Типовые конструкции, изделия и узлы зданий и сооружений

Серия 01.036-1

Защитно-герметические и герметические двери и ставни для убежищ

Выпуск 11

Ставень герметический СУ-IV-1

Рабочие чертежи

Типовая проектная документация
защитных сооружений гражданской
обороны

Серия 01.036-1

Защитно-герметические и герметические двери и ставни для убежищ

Выпуск 11

Ставень герметический

СУ-IV-1

Разработан
институтом Моспромпроект
Главный инженер
института /Козлов/
Главный инженер
проекта /Ухорская/

Утверждено
Управлением НГО СССР
от 8 июля 1982 г.
письмо N 235/11/1827
Введен в действие
институтом Моспромпроект
приказ N 156 от 19.12.86г.

Содержание альбома

Обозначение	Наименование	
8-83.00.00.000	Ставень СУ-IV-1	3
8-83.00.00.001	Полоса	
8-83.01.00.000	Полотно в сборе лист 1,2	
8-83.00.00.000СБ	Ставень СУ-IV-1	4
	Сборочный чертеж	
8-83.01.00.000СБ	Полотно в сборе	5
	Сборочный чертеж лист 1	
8-83.01.00.000СБ	Полотно в сборе	6
	Сборочный чертеж лист 2	
8-83.01.00.001	Диск	7
8-83.01.00.002	Втулка	
8-83.01.00.003	Шайба	
8-83.01.00.004	Клин	8
8-83.01.00.005	Тяга	
8-83.01.00.006	Муфта	
8-83.01.00.007	Вилка	9
8-83.01.00.008	Палец	
8-83.01.00.008-01	Палец	
8-83.01.00.008-02	Палец	
8-83.01.00.010	Кольцо	
8-83.01.00.011	Шайба торцевая	
8-83.01.00.012	Планка стопорная	10
8-83.01.00.013	Оседержатель	
8-83.01.00.014	Ось	
8-83.01.00.015	Втулка	
8-83.01.01.000	Полотно	11
8-83.01.01.001	Лист	
8-83.01.01.002	Полупетля	
8-83.01.01.003	Направляющая	
8-83.01.01.000СБ	Полотно	12
	Сборочный чертеж лист 1	
8-83.01.01.000СБ	Полотно	13
	Сборочный чертеж лист 2	
8-83.01.01.004	Основание	14
8-83.01.01.005	Кольцо	
8-83.01.01.006	Ручка	
8-83.01.01.007	Бобышка	
8-83.01.01.008	Швеллер	15
8-83.01.01.009	Уголок	
8-83.01.01.010	Уголок	
8-83.01.00.016	Ось	

Продолжение

8-83.01.02.000	Штурвал в сборе	16
8-83.01.02.100	Штурвал	
8-83.01.02.001	Ручка	
8-83.02.00.003	Крышка	
8-83.01.02.000СБ	Штурвал в сборе	17
	Сборочный чертеж	
8-83.01.02.100СБ	Штурвал	
	Сборочный чертеж	
8-83.01.02.002	Пружина	18
8-83.01.02.101	Рычаг	
8-83.01.02.102	Втулка	
8-83.01.02.103	Вилка	
8-83.02.00.000	Коробка в сборе	19
8-83.02.01.000	Коробка	
8-83.02.00.001	Основание	
8-83.02.00.002	Сухарь	
8-83.02.00.000СБ	Коробка в сборе	20
	Сборочный чертеж	
8-83.02.01.000СБ	Коробка	21
	Сборочный чертеж	
8-83.02.01.001	Уголок	22
8-83.02.01.002	Уголок	
8-83.02.01.003	Полоса	
8-83.02.01.004	Полоса	
8-83.02.01.005	Кронштейн	23
8-83.02.01.006	Полупетля	
8-83.02.01.007	Косынка	
8-83.02.01.000	Основание	

Инв. № подл.	Подп. и дата	Взам. инв. №	Инв. № дубл.	Подп. и дата

Формат	Зона	Поз.	Обозначение	Наименование	Кол.	Примечание
				Стандартные изделия		
				Болт ГОСТ7798-70		
		19		М6-6g×14.58.01	4	
		20		М8-6g×25.58.01	2	
		21		М12-6g×20.58.01	2	
		22		Винт В.М3-6g×10.48.01		
				ГОСТ1491-80	8	
				Гайка ГОСТ5915-70		
		23		М12.5	2	
		24		М20.5	4	
				Шайба ГОСТ11371-78		
		25		8.02.01	2	
		26		12.02.01	8	
		27		Шайба 6.65Г.02.9		
				ГОСТ 6402-70	4	
		28		Шплинт 3×20.2.019		
				ГОСТ 397-79	8	
		29		Шпонка 10×8×90		
				ГОСТ 8790-79	4	
		30		Войлок ПС		
				ГОСТ 6308-71		
				37-24-5	4	

Подп. и дата | Инв. N дубл. | Взам. инв. N | Подп. и дата | Инв. N подл.

Изм. | Лит. | N докум. | Подп. | Дата

8-83.01.00.000

Лист 2

Формат А4

Формат	Зона	Поз.	Обозначение	Наименование	Кол.	Примечание
				Документация		
А2			8-83.01.00.000СБ	Сборочный чертеж		
				Сборочные единицы		
А4		1	8-83.01.01.000	Полотно	1	
А4		2	8-83.01.02.000	Штурвал в сборе	2	
				Детали		
А4		3	8-83.01.00.001	Диск	2	
А4		4	8-83.01.00.002	Втулка	2	
А4		5	8-83.01.00.003	Шайба	2	
А3		6	8-83.01.00.004	Клин	4	
А4		7	8-83.01.00.005	Тяга	4	
А4		8	8-83.01.00.006	Муфта	4	
А4		9	8-83.01.00.007	Вилка	4	
А4		10	8-83.01.00.008	Палец	4	
		11	-01	Палец	4	
А4		12	8-83.01.00.010	Кольцо	16	
А4		13	8-83.01.00.011	Шайба торцевая	2	
А4		14	8-83.01.00.012	Планка стопорная	2	
А4		15	8-83.01.00.013	Оседержатель	1	
А4		16	8-83.01.00.014	Ось	1	
А4		17	8-83.01.00.015	Втулка	1	
А3		18	8-83.01.00.016	Ось	1	

Подп. и дата | Инв. N дубл. | Взам. инв. N | Подп. и дата | Инв. N подл.

Изм. | Лит. | N докум. | Подп. | Дата

8-83.01.00.000

Разраб.	Воробьева		
Пров.	Маркова		
Гл.инж.пр.	Ухорская		
Н.контр.	Ухорская		

Полотно в сборе

Лит. | Лист 1 | Листов 2

Главапу Мосгорисполкома Мосгорпроект Мастерская №6

Формат А4

Серия 4.036-1 Выпуск 11

8-83.00.00.001

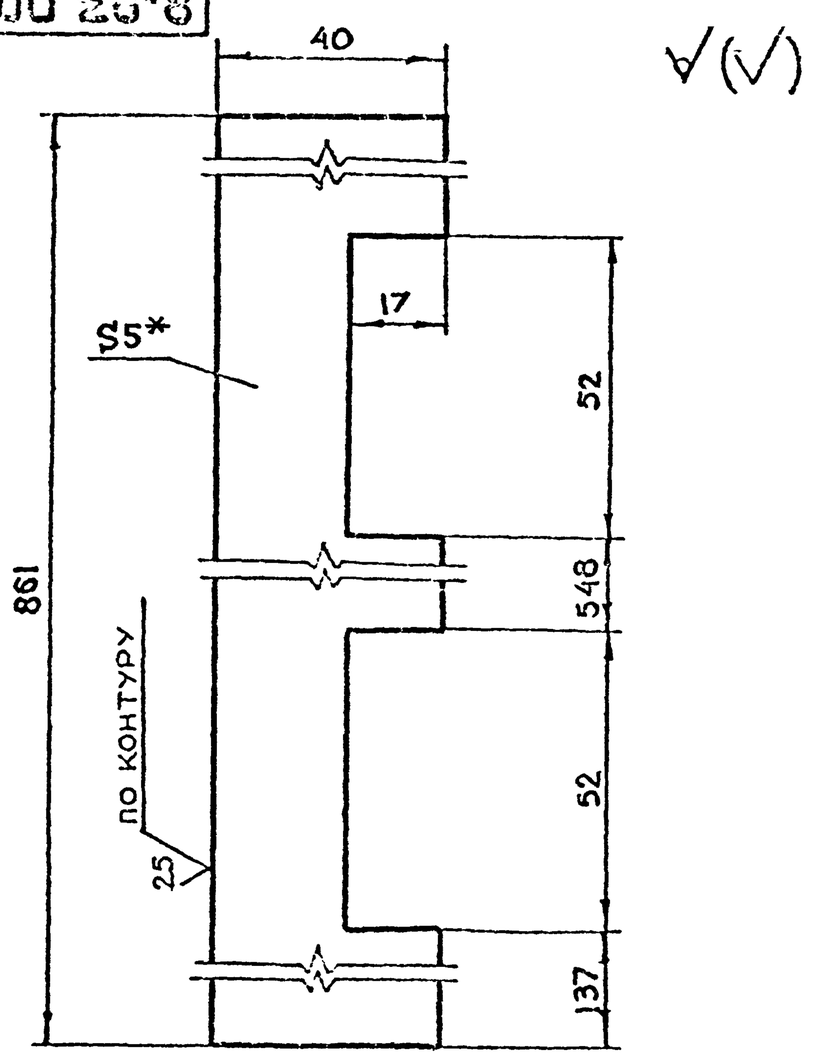

1. * Размер для справок
2. $+t_2, -t_2, \pm\frac{t_2}{2}$

Подп. и дата | Инв. N дубл. | Взам. инв. N | Подп. и дата | Инв. N подл.

Изм. | Лит. | N докум. | Подп. | Дата

8-83.00.00.001

Разраб.	Воробьева		
Пров.	Маркова		
Гл.инж.пр.	Ухорская		
Н.контр.	Ухорская		

Полоса

Лит | Масса 1.2 | Масштаб 1:1

Лист | Листов 1

Лист Б-ПН-5 ГОСТ19903-74 / Ст3сп ГОСТ14637-79

Главапу Мосгорисполкома Мосгорпроект Мастерская №6

Формат	Зона	Поз.	Обозначение	Наименование	Кол.	Примечание
				Документация		
А2			8-83.00.00.000СБ	Сборочный чертеж		
			Выпуск „0"	Технические условия на изготовление ставней Д-У-1-7, Д-У-1-8, Д-У-1-5, Д-У-1-6, Д-У-3-2, Д-У-Ф-3 и ставни СУ-I-1, СУ-II-1, СУ-IV-1		
				Сборочные единицы		
А4		1	8-83.01.00.000	Полотно в сборе	1	
А4		2	8-83.02.00.000	Коробка в сборе	1	
				Детали		
А4		3	8-83.00.00.001	Полоса	1	
БУ		4	8-83.00.00.002	Уплотнение		
				Резина губчатая		
				ТУ38-105 867-75		
				(20×40×816) h14	4	1.2 кг
БУ		5	8-83.00.00.003	Полоса		
				Лист Б-ПН-5 ГОСТ19903-74 / Ст3сп ГОСТ14637-79		
				(40×865) h14	3	4.1 кг

Подп. и дата | Инв. N дубл. | Взам. инв. N | Подп. и дата | Инв. N подл.

Изм. | Лит. | N докум. | Подп. | Дата

8-83.00.00.000

Разраб.	Воробьева		
Пров.	Маркова		
Гл.инж.пр.	Ухорская		
Н.контр.	Ухорская		

Ставень СУ-IV-1

Лит. | Лист | Листов 1

Главапу Мосгорисполкома Мосгорпроект Мастерская №6

8-83.00.00.000СБ

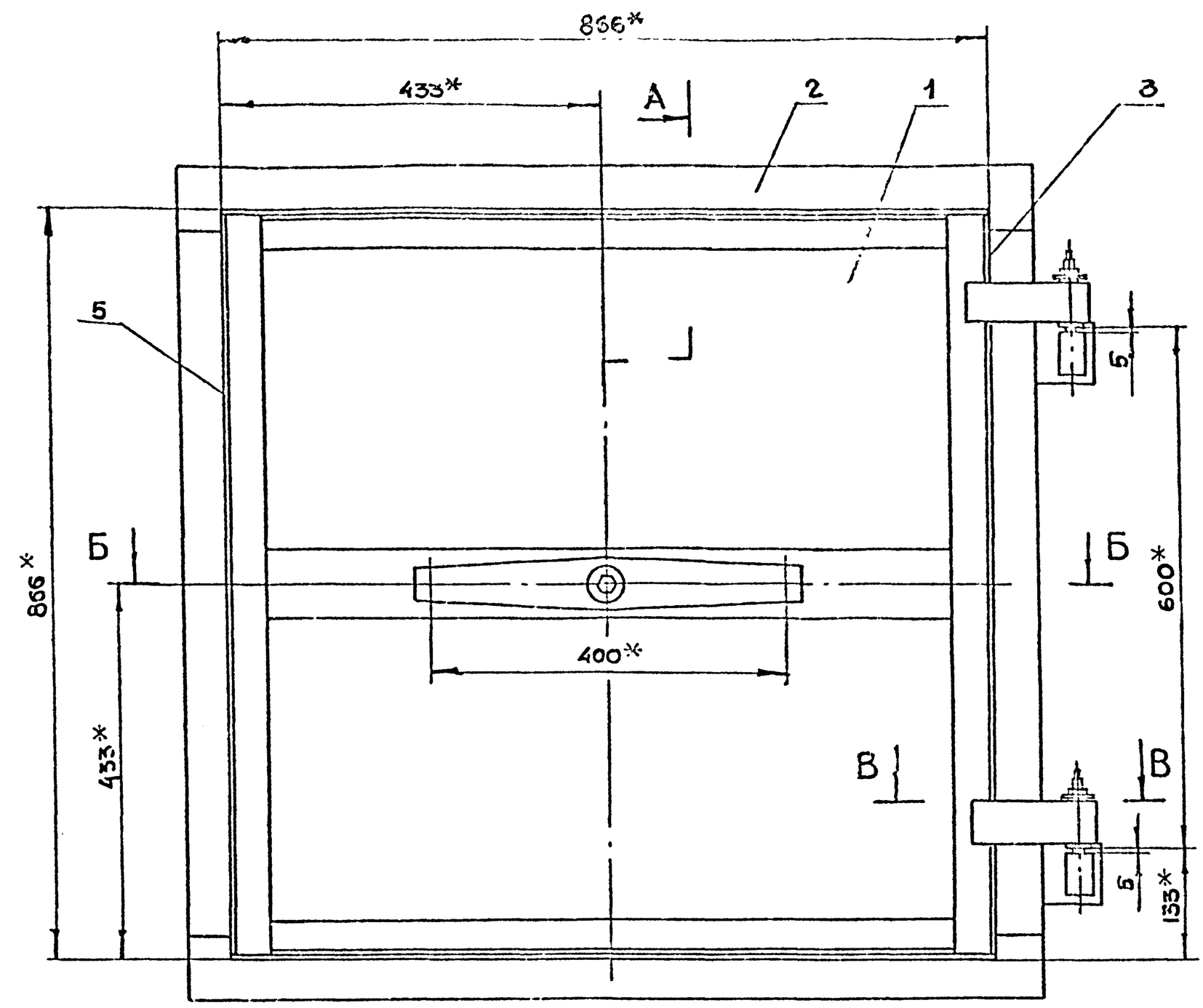

А-А

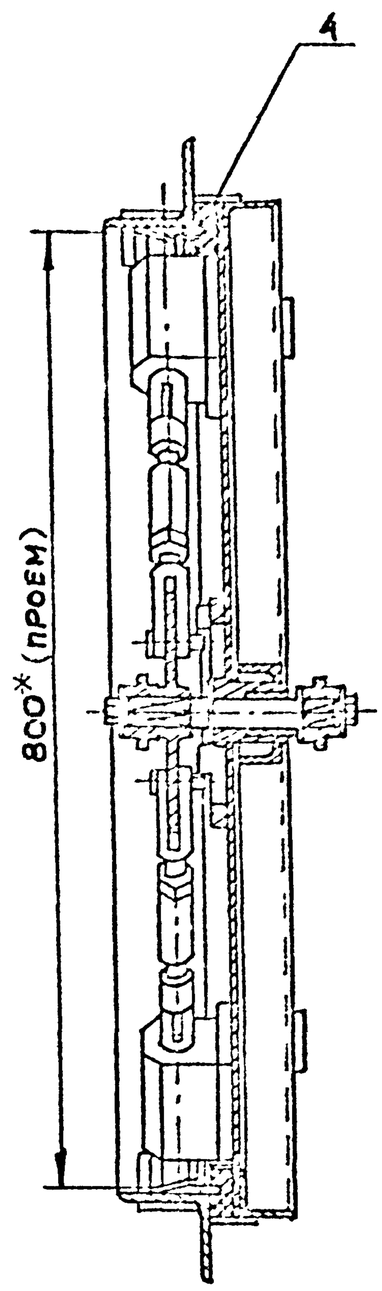

Б-Б

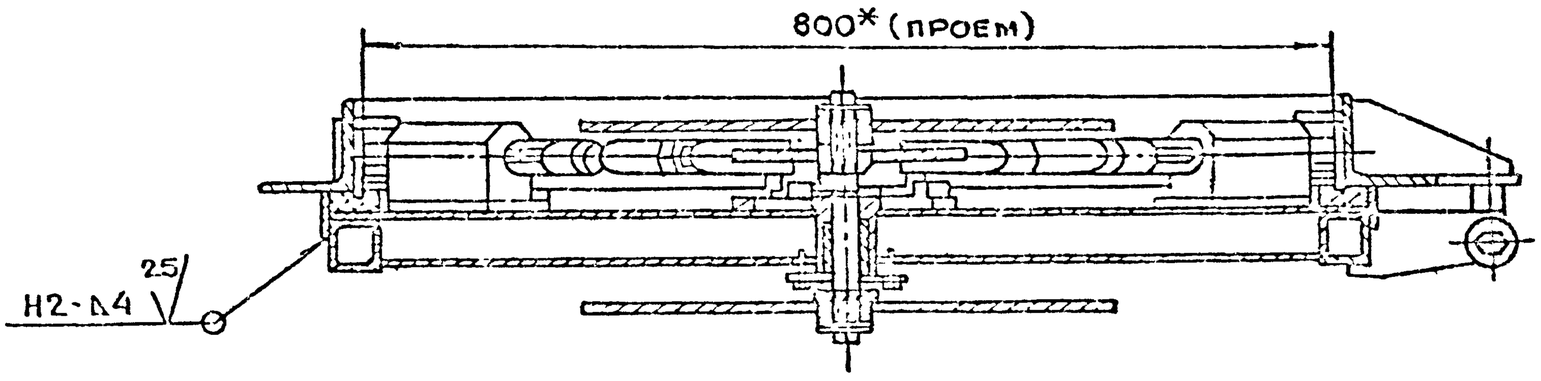

В-В

М1:1

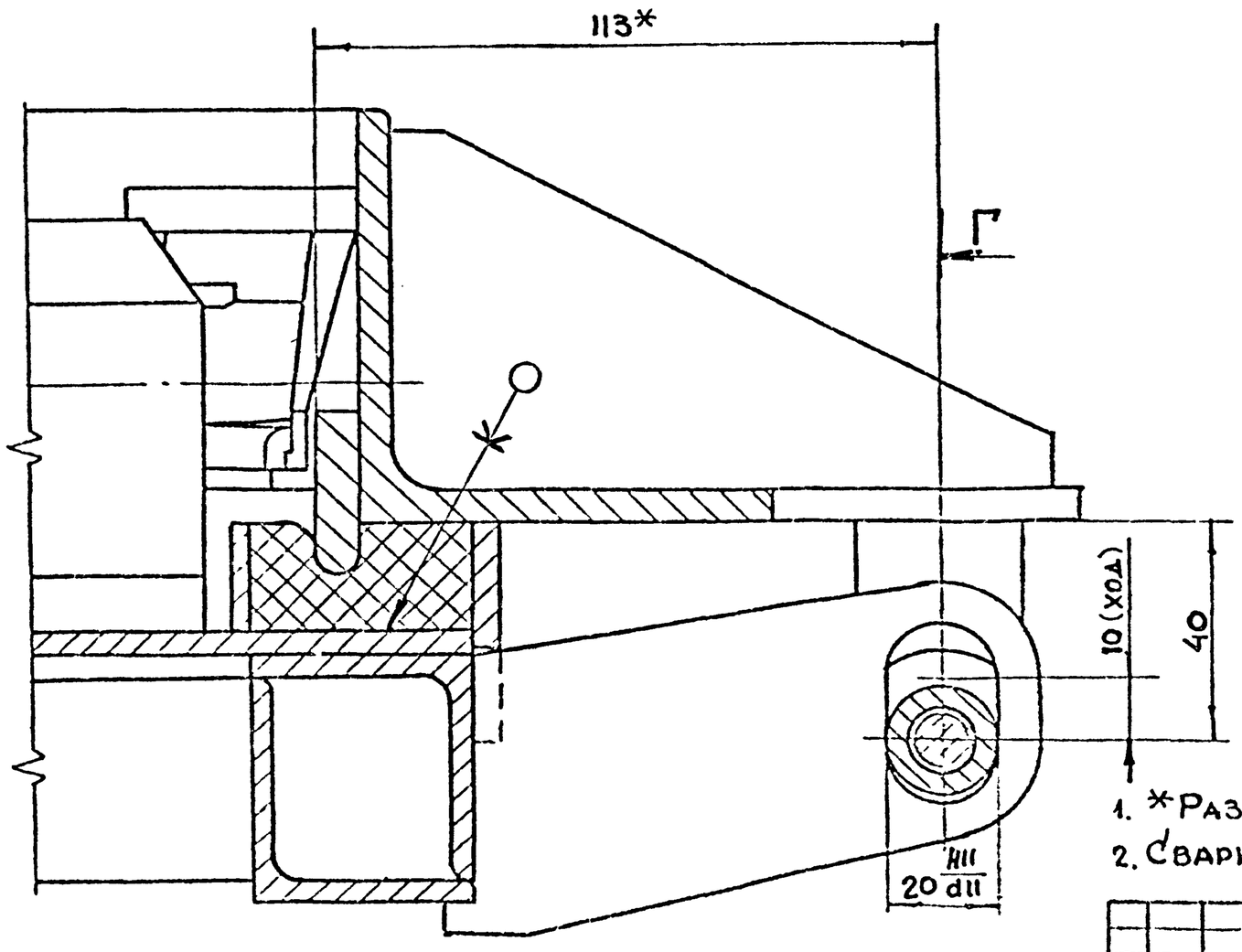

Г-Г

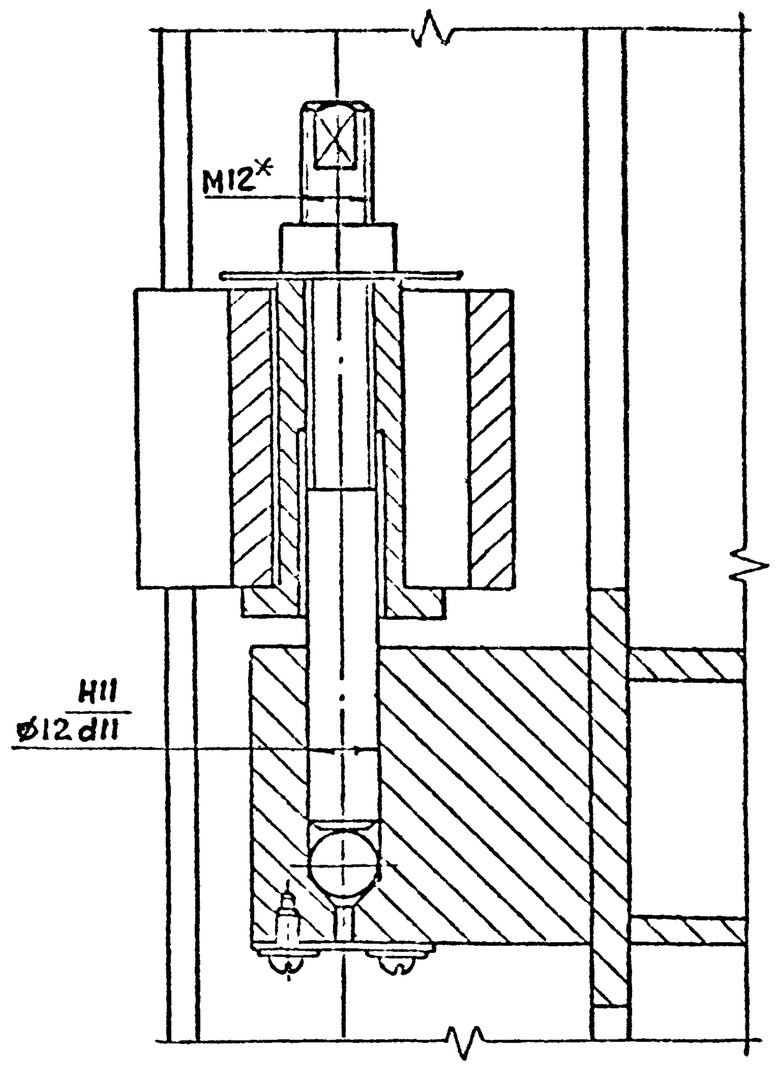

1. *Размеры для справок
2. Сварку производить по ГОСТ 5264-80

Изм Лит	N докум.	Подп.	Дата	8-83.00.00.000СБ			
Разраб.	Воробьева			Ставень СУ-IV-1 Сборочный чертеж	Лит	Масса	Масштаб
Пров.	Маркова					122	1:5
Гл.инж.пр.	Ухорская				Лист	Листов 1	
Н.контр.	Ухорская				Главпу Мосгорисполкома Моспромпроект Мастерская №6		
Гл.констр.	Григорьев						
Гл.спец.	Бычков						
Нач.маст.	Грибков						

Серия ст. 036-1 Выпуск 11

Подп. и дата | Инв. N дубл. | Взам.инв. N | Подп. и дата | Инв. N подл.

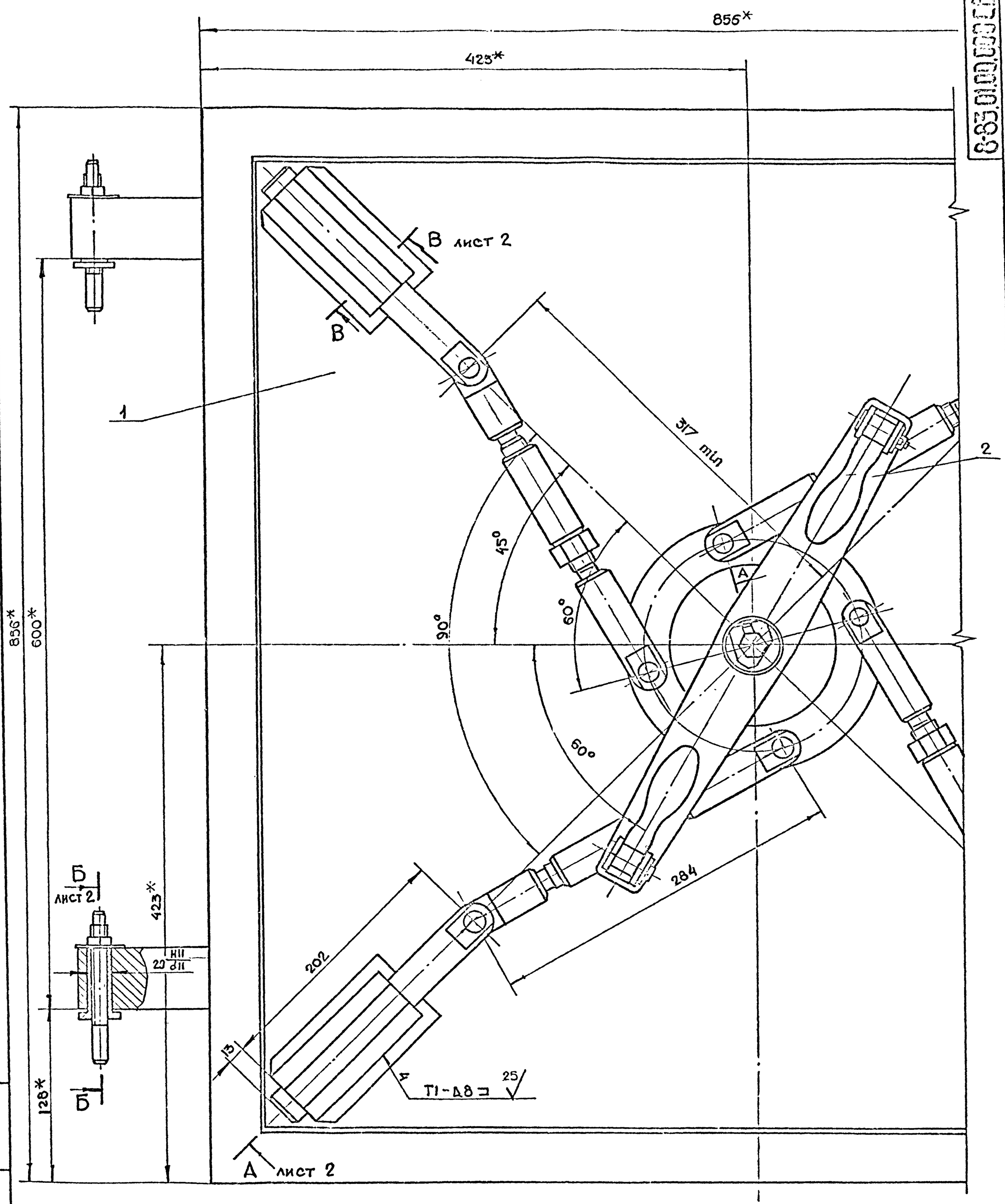

1. *Размеры для справок.
2. Сварку производить по ГОСТ 5264-80

					8-83.01.00.000СБ			
Изм.	Лист	N докум.	Подп.	Дата				
Разраб.		Воробьев			Полотно в сборе Сборочный чертеж	Лит.	Масса	Масштаб
Пров.		Маркова					82.	1:2
Гл.спец.пр.		Ухорская				Лист 1	Листов 2	
Н.контр.		Ухорская				ГЛАВАПУ Мосгорисполкома Мосгорпроектмонтажпроект Мастерская N6		
Гл.констр.		Григорьев						
Гл.спец.		Бычков						
Утв.		Гриценко						

Серия 01.036-1 Выпуск 11

Подп. и дата | Инв. N дубл. | Взам. инв. N | Подп. и дата | Инв. N подл.

8-83.01.00.000СБ

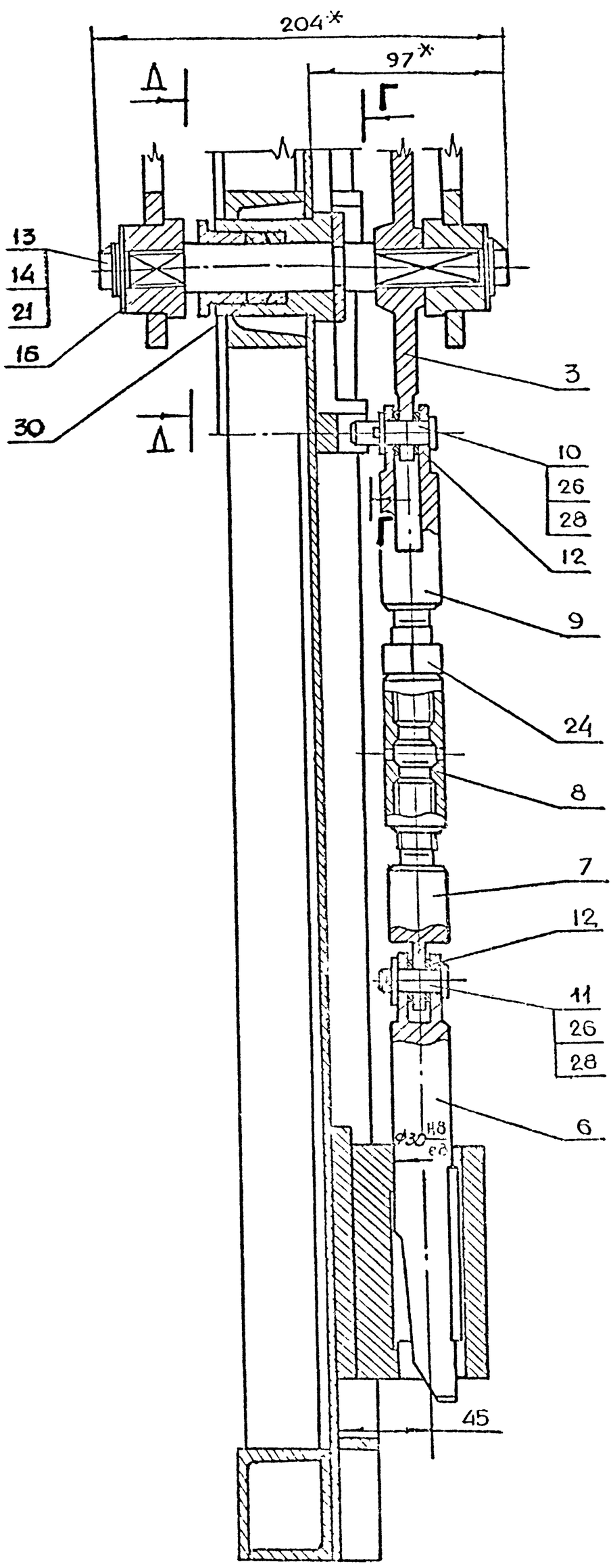

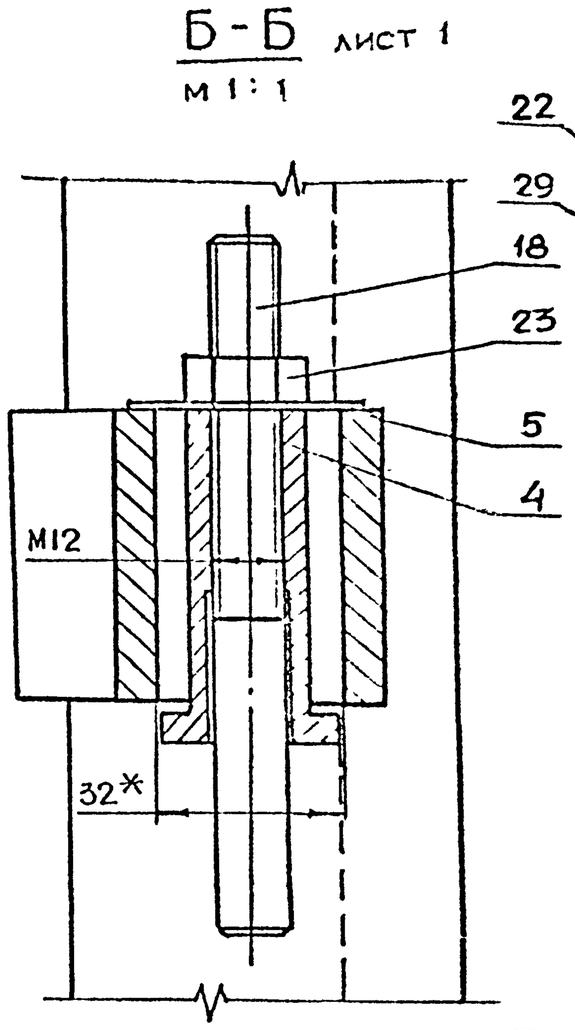

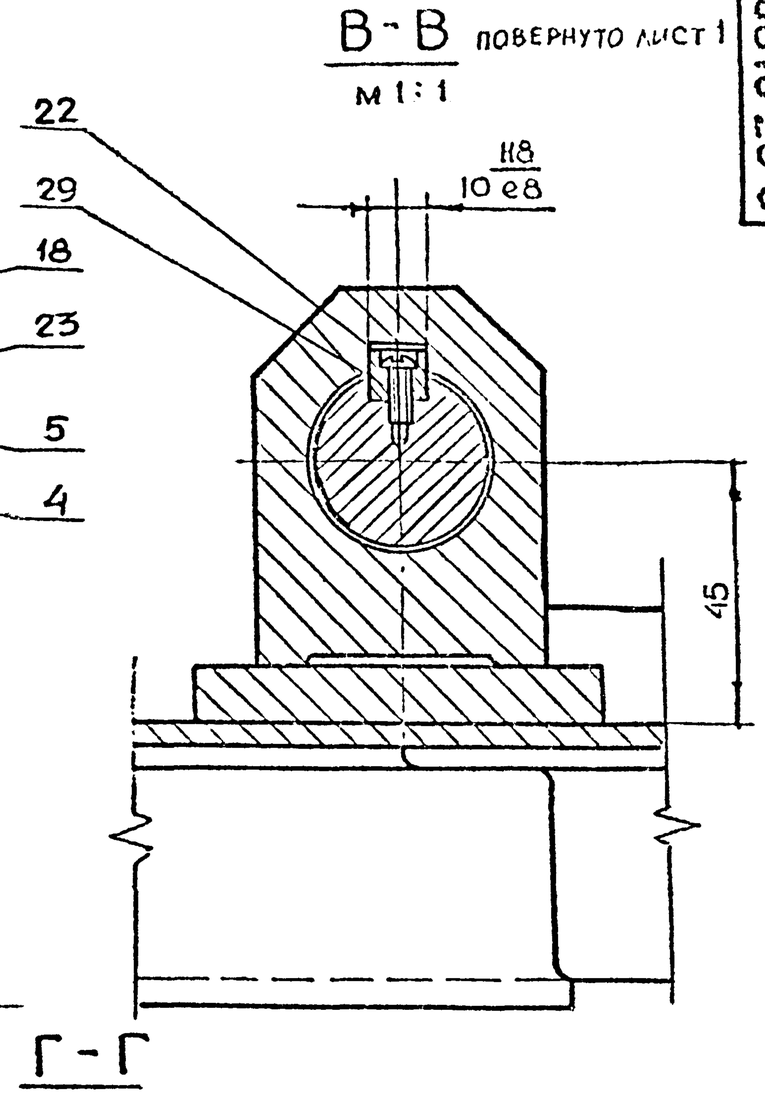

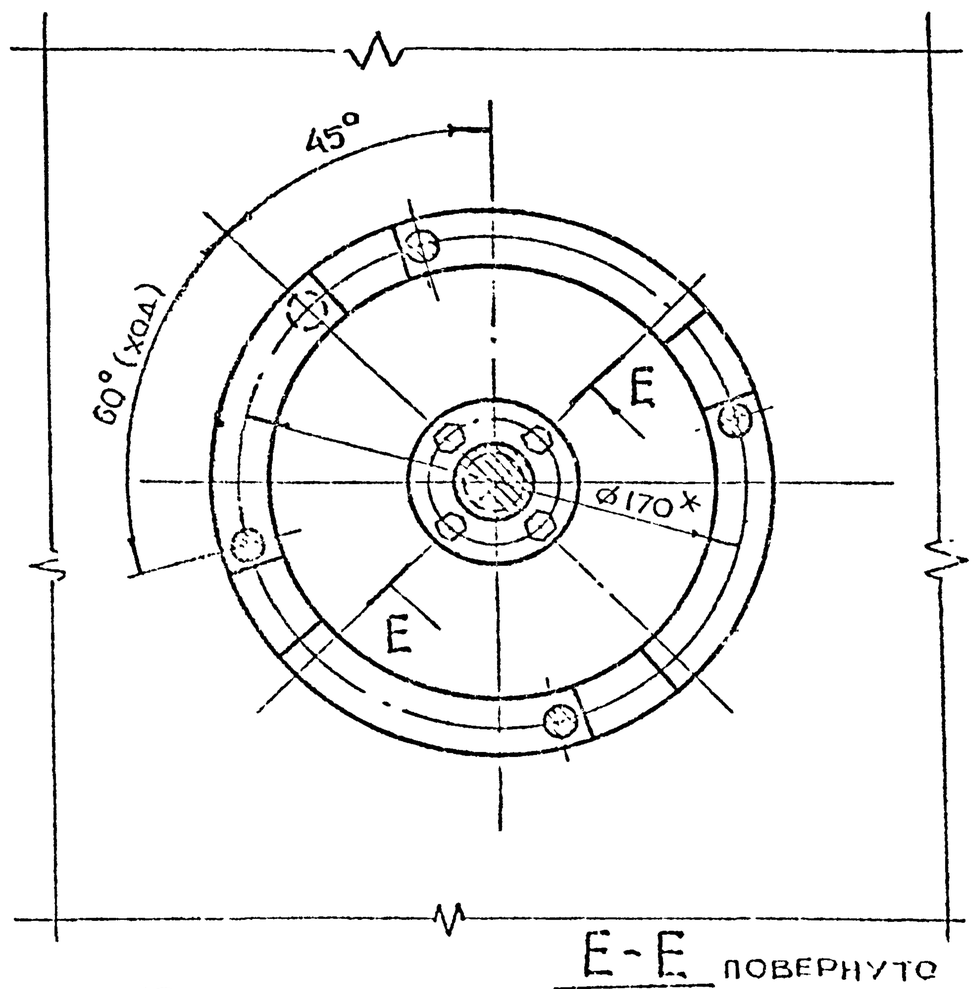

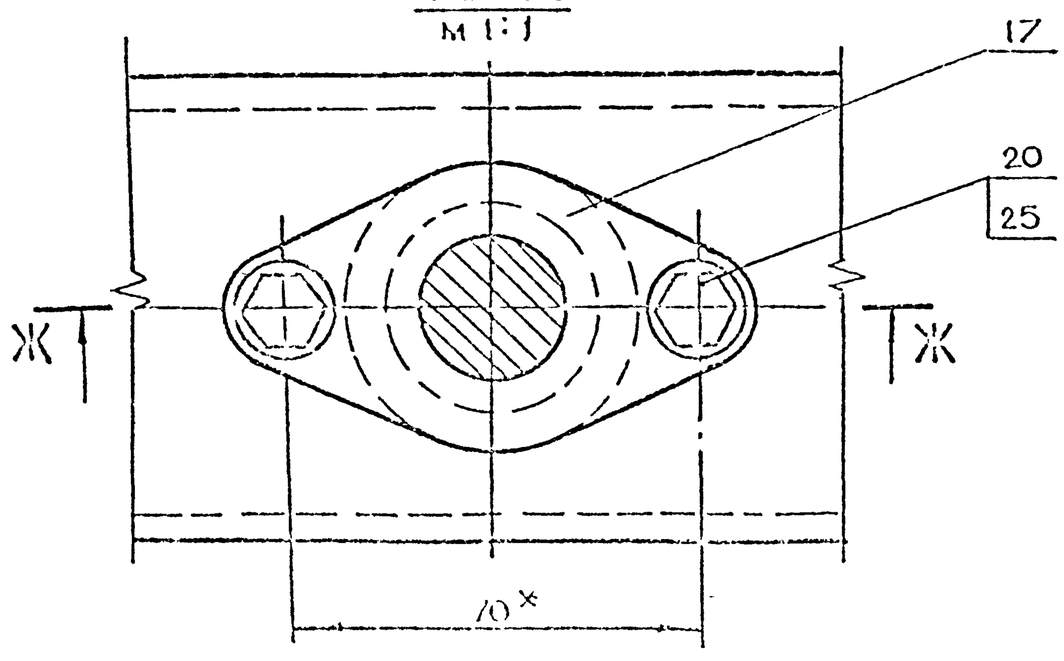

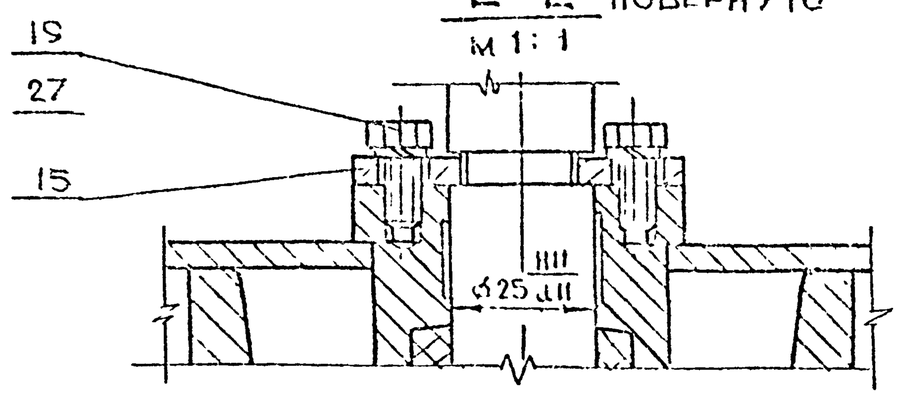

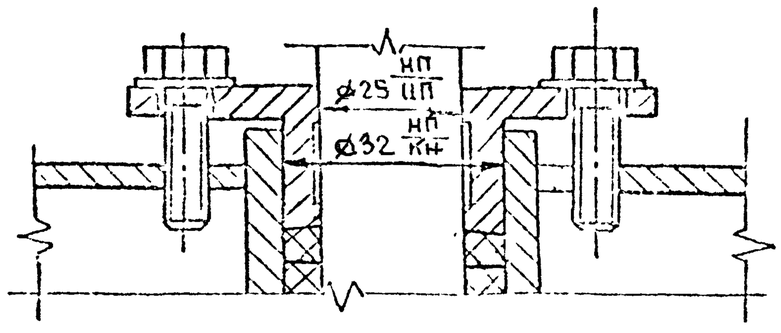

Серия ст. 036-1 Внучек 11

Подп. и дата	Инв. № дубл.	Взам. инв. №	Подп. и дата	Инв. № подл.

8-83.01.00.003

12.5 (√)

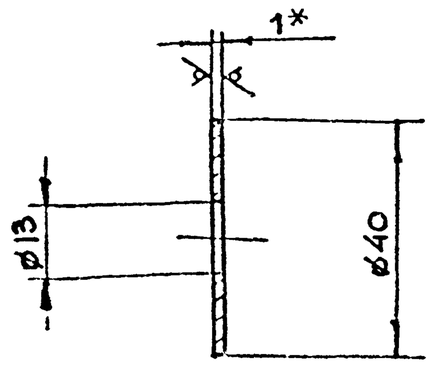

1.* Размер для справок

2. $+t_2, -t_2$

Изм.	Лит.	N докум.	Подп.		8-83.01.00.003	
Разраб.		Воробьева			Шайба	Лит. / Масса 0.01 / Масштаб 1:1
Пров.		Маркова				Лист / Листов 1
Гл.инж.пр.		Ухорская			Лист Б-ПН-10 ГОСТ 19903-74 / 3-IV Ст3сп ГОСТ 16523-70	Главпу Мосгорисполкома Моспромпроект Мастерская N 6
Н.контр.		Ухорская				

Формат А4

Подп. и дата | Инв. N дубл. | Взам. инв. N | Подп. и дата | Инв. N подл.

8-83.01.00.002

12.5 (√)

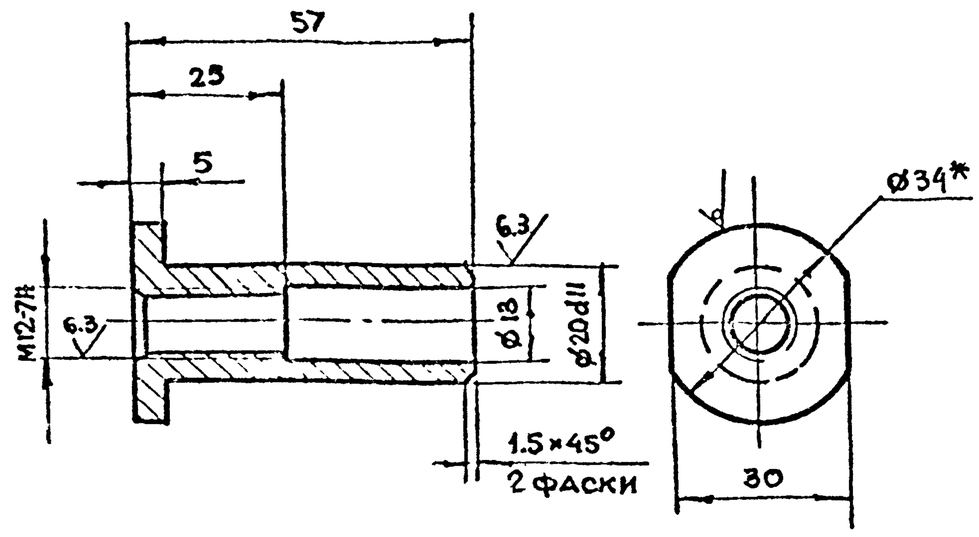

1.* Размер для справок.

2. $+t_2, -t_2, \pm \frac{t_2}{2}$

Изм.	Лит.	N докум.	Подп.	Дата	8-83.01.00.002	
Разраб.		Воробьева			Втулка	Лит. / Масса 0.1 / Масштаб 1:1
Пров.		Маркова				Лист / Листов 1
Гл.инж.пр.		Ухорская			Круг В-34 ГОСТ 2590-71 / ВСт3сп-II-ГОСТ 535-79	Главпу Мосгорисполкома Моспромпроект Мастерская N 5
Н.контр.		Ухорская				

Формат А4

Подп. и дата | Инв. N дубл. | Взам. инв. N | Подп. и дата | Инв. N подл.

8-83.01.00.001

12.5 (√)

Серия 01.036-1 Выпуск 11

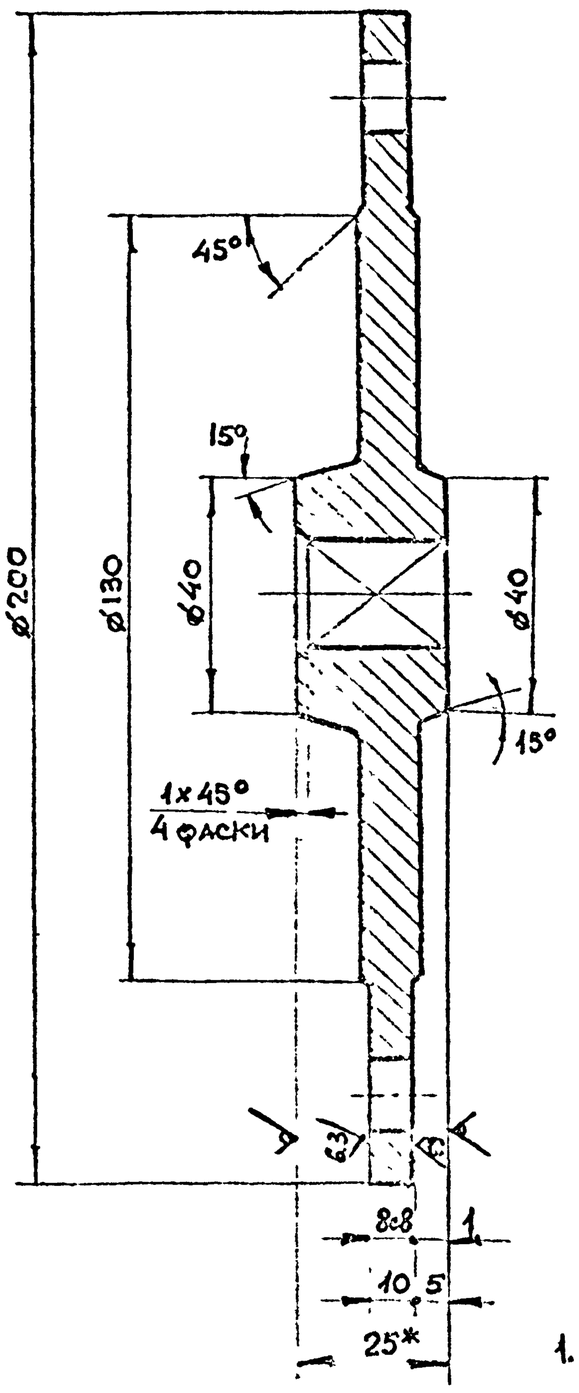

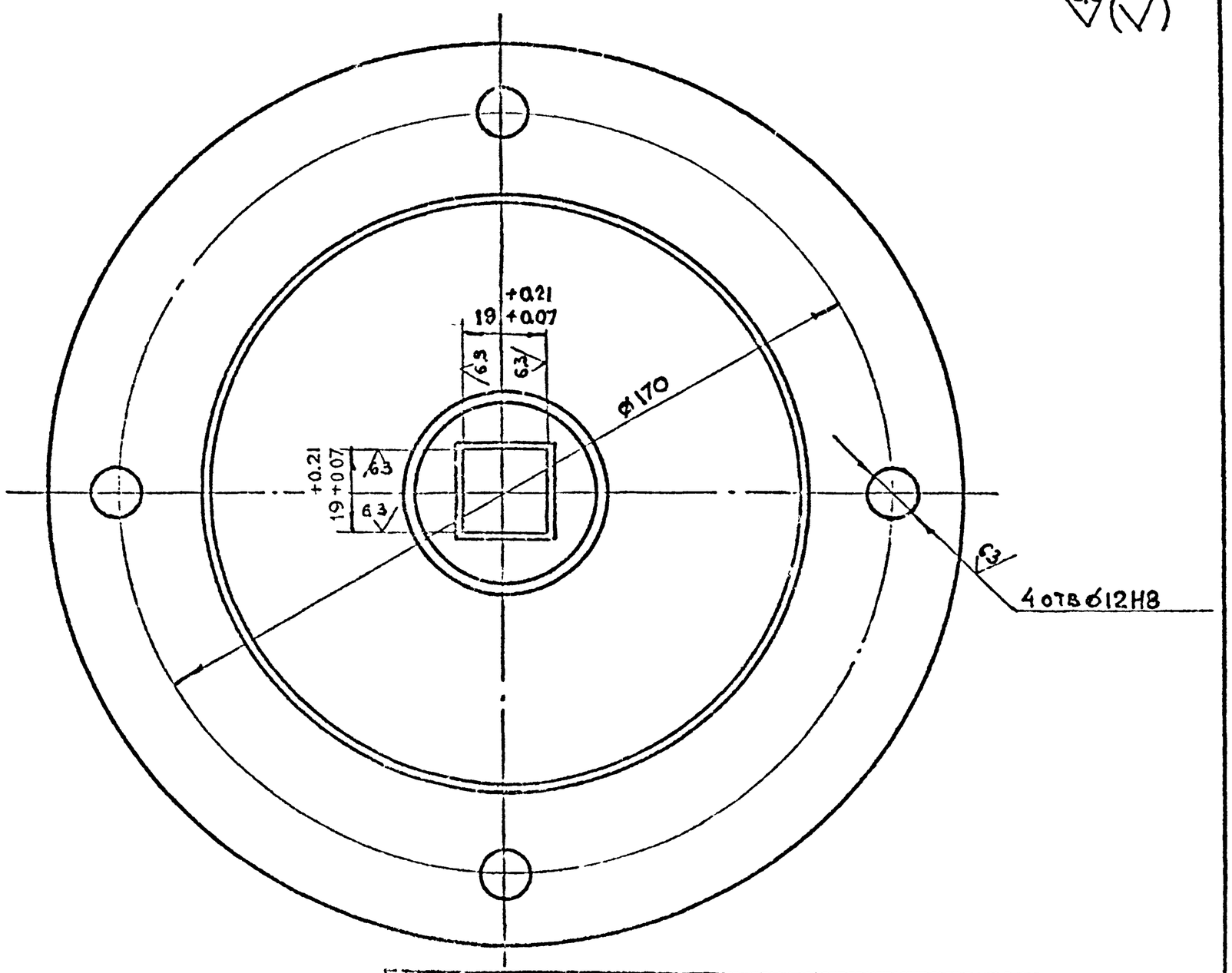

1.* Размер для справок

2. $+t_2, -t_2, \pm \frac{t_2}{2}$

Изм.	Лит.	N докум.	Подп.	Дата	8-83.01.00.001	
Разраб.		Воробьева			Диск	Лит. / Масса 2.5 / Масштаб 1:1
Пров.		Маркова				Лист / Листов 1
Гл.инж.пр.		Ухорская			Лист Б-ПН-25 ГОСТ 19903-74 / Ст3сп ГОСТ 14637-79	Главпу Мосгорисполкома Моспромпроект Мастерская N 5
Н.контр.		Ухорская				
Гл.конструктор		Григорьев				
Гл.спец.		Бычков				
		Грицкова				

Подп. и дата | Инв. N дубл. | Взам. инв. N | Подп. и дата | Инв. N подл.

8-83.01.00.006

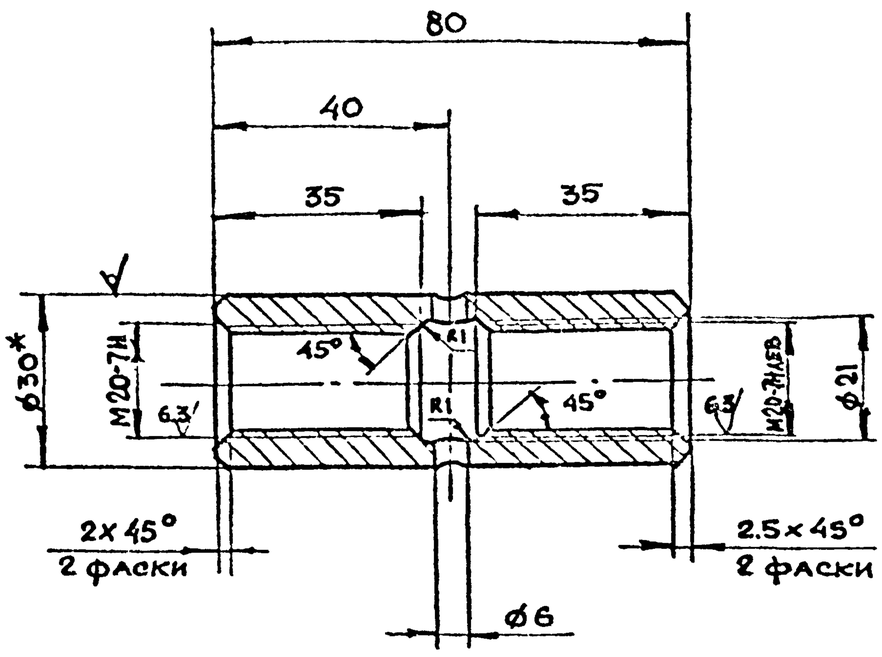

1.*Размер для справок

2. $+t_2, -t_2, \pm\frac{t_2}{2}$

Изм.	Лит.	N докум.	Подп.	Дата	8-83.01.00.006		
Разраб.		Воробьева			Муфта	Лит.	Масса 0.25	Масштаб 1:1
Пров.		Маркова				Лист	Листов 1
Гл.инж.пр.		Ухорская				Главпу Мосгорисполкома МОСПРОМПРОЕКТ МАСТЕРСКАЯ №6
Н.контр.		Ухорская			Круг $\frac{В-30\ ГОСТ\ 2590-71}{ВСт3сп-II-ГОСТ\ 535-79}$	

Формат А4

Подп. и дата | Инв. N дубл. | Взам. инв. N | Подп. и дата | Инв. N подл.

8-83.01.00.005

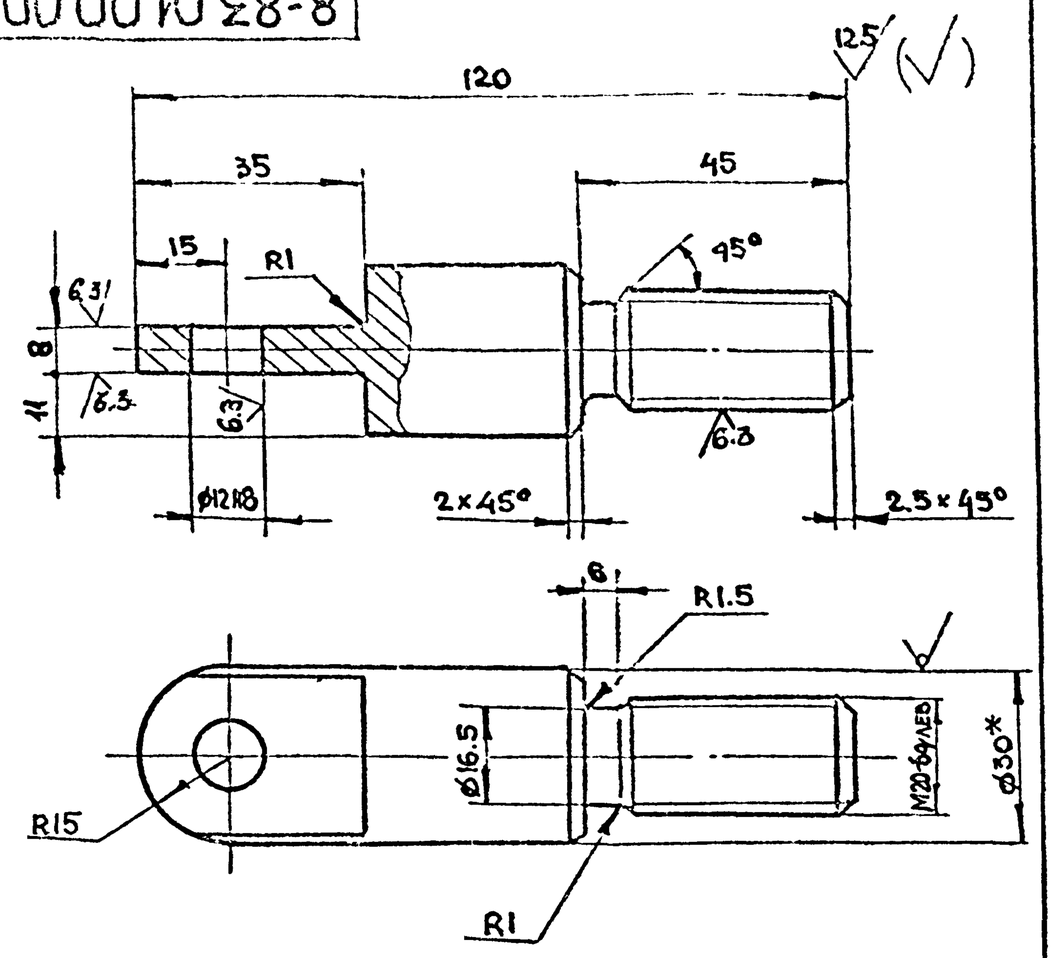

1.*Размер для справок

2. $+t_2, -t_2, \pm\frac{t_2}{2}$

Изм.	Лит.	N докум.	Подп.	Дата	8-83.01.00.005		
Разраб.		Воробьева			Тяга	Лит.	Масса 0.4	Масштаб 1:1
Пров.		Маркова				Лист	Листов 1
Гл.инж.пр.		Ухорская				Главпу Мосгорисполкома МОСПРОМПРОЕКТ МАСТЕРСКАЯ №6
Н.контр.		Ухорская			Круг $\frac{В-30\ ГОСТ\ 2590-71}{ВСт3сп-II-ГОСТ\ 535-79}$	

Формат А4

Подп. и дата | Инв. N дубл. | Взам. инв. N | Подп. и дата | Инв. N подл.

Серия 01.036-1. Выпуск 11

8-83.01.00.004

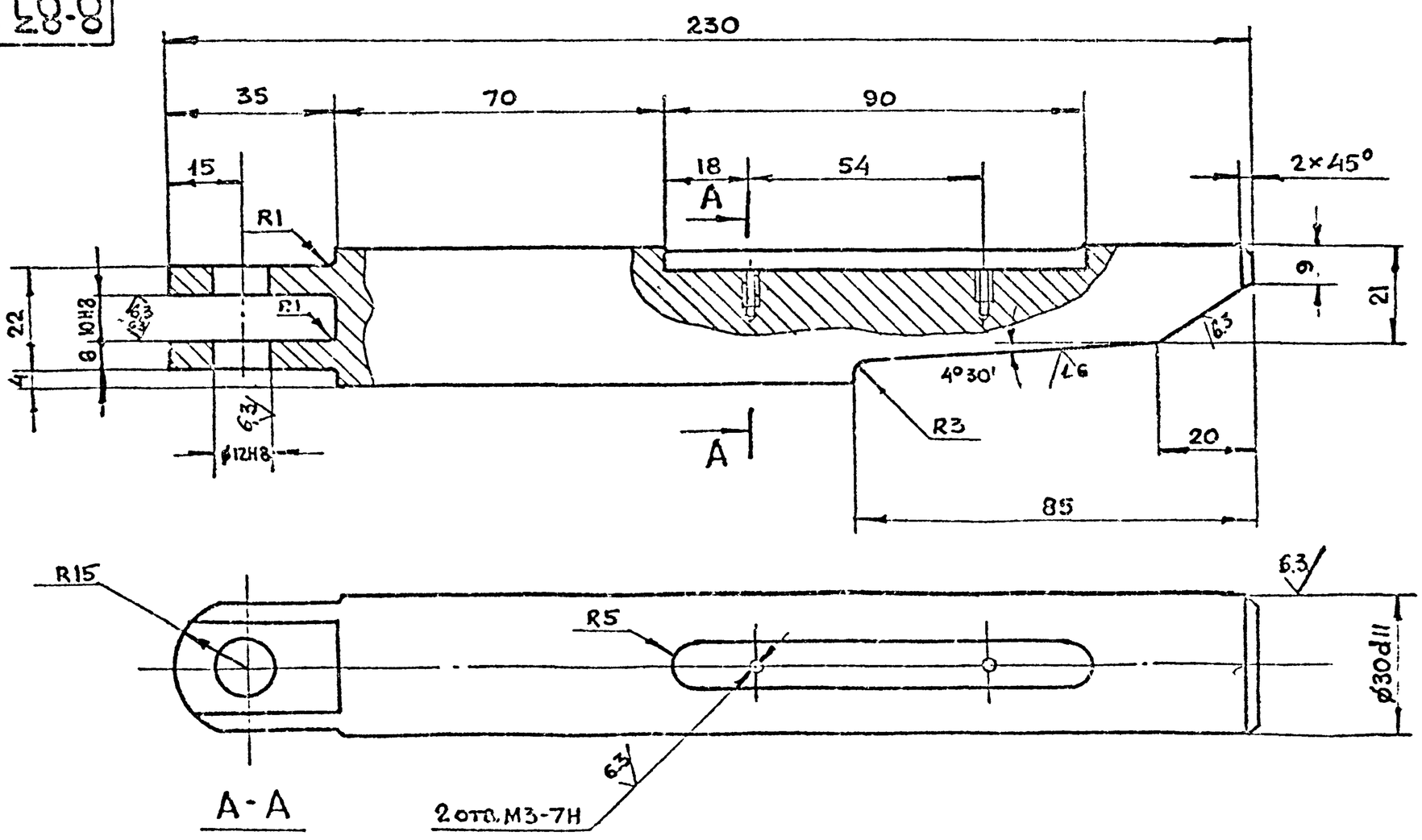

A-A

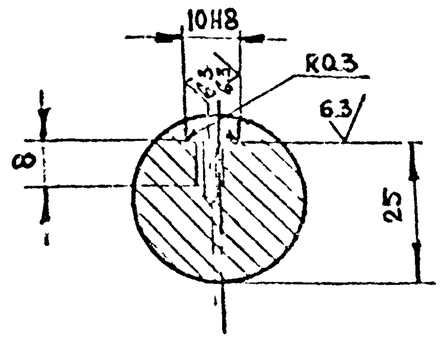

$+t_2, -t_2, \pm\frac{t_2}{2}$

Изм.	Лит.	N докум.	Подп.	Дата	8-83.01.00.004		
Разраб.		Воробьева			Клин	Лит.	Масса 1.2	Масштаб 1:1
Пров.		Маркова				Лист	Листов 1
Гл.инж.пр.		Ухорская				Главпу Мосгорисполкома МОСПРОМПРОЕКТ МАСТЕРСКАЯ №6
Н.контр.		Ухорская			Круг $\frac{В-32\ ГОСТ\ 2590-71}{ВСт3сп-II-ГОСТ\ 535-79}$	
Гл.констр.		Григорьев				
Гл.спец.		Бычков				
Н.к.		Грицков				

Подп. и дата | Инв. N дубл. | Взам. инв. N | Подп. и дата | Инв. N подл.

8-83.01.00.011

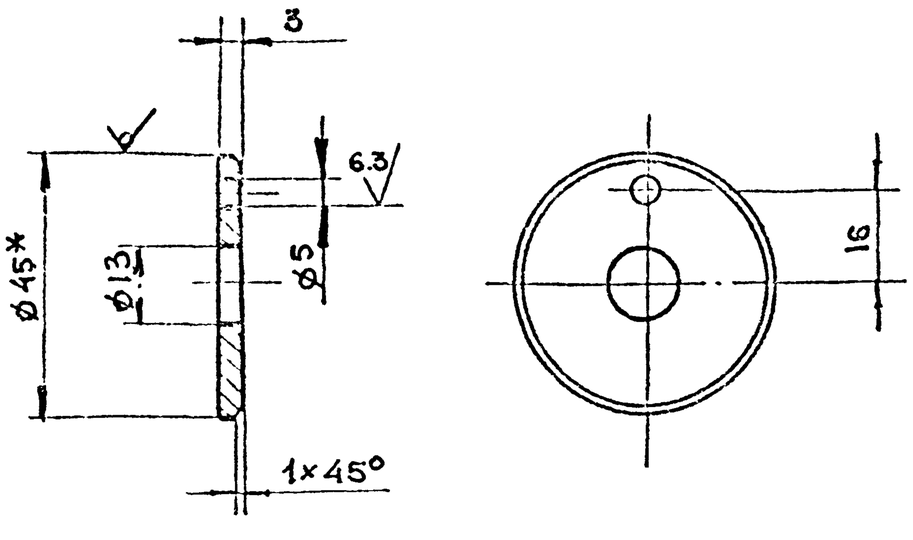

1. *Размер для справок
2. $+t_2, -t_2, \pm\frac{t_2}{2}$

Изм.	Лит.	N докум.	Подп.	Дата	8-83.01.00.011
Разраб.	Воробьева				Шайба торцевая
Пров.	Маркова				Лит. / Масса 0.05 / Масштаб 1:1
Гл.инж.пр.	Ухорская				Лист / Листов 1
Н.контр.	Ухорская				Главпу Мосгорисполкома Моспромпроект Мастерская № 6

Круг В-45 ГОСТ 2590-71 / ВСт3сп-II-ГОСТ 535-79

Формат А4

8-83.01.00.010

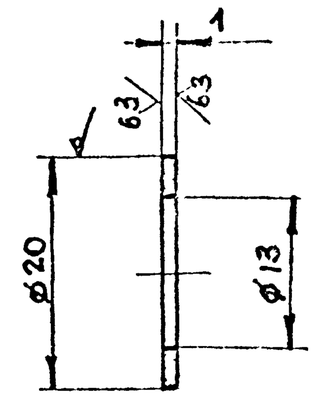

$+t_2, -t_2$

Изм.	Лит.	N докум.	Подп.	Дата	8-83.01.00.010
Разраб.	Воробьева				Кольцо
Пров.	Маркова				Лит. / Масса 0.001 / Масштаб 2:1
Гл.инж.пр.	Ухорская				Лист / Листов 1
Н.контр.	Ухорская				Главпу Мосгорисполкома Моспромпроект Мастерская № 6

Бронза БрАЖ9-4 ГОСТ 493-79

Формат А4

8-83.01.00.008

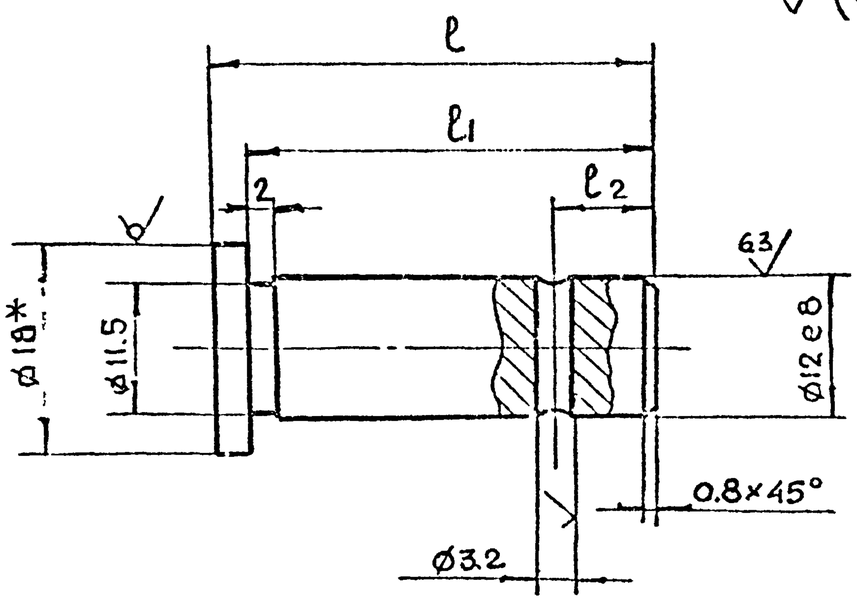

Обозначение	Размеры в мм l	l1	l2	Масса в кг
8-83.01.00.008	42	39	13	0.04
-01	33	30	4	0.04
-02	40	38	4	0.04

1. *Размер для справок
2. $+t_2, -t_2, \pm\frac{t_2}{2}$

Изм.	Лит.	N докум.	Подп.	Дата	8-83.01.00.008
Разраб.	Воробьева				Палец
Пров.	Маркова				Лит. / Масса 0.04 / Масштаб 2:1
Гл.инж.пр.	Ухорская				Лист / Листов 1
Н.контр.	Ухорская				Главпу Мосгорисполкома Моспромпроект Мастерская № 6

Круг В-18 ГОСТ 2590-71 / ВСт3сп-II-ГОСТ 535-79

Серия 01.036-1 Выпуск 11

8-83.01.00.007

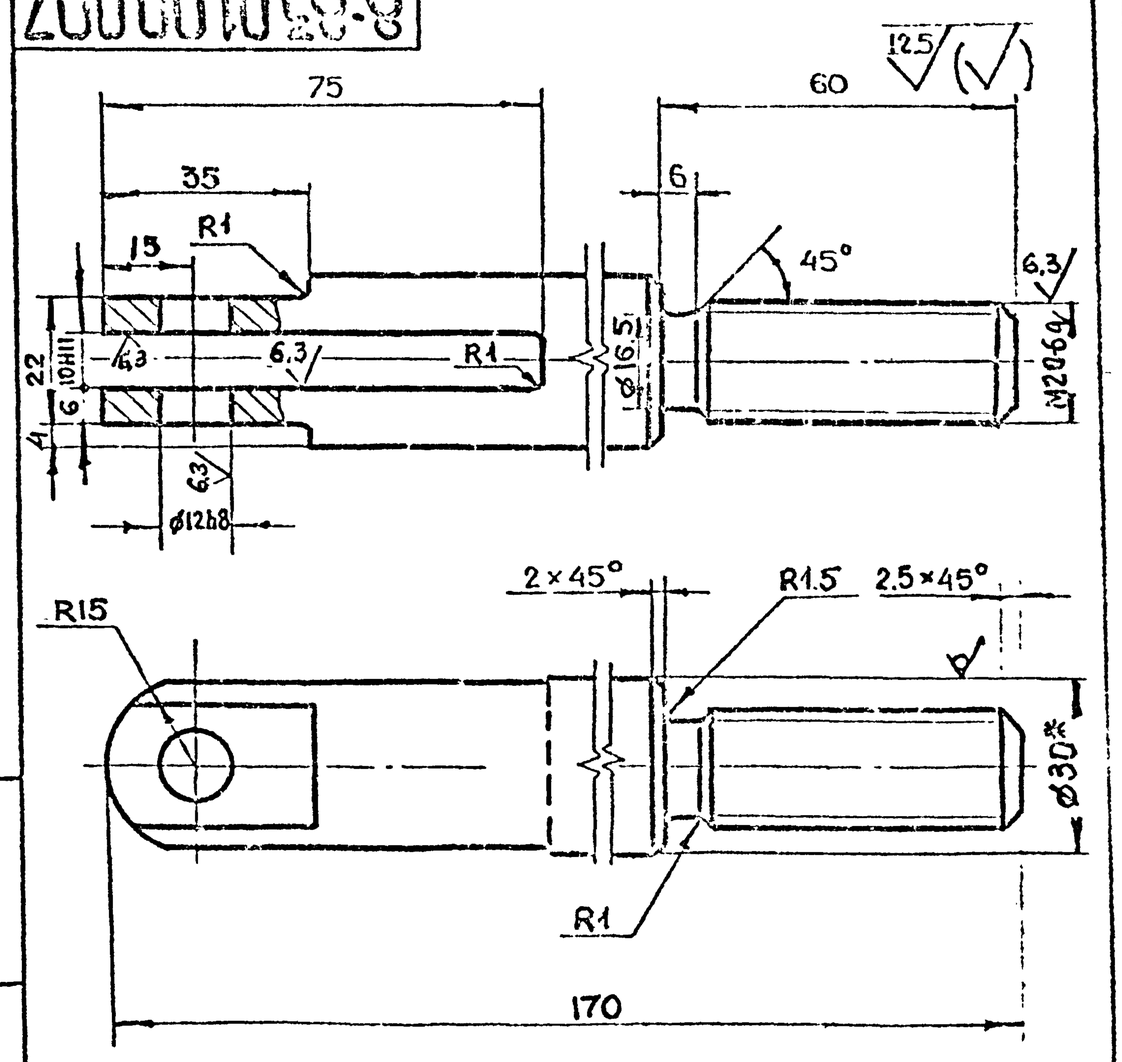

1. *Размер для справок
2. $+t_2, -t_2, \pm\frac{t_2}{2}$

Изм.	Лит.	N докум.	Подп.	Дата	8-83.01.00.007
Разраб.	Воробьева				Вилка
Пров.	Маркова				Лит. / Масса 0.6 / Масштаб 1:1
Гл.инж.пр.	Ухорская				Лист / Листов 1
Н.контр.	Ухорская				Главпу Мосгорисполкома Моспромпроект Мастерская № 6
Пр.	Григорьев				
Гл.арх.	Бычков				
Рук.гр.	Григорьев				

Круг В-30 ГОСТ 2590-71 / ВСт3сп-II-ГОСТ 535-79

Подп. и дата | Инв. N дубл. | Взам. инв. N | Подп. и дата | Инв. N подл.

8-83.01.00.015

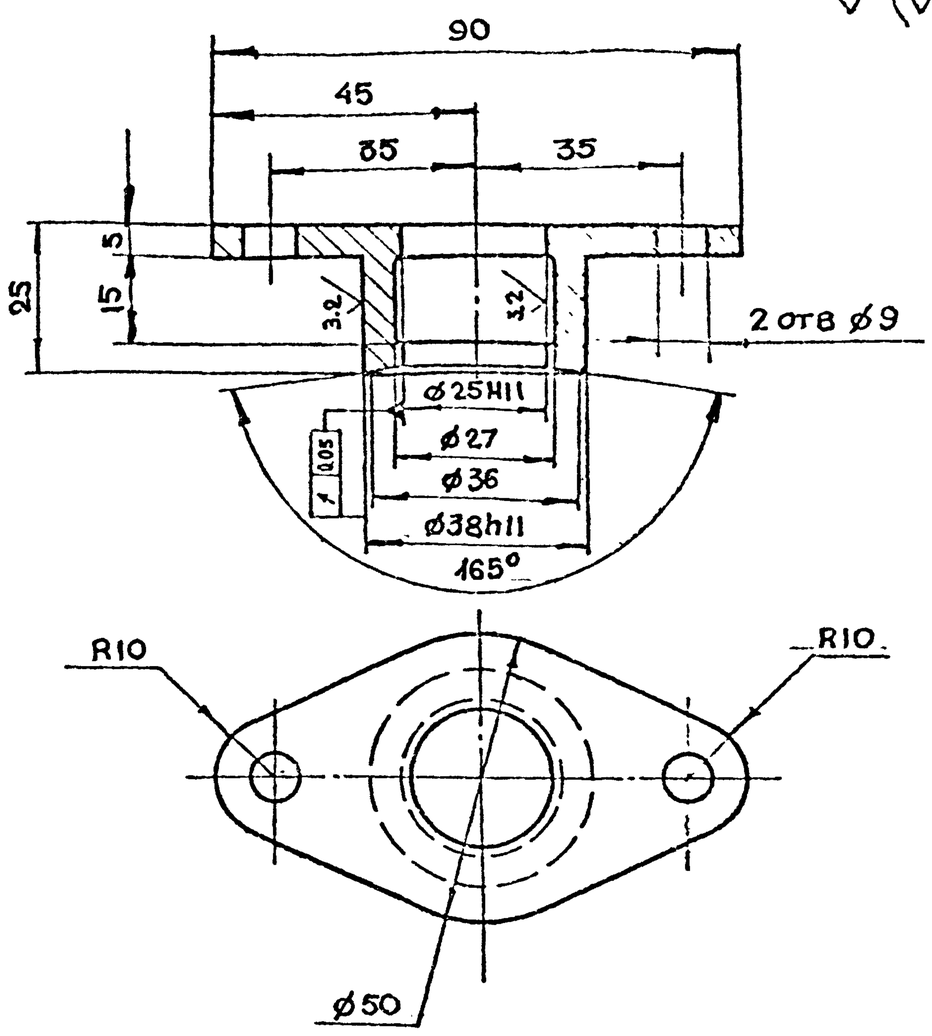

$+t_2, -t_2, \pm\frac{t_2}{2}$

Изм	Лит	N докум.	Подп	Дата	8-83.01.00.015		
Разраб		Воробьева			Втулка	Лит	Масса 0.2 / Масштаб 1:1
Пров		Маркова				Лист	Листов 1
Гл.инж.пр		Ухорская			Бронза БрАЖ9-4 ГОСТ 493-79	Главпу Мосгорисполкома Моспромпроект Мастерская №6	
Н.контр.		Ухорская					

Подп. и дата | Инв. N дубл. | Взам. инв. N | Подп. и дата | Инв. N подл.

Формат А4

8-83.01.00.014

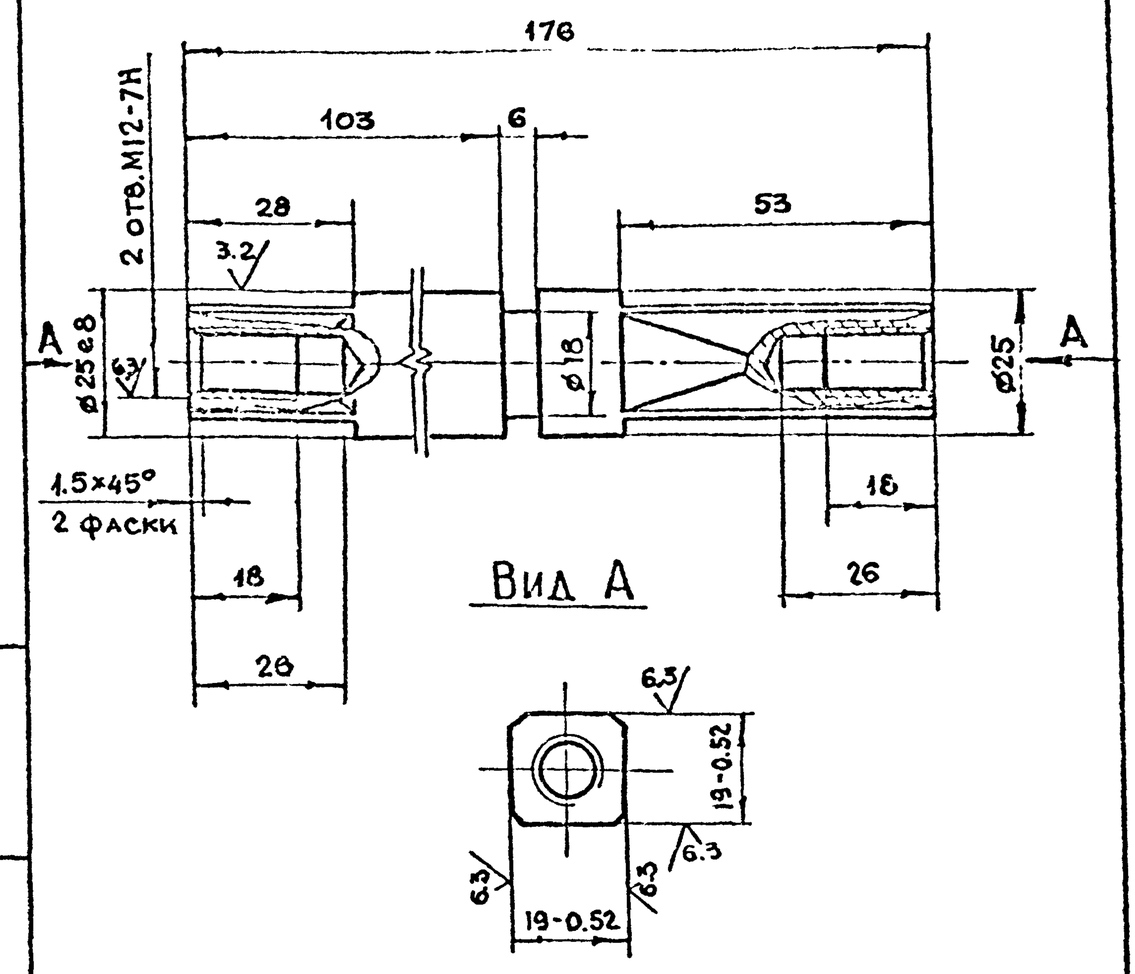

$+t_2, -t_2, \pm\frac{t_2}{2}$

Изм	Лит	N докум	Подп	Дата	8-83.01.00.014		
Разраб		Воробьева			Ось	Лит	Масса 0.6 / Масштаб 1:1
Пров		Маркова				Лист	Листов 1
Гл.инж.пр		Ухорская			Круг $\frac{В-26 ГОСТ 2590-71}{Ст3 сп-II-ГОСТ 535-79}$	Главпу Мосгорисполкома Моспромпроект Мастерская №6	
Н.контр		Ухорская					

Подп. и дата | Инв. N дубл. | Взам. инв. N | Подп. и дата | Инв. N подл.

Формат А4

8-83.01.00.013

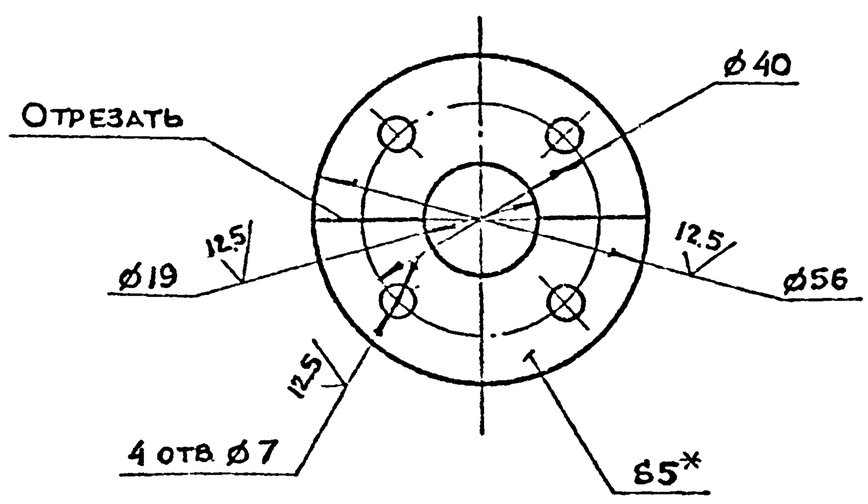

1. *Размер для справок

2. $+t_2, -t_2, \pm\frac{t_2}{2}$

Изм	Лит	N докум.	Подп.	Дата	8-83.01.00.013		
Разраб.		Воробьева			Оседержатель	Лит	Масса 0.1 / Масштаб 1:1
Пров.		Маркова				Лист	Листов 1
Гл.инж.пр.		Ухорская			Лист Б-ПН-5 ГОСТ 19903-74 Ст3сп ГОСТ 14637-79	Главпу Мосгорисполкома Моспромпроект Мастерская №6	
Н.контр.		Ухорская					

Серия 01.036-1 Выпуск 11

Подп. и дата | Инв. N дубл. | Взам. инв. N | Подп. и дата | Инв. N подл.

8-83.01.00.012

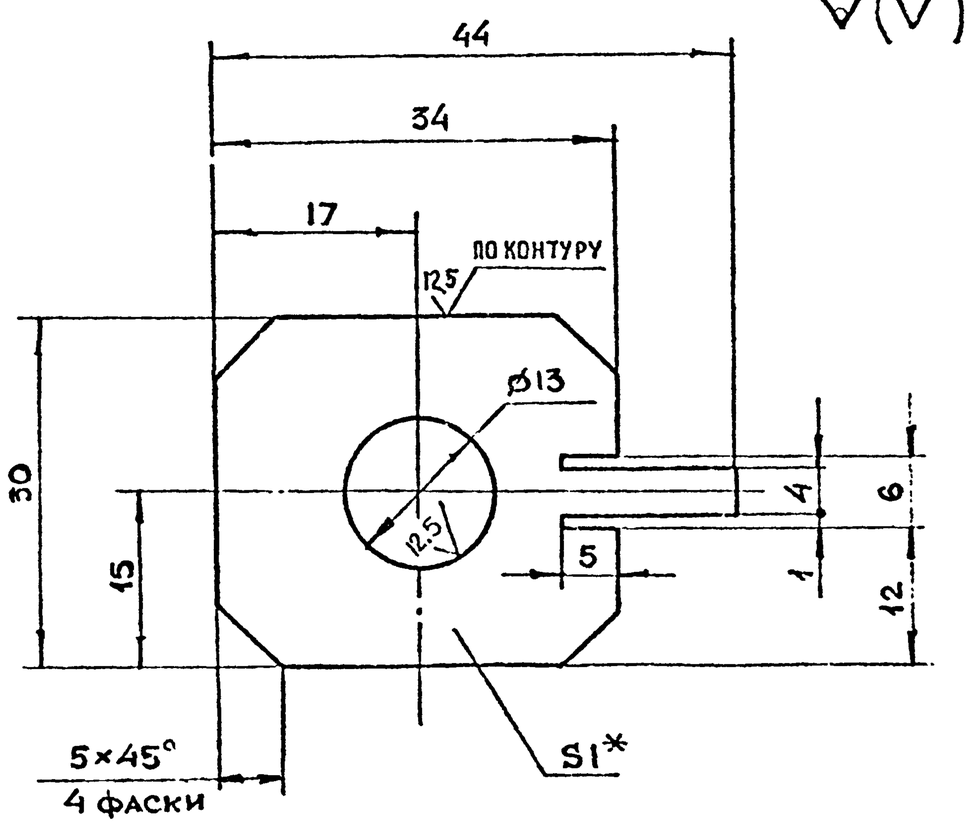

1. *Размер для справок

2. $+t_2, -t_2, \pm\frac{t_2}{2}$

Изм	Лит	N докум	Подп	Дата	8-83.01.00.012.		
Разраб		Воробьева			Планка стопорная	Лит	Масса 0.008 / Масштаб 2:1
Пров.		Маркова				Лист	Листов 1
Гл.инж.пр.		Ухорская			Лист Б-ПШ-1 ГОСТ 19903-74 3-IV-Ст3 сп ГОСТ 16523-70	Главпу Мосгорисполкома Моспромпроект Мастерская №6	
Н.контр		Ухорская					
Гл.конст.		Григорьев					
Гл.спец		Бычков					
Инж.I кат		Грицков					

Подп. и дата | Инв. N дубл. | Взам. инв. N | Подп. и дата | Инв. N подл.

8-83.01.01.003

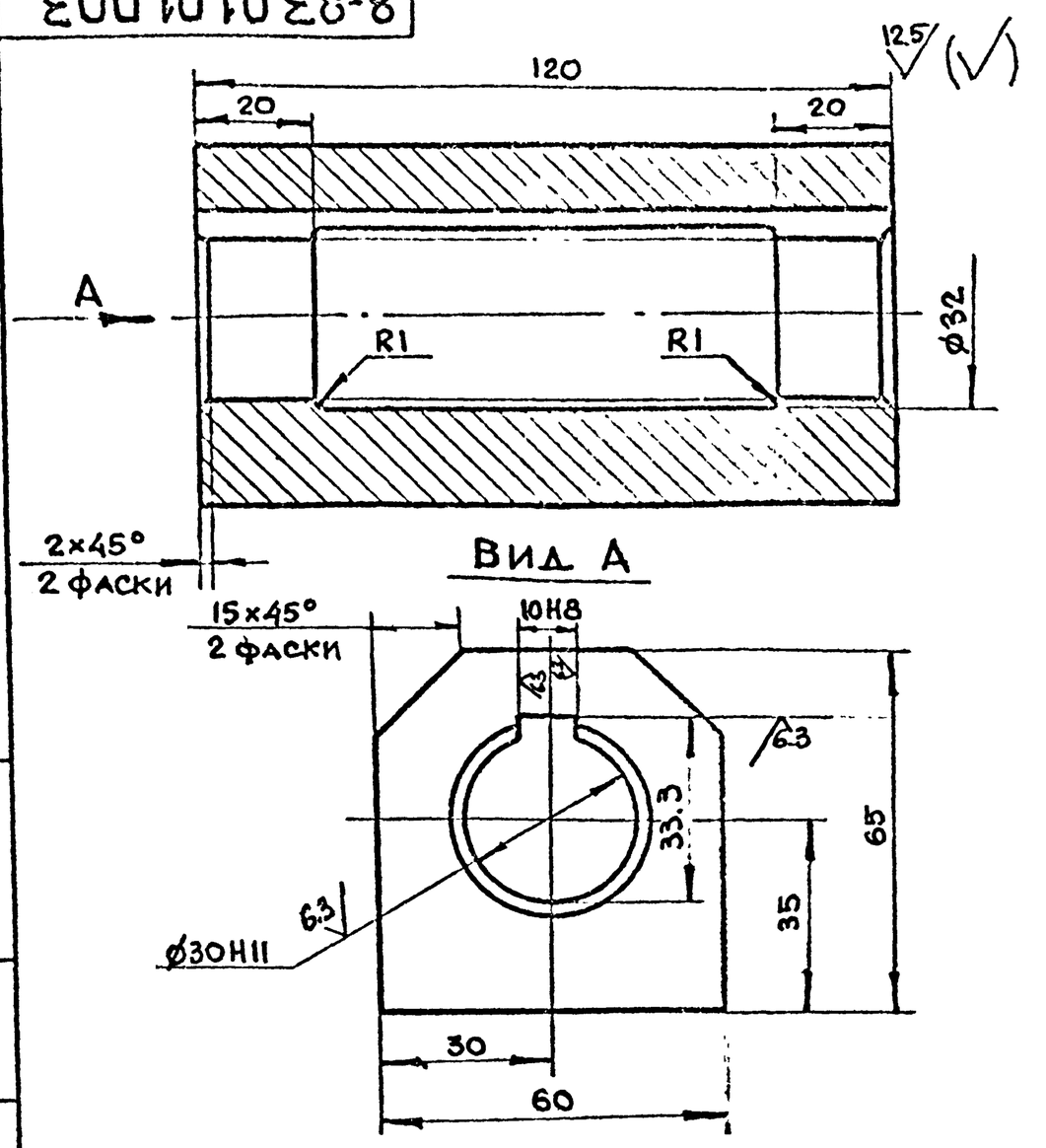

$+t_2, -t_2, \pm\frac{t_2}{2}$

Изм	Лист	N докум	Подп	Дата	8-83.01.01.003		
Разраб		Воробьева			Направляющая	Лит.	Масса 2.6 / Масштаб 1:1
Пров		Маркова				Лист	Листов 1
Гл.инж.пр		Ухорская			Ст3сп ГОСТ 380-71	Главапу Мосгорисполкома МОСПРОМПРОЕКТ Мастерская N 6	
Н.контр		Ухорская					

Формат А4

8-83.01.01.002

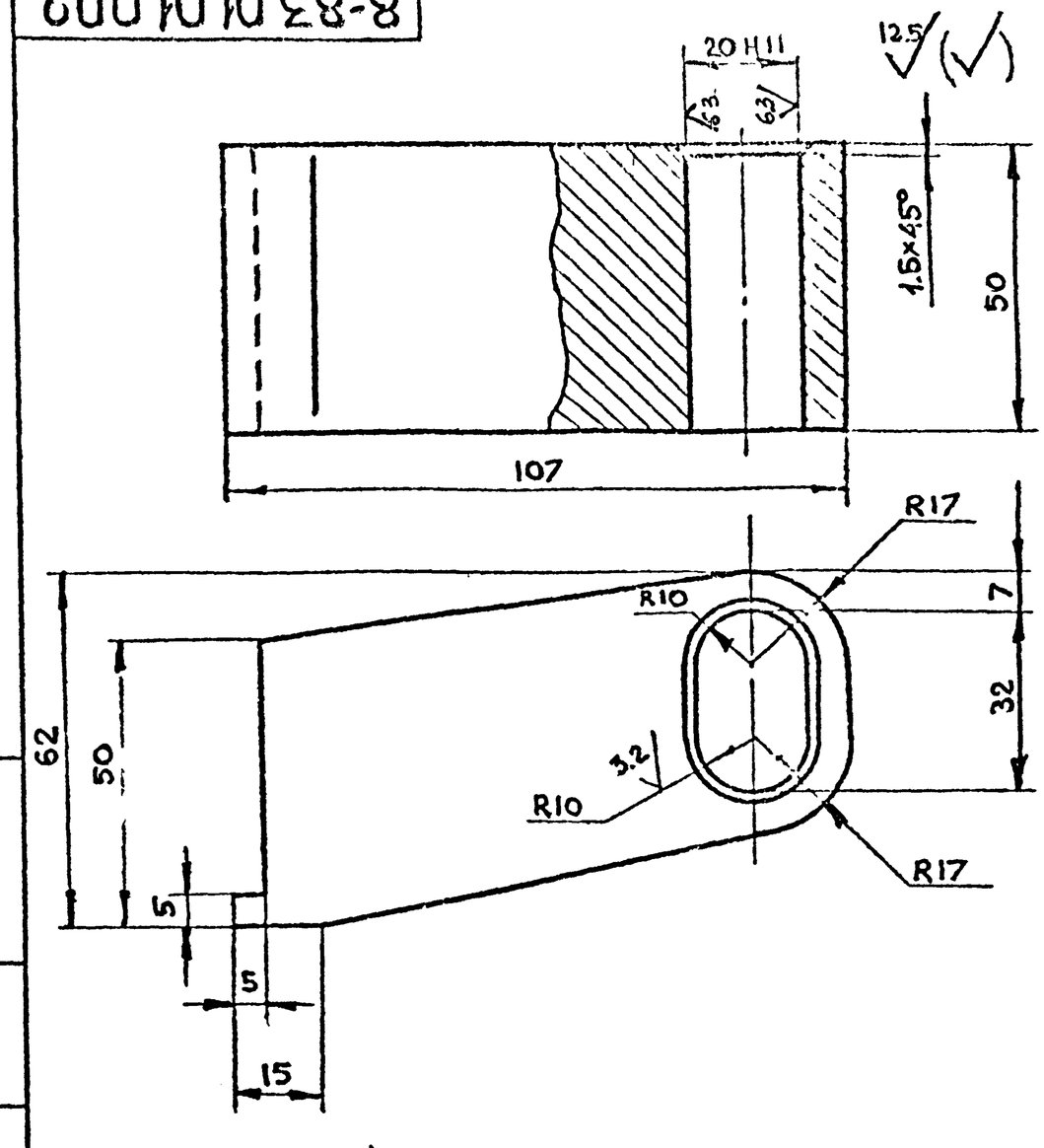

$+t_2, -t_2, \pm\frac{t_2}{2}$

Изм	Лист	N докум	Подп	Дата	8-83.01.01.002		
Разраб		Воробьева			Полупетля	Лит	Масса 1.5 / Масштаб 1:1
Пров.		Маркова				Лист	Листов 1
Гл.инж.пр.		Ухорская			Ст3сп ГОСТ 380-71	Главапу Мосгорисполкома МОСПРОМПРОЕКТ Мастерская N 6	
Н.контр.		Ухорская					

Формат А4

8-83.01.01.001

Серия 01.036-1 Выпуск 11

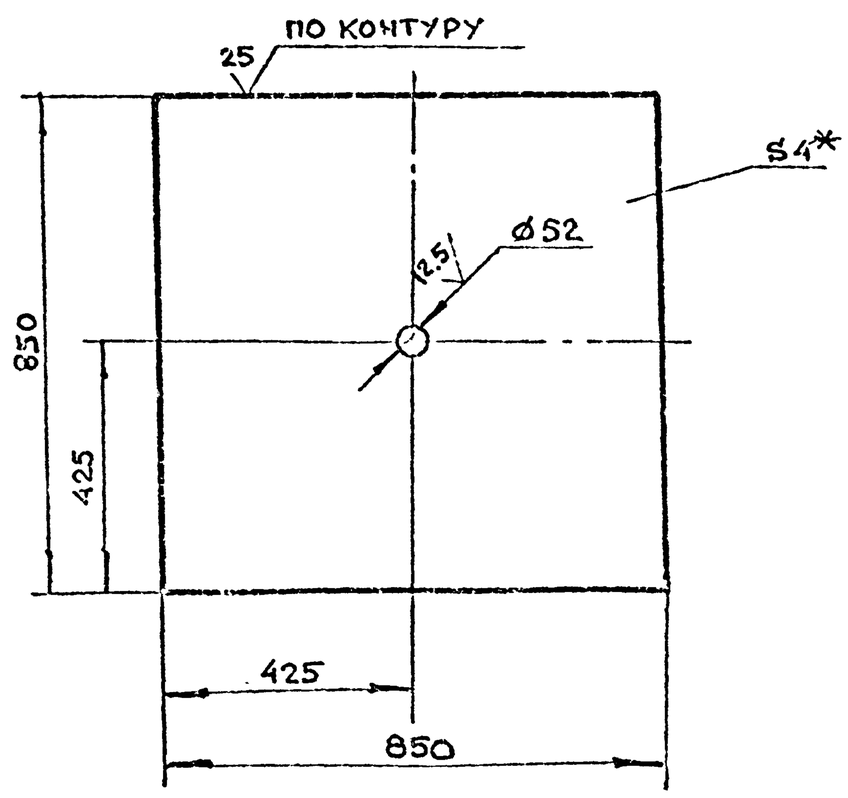

1 * Размер для справок

2. $+t_2, -t_2, \pm\frac{t_2}{2}$

Изм	Лист	N докум.	Подп.	Дата	8-83.01.01.001		
Разраб		Воробьева			Лист	Лит	Масса 22.6 / Масштаб 1:10
Пров.		Маркова				Лист	Листов 1
Гл.инж.пр		Ухорская			Лист Б-ПН-4 ГОСТ 19903-74 / Ст3сп ГОСТ 14637-79	Главапу Мосгорисполкома МОСПРОМПРОЕКТ Мастерская N 6	
Н.контр.		Ухорская					

Формат	Зона	Поз.	Обозначение	Наименование	Кол.	Примечание
				Документация		
А2			8-83.01.01.000СБ	Сборочный чертеж		
				Детали		
А4		1	8-83.01.01.001	Лист	1	
А4		2	8-83.01.01.002	Полупетля	2	
А4		3	8-83.01.01.003	Направляющая	4	
А4		4	8-83.01.01.004	Основание	4	
А4		5	8-83.01.01.005	Кольцо	1	
А4		6	8-83.01.01.006	Ручка	2	
А4		7	8-83.01.01.007	Бобышка	1	
А4		8	8-83.01.01.008	Швеллер	1	
А4		9	8-83.01.01.009	Уголок	2	
А4		10	8-83.01.01.010	Уголок	2	
Б4		11	8-83.01.01.011	Полоса		
				Лист Б-ПН-3 ГОСТ 19903-74 / 3-N-Ст3сп ГОСТ 16523-70		
				(20×772) h14	4	1.6 кг
Б4		12	8-83.01.01.012	Уголок		
				Уголок 40×40×4-Б ГОСТ 8509-72 / Ст3сп-II ГОСТ 535-79		
				ℓ=856 h14	2	4.1 кг
Б4		13	8-83.01.01.013	Уголок		
				Уголок 45×25×4-Б ГОСТ 8510-72 / Ст3сп-II ГОСТ 535-79		
				ℓ=50 h14	1	0.1 кг

Изм	Лист	N докум.	Подп.	Дата	8-83.01.01.000		
Разраб		Воробьева			Полотно	Лит	Лист / Листов 1
Пров.		Маркова				Главапу Мосгорисполкома МОСПРОМПРОЕКТ Мастерская N 6	
Гл.инж.пр		Ухорская					
Н.контр.		Ухорская					

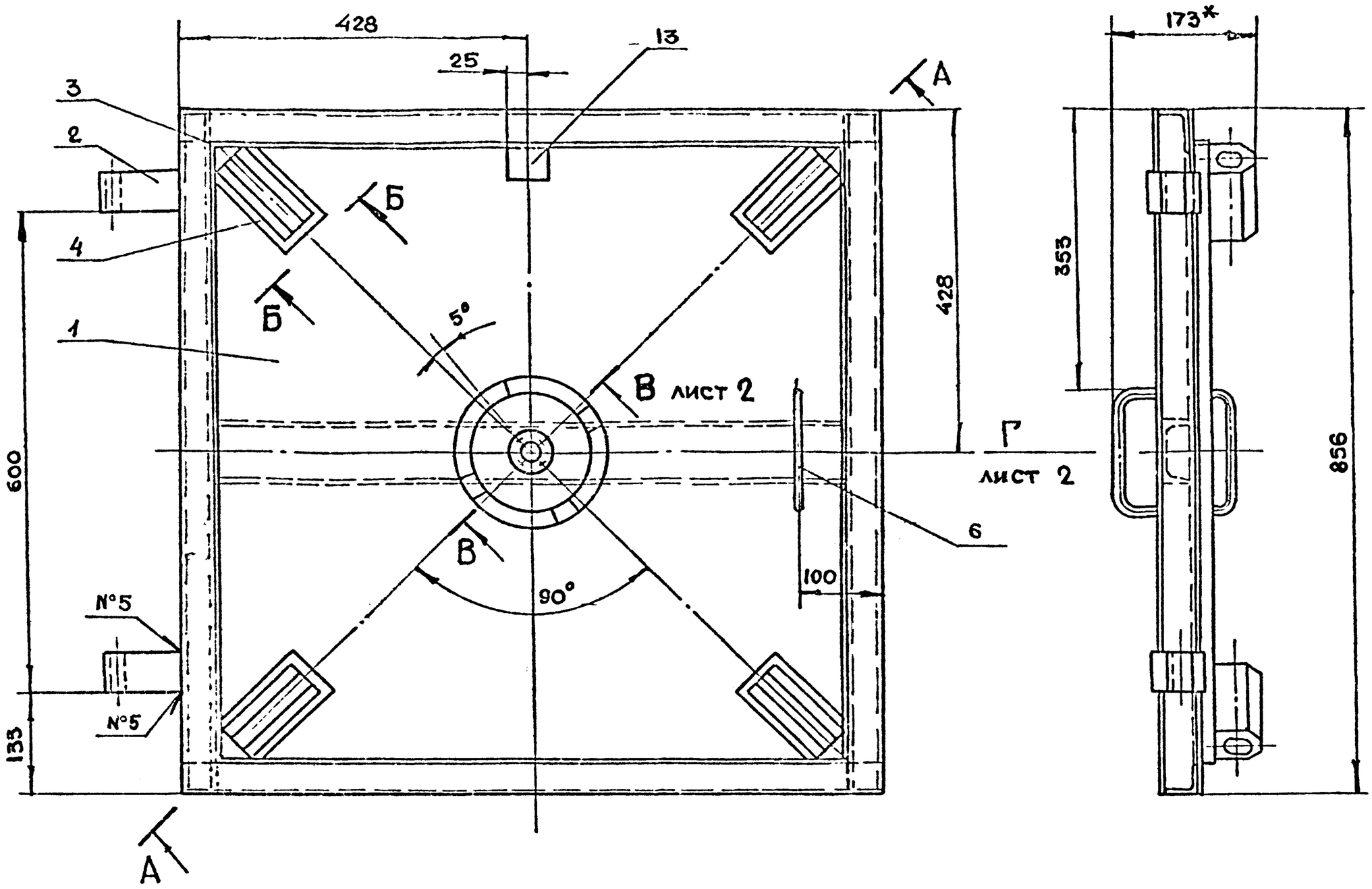

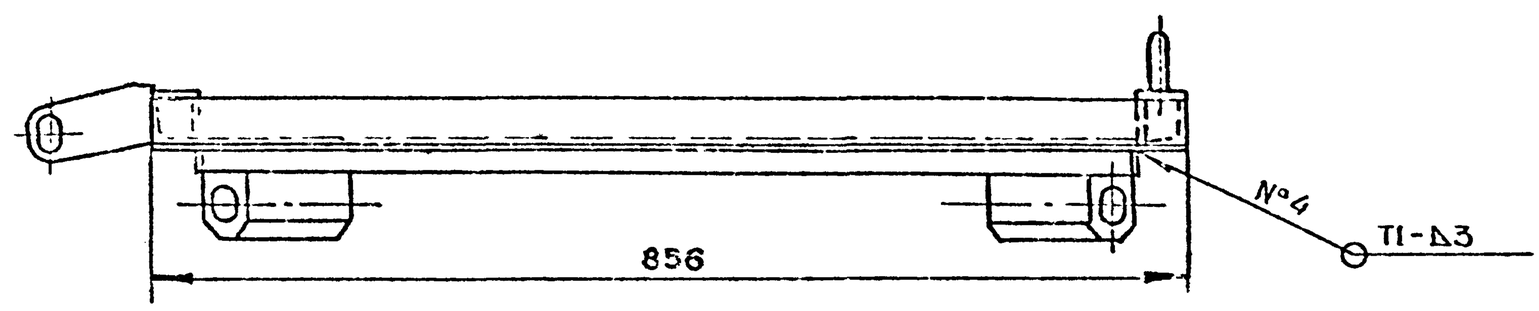

А - А повернуто

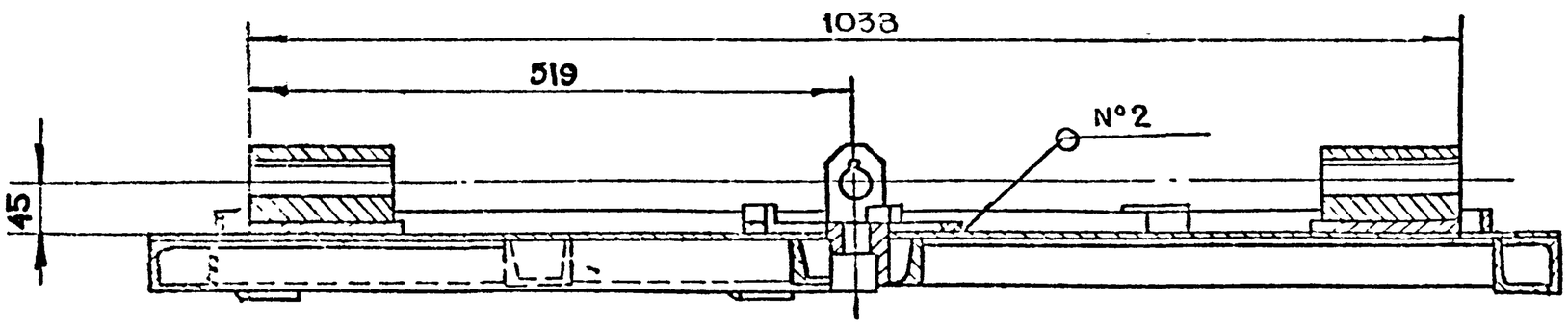

Б - Б повернуто

М 1:1

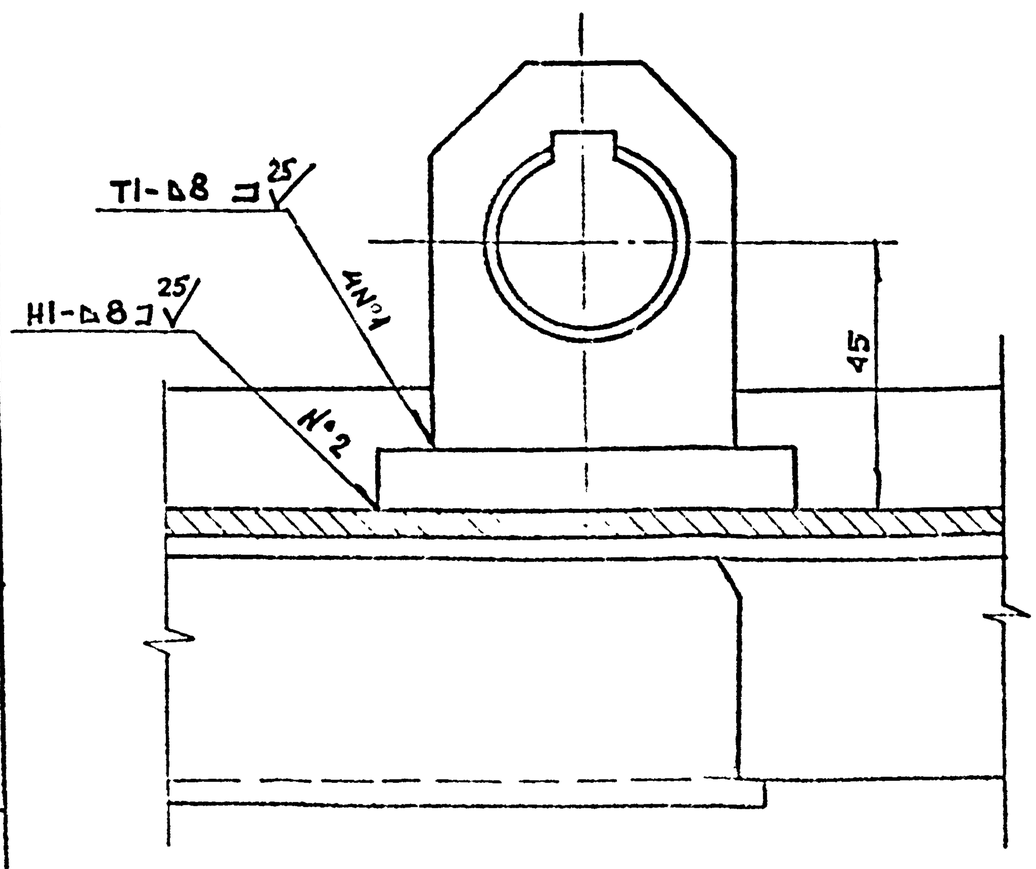

1. *Размеры для справок
2. $+t_2, -t_2, \pm \frac{t_2}{2}$
3. Сварку производить по ГОСТ 5264-80

Изм. Лист	N докум.	Подп.	Дата	8-83.01.01.000СБ			
Разраб.	Воробьева			Полотно сборочный чертеж	Лит	Масса	Масштаб
Пров.	Маркова					60.4	1:5
Гл.инж.пр.	Ухорская				Лист 1	Листов 2	
Н.контр.	Ухорская				Главгу Мосгорисполкома Моспроект Мастерская		
Гл.конст.	Григорьев						
Гл.спец.	Бычков						
Нач.маст.	Грибков						

Серия 01.036-1 Выпуск 11

Подп. и дата | Инв. N дубл. | Взам. инв. N | Подп. и дата | Инв. N подл.

Вид Г лист 1

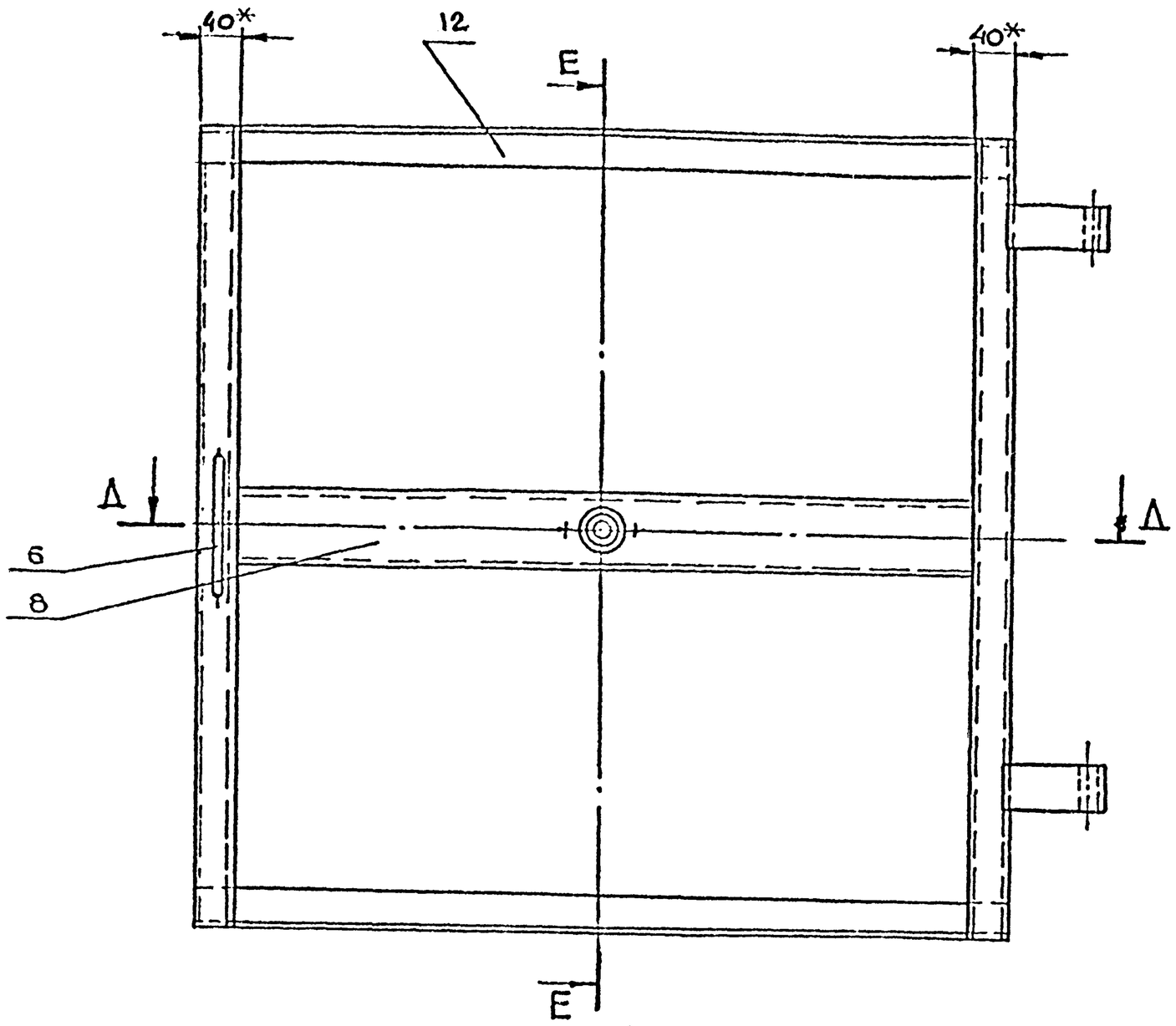

Д-Д

E-E

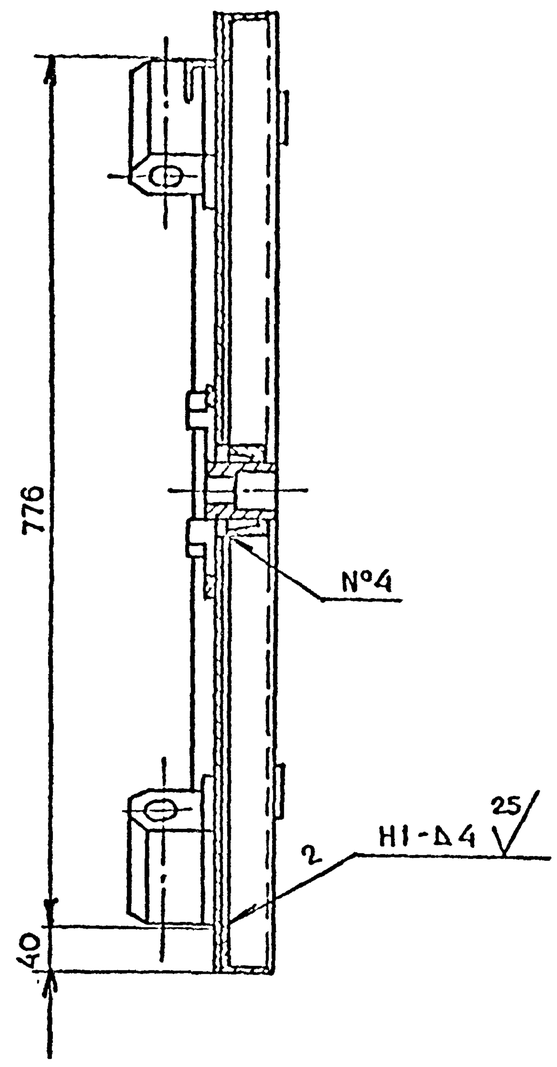

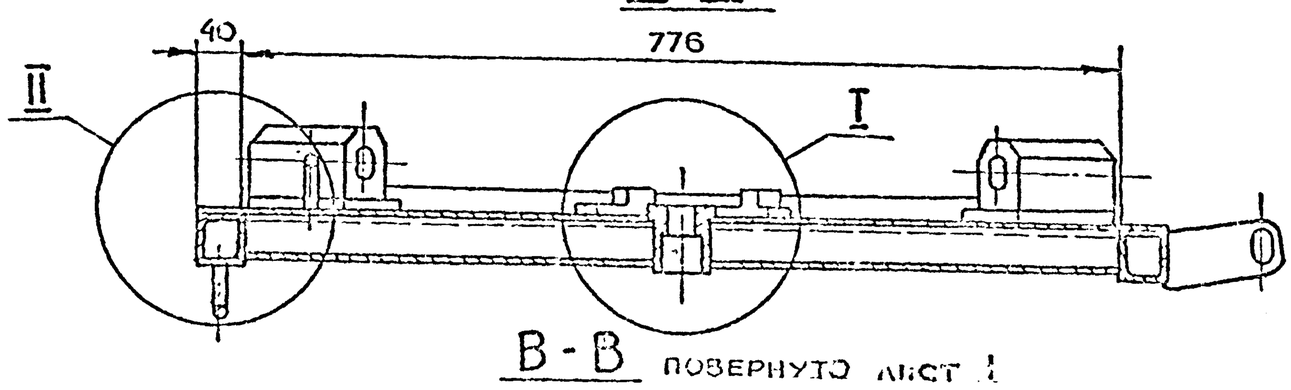

II
М 1:1

В-В повернуто лист 1
М 1:1

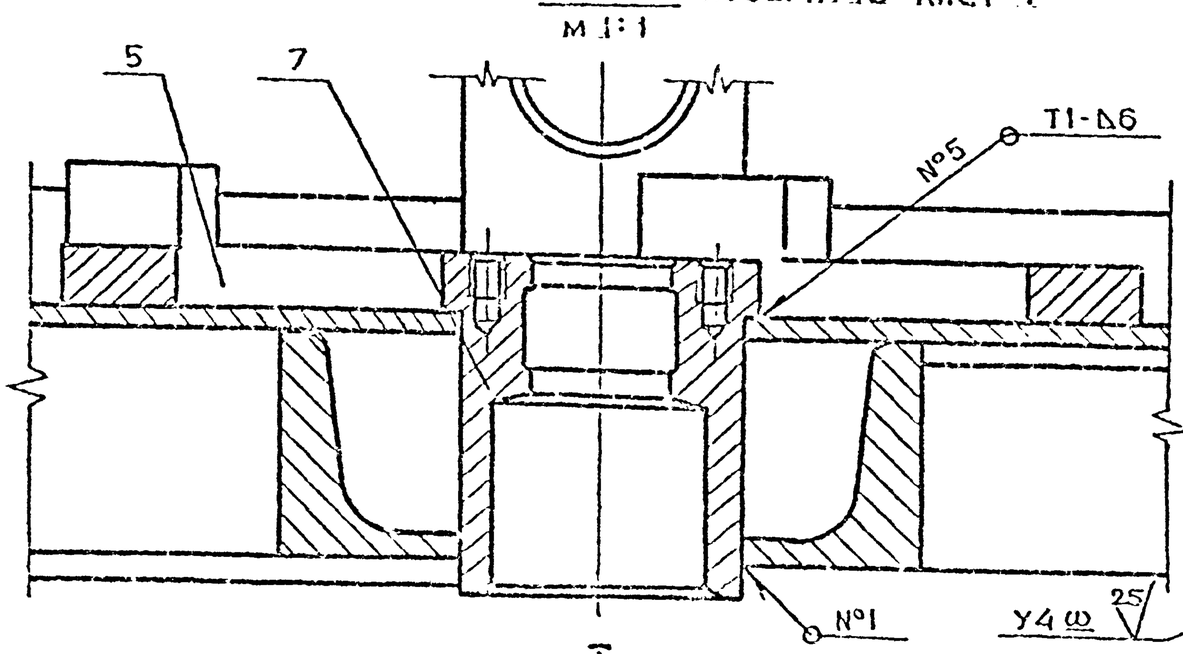

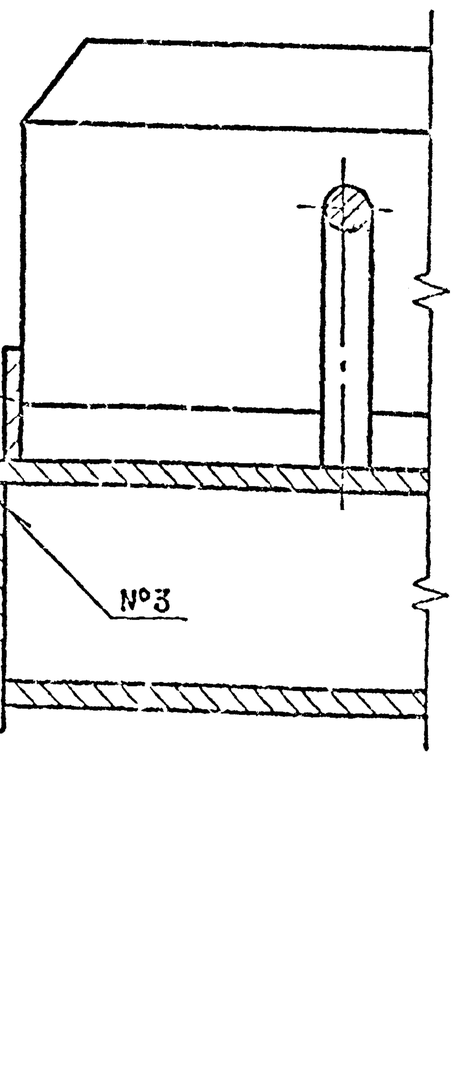

I
М 1:1

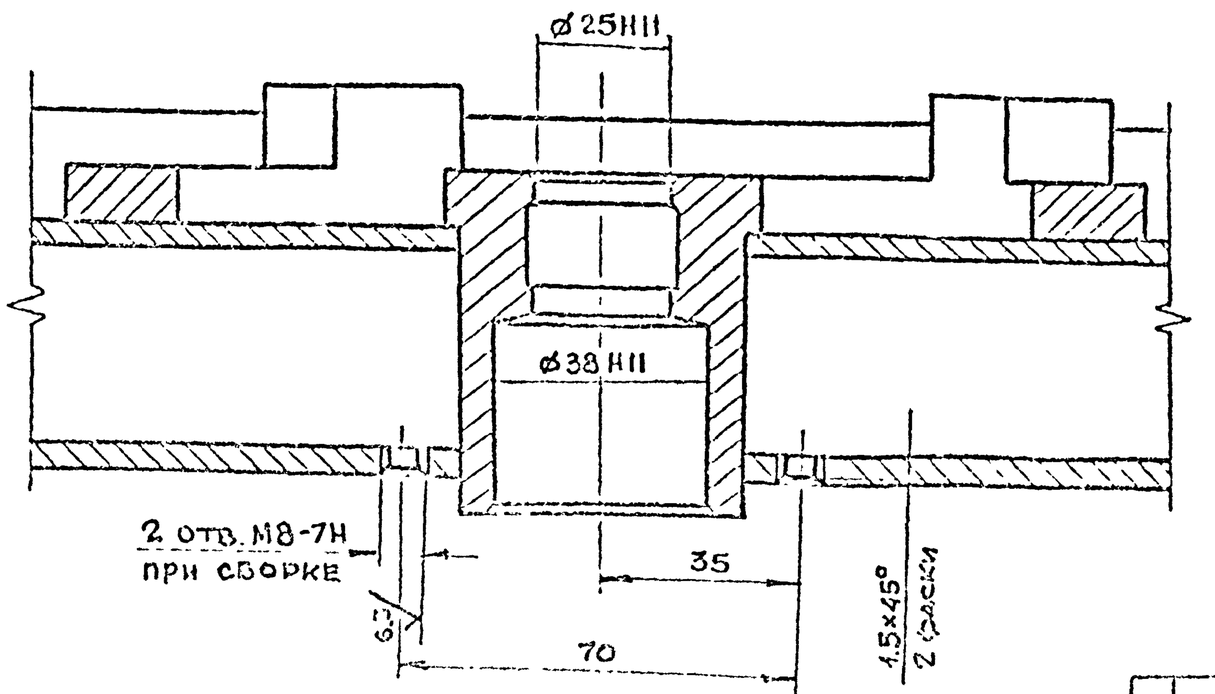

Серия 01.036-1 Выпуск 11

Подп. и дата	Инв. № дубл.	Взам. инв. №	Подп. и дата

8-83.01.01.007

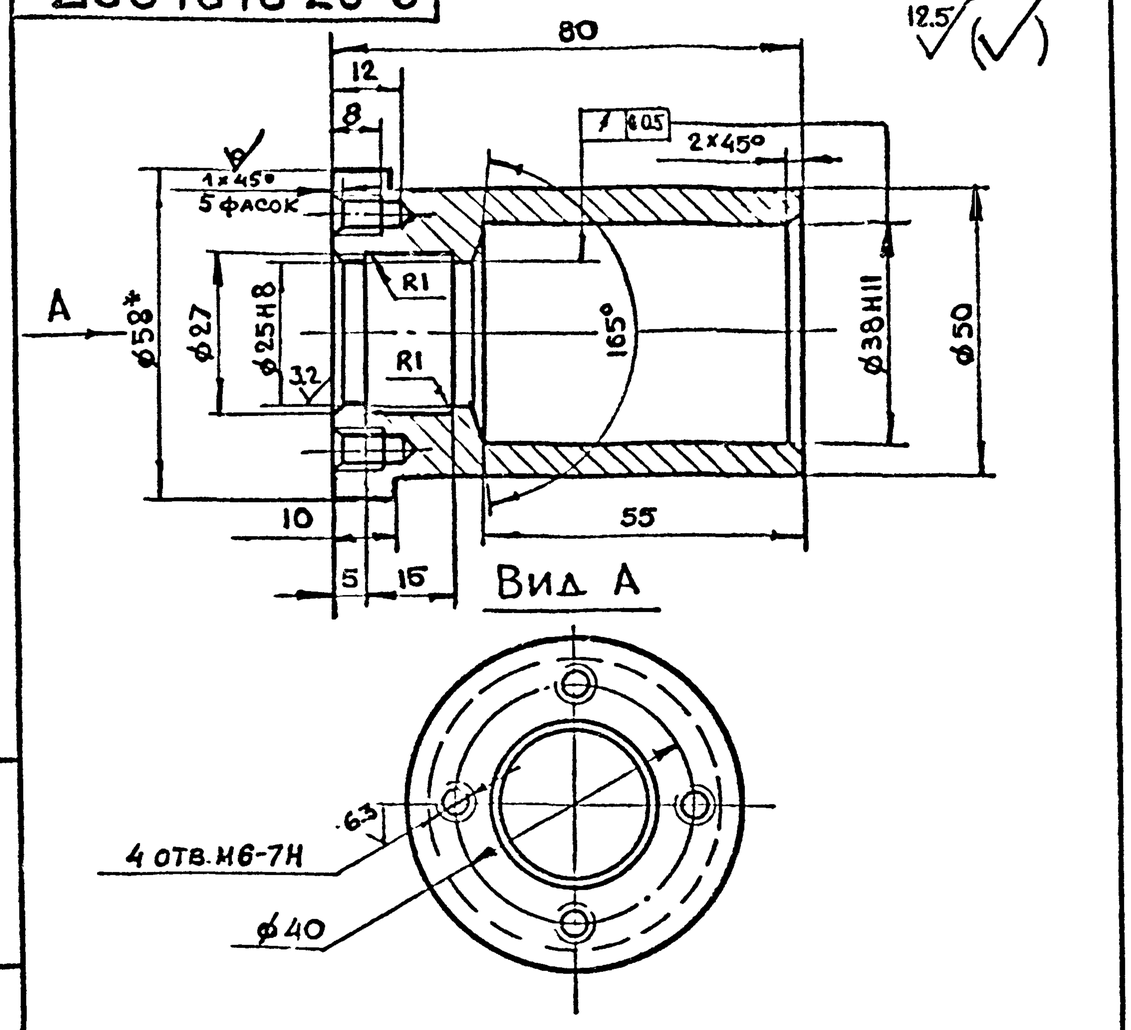

1. * Размер для справок
2. $+t_2, -t_2, \pm\frac{t_2}{2}$

Изм	Лит	N докум.	Подп.	Дата	8-83.01.01.007		
Разраб		Воробьева			Бобышка	Лит	Масса 0.6 / Масштаб 1:1
Пров		Маркова				Лист	Листов 1
Гл.инж.пр		Ухорская			Круг $\frac{В\text{-}58\ ГОСТ\ 2590\text{-}71}{Вст3сп\text{-}2\text{-}ГОСТ\ 535\text{-}79}$	Главпу Мосгорисполкома МОСПРОМПРОЕКТ Мастерская N6	
Н.контр.		Ухорская					

Формат А4

8-83.01.01.006

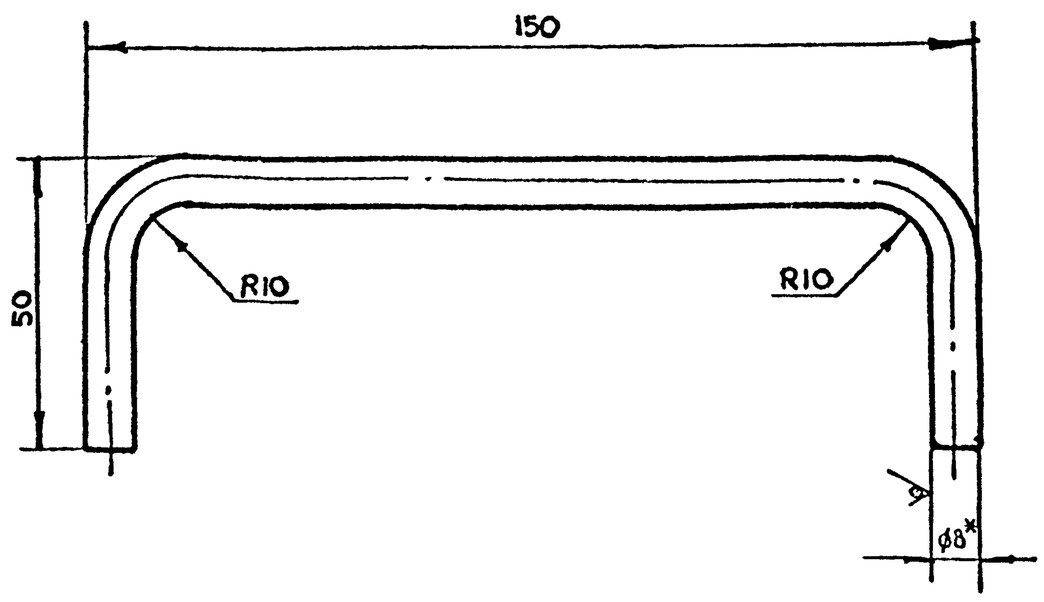

1. * Размер для справок
2. $-t_2, \pm\frac{t_2}{2}$
3. Длина развертки $l = 220$ мм.

Изм	Лит.	N докум.	Подп.	Дата	8-83.01.01.006		
Разраб		Воробьева			Ручка	Лит.	Масса 0.1 / Масштаб 1:1
Пров		Маркова				Лист	Листов 1
Гл.инж.пр		Ухорская			Круг $\frac{В\text{-}8\ ГОСТ\ 2590\text{-}71}{Вст3сп\text{-}2\text{-}ГОСТ\ 535\text{-}79}$	Главпу Мосгорисполкома МОСПРОМПРОЕКТ Мастерская N6	
Н.контр.		Ухорская					

Формат А4

8-83.01.01.005

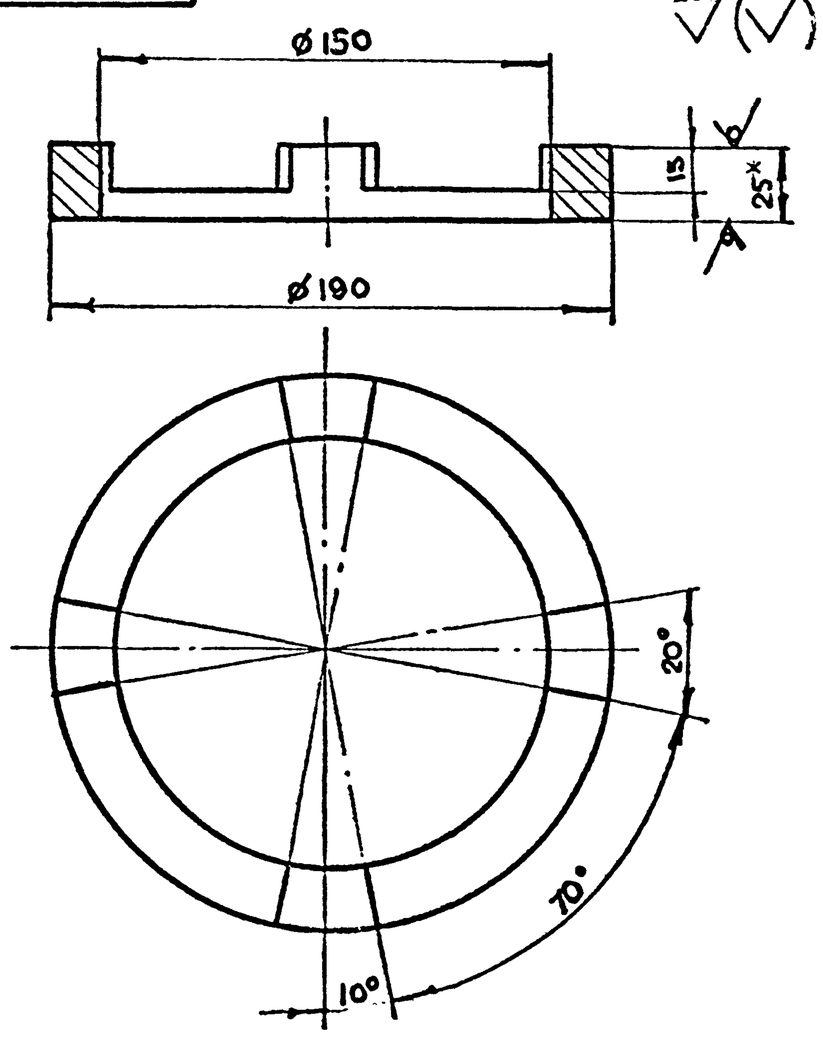

1. * Размер для справок
2. $+t_2, -t_2, \pm\frac{t_2}{2}$

Изм.	Лит	N докум.	Подп.	Дата	8-83.01.01.005		
Разраб.		Воробьева			Кольцо	Лит.	Масса 1.1 / Масштаб 1:2
Пров.		Маркова				Лист	Листов 1
Гл.инж.пр.		Ухорская			Лист $\frac{Б\text{-}ПН\text{-}5\ ГОСТ\ 19903\text{-}74}{Г3сп\ ГОСТ\ 14637\text{-}79}$	Главпу Мосгорисполкома МОСПРОМПРОЕКТ Мастерская N6	
Н.контр.		Ухорская					

Формат А4

8-83.01.01.004

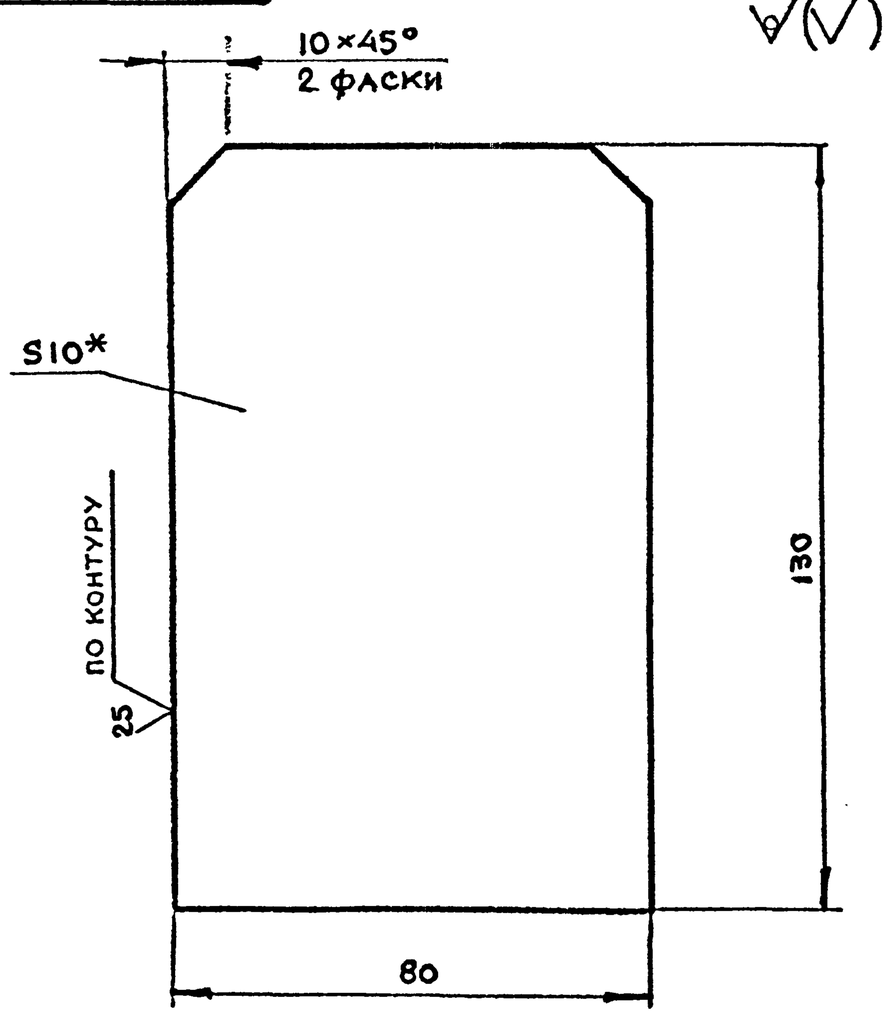

1. * Размер для справок.
2. $-t_2, \pm\frac{t_2}{2}$

Изм	Лит	N докум.	Подп.	Дата	8-83.01.01.004		
Разраб		Воробьева			Основание	Лит.	Масса 0.8 / Масштаб 1:1
Пров.		Маркова				Лист	Листов 1
Гл.инж.пр.		Ухорская			Лист $\frac{Б\text{-}ПН\text{-}10\ ГОСТ\ 19903\text{-}74}{Г3сп\ ГОСТ\ 14637\text{-}79}$	Главпу Мосгорисполкома МОСПРОМПРОЕКТ Мастерская N6	
Н.контр.		Ухорская					
Гл.конс.		Григорьев					
Гл.спец.		Бычков					
Нач.маст.		Грибков					

Формат А4

Серия 01.036-1 Выпуск 11

Подп. и дата | Инв. N дубл. | Взам. инв. N | Подп. и дата | Инв. N подл.

8-83.01.00.016

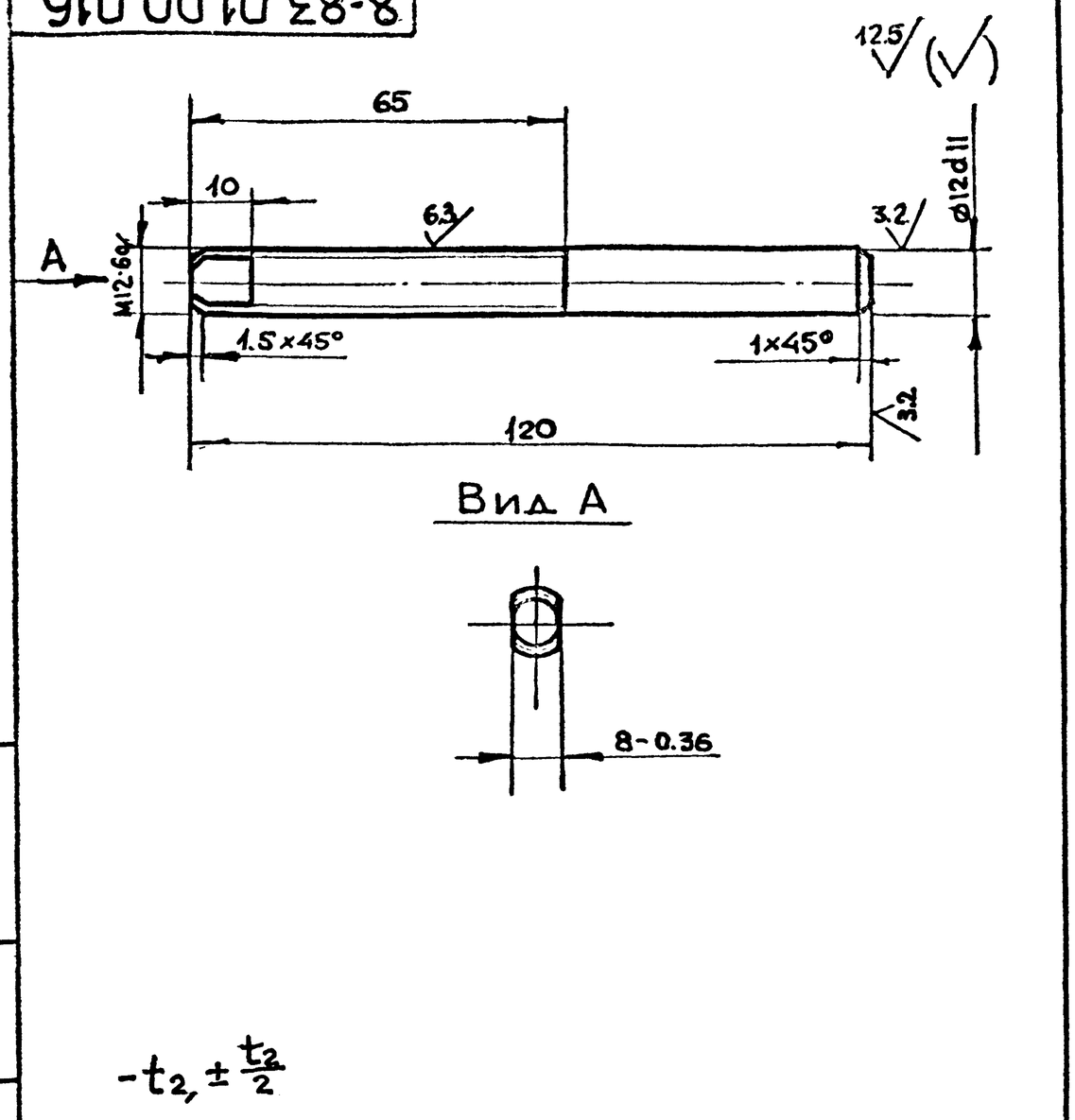

Изм.	Лит	N докум.	Подп.	Дата	8-83.01.00.016			
Разраб.		Воробьева			Ось	Лит.	Масса 0.1	Масштаб 1:1
Пров.		Маркова				Лист	Листов 1	
Гл.инж.пр.		Ухорская			Круг В-14 ГОСТ 2590-71 / В-Ст3сп-II-ГОСТ 535-79	ГЛАВАПУ Мосгорисполкома МОСПРОМПРОЕКТ МАСТЕРСКАЯ №6		
Н.контр.		Ухорская						

Подп. и дата | Инв. N дубл. | Взам. инв. N | Подп. и дата | Инв. N подл.

Формат А4

8-83.01.01.010

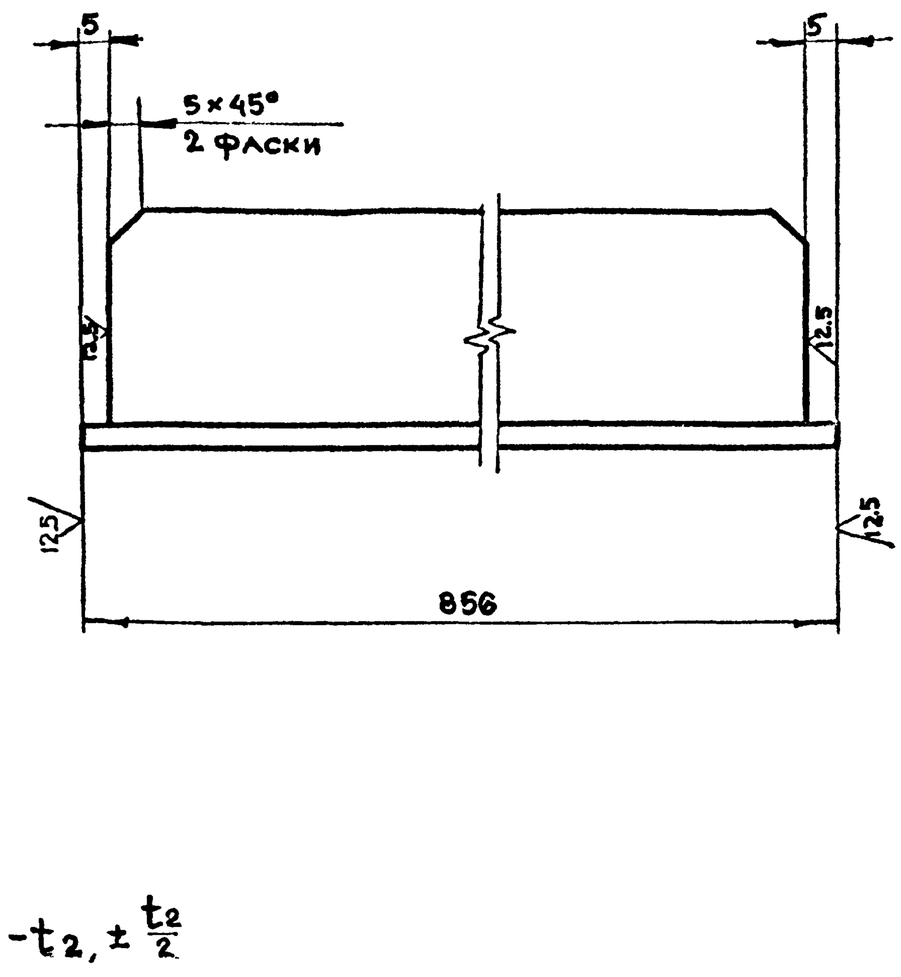

Изм.	Лит	N докум.	Подп.	Дата	8-83.01.01.010			
Разраб.		Воробьева			Уголок	Лит.	Масса 2.0	Масштаб 1:1
Пров.		Маркова				Лист	Листов 1	
Гл.инж.пр.		Ухорская			Уголок 40×40×4-Б-ГОСТ 8509-72 / Ст3сп-II-ГОСТ 535-79	ГЛАВАПУ Мосгорисполкома МОСПРОМПРОЕКТ МАСТЕРСКАЯ №6		
Н.контр.		Ухорская						

Подп. и дата | Инв. N дубл. | Взам. инв. N | Подп. и дата | Инв. N подл.

Формат А4

8-83.01.01.009

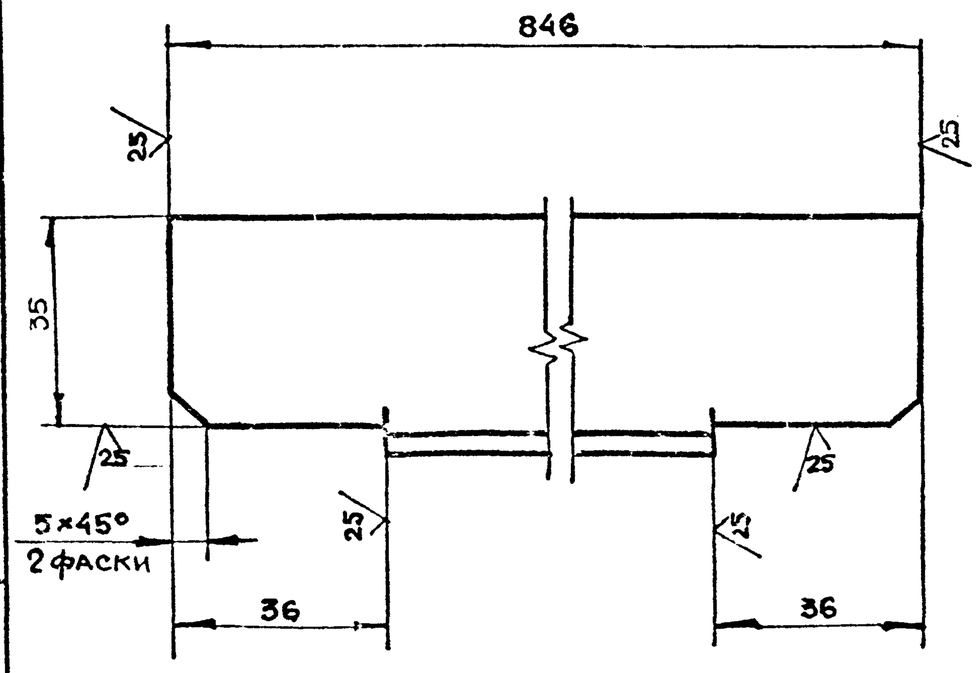

Серия 01.036-1 Выпуск 11

Изм.	Лит	N докум.	Подп.	Дата	8-83.01.01.009			
Разраб.		Воробьева			Уголок	Лит.	Масса 1.9	Масштаб 1:1
Провер.		Маркова				Лист	Листов 1	
Гл.инж.пр.		Ухорская			Уголок 40×40×4-Б-ГОСТ 8509-72 / Ст3сп-II-ГОСТ 535-79	ГЛАВАПУ Мосгорисполкома МОСПРОМПРОЕКТ МАСТЕРСКАЯ №6		
Н. контр.		Ухорская						

Подп. и дата | Инв. N дубл. | Взам. инв. N | Подп. и дата

Формат А4

8-83.01.01.008

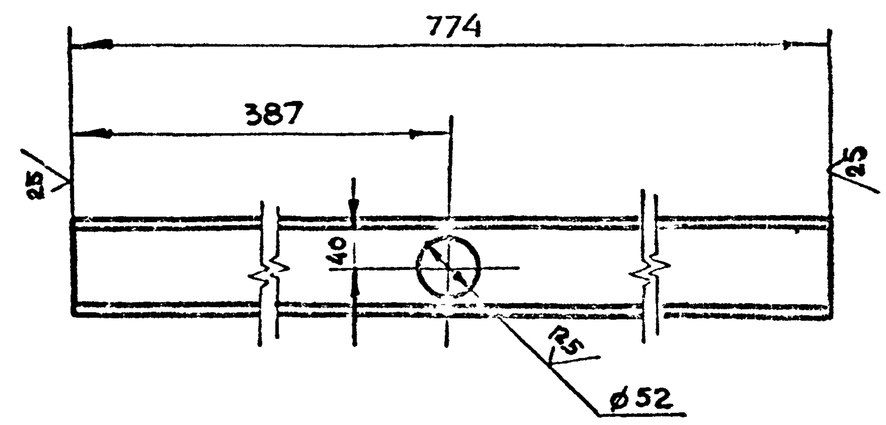

Изм.	Лит	N докум.	Подп.	Дата	8-83.01.01.008			
Разраб.		Воробьева			Швеллер	Лит.	Масса 5.4	Масштаб 1:5
Провер.		Маркова				Лист	Листов 1	
Гл.инж.пр.		Ухорская			Швеллер 80 ГОСТ 8240-72 / ВСт3сп-II-ГОСТ 535-79	ГЛАВАПУ Мосгорисполкома МОСПРОМПРОЕКТ МАСТЕРСКАЯ №6		
Н.контр.		Ухорская						
Гл.констр.		Григорьев						
Гл.спец.		Бычков						
Нач.маст.		Грибков						

Подп. и дата | Инв. N дубл. | Взам. инв. N | Подп. и дата

Формат А4

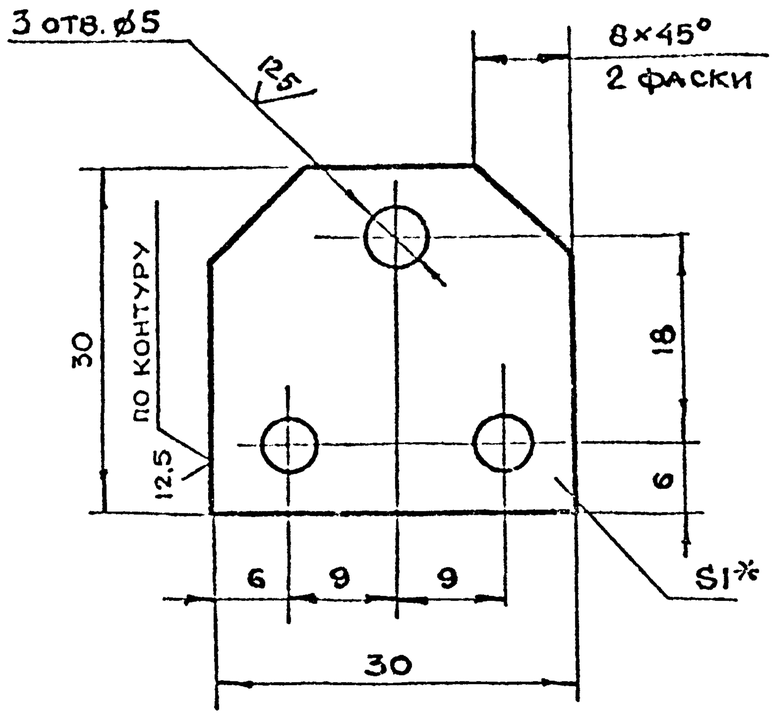

1. *Размер для справок
2. $+t_2, -t_2, \pm\frac{t_2}{2}$

Изм.	Лит	N докум.	Подп.	Дата	8-83.02.00.003		
Разраб.		Воробьева			Крышка	Лит	Масса	Масштаб
Пров.		Маркова					0.01	2:1
Гл.инж.пр.		Ухорская				Лист	Листов 1
Н.контр.		Ухорская			Лист Б-ПН-1ГОСТ19903-74 / 3-N63СП ГОСТ16523-70	Главапу Мосгорисполкома МОСПРОМПРОЕКТ мастерская №6	

Формат А4

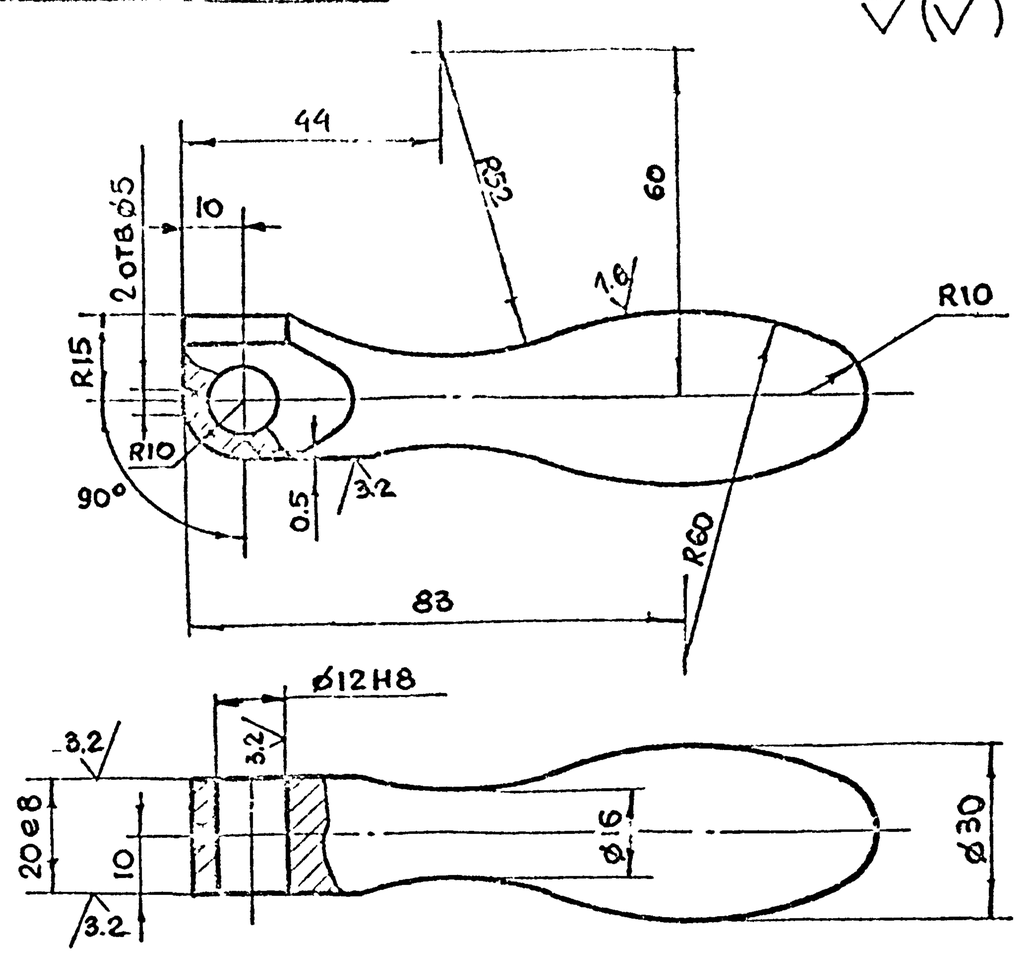

$+t_2, -t_2, \pm\frac{t_2}{2}$

Изм.	Лит	N докум.	Подп.	Дата	8-83.01.02.001		
Разраб.		Воробьева			Ручка	Лит	Масса	Масштаб
Пров.		Маркова					0.4	1:1
Гл.инж.пр.		Ухорская				Лист	Листов 1
Н.контр.		Ухорская			Круг В-30 ГОСТ 2590-71 / 45-2-8 ГОСТ 1050-74	Главапу Мосгорисполкома МОСПРОМПРОЕКТ мастерская №6	

Формат А4

Серия 01.036-1 Выпуск 11

Формат	Зона	Поз.	Обозначение	Наименование	Кол.	Примечание
				Документация		
А3			8-83.01.02.100СБ	Сборочный чертеж		
				Детали		
А4		1	8-83.01.02.101	Рычаг	1	
А4		2	8-83.01.02.102	Втулка	1	
А4		3	8-83.01.02.103	Вилка	2	

Изм.	Лит	N докум.	Подп.	Дата	8-83.01.02.100		
Разраб.		Воробьева			Штурвал	Лит	Лист	Листов 1
Провер.		Маркова						
Гл.инж.пр.		Ухорская				Главапу Мосгорисполкома МОСПРОМПРОЕКТ мастерская №6	
Н.контр.		Ухорская					

Формат	Зона	Поз.	Обозначение	Наименование	Кол.	Примечание
				Документация		
А3			8-83.01.02.000СБ	Сборочный чертеж		
				Сборочные единицы		
А4		1	8-83.01.02.100	Штурвал	1	
				Детали		
А4		2	8-83.01.02.001	Ручка	2	
А4		3	8-83.01.02.002	Пружина	2	
А4		4	8-83.01.00.008-02	Палец	2	
				Стандартные изделия		
		5		Шайба 12.02.01 ГОСТ 11371-68	2	
		6		Шплинт 3×20.2.019 ГОСТ 397-79	2	
		7		Шарик 5-10 ГОСТ 3722-81	2	

Изм.	Лит	N докум.	Подп.	Дата	8-83.01.02.000		
Разраб.		Воробьева			Штурвал в сборе	Лит.	Лист	Листов 1
Пров.		Маркова						
Гл.инж.пр.		Ухорская				Главапу Мосгорисполкома МОСПРОМПРОЕКТ мастерская №6	
Н.контр.		Ухорская					

8-83.01.02.100СБ

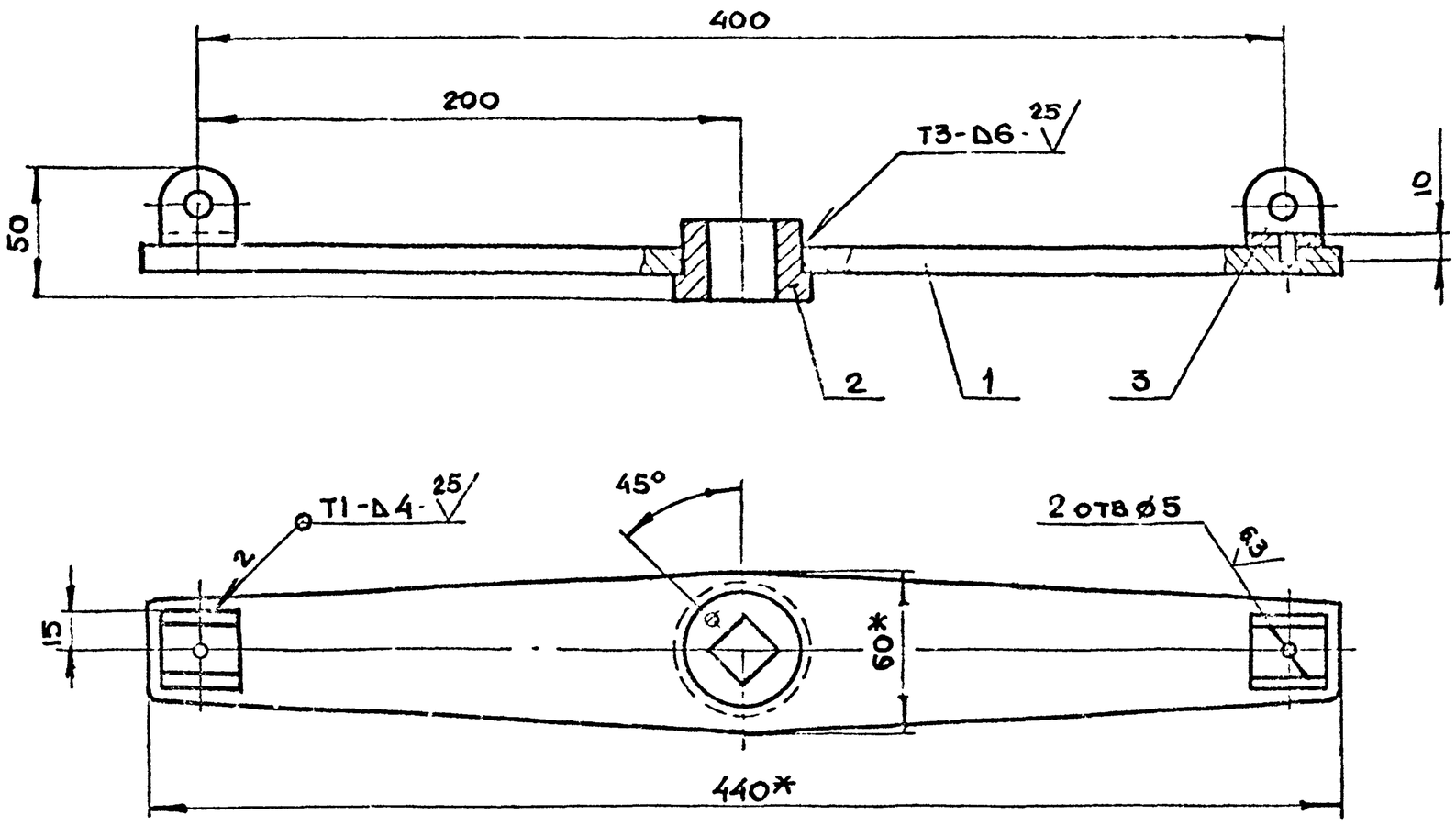

1. * Размер для справок
2. $+t_2, -t_2, \pm\frac{t_2}{2}$
3. Сварку производить по ГОСТ 5264-80

Изм. Лит	N докум.	Подп.	Дата	8-83.01.02.100СБ			
Разраб.	Воробьева			Штурвал. Сборочный чертеж	Лит.	Масса	Масштаб
Пров.	Маркова					2.3	1:2
Гл.инж.пр.	Ухорская				Лист	Листов 1	
Н.контр.	Ухорская				Главпу Мосгорисполкома МОСПРОМПРОЕКТ Мастерская №6		

Формат А3

Подп. и дата | Инв. N дубл. | Взам. инв. N | Подп. и дата | Инв. N подл.

Серия 01.036-1 Выпуск 11

8-83.01.02.000СБ

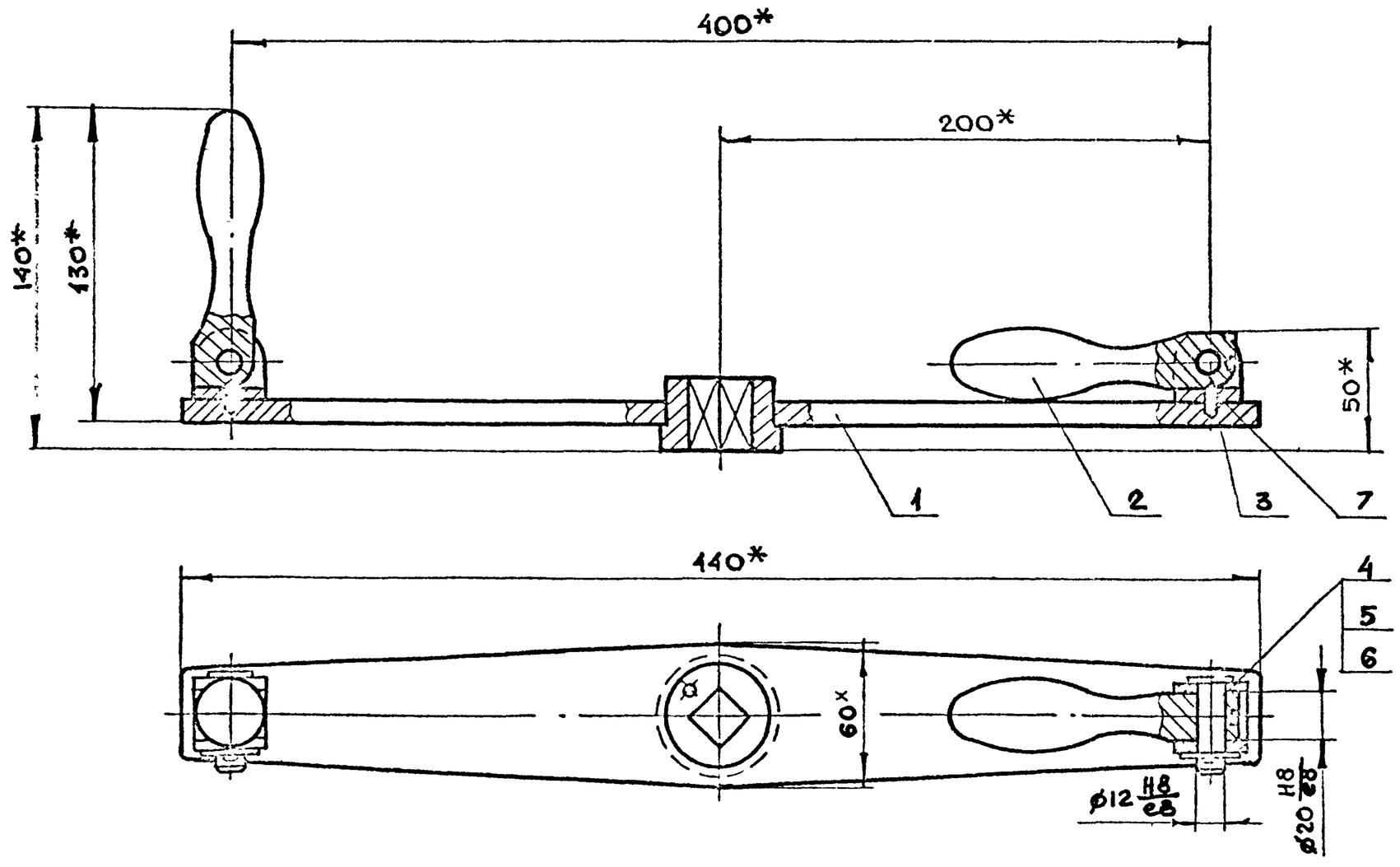

* Размеры для справок

Изм. Лит	N докум.	Подп.	Дата	8-83.01.02.000СБ			
Разраб.	Воробьева			Штурвал в сборе. Сборочный чертеж	Лит.	Масса	Масштаб
Пров.	Маркова					3.2	1:2
Гл.инж.пр.	Ухорская				Лист	Листов 1	
Н.контр.	Ухорская				Главпу Мосгорисполкома МОСПРОМПРОЕКТ Мастерская №6		
Гл.конст.	Григорьев						
Гл.спец.	Бычков						
Нач.маст.	Грибков						

Подп. и дата | Инв. N дубл. | Взам. инв. N | Подп. и дата | Инв. N подл.

Копировал Формат А3

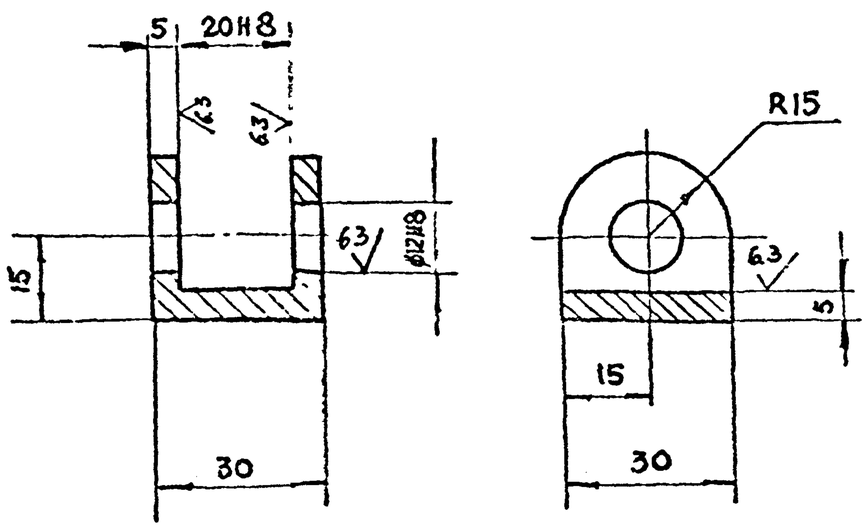

$+t_2, -t_2, \pm \frac{t_2}{2}$

Изм Лист	N докум	Подп	Дата	8-83.01.02.103			
Разраб	Воробьева			Вилка	Лит	Масса 0.1	Масштаб 1:1
Пров	Маркова				Лист	Листов 1	
Гл.инж.пр	Ухорская						
Н.контр	Ухорская			G3сп ГОСТ 380-71	Главпу Мосгорисполкома Мосгорпромпроект Мастерская №6		

Формат А4

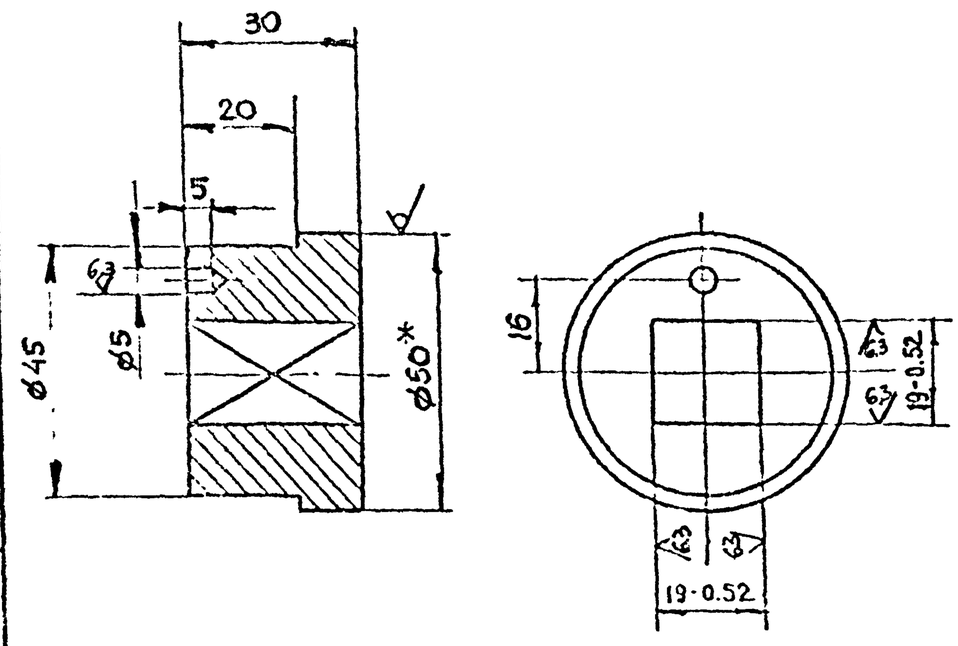

1 *Размер для справок

2 $+t_2, -t_2, \pm \frac{t_2}{2}$

Изм Лист	N докум	Подп	Дата	8-83.01.02.102			
Разраб.	Воробьева			Втулка	Лит	Масса 0.4	Масштаб 1:1
Пров	Маркова				Лист	Листов 1	
Гл.инж.пр.	Ухорская						
Н.контр.	Ухорская			Круг $\frac{В\text{-}50\ ГОСТ\ 2590\text{-}71}{Ст3сп\text{-}II\text{-}ГОСТ\ 535\text{-}79}$	Главпу Мосгорисполкома Мосгорпромпроект Мастерская №6		

Формат А4

8-83.01.02.101

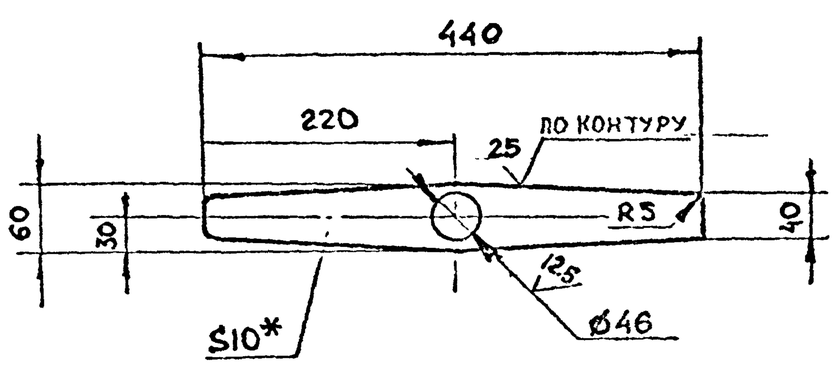

1. *Размер для справок

2. $+t_2, -t_2, \pm \frac{t_2}{2}$

Изм Лист	N докум	Подп	Дата	8-83.01.02.101			
Разраб	Воробьева			Рычаг	Лит	Масса 1.7	Масштаб 1:5
Пров.	Маркова				Лист	Листов 1	
Гл.инж.пр.	Ухорская						
Н.контр.	Ухорская			Лист Б-ПН-10 ГОСТ 19903-74 / G3сп ГОСТ 14637-79	Главпу Мосгорисполкома Мосгорпромпроект Мастерская №6		

Формат А4

Серия 01.036-1 Выпуск 11

8-83.01.02.002

Число рабочих витков	n_1 6
Число витков полное	n 7.5
Направление навивки пружины	— правое
Диаметр по стержню	D_c 4.2
Длина развертки	L 106

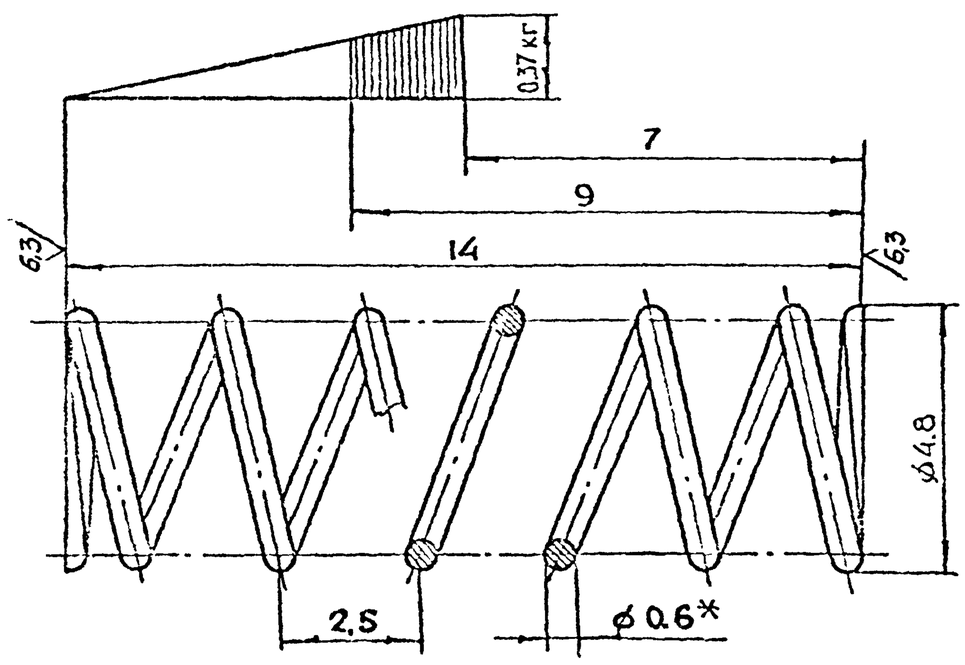

1. *Размер для справок

2. $-t_2, \pm \frac{t_2}{2}$

Изм Лист	N докум	Подп.	Дата	8-83.01.02.002			
Разраб.	Воробьева			Пружина	Лит	Масса 0.003	Масштаб 10:1
Пров	Маркова				Лист	Листов 1	
Гл.инж.пр.	Ухорская						
Н.контр.	Ухорская			Проволока I-0.6 ГОСТ 9389-75	Главпу Мосгорисполкома Мосгорпромпроект Мастерская №6		
Гл.констр	Григорьев						
Гл.спец	Бычков						
Нач.маст	Прибков						

Формат А4

8-83.02.00.002

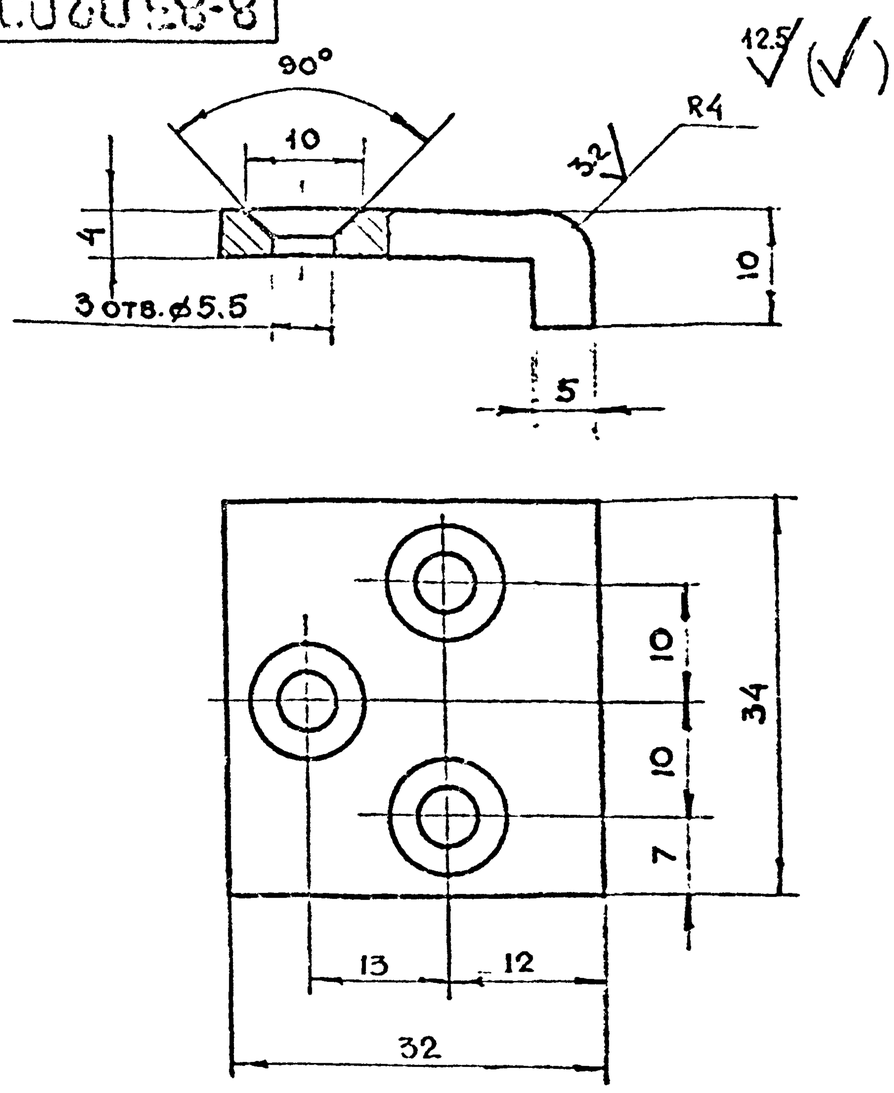

$+t_2, -t_2, \pm\frac{t_2}{2}$

Изм.	Лист	N докум.	Подп.	Дата	8-83.02.00.002		
Разраб.		Воробьева			Сухарь	Лит.	Масса: 0.04 / Масштаб: 2:1
Пров.		Маркова				Лист	Листов 1
Гл. инж. пр.		Ухорская			45-2-Б ГОСТ 1050-74	Главпу Мосгорисполкома Мосгорпромпроект Мастерская № 6	
Н. контр.		Ухорская					

Формат А4

Подп. и дата | Инв. N дубл. | Взам. инв. N | Подп. и дата | Инв. N подл.

8-83.02.00.001

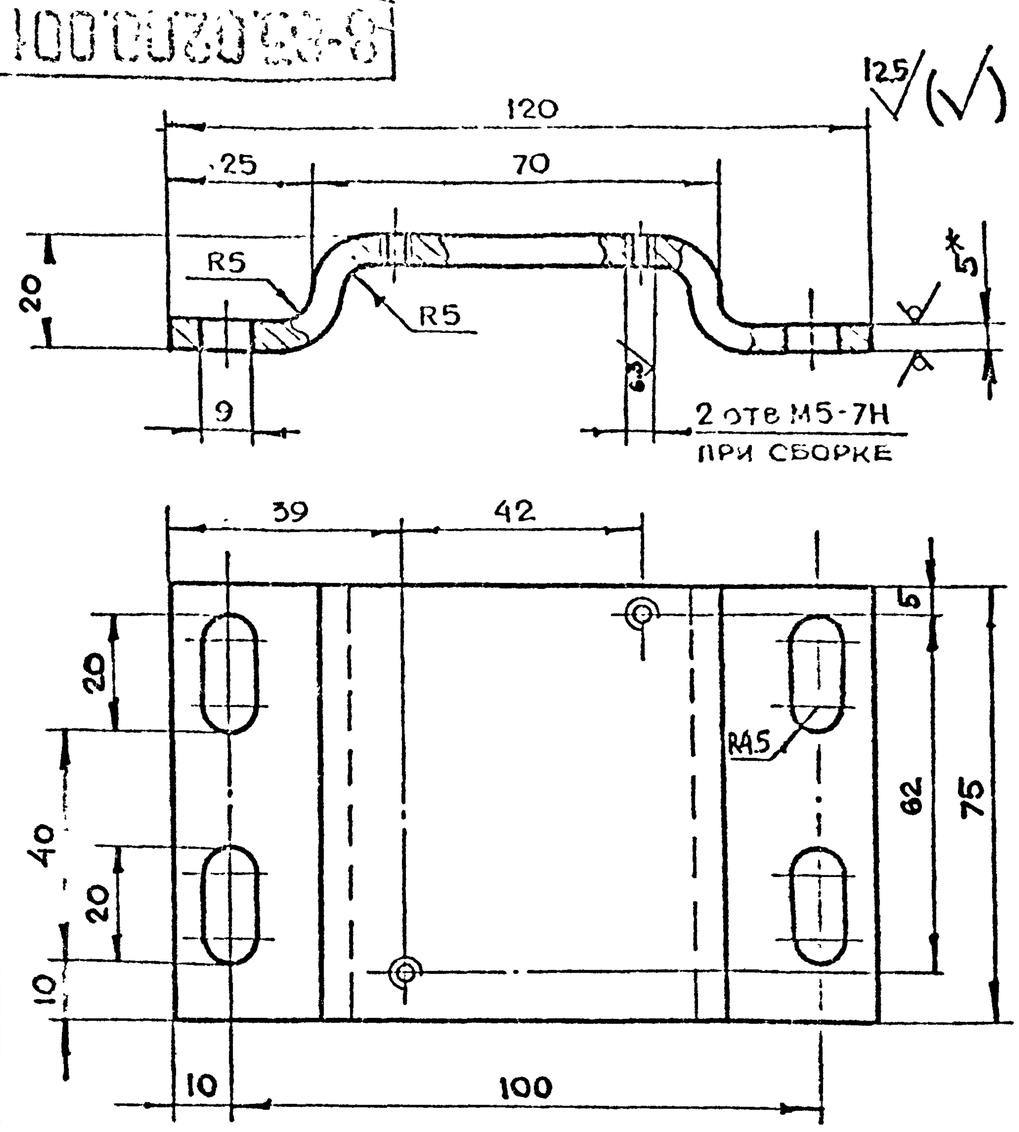

1. *Размер для справок
2. $+t_2, -t_2, \pm\frac{t_2}{2}$
3. Длина развертки = 137 мм.

Изм.	Лист	N докум.	Подп.	Дата	8-83.02.00.001		
Разраб.		Воробьева			Основание	Лит.	Масса: 0.4 / Масштаб: 1:1
Пров.		Маркова				Лист	Листов 1
Гл. инж. пр.		Ухорская			Лист Б-ПН-5 ГОСТ 19903-74 / Ст3сп ГОСТ 14637-79	Главпу Мосгорисполкома Мосгорпромпроект Мастерская № 6	
Н. контр.		Ухорская					

Формат А4

Серия 01.036-1 Выпуск 11

Формат	Зона	Поз.	Обозначение	Наименование	Кол.	Примечание
				Документация		
А2			8-83.02.01.000СБ	Сборочный чертеж		
				Детали		
А4		1	8-83.02.01.001	Уголок	2	
А4		2	8-83.02.01.002	Уголок	2	
А4		3	8-83.02.01.003	Полоса	1	
А4		4	8-83.02.01.004	Полоса	3	
А4		5	8-83.02.01.005	Кронштейн	4	
А4		6	8-83.02.01.006	Полупетля	2	
А4		7	8-83.02.01.007	Косынка	4	
А4		8	8-83.02.01.008	Основание	1	
Б.Ч.		9	8-83.02.01.009	Пластина		
				Лист Б-ПК-6 ГОСТ 19903-74 / Ст3сп ГОСТ 14637-79		
				(55×70) h14	2	0.4 кг
Б.Ч.		10	8-83.02.01.010	Пластина		
				Лист Б-ПН-6 ГОСТ 19903-74 / Ст3сп ГОСТ 14637-79		
				(50×50) h14	4	0.4 кг

Подп. и дата | Инв. N дубл. | Взам. инв. N | Подп. и дата | Инв. N подл.

Изм.	Лист	N докум.	Подп.	Дата	8-83.02.01.000		
Разраб.		Воробьева			Коробка	Лит.	Лист / Листов 1
Пров.		Маркова				Главпу Мосгорисполкома Мосгорпромпроект Мастерская № 6	
Гл. инж. пр.		Ухорская					
Н. контр.		Ухорская					

Формат	Зона	Поз.	Обозначение	Наименование	Кол.	Примечание
				Документация		
А2			8-83.02.00.000СБ	Сборочный чертеж		
				Сборочные единицы		
А4		1	8-83.02.01.000	Коробка	1	
				Детали		
А4		2	8-83.02.00.001	Основание	1	
А4		3	8-83.02.00.002	Сухарь	4	
А4		4	8-83.02.00.003	Крышка	2	
				Стандартные изделия		
		5		Болт М8 6g×14 58.01 ГОСТ 7798-70	4	
		6		Винт ГОСТ 17474-80		
				В.М5-6g×8.48.01	12	
		7		В.М4-6g×6.48.01	6	
		8		В.М5-6g×45.48.01	2	
				Шайба ГОСТ 11371-78		
		9		4.02.01	6	
		10		8.02.01	4	
		11		Шарик 12-10		
				ГОСТ 3722-81	2	
				Прочие изделия		
		12		Выключатель ВПК 2110		
				ТУ16-526.433-78	1	

Подп. и дата | Инв. N дубл. | Взам. инв. N | Подп. и дата | Инв. N подл.

Изм.	Лист	N докум.	Подп.	Дата	8-83.02.00.000		
Разраб.		Воробьева			Коробка в сборе	Лит.	Лист / Листов 1
Пров.		Маркова				Главпу Мосгорисполкома Мосгорпромпроект Мастерская № 6	
Гл. инж. пр.		Ухорская					
Н. контр.		Ухорская					

8-83.02.00.000СБ

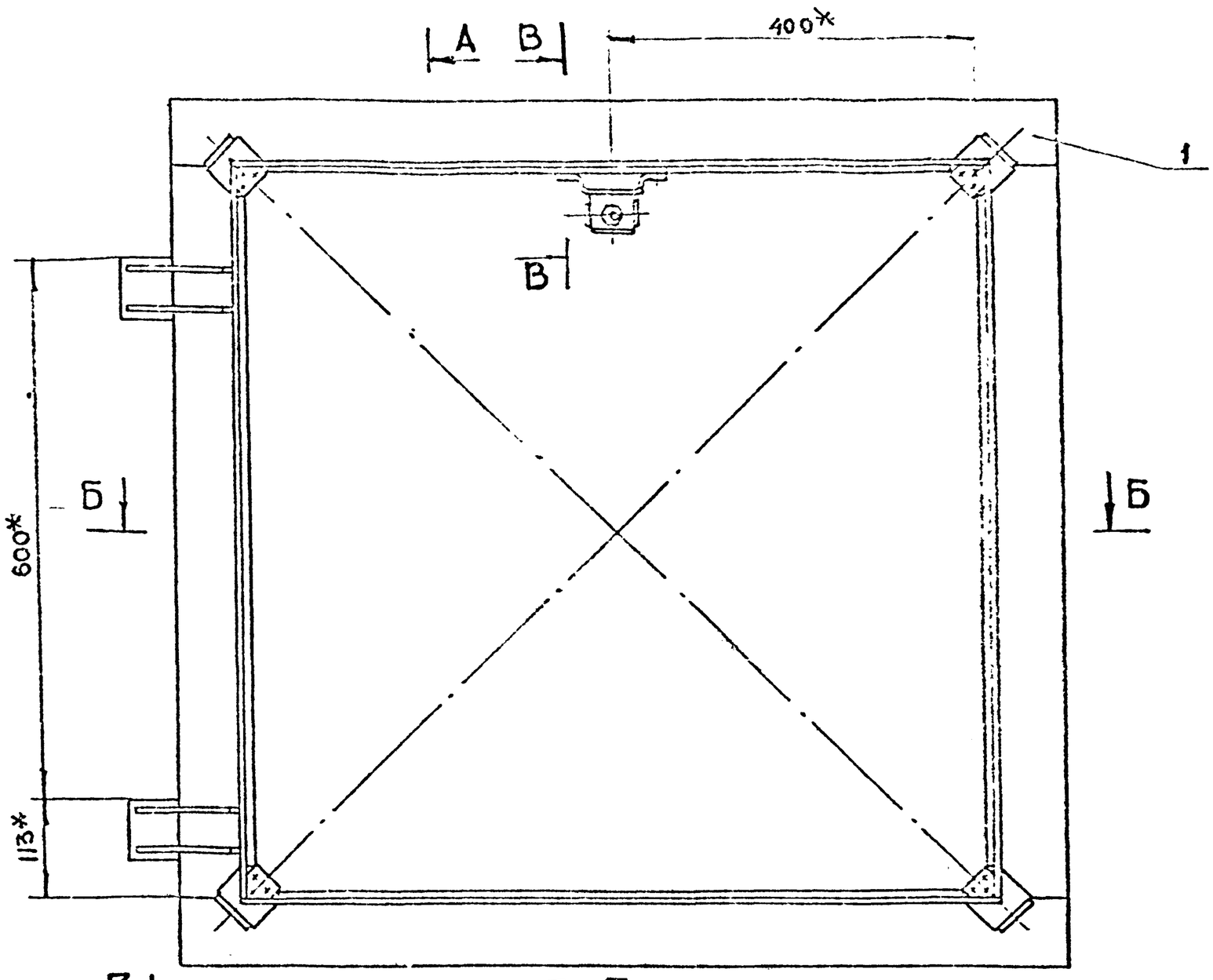

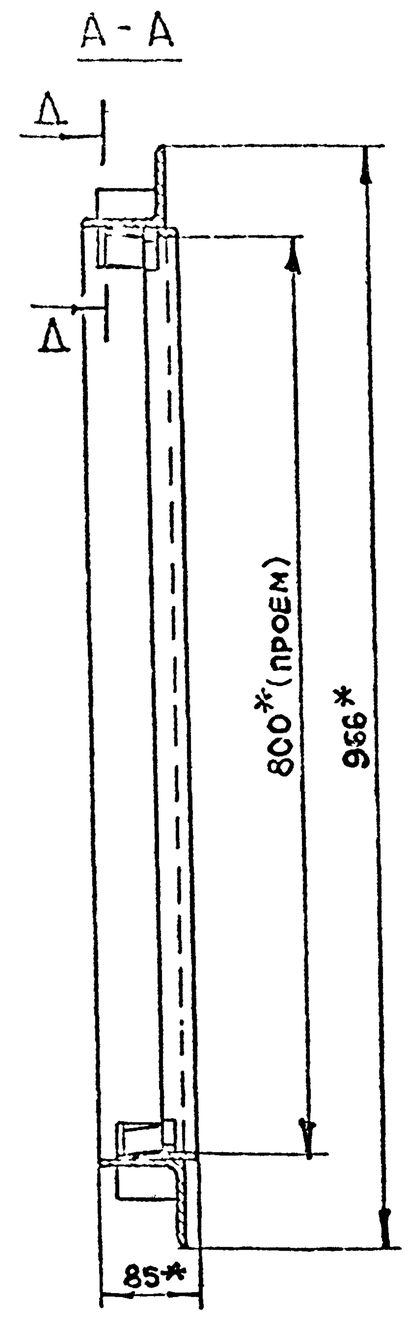

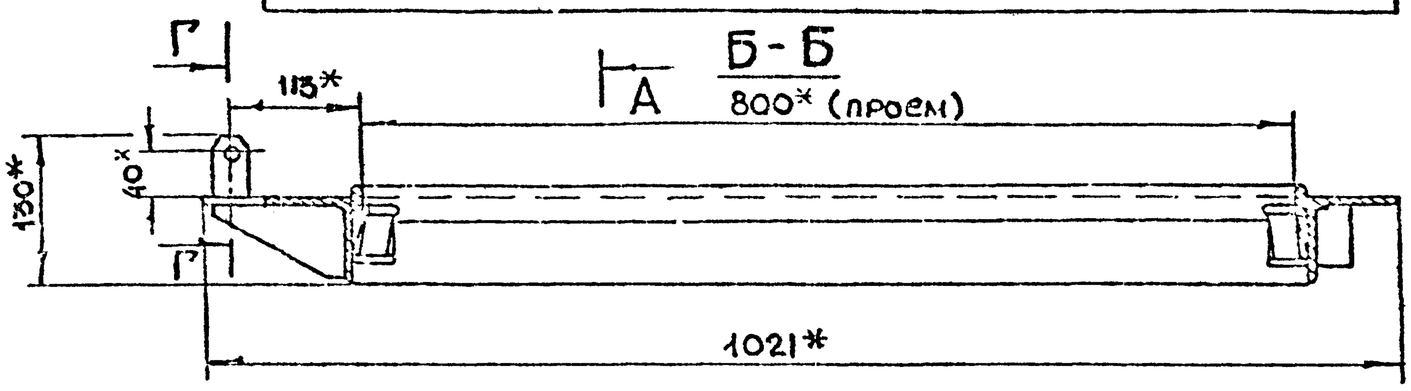

В - В
М 1:1

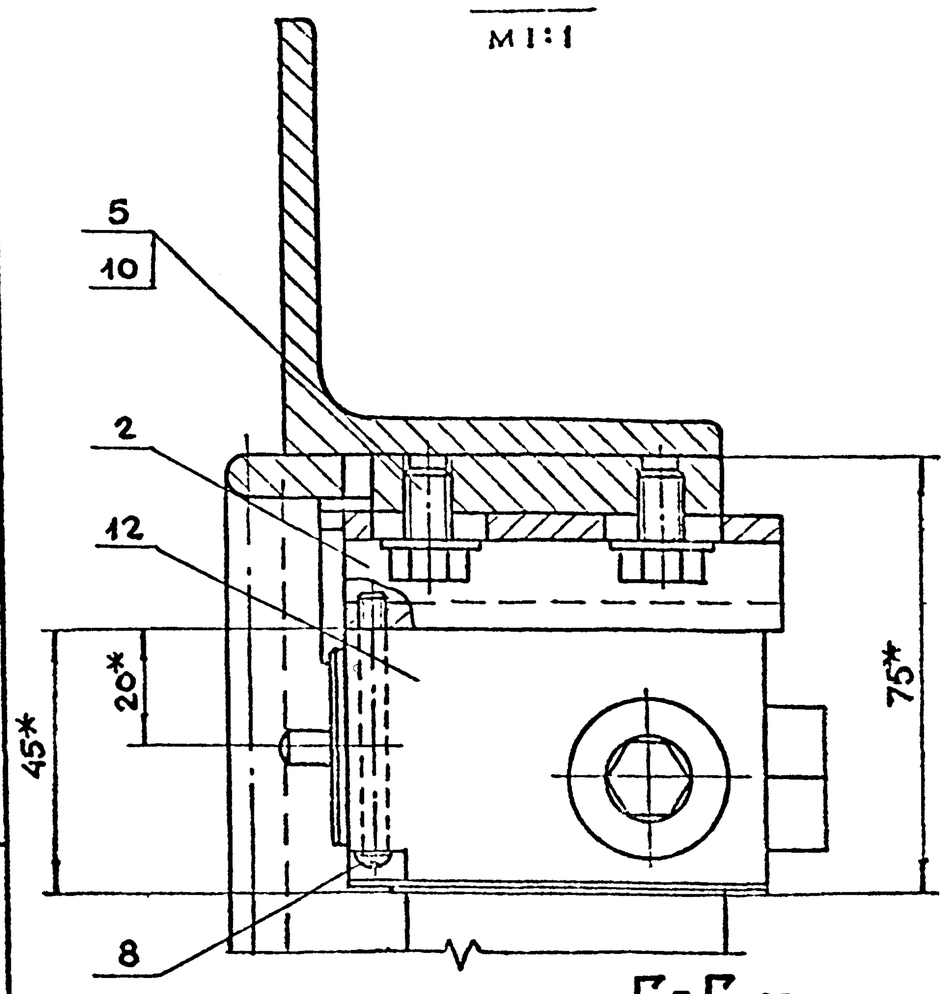

Д - Д
М 1:1

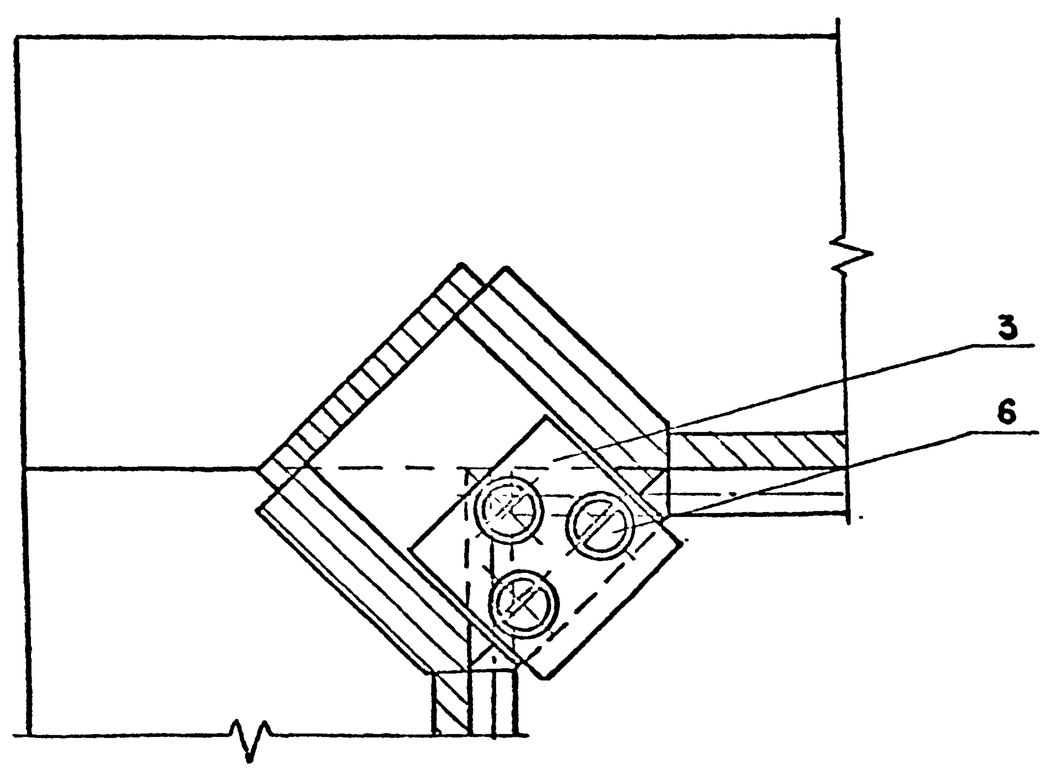

Г - Г повернуто
М 1:1

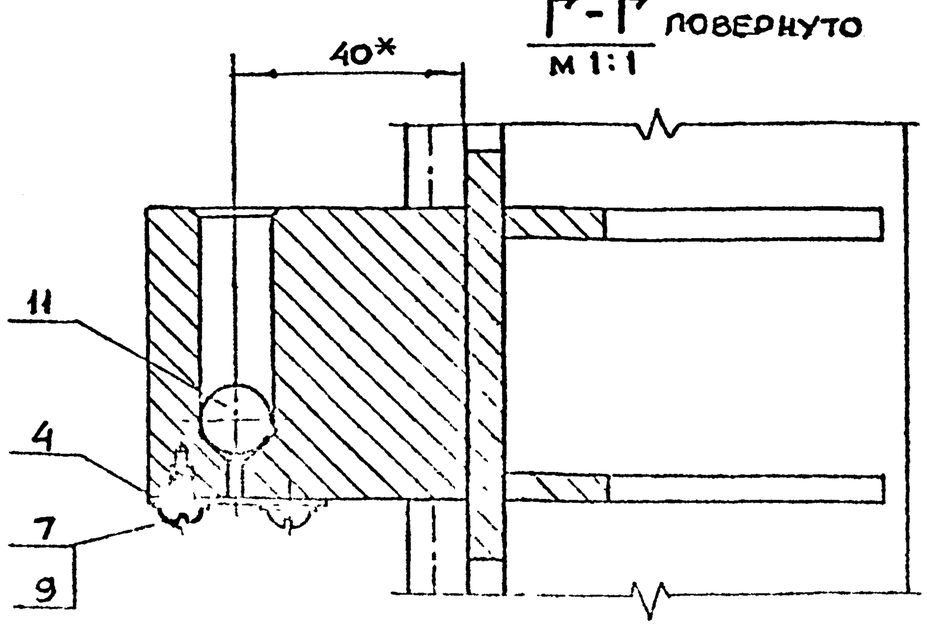

*Размеры для справок

Изм.	Лист	N докум.	Подп.	Дата	8-83.02.00.000СБ			
Разраб.		Воробьев			Коробка в сборе Сборочный чертеж	Лит.	Масса	Масштаб
Пров.		Маркова					33.5	1:5
Гл.инж.пр.		Ухорская				Лист	Листов 1	
Н.контр.		Ухорская				Главпу Мосгорисполкома Мосгорпроект Мастерская N6		
Гл.констр.		Григорьев						
Гл.спец.		Бычков						
Нач.маст.		Грибков						

Формат А2

Серия 01.036-1 Выпуск 11

Подп. и дата | Инв. N дубл. | Взам. инв. N | Подп. и дата | Инв. N подл.

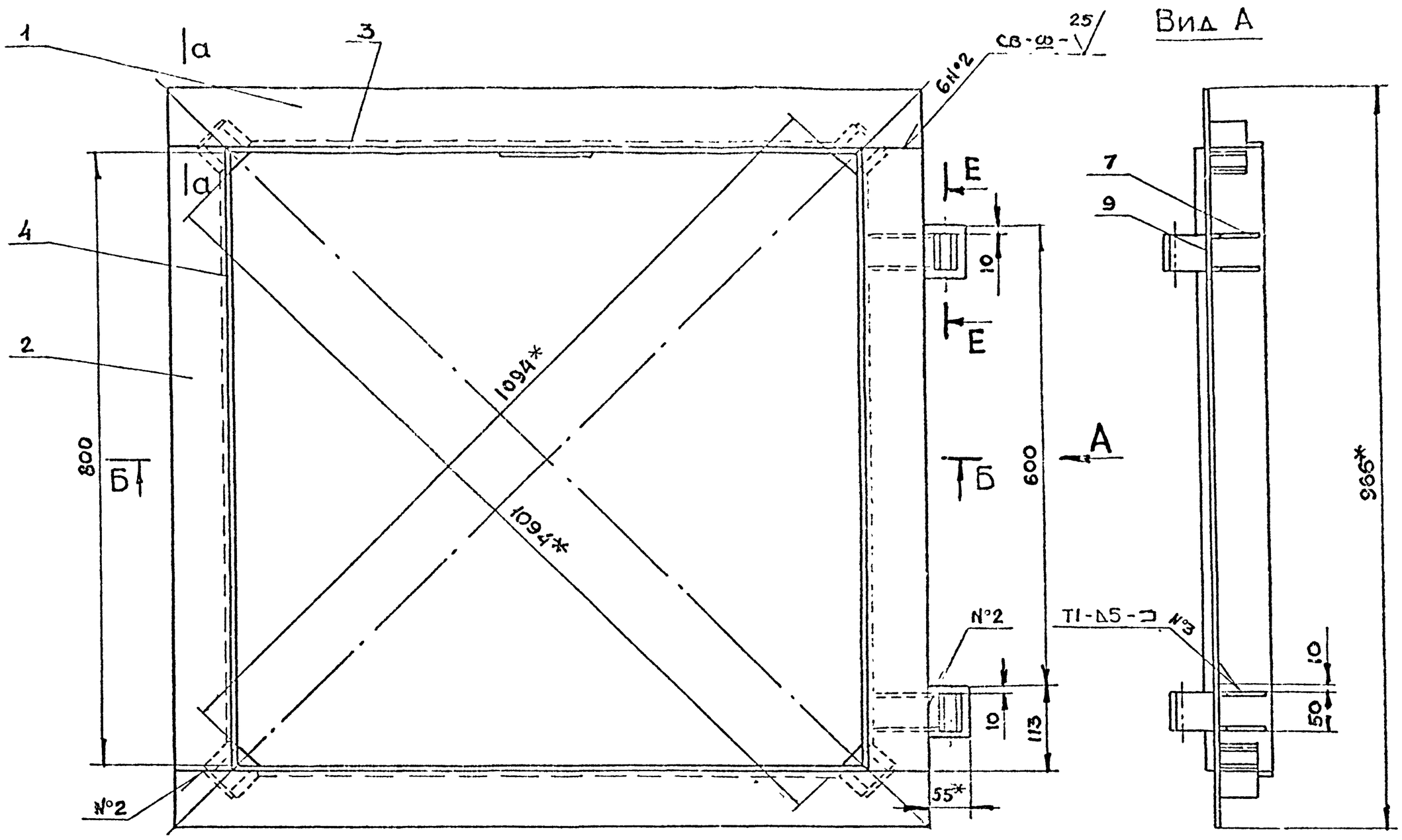

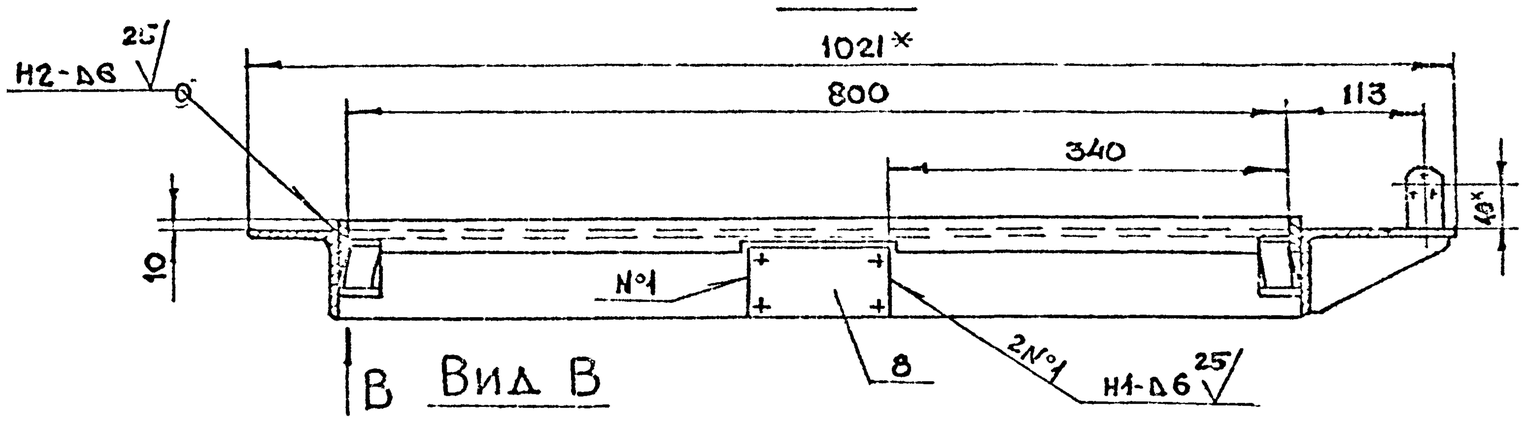

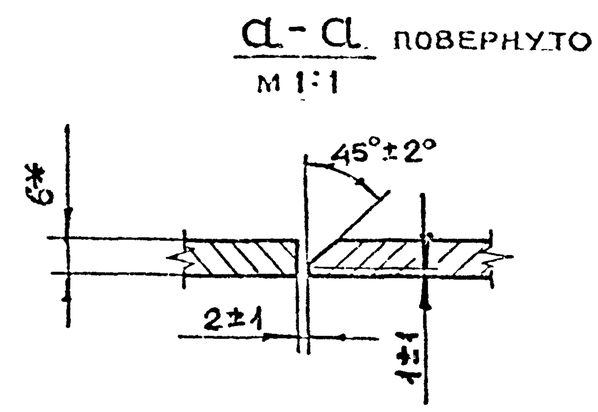

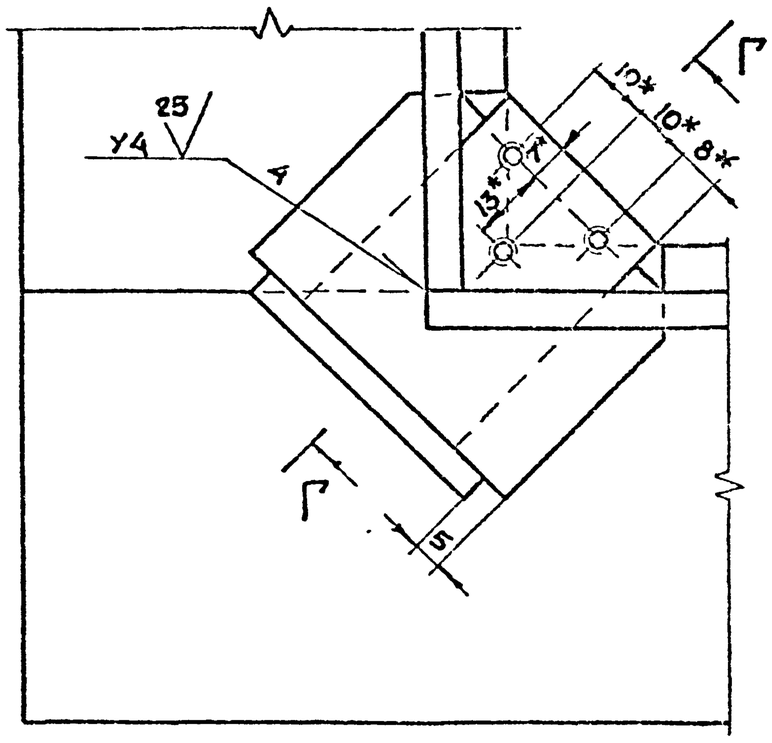

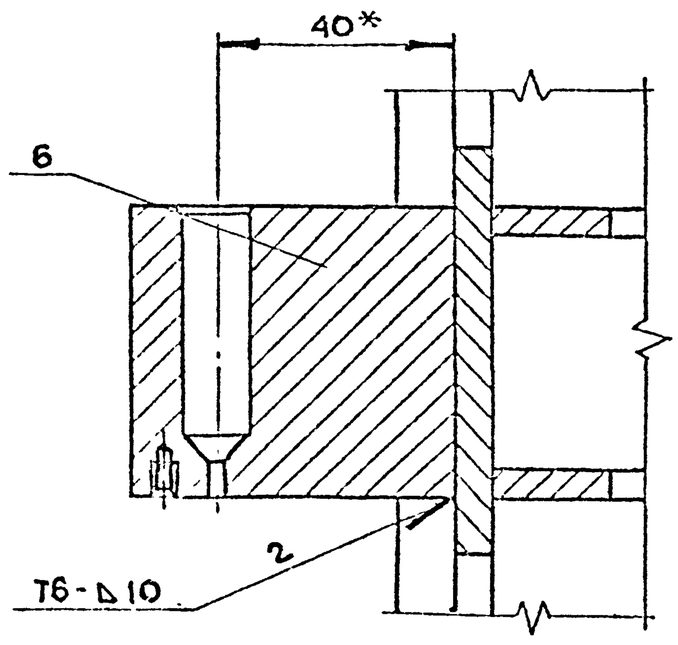

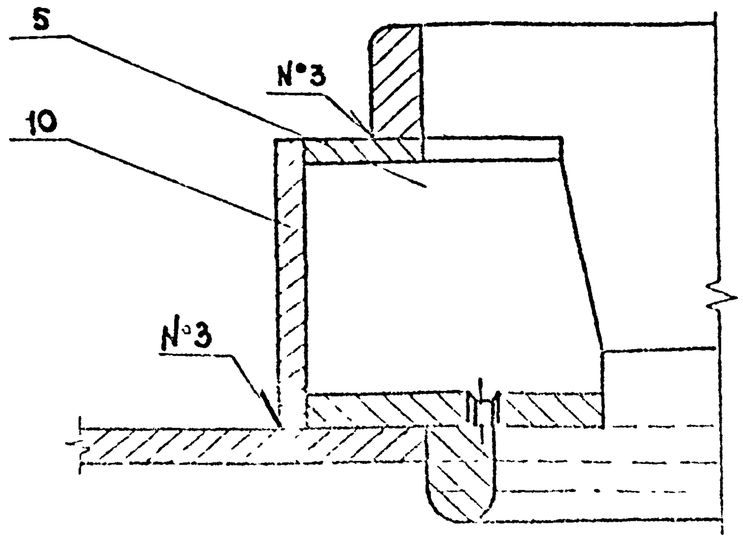

1. * Размеры для справок
2. $+t_2, -t_2, \pm\frac{t_2}{2}$
3. Сварку производить по ГОСТ 5264-80

Изм.	Лист	N докум.	Подп.	Дата	8-83.02.01.000СБ			
Разраб.		Воробьев			Коробка сборочный чертеж	Лит.	Масса	Масштаб
Пров.		Маркова					32.4	1:5
Гл. инж. пр.		Ухорская				Лист	Листов 1	
Н. контр.		Ухорская				ГлавАПУ Мосгорисполкома МОСПРОЕКТ мастерская N 6		
Гл. констр.		Григорьев						
Гл. спец.		Бычков						
Гл. инж.		Грибков						

Серия 01.036-1 Выпуск 11

Подп. и дата | Взам. инв. N | Инв. N дубл. | Подп. и дата | Инв. N подл.

8-83.02.01.003

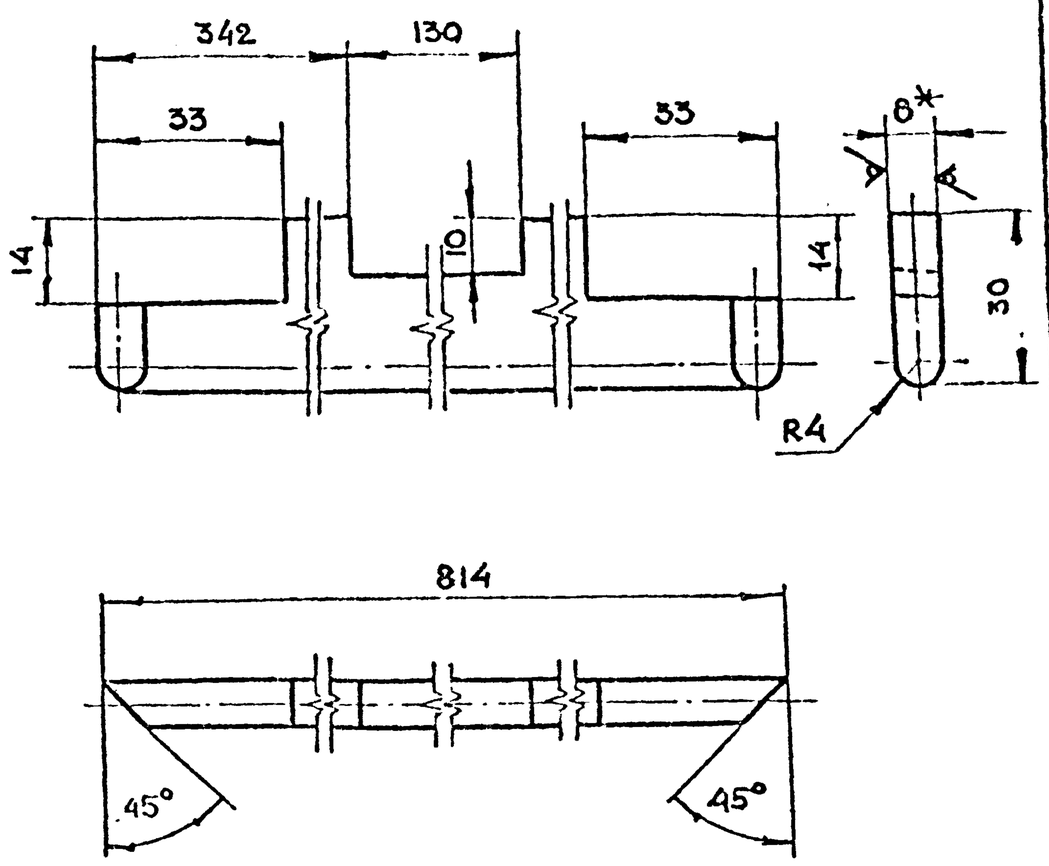

1. *Размер для справок
2. $+t_2, -t_2, \pm\frac{t_2}{2}$

8-83.02.01.003

Изм	Лист	N докум	Подп	Дата	Полоса	Лит	Масса	Масштаб
Разраб	Воробьева						1.3	1:1
Пров	Маркова					Лист	Листов 1	
Гл.инж.пр	Ухорская							
Н.контр	Ухорская							

Лист Б-ПН-8 ГОСТ 19903-74 Ст3сп ГОСТ 14637-79

Главпу Мосгорисполкома Мосгорпромпроект Мастерская N 6

Формат А4

Подп. и дата | Инв. N дубл. | Взам. инв. N | Подп. и дата | Инв. N подл.

8-83.02.01.004

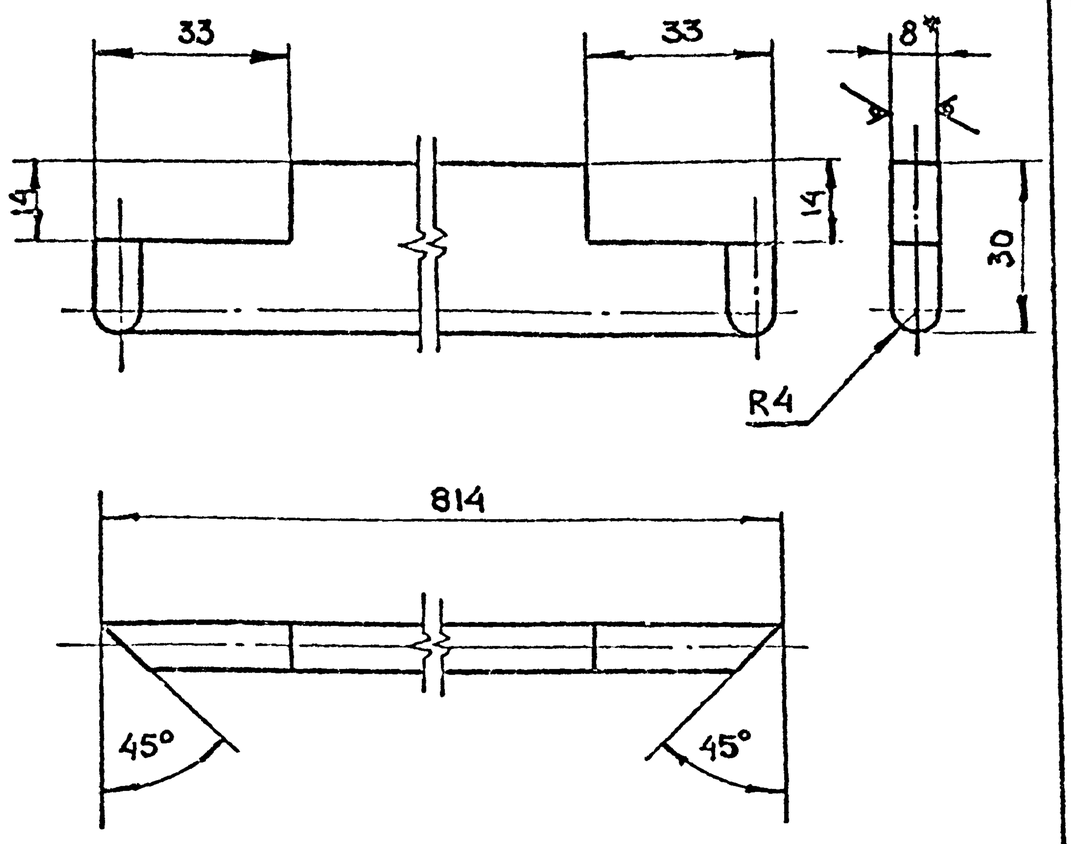

1. *Размер для справок
2. $+t_2, -t_2, \pm\frac{t_2}{2}$

8-83.02.01.004

Изм	Лист	N докум	Подп	Дата	Полоса	Лит	Масса	Масштаб
Разраб	Воробьева						1.4	1:1
Пров	Маркова					Лист	Листов 1	
Гл.инж.пр	Ухорская							
Н.контр	Ухорская							

Лист Б-ПН-8 ГОСТ 19903-74 Ст3сп ГОСТ 14637-79

Главпу Мосгорисполкома Мосгорпромпроект Мастерская N 6

Формат А4

Подп. и дата | Инв. N дубл. | Взам. инв. N | Подп. и дата | Инв. N подл.

8-83.02.01.001

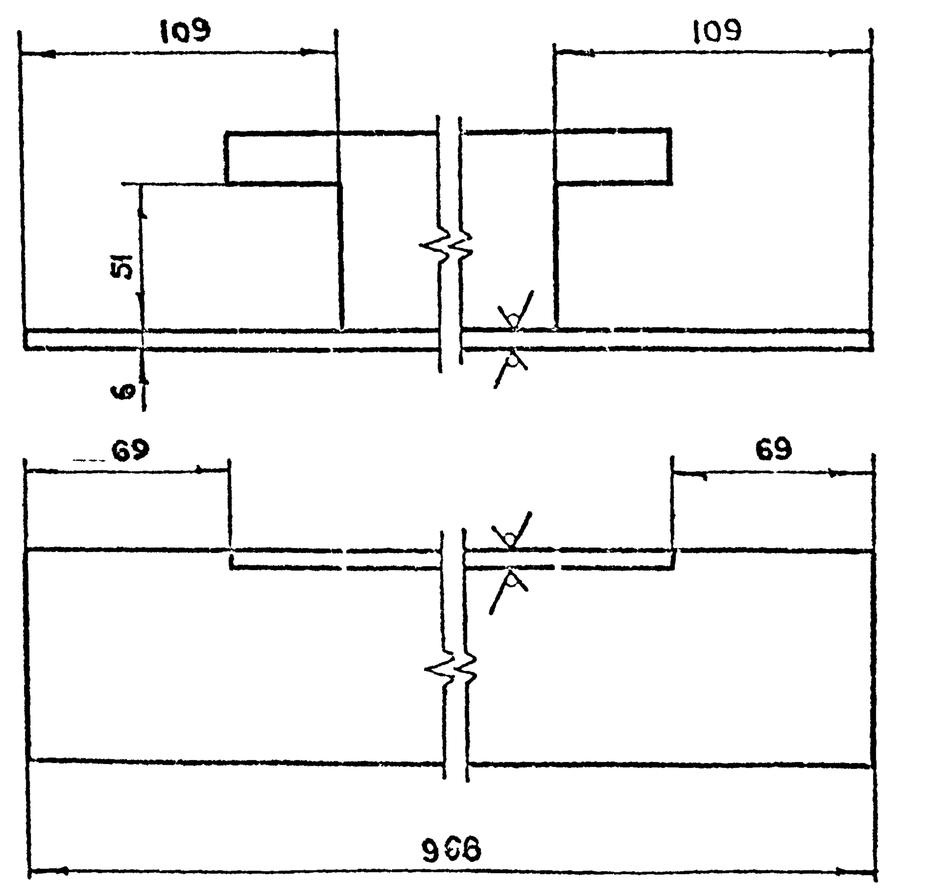

$+t_2, -t_2, \pm\frac{t_2}{2}$

8-83.02.01.001

Изм	Лист	N докум	Подп	Дата	Уголок	Лит.	Масса	Масштаб
Разраб.	Воробьева						5.5	1:2
Пров.	Маркова					Лист	Листов 1	
Гл.инж.пр.	Ухорская							
Н.контр.	Ухорская							
Гл.констр.	Григорьев							
Гл.спец.	Бычков							

Уголок 75×75×6-Б ГОСТ 8509-72 Ст3сп-II-ГОСТ 535-79

Главпу Мосгорисполкома Мосгорпромпроект Мастерская N 6

Подп. и дата | Инв. N дубл. | Взам. инв. N | Подп. и дата | Инв. N подл.

8-83.02.01.002

Серия. 01.036-1 Выпуск 11

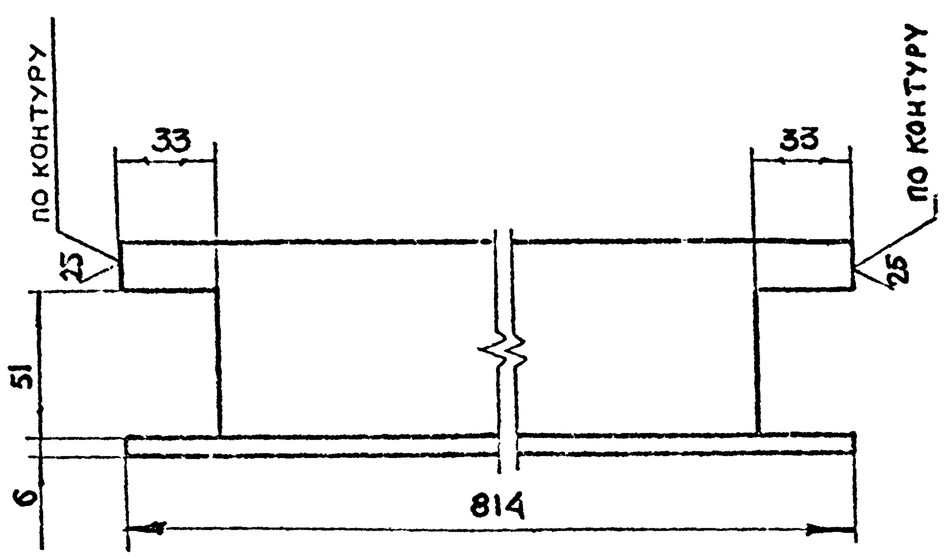

$+t_2, -t_2, \pm\frac{t_2}{2}$

8-83.02.01.002

Изм	Лист	N докум	Подп	Дата	Уголок	Лит.	Масса	Масштаб
Разраб.	Воробьева						5.0	1:2
Пров	Маркова					Лист	Листов 1	
Гл.инж.пр.	Ухорская							
Н.контр.	Ухорская							

Уголок 75×75×6-Б ГОСТ 8509-72 Ст3сп-II-ГОСТ 535-79

Главпу Мосгорисполкома Мосгорпромпроект Мастерская N 6

Подп. и дата | Инв. N дубл. | Взам. инв. N | Подп. и дата | Инв. N подл.

8-83.02.01.008

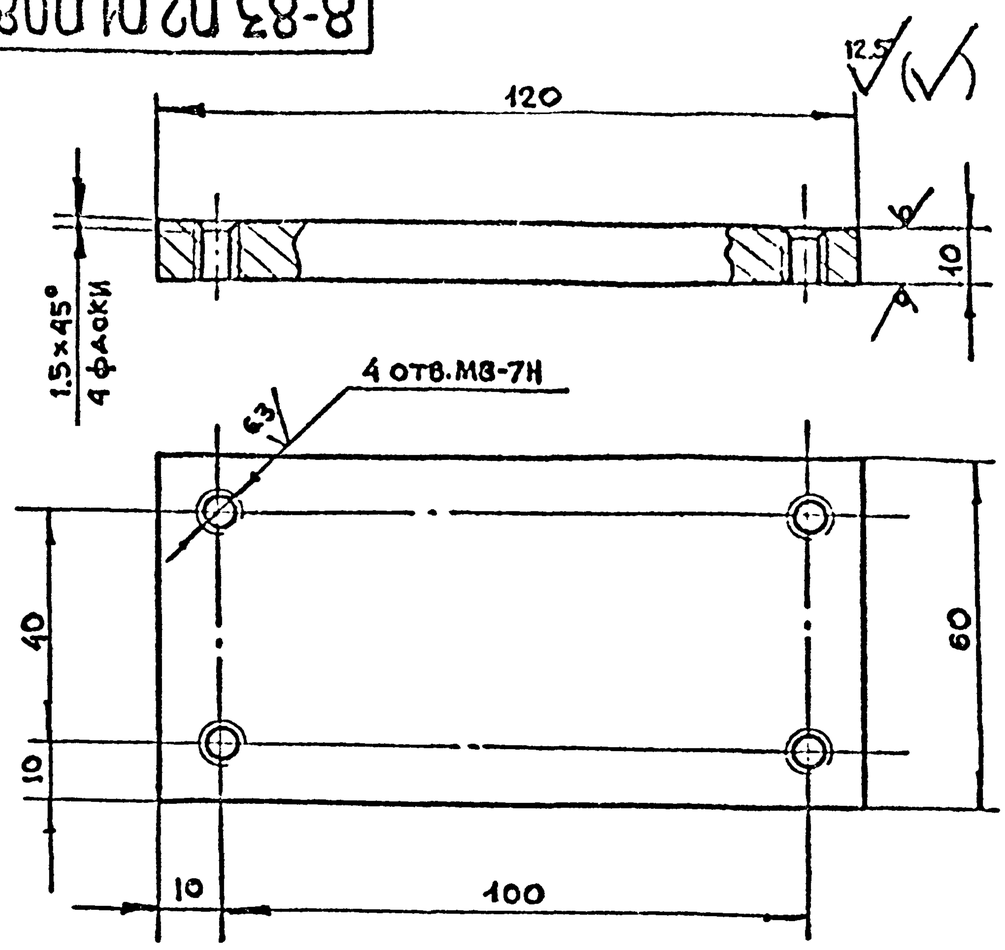

1. *Размер для справок
2. $+t_2, -t_2, \pm\frac{t_2}{2}$

Изм	Лист	N докум	Подп.	Дата	8-83.02.01.008			
Разраб	Воробьева				Основание	Лит.	Масса 0.5	Масштаб 1:1
Пров	Маркова					Лист	Листов 1	
Гл.инж.пр	Ухорская					Главпу Мосгорисполкома Моспромпроект Мастерская №6		
Н.контр	Ухорская				Лист Б-ПН-10 ГОСТ 19903-74 / Ст3сп ГОСТ 14637-79			

Формат А4

8-83.02.01.007

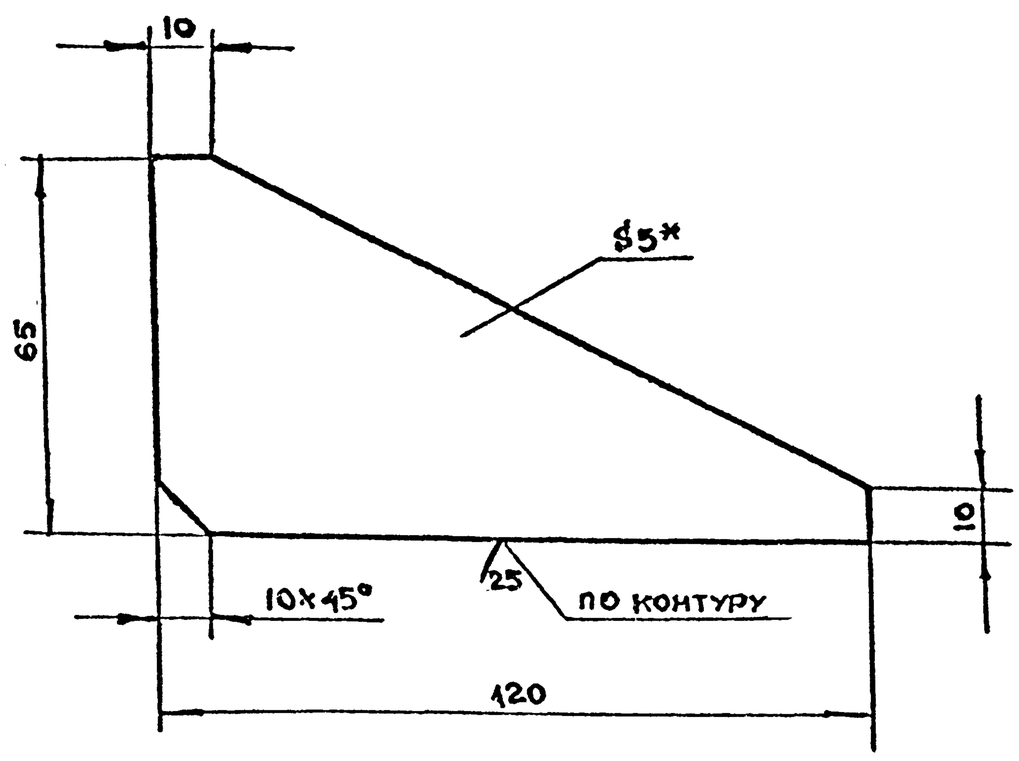

1. *Размер для справок
2. $-t_2, \pm\frac{t_2}{2}$

Изм	Лист	N докум	Подп.	Дата	8-83.02.01.007			
Разраб	Воробьева				Косынка	Лит	Масса 0.3	Масштаб 1:1
Пров	Маркова					Лист	Листов 1	
Гл.инж.пр	Ухорская					Главпу Мосгорисполкома Моспромпроект Мастерская №6		
Н.контр	Ухорская				Лист Б-ПН-6 ГОСТ 19903-74 / Ст3сп ГОСТ 14637-79			

Формат А4

8-83.02.01.006

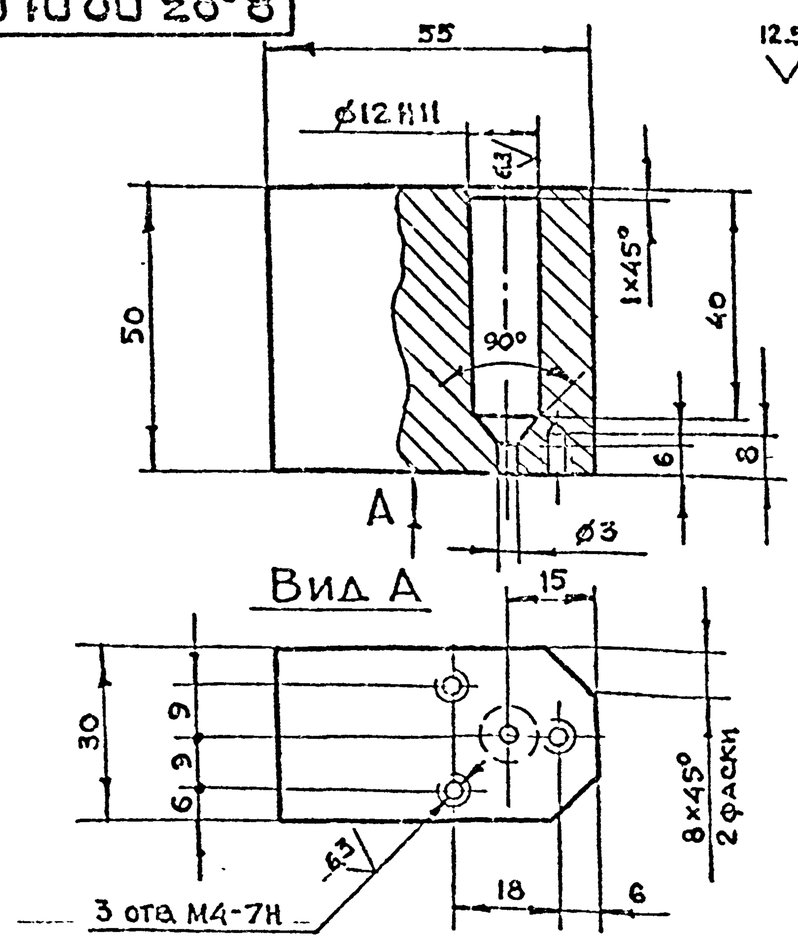

$+t_2, -t_2, \pm\frac{t_2}{2}$

Изм	Лист	N докум.	Подп.	Дата	8-83.02.01.006			
Разраб	Воробьева				Полупетля	Лит	Масса 0.5	Масштаб 1:1
Пров	Маркова					Лист	Листов 1	
Гл.инж.пр	Ухорская					Главпу Мосгорисполкома Моспромпроект		
Н.контр.	Ухорская				Ст3сп ГОСТ 380-71			

Серия 01.036-1 Вып.11

8-83.02.01.005

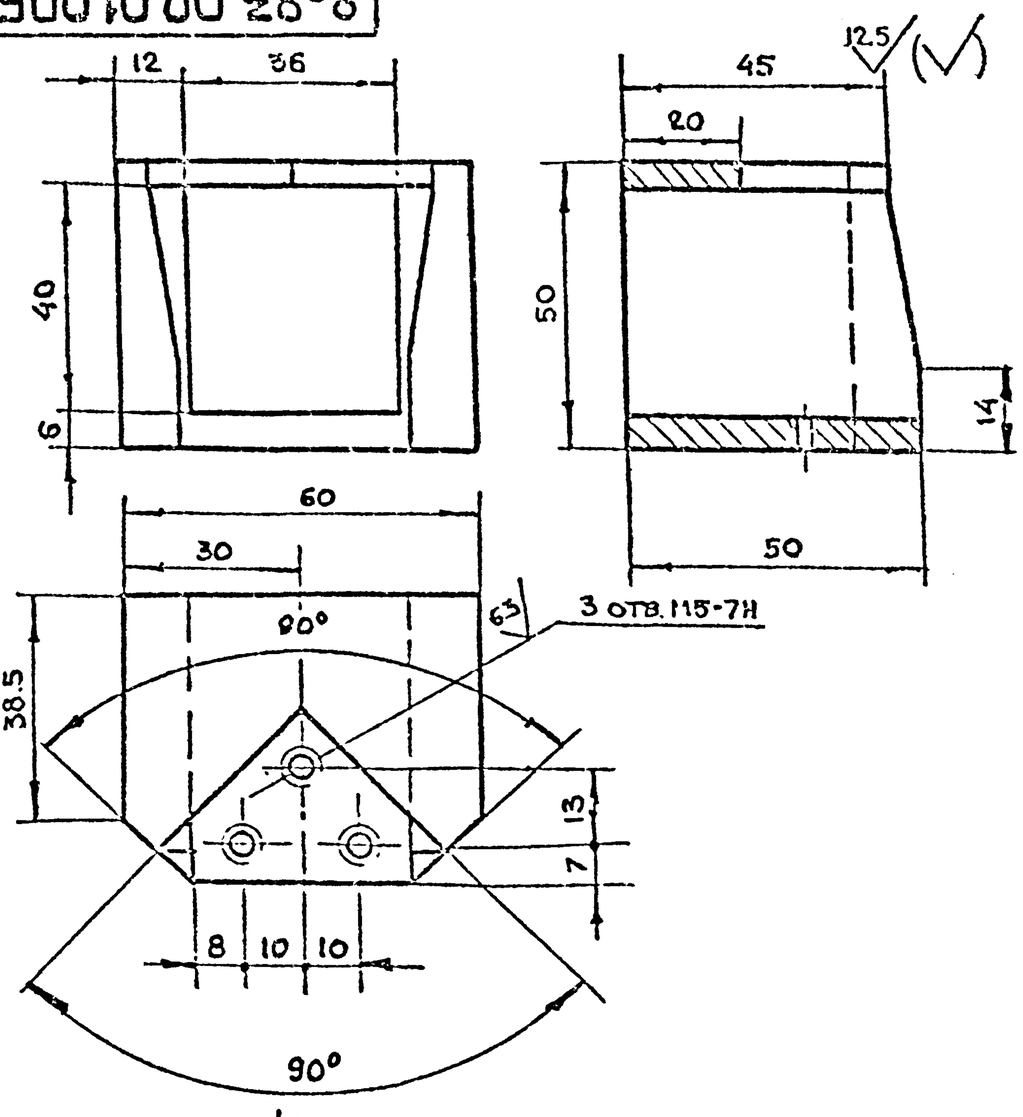

1. $+t_2, -t_2, \pm\frac{t_2}{2}$
2. Разрешается сварной вариант.

Изм	Лист	N докум.	Подп.	Дата	8-83.02.01.005			
Разраб	Воробьева				Кронштейн	Лит	Масса 0.6	Масштаб 1:1
Пров.	Маркова					Лист	Листов 1	
Гл.инж.пр.	Ухорская					Главпу Мосгорисполкома Моспромпроект Мастерская №6		
Н.контр.	Ухорская				Ст3сп ГОСТ 380-71			
Гл.спец.	Григорьев							
Гл.спец.	Бичков							

Инв.N подл. | Подп. и дата | Взам.инв.N | Инв.N дубл. | Подп. и дата