Типовые конструкции, изделия и узлы зданий и сооружений

Серия 01.036-1

Защитно-герметические и герметические двери и ставни для убежищ

Выпуск 10

Ставень защитно-герметический СУ-III-2

Рабочие чертежи

Типовые конструкции, изделия и узлы зданий и сооружений

Серия 01.036-1

Защитно-герметические и герметические двери и ставни для убежищ

Выпуск 10

Ставень защитно-герметический СУ-III-2

Разработан
институтом Моспромпроект
Главный инженер института /Козлов/
Главный инженер проекта /Ухорская/

Утверждено
Управлением НГО СССР
от 8 июля 1982 г.
письмо N 235/11/1827
Введен в действие
институтом Моспромпроект
приказ N 156 от 19.12.86г.

Содержание альбома

Обозначение	Наименование	
9-83 00 00.000	Ставень СУ-III-2 лист 1,2	3
9-83.00.00.000СБ	Ставень СУ-III-2 Сборочный черт.	4
9-83.01.00 000	Полотно в сборе лист 1,2	5
9 83 01 00.013	Прокладка	
9 83 01 00 014	Шайба	
9-83.01.00 000СБ	Полотно в сборе	6
	Сборочный чертеж лист 1	
9-83.01.00.000СБ	Полотно в сборе	7
	Сборочный чертеж. Лист 2	
9 83.01.00.001	Уплотнение	8
9.83.01.00.001-01	Уплотнение	
9.83.01.00 003	Шайба торцевая	
9-83.01.00 004	Планка стопорная	
9-83.01.00.005	Втулка	
9.83.01.00.006	Палец	9
9.83 01 00.006-01	Палец	
9-83.01 00.007	Вилка	
9-83 01.00 008	Муфта	
9-83 01.00.009	Тяга	
9-83.01.00.011	Клин	10
9-83 01.00.012	Направляющая	
9-83.01 01.000	Полотно	11
9-83.01.02.000	Штурвал в сборе	
9-83.01.02.100	Штурвал	
9-83.01 01.000СБ	Полотно. Сборочный черт.	12
9-83.01 01.001	Бобышка	13
9-83.01.01.002	Уголок	
-01	Уголок	
9-83.01.01.004	Ребро	
9-83.01.01.005	Уголок	
9-83.01.01.006	Ребро	14
9-83.01.01.007	Основание	
9-83.01.01.008	Пластина	
9-83.01.01.009	Обшивка	
9-83.01.01.010	Ручка	15
9-83.01.01.011	Косынка	
9-83.01.01.012	Пластина	
9-83.01.01.013	Кольцо	
9-83.01.02.000СБ	Штурвал в сборе	16
	Сборочный чертеж	
9-83.01.02.001	Ручка	
9-83.01.02.002	Палец	
9-83.01.02.100СБ	Штурвал. Сборочный черт.	17
9-83.01.02.101	Рычаг	
9-83.01 02.102	Вилка	
9-83.01.02.103	Втулка	

Продолжение

9-83.01 03.000	Вал в сборе	18
9-83.01 03 001	Ось	
9-83 01 03 002	Диск	
9-83.01 02 003	Пружина	
9-83.02 00 000	Коробка в сборе	19
9-83.02 00 001	Планка	
9-83.02 00.002	Уголок	
9-83.02 00 003	Сухарь	
9-83.02.00 000СБ	Коробка в сборе	20
	Сборочный чертеж	
9-83.02.00.004	Полоса	21
9-83.02.00.005	Полоса	
9-83.02.00.006	Бобышка	
9-83.02.00.007	Основание	
9-83.03.00.000	Полупетля в сборе	22
9-83.03 01.000	Полупетля	
9-83.03.00.000СБ	Полупетля в сборе	
	Сборочный чертеж	
9-83.03.00 001	Ось	23
9-83.03.00.002	Втулка	
9-83.03.01.000СБ	Полупетля	
	Сборочный чертеж	
9-83.03.01.001	Стакан	24
9-83.03.01.002	Основание	
9-83.03.01.003.	Ребро	
9-83.03.01.004	Ребро	
9-83.04.00.000	Полупетля в сборе	25
9-83.03.00.003	Крышка	
9-83.04.00.000СБ	Полупетля в сборе	
	Сборочный чертеж	
9-83.05.00.000	Полупетля в сборе	26
9-83.05.01.000	Полупетля	
9-83.05.00.000СБ	Полупетля в сборе	
	Сборочный чертеж	
9-83.05.00.001	Крышка	
9-83.05.01.000СБ	Полупетля	27
	Сборочный чертеж	
9-83.05.01.001	Основание	
9-83.05.01.002	Полупетля	
9-83.06.00.000	Сигнализационное	28
	устройство	
9-83.06.00.001	Основание	
9-83.06.00.000СБ	Сигнализационное	
	устройство	
	Сборочный чертеж	

Формат	Зона	Поз.	Обозначение	Наименование	Кол.	Примечание
		11		Шайба 8.02.01		
				ГОСТ 11371-78	4	
		12		Шайба 12.65Г.02.9		
				ГОСТ 6402-70	16	

Серия 01.036-1 Выпуск 10

Изм.	Лист	N докум.	Подп.	Дата

9-83.00.00.000

Лист 2

Формат А4

Формат	Зона	Поз.	Обозначение	Наименование	Кол.	Примечание
				Документация		
А2			9-83.00 00.000СБ	Сборочный чертеж		
			Выпуск "0"	Технические условия на изготовление дверей СУ-I-7, ДУ-I-8, ДУ-II-5, ДУ-II-6, ДУ-IV-2, ДУ-IV-3 и Ставни СУ-I-1, СУ-II-2, СУ-III-1		
				Сборочные единицы		
А4		1	9-83.01.00.000	Полотно в сборе	1	
А4		2	9-83.02.00.000	Коробка в сборе	1	
А4		3	9-83.03.00.000	Полупетля в сборе	1	
А4		4	9-83.04.00.000	Полупетля в сборе	1	
А4		5	9-83.05.00.000	Полупетля в сборе	2	
А4		6	9-83.06.00.000	Сигнализационное устройство	1	
				Детали		
Бч		7	9-83.00.00.001	Полоса		
				Лист БПч-4 ГОСТ 19903-74 / Б3сп ГОСТ 14637-79		
				(20×880) h14	2	1,1 кг
Бч		8	9-83.00.00.002	(20×872) h14	2	1,1 кг
				Стандартные изделия		
				Болт ГОСТ 7798-70		
		9		М8-6g×16.58.01	4	
		10		М12-6g×30.58.01	16	

Изм.	Лист	N докум.	Подп.	Дата
Разраб.	Рачкова			
Пров.	Маркова			
Гл.инж.пр.	Черкасова			
Н.контр.	Черкасова			

9-83.00.00.000

Ставень СУ-III-2

Лит.	Лист	Листов
	1	2

Главпу Мосгорисполкома МОСПРОМПРОЕКТ Мастерская N6

Копировал

Формат А4

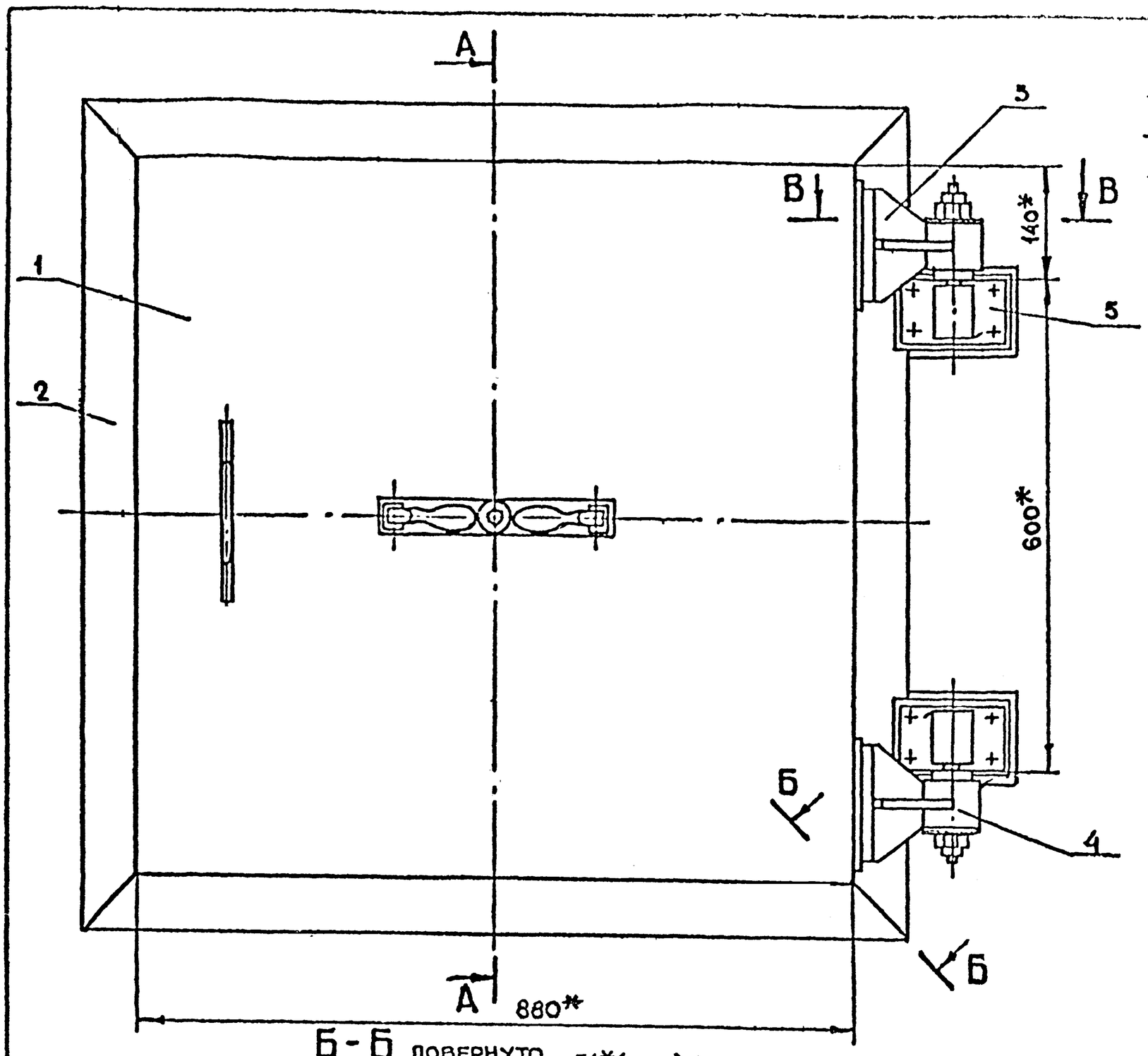

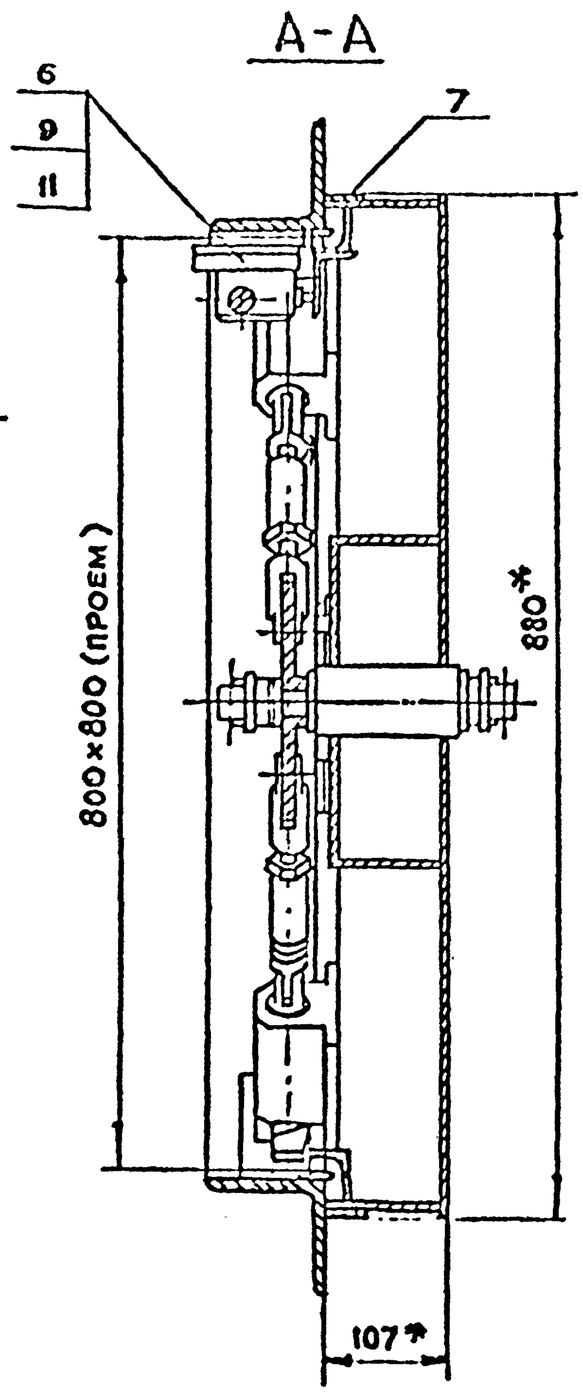

Б-Б повернуто
М 1:1

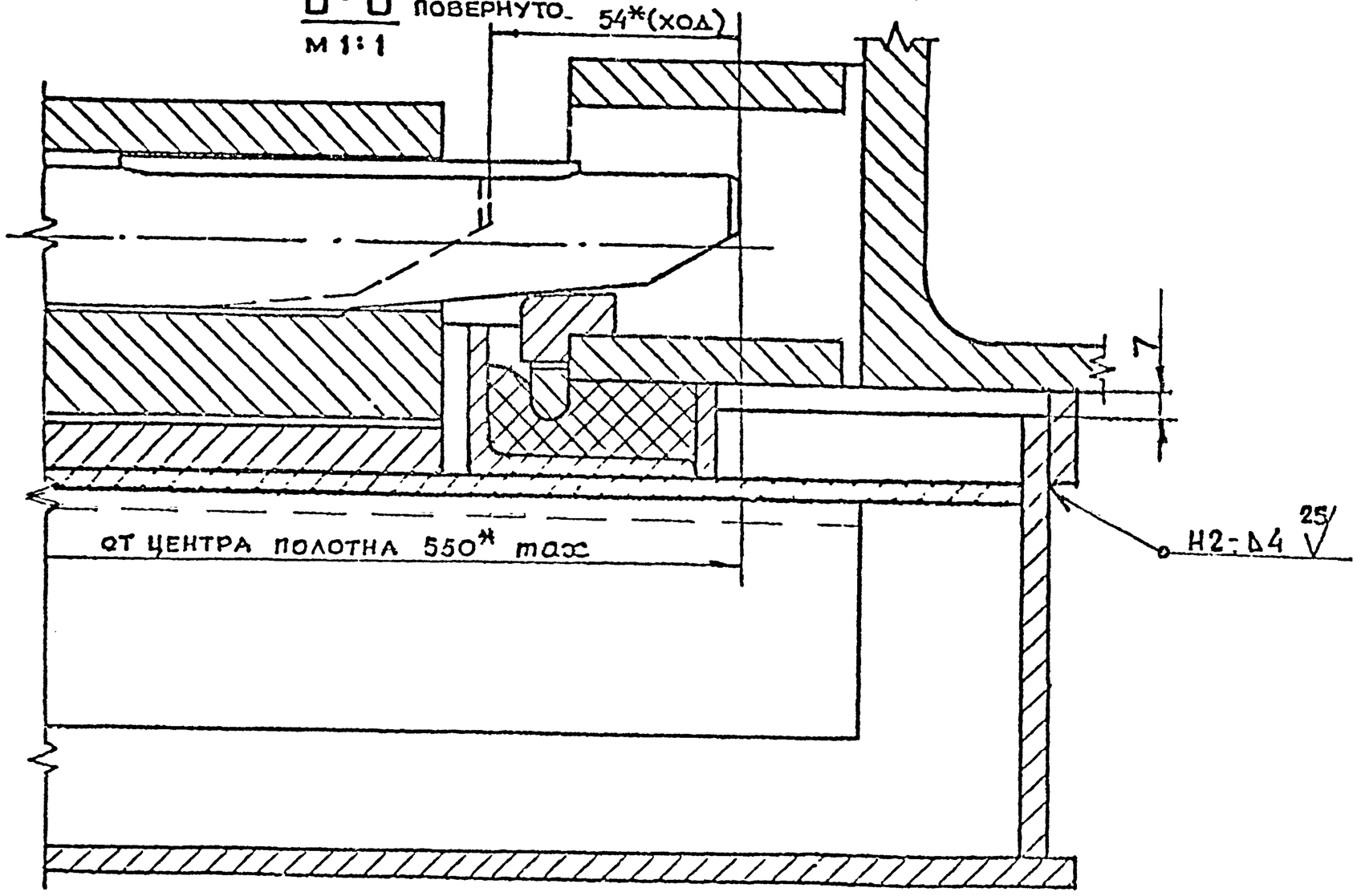

В-В
М 1:2

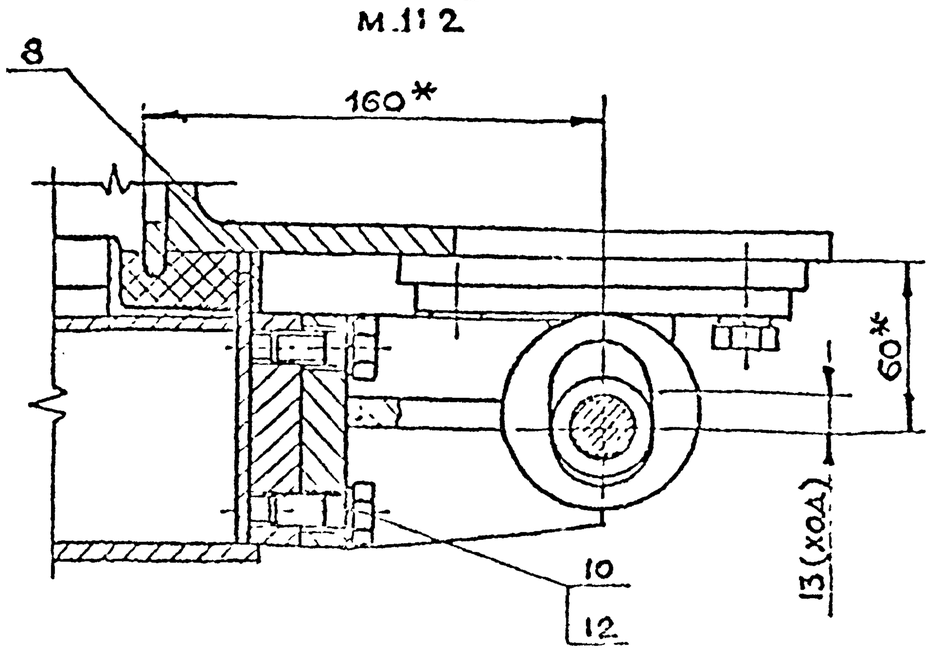

1. * Размеры для справок.
2. Сварку производить по ГОСТ 5264-80

Изм	Лист	N докум.	Подп.	Дата	9-83.00.00.000 СБ		
Разраб		Рачкова			Ставень СУ-III-2 Сборочный чертеж	Лит	Масса 226 / Масштаб 1:5
Пров		Жаркова				Лист	Листов 1
Гл.инж.пр		Ухорская				ГлавАПУ Мосгорисполкома МОСПРОМПРОЕКТ Мастерская №6	
Н.контр		Ухорская					
Гл.конструктор		Григорьев					
Гл.спец		Бычков					
Нач.маст		Грибков					

Серия 01.036-1 Выпуск 10

Подп. и дата | Взам. инв. N | Инв. N дубл. | Подп. и дата

9-83.01.00.014

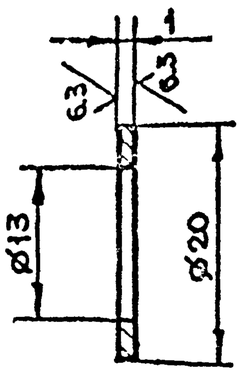

$+t_2, -t_2$

Изм	Лист	N докум.	Подп.	Дата	9-83.01.00.014		
Разраб		Рачкова			Шайба	Лит.	Масса 0.001 / Масштаб 2:1
Пров		Маркова				Лист	Листов 1
Гл.инж.пр		Ухорская			Бронза БРАЖ9-4 ГОСТ493-79	Главпу Мосгорисполкома МОСПРОМПРОЕКТ Мастерская №6	
Н.контр		Ухорская					

Формат А4

9-83.01.00.013

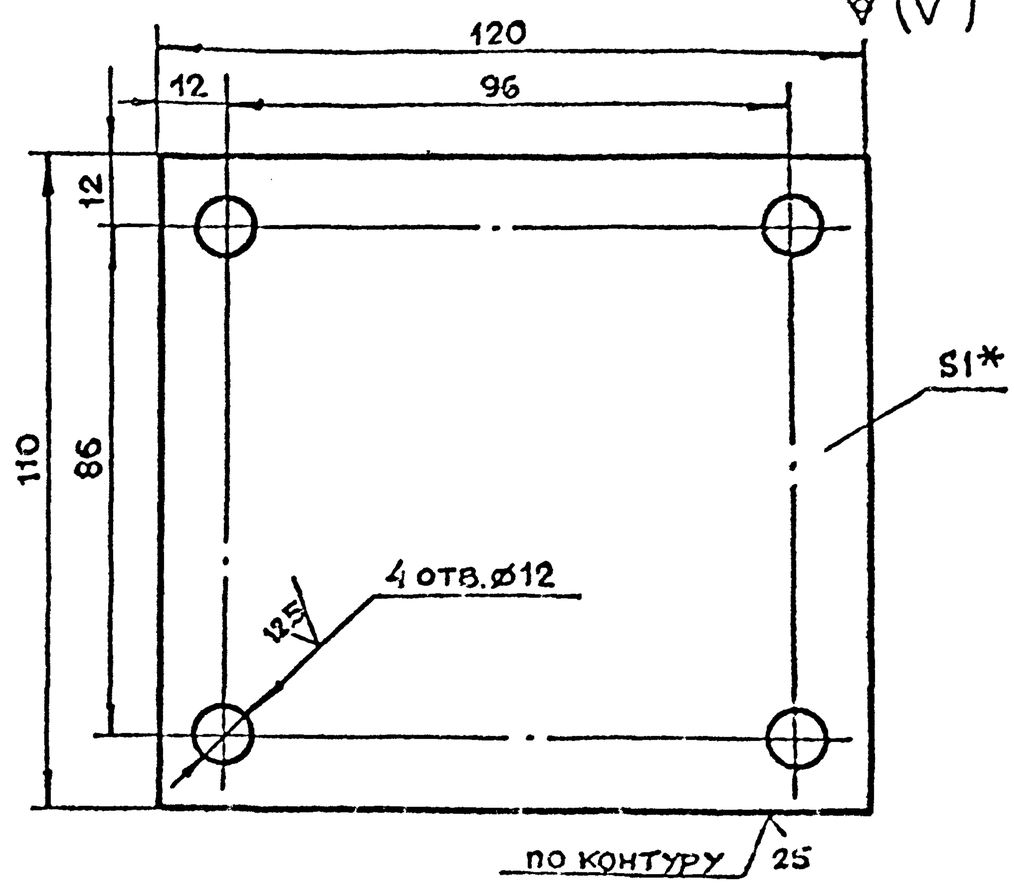

1. * Размер для справок
2. $+t_2, -t_2, \pm \frac{t_2}{2}$

Изм	Лист	N докум.	Подп.	Дата	9-83.01.00.013		
Разраб		Рачкова			Прокладка	Лит.	Масса 0.1 / Масштаб 1:1
Пров		Маркова				Лист	Листов 1
Гл.инж.пр		Ухорская			Лист Б-ПН-1,0 ГОСТ19903-74 / 3-IV-СтЗСп ГОСТ16523-70	Главпу Мосгорисполкома МОСПРОМПРОЕКТ Мастерская №6	
Н.контр		Ухорская					

Формат А4

Серия 01.036-1 Выпуск 10

Формат	Зона	Поз.	Обозначение	Наименование	Кол.	Примечание
				Стандартные изделия		
				Болт ГОСТ7798-70		
		18		М10-6g×20.58.01	16	
		19		М12-6g×20.58.01	2	
		20		Винт В.М3-6g×10.48.01		
				ГОСТ 1491-80	8	
		21		Гайка М20-7Н.5.01		
				ГОСТ 5915-70	4	
		22		Шайба 12.02.01		
				ГОСТ 11371-78	8	
		23		Шайба 10.65Г.02.9		
				ГОСТ 6402-70	16	
		24		Шплинт 3×20.2.019		
				ГОСТ 397-79	8	
		25		Шпонка 10×8×90		
				ГОСТ 8790-79	4	
		26		Войлок ПСГОСТ 6308-71		
				37-24-5	2	

Изм	Лист	N докум.	Подп.	Дата	9-83.01.00.000		Лист 2

Формат	Зона	Поз.	Обозначение	Наименование	Кол.	Примечание
				Документация		
А2			9-83.01.00.000СБ	Сборочный чертеж		
А4		1	9-83.01.01.000	Полотно	1	
А4		2	9-83.01.02.000	Штурвал в сборе	2	
А4		3	9-83.01.03.000	Вал в сборе	1	
				Детали		
А4		4	9-83.01.00.001	Уплотнение	4	
		5	-01	Уплотнение	4	
А4		6	9-83.01.00.003	Шайба торцевая	2	
А4		7	9-83.01.00.004	Планка стопорная	2	
А4		8	9-83.01.00.005	Втулка	2	
А4		9	9-83.01.00.006	Палец	4	
			-01	Палец	4	
А4		10	9-83.01.00.007	Вилка	4	
А4		11	9-83.01.00.008	Муфта	4	
А4		12	9-83.01.00.009	Тяга	4	
А3		14	9-83.01.00.011	Клин	4	
А3		15	9-83.01.00.012	Направляющая	4	
А4		16	9-83.01.00.013	Прокладка	4	
А4		17	9-83.01.00.014	Шайба	16	

Изм	Лист	N докум.	Подп.	Дата	9-83.01.00.000		
Разраб		Рачкова			Полотно в сборе	Лит.	Лист 1 / Листов 2
Пров.		Маркова				Главпу Мосгорисполкома МОСПРОМПРОЕКТ Мастерская №6	
Гл.инж.пр		Ухорская					
Н.контр		Ухорская					

9-83.01.00.000СБ

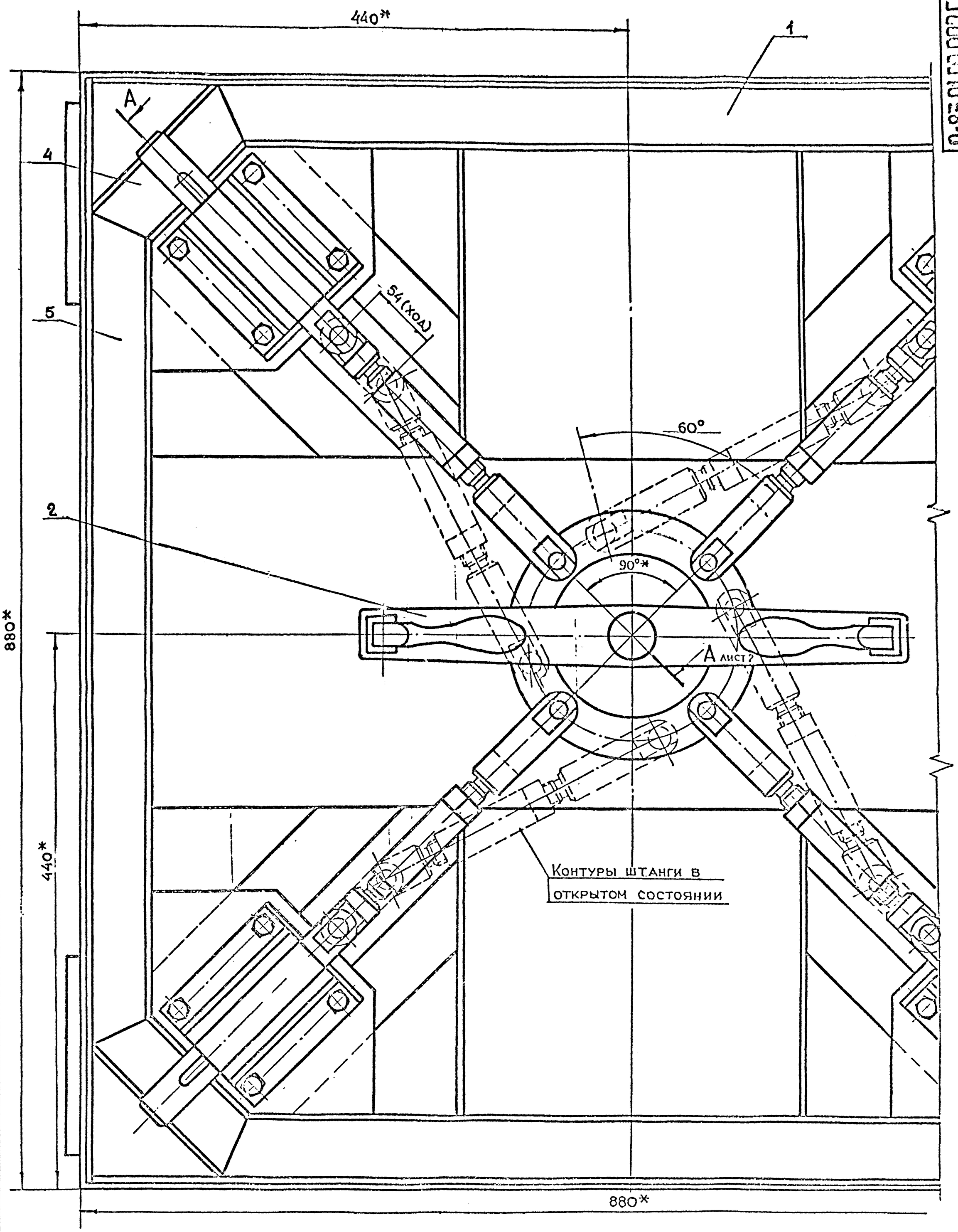

*Размеры для справок

					9-83.01.00.000СБ			
Изм	Лист	N докум.	Подп	Дата	Полотно в сборе. Сборочный чертеж	Лит	Масса	Масштаб
Разраб		Рачкова					132	1:2
Пров		Чаркова				Лист 1	Листов 2	
Гл.инж.пр		Ухорская				Главпромстройпроект Мосгорисполкома Мосгипромостпроект Мастерская №		
Н.контр		Ухорская						
Гл.спец		Григорьев						
Гл.арх.проект		Рычков						
Нач.маст		Рибкоп						

Серия 01.036-1 Выпуск 10

Инв N подл | Подп и дата | Взам инв N | Инв N дубл | Подп и дата

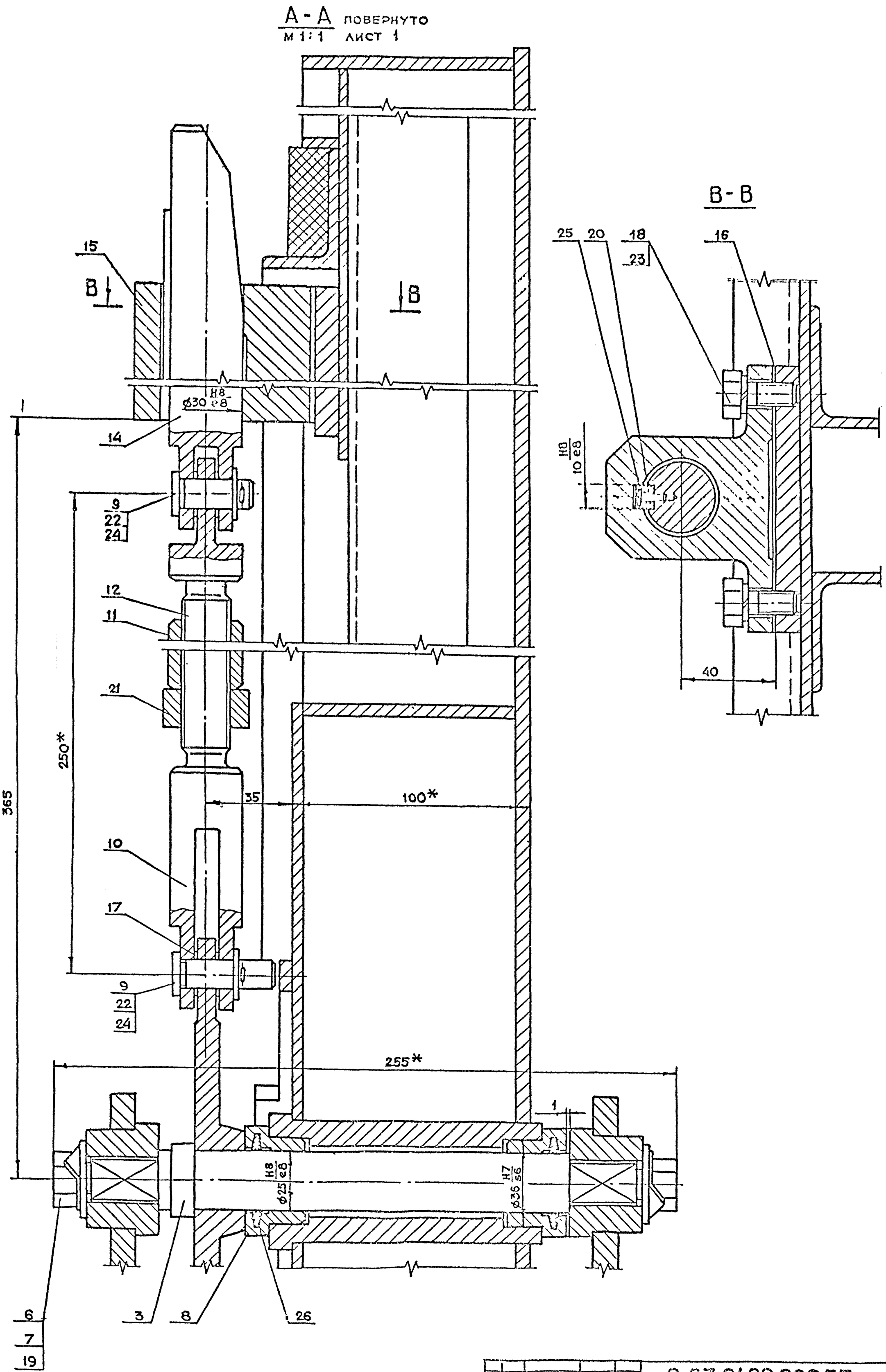

Изм	Лист	N докум	Подп	Дата	9-83.01.00.000СБ	Лист 2

Серия 01.036-1 Выпуск 10

Подп. и дата | Инв. N дубл. | Взам. инв. N | Подп. и дата | Инв. N подл.

Копировал Формат А2

9-83.01.00.005

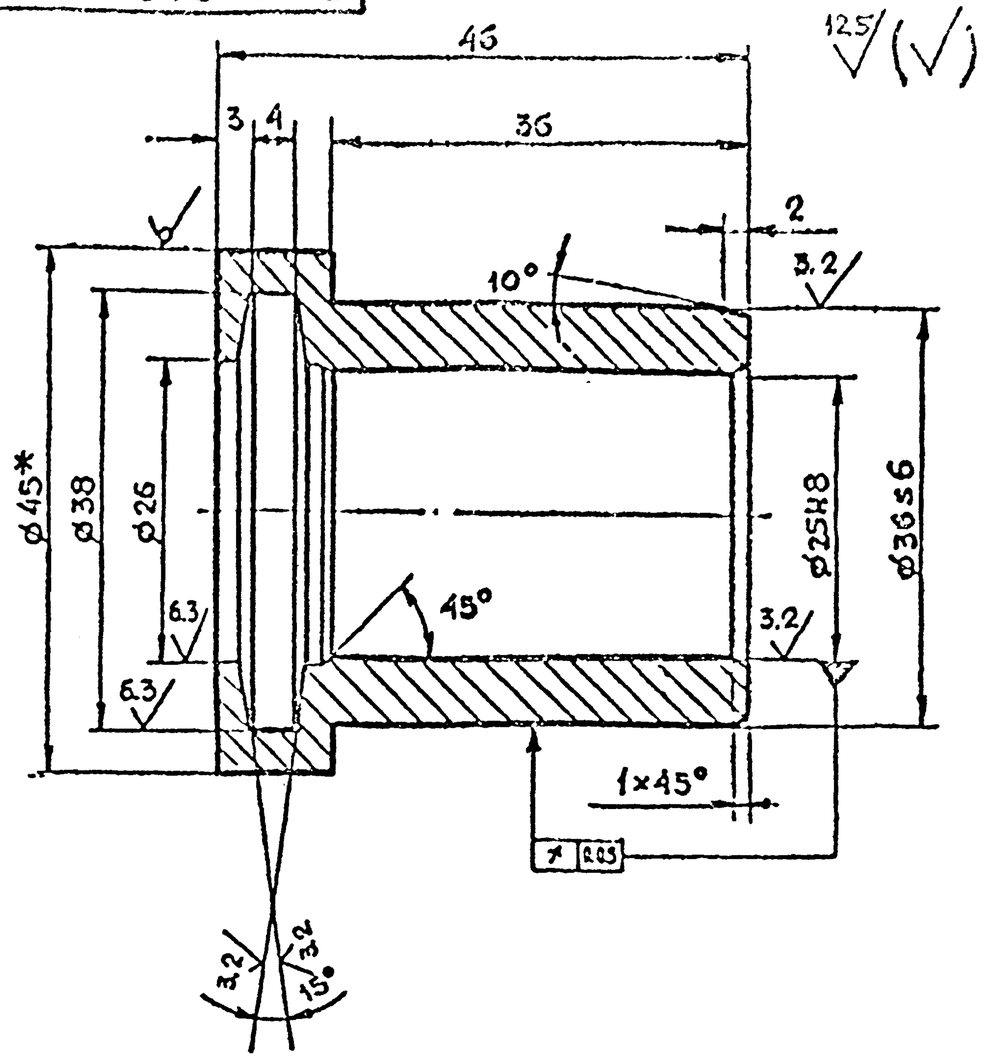

1. *Размер для справок
2. $+t_2, -t_2, \pm\frac{t_2}{2}$

Изм	Лист	N докум	Подп.	Дата		Лит	Масса	Масштаб
Разраб		Рачкова			Втулка		0.2	2:1
Пров.		Маркова				Лист	Листов 1	
Гл инж пр		Ухорская				Главпу Мосгорисполкома Моспромпроект Мастерская №6		
Н контр		Ухорская						

Круг $\frac{В-45\ ГОСТ\ 2590-71}{45\cdot2\cdot Б\ ГОСТ\ 1050-74}$

Формат А4

9-83.01.00.004

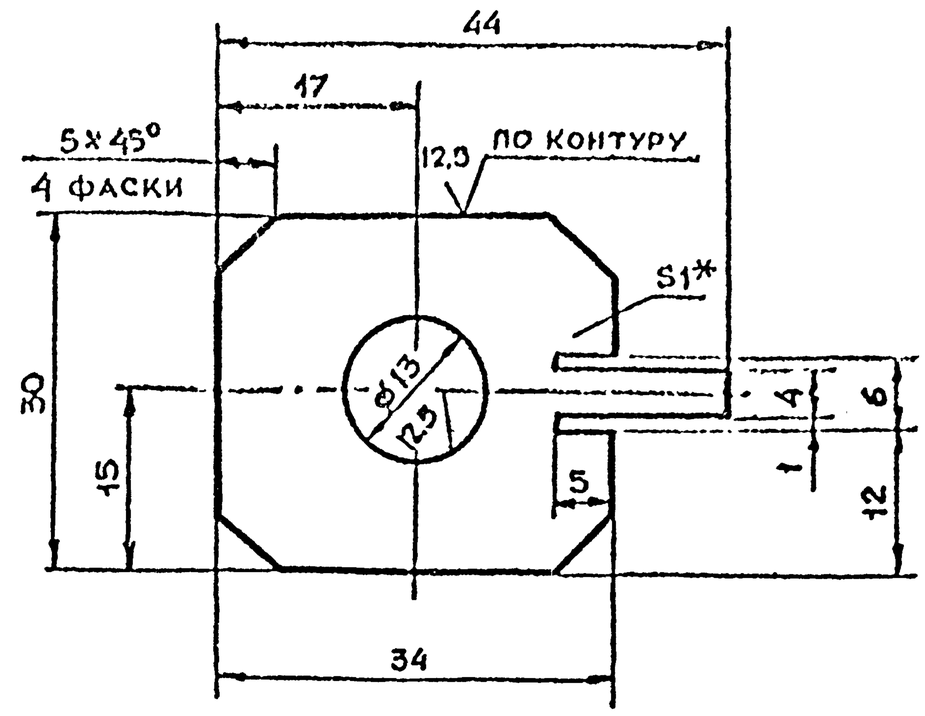

1. *Размер для справок
2. $+t_2, -t_2, \pm\frac{t_2}{2}$

Изм	Лист	N докум.	Подп.	Дата		Лит	Масса	Масштаб
Разраб		Рачкова			Планка стопорная		0.01	2:1
Пров		Маркова				Лист	Листов 1	
Гл инж пр		Ухорская				Главпу Мосгорисполкома Моспромпроект Мастерская №6		
Н контр		Ухорская						

Лист $\frac{Б-ПН-1.0\ ГОСТ\ 19903-74}{3-IV-С3\ ГОСТ\ 16523-70}$

Формат А4

9-83.01.00.003

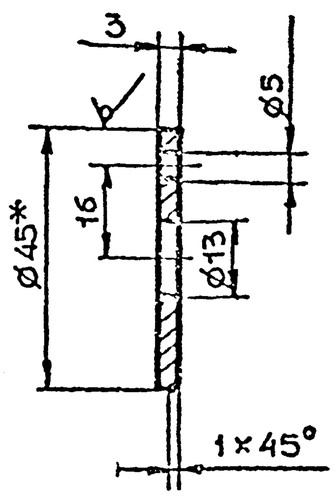

1. *Размер для справок
2. $+t_2, -t_2, \pm\frac{t_2}{2}$

Изм	Лист	N докум	Подп.	Дата		Лит	Масса	Масштаб
Разраб		Рачкова			Шайба торцевая		0.05	1:1
Пров		Маркова				Лист	Листов 1	
Гл инж пр		Ухорская				Главпу Мосгорисполкома Моспромпроект Мастерская №6		
Н контр		Ухорская						

Круг $\frac{В-45\ ГОСТ\ 2590-71}{Б\ Ст3сп-II\ ГОСТ\ 535-79}$

Формат А4

9-83.01.00.001

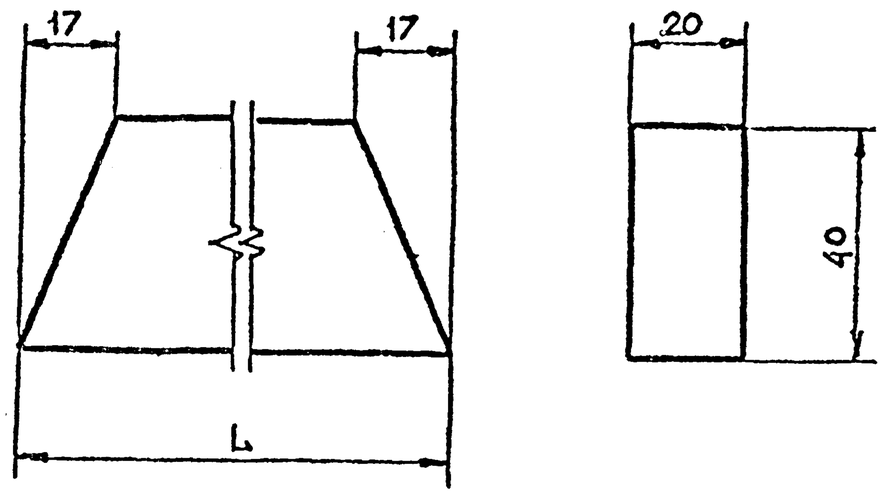

Обозначение	Размер L, мм	Масса, кг
9-83.01.00.001	148	0.04
-01	656	0.2

$-t_2, \pm\frac{t_2}{2}$

Изм	Лист	N докум.	Подп	Дата		Лит.	Масса	Масштаб
Разраб		Рачкова			Уплотнение		0,04	1:1
Пров		Маркова				Лист	Листов 1	
Гл инж пр		Ухорская				Главпу Мосгорисполкома Моспромпроект Мастерская №6		
Н контр		Ухорская						
Гл конструктор		Григорьев			Резина губчатая ТУ 38-105 867-75			
Гл спец		Виноградов						
Нач маст		Грибков						

Копировал

Формат А4

Серия 01.036-1 Выпуск 10

Подп. и дата | Инв. N дубл. | Взам. инв. N | Подп. и дата | Инв. N подл.

9-83.01.00.009

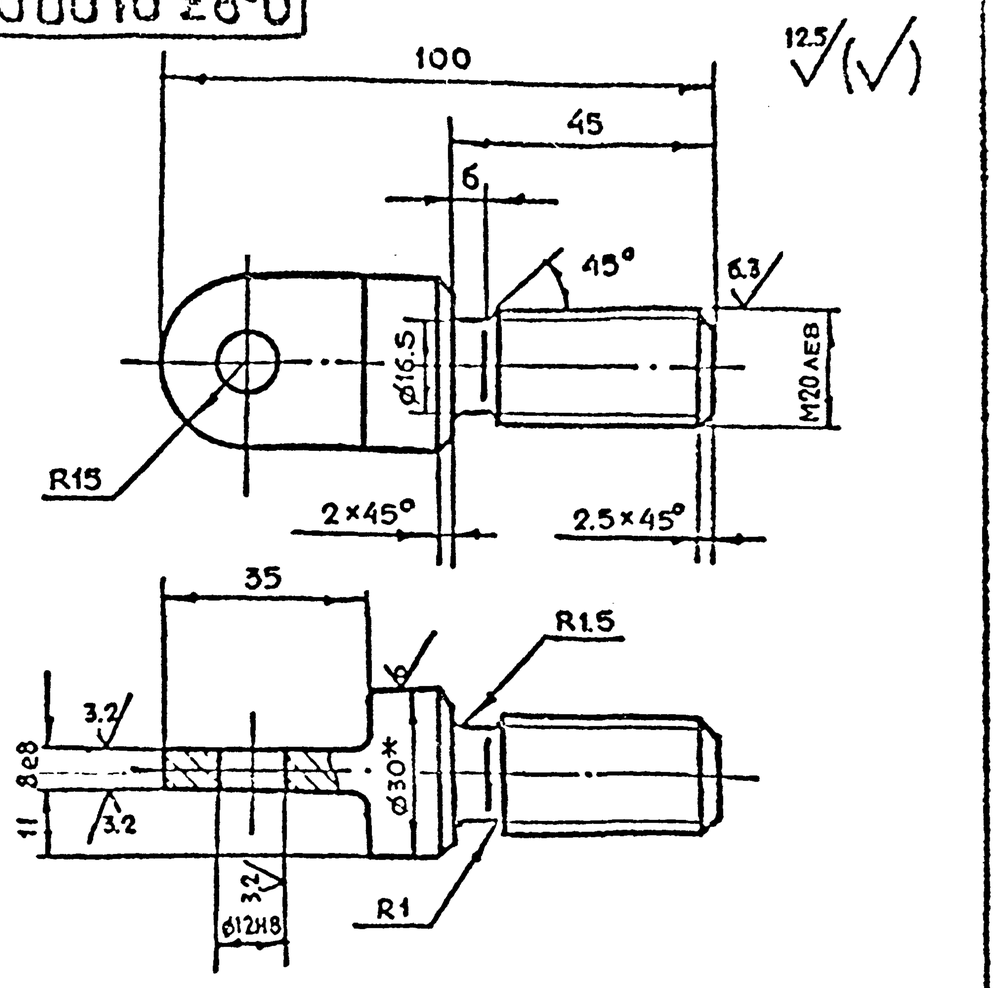

1. * Размер для справок
2. $+t_2, -t_2, \pm\frac{t_2}{2}$

Изм	Лист	N докум	Подп	Дата	9-83.01.00.009		
Разраб		Рачкова			Тяга	Лит	Масса: 0.3 / Масштаб: 1:1
Пров		Маркова				Лист	Листов 1
Гл.инж.пр		Ухорская			Круг 8-30 ГОСТ 2590-71 / Ст3Сп-II-ГОСТ535-79	Главпу Мосгорисполкома МОСПРОМПРОЕКТ Мастерская N6	
Н.контр		Ухорская					

Формат А4

9-83.01.00.008

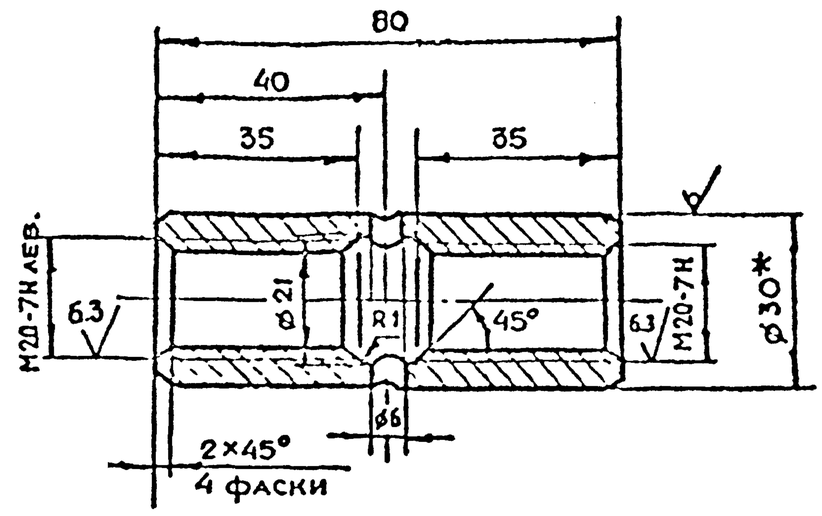

1. * Размер для справок
2. $+t_2, -t_2, \pm\frac{t_2}{2}$

Изм	Лист	N докум.	Подп	Дата	9-83.01.00.008		
Разраб		Рачкова			Муфта	Лит	Масса: 0.25 / Масштаб: 1:1
Пров		Маркова				Лист	Листов 1
Гл.инж.пр		Ухорская			Круг 8-30 ГОСТ 2590-71 / Ст3Сп-II-ГОСТ535-79	Главпу Мосгорисполкома МОСПРОМПРОЕКТ Мастерская N6	
Н.контр.		Ухорская					

Формат А4

9-83.01.00.007

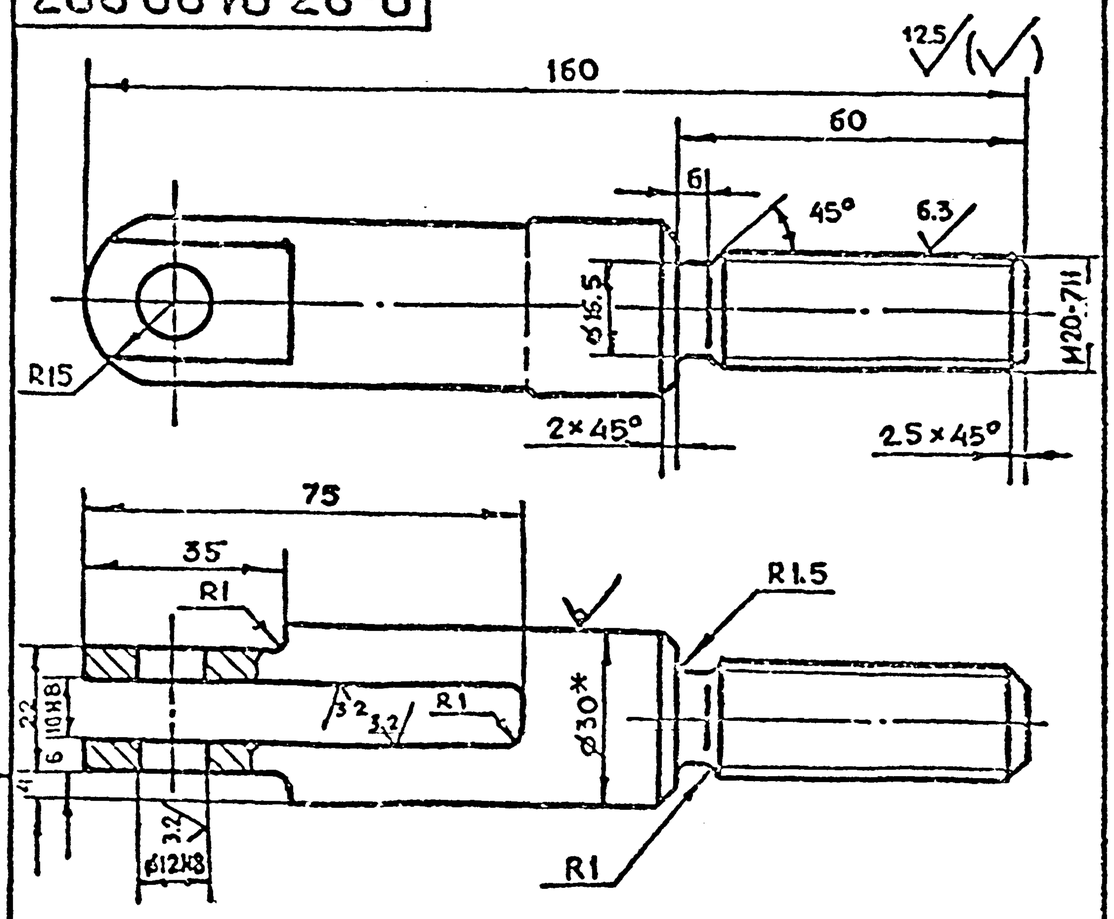

1. * Размер для справок
2. $+t_2, -t_2, \pm\frac{t_2}{2}$

Изм	Лист	N докум	Подп	Дата	9-83.01.00.007		
Разраб		Рачкова			Вилка	Лит	Масса: 0.55 / Масштаб: 1:1
Пров		Маркова				Лист	Листов 1
Гл.инж.пр		Ухорская			Круг 8-30 ГОСТ 2590-71 / Ст3Сп-II-ГОСТ535-79	Главпу Мосгорисполкома МОСПРОМПРОЕКТ Мастерская N6	
Н.контр		Ухорская					

9-83.01.00.006

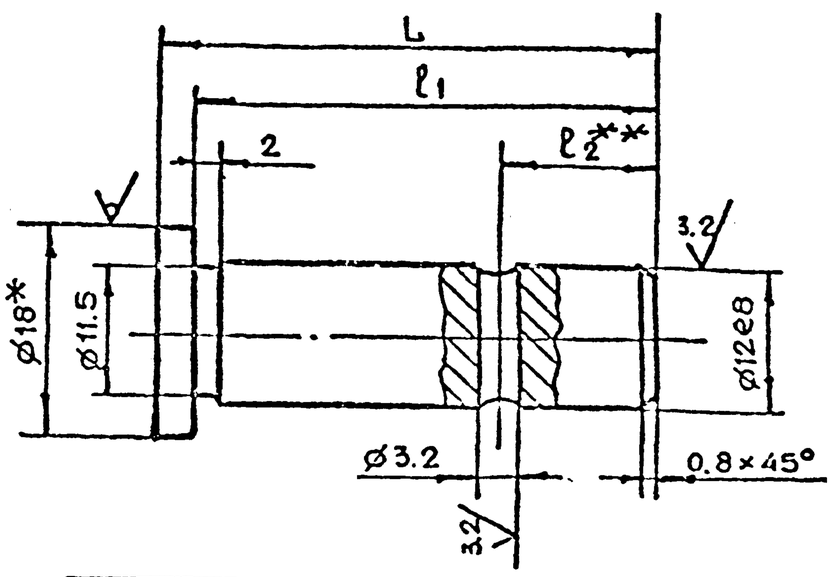

Обозначение	Размеры, мм L	ℓ1	ℓ2	Масса, кг
9-83.01.00.006	42	39	13	0.05
-01	33	30	4	0.04

1. * Размер для справок
2. ** Уточнить на монтаже
3. $+t_2, -t_2, \pm\frac{t_2}{2}$

Изм	Лист	N докум	Подп	Дата	9-83.01.00.006		
Разраб		Рачкова			Палец	Лит	Масса: 0,05 / Масштаб: 2:1
Пров.		Маркова				Лист	Листов 1
Гл.инж.пр		Ухорская			Круг 8-18 ГОСТ 2590-71 / Ст3Сп-II-ГОСТ535-79	Главпу Мосгорисполкома МОСПРОМПРОЕКТ Мастерская N6	
Н.контр		Ухорская					
Гл.конст		Григорьев					
Н.отд		Бычков					

Серия 01.036-1 Выпуск 10

Подп. и дата | Инв. N дубл. | Взам. инв. N | Подп. и дата | Инв. N подл.

9-83.01.00.012

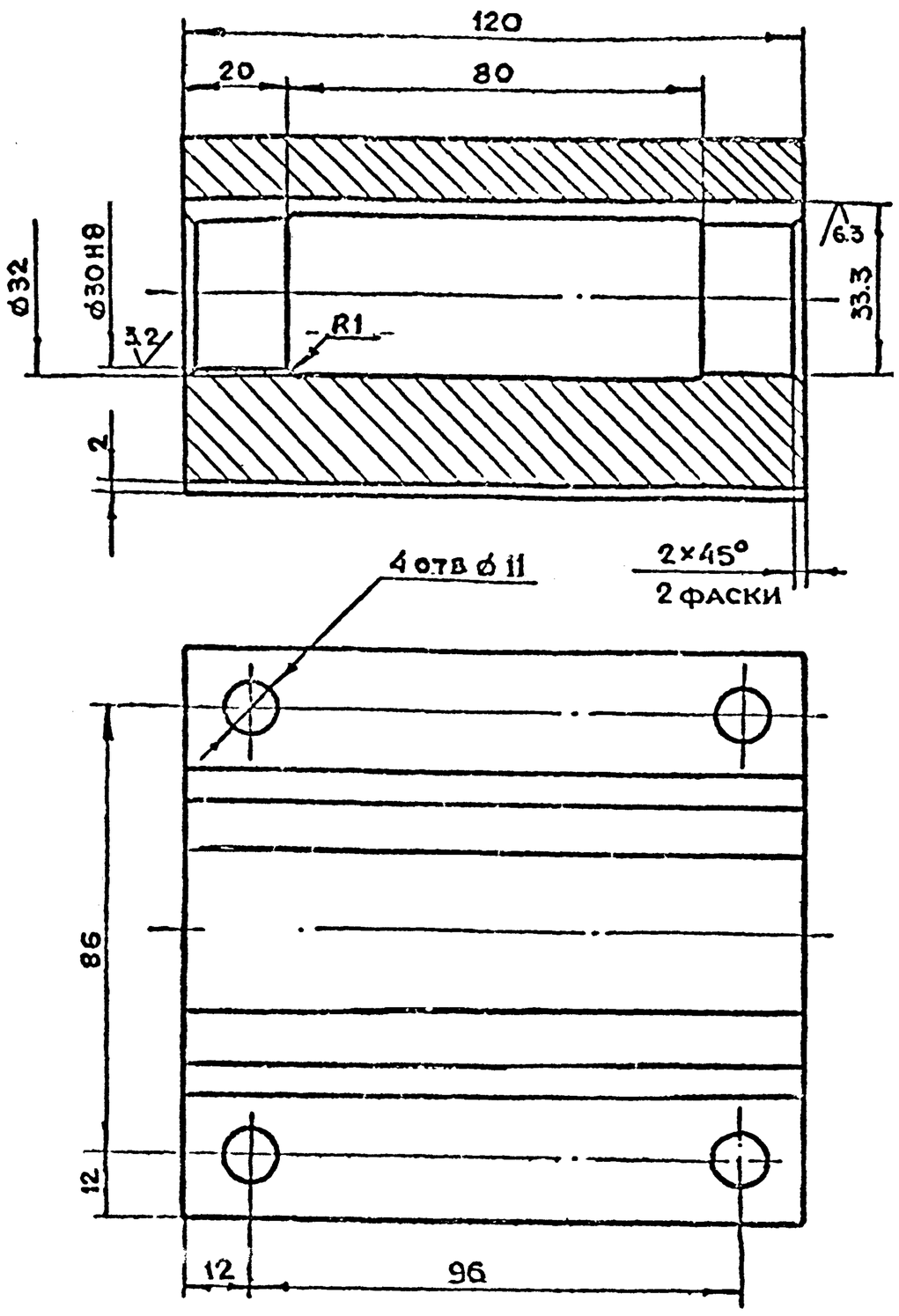

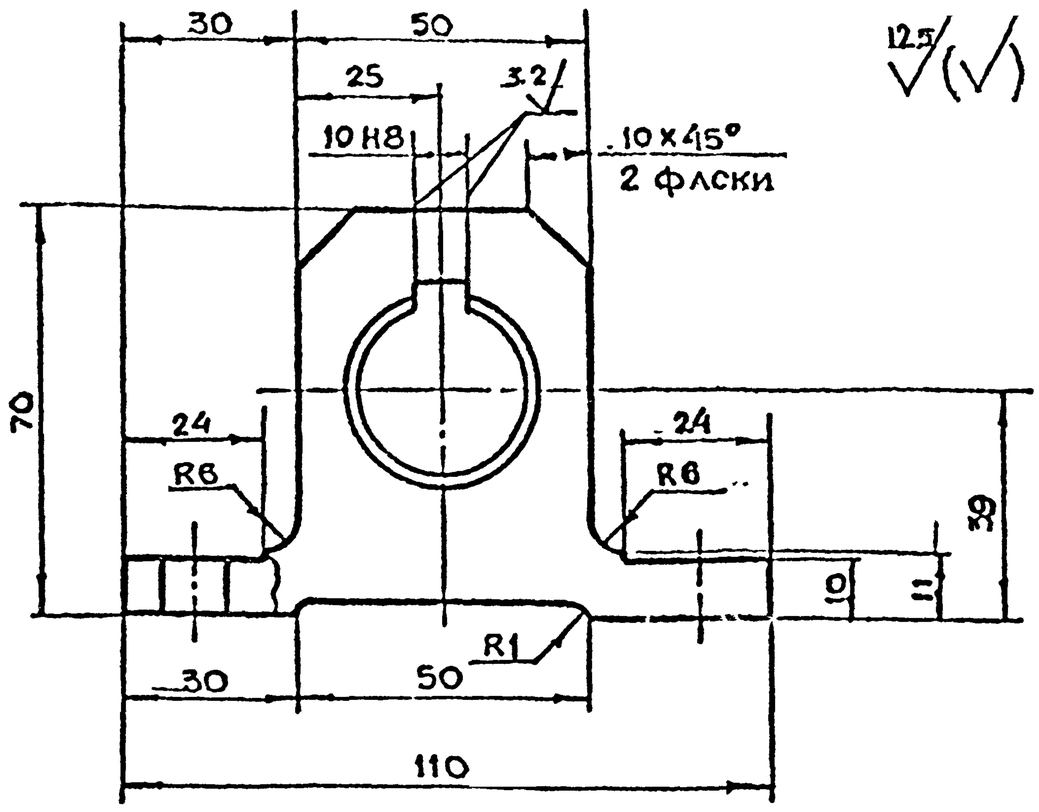

$+t_2, -t_2, \pm\frac{t_2}{2}$

					9·83.01.00.012			
Изм.	Лист	N докум.	Подп.	Дата	Направляющая	Лит.	Масса	Масштаб
Разраб.		Понязкова					3.8	1:1
Пров.		Маркова				Лист	Листов 1	
Гл. инж. пр.		Укорская						
Н. контр.		Укорская						
					Ст3сп ГОСТ 380-71	Главпу Мосгорисполкома МОСПРОМПРОЕКТ Мастерская № 6		

Формат А3

9-83.01.00.011

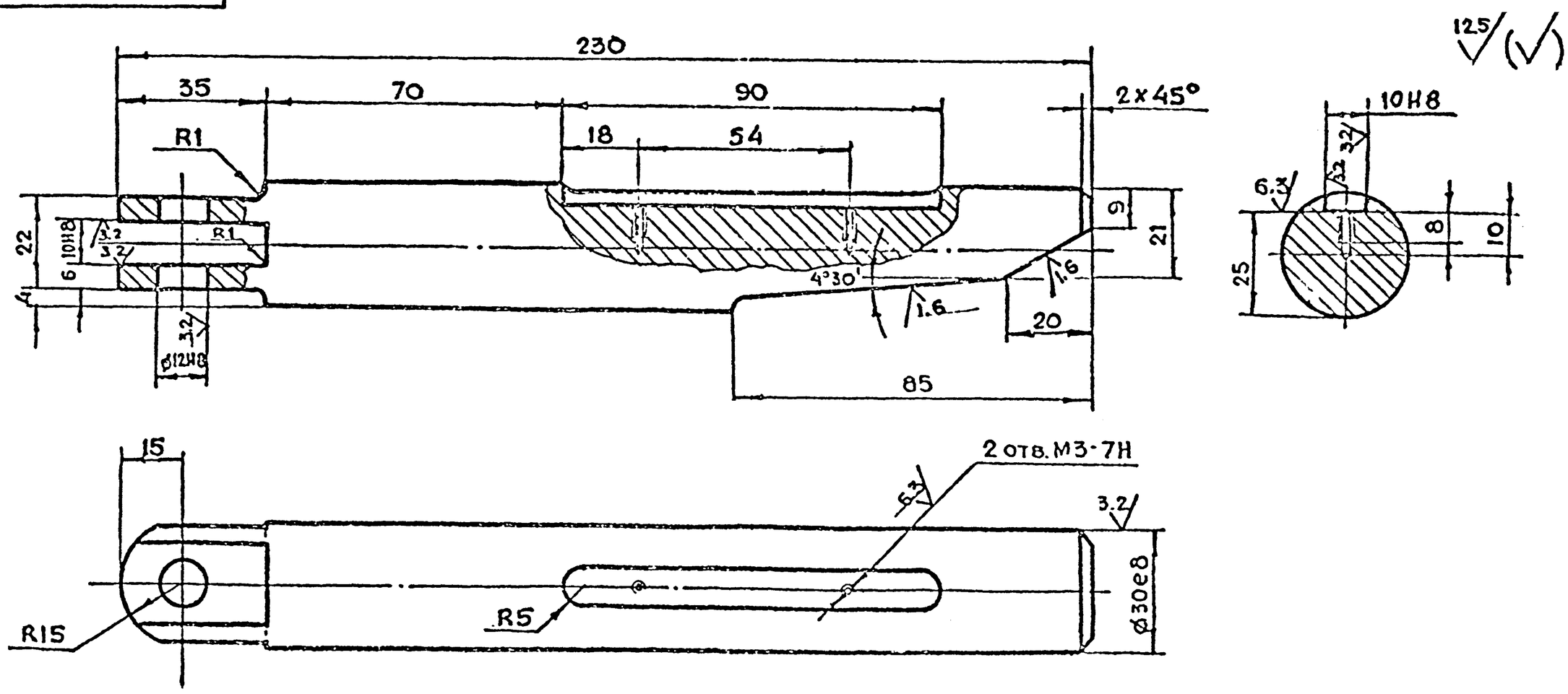

$+t_2, -t_2, \pm\frac{t_2}{2}$

					9-83.01.00.011			
Изм.	Лист	N докум.	Подп.	Дата	Клин	Лит.	Масса	Масштаб
Разраб.		Понязкова					1.2	1:1
Пров.		Маркова				Лист	Листов 1	
Гл. инж. пр.		Укорская						
Н. контр.		Укорская						
Гл. конструктор		Григорьев			Круг В-32 ГОСТ 2590-71	Главпу Мосгорисполкома МОСПРОМПРОЕКТ		
Гл. спец.		Быков			45-2-3 ГОСТ 1050-74			
Н. лаборат.		Григор						

Серия 01.256-1 Выпуск 10

Формат	Зона	Поз.	Обозначение	Наименование	Кол.	Примечание
				Документация		
А4			9-83.01.02.100СБ	Сборочный чертеж		
				Детали		
А4		1	9-83.01.02.101	Рычаг	1	
А4		2	9-83.01.02.102	Вилка	2	
А4		3	9-83.01.02.103	Втулка	1	

Подп. и дата | Инв. N дубл. | Взам. инв. N | Подп. и дата | Инв. N подл.

Изм.	Лист	N докум.	Подп.	Дата	9-83.01.02.100		
Разраб.		Рачкова			Штурвал	Лит.	Лист	Листов 1
Пров.		Маркова				Главпу Мосгорисполкома МОСПРОМПРОЕКТ Мастерская №6	
Гл.инж.пр.		Ухорская					
Н.контр.		Ухорская					

Формат А4

Формат	Зона	Поз.	Обозначение	Наименование	Кол.	Примечание
				Документация		
А3			9-83.01.02.000СБ	Сборочный чертеж		
				Сборочные единицы		
А4		1	9-83.01.02.100	Штурвал	1	
				Детали		
А4		2	9-83.01.02.001	Ручка	2	
А4		3	9-83.01.02.002	Палец	2	
А4		4	9-83.01.02.003	Пружина	2	
				Стандартные изделия		
		5		Шайба 12.02.01 ГОСТ 11371-78	2	
		6		Шплинт 3×20.2.019 ГОСТ 397-79	2	
		7		Шарик 5-10 ГОСТ 3722-81	2	

Подп. и дата | Инв. N дубл. | Взам. инв. N | Подп. и дата | Инв. N подл.

Изм.	Лист	N докум.	Подп.	Дата	9-83.01.02.000		
Разраб.		Рачкова			Штурвал в сборе	Лит.	Лист	Листов 1
Пров.		Маркова				Главпу Мосгорисполкома МОСПРОМПРОЕКТ Мастерская №6	
Гл.инж.пр.		Ухорская					
Н.контр.		Ухорская					

Формат А4

Формат	Зона	Поз.	Обозначение	Наименование	Кол.	Примечание
Б4		17	9-83.01.01.017	Полоса		
				Лист $\frac{Б\text{-}ПН\text{-}4\ ГОСТ\ 19903\text{-}74}{Ст3Сп\ ГОСТ\ 14637\text{-}79}$		
				(15×290) h14	4	0.3 кг
Б4		18	9-83.01.01.018	Упор		
				Уголок $\frac{50\times32\times4\text{-}Б\text{-}I\ ГОСТ\ 8510\text{-}72}{Ст3Сп\text{-}II\ ГОСТ\ 535\text{-}79}$		
				ℓ = 50 h14	1	0.1 кг

Серия 4.036-1 Выпуск 10

Подп. и дата | Инв. N дубл. | Взам. инв. N | Подп. и дата | Инв. N подл.

Изм.	Лист	N докум.	Подп.	Дата	9-83.01.01.000	Лист 2

Формат А4

Формат	Зона	Поз.	Обозначение	Наименование	Кол.	Примечание
				Документация		
А2			9-83.01.01.000СБ	Сборочный чертеж		
				Детали		
А4		1	9-83.01.01.001	Бобышка	1	
А4		2	9-83.01.01.002	Уголок	4	
		3	9-83.01.01.002-01	Уголок	4	
А4		4	9-83.01.01.004	Ребро	4	
А4		5	9-83.01.01.005	Уголок	8	
А4		6	9-83.01.01.006	Ребро	2	
А4		7	9-83.01.01.007	Основание	1	
А4		8	9-83.01.01.008	Пластина	2	
А4		9	9-83.01.01.009	Обшивка	1	
А4		10	9-83.01.01.010	Ручка	2	
А4		11	9-83.01.01.011	Косынка	4	
А4		12	9-83.01.01.012	Пластина	4	
А4		13	9-83.01.01.013	Кольцо	1	
Б4		14	9-83.01.01.014	Полоса		
				Лист $\frac{Б\text{-}ПН\text{-}40\ ГОСТ\ 19903\text{-}74}{Ст3Сп\ ГОСТ\ 14637\text{-}79}$		
				(94×862) h14	2	5.1 кг
Б4		15	9-83.01.01.015	(94×872) h14	2	5.2 кг
Б4		16	9-83.01.01.016	(90×290) h14	2	1.6 кг

Подп. и дата | Инв. N дубл. | Взам. инв. N | Подп. и дата | Инв. N подл.

Изм.	Лист	N докум.	Подп.	Дата	9-83.01.01.000		
Разраб.		Рачкова			Полотно	Лит.	Лист 1	Листов 2
Пров.		Маркова				Главпу Мосгорисполкома МОСПРОМПРОЕКТ Мастерская №6	
Гл.инж.пр.		Ухорская					
Н.контр.		Ухорская					

Копировал

Формат А4

9-83.01.01.000СБ

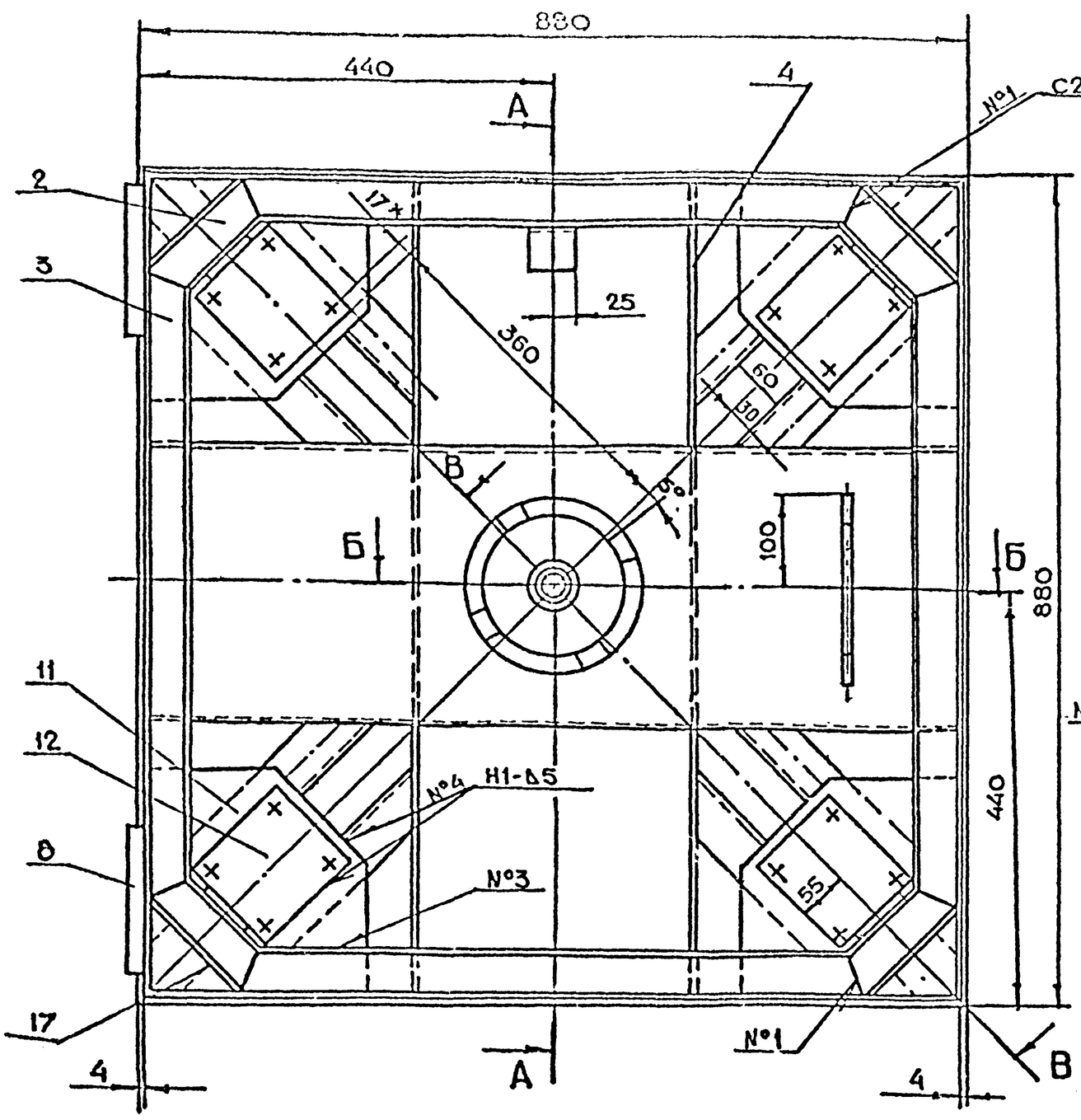

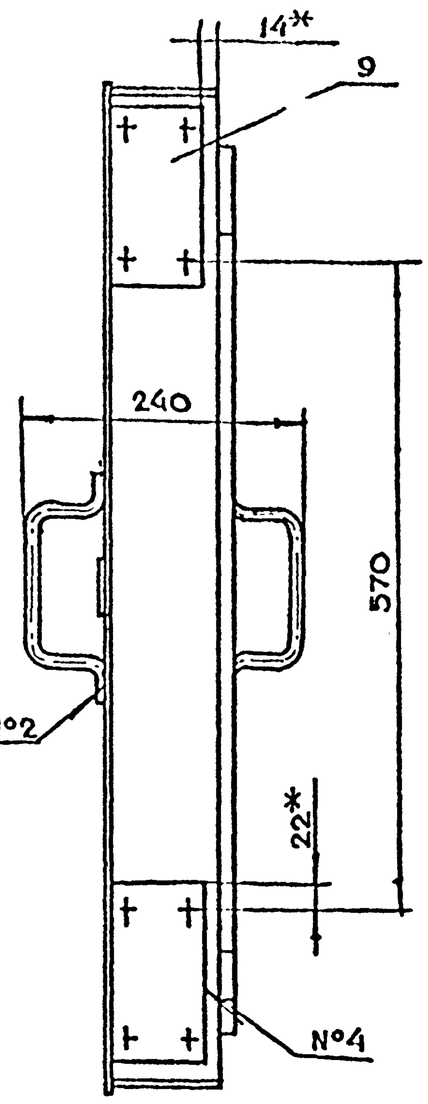

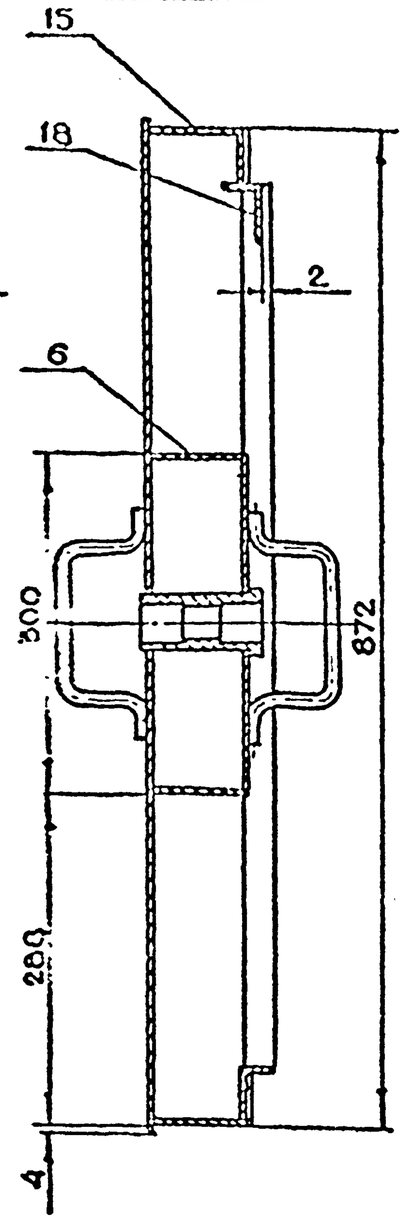

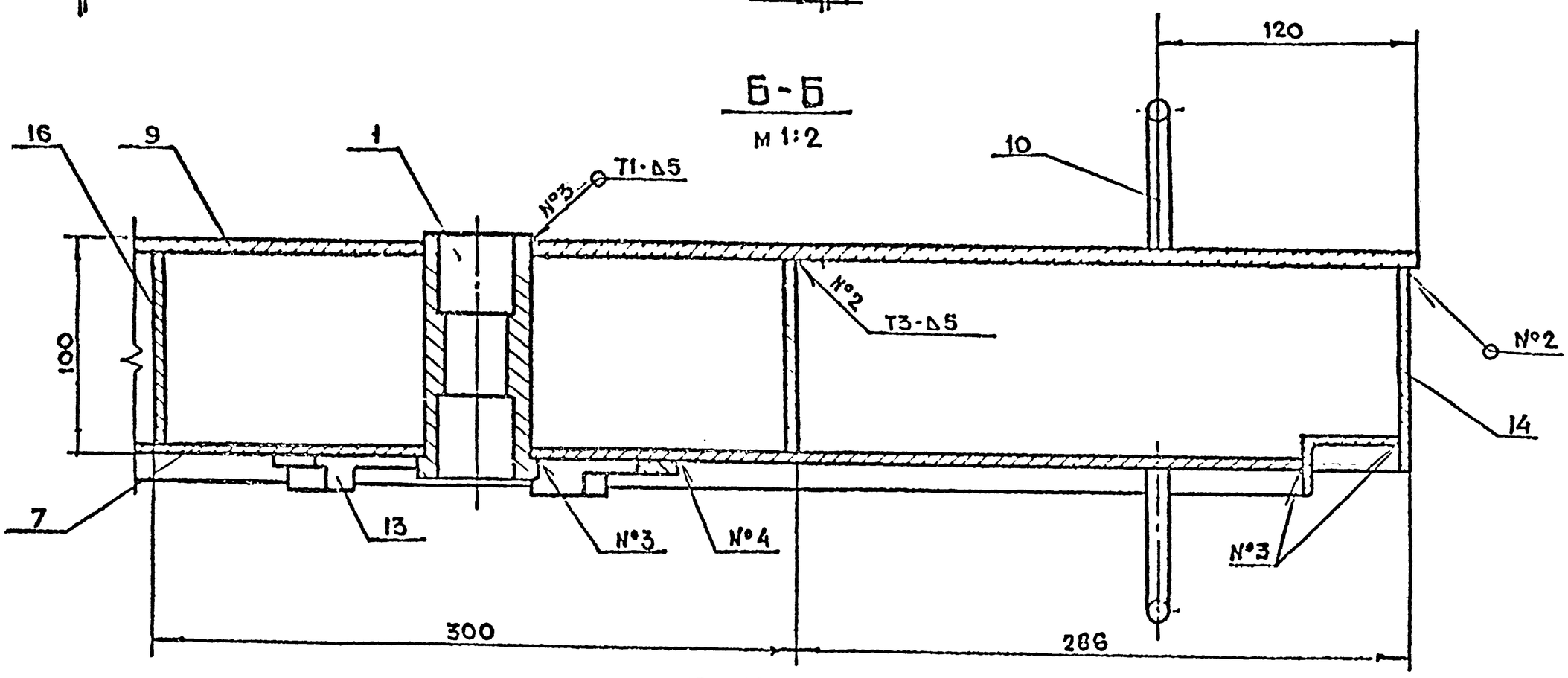

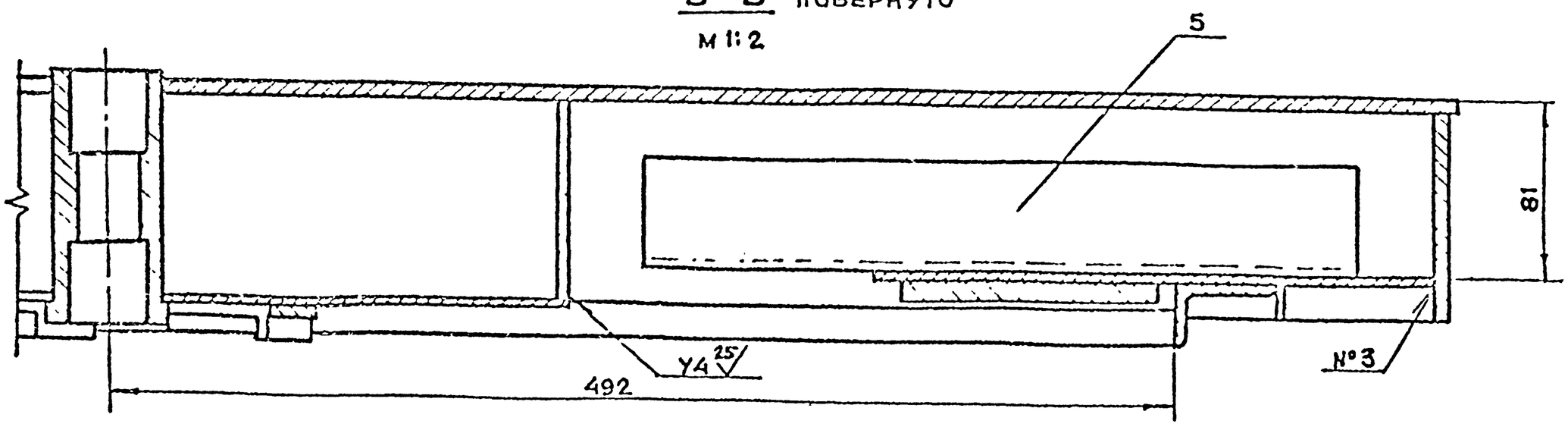

1. *Размеры для справок.
2. $+t_2, -t_2, \pm\frac{t_2}{2}$
3. Сварку производить по ГОСТ 5264-80

Изм	Лист	N докум	Подп.	Дата	9-83.01.01.000СБ			
Разраб		Рачкова			Полотно сборочный чертеж	Лит	Масса	Масш.
Пров		Маркова					96	1:5
Гл.инж.пр		Ухорская				Лист	Листов 1	
Н.контр		Ухорская				Главпу Мосгорисполкома Мосгипроинвестмонтажпроект Мастерская №8		
Гл.констр.		Григорьев						
Гл.спец.		Бычков						
Нач.маст.		Грибков						

Копировал Формат А2

Серия 01.036-1 Выпуск 10

Подп. и дата | Инв. № дубл. | Взам. инв. № | Подп. и дата | Инв. № подл.

9-83.01.01.005

√(√)

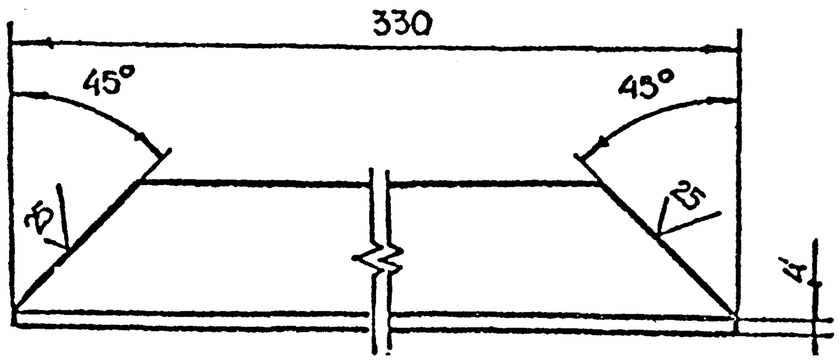

$-t_2, \pm \frac{t_2}{2}$

Изм	Лист	N докум.	Подп.	Дата	9-83.01.01.005
Разраб.		Понязкова			Уголок
Пров.		Маркова			Лит. / Масса 0.95 / Масштаб 1:2
Гл.инж.пр.		Ухорская			Лист / Листов 1
Н.контр.		Ухорская			Уголок 50×50×4-Б-ГОСТ 8509-72 / Ст3Сп-II-ГОСТ 535-79
					Главпу Мосгорисполкома МОСПРОМПРОЕКТ Мастерская N6

Инв.N подл. | Подп. и дата | Взам.инв.N | Инв.N дубл. | Подп. и дата

Формат А4

9-83.01.01.004

√(√)

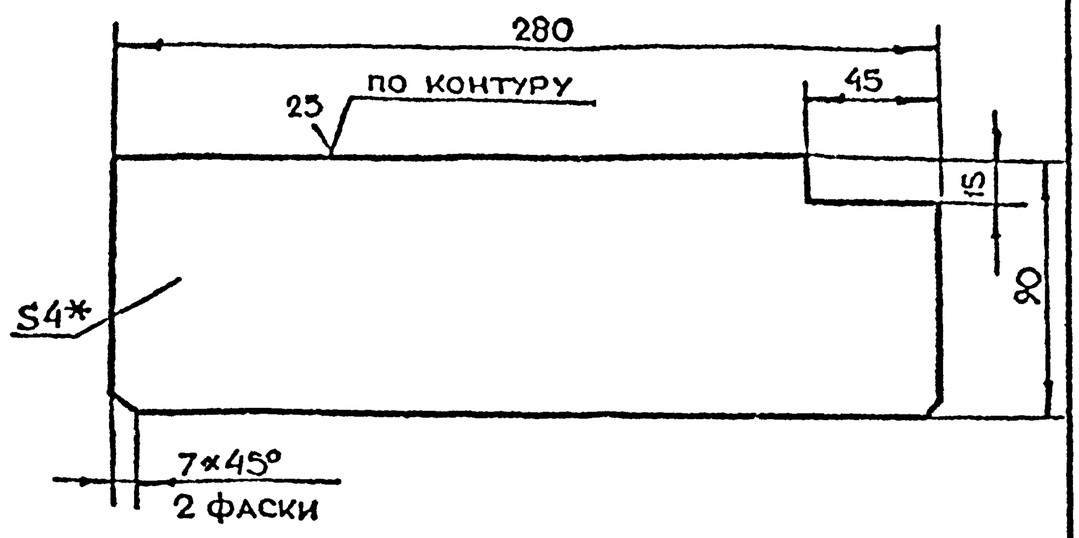

1. * Размер для справок.
2. $-t_2, \pm \frac{t_2}{2}$

Изм	Лист	N докум.	Подп.	Дата	9-83.01.01.004
Разраб.		Понязкова			Ребро
Пров.		Маркова			Лит. / Масса 0.8 / Масштаб 1:2
Гл.инж.пр.		Ухорская			Лист / Листов 1
Н.контр.		Ухорская			Лист Б-ПН-4 ГОСТ 19903-74 / Ст3Сп-ГОСТ 14637-79
					Главпу Мосгорисполкома МОСПРОМПРОЕКТ Мастерская N6

Инв.N подл. | Подп. и дата | Взам.инв.N | Инв.N дубл. | Подп. и дата

Формат А4

9-83.01.01.002

√(√)

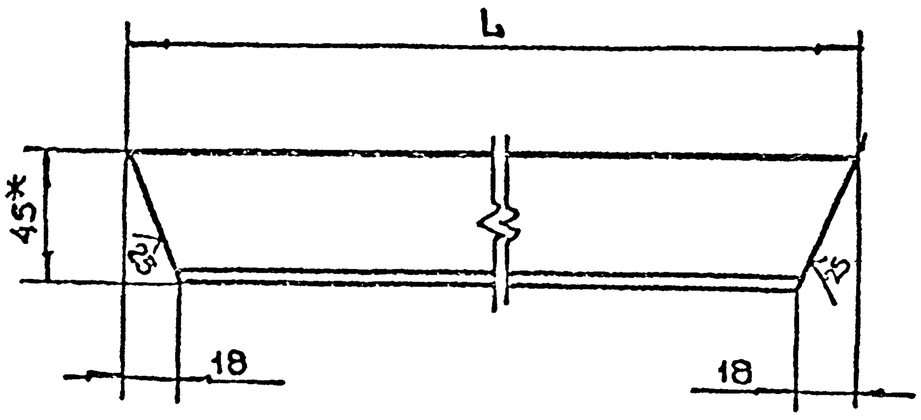

Обозначение	Размер L, мм	Масса, кг
9-83.01.01.002	146	0.3
-01	650	1.4

1. * Размер для справок
2. $-t_2, \pm \frac{t_2}{2}$

Изм	Лист	N докум.	Подп.	Дата	9-83.01.01.002
Разраб.		Понязкова			Уголок
Пров.		Маркова			Лит. / Масса / Масштаб 1:2
Гл.инж.пр.		Ухорская			Лист / Листов 1
Н.контр.		Ухорская			Уголок 45×28×4-Б-ГОСТ 8510-72 / Ст3Сп-II-ГОСТ 535-79
					Главпу Мосгорисполкома МОСПРОМПРОЕКТ Мастерская N6

Инв.N подл. | Подп. и дата | Взам.инв.N | Инв.N дубл. | Подп. и дата

9-83.01.01.001

12.5 √(√)

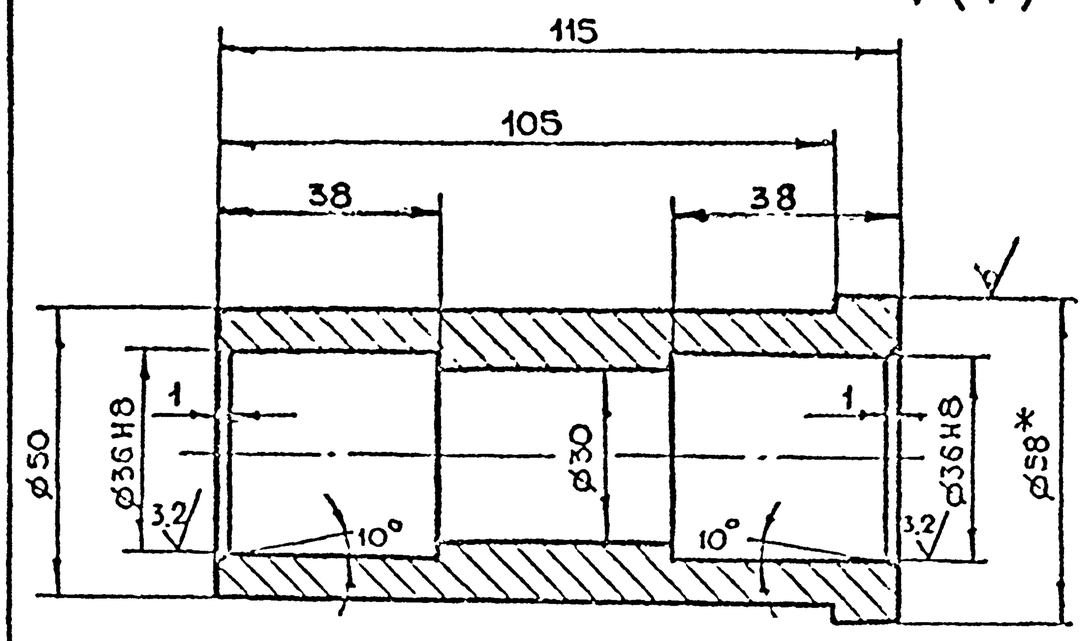

1. * Размер для справок
2. $+t_2, -t_2, \pm \frac{t_2}{2}$

Изм	Лист	N докум.	Подп.	Дата	9-83.01.01.001
Разраб.		Понязкова			Бобышка
Пров.		Маркова			Лит. / Масса 10 / Масштаб 1:1
Гл.инж.пр.		Ухорская			Лист / Листов 1
Н.контр.		Ухорская			Круг В-58 ГОСТ 2590-71 / Б Ст3Сп-II-ГОСТ 535-79
Гл.констр.		Григорьев			Главпу Мосгорисполкома МОСПРОМПРОЕКТ Мастерская N6
Гл.спец.		Бикоравов			
Нач.маст.		Гриньков			

Инв.N подл. | Подп. и дата | Взам.инв.N | Инв.N дубл. | Подп. и дата

Серия 01.036-1 Выпуск 10

9-83.01.01.009

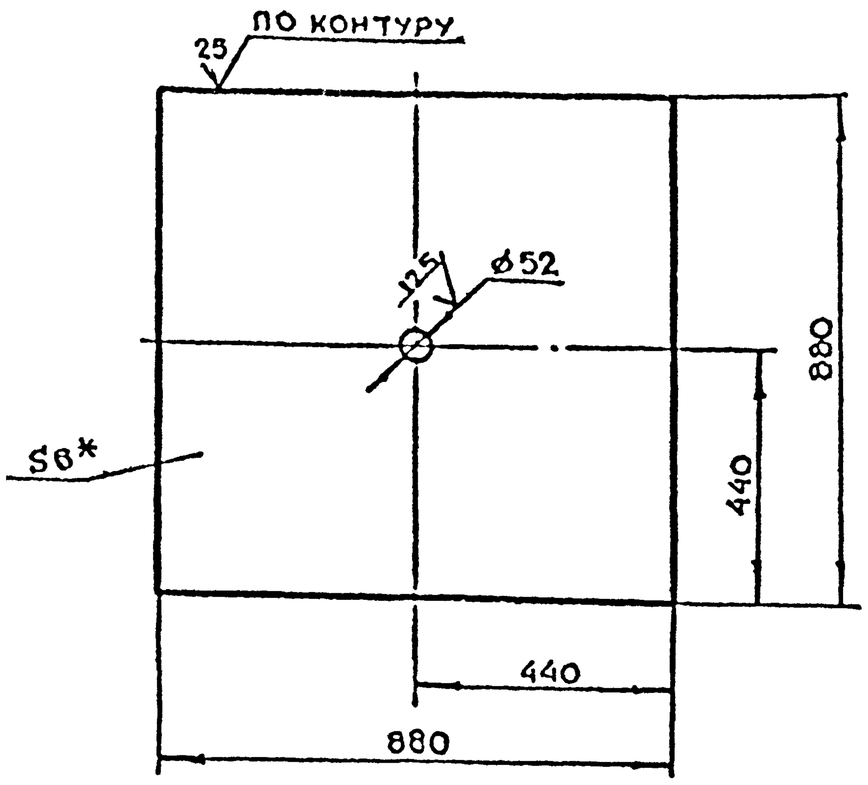

1. *Размер для справок
2. $+t_2, -t_2, \pm\frac{t_2}{2}$

Изм	Лист	N докум	Подп.	Дата	9-83.01.01.009		
Разраб		Понязкова			Обшивка	Лит.	Масса 36.4 / Масштаб 1:10
Пров.		Маркова				Лист	Листов 1
Гл.инж.пр		Ухорская			Лист Б-ПЧ-6 ГОСТ 19903-74 / Ст3сп ГОСТ 14637-79	Главпу Мосгорисполкома Моспромпроект Мастерская N 6	
Н.контр		Ухорская					

Формат А4

Подп. и дата | Инв. N дубл. | Взам. инв. N | Подп. и дата | Инв. N подл.

9-83.01.01.008

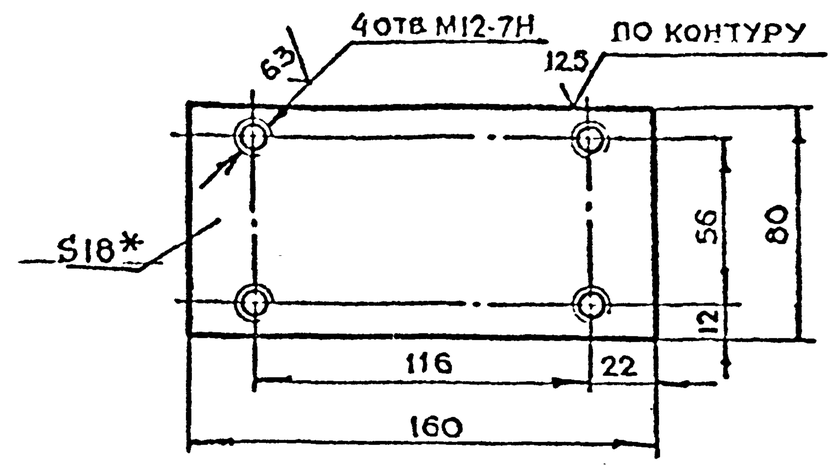

1. *Размер для справок
2. $+t_2, -t_2, \pm\frac{t_2}{2}$

Изм	Лист	N докум.	Подп.	Дата	9-83.01.01.008		
Разраб		Понязкова			Пластина	Лит.	Масса 1.8 / Масштаб 1:2
Пров.		Маркова				Лист	Листов 1
Гл.инж.пр		Ухорская			Лист Б-ПЧ-18 ГОСТ 19903-74 / Ст3сп ГОСТ 14637-79	Главпу Мосгорисполкома Моспромпроект Мастерская N 6	
Н.контр		Ухорская					

Формат А4

Подп. и дата | Инв. N дубл. | Взам. инв. N | Подп. и дата | Инв. N подл.

9-83.01.01.007

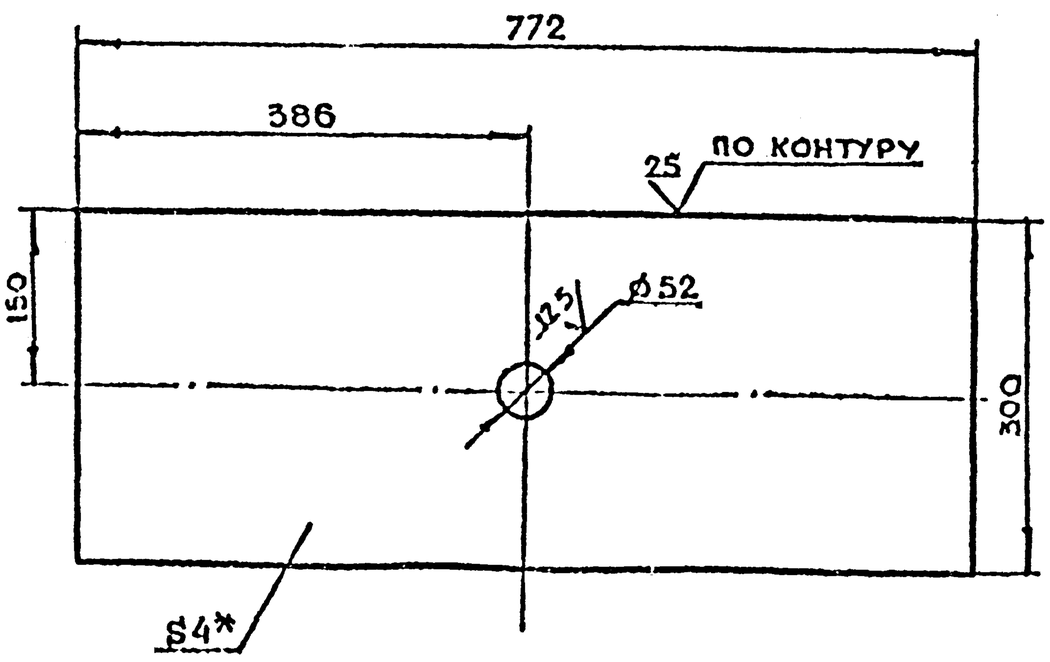

1. *Размер для справок
2. $+t_2, -t_2, \pm\frac{t_2}{2}$

Изм	Лист	N докум	Подп.	Дата	9-83.01.01.007		
Разраб		Понязкова			Основание	Лит.	Масса 7.2 / Масштаб 1:5
Пров.		Маркова				Лист	Листов 1
Гл.инж.пр		Ухорская			Лист Б-ПЧ-4 ГОСТ 19903-74 / Ст3сп ГОСТ 14637-79	Главпу Мосгорисполкома Моспромпроект Мастерская N 6	
Н.контр		Ухорская					

Подп. и дата | Инв. N дубл. | Взам. инв. N | Подп. и дата | Инв. N подл.

9-83.01.01.006

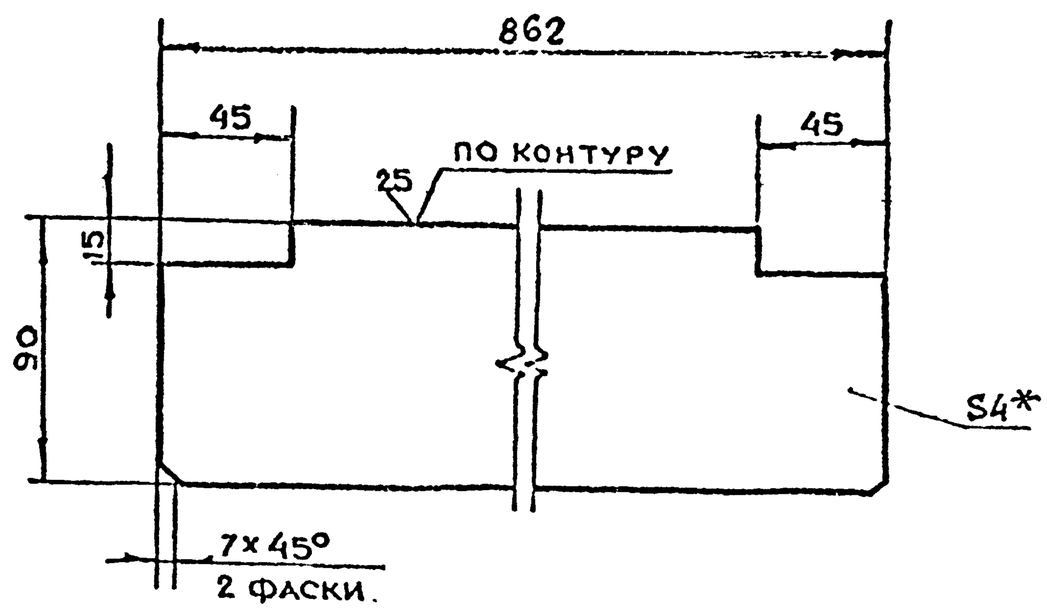

1. *Размер для справок.
2. $-t_2, \pm\frac{t_2}{2}$

Изм	Лист	N докум	Подп.	Дата	9-83.01.01.006		
Разраб		Понязкова			Ребро	Лит.	Масса 2.4 / Масштаб 1:2
Пров.		Маркова				Лист	Листов 1
Гл.инж.пр		Ухорская			Лист Б-ПЧ-4 ГОСТ 19903-74 / Ст3сп ГОСТ 14637-79	Главпу Мосгорисполкома Моспромпроект Мастерская N 6	
Н.контр		Ухорская					
Гл.спец		Бычков					
Н.лабор		Грицков					

Подп. и дата | Инв. N дубл. | Взам. инв. N | Подп. и дата | Инв. N подл.

Серия 01.036-1 Выпуск 10

9-83.01.01.013

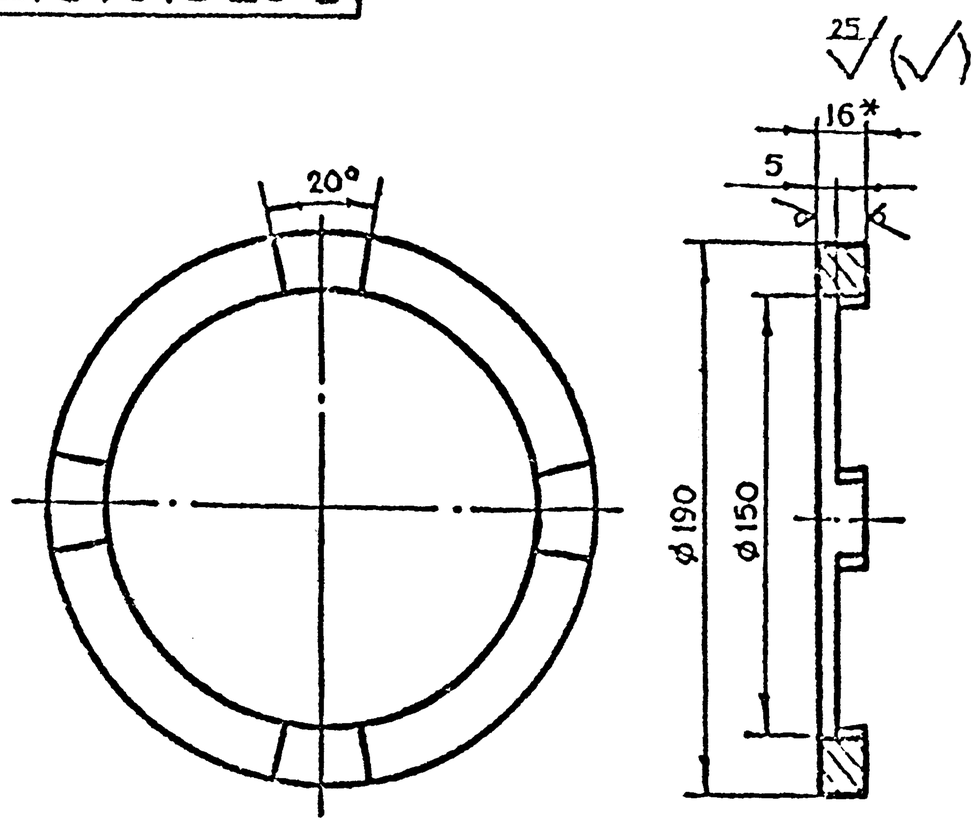

1. * Размер для справок
2. $+t_2, -t_2, \pm\frac{t_2}{2}$

Изм	Лист	N докум.	Подп	Дата	9-83.01.01.013		
Разраб		Понезкова			Кольцо	Лит.	Масса 1.5	Масштаб 1:2
Пров		Маркова				Лист	Листов 1
Гл.инж.пр		Ухорская			Лист Б-ПН-16 ГОСТ 19903-74 / Ст3сп ГОСТ 14637-79	Главпу Мосгорисполкома Мосгорпроект Мастерская №6
Н.контр.		Ухорская				

Формат А4

Подп. и дата | Инв. N дубл. | Взам. инв. N | Подп. и дата | Инв. N подл.

9-83.01.01.012

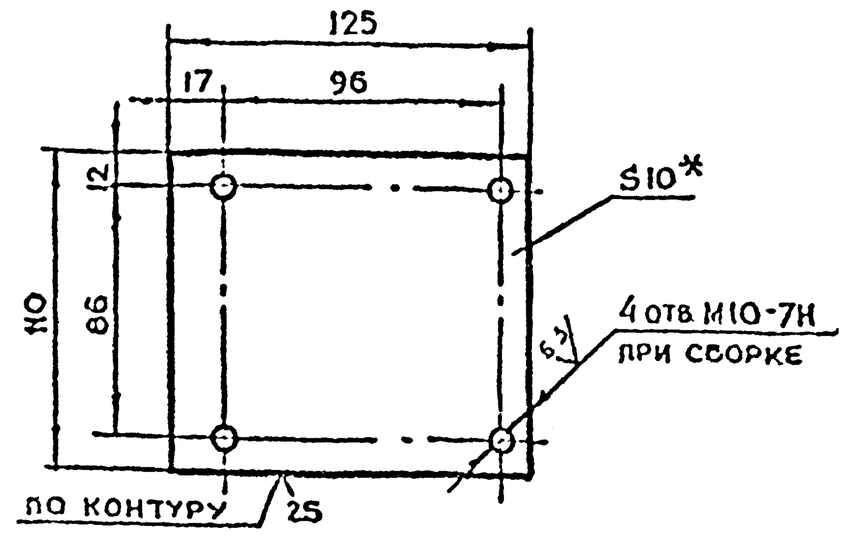

1. * Размер для справок
2. $+t_2, -t_2, \pm\frac{t_2}{2}$

Изм	Лист	N докум	Подп	Дата	9-83.01.01.012		
Разраб		Ухорская			Пластина	Лит.	Масса 1.1	Масштаб 1:2
Пров		Маркова				Лист	Листов 1
Гл.инж.пр		Ухорская			Лист Б-ПН-10 ГОСТ 19903-74 / Ст3сп ГОСТ 14637-79	Главпу Мосгорисполкома Мосгорпроект Мастерская №6
Н.контр.		Ухорская				

Формат А4

9-83.01.01.011

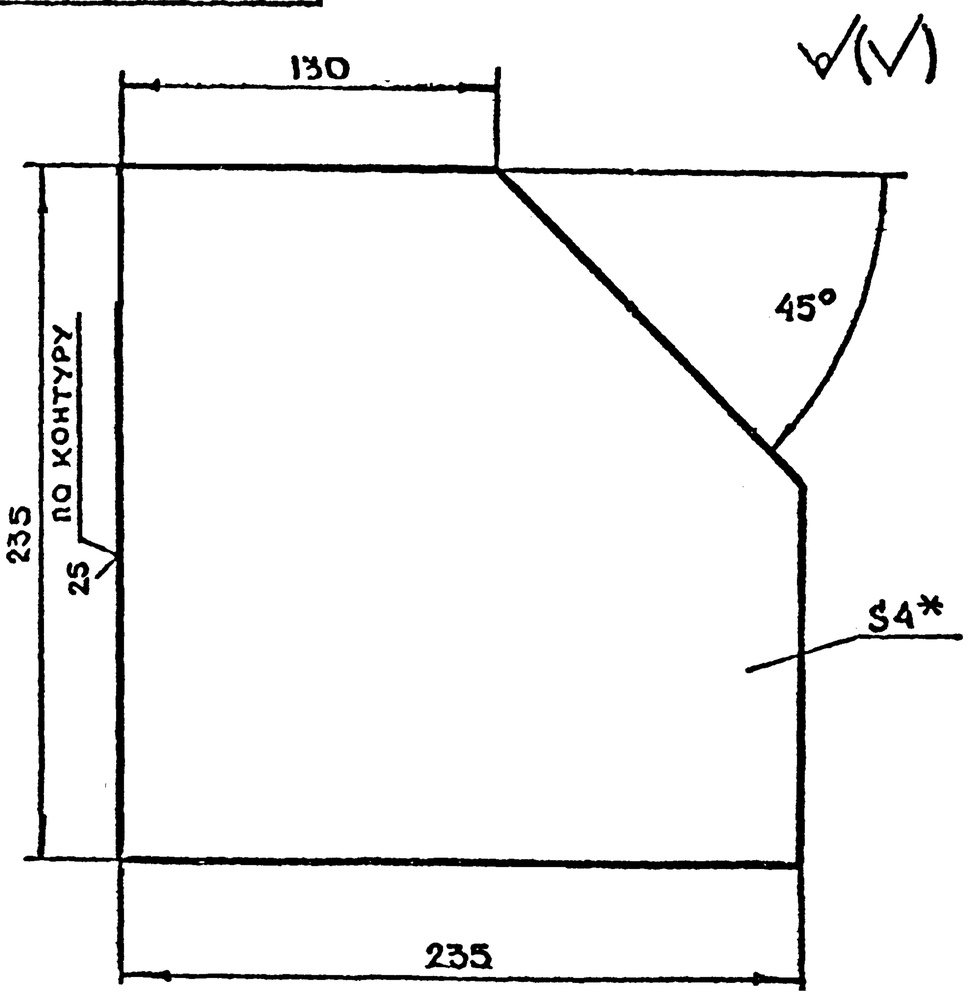

1. * Размер для справок
2. $-t_2, \pm\frac{t_2}{2}$

Изм	Лист	N докум	Подп.	Дата	9-83.01.01.011		
Разраб		Понезкова			Косынка	Лит.	Масса 1.6	Масштаб 1:2
Пров		Маркова				Лист	Листов 1
Гл.инж.пр		Ухорская			Лист Б-ПН-4 ГОСТ 19903-74 / Ст3сп ГОСТ 14637-79	Главпу Мосгорисполкома Мосгорпроект Мастерская №6
Н.контр		Ухорская				

Формат А4

9-83.01.01.010

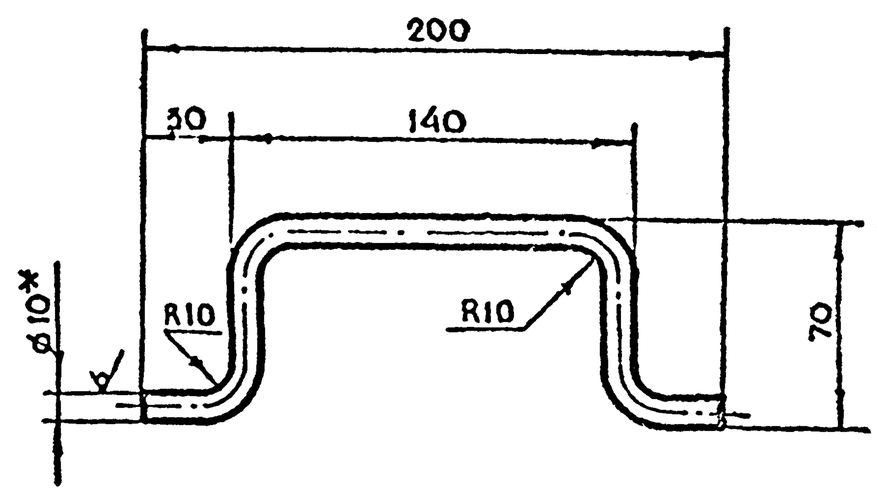

1. * Размер для справок
2. $-t_2, \pm\frac{t_2}{2}$
3. Длина развертки $\ell = 294$ мм

Изм	Лист	N докум	Подп	Дата	9-83.01.01.010		
Разраб		Понезкова			Ручка	Лит.	Масса 0.2	Масштаб 1:2
Пров		Маркова				Лист	Листов 1
Гл.инж.пр		Ухорская			Круг Б-10 ГОСТ 2590-71 / Б-Ст3сп-I-ГОСТ 535-79	Главпу Мосгорисполкома Мосгорпроект Мастерская №6
Н.контр		Ухорская				
Н.контр		Григорьев				
Гл.спец		Сычков				
Инженер		Грибков				

Формат А4

Серия-01.036-1. Выпуск 10

Копировал

9-83.01.02.002

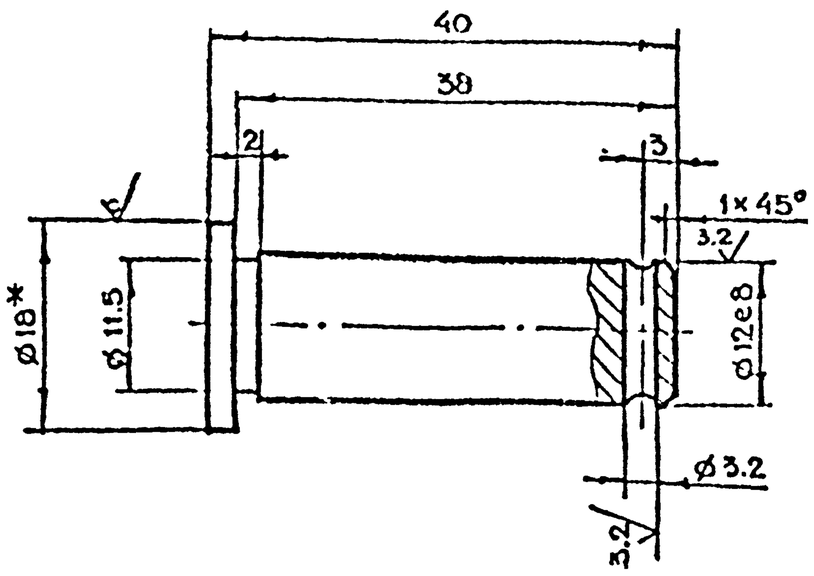

1.* Размер для справок

2. $+t_2, -t_2, \pm \frac{t_2}{2}$

Изм	Лист	N докум	Подп.	Дата	9-83.01.02.002		
Разраб.		Рачкова			Палец	Лит	Масса 0.04	Масштаб 2:1
Пров.		Маркова				Лист 1	Листов 1
Т.контр.		Ухорская				ГПИ АПУ Мосгорисполкома МОСПРОМПРОЕКТ МАСТЕРСКАЯ N 6	
Н.контр.		Ухорская					

Круг $\frac{В-18\ ГОСТ\ 2590-71}{Ст3Сп-II-ГОСТ\ 535-79}$

Формат А4

9-83.01.02.001

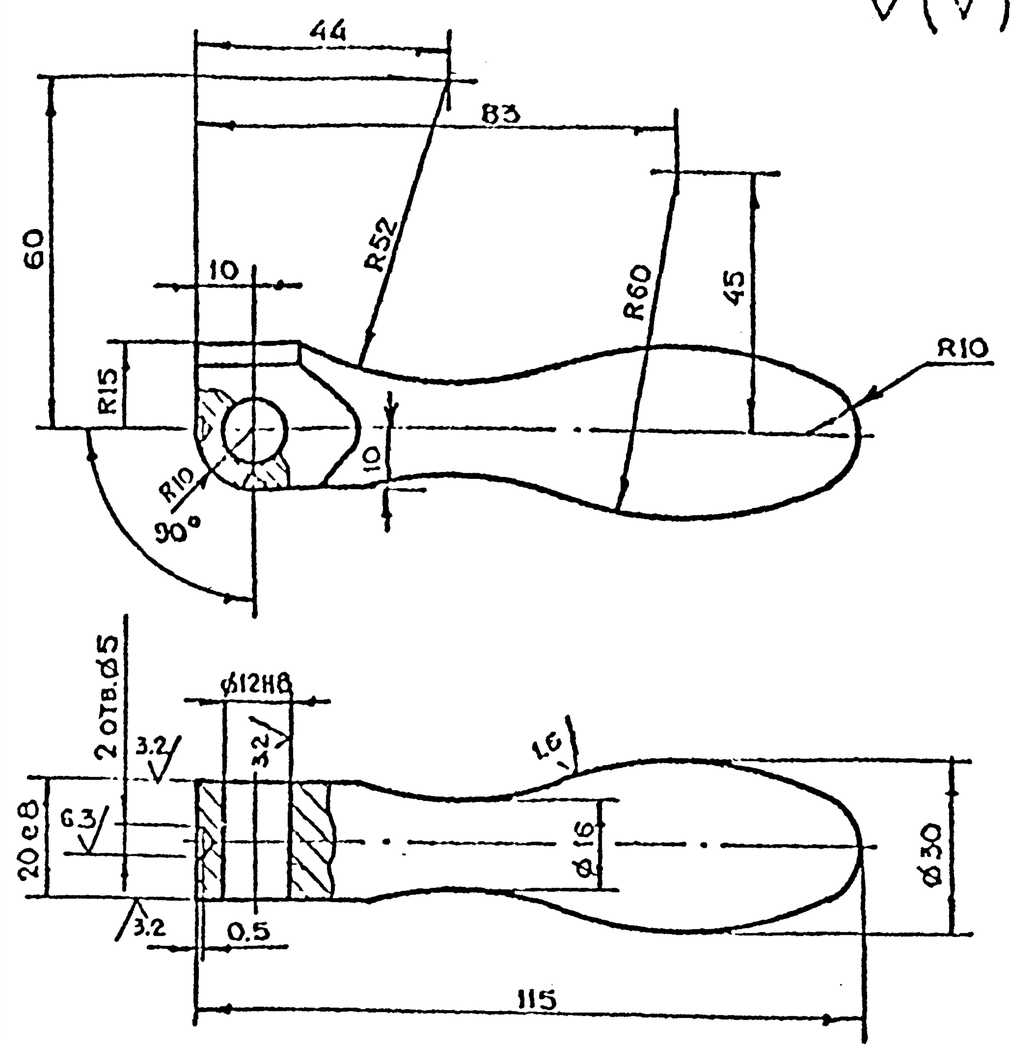

$+t_2, -t_2, \pm \frac{t_2}{2}$.

Изм	Лист	N докум	Подп	Дата	9-83.01.02.001		
Разраб.		Рачкова			Ручка	Лит	Масса 0.4	Масштаб 1:1
Пров.		Маркова				Лист 1	Листов 1
Т.контр.		Ухорская				ГПИ АПУ Мосгорисполкома МОСПРОМПРОЕКТ МАСТЕРСКАЯ N 0	
Н.контр.		Ухорская					

Круг $\frac{В-32\ ГОСТ\ 2590-71}{35\cdot2\cdot\delta\ ГОСТ\ 1050-74}$

Формат А4

9-83.01.02.000СБ

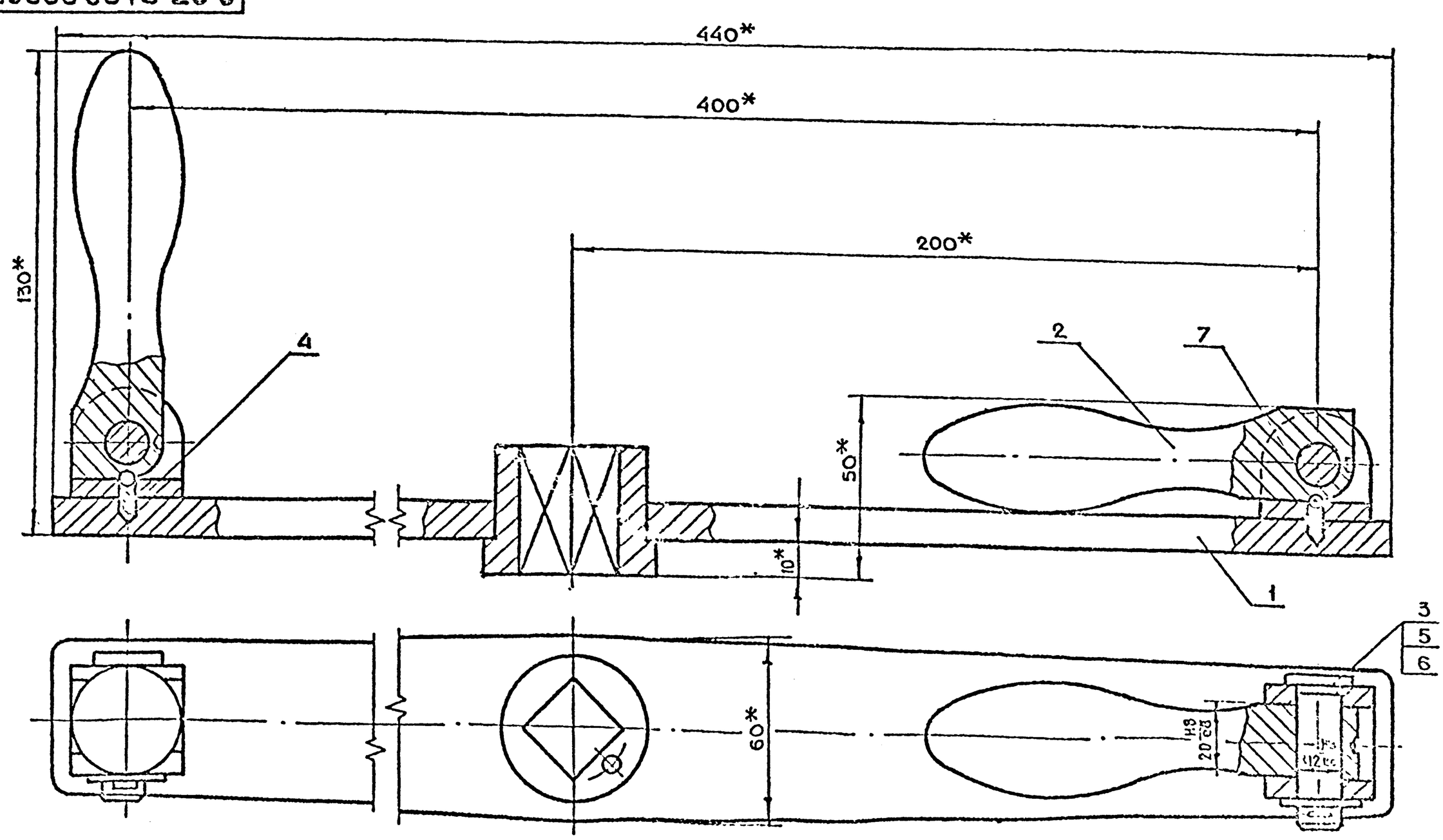

*Размеры для справок

Изм	Лист	N докум	Подп	Дата	9-83.01.02.000СБ		
Разраб.		Рачкова			Штурвал в сборе. Сборочный чертеж	Лит	Масса 3.3	Масштаб 1:1
Пров.		Маркова				Лист	Листов 1
Т.контр.		Ухорская				ГПИ АПУ Мосгорисполкома МОСПРОМПРОЕКТ МАСТЕРСКАЯ N 0	
Н.контр.		Ухорская					
Утв.		Григорьев					

Серия 01.036-1 Выпуск 10

Подп. и дата | Инв. N дубл. | Взам. инв. N | Подп. и дата | Инв. N подл.

9-83.01.02.102

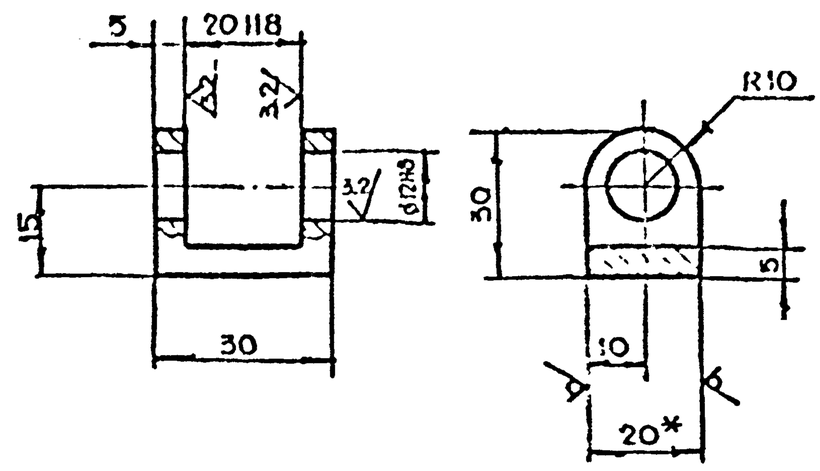

1. *Размер для справок.
2. $+t_2, -t_2, \pm\frac{t_2}{2}$.

Изм	Лист	N докум	Подп	Дата	9-83.01.02.102		
Разраб		Рачкова			Вилка	Лит	Масса 0.03 / Масштаб 1:1
Пров		Маркова				Лист	Листов 1
Гл.инж.пр		Ухорская					
Н.контр		Ухорская			Лист 6-ПН-20 ГОСТ 19903-74 / Ст3Сп ГОСТ 14637-79	Главпу Мосгорисполкома МОСПРОМПРОЕКТ Мастерская №6	

Формат А4

Подп. и дата | Инв. N дубл. | Взам. инв. N | Подп. и дата | Инв. N подл.

9-83.01.02.103

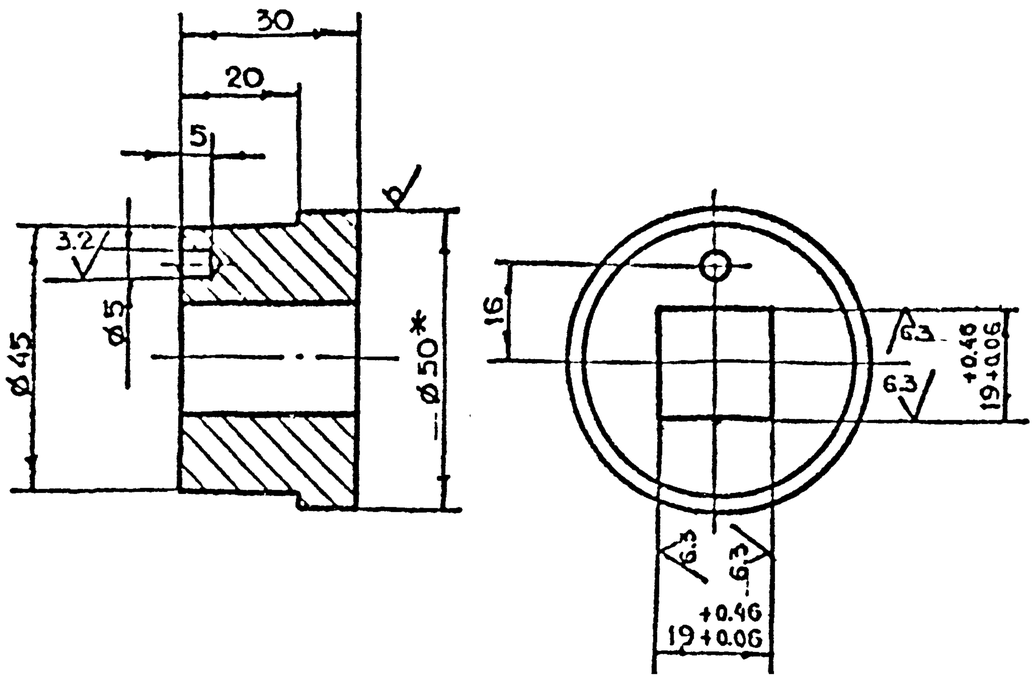

1. *Размер для справок.
2. $+t_2, -t_2, \pm\frac{t_2}{2}$.

Изм	Лист	N докум	Подп	Дата	9-83.01.02.103		
Разраб		Рачкова			Втулка	Лит	Масса 0.3 / Масштаб 1:1
Пров		Маркова				Лист	Листов 1
Гл.инж.пр		Ухорская					
Н.контр		Ухорская			Круг 8-50 ГОСТ 2590-71 / Ст3Сп-II-ГОСТ 535-79	Главпу Мосгорисполкома МОСПРОМПРОЕКТ Мастерская №8	

Формат А4

Подп. и дата | Инв. N дубл. | Взам. инв. N | Подп. и дата | Инв. N подл.

9-83.01.02.100СБ

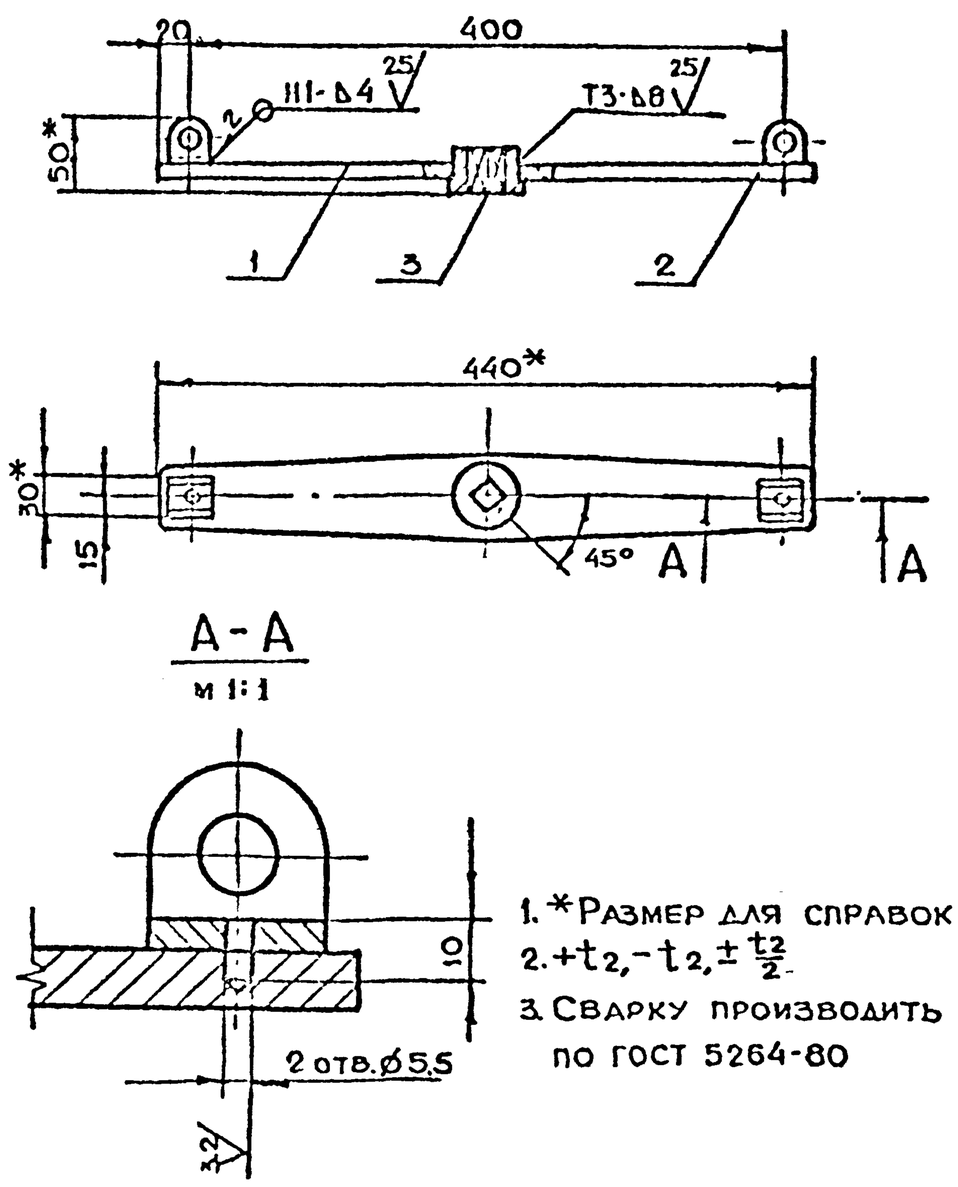

1. *Размер для справок
2. $+t_2, -t_2, \pm\frac{t_2}{2}$.
3. Сварку производить по ГОСТ 5264-80

Изм	Лист	N докум	Подп.	Дата	9-83.01.02.100СБ		
Разраб		Рачкова			Штурвал Сборочный чертеж	Лит	Масса 2.4 / Масштаб 1:4
Пров		Маркова				Лист	Листов 1
Гл.инж.пр		Ухорская					
Н.контр		Ухорская				Главпу Мосгорисполкома МОСПРОМПРОЕКТ Мастерская №6	
Гл.констр		Григорьев					
Гл.спец		Бычков					
Нач.маст		Рубцов					

Подп. и дата | Инв. N дубл. | Взам. инв. N | Подп. и дата | Инв. N подл.

9-83.01.02.101

Серия 9.036-1 Выпуск 10

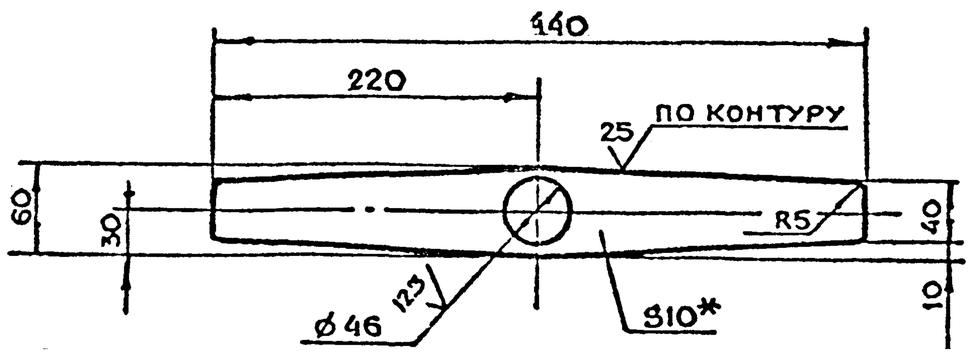

1. *Размер для справок.
2. $+t_2, -t_2, \pm\frac{t_2}{2}$.

Изм	Лист	N докум	Подп	Дата	9-83.01.02.101		
Разраб		Рачкова			Рычаг	Лит	Масса 2.0 / Масштаб 1:4
Пров		Маркова				Лист	Листов 1
Гл.инж.пр		Ухорская					
Н.контр		Ухорская			Лист 6-ПН-10 ГОСТ 19903-74 / Ст3Сп ГОСТ 14637-79	Главпу Мосгорисполкома МОСПРОМПРОЕКТ Мастерская №6	

Подп. и дата | Инв. N дубл. | Взам. инв. N | Подп. и дата | Инв. N подл.

Число рабочих витков	n_1	6
Число витков полное	n	7.5
Направление навивки пружины	—	Правое
Диаметр по стержню	D_c	4.2
Длина развернутой пружины	L	99

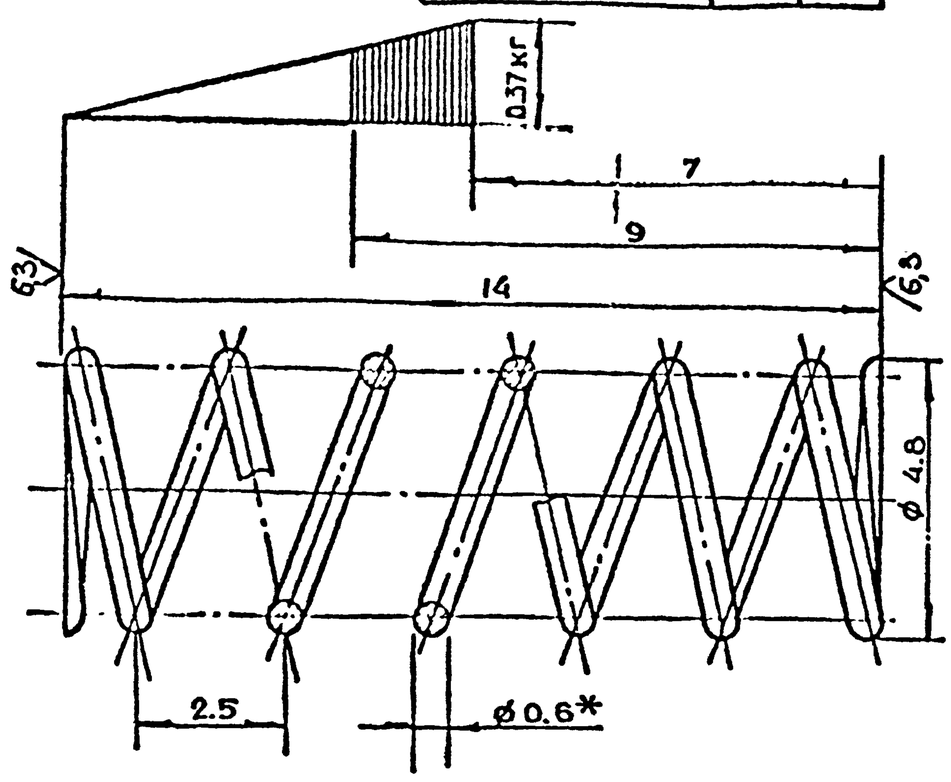

1. * Размер для справок.
2. $-t_2, \pm \frac{t_2}{2}$.

Изм	Лист	N докум.	Подп.	Дата	9-83.01.02.003			
Разраб		Рачкова			Пружина	Лит.	Масса	Масштаб
Пров.		Маркова					0.003	10:1
Гл.инж.пр.		Ухорская				Лист	Листов 1	
Н.контр.		Ухорская			Проволока I-0.6 ГОСТ 9389-75	Главпу Мосгорисполкома МОСПРОМПРОЕКТ Мастерская N6		

Формат А4

Инв.N подл. | Подп. и дата | Взам.инв.N | Инв.N дубл. | Подп. и дата

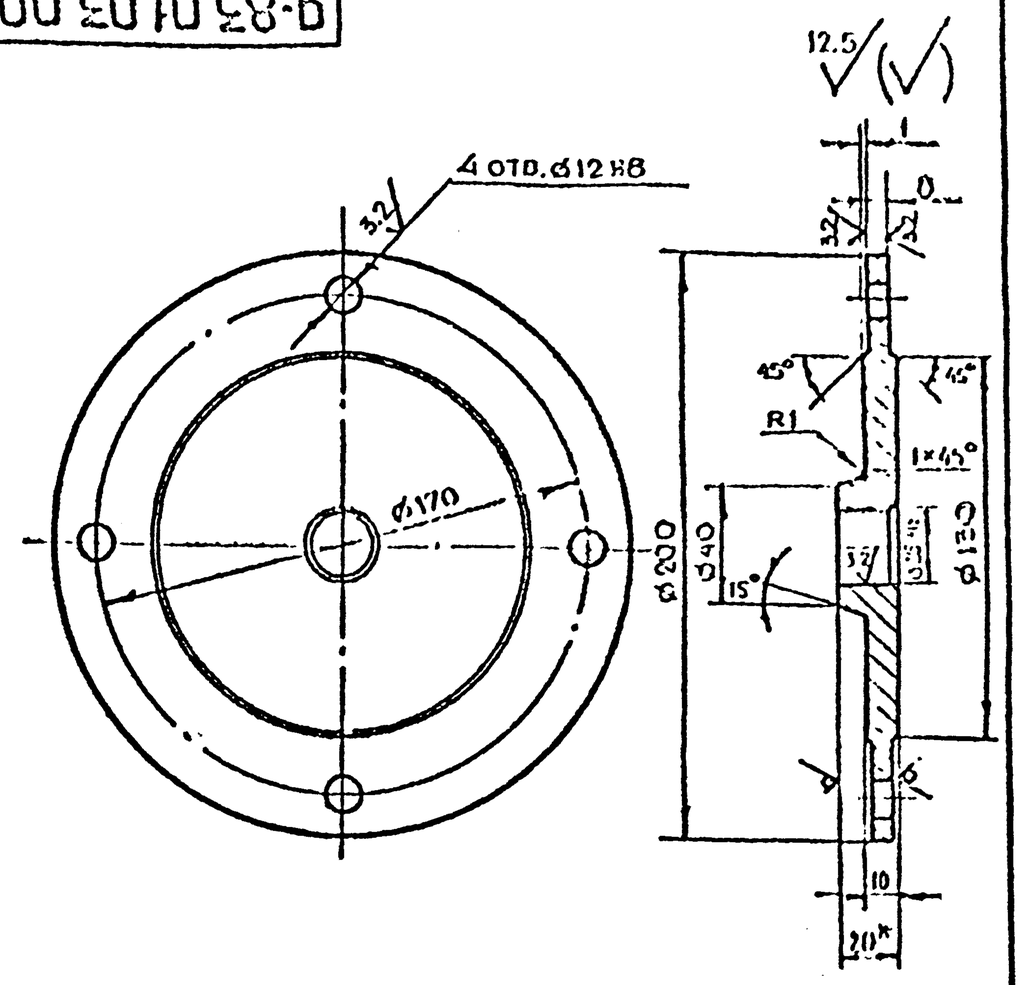

1. * Размер для справок.
2. $+t_2, -t_2, \pm \frac{t_2}{2}$

Изм	Лист	N докум.	Подп.	Дата	9-83.01.03.002			
Разраб		Рачкова			Диск	Лит.	Масса	Масштаб
Пров.		Маркова					1.0	1:2
Гл.инж.пр.		Ухорская				Лист	Листов 1	
Н.контр.		Ухорская			Лист 6-ПН-20 ГОСТ 19903-74 / Ст3сп ГОСТ 14637-79	Главпу Мосгорисполкома МОСПРОМПРОЕКТ Мастерская N6		

Формат А4

Инв.N подл. | Подп. и дата | Взам.инв.N | Инв.N дубл. | Подп. и дата

Серия 01.056-1 Выпуск 10

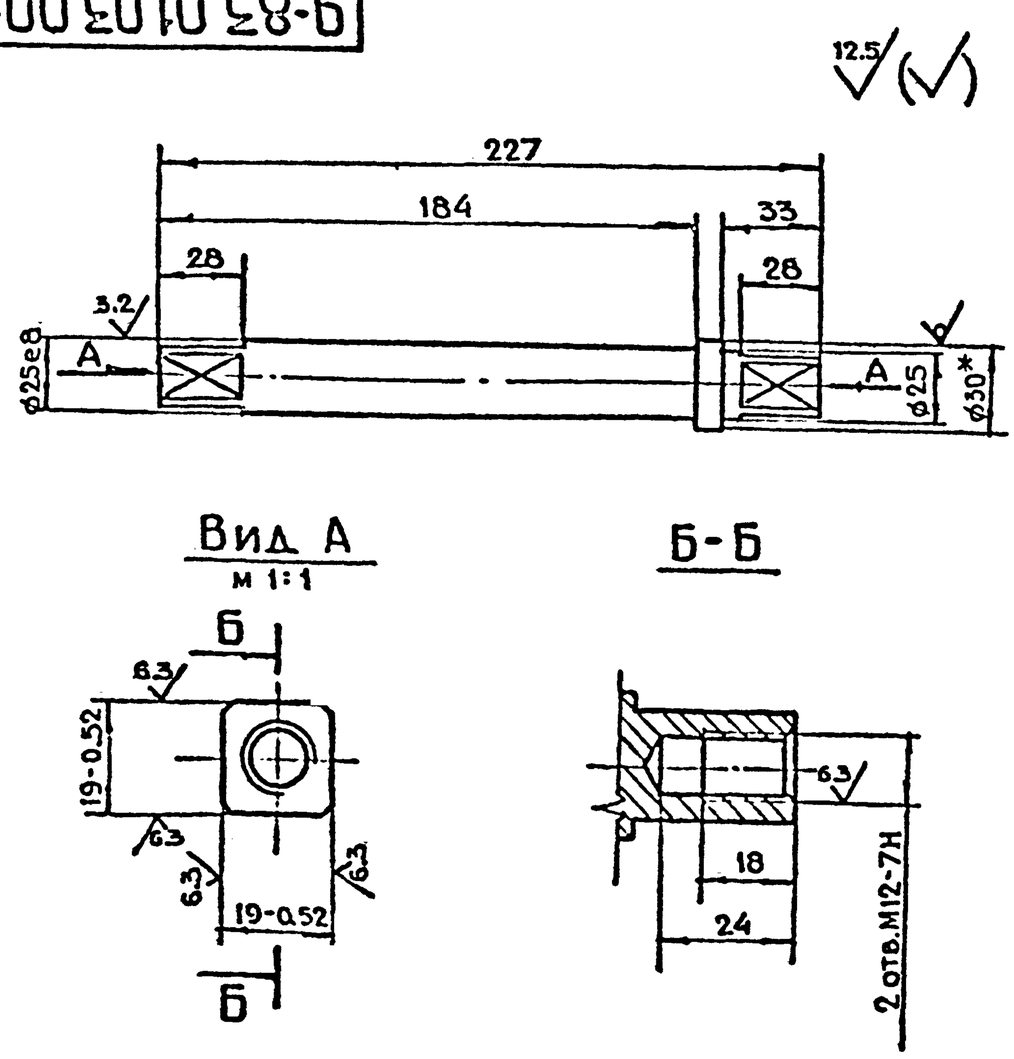

1. * Размер для справок.
2. $+t_2, -t_2, \pm \frac{t_2}{2}$.

Изм	Лист	N докум.	Подп.	Дата	9-83.01.03.001			
Разраб		Рачкова			Ось	Лит.	Масса	Масштаб
Пров.		Маркова					0.8	1:2
Гл.инж.пр.		Ухорская				Лист	Листов 1	
Н.контр.		Ухорская			Круг 8-30 ГОСТ 2590-71 / Б-Ст3сп-II ГОСТ 535-79	Главпу Мосгорисполкома МОСПРОМПРОЕКТ Мастерская N6		

Инв.N подл. | Подп. и дата | Взам.инв.N | Инв.N дубл. | Подп. и дата

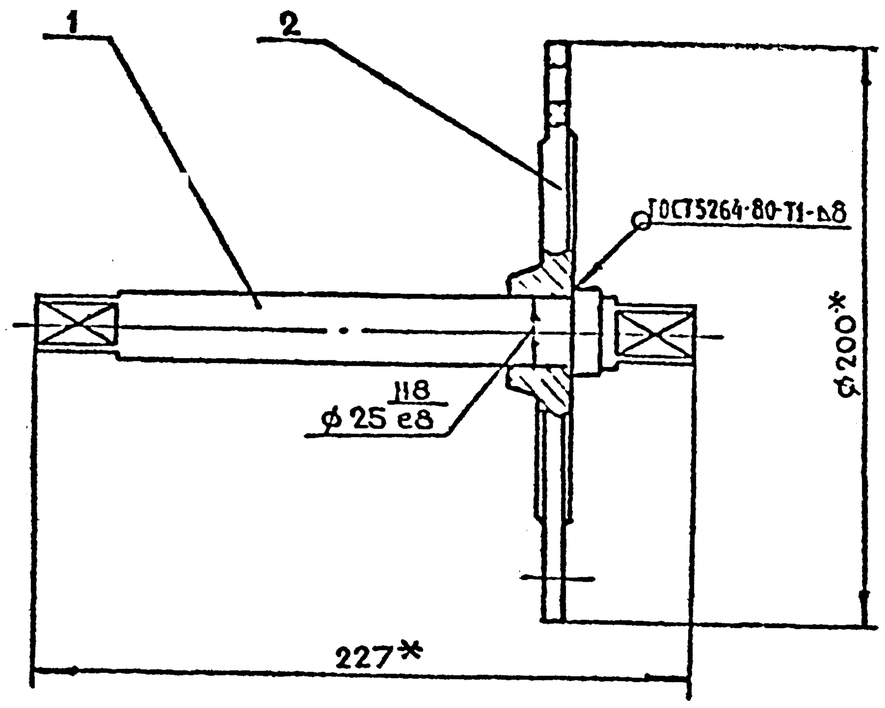

* Размеры для справок.

Формат	Зона	Поз.	Обозначение	Наименование	Кол.	Примечание
				Детали		
А4		1	9-83.01.03.001	Ось	1	
А4		2	9-83.01.03.002	Диск	1	

Изм	Лист	N докум.	Подп.	Дата	9-83.01.03.000			
Разраб		Рачкова			Вал в сборе	Лит.	Масса	Масштаб
Пров.		Маркова					1.8	1:2
Гл.инж.пр.		Ухорская				Лист	Листов 1	
Н.контр.		Ухорская				Главпу Мосгорисполкома МОСПРОМПРОЕКТ Мастерская N6		
Гл.спец.		Григорьев						
Гл.конст.		Сычков						
Гл.инж.пр.		Гринберг						

Инв.N подл. | Подп. и дата | Взам.инв.N | Инв.N дубл. | Подп. и дата

9-83.02.00.003

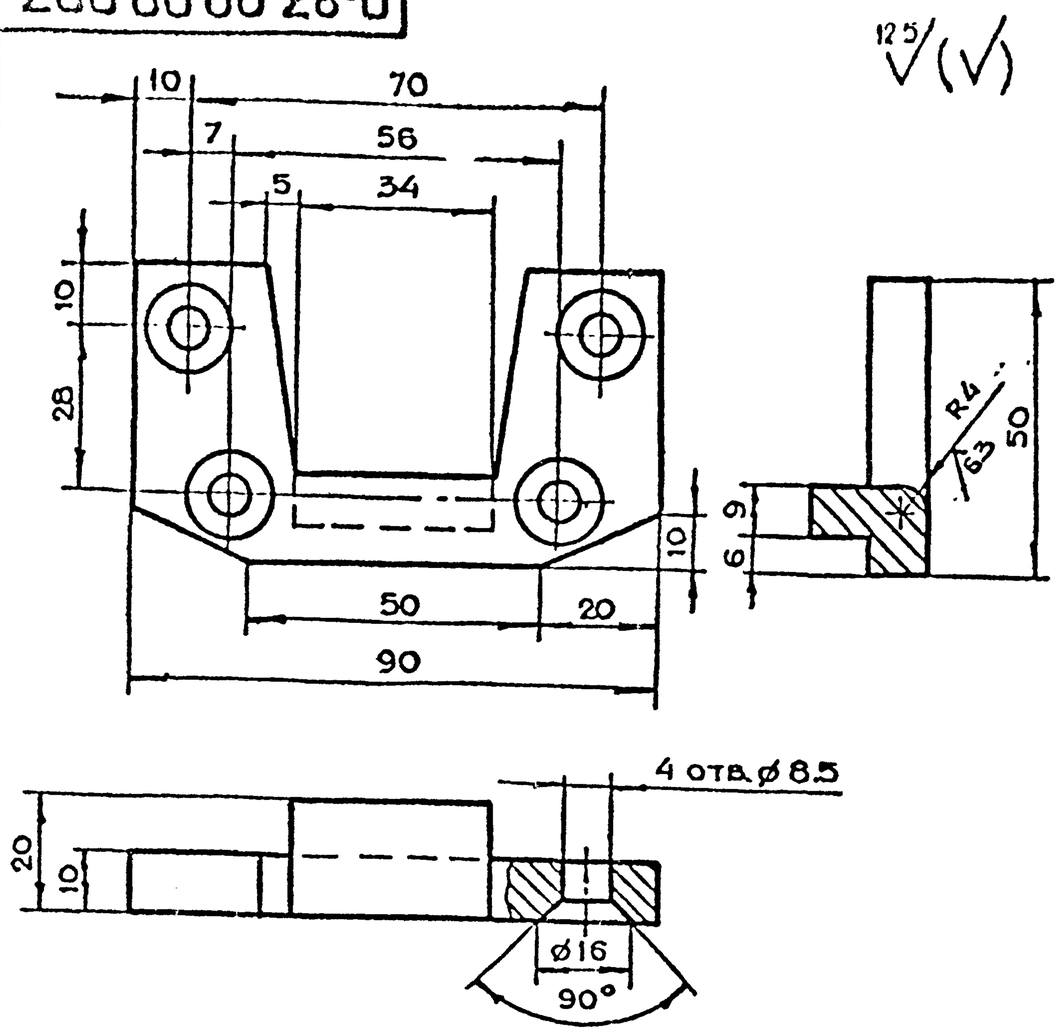

$+t_2, -t_2, \pm\frac{t_2}{2}$

Изм	Лит	N докум.	Подп.	Дата	9-83.02.00.003
Разраб.		Рачкова			Сухарь
Пров.		Маркова			Лит: — Масса: 0.28 Масштаб: 1:1
Гл.инж.пр.		Ухорская			Лист — Листов 1
Н.контр.		Ухорская			45-2-δ ГОСТ 1050-74
					Главпу Мосгорисполкома МОСПРОМПРОЕКТ Мастерская №6

Формат А4

Подп. и дата | Инв. N дубл. | Взам. инв. N | Подп. и дата | Инв. N подл.

9-83.02.00.002

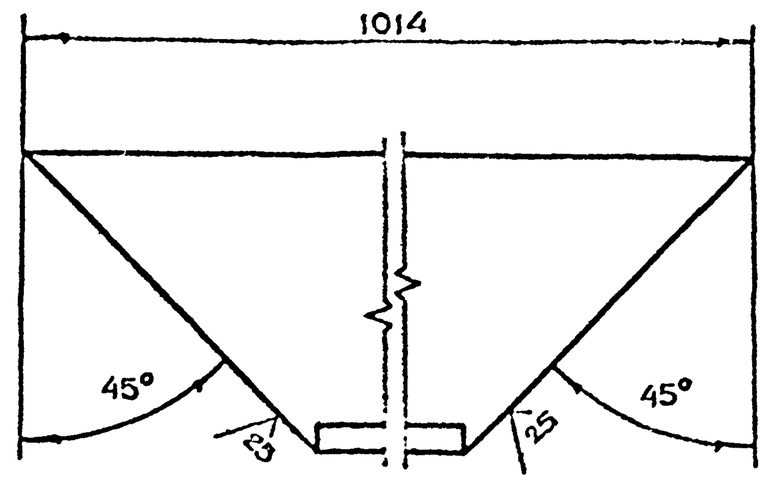

$-t_2, \pm\frac{t_2}{2}$

Изм	Лит	N докум.	Подп.	Дата	9-83.02.00.002
Разраб.		Рачкова			Уголок
Пров.		Маркова			Лит: — Масса: 14.6 Масштаб: 1:2
Гл.инж.пр.		Ухорская			Лист — Листов 1
Н.контр.		Ухорская			Уголок $\frac{100\times100\times10\text{-Б-ГОСТ 8509-72}}{\text{Ст3Сп-II-ГОСТ 535-79}}$
					Главпу Мосгорисполкома МОСПРОМПРОЕКТ Мастерская №6

Формат А4

Подп. и дата | Инв. N дубл. | Взам. инв. N | Подп. и дата | Инв. N подл.

9-83.02.00.001

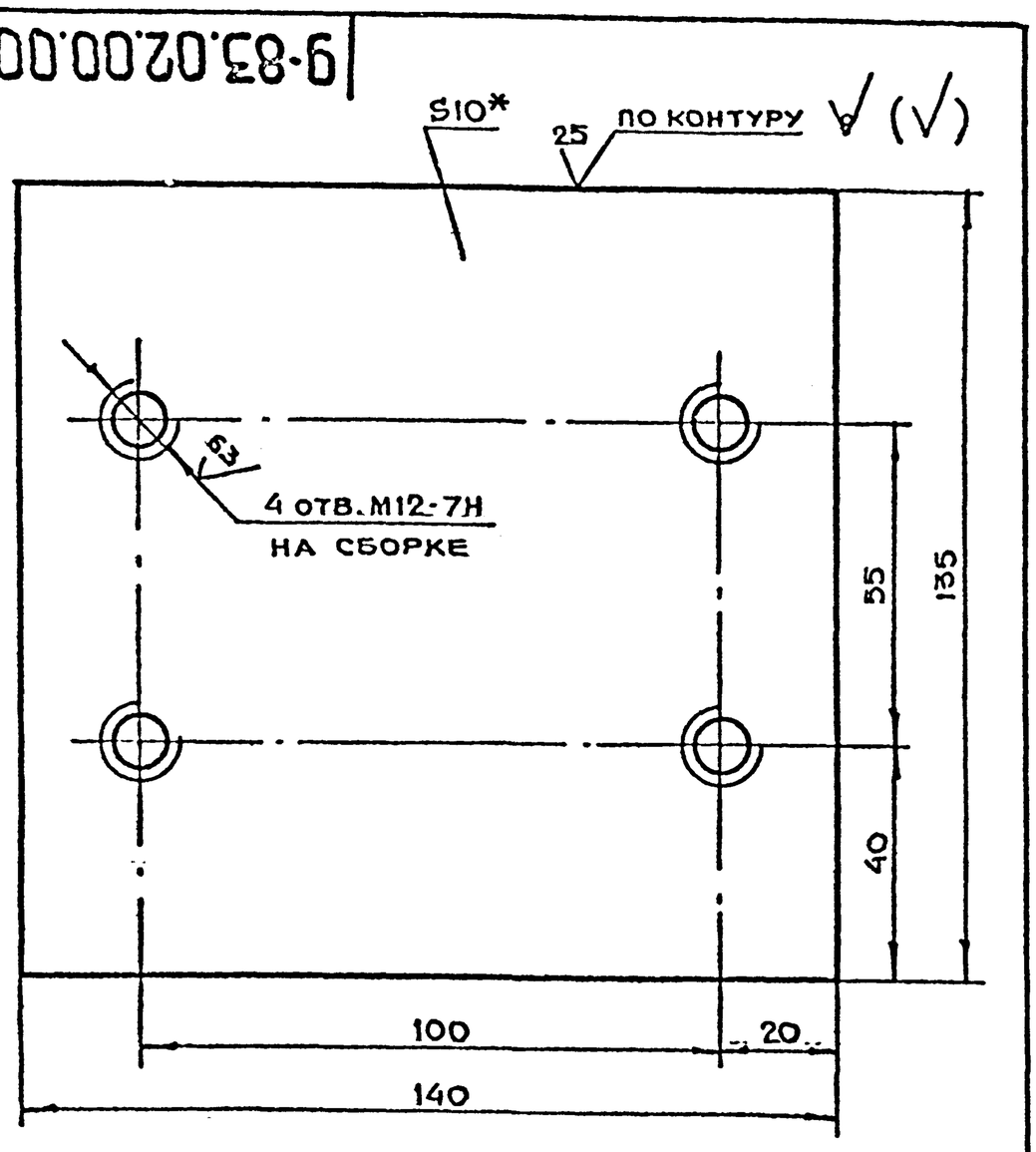

1. * Размер для справок.
2. $+t_2, -t_2, \pm\frac{t_2}{2}$.

Изм	Лит	N докум	Подп	Дата	9-83.02.00.001
Разраб.		Рачкова			Планка
Пров.		Маркова			Лит: — Масса: 2.9 Масштаб: 1:1
Гл.инж.пр.		Ухорская			Лист — Листов 1
Н.контр.		Ухорская			Лист $\frac{\text{Б-ПН-10 ГОСТ 19903-74}}{\text{Ст3Сп ГОСТ 14637-79}}$
					Главпу Мосгорисполкома МОСПРОМПРОЕКТ Мастерская №6

Формат А4

Серия 01.036-1 Выпуск 10

Подп. и дата | Инв. N дубл. | Взам. инв. N | Подп. и дата | Инв. N подл.

Формат	Зона	Поз.	Обозначение	Наименование	Кол.	Примечание
				Документация		
А2			9-83.02.00.000СБ	Сборочный чертеж		
				Детали		
А4		1	9-83.02.00.001	Планка	2	
А4		2	9-83.02.00.002	Уголок	4	
А4		3	9-83.02.00.003	Сухарь	4	
А4		4	9-83.02.00.004	Полоса	4	
А4		5	9-83.02.00.005	Полоса	4	
А4		6	9-83.02.00.006	Бобышка	4	
А4		7	9-83.02.00.007	Основание	1	
Б4		8	9-83.02.00.008	Планка		
				Лист $\frac{\text{Б-ПН-10 ГОСТ 19903-74}}{\text{Ст3Сп ГОСТ 14637-79}}$		
				(130×145) h14	2	2.9 кг
				Стандартные изделия		
		9		Винт В М8-6g×20.48.01 ГОСТ 17474-80	16	

Изм	Лит	N докум	Подп.	Дата	9-83.02.00.000
Разраб.		Рачкова			Коробка в сборе
Пров.		Маркова			Лит — Лист — Листов 1
Гл.инж.пр.		Ухорская			Главпу Мосгорисполкома МОСПРОМПРОЕКТ Мастерская №6
Н.контр.		Ухорская			

Формат А4

Копировал

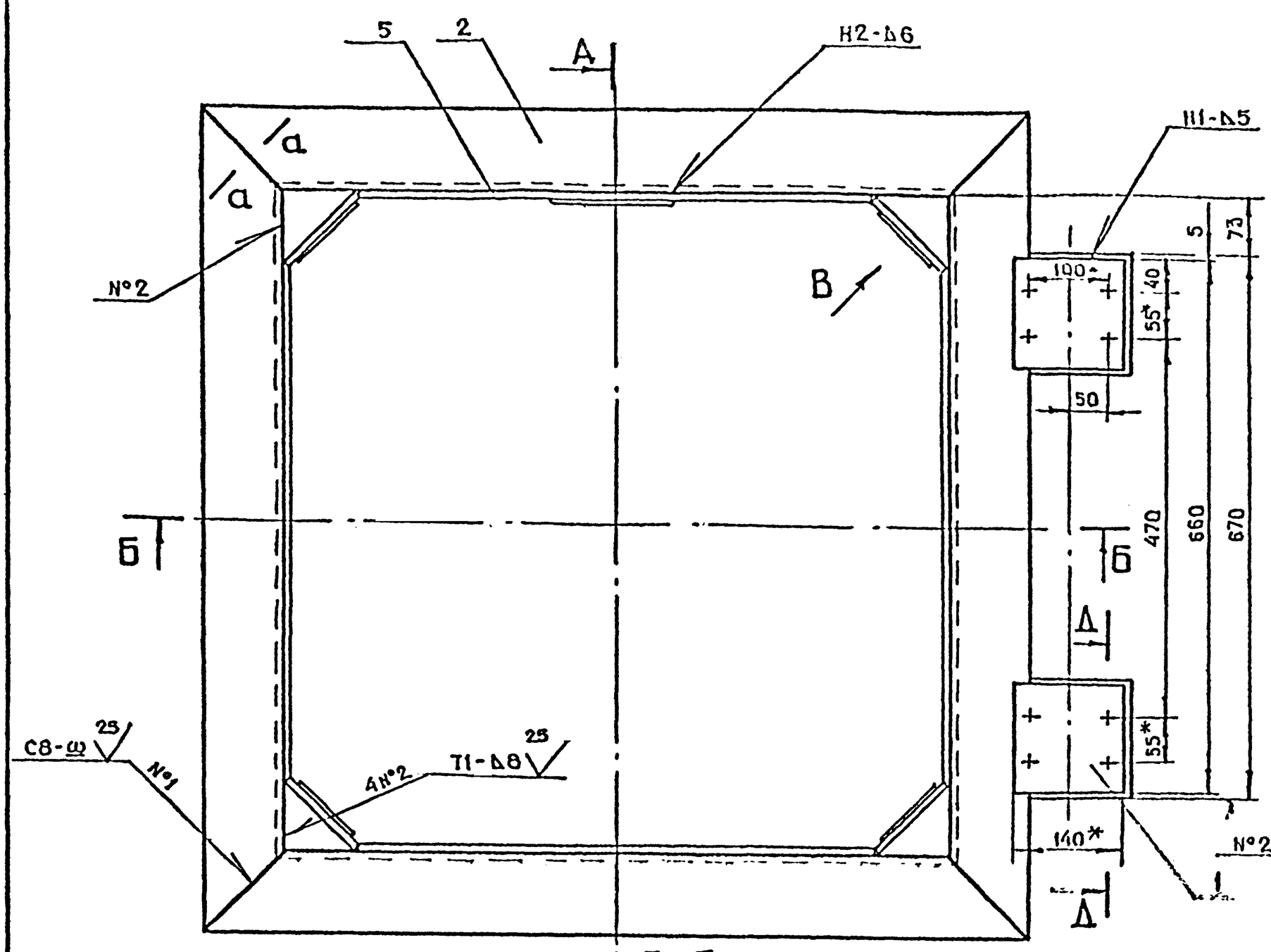

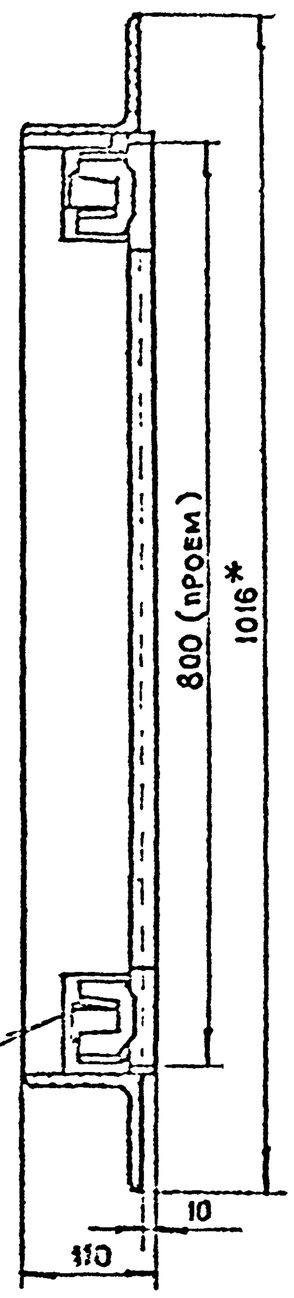

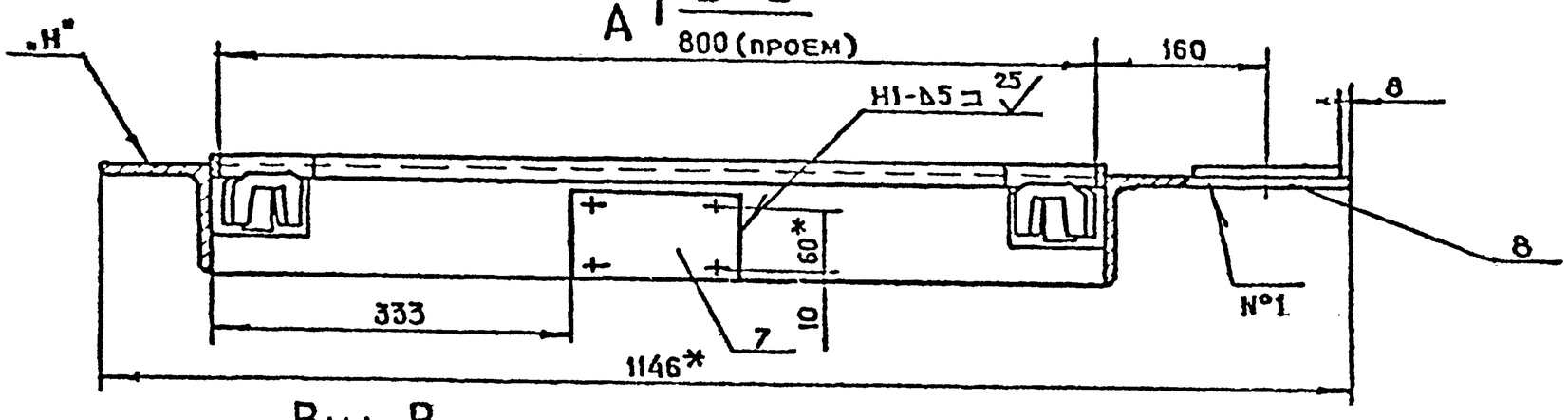

Вид В повернуто
м.1:2

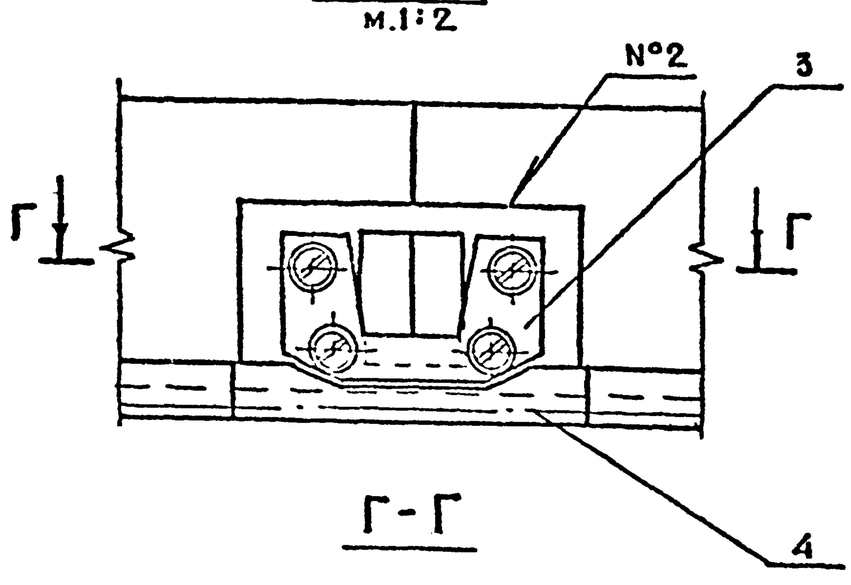

Г-Г

а-а повернуто
м 1:1

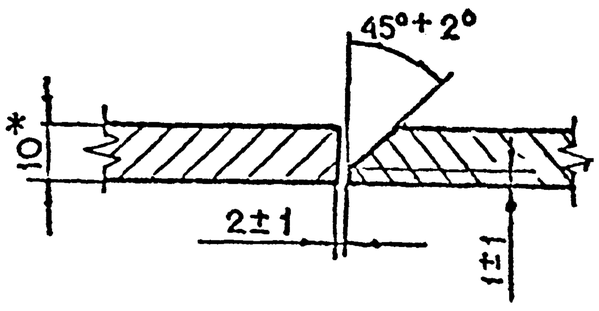

Δ-Δ
м 1:2

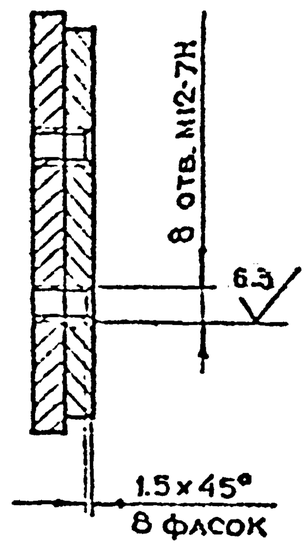

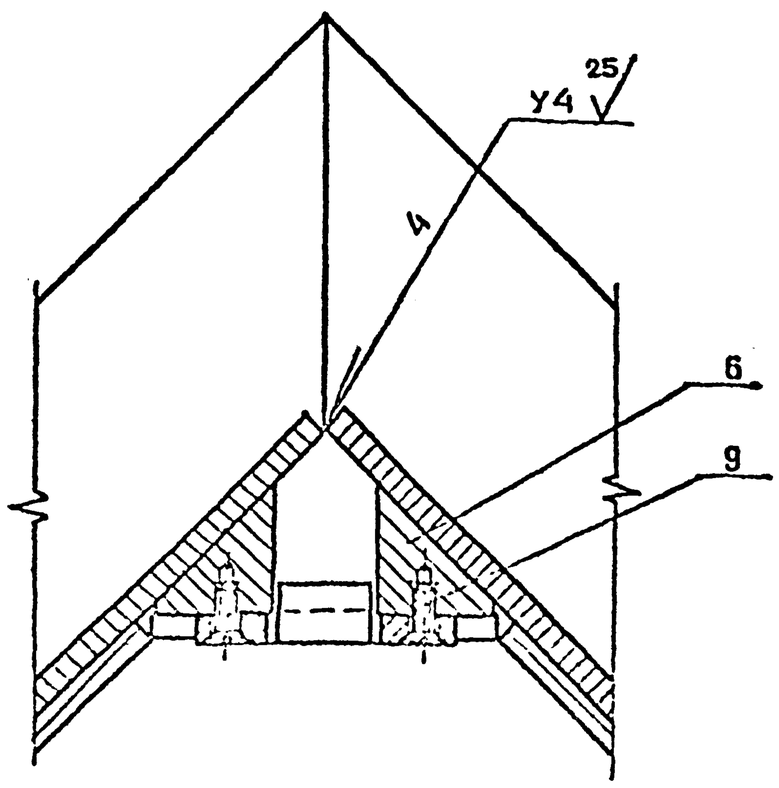

1. * Размеры для справок.
2. $+t_2, -t_2, \pm\frac{t_2}{2}$
3. Сварку производить по ГОСТ 5264-80.
4. Допустимая разность длин диагоналей коробки 3 мм
5. После сварки отрихтовать по периметру со стороны плоскости „Н" до полного прилегания к контрольной плите. Допускаемый зазор не более 1 мм.

Изм.	Лист	N докум.	Подп.	Дата	9-83.02.00.000СБ		
Разраб.		Рачкова			Коробка в сборе. Сборочный чертеж	Лит.	Масса 75.6	Масштаб 1:5
Пров.		Маркова				Лист	Листов 1
Гл.инж.пр.		Ухорская				Мосгорпромпроект Мастерская №8
Н.контр.		Ухорская				
Гл.конструктор		Грагорьев				
Гл.спец.		Бычков				
Утв.гл.инж.		Грачков				

Серия 01.036-1 Выпуск 10

Перв. примен. | Подп. и дата | Взам. инв. N | Инв. N дубл. | Подп. и дата

Копировал | Формат А2

9-83.02.00.007

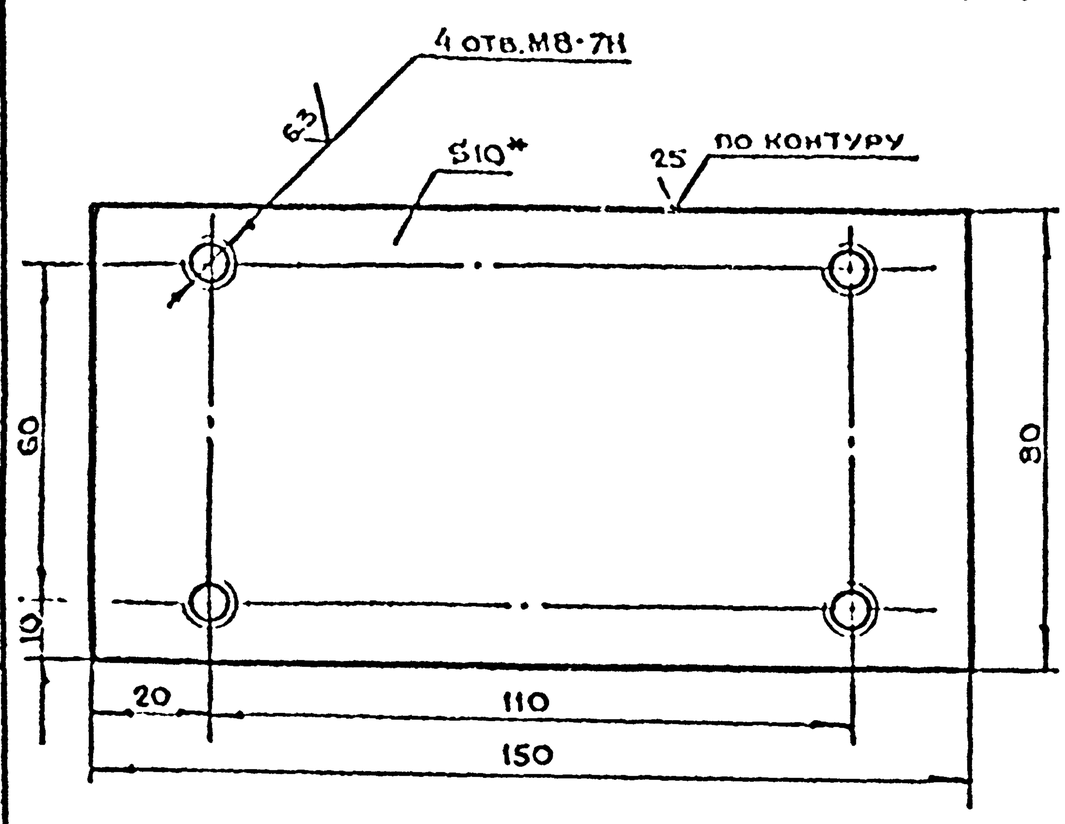

1. * Размер для справок.
2. $+t_2, -t_2, \pm \frac{t_2}{2}$.

Разраб.	Рачкова			Основание	Лит.	Масса	Масштаб
Пров.	Маркова					0,9	1:1
Гл.инж.пр.	Ухорская				Лист	Листов 1
Н.контр.	Ухорская			Лист Б-ПН-8 ГОСТ 19903-74 Г3сп ГОСТ 14637-79	Главпу Мосгорисполкома МОСПРОМПРОЕКТ Мастерская №6

Формат А4

9-83.02.00.006

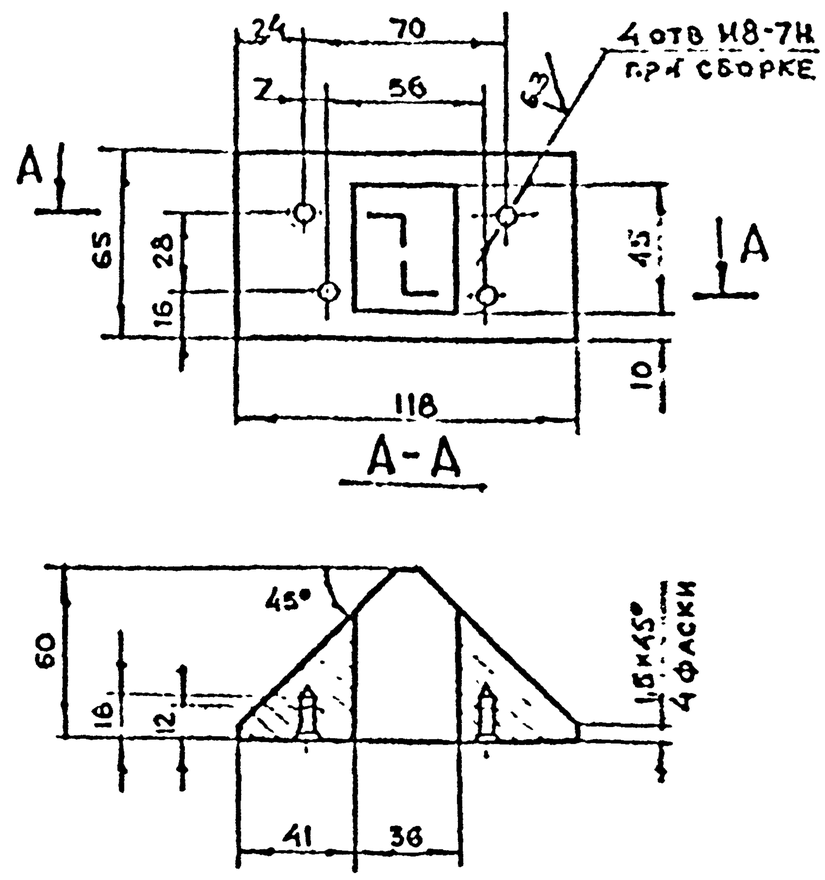

$+t_2, -t_2, \pm \frac{t_2}{2}$.

Разраб.	Рачкова			Бобышка	Лит.	Масса	Масштаб
Пров.	Маркова					1,5	1:2
Гл.инж.пр.	Ухорская				Лист	Листов 1
Н.контр.	Ухорская			Г3сп ГОСТ 380-71	Главпу Мосгорисполкома МОСПРОМПРОЕКТ Мастерская №8

Формат А4

9-83.02.00.005

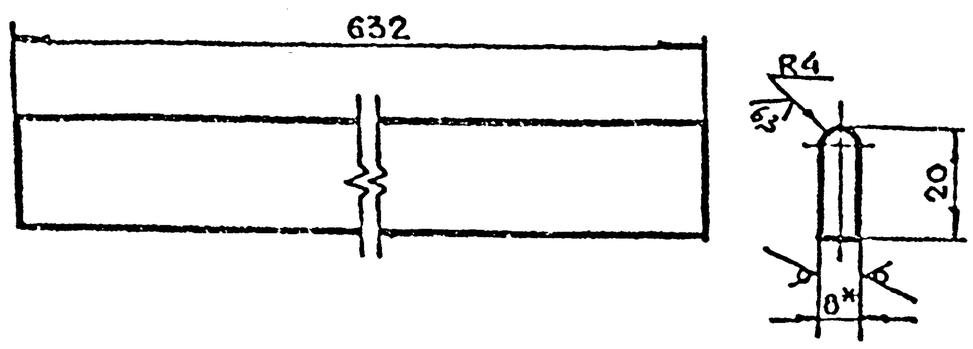

1. * Размер для справок.
2. $-t_2, \pm \frac{t_2}{2}$.

Разраб.	Рачкова			Полоса	Лит.	Масса	Масштаб
Пров.	Ухорская					0,7	1:1
Гл.инж.пр.	Ухорская				Лист	Листов 1
Н.контр.	Ухорская			Лист Б-ПН-8 ГОСТ 19903-74 Г3сп ГОСТ 14637-79	Главпу Мосгорисполкома МОСПРОМПРОЕКТ Мастерская №6

Формат А4

9-83.02.00.004

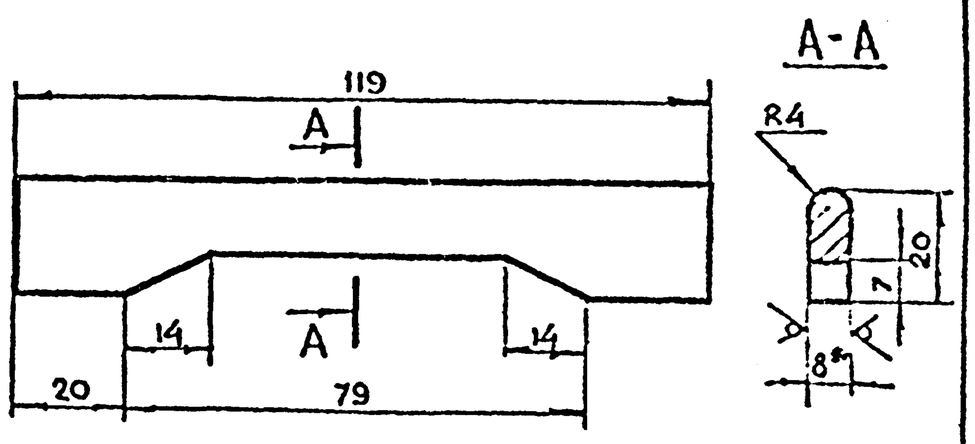

1. * Размер для справок
2. $-t_2, \pm \frac{t_2}{2}$.

Разраб.	Рачкова			Полоса	Лит.	Масса	Масштаб
Пров.	Маркова					0,12	1:1
Гл.инж.пр.	Ухорская				Лист	Листов 1
Н.контр.	Ухорская			Лист Б-ПН-8 ГОСТ 19903-74 Г3сп ГОСТ 14637-79	Главпу Мосгорисполкома МОСПРОМПРОЕКТ Мастерская №6
Гл.конструктор	Григорьев				
Гл.спец.	Бычков				
Нач.маст.	Гриньков				

Формат А4

Серия 01.036-1 Выпуск 10

9-83.03.00.000СБ

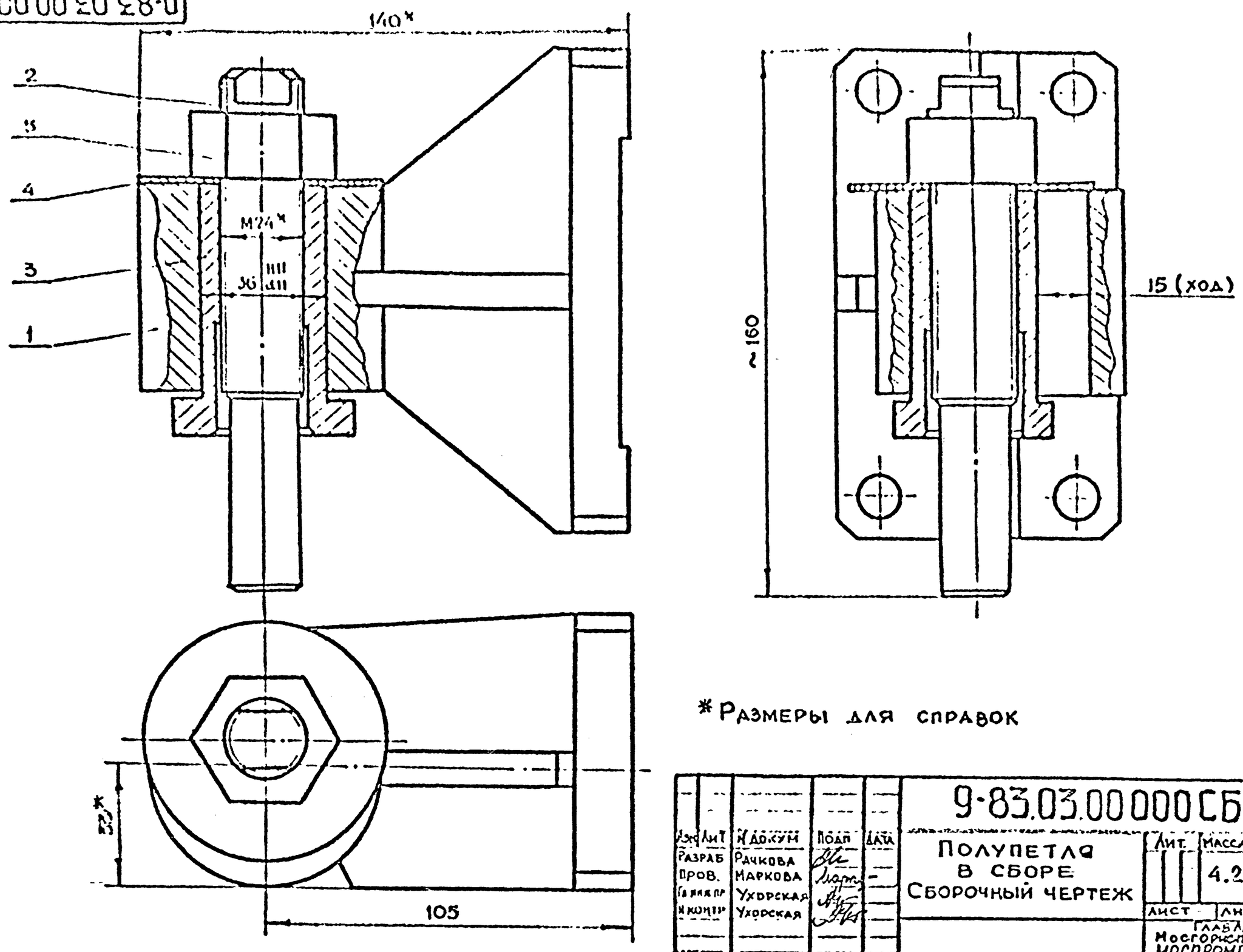

*Размеры для справок

Изм.	Лист	N докум.	Подп.	Дата	9-83.03.00.000СБ
Разраб.		Рачкова			Полупетля в сборе. Сборочный чертеж
Пров.		Маркова			Лит. / Масса 4.2 / Масштаб 1:1
Гл. инж. пр.		Ухорская			Лист / Листов 1
Н. контр.		Ухорская			ГЛАВАПУ Мосгорисполкома МОСПРОМПРОЕКТ Мастерская N6

Формат А3

Серия 01.036-1 Выпуск 10

Поз.	Зона	Кол.	Обозначение	Наименование	Кол.	Примечание
				Документация		
А3			9-83.03.01.000СБ	Сборочный чертеж		
				Детали		
А4		1	9-83.03.01.001	Стакан	1	
А4		2	9-83.03.01.002	Основание	1	
А4		3	9-83.03.01.003	Ребро	1	
А4		4	9-83.03.01.004	Ребро	2	

Изм.	Лист	N докум.	Подп.	Дата	9-83.03.01.000
Разраб.		Рачкова			Полупетля
Пров.		Маркова			Лит. / Лист / Листов 1
Гл. инж. пр.		Ухорская			ГЛАВАПУ Мосгорисполкома МОСПРОМПРОЕКТ Мастерская N6
Н. контр.		Ухорская			

Поз.	Зона	Кол.	Обозначение	Наименование	Кол.	Примечание
				Документация		
А3			9-83.03.00.000СБ	Сборочный чертеж		
				Сборочные единицы		
А4		1	9-83.03.01.000	Полупетля	1	
				Детали		
А4		2	9-83.03.00.001	Ось	1	
А4		3	9-83.03.00.002	Втулка	1	
А4		4	9-83.03.00.003	Крышка	1	
				Стандартные изделия		
		5		Гайка М24-7Н.5.01 ГОСТ 5915-70	1	

Изм.	Лист	N докум.	Подп.	Дата	9-83.03.00.000
Разраб.		Рачкова			Полупетля в сборе
Пров.		Маркова			Лит. / Лист / Листов
Гл. инж. пр.		Ухорская			ГЛАВАПУ Мосгорисполкома МОСПРОМПРОЕКТ Мастерская N6
Н. контр.		Ухорская			

Копировал | Формат

9-83 03 01 000СБ

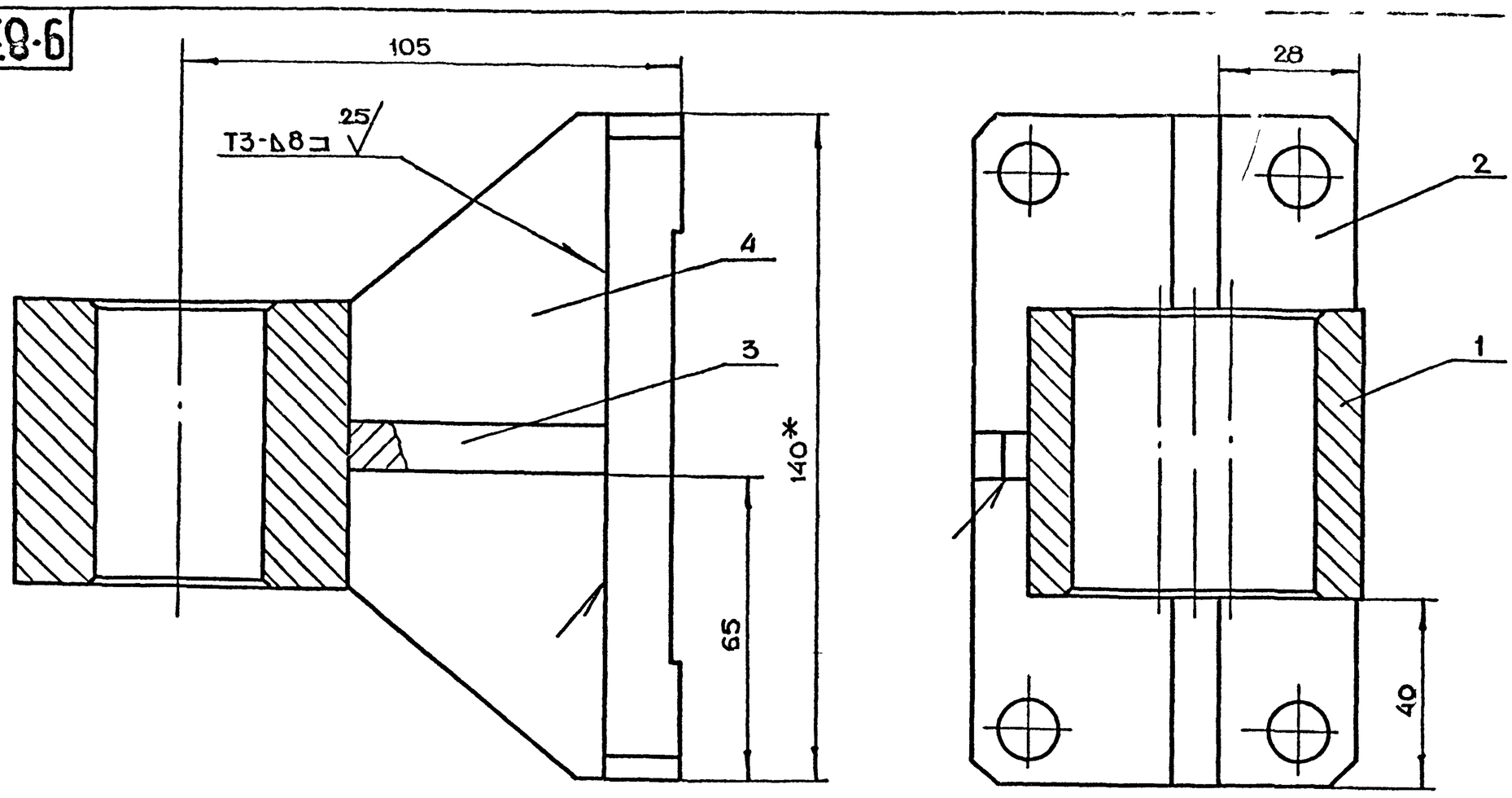

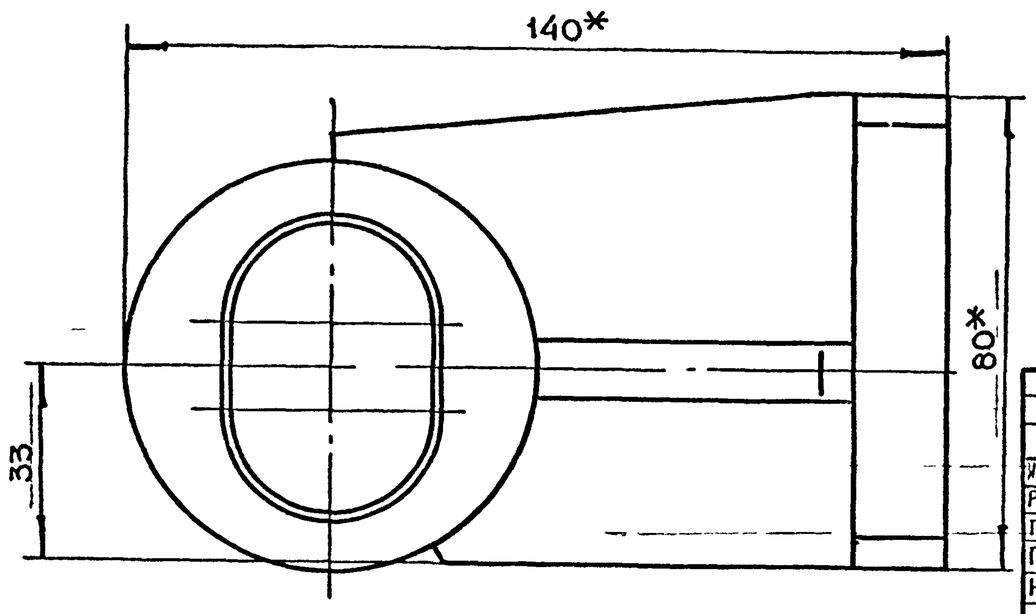

1. * Размеры для справок.
2. $+t_2, -t_2, \pm\frac{t_2}{2}$
3. Сварку производить по ГОСТ 5264-80

Изм	Лит	N докум	Подп	Дата	9-83 03 01 000СБ			
Разраб		Чернявский			Полупетля Сборочный чертеж	Лит	Масса	Масштаб
Пров		Маркова					3.1	1:1
Гл инж пр		Черкасова				Лист	Листов 1	
Н контр		Черкасова				Главпу Мосгорисполкома МОСПРОМПРОЕКТ Мастерская N 6		

Формат А3

Подп и дата | Инв N дубл | Взам инв N | Подп и дата | Инв N подл

9-83 03 00 002

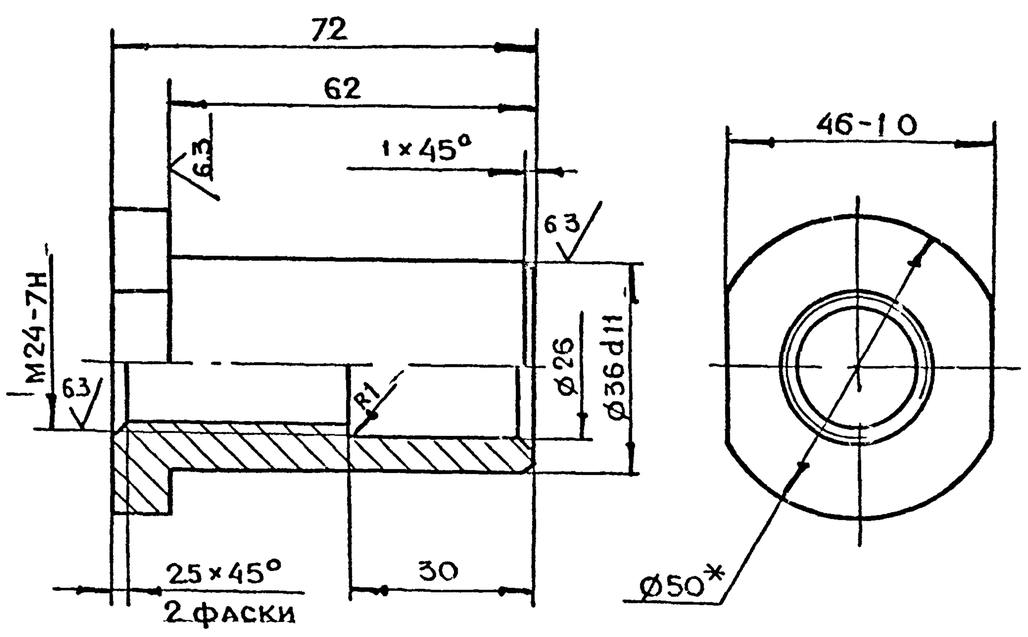

1. * Размер для справок
2. $+t_2, -t_2, \pm\frac{t_2}{2}$

Изм	Лит	N докум	Подп.	Дата	9-83 03 00 002			
Разраб		Чернявский			Втулка	Лит	Масса	Масштаб
Пров		Марова					0.4	1:1
Гл инж пр		Черкасова				Лист	Листов 1	
Н контр		Черкасова			Круг $\frac{В50\ ГОСТ\ 2590\ 71}{Ст3\ ГОСТ\ 535\ 79}$	Главпу Мосгорисполкома МОСПРОМПРОЕКТ Мастерская N 6		

Формат А4

Подп и дата | Инв N дубл | Взам инв N | Подп и дата | Инв N подл

9-83 03 00 001

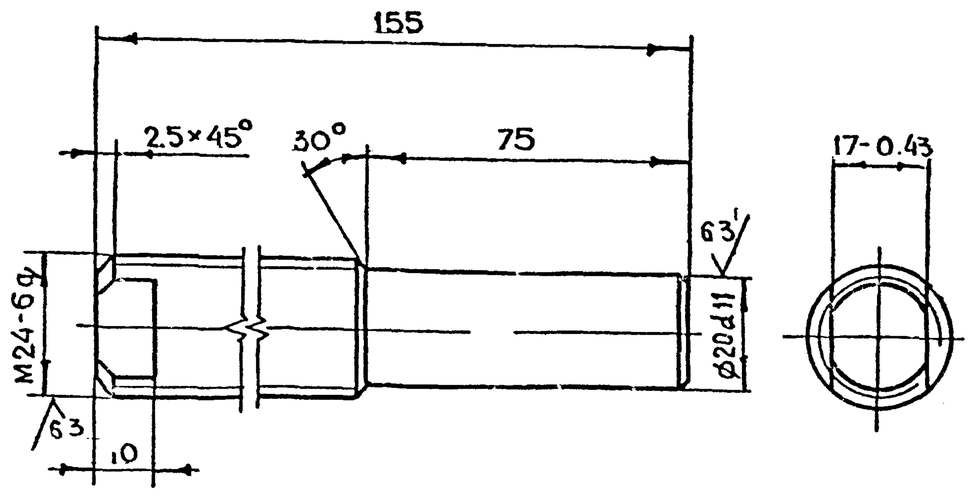

$-t_2, \pm\frac{t_2}{2}$

Изм	Лит	N док/м	Подп	Дата	9-83 03 00 001			
Разраб		Чернявский			Ось	Лит	Масса	Масштаб
Пров		Маркова					0.5	1:1
Гл инж пр		Черкасова				Лист	Листов 1	
Н контр		Черкасова			Круг $\frac{В25\ ГОСТ\ 2590\ 71}{Ст3\ ГОСТ\ 535\ 79}$	Главпу Мосгорисполкома МОСПРОМПРОЕКТ Мастерская N 6		
Гл констр		Григорьев						
Гл спец		Бычков						
Нач маст		Грибков						

Копировал Формат А4

9-83.03.01.003

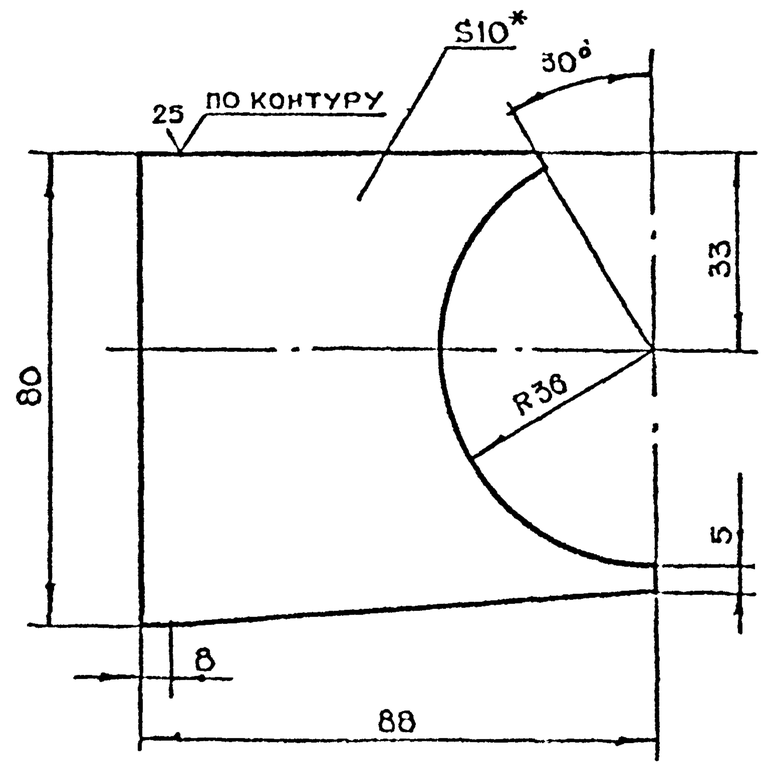

1. * Размер для справок.
2. $+t_2, -t_2, \pm\frac{t_2}{2}$.

Разраб.	Рачкова		Ребро	Лист	Масса 0,4	Масштаб 1:1
Пров.	Маркова				
Гл.инж.пр.	Ухорская			Лист	Листов 1
Н.контр.	Ухорская				

9-83.03.01.003

Лист Б-ПН-10 ГОСТ 19903-74 / Ст3Сп ГОСТ 14637-79

Главапу Мосгорисполкома МОСПРОМПРОЕКТ Мастерская № 6

Формат А4

9-83.03.01.004

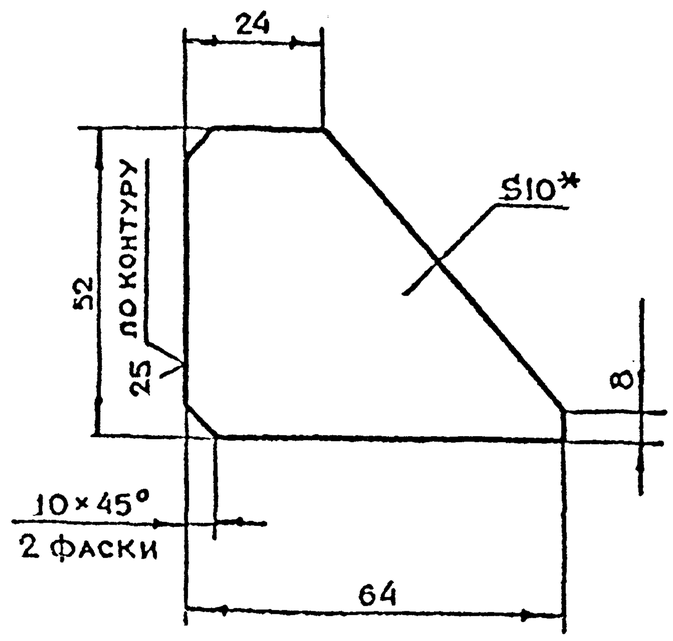

1. * Размер для справок
2. $-t_2, \pm\frac{t_2}{2}$.

Разраб.	Рачкова		Ребро	Лист	Масса 0.2	Масштаб 1:1
Пров.	Маркова				
Гл.инж.пр.	Ухорская			Лист	Листов 1
Н.контр.	Ухорская				

9-83.03.01.004

Лист Б-ПН-10 ГОСТ 19903-74 / Ст3Сп ГОСТ 14637-79

Главапу Мосгорисполкома МОСПРОМПРОЕКТ Мастерская № 6

Формат А4

9-83.03.01.001

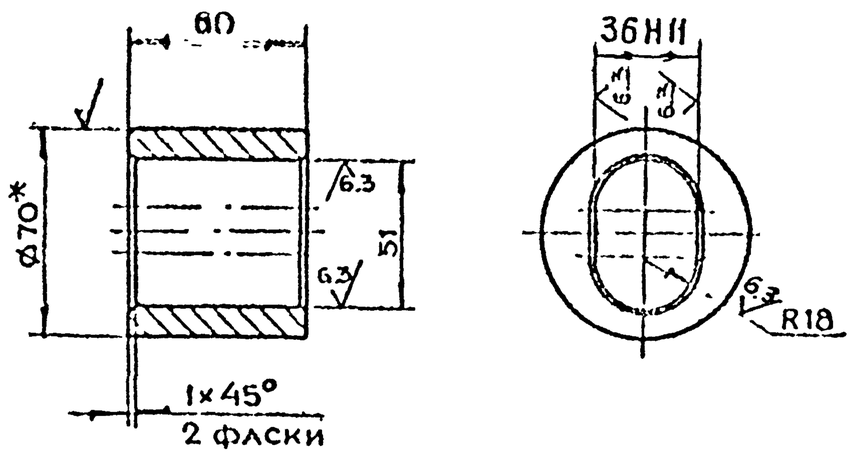

1. * Размер для справок
2. $+t_2, -t_2$

Разраб.	Рачкова		Стакан	Лист	Масса 1.1	Масштаб 1:2
Пров.	Маркова				
Гл.инж.пр.	Ухорская			Лист	Листов 1
Н.контр.	Ухорская				
Гл.конст.	Григорьев				
Гл.спец.	Бычков				
Нач.маст.	Рябков				

9-83.03.01.001

Круг В-70 ГОСТ 2590-71 / Б Ст3Сп-II-ГОСТ 535-79

Главапу Мосгорисполкома МОСПРОМПРОЕКТ Мастерская № 6

Формат А4

9-83.03.01.002

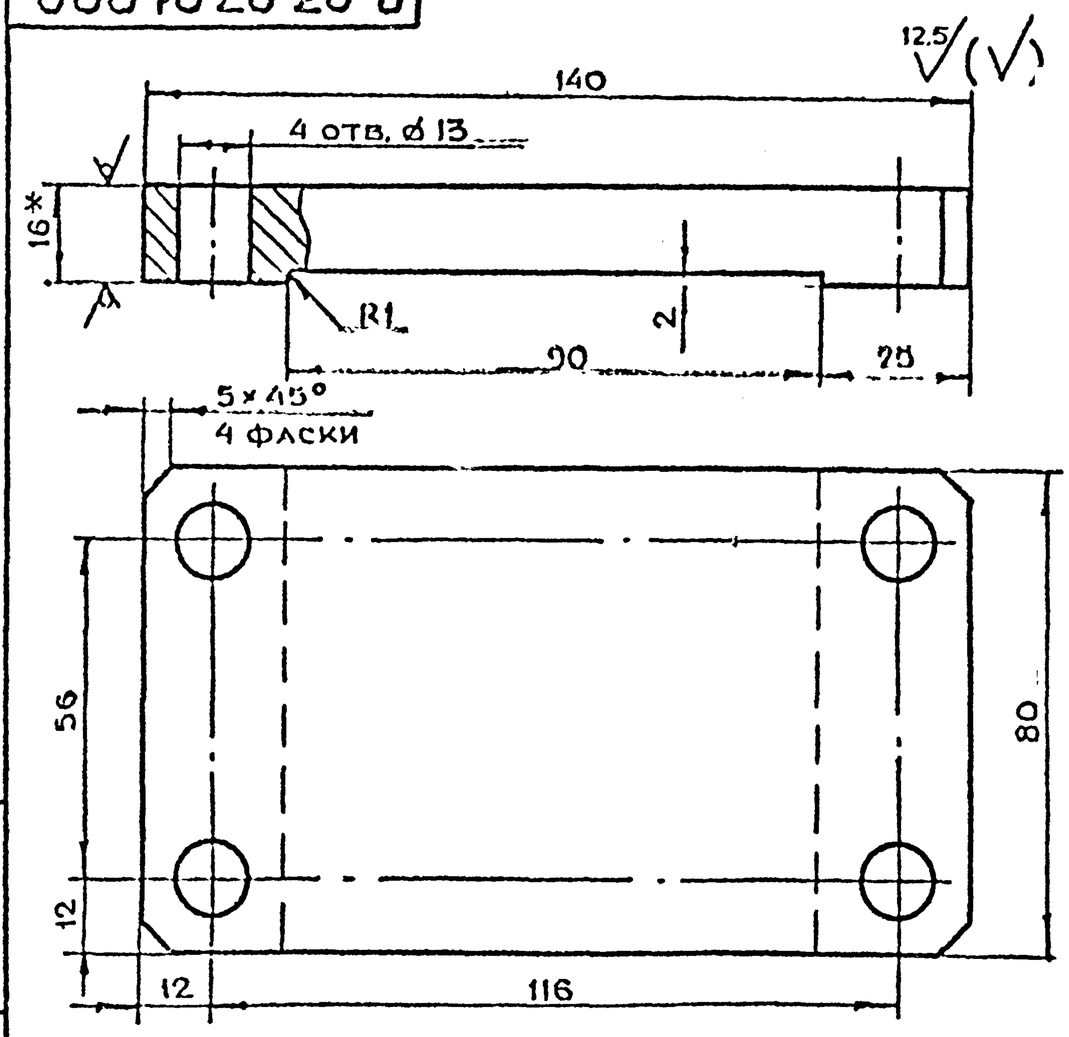

1. * Размер для справок
2. $+t_2, -t_2, \pm\frac{t_2}{2}$

Разраб.	Рачкова		Основание	Лист	Масса 1.2	Масштаб 1:1
Пров.	Маркова				
Гл.инж.пр.	Ухорская			Лист	Листов 1
Н.контр.	Ухорская				

9-83.03.01.002

Лист Б-ПН-16 ГОСТ 19903-74 / Ст3Сп ГОСТ 14637-79

Главапу Мосгорисполкома МОСПРОМПРОЕКТ Мастерская № 6

Формат А4

Серия 01.056-1 Выпуск 10

Подп. и дата | Инв. № дубл. | Взам. инв. № | Подп. и дата | Инв. № подл.

9-83.04.00.000СБ

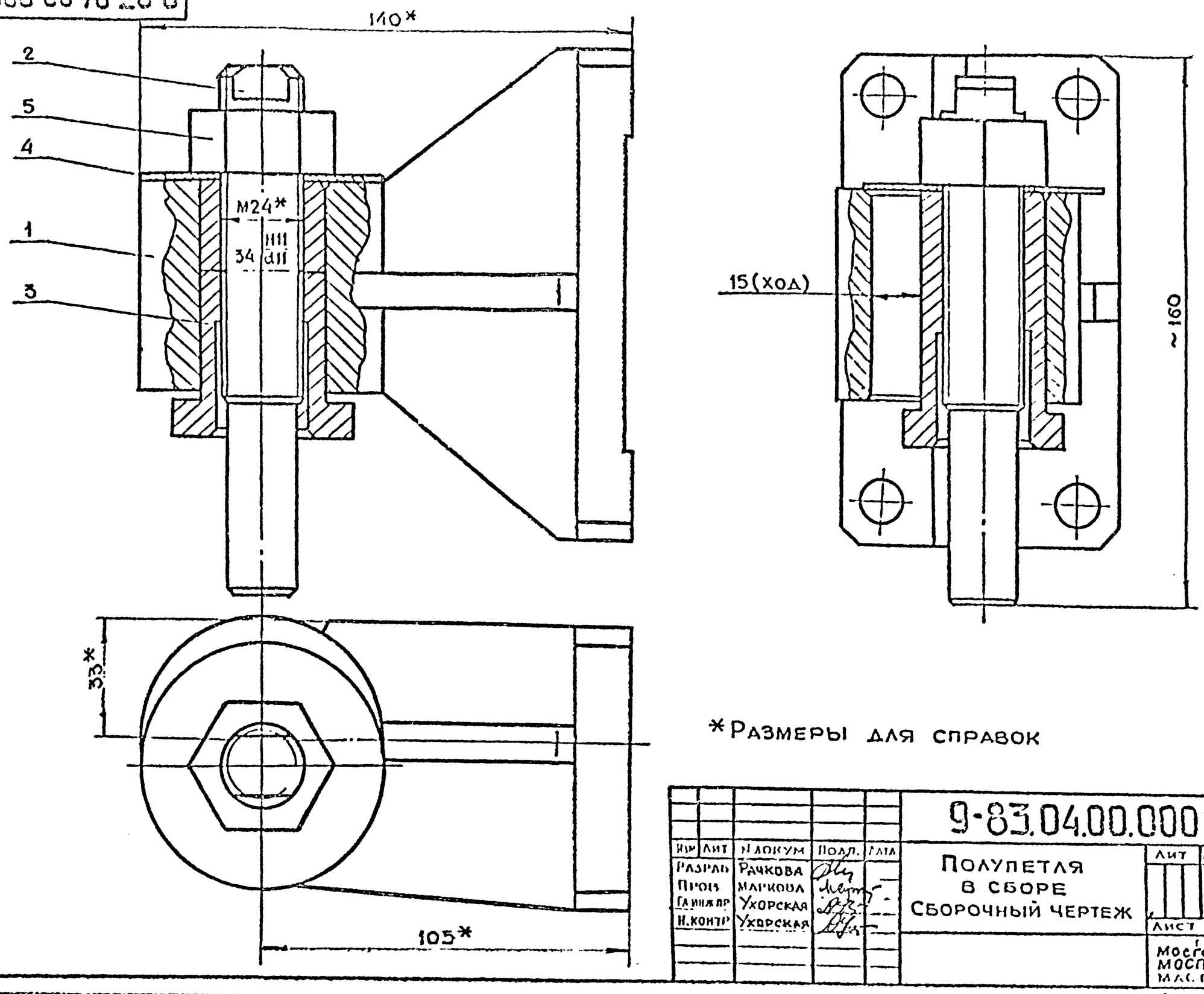

*Размеры для справок

					9-83.04.00.000СБ		
Изм	Лит	N докум	Подп.	Дата	Полупетля в сборе Сборочный чертеж	Лит	Масса	Масштаб
Разраб		Рачкова					4,1	1:1
Пров		Маркова				Лист	Листов 1
Гл.инж.пр		Ухорская				Главапу Мосгорисполкома Моспромпроект Мастерская № 6
Н.контр		Ухорская				

Формат А3

Серия 01.036-1 Выпуск 10

9-83.03.00.003

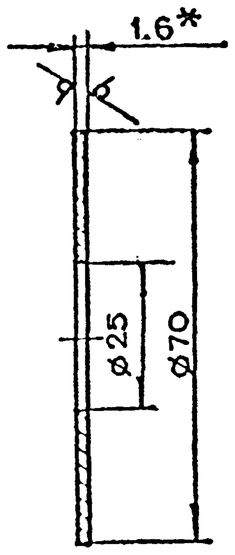

1. * Размер для справок

2 +t2,-t2

					9-83.03.00.003		
Изм	Лит	N докум	Подп.	Дата	Крышка	Лит	Масса	Масштаб
Разраб		Рачкова					0,1	1:1
Пров		Маркова				Лист	Листов 1
Гл.инж.пр		Ухорская				Главапу Мосгорисполкома Моспромпроект Мастерская № 6
Н.контр		Ухорская				

Лист 6-Пл-1.6 ГОСТ 19903-74
3-Д Ст3Сп ГОСТ 6523-70

Формат	Зона	Поз.	Обозначение	Наименование	Кол.	Примечание
				Документация		
А3			9-83.04.00.000СБ	Сборочный чертеж		
				Сборочные единицы		
N1		1	9-83.03.01.000	Полупетля	1	
				Детали		
А4		2	9-83.03.00.001	Ось	1	
А4		3	9-83.03.00.002	Втулка	1	
А4		4	9-83.03.00.003	Крышка	1	
				Стандартные изделия		
		5		Гайка М24-7Н.5.01 ГОСТ 5915-70	1	

					9-83.04.00.000		
Изм	Лит	N докум	Подп.	Дата	Полупетля в сборе	Лит.	Лист	Листов
Разраб		Рачкова						1
Пров		Маркова				Главапу Мосгорисполкома Моспромпроект Мастерская № 6
Гл.инж.пр		Ухорская				
Н.контр		Ухорская				

9-83.05.00.001

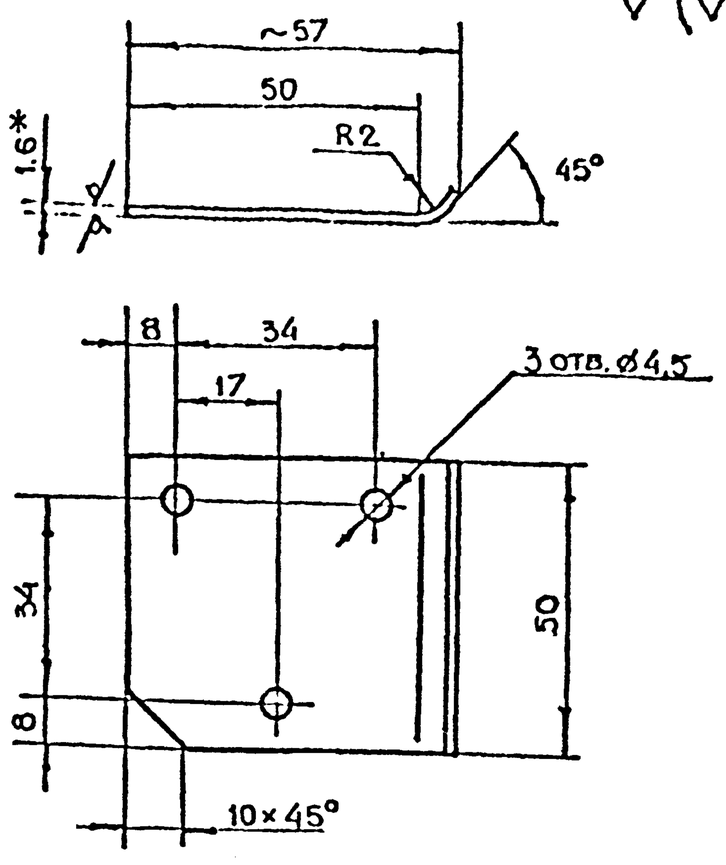

1. * Размер для справок
2. $+t_2, -t_2, \pm\frac{t_2}{2}$.
3. Длина развертки L = 58 мм

Изм	Лист	N докум.	Подп.	Дата	9-83.05.00.001
Разраб.		Рачкова			Крышка
Пров.		Маркова			
Гл.инж.пр.		Ухорская			
Н.контр.		Ухорская			

Лит. | Масса 0.1 | Масштаб 1:1 | Лист | Листов 1

Лист Б-ПН-1.6 ГОСТ 19903-74 / 3-IV-Ст3Сп ГОСТ 16523-70

Мосгорисполкома МОСПРОМПРОЕКТ Мастерская №6

Формат А4

Полп. и дата | Инв. N дубл. | Взам. инв. N | Подп. и дата | Инв. N подл.

9-83.05.00.000СБ

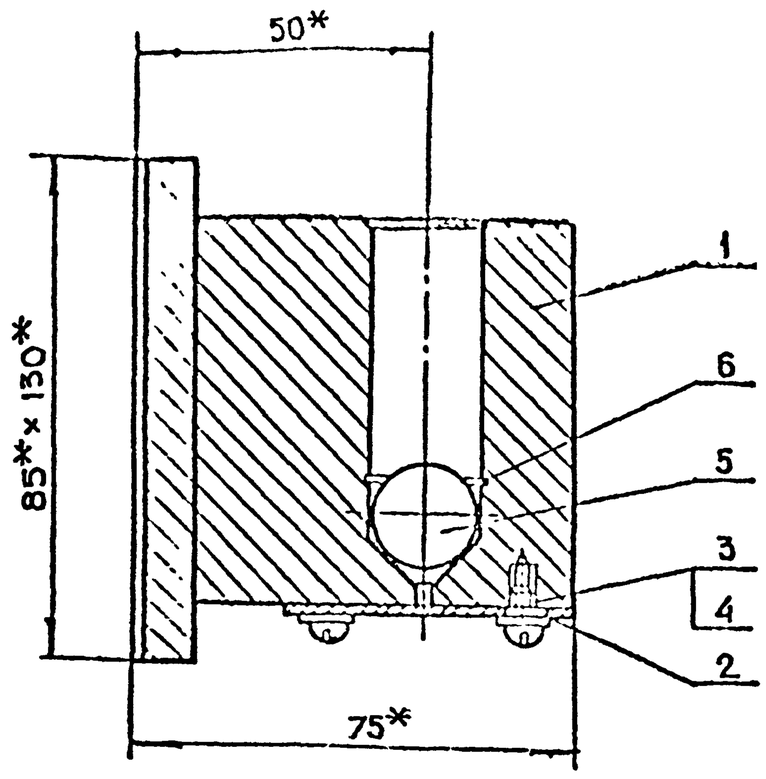

* Размеры для справок.

Изм	Лист	N докум.	Подп.	Дата	9-83.05.00.000СБ
Разраб.		Рачкова			Полупетля в сборе. Сборочный чертеж
Пров.		Маркова			
Гл.инж.пр.		Ухорская			
Н.контр.		Ухорская			

Лит. | Масса 2.6 | Масштаб 1:1 | Лист | Листов 1

Главпу Мосгорисполкома МОСПРОМПРОЕКТ Мастерская №6

Формат А4

Полп. и дата | Инв. N дубл. | Взам. инв. N | Подп. и дата | Инв. N подл.

Формат	Зона	Поз.	Обозначение	Наименование	Кол.	Примечание
				Документация		
А3			9-83.05.01.000СБ	Сборочный чертеж		
				Детали		
А4		1	9-83.05.01.001	Основание	1	
А4		2	9-83.05.01.002	Полупетля	1	

Серия 01.036-1 Выпуск 10

Изм	Лист	N докум.	Подп.	Дата	9-83.05.01.000
Разраб.		Рачкова			Полупетля
Пров.		Маркова			
Гл.инж.пр.		Ухорская			
Н.контр.		Ухорская			

Лит. | Лист | Листов 1

Главпу Мосгорисполкома МОСПРОМПРОЕКТ Мастерская №6

Формат	Зона	Поз.	Обозначение	Наименование	Кол.	Примечание
				Документация		
А3			9-83.05.00.000СБ	Сборочный чертеж		
				Сборочные единицы		
А4		1	9-83.05.01.000	Полупетля	1	
				Детали		
А4		2	9-83.05.00.001	Крышка	1	
				Стандартные изделия		
		3		Винт В.М4-6g×6.48.01 ГОСТ 17473-80	3	
		4		Шайба 4.02.01 ГОСТ 11371-78	3	
		5		Шарик 19.05-10 ГОСТ 3722-81	1	
		6		Кольцо 1820 ГОСТ 13941-80	1.	

Изм	Лист	N докум.	Подп.	Дата	9-83.05.00.000
Разраб.		Рачкова			Полупетля в сборе
Пров.		Маркова			
Гл.инж.пр.		Ухорская			
Н.контр.		Ухорская			

Лит. | Лист | Листов 1

Главпу Мосгорисполкома МОСПРОМПРОЕКТ Мастерская №6

9-83.05.01.002

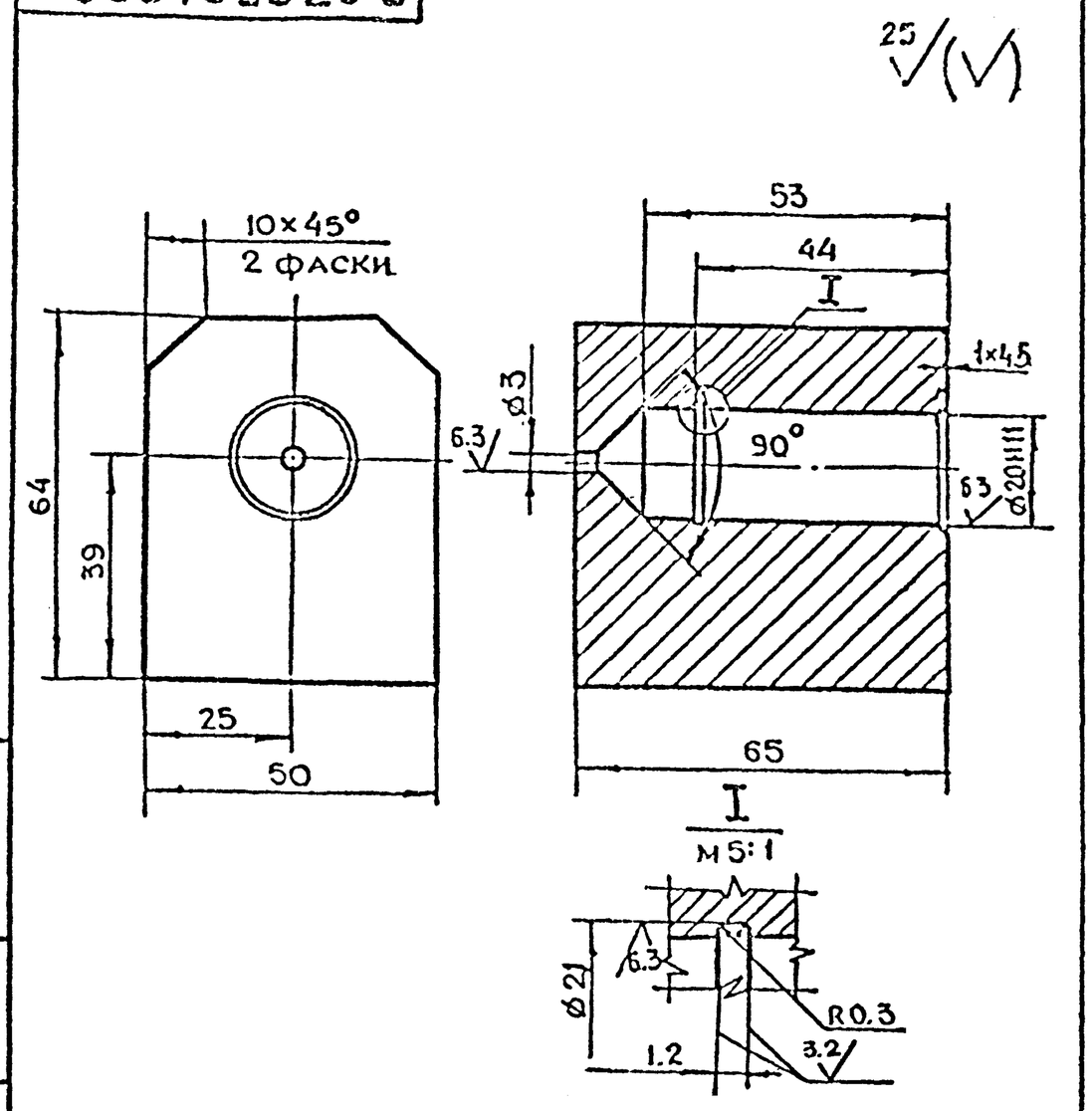

$+t_2, -t_2, \pm\frac{t_2}{2}$

Изм	Лист	N докум	Подп	Дата	9-83.05.01.002		
Разраб		Рачкова			Полулетля	Лит	Масса 1.8 / Масштаб 1:1
Пров		Маркова				Лист	Листов 1
Гл инж пр		Ухорская					
Н контр		Ухорская			Ст3Сп ГОСТ 380-71	Главпу Мосгорисполкома МОСПРОМПРОЕКТ Мастерская № 6	

Формат А4

9-83.05.01.001

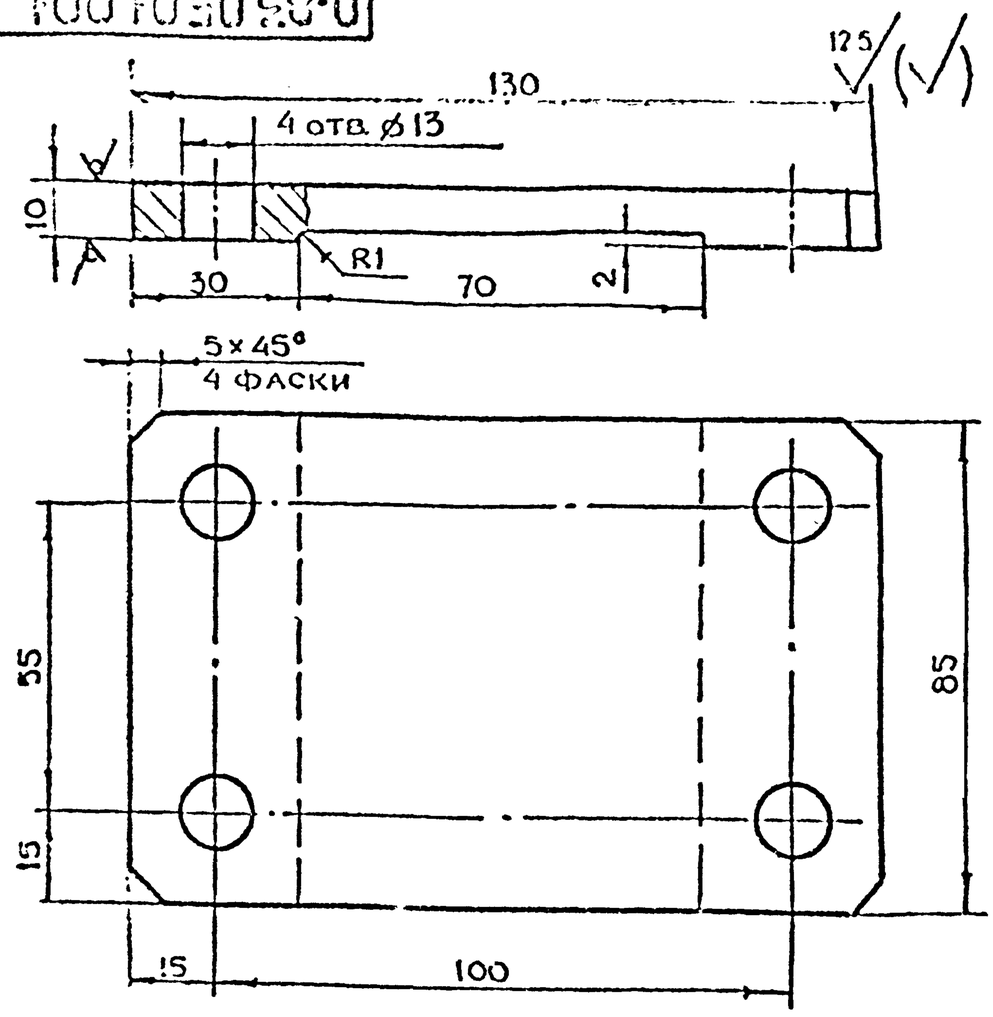

1.* Размер для справок.

2. $+t_2, -t_2, \pm\frac{t_2}{2}$

Изм	Лист	N докум	Подп	Дата	9-83.05.01.001		
Разраб		Рачкова			Основание	Лит	Масса 0.7 / Масштаб 1:1
Пров		Маркова				Лист	Листов 1
Гл инж пр		Ухорская					
Н контр		Ухорская			Лист 6-ПН-10 ГОСТ 19903-74 / Ст3Сп ГОСТ 14637-79	Главпу Мосгорисполкома МОСПРОМПРОЕКТ Мастерская № 6	

Формат А4

9-83.05.01.000СБ

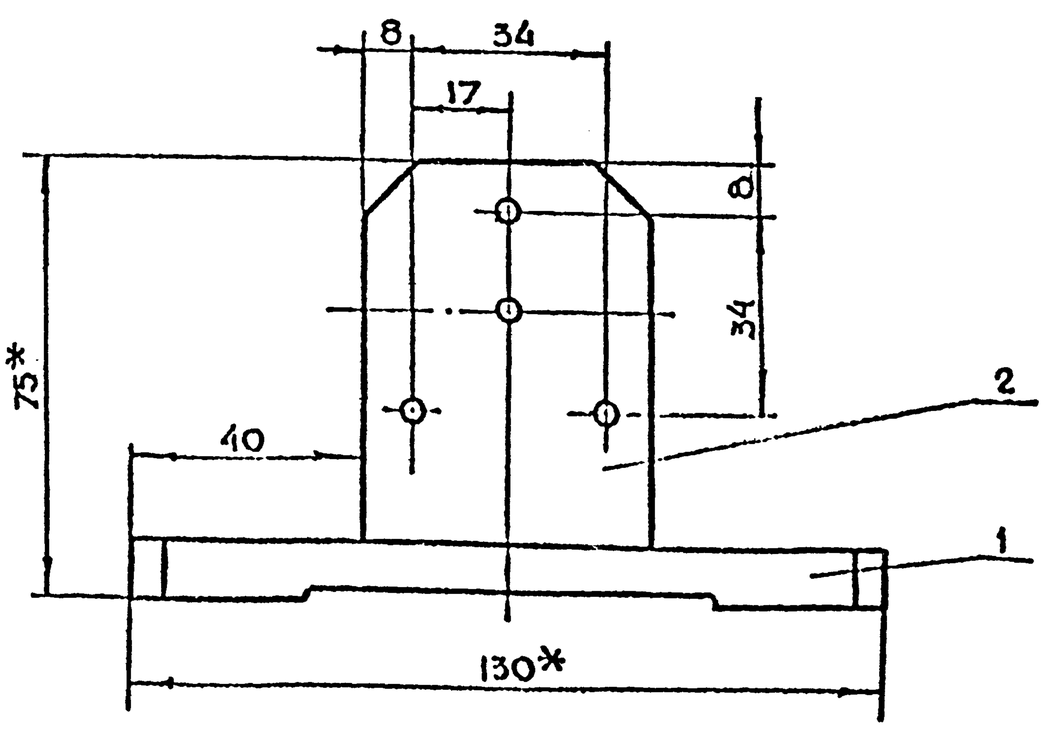

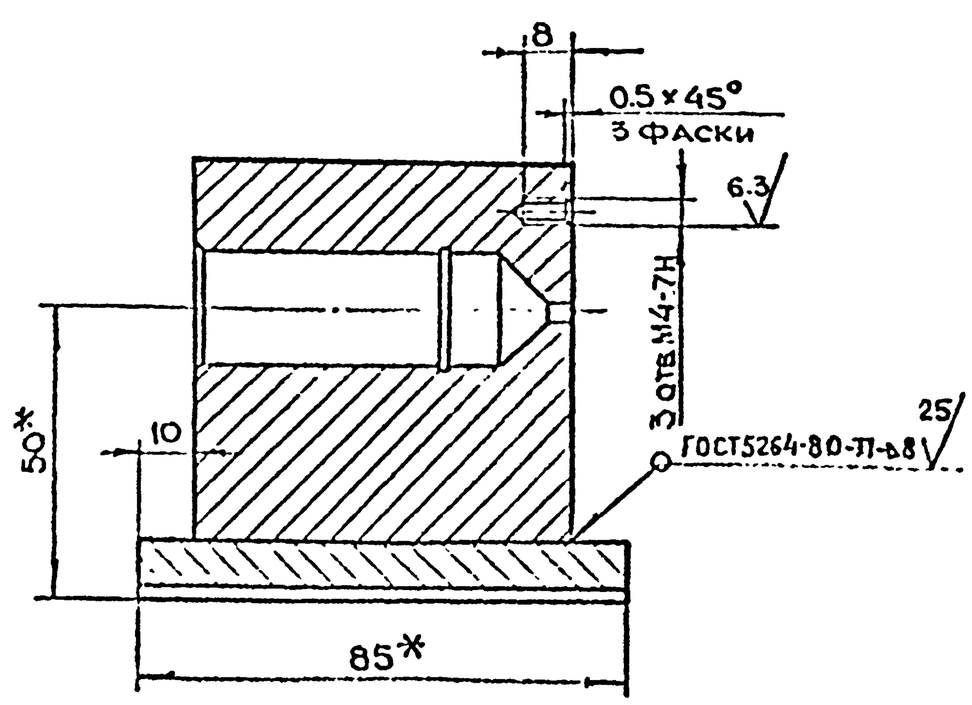

1.* Размеры для справок.

2. $+t_2, -t_2, \pm\frac{t_2}{2}$

Изм	Лист	N докум	Подп	Дата	9-83.05.01.000СБ		
Разраб		Рачкова			Полулетля Сборочный чертеж	Лит	Масса 2.5 / Масштаб 1:1
Пров		Маркова				Лист	Листов 1
Гл инж пр		Ухорская					
Н контр		Ухорская				Главпу Мосгорисполкома МОСПРОМПРОЕКТ Мастерская № 6	
Утв		Грибоедов					

Серия 01.036-1 Вып.10

Инв. N подл | Подп. и дата | Взам. инв. N | Инв. N дубл. | Подп. и дата

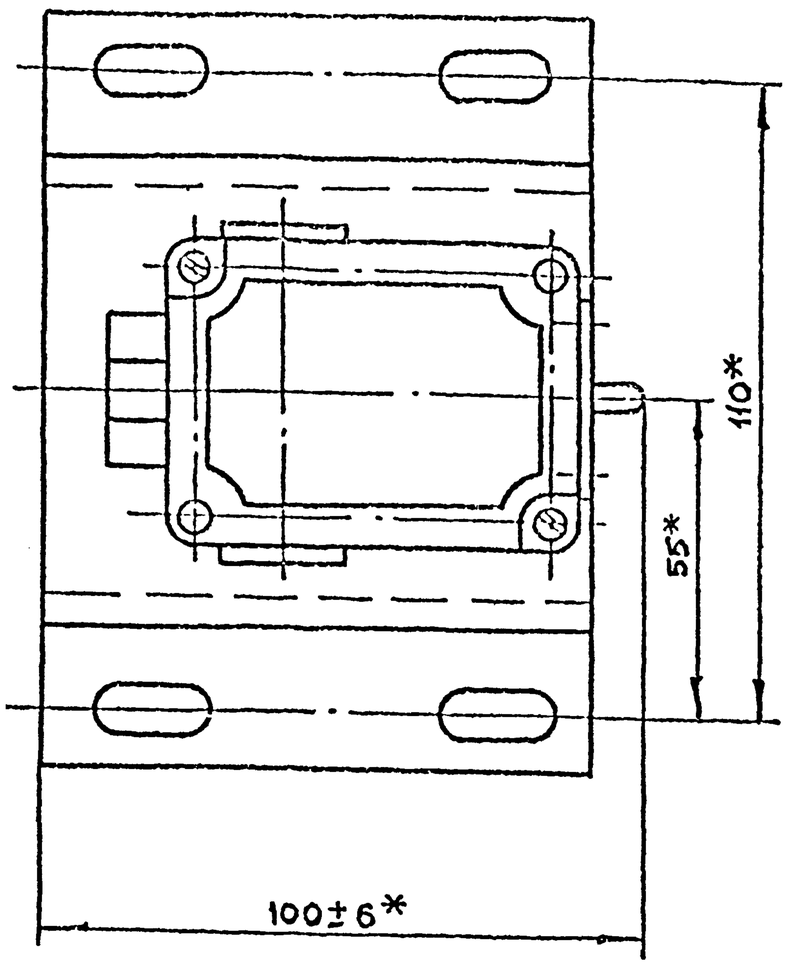

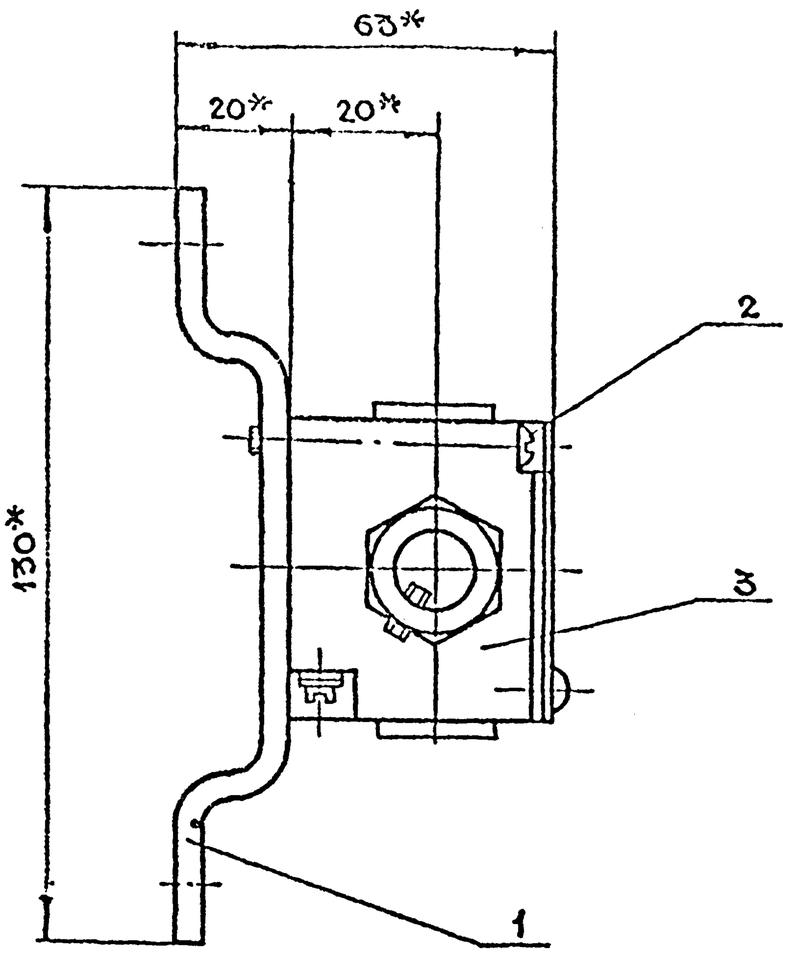

*Размеры для справок

Изм	Лист	N докум	Подп	Дата	9-83.06.00.000СБ		
Разраб		Рачкова			Сигнализационное устройство Сборочный чертеж	Лит	Масса 1.6	Масштаб 1:1
Пров.		Маркова				Лист	Листов 1
Гл.инж.пр		Ухорская				Главпу Мосгорисполкома МОСПРОМПРОЕКТ Мастерская №6	
Н.контр		Ухорская					

Формат А3

Серия 8.036-1 Выпуск 10

9-83.06.00.001

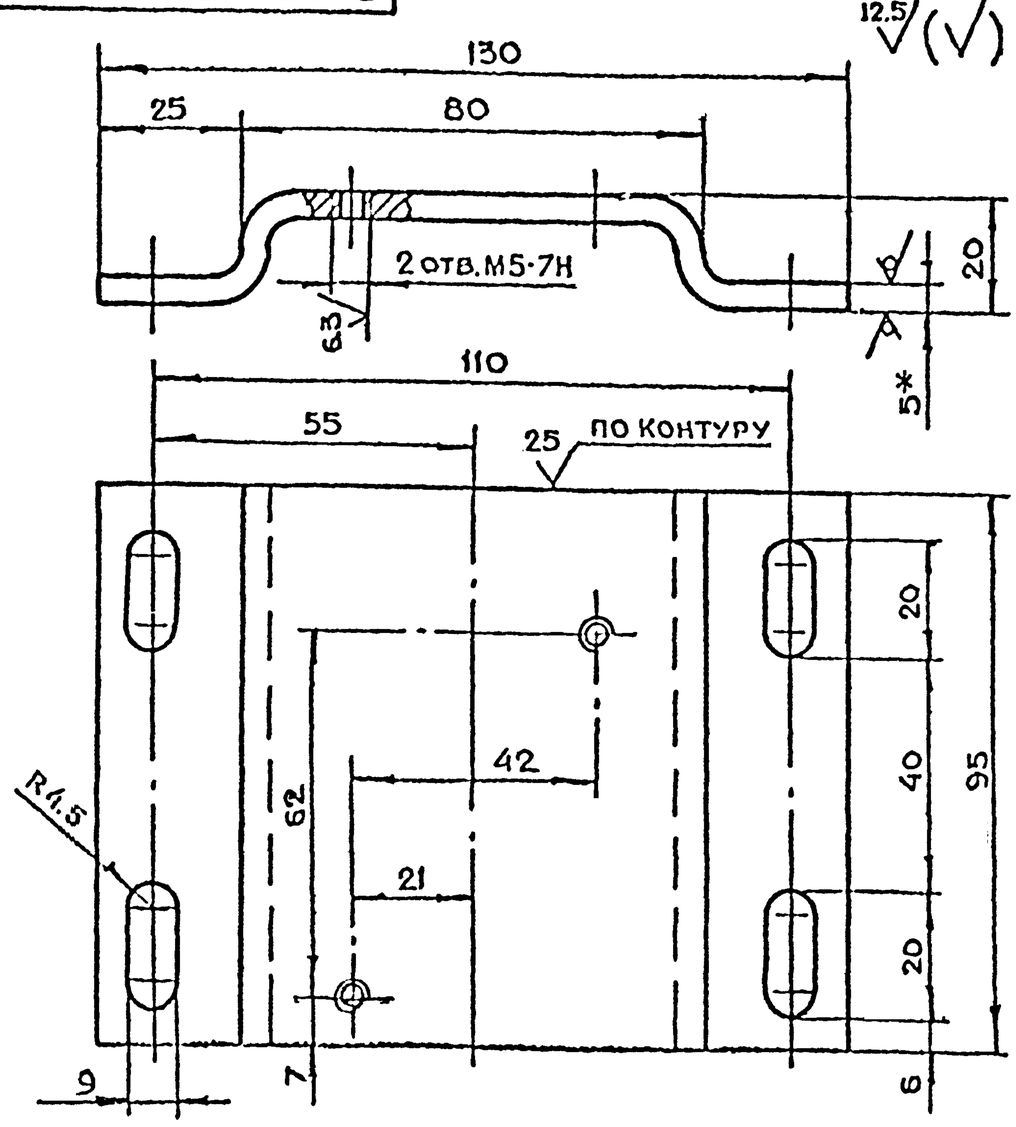

1. *Размер для справок
2. $+t_2, -t_2, \pm\frac{t_2}{2}$.
3. Длина развертки $l = 147$ мм

Изм	Лист	N докум	Подп	Дата	9-83.06.00.001		
Разраб		Рачкова			Основание	Лит	Масса 0.6	Масштаб 1:1
Пров		Маркова				Лист	Листов 1
Гл.инж.пр		Ухорская				Главпу Мосгорисполкома МОСПРОМПРОЕКТ Мастерская №6	
Н.контр		Ухорская					

Лист Б-ПН-5 ГОСТ 19903-74 / СТЭСп ГОСТ 14637-79

Формат А4

Формат	Зона	Поз.	Обозначение	Наименование	Кол.	Примечание
				Документация		
А3			9-83.06.00.000СБ	Сборочный чертеж		
				Детали		
А4		1	9-83.06.00.001	Основание	1	
				Стандартные изделия		
		2		Винт В.М5-6g×45.48.01 ГОСТ 17473-80	2	
				Прочие изделия		
		3		Выключатель ВПК 2110 ТУ16-526.433-78	1	

Изм	Лист	N докум	Подп	Дата	9-83.06.00.000		
Разраб		Рачкова			Сигнализационное устройство	Лит	Лист	Листов
Пров		Маркова				Главпу Мосгорисполкома МОСПРОМПРОЕКТ Мастерская №6	
Гл.инж.пр		Ухорская					
Н.контр		Ухорская					

Подп. и дата | Инв. N дубл. | Взам. инв. N | Подп. и дата | Инв. N подл.