Типовые конструкции, изделия и узлы зданий и сооружений

Серия 01.036-1

Защитно-герметические и герметические двери и ставни для убежищ

Выпуск 9

Ставень защитно-герметический СУ-I-1

Рабочие чертежи

Типовые конструкции, изделия и узлы зданий и сооружений

Серия 01.036-1

Защитно-герметические и герметические двери и ставни для убежищ

Выпуск 9

Ставень защитно-герметический СУ-I-1

Разработан
институтом Моспромпроект
Главный инженер института /Козлов/
Главный инженер проекта /Ухорская/

Утверждено
Управлением НГО СССР
от 8 июля 1982 г.
письмо N 235/11/1827
Введен в действие
институтом Моспромпроект
приказ N 156 от 19.12.86

СОДЕРЖАНИЕ АЛЬБОМА

Обозначение	Наименование	
7-83.00.00.000	Стаёнь СУ-I-1 Лист 1,2	3
7-83.00.00.001	Полоса	
7-83.00.00.000СБ	Стаёнь СУ-I-1	4
	Сборочный чертеж Лист 1	
7-83.00.00.000СБ	Стаёнь СУ-I-1	5
	Сборочный чертеж Лист 2	
7-83.01.00.000	Полотно в сборе	6
	Лист 1,2	
7-83.01.00.013	Прокладка	
7-83.01.00.014	Шайба	
7-83.01.00.000СБ	Полотно в сборе	7
	Сборочный чертеж Лист 1	
7-83.01.00.000СБ	Полотно в сборе	8
	Сборочный чертеж Лист 2	
7-83.01.00.001	Шайба торцевая	9
7-83.01.00.002	Планка стопорная	
7-83.01.00.003	Втулка	
7-83.01.00.004	Полец	
7-83.01.00.005	Вилка	10
7-83.01.00.006	Муфта	
7-83.01.00.007	Тяга	
7-83.01.00.008	Палец	
7-83.01.00.010	Направляющая	11
7-83.01.00.009	Клин	
7-83.01.00.011	Уплотнение	
7-83.01.00.011-01	Уплотнение	
7-83.01.01.000	Полотно	12
7-83.01.01.001	Бобышка	
7-83.01.01.002	Уголок	
7-83.01.01.002-01	Уголок	
7-83.01.01.004	Ребро	
7-83.01.01.004-01	Ребро	
7-83.01.01.000СБ	Полотно	13
	Сборочный чертеж Лист 1	
7-83.01.01.000СБ	Полотно	14
	Сборочный чертеж Лист 2	
7-83.01.01.005	Уголок	15
7-83.01.01.006	Ручка	
7-83.01.01.007	Лист	
7-83.01.01.008	Пластина	

Продолжение

7-83.01.01.010	Косынка	16
7-83.01.01.011	Пластина	
7-83.01.01.012	Основание	
7-83.01.01.013	Кольцо	
7-83.01.02.100	Штурвал	17
7-83.01.02.000	Штурвал в сборе	
7-83.01.02.000СБ	Штурвал в сборе	
	Сборочный чертеж	
7-83.01.02.001	Ручка	18
7-83.01.02.002	Палец	
7-83.01.02.003	Пружина	
7-83.01.02.101	Рычаг	
7-83.01.02.100СБ	Штурвал	19
	Сборочный чертеж	
7-83.01.02.102	Вилка	
7-83.01.02.103	Втулка	
7-83.01.03.000	Вал в сборе	20
7-83.01.03.001	Диск	
7-83.01.03.002	Ось	
7-83.02.00.000	Коробка в сборе	21
7-83.02.00.001	Уголок	
7-83.02.00.002	Полоса	
7-83.02.00.003	Пластина	
7-83.02.00.000СБ	Коробка в сборе	22
	Сборочный чертеж	
7-83.02.00.004	Полоса	23
7-83.02.00.005	Сухарь	
7-83.02.00.006	Косынка	
7-83.02.00.007	Основание	
7-83.03.00.000	Петля в сборе	24
7-83.03.00.001	Ось	
7-83.03.00.002	Втулка	
7-83.03.00.003	Крышка	
7-83.03.00.000СБ	Петля в сборе	25
	Сборочный чертеж	
7-83.03.00.004	Крышка	26
7-83.03.00.100	Полупетля	
7-83.03.00.100СБ	Полупетля	
	Сборочный чертеж	
7-83.03.00.101	Стакан	27
7-83.03.00.102	Основание	
7-83.03.00.103	Ребро	
7-83.03.00.104	Ребро	
7-83.03.00.200	Полупетля	28
7-83.03.00.200СБ	Полупетля	
	Сборочный чертеж	
7-83.03.00.201	Основание	
7-83.04.00.000	Сигнализационное	29
	устройство	
7-83.04.00.001	Основание	
7-83.04.00.000СБ	Сигнализационное	
	устройство	
	сборочный чертеж	

Инв. № подл. | Подп. и дата | Взам. инв. № | Инв. № дубл. | Подп. и дата

7-83.00.00.001

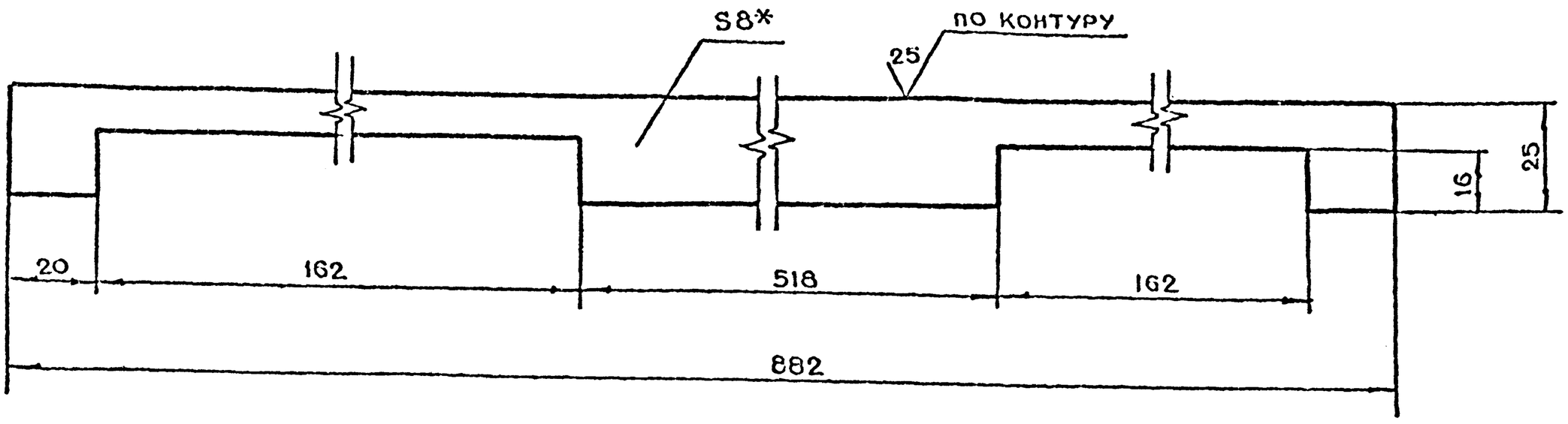

1. * Размер для справок
2. $+t_2, -t_2, \pm \frac{t_2}{2}$

Изм	Лист	N докум.	Подп.	Дата	7-83.00.00.001			
Разраб.		Андреева			Полоса	Лит	Масса 1.4	Масштаб 1:1
Пров.		Маркова				Лист	Листов 1	
Гл. инж. пр.		Ухорская			Лист Б-ПН-8 ГОСТ 19903-74 / Ст.3сп ГОСТ 14637-79	Главпу Мосгорисполкома Моспромпроект Мастерская №6		
Н. контр.		Ухорская						

Копировал Формат А3

Серия 01.036-1 Выпуск 9

Формат	Зона	Поз.	Обозначение	Наименование	Кол.	Примечание
		10		Шайба 8.02.01 ГОСТ 11371-78	4	
		11		Шайба 12 65Г.02.9 ГОСТ 6402-70	16	

7-83.00.00.000 Лист 2

Формат	Зона	Поз.	Обозначение	Наименование	Кол.	Примечание
				Документация		
А2			7-83.00.00.000СБ Выпуск „0"	Сборочный чертеж. Технические условия на изготовление сверей ЗУ-1-4, СУ-1-3, ЗУ-2-3, СУ-2-1, СУ-2-2, СУ-2-4		
				Сборочные единицы		
А4		1	7-83.01.00.000	Полотно в сборе	1	
А4		2	7-83.02.00.000	Коробка в сборе	1	
А4		3	7-83.03.00.000	Петля в сборе	2	
А4		4	7-83 04.00.000	Сигнализационное устройство	1	
				Детали		
А3		5	7-83.00.00.001	Полоса	1	
Б4		6	7-83 00.00.002	Полоса Лист Б-ПН-8 ГОСТ 19903-74 / Ст.3сп ГОСТ 14637-79 (25×900) h14	2	2.83 кг
Б4		7	7-83.00.00.003	(25×882) h14	1	1.4 кг
				Стандартные изделия		
		8		Болт ГОСТ 7798-70 М8-6g×18.58.01	4	
		9		М12-6g×28.58.01	16	

Изм	Лист	N докум.	Подп.	Дата	7-83.00.00.000			
Разраб.		Андреева			Ставень СУ-I-1	Лит	Масса	Масштаб
Пров.		Маркова					1	2
Гл. инж. пр.		Ухорская				Главпу Мосгорисполкома Моспромпроект Мастерская №6		
Н. контр.		Ухорская						

7-83.00.00.000СБ

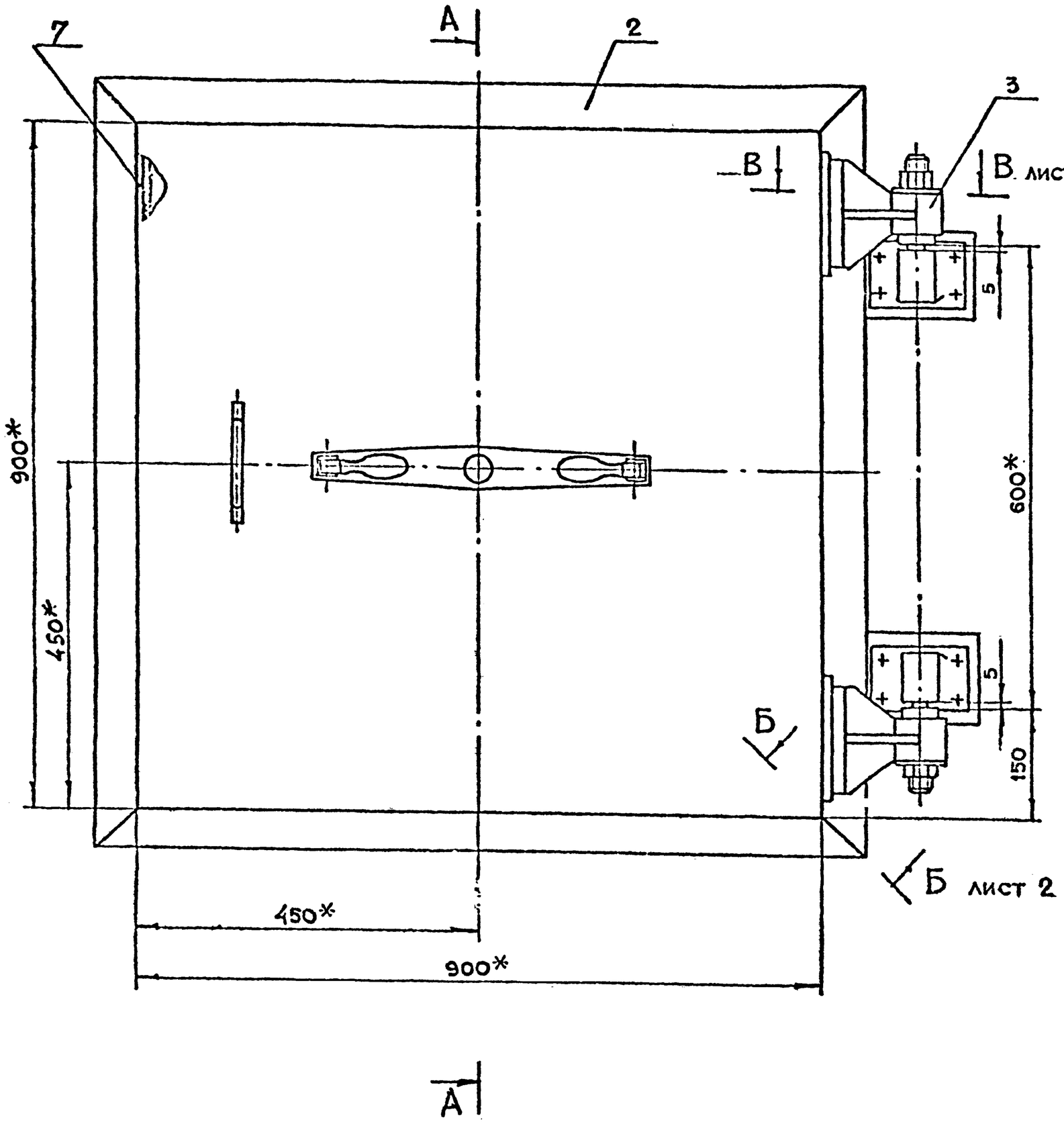

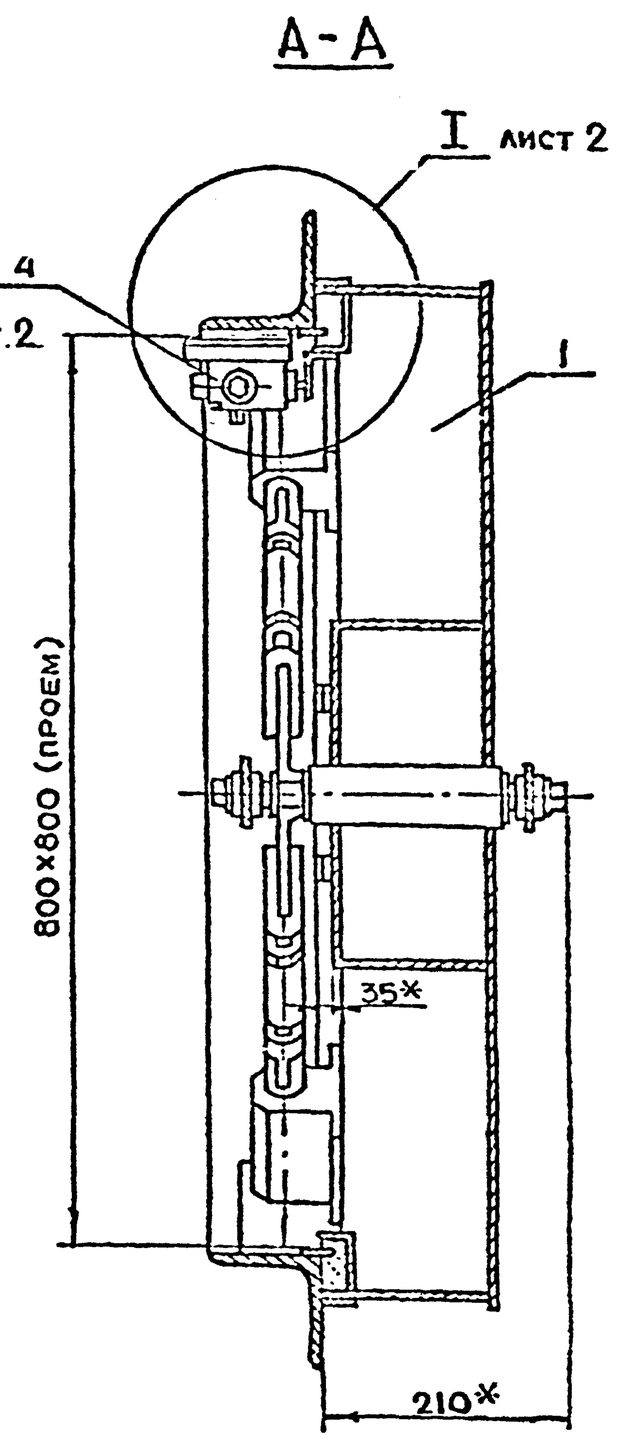

1. * Размеры для справок
2. Детали поз. 5, 6 и 7 варить на контрольной плите после выверки положения полотна ставня.
3. Сварку производить по ГОСТ 5264-80

					7-83.00.00.000СБ		
Разраб	Андреева				Ставень СУ-I-1 Сборочный чертеж	Лит.	Масса	Масштаб
Пров	Маркова						348	1:5
Гл.инж.пр	Укорская					Лист	Листов
Н.контр.	Укорская						
Гл.конструктор	Григорьев					Ленгипроспецсельмаш Мастерская №6	
Гл.спец.	Бычков						
Нач.цеха	Грибков						

Серия 01.036-1 Выпуск 9

Перв. примен.	Справ. №	Подп. и дата	Инв. № дубл.	Взам. инв. №	Подп. и дата

7-83.00.00.000СБ

Б-Б лист 1
м 1:1

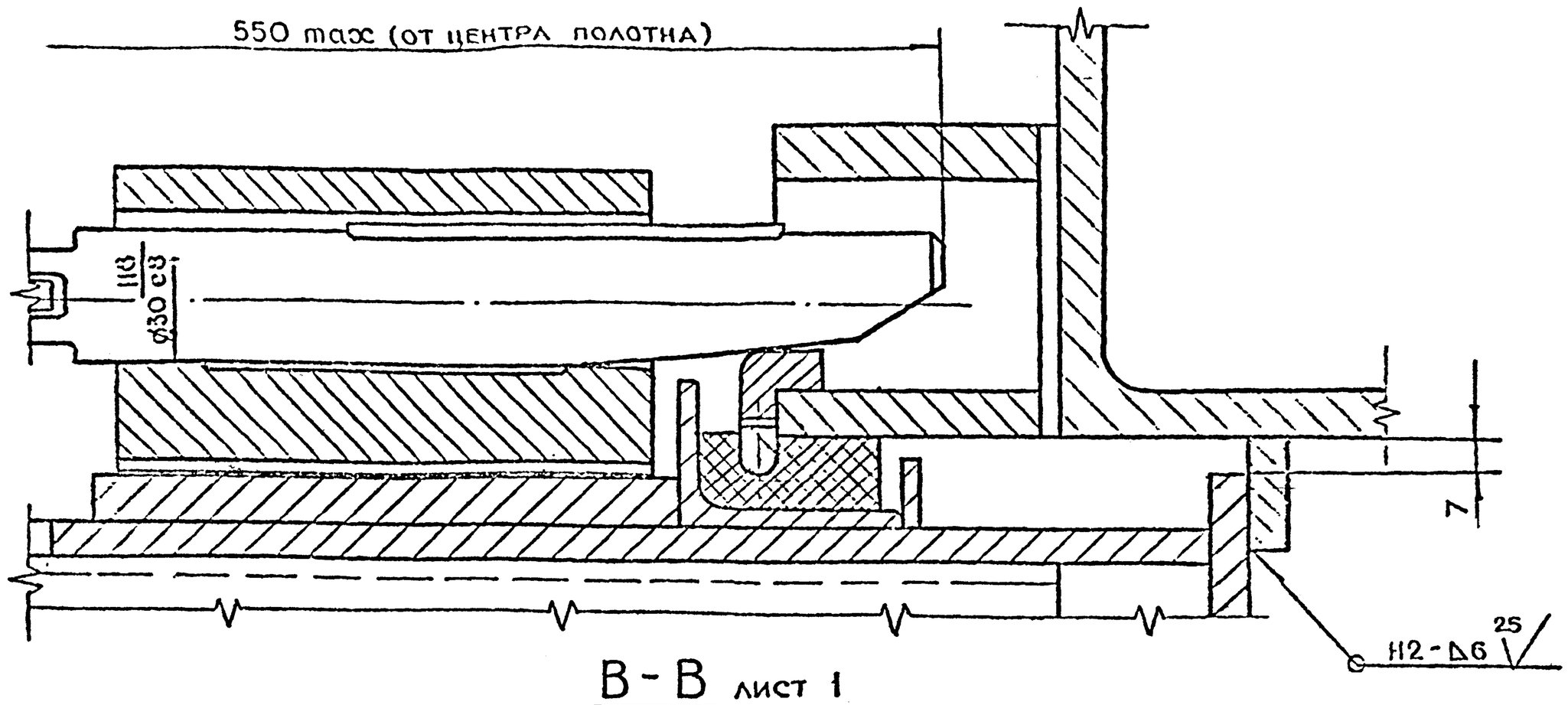

В-В лист 1
м 1:1

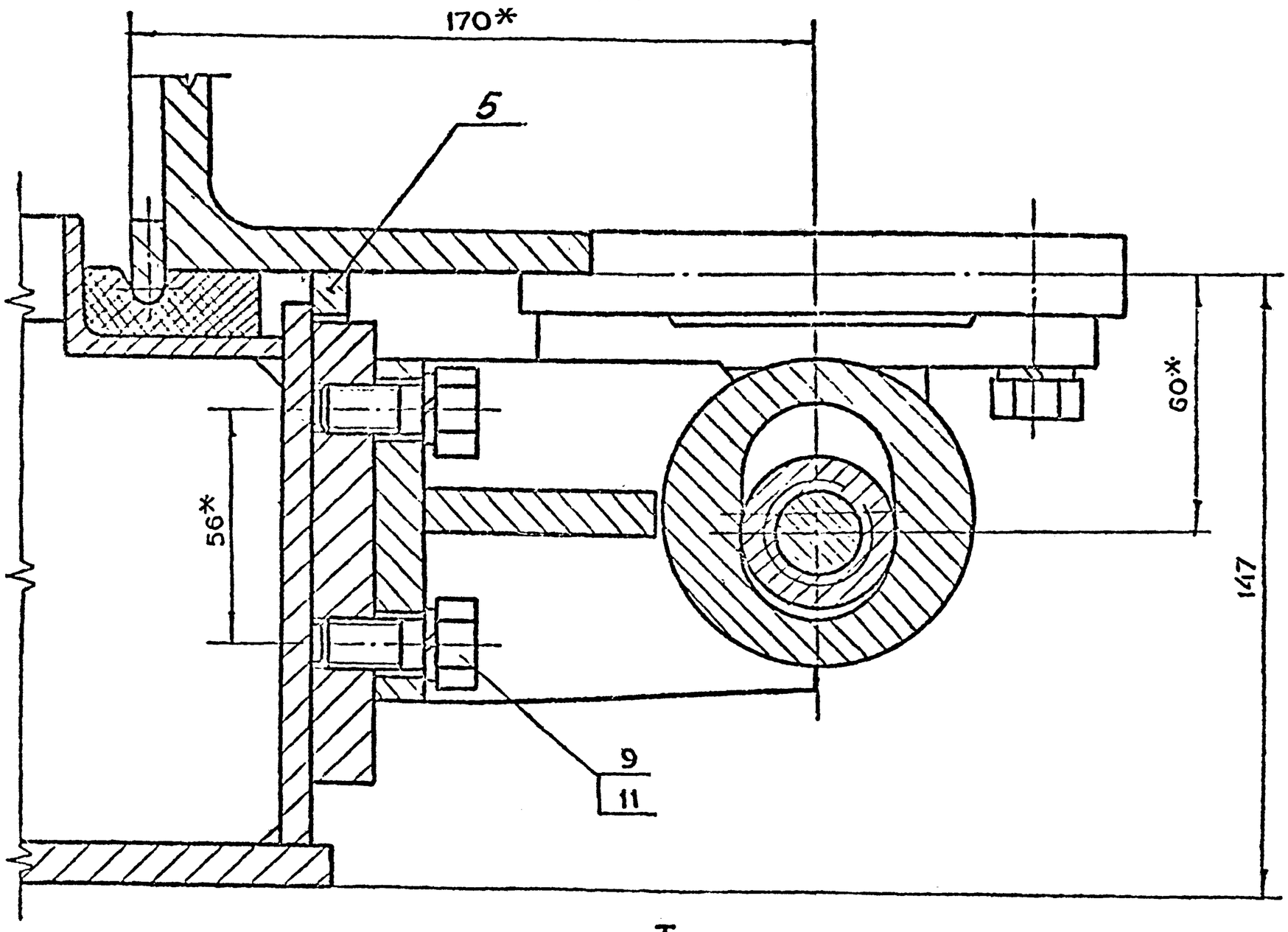

I лист. 1
м 1:1

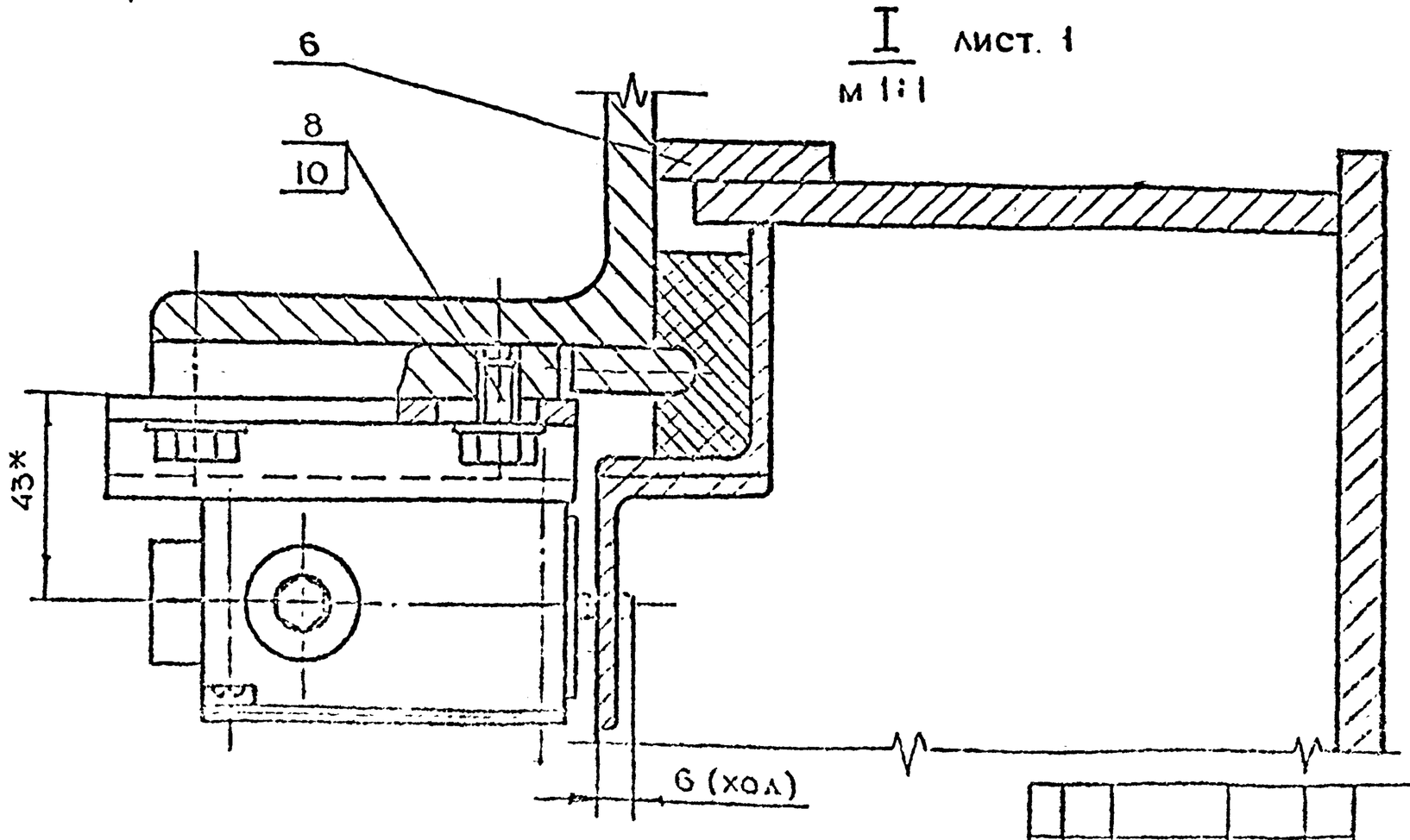

Изм.	Лист	N докум.	Подп.	Дата	7-83.00.00.000СБ

Серия 01.036-1. Выпуск 9

7-83.01.00.014

√(12.5)

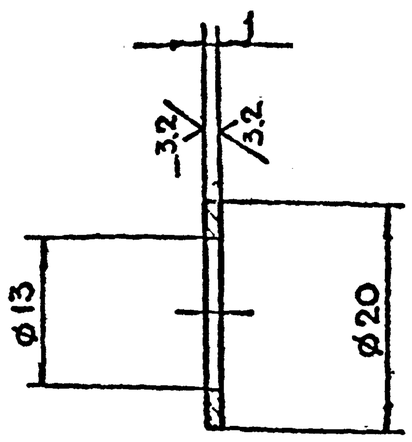

Размеров $+t_2, -t_2$

Изм.	Лист	N докум.	Подп.	Дата	7-83.01.00.014		
Разраб.		Андреева			Шайба	Лит.	Масса 0.001	Масштаб 2:1
Пров.		Маркова				Лист	Листов 1
Т.контр.		Ухорская			Бронза БрАЖ9-4 ГОСТ 493-79	Главпу Мосгорисполкома Мосгипромпроект Мастерская №6
Н.контр.		Ухорская				

Копировал Формат А4

Взам.инв.N | Подп. и дата | Инв.N дубл. | Подп. и дата

7-83.01.00.013

√(√)

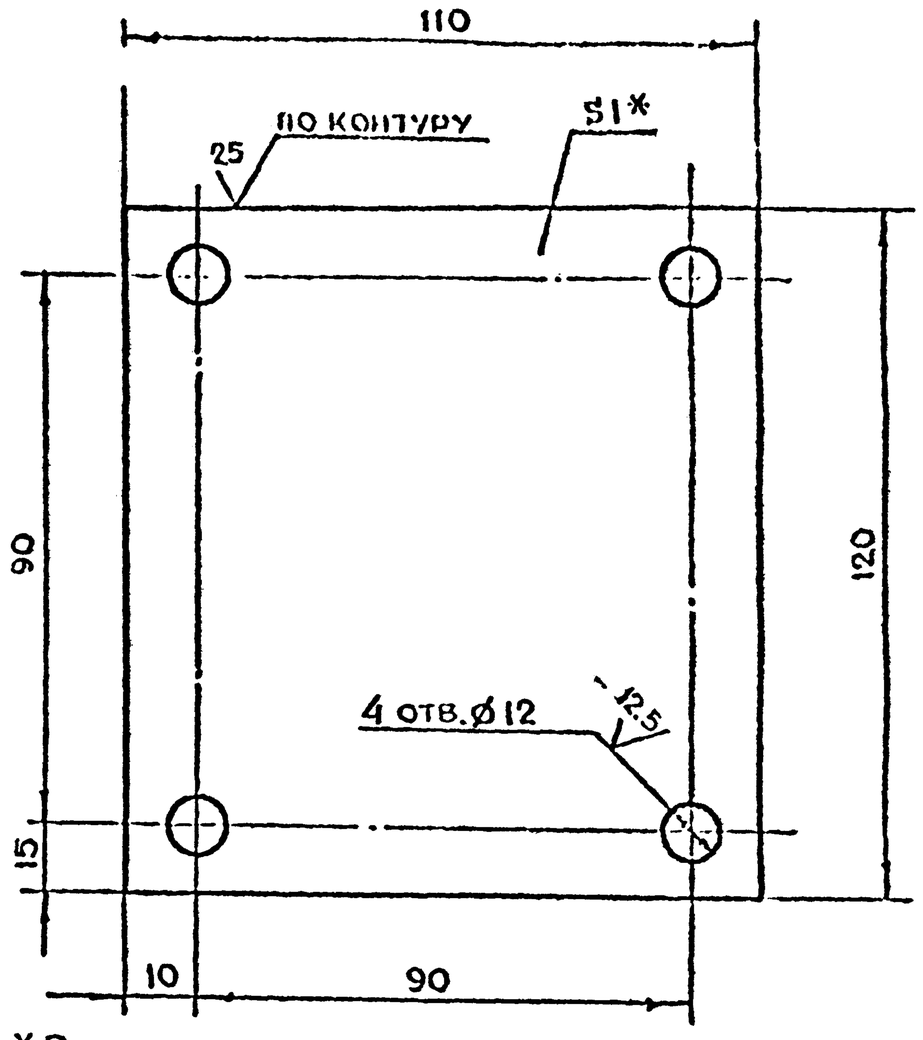

1. * Размер для справок.
2. $+t_2, -t_2, \pm\frac{t_2}{2}$.

Изм.	Лист	N докум.	Подп.	Дата	7-83.01.00.013		
Разраб.		Андреева			Проклодка	Лит.	Масса 0.1	Масштаб 1:1
Пров.		Маркова				Лист	Листов 1
Т.контр.		Ухорская			Лист Б.ПЧ-10 ГОСТ 19903-74 / 3-Ст3сп ГОСТ 16523-70	Главпу Мосгорисполкома Мосгипромпроект Мастерская №6
Н.контр.		Ухорская				

Копировал Формат А4

Серия 01.036-1 Выпуск 9

Формат	Зона	Поз.	Обозначение	Наименование	Кол.	Примечание
				Стандартные изделия		
				Болт ГОСТ 7798-70		
		20		М12-6g×20.58.01	2	
		21		М10-6g×22.58.01	16	
		22		Винт В.М3-6g×10.48.01 ГОСТ 1491-80	8	
		23		Гайка М20-7Н.5.01 ГОСТ 5915-70	4	
		24		Шайба 12.02.01 ГОСТ 11371-78	8	
		25		Шайба 10.65Г.02.9 ГОСТ 6402-70	16	
		26		Шплинт 3×20.001 ГОСТ 397-79	8	
		27		Шпонка 10×8×90 ГОСТ 8790-79	4	
		28		Войлок ПС ГОСТ 6308-71 37-24-5	2	

7-83.01.00.000 Лист 2

Формат	Зона	Поз.	Обозначение	Наименование	Кол.	Примечание
				Документация		
А2			7-83.01.00.000СБ	Сборочный чертеж	1	
				Сборочные единицы		
А4		1	7-83.01.01.000	Полотно	1	
А4		2	7-83.01.02.000	Штурвал в сборе	2	
А4		3	7-83.01.03.000	Вал в сборе	1	
				Детали		
А4		4	7-83.01.00.001	Шайба торцевая	2	
А4		5	7-83.01.00.002	Планка стопорная	2	
А4		6	7-83.01.00.003	Втулка	2	
А4		7	7-83.01.00.004	Палец	4	
А4		8	7-83.01.00.005	Вилка	4	
А4		9	7-83.01.00.006	Муфта	4	
А4		10	7-83.01.00.007	Тяга	4	
А4		11	7-83.01.00.008	Палец	4	
А4		12	7-83.01.00.009	Клин	4	
А4		13	7-83.01.00.010	Направляющая	4	
А4		15	7-83.01.00.011	Уплотнение	4	
А4		16	-01	Уплотнение	4	
А4		18	7-83.01.00.013	Проклодка	4	
А4		19	7-83.01.00.014	Шайба	16	

7-83.01.00.000

Изм.	Лист	N докум.	Подп.	Дата	7-83.01.00.000		
Разраб.		Андреева			Полотно в сборе	Лит.	Лист 1	Листов 2
Пров.		Маркова				Главпу Мосгорисполкома Мосгипромпроект Мастерская №6
Т.контр.		Ухорская				
Н.контр.		Ухорская				

Взам.инв.N | Подп. и дата | Инв.N дубл. | Подп. и дата

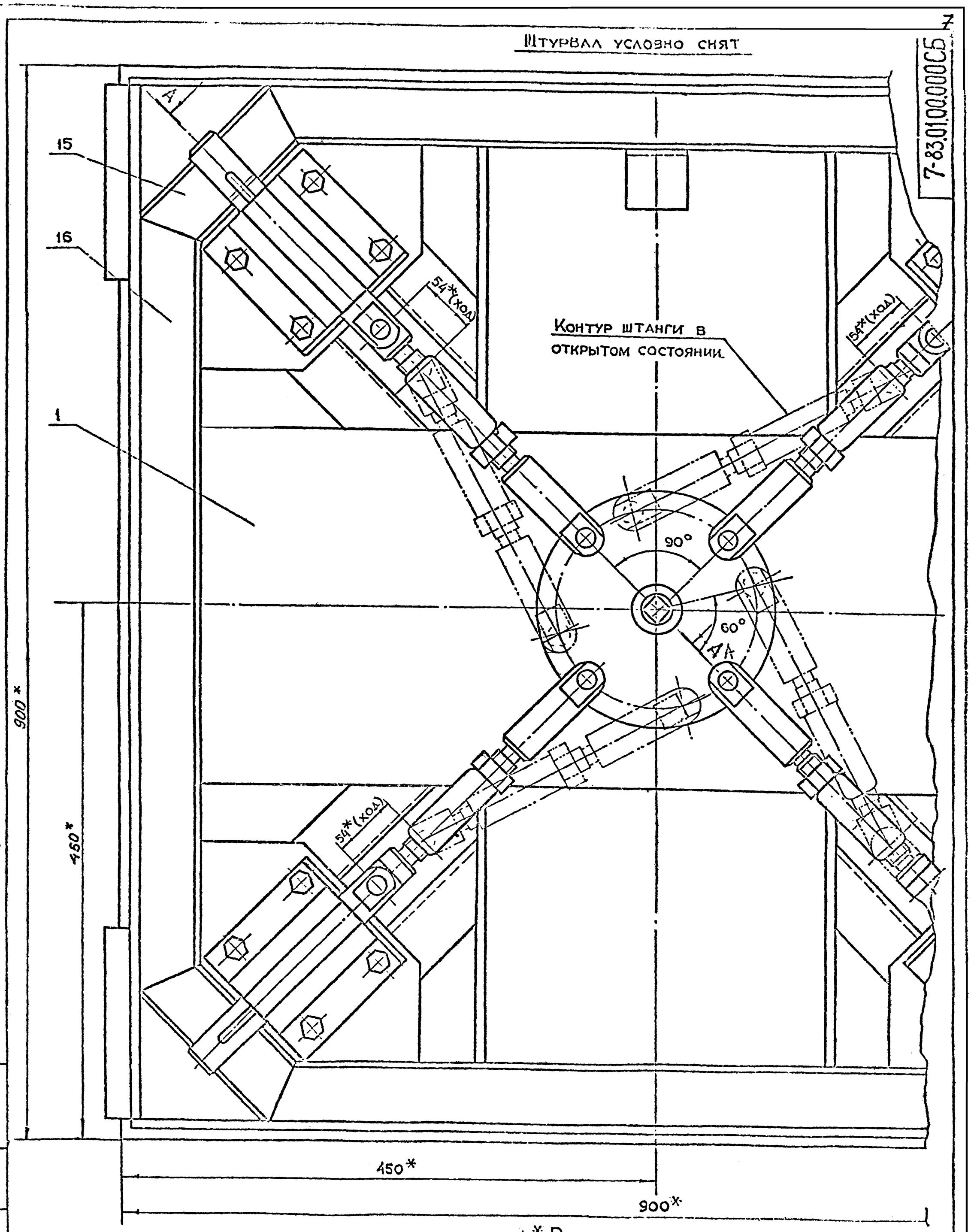

1.* Размеры для справок

2. $+t_2, -t_2, \pm\frac{t_2}{2}$

Изм.	Лист	Подпись	Дата		7-83.-01.00.000СБ
Разраб.		Анисеева			Полотно в сборе
Пров.		Маркова			Сборочный чертеж
Гл.инж.пр.		Ухорская			
Н.контр.		Ухорская			
		Григорьев			
		Быков			
		Гульков			

Лит.	Масса	Масштаб
	215	1:2

Лист | Листов 2

Серия 01.036-1 Выпуск 9

Инв. № подл. | Подпись и дата | Взам. инв. №

Подпись и дата

Подп. и дата	Инв. № дубл.	Взам. инв. №	Подп. и дата

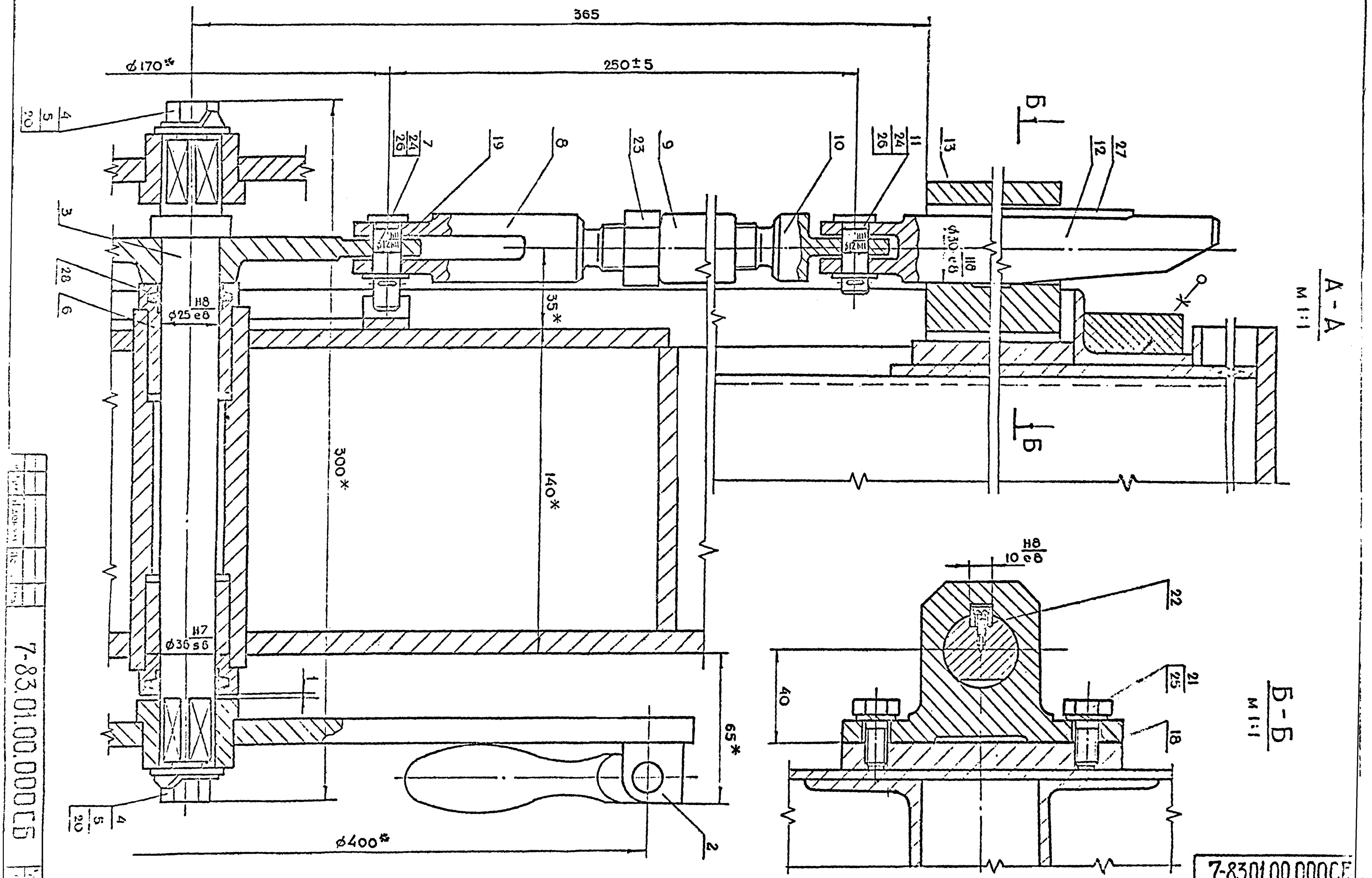

7-83.01.00.000СБ

7-83.01.00.000СБ

7-83.01.00.003

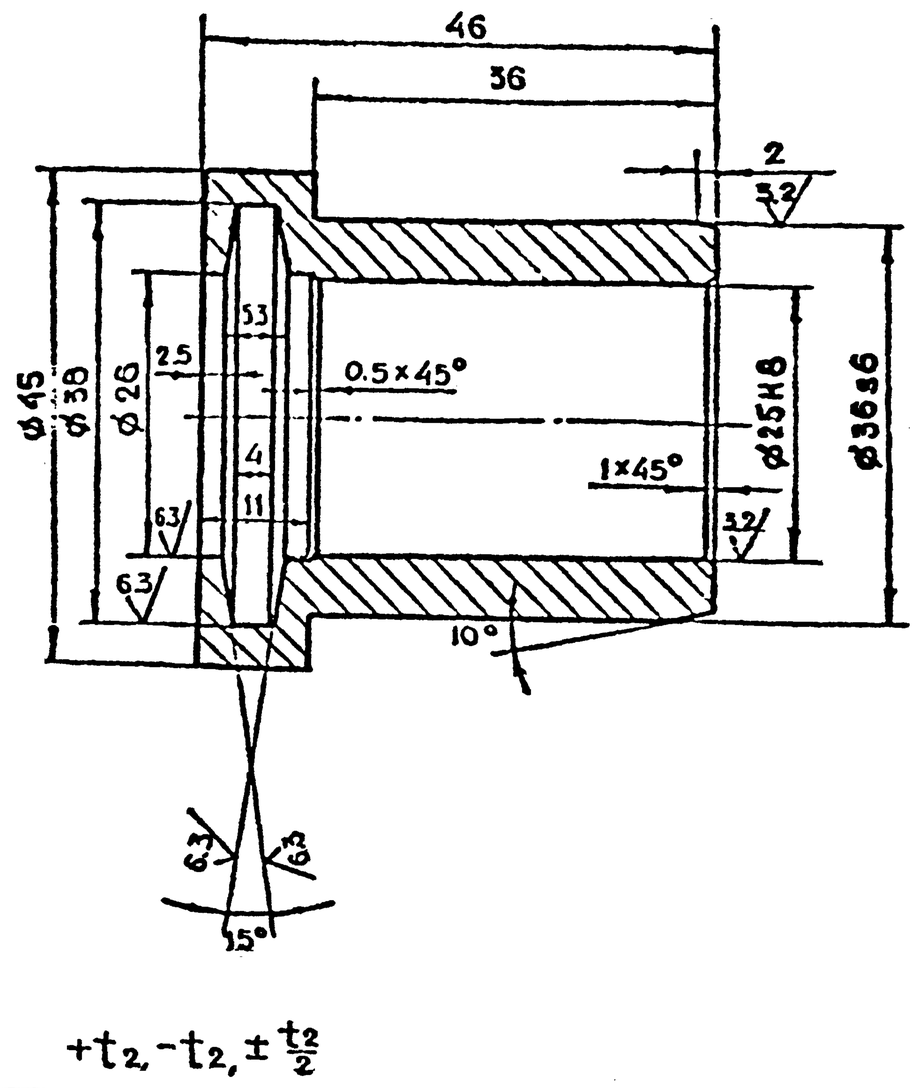

Изм	Лист	N докум.	Подп.	Дата	7-83-01.00.003		
Разраб.		Андреева			Втулка	Лит.	Масса 0.2	Масштаб 2:1
Пров.		Маркова				Лист	Листов 1
Гл.инж.пр.		Ухорская			Бронза БР АЖ 9-4 ГОСТ 493-79	Главпу Мосгорисполкома МОСПРОМПРОЕКТ Мастерская №6
Н.контр.		Ухорская				

Копировал Формат А4

7-83.01.00.004

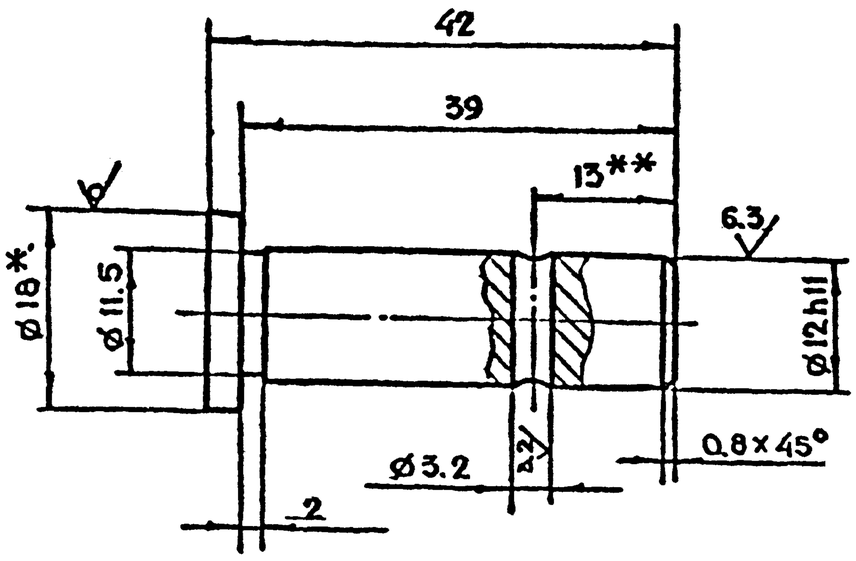

1. * Размер для справок
2. ** Уточнить на монтаже
3. $+t_2, -t_2, \pm \frac{t_2}{2}$

Изм	Лист	N докум.	Подп.	Дата	7-83.01.00.004		
Разраб.		Андреева			Палец	Лит.	Масса 0.04	Масштаб 2:1
Пров.		Маркова				Лист	Листов 1
Гл.инж.пр.		Ухорская			Круг $\frac{В-18\ ГОСТ\ 2590-71}{ВСт3сп-II\ ГОСТ\ 535-79}$	Главпу Мосгорисполкома МОСПРОМПРОЕКТ Мастерская №6
Н.контр.		Ухорская				

Копировал Формат А4

7-83.01.00.001

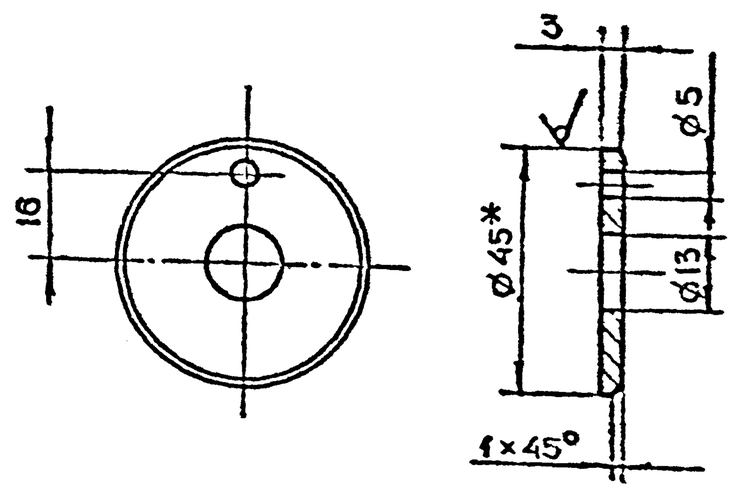

1. * Размер для справок.
2. $+t_2, -t_2, \pm \frac{t_2}{2}$

Изм	Лист	N докум.	Подп.	Дата	7-83.01.00.001		
Разраб.		Андреева			Шайба торцевая	Лит.	Масса 0.052	Масштаб 1:1
Пров.		Маркова				Лист	Листов 1
Гл.инж.пр.		Ухорская			Круг $\frac{В-45\ ГОСТ\ 2590-71}{ВСт3сп-II\ ГОСТ\ 535-79}$	Главпу Мосгорисполкома МОСПРОМПРОЕКТ Мастерская №6
Н.контр.		Ухорская				
Утв.		Григорьев				
Нач.сец.		Бычков				
Исп.		Приемов				

Копировал Формат А4

7-83.01.00.002

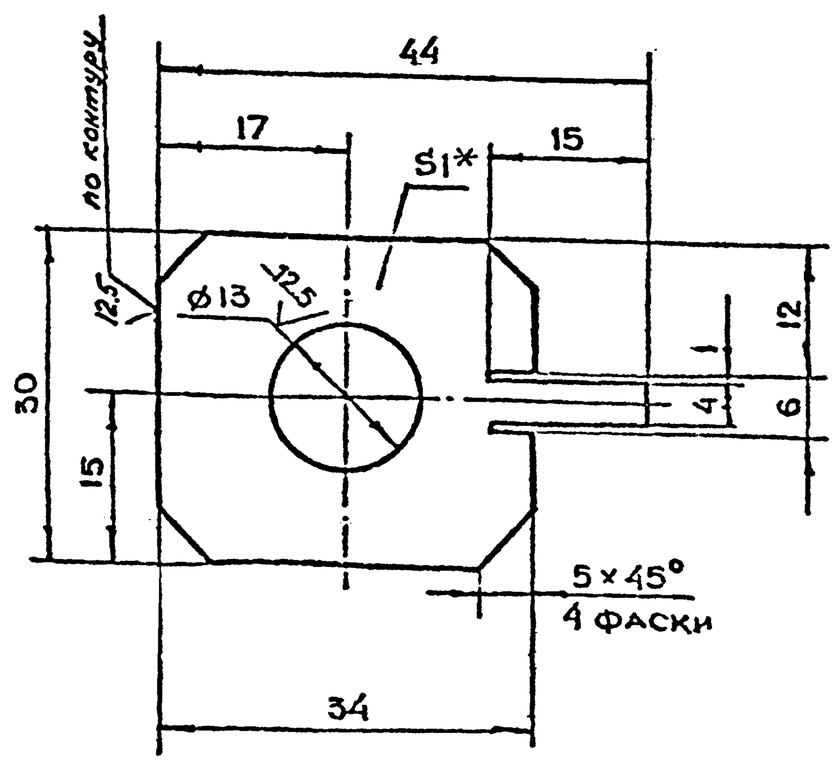

1. * Размер для справок.
2. $+t_2, -t_2, \pm \frac{t_2}{2}$

Изм	Лист	N докум.	Подп.	Дата	7-83.01.00.002		
Разраб.		Андреева			Планка стопорная	Лит.	Масса 0.008	Масштаб 2:1
Пров.		Маркова				Лист	Листов 1
Гл.инж.пр.		Ухорская			Лист $\frac{Б-Н-10\ ГОСТ\ 19903-74}{3-Б\ Ст3сп\ ГОСТ\ 16523-70}$	Главпу Мосгорисполкома МОСПРОМПРОЕКТ Мастерская №6
Н.контр.		Ухорская				

Копировал Формат А4

Серия 01.036-1 Выпуск 9

7-83.01.00.008

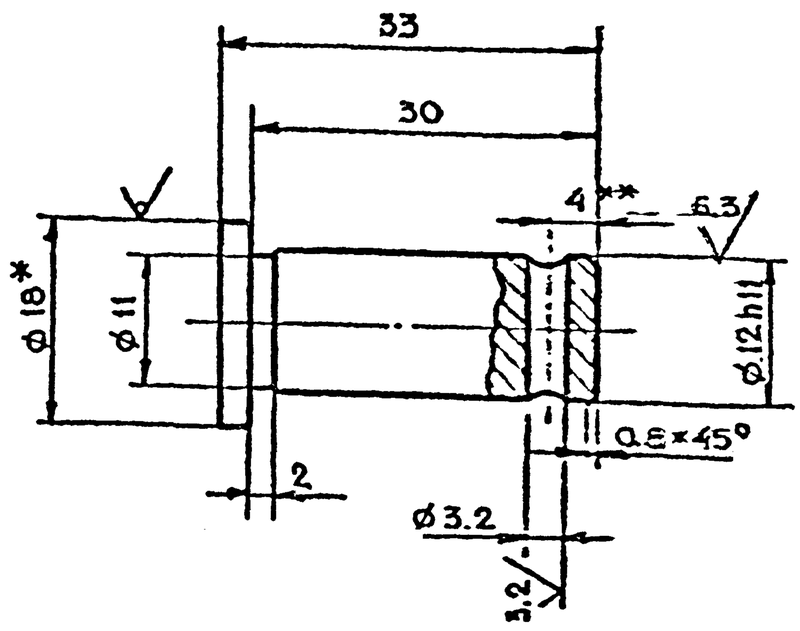

1. * Размер для справок
2. ** Уточнить на монтаже.
3. $+t_2, -t_2, \pm\frac{t_2}{2}$.

Изм	Лист	N докум	Подп	Дата	7-83.01.00.008
Разраб	Андреева				Палец
Пров	Маркова				Лит. / Масса 0.03 / Масштаб 2:1
Гл.инж.пр.	Укорская				Лист / Листов
Н.контр	Укорская				Круг 8-18 ГОСТ 2590-71 / ВСт3сп-1 ГОСТ 535-79
					Главпу Мосгорисполкома Моспромпроект Мастерская №3

Копировал Формат А4

7-83.01.00.007

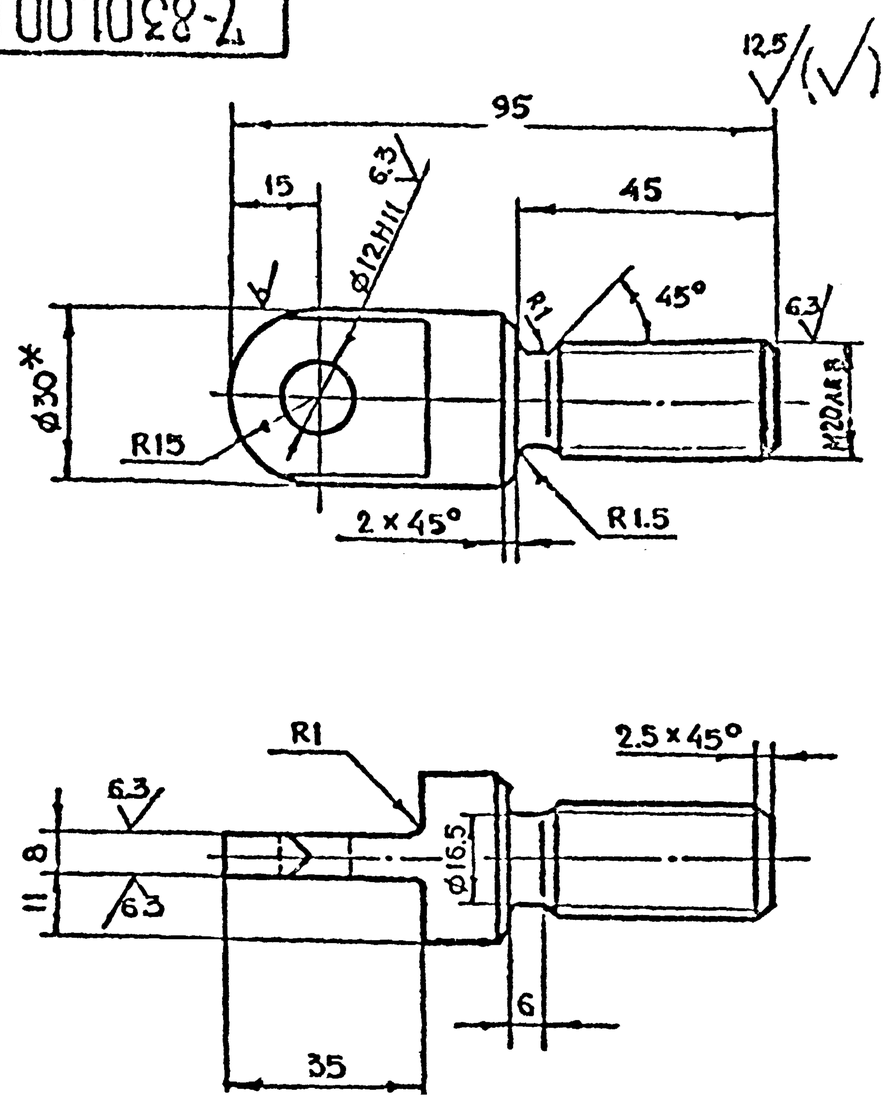

1. * Размер для справок
2. $+t_2, -t_2, \pm\frac{t_2}{2}$.

Изм	Лист	N докум	Подп	Дата	7-83.01.00.007
Разраб	Андреева				Тяга
Пров	Маркова				Лит. / Масса 0.27 / Масштаб 1:1
Гл.инж.пр.	Укорская				Лист / Листов 1
Н.контр	Укорская				Круг 8-30 ГОСТ 2590-71 / 45-2-8 ГОСТ 1050-74
					Главпу Мосгорисполкома Моспромпроект Мастерская №6

Копировал Формат А4

7-83.01.00.006

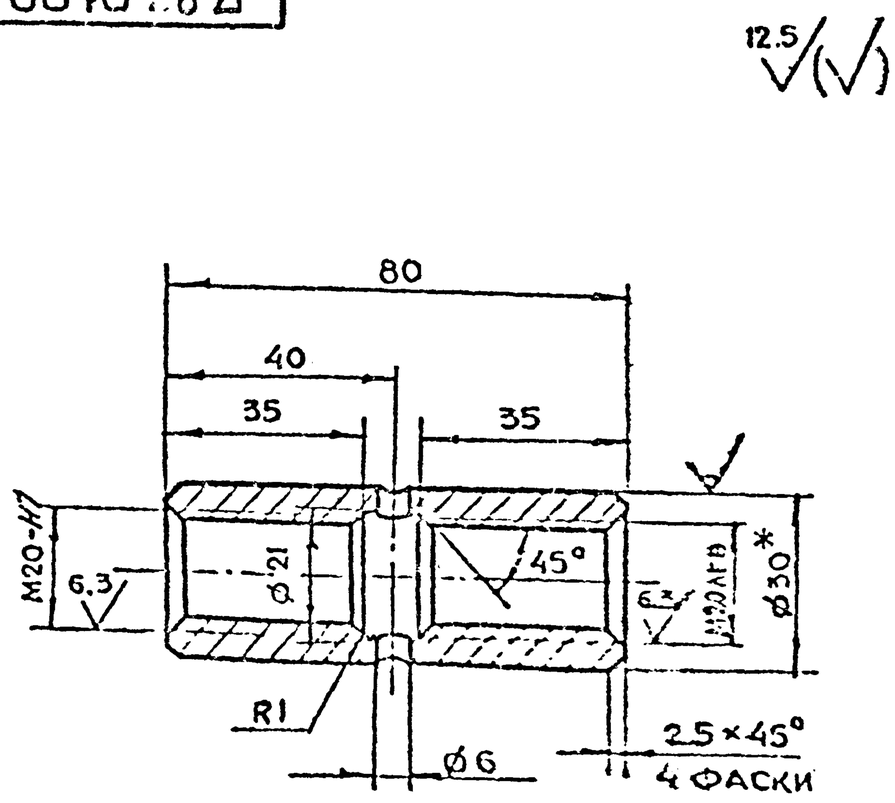

1. * Размер для справок.
2. $+t_2, -t_2, \pm\frac{t_2}{2}$

Изм	Лист	N докум.	Подп	Дата	7-83.01.00.006
Разраб	Андреева				Муфта
Пров	Маркова				Лит. / Масса 0.25 / Масштаб 1:1
Гл.инж.пр	Укорская				Лист / Листов 1
Н.контр	Укорская				Круг 8-30 ГОСТ 2590-71
					Главпу Мосгорисполкома Моспромпроект

7-83.01.00.005

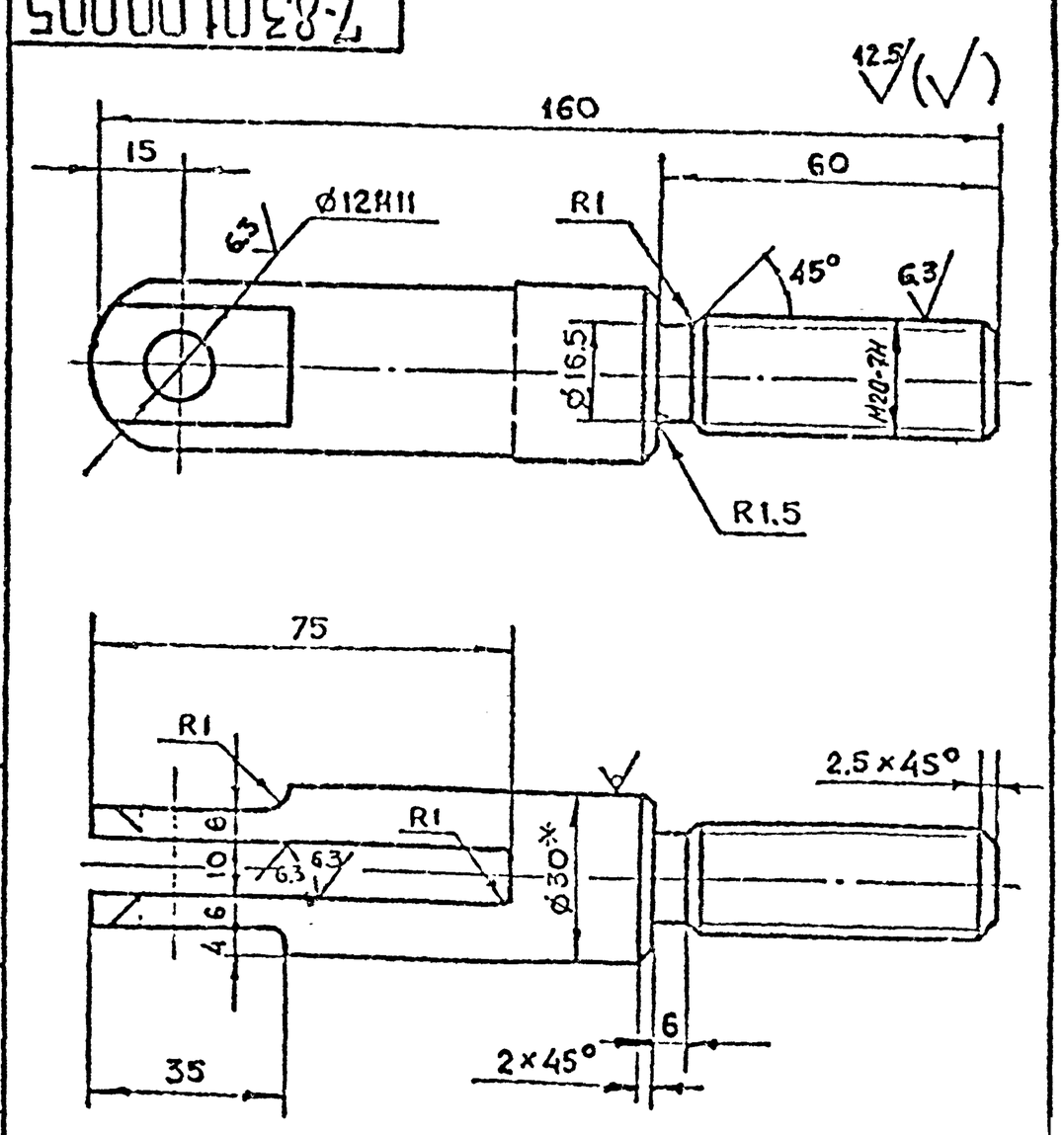

1. * Размер для справок.
2. $+t_2, -t_2, \pm\frac{t_2}{2}$

Изм	Лист	N докум	Подп	Дата	7-83.01.00.005
Разраб	Андреева				Вилка
Пров.	Маркова				Лит. / Масса 0.55 / Масштаб 1:1
Гл.инж.пр	Укорская				Лист / Листов 1
Н.контр	Укорская				Круг 8-30 ГОСТ 2590-71 / 45-2-8 ГОСТ 1050-74
Утв.гл.инж	Горев				Главпу Мосгорисполкома Моспромпроект
Утв.гл.конст	Бочков				

Серия 01.036-1 Вып.9

Подп. и дата | Инв. N дубл. | Взам. инв. N | Подп. и дата | Инв. N подл.

7-83.01.00.011

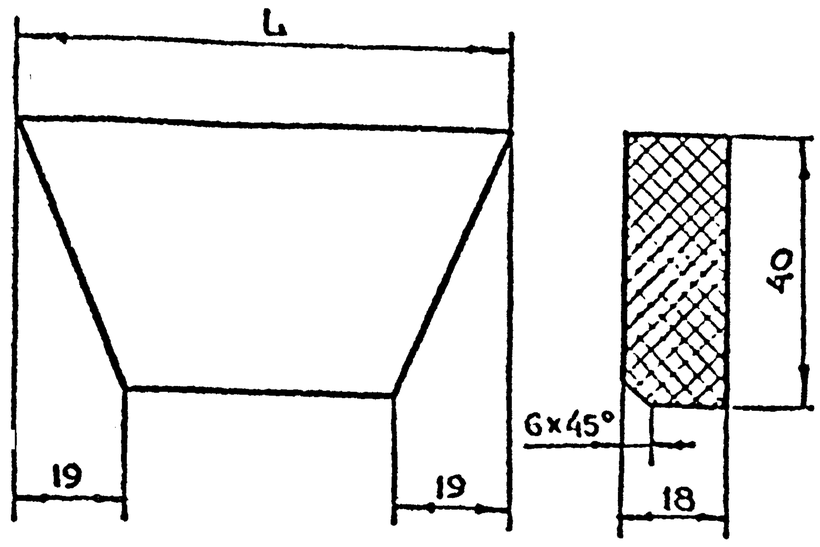

Обозначение	Размер L, мм	Масса кг
7-83.01.00.011	149	0.04
-01	655	0.2

$+t_2, -t_2, \pm\frac{t_2}{2}$ ПРЕДЕЛЬНЫЕ ОТКЛОНЕНИЯ РАЗМЕР В $+t_2, -t_2, \pm\frac{t_2}{2}$.

Изм	Лист	N докум	Подп.	Дата	7-83.01.00.011		
Разраб		Андреева			Уплотнение	Лит.	Масса 0.04	Масштаб 1:1
Пров		Маркова				Лист	Листов 1
Гл.инж.пр		Ухорская			Резина. Губчатая ТУ38-105.867-75	Главпу Мосгорисполкома Моспромпроект мастерская N6
Н.контр		Ухорская				

Копировал Формат А4

7-83.01.00.009

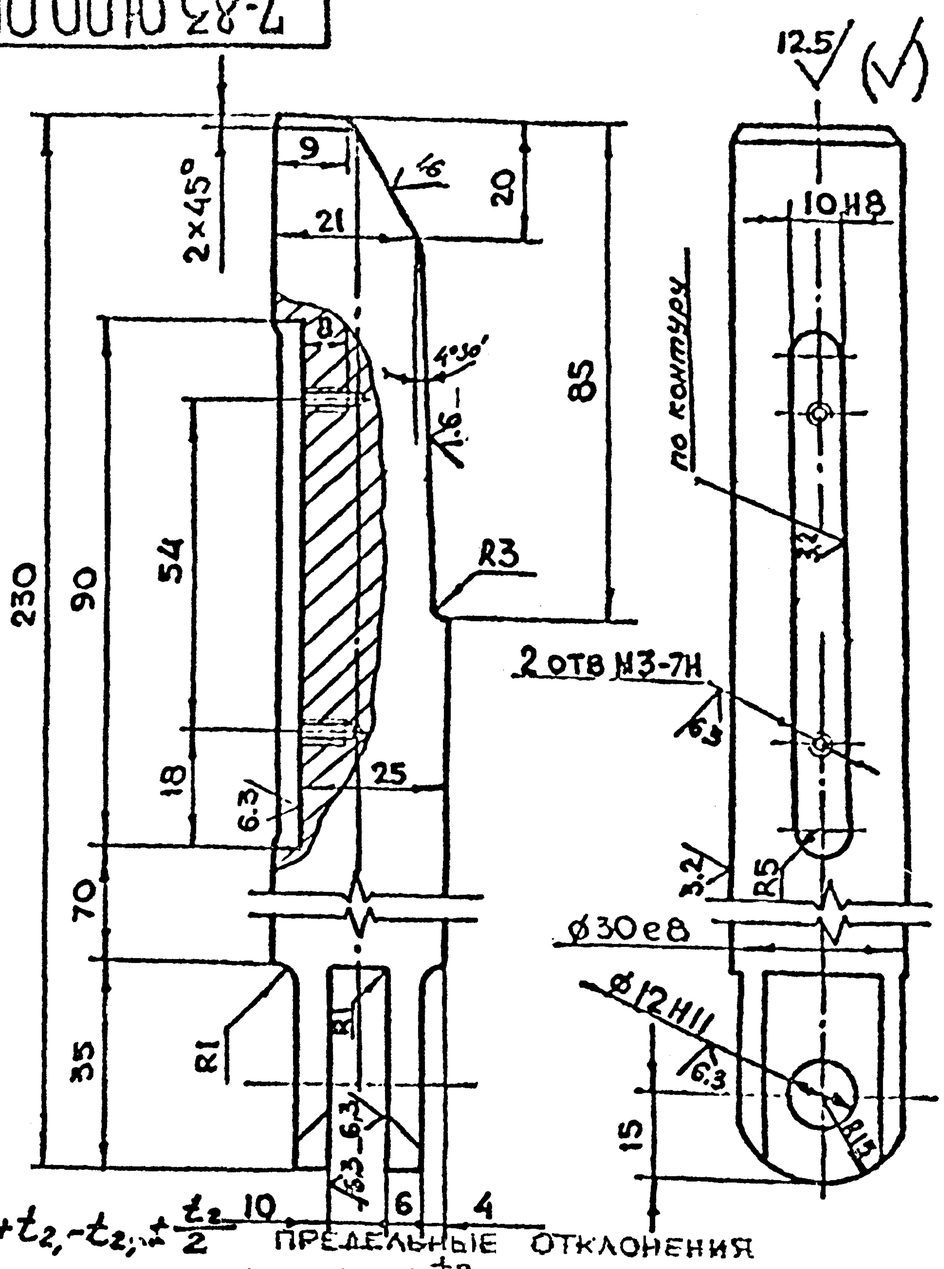

$+t_2, -t_2, \pm\frac{t_2}{2}$ ПРЕДЕЛЬНЫЕ ОТКЛОНЕНИЯ РАЗМЕР В $+t_2, -t_2, \pm\frac{t_2}{2}$.

Изм	Лист	N докум	Подп.	Дата	7-83.01.00.009		
Разраб		Андреева			Клин	Лит	Масса 1.2	Масштаб 1:1
Пров		Маркова				Лист	Листов 1
Гл.инж.пр		Ухорская			Круг 8-32 ГОСТ 2590-71 / 45-2-б ГОСТ 1050-74	Главпу Мосгорисполкома Моспромпроект мастерская N6
Н.контр		Ухорская				

Копировал Формат А4

7-83.01.00.010

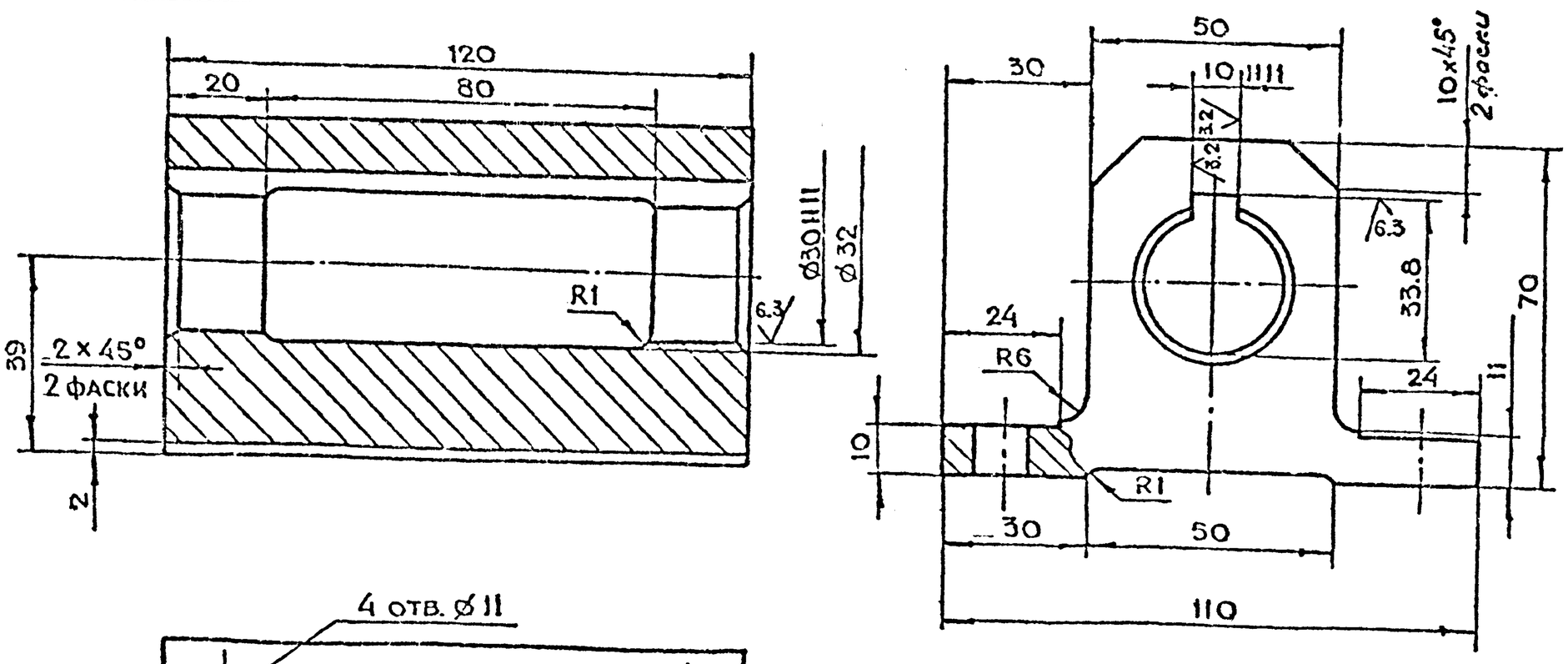

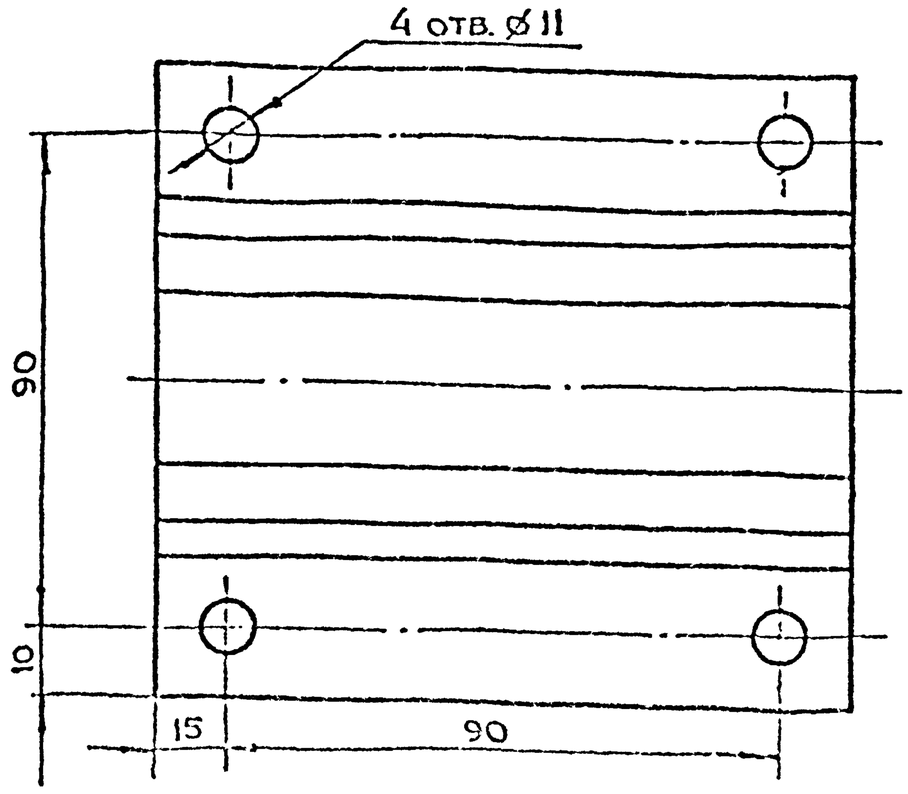

$+t_2, -t_2, \pm\frac{t_2}{2}$ ПРЕДЕЛЬНЫЕ ОТКЛОНЕНИЯ РАЗМЕР В $+t_2, -t_2, \pm\frac{t_2}{2}$.

Изм	Лист	N докум	Подп.	Дата	7-83.01.00.010		
Разраб		Андреева			Направляющая	Лит	Масса 3.0	Масштаб 1:1
Пров		Маркова				Лист	Листов 1
Гл.инж.пр		Ухорская			Ст.3 сп ГОСТ 380-71	Главпу Мосгорисполкома Моспромпроект мастерская N6
Н.контр		Ухорская				
Утв.		Григорьев				
		Бобков				

Серия 01.038-1 Вып.9

Инв.N подл. | Подп. и дата | Взам.инв.N | Инв.N дубл. | Подп. и дата

7-83.01.01.002

√(√)

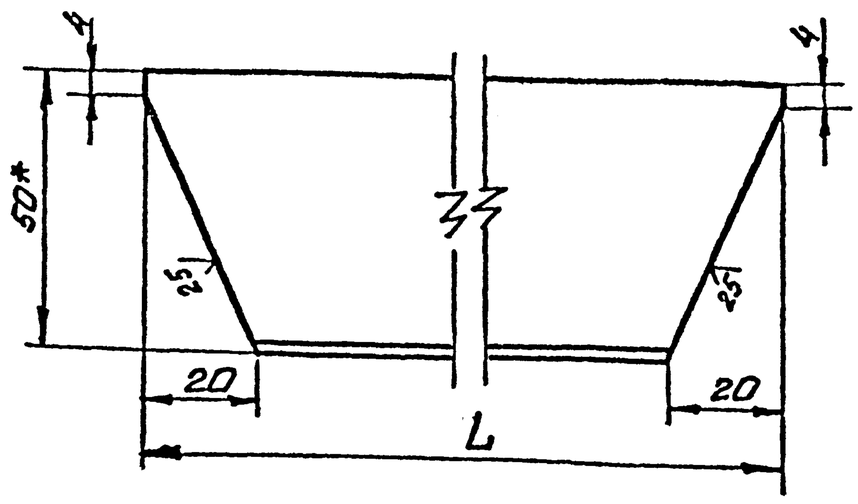

Обозначение	Размер L, мм	Масса кг.
7-83.01.01.002	140	0,3
-01	656	1,6

1.*) Размер для справок.
2. $+t_2, -t_2, \pm\frac{t_2}{2}$.

7-83.01.01.002

Изм.	Лист	№ докум.	Подп.	Дата
Разраб.	Воробьев			
Пров.	Маркова			
Гл.инж.пр.	Ухорская			
Н.контр.	Ухорская			

Уголок

Лит. | Масса 0,3 | Масштаб 1:2

Лист | Листов 1

Уголок 50х32х4-Б-ГОСТ 8510-72 / Ст3сп-II-ГОСТ 535-79

Главпу Мосгорисполкома Мосгоромпроект Мастерская № 6

Формат А-4

7-83.01.01.004

12

√(√)

7-83.01.01.004

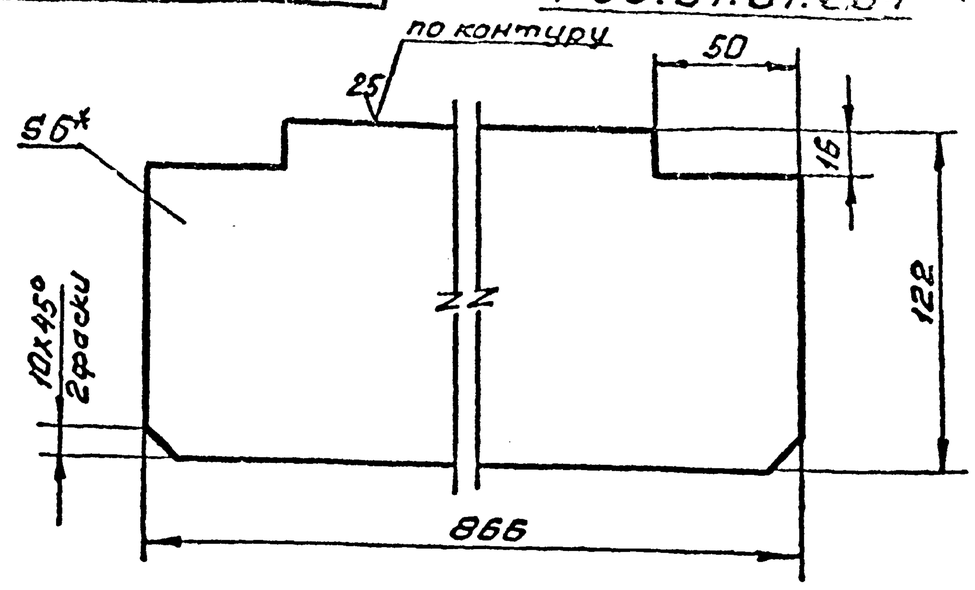

7-83.01.01.004-01 зеркальное отражение, остальное см. 7-83.01.01.004

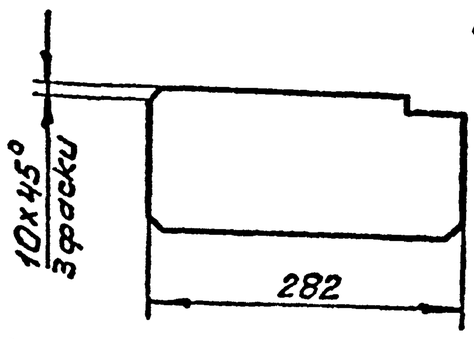

1.*) Размер для справок.
2. $+t_2, -t_2, \pm\frac{t_2}{2}$.

7-83.01.01.004

Изм.	Лист	№ докум.	Подп.	Дата
Разраб.	Воробьев			
Пров.	Маркова			
Гл.инж.пр.	Ухорская			
Н.контр.	Ухорская			

Ребро

Лит. | Масса 4,9 | Масштаб 1:2

Лист | Листов 1

Лист Б-ПН-6 ГОСТ 19903-74 / Ст3сп ГОСТ 14637-79

Главпу Мосгорисполкома Мосгоромпроект Мастерская № 6

Формат А-4

7-83.01.01.001

125

√(√)

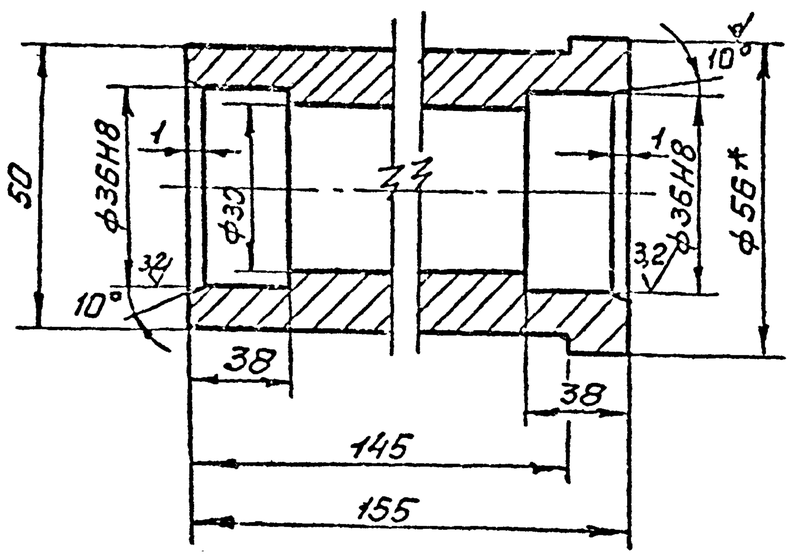

1.*) Размер для справок.
2. $+t_2, -t_2, \pm\frac{t_2}{2}$.

7-83.01.01.001

Изм.	Лист	№ докум.	Подп.	Дата
Разраб.	Воробьев			
Пров.	Маркова			
Гл.инж.пр.	Ухорская			
Н.контр.	Ухорская			

Бобышка

Лит. | Масса 1,4 | Масштаб 1:1

Лист | Листов 1

Круг В-56 ГОСТ 2590-71 / В Ст3сп-II-ГОСТ 535-79

Главпу Мосгорисполкома Мосгоромпроект Мастерская № 6

Формат А-4

Формат	Зона	Поз.	Обозначение	Наименование	Кол.	Примечание
				Документация		
А2			7-83.01.01.000СБ	Сборочный чертеж		
				Детали		
А4		1	7-83.01.01.001	Бобышка	1	
А4		2	7-83.01.01.002	Уголок	4	
		3	-01	Уголок	4	
А4		4	7-83.01.01.004	Ребро	4	
		5	-01	Ребро	2	3,25кг
А4		6	7-83.01.01.005	Уголок	8	
А4		7	7-83.01.01.006	Ручка	2	
А4		8	7-83.01.01.007	Лист	1	
А4		9	7-83.01.01.008	Пластина	2	
А4		10	7-83.01.01.010	Косынка	4	
А4		11	7-83.01.01.011	Пластина	4	
А4		12	7-83.01.01.012	Основание	1	
А4		13	7-83.01.01.013	Кольцо	1	
Б4		14	7-83.01.01.014	Лист Б-ПН-8 ГОСТ 19903-74 / Ст3сп ГОСТ 14637-79 (130х868) h14	2	14,8кг
			7-83.01.01.015	(130х884) h14	2	14,5кг
			7-83.01.01.016	(120х286) h14	2	4,3кг
			7-83.01.01.017	Полоса Лист Б-ПН-4 ГОСТ 19903-74 / Ст3сп ГОСТ 14637-79 (14х136) h14	4	0,24кг

7-83.01.01.000

Изм.	Лист	№ докум.	Подп.	Дата
Разраб.	Андреев			
Пров.	Маркова			
Гл.инж.пр.	Ухорская			
Н.контр.	Ухорская			

Полотно

Лит. | Лист | Листов 1

Главпу Мосгорисполкома Мосгоромпроект Мастерская № 6

Формат А-4

Серия 01.036-1 Выпуск 9

Инв. № подл. | Подп. и дата | Взам. инв. № | Инв. № дубл. | Подп. и дата

7-83.01.01.000СБ

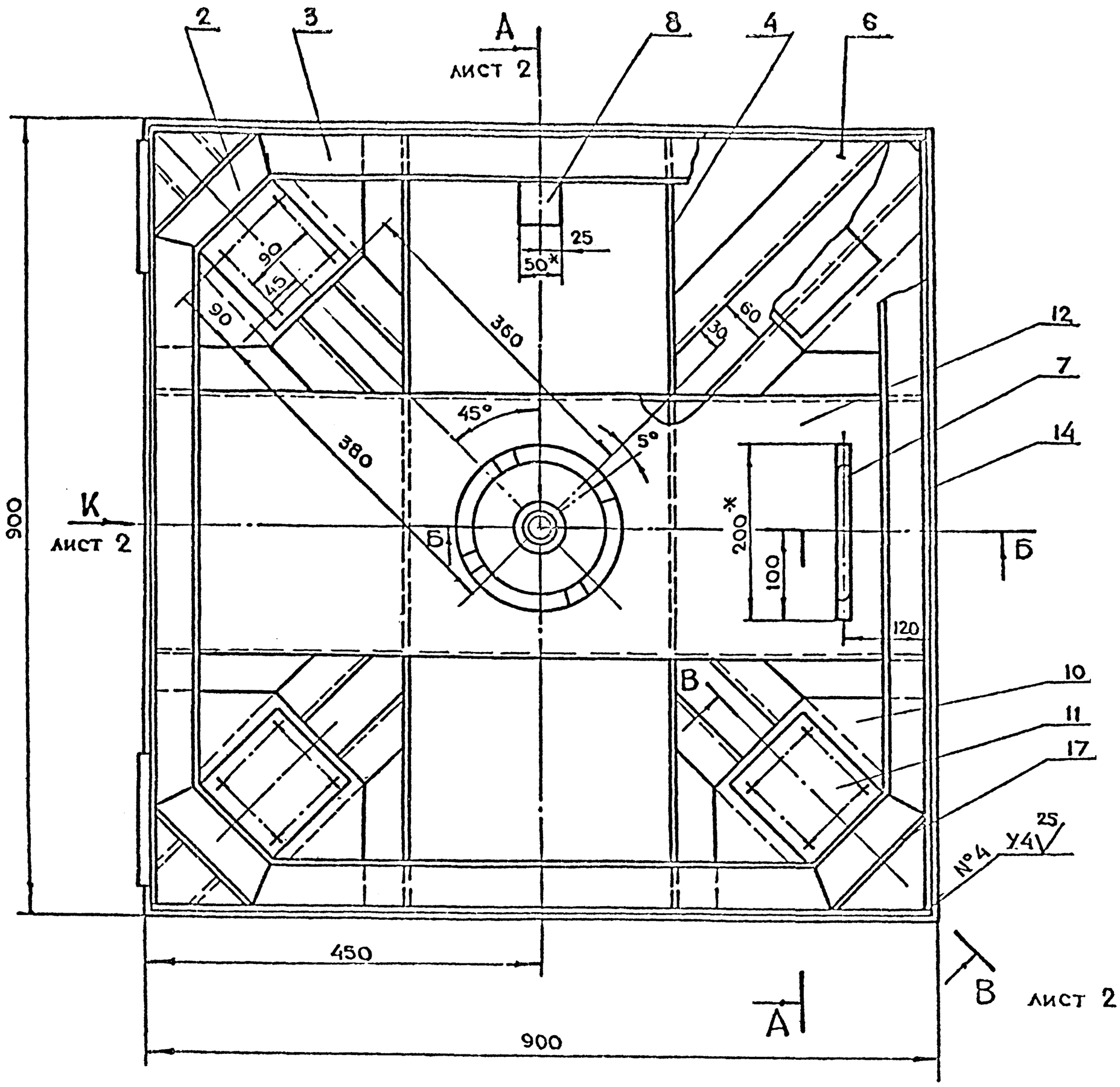

Б-Б

М 1:2

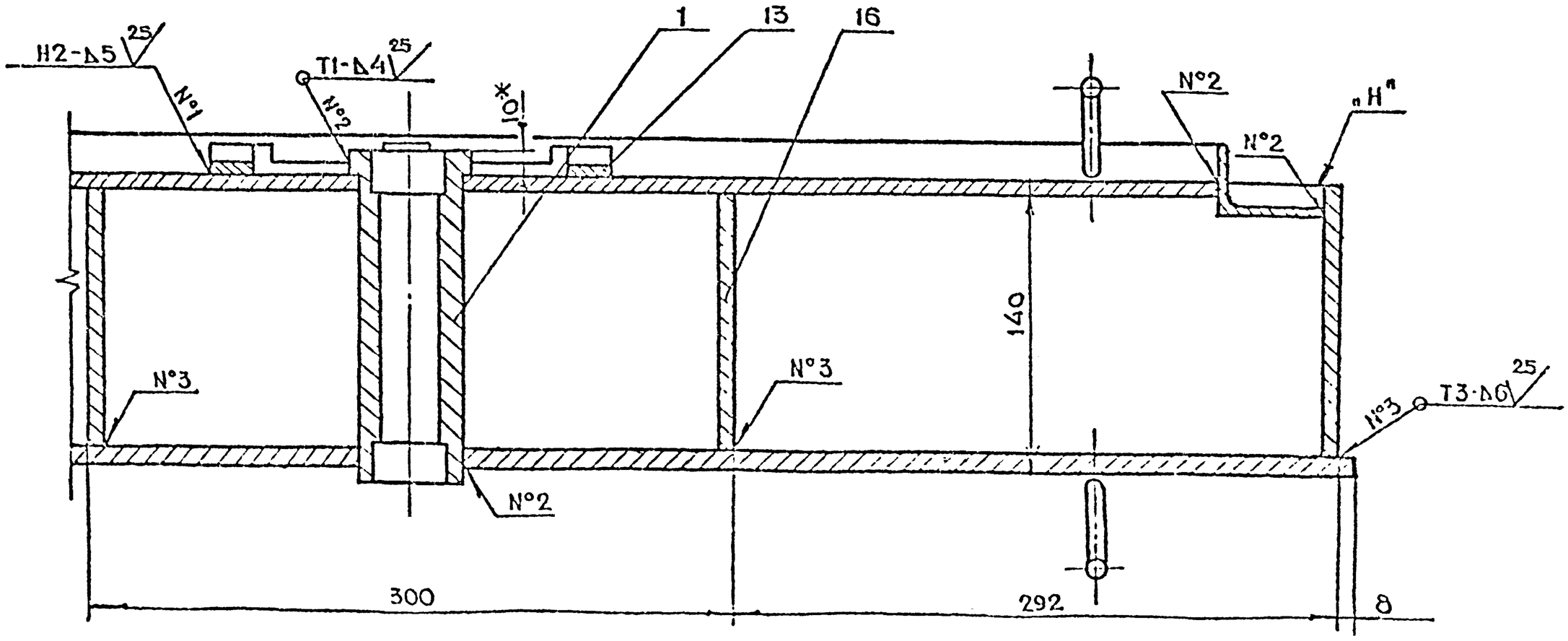

1. *Размеры для справок
2. $+t_2, -t_2, \pm\frac{t_2}{2}$
3. Сварку производить по ГОСТ 5264-80
4. Допустимая разность длин диагоналей полотна ± 3 мм.
5. После сварки отрихтовать по периметру со стороны плоскости „Н" до полного прилегания к контрольной плите. Допустимый зазор не более 1 мм.

Изм.	Лист	Докум.	Подп.	Дата	7-83.01.01.000СБ		
Разраб.		Киреева			Полотно Сборочный чертеж	Лит.	Масса 164	Масштаб 1:4
Пров.		Маркова				Лист 1	Листов 2
Т.контр.		Ухорская				ЦНИИЭП Мосгражданпроект Мастерская 16	
Н.контр.		Ухорская					
Гл.конст.		Григорьев					
Гл.спец.		Бычков					

Серия 01.036-1 Выпуск 9

Подп. и дата | Инв. № дубл. | Взам. инв. № | Подп. и дата | Инв. № подл.

Вид К лист 1
м 1:4

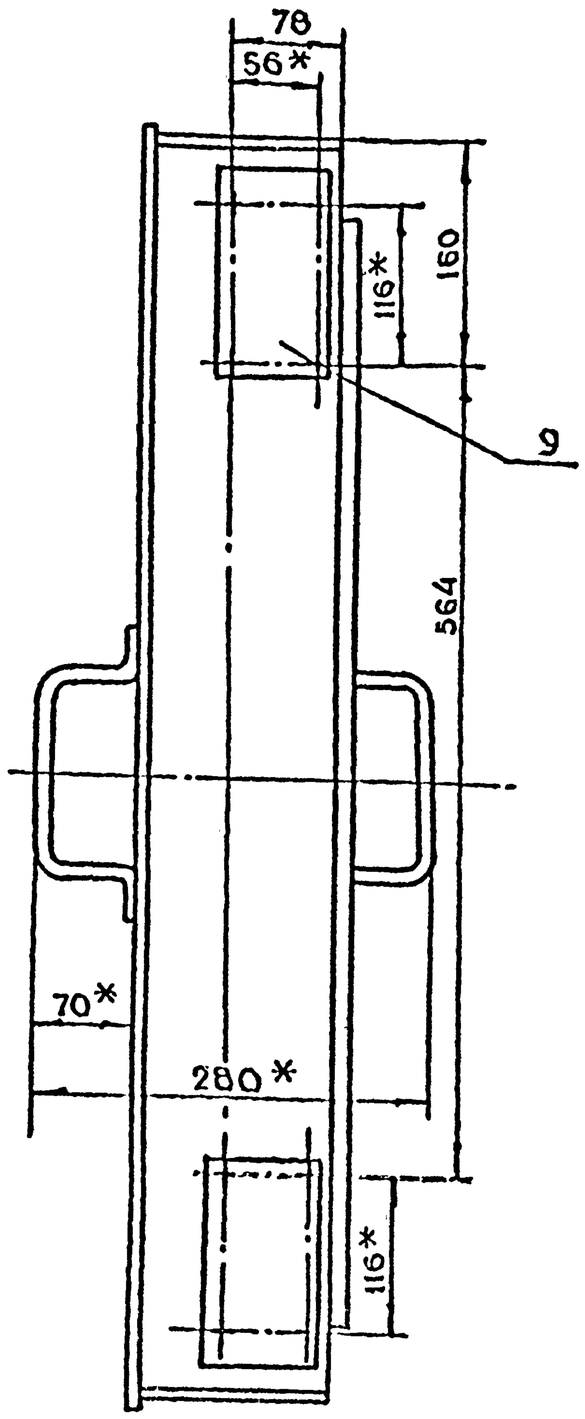

А-А лист 1
м 1:4

Ручки условно не показаны

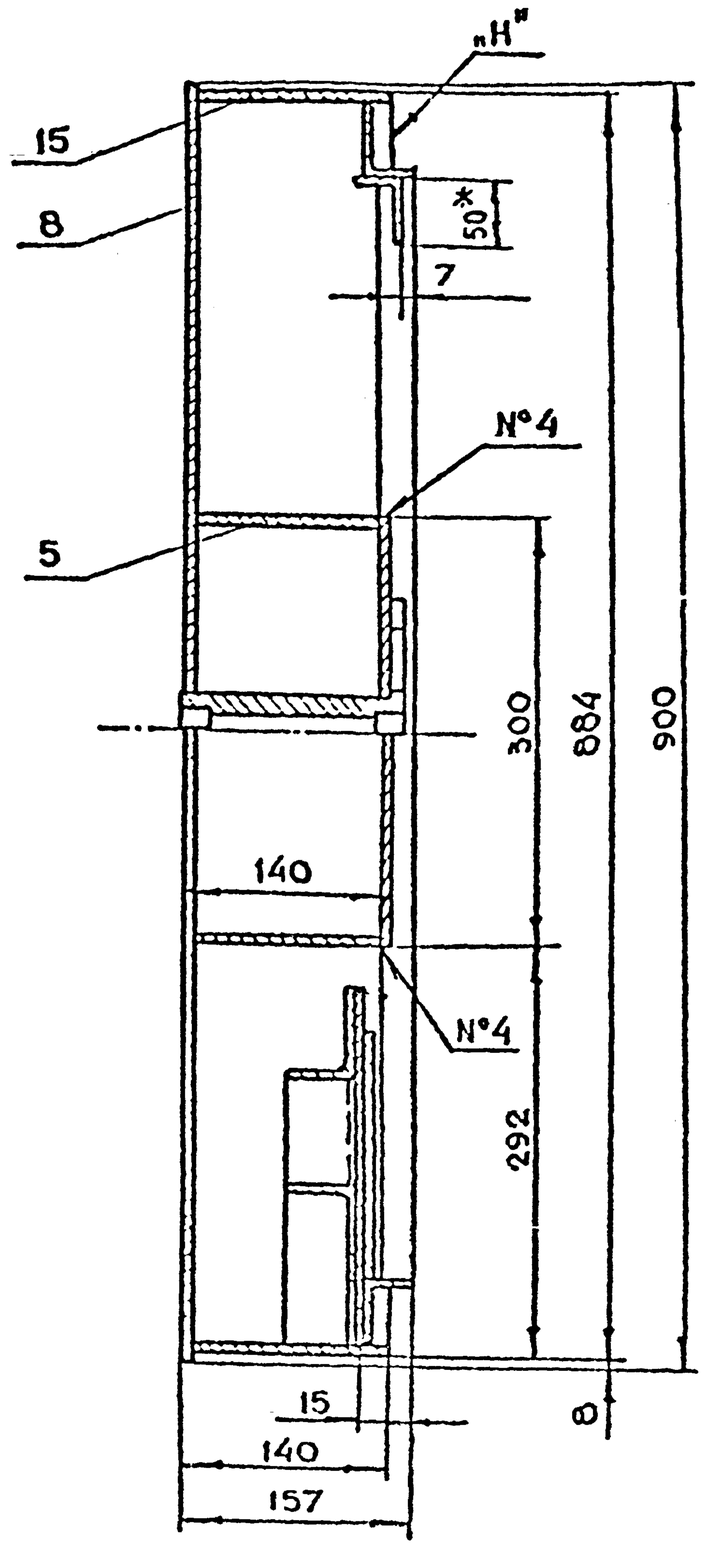

В-В лист 1
м 1:2

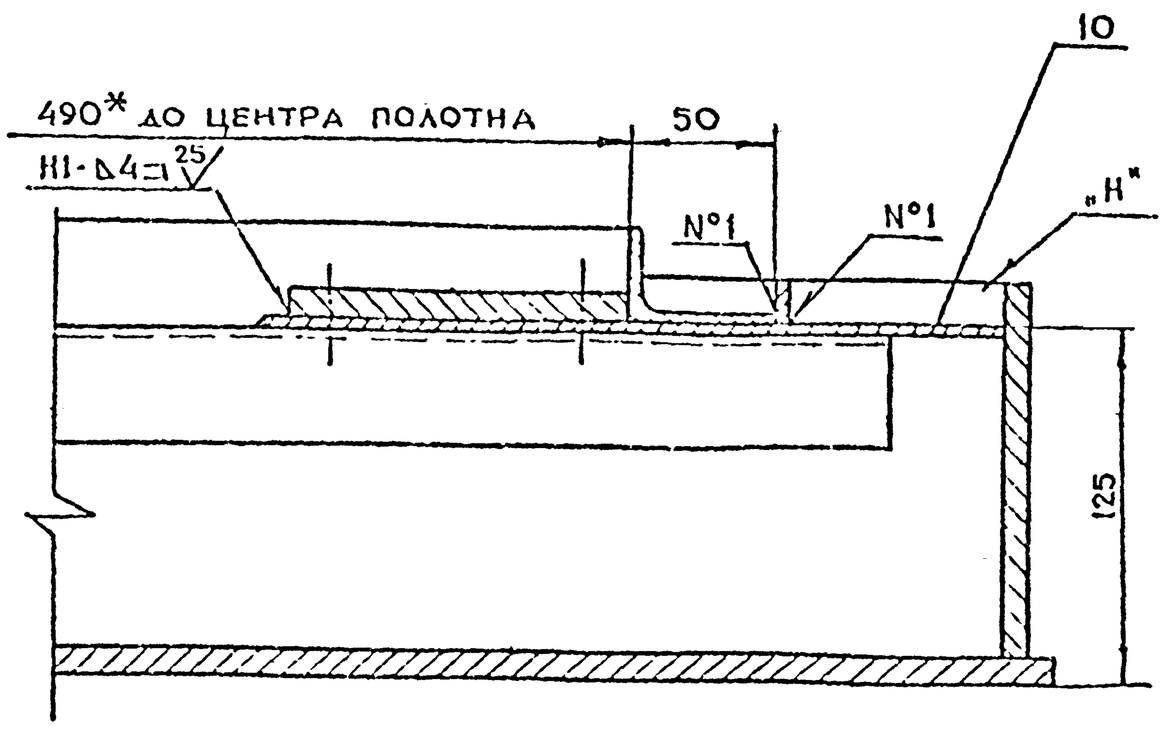

7-83.01.01.000СБ

Серия-01.036-1- Выпуск 9

Изм.	Кол.уч.	Лист	Подп.	Дата	7-83.01.01.000СБ	Лист 2

Копировал

7-83.01.01.008

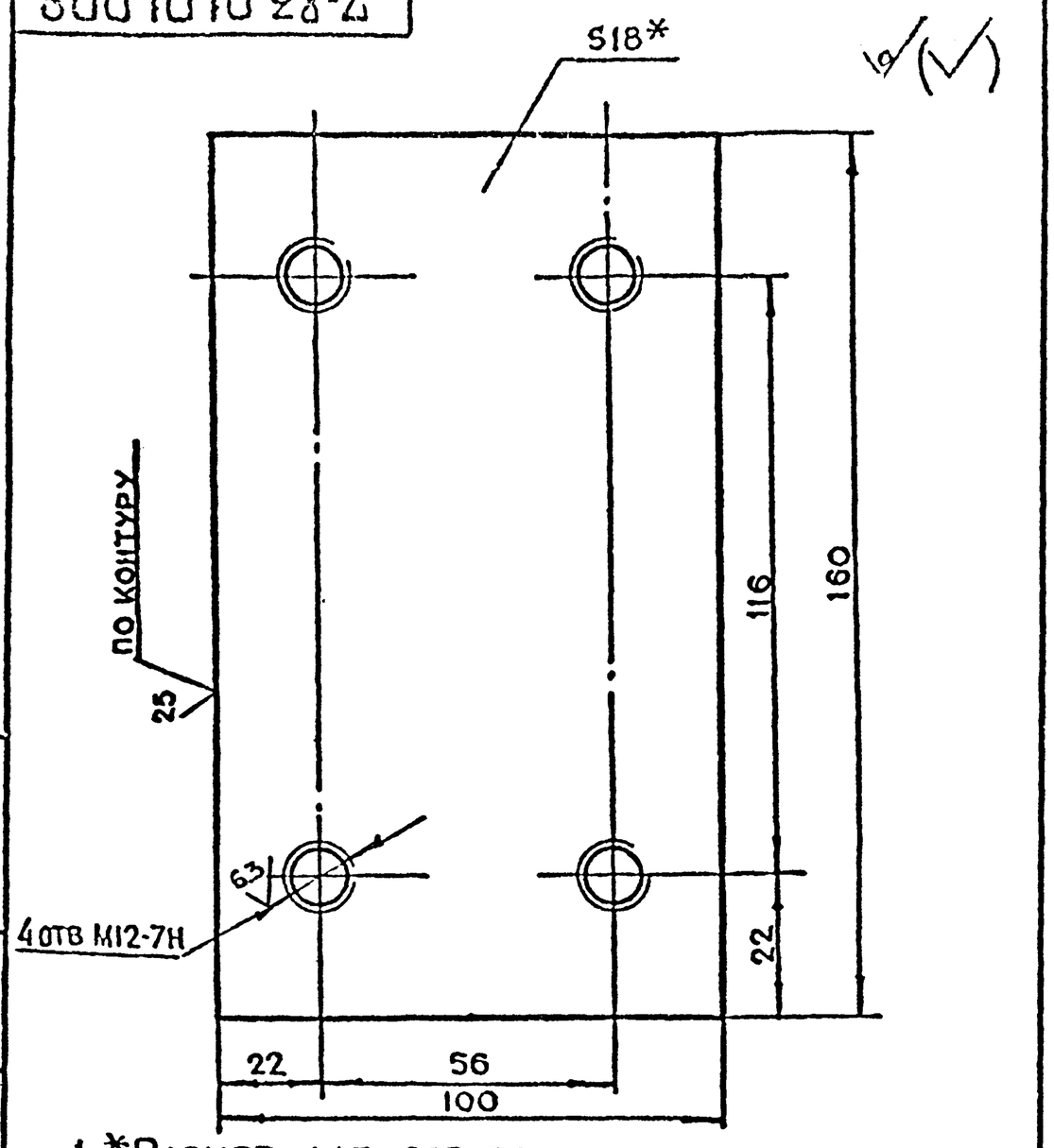

1. *Размер для справок
2. $+t_2, -t_2, \pm\frac{t_2}{2}$

Изм.	Лист	N докум.	Подп.	Дата	7-83.01.01.008		
Разраб.		Воробьева			Пластина	Лит.	Масса 2.2	Масштаб 1:1
Пров.		Маркова				Лист	Листов 1
Гл.инж.пр.		Ухорская			Лист 5-ПН-18 ГОСТ19903-74 / С3.сп ГОСТ14637-79	Главпу Мосгорисполкома МОСПРОМПРОЕКТ Мастерская №6
Н.контр.		Ухорская				

Копировал Формат А4

7-83.01.01.007

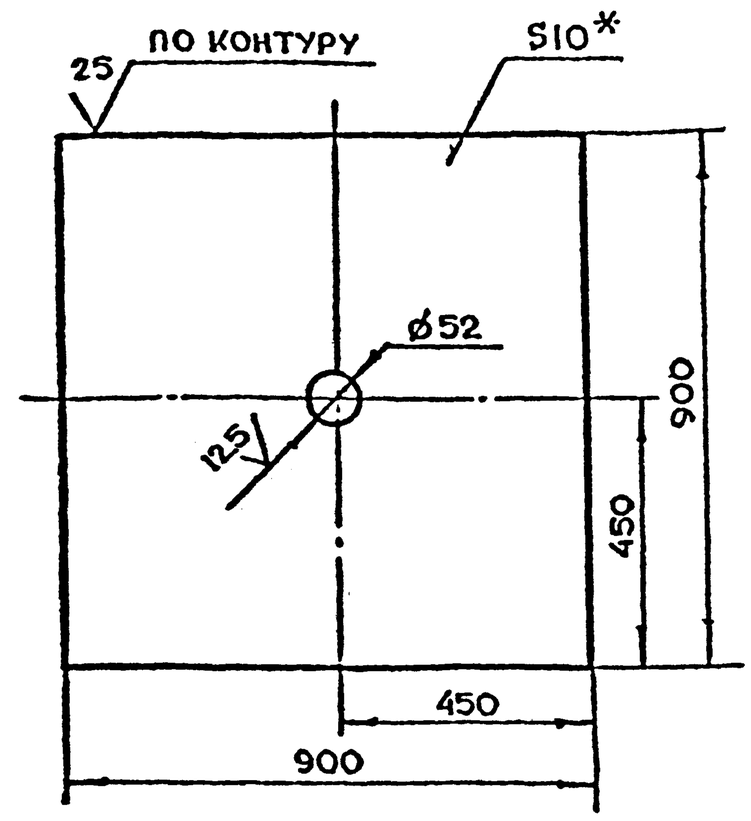

1. *Размер для справок.
2. $+t_2, -t_2, \pm\frac{t_2}{2}$.

Изм.	Лист	N докум.	Подп.	Дата	7-83.01.01.007		
Разраб.		Воробьева			Лист	Лит.	Масса 63.7	Масштаб 1:10
Пров.		Маркова				Лист	Листов 1
Гл.инж.пр.		Ухорская			Лист 5-ПН-10 ГОСТ19903-74 / С3.сп ГОСТ14637-79	Главпу Мосгорисполкома МОСПРОМПРОЕКТ Мастерская №6
Н.контр.		Ухорская				

Копировал Формат А4

7-83.01.01.006

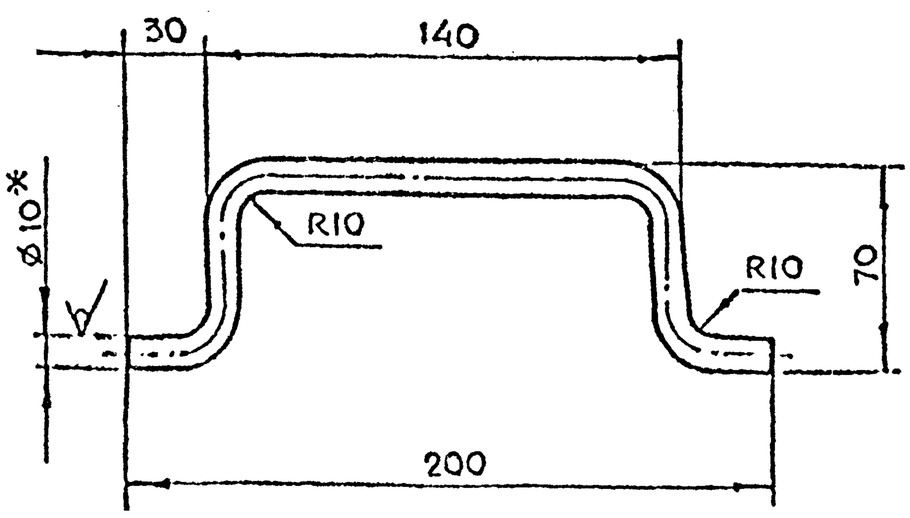

1. *Размер для справок
2. $-t_2, \pm\frac{t_2}{2}$
3. Длина развертки ℓ=295 мм.

Изм.	Лист	N докум.	Подп.	Дата	7-83.01.01.006		
Разраб.		Воробьева			Ручка	Лит.	Масса 0.18	Масштаб 1:2
Пров.		Маркова				Лист	Листов 1
Гл.инж.пр.		Ухорская			Круг 8-10 ГОСТ 2590-71 / Ст3 сп-II ГОСТ535-79	Главпу Мосгорисполкома МОСПРОМПРОЕКТ Мастерская №6
Н.контр.		Ухорская				

7-83.01.01.005

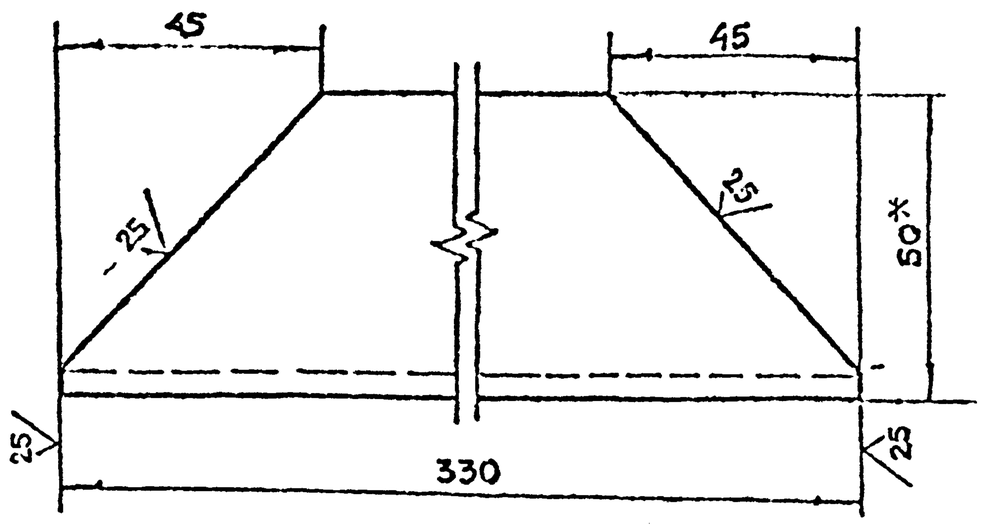

1. *Размер для справок.
2. $-t_2, \pm\frac{t_2}{2}$

Изм.	Лист	N докум.	Подп.	Дата	7-83.01.01.005		
Разраб.		Воробьева			Уголок	Лит.	Масса 1.0	Масштаб 1:1
Пров.		Маркова				Лист	Листов 1
Гл.инж.пр.		Ухорская			Уголок 50×50×5-Б ГОСТ8509-72 / Ст3 сп-II ГОСТ535-79	Главпу Мосгорисполкома МОСПРОМПРОЕКТ Мастерская №6
Н.контр.		Ухорская				
Утв.		Грановский				
Гл.спец.		Бычков				
Нач.отд.		Грабков				

Серия 01.036-1 Выпуск 9

Инв.N подл. | Подп. и дата | Взам.инв.N | Инв.N дубл. | Подп. и дата

7-83.01.01.012

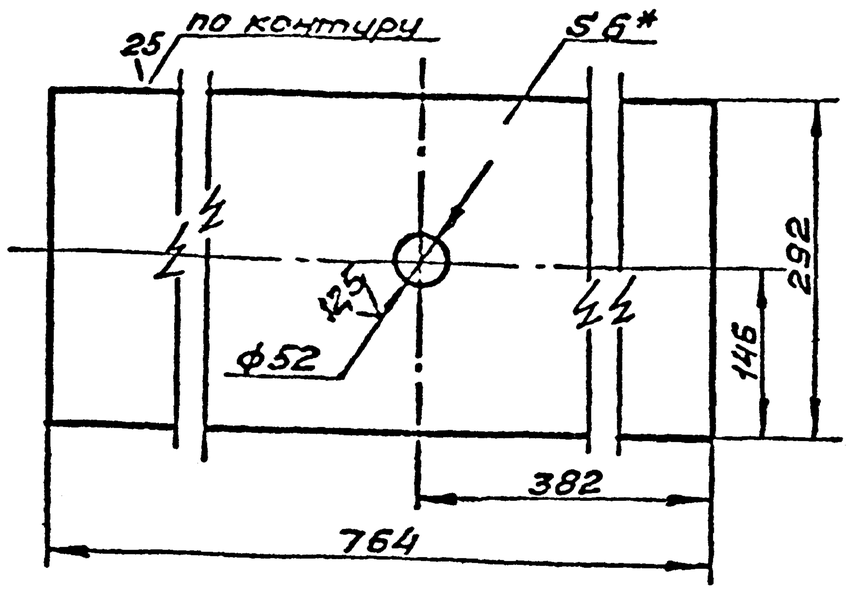

1.* Размер для справок.
2. $+t_2, -t_2, \pm\frac{t_2}{2}$.

Изм.	Лист	№ докум.	Подп.	Дата	7-83.01.01.012		
Разраб.		Воробьёв			Основание	Лит.	Масса 10,45	Масштаб 1:5
Пров.		Маркова				Лист	Листов 1
Гл.инж.		Ухорская			Б-ПН-6 ГОСТ 19903-74 / Ст3сп ГОСТ 14637-79	Главпу Мосгорисполкома Мосгипромпроект Мастерская № 6
Н.контр.		Ухорская				

Формат А-4

7-83.01.01.010

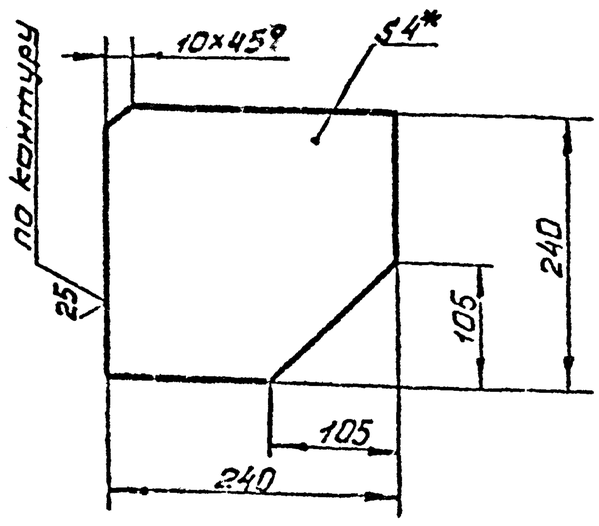

1.* Размер для справок.
2. $+t_2, -t_2, \pm\frac{t_2}{2}$.

Изм.	Лист	№ докум.	Подп.	Дата	7-83.01.01.010		
Разраб.		Воробьёв			Косынка	Лит.	Масса 1,45	Масштаб 1:5
Пров.		Маркова				Лист	Листов 1
Гл.инж.		Ухорская			Б-ПН-4 ГОСТ 19903-74 / Ст3сп ГОСТ 14637-79	Главпу Мосгорисполкома Мосгипромпроект Мастерская № 6
Н.контр.		Ухорская				
Гл.конс.		Григорьев				
Ст.инж.		Грибков				

Формат А-4

7-83.01.01.013

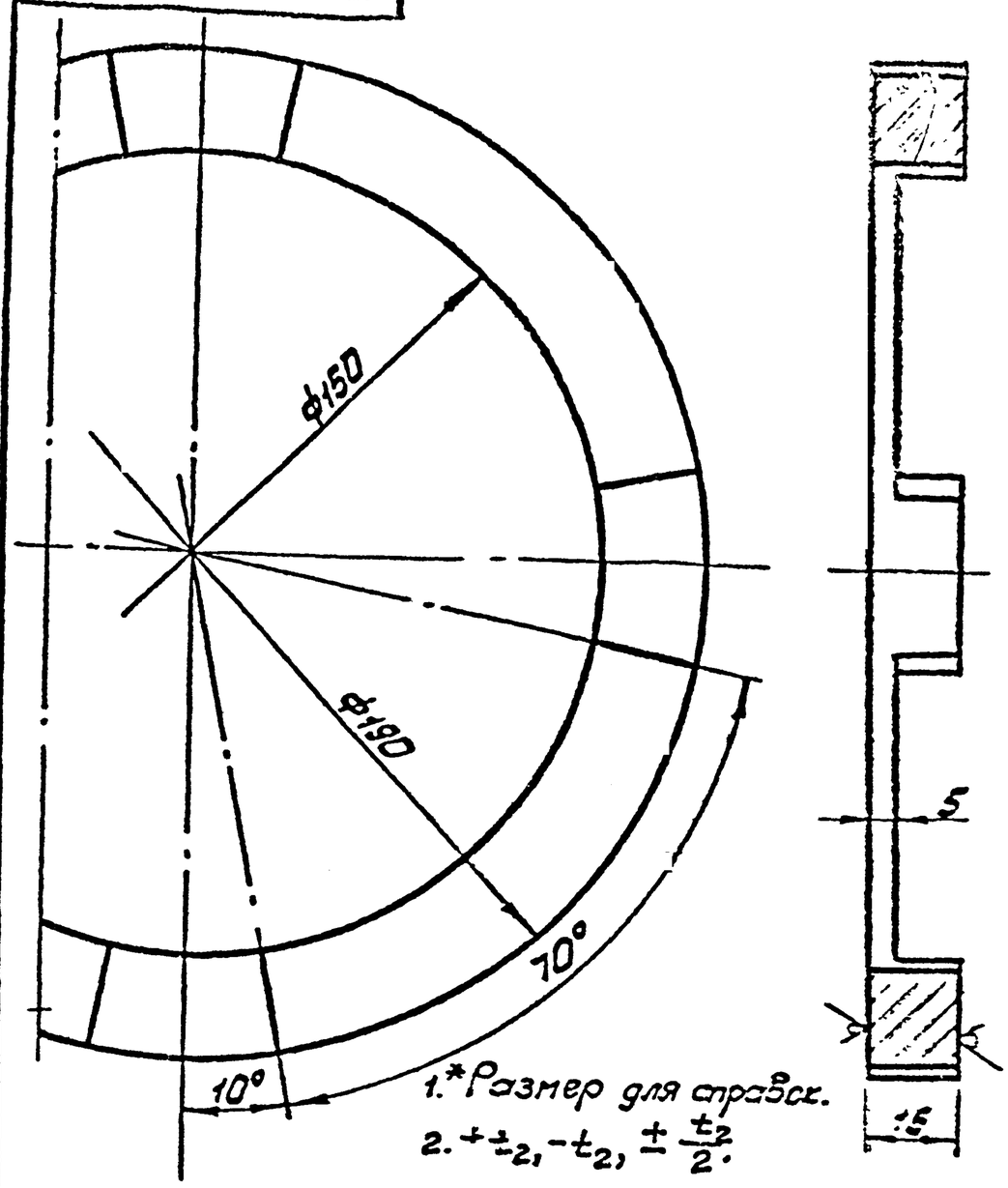

1.* Размер для справок.
2. $+t_2, -t_2, \pm\frac{t_2}{2}$.

Изм.	Лист	№ докум.	Подп.	Дата	7-83.01.01.013		
Разраб.		Воробьёв			Кольцо	Лит.	Масса 1,45	Масштаб 1:5
Пров.		Маркова				Лист	Листов 1
Гл.инж.		Ухорская			Б-ПН-16 ГОСТ 19903-74 / Ст3сп ГОСТ 14637-79	Главпу Мосгорисполкома Мосгипромпроект Мастерская № 6
Н.контр.		Ухорская				

Формат А-4

7-83.01.01.011

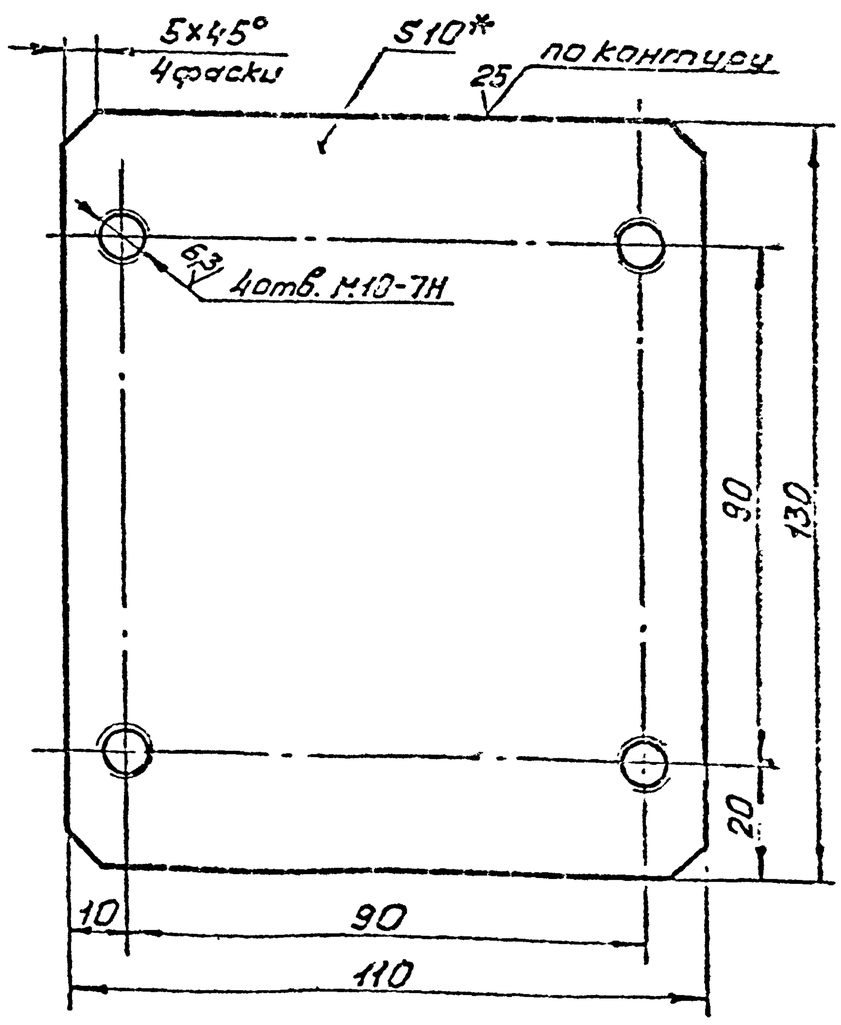

1.* Размер для справок.
2. $+t_2, -t_2, \pm\frac{t_2}{2}$.

Изм.	Лист	№ докум.	Подп.	Дата	7-83.01.01.011		
Разраб.		Воробьёв			Пластина	Лит.	Масса 1,1	Масштаб 1:1
Пров.		Маркова				Лист	Листов 1
Гл.инж.		Ухорская			Б-ПН-10 ГОСТ 19903-74 / Ст3сп ГОСТ 14637-79	Главпу Мосгорисполкома Мосгипромпроект Мастерская № 6
Н.контр.		Ухорская				

Формат А-4

Серия 01.036-1 Выпуск 9.

7-83.01.02.000СБ

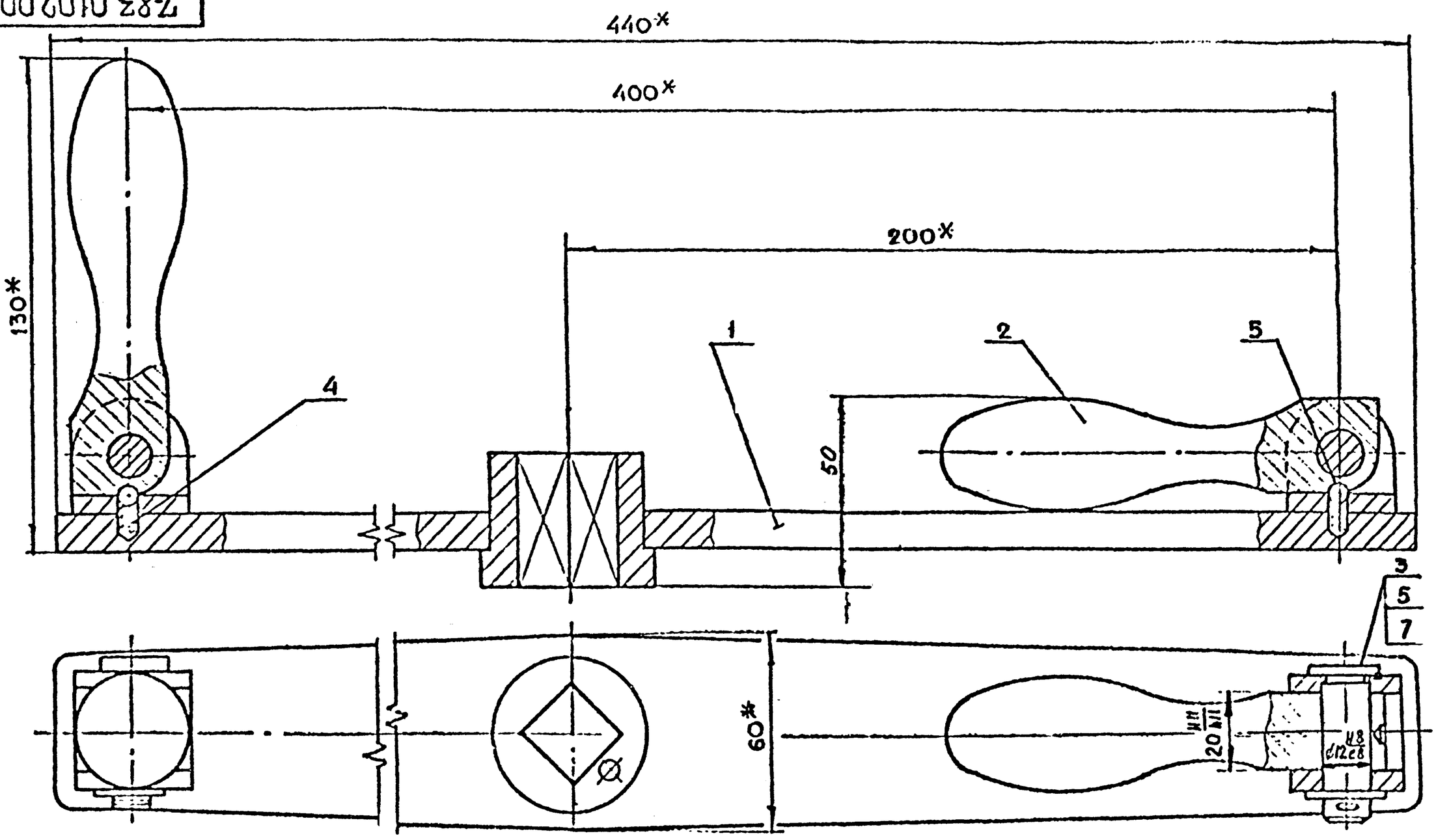

*Размеры для справок

Изм.	Лист	N докум.	Подп.	Дата	7-83.01.02.000СБ		
Разраб.		Андреева			Штурвал в сборе. Сборочный чертеж	Лит.	Масса 3.0	Масштаб 1:1
Пров.		Маркова				Лист	Листов 1
Гл.инж.пр.		Ухорская				Главпу Мосгорисполкома МОСПРОМПРОЕКТ Мастерская №6
Н.контр.		Ухорская				

Копировал Формат А3

Серия 01.036-1 - Вып. 9.

Формат	Зона	Поз.	Обозначение	Наименование	Кол.	Примечание
				Документация		
А3			7-83.01.02.000СБ	Сборочный чертеж		
				Сборочные единицы		
А4		1	7-83.01.02.100	Штурвал	1	
				Детали		
А4		2	7-83.01.02.001	Ручка	2	
А4		3	7-83.01.02.002	Палец	2	
А4		4	7-83.01.02.003	Пружина	2	
				Стандартные изделия		
		5		Шарик 5-10 ГОСТ 3722-81	2	
		6		Шайба 12.02.01 ГОСТ 11371-78	2	
		7		Шплинт 3х20.2.019 ГОСТ 397-79	2	

Изм.	Лист	N докум.	Подп.	Дата	7-83.01.02.000		
Разраб.		Андреева			Штурвал в сборе	Лит.	Лист	Листов 1
Пров.		Маркова				
Гл.инж.пр.		Ухорская				
Н.контр.		Ухорская				

Формат	Зона	Поз.	Обозначение	Наименование	Кол.	Примечание
				Документация		
А3			7-83.01.02.100СБ	Сборочный чертеж		
				Детали		
А4		1	7-83.01.02.101	Рычаг	1	
А4		2	7-83.01.02.102	Вилка	2	
А4		3	7-83.01.02.103	Втулка	1	

Изм.	Лист	N докум.	Подп.	Дата	7-83.01.02.100		
Разраб.		Андреева			Штурвал	Лит.	Лист	Листов 1
Пров.		Маркова				
Н.контр.		Ухорская				

7-83.01.02.101

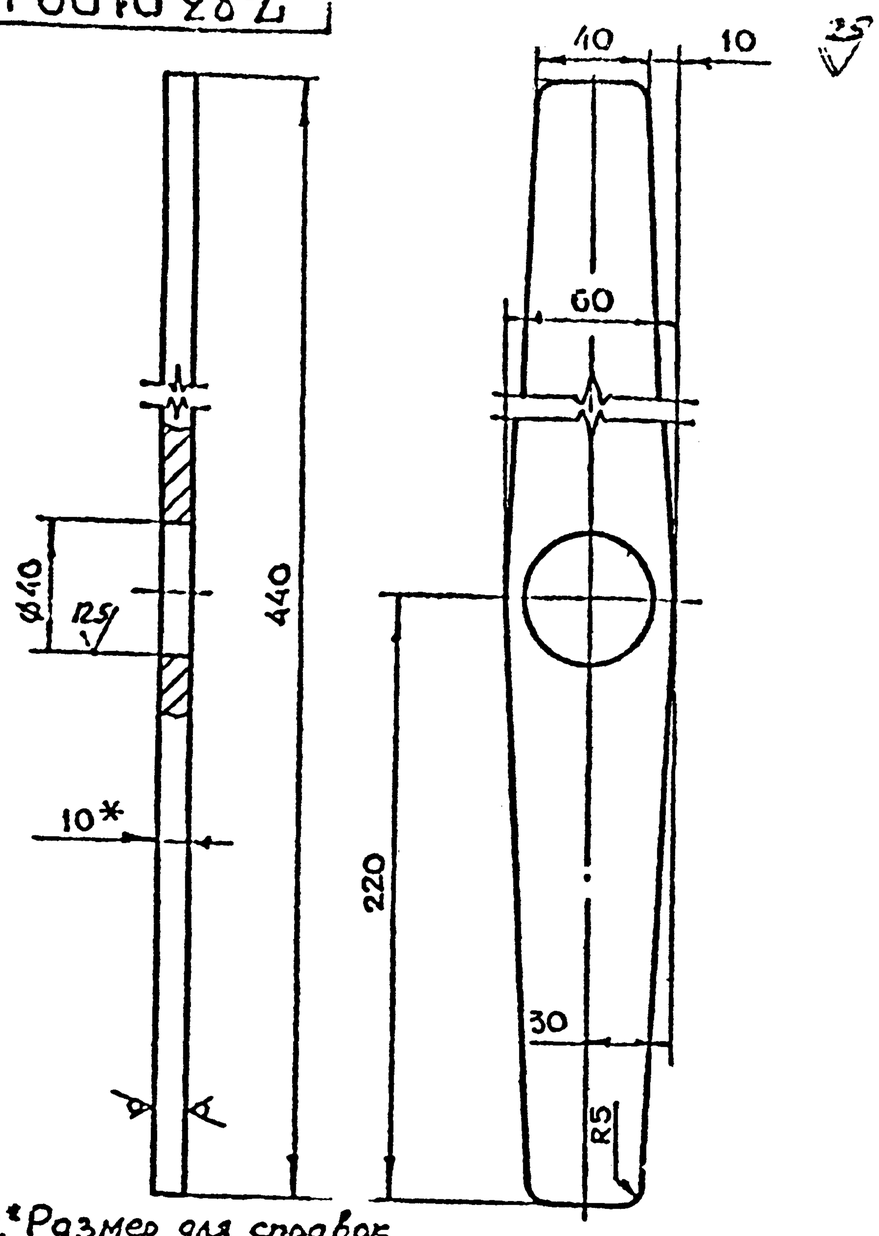

1.* Размер для справок.
2. $+t_2, -t_2, \pm\frac{t_2}{2}$.

Изм	Лит.	N докум.	Подп.	Дата	7-83.01.02.101		
Разраб.		Воробьева			Рычаг	Лит.	Масса 1.7	Масштаб 1:2
Пров.		Маркова				Лист	Листов 1
Гл.инж.пр.		Ухорская			Лист Б-ПН-10 ГОСТ 19903-74 / Ф.3 СПГОСТ 14637-79	Главапу Мосгорисполкома МОСПРОМПРОЕКТ Мастерская N 6	
Н.контр.		Ухорская					

Подп. и дата | Инв. N дубл. | Взам. инв. N | Подп. и дата | Инв. N подл.

Копировал | Формат А4

7-83.01.02.003

(√)

Число рабочих витков	n	6
Число витков полное	n	7.5
Направление навивки пружины	—	Правое
Диаметр по стержню	D₀	4.2
Длина развернутой пружины	L	99

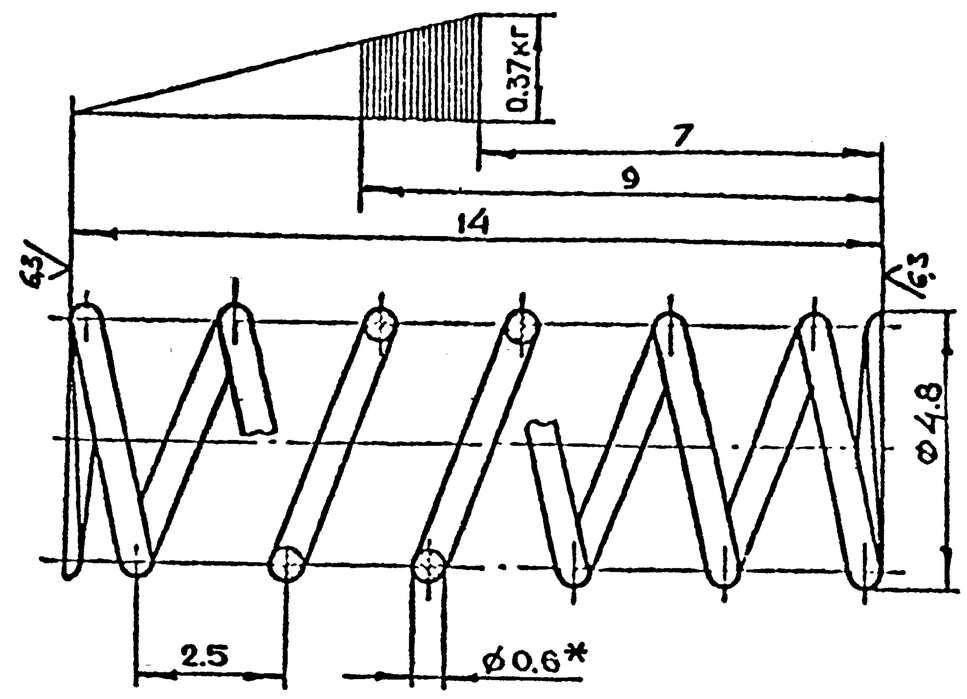

1.* Размер для справок.
2. $+t_1, -t_2, \pm\frac{t_2}{2}$

Изм	Лит	N докум.	Подп.	Дата	7-83.01.02.003.		
Разраб.		Воробьева			Пружина	Лит.	Масса 0,003	Масштаб 10:1
Пров.		Маркова				Лист	Листов 1
Гл.инж.пр.		Ухорская			Проволока I-0.6 ГОСТ 9389-75	Главапу Мосгорисполкома МОСПРОМПРОЕКТ Мастерская N 6	
Н.контр.		Ухорская					

Подп. и дата | Инв. N дубл. | Взам. инв. N | Подп. и дата | Инв. N подл.

Копировал | Формат А4

7-83.01.02.002

12.5 (√)

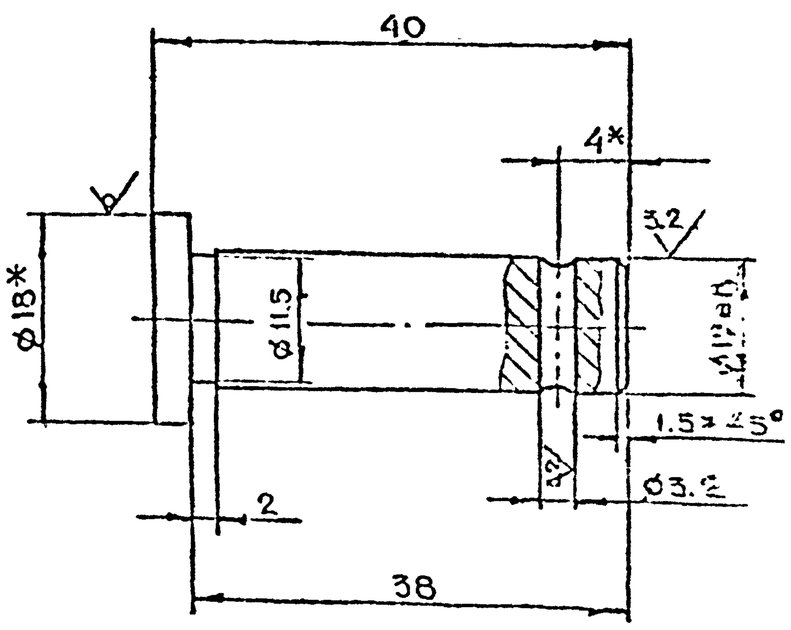

1.* Размер для справок
2.** Уточнить при сборке
3. $+t_2, -t_2, \pm\frac{t_2}{2}$

Изм	Лит	N докум.	Подп.	Дата	7-83.01.02.002		
Разраб.		Воробьева			Палец	Лит.	Масса 0.04	Масштаб 2:1
Пров.		Маркова				Лист	Листов 1
Гл.инж.пр.		Ухорская			Круг В-18 ГОСТ 2590-71 / ВСт6кп-1 ГОСТ 535-79	Главапу Мосгорисполкома МОСПРОМПРОЕКТ	
Н.контр.		Ухорская					

Подп. и дата | Инв. N дубл. | Взам. инв. N | Подп. и дата | Инв. N подл.

Копировал | Формат А4

Серия 01.036-1. Вып. 9

7-83.01.02.001

12.5 (√)

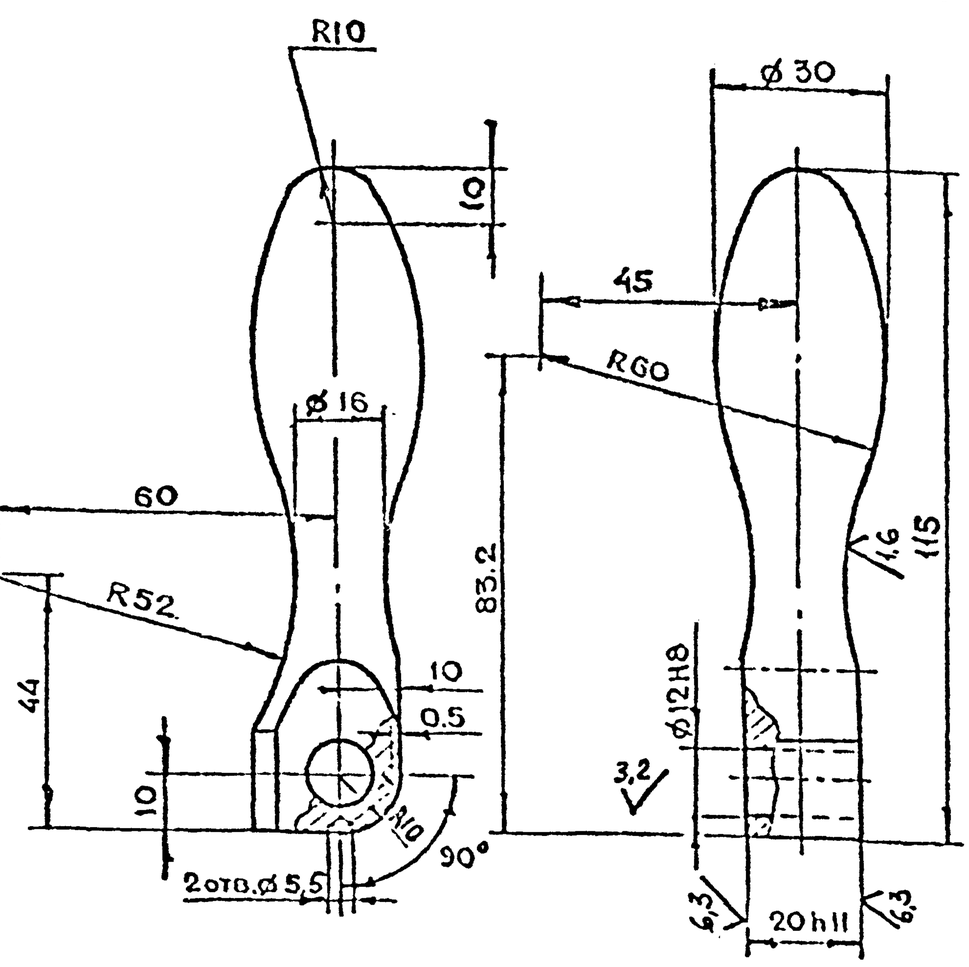

$+t_2, -t_2, \pm\frac{t_2}{2}$.

Изм	Лит	N докум.	Подп.	Дата	7-83.01.02.001		
Разраб.		Воробьева			Ручка	Лит.	Масса 0.4	Масштаб 1:1
Пров.		Маркова				Лист	Листов 1
Гл.инж.пр.		Ухорская			Круг В-30 ГОСТ 2590-71 / 35-2-5 ГОСТ 1050-74	Главапу Мосгорисполкома МОСПРОМПРОЕКТ	
Н.контр.		Ухорская					
Гл.конст.		Прокопьева					
Гл.спец.		Ковалева					
Инженер		Подгорная					

Подп. и дата | Инв. N дубл. | Взам. инв. N | Подп. и дата | Инв. N подл.

Копировал | Формат А4

7-83.01.02.103

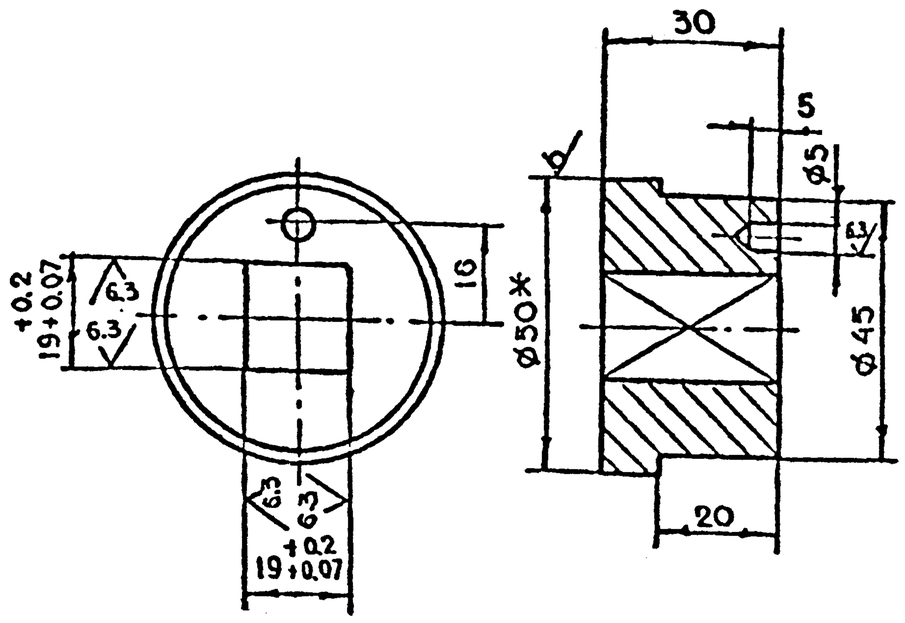

1. * Размер для справок
2. $+t_2, -t_2, \pm\frac{t_2}{2}$

Изм.	Лист	N докум.	Подп.	Дата	7-83.01.02.103			
Разраб.		Андреева			Втулка	Лит.	Масса	Масштаб
Пров.		Маркова					0,41	1:1
Гл.инж.пр.		Ухорская				Лист	Листов 1	
Н.контр.		Ухорская			Круг $\frac{8-50\ ГОСТ\ 2590-71}{ВСт3сп-II\ ГОСТ\ 535-79}$	Главпу Мосгорисполкома Мосгорпромпроект Мастерская № 6		

Копировал Формат А4

Подп. и дата | Взам. инв. N | Инв. N дубл. | Подп. и дата | Инв. N подл.

7-83.01.02.102

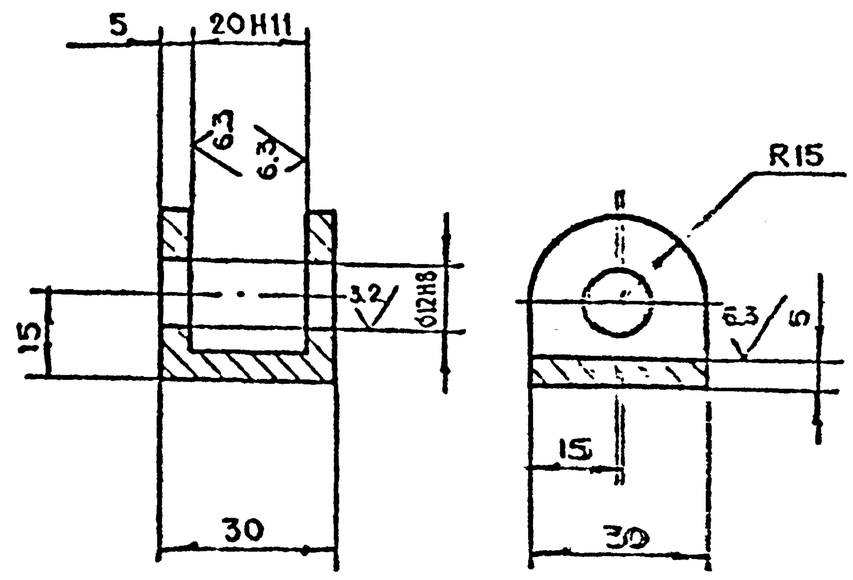

$+t_2, -t_2, \pm\frac{t_2}{2}$
Размеров $+t_2, -t_2, \pm\frac{t_2}{2}$

Изм.	Лист	N докум.	Подп.	Дата	7-83.01.02.102			
Разраб.		Андреева			Вилка	Лит.	Масса	Масштаб
Пров.		Маркова					0.07	1:1
Гл.инж.пр.		Ухорская				Лист	Листов 1	
Н.контр.		Ухорская			Ст3сп ГОСТ 380-71	Главпу Мосгорисполкома Мосгорпромпроект Мастерская № 6		

Копировал Формат А4

Подп. и дата | Взам. инв. N | Инв. N дубл. | Подп. и дата | Инв. N подл.

7-83.01.02.100СБ

Серия 01.036-1 Вып.9

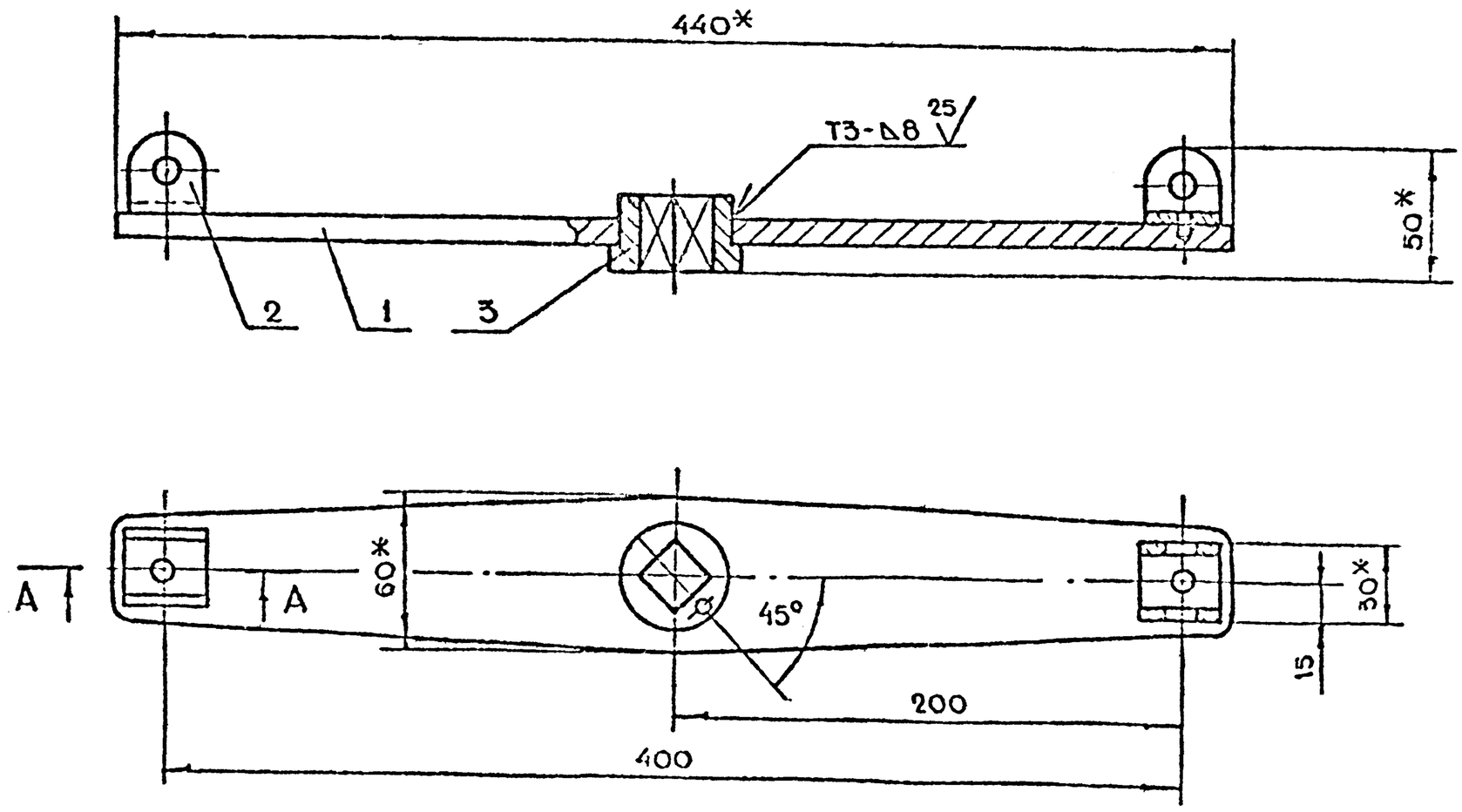

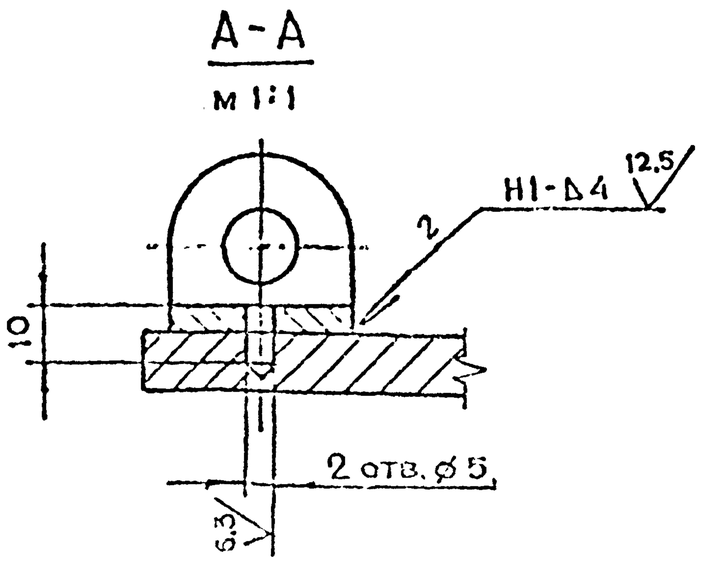

1. * Размеры для справок
2. $+t_2, -t_2, \pm\frac{t_2}{2}$
3. Сварку производить по ГОСТ 5264-80

Изм.	Лист	N докум.	Подп.	Дата	7-83.01.02.100СБ			
Разраб.		Маркова			Штурвал	Лит.	Масса	Масштаб
Пров.		Маркова			Сборочный чертеж			
Гл.инж.пр.		Ухорская				Лист	Листов 1	
Н.контр.		Ухорская				Главпу Мосгорисполкома Мосгорпромпроект Мастерская № 6		
Гл.констр.		Трусов						
Гл.спец.		Быков						
Утверд.		Сорокин						

7-83.01.03.002

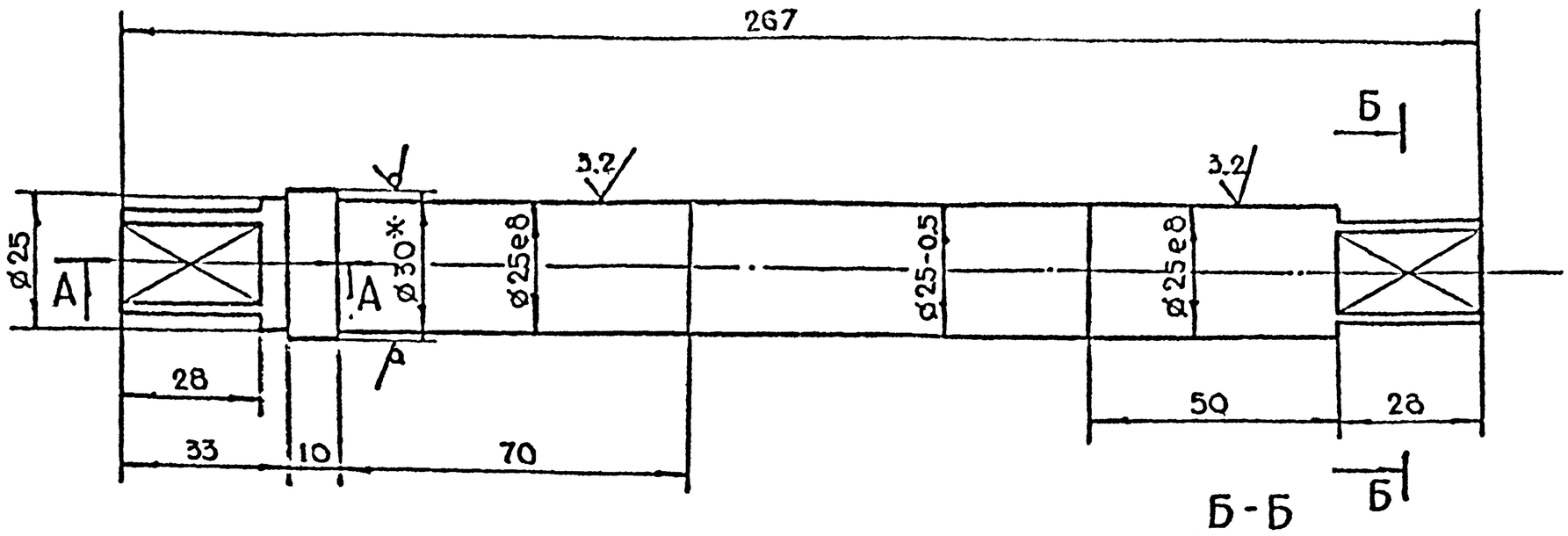

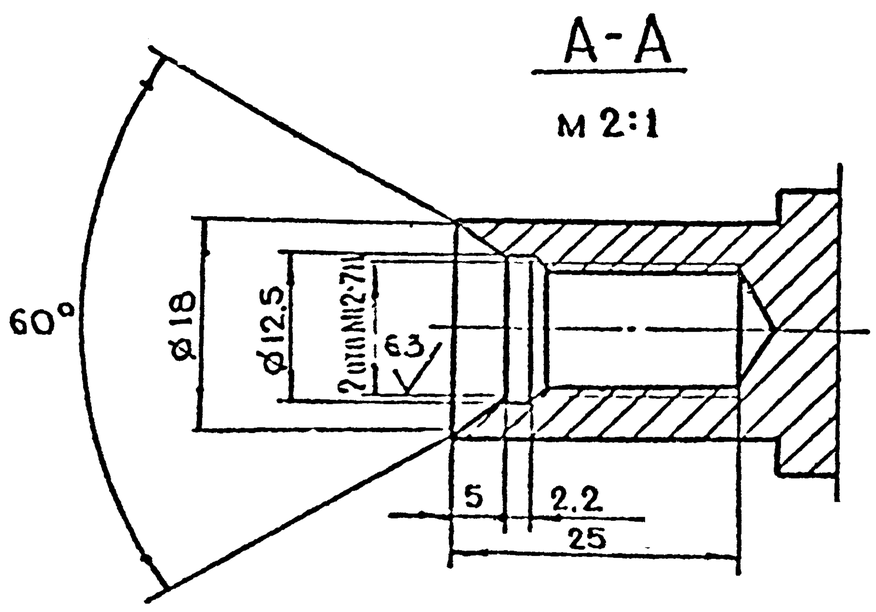

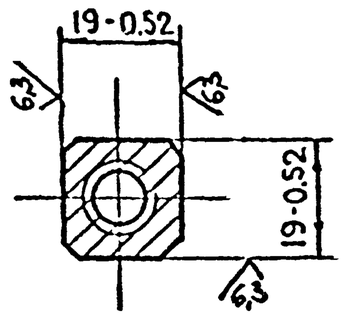

1.* Размер для справок.
2. $+t_2, -t_2, \pm\frac{t_2}{2}$.

					7-83.01.03.002			
Изм	Лист	N докум	Подп	Дата				
Разраб		Андреева			Ось	Лит	Масса	Масштаб
Пров.		Маркова					1.0	1:1
Т.контр		Ухорская				Лист	Листов 1	
Н.контр		Ухорская			Круг-$\frac{В\text{-}30\ ГОСТ\ 2530\text{-}71}{ВСт3.Сп\text{-}1\ ГОСТ\ 535\text{-}79}$	Главпу Мосгорисполкома МОСПРОМПРОЕКТ Мастерская № 6		

Копировал Формат А3

7-83.01.03.001

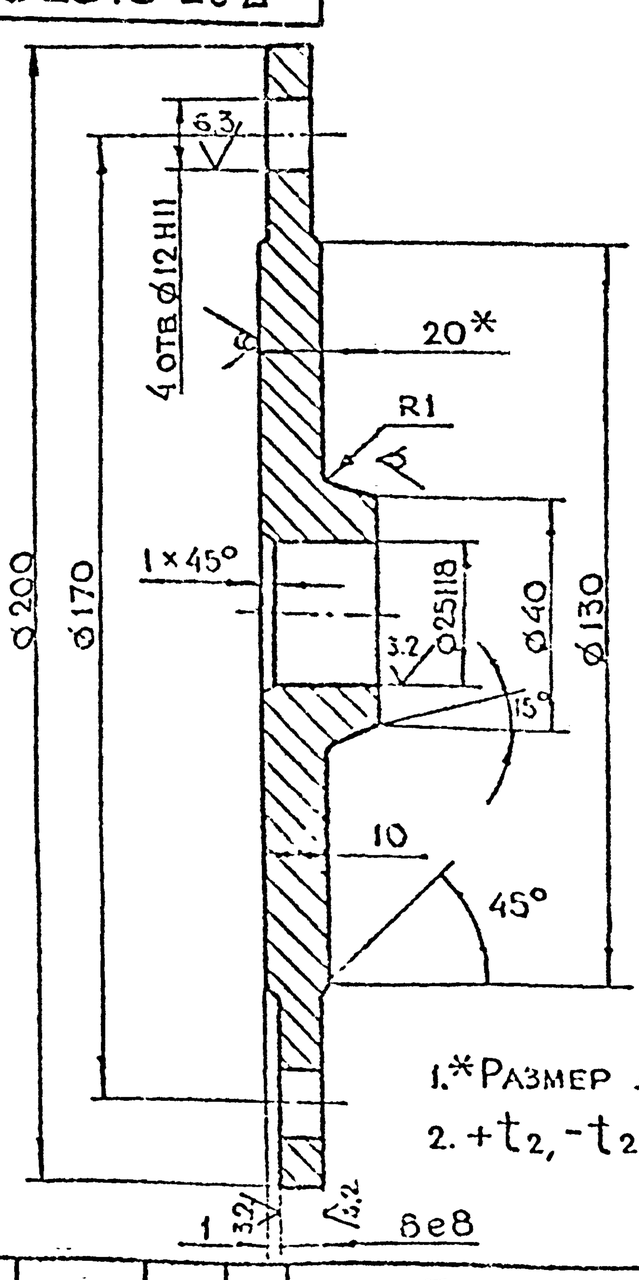

1.* Размер для справок.
2. $+t_2, -t_2, \pm\frac{t_2}{2}$

					7-83.01.03.001			
Изм	Лист	N докум	Подп	Дата				
Разраб.		Андреева			Диск	Лит	Масса	Масштаб
Пров.		Маркова					2.45	1:1
Т.контр.		Ухорская				Лист	Листов 1	
Н.контр.		Ухорская			Лист-$\frac{В\text{-}24\text{-}20\ ГОСТ\ 19903\text{-}74}{Ст3сп\ ГОСТ\ 14637\text{-}79}$	Главпу Мосгорисполкома МОСПРОМПРОЕКТ Мастерская № 6		

7-83.01.03.000

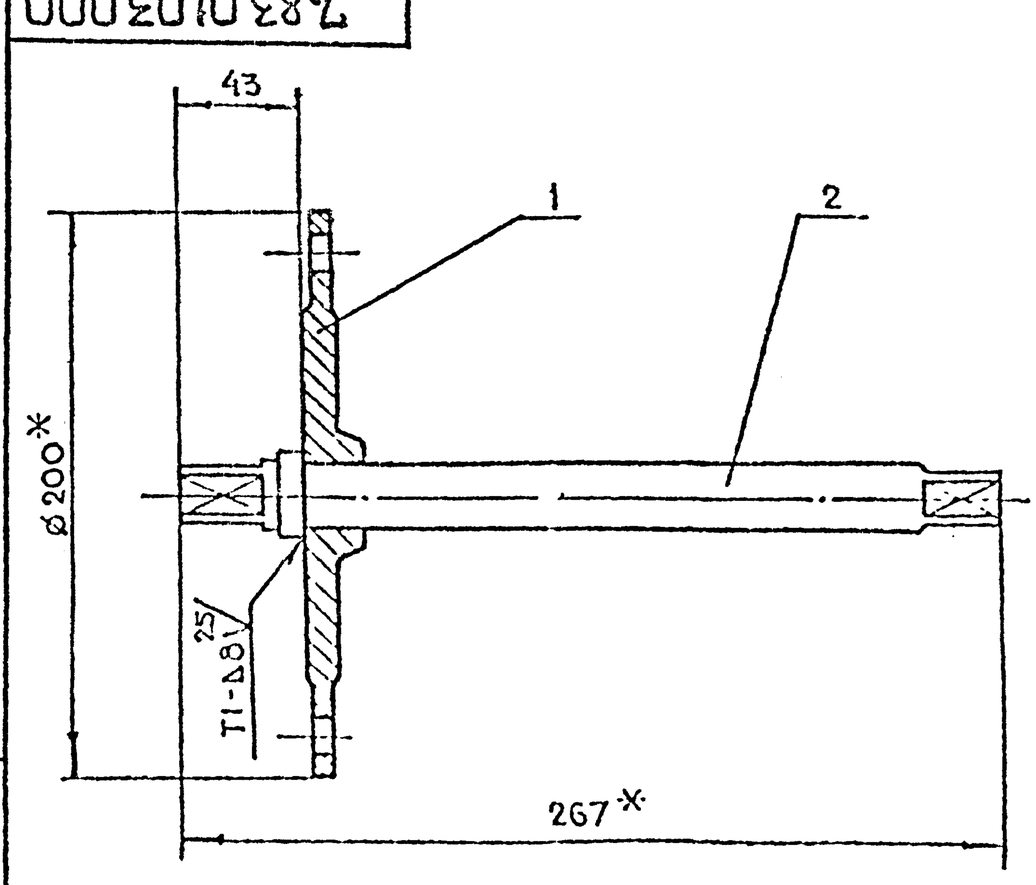

1. * Размеры для справок
2. Сварку производить по ГОСТ 5264-80

Формат	Зона	Поз.	Обозначение	Наименование	Кол.	Примечание
				Детали		
А4		1	7-83.01.03.001	Диск	1	
А4		2	7-83.01.03.002	Ось	1	

					7-83.01.03.000			
Изм	Лист	N докум	Подп	Дата				
Разраб		Андреева			Вал в сборе	Лит	Масса	Масштаб
Пров		Маркова					3.6	1:2
Т.контр.		Ухорская				Лист	Листов 1	
Н.контр.		Ухорская				Главпу Мосгорисполкома МОСПРОМПРОЕКТ Мастерская № 6		
Утв.		Григорьев						
Гл.спец.		Бычков						
Рукон.		Грибков						

Копировал Формат А3

Серия 01.036-1. Вып.9

Инв.N подл. | Подп. и дата | Взам.инв.N | Инв.N дубл. | Подп. и дата

7-83.02.00.003

$\overset{25}{\sqrt{}}(\sqrt{})$

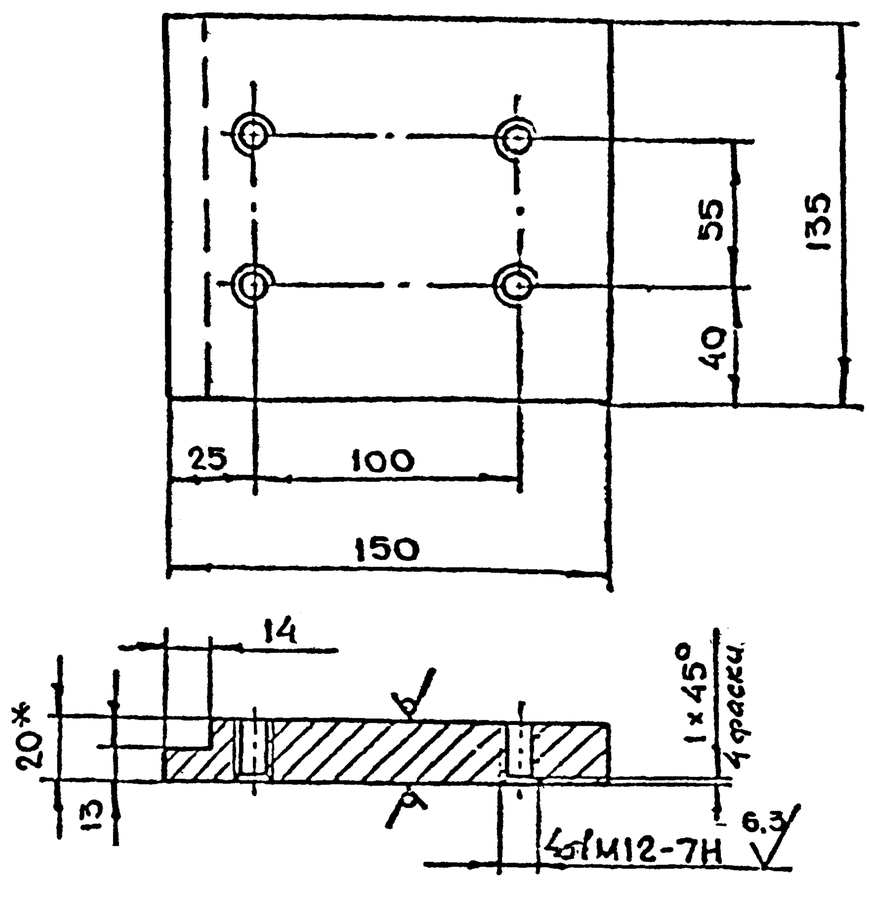

1. *Размер для справок
2. $+t_2, -t_2, \pm\frac{t_2}{2}$.

Изм. Лист	N докум.	Подп.	Дата	7-83.02.00.003	
Разраб.	Андреева			Пластина	Лит. / Масса 3.0 / Масштаб 1:2
Пров.	Маркова				Лист / Листов 1
Гл.спец.	Ухорская			Лист 6-ПН-20 ГОСТ 19903-74 / Ст3сп ГОСТ 14637-79	Главпу Мосгорисполкома Моспромпроект Мастерская №6
Н.контр.	Ухорская				

Копировал Формат А4

7-83.02.00.002

$\overset{25}{\sqrt{}}(\sqrt{})$

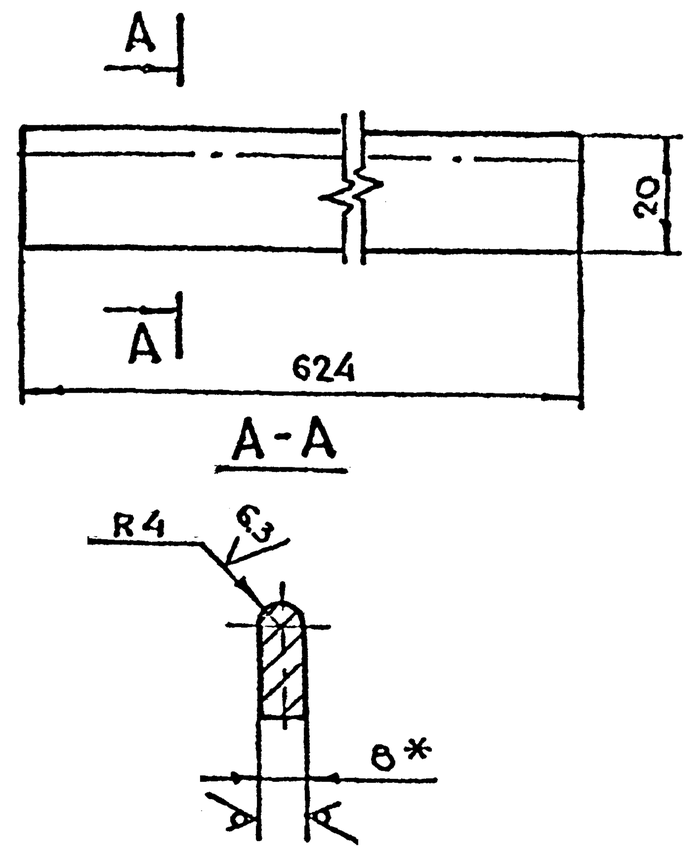

1. *Размер для справок
2. $-t_2, \pm\frac{t_2}{2}$.

Изм. Лист	N докум.	Подп.	Дата	7-83.02.00.002	
Разраб.	Андреева			Полоса	Лит. / Масса 0.8 / Масштаб 1:1
Пров.	Маркова				Лист / Листов 1
Гл.инж.пр.	Ухорская			Лист 6-ПН-8 ГОСТ 19903-74 / Ст3сп ГОСТ 14637-79	Главпу Мосгорисполкома Моспромпроект Мастерская №6
Н.контр.	Ухорская				

Копировал Формат А4

7-83.02.00.001

$\overset{25}{\sqrt{}}(\sqrt{})$

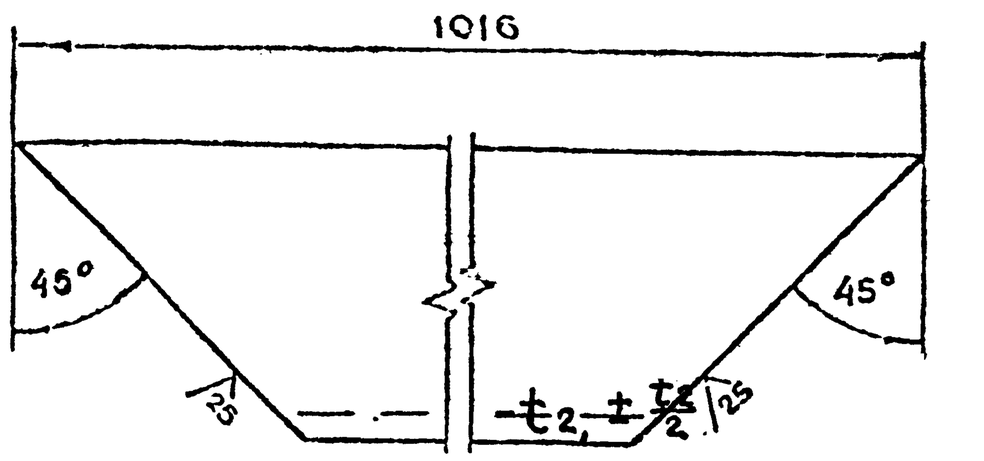

$-t_2, \pm\frac{t_2}{2}$
Размеров $-t_2, \pm\frac{t_2}{2}$.

Изм. Лист	N докум.	Подп.	Дата	7-83.02.00.001	
Разраб.	Андреева			Уголок	Лит. / Масса 14.6 / Масштаб 1:2
Пров.	Маркова				Лист / Листов 1
Гл.спец.	Ухорская			Уголок 6-ПН-5 ГОСТ 8509-72 / Ст3сп-I ГОСТ 535-79	Главпу Мосгорисполкома Моспромпроект Мастерская №6
Н.контр.	Ухорская				

Серия 01.036-1 Винт 9

Позиция	Зона	Поз.	Обозначение	Наименование	Кол.	Примечание
				Документация		
А2			7-83.02.00.000СБ	Сборочный чертеж		
				Детали		
А4		1	7-83.02.00.001	Уголок	4	
А4		2	7-83.02.00.002	Полоса	4	
А4		3	7-83.02.00.003	Пластина	2	
А4		4	7-83.02.00.004	Полоса	4	
А4		5	7-83.02.00.005	Сухарь	4	
А4		6	7-83.02.00.006	Косынка	4	
А4		7	7-83.02.00.007	Основание	1	
Б4		8	7-83.02.00.008	Труба $\frac{32\times3.5\ ГОСТ\ 8734-75}{А10\ ГОСТ\ 8733-74}$		
				ℓ=80 h14	8	1,3
				Стандартные изделия		
		9		Винт В.М8-6g×20.48.01 ГОСТ 1491-80	16	

Изм. Лист	N докум.	Подп.	Дата	7-83.02.00.000	
Разраб.	Андреева			Коробка в сборе	Лит. / Лист / Листов 1
Пров.	Маркова				
Гл.инж.пр.	Ухорская				Главпу Мосгорисполкома Моспромпроект Мастерская №6
Н.контр.	Ухорская				

Подп. и дата | Инв. N дубл. | Взам. инв. N | Подп. и дата | Инв. N подл.

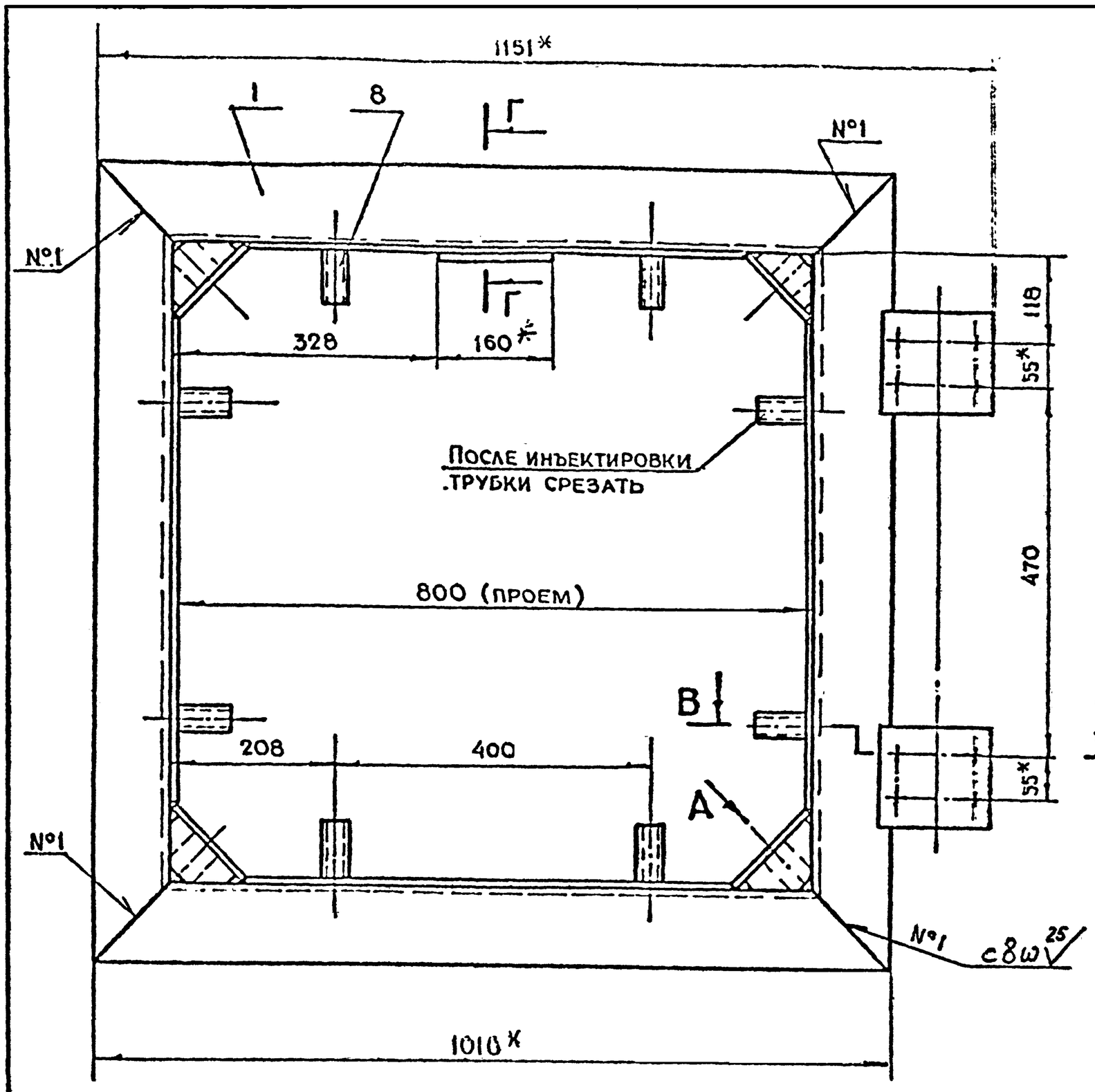

Вид А повернуто
м 1:2.

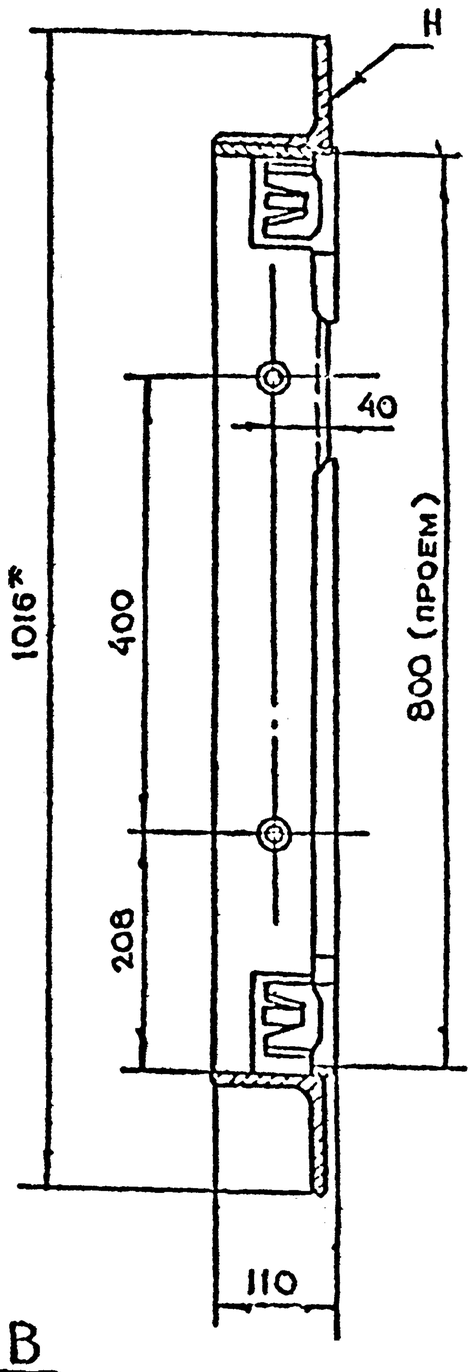

В-В
м 1:2.5

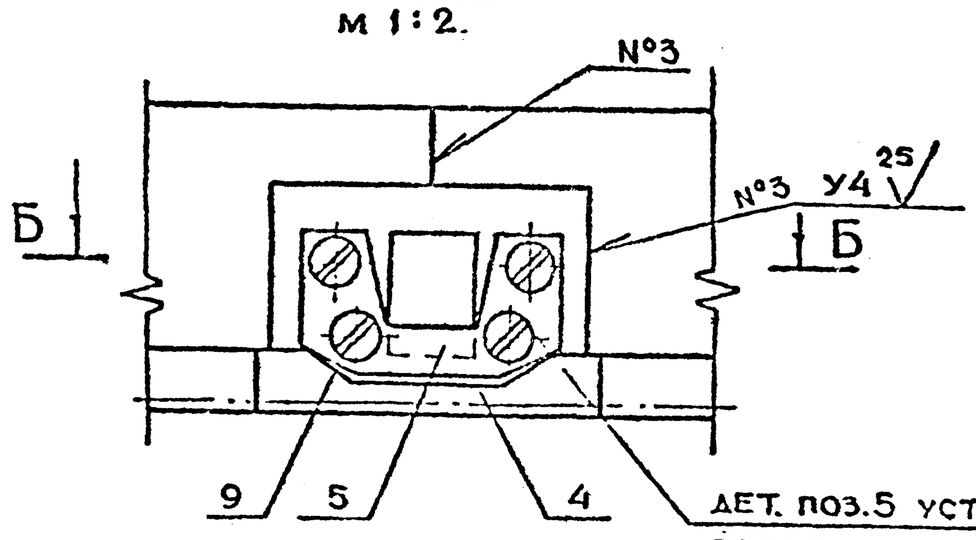

Дет. поз.5 установить после сварки и выверки коробки

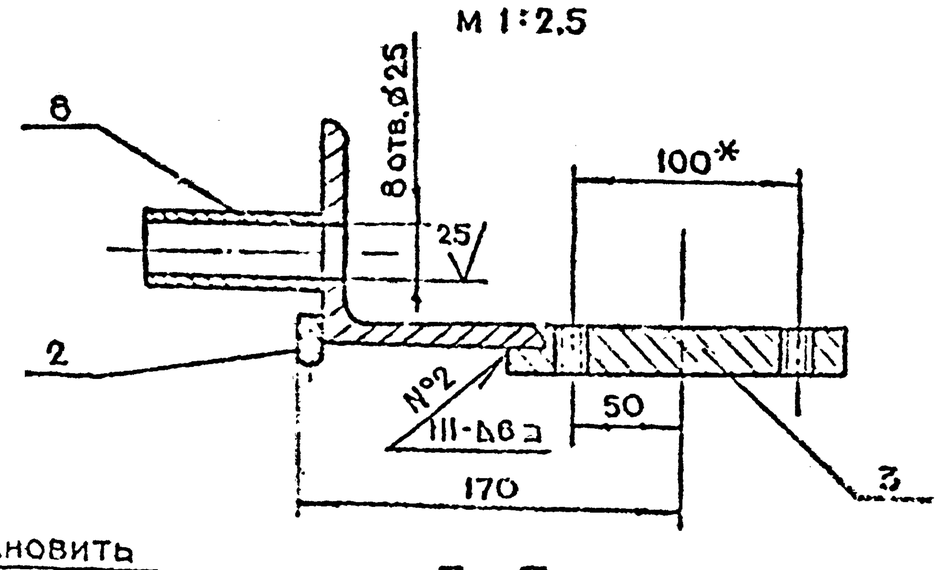

Г-Г
м 1:2.5

Б-Б

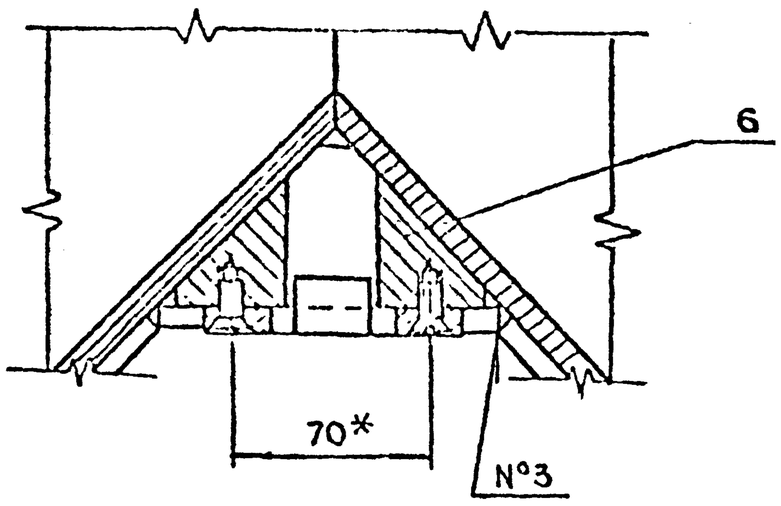

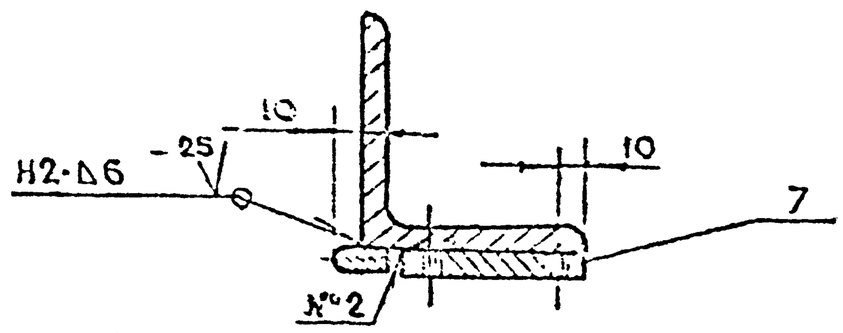

1. * Размеры для справок

2. Сварку производить по ГОСТ 5264-80
3. Допустимая разность длин диагоналей коробки ±3 мм
4. После сварки коробку отрихтовать по периметру со стороны плоскости Н до полного прилегания к контрольной плите. Допустимый зазор не более 1 мм.

Разраб.	Андреева		7-83.02.00.000СБ	
Пров.	Марков		Коробка в сборе Сборочный чертеж	Лит. / Масса / Масштаб 76 / 1:5
Н.контр.	Ухорская			Лист / Листов 1
Гл.спец.	Ухорская			Гипрогазоочистка Мосгорисполкома Мосгипроинформ Мастерская №6
Гл.инж.	Григорьев			
Гл.арх.	Бычков			
Гл.инж.	Грибков			

Формат А2

Серия 01.036-1 Выпуск 9

Инв. № подл.	Подп. и дата	Взам. инв. №	Инв. № дубл.	Подп. и дата

7-83.02.00.007

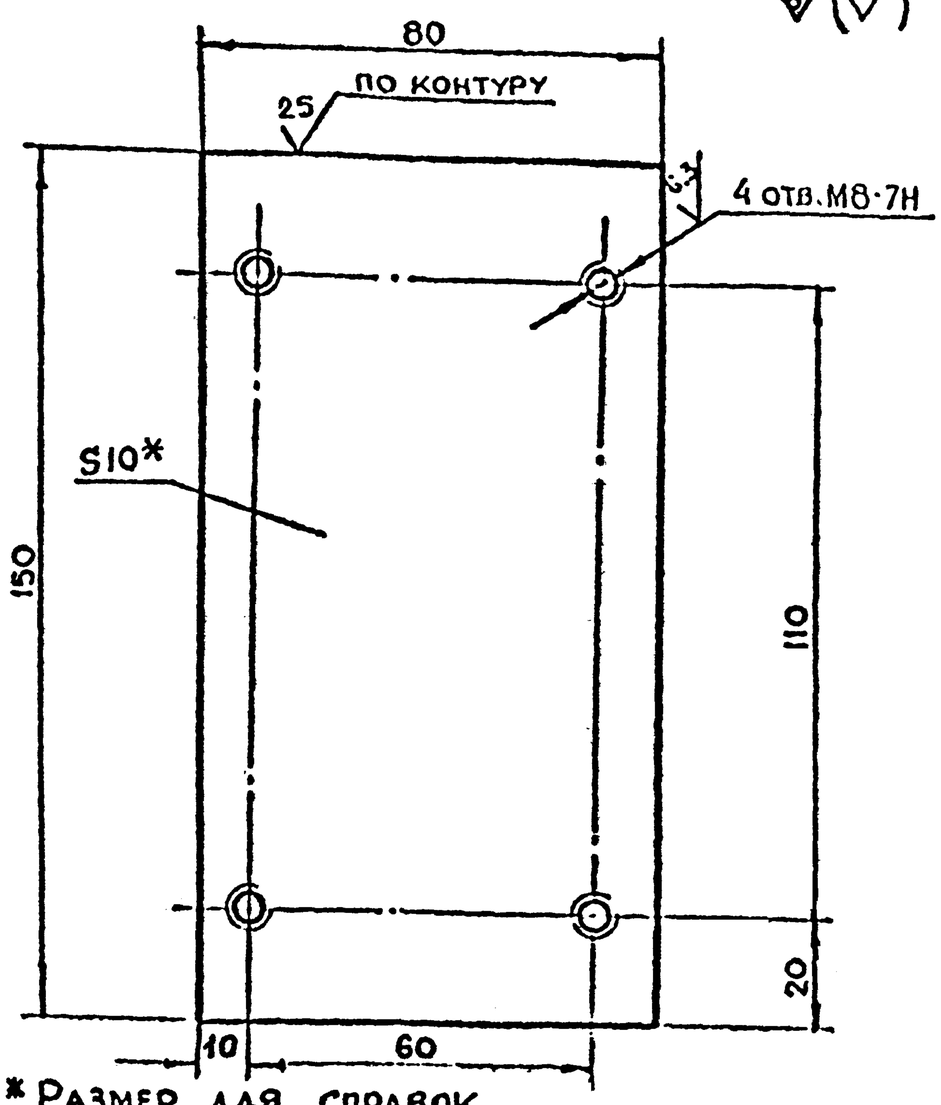

1. * Размер для справок
2. $+t_2, -t_2, \pm\frac{t_2}{2}$

Разраб.	Андреева			7-83:02.00.007	
Пров.	Маркова			Основание	Лит. / Масса 0.44 / Масштаб 1:1
Гл.инж.пр.	Ухорская				Лист / Листов 1
Н.контр.	Ухорская			Лист Б-ПН-10 ГОСТ 19903-74 / Ст3сп ГОСТ 14637-79	Главпу Мосгорисполкома Мосгорпромпроект Мастерская №6

Копировал — Формат А4

7-83.02.00.006

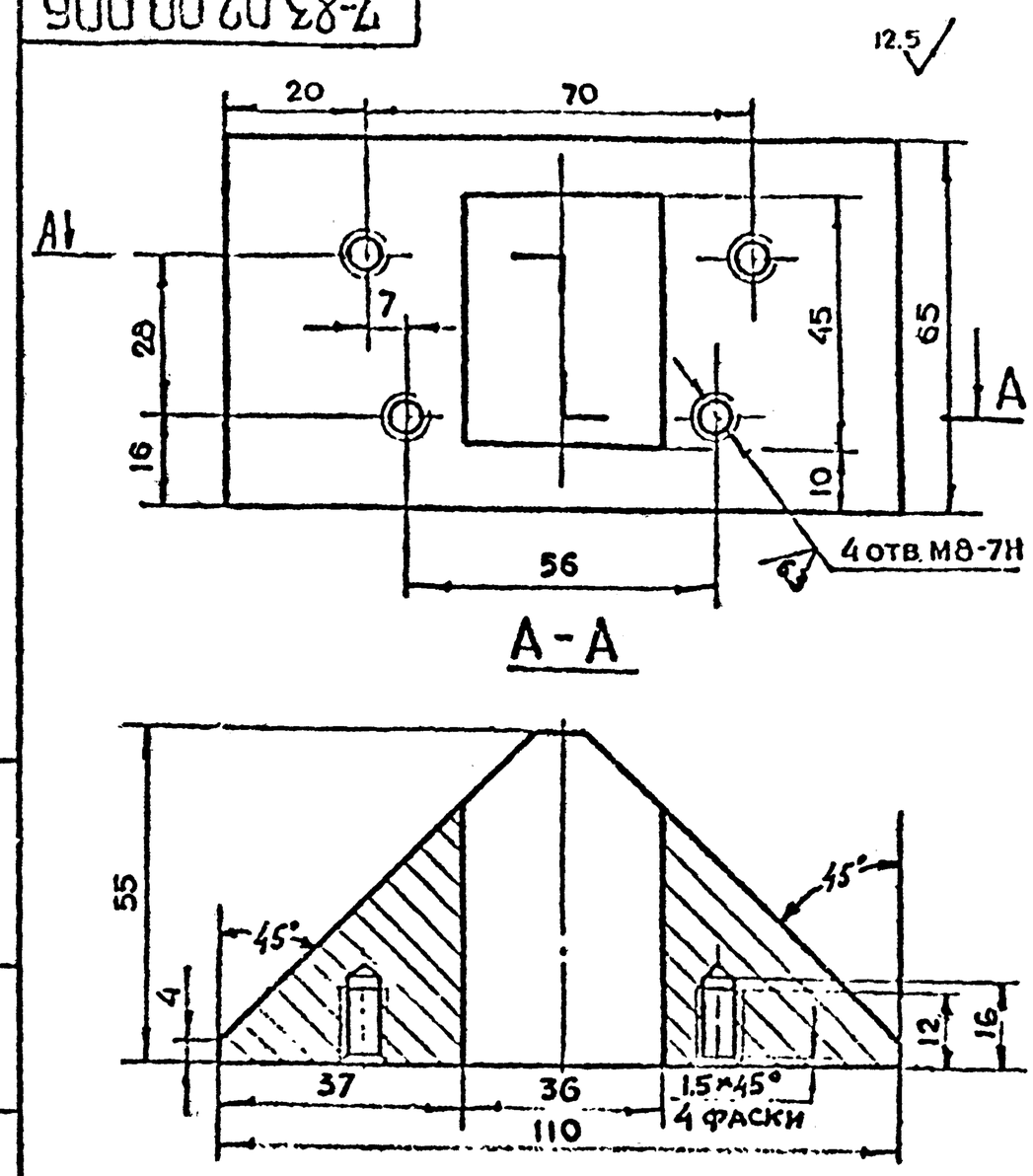

$+t_2, -t_2, \pm\frac{t_2}{2}$

Разраб.	Андреева			7-83.02.00.006	
Пров.	Маркова			Косынка	Лит. / Масса 1.33 / Масштаб 1:1
Гл.инж.пр.	Ухорская				Лист / Листов 1
Н.контр.	Ухорская			Ст3 сп ГОСТ 380-71	Главпу Мосгорисполкома Мосгорпромпроект Мастерская №6

Копировал — Формат А4

7-83.02.00.005

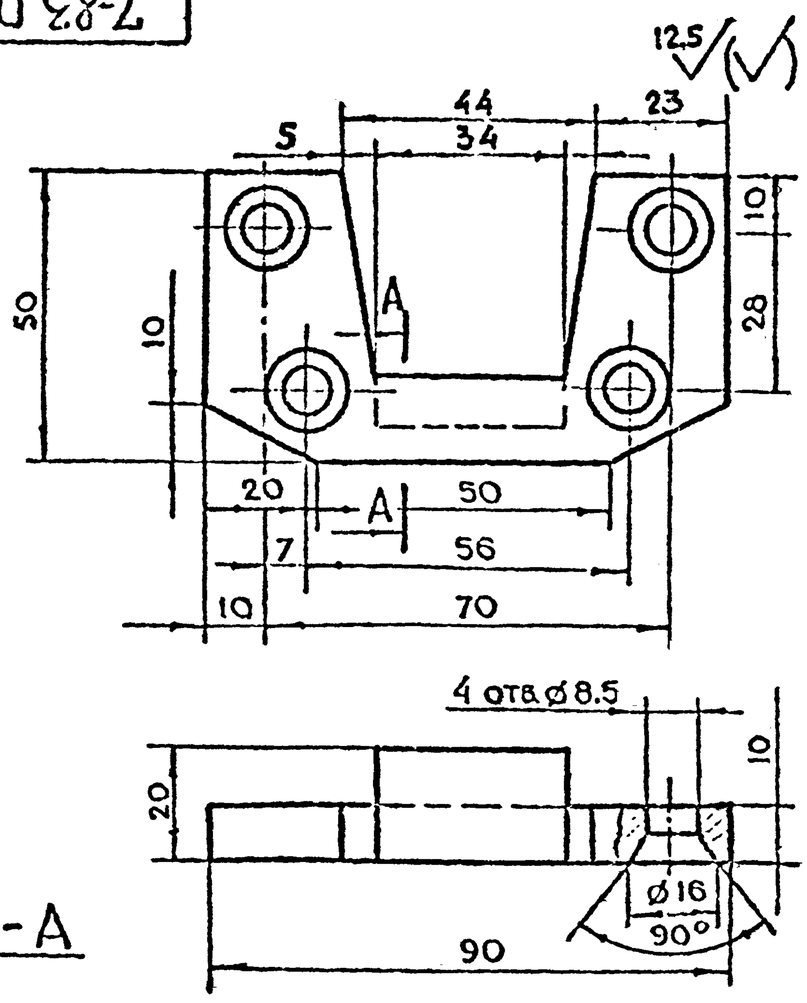

Неуказанные предельные размеры относительно $+t_2, -t_2, \pm\frac{t_2}{2}$

Разраб.	Андреева			7-83.02.00.005	
Пров.	Маркова			Сухарь	Лит. / Масса 0.28 / Масштаб 1:1
Гл.инж.пр.	Ухорская				Лист / Листов 1
Н.контр.	Ухорская			Ст3 сп ГОСТ 380-71	Главпу Мосгорисполкома Мосгорпромпроект Мастерская №6

7-83.02.00.004

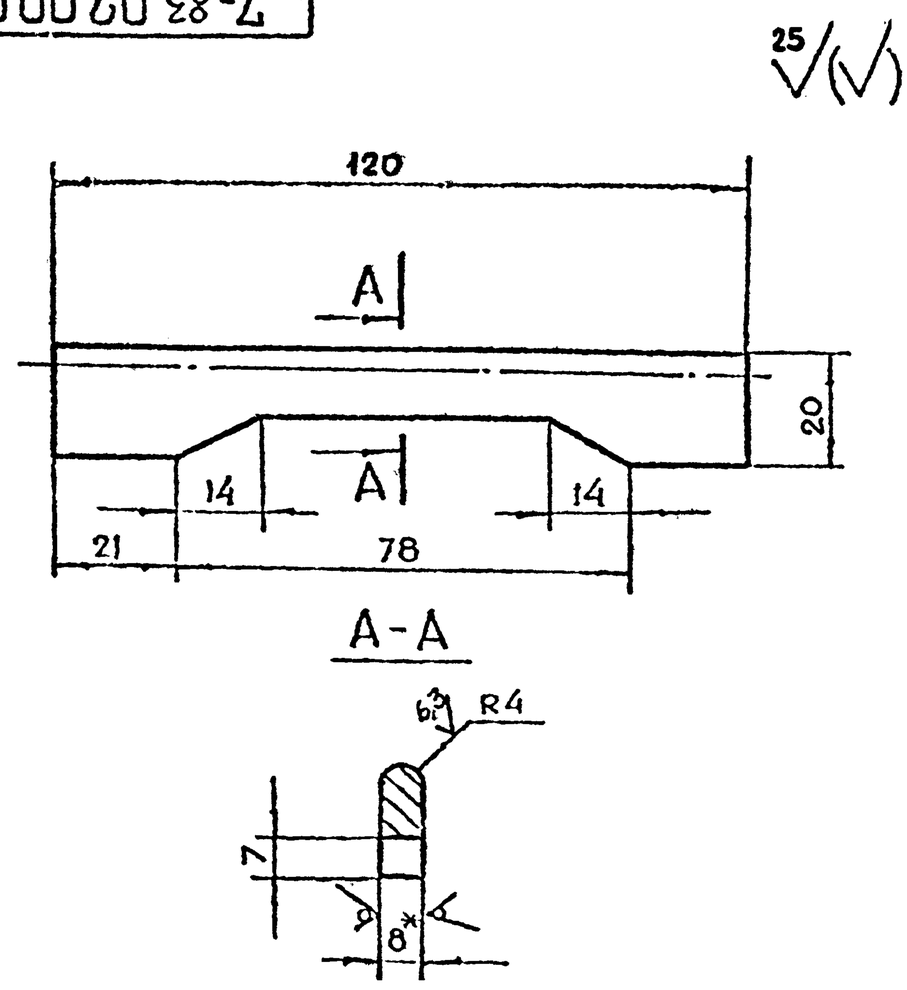

1. * Размер для справок
2. $+t_2, -t_2, \pm\frac{t_2}{2}$

Разраб.	Андреева			7-83.02.00.004	
Пров.	Маркова			Полоса	Лит. / Масса 0.12 / Масштаб 1:1
Гл.инж.пр.	Ухорская				Лист / Листов 1
Н.контр.	Ухорская			Лист Б-ПН-8 ГОСТ 19903-74 / Ст3сп ГОСТ 14637-79	Главпу Мосгорисполкома Мосгорпромпроект Мастерская №6

Серия 1.017.036-1. Выпуск 9.

7-83.03.00.003

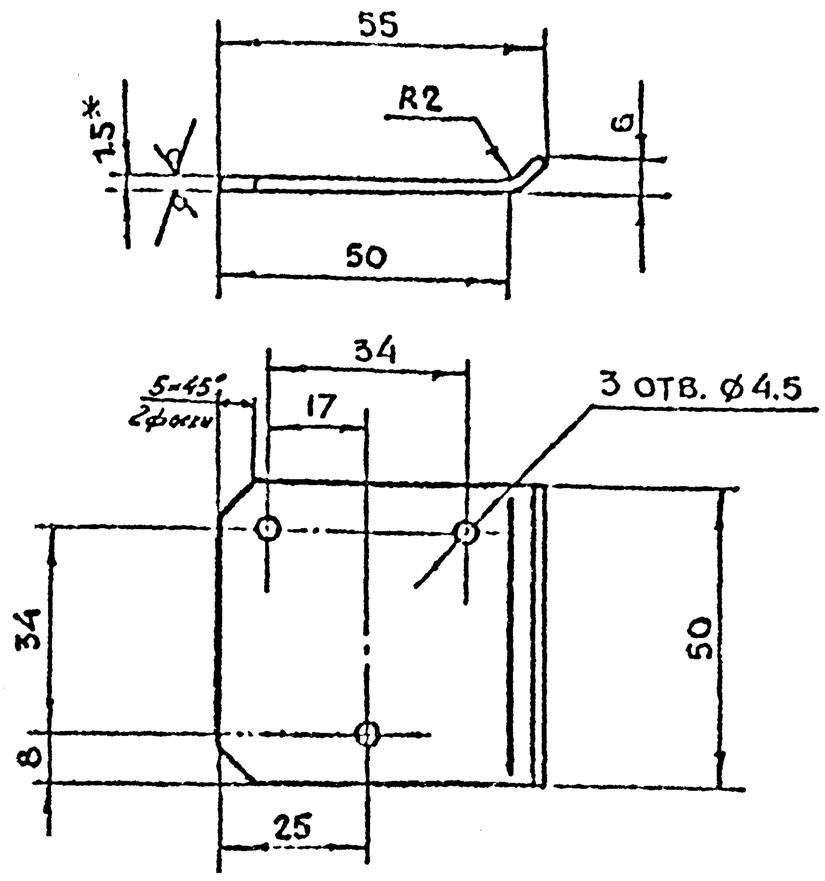

1 * Размер для справок

2. $+t_2, -t_2, \pm\frac{t_2}{2}$

3. Длина развертки L = 57 мм.

Изм.	Лист	N докум.	Подп.	Дата	7-83.03.00.003
Разраб.		Воробьева			Крышка
Пров.		Маркова			
Гл.инж.пр.		Ухорская			
Н.контр.		Ухорская			

Лит | Масса 0.033 | Масштаб 1:1

Лист | Листов 1

Лист 5-ЛН-1,5 ГОСТ 19903-74
3-(Г G 3сп ГОСТ 16523-70

Главпу Мосгорисполкома МОСПРОМПРОЕКТ Мастерская N6

Копировал | Формат А4

7-83.03.00.002

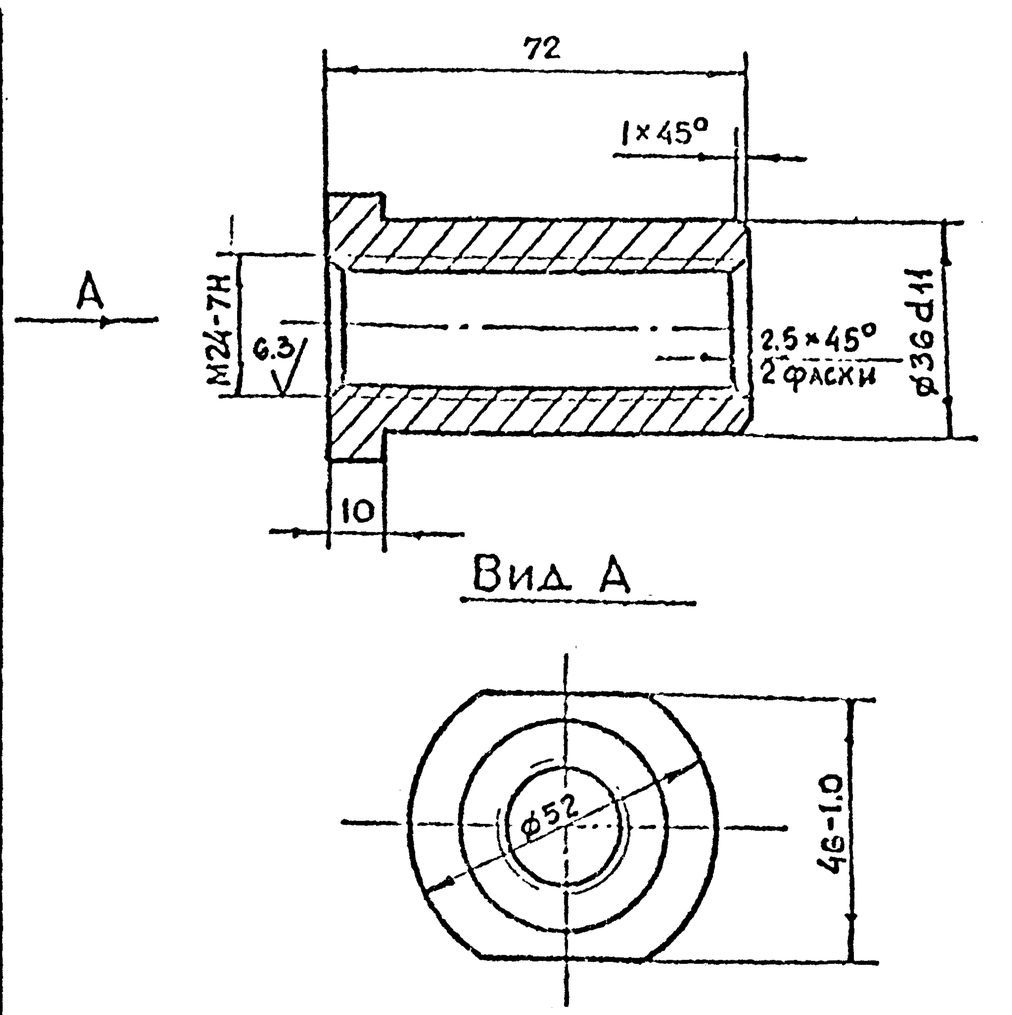

$-t_2, \pm\frac{t_2}{2}$ [illegible]

размеров $-t_2, \pm\frac{t_2}{2}$

Изм.	Лист	N докум.	Подп.	Дата	7-83.03.00.002
Разраб.		Воробьева			Втулка
Пров.		Маркова			
Гл.инж.пр.		Ухорская			
Н.контр.		Ухорская			

Лит | Масса 0.39 | Масштаб 1:1

Лист | Листов 1

Бронза БРАЖ 9-4 ГОСТ 439-79

Главпу Мосгорисполкома МОСПРОМПРОЕКТ Мастерская N6

Копировал | Формат А4

7-83.03.00.001

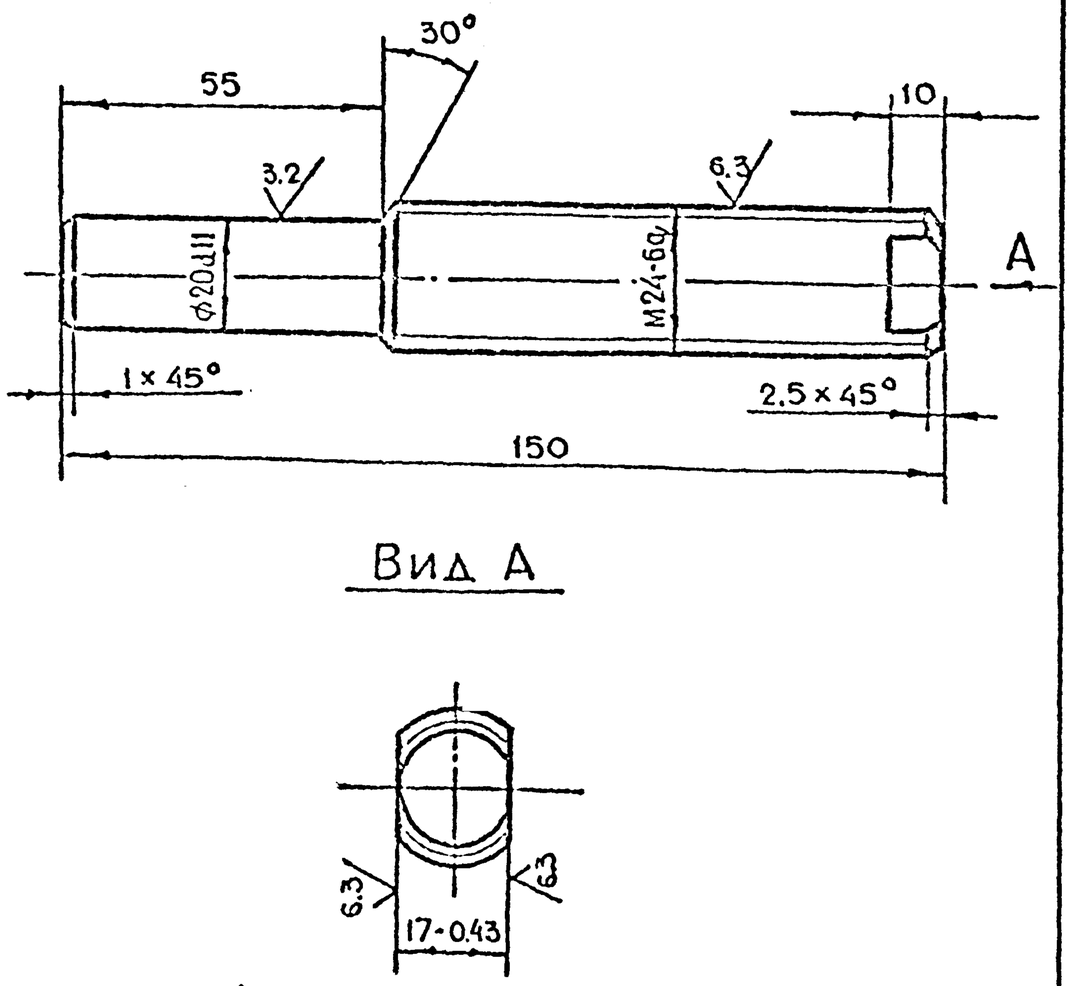

$-t_2, \pm\frac{t_2}{2}$ [illegible]

размеров $-t_2, \pm\frac{t_2}{2}$

Изм.	Лист	N докум.	Подп.	Дата	7-83.03.00.001
Разраб.		Воробьева			Ось
Пров.		Маркова			
Гл.инж.пр.		Ухорская			
Н.контр.		Ухорская			

Лит | Масса 0.44 | Масштаб 1:1

Лист | Листов 1

Круг 0-25 ГОСТ 2590-71
Ст3сп-Е ГОСТ 535-79

Главпу Мосгорисполкома МОСПРОМПРОЕКТ Мастерская N6

Формат	Зона	Поз.	Обозначение	Наименование	Кол.	Примечание
				Документация		
А3			7-83.03.00.000СБ	Сборочный чертеж		
				Сборочные изделия		
А4		1	7-83.03.00.100	Полупетля	1	
А4		2	7-83.03.00.200	Полупетля	1	
				Детали		
А4		3	7-83.03.00.001	Ось	1	
А4		4	7-83.03.00.002	Втулка	1	
А4		5	7-83.03.00.003	Крышка	1	
А4		6	7-83.03.00.004	Крышка	1	
				Стандартные изделия		
		7		Кольцо ВК-20		
				ГОСТ 13941-80	1	
		8		Шарик 19.05-10		
				ГОСТ 3722-81	1	
		9		Винт В.М4-6g×6.48.01		
				ГОСТ 1491-80	3	
		10		Гайка М24.5.01		
				ГОСТ 5915-70	1	
		11		Шайба 4.02.01		
				ГОСТ 11371-78	3	

7-83.03.00.000

Изм.	Лист	N докум.	Подп.	Дата	Петля в сборе
Разраб.		Воробьева			
Пров.		Маркова			
Гл.инж.пр.		Ухорская			
Н.контр.		Ухорская			

Лит | Лист | Листов 1

Главпу Мосгорисполкома МОСПРОМПРОЕКТ Мастерская N6

Серия 01.036-1 Винты 9

Инв. N подл. | Подп. и дата | Взам. инв. N | Инв. N дубл. | Подп. и дата

7-83.03.00.000СБ

А-А

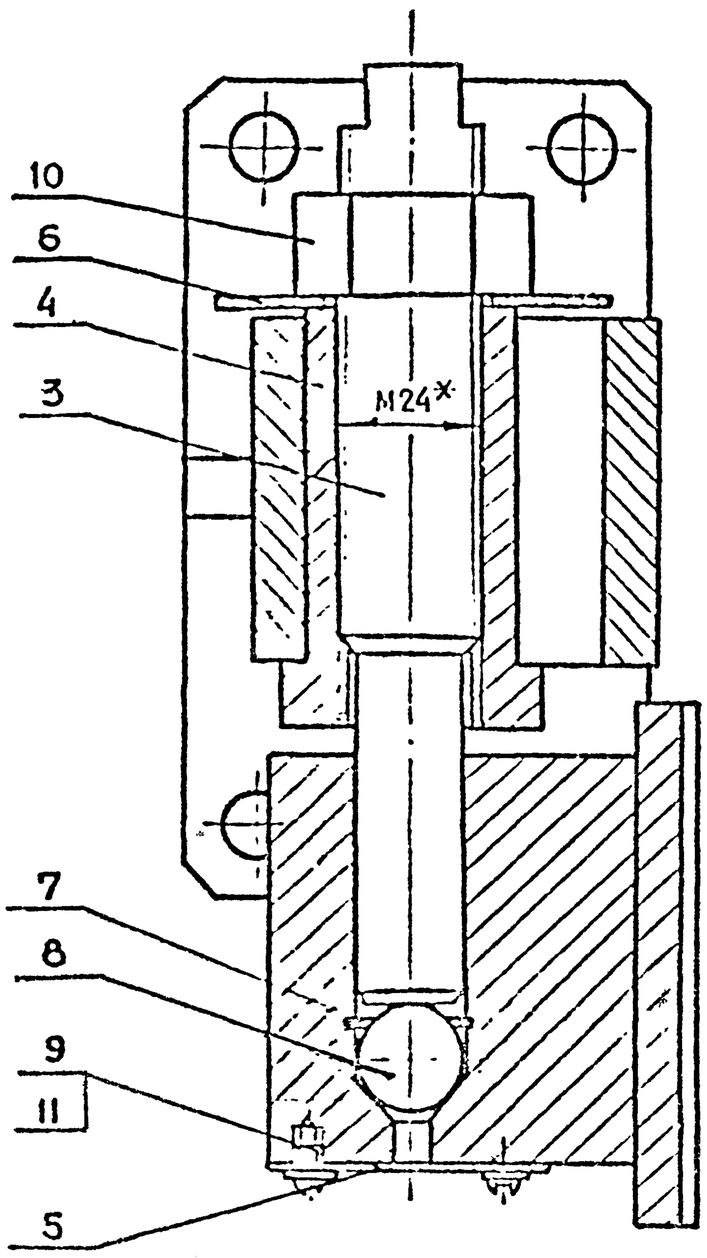

Б-Б

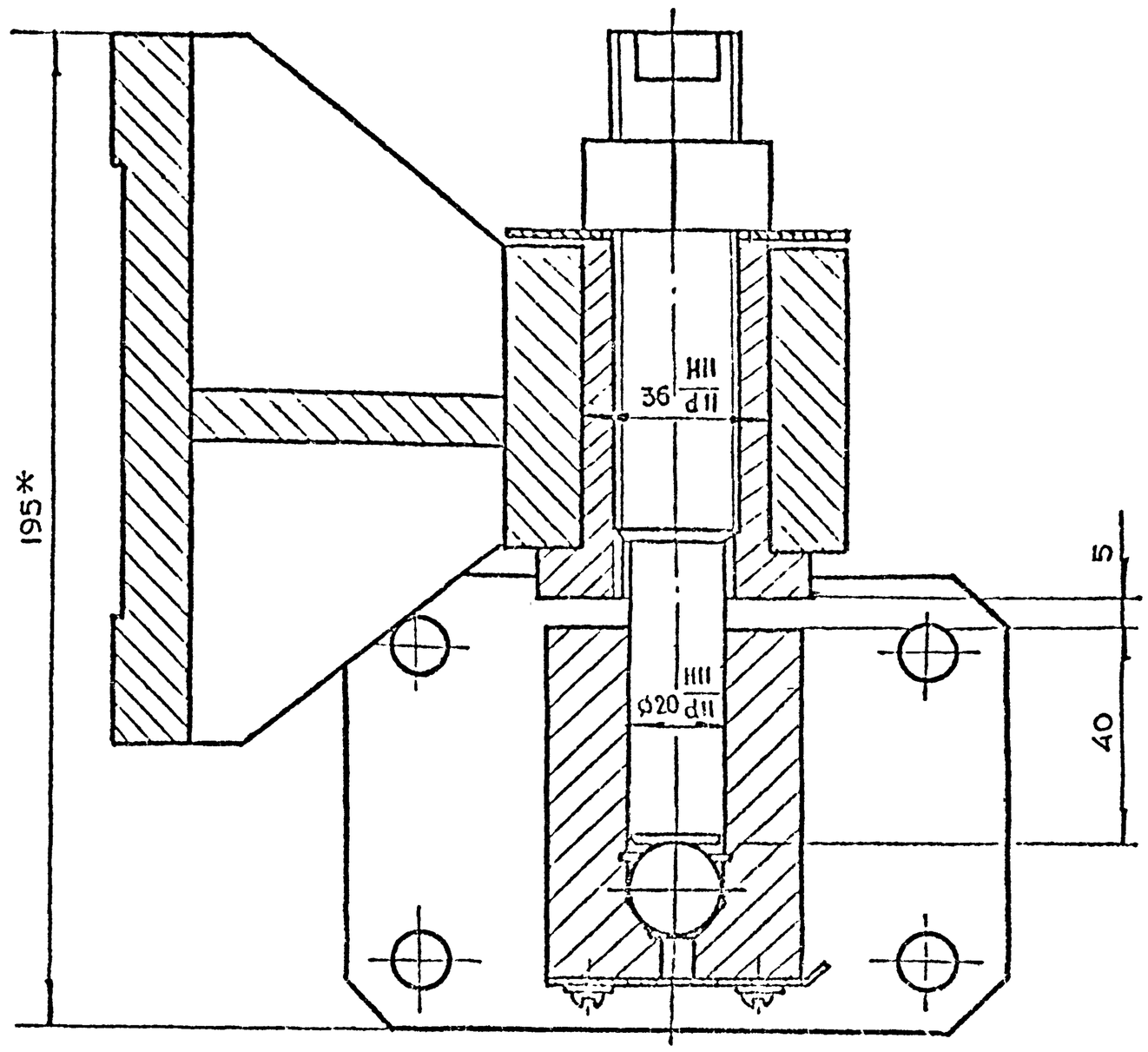

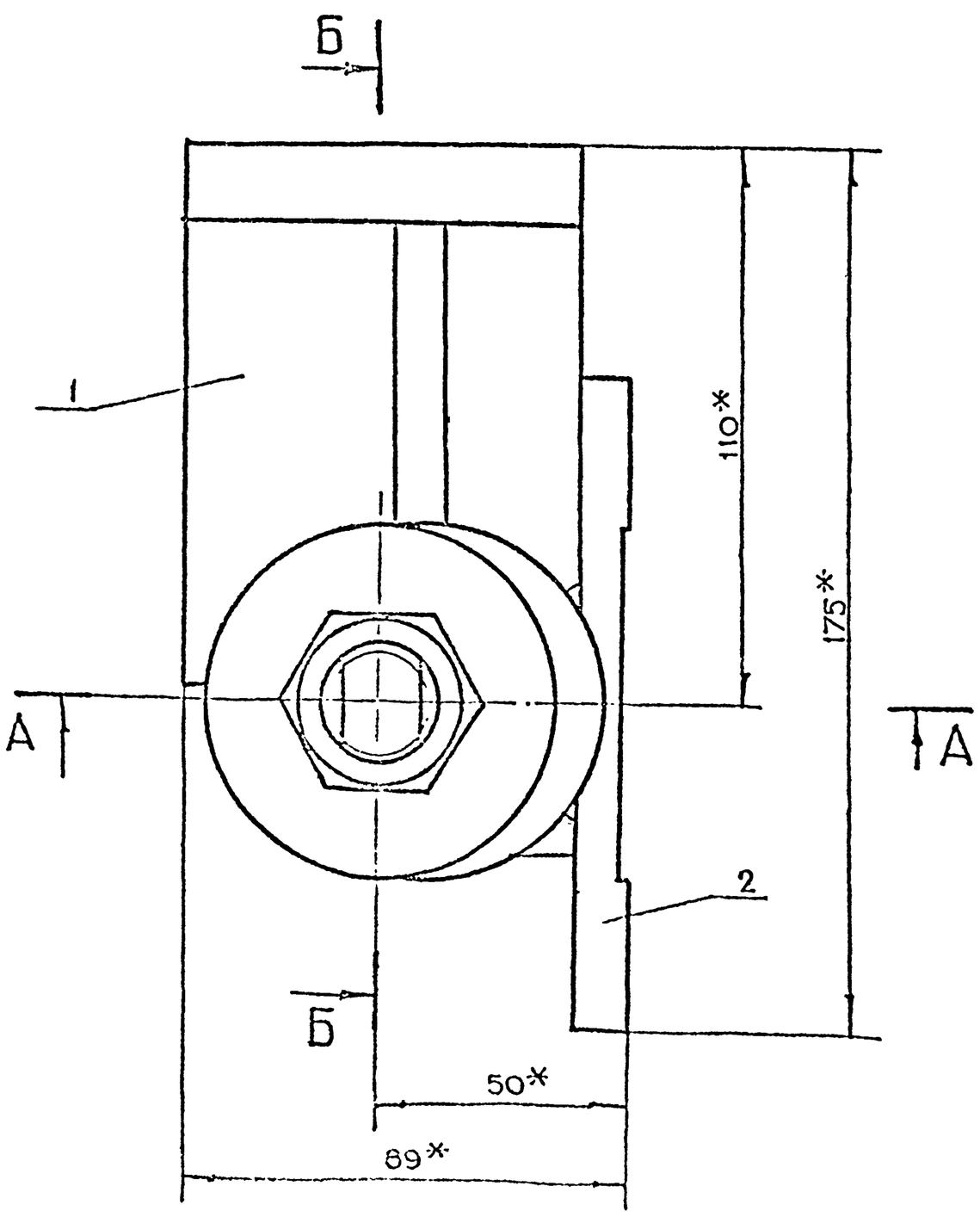

* Размеры для справок

					7-83.03.00.000СБ		
Изм	Лист	N докум	Подп	Дата			
Разраб	Киреева				Петля в сборе Сборочный чертеж	Лит	Масса 8.5 / Масштаб 1:1
Пров	Маркова					Лист	Листов 1
Н.контр	Ухорская					Гипрокоммунстроймаш Мосгипромонтажпроект	
Утв	Ухорская						
Гл.спец	Трифонов						
Гл.инж	Сенкова						

Серия 01.036-1. Вып.9

Перв. примен.	Справ. №	Подп. и дата	Инв. № дубл.	Взам. инв. №	Подп. и дата

7-83.03.00.100СБ

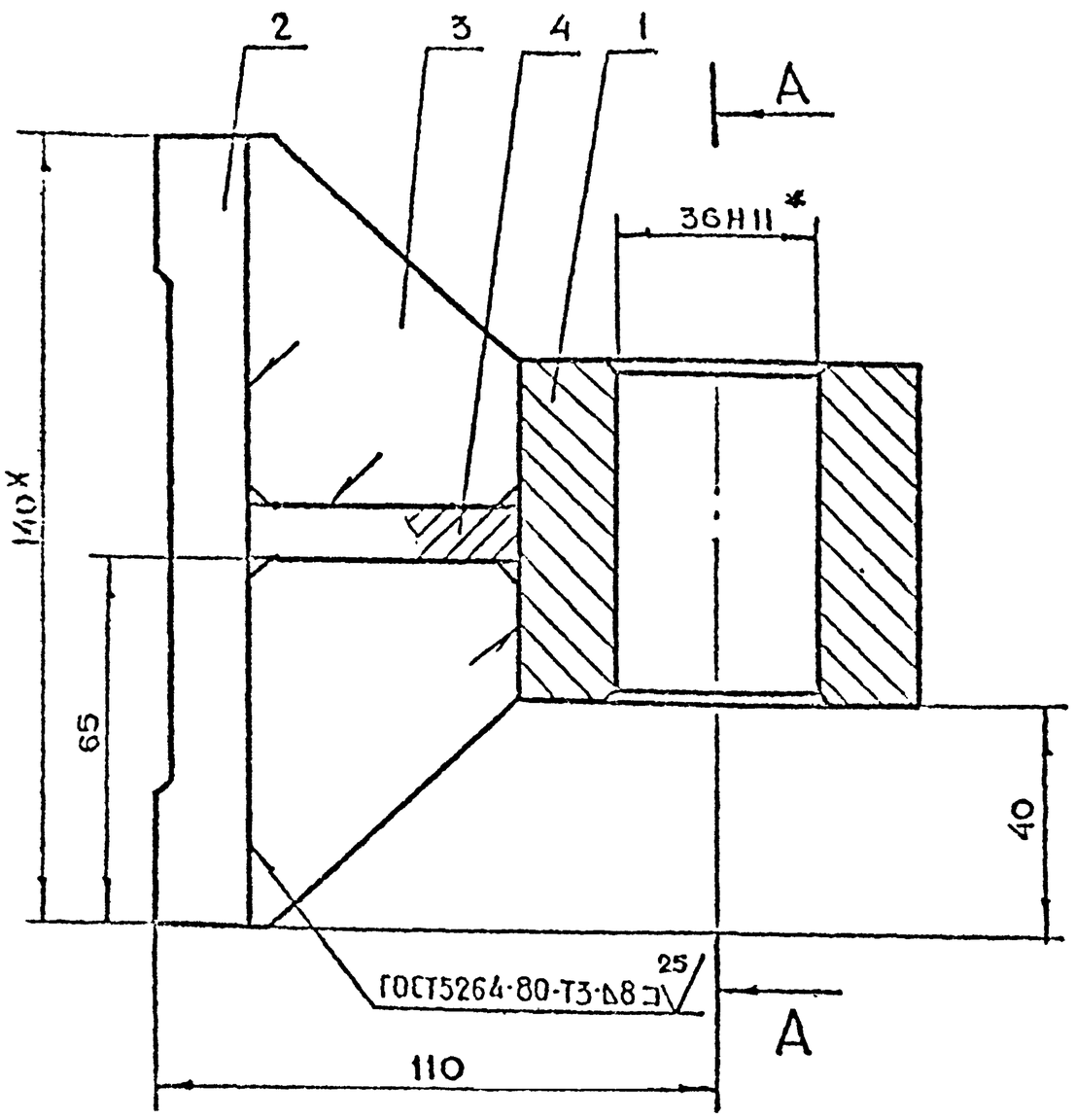

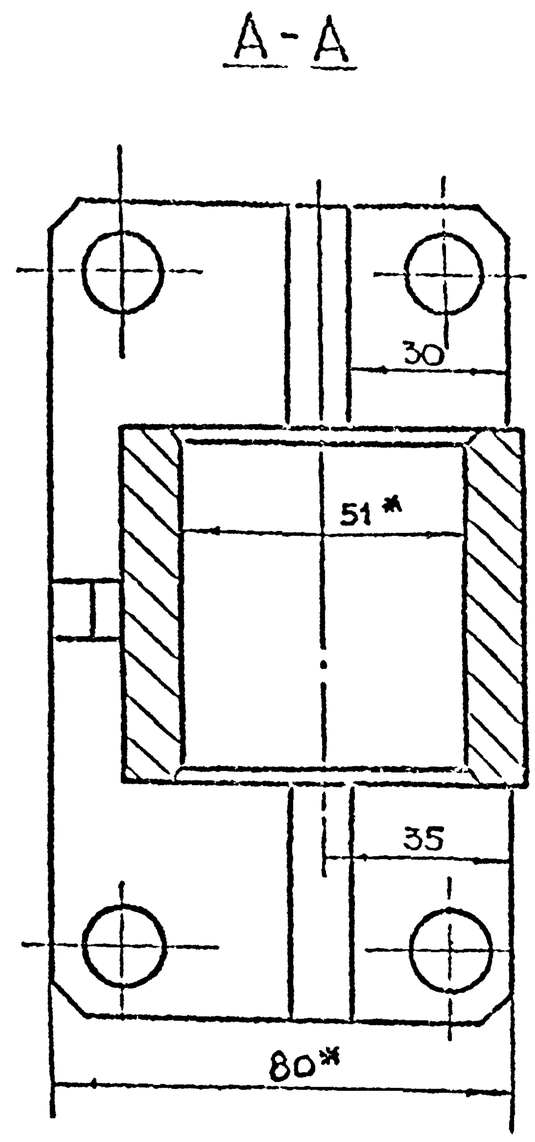

1. * Размеры для справок
2. $+t_2, -t_2, \pm\frac{t_2}{2}$.

Изм	Лист	N докум.	Подп.	Дата	7-83.03.00.100СБ			
Разраб.		Воробьева			Полупетля Сборочный чертеж	Лит.	Масса	Масштаб
Пров.		Маркова					4.65	1:1
Гл.инж.пр.		Ухорская				Лист	Листов 1	
Н.контр.		Ухорская				Главмосстройсовкома Мосгоропроект Мастерская N6		

Копировал Формат А3

Формат	Зона	Поз.	Обозначение	Наименование	Кол.	Примечание
				Документация		
Б			7-83.03.00.100СБ	Сборочный чертеж		
				Детали		
А4		1	7-83.03.00.101	Стакан	1	
А4		2	7-83.03.00.102	Основание	1	
А4		3	7-83.03.00.103	Ребро	2	
А4		4	7-83.03.00.104	Ребро	1	

Серия 9.036-1 Выпуск 9

Разраб.		Алексеева			7-83.03.00.100		
					Полупетля	Лит.	Лист	Листов 1

7-83.03.00.004

125 (√)

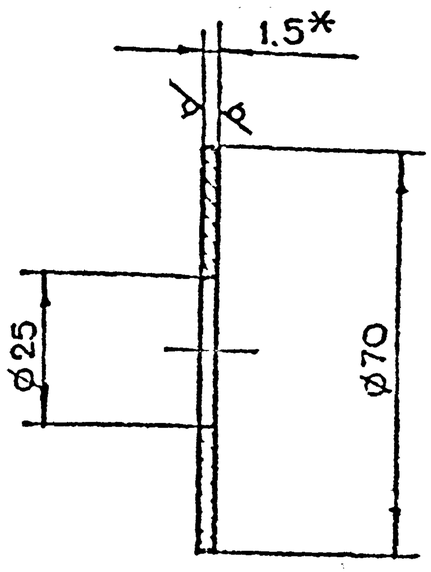

1. * Размер для справок.
2. $+t_2, -t_2$

Изм	Лист	N докум.	Подп.	Дата	7-83.03.00.004			
Разраб.		Воробьева			Крышка	Лит.	Масса	Масштаб
Пров.		Маркова					0.02	1:1
Гл.инж.пр.		Ухорская				Лист	Листов 1	
Н.контр.		Ухорская						

Копировал Формат А4

7-83.03.00.104

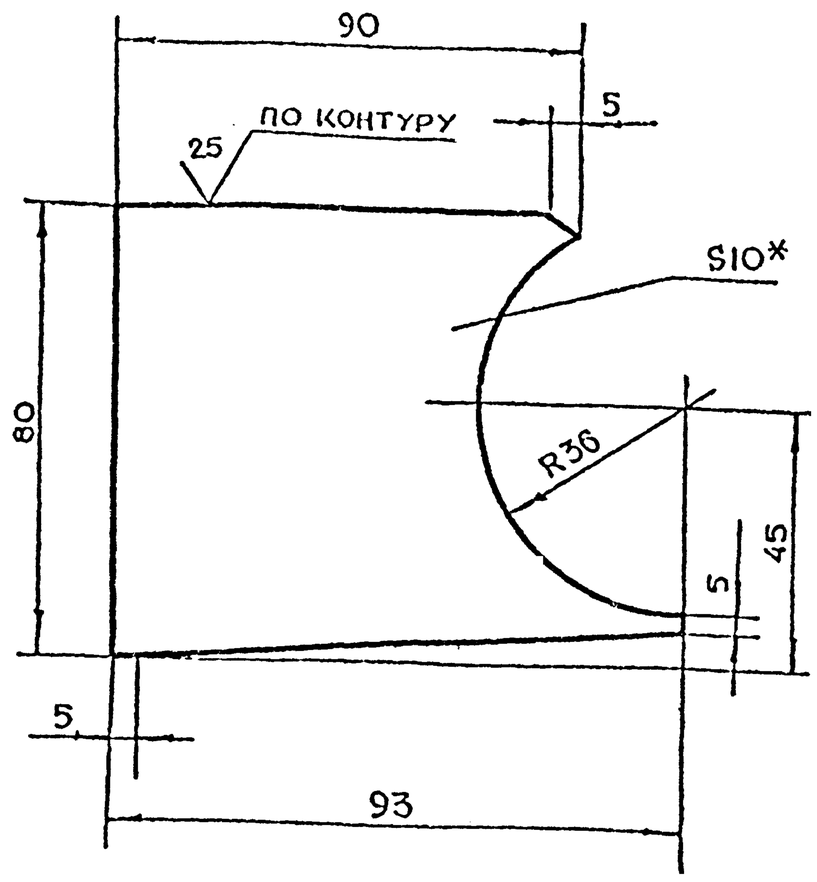

1. *Размер для справок
2. $-t_2, \pm \frac{t_2}{2}$

Разраб.	Воробьева			
Пров.	Маркова			
Гл.инж.пр.	Ухорская			
Н.контр.	Ухорская			

7-83.03.00.104

Ребро

Лит.	Масса	Масштаб
	0,5	1:1

Лист | Листов 1

Лист Б-ПН-10 ГОСТ 19903-74 / Ст.3сп ГОСТ 14637-79

Главпу Мосгорисполкома МОСПРОМПРОЕКТ Мастерская №6

Копировал Формат А4

7-83.03.00.103

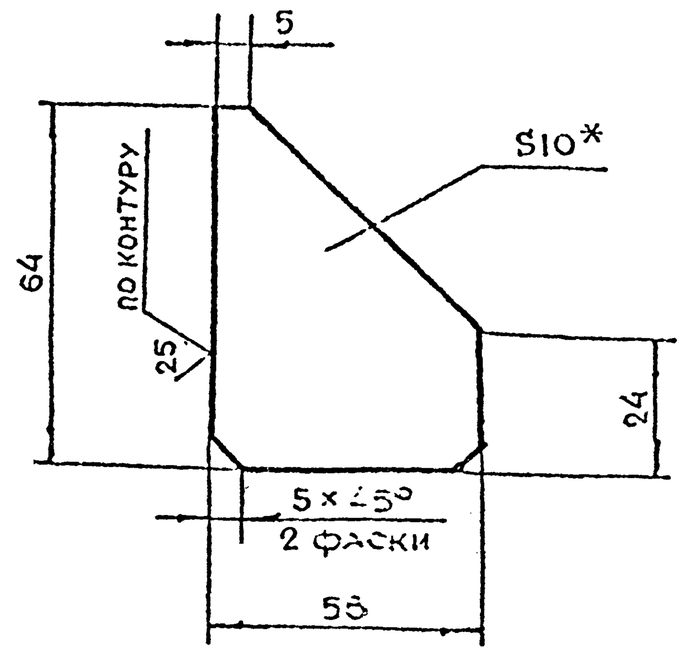

1. *Размер для справок
2. $-t_2, \pm \frac{t_2}{2}$

Разраб.	Воробьева			
Пров.	Маркова			
Гл.инж.пр.	Ухорская			
Н.контр.	Ухорская			

7-83.03.00.103

Ребро

Лит.	Масса	Масштаб
	0.15	1:1

Лист | Листов 1

Лист Б-ПН-10 ГОСТ 19903-74 / Ст.3сп ГОСТ 14637-79

Главпу Мосгорисполкома МОСПРОМПРОЕКТ Мастерская №6

Копировал Формат А4

7-83.03.00.102

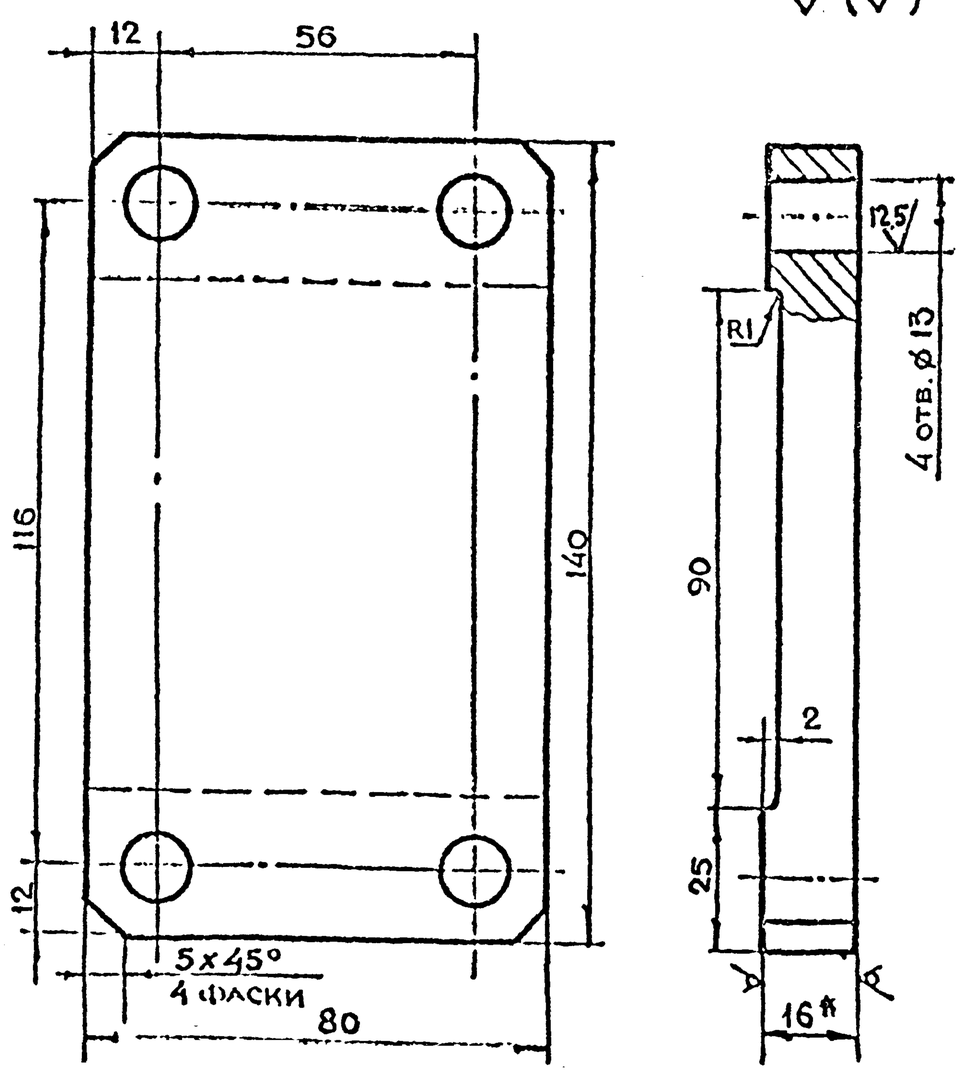

1. * Размер для справок
2. $+t_2, -t_2, \pm \frac{t_2}{2}$

Разраб.	Воробьева			
Пров.	Маркова			
Гл.инж.пр.	Ухорская			
Н.контр.	Ухорская			

7-83.03.00.102

Основание

Лит.	Масса	Масштаб
	1.25	1:1

Лист | Листов 1

Лист Б-ПН-16 ГОСТ 19903-74 / Ст.3сп ГОСТ 14637-79

Главпу Мосгорисполкома МОСПРОМПРОЕКТ Мастерская №6

Формат А4

7-83.03.00.101

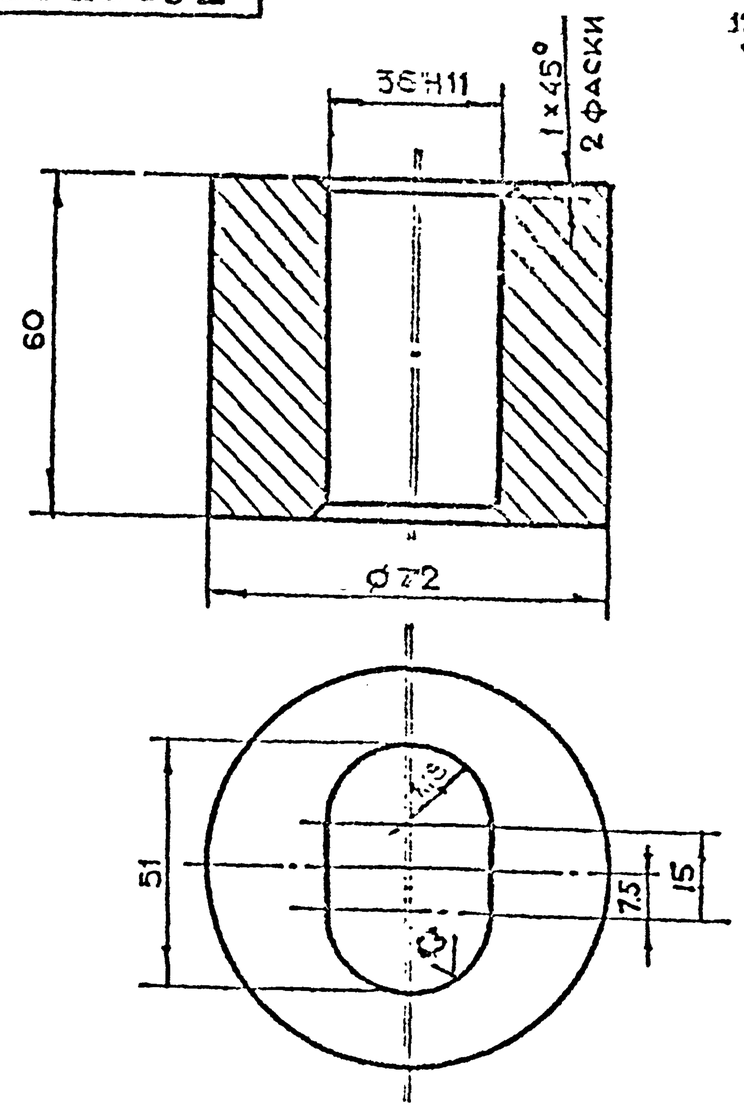

Неуказанные предельные размеры
размеров $+t_2, -t_2, \pm \frac{t_2}{2}$

Разраб.	Воробьева			
Пров.	Маркова			
Гл.инж.пр.	Ухорская			
Н.контр.	Ухорская			
Гл.арх.пр.	Григорьев			
Гл.спец.	Обухов			
Контр.	Рябков			

7-83.03.00.101

Стакан

Лит.	Масса	Масштаб
	1.2	1:1

Лист | Листов 1

Круг В-75 ГОСТ 2590-71 / ВСт3сп-1 ГОСТ 535-79

Главпу Мосгорисполкома МОСПРОМПРОЕКТ Мастерская №6

Серия 01.036-1. Выпуск 9

7-83.03.00.200

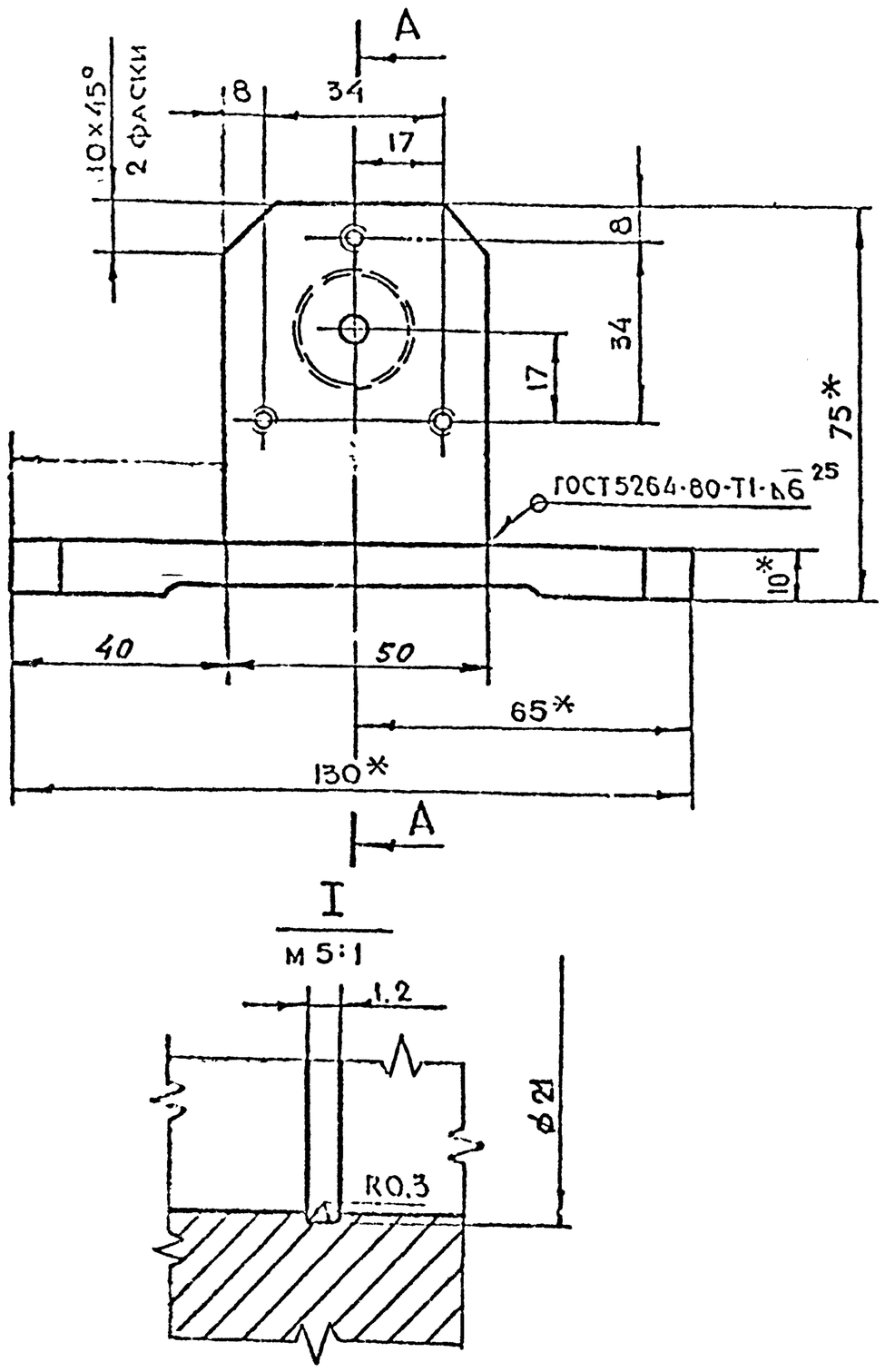

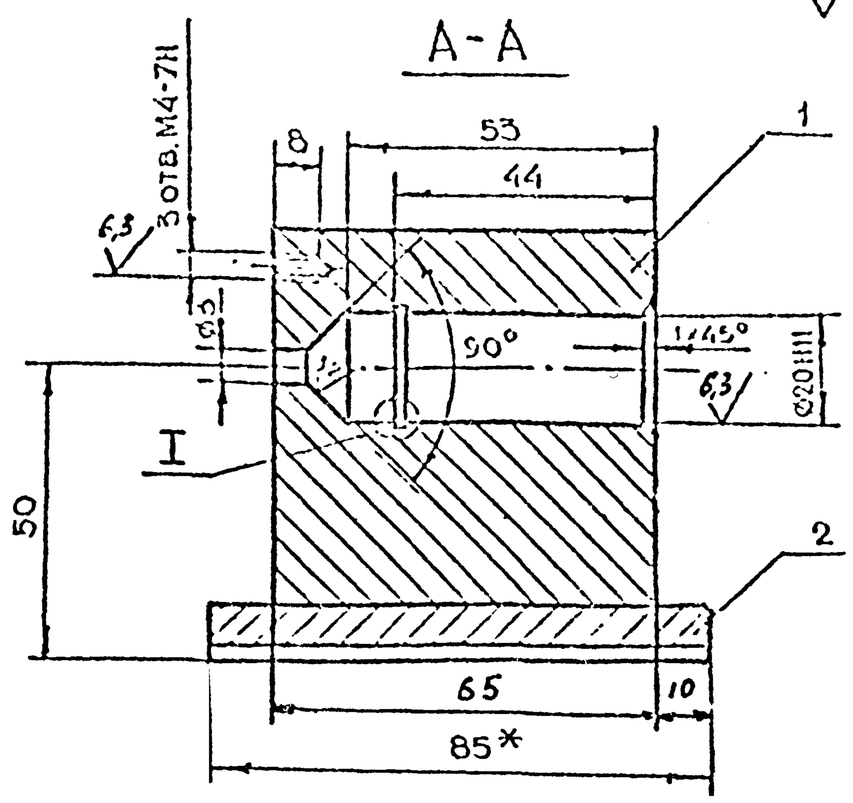

1. *Размеры для справок
2. $+t_2, -t_2, \pm\frac{t_2}{2}$

Изм.	Лист	Докум.	Подп.	Дата	7-83.03.00.200СБ			
Разраб.	Воробьева				Полупетля Сборочный чертеж	Лит.	Масса	Масштаб
Пров.	Маркова						2.4	1:1
Гл.инж.пр.	Ухорская					Лист	Листов 1	
Н.контр.	Ухорская					ГПИ АПУ Мосгорисполкома МОСПРОМПРОЕКТ Мастерская №6		

Копировал Формат А3

Серия 01.036-1 Выпуск 9

7-83.03.00.201

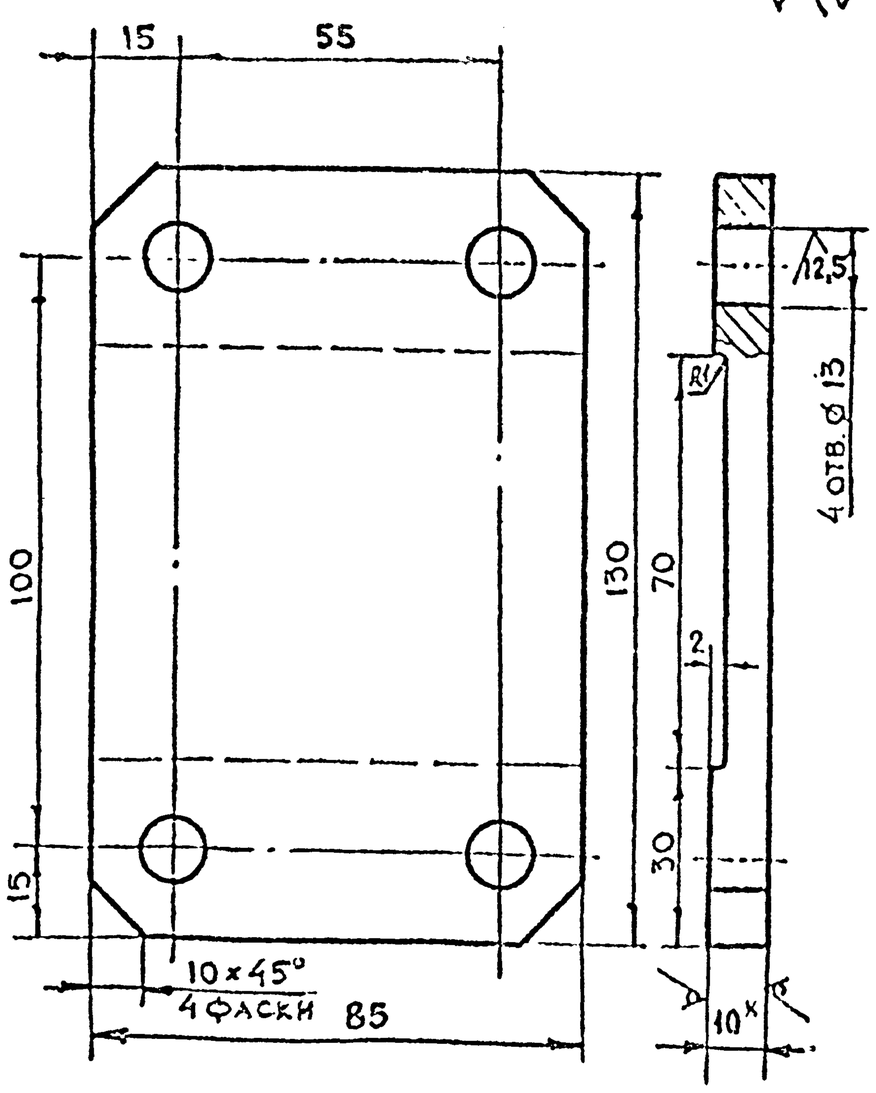

1. *Размер для справок
2. $+t_2, -t_2, \pm\frac{t_2}{2}$

Изм.	Лист	Докум.	Подп.	Дата	7-83.03.00.201			
Разраб.	Воробьева				Основание	Лит.	Масса	Масштаб
Пров.	Маркова						0.8	1:1
Гл.инж.пр.	Ухорская					Лист	Листов 1	
Н.контр.	Ухорская					ГПИ АПУ Мосгорисполкома МОСПРОМПРОЕКТ		

Копировал Формат А3

Формат	Зона	Поз.	Обозначение	Наименование	Кол.	Примечание
				Документация		
А3			7-83.03.00.200СБ	Сборочный чертеж		
				Детали		
А4		1	7-83.03.00.201	Основание	1	
Б4		2	7-83.03.00.202	Полупетля		
				Квадрат 65-В-ГОСТ 2591-71 / Ст3сп-Е-ГОСТ 535-79		
				ℓ=50 h14	1	1.8 кг

Изм.	Лист	Докум.	Подп.	Дата	7-83.03.00.200			
Разраб.	Воробьева				Полупетля	Лит.	Масса	Масштаб
Пров.	Маркова							
Гл.инж.пр.	Ухорская					Лист	Листов 1	
Н.контр.	Ухорская					ГПИ АПУ Мосгорисполкома МОСПРОМПРОЕКТ Мастерская №6		

7-83.04.00.000СБ

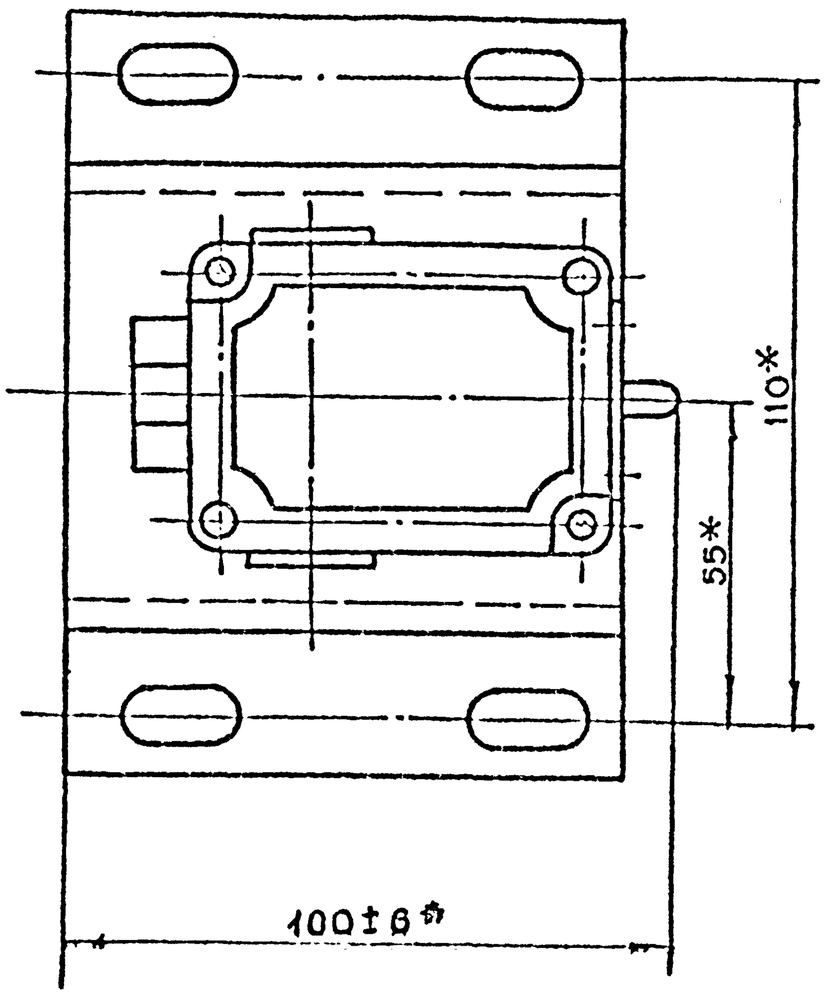

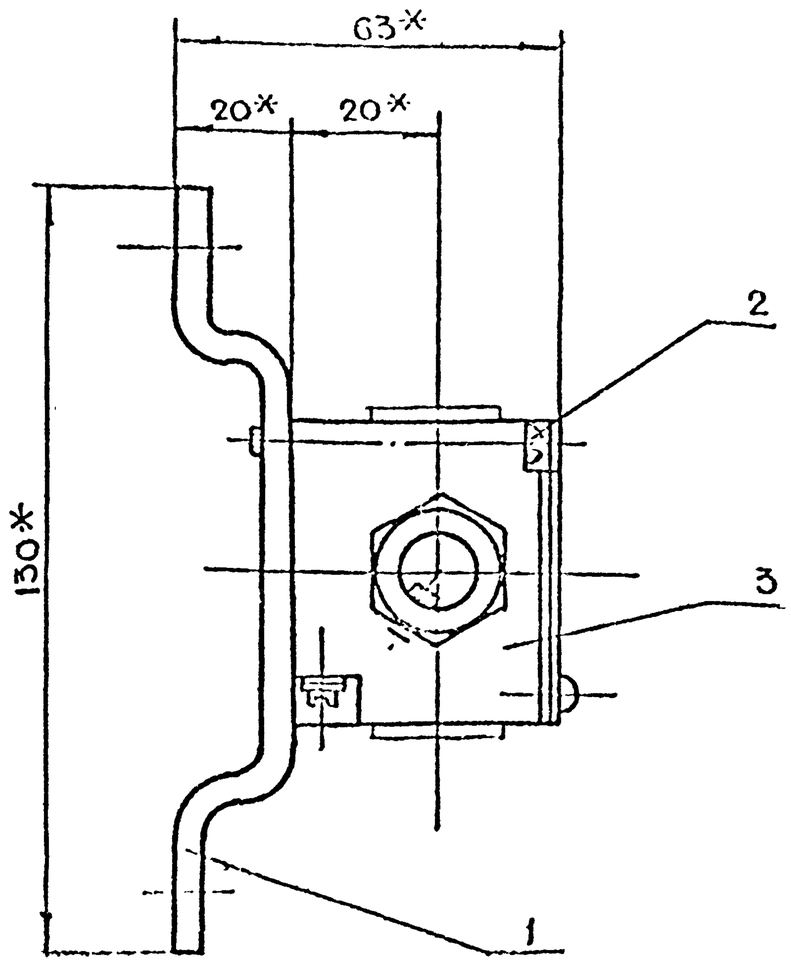

* Размеры для справок

Изм.	Лист	Докум.	Подп.	Дата	7-83.04.00.000СБ		
Разраб.		Андреева			Сигнализационное устройство Сборочный чертеж	Лит.	Масса 1.6	Масштаб 1:1
Пров.		Маркова				Лист	Листов 1
Гл.инж.пр.		Ухорская				Главпу Мосгорисполкома МОСПРОМПРОЕКТ Мастерская №6	
Н.контр.		Ухорская					

Копировал Формат А3

7-83.04.00.001

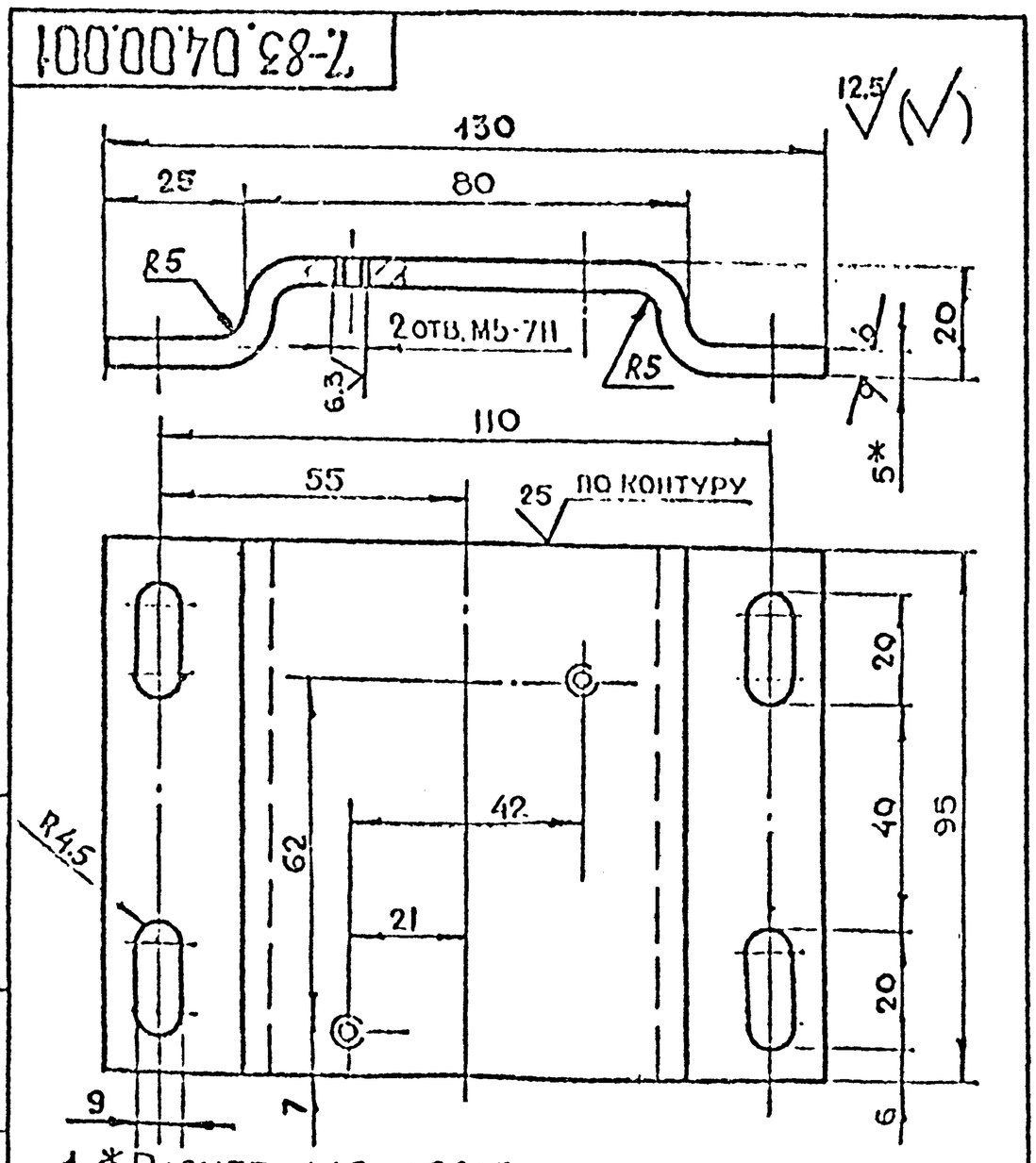

1. * Размер для справок
2. $+t_2, -t_2, \pm\frac{t_2}{2}$
3. Длина развертки $l = 147$ мм

Изм.	Лист	Докум.	Подп.	Дата	7-83.04.00.001		
Разраб.		Андреева			Основание	Лит.	Масса 0.6	Масштаб 1:1
Пров.		Маркова				Лист	Листов 1
Гл.инж.пр.		Ухорская				Главпу Мосгорисполкома МОСПРОМПРОЕКТ Мастерская №6	
Н.контр.		Ухорская					

Лист 5-84-5 ГОСТ 19903-74
С.38 ГОСТ 14637-79

Серия 01.036-1 Винты 9

Поз.	Обозначение	Наименование	Кол.	Примечание
		Документация		
А3	7-83.04.00.000СБ	Сборочный чертеж		
		Детали		
А4	7-83.04.00.001	Основание	1	
		Стандартные изделия		
2		Винт В.М5-6g×45.48.01 ГОСТ 17473-80	2	
		Прочие изделия		
3		Выключатель ВПК2110 ТУ16 526.433-78	1	

Изм.	Лист	Докум.	Подп.	Дата	7-83.04.00.000		
Разраб.		Андреева			Сигнализационное устройство	Лит.	Лист	Листов 1
Пров.		Маркова				Главпу Мосгорисполкома МОСПРОМПРОЕКТ Мастерская №6	
Гл.инж.пр.		Ухорская					
Н.контр.		Ухорская					