# ТИПОВЫЕ ПРОЕКТНЫЕ РЕШЕНИЯ

503-1-064.87

## Унифицированные технологические и объемно-планировочные решения подсобных зданий промышленных предприятий с учетом возможности их блокировки

## Гараж-стоянка на 25 и 50 автомашин в составе промышленного предприятия

# АЛЬБОМ I

Пояснительная записка
Схемы генерального плана. Условия блокировки
Технология производства
Задания на разработку общестроительной части

25644-01

| | | | | |
|---|---|---|---|---|
| | | | | Привязан |
| Инв. № | | | | |

# ТИПОВЫЕ ПРОЕКТНЫЕ РЕШЕНИЯ

503-1-064.87

## Унифицированные технологические и объемно-планировочные решения подсобных зданий промышленных предприятий с учетом возможности их блокировки.

## Гараж-стоянка на 25 и 50 автомашин в составе промышленного предприятия

# АЛЬБОМ I

## Состав проекта:

Альбом I. Пояснительная записка. Схемы генерального плана. Условия блокировки. Технология производства. Задания на разработку общестроительной части

Альбом II. Спецификация оборудования

Альбом III. Сметы


Разработан
Ростовским филиалом
„Гипроавтотранс"
Главный инженер Э.Я. Левин
Главный инженер проекта А.В. Молчанов
Госхимпроект
Главный инженер С.Н. Никитин
Гл архитектор проекта А.А. Васильев

При участии
ЦНИИПромзданий
Зам. директора по
научной работе Н.Н. Ким
Рук. темы А.А. Мелихова



Проект утвержден
Минавтотрансом РСФСР
Протокол N 2 от 16.03.87 г.

Рабочая документация введена
в действие Минавтотрансом РСФСР
Протокол N ВА-14/359 от 24. 04. 87 г.


| | | | | Привязан: | |
|---|---|---|---|---|---|
| | | | | | |
| | | | | | |
| | | | | | |
| | | | | | |
| Инв N: | | | | | |

25644-01 2

АЛЬБОМ I

## Содержание альбома


| Лист | Наименование | Стр |
|---|---|---|
| 1 | Содержание | 2 |
| 1-3 | Пояснительная записка | 3÷5 |
| | Чертежи марки ГП | |
| | Общеплощадочные работы гаража-стоянки на 25 автомашин | |
| 1 | Схемы генерального плана. Условия блокировки. | 6 |
| | Общеплощадочные работы гаража-стоянки на 50 автомашин | |
| 1 | Схемы генерального плана. Условия блокировки. | 7 |
| | Чертежи марки ТХ | |
| 1 | Общие данные. Вариант I, II, III. | 8 |
| | Здание гаража-стоянки на 25 автомашин | |
| 2 | План расстановки технологического оборудования | 9 |
| | Разрез 1-1. Вариант I, II. | |
| 3 | План расстановки технологического оборудования | 10 |
| | Разрез 1-1. Вариант III. | |

продолжение

| Лист | Наименование | Стр. |
|---|---|---|
| | Здание гаража-стоянки на 50 автомашин | |
| 4 | План расстановки технологического оборудования. | 11 |
| | Разрез 1-1. Вариант I, II. | |
| 5 | План расстановки технологического оборудования | 12 |
| | между осями 1-7 и А-Г. Вариант III | |
| 6 | План расстановки технологического оборудования | 13 |
| | между осями 7-11 и А-Г. Разрез I-I. Вариант III | |
| | Задания на разработку общестроительной части | |
| 1-4 | Технологическое задание на разработку архитек- | 14÷17 |
| | турно-строительных решений. Вариант I, II, III. | |
| 1-3 | Технологическое задание на разработку | 18÷20 |
| | отопления и вентиляции. Вариант I, II, III | |
| 1-3 | Технологическое задание на разработку | 21÷23 |
| | внутренних водопровода и канализации | |
| | Вариант I, II, III. | |

окончание

| Лист | Наименование | Стр |
|---|---|---|
| 1-5 | Технологическое задание на разработку | 24÷28 |
| | силового электрооборудования и пожарной | |
| | сигнализации. Вариант I, II, III. | |
| 1 | Технологическое задание на разработку пром- | 29 |
| | проводок. Вариант I, II, III. | |


Инв. № подл. | Подпись и дата | Взам. инв. №

Привязан:

Инв. №

ТП 503-1-064.87

| | | |
|---|---|---|
| ГИП | Малчанов | |
| Н. контр. | Салковская | |
| Нач. отд. | Ненахов | |
| Гл. спец. | Штепин | |
| Рук. гр. | Шебеницин | |

Содержание альбома.

| Стадия | Лист | Листов |
|---|---|---|
| Р | | 1 |

Минавтотранс РСФСР
ГИПРОАВТОТРАНС
Ростовский филиал

25644-01 3

АЛЬБОМ I

## Общая часть.

Типовые проектные решения технологической части гаража-стоянки на 25 и 50 автомашин в составе промышленного предприятия выполнены по теме Т3.11.18 „Унифицированные технологические и объемно-планировочные решения подсобных зданий промышленных предприятий с учетом возможности их блокирования" на основании плана типового проектирования Госстроя СССР на 1987 год.

Остальные части проекта разрабатываются при привязке типовых проектных решений согласно технологическим заданиям.

Типовые проектные решения технологической части разработаны для применения их в блоке с другими объектами подсобного назначения промышленных предприятий, имеющих соответствующий парк автомобилей.

Технологической частью предусмотрено проведение ТО, ТР и хранение подвижного состава: автомобили грузовые грузоподъемностью 5,0-6,0т-50%, 6,0-8,0т-30%, автобусы малого и среднего класса-20%.

В гараже-стоянке предусмотрена выполнение следующих работ: ЕО, ТО-1, ТО-2, постовые работы ТР, за исключением окрасочных, участковые работы ТР, за исключением механических, кузнечных, сварочных и деревообрабатывающих; которые выполняются на площадках основного производства. Хранение всего подвижного состава, кроме автобусов, предусматривается на открытых стоянках с воздухоподогревом, хранение автобусов-на закрытых стоянках.

Административно-бытовые помещения, вентиляторы, электрощитовые и другие помещения подсобного назначения будут разрабатываться в составе блока вспомогательных помещений при проектировании комплекса.

Типовые проектные решения гаражей-стоянок разработаны в 3х вариантах для каждой мощности предприятия:

— Вариант I - сетка колонн 12х24
— Вариант II - сетка колонн 12х6
— Вариант III - сетка колонн 18х6

Для выполнения предусмотренной заданием программы принят следующий состав сооружений для 3х вариантов:

— Здание гаража-стоянки;
— Открытая стоянка с воздухоподогревом для грузовых автомобилей;
— эстакада для мойки низа автомобилей.

Капитальный ремонт автомобилей, агрегатов и шин выполняются на соответствующих ремонтных предприятиях.

Показатели характеризующие технический уровень объекта.

| Наименование показателей | Единица измерения | Гараж-стоянка на 25 автомашин | Гараж-стоянка на 50 автомашин | По заданию: Гараж-стоянка на 25 автомашин | По заданию: Гараж-стоянка на 50 автомашин |
|---|---|---|---|---|---|
| Количество подвижного состава | автомоб | 25 | 50 | 25 | 50 |
| в т.ч. — автобусы | автомоб | 5 | 10 | 5 | 10 |
| — грузовые автомобили | автомоб | 20 | 40 | 20 | 40 |
| Общий годовой пробег парка | млн. км | 1.1 | 2.2 | — | — |
| Численность производственных рабочих на 1млн км пробега | чел. | 5.45 | 5.45 | 5,5 | 5.5 |
| Площадь производственно-складских помещений на единицу подвижного состава по вариантам: | м² | | | | |
| Вариант I | | 14.4 | 13.0 | 20.0 | 20.0 |
| вариант II | | 14.4 | 13.0 | 20.0 | 20.0 |
| Вариант III | | 17.3 | 13.0 | 20.0 | 20.0 |
| Количество рабочих постов | пост | 2 | 3 | — | — |
| Количество вспомогательных постов | пост | 1 | 1 | — | — |
| Количество рабочих постов на 1 млн. км. пробега | пост | 1.8 | 1.4 | 2 | 2 |
| Уровень механизации | % | 9.8 | 9.8 | — | — |
| Коэффициент сменности работы оборудования | коэф. | 1.3 | 1.8 | — | — |
| Годовой пробег подвижного состава на одного работающего | тыс. км. | 20.3 | 20,9 | — | — |
| Сметная стоимость технологического оборудования | тыс.руб | 23.52 | 38.10 | 23.53 | 34.75 |

Соответствие принятых проектных решений достижениям науки и техники.

В основу принятых технологических решений по техническому обслуживанию и ремонту подвижного состава в объемах предусматриваемых заданием на проектирование заложены прогрессивные разработки специализированных организаций Минавтотранса РСФСР (Центравтотех, НИИАТ, Гипроавтотранс).

Нормативные удельные трудоемкости ТО и ТР подвижного состава приняты по новым „Общесоюзным нормам технологического проектирования" ОНТП-01-86 Минавтотранса РСФСР с учетом кооперации труда рабочих, совмещения профессий, бригадных форм организации труда и механизации технологических процессов.

Кроме того, в соответствии с „Табелем технологического оборудования и специализированного инструмента для АТП, АТО и БЦТО на XII пятилетку", применено прогрессивное технологическое оборудование:

— установка для шланговой мойки автомобилей; камерная установка для мойки агрегатов и узлов „Тайфун-Б" производства ПНР; установка для мойки деталей ОРГ-4930Б; специализированный пост замены агрегатов Р-837 и другое современное высокопроизводительное оборудование.

Перечисленное оборудование улучшает качество ремонтных работ, повышает уровень механизации, производительность труда, снижает расход ремонтных материалов и запасных частей, воды и электроэнергии и соответствует требованиям Постановления Совета Министров СССР от 29.04.84г № 387 и постановления Совета Министров СССР от 22.01.85г № 96.

Типовой проект разработан в соответствии с действующими нормами и правилами и предусматривает мероприятия, обеспечивающие взрывную, взрывопожарную и пожарную безопасность при эксплуатации здания.

Главный инженер проекта А.Б. Молчанов.

Инв. № подл. | Подпись и дата | Взам. инв. №

Привязан

Инв. №

| | | | |
|---|---|---|---|
| ГИП | Молчанов | | |
| Н. контр. | Сушковская | | |
| Нач. отд. | Ненашов | | |
| Гл. спец. | Штелин | | |
| Рук. гр. | Щавелинский | | |
| Ст. инж. | Терацуян | | |

ТП 503-1-064.87 ПЗ

Пояснительная записка

| Стадия | Лист | Листов |
|---|---|---|
| Р | 1 | 3 |

Минавтотранс РСФСР ГИПРОАВТОТРАНС Ростовский филиал

25644-01 4

## Решения по схеме генерального плана

На предложенной схеме генерального плана учтены требования технологии эксплуатации, обслуживания и ремонта подвижного состава, исключающих встречное движение транспорта на площадке, а также требования блокировки гаража-стоянки с другими объектами вспомогательного назначения для строительства в составе промпредприятия.

Размещение здания гаража, открытой стоянки и моечной эстакады на площадке принято исходя из экономного использования территории, при этом соблюдены противопожарные, санитарные и необходимые технологические разрывы.

Прокладка инженерных коммуникаций, расположение очистных сооружений от мойки автомобилей и воздухоподогрев должны решаться при привязке проекта.

## Технологические решения.

Заданием на проектирование определены следующие исходные данные:

— списочное количество подвижного состава:

— для гаража-стоянки на 25 автомашин в том числе:

ЗИЛ-130 — 13 единиц
КамАЗ-5320 — 7 единиц
ЛАЗ-695 — 5 единиц

— для гаража-стоянки на 50 автомашин в том числе:

ЗИЛ-130 — 25 единиц
КамАЗ-5320 — 15 единиц
ЛАЗ-695 — 10 единиц

— продолжительность работы подвижного состава в году — 305 дней;

— продолжительность работы подвижного состава за сутки — 10,5 часов;

— среднесуточный пробег единицы подвижного состава — 150 км;

— категория эксплуатации подвижного состава — III.

## Режим работы производства

| Показатели | Единица измерения | Виды воздействий | | | |
|---|---|---|---|---|---|
| | | ЕО | ТО-1 | ТО-2 | ТР |
| Число рабочих дней в году | дни | 305 | 305 | 305 | 305 |
| Количество смен работы в сутки | смена | межсменное время | | 1 | 2 |
| Продолжительность рабочей смены | час | 8 | 8 | 8 | 8 |
| Период выполнения | смена | II | II | I | I, II. |

## Производственная программа и объем работ по техническому обслуживанию и ремонту подвижного состава

| Показатели | Единица измерения | Гараж на 25 а/м | | | | Гараж на 50 а/м | | | |
|---|---|---|---|---|---|---|---|---|---|
| | | ЗИЛ-130 | КамАЗ 5320 | ЛАЗ 695 | Всего | ЗИЛ-130 | КамАЗ 5320 | ЛАЗ 695 | Всего |
| Коэффициент технической готовности | коэф | 0.939 | 0.932 | 0.949 | | 0.939 | 0.932 | 0.96 | |
| Общий годовой пробег подвижного состава | тыс. км | — | — | — | 1100 | — | — | — | 2200 |
| Суточное количество воздействий: | | | | | | | | | |
| ЕО | ед | — | — | — | 23 | — | — | — | 47 |
| ТО-1 | ед | — | — | — | 0.8 | — | — | — | 1,6 |
| ТО-2 | ед | — | — | — | 0.25 | — | — | — | 0.5 |
| Годовое количество воздействий: | | | | | | | | | |
| ЕО | ед | 3723 | 1990 | 1447 | 7160 | 7160 | 4264 | 2894 | 14318 |
| ТО-1 | ед | 199 | 71 | 41 | 245 | 256 | 152 | 80 | 488 |
| ТО-2 | ед | 42 | 23 | 12 | 77 | 81 | 48 | 25 | 154 |
| КР | ед | 2 | 1 | 1 | 4 | 4 | 3 | 2 | 9 |
| Годовой объем работ по техническому обслуживанию и текущему ремонту | | | | | | | | | |
| ЕО | чел.час | 967 | 521 | 372 | 1860 | 1860 | 1116 | 744 | 3720 |
| ТО-1 | чел.час | 652 | 333 | 214 | 1249 | 1254 | 821 | 808 | 2883 |
| ТО-2 | чел.час | 815 | 497 | 486 | 1798 | 1671 | 1037 | 1013 | 3621 |
| ТР | чел.час | 2387 | 1813 | 1044 | 5244 | 4594 | 3387 | 2091 | 10575 |
| Итого: | | 4821 | 3214 | 2316 | 10351 | 9279 | 6361 | 4659 | 20799 |
| Годовой объем работ, выполняемых по кооперации на площадках основного производства | чел.час | — | — | — | 1790 | — | — | — | 3594 |

## Состав работающих

| Виды работ (специальности) | Группа производственных процессов | Гараж на 25 а/м | | | | Гараж на 50 а/м | | | |
|---|---|---|---|---|---|---|---|---|---|
| | | Количество работающих | | | | | | | |
| | | Штатное | В т.ч. по сменам I | II | Подсмена | Штатное | В т.ч. по сменам I | II | Подсмена |
| Производственные рабочие | | | | | | | | | |
| ЕО | IIв | 1 | — | 1 | — | 2 | — | 2 | — |
| ТО-1 | Iв | 1 | — | 1 | — | 2 | — | 2 | — |
| ТО-2 | Iв | 1 | 1 | — | — | 2 | 2 | — | — |
| ТР | Iв | 2 | 1 | 1 | | 3 | 2 | 1 | — |
| | IIIа | — | — | — | — | 2 | 1 | 1 | — |
| | IIIб | 1 | 1 | — | — | 1 | 1 | — | — |
| Итого | | 6 | 3 | 3 | — | 12 | 6 | 6 | — |
| Вспомогательные рабочие | Iв | 1 | 1 | — | — | 2 | 2 | — | — |
| | IIд | 1 | 1 | — | — | 1 | 1 | — | — |
| Итого | | 2 | 2 | — | — | 3 | 3 | — | — |
| Водители | Iа | 9 | 5 | 2 | 2 | 16 | 9 | 4 | 3 |
| | Iб | 33 | 19 | 10 | 4 | 66 | 38 | 19 | 9 |
| Итого | | 42 | 24 | 12 | 6 | 82 | 47 | 23 | 12 |
| Аппарат управления | | 3 | 3 | — | — | 6 | 4 | 2 | — |
| Всего | | 53 | 32 | 15 | 6 | 103 | 60 | 31 | 12 |

## Краткое описание производственного процесса технического обслуживания и ремонта подвижного состава

Автомобили, возвращающиеся с линии, направляются на пост ожидания, находящийся в здании гаража-стоянки на котором механик гаража совместно с водителем проводит весь комплекс контрольно-осмотровых работ согласно „Положению о техническом обслуживании и ремонте подвижного состава автомобильного транспорта", 1986 год. Мойка автомобилей проводится на специализированном посту шланговой моечной установкой мод. 1112.

Привязан

Инв. №



Инв. № подл. | Подпись и дата | Взам. инв. №

Домыв автобусов и ополаскивание производится чистой водой с помощью специальной щетки, мод. М-906. Мойка низа автомобилей и двигателя производится на эстакаде с применением установки с подогревом моющего раствора, мод. М-203. Для мойки верха автобусов и автомобилей фургонов на посту предусмотрена площадка вдоль автомобиля на отм. 25 метра.

Регламентные работы ТО и все виды работ по текущему ремонту автомобилей выполняются на одном специализированном посту по замене агрегатов, мод. Р-637 в гараже-стоянке на 25 автомобилей. В гараже стоянке на 50 автомобилей предусмотрен второй универсальный пост, оборудованный осмотровой канавой и канавным подъемником, мод. П-246 А, а так же необходимым оборудованием, приборами и инструментом для проведения всего комплекса работ, предусмотренных программой. Работы по ремонту агрегатов и узлов снятых с автомобиля, а так же ремонт электрооборудования, приборов системы питания (дизельные и карбюраторные) выполняются в мастерской, расположенной в общем зале с постами ТО и ТР. Зарядка аккумуляторов и вулканизационные работы проводятся в изолированных помещениях. Окраска автомобилей, механические, кузнечно-сварочные и деревообрабатывающие работы выполняются на площадках основного производства при наличии соответствующих мощностей для выполнения указанных работ. Рабочие места для указанных работ должны быть оснащены минимально-необходимым комплектом технологического оборудования согласно „Табеля".

Пост окраски автомобилей должен быть оборудован гидрофильтром для очистки выбрасываемого воздуха от паров растворителя.

Габаритные размеры постов и размещение оборудования должны соответствовать п.п. 2.2 и 2.5 „Общесоюзных норм технологического проектирования предприятий автомобильного транспорта" ОНТП-01-86.

Заезд автомобилей на пост окраски должен осуществляться принудительным способом при неработающем двигателе. В том случае если организовать указанные посты на площадках основного производства не представляется возможным, все перечисленные работы должны выполняться по кооперации с другими автотранспортными предприятиями.

Хранение запчастей, агрегатов и материалов производится на общезаводских складах. В гараже-стоянках предусмотрено хранение перечисленных материалов в размере 3-5 дневного запаса.

Подъемно-транспортные операции по снятию, установке и транспортировке агрегатов, узлов и тяжеловесных деталей предусмотрено выполнять электроталью грузоподъемностью 2,0тс, принятой по весу наиболее тяжелого агрегата автомобиля (силовой агрегат первой комплектности - 1150кг. Снабжение производства сжатым воздухом предусмотрено от гаражного компрессора установленного в общем зале. В соответствии с заложенной в проекте технологией ТО и ТР по принятым видам работ и оборудованию достигнут уровень механизации 9,8 %.

## Мероприятия по охране труда, техники безопасности и пожарной безопасности.

Производственный процесс технического обслуживания и ремонта подвижного состава построен с учетом обязательного выполнения правил техники безопасности и охраны труда. Для предупреждения и снижения производственного травматизма предусмотрены следующие мероприятия:

- ТО и ТР подвижного состава выполняются только на специально оборудованных постах;
- рабочие посты и пост ожидания расположены с учетом обеспечения удобства въезда и выезда и выполнения работ;
- осмотровые канавы оборудованы местным освещением, напряжением 36в;
- пост проверки и регулировки двигателей оборудован шланговым отсосом;
- для удаления вредных выделений непосредственно с рабочих мест предусмотрены местные вентиляционные отсосы;
- рабочие-мойщики обеспечиваются непромокаемой спецодеждой;
- помещение мастерской и закрытой стоянки оборудованы системой пожарной сигнализации.

## Организация труда и система управления производством.

При выезде на линию водитель проверяет наличие охлаждающей жидкости, топлива и смазку. Заправка автомобилей топливом производится на АЗС общего пользования. Контроль технического состояния автомобилей возвращающихся с линии, проводится механиком гаража на посту ожидания в корпусе. Путевые листы водителям выдаются механиком гаража при выезде на линию.

Для производственных рабочих выбор рациональных форм разделения труда определен на основе учета требований НОТ при проектировании технологических процессов ТО и ТР.

В проекте принята следующая форма организации труда:

- индивидуальная - для мойщиков автомобилей;
- коллективная - для всех видов ТО и ТР (комплексная бригада).

Управление производством осуществляется механиком, который планирует работы и осуществляет контроль выполняемых работ.

Инв.№ подл. | Подпись и дата | Взам. инв.№

Привязан:

Инв.№

АЛЬБОМ I

## Вариант I, II

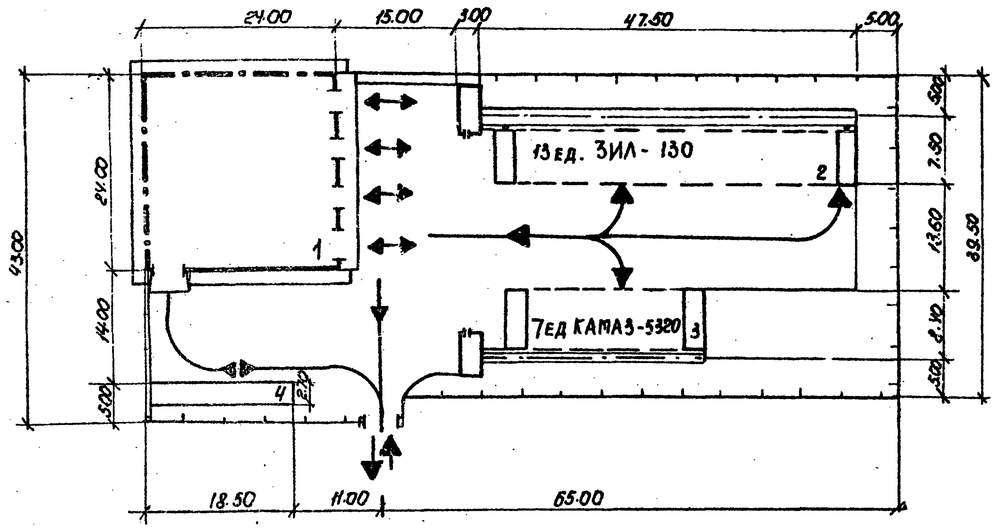


## Вариант III

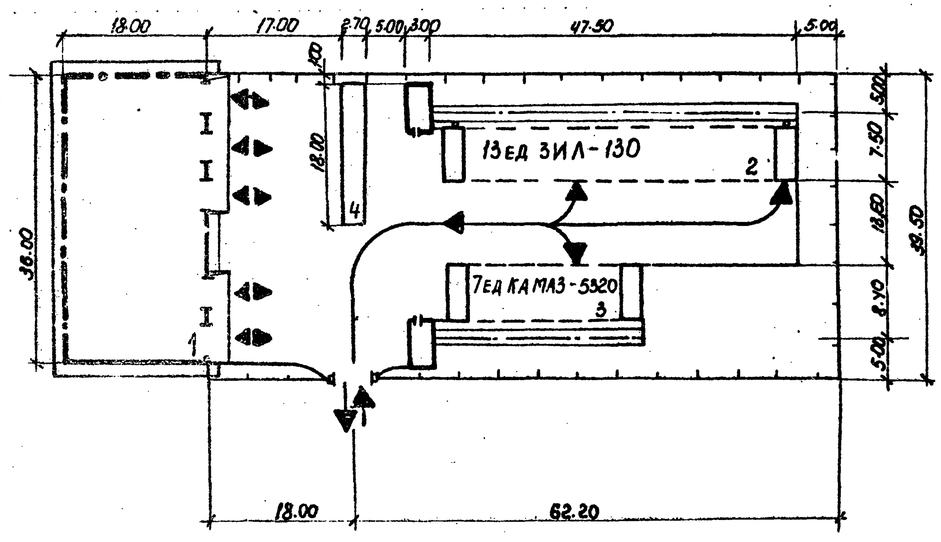


## Экспликация зданий и сооружений

| № по ген. плану | Наименование здания /сооружения/ | Координаты угла квадрата стр. сетки | Примечание |
|---|---|---|---|
| | | | |
| 1 | Здание гаража-стоянки | | |
| | на 25 автомашин | | Индивидуальный |
| 2 | Открытая стоянка на 13 автомоби- | | |
| | лей ЗИЛ-130 с воздухоподогревом | | т.п. 503-311 |
| 3 | Открытая стоянка на 7 автомобилей | | |
| | КАМАЗ-5320 с воздухоподогревом | | т.п 503-311 |
| 4 | Эстакада мойки автомобилей ЭТА2 | | т.п 503-4-17АII |

## Показатели по генплану

| Марка поз | Наименование | I, II вариант | III вариант |
|---|---|---|---|
| 1 | Площадь участка | 0.385 га | 0,382 га |
| 2 | Площадь застройки | 1860 м² | 1940 м² |
| 3 | Плотность застройки | 48,3 % | 51% |

## Условные обозначения

— • — • — — место возможной блокировки.

| | | |
|---|---|---|
| ГИП | Молчанов | |
| Н. контр. | Сорновская | |
| Нач. отд. | Суперман | |
| Гл. конст. | Рубан | |
| Гл. спец. | Коваленко | |
| Ст. инж. | Берестюкова | |
| Арх. | Пугачёв | |

Привязан

Инв. №

ТП-503-1-064.87 ГП

Гараж-стоянка на 25 и 50 автомашин в составе промышленного предприятия

Общеплощадочные работы гаража-стоянки на 25 автомашин

Схема генерального плана. Условия блокировки

| Стадия | Лист | Листов |
|---|---|---|
| | | 1 |

Минавтотранс РСФСР ГИПРОАВТОТРАНС Ростовский филиал

25644-01 4

Инв. № подл. | Подпись и дата | Взам. инв. №

АЛЬБОМ I

## Вариант I; II.

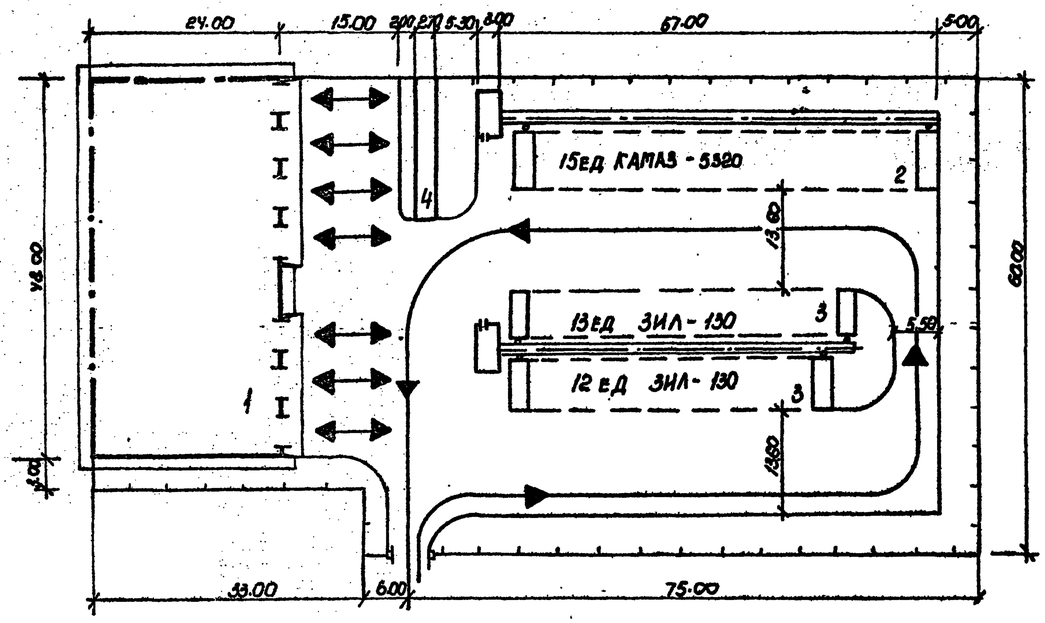


## Вариант III

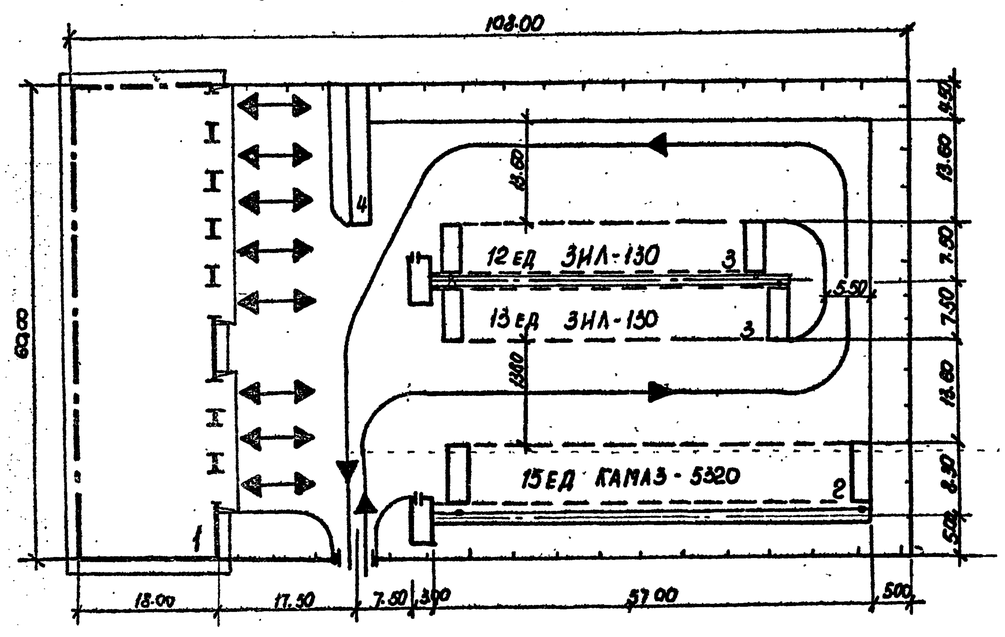


## Экспликация зданий и сооружений

| № по генплану | Наименование здания /сооружения/ | Координаты угла квадрата стр.сетки | Примечание |
|---|---|---|---|
| 1 | Здание гаража-стоянки | | |
| | на 50 автомашин | | индивидуальный |
| 2 | Открытая стоянка на 15автомобилей | | |
| | КАМАЗ -5820 с воздухоподогревом | | т.п. 503 - 311 |
| 3 | Открытая стоянка на 25 автомобилей | | |
| | ЗИЛ - 130 с воздухоподогревом | | т.п. 503 - 311 |
| 4 | Эстакада мойки автомобилей ЭТА 2 | | т.п. 503-4-17АII |

## Показатели по генплану

| Марка поз. | Наименование | I, II - вариант | III вариант |
|---|---|---|---|
| | | | |
| 1 | Площадь участка | 0.654 га | 0.648 га |
| 2 | Площадь застройки | 3570 м² | 3495 м² |
| 3 | Плотность застройки | 55% | 54% |

## Условные обозначения

— · — · — Места возможной блокировки

| | | | |
|---|---|---|---|
| ГИП | Малуванов | | ТП 503-1-064.87 ГП |
| Н.контр. | Сахновская | | Гараж-стоянка на 25 и 50 автомашин в составе промышленного предприятия. |
| Нач.отд. | Куперман | | Общеплощадочные работы гаража-стоянки на 50 автомашин |
| Гл.контр. | Руван | | Стадия / Лист / Листов: 1 |
| Гл.спец. | Кобаленко | | Схемы генплана. Условия блокировки |
| Ст.инж. | Берестокова | | Минавтотранс РСФСР ГИПРОАВТОТРАНС Ростовский филиал |
| Инж. | Пугачева | | |

Инв. № подл. | Подпись и дата | Взам. инв. №

25644-01 8

АЛЬБОМ I

## Ведомость рабочих чертежей основного комплекта

| Лист | Наименование | Здание гаража-стоянки на 25 автомашин | | Здание гаража-стоянки на 50 автомашин | |
|---|---|---|---|---|---|
| | | Вариант I, II | Вариант III | Вариант I, II | Вариант III |
| 1 | Общие данные | + | + | + | + |
| 2 | План расстановки технологического оборудования. Разрез 1-1 | + | | | |
| 3 | План расстановки технологического оборудования | | + | | |
| 4 | План расстановки технологического оборудования | | | + | |
| 5 | План расстановки технологического оборудования между осями 1-7 и А-Г | | | | + |
| 6 | План расстановки технологического оборудования между осями 7-11 и А-Г. Разрез 1-1. | | | | + |

## Ведомость основных комплектов рабочих чертежей

| Обозначение | Наименование | Примечание |
|---|---|---|
| -ТХ | Технология производства | |

## Ведомость ссылочных и прилагаемых документов

| Обозначение | Наименование | Примечание |
|---|---|---|
| | Прилагаемые документы | |
| | | |
| т.п. Альбом II | Спецификация оборудования | |

## Условные обозначения и изображения

| Наименование | Обозначение или изображение |
|---|---|
| Подвод холодной воды | |
| Подвод холодной воды и отвод в канализацию | |
| Подвод горячей воды | |
| Сток в канализацию | |
| Местный вентиляционный отсос | |
| Отсос выхлопных газов | |
| Подвод сжатого воздуха | |
| Потребитель электроэнергии | Рм кВт |
| Розетка однофазного переменного тока | |
| Розетка трехфазного переменного тока | |
| Машино-место на постах обслуживания (с указанием передней части автомобиля) | |
| Машино-место на постах ожидания и местах хранения | |
| Категория производства по взрывной, взрывопожарной и пожарной опасности (в числителе) и класс взрывоопасных и пожароопасных зон по правилам устройства электроустановок (в знаменателе) | Ш/Ш-а |
| Передвижное оборудование | |

## Общие указания

1. Монтаж технологического оборудования вести в полном соответствии с ведомственными строительными нормами подрядных строительных организаций.
2. Рабочие чертежи нестандартизированного оборудования заказывать в организациях разработчиках, почтовые адреса которых прилагаются к спецификации оборудования т.п. Альбом II.
3. Ведомость основных комплектов рабочих чертежей заполнить при разработке всех частей проекта.

Типовой проект разработан в соответствии с действующими нормами и правилами, и предусматривает мероприятия, обеспечивающие взрывную, взрывопожарную и пожарную безопасность при эксплуатации здания.

Главный инженер проекта А.В. Молчанов

Привязан

Инв. №

ТП 503-1-064.87 ТХ

Гараж-стоянка на 25 и 50 автомашин в составе промышленного предприятия.

Здания гаражей-стоянок на 25 и 50 автомашин.

| Стадия | Лист | Листов |
|---|---|---|
| Р | 1 | 6 |

Общие данные. Вариант I, II, III.

Минавтотранс РСФСР ГИПРОАВТОТРАНС Ростовский филиал

| | | |
|---|---|---|
| ГИП | Молчанов | |
| Н. контр. | Сотниковар | |
| Нач.отд. | Неняхов | |
| Гл.спец. | Штерлин | |
| Рук.гр. | Шабельников | |
| Кед.инж. | Павакова | |

Инв.№подл. | Подпись и дата | Взам.инв.№

25641-01 9

Альбом I

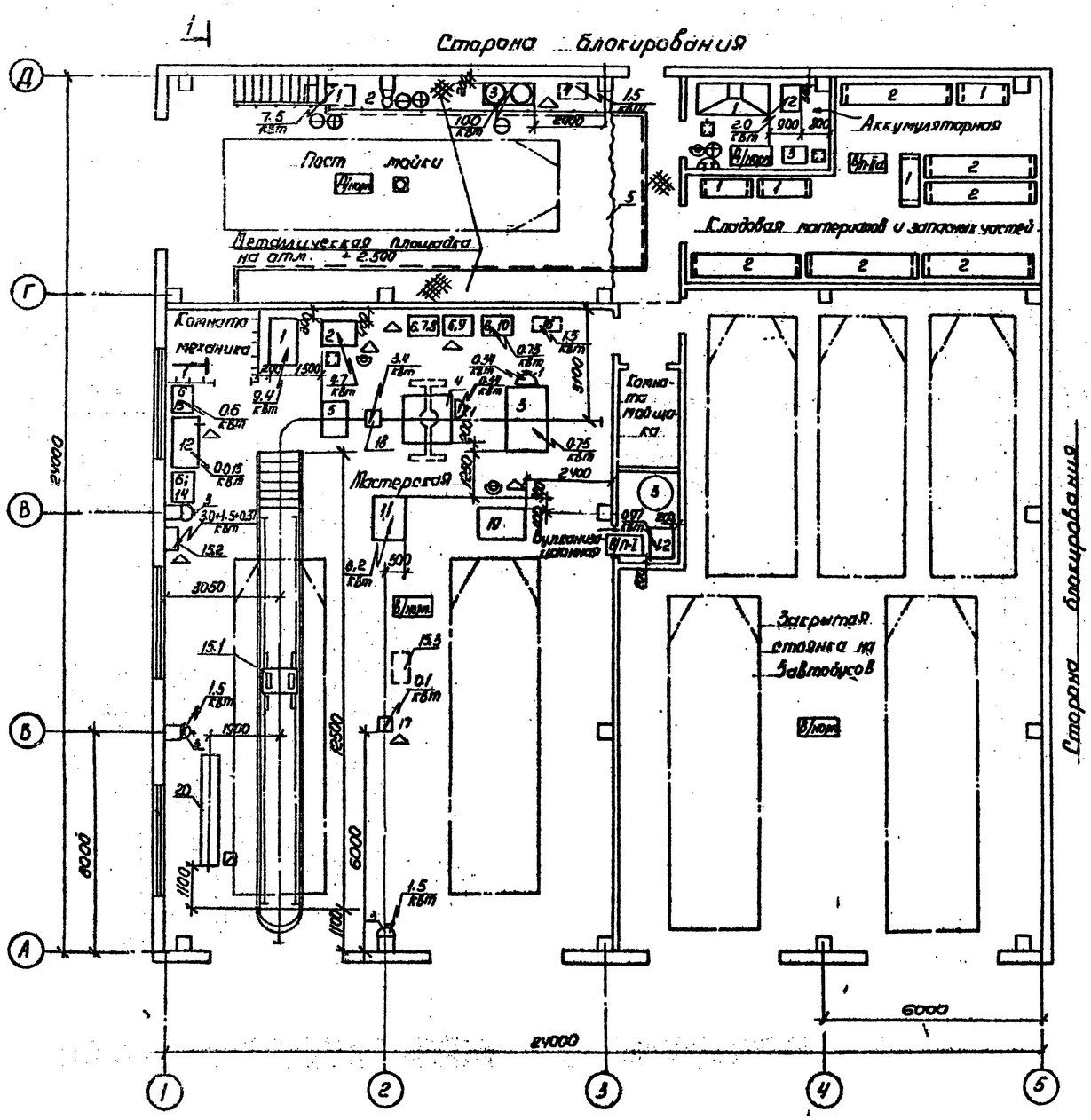


Разрез 1-1

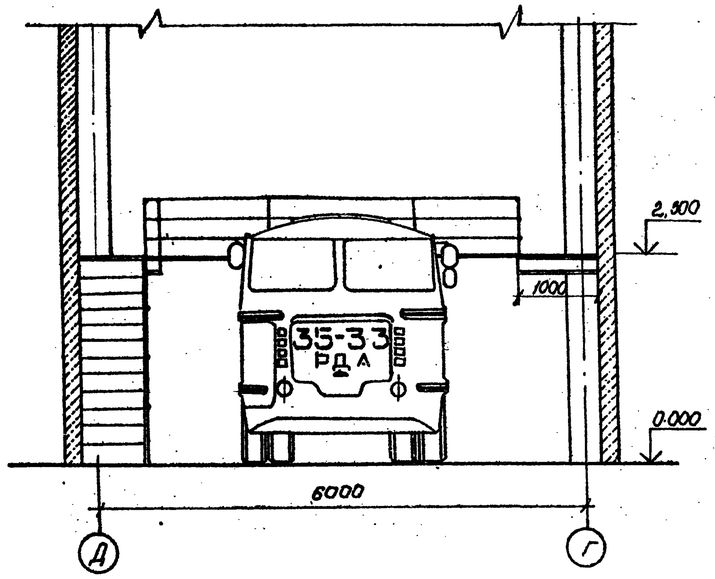


| | | | | | | | |
|---|---|---|---|---|---|---|---|
| | | | | ТП 503-1-064.87 ТХ | | | |
| | | | | Гараж - стоянка на 25 и 50 автомашин в составе промышленного предприятия | | | |
| Привязан | | | ГИП Малчанов | Задание гаража-стоянки на 25 автомашин | Стадия | Лист | Листов |
| | | | Н.контр. Сахновская | | Р | 2 | |
| | | | Нач.отд. Ненахов | | | | |
| | | | Гл.спец. Штепин | План расстановки технологического оборудования. Разрез 1-1. Вариант I | Минсантехмонтажспецстрой СМУ-1 ПЕРМЬ | | |
| | | | Рук.гр. Шевелинский | | | | |
| Инв.№ | | | Вед.инж. Тобакова | | | | |

256744-01 10

Инв.№ подл. | Подпись и дата | Взам. инв.№

АЛЬБОМ I

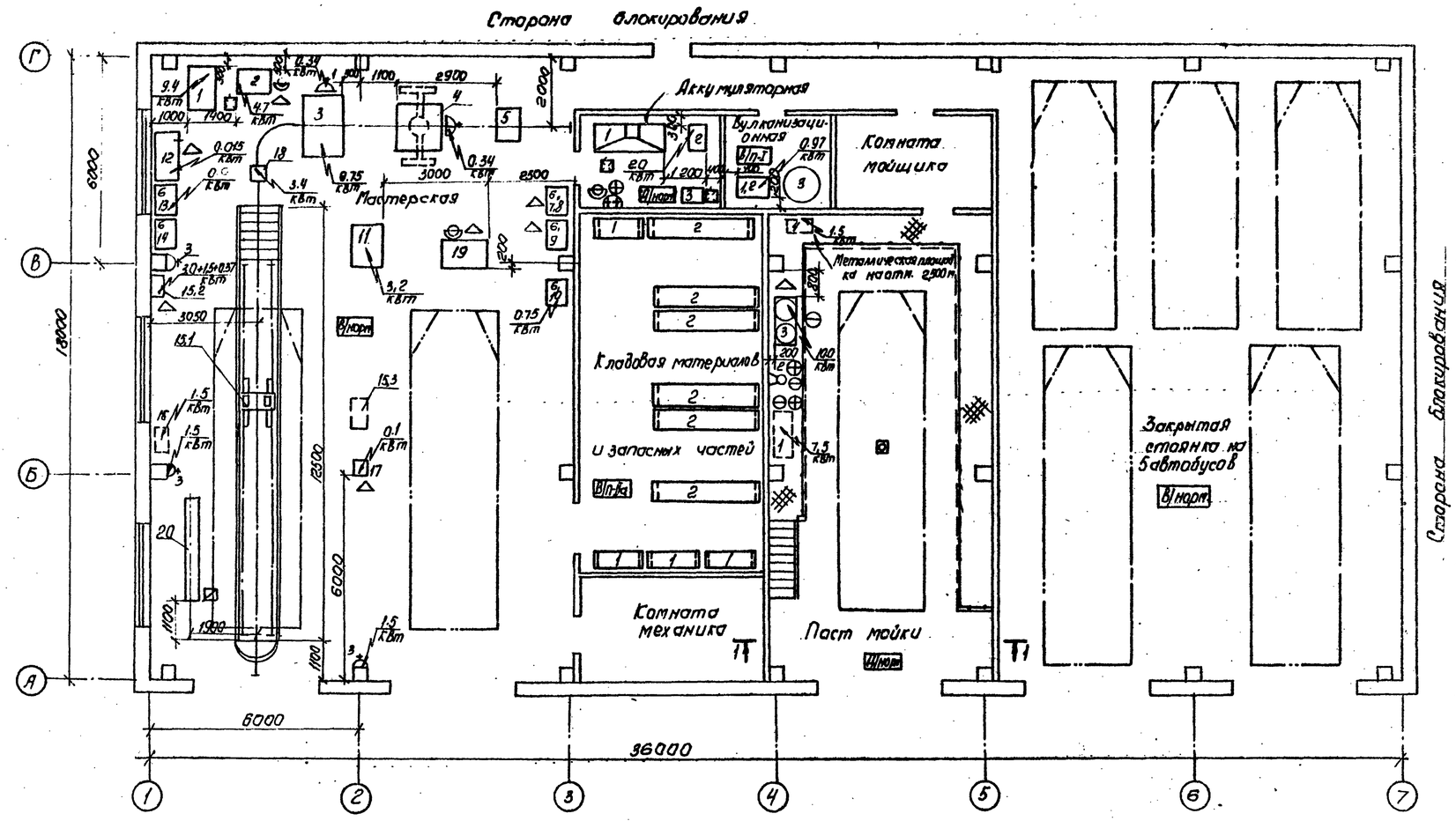


1-1

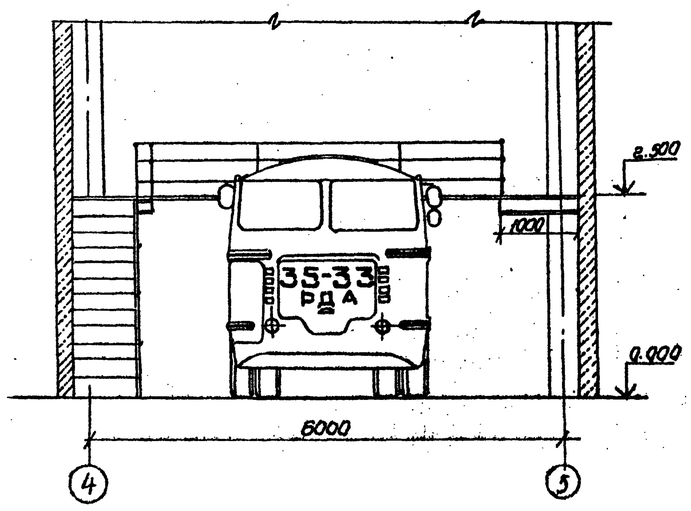


| | | | |
|---|---|---|---|
| Привязан: | | | |
| Инв.№ | | | |

| | | | |
|---|---|---|---|
| ГИП | Молчанов | | |
| Н.контр. | Сагиновский | | |
| Нач.отд. | Неналов | | |
| Гл.спец. | Штепин | | |
| Рук.гр. | Шабельников | | |
| Вед.инж. | Лабатова | | |

ТП 503-1-064.87 ТХ

Гараж-стоянка на 25 и 30 автомашин в составе промышленного предприятия

Здание гаража-стоянки на 25 автомашин

| Стадия | Лист | Листов |
|---|---|---|
| Р | 3 | |

План расстановки технологического оборудования. Разрез 1-1. Вариант II

Минавтотранс РСФСР ГИПРОАВТОТРАНС Ростовский филиал

25644-01 11

Инв.№ подл. | Подпись и дата | Взам. инв.№

АЛЬБОМ I

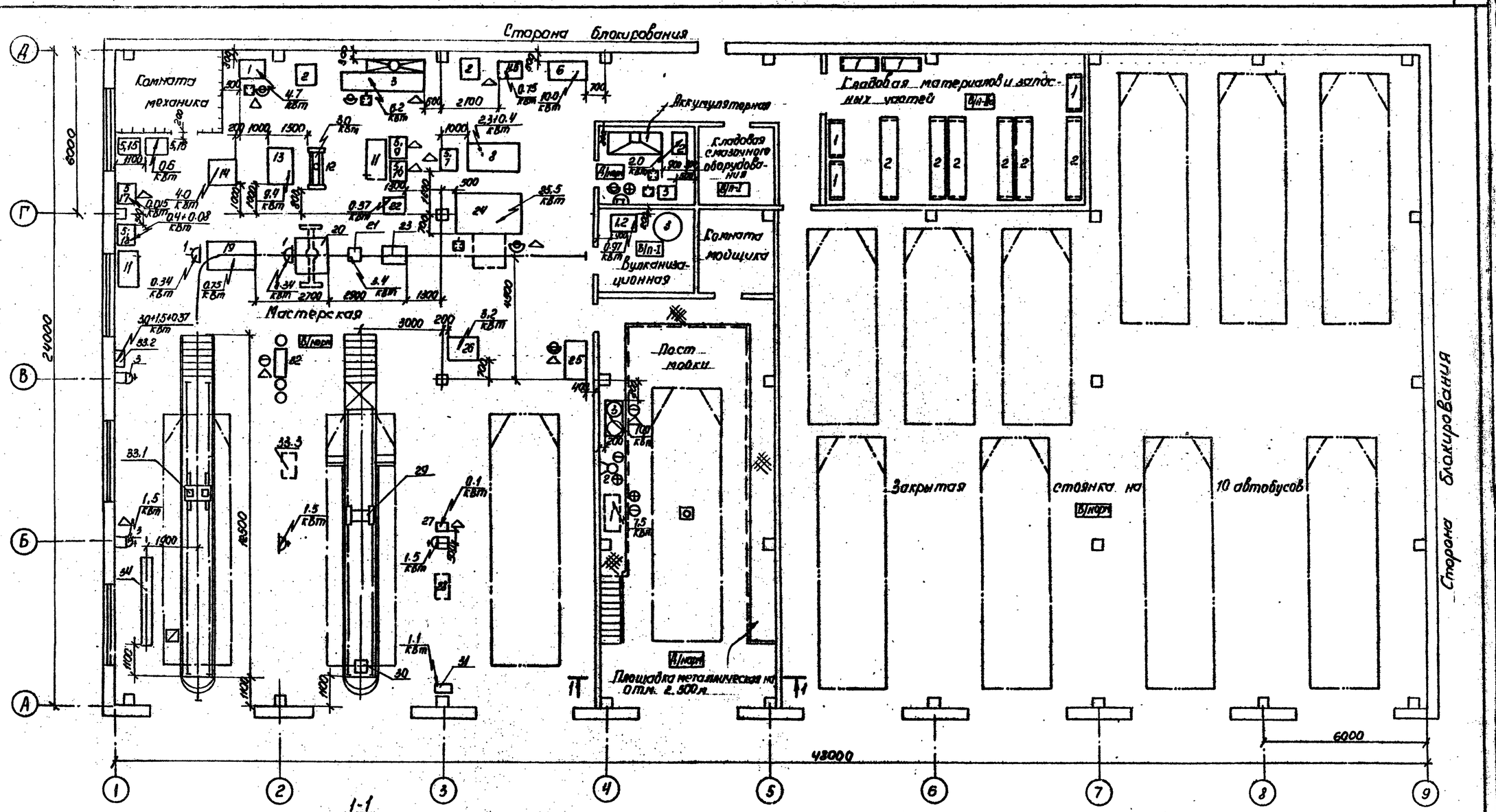


| | | | |
|---|---|---|---|
| ГИП | Маманов | | |
| Н. контр. | Сапожкова | | |
| Нач. отд. | Нежахов | | |
| Гл. спец. | Штепин | | |
| Рук. гр. | Шабельник | | |
| Вед. инж. | Таборова | | |

Привязан:

Инв. №

ТП 503-1-064.87 ТХ

Гараж-стоянка на 25 и 50 автомашин в составе промышленного предприятия

Здание гаража-стоянки на 50 автомашин

| Стадия | Л. ст | Листов |
|---|---|---|
| Р | 4 | |

План расстановки технологического оборудования. Разрез 1-1. Вариант I, II

Минавтотранс РСФСР ГИПРОАВТОТРАНС Ростовский филиал

25644-01 12

АЛЬБОМ I

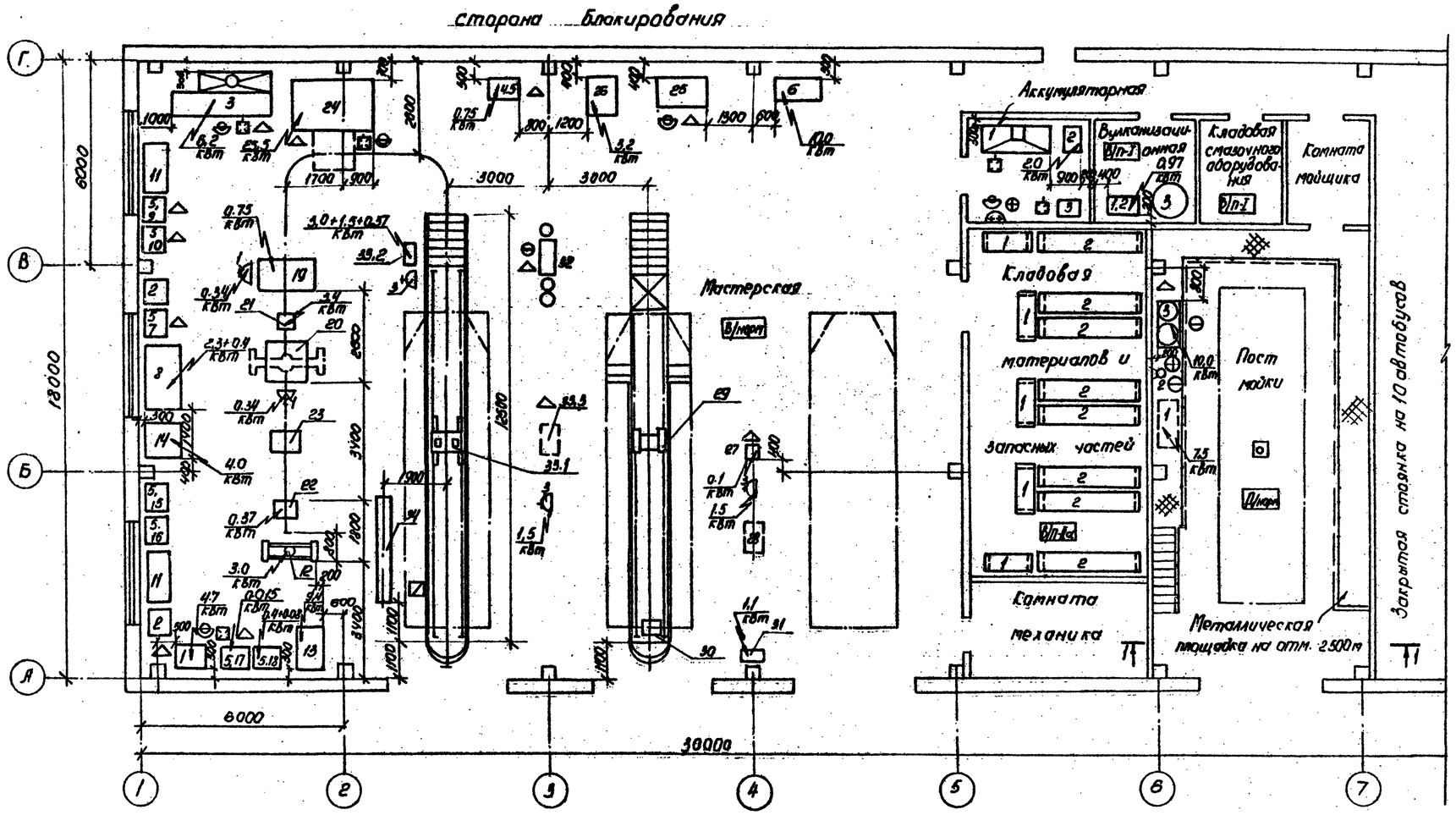


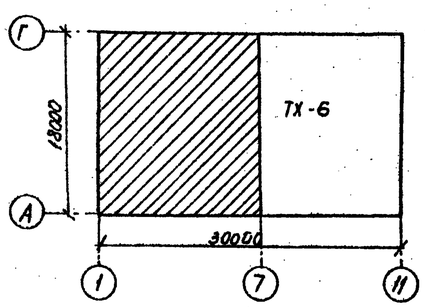


Данный лист смотри совместно с листом ТХ-6.

| | | | |
|---|---|---|---|
| ГИП | Молчанов | | |
| Н.контр. | Сахновская | | |
| Нач.отд. | Ненахов | | |
| Гл.спец. | Штелин | | |
| Рук.гр. | Шпельникий | | |
| Вед.инж. | Табакова | | |

Привязан

Инв. №

ТП 503-1-064.87 ТХ

Гараж-стоянка на 25 и 50 автомашин в составе промышленного предприятия

Здание гаража-стоянки на 50 автомашин

| Стадия | Лист | Листов |
|---|---|---|
| Р | 5 | |

План расстановки технологического оборудования между осями 1-7 и Я-Г. Вариант III

Минавтотранс РСФСР ГИПРОАВТОТРАНС Ростовский филиал

25644-01 13

Инв. № подл. | Подпись и дата | Взам. инв. №

АЛЬБОМ I

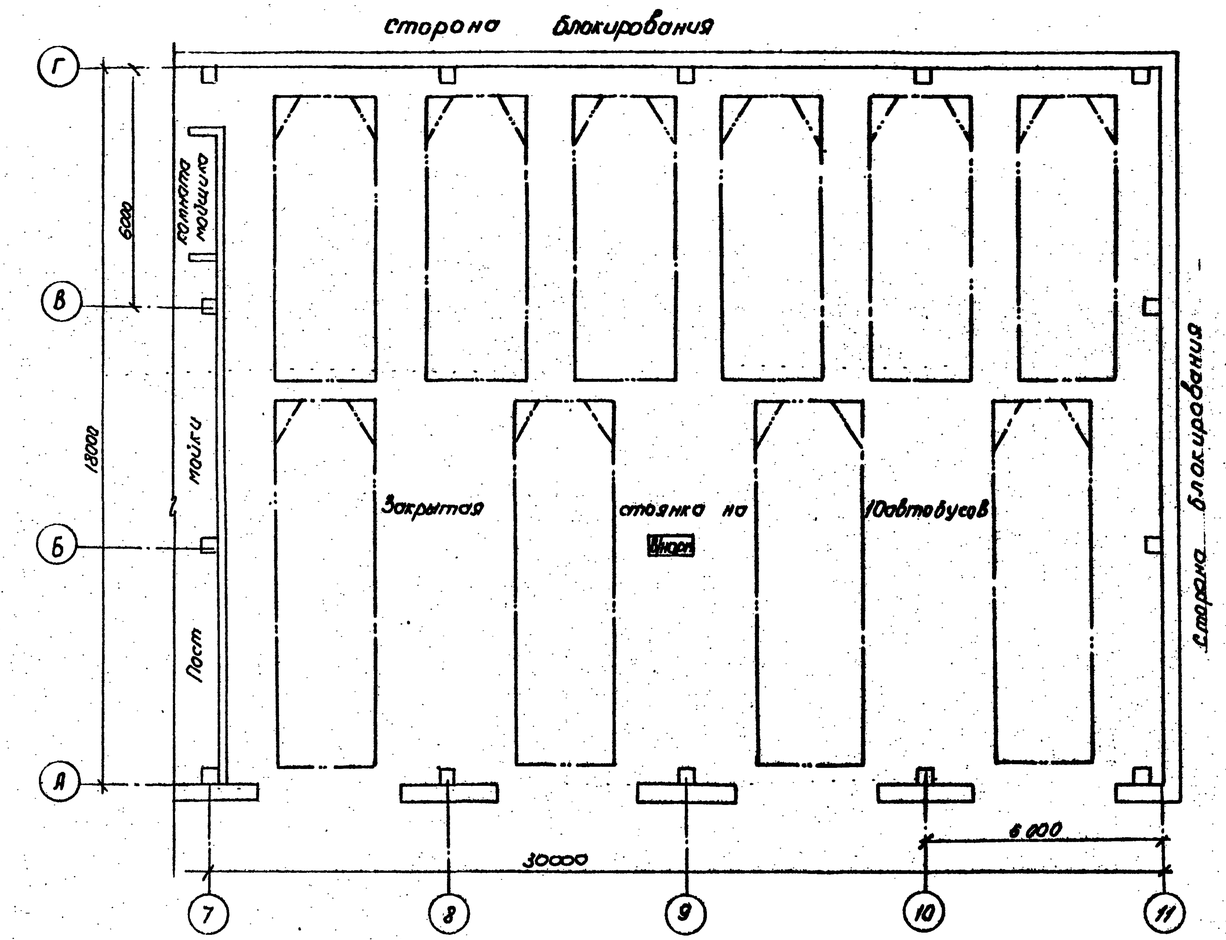


Разрез 1-1

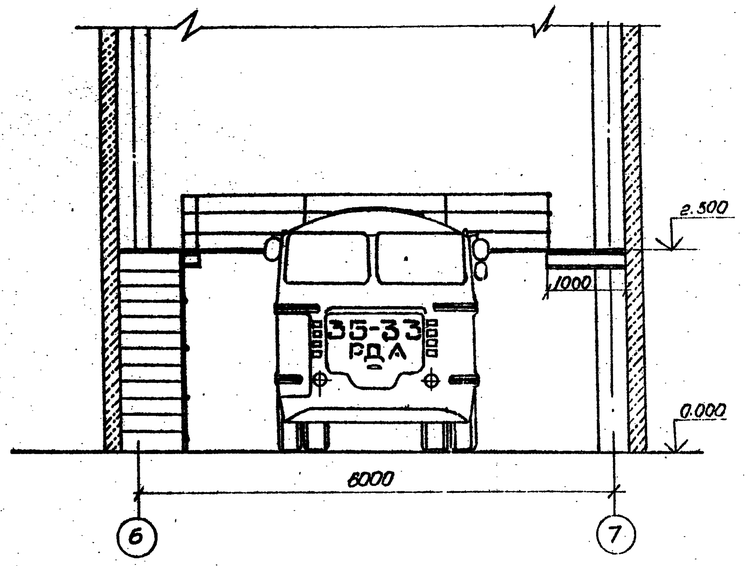


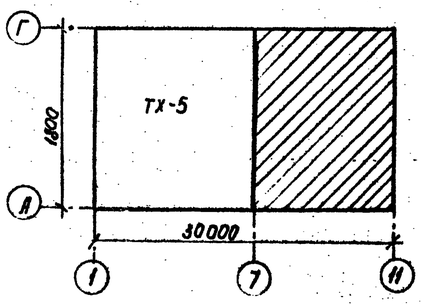


| | | | |
|---|---|---|---|
| Привязан | | | |
| Инв.№ | | | |

| | | | |
|---|---|---|---|
| ГИП | Малканов | | |
| Н.контр. | Колновская | | |
| Нач.отд. | Нечаев | | |
| Гл.спец. | Штепин | | |
| Рук.гр. | Шевелинцев | | |
| Вед.инж. | Тобакова | | |

ТП 503-1-064.87 ТХ

Гараж-стоянка на 25 и 50 автомашин в составе промышленного предприятия

Здание гаража-стоянки на 50 автомашин

| Стадия | Лист | Листов |
|---|---|---|
| Р | 6 | |

План расстановки технологического оборудования между осями 7-11 и А-Г. Разрез 1-1 вариант II

Минавтотранс РСФСР
ГИПРОАВТОТРАНС
Ростовский филиал

Инв.№ подл. | Подпись и дата | Взам. инв.№

25644-01 14

## Исходные данные для проектирования административно-бытовых помещений для гаража-стоянки на 25 автомашин

| Группа производственных процессов | | Списочное количество работающих | | | Количество работающих в максимальную смену | | Особые требования к оборудованию бытовых помещений | Административно-конторские помещения | |
|---|---|---|---|---|---|---|---|---|---|
| | | М | Ж | Всего | М | Ж | | Наименование | Кол-во работающих |
| I | а | 9 | — | 9 | 5 | — | Предусмотреть | 1. Диспетчерская | |
| | б | 33 | — | 33 | 19 | — | шкафчики для | | 1 |
| | в | 5 | — | 5 | 3 | — | спецодежды | 2. Шоферская | 10 |
| II | в | — | 1 | 1 | — | 1(Ж) | расширенного | 3. Комната | |
| | д | — | 1 | 1 | — | 1 | состава для | техника | 1 |
| III | б | 1 | — | 1 | 1 | — | 1ой мужчины и | | |
| | | | | | | | 2х женщин | | |
| без группы | | 1 | 2 | 3 | 1 | 2 | сушку одежды | | |
| Всего | | 49 | 4 | 53 | 29 | 3 | в комнате мойщика | | |

## Исходные данные для проектирования административно бытовых помещений для гаража-стоянки на 50 автомашин

| Группа производственных процессов | | Списочное количество работающих | | | Количество работающих в максимальную смену | | Особые требования к оборудованию бытовых помещений | Административно-конторские помещения | |
|---|---|---|---|---|---|---|---|---|---|
| | | М | Ж | Всего | М | Ж | | Наименование | Кол-во работающих |
| I | а | 16 | — | 16 | 9 | — | Предусмотреть: | 1. Диспетчерская | 2 |
| | б | 65 | 1 | 66 | 37 | 1 | -шкафчики для | 2. Шоферская | 15 |
| | в | 9 | — | 9 | 6 | — | спецодежды рас | 3. Комната тех- | |
| II | в | — | 2 | 2 | — | 2(Ж) | ширенного сос- | ника и норми- | |
| | д | — | 1 | 1 | — | 1 | тава для 2х | ровщика | 2 |
| III | а | 2 | — | 2 | 1 | — | мужчин и 2х жен | | |
| | б | 1 | — | 1 | 1 | — | щин. | | |
| без группы | | 1 | 5 | 6 | 1 | 3 | -сушку одежды в | | |
| Всего | | 94 | 9 | 103 | 55 | 5 | комнате мойщиков | | |

## Исходные данные для проектирования строительной части здания гаража-стоянки на 25 и 50 автомашин

| Наименование помещений | Категория по взрыво-пожарной опасности по СНиП | по ПУЭ | Разряд работ по степени точности по СНиП | Удельная нагрузка на полы от оборудования кг/м² | Нагрузка от автомобилей кг/м² | Кол-во проездов в сутки | Вид уборки пола | Тип пола по ОНТ-01-86 | Воздействие агрессивных жидкостей на полы и фундаменты под оборудование: Наименование | Температура °С | Интенсивность воздействия | Температурно-влажностный режим: влажность % | Температура °С |
|---|---|---|---|---|---|---|---|---|---|---|---|---|---|
| Мастерская | В | норм | IVа | 500 | 2300 | 2 | Влажн. | Бетонные П-9 | Нефтепродукты | 20 | Слабоинтенсивное | 40-60 | 18 |
| Аккумуляторная | Д | норм | VI | 200 | — | — | мокрая с уклоном к трапу | керамические кислотоупорные П-56 | серная кислота | 20 | Слабоинтенсивное | 40-60 | 18 |
| Вулканизационная | В | П-I | Va | 100 | — | — | Влажная | Бетонные П-9 | — | — | — | 40-60 | 18 |
| Пост мойки | Д | норм | VI | 200 | 2300 | 23 | Мокрая с уклоном к трапу | Бетонные П-9 | Вода от мойки автомобилей с загрязнениями: - взвешенные вещества; - нефтепродукты; - тетраэтилсвинец; - РН; - БПК 20 | 20 | слабоинтенсивное | 80-100 | 18 |
| Закрытая стоянка | В | норм | VIII в | — | 2300 | 10 | Влажная | Бетонные П-9 | нефтепродукты | 5 | слабоинтенсивное | 40-60 | 5 |
| Склад материалов и запчастей | В | П-IIа | VIII в | 500 | — | — | — | Бетонные П-9 | — | | | 40-60 | 10 |
| Кладовая смазочного оборудования (только для гаража-стоянки на 50 автомашин) | В | П-I | VIII в | 200 | — | — | — | Бетонные П-9 | нефтепродукты | 10 | слабоинтенсивное | 40-60 | 10 |

Технологически необходимая высота до низа строительных конструкций для всех вариантов: мастерская - 6,0 м; Пост мойки - 4,8 м; Закрытая стоянка - 3,6 м; Остальные помещения - 3,0 м.

Размер помещений закрытых стоянок по глубине от ворот до стены должны быть не менее 18,3 м

| | | | |
|---|---|---|---|
| ГИП | Малинов | | |
| Н. контр. | Сановская | | |
| Нач. отд. | Ненахов | | |
| Гл. спец. | Штерин | | |
| Рук. гр. | Шоделиш | | |

ТП 503-1-064.87 ТЗ АС

Гараж-стоянка на 25 и 50 автомашин в составе промышленного предприятия

Здания гаражей-стоянок на 25 и 50 автомашин

| Стадия | Лист | Листов |
|---|---|---|
| Р | 1 | 4 |

Технологическое задание на разработку архитектурно-строительных решений. Вариант I, II

Минавтотранс РСФСР ГИПРОАВТОТРАНС Ростовский филиал

Инв. подл. | Подпись и дата | Взам. инв. №

25644-01 15

АЛЬБОМ I

Здание гаража-стоянки на 25 автомашин. Вариант I, II.

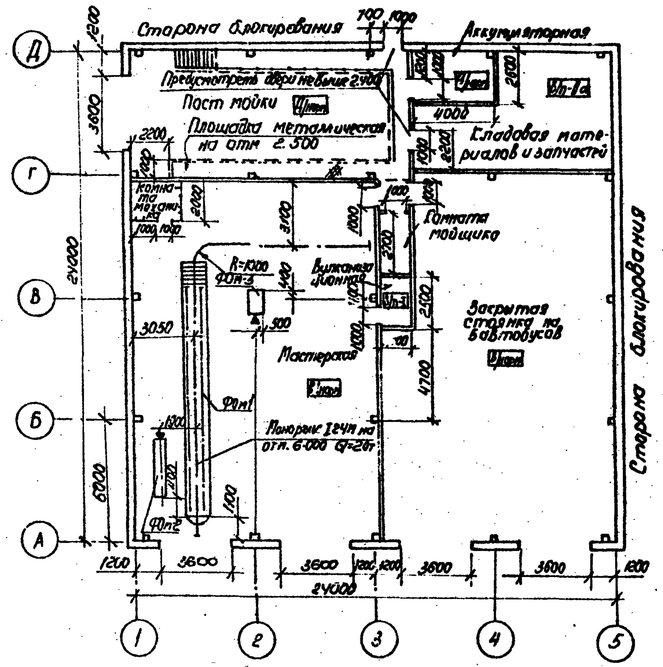


Здание гаража-стоянки на 50 автомашин. Вариант I, II

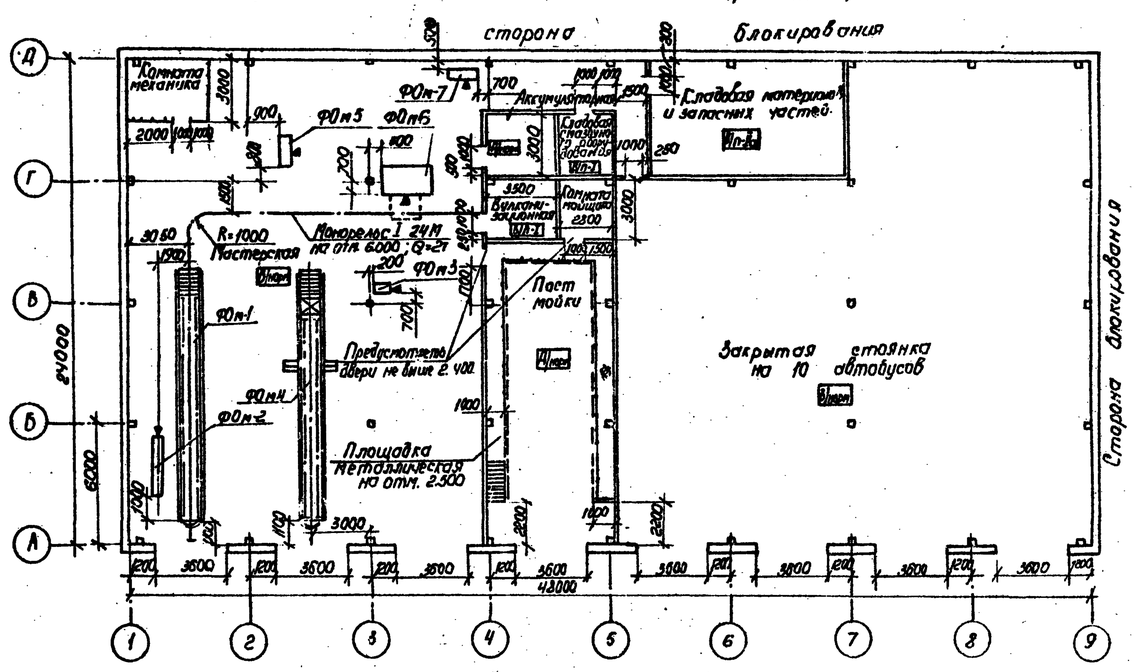


Здание гаража-стоянки на 25 автомашин. Вариант III

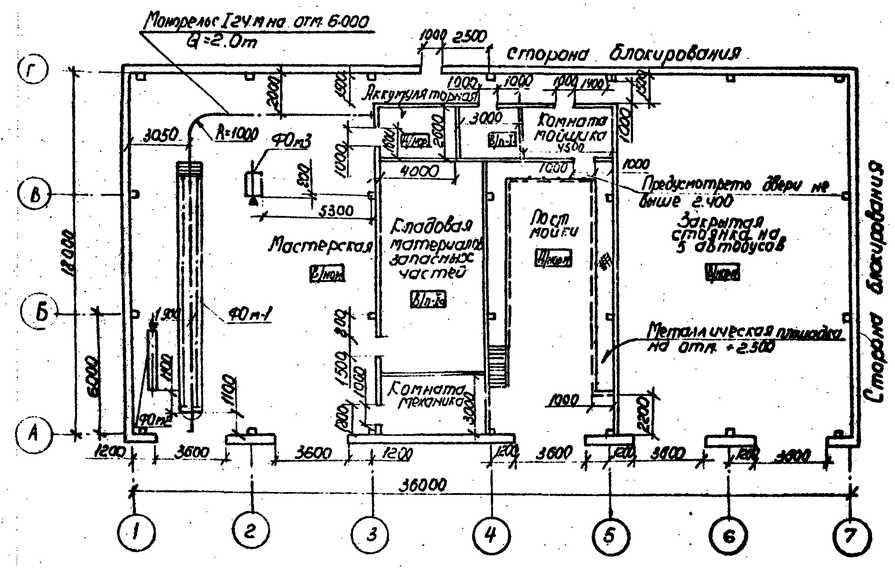


Здание гаража-стоянки на 50 автомашин. Вариант III

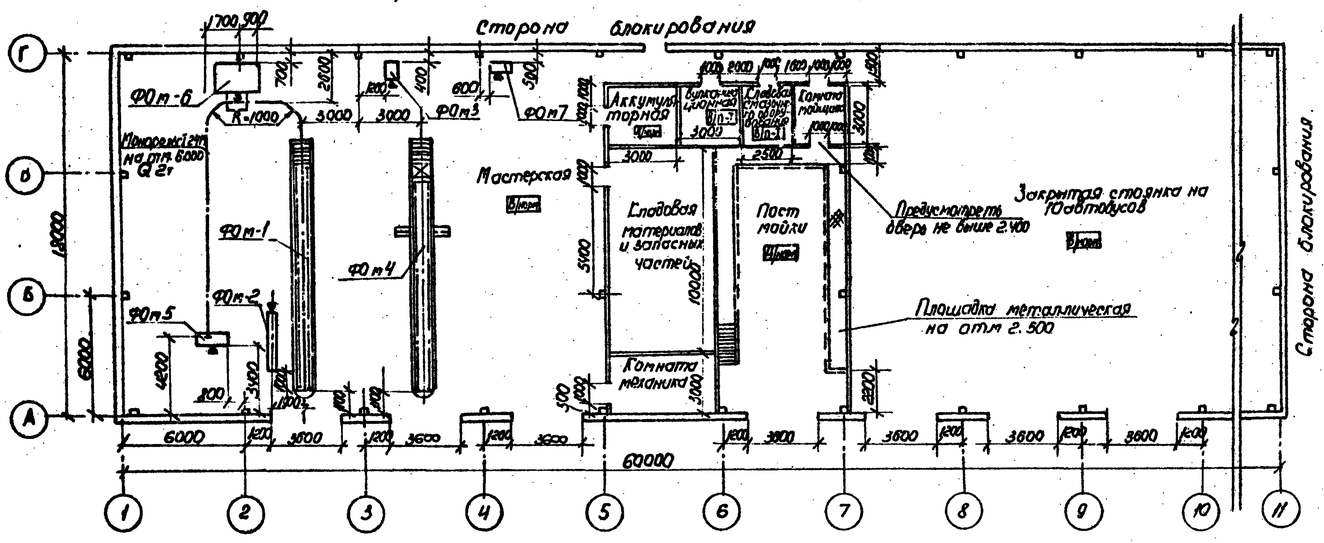


Данный лист смотри совместно с листами ТЗ, АС-3, ТЗ, АС-4.
Все ворота принять распашные не механизированные, в мастерской и на посту мойки с минимальной высотой 3,0м, в закрытой стоянке - 3,2м
Фундамент ориентировать по знаку ▼

| | | | | |
|---|---|---|---|---|
| ГИП | Малыгнов | | ТП 503-1-064.87 ТЗ АС | |
| Н.контр. | Сахновская | | Гараж-стоянка на 25 и 50 автомашин в составе промышленного предприятия | |
| Нач.отд. | Неначов | | Здания гаражей-стоянок на 25 и 50 автомашин | Стадия: Р; Лист: 2; Листов: |
| Гл.спец. | Штелин | | | |
| Рук.гр. | Щебенникова | | Технологическое задание на разработку архитектурно-строительных решений. Вариант I, II, III | Минавтотранс РСФСР ГИПРОАВТОТРАНС Ростовский филиал |
| Гл.инж. | Агеева | | | |
| Инж. | Великанов | | | |

Инв.№ подл. | Подпись и дата | Взам. инв.№

АЛЬБОМ I

ФОп-1
Пост для замены агрегатов

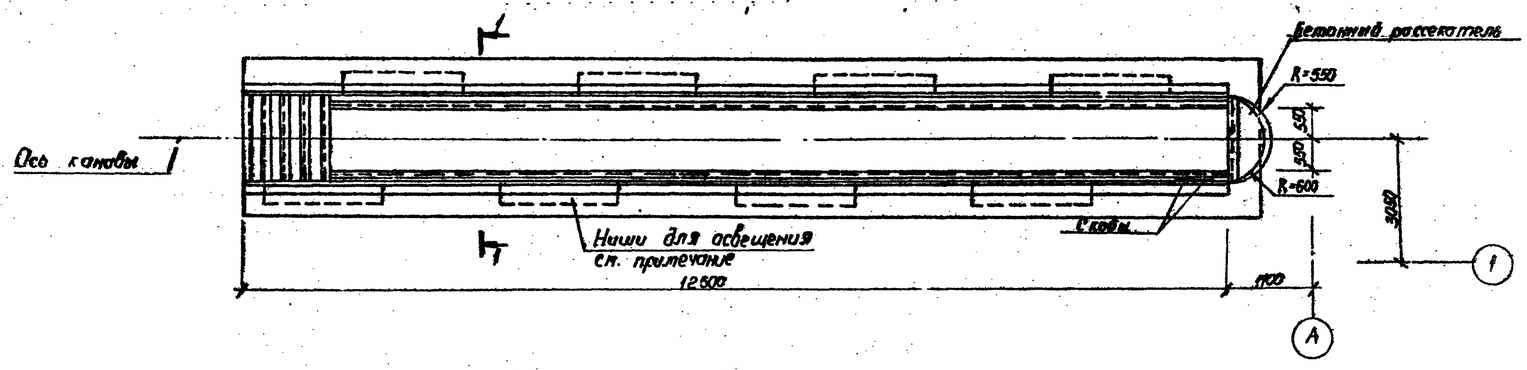


ФОп-4
Канава универсального поста

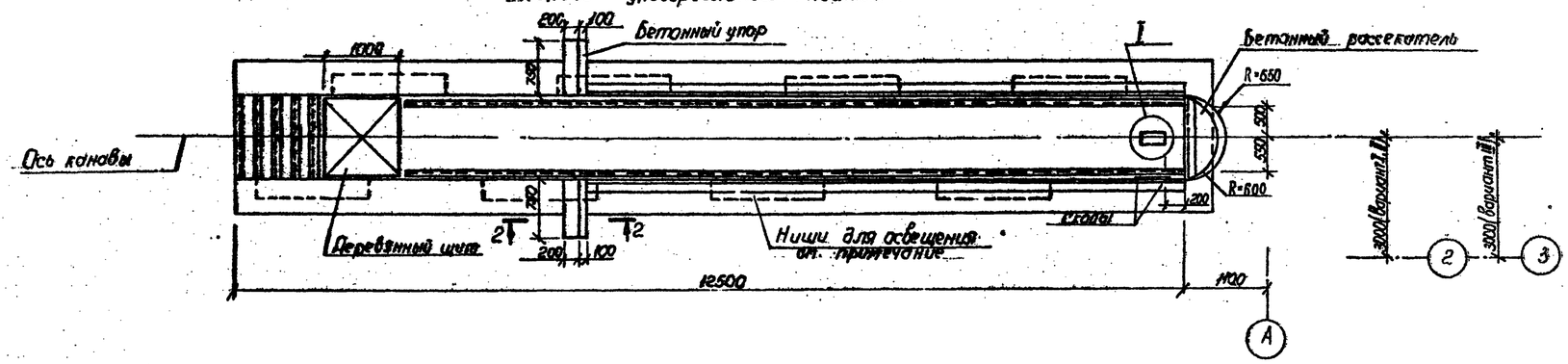


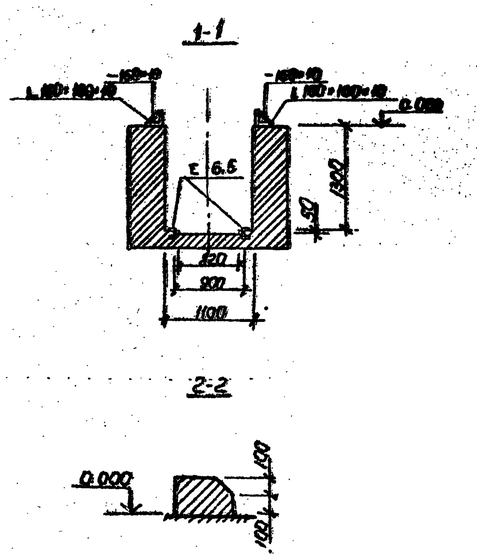


I
под насосную станцию П-246А

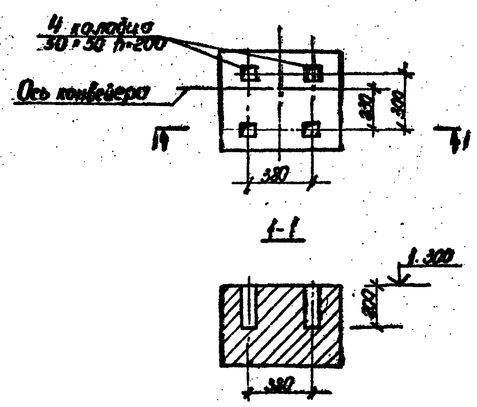


Данный лист смотри совместно с листом ТЗ. АС-2

Ниши для освещения в канавах показаны ориентировочно, при привязке уточнить по заданию электротехнического отдела

| | | | | | | |
|---|---|---|---|---|---|---|
| ГИП | Маслянов | | ТП 503-1-064.87 ТЗ.АС | | | |
| Н.контр. | Салновская | | Гараж-стоянка на 25 и 50 автомашин в составе промышленного предприятия. | | | |
| Нач.отд. | Ненахо В. | | Здание гаража-стоянки на 25 и 50 автомашин | Стадия | Лист | Листов |
| Гл.спец. | Штепин | | | Р | 3 | |
| Рук.гр. | Шабельников | | Технологическое задание на разработку архитектурно-строительных решений. Вариант I, II. | Минавтотранс РСФСР ГИПРОАВТОТРАНС Ростовский филиал. | | |
| Инж. | Богословская | | | | | |

25644-01 17

Инв. № подл. | Подпись и дата | Взам. инв. №

АЛЬБОМ I



## ФОм-2
отсос шланговый 9245 НЭТ

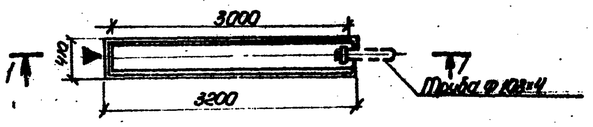


1-1

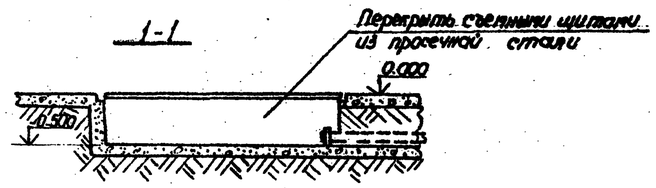


## ФОм-5
под пресс Р-337

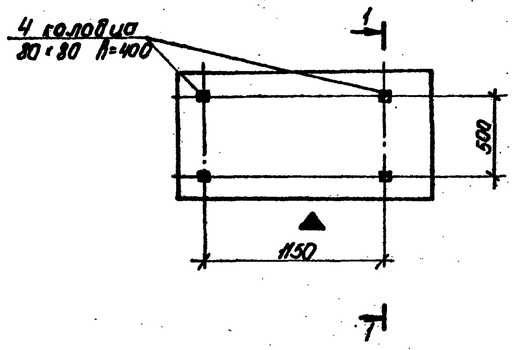


## ФОм-7
под компрессор 1101-В5

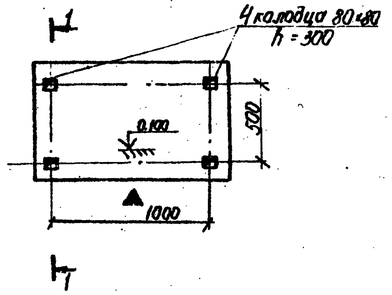


1-1

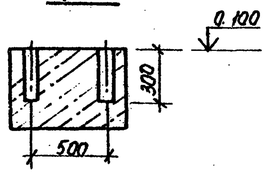


## ФОм-3
под стенд ЭГС-1м

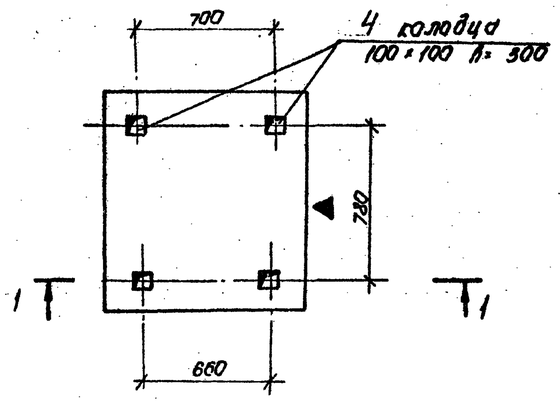


1-1

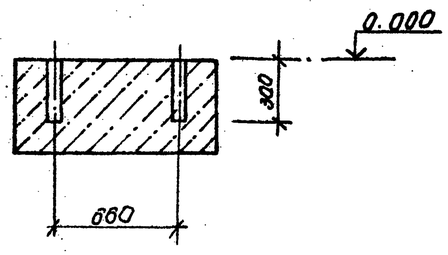


## ФОм-6
под моечную машину „Пайфунб"

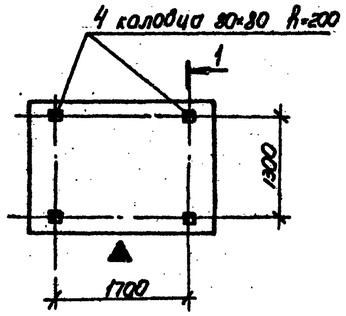


1-1

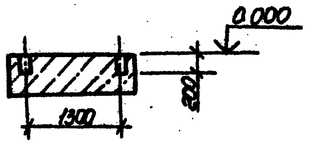


1-1

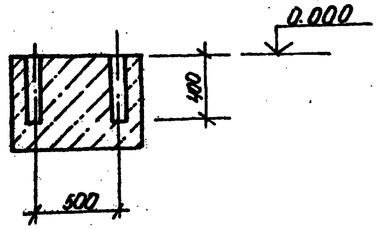


Данный лист смотри совместно с листом ТЗ, АС-2
Фундамент ориентировать по знаку ▼

| | | | | | | | |
|---|---|---|---|---|---|---|---|
| | | | | ТП 503-1-064.87 ТЗ.АС | | | |
| | | | | Гараж-стоянка на 25 и 50 автомашин в составе промышленного предприятия | | | |
| ГИП | Малчанов | | | Здания гаражей-стоянок на 25 и 50 автомашин | Стадия | Лист | Листов |
| Н.контр. | Сапновская | | | | Р | 4 | |
| Нач.отд. | Ненахов | | | | | | |
| Гл. спец. | Штепин | | | Технологическое задание на разработку архитектурно-строительных решений. Вариант I, II, III | Минавтотранс РСФСР ГИПРОАВТОТРАНС Ростовский филиал | | |
| Рук. гр. | Шаденький | | | | | | |
| Ст. инж. | Молдавова | | | | | | |

Инв. № подл. | Подпись и дата | Взам. инв. №

25644-01 18

## Исходные данные для проектирования общеобменной вентиляции

| Наименование помещений | Категория работ | Количество смен | Наличие постоянных рабочих мест | Тепловыделения от электрооборудования ккал/час | Вредности: Наименование вредностей | Количество вредностей г/час | ПДК мг/м³ | Марка автомобиля и тип двигателя | Мощность двигателя в л.с. | Примечание |
|---|---|---|---|---|---|---|---|---|---|---|
| Мастерская | средней тяжести IIб | 2 | есть | 1180 | Окись углерода | 42 | 20 | Газ А3-920 дизельный | 210 | Вредности указаны для выезда 1 автомобиля в час |
| | | | | | Окислы азота | 16.8 | 5 | | | |
| Аккумуляторная | средней тяжести IIб | 1 | ж.т | 1720 | — | — | — | — | — | |
| Вулканизационная | средней тяжести IIб | 1 | есть | 300 | Пары бензина | 30 | 300 | — | — | |
| Пост мойки | средней тяжести IIб | 1 | есть | 1000 | Окись углерода | 126 | 20 | Газ А3-920 дизельный | 210 | Вредности указаны для выезда 1 автомобиля в час |
| | | | | | Окислы азота | 13.5 | 5 | | | |
| Закрытая стоянка | — | 1.5 | нет | — | Окись углерода | 1275 | 200 | Газ-695 карбюраторный | 150 | Вредности указаны для выезда 5 автобусов в час. |
| | | | | | Окислы азота | 225 | 5 | | | |
| Склад материалов и запчастей | — | 2 | нет | — | — | — | — | — | — | |

## Исходные данные для проектирования местных отсосов

| Наименование оборудования | Позиция по плану | Количество | Число часов работы в смену / сутки | Вид укрытия | Вредности: Наименование | Количество | Количество отсасываемого воздуха м³/час | Необходимость блокировки с технологическим оборудованием | Примечание |
|---|---|---|---|---|---|---|---|---|---|
| Мастерская | | | | | | | | | |
| Установка для мойки деталей ОРГ 49.906 | 2 | 1 | | Предусмотреть панель равномерного всасывания ПВ серия 4.904-1 | Влаговыделения | 1.6кг/час | 850 | — | |
| Отсос шланговый 9245 | 20 | 1 | 0.17/0.34 | | Окись углерода | 780 г/час | 1100 | — | |
| | | | | | Окислы азота | 90 г/час | | | |
| Аккумуляторная | | | | | | | | | |
| Шкаф для зарядки аккумуляторов 3 У09 | 1 | 1 | 8/10 | Шкафное укрытие | Аэрозоль серной кислоты | 0.39кг/час | 2160 | Предусмотреть блокировку с вытяжным устройством поз. 2 | |
| | | | | | Водород | 0.3м³/час | | | |
| Ванна для приготовления электролита 1272П | 3 | 1 | 8/3 | Предусмотреть бортовой отсос | Аэрозоль серной кислоты | 0,1кг/час | 1120 | — | |

Данный лист смотри совместно с листом ТЗ.ОВ-3.

| | | | |
|---|---|---|---|
| ГИП | Молчанов | | |
| Гл. констр. | Сахновский | | |
| Нач. отд. | Ненахов | | |
| Гл. спец. | Штепин | | |
| Рук. гр. | Шевченко | | |
| Мл. инж. | Назарова | | |

ТП 503-1-064.87 ТЗ.ОВ

Гараж-стоянка на 25 и 50 автомашин в составе промышленного предприятия

Здание гаража-стоянки на 25 автомашин

| Стадия | Лист | Листов |
|---|---|---|
| Р | 1 | 3 |

Технологическое задание на разработку отопления и вентиляции. Вариант I, II, III.

Минавтотранс РСФСР ГИПРОАВТОТРАНС ростовский филиал

35644-01 19

Инв. № подл. | Подпись и дата | Взам. инв. №

АЛЬБОМ I

## Исходные данные для проектирования общеобменной вентиляции

| Наименование помещений | Категория работ | Количество смен | Наличие постоянных рабочих мест | Тепловыделения от электрооборудования ккал/час | Вредности: Наименование | Количество г/час | ПДК | Марка автомобиля и тип двигателя | Мощность двигателя в л.с. | Примечание |
|---|---|---|---|---|---|---|---|---|---|---|
| Мастерская | средней тяжести IIб | 2 | есть | 1130 | Окись углерода | 34 | 20 | ГАЗ-53А дизельный | 210 | Вредности указаны для выезда 2 автомобилей в час |
| | | | | | Окислы азота | 23,6 | 5 | | | |
| Аккумуляторная | средней тяжести IIб | 1 | нет | 1720 | — | — | — | — | — | — |
| Вулканизационная | Средней тяжести IIб | 1 | есть | 300 | Пары бензина | 30 | 300 | — | — | — |
| Пост мойки | средней тяжести IIб | 1 | есть | 1000 | Окись углерода | 126 | 20 | ГАЗ-53А дизельный | 210 | Вредности указаны для выезда 4 автомобилей в час |
| | | | | | Окислы азота | 73,5 | 5 | | | |
| Закрытая стоянка | — | 1,5 | нет | — | Окись углерода | 1785 | 200 | ЛАЗ-695 карбюраторный | 150 | Вредности указаны для выезда 7 автобусов в час |
| | | | | | Окислы азота | 7 | 5 | | | |
| Склад материалов и запчастей | — | 2 | нет | — | — | — | — | — | — | — |

## Исходные данные для проектирования местных отсосов

| Наименование помещений | Позиция по плану | Количество | Число часов в работе в смену / сутки | Вид укрытия | Вредности: Наименование | Количество | Количество отсасываемого воздуха м³/час | Необходимость блокировки с технологическим оборудованием | Примечание |
|---|---|---|---|---|---|---|---|---|---|
| **Мастерская** | | | | | | | | | |
| Установка для мойки деталей ОРГ 4990Б | 1 | 1 | 1.5/1.5 | Предусмотреть панель равномерного всасывания ТП серия 4904-37 | Влаговыделения | 1,6 кг/час | 850 | — | |
| Стенд для комплексных работ по ремонту радиаторов 3092 | 3 | 1 | 2/2 | Встроенная панель равномерного всасывания | Пары соляной кислоты | 5,5 мг/м³ | 1200 | — | |
| | | | | | Аэрозоль свинца | 0,005 мг/м³ | | | |
| Отсос шлангового 9245 | 34 | 1 | 0.17/0.34 | | Окись углерода | 750 г/час | 1100 | — | |
| | | | | | Окислы азота | 90 г/час | | | |
| Установка моечная „Тайфун-Б" | 24 | 1 | 1.5/1.5 | Встроенный вытяжной патрубок | Влаговыделения | 5 кг/час | 1000 | — | |
| **Аккумуляторная** | | | | | | | | | |
| Шкаф для зарядки аккумуляторов 3409 | 1 | 1 | 8/10 | Шкафное укрытие | Аэрозоль серной кислоты | 0.39 м³/час | 2160 | Предусмотреть блокировку с выпрямительным устройством | |
| Ванна для приготовления электролита 1272П | 3 | 1 | 8/8 | Предусмотреть бортовой отсос | Аэрозоль серной кислоты | 0,1 мг/час | 1120 | — | |

Данный лист смотри совместно с листом ТЗ.ОВ-3

| | | | |
|---|---|---|---|
| ГИП | Малкина | | |
| Н. контр. | Сотновская | | |
| Нач. отд. | Ненахов | | |
| Гр. спец. | Штепин | | |
| Рук. гр. | Шабельников | | |
| Вед. инж. | Назарова | | |
| Инж. | Богословская | | |

ТП 503-1-064.87 ТЗ.ОВ

Гараж-стоянка на 25 и 50 автомашин в составе промышленного предприятия.

Здание гаража-стоянки на 50 автомашин

| Стадия | Лист | Листов |
|---|---|---|
| Р | 2 | |

Технологическое задание на разработку отопления и вентиляции. Вариант I, II

Минавтотранс РСФСР ГИПРОАВТОТРАНС Ростовский филиал

25644-01 ЗО

Инв. № подл. | Подпись и дата | Взам. инв. №

АЛЬБОМ I

Здание гаража-стоянки на 25 автомашин. Вариант I, II.

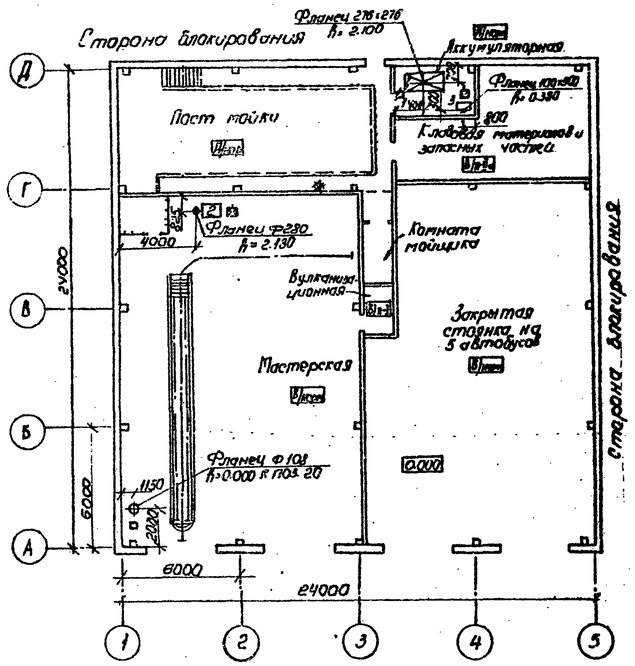


Здание гаража-стоянки на 50 автомашин. Вариант I, II.

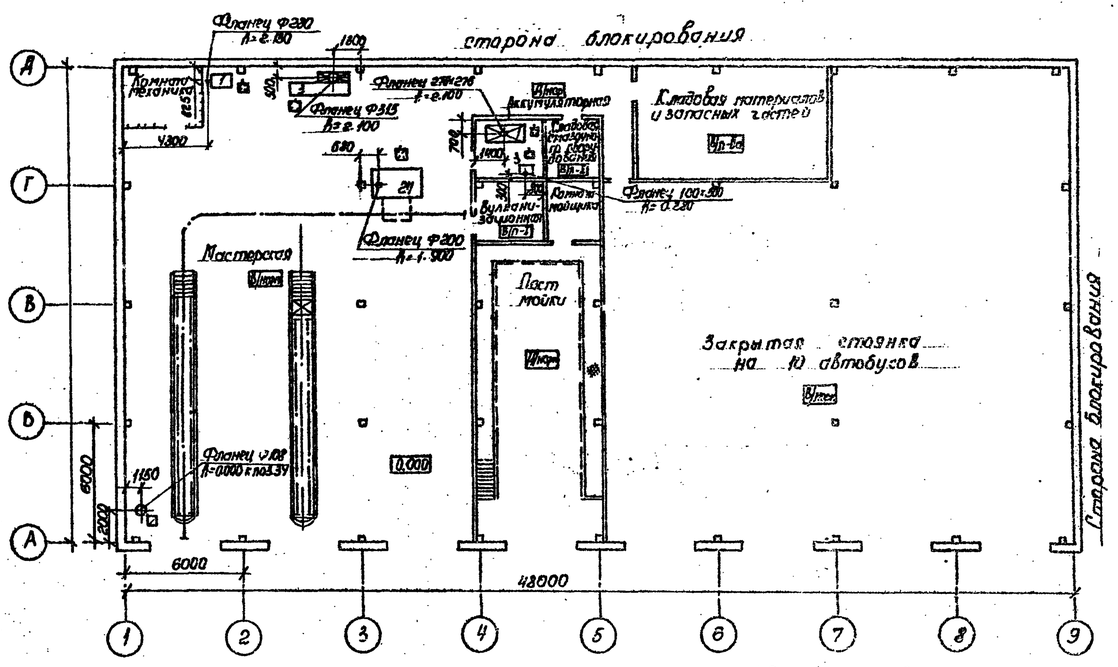


Здание гаража-стоянки на 25 автомашин. Вариант III

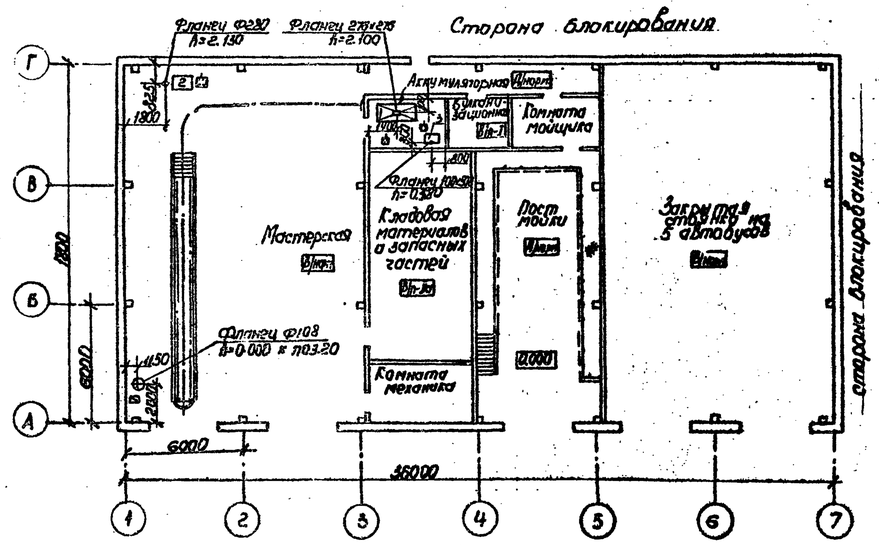


Здание гаража-стоянки на 50 автомашин. Вариант III

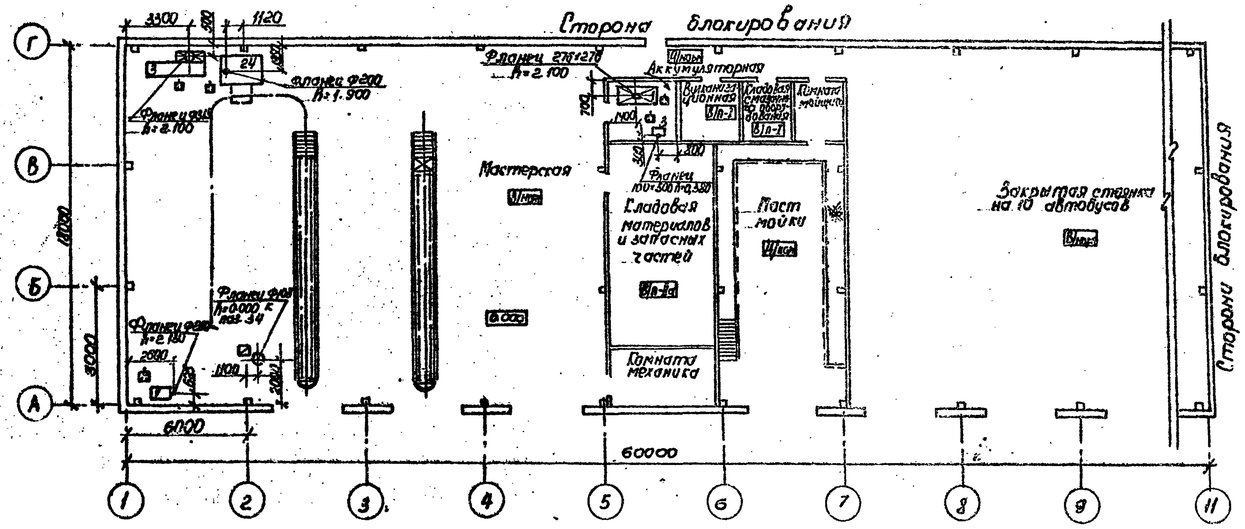


⊡ — Местный вентиляционный отсос

⊠ — Отсос выхлопных газов.

Данный лист смотри совместно с листом ТВ. 08-1, ТЗ.08-2.

| | | | |
|---|---|---|---|
| ГИП | Молчанов | | |
| Н. контр. | Сигновская | | |
| Нач. отд. | Ненатов | | |
| Гл. спец. | Штепин | | |
| Рук. гр. | Шайбельницкий | | |
| Инж. | Богословская | | |

ТП 503-1-084.87 ТЗ. 08

Гараж-стоянка на 25 и 50 автомашин в составе промышленного предприятия

Здания гаражей-стоянок на 25 и 50 автомашин

| Стадия | Лист | Листов |
|---|---|---|
| Р | 3 | |

Технологическое задание на разработку отопления и вентиляции. Вариант I, II, III.

Минавтотранс РСФСР ГИПРОАВТОТРАНС Ростовский филиал

25649-01 21

Инв. № подл. | Подпись и дата | Взам. инв. №

## Исходные данные для проектирования внутренних сетей водопровода и канализации

| № потребителя по плану | Наименование потребителей | Количество потребителей | Количество часов работы в сутки | Водопотребление: Требования к качеству воды | Потребный напор у потребителя, м | Режим водопотребления | м³/сут | м³/час | л/сек | Водоотведение: Характеристика сточных вод | Режим водоотведения | Температура | м³/сут | м³/час | л/сек | Наименование загрязнений | Концентрация г/л | Примечание |
|---|---|---|---|---|---|---|---|---|---|---|---|---|---|---|---|---|---|---|
| | Мастерская | | | | | | | | | | | | | | | | | |
| 2 | Установка для мойки деталей 49906 | 1 | 1,0 | Техническая t=5÷40°C | 5 | Залив 1 раз в две недели за 15 мин | 0.08 | 0.08 | 0.09 | Физико-химические загрязнения | 1 раз в две недели | 5÷40°C | 0.08 | 0.08 | 0.09 | Лабомид 203<br>Нефтепродукты<br>Взвешенные вещества | 20<br>5.0<br>0.05 | |
| | | | | | | Долив 1 раз в сутки | 0.01 | 0.01 | 0.09 | — | — | — | — | — | — | — | — | Безвозвратные потери |
| | | | | | | Промывка 1 раз в две недели | 0.02 | 0.02 | 0.09 | | | 5÷40°C | 0.02 | 0.02 | 0.09 | | | |
| 19 | Ванна для проверки камер 5054 | 1 | 1.0 | Техническая t=5÷40°C | 5 | Залив 1 раз в месяц за 10 мин | 0.27 | 0.27 | 0.45 | Механические загрязнения | 1 раз в месяц | 5÷40°C | 0.27 | 0.27 | 0.45 | Взвешенные вещества | 0.4 | |
| | | | | | | Долив 1 раз в сутки | 0.03 | 0.03 | | | | | — | — | — | — | — | Безвозвратные потери |
| | Аккумуляторная | | | | | | | | | | | | | | | | | |
| – | Раковина для мытья рук | 1 | 2 | Свежая вода, t воды водопроводной сети | 5 | Периодический | 0.1 | 0.05 | 0.09 | Физико-химические загрязнения | Периодический | 5°-40°C | 0.1 | 0.05 | 0.09 | – | – | |
| | | | | Горячая вода, t 65° | 5 | Периодический | 0.1 | 0.04 | 0.09 | | Периодический | 65°C | 0.1 | 0.04 | 0.09 | — | — | |
| | Смыв полов | — | 0.5 | Техническая t=5÷40°C | 5 | 2 раза в сутки | 0.04 | 0.02 | 0.20 | Физико-химические загрязнения | 2 раза в сутки | 5°-40°C | 0.04 | 0.02 | 0.20 | Взвешенные вещества<br>Серная кислота | 0.02<br>4.0 | Случайные проливы |
| | Пост мойки | | | | | | | | | | | | | | | | | |
| 1 | Установка моечная 1112 | 1 | 5 | Техническая t=5÷40°C | 5 | Периодический | 11.5 | 2.5 | 1.3 | Физико-химические загрязнения | Периодический | 5°-40°C | 10.45 | 2.25 | 1.3 | Взвешенные вещества<br>Нефтепродукты<br>Тетраэтилсвинец<br>pH<br>БПК 20 | 1.8<br>0.06<br>0.00001<br>0.008<br>0.035 | Безвозвратные потери 10% |
| 2 | Щетка моечная 19 906 | 1 | 5 | Свежая вода t° водопроводной сети | 5 | Периодический | 1.0 | 0.4 | 0.7 | Физико-химические загрязнения | Периодический | 5°-40°C | 0.9 | 0.36 | 0.63 | Взвешенные вещества<br>Нефтепродукты<br>Тетраэтилсвинец<br>pH<br>БПК 20 | 1.8<br>0.06<br>0.00001<br>0.008<br>0.035 | Безвозвратные потери 10% |
| 3 | Установка для мойки двигателей 10-203 | 1 | 5 | Техническая t=5÷40°C | 5 | Периодический | 0.08 | 0.08 | 0.7 | Физико-химические загрязнения | Периодический | 5°-40°C | 0.072 | 0.072 | 0.63 | Лабомид 102<br>Взвешенные вещества<br>Нефтепродукты | 15<br>10<br>2 | Безвозвратные потери 10% |

1. На посту мойки потребление воды различными потребителями (поз. 1, 2, 3) в течение одного часа совпадает, секундное потребление – не совпадает.
2. Состав „Лабомида-203": синтанол ДТ-7 или ДС-10 – 8%, алкилсульфаты натрия – 2%, триполифосфат натрия – 30%, жидкое стекло – 10%, кальцинированная сода – 50%.
3. Состав „Лабомида-102": синтанол ДТ-7 или ДС-10 – 4%, триполифосфат натрия – 20%, метасиликат натрия – 20%, кальцинированная сода – 56%.
4. Данный лист смотри совместно с листом ТЗ.ВК-3.

Инв. № подл. | Подпись и дата | Взам. инв. №

| | | | |
|---|---|---|---|
| ГИП | Малыгин | | ТП 503-1-064.87 ТЗ.ВК |
| Н. контр. | Сахнайская | | Гараж-стоянка на 25 и 50 автомашин в составе промышленного предприятия |
| Нач. отд. | Нелахов | | Здание гаража-стоянки на 25 автомашин — Стадия: Р; Лист: 1; Листов: 3 |
| Ст. инж. | Штелин | | |
| Рук. гр. | Шубельницкая | | Технологическое задание на разработку внутренних водопровода и канализации вариант I, II, III |
| Вед. инж. | Назарова | | Минавтотранс РСФСР ГИПРОАВТОТРАНС Ростовский филиал |
| Инж. | Богословская | | |

## Исходные данные для проектирования внутренних сетей водопровода и канализации.

| № потребителя по плану | Наименование потребителей | Количество потребителей | Количество часов работы в сутки | Водопотребление: Требования к качеству воды | Напорный напор у потребителя м. | Режим водопотребления | м³/сут | м³/час | л/сек | Водоотведение: Характер сточных вод | Режим водоотведения | Температура | м³/сут | м³/час | л/сек | Наименование загрязнений | Концентрация г/л | Примечание |
|---|---|---|---|---|---|---|---|---|---|---|---|---|---|---|---|---|---|---|
| | **Мастерская** | | | | | | | | | | | | | | | | | |
| 1 | Установка для мойки деталей 4990Б | 1 | 1.0 | Техническая t°5÷40°C | 5 | Залив один раз в две недели за 15 мин | 0.08 | 0.08 | 0,09 | Физико-химические загрязнения | Один раз в две недели | 5°-40°C | 0.08 | 0.08 | 0.09 | Лабомид 203<br>Нефтепродукты<br>Взвешенные вещества | 20<br>0.01<br>0.05 | |
| | | | | | | Долив 1 раз в сутки | 0.01 | 0.01 | 0.09 | | — | — | — | — | — | — | — | Безвозвратные потери |
| | | | | | | Промывка один раз в две недели | 0.02 | 0.02 | 0.09 | | | | 0.02 | 0.02 | 0.09 | Лабомид 203<br>Нефтепродукты<br>Взвешенные вещества | 2<br>0.001<br>0,005 | |
| 3 | Стенд для комплексных работ по ремонту радиаторов 3092 | 1 | 1,0 | Техническая t°-5÷40°C | 5 | Залив один раз в месяц за 10 мин | 0.56 | 0.56 | 1,0 | Физико-химические загрязнения | Один раз в месяц | 5°÷40°C | 0.56 | 0.56 | 1.0 | Взвешенные вещества<br>Нефтепродукты<br>ПС | 0,4<br>0,2<br>1,0 | |
| | | | | | | Долив 1 раз в сутки | 0.02 | 0.02 | 0.09 | — | — | — | — | — | — | — | — | Безвозвратные потери |
| 19 | Ванна для проверки камер 5054 | 1 | 1,0 | Техническая t°5÷40°C | 5 | Залив один раз в месяц за 10 мин | 0.27 | 0.27 | 0.45 | Механические загрязнения | Один раз в две недели | 5÷40°C | 0.27 | 0.27 | 0.45 | Взвешенные вещества | 0.4 | |
| | | | | | | Долив 1 раз в сутки | 0.03 | 0.03 | 0,45 | | — | — | — | — | — | — | — | Безвозвратные потери |
| 24 | Установка для мойки деталей „Тайфун Б" | 1 | 1,0 | Техническая t°5÷40° | 5 | Залив один раз в месяц за 10 мин | 0.45 | 0.45 | 1.0 | | Один раз в месяц | 5÷40°C | 0.45 | 0.45 | 1.0 | Лабомид 102<br>Взвешенные вещества | 15 | |
| | | | | | | Долив 1 раз в сутки | 0.02 | 0.02 | 1.0 | | — | — | — | — | — | — | — | Безвозвратные потери |
| 32 | Установка смазочно заправочная С-101-3 | 1 | 3.0 | Питьевая с температурой водопроводной сети | Напор водопроводной сети | Периодически | 0.05 | 0.02 | 0,5 | — | — | — | — | — | — | — | — | — |
| | **Аккумуляторная** | | | | | | | | | | | | | | | | | |
| — | Раковина для мытья рук | 1 | 2 | Свежая вода t° водопроводной сети | 5 | Периодический | 0.1 | 0.05 | 0.09 | Физико-химические загрязнения | Периодический | 5°-40°C | 0.1 | 0.05 | 0.09 | — | — | |
| | | | | горячая вода t°-65°C | 5 | Периодический | 0.1 | 0.04 | 0.09 | | Периодический | 65°C | 0.1 | 0.04 | 0.09 | — | — | |
| | Смыв полов | — | 0.5 | Техническая t°5÷40 | 5 | 2 раза в сутки | 0.04 | 0.02 | 0.20 | Физико-химические загрязнения | 2 раза в сутки | 5°-40°C | 0,04 | 0.02 | 0.20 | Взвешенные вещества<br>Серная кислота | 0.02<br>4.0 | Случайный пролив |
| | **Пост мойки** | | | | | | | | | | | | | | | | | |
| 1 | Установка моечная М12 | 1 | 5 | Техническая t°5°÷40°C | 5 | Периодический | 23 | 2.5 | 1.3 | Физико-химические загрязнения | Периодический | 5°-40°C | 20.7 | 2,25 | 1.17 | Взвешенные вещества<br>Нефтепродукты<br>Тетраэтилсвинец<br>pH<br>БПК₅₀ | 1.3<br>0.06<br>0.00001<br>0.003<br>0.035 | Безвозвратные потери 10% |
| 2 | Щетка моечная М906 | 1 | 5 | Свежая вода t° водопроводной сети | Напор водопроводной сети | Периодический | 1,5 | 0.4 | 0.7 | Физико-химические загрязнения | Периодический | 5°-40°C | 1.13 | 0.36 | 0.63 | Взвешенные вещества<br>Нефтепродукты<br>Тетраэтилсвинец<br>pH<br>БПК₅₀ | 1.3<br>0.06<br>0.00001<br>0.003<br>0.035 | Безвозвратные потери 10% |
| 3 | Установка для мойки двигателей М203 | 1 | 5 | Техническая t°5÷40°C | 5 | Периодический | 0.16 | 0.03 | 0.7 | Физико-химические загрязнения | Периодический | 5°-40°C | 0,144 | 0.072 | 0.63 | Лабомид 102<br>Взвешенные вещества<br>Нефтепродукты | 15<br>10<br>2 | Безвозвратные потери 10% |

1. На посту мойки потребление воды различными потребителями (поз.1,2,3) в течение одного часа совпадает, аскундное потребление - не совпадает
2. Состав „Лабомида-203": синтанол ДТ-7 или ДС-10-8%, алкилсульфаты натрия-2%, триполифосфат натрия-30%, жидкое стекло-10%, кальцинированная сода-50%
3. Состав „Лабомида-102": синтанол ДТ-7 или ДС-10-4%, триполифосфат натрия-20%, метасиликат натрия-20%, кальцинированная сода-56%
4. Данный лист смотри совместно с листом ТЗ. ВК-2.

| | | | |
|---|---|---|---|
| ГИП | Мальцанов | | ТП 503-1-064.87 ТЗ.ВК |
| Н. контр. | Гриновская | | Гаражи-стоянка на 25 и 50 автомашин в составе промышленного предприятия |
| Рук. отд. | Не нахов | | Здание гаража-стоянки на 50 автомашин — Стадия Р, Лист 2, Листов |
| Гл. спец. | Штепан | | |
| Рук. гр. | Шевелинская | | Технологическое задание на разработку внутренних водопровода и канализации. Вариант I, II. — Минавтотранс РСФСР ГИПРОАВТОТРАНС Ростовский филиал |
| Вед. инж. | Назарова | | |
| Инж. | Богословская | | |

Здание гаража-стоянки на 25 автомашин. Вариант I, II.

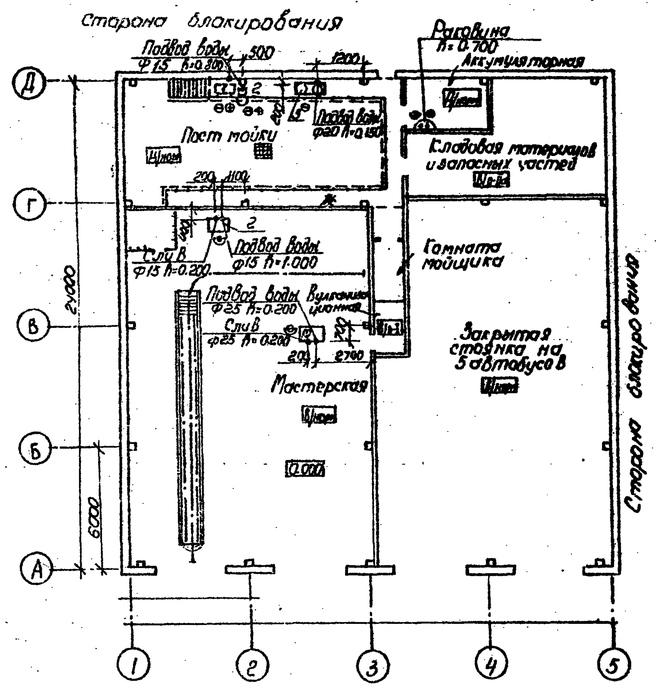


Здание гаража-стоянки на 50 автомашин. Вариант I, II.

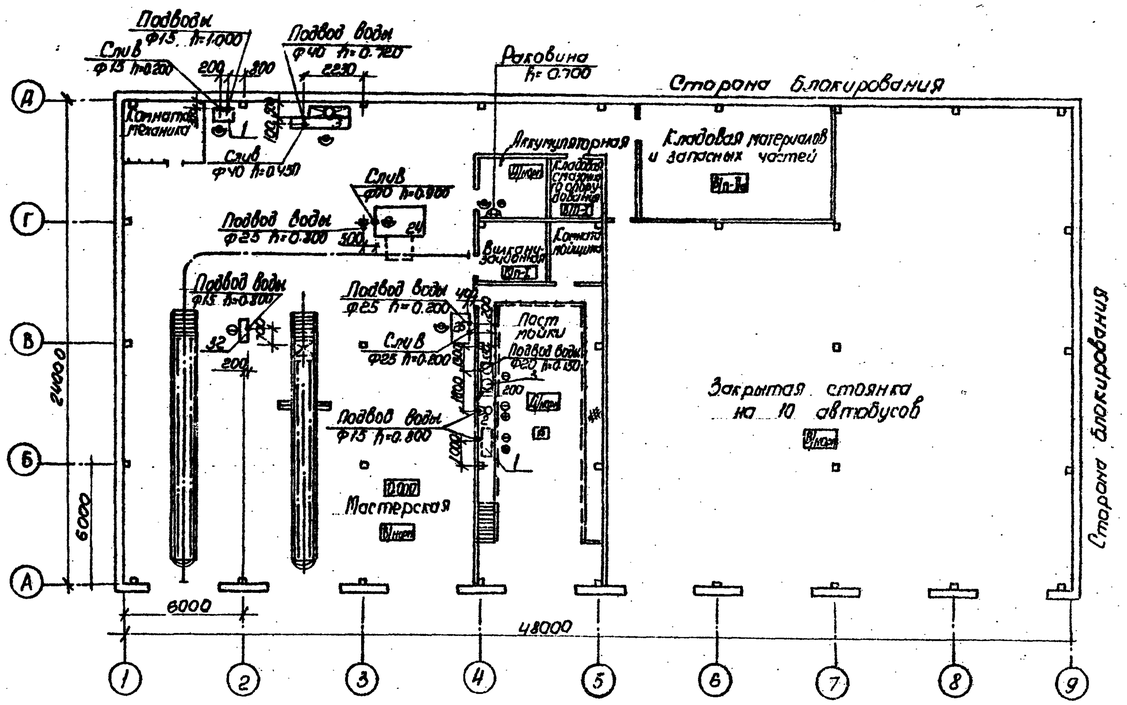


Здание гаража-стоянки на 25 автомашин. Вариант III.

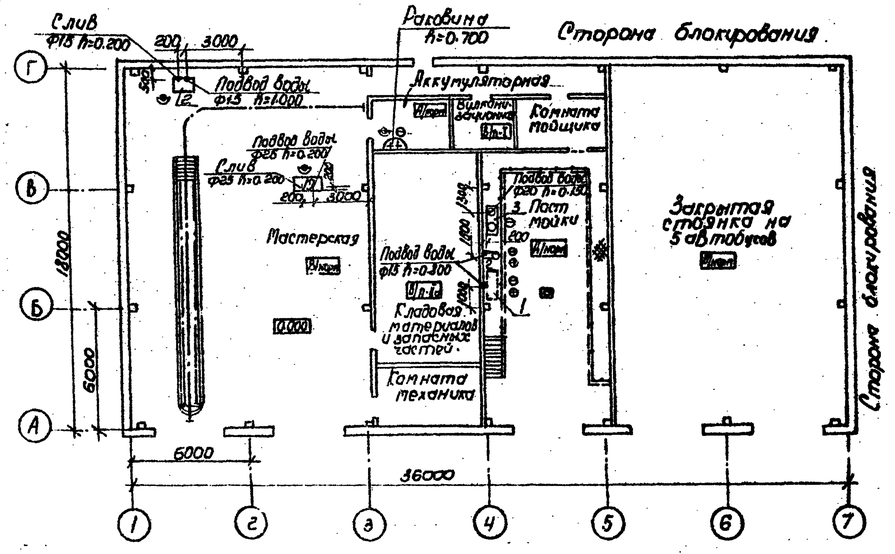


Здание гаража-стоянки на 50 автомашин. Вариант III.

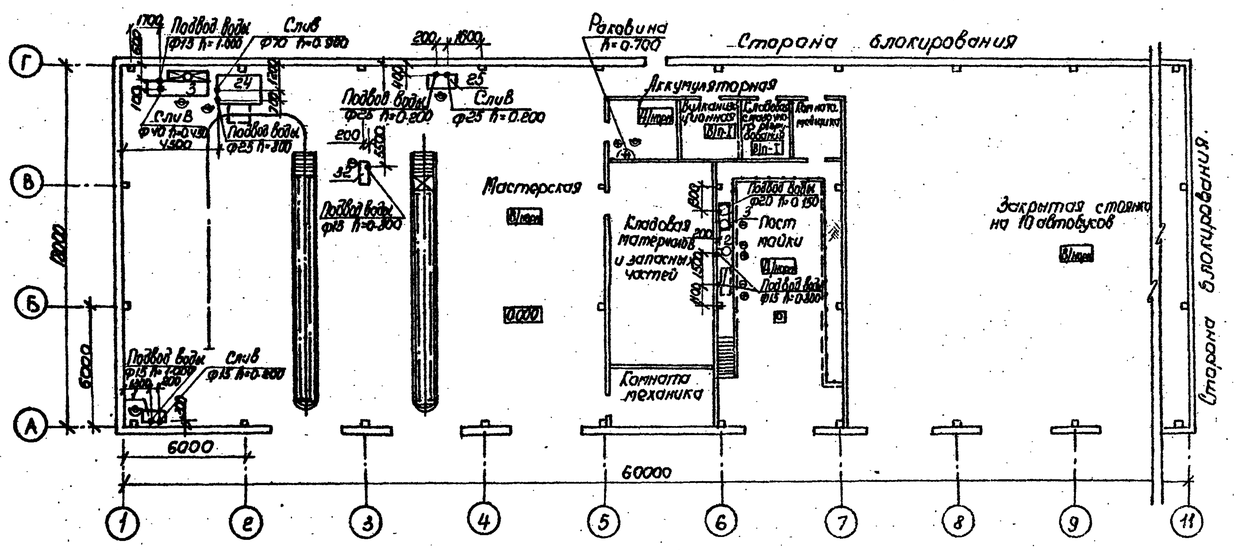


⊖ — Подвод холодной воды и отвод в канализацию

⊕ — Подвод горячей воды

⊖ — Подвод холодной воды

▣ — Отвод в канализацию.

Данный лист смотри совместно с листом ТЗ. ВК-1, ТЗ. ВК-2.

| | | | |
|---|---|---|---|
| ТП 503-1-064.87 ТЗ.ВК | | | |
| Гараж-стоянка на 25 и 50 автомашин в составе промышленного предприятия | | | |
| ГИП Молчанов | Здания гаражей-стоянок на 25 и 50 автомашин | Стадия | Лист | Листов |
| Н.контр. Синовская | | Р | 3 | |
| Нач. отд. Пенаев В | | | | |
| Гл. спец. Штепин | Технологическое задание на разработку внутренних водопровода и канализации. Вариант I, II, III. | Минавтотранс РСФСР ГИПРОАВТОТРАНС Ростовский филиал | | |
| Рук. гр. Шевельницкий | | | | |

25644-01 ДЛ

Инв. № подл. | Подпись и дата | Взам. инв. №

АЛЬБОМ I

## Исходные данные для проектирования силового электрооборудования

| N по плану | Наименование оборудования | Количество | Тип электроприемника | Установленная мощность, кВт | Коэффициент загрузки | Род тока и напряжение | Режим работ | Число часов работы в году | Категория электроснабжения по ПУЭ | Комплектность поставки с пусковой аппаратурой | Требования к блокировке и автоматике | Среда взрывопожароопасности по ПУЭ |
|---|---|---|---|---|---|---|---|---|---|---|---|---|
| | Мастерская | | | | | | | | | | | |
| 1 | Стенд для испытания и регулировки топливной дизельной аппаратуры КИ 22201А | 1 | эл. дв. | 9.4 | 0.15 | Переменный 380 В | Одна смена, повторно-кратковременный | 300 | III | комплектно | нет | норм. |
| 2 | Установка для мойки деталей ОРГ4990Б | 1 | ТЭН, и эл. дв. | 4.7 | 0.6 | Переменный 380 В | Одна смена, повторно-кратковременный | 300 | III | комплектно | нет | норм. |
| 3 | Стенд для сборки и разборки двигателя Р770 | 1 | эл. дв | 0.75 | 0.1 | Переменный 380 В | Одна смена, повторно-кратковременный | 400 | III | комплектно | нет | норм. |
| 10 | Станок точильно-шлифовальный 3К631 | 1 | эл. дв. | 0.75 | 0.12 | Переменный 380 В | Одна смена, повторно-кратковременный | 300 | III | комплектно | нет | норм |
| 11 | Стенд для демонтажа шин ЭГС-1М | 1 | эл. дв. | 2.2 | 0.12 | Переменный 380 В | Одна смена, повторно-кратковременный | 300 | III | комплектно | нет | норм. |
| 13 | Станок вертикально-сверлильный 2М112 | 1 | эл. дв. | 0.6 | 0.12 | Переменный 380 В | Одна смена, повторно-кратковременный | 100 | III | комплектно | нет | норм. |
| 15 | Пост замены агрегатов и узлов Р637 | 1 | эл. дв. | 4.87 | 0.4 | Переменный 380 В | Одна смена, повторно-кратковременный | 1500 | III | комплектно | нет | норм |
| 16 | Компрессор воздушный С412 | 1 | эл. дв | 1.5 | 0.6 | Переменный 380 В | Одна смена, повторно-кратковременный | 3000 | III | комплектно | нет | норм |
| 17 | Колонка воздухораздаточная С413 | 1 | эл. дв. | 0.1 | 0.1 | Переменный 380 В | Одна смена, повторно-кратковременный | 300 | III | комплектно | нет | норм. |
| 18 | Таль подвесная электрическая ТЭ200-511120-00 | 1 | эл. дв | 3,4 | 0.2 | Переменный 380 В | Одна смена, повторно-кратковременный | 800 | III | комплектно | нет | норм. |
| – | Комплект изделий для очистки и проверки свечей зажигания Э-203 | 1 | – | 0.015 | 0.1 | Переменный 220 В | Одна смена, повторно-кратковременный | 150 | III | комплектно | нет | норм. |
| – | Гайковерт электрический ИЭ3113А | 2 | эл. дв. | 0.34 | 0.6 | Переменный 380 В | Одна смена, повторно кратковременный | 600 | III | комплектно | нет | норм. |
| – | Нагнетатель смазки С321 | 1 | эл. дв | 0,55 | 0.1 | Переменный 380 В | Одна смена, повторно-кратковременный | 100 | III | комплектно | нет | норм. |
| – | Гайковерт У-319 | 1 | эл. дв | 1.5 | 0,2 | Переменный 380 В | Одна смена, повторно-кратковременный | 600 | III | комплектно | нет | норм. |
| | Аккумуляторная | | | | | | | | | | | |
| 2 | Устройство выпрямительное ВУТ 31/60 | 1 | эл. дв. | 2.0 | 0.6 | Переменный 380 В | Непрерывный | 3050 | III | комплектно | Блокировка с вытяжной вентиляционной установкой поз.1 | норм. |
| | Вулканизационная | | | | | | | | | | | |
| 2 | Электровулканизатор для ремонта покрышек и камер шин 6140 | 1 | эл. нагреватель | 0.97 | 0.15 | Переменный 380 В | Одна смена, повторно-кратковременный | 300 | III | комплектно | нет | П-I |

продолжение

| N по плану | Наименование оборудования | | Тип электроприемника | Установленная мощность, кВт | Коэффициент загрузки | Род тока и напряжение | Режим работ | Число часов работы в году | Категория электроснабжения по ПУЭ | Комплектность поставки с пусковой аппаратурой | Требования к блокировке и автоматике | Среда взрывопожароопасности по ПУЭ |
|---|---|---|---|---|---|---|---|---|---|---|---|---|
| | Пост мойки | | | | | | | | | | | |
| 1 | Установка моечная ЦЕБ 1112 | 1 | эл. дв. | 7.5 | 0.7 | Переменный 380 В | Одна смена, повторно-кратковременный | 2100 | III | Комплектно | нет | норм |
| 3 | Установка для мойки двигателей М 208 | 1 | ТЭН | 10.0 | 0.7 | Переменный 380 В | Одна смена, повторно-кратковременный | 1200 | III | Комплектно | нет | норм |
| 4 | Компрессор воздушный С412 | 1 | эл. дв. | 1.5 | 0.6 | Переменный 380 В | Непрерывный | 3000 | III | Комплектно | нет | норм. |

## Исходные данные для проектирования пожарной сигнализации

| Наименование помещений или отдельного технологического оборудования подлежащего защите (оси, ряды и номера чертежей) | Характеристика защищаемого помещения: Защищаемая площадь м² | Высота, м | Категория взрывоопасности производства по СНиП | Класс взрывоопасности помещения по ПУЭ | Относительная влажность % при t (°C) | Предел температур t(°C) | Тип вентиляции | Скорость движения воздуха м/с | Предел пылестойкости стационарных конструкций, вибрация | Наличие взрывоопасных концентрации, запыленности агрессивных сред | Сменность работы в часе, на участке | Освещенность на месте установки аппаратуры | Характеристика пожароопасных материалов: Наличие веществ, оборудования | Первичный признак пожара (тепло, дым, пламя) |
|---|---|---|---|---|---|---|---|---|---|---|---|---|---|---|
| Мастерская | | | В | норм | | | | | | — | 2 | | автомобили заправленные | тепло |
| | | | | | | | | | | | | | бензина и дизтоплива | дым пламя |
| Закрытая стоянка | | | В | норм | | | | | | — | 1.5 | | автомобили заправленные | тепло |
| | | | | | | | | | | | | | бензина и дизтоплива | дым пламя |

1. На постоянных рабочих местах над слесарными верстаками предусмотреть местное освещение.
2. Исходные данные для проектирования пожарной сигнализации следует рассматривать в увязке с заданиями архитектурно-строительных и санитарно-технических решений, разрабатываемыми при привязке проекта.
3. В комнате механика предусмотреть автоматическую телефонную связь.
4. Данный лист смотри совместно с листом ТЗ.ЭМ-2

| | | | |
|---|---|---|---|
| ГИП | Малунов | | ТП 503-1-064.87 ТЗ.ЭМ.ПС |
| Н.контр. | Сапожкова | | Гараж-стоянка на 25 и 50 автомашин в составе промышленного предприятия. |
| Нач.отд. | Немчонок | | Здание гаража-стоянки на 25 автомашин. Стадия: Р; Лист: 1; Листов: 5 |
| Гл.спец. | Штепин | | Технологическое задание на разработку силового электрооборудования и пожарной сигнализации вариант I, II, III. |
| Рук.гр. | Шебельников | | Минавтотранс РСФСР ГИПРОАВТОТРАНС Ростовский филиал |
| Инж. | Богословская | | |

Инв. № подл. | Подпись и дата | Взам. инв. №

25644-01 ЭС

АЛЬБОМ I

## Вариант I, II

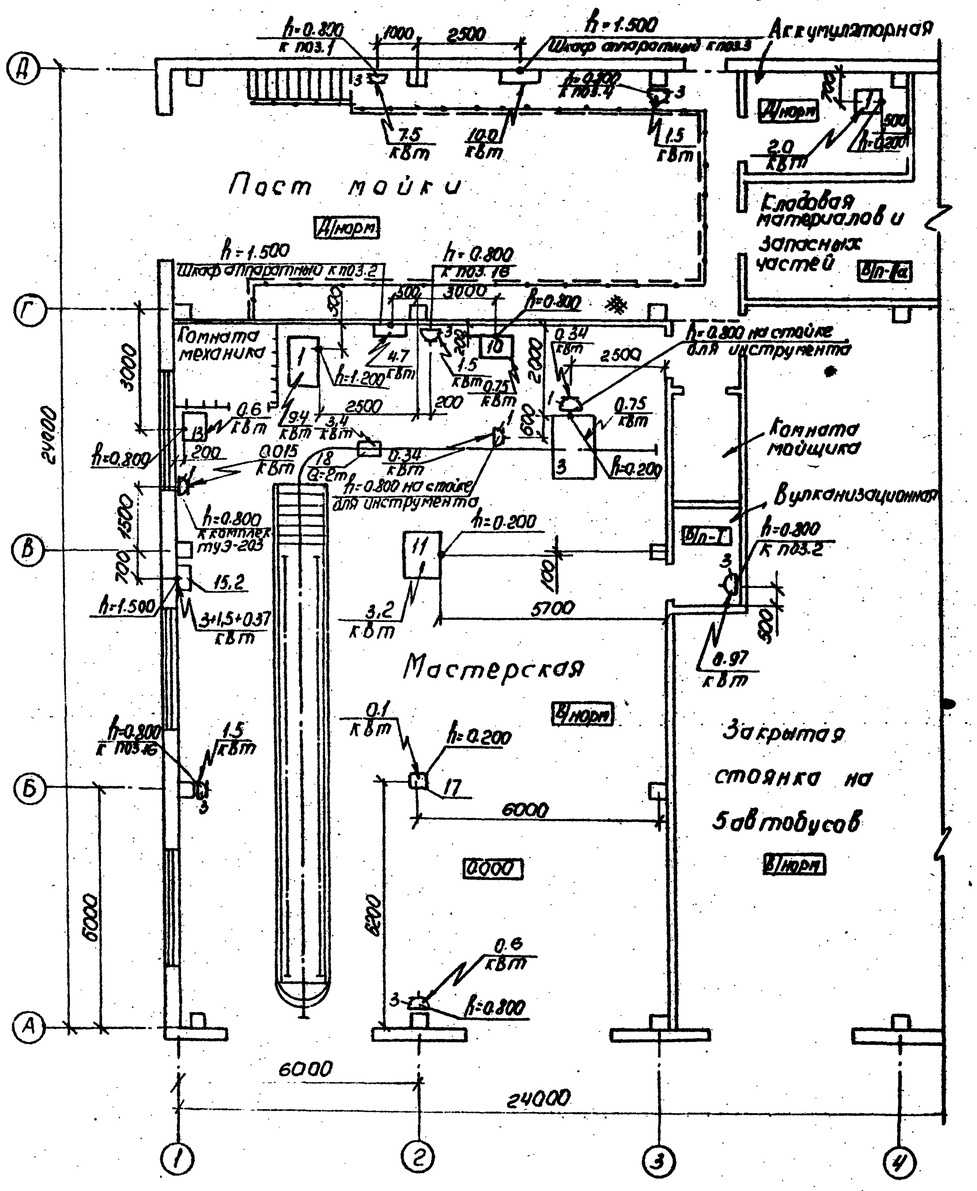


## Вариант III

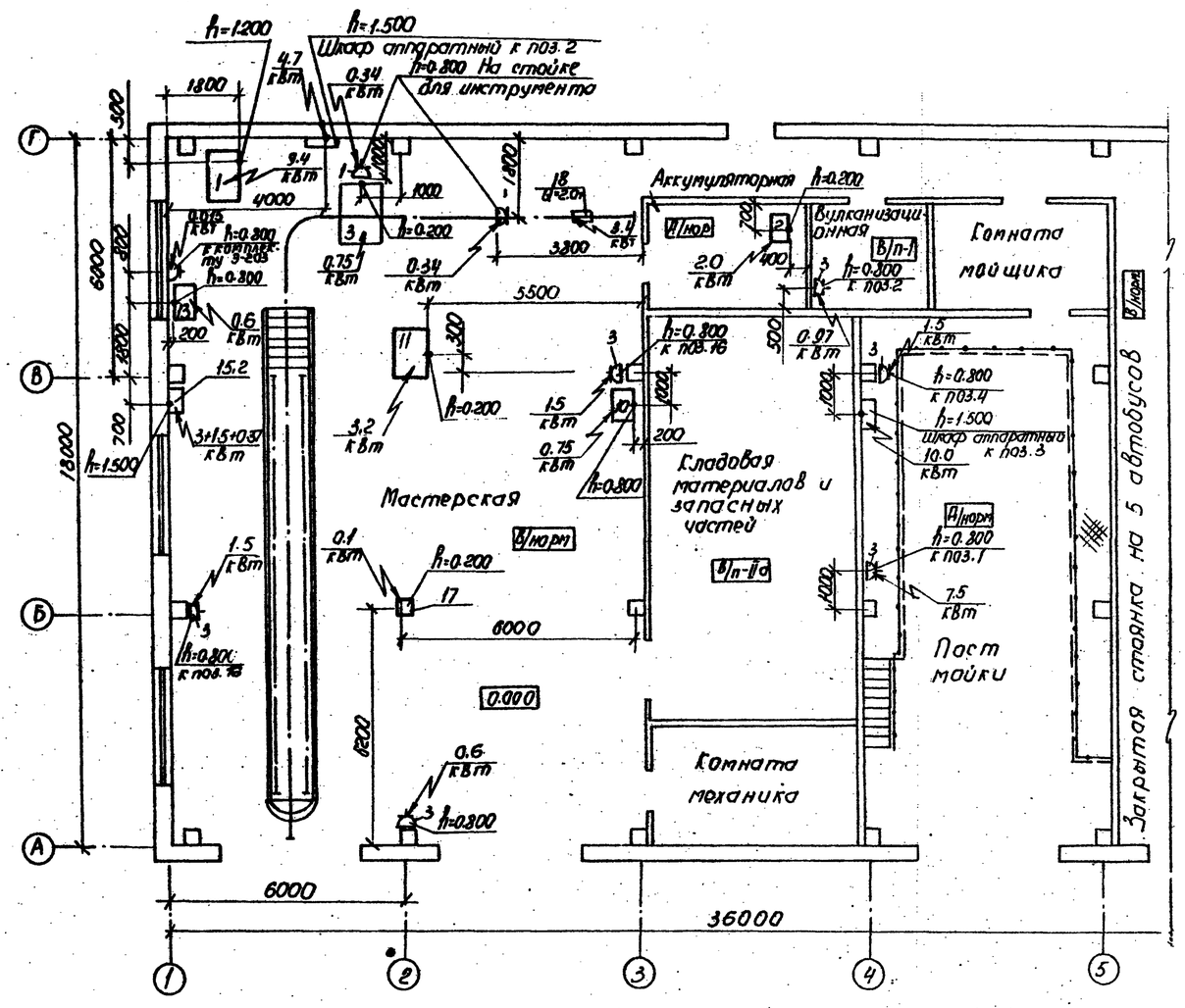


Данный лист смотри совместно с листом ТЗ.ЭМ ПС-1

| | | | | |
|---|---|---|---|---|
| ГИП | Молянов | | ТП 503-1-064.87 ТЗ.ЭМ | |
| Н.контр. | Сапожкова | | Гараж-стоянка на 25 и 50 автомашин в составе промышленного предприятия | |
| Нач.отд. | Ненахов | | Здание гаража-стоянки на 25 автомашин | Стадия: Р; Лист: 2; Листов: |
| Гл.спец. | Штепин | | Технологическое задание на разработку силового электрооборудования. Вариант I, II, III. | Минавтотранс РСФСР ГИПРОАВТОТРАНС Ростовский филиал |
| Рук.гр. | Шавельников | | | |
| Инж. | Богословская | | | |

25644-01 86

Инв.№ подл. | Подпись и дата | Взам. инв.№

## Исходные данные для проектирования силового электрооборудования

| N по плану | Наименование оборудования | Кол-во | Тип электроприемника | Установленная мощность кВт | Коэффициент загрузки | Род тока и напряжение | Режим работы | Число часов работы в году | Категорийность электроснабжения по ПУЭ | Комплектность поставки с пусковой аппаратурой | Требования к блокировке и автоматике | Среда взрывоопасности по ПУЭ |
|---|---|---|---|---|---|---|---|---|---|---|---|---|
| | Мастерская | | | | | | | | | | | |
| 1 | Установка для мойки деталей ОРГ 4990Б | 1 | ТЭН, эл. дв. | 4.7 | 0.6 | Переменный 380В | Одна смена, повторно кратковременный | 300 | III | Комплектно | нет | норм. |
| 3 | Стенд для комплексных работ по ремонту радиаторов 3092 | 1 | ТЭН, эл. дв. | 6.2 | 0.15 | Переменный 380В | Одна смена, повторно кратковременный | 300 | III | Комплектно | нет | норм |
| 4 | Станок точильно-шлифовальный 3К631 | 1 | эл. дв. | 0.75 | 0.12 | Переменный 380В | Одна смена, повторно кратковременный | 300 | III | Комплектно | нет | норм. |
| 6 | Компрессор 110В5 | 1 | эл. дв | 10.0 | 0.6 | Переменный 380В | Непрерывный | 3000 | I | Комплектно | нет | норм. |
| 8 | Установка для расточки тормозных барабанов Р114 | 1 | эл. дв. | 2.3+0.4 | 0.12 | Переменный, 380В | Одна смена, повторно-кратковременный | 150 | III | Комплектно | нет | норм. |
| 12 | Пресс Р337 | 1 | эл. дв | 3,0 | 0.12 | Переменный 380В | Одна смена повторно-кратковременный | 150 | III | Комплектно | нет | норм. |
| 13 | Стенд для испытания и регулировки топливной аппаратуры КИ 22201А | 1 | эл. дв | 9,4 | 0.15 | Переменный 380В | Одна смена повторно-кратковременный | 300 | III | Комплектно | нет | норм. |
| 14 | Стенд для проверки электрооборудования 532-2м | 1 | эл. дв. | 4.0 | 0.1 | Переменный 380В | Одна смена, повторно. кратковременный | 150 | III | Комплектно | нет | норм. |
| 16 | Станок вертикально-сверлильный 2М 112 | 1 | эл. дв | 0.6 | 0.12 | Переменный 380В | Одна смена, повторно кратковременный | 100 | III | Комплектно | нет | норм |
| 17 | Комплект изделий обслуживания свечей зажигания Э-203 | 1 | – | 0.015 | 0.1 | Переменный 220В | Одна смена, повторно-кратковременный | 150 | III | Комплектно | нет | норм. |
| 18 | Станок для проточки ЦКБ-105 | 1 | эл. дв | 0.4+0,08 | 0.12 | Переменный 380В | Одна смена, повторно кратковременный | 150 | III | Комплектно | нет | норм. |
| 19 | Стенд для разборки и сборки двигателей Р770 | 1 | эл дв | 0.75 | 0.1 | Переменный 380В | Одна смена, повторно кратковременный | 300 | III | Комплектно | нет | норм. |
| 21 | Таль электрическая ТЭ 200-51120-00 | 1 | эл. дв | 3.4 | 0.2 | Переменный 380В | Одна смена, повторно кратковременный | 800 | III | Комплектно | нет | норм. |
| 22 | Стенд для разборки и сборки редуктора Р040. | 1 | эл. дв. | 0.37 | 0.15 | Переменный 380В | Одна смена, повторно кратковременный | 150 | III | Комплектно | нет | норм. |
| 24 | Установка для мойки деталей „Тайфун Б" | 1 | ТЭН и эл. дв | 25,5 | 0.7 | Переменный 380В | Одна смена, повторно. кратковременный | 305 | I | Комплектно | нет | норм. |
| 26 | Стенд для демонтажа шин ЭГС-1М. | 1 | эл. дв. | 3,2 | 0.4 | Переменный 380В | Одна смена, повторно кратковременный | 300 | III | Комплектно | нет | норм. |

продолжение

| N по плану | Наименование оборудования | Кол-во | Тип электроприемника | Установленная мощность кВт | Коэффициент загрузки | Род тока и напряжение | Режим работы | Число часов работы в год | Категорийность электроснабжения по ПУЭ | Комплектность поставки с пусковой аппаратурой | Требования к блокировке и автоматике | Среда взрывоопасности по ПУЭ |
|---|---|---|---|---|---|---|---|---|---|---|---|---|
| 27 | Колонка воздухораздаточная С-413 | 1 | эл. дв | 0.1 | 0.1 | Переменный 380В | Одна смена, повторно кратковременный | 300 | III | Комплектно | нет | норм. |
| 29 | Подъемник канавный П246А | 1 | эл. дв. | 1.1 | 0,7 | Переменный 380В | Одна смена, повторно-кратковременный | 600 | III | Комплектно | нет | норм. |
| 33 | Пост замены агрегатов и узлов Р687 | 1 | эл. дв. | 4.87 | 0.4 | Переменный 380В | Одна смена повторно кратковременный | 1600 | III | Комплектно | нет | норм. |
| – | Нагнетатель смазки С321 | 1 | эл. дв. | 0.55 | 0.1 | Переменный 380В | Одна смена, повторно. кратковременный | 100 | III | Комплектно | нет | норм. |
| – | Гайковерт И319 | 1 | эл. дв. | 1,5 | 0.2 | Переменный 380В | Одна смена повторно кратковременный | 600 | III | Комплектно | нет | норм. |
| – | Гайковерт электрический ударный ИЭ-3113А | 2 | эл. дв | 0.34 | 0.6 | Переменный 220В | Одна смена, повторно. кратковременный | 600 | III | Комплектно | нет | норм. |
| | Аккумуляторная | | | | | | | | | | | |
| 2 | Устройство выпрямительное ВУТ 31/60 | 1 | эл. дв. | 2.0 | 0.6 | Переменный 380В | Непрерывный | 3050 | III | Комплектно | блокировка вытяжной вентиляции от шкафа пит. | норм. |
| | Вулканизационная | | | | | | | | | | | |
| 2 | Электровулканизатор для ремонта покрышек и камер шин 6140 | 1 | эл. нагреватель | 0.97 | 0.15 | Переменный 380В | Одна смена повторно кратковременный | 300 | III | Комплектно | нет | П-I |
| | Пост мойки | | | | | | | | | | | |
| 1 | Установка моечная ЦКБ 1112 | 1 | эл. дв | 7.5 | 0,7 | Переменный 380В | Одна смена, повторно кратковременный | 2100 | III | Комплектно | нет | норм |
| 3 | Установка для мойки двигателей М203. | 1 | ТЭН | 10.0 | 0.7 | Переменный 380В | Одна смена, повторно кратковременный | 1200 | III | Комплектно | нет | норм. |

На постоянных рабочих местах над слесарными верстаками предусмотреть местное освещение.

В комнате механика предусмотреть автоматическую телефонную связь.

Данный лист смотри совместно с листами ТЗ. ЭМ-4, ТЗ. ЭМ-5.

| | | | |
|---|---|---|---|
| ГИП | Молчанов | | ТП 503-1-064.87 ТЗ.ЭМ |
| Н.контр. | Сановская | | Гараж-стоянка на 25 и 50 автомашин в составе промышленного предприятия |
| Нач.отд. | Ненахов | | Здание гаража-стоянки на 50 автомашин — Стадия: Р; Лист: 3; Листов: |
| Гл.спец. | Штепин | | Технологическое задание на разработку силового электрооборудования. Вариант I, II, III. |
| Рук.гр. | Кабельников | | Минавтотранс РСФСР ГИПРОДАВТОТРАНС Ростовский филиал |
| Инж. | Богословская | | |

Инв. N подл. | Подпись и дата | Взам. инв. N

АЛЬБОМ I

## Вариант I.I.

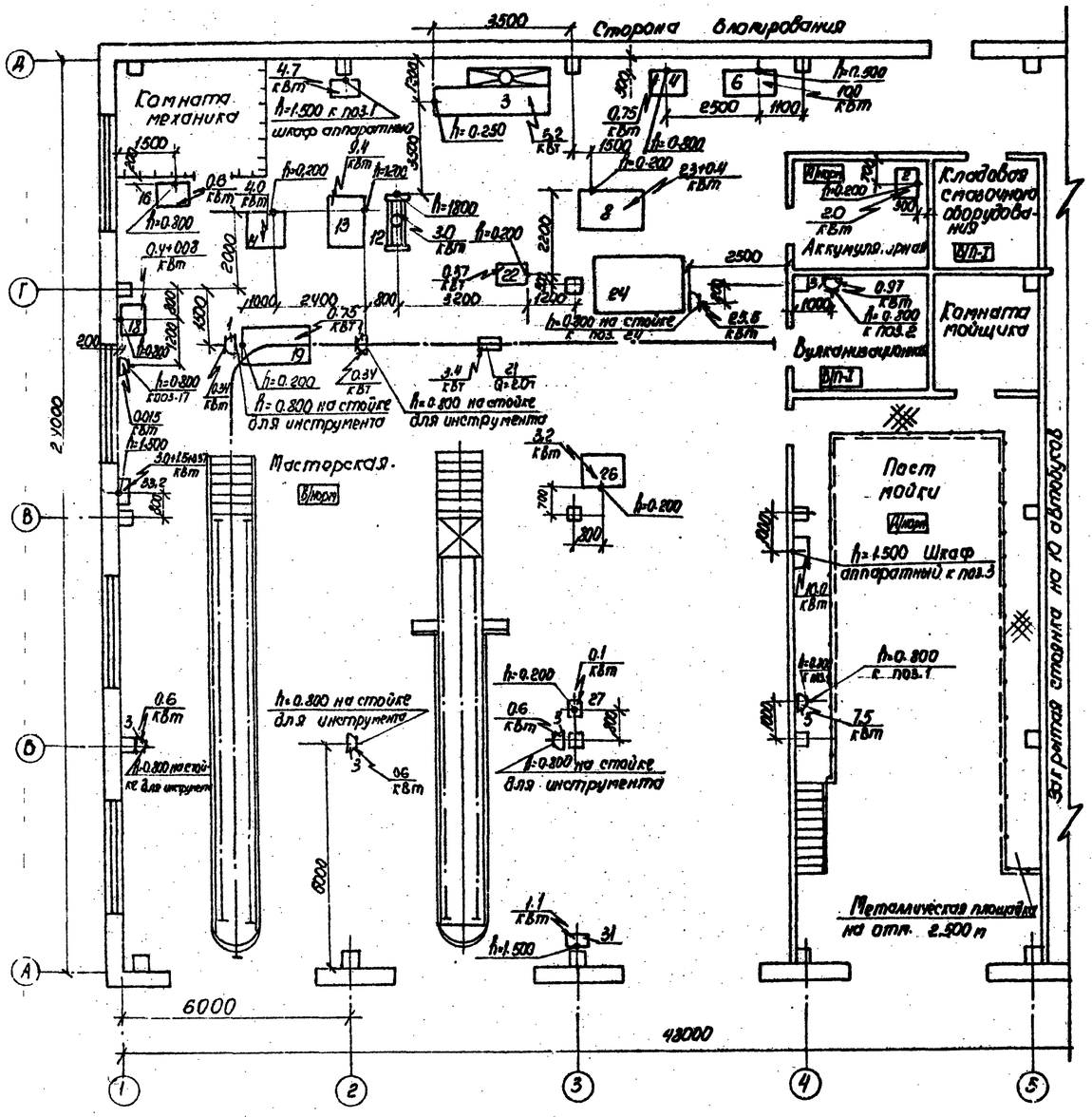


## Исходные данные для проектирования пожарной сигнализации.

| Наименование помещений или отдельного технологического оборудования помещения здания (оси, ряды и номера чертежа) | Характеристика защищаемого помещения | | | | | | | | | | | | Характеристика пожароопасных материалов | |
|---|---|---|---|---|---|---|---|---|---|---|---|---|---|---|
| | Защищаемая площадь м² | Высота, м | Категория взрывоопасности производства по СН и П | Класс взрывоопасной зоны по ПУЭ | Относительная влажность в % при 25°С | Предельная температура °С | Тип вентиляции | Скорость движения воздуха м/сек | Предел. огнестойкости строительных конструкций | Наличие вентиляции взрывоопасных газов | Стенность работ в цехе на участке | Освещенность на месте установки аппаратуры. | Наличие веществ, оборудования | Первичный признак пожара (тепло, дым, пламя) |
| Мастерская | | | В | норм | | | | | | — | 2 | | автомобили | Тепла |
| | | | | | | | | | | | | | заправленные | дыма |
| | | | | | | | | | | | | | бензином и дизтопливом | Пламя |
| Закрытая стоянка | | | В | норм | | | | | | — | 1.5 | | То же | То же |

1. Исходные данные для проектирования пожарной сигнализации следует рассматривать в увязке с заданиями архитектурно-строительных и санитарно-технических решений, разрабатываемыми при привязке проекта.

2. Данный лист смотри совместно с листом ТЗ. ЭМ-3.

| | | | |
|---|---|---|---|
| ГИП | Молчанов | | |
| Н. контр. | Сотновская | | |
| Нач. отд. | Пенаков | | |
| Гл. спец. | Штепин | | |
| Рук. гр. | Шабельник | | |
| Инж. | Котельский | | |

ТП 503-1-064.87 ТЗ.ЭМ.ПС

Гараж-стоянка на 25 и 50 автомашин в составе промышленного предприятия

Здание гаража стоянки на 50 автомашин.

| Стадия | Лист | Листов |
|---|---|---|
| Р | 4 | |

Технологическое задание на разработку силового электрооборудования и пожарной сигнализации вариант I.I.

Минавтотранс РСФСР ГИПРОАВТОТРАНС Ростовский филиал

25644-01 28

Взам. инв.№ | Подпись и дата | Инв.№ подл.

АЛЬБОМ I

## Вариант III

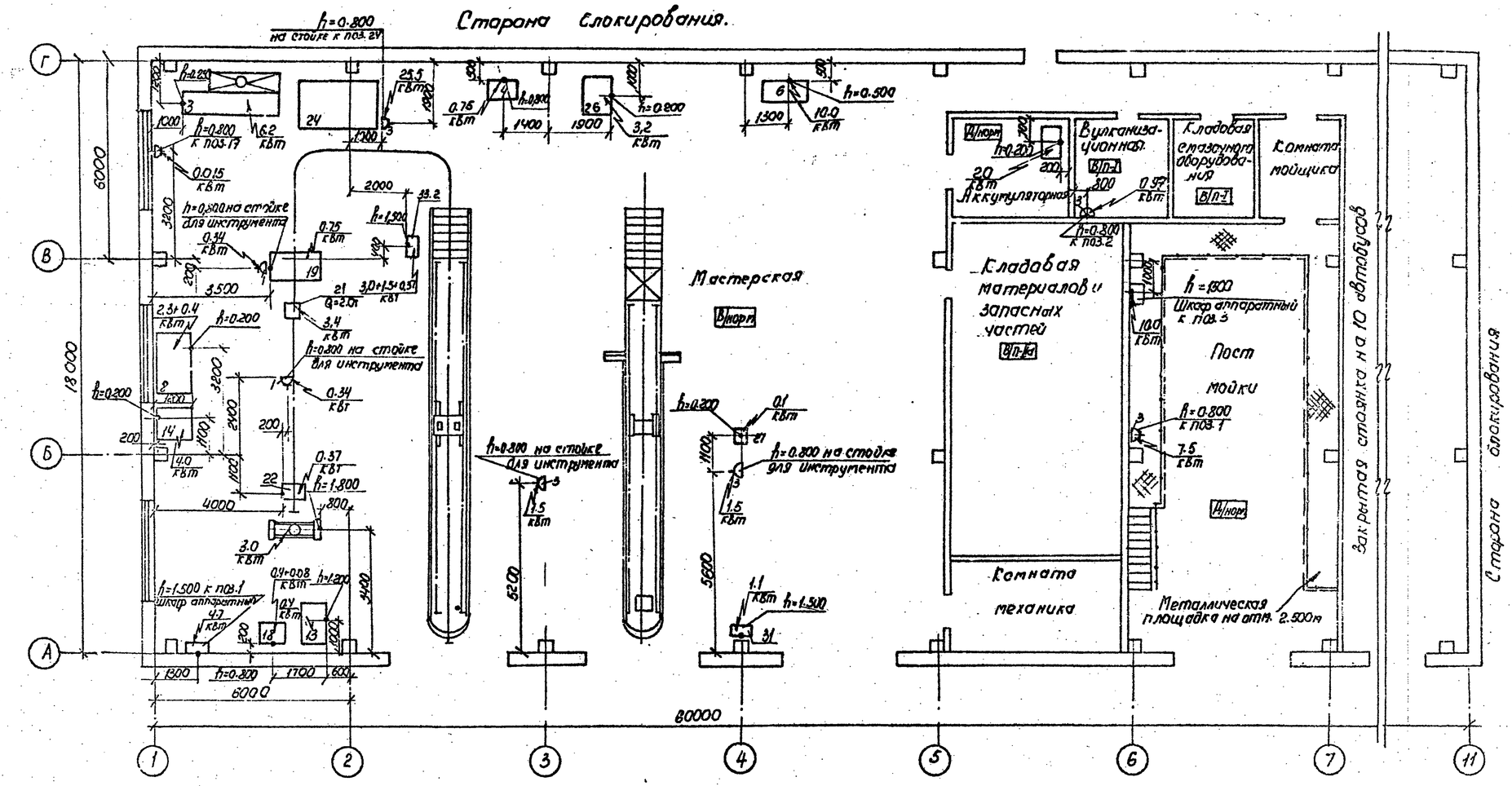


Данный лист смотри совместно с листом Т3.ЭМ-3.

| | | | | |
|---|---|---|---|---|
| ГИП | Молчанов | | ТП 503-1-064.87 Т3.ЭМ | |
| Н. контр. | Синовская | | Гараж-стоянка на 25 и 50 автомашин в составе промышленного предприятия | |
| Нач. отд. | Неналов | | Здание гаража-стоянки на 50 автомашин | Стадия Р / Лист 5 / Листов |
| Гл. спец. | Штепин | | Технологическое задание на разработку силового электрооборудования. Вариант III | Минавтотрансстрой РСФСР ГИПРОАВТОТРАНС Ростовский филиал |
| Рук. гр. | Шевельницкий | | | |
| Инж. | Богословская | | | |

25644-01 29

Инв. № подл. | Подпись и дата | Взам. инв. №

АЛЬБОМ I

Вариант I, II

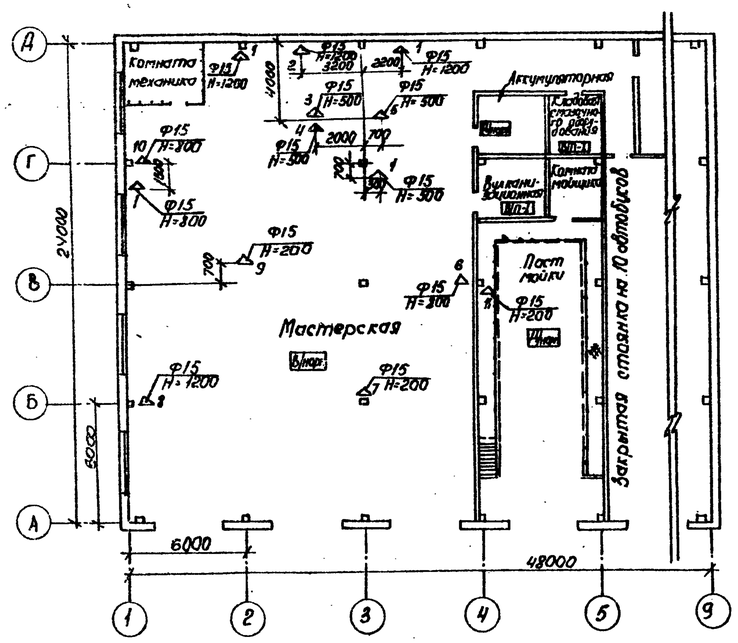


Вариант III

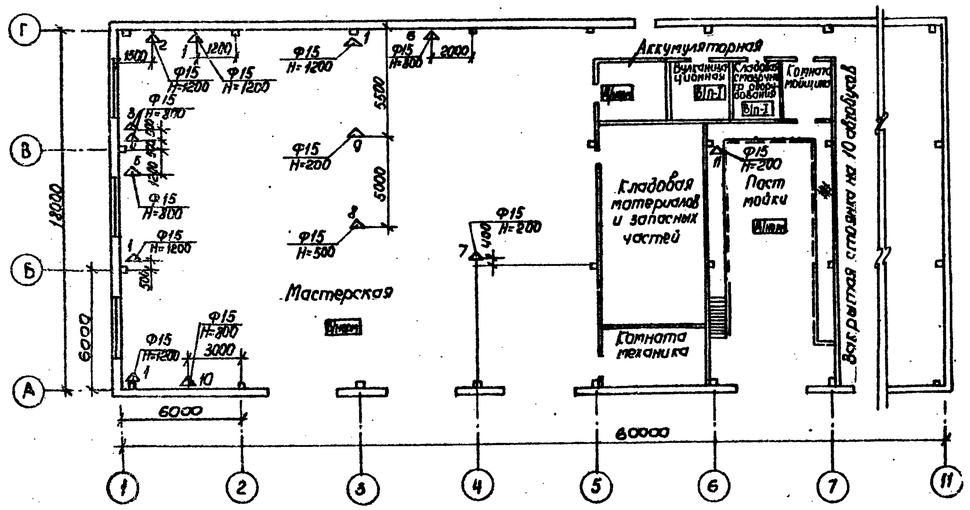


△ Точка подвода сжатого воздуха.

Исходные данные для проектирования сжатого воздуха

| № точек | Наименование потребителей | Количество точек | Расход воздуха на единицу оборудования м³/мин | Коэффициент спроса | Расход воздуха м³/мин |
|---|---|---|---|---|---|
| 1 | Для обдува деталей | 4 | 0,4 | 0,05 | 0,06 |
| 2 | Стенд для комплексных работ по ремонту радиаторов В 3092 | 1 | 0,4 | 0,05 | 0,02 |
| 3 | Стенд Р724 для разборки и сборки сцепления автомобилей с дизельными двигателями | 1 | 0,02 | 0,15 | 0,003 |
| 4 | Стенд для разборки и сборки сцепления автомобилей с карбюраторными двигателями Р27 | 1 | 0,02 | 0,15 | 0,003 |
| 5 | Пресс для клепки фрикционных накладок тормозных колодок Р335 | 1 | 0,6 | 0,1 | 0,06 |
| 6 | Ванна для проверки катер. автомобилей 5054 | 1 | 0,15 | 0,1 | 0,015 |
| 7 | Воздухораздаточная колонка С-413 | 1 | 0,15 | 0,2 | 0,03 |
| 8 | Пневмогайковерт НП 3113А | 1 | 0,6 | 0,15 | 0,09 |
| 9 | Смазочно-заправочная установка С 101-3 | 1 | 0,15 | 0,2 | 0,03 |
| 10 | Комплект изделий для обслуживания свечей зажигания 3 ГОЗП | 1 | 0,4 | 0,1 | 0,04 |
| 11 | Установка моечная для двигателей М 203 | 1 | 0,1 | 0,15 | 0,015 |
| | Итого: | | | | 0,5 |

| | | | |
|---|---|---|---|
| ТП 503-1-064.87 ТЗ ПП | | | |
| Гараж-стоянка на 25 и 50 автомашин в составе промышленного предприятия | | | |
| Здание гаража-стоянки на 50 автомашин | Стадия | Лист | Листов |
| | Р | 1 | 1 |
| Технологическое задание на разработку промпроводок Вариант I, II, III. | Минавтотранс РСФСР ГИПРОАВТОТРАНС Ростовский филиал | | |

| | | |
|---|---|---|
| ГИП | Молчанов | |
| Н.контр. | Сохновская | |
| Нач.отд. | Ненахов В. | |
| Гл.спец. | Штелин | |
| Рук.гр. | Шобелонинов | |
| Гл.инж. | Тобаков А. | |

25644-01 (30)

Инв. № подл. | Подпись и дата | Взам. инв. №