ТИПОВОЙ ПРОЕКТ

407-3-652.95

ОТКРЫТАЯ ЭЛЕКТРИЧЕСКАЯ ПОДСТАНЦИЯ 110/35/10 кВ ПО СХЕМЕ 110-5Н С ТРАНСФОРМАТОРАМИ ДО 25 (40) МВ.А

АЛЬБОМ 2

ЭП ЭЛЕКТРОТЕХНИЧЕСКИЕ ЧЕРТЕЖИ

Ц 00426-02

ТИПОВОЙ ПРОЕКТ

407-3-652.95

ОТКРЫТАЯ ЭЛЕКТРИЧЕСКАЯ ПОДСТАНЦИЯ 110/35/10 кВ ПО СХЕМЕ 110-5Н С ТРАНСФОРМАТОРАМИ ДО 25 (40) МВ.А

АЛЬБОМ 2

ПЕРЕЧЕНЬ АЛЬБОМОВ

АЛЬБОМ 1	ПЗ	ПОЯСНИТЕЛЬНАЯ ЗАПИСКА		КС.И	СТРОИТЕЛЬНЫЕ ИЗДЕЛИЯ
АЛЬБОМ 2	ЭП	ЭЛЕКТРОТЕХНИЧЕСКИЕ ЧЕРТЕЖИ		КС.ВМ	ВЕДОМОСТЬ ПОТРЕБНОСТИ В МАТЕРИАЛАХ
АЛЬБОМ 3	ЭП.СО	СПЕЦИФИКАЦИЯ ОБОРУДОВАНИЯ			
АЛЬБОМ 4	КС	СТРОИТЕЛЬНЫЕ КОНСТРУКЦИИ	АЛЬБОМ 5	С	СМЕТЫ

Примененные типовые проектные решения 407-3-0634.92 "Закрытые распределительные устройства 10(6) кВ, совмещенные с ОПУ без аккумуляторной батареи, в сборном железобетоне" альбомы 1...7. Поставщик: АООТ "Институт Севзапэнергосетьпроект".

РАЗРАБОТАН АООТ "ИНСТИТУТ СЕВЗАПЭНЕРГОСЕТЬПРОЕКТ"

УТВЕРЖДЕН И ВВЕДЕН В ДЕЙСТВИЕ ДЕПАРТАМЕНТОМ ЭЛЕКТРОЭНЕРГЕТИКИ МИНТОПЭНЕРГО РОССИИ ПРОТОКОЛОМ ОТ 04.10.95 г. N 1

ГЛАВНЫЙ ИНЖЕНЕР — Е. И. БАРАНОВ
ГЛАВНЫЙ ИНЖЕНЕР ПРОЕКТА — Т. В. КАЛУГИНА

Альбом 2

Содержание альбома N 2

NN листов	Наименование и обозначение документов Наименование листа	Стр.
	407-3-652.95-ЭП. Электротехнические чертежи.	
1	Общие данные	3
2	Подстанция 110/35/10 кВ с трансформаторами 25 МВ.А. Схема	
	принципиальная электрическая.	4
3	Схема собственных нужд переменного тока напряжением	
	380/220 В.	5
4	То же, обогрев шкафов наружной установки.	6
5	План подстанции, молниезащита и вид ячейки ВЛ - трансформатор	
	Т1.	7
6	Спецификация оборудования и материалов (начало).	8
7	Спецификация оборудования и материалов (продолжение).	9
8	Спецификация оборудования и материалов (окончание).	10
9	ОРУ 110 кВ. Ячейки: ВЛ - трансформатор; перемычки и шинных	
	аппаратов .	11
10	ОРУ 35 кВ. Ячейка: ВЛ - трансформатор Т1.	12
11	ОРУ 35 кВ. Ячейка: ВЛ и шинные аппараты от второй секции.	13
12	ОРУ 35 кВ. Ячейка ВЛ и секционного выключателя.	14
13	Гибкие связи 35 кВ. План и виды.	15
14	Шинные мосты и заземляющий реактор. План, виды.	16
15	Установка трансформатора ТДТН-25000/110-У1.	17
16	Установка трансформатора ТДТН-40000/110-У1.	18
17	Спецификация оборудования и материалов к листам ЭП-15, 16.	19
18	Узлы присоединения гибкого токопровода к трансформатору и	
	ЗРУ.	20
19	Установка однополюсного заземлителя ЗОН-110М-IУХЛ1 с	
	ограничителем перенапряжения ОПНН-110У1.	21
20	Установка трехполюсного разъединителя РДЗ-110 с приводом	
	ПР-2БУХЛ1.	22
21	Установка трехполюсного разъединителя РДЗ-35 с приводом	
	ПР-2БУХЛ1.	23
22	110 кВ. Гирлянда изоляторов ПС70Е (ПСД70Е) натяжная	
	одноцепная для одного провода.	24
23	Гирлянда изоляторов ПС70Е (ПСД70Е) поддерживающая для	24
	подвески высокочастотного заградителя.	
24	35 кВ. Гирлянда изоляторов ПС70Е (ПСД70Е) натяжная	25
	одноцепная для одного провода.	
25	35 кВ. Гирлянда изоляторов ПС70Е (ПСД70Е) натяжная	25
	двухцепная для одного провода.	
26	35 кВ. Гирлянда изоляторов ПС70Е (ПСД70Е) поддерживающая	26
	одноцепная для одного провода.	
27	35 кВ. Гирлянда изоляторов ПС70Е (ПСД70Е) поддерживающая	26
	одноцепная с удлинительным тросом..	
28	Промежуточная опора 35 кВ с опорными изоляторами. План,	27
	виды.	
29	ОПУ 6х28-ЖБ-39. План.	28
30	Расстановка шкафов КРУ серии К-104М в ЗРУ 10 кВ. План.	29
	Разрезы А-А, Б-Б.	
31	Освещение ЗРУ 10 кВ.	30
32	Узлы подвода к трансформатору силовых и контрольных	31
	кабелей.	
33	Установка одного, двух и трех шкафов на подставках	32
34	Освещение подстанции.	33
35	Пример заземления ОРУ 110 кВ и трансформаторов.	34
36	Пример заземления ОРУ 35 кВ.	35
37	План-схема раскладки силовых кабелей по ОРУ. Пример.	36
38	Журнал силовых кабелей (начало).	37
39...43	Журнал силовых кабелей (продолжение).	37...39
44	Журнал силовых кабелей (окончание).	40
45	Варианты компоновок подстанции. План.	41
46	Вариант компоновки подстанции с отдельностоящими ЗРУ и	42
	ОПУ. План.	
47	Генплан. Разбивочный план. Автодороги.	43

Взаим. инв N | Подпись и дата | Инв. N подл.

Альбом 2

Ведомость рабочих чертежей основного комплекта

Лист	Наименование	Примечание
1	Общие данные	
2	Подстанция 110/35/10 кВ с трансформаторами 25 МВ.А.	
	Схема принципиальная электрическая.	
3	Схема собственных нужд переменного тока напряжением	
	380/220 В.	
4	То же, обогрев шкафов наружной установки.	
5	План подстанции, молниезащита и вид ячейки ВЛ -	
	- трансформатор Т1.	
6	Спецификация оборудования и материалов (начало).	
7	Спецификация оборудования и материалов (продолжение).	
8	Спецификация оборудования и материалов (окончание).	
9	ОРУ 110 кВ. Ячейки: ВЛ - трансформатор; перемычки и	
	шинных аппаратов .	
10	ОРУ 35 кВ. Ячейка: ВЛ - трансформатор Т1.	
11	ОРУ 35 кВ. Ячейка: ВЛ и шинные аппараты от второй секции.	
12	ОРУ 35 кВ. Ячейка ВЛ и секционного выключателя.	
13	Гибкие связи 35 кВ. План и виды.	
14	Шинные мосты и заземляющий реактор. План, виды.	
15	Установка трансформатора ТДТН-25000/110-У1.	
16	Установка трансформатора ТДТН-40000/110-У1.	
17	Спецификация оборудования и материалов к листам	
	ЭП-15, 16.	
18	Узлы присоединения гибкого токопровода к трансформатору	
	и ЗРУ.	
19	Установка однополюсного заземлителя ЗОН-110М-IУХЛ1	
	с ограничителем перенапряжения ОПНН-110У1.	
20	Установка трехполюсного разъединителя РДЗ-110	
	с приводом ПР-2БУХЛ1.	
21	Установка трехполюсного разъединителя РДЗ-35	
	с приводом ПР-2БУХЛ1.	
22	110 кВ. Гирлянда изоляторов ПС70Е (ПСД70Е) натяжная	
	одноцепная для одного провода.	

Лист	Наименование	Примечание
23	Гирлянда изоляторов ПС70Е (ПСД70Е) поддерживающая	
	для подвески высокочастотного заградителя.	
24	35 кВ. Гирлянда изоляторов ПС70Е (ПСД70Е) натяжная	
	одноцепная для одного провода.	
25	35 кВ. Гирлянда изоляторов ПС70Е (ПСД70Е) натяжная	
	двухцепная для одного провода.	
26	35 кВ. Гирлянда изоляторов ПС70Е (ПСД70Е) поддержи-	
	вающая одноцепная для одного провода.	
27	35 кВ. Гирлянда изоляторов ПС70Е (ПСД70Е) поддержи-	
	вающая одноцепная с удлинительным тросом..	
28	Промежуточная опора 35 кВ с опорными изоляторами.	
	План, виды.	
29	ОПУ 6х28-ЖБ-39. План.	
30	Расстановка шкафов КРУ серии К-104М в ЗРУ 10 кВ.	
	План. Разрезы А-А, Б-Б.	
31	Освещение ЗРУ 10 кВ.	
32	Узлы подвода к трансформатору силовых и контрольных	
	кабелей.	
33	Установка одного, двух и трех шкафов на подставках	
34	Освещение подстанции.	
35	Пример заземления ОРУ 110 кВ и трансформаторов.	
36	Пример заземления ОРУ 35 кВ.	
37	План-схема раскладки силовых кабелей по ОРУ. Пример.	
38	Журнал силовых кабелей (начало).	
39...43	Журнал силовых кабелей (продолжение).	
44	Журнал силовых кабелей (окончание).	
45	Варианты компоновок подстанции. План.	
46	Вариант компоновки подстанции с отдельностоящими ЗРУ	
	и ОПУ. План.	

Ведомость ссылочных и прилагаемых документов

Обозначение	Наименование	Примечание
407-03-539.90	Открытые распределительные	
	устройства 110 кВ на унифицированных	
	конструкциях	
407-03-567.90	Открытые распределительные	
	устройства 35 кВ на унифицированных	
	конструкциях	
407-03-591.90	Установочные чертежи трансформато-	
	ров 110 кВ с учетом автокранового	
	ремонта	
407-03-642.94	Установка трансформаторов собствен-	
	ных нужд и заземляющих реакторов	
407-03-625.91	Шинные мосты и гибкие связи 10 (6) кВ	
	между трансформаторами и РУ	
407-3-0634.92	Закрытые распределительные устрой-	
	ства 10 (6) кВ, совмещенные с ОПУ без	
	аккумуляторной батареи, в сборном	
	железобетоне	

Ведомость основных комплектов рабочих чертежей

Обозначение	Наименование	Примечание
407-3-652.95-ЭП	Электротехнические чертежи	Альбом 2
407-3-652.95-КС	Строительные конструкции	Альбом 4

Удостоверяю, что проект соответствует действующим нормам и правилам .

Главный инженер проекта Т.В. Калугина

Взаим. инв.N | Подпись и дата | Инв. N подл.

Привязан

Инв.N

407-3-652.95-ЭП

Открытая электрическая подстанция 110/35/10 кВ по схеме 110-5Н с трансформаторами до 25 (40) МВ.А

Подстанция 110/35/10 кВ с трансформаторами 25 МВ.А

Стадия	Лист	Листов
Р	1	47

ГИП	Калугина	08.95
Н.контр.	Шленова	08.95
Инж.I кат.	Хействер	08.95

Общие данные

СЕВЗАПЭНЕРГОСЕТЬПРОЕКТ
Санкт-Петербург

Ц00426-02 4 формат А2

Наименование ячеек	ВЛ трансформатор Т1	Перемычка	ВЛ трансформатор Т2
Монтажная марка	W1G ; T1	QX1G	W2G ; T2
NN ячеек	1	2	3

Наименование ячеек	ВЛ ввод Т2	ВЛ ввод Т1		ВЛ секц. выкл.	ВЛ шин. ап. сек. I		ВЛ шин. ап. сек. II	ВЛ
Монтажная марка	W1H ; T2	W2H ; T1		W4H; QC1H	W5H ; TV1H		W7H ; TV2H	W8H
NN ячеек	1	2	3	4	5	6	7	8

СМП-110/√3-6,4У1
ФМП ; РВО-10/400
ВЗ-630-0,5У1
НКФ-110-83У1
110/√3 / 0,1/√3 / 0,1 кВ
РДЗ-2-110/1000НУХЛ1 привод ПР-2БУХЛ1
ТФЗМ-110Б- IVУ1 300/5А
ВМТ-110Б-25/1250УХЛ1 ППрК-1400
РДЗ-2-110/1000НУХЛ1 привод ПР-2БУХЛ1
РДЗ-1-110/1000НУХЛ1 привод ПР-2БУХЛ1
РВС-110М
ТВТ-110 600-400-300-200/5А
ТДТН-25000/110-У1
25000 кВА:Yн/Yн/Д-0-11
115±9х1,78%/38,5±
±2х2,5/11 кВ
$U_{В-С}$=9,5%; $U_{В-Н}$=9,5%;
$U_{С-Н}$=19%
РВО-10

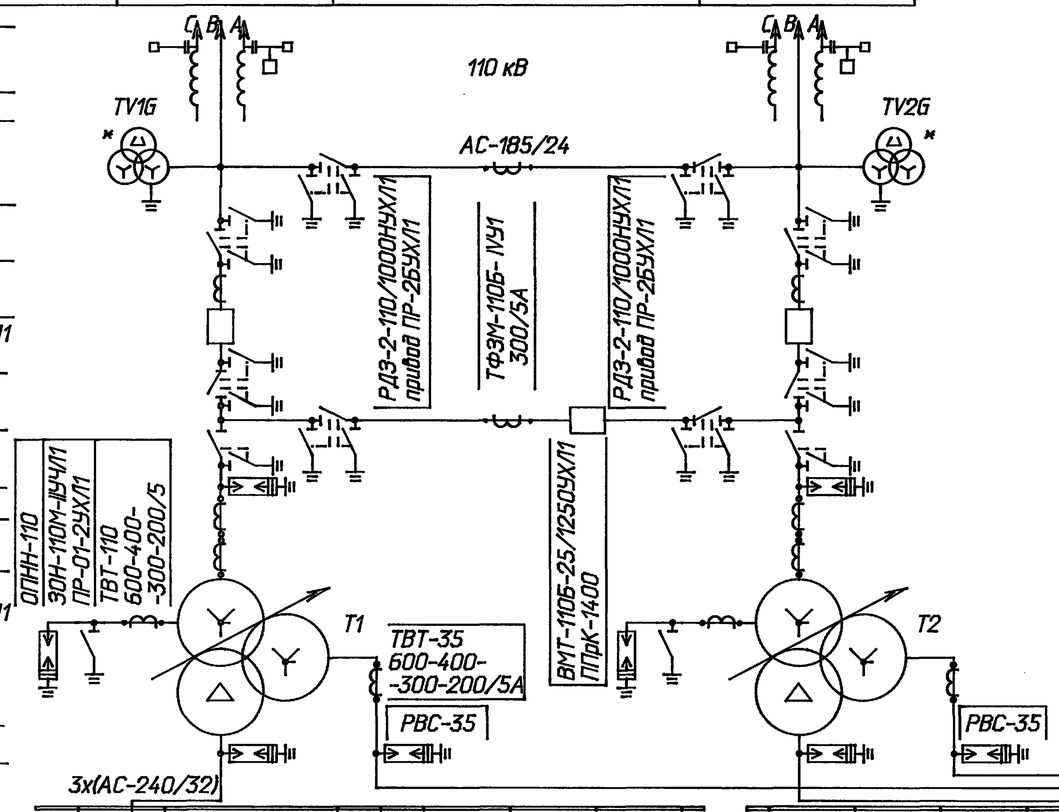

СМП-66/√3-4,4
ФМП ; РВО-10/400
ВЗ-630-0,5У1
РДЗ-2-35/1000НУХЛ1 привод ПР-2БУХЛ1
ТФЗМ-35А-У1 ☐/5
ВМУЭ-35Б-25/1250УХЛ1 привод ПЭМУ
II секция шин АС-240/32
РДЗ-1,2-35/1000НУХЛ1 привод ПР-У1
I секция шин АС-240/32
РДЗ-1,2-35/1000НУХЛ1 привод ПР-У1
ПКН-001-35У1
ВМУЭ-35Б-25/1250УХЛ1
ТФЗМ-35А-У1 600/5
РДЗ-2-35/1000НУХЛ1 привод ПР-2БУХЛ1
РДЗ-2-35/1000НУХЛ1 привод ПР-2БУХЛ1

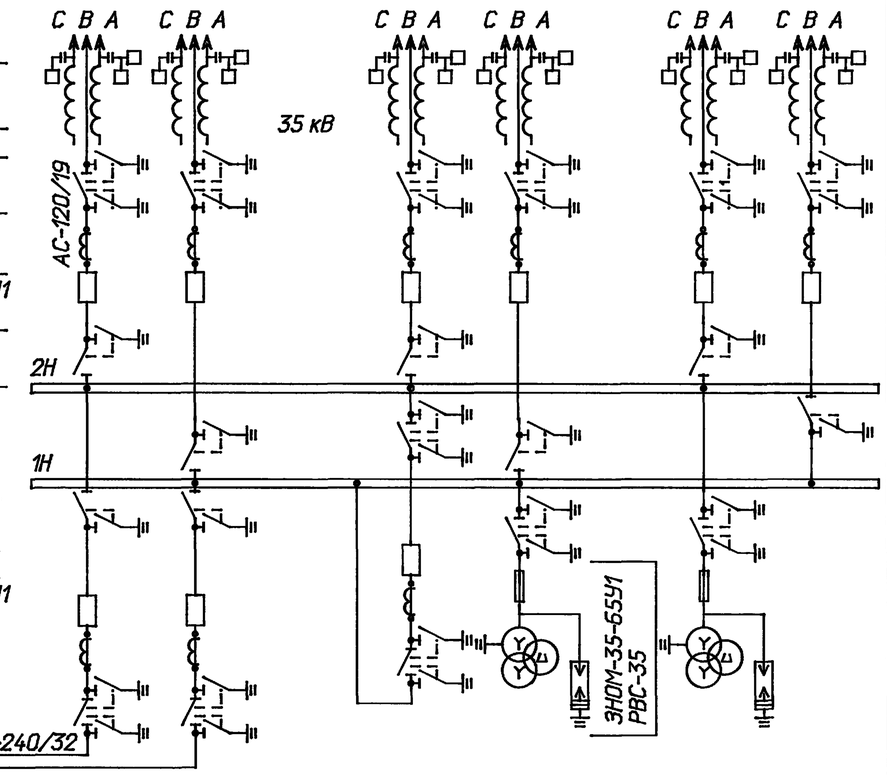

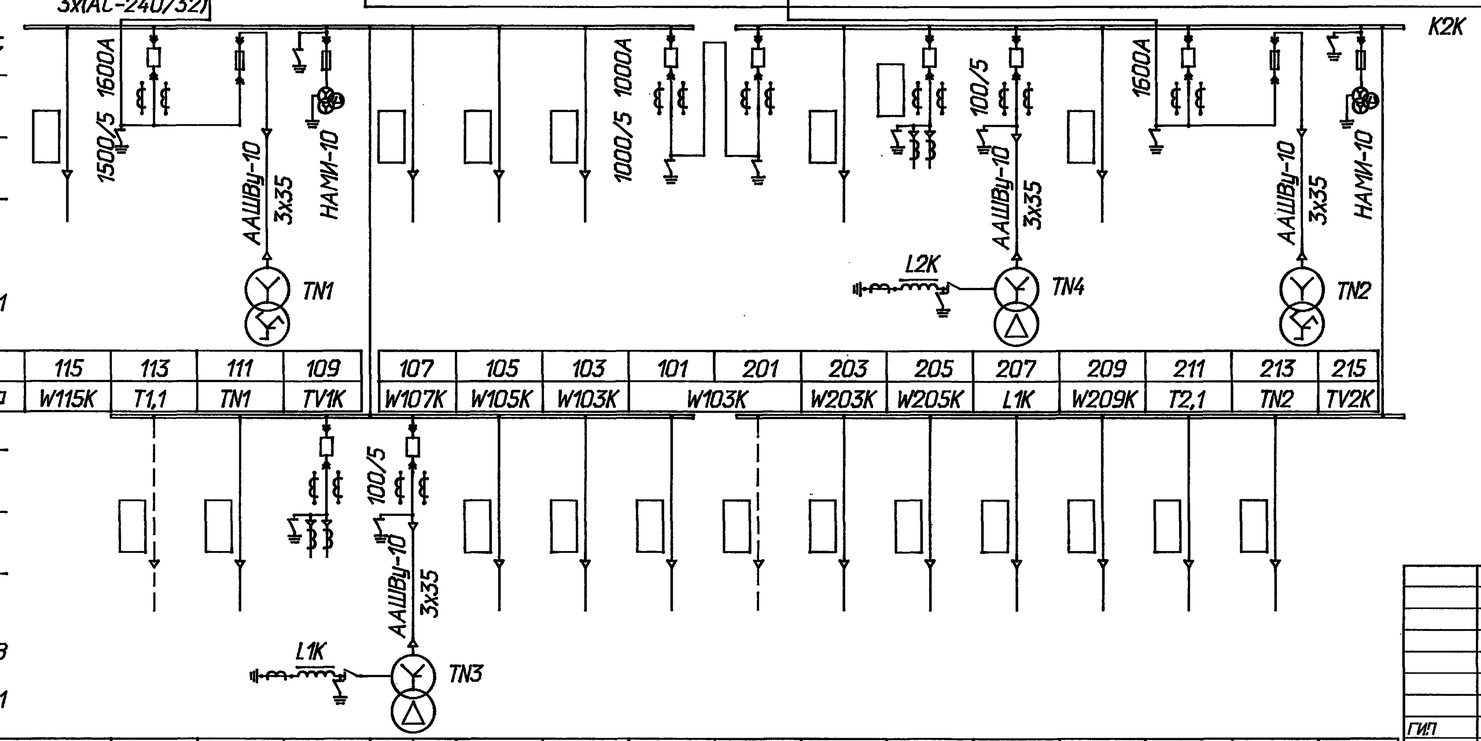

1. Необходимость установки трансформаторов напряжения 110 кВ (обозначены *) определяется при конкретном проектировании.
2. Количество ячеек трансформаторов напряжения 10 кВ (ячейки 109 и 215) показано условно и подлежит уточнению при конкретном проектировании.
3. В.Ч. обработка фаз ВЛ 110 и 35 кВ показана условно и должна уточняться при конкретном проектировании.
4. Необходимость установки заземляющих реакторов определяется при конкретном проектировании.

Взаим. инв N | Подпись и дата | Инв. N подл.

Привязан

Инв.N

ГИП	Калугина		08.95	407-3-652.95-ЭП
Н.контр.	Шленова		08.95	Открытая электрическая подстанция 110/35/10 кВ по схеме 110-5Н с трансформаторами до 25 (40) МВ.А
Инж.I кат.	Хействер		08.95	Подстанция 110/35/10 кВ с трансформаторами 25 МВ.А — Стадия: Р; Лист: 2; Листов:
				Схема принципиальная электрическая — СЕВЗАПЭНЕРГОСЕТЬПРОЕКТ Санкт-Петербург

Ц00426-02 5 формат А2

Альбом 2

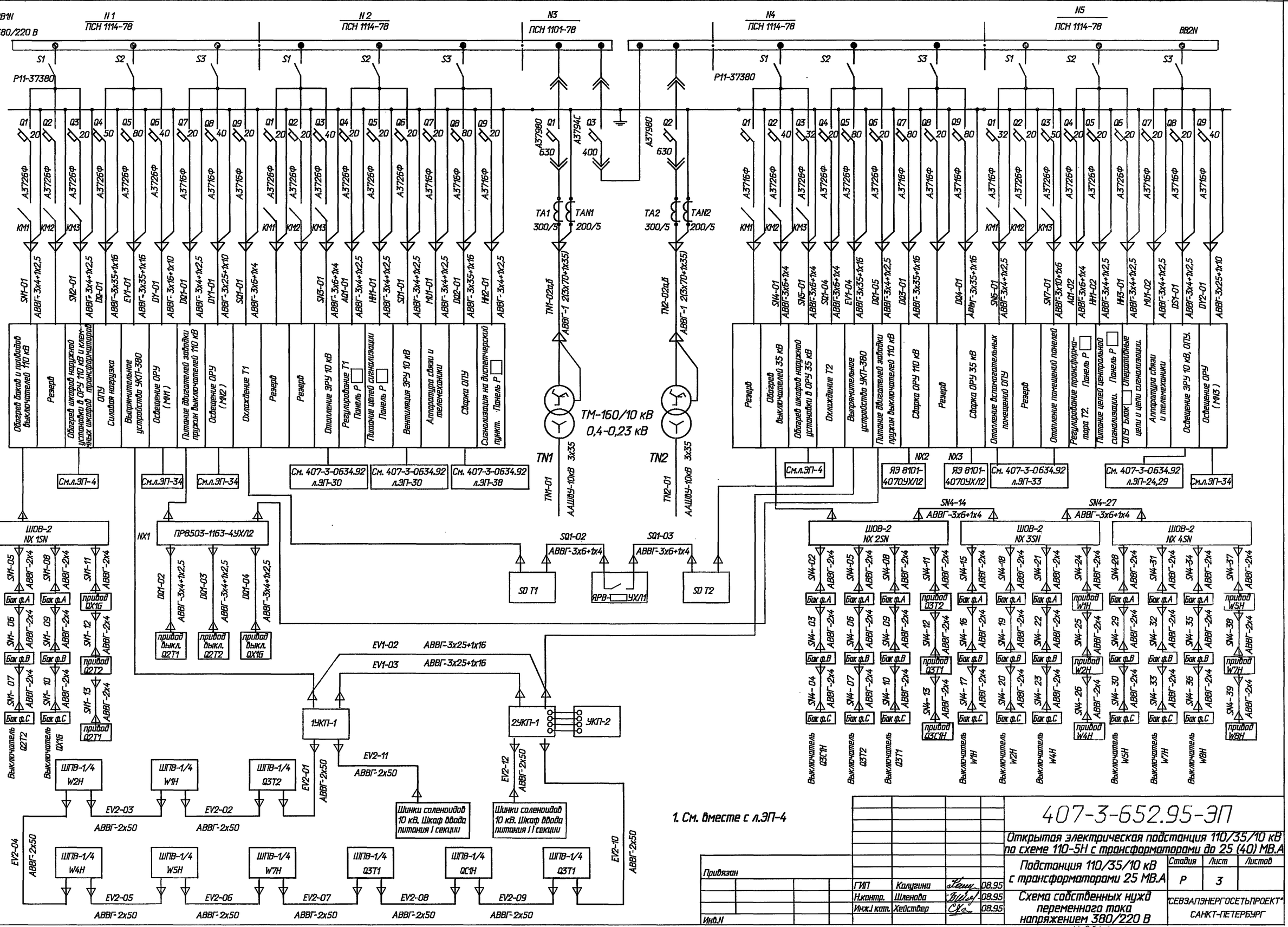

1. См. вместе с л.ЭП-4

Привязан							407-3-652.95-ЭП
							Открытая электрическая подстанция 110/35/10 кВ по схеме 110-5Н с трансформаторами до 25 (40) МВ.А
			ГИП	Калугина		08.95	Подстанция 110/35/10 кВ с трансформаторами 25 МВ.А — Стадия: Р; Лист: 3; Листов:
			Н.контр.	Шленова		08.95	Схема собственных нужд переменного тока напряжением 380/220 В
			Инж.I кат.	Хействер		08.95	СЕВЗАПЭНЕРГОСЕТЬПРОЕКТ САНКТ-ПЕТЕРБУРГ
Инв.N							

Взам.инв.N | Подпись и дата | Инв.N подл.

Ц00426-02 6 Формат А2

Альбом 2

Обогрев шкафов наружной установки в ОРУ 35 кВ

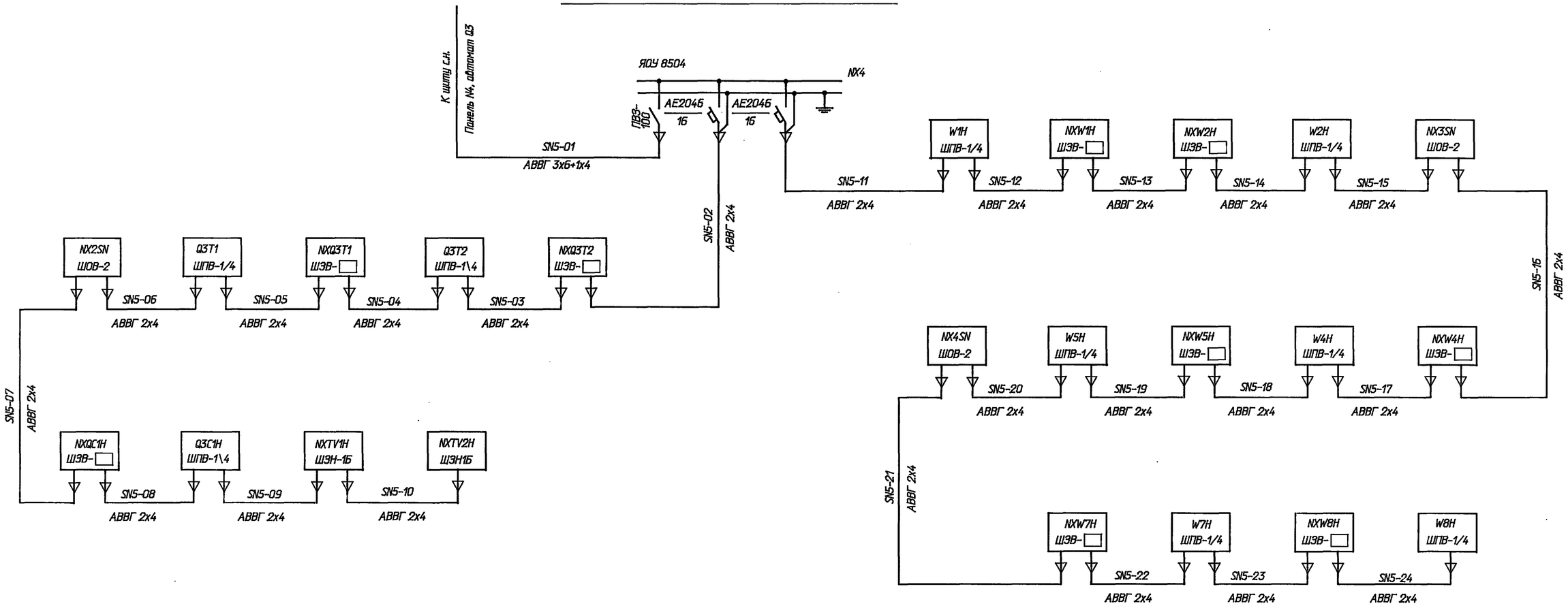

Обогрев шкафов наружной установки в ОРУ 110 кВ и клеммных шкафов трансформаторов

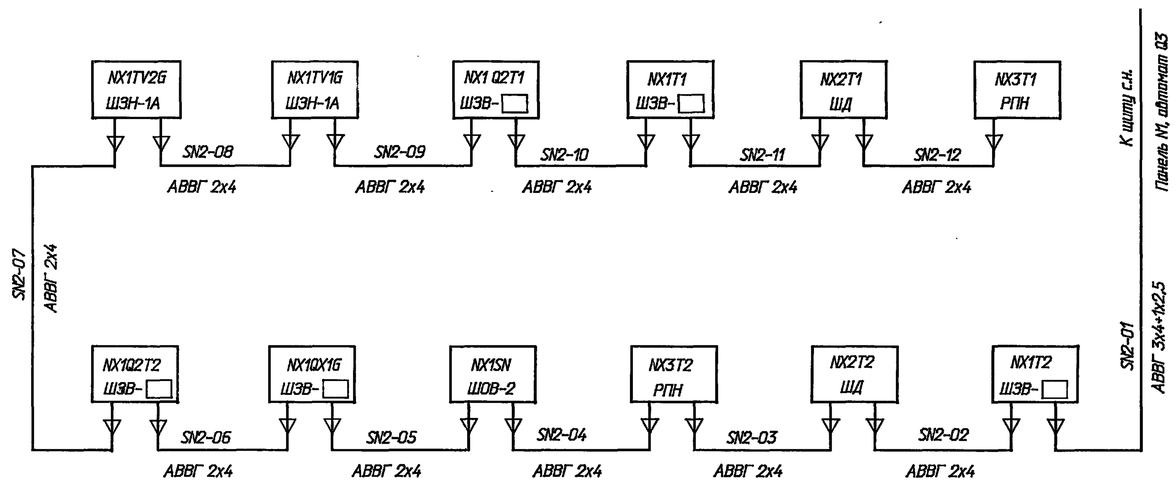

1. См. вместе с л.ЭП-3
2. Шкафы наружной установки устанавливаются на подставках П1800, П1200 и П600 (для трех, двух и одного шкафа соответственно). Тип и количество шкафов и подставок уточняется при конкретном проектировании.

Привязан

Инв.N

				407-3-652.95-ЭП		
				Открытая электрическая подстанция 110/35/10 кВ по схеме 110-5Н с трансформаторами до 25 (40) МВ.А		
				Подстанция 110/35/10 кВ с трансформаторами 25 МВ.А	Стадия	Лист	Листов
					Р	4	
ГИП	Калугина		08.95	Схема собственных нужд переменного тока напряжением 380/220 В. Обогрев шкафов наружной установки.	"СЕВЗАПЭНЕРГОСЕТЬПРОЕКТ" САНКТ-ПЕТЕРБУРГ	
Н.контр.	Шленова		08.95			
Инж.I кат.	Хейстовер		08.95			

Взам.инв.N

Подпись и дата

Инв.N подл.

4,00426-02 7

Формат А2

Альбом 2

Наименование ячеек	ВЛ-транс-формator T1	Перемычка	ВЛ-транс-формator T2
Маркировка	W1G, T1	QX1G	W2G, T2
NN ячеек	1	2	3

Тр-р T2-ВЛ	Тр-р T1-ВЛ		Секл. выкл. ВЛ	ВЛ и ш.о. I секц.		ВЛ и ш.о. II секц.	ВЛ	Наименование ячеек
T2, W1H	T1 W2H		QC1H W4H	W5H TV1H		W7H TV2H	W8H	Маркировка
1	2	3	4	5	6	7	8	NN ячеек

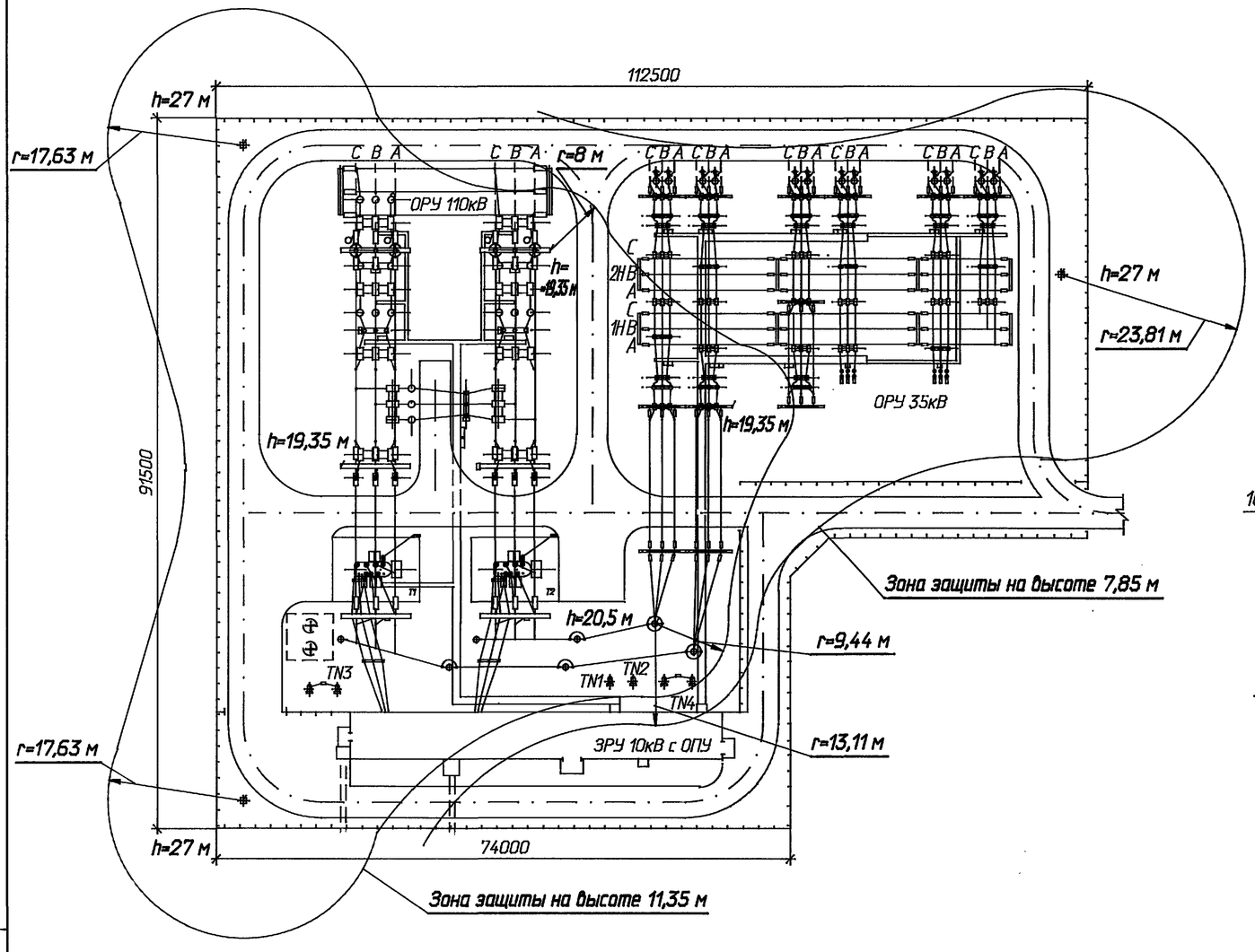

Ячейка: ВЛ - трансформатор T1

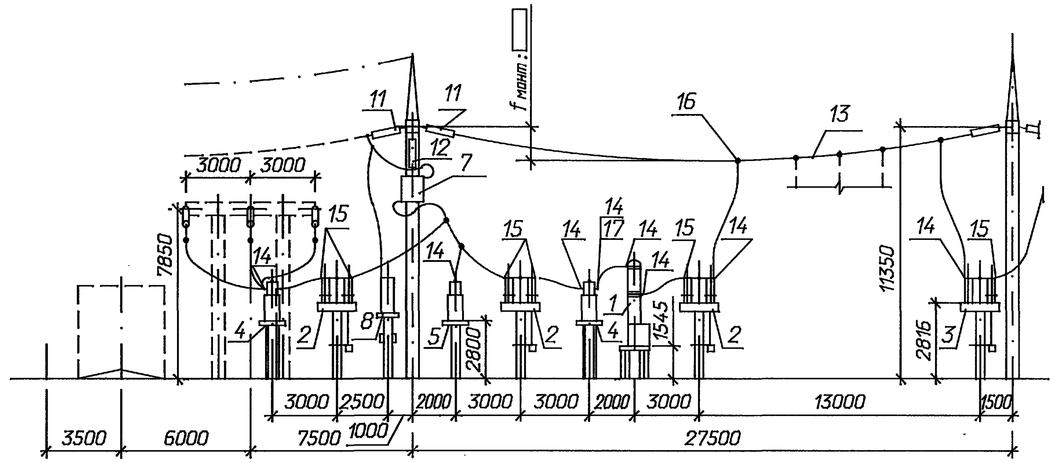

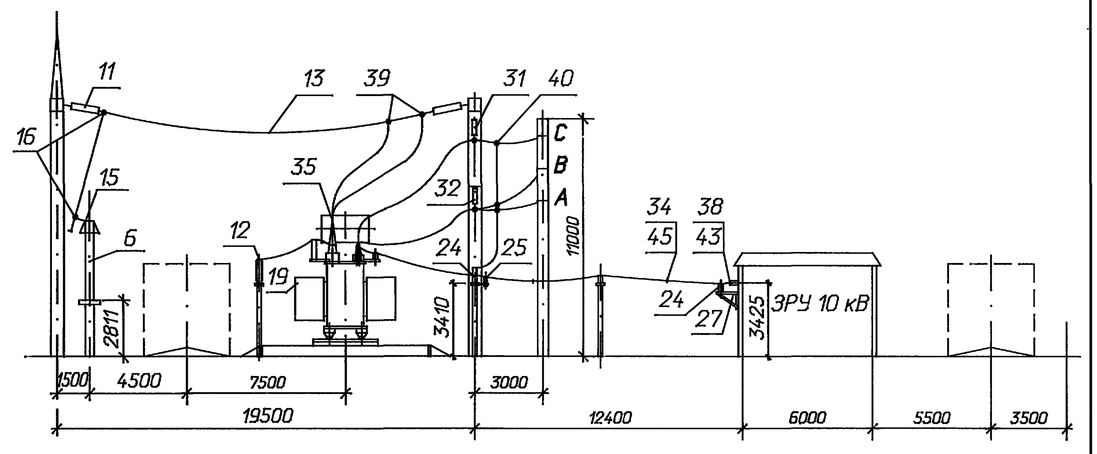

Привязан			
Инв. N			

				407-3-652.95-ЭП		
				Открытая электрическая подстанция 110/35/10 кВ по схеме 110-5Н с трансформаторами до 25 (40) МВ.А		
				Подстанция 110/35/10 кВ с трансформаторами 25 МВ.А	Стадия	Лист	Листов
					Р	5	
ГИП	Калугина		08.95	План подстанции, молниезащита и вид ячейки ВЛ - трансформатор T1	"СЕВЗАПЭНЕРГОСЕТЬПРОЕКТ" Санкт-Петербург		
Н.контр.	Шленова		08.95				
Инж.I кат.	Хейстбер		08.95				

Взаим. инв N | Подпись и дата | Инв. N подл.

Ц00426-02 8 Формат А2

Альбом 2

Марка, поз.	Обозначение	Наименование	К-во на ячейку 1	2	3	Всего на ОРУ	Масса ед. кг	Примечание
		ОРУ-110кВ						
1	407-03-539.90 -ЭП3-1,2	Выключатель маломасля-						
		ный типа ВМТ-110Б-25/						
		/1250 УХЛ1 с пружинным						
		приводом типа ППрК-1400	1	1	1	3	1950	
2	407-3-652.95-ЭП-20	Разъединитель трехпо-						
		люсный типа РДЗ-2-						
		-110/1000УХЛ1 с двумя						
		комплектами заземляю-						
		щих ножей с приводом						
		типа ПР-2БУХЛ1	2	4	2	8	489	
3	407-3-652.95-ЭП-20	Разъединитель трехпо-						
		люсный типа РДЗ-1-						
		-110/1000УХЛ1 с одним						
		комплектом заземляю-						
		щих ножей с приводом						
		типа ПР-2БУХЛ1	1	-	1	2	425	
4	407-03-539.90-ЭП3-17,	Трансформатор тока						
	19	ТФЗМ-110Б IVУ1	6	3	3	12	690	
5	407-03-539.90-ЭП3-23	Трансформатор напря-						
		жения НКФ-110-83У1	-	6	-	6	570	
6	407-03-539.90-ЭП3-25	Разрядник вентильный						
		РВС-110М с регистра-						
		тором срабатываний						
		РР-1У1	3	-	3	6	175	
7	407-03-539.90-ЭП3-40,	Заградитель высокочас-						
	41	тотный ВЗ-630-0,5У1	2	-	2	4	168	учи-
8	407-03-539.90-ЭП3-29,	Конденсатор связи						тыва-
	30	СМП-110/$\sqrt{3}$-6,4У1	2	-	2	4	190	ются
9	407-03-539.90-ЭП3-29,	Фильтр присоединения						в раз-
	30	ФПМ	2	-	2	4	11	деле
10	407-03-539.90-ЭП3-29,	Разъединитель однопо-						"Связь"
	30	люсный РВО-10/400	2	-	2	4	5,9	
11	407-3-652.95-ЭП-22	Гирлянда изоляторов						
		ПС70Е натяжная одно-						
		цепная	15	6	15	36		
12	407-3-652.95-ЭП-23	Гирлянда изоляторов						
		ПС70Е поддерживающая						
		для подвески в/ч						
		заградителя	2	-	2	4		
13		Провод сталеалюминие-						
		вый марки АС-185/24						
		ГОСТ-839-90	270	190	270	730	0,705	см. указ. 1

Марка, поз.	Обозначение	Наименование	К-во на ячейку 1	2	3	Всего на ОРУ	Масса ед. кг	Примечание
14	ТУ 34-13-11438-89	Зажим аппаратный						
		прессуемый А4А-185-8	33	17	28	78	0,416	
15	ТУ 34-13-11438-89	Зажим аппаратный						
		прессуемый А2А-185-8	21	7	20	48	0,293	
16	ТУ 34-13-10703-91	Зажим ответвительный						
		прессуемый ОА-185-1	20	6	20	46	0,32	
17	407-03-539.90-ЭП3.И2	Контакт переходной						
		КП-2	3	-	3	6	0,67	
18		Шкаф обогрева						устанав-
		выключателей ШОВ-2	-	1	-	1	70	ливается на под- ставке

Марка, поз.	Обозначение	Наименование	К-во на ячейку Т1	Т2	Всего	Масса ед. кг	Примечание
		Установка трансформаторов, шинные мосты 10 кВ и гибкие связи 35 кВ					
19	407-3-652.95-ЭП-15	Трансформатор трехфаз-					
		ный трехобмоточный с					
		РПН ТДТН-25000/110-У1	1	1	2	53000	
20	407-3-652.95-ЭП-19	Заземлитель однополюс-					
		ный ЗОН-110М-IVУХЛ1					
		с приводом ПР-01-2УХЛ1	1	1	2	62	
21	407-3-652.95-ЭП-19	Ограничитель перенапря-					
		жений ОПНН-110У1	1	1	2	55	
22	407-03-591.90-ЭП-40	Разрядник вентильный					
		РВС-35 с регистратором					
		срабатываний	3	3	6	75	
23		Изолятор С4-195-□УХЛ	11	8	19		см. указ. 2
24	407-03-625.91-ЭП-132,	Изолятор опорный					
	133,134	ИОС-20-2000УХЛ1	12	12	24	23	
25	407-03-625.91-ЭП-132	Разрядник вентильный					
		РВО-10	3	3	6	4,2	
26	407-03-625.91-ЭП-38	Кронштейн для установки					
	-КС.И-018	изоляторов					
		ИОС-20-2000УХЛ1					
		на крышке					
		трансформатора	1	1	2	34,7	

1. Длина провода дана с учетом трансформаторного пролета.
2. По 2 изолятора из приведенного количества устанавливается на крышке трансформатора.

Привязан

Инв.N

ГИП	Калугина		08.95
Н.контр.	Шленова		08.95
Инж.I кат.	Хействер		08.95

407-3-652.95-ЭП

Открытая электрическая подстанция 110/35/10 кВ по схеме 110-5Н с трансформаторами до 25 (40) МВ.А

Подстанция 110/35/10 кВ с трансформаторами 25 МВ.А

Стадия	Лист	Листов
Р	6	

Спецификация оборудования и материалов (начало)

СЕВЗАПЭНЕРГОСЕТЬПРОЕКТ Санкт-Петербург

Взам.инв.N | Подпись и дата | Инв.N подл.

Альбом 2

Марка, поз.	Обозначение	Наименование	К-во на ячейку Т1	К-во на ячейку Т2	Всего	Масса ед. кг	Примечание
27	407-03-625.91-ЭП-109	Кронштейн для установки					
	-КС.И-001	изоляторов у ЗРУ	1	1	2	24,8	
28	407-03-591.90-ЭП.И-1	Кронштейн для установки					
		опорного изолятора					
		С4-195-□УХЛ на крышке					
		трансформатора	1	1	2	22,8	
29	407-3-652.95-ЭП-24	Гирлянда изоляторов					
		ПС70Е натяжная					
		одноцепная	24	24	48		
30	407-3-652.95-ЭП-25	Гирлянда изоляторов					
		ПС70Е натяжная					
		двухцепная	6	-	6		
31	407-3-652.95-ЭП-26	Гирлянда изоляторов					
		ПС70Е поддерживающая	1	1	2		
32	407-3-652.95-ЭП-27	Гирлянда изоляторов					
		ПС70Е поддерживающая					
		с удлинительным тросом	2	2	4		
		Провод сталеалюминие-					
		вый ГОСТ 839-80					
33		АС-185/24	40	40	80	0,705	
34		АС-240/32	188	188	376	0,921	шинный мост
		АС-240/32	268	190	458	0,921	гибкие связи
	ТУ 34-13-11438-89	Зажим аппаратный					
		прессуемый					
35		А2А-185-8	4	4	8	0,298	
36		А4А-185-8	1	1	2	0,416	
37		А2А-240-8	6	6	12	0,416	
38		А4А-240-8	18	18	36	0,514	
	ТУ 34-13-10703-91	Зажим ответвительный					
		прессуемый					
39		ОА-185-1	3	3	6	0,32	
40		ОА-240-1	6	6	12	0,435	
41	ТУ 34-27-10954-85	Зажим аппаратный					
		штыревой АШМ-16-1	4	4	8	1,59	
		Контакт переходный					
42	407-03-625.91-ЭП.И-1	КП-1	6	6	12	0,65	
43	407-03-625.91-ЭП.И-1	КП-1	3	3	6	0,65	
44	407-03-625.91-ЭП.И-15	КП-17	3	3	6	0,73	
45	ТУ 34-13-11050-90	Распорка дистанционная					
		глухая Р-2-120	90	90	180	0,5	
46	407-03-625.91-ЭП.И-16	Планка опорная П-1	12	12	24	1,3	к
47	407-03-625.91-ЭП.И-23	Скоба С-1	12	12	24	0,2	поз.
48	407-03-625.91-ЭП.И-24	Скоба С-3	24	24	48	0,2	23

Марка, поз.	Обозначение	Наименование	К-во на ячейку Т1	К-во на ячейку Т2	Всего	Масса ед. кг	Примечание
		Установка трансформаторов СН и заземляющих реакторов					
49	407-03-642.94-ЭП-1,2	Трансформатор силовой					
		трехфазный двухобмо-					
		точный ТМ-160/10-У1	1	1	2	841	БЗСТ
50	407-03-642.94-ЭП-1,2	Трансформатор силовой					
		трехфазный двухобмо-					
		точный ТМ-250/10-У1	1	1	2	1141	БЗСТ
51	407-03-642.94-ЭП-15,16	Реактор заземляющий					
		дугогасящий однофазный					
		масляный					
		РЗДСОМ-380/10У1	1	1	2	1170	
52	407-03-642.94-ЭП-28,29	Разъединитель однопо-					
		люсный с одним комплек-					
		том заземляющих ножей					
		РДЗ-1-35/1000НУХЛ1					
		с приводом ПР-2БУХЛ1	1	1	2	159,5	
53	407-03-642.94-ЭП-58,59	Шкаф с шинной сборкой					
		0,4 кВ тип I	1	1	2	50	
54		Провод сталеалюминие-					
		вый АС-185/24					
		ГОСТ 839-80	7	7	14	0,705	
	ТУ 34-13-11438-89	Зажим аппаратный					
		прессуемый					
55		А2А-185-8	3	3	6	0,293	
56		А4А-185-8	3	3	6	0,416	
57	ТУ 34-27-10954-85	Зажим аппаратный					
		штыревой АШМ-12-1	7	7	14	1,63	
58	ТУ 16-538.280-79	Муфта кабельная					
		КНСт1	2	2	4	22	
59		Шина алюминиевая					
		40х4, ГОСТ 15176-89	8	8	16	0,43	

Спецификацию на опорные планки и скобы для крепления гибких проводов к изоляторам поз. 23 см. листы ЭП-28.

Взам.инв.N | Подпись и дата | Инв.N подл.

Привязан

Инв.N

ГИП	Калугина		08.95
Н.контр.	Шленова		08.95
Инж.I кат.	Хействер		08.95

407-3-652.95-ЭП

Открытая электрическая подстанция 110/35/10 кВ по схеме 110-5Н с трансформаторами до 25 (40) МВ.А

Подстанция 110/35/10 кВ с трансформаторами 25 МВ.А

Стадия	Лист	Листов
Р	7	

Спецификация оборудования и материалов (продолжение)

СЕВЗАПЭНЕРГОСЕТЬПРОЕКТ Санкт-Петербург

Ц.00426-02. 10 формат А2

Альбом 2

Марка, поз.	Обозначение	Наименование	Количество на ячейку													Всего	Масса ед. кг	Примечание
			1	1	2	2	4	4	5	5	7	7	8	Сборные шины				
			ВЛ	Т2	ВЛ	Т1	ВЛ	Секц.Т.	ВЛ	Ш. оп.	ВЛ	Ш. оп.	ВЛ	I секция	II секция			
60	407-03-567.90-ЭП3-1	Выключатель																
		маломасляный																
		ВМУЭ-35Б-25/1250 УХЛ1	1	1	1	1	1	1	1	-	1	-	1	-	-	9	780	
61	407-3-652.95-ЭП-21	Разъединитель трехпо-																
		люсный с двумя комплек-																
		тами заземляющих ножей																
		с приводом ПР-2БУХЛ1																
		РДЗ-2-35/1000НУХЛ1	1	1	1	1	1	2	1	1	1	1	1	-	-	12	458	
62	407-3-652.95-ЭП-21	Разъединитель трехпо-																
		люсный с одним комплек-																
		том заземляющих ножей																
		с приводом ПР-2БУХЛ1																
		РДЗ-1-35/1000НУХЛ1	1	1	1	1	1	-	1	-	1	-	1	-	-	8	451,5	
63	407-03-567.90-ЭП3-28	Трансформатор тока																
		ТФЗМ-35А-У1	3	3	3	3	3	3	3	-	3	-	3	-	-	27	200	
64	407-03-567.90-ЭП3-37,38	Трансформатор напряже-																
		ния ЗНОМ-35-65	-	-	-	-	-	-	-	3	-	3	-	-	-	6	82	
65	407-03-567.90-ЭП3-37,38	Предохранитель токоог-																
		раничивающий																
		ПКН-001-35У1	-	-	-	-	-	-	-	3	-	3	-	-	-	6	42,5	
66	407-03-567.90-ЭП3-37,38	Разрядник вентильный																
		РВС-35	-	-	-	-	-	-	-	3	-	3	-	-	-	6	75	
67	407-03-567.90-ЭП3-46	Заградитель высокочас-																
		тотный ВЗ-630-0,5У1	2	-	2	-	2	-	2	-	2	-	2	-	-	12	168	учи-
68	407-03-567.90-ЭП3-46	Конденсатор связи																тыва-
		СМП-66/√3-4,4У1	2	-	2	-	2	-	2	-	2	-	2	-	-	12	106	ется
69	407-03-567.90-ЭП3-46	Фильтр присоединения																в
		ФПМ	2	-	2	-	2	-	2	-	2	-	2	-	-	12	11	разделе
70	407-03-567.90-ЭП3-46	Разъединитель однопо-																"Связь"
		люсный РВО-10/400	2	-	2	-	2	-	2	-	2	-	2	-	-	12	5,9	
71	407-03-567.90-ЭП3-41	Изолятор опорный																
		ОНШ-35-20	-	3	3	-	-	-	3	-	-	3	3	-	-	15	41,5	
72	407-3-652.95-ЭП-24	Гирлянда изоляторов																
		ПС70Е натяжная	3	-	3	-	3	6	3	-	3	-	3	18	18	60		
73	ТУ 34-13-11459-89	Зажим опорный																
		АА-4-3	-	3	3	-	-	-	3	-	-	3	3	-	-	15	0,68	
	ТУ 34-13-11438-89	Зажим аппаратный																
		прессуемый																
74		А2А-120-8	9	-	9	-	9	-	9	6	9	6	9	-	-	66	0,227	
75		А2А-240-8	3	12	3	12	3	12	3	3	3	3	3	-	-	60	0,416	
76		А4А-120-8	18	-	18	-	18	-	18	-	18	-	18	-	-	108	0,350	
77		А4А-240-8	-	12	-	12	-	12	-	-	-	-	-	-	-	36	0,350	
	ТУ 34-13-10703-91	Зажим ответвительный																
		прессуемый																
78		ОА-120-1	4	-	4	-	4	-	4	-	4	-	4	-	-	24	0,17	
79		ОА-240-1	-	-	-	-	-	-	-	-	-	-	-	18	18	36	0,435	
		Провод сталеалюминие-																
		вый, ГОСТ 839-80																
80		АС-120/19	45	-	60	-	45	-	60	15	45	30	60	-	-	360	0,471	ВЛ 35кВ
81		АС-240/32	-	60	-	45	-	75	-	-	-	-	-	235	235	650	0,921	
82		Шкаф обогрева выключа-																устанав-
		телей ШОВ-2	-	-	1	1	-	-	1	-	-	-	-	-	-	3	70	ливаются
83		Шкаф питания соленоидов																на под-
		выключателей ШПВ-1/4	1	1	1	1	1	1	1	-	1	-	1	-	-	9	70	ставках

Привязан

Инв.N

ГИП	Калугина		08.95
Н.контр.	Шленова		08.95
Инж.I кат.	Хействер		08.95

407-3-652.95-ЭП

Открытая электрическая подстанция 110/35/10 кВ по схеме 110-5Н с трансформаторами до 25 (40) МВ.А

Подстанция 110/35/10 кВ с трансформаторами 25 МВ.А

Стадия	Лист	Листов
Р	8	

Спецификация оборудования и материалов (окончание)

СЕВЗАПЭНЕРГОСЕТЬПРОЕКТ Санкт-Петербург

Взам.инв.N | Подпись и дата | Инв.N подл. | 407-03-567.90 ЭП

формат А2

Альбом 2

Ячейка: ВЛ-трансформатор

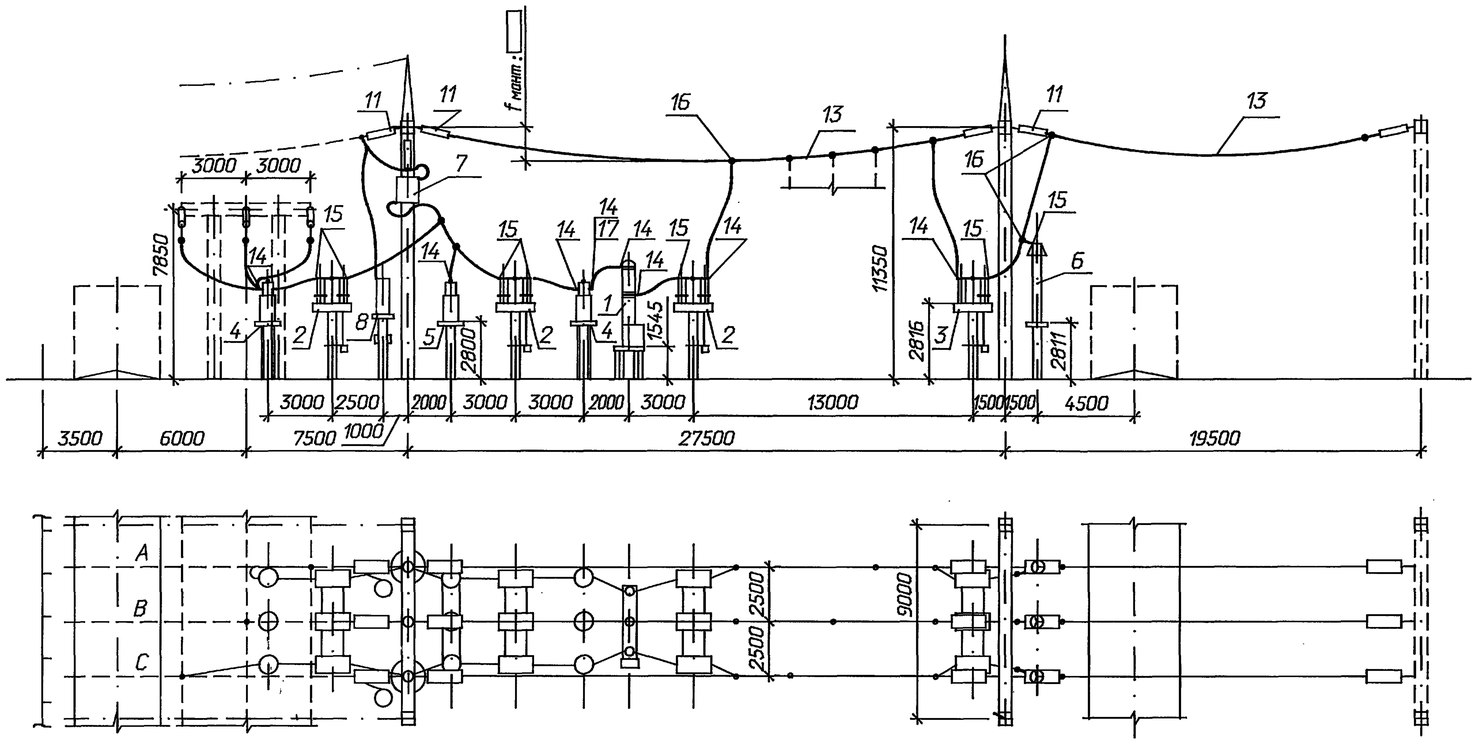

Поясняющая схема

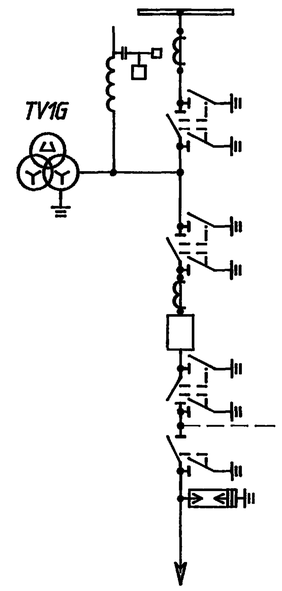

к трансформатору

б) Ячейка перемычки

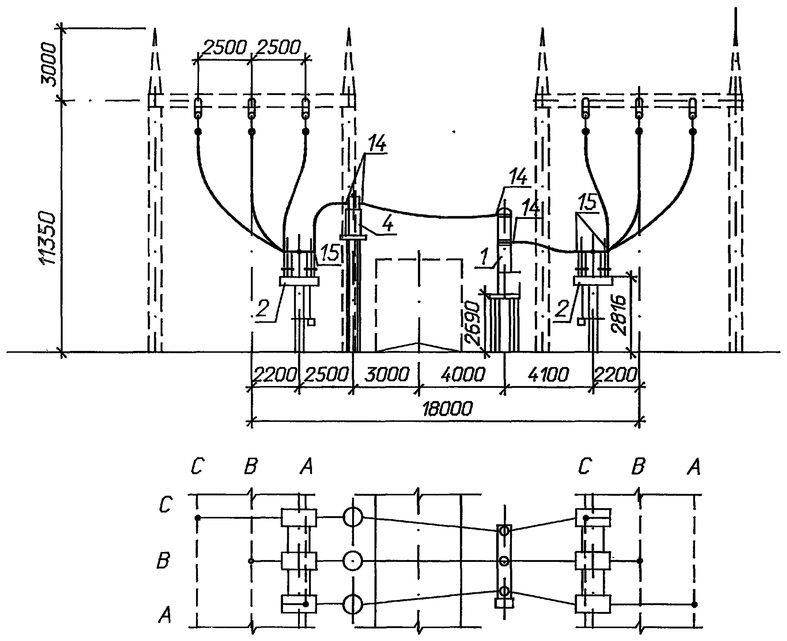

Поясняющая схема

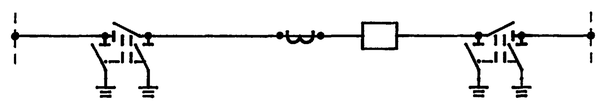

1. Длины спусков выполняются на 6...8% длиннее расстояния между точкой соединения проводов и зажимом аппарата.
2. Спецификацию см. лист ЭП-6.

Привязан

Инв.N

ГИП	Калугина		08.95	407-3-652.95-ЭП		
Н.контр.	Шленова		08.95	Открытая электрическая подстанция 110/35/10 кВ по схеме 110-5Н с трансформаторами до 25 (40) МВ.А		
Инж.I кат.	Хействер		08.95	Подстанция 110/35/10 кВ с трансформаторами 25 МВ.А	Стадия: Р	Лист: 9 / Листов:
				ОРУ 110 кВ. Ячейки: ВЛ-трансформатор; перемычки	СЕВЗАПЭНЕРГОСЕТЬПРОЕКТ Санкт-Петербург	

Взам. инв.N | Подпись и дата | Инв. N подл.

4,004226-02 12 формат А2

Альбом 2

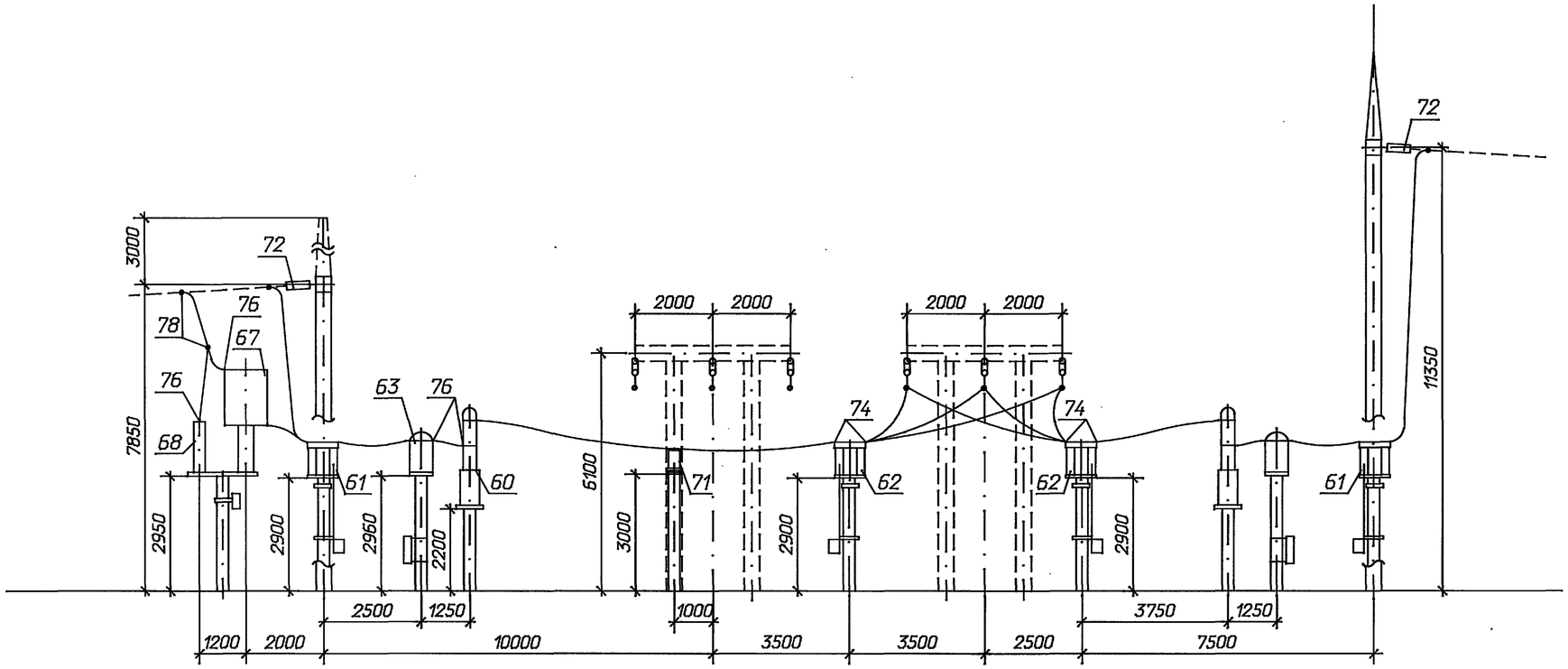

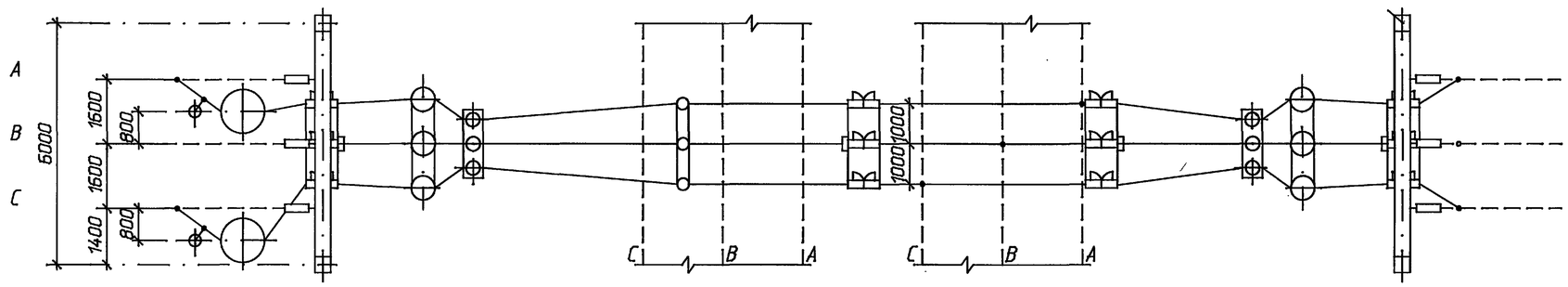

Пояснящая схема

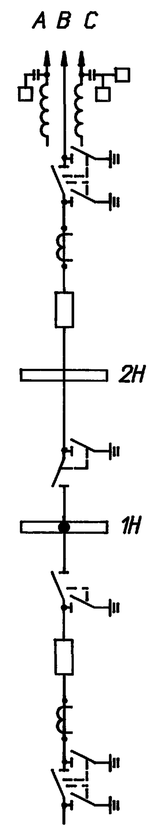

1. Оборудование и ошиновка, изображенные пунктиром, не входят в объем данного листа.
2. Спуски к аппаратам выполняются на 5...6% длиннее расстояния между точкой соединения проводов и зажимом аппарата.
3. Спецификацию оборудования и материалов см. на листе ЭП-8.

Привязан

Инв.N

				407-3-652.95-ЭП		
				Открытая электрическая подстанция 110/35/10 кВ по схеме 110-5Н с трансформаторами до 25 (40) МВ.А		
				Подстанция 110/35/10 кВ с трансформаторами 25 МВ.А	Стадия	Лист	Листов
ГИП	Калугина		08.95		Р	10	
Н.контр.	Шленова		08.95	ОРУ 35 кВ. Ячейка: ВЛ-трансформатор Т1	СЕВЗАПЭНЕРГОСЕТЬПРОЕКТ Санкт-Петербург	
Инж.I кат.	Хействер		08.95			

Взаим. инв N | Подпись и дата | Инв. N подл.

Ц00426-02 13 формат А2

Альбом 2

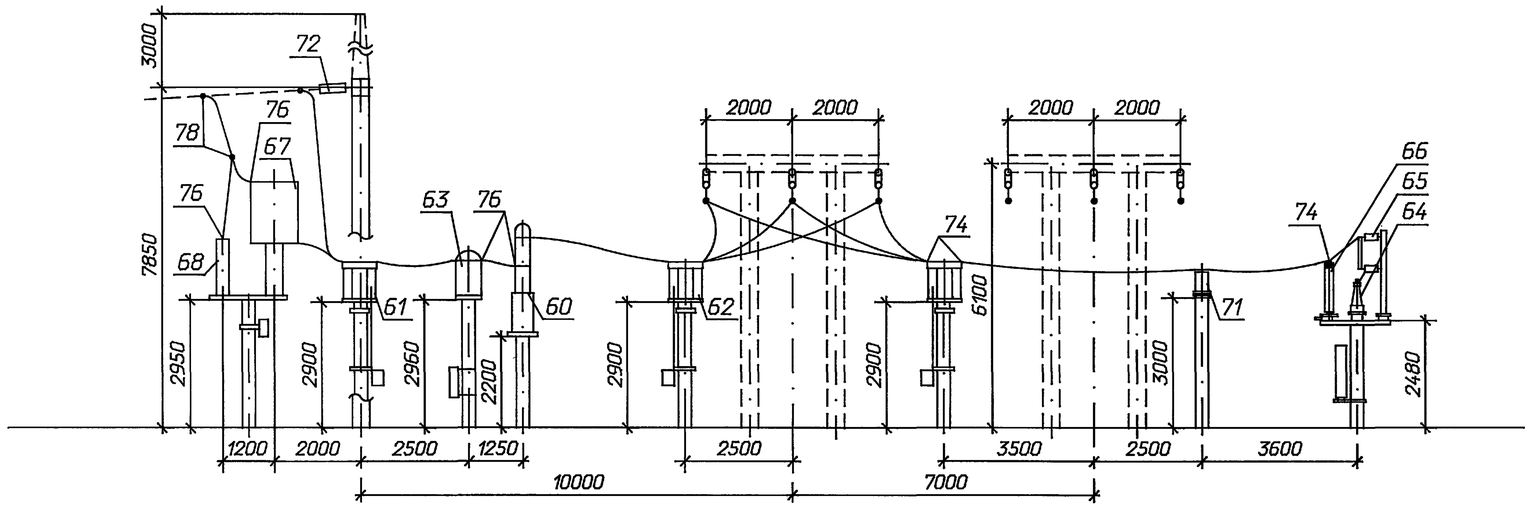

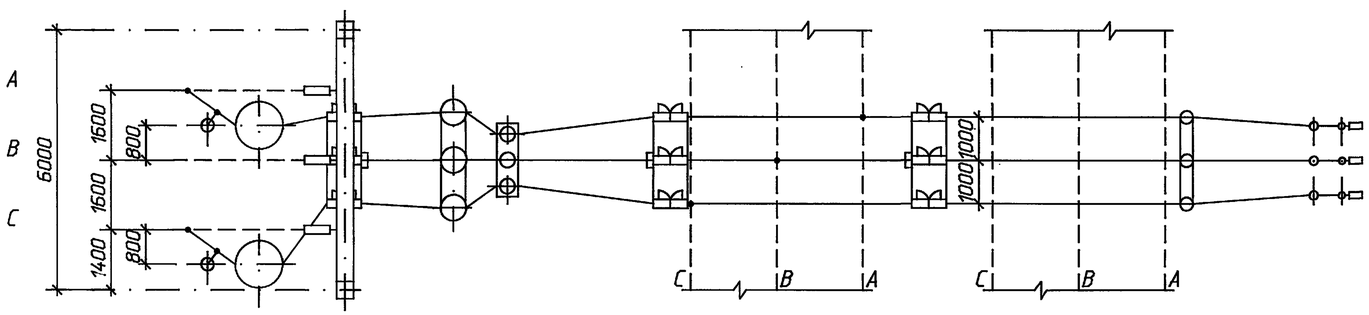

Поясняющая схема

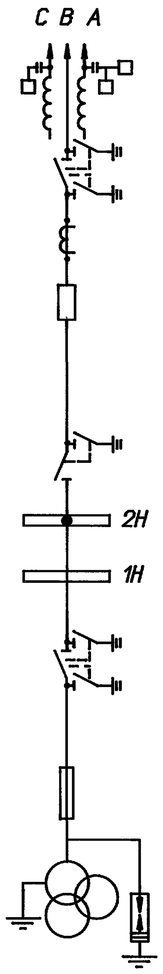

1. Оборудование и ошиновка, изображенные пунктиром, не входят в объем данного листа.
2. Спуски к аппаратам выполняются на 5...6% длиннее расстояния между точкой соединения проводов и зажимом аппарата.
3. Спецификацию оборудования и материалов см. на листе ЭП-8.

Привязан

Инв.N

				407-3-652.95-ЭП		
				Открытая электрическая подстанция 110/35/10 кВ по схеме 110-5Н с трансформаторами до 25 (40) МВ.А		
				Подстанция 110/35/10 кВ с трансформаторами 25 МВ.А	Стадия	Лист	Листов
					Р	11	
ГИП	Калугина		08.95	ОРУ 35 кВ. Ячейка: В/Л и шинные аппараты от второй секции	СЕВЗАПЭНЕРГОСЕТЬПРОЕКТ Санкт-Петербург		
Н.контр.	Шленова		08.95				
Инж.I кат.	Хейстовер		08.95				

Ц.00426-02. 14 формат А2

Взаим. инв N | Подпись и дата | Инв. N подл.

Альбом 2

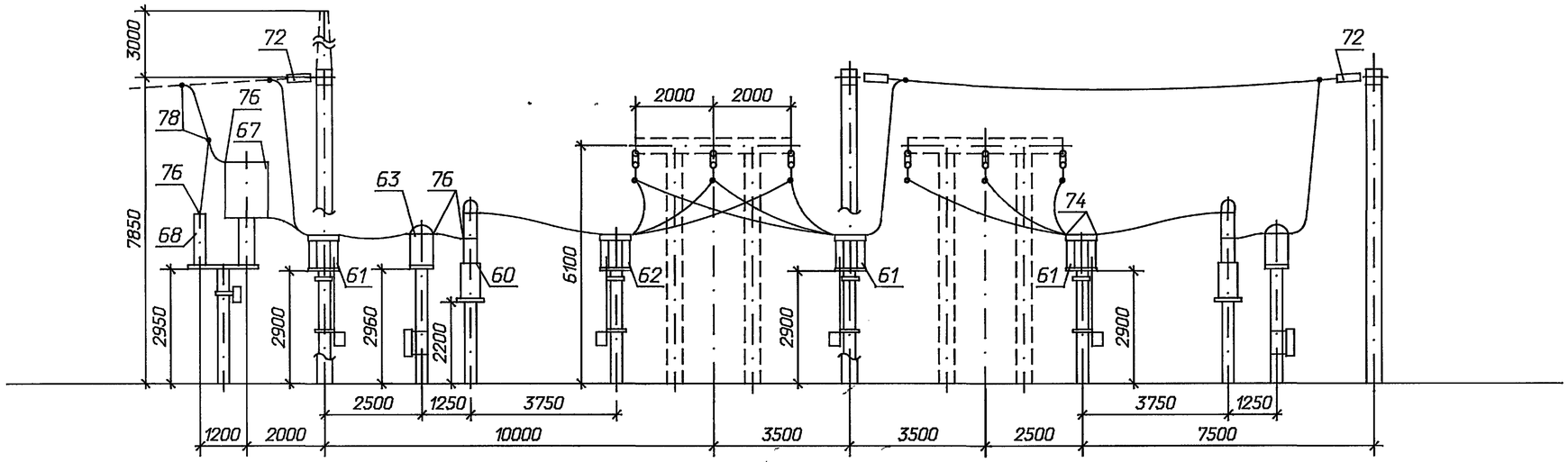

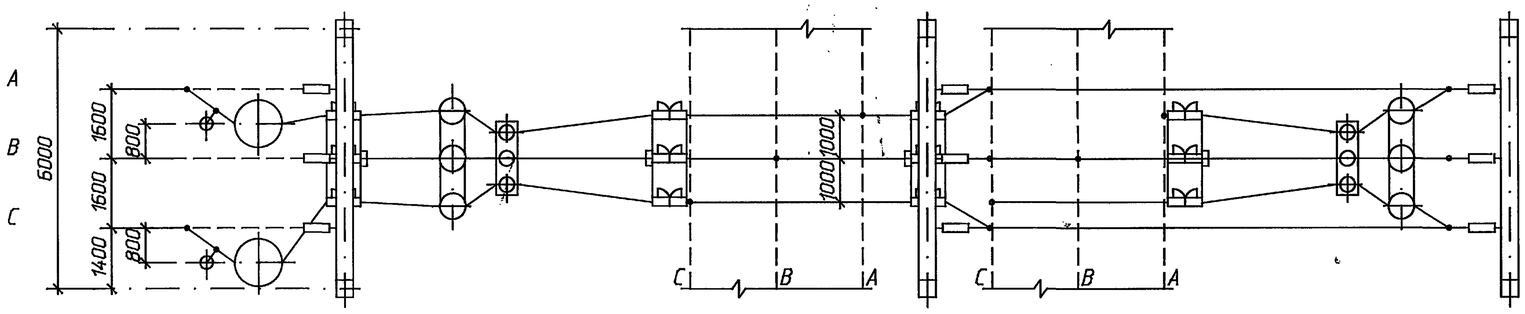

Пояснющая схема

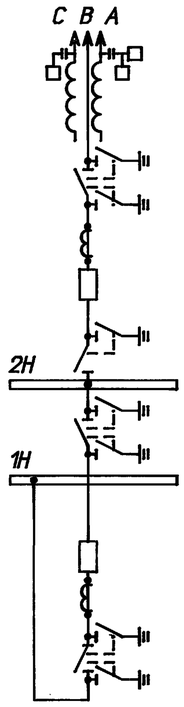

1. Оборудование и ошиновка, изображенные пунктиром, не входят в объем данного листа.
2. Спуски к аппаратам выполняются на 5...6% длиннее расстояния между точкой соединения проводов и зажимом аппарата.
3. Спецификацию оборудования и материалов см. на листе ЭП-8.

Привязан

Инв.N

				407-3-652.95-ЭП		
				Открытая электрическая подстанция 110/35/10 кВ по схеме 110-5Н с трансформаторами до 25 (40) МВ.А		
				Подстанция 110/35/10 кВ с трансформаторами 25 МВ.А	Стадия	Лист	Листов
					Р	12	
ГИП	Калугина		08.95	ОРУ 35 кВ. Ячейка ВЛ и секционного выключателя	СЕВЗАПЭНЕРГОСЕТЬПРОЕКТ Санкт-Петербург		
Н.контр.	Шленова		08.95				
Инж.I кат.	Хействер		08.95				

Ц.00426-02 15 формат А2

Взам. инв.N | Подпись и дата | Инв. N подл.

Альбом 2

А-А

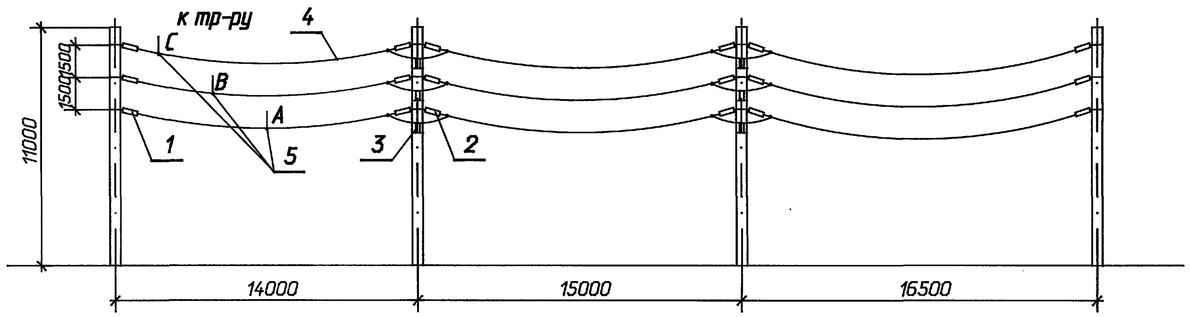

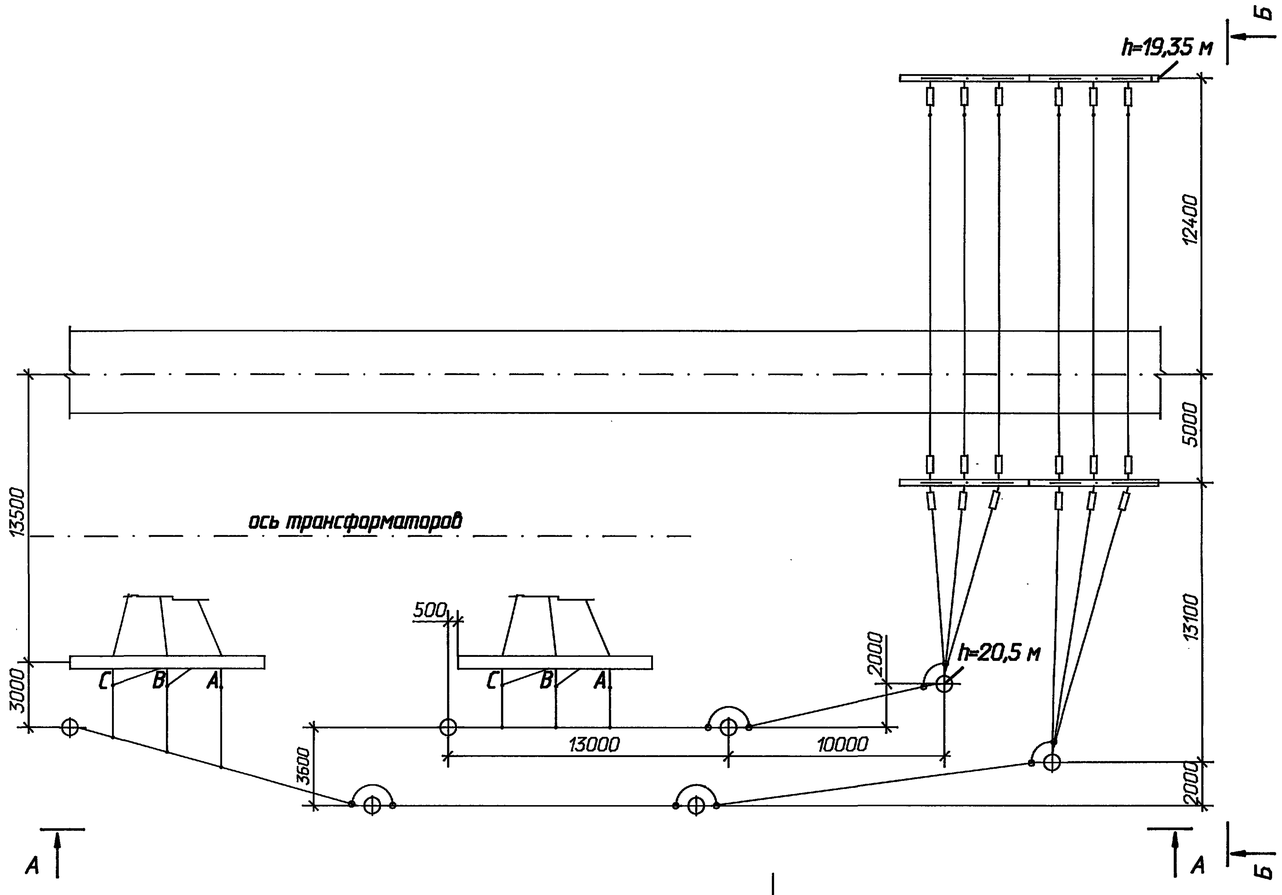

Б-Б

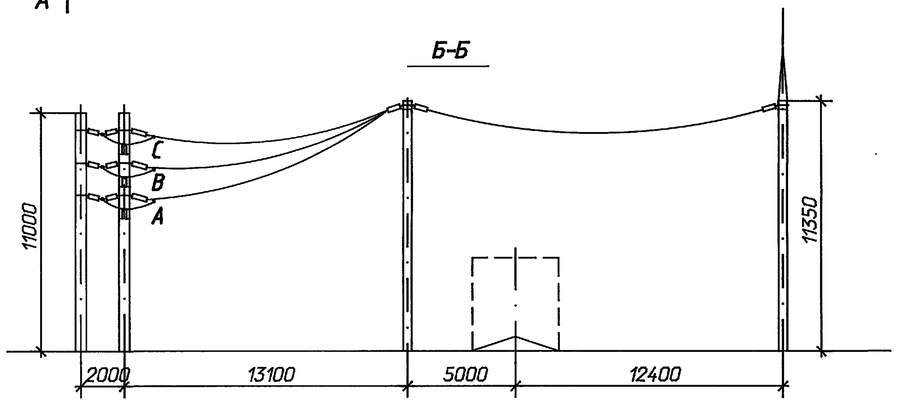

Спецификация оборудования и материалов

Марка, поз.	Обозначение	Наименование	Кол.	Масса ед. кг	Приме-чание
1	407-3-652.95-ЭП-24	Гирлянда изоляторов			
		ПС70Е натяжная			
		одноцепная	48		
2	407-3-652.95-ЭП-25	Гирлянда изоляторов			
		ПС70Е натяжная			
		двухцепная	6		
3		Изолятор опорный			
		С4-195-□УХЛ1	15		
4		Провод сталеалюминие-			
		вый, ГОСТ 839-80			
		АС-240/32	458	0,921	
5	ТУ 34-13-10703-91	Зажим ответвительный			
		прессуемый			
		ОА-240-1	12	0,435	

Количество, указанное в спецификации, учтено на листах ЭП-6, 7.

Привязан

Инв. N

ГИП	Калугина		08.95	
Н.контр.	Шленова		08.95	
Инж.I кат.	Хействер		08.95	

407-3-652.95-ЭП

Открытая электрическая подстанция 110/35/10 кВ по схеме 110-5Н с трансформаторами до 25 (40) МВ.А

Подстанция 110/35/10 кВ с трансформаторами 25 МВ.А

Стадия	Лист	Листов
Р	13	

Гибкие связи 35 кВ. План, виды.

"СЕВЗАПЭНЕРГОСЕТЬПРОЕКТ" Санкт-Петербург

Взаим. инв N | Подпись и дата | Инв. N подл.

Ц00436-02 16 Формат А2

Альбом 2

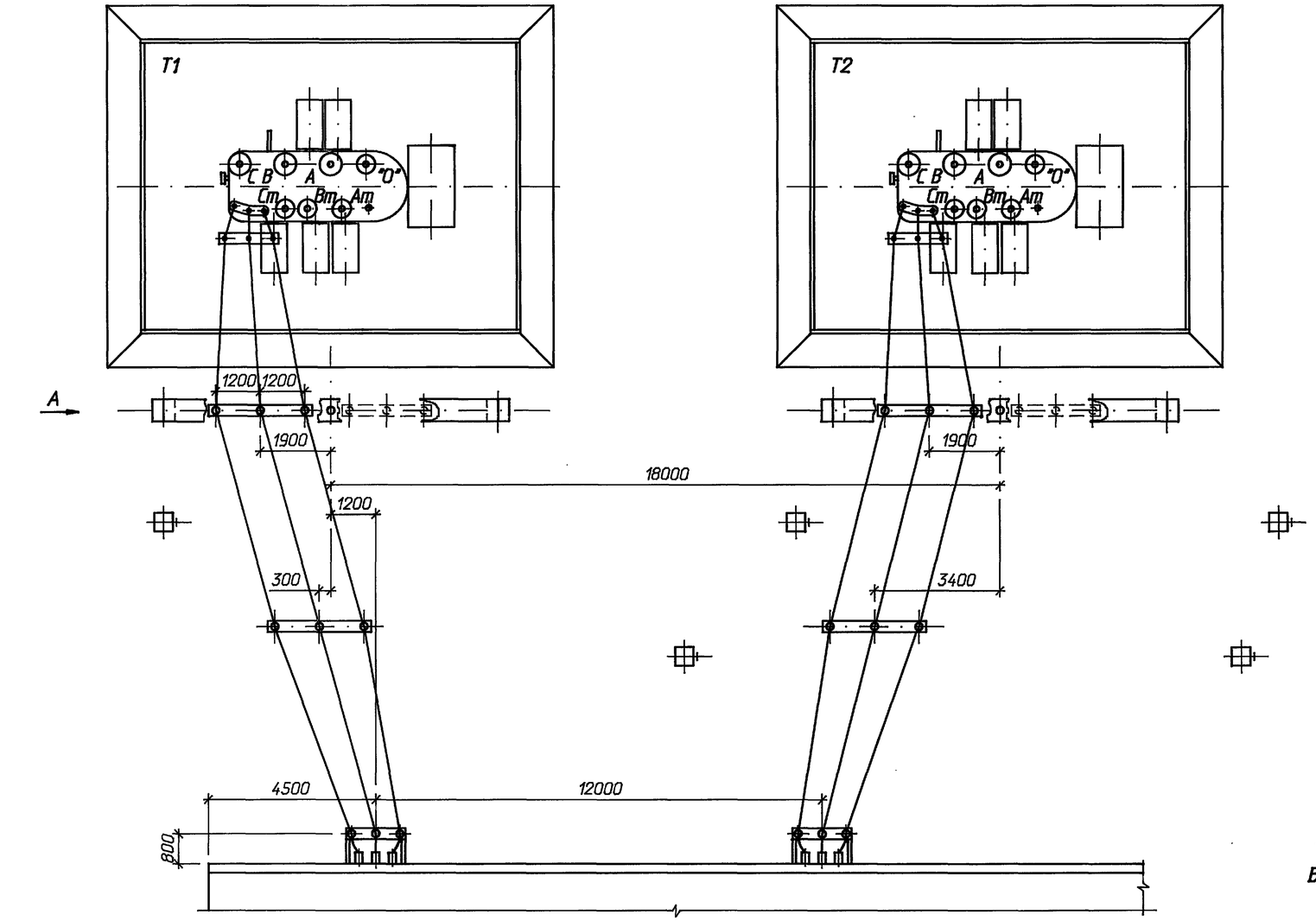

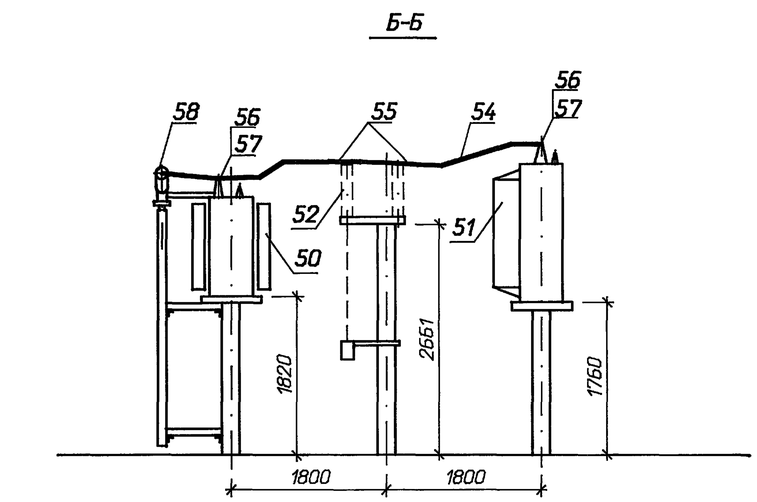

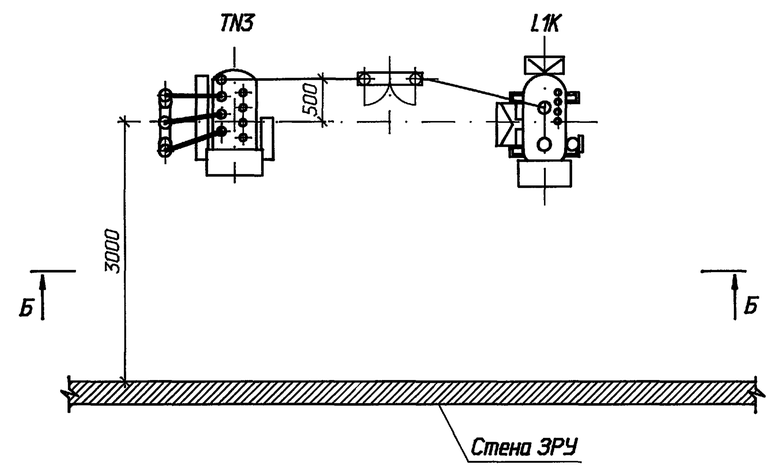

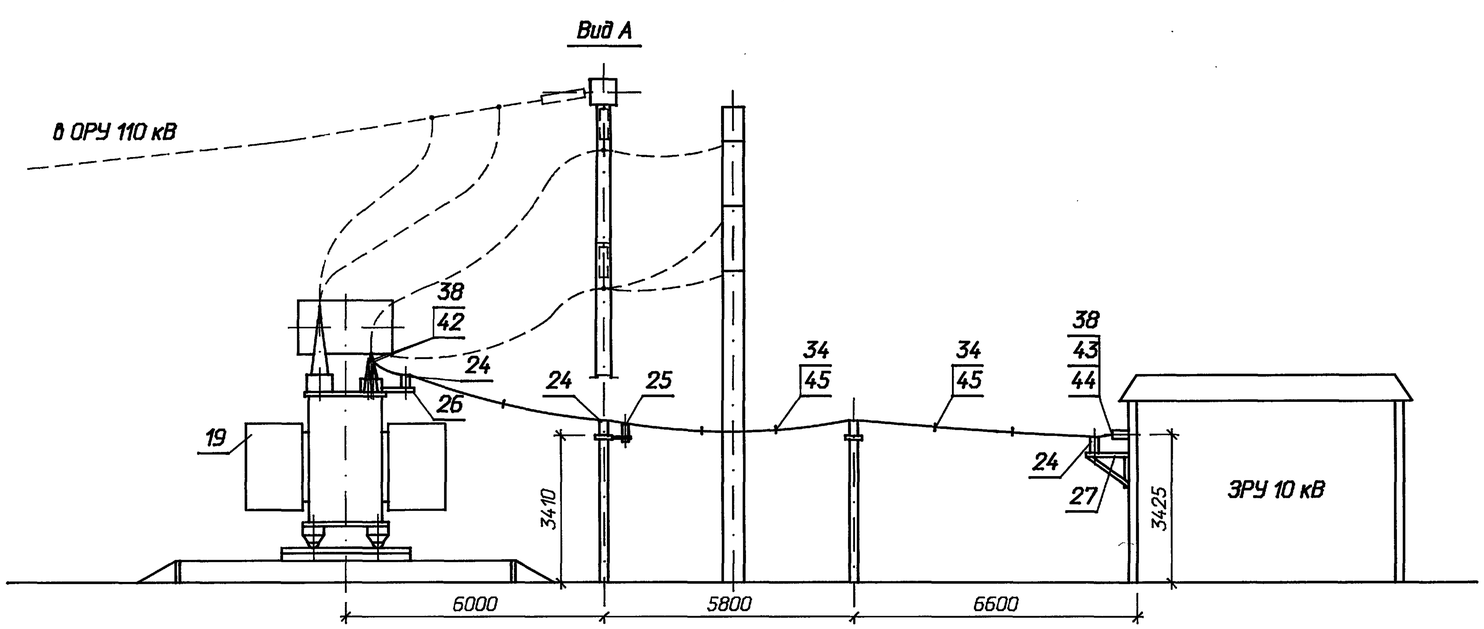

1. Спецификацию см. на листах ЭП-6, 7.
2. Изображенное пунктиром не входит в объем данного листа.

Привязан

Инв.N

ГИП	Калугина		08.95	407-3-652.95-ЭП
Н.контр.	Шленова		08.95	Открытая электрическая подстанция 110/35/10 кВ по схеме 110-5Н с трансформаторами до 25 (40) МВ.А
Инж.I кат.	Хействер		08.95	Подстанция 110/35/10 кВ с трансформаторами 25 МВ.А — Стадия: Р; Лист: 14; Листов:
				Шинные мосты 10 кВ и заземляющий реактор. План, виды
				СЕВЗАПЭНЕРГОСЕТЬПРОЕКТ Санкт-Петербург

Инв. N подл. | Подпись и дата | Взам. инв N

Ц00426-02 17 формат А2

Альбом 2

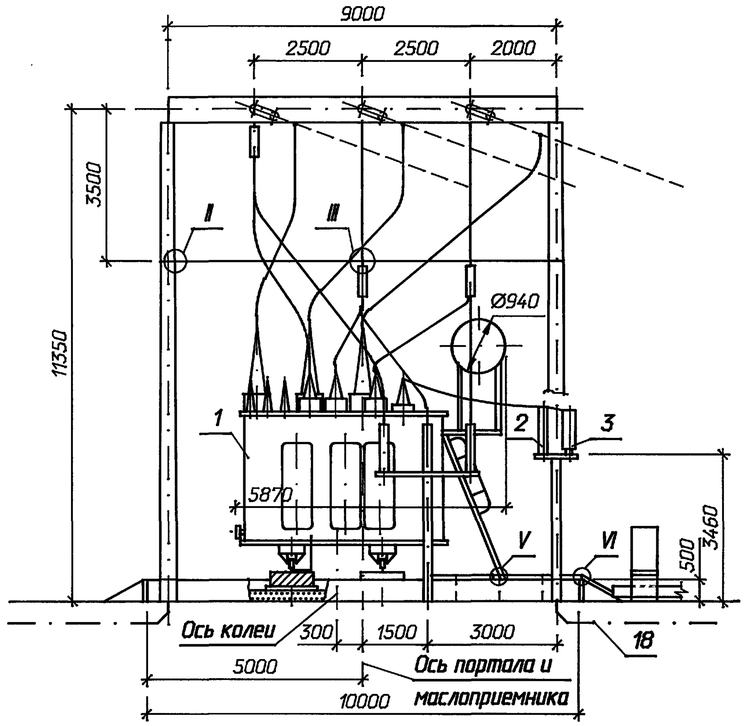

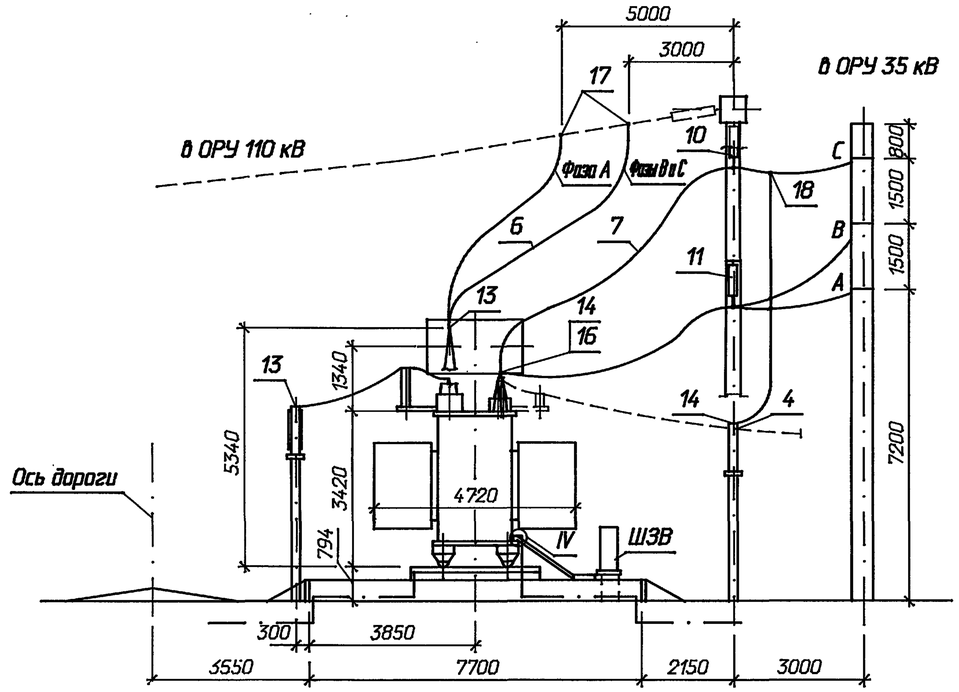

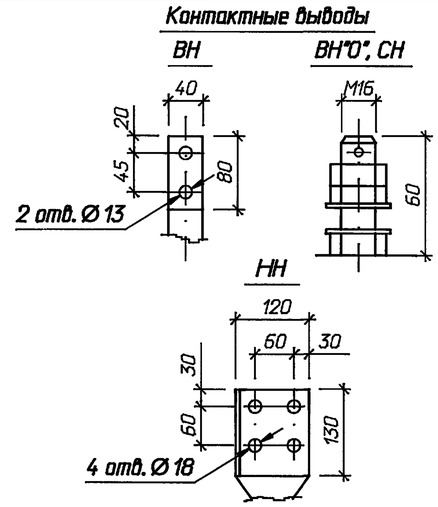

Массы трансформатора (кг):

1. Полная	- 53000
2. Транспортная	- 44800
3. Съемная часть	- 5300
4. Масла (всего)	- 15000
5. Масла, подлежащего доливке, (заводом не поставляется)	- 3900

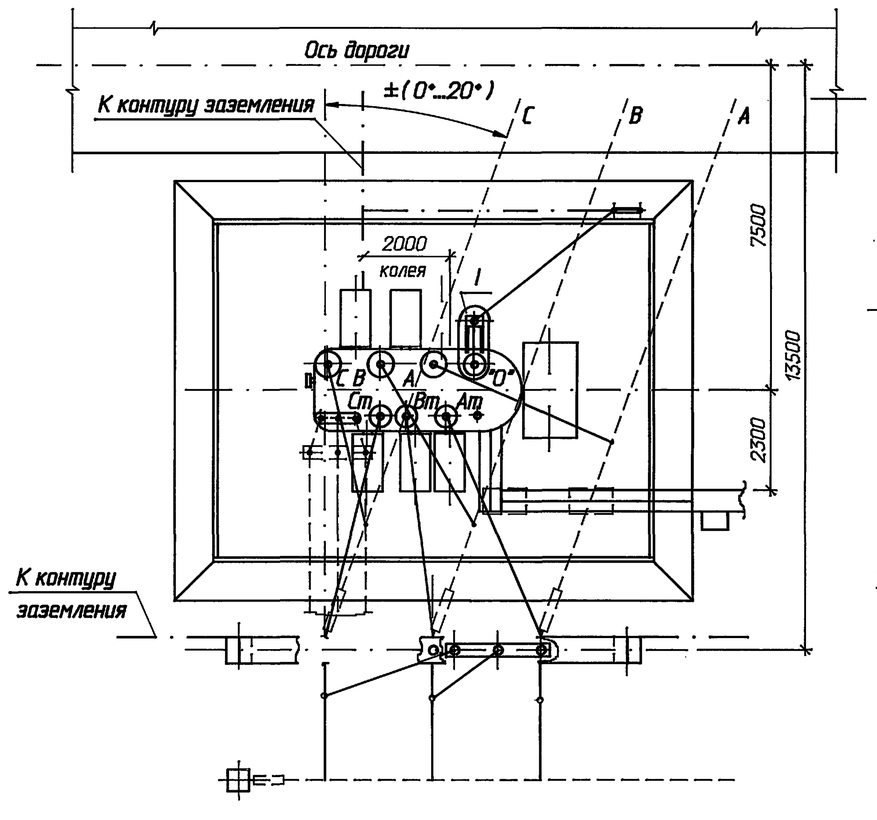

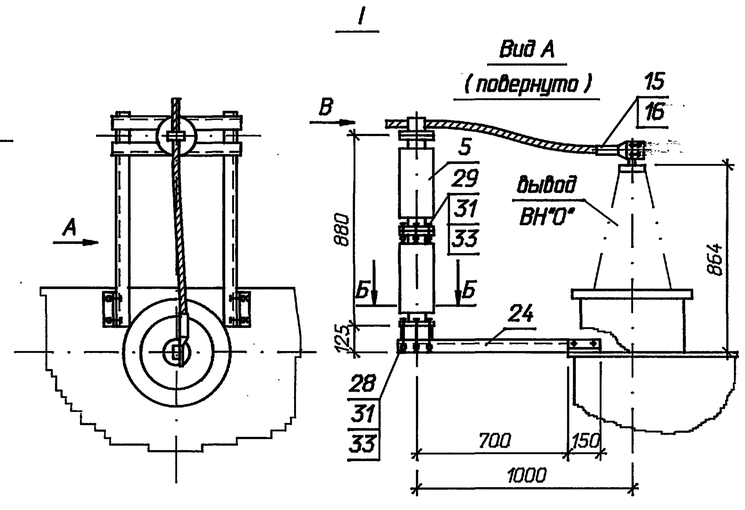

Б-Б
Разметка отверстий для крепления опорного изолятора С4-195-□УХ/1

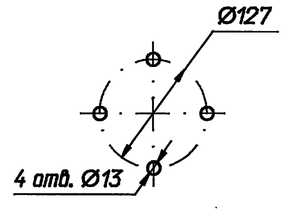

Вид В
Крепление провода на опорном изоляторе С4-195-□УХ/1

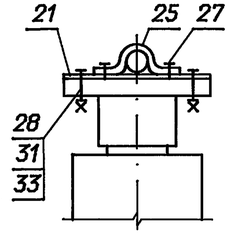

1. Установка разработана на основании чертежа ИБМД.672 548.011ГЧ 1989 г., Тольяттинского электротехнического завода.
2. Трансформатор установить с уклоном 1,0...1,5% в сторону, противоположную расширителю.
3. Спуски к трансформатору выполняются на 5...6% длиннее расстояния между точкой соединения проводов и контактным выводом (уточнить по месту).
4. Элементы, изображенные пунктиром, не входят в объем данного чертежа.
5. Присоединение ошиновки НН к трансформатору см. лист ЭП-18.
6. Разводка силовых и контрольных кабелей по трансформатору выполняется в гибких металлорукавах марки РЗ-Ц-Х (поз. 8). Крепление металлорукавов с кабелем к трансформатору осуществляется по месту.
7. Спецификацию оборудования и материалов см. лист ЭП-17.

Привязан

Инв.N

				407-3-652.95-ЭП		
				Открытая электрическая подстанция 110/35/10 кВ по схеме 110-5Н с трансформаторами до 25 (40) МВ.А		
ГИП	Калугина		08.95	Подстанция 110/35/10 кВ с трансформаторами 25 МВ.А	Стадия: Р	Лист: 15 / Листов:
Н.контр.	Шленова		08.95	Установка трансформатора ТДТН-25000/110-У1	СЕВЗАПЭНЕРГОСЕТЬПРОЕКТ Санкт-Петербург	
Инж.I кат.	Хействер		08.95			

Взаим. инв N | Подпись и дата | Инв. N подл.

Ц.004256-02 18 формат А2

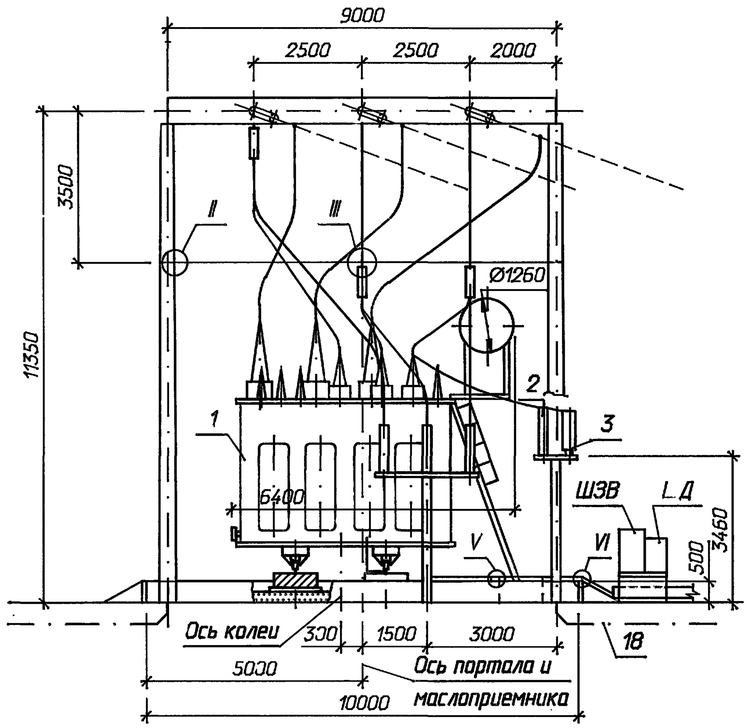

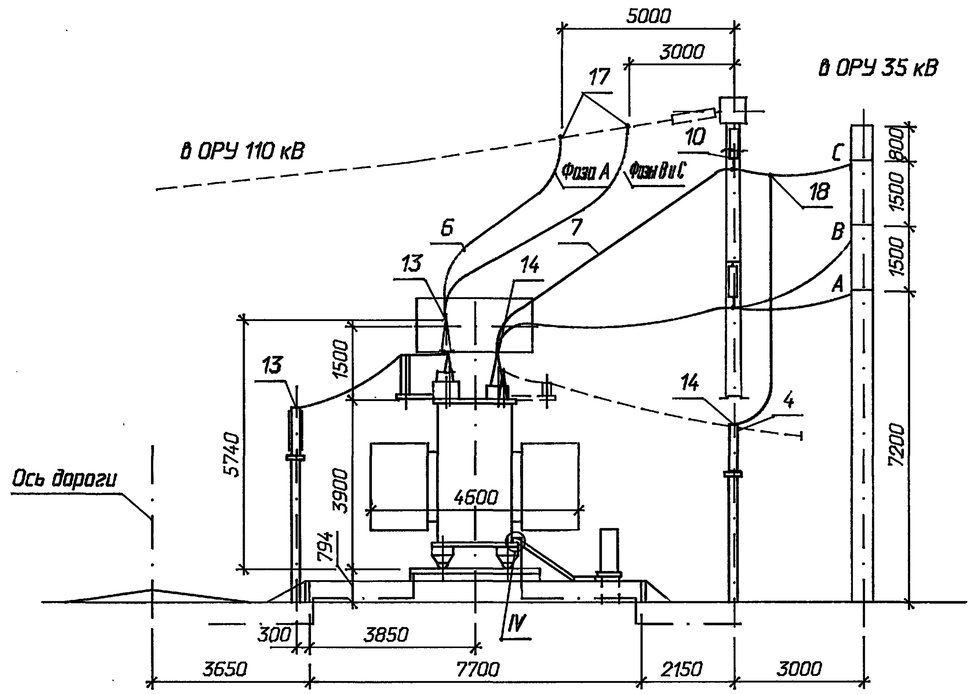

I

Вид А
(повернуто)

Контактные выводы

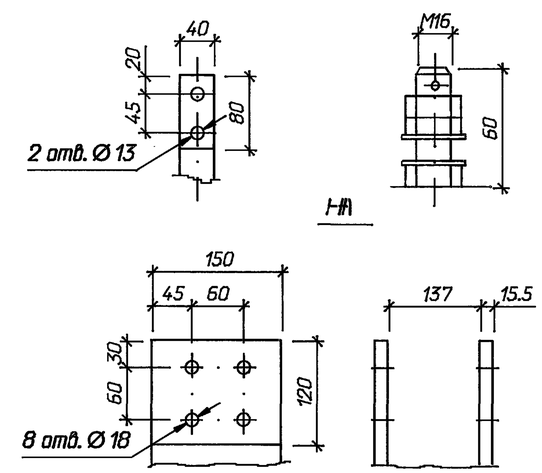

Массы трансформатора (кг):

1. Полная	- 68000
2. Транспортная	- 56600
3. Съемная часть	- 4608
4. Масло (всего)	- 17700
5. Масло, подлежащего доливке, (заводом не поставляется)	- 5530

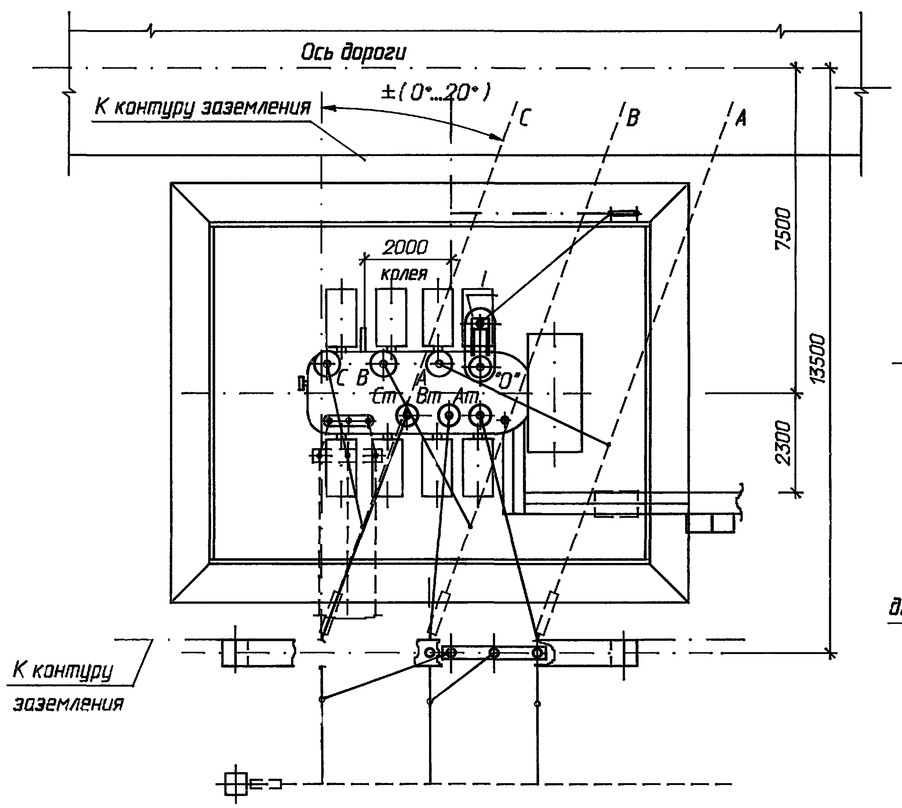

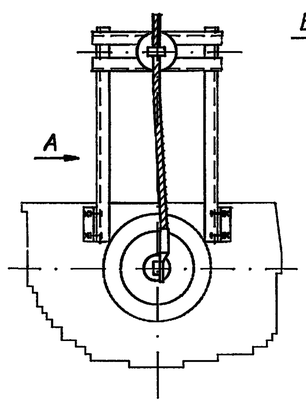

Б-Б
Разметка отверстий для крепления опорного изолятора С4-195-□УХЛ1

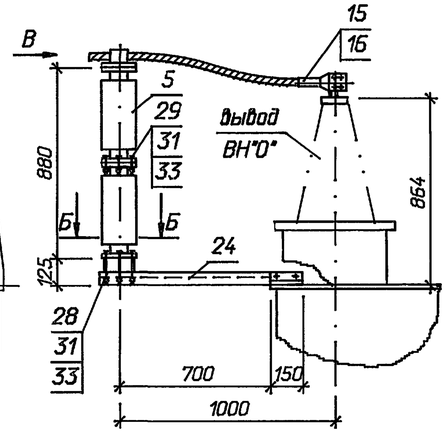

Вид В
Крепление провода на опорном изоляторе С4-195-□УХЛ1

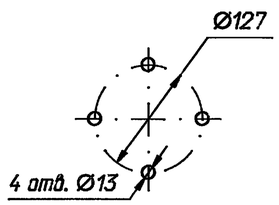

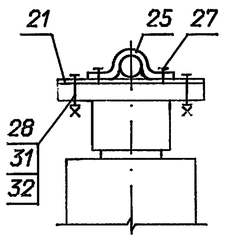

1. Установка разработана на основании чертежа 1АС.715.800.ГЧ 1988 г., Тольяттинского электротехнического завода.
2. Трансформатор установить с уклоном 1,0...1,5% в сторону, противоположную расширителю.
3. Спуски к трансформатору выполняются на 5...6% длиннее расстояния между точкой соединения проводов и контактным выводом (уточнить по месту).
4. Элементы, изображенные пунктиром, не входят в объем данного чертежа.
5. Присоединение ошиновки НН к трансформатору см. лист ЭП-18.
6. Разводка силовых и контрольных кабелей по трансформатору выполняется в гибких металлорукавах марки РЗ-Ц-Х (поз. 8). Крепление металлорукавов с кабелем к трансформатору осуществляется по месту.
7. Спецификацию оборудования и материалов см. лист ЭП-17.

Привязан

Инв.N

ГИП	Калугина		08.95	407-3-652.95-ЭП
Н.контр.	Шленова		08.95	Открытая электрическая подстанция 110/35/10 кВ по схеме 110-5Н с трансформаторами до 25 (40) МВ.А
Инж.I кат.	Хействер		08.95	Подстанция 110/35/10 кВ с трансформаторами 25 МВ.А — Стадия: Р; Лист: 16; Листов:
				Установка трансформатора ТДТН-40000/110-У1 — СЕВЗАПЭНЕРГОСЕТЬПРОЕКТ Санкт-Петербург

Взам. инв.N | Подпись и дата | Инв. N подл.

Ц00426-02 19 формат А2

Альбом 2

Марка, поз.	Обозначение	Наименование	Кол.	Масса ед. кг	Примечание
1		Трансформатор			
		трехфазный			
		трехобмоточный РПН			
	407-3-652.94-ЭП-15	ТДТН-25000/110-У1	1		См.табл.
	407-3-652.94-ЭП-16	ТДТН-40000/110-У1	1		См.табл.
2	407-3-652.94-ЭП-19	Заземлитель			
		однополюсный			
		ЗОН-110М-IIУХЛ1			
		с приводом ПР-01-2УХЛ1	1	61,8	Компл.
3	407-3-652.94-ЭП-19	Ограничитель			
		перенапряжений			
		ОПНН-110У1	1	55	
4		Разрядник вентильный			
		РВС-35	3	73	
5		Изолятор			
		опорно-стержневой			
		С4-195-□УХЛ	2		
		ГОСТ 9984-85			
		Провод сталеалюминиевый, ГОСТ 839-90			
6		АС 185/24	40	0,705	м
7		АС 240/32	35	0,921	м
8	ТУ 22-2173-71	Металлорукав гибкий			
		РЗ-Ц-Х	20		м

Марка, поз.	Обозначение	Наименование	Кол.	Масса ед. кг	Примечание
9		Полоса заземления			
		30 x 4 ГОСТ 103-76* / В Ст 3 кп ГОСТ 535-88	20	0,94	м
10	407-3-652.94-ЭП-26	Гирлянда изоляторов под-			
		держивающая одноцепная			
		для одного провода	1		
11	407-3-652.94-ЭП-27	Гирлянда изоляторов под-			
		держивающая одноцепная			
		с удлинительным тросом			
		для одного провода	2		
12	ТУ 34-13-11420-89	Скоба			
		СК-7-1А	2	0,38	
	ТУ 34-13-11438-89	Зажимы аппаратные			
		прессуемые			
13		А2А-185-8	4	0,293	
14		А2А-240-8	6	0,416	
15		А4А-185-8	1	0,416	
16	ТУ 34-27-10954-85	Зажим аппаратный			
		штыревой			
		АШМ-16-1	4	1,59	
		Зажим ответвительный			
		прессуемый, ГОСТ 4262-84			
17		ОА-185-1	3	0,32	
18		ОА-240-1	3	0,435	

Марка, поз.	Обозначение	Наименование	Кол.	Масса ед. кг	Примечание
19		Проволока стальная			
		5,0-1Ц-1, ГОСТ 3282-74	10,5	0,15	
20		Пластина соединительная			
		L=120 30 x 4 ГОСТ 103-76* / В Ст 3 кп ГОСТ 535-88	4	0,11	
21	407-03-591.90-ЭП.И.3	Планка П-1	1	0,9	
22	407-03-591.90-ЭП.И.4	Планка П-2	2	0,14	
23	ТУ 34-43-10167-80	Короб электротехничес-			
		кий стальной прямой			
		КП-0,1/0,2-2У1 L=2000	6	22,0	
24	407-03-591.90-ЭП.И.1	Кронштейн К-1	1	22,8	
25	407-03-591.90-ЭП.И.2	Скоба С-1	1	0,2	
		Болты, ГОСТ 7798-70*			
26		М 8х30	2		
27		М10х16	2		
28		М12х45	6		
29		М 12х60	4		
		Гайки, ГОСТ 5915-70*			
30		М 8	2		
31		М 12	10		
		Шайбы, ГОСТ 11371-78*			
32		Шайба 8	2		
33		Шайба 12	10		

Взаим. инв.N | Подпись и дата | Инв. N подл.

Привязан

Инв.N

ГИП	Калугина		08.95
Н.контр.	Шленова		08.95
Инж.I кат.	Хействер		08.95

407-3-652.95-ЭП

Открытая электрическая подстанция 110/35/10 кВ по схеме 110-5Н с трансформаторами до 25 (40) МВ.А

Подстанция 110/35/10 кВ с трансформаторами 25 МВ.А

Стадия	Лист	Листов
Р	17	

Спецификация оборудования и материалов к листам ЭП-15, 16.

СЕВЗАПЭНЕРГОСЕТЬПРОЕКТ Санкт-Петербург

4,00426-02 20 Формат А2

Альбом 2

Узел присоединения гибкого токопровода к трансформатору

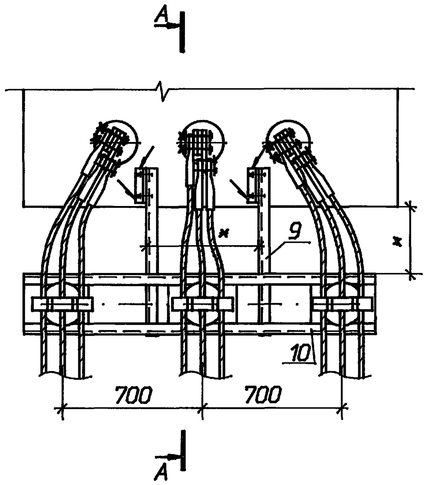

А - А (повернуто)

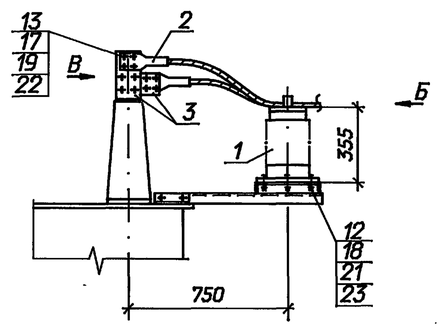

Вид В

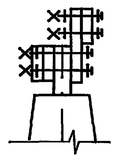

Вид Б

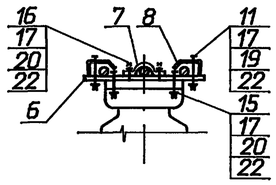

Разметка крепежных отверстий изоляторов

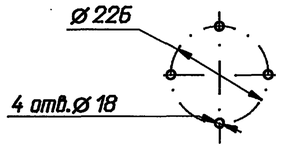

Узел присоединения гибкого токопровода к ЗРУ

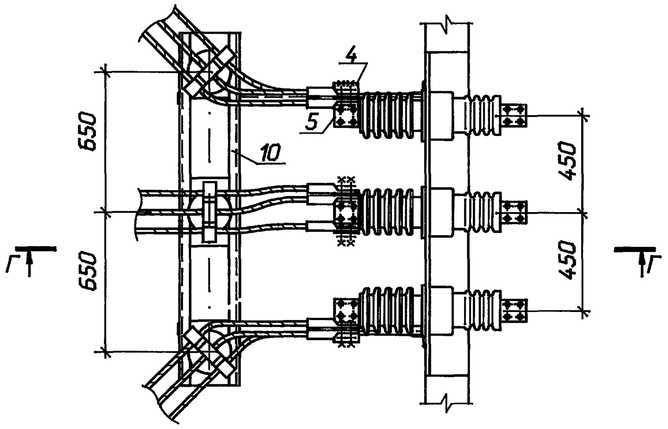

Г - Г

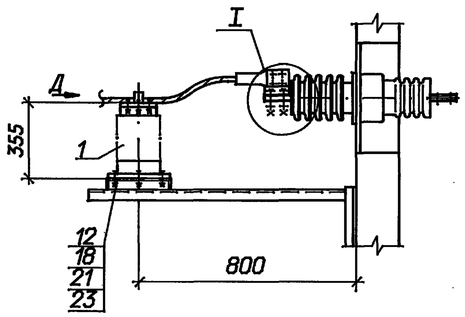

I

Присоединение к проходным изоляторам ИПУ-10/2000-12,5УХЛ1

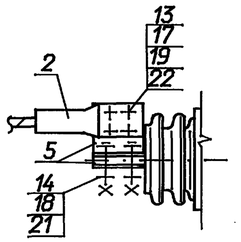

Разметка крепежных отверстий изоляторов

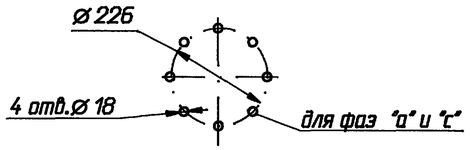

Вид Д

Изолятор ИОС-20-2000УХЛ1

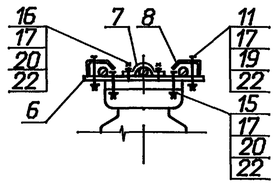

1 Сварные швы по ГОСТ 5264-80*.

2 Размеры, обозначенные *, уточнить по месту.

3 В спецификации дано количество на один узел.

Спецификация оборудования и материалов

Марка, поз.	Обозначение	Наименование	Кол.	Масса ед. кг	Примечание
1		Изолятор опорно-стержневой			
		ГОСТ 9984-85*Е			
		ИОС-20-2000УХЛ1	3	23	
2	ТУ 34 13 11438-89	Зажим аппаратный прессуемый			
		А4А-240-8	9	0,514	
3	407-03-625. 91-ЭП.И . 1	Контакт переходной КП-1	6	0,65	
4	-ЭП.И . 1	Контакт переходной КП-1	3	0,65	
5	-ЭП.И . 15	Контакт переходной КП-17	3	0,73	
6	-ЭП .И . 16	Планка опорная П-1	3	1,3	
7	-ЭП .И .23	Скоба С-1	3	0,2	
8	-ЭП.И . 24	Скоба С-3	6	0,2	
9	407-03-625. 91-КС.И .D18	Кронштейн К-1	2	4,5	
10	-КС.И .001	Изделие И-2	1	24,8	
		Болты , ГОСТ 7798-70*			
11		М 12х70	6		
12		М 16х60	12		
		Болт , ГОСТ 7805-70*			
13		М 12х60	12		
14		М 16х60	12		
15		Винт , ГОСТ 17475-80*			
		М 12х60	6		
16		Шпилька,ГОСТ22034-76*			
		М 12х50	6		
		Гайки , ГОСТ 5915-70*			
17		М 12	30		
18		М 16	12		
19		Шайба 12, ГОСТ6958-78*	30		
		Шайбы , ГОСТ 11371-78*			
20		Шайба 12	12		
21		Шайба 16	12		
		Шайбы , ГОСТ 6402-70*			
22		Шайба 12	30		
23		Шайба 16	12		

Взаим. инв.N | Подпись и дата | Инв. N подл.

Привязан

Инв.N

ГИП	Калугина		08.95
Н.контр.	Шленова		08.95
Инж.I кат.	Хейстер		08.95

407-3-652.95-ЭП

Открытая электрическая подстанция 110/35/10 кВ по схеме 110-5Н с трансформаторами до 25 (40) МВ.А

Подстанция 110/35/10 кВ с трансформаторами 25 МВ.А

Стадия	Лист	Листов
Р	18	

Узлы присоединения гибкого токопровода к трансформатору и к ЗРУ

СЕВЗАПЭНЕРГОСЕТЬПРОЕКТ Санкт-Петербург

Альбом 2

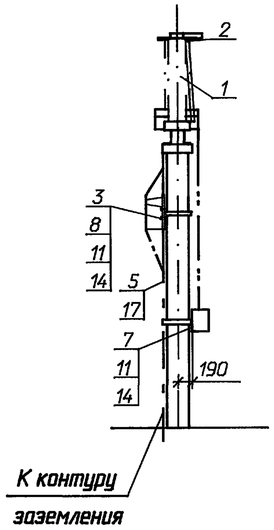

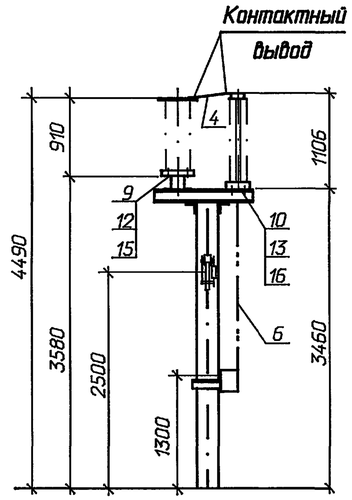

Контактный вывод ОПНН

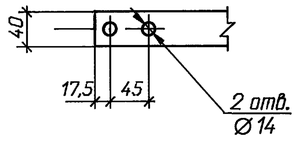

Разметка отверстий для крепления привода

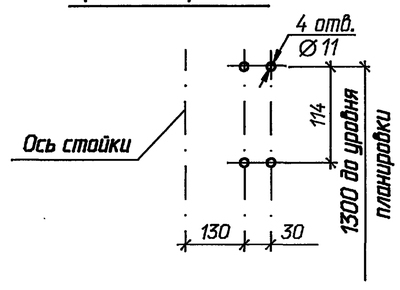

Разметка отверстий для крепления заземлителя и ограничителя перенапряжений

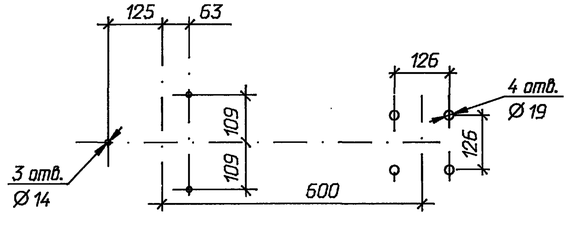

Разметка отверстий для крепления приспособления для измерения тока проводимости

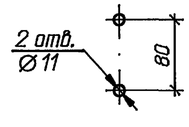

Спецификация оборудования и материалов

Марка, поз.	Обозначение	Наименование	Кол.	Масса ед. кг	Приме-чание
1		Заземлитель однополюсный			
		ЗОН-110М-II УХЛ1 с приво-			
		дом ПР-01-2 УХЛ-1	1	62	
2		Ограничитель перенапря-			
		жений ОПНН-110У1	1	55	
3		Приспособление для			
		измерения тока			
		проводимости	1		
4		Шина $\frac{4x30\ ГОСТ\ 103-76^*}{Ст3\ ГОСТ\ 535-88}$	2	0,94	м
5		Полоса заземления			
		$\frac{4x30\ ГОСТ\ 103-76^*}{Ст3\ ГОСТ\ 535-88}$	3,5	0,94	м
6		Труба 20х2,8 ГОСТ 3262-75	2,1	1,66	м
		Болты ГОСТ 7798-70*			
7		М 10х30	4		
8		М 10х60	2		
9		М 12х150	3		
10		М 16х45	4		
		Гайки ГОСТ 5915-70*			
11		М 10	6		
12		М 12	3		
13		М 16	4		
		Шайбы ГОСТ 11371-78*			
14		Шайба 10	6		
15		Шайба 12	3		
16		Шайба 16 ГОСТ 10906-78*	4		
17		Дюбель-гвоздь ДГ 4,5х40	2		

1. Установка разработана на основании чертежа ВИЛЕ 674 233.001СБ. 1988г Великолукского завода высоковольтной аппаратуры (заземлитель) и информационного листка Санкт-Петербургского завода "Пролетарий".
2. Полосу заземления к металлоконструкции приварить , к стойке пристрелить дюбелями (поз.17) при помощи строительно-монтажного пистолета и соединить с болтами заземления всех аппаратов.
3. Опора ОТ-110-4В.

Привязан

Инв.N

ГИП	Калугина		08.95
Н.контр.	Шленова		08.95
Инж.I кат.	Хействер		08.95

407-3-652.95-ЭП

Открытая электрическая подстанция 110/35/10 кВ по схеме 110-5Н с трансформаторами до 25 (40) МВ.А

Подстанция 110/35/10 кВ с трансформаторами 25 МВ.А

Стадия	Лист	Листов
Р	19	

Установка однополюсного заземлителя ЗОН-110М-IIУХЛ1 с ограничителем перенапряжений ОПНН-110У1

СЕВЗАПЭНЕРГОСЕТЬПРОЕКТ Санкт-Петербург

Взаим. инв.N | Подпись и дата | Инв. N подл.

4,00426-02 22 формат А2

Альбом 2

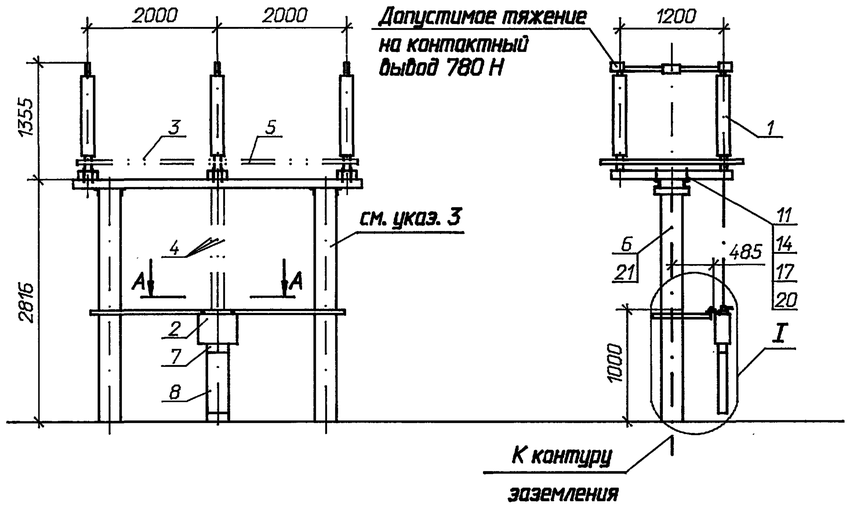

Контактный вывод

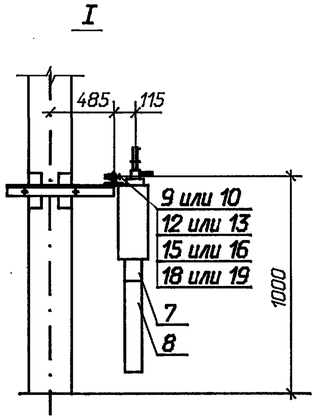

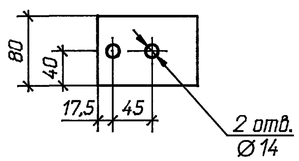

А-А

привод ПР-05-2БУХЛ1

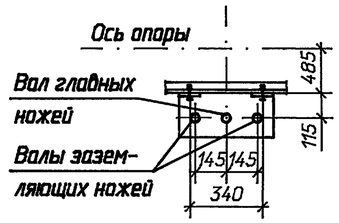

Разметка отверстий для крепления

привода ПР-05-2БУХЛ1 привода ПР-06-2БУХЛ1

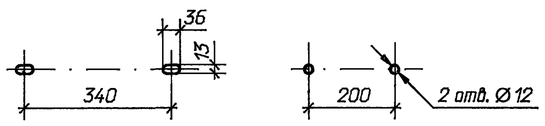

привод ПР-06-2БУХЛ1

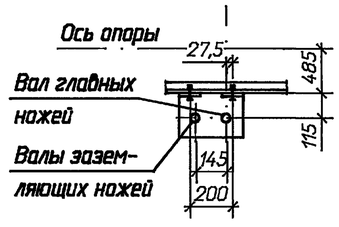

Разметка отверстий для крепления разъединителя

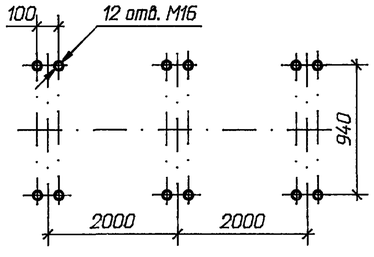

1. Установка разработана на основании чертежа ВИЛЕ. 674 214. 014 СБ, 1991 г Великолукского завода высоковольтной аппаратуры.
2. Полосу заземления к металлоконструкции приварить , к стойке пристрелить дюбелями (поз.21) при помощи строительно-монтажного пистолета и соединить с болтами заземления всех аппаратов.
3. Опора ОТ-110-10.

Спецификация оборудования и материалов

Марка, поз.	Обозначение	Наименование	Кол.	Масса ед. кг	Примечание
1		Разъединитель			
		трехполюсный	1		
		РДЗ-1,2-110/1000НУХЛ1		410	
		РДЗ-1,2-110Б/1000НУХЛ1		458	
2		Привод	1		
		ПР-05-2БУХЛ1		20	
		ПР-06-2БУХЛ1		13,5	
		Труба ГОСТ 3262-75*			
3		25х3,2 L=1800	2	4,3	
4		32х3,2 L=2000	2/3	6,27	РДЗ-1/РДЗ-2
5		Труба 45х6 ГОСТ 8734-75* / Т20 ГОСТ 8733-74			
		L=1800	2/4	10,4	РДЗ-1/РДЗ-2
6		Полоса заземления			
		4х30 ГОСТ 103-76* / Ст3 ГОСТ 535-88	3,7	0,94	м
7	ТУ34-43-10167-80	Секция присоединительная			
		СПр-0,1/0,2-2У1	1	1,1	
8	ТУ34-43-10167-80	Короб электротехнический стальной			
		КП-0,1/0,2-2У1 L=400	1	4,4	
		Болты ГОСТ 7798-70*			
9		М 10х60	2		для ПР-06-2Б
10		М 12х60	2		для ПР-05-2Б
11		М 16х80	12		
		Гайки ГОСТ 5915-70*			
12		М 10	2		для ПР-06-2Б
13		М 12	2		для ПР-05-2Б
14		М 16	12		
		Шайбы ГОСТ 11371-78*			
15		Шайба 10	2		для ПР-06-2Б
16		Шайба 12	2		для ПР-05-2Б
17		Шайба 16	12		
		Шайбы ГОСТ 10906-78*			
18		Шайба 10	2		для ПР-06-2Б
19		Шайба 12	2		для ПР-05-2Б
20		Шайба 16	12		
21	ТУ14-4-1231-83	Дюбель-гвоздь ДГ 4,5х40	3		

Взаим. инв.N | Подпись и дата | Инв. N подл.

Привязан

Инв.N

ГИП	Калугина		08.95
Н.контр.	Шленова		08.95
Инж.I кат.	Хействер		08.95

407-3-652.95-ЭП

Открытая электрическая подстанция 110/35/10 кВ по схеме 110-5Н с трансформаторами до 25 (40) МВ.А

Подстанция 110/35/10 кВ с трансформаторами 25 МВ.А

Стадия	Лист	Листов
Р	20	

Установка трехполюсного разъединителя РДЗ-110 с приводом ПР-2БУХЛ1

СЕВЗАПЭНЕРГОСЕТЬПРОЕКТ Санкт-Петербург

Ц00426-02 23 формат А2

Альбом 2

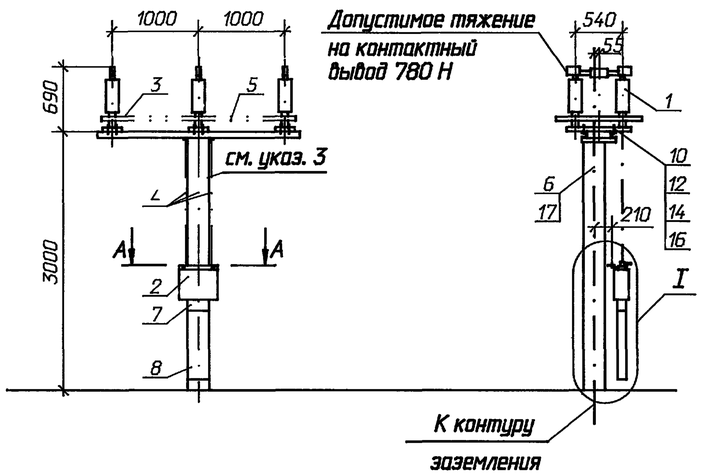

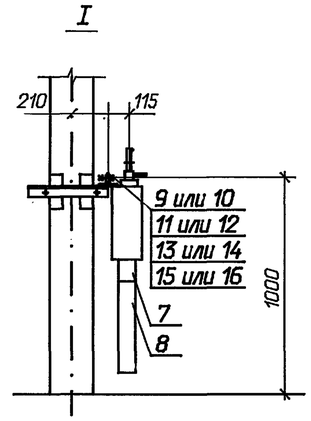

Контактный вывод

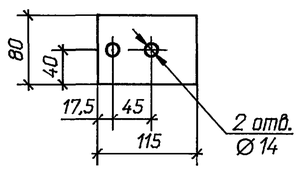

А-А

привод ПР-05-2БУХЛ1

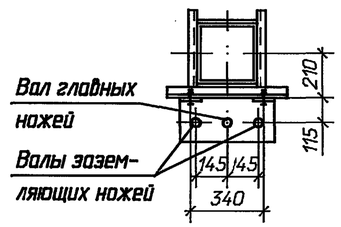

привод ПР-07-2БУХЛ1

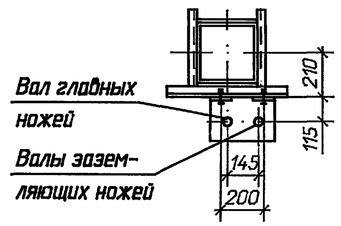

Разметка отверстий для крепления

привода ПР-05-2БУХЛ1

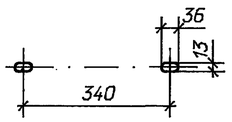

привода ПР-07-2БУХЛ1

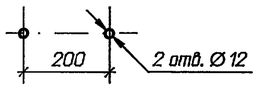

Разметка отверстий для крепления разъединителя

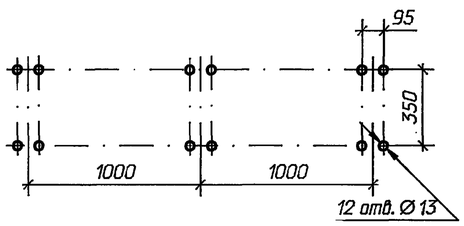

1. Установка разработана на основании чертежа ВИЛЕ. 674 213. 022 СБ Великолукского завода высоковольтной аппаратуры.
2. Полосу заземления к металлоконструкции приварить , к стойке пристрелить дюбелями (поз.17) при помощи строительно-монтажного пистолета и соединить с болтами заземления всех аппаратов.
3. Опора ОТ-35-2в.

Спецификация оборудования и материалов

Марка, поз.	Обозначение	Наименование	Кол.	Масса ед. кг	Примечание
1		Разъединитель			
		трехполюсный	1		
		РДЗ-1,2-35/1000НУХЛ1		438	
		РДЗ-1,2-35Б/1000НУХЛ1		498	
2		Привод	1		
		ПР-05-2БУХЛ1		20	
		ПР-07-2БУХЛ1		13,5	
		Труба ГОСТ 3262-75*			
3		25х3,2 L=900	2	2,2	
4		32х3,2 L=2000	2/3	6,27	РДЗ-1 / РДЗ-2
5		Труба 45х6 ГОСТ 8734-75* / Т20 ГОСТ 8733-74			
		L=900	2/4	5,2	РДЗ-1 / РДЗ-2
6		Полоса заземления			
		4х30 ГОСТ 103-76* / Ст3 ГОСТ 535-88	3,8	0,94	
7	ТУ34-43-10167-80	Секция присоединительная			
		СПр-0,1/0,2-2У1	1	1,1	
8	ТУ34-43-10167-80	Короб электротехнический стальной			
		КП-0,1/0,2-2У1 L=400	1	4,4	
		Болты ГОСТ 7798-70*			
9		М 10х60	2		для ПР-07-2Б
10		М 12х80	14/12		для ПР-05-2Б / для ПР-07-2Б
		Гайки ГОСТ 5915-70*			
11		М 10	2		для ПР-07-2Б
12		М 12	14/12		для ПР-05-2Б / для ПР-07-2Б
		Шайбы ГОСТ 11371-78*			
13		Шайба 10	2		для ПР-07-2Б
14		Шайба 12	14/12		для ПР-05-2Б / для ПР-07-2Б
		Шайбы ГОСТ 10906-78*			
15		Шайба 10	2		для ПР-07-2Б
16		Шайба 12	14/12		для ПР-05-2Б / для ПР-07-2Б
17	ТУ14-4-1231-83	Дюбель-гвоздь ДГ 4,5х40	3		

Привязан

Инв.N

ГИП	Калугина		08.95	
Н.контр.	Шленова		08.95	
Инж.I кат.	Хействер		08.95	

407-3-652.95-ЭП

Открытая электрическая подстанция 110/35/10 кВ по схеме 110-5Н с трансформаторами до 25 (40) МВ.А

Подстанция 110/35/10 кВ с трансформаторами 25 МВ.А

Стадия	Лист	Листов
Р	21	

Установка трехполюсного разъединителя РДЗ-35 с приводом ПР-2БУХЛ1

СЕВЗАПЭНЕРГОСЕТЬПРОЕКТ Санкт-Петербург

Инв. N подл. | Подпись и дата | Взам. инв. N

4,00426-02 24 формат А2

Альбом 2

Гирлянда изоляторов ПС70Е

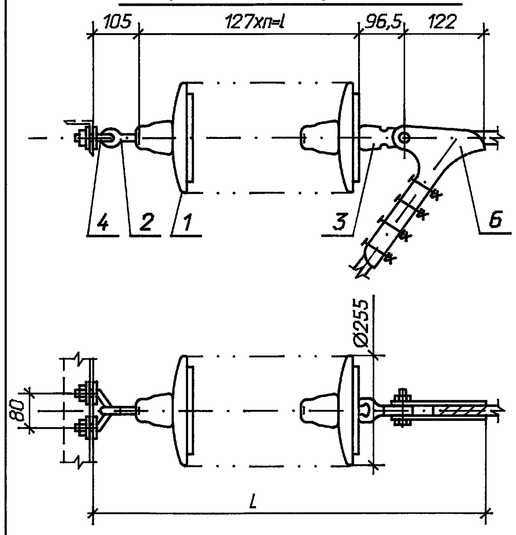

СЗА	I	II	III	IV
n, шт	9	10	12	13
l, мм	1143	1270	1524	1651
L, мм	1466,5	1593,5	1847,5	1974,5
m, кг	33,88	37,28	44,08	47,48

Гирлянда изоляторов ПСД70Е

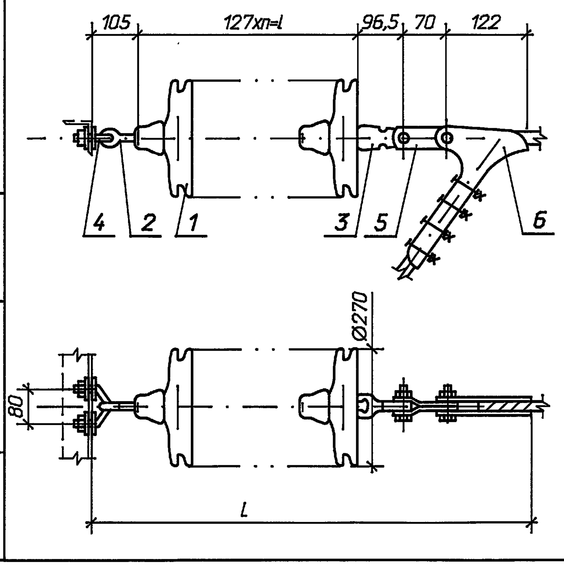

СЗА	III	IV
n, шт	10	11
l, мм	1270	1397
L, мм	1663,5	1790,5
m, кг	47,74	52,14

Спецификация оборудования и материалов

Марка, поз.	Обозначение	Наименование	Кол.	Масса ед. кг	Примечание
1		Изолятор стеклянный			
	ТУ 34 13.10874-87	ПС70Е	п	3,4	
	ТУ 34 13.10879-87	ПСД70Е	п	4,4	
2		Серьга СРС-7-16	1	0,32	
3		Ушко однолапчатое			
		У1-7-16	1	0,67	
4		Узел крепления гирлянды			
		КГП-7-3	1	0,44	
5		Звено промежуточное			
		трехлапчатое ПРТ-7-1	1	0,462	
6		Зажим натяжной НБ-2-6	1	1,85	
Масса гирлянды с изоляторами ПС70Е				m	
Масса гирлянды с изоляторами ПСД70Е				m	

Чертеж разработан на основании каталога "Изоляторы и арматура для воздушных линий электропередачи", 1995 г.

Привязан

Инв. N

ГИП	Калугина		08.95
Н.контр.	Шленова		08.95
Инж.I кат.	Хействер		08.95

407-3-652.95-ЭП

Открытая электрическая подстанция 110/35/10 кВ по схеме 110-5Н с трансформаторами до 25 (40) МВ.А

Подстанция 110/35/10 кВ с трансформаторами 25 МВ.А

Стадия	Лист	Листов
Р	22	

110 кВ. Гирлянда изоляторов ПС70Е (ПСД70Е) натяжная одноцепная для одного провода

"СЕВЗАПЭНЕРГОСЕТЬПРОЕКТ" Санкт-Петербург

формат А3

Взам. инв. N | Подпись и дата | Инв. N подл.

Альбом 2

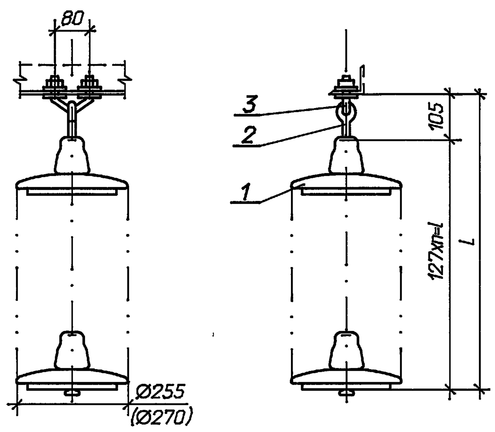

Спецификация оборудования и материалов

Марка, поз.	Обозначение	Наименование	Кол.	Масса ед. кг	Примечание
1		Изолятор стеклянный			
	ТУ 34 13.10874-87	ПС70Е	п	3,4	
	ТУ 34 13.10879-87	ПСД70Е	п	4,4	
2		Серьга СРС-7-16	1	0,32	
3		Узел крепления гирлянды			
		КГП-7-3	1	0,44	
Масса гирлянды с изоляторами ПС70Е				m	
Масса гирлянды с изоляторами ПСД70Е				m	

1. Чертеж разработан на основании каталога "Изоляторы и арматура для воздушных линий электропередачи", 1995 г.
2. Размер в скобках относится к гирлянде с изоляторами ПСД70Е.

Гирлянда с изоляторами ПС70Е

СЗА	I	II	III	IV
n, шт	8	9	11	12
l, мм	1016	1143	1397	1524
L, мм	1121	1248	1502	1629
m, кг	27,96	31,36	38,16	41,56

Гирлянда с изоляторами ПСД70Е

СЗА	III	IV
n, шт	9	10
l, мм	1143	1270
L, мм	1248	1375
m, кг	40,36	44,76

Привязан

Инв. N

ГИП	Калугина		08.95
Н.контр.	Шленова		08.95
Инж.I кат.	Хействер		08.95

407-3-652.95-ЭП

Открытая электрическая подстанция 110/35/10 кВ по схеме 110-5Н с трансформаторами до 25 (40) МВ.А

Подстанция 110/35/10 кВ с трансформаторами 25 МВ.А

Стадия	Лист	Листов
Р	23	

Гирлянда изоляторов ПС70Е (ПСД70Е) поддерживающая для подвески высокочастотного заградителя

"СЕВЗАПЭНЕРГОСЕТЬПРОЕКТ" Санкт-Петербург

формат А3

Взам. инв. N | Подпись и дата | Инв. N подл.

407-3-652.95-ЭП

Альбом 2

Гирлянда изоляторов ПС70Е

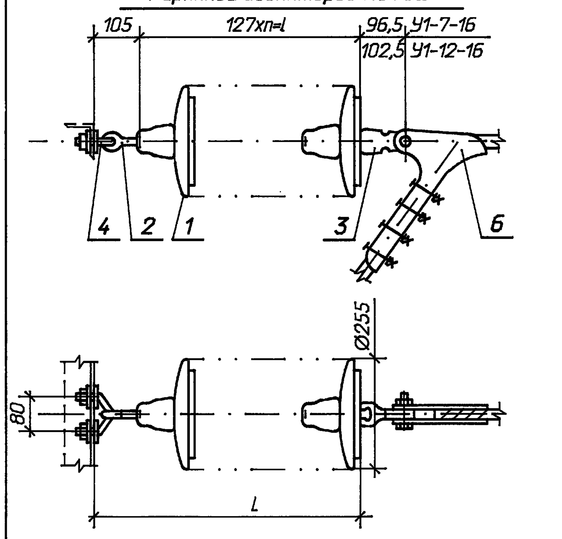

СЗА	I	II	III	IV
n, шт	4	4	5	5
l, мм	508	508	635	635
L, мм	613	613	740	740
m, кг	14,36	14,36	17,76	17,76

Гирлянда изоляторов ПСД70Е

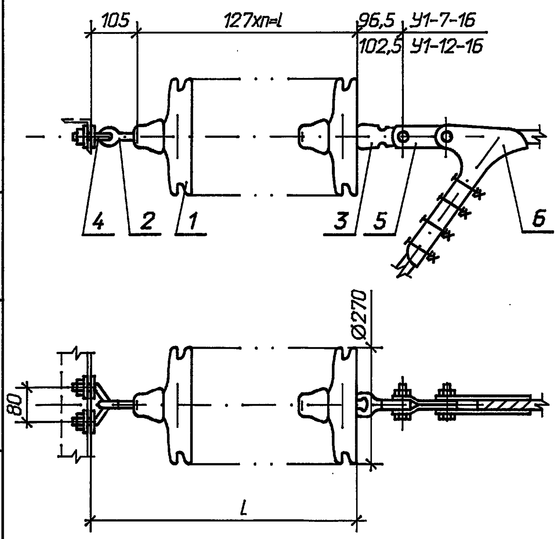

СЗА	III	IV
n, шт	4	5
l, мм	508	635
L, мм	613	740
m, кг	18,36	22,76

Спецификация оборудования и материалов

Марка, поз.	Обозначение	Наименование	Кол.	Масса ед. кг	Примечание
1		Изолятор стеклянный			
	ТУ 34 13.10874-87	ПС70Е	п	3,4	
	ТУ 34 13.10879-87	ПСД70Е	п	4,4	
2		Серьга СРС-7-16	1	0,32	
3		Ушко однолапчатое			
		У1-7-16	1	0,67	
		У1-12-16	1	1,05	для НБ-3-6Б
4		Узел крепления гирлянды			
		КГП-7-3	1	0,44	
5		Звено промежуточное			
		трехлапчатое ПРТ-7-1	1	0,462	
		ПРТ-12-1	1	1,145	для НБ-3-6Б
6		Зажим натяжной НБ-2-6	1	1,85	120 мм^2
		НБ-3-6Б	1	4,7	240 мм^2
Масса гирлянды с изоляторами ПС70Е без поз. 3, 5, 6				m	
Масса гирлянды с изоляторами ПСД70Е без поз. 3, 5, 6				m	

1. Чертеж разработан на основании каталога "Изоляторы и арматура для воздушных линий электропередачи", 1995 г.
2. На порталах с молниеотводами гирлянда увеличивается на два изолятора.

Привязан

Инв. N

ГИП	Калугина		08.95
Н.контр.	Шленова		08.95
Инж.I кат.	Хейстбер		08.95

407-3-652.95-ЭП

Открытая электрическая подстанция 110/35/10 кВ по схеме 110-5Н с трансформаторами до 25 (40) МВ.А

Подстанция 110/35/10 кВ с трансформаторами 25 МВ.А

Стадия	Лист	Листов
Р	24	

35 кВ. Гирлянда изоляторов ПС70Е (ПСД70Е) натяжная одноцепная для одного провода

"СЕВЗАПЭНЕРГОСЕТЬПРОЕКТ" Санкт-Петербург

формат А3

Взам. инв. N | Подпись и дата | Инв. N подл.

Альбом 2

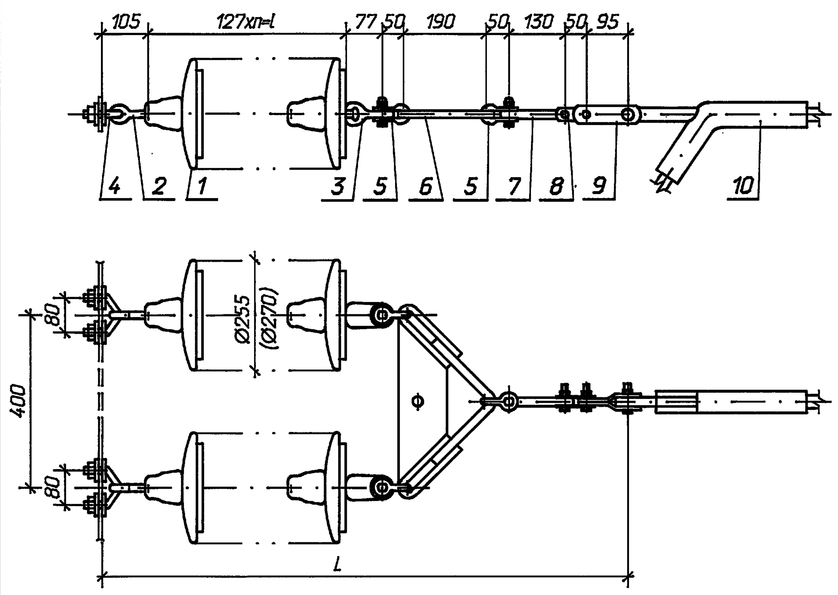

Спецификация оборудования и материалов

Марка, поз.	Обозначение	Наименование	Кол.	Масса ед. кг	Примечание
1		Изолятор стеклянный			
	ТУ 34 13.10874-87	ПС70Е	2хп	3,4	
	ТУ 34 13.10879-87	ПСД70Е	2хп	4,4	
2		Серьга СРС-7-16	2	0,32	
3		Ушко однолапчатое			
		укороченное У1К-7-16	2	0,62	
4		Узел крепления гирлянды			
		КГП-7-3	2	0,44	
5		Скоба СК-7-1А	3	0,38	
6		Коромысло универсальное			
		2КУ-12-1	1	4,8	
7		Звено промежуточное			
		вывернутое ПРВ-7-1	1	0,41	
8		Звено промежуточное			
		2ПР-7-1	1	0,49	
9		Звено промежуточное			
		трехлапчатое переходное			
		ПРТ-7/12-2	1	0,9	
10		Зажим натяжной прес-			
		суемый НАС-240-1	1	2,18	
Масса гирлянды с изоляторами ПС70Е				m	
Масса гирлянды с изоляторами ПСД70Е				m	

Гирлянда с изоляторами ПС70Е.

СЗА	I	II	III	IV
n, шт	5	5	5	6
l, мм	730	730	730	857
L, мм	1287	1287	1287	1414
m, кг	46,68	46,68	46,68	53,48

Гирлянда с изоляторами ПСД70Е.

СЗА	III	IV
n, шт	4	5
l, мм	508	730
L, мм	1160	1287
m, кг	47,88	56,68

1. Чертеж разработан на основании каталога "Изоляторы и арматура для воздушных линий электропередачи", 1995 г.
2. Размер в скобках относится к гирлянде с изоляторами ПСД70Е.

Привязан

Инв. N

ГИП	Калугина		08.95
Н.контр.	Шленова		08.95
Инж.I кат.	Хейстбер		08.95

407-3-652.95-ЭП

Открытая электрическая подстанция 110/35/10 кВ по схеме 110-5Н с трансформаторами до 25 (40) МВ.А

Подстанция 110/35/10 кВ с трансформаторами 25 МВ.А

Стадия	Лист	Листов
Р	25	

35 кВ. Гирлянда изоляторов ПС70Е (ПСД70Е) натяжная двухцепная для одного провода

"СЕВЗАПЭНЕРГОСЕТЬПРОЕКТ" Санкт-Петербург

формат А3

Взам. инв. N | Подпись и дата | Инв. N подл.

20-92400-02 26

Альбом 2

Крепление проводов сечением 240 мм²

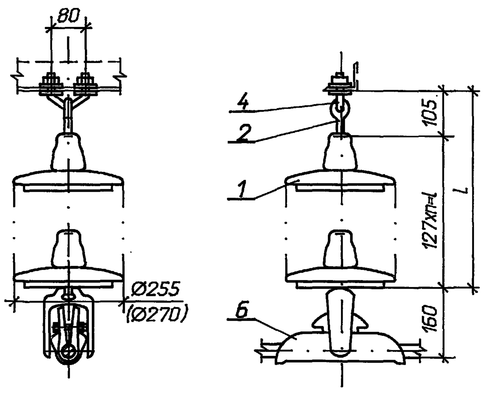

Крепление проводов сечением 120 мм²

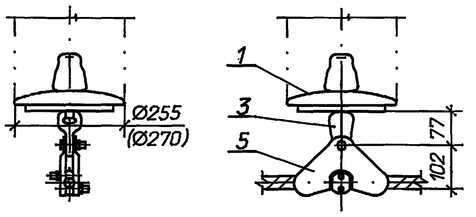

Спецификация оборудования и материалов

Марка, поз.	Обозначение	Наименование	Кол.	Масса ед. кг	Примечание
1		Изолятор стеклянный			
	ТУ 34 13.10874-87	ПС70Е	п	3,4	
	ТУ 34 13.10879-87	ПСД70Е	п	4,4	
2		Серьга СРС-7-16	1	0,32	
3		Ушко однолапчатое			
		укороченное У1К-7-16	1	0,62	только для ПГ-3-12
4		Узел крепления гирлянды			
		КГП-7-3	1	0,44	
		Зажим поддерживающий			
		глухой			
5		ПГ-3-12	1	1,33	для АС120
6		ПГН-5-3	1	5,5	для АС240
Масса гирлянды с изоляторами ПС70Е без поз. 3, 5, 6				m	
Масса гирлянды с изоляторами ПСД70Е без поз. 3, 5, 6				m	

1. Чертеж разработан на основании каталога "Изоляторы и арматура для воздушных линий электропередачи", 1995 г.
2. Размер в скобках относится к гирлянде с изоляторами ПСД70Е.

Гирлянда с изоляторами ПС70Е

СЗА	I	II	III	IV
n, шт	3	3	4	4
l, мм	381	381	508	508
L, мм	486	486	613	613
m, кг	10,96	10,96	14,36	14,36

Гирлянда с изоляторами ПСД70Е

СЗА	III	IV
n, шт	3	4
l, мм	381	508
L, мм	486	613
m, кг	13,96	18,36

Привязан

Инв. N

ГИП	Калугина		08.95
Н.контр.	Шленова		08.95
Инж.I кат.	Хействер		08.95

407-3-652.95-ЭП

Открытая электрическая подстанция 110/35/10 кВ по схеме 110-5Н с трансформаторами до 25 (40) МВ.А

Подстанция 110/35/10 кВ с трансформаторами 25 МВ.А

Стадия	Лист	Листов
Р	26	

35 кВ. Гирлянда изоляторов ПС70Е (ПСД70Е) поддерживающая одноцепная для одного провода

"СЕВЗАПЭНЕРГОСЕТЬПРОЕКТ" Санкт-Петербург

формат А3

Взам. инв. N | Подпись и дата | Инв. N подл.

Альбом 2

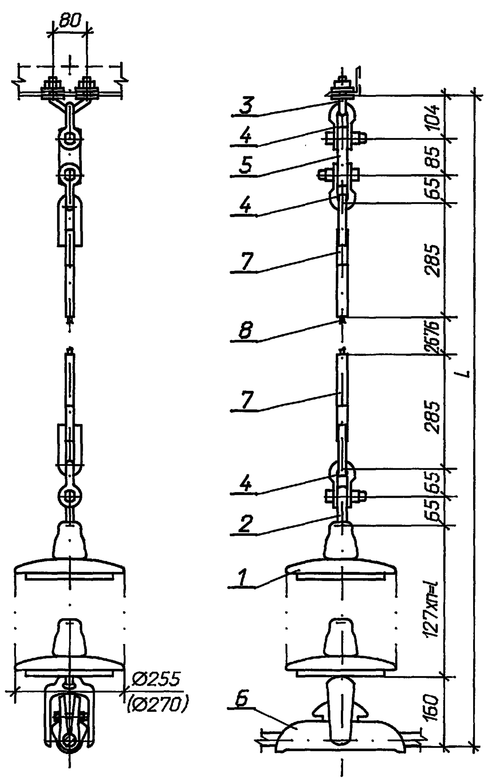

Гирлянда с изоляторами ПС70Е

СЗА	I	II	III	IV
n, шт	4	4	5	5
l, мм	508	508	635	635
L, мм	4298	4298	4425	4425
m, кг	27,51	27,51	30,91	30,91

Гирлянда с изоляторами ПСД70Е

СЗА	III	IV
n, шт	4	5
l, мм	508	635
L, мм	4298	4425
m, кг	31,51	35,91

Спецификация оборудования и материалов

Марка, поз.	Обозначение	Наименование	Кол.	Масса ед. кг	Примечание
1		Изолятор стеклянный			
	ТУ 34 13.10874-87	ПС70Е	п	3,4	
	ТУ 34 13.10879-87	ПСД70Е	п	4,4	
2		Серьга СР-12-16	1	0,41	
3		Узел крепления гирлянды			
		КГП-16-3	1	0,81	
4		Скоба СК-12-1А	3	0,91	
5		Звено промежуточное ПР-12-6	1	0,94	
6		Зажим поддерживающий глухой			
		ПГН-5-3	1	5,5	
7		Зажим натяжной			
		прессуемый НС-50-3	2	1,2	
8		Канат 9,1-Г-В-С-Н-1370			
		ГОСТ 3063-80*	2,676	0,4175	
Масса гирлянды с изоляторами ПС70Е				m	
Масса гирлянды с изоляторами ПСД70Е				m	

1. Чертеж разработан на основании каталога "Изоляторы и арматура для воздушных линий электропередачи", 1995 г.
2. Размер в скобках относится к гирлянде с изоляторами ПСД70Е.

Привязан

Инв. N

ГИП	Калугина		08.95
Н.контр.	Шленова		08.95
Инж.I кат.	Хействер		08.95

407-3-652.95-ЭП

Открытая электрическая подстанция 110/35/10 кВ по схеме 110-5Н с трансформаторами до 25 (40) МВ.А

Подстанция 110/35/10 кВ с трансформаторами 25 МВ.А

Стадия	Лист	Листов
Р	27	

35 кВ. Гирлянда изоляторов ПС70Е (ПСД70Е) поддерживающая одноцепная с удлиненным тросом для одного провода

"СЕВЗАПЭНЕРГОСЕТЬПРОЕКТ" Санкт-Петербург

формат А3

Взам. инв. N | Подпись и дата | Инв. N подл.

Альбом 2

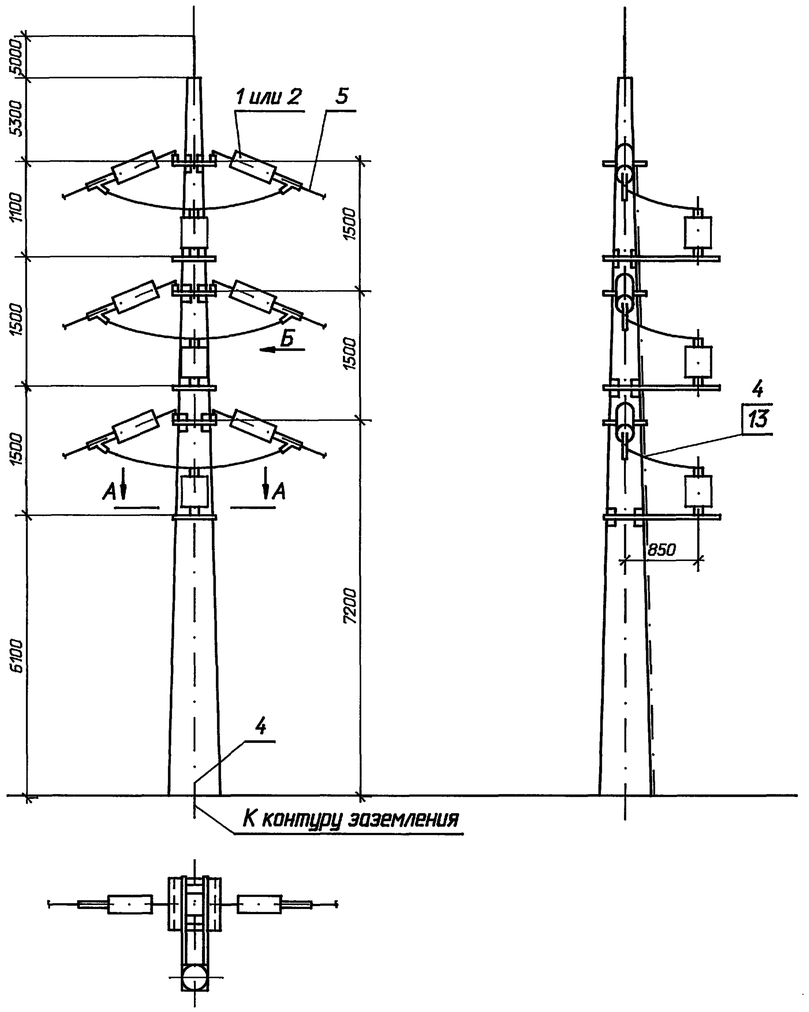

А-А

Разметка отверстий для крепления опорного изолятора С4-195-□УХЛ1

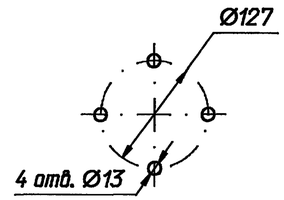

Вид Б

Крепление провода на опорном изоляторе С4-195-□УХЛ1

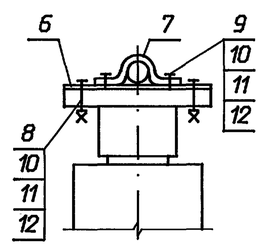

1. При угле поворота проводов (α) от 0° до 25° тяжение проводов в фаз не должно превышать Smax=600 кг, при углах поворота от 25° до 45° тяжение не должно превышать $\frac{Smax}{\sin\alpha}$. Максимальная стрела провеса провода в пролете не должна превышать 1,5 м.
2. Молниеотвод на стойке допускается установить с учетом ограничений, изложенных в п.4.2.136 ПУЭ. При этом количество изоляторов в гирляндах должно быть увеличено на 2.
3. Двухцепные гирлянды применяются для подвески проводов в пролете, пересекающем шинный мост 10 кВ соседнего трансформатора.
4. Полосу заземления к металлоконструкции приварить, к стойке пристрелить дюбелями (поз. 13) при помощи строительно-монтажного пистолета.

Спецификация оборудования и материалов

Марка, поз.	Обозначение	Наименование	Кол.	Масса ед. кг	Примечание
1	407-3-652.95-ЭП-24	Гирлянда изоляторов			
		ПС70Е натяжная			
		одноцепная	6		
2	407-3-652.95-ЭП-25	Гирлянда изоляторов			
		ПС70Е натяжная			
		двухцепная	3		
3		Изолятор опорный			
		С4-195-□УХЛ1	3		
4		Полоса заземления			
		4х30 ГОСТ 103-76* / Ст3 ГОСТ 535-88	5,0	0,94	м
5		Провод сталеалюминие-			см.
		вый, ГОСТ 839-80			лист
		АС-240/32		0,921	ЭП-7
6	407-03-591.90-ЭП.И.3	Планка опорная			
		П-1	3	0,9	
7	407-03-591.90-ЭП.И.2	Скоба			
		С-1	3	0,2	
8		Болт ГОСТ 7798-70*			
		М 12х60	18		
9		Шпилька ГОСТ 22034-76*			
		М 12х35	6		
10		Гайка ГОСТ 5915-70*			
		М 12	24		
11		Шайба 12 ГОСТ 11371-78*	24		
12		Шайба 12 ГОСТ 6402-70*	24		
13	ТУ14-4-1231-83	Дюбель-гвоздь			
		ДГ4,5х40	3		

Привязан

Инв. N

ГИП	Калугина		08.95	407-3-652.95-ЭП		
Н.контр.	Шленова		08.95	Открытая электрическая подстанция 110/35/10 кВ по схеме 110-5Н с трансформаторами до 25 (40) МВ.А		
Инж.I кат.	Хействер		08.95	Подстанция 110/35/10 кВ с трансформаторами 25 МВ.А	Стадия: Р	Лист: 28 / Листов:
				Промежуточная опора 35 кВ с опорными изоляторами	"СЕВЗАПЭНЕРГОСЕТЬПРОЕКТ" Санкт-Петербург	

Взаим. инв. N | Подпись и дата | Инв. N подл.

Ц.00426-02 28 Формат А2

Альбом 2

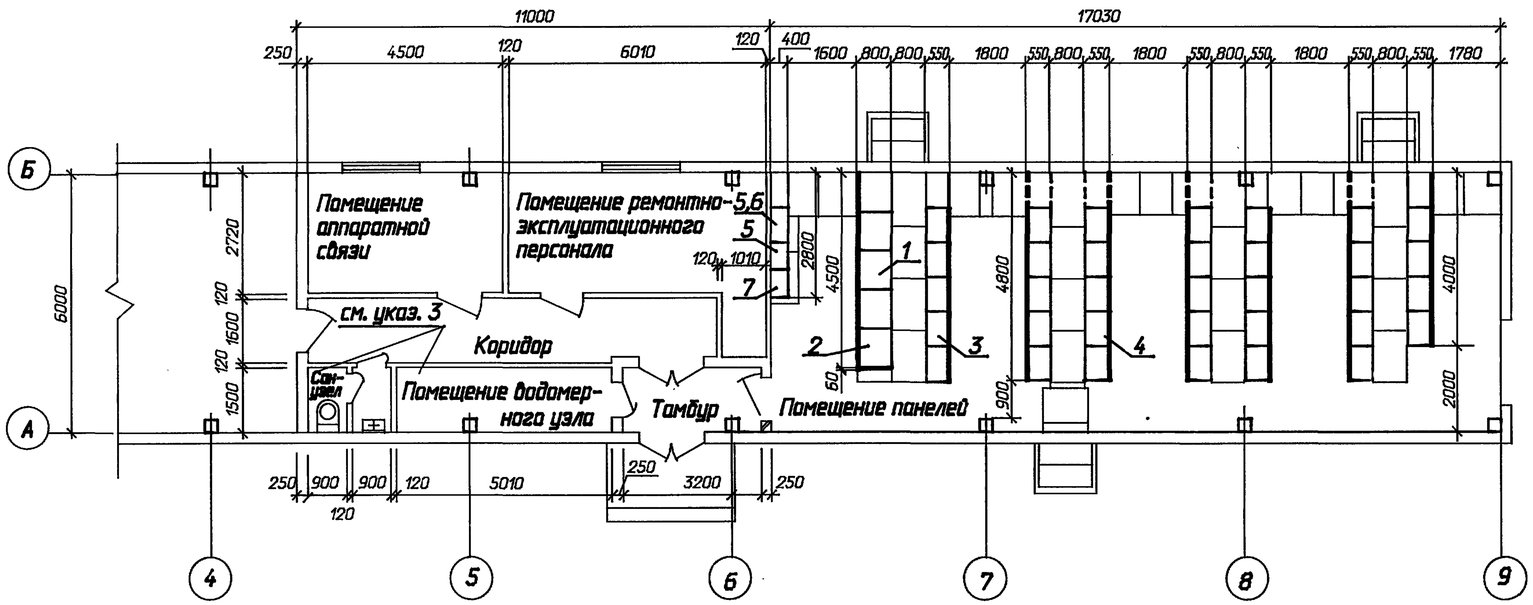

1. Количество панелей управления и релейной защиты уточняется при конкретном проектировании. На чертеже показано максимальное количество панелей. При меньшем числе панелей в первую очередь не устанавливаются панели, показанные пунктиром.
2. Размещение оборудования в помещении аппаратуры связи определяется при конкретном проектировании.
3. Указанные помещения оборудуются только при наличии сетей водопровода и канализации.
4. Освещение и отопление ОПУ см. типовой проект 407-3-0634.92 листы ЭП-29, 33.

Спецификация оборудования и материалов

Марка, поз.	Обозначение	Наименование	Кол.	Масса ед. кг	Примечание
	ТУ 16.536.024-75	Панели собственных			
		нужд переменного тока			
1		ПСН 1101-78	1	300	
2		ПСН 1114-78	4	300	
3		Панели управления			
4		Релейные панели			
	ТУ 16-729.075-77	Устройство комплектное			
		питания электромагнитов			
		включения высоковольт-			
		ных выключателей			
5		УКП-1-380	2	150	
6		УКП-2-380	1	150	
7		Блок стабилизированного			
		напряжения БПНС-2У3			

Привязан

Инв.N

Взам. инв. N | Подпись и дата | Инв. N подл.

ГИП	Калугина		08.95	407-3-652.95-ЭП
Н.контр.	Шленова		08.95	Открытая электрическая подстанция 110/35/10 кВ по схеме 110-5Н с трансформаторами до 25 (40) МВ.А
Инж.I кат.	Хейгтвер		08.95	Подстанция 110/35/10 кВ с трансформаторами 25 МВ.А
				ОПУ-6х28-ЖБ-39 План

Стадия	Лист	Листов
Р	29	

"СЕВЗАПЭНЕРГОСЕТЬПРОЕКТ"
Санкт-Петербург

Ц00426-02 29 Формат А2

Альбом 2

План

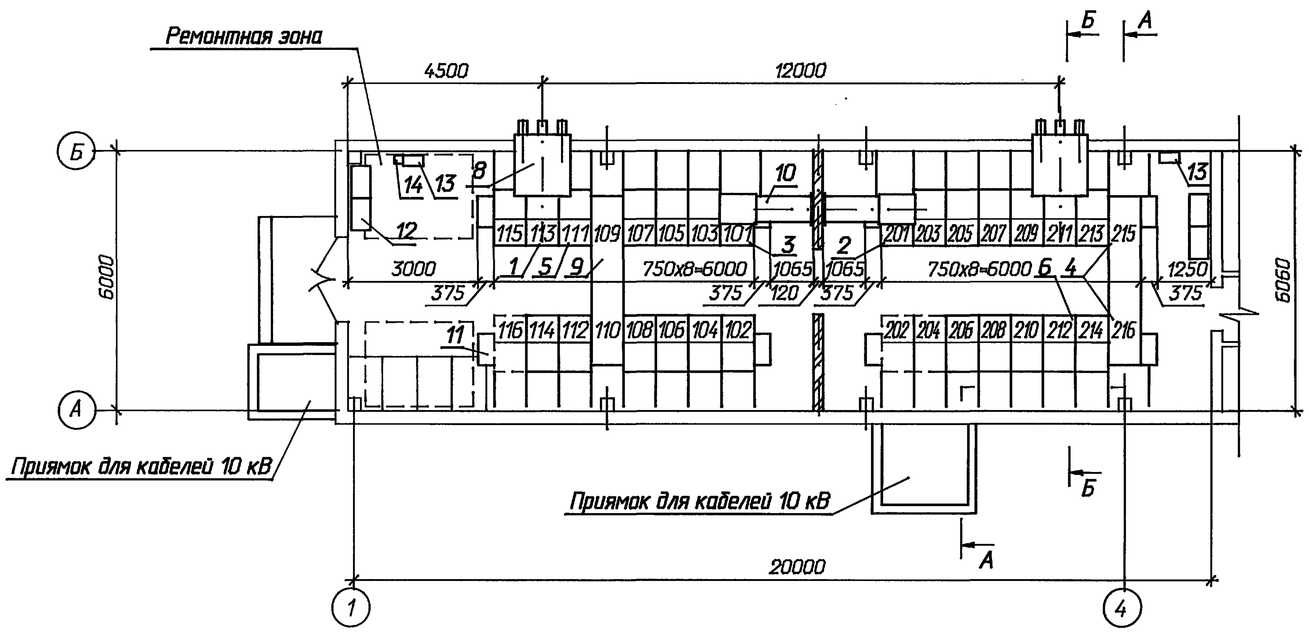

А - А

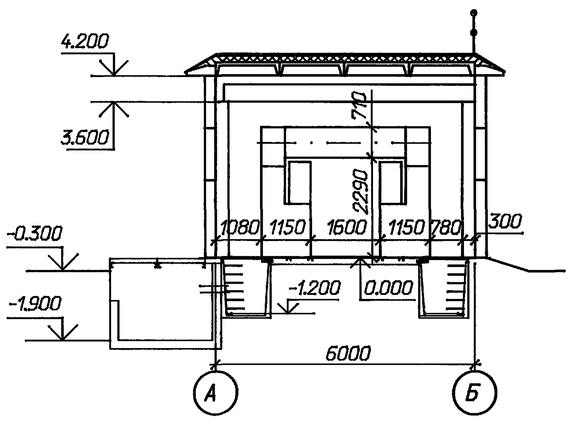

Б - Б

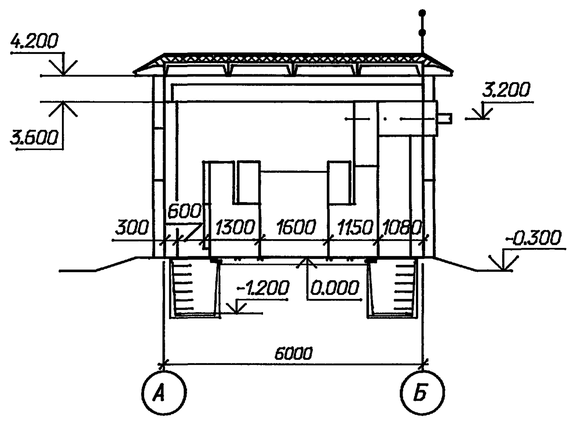

Спецификация оборудования и материалов

Марка, поз.	Обозначение	Наименование	Кол.	Масса ед. кг	Примечание
1		Шкаф КРУ-10 ввода с			
		выключателем на ток			
		1600 А.	2		113, 211
2		Шкаф КРУ-10 секционной			
		связи с выключателем			
		на ток 1000 А	1		201
3		Шкаф КРУ-10 секционной			
		связи с разъединяющими			
		контактами на ток			
		1000 А	1		101
4		Шкаф КРУ-10 с шинными			109, 110
		аппаратами	2		215, 216
5		Шкаф КРУ-10 для питания			
		трансформатора СН	2		111, 213
6		Шкаф КРУ-10 отходящих			
		кабельных линий	18		
7		Шкаф глухого ввода	2		110, 216
8	6КИ. 052. 055	Шкаф шинного ввода			
		10 кВ к ближнему ряду			
		на ток 2000 А	2	380	L=950
9	5 КИ. 585. 029	Шинный мост 10 кВ на			
		ток 1000 А	2		L=1600
10	6КИ. 052. 057 СБ	Перемычка 10 кВ на ток			
		2000 А	1		
11		Шкаф дугоуловителя	8	115	
12		Отдельно стоящий			
		релейный шкаф	4*		
13	ТУ 34-43-11010-85	Сварочный щиток			в ре-
		ЯЭ-8101-4070	2	20.0	монт-
14	ТУ 16-522.139-75	Автоматический выклю-			ной
		чатель			зоне
		АП 5062 ТМ 3У3-63	1	1.3	

Схематический план расположения сборных шин

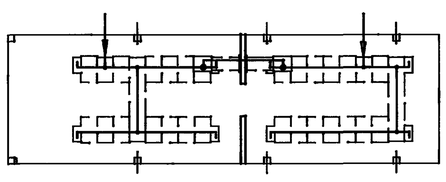

1. Чертеж разработан на основании технической информации ОКИ.143.044 "Устройство комплектное распределительное К-104М" Московского завода "Электрощит".
2. Заземление оборудования осуществляется путем присоединения его к закладным под шкафы КРУ и обрамлениям проемов стальной полосой 30х4 мм с последующим присоединением этих элементов в трех местах к общему контуру заземления.
3. Цифры на плане и в графе "примечание" соответствуют принятой нумерации шкафов КРУ.
4. Количество отдельно стоящих релейных шкафов уточняется при конкретном проектировании.
5. Чертеж электрического отопления и вентиляции ЗРУ 10 кВ см. проект 407-3-0634.92-ЭП лист 30.

Привязан

Инв. N

Взаим. инв N. | Подпись и дата | Инв. N подл.

ГИП	Калугина		08.95
Н.контр.	Шленова		08.95
Инж.I кат.	Хействер		08.95

407-3-652.95-ЭП

Открытая электрическая подстанция 110/35/10 кВ по схеме 110-5Н с трансформаторами до 25 (40) МВ.А

Подстанция 110/35/10 кВ с трансформаторами 25 МВ.А

Стадия	Лист	Листов
Р	30	

Расстановка шкафов КРУ серии К-104М в ЗРУ 10 кВ. План, разрезы А-А, Б-Б.

"СЕВЗАПЭНЕРГОСЕТЬПРОЕКТ" Санкт-Петербург

Ц.00426-02. 30 Формат А2

Альбом 2

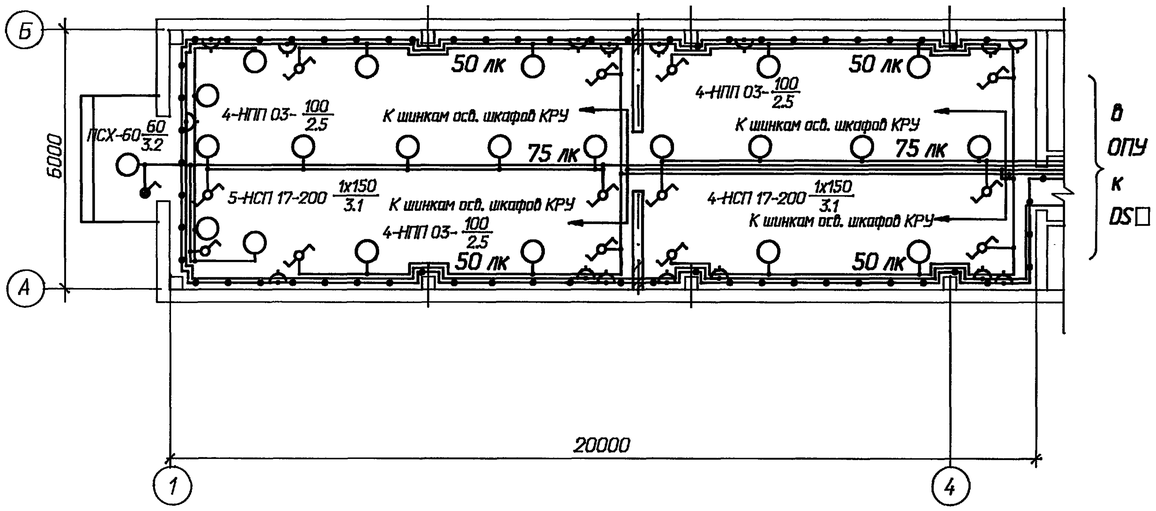

Схема управления освещением с двух мест

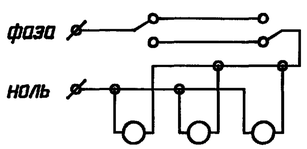

1. Нормы освещенности помещения приняты согласно СНиП II-4-79.
2. Напряжение сети освещения -380/220В (фаза-ноль), ремонтного - 12В.
3. Сеть освещения выполняется открыто кабелем АВВГ с соблюдением инструкции СН 357-77.
4. Высота установки штепсельных розеток - 0,8 м от пола; выключателей - 1,5 м; щитков - 1,8 м.
5. Все части, подлежащие заземлению, присоединяются к сети заземления ЗРУ.

Ведомость узлов установки электрического оборудования

Поз.	Обозначение	Наименование	Кол.	Примеч.
1	5.407-91	Установка светильника потолочного		
		НСП 17х200-003 У3	9	
2	5.407-91	Установка светильника настенного		
		НПП 03-100-001МУ3	12	
3	5.407-91	Установка светильника брызгозащи-		
		щенного ПСХ-60М У3	1	
4	5.407-111	Установка выключателя однополюс-		
		ного 250 В, 6 А, 01-02-06/220	1	
5	5.407-111	Установка выключателя однополюс-		
		ного в герметичном исполнении		
		250 В, 6 А, 0-1-Ip44-17-6/220	1	
6	5.407-111	Установка переключателя пакетно-		
		го ПП1-16/4С Ip56	12	
7	5.407-83	Установка розетки штепсельной с		
		заземляющим контактом		
		РП-п-20-04-10/220	8	
8	5.407-83	Установка штепсельной розетки 42В		
		РШ-п-2-0-03-10/42	8	
9	5.407-97	Установка коробки ответвительной		
		трехвводной КОМ 1-3	50	
10		Лампа ручная переносная с гибким		
		шланговым кабелем на напряжение		
		12 В; ПЛ-64	1	
11		Лампа накаливания 12 В; 40 Вт;		
		МО 12-40	1	
		Лампы накаливания 220 В		
12		Б-220-230-60 УХЛ2	1	
13		Б-220-230-100 УХЛ2	12	
14		Б-220-230-150 УХЛ2	9	

Взаим. инв. N | Подпись и дата | Инв. N подл.

Привязан

Инв. N

ГИП	Калугина		08.95
Н.контр.	Шленова		08.95
Инж.I кат.	Хействер		08.95

407-3-652.95-ЭП

Открытая электрическая подстанция 110/35/10 кВ по схеме 110-5Н с трансформаторами до 25 (40) МВ.А

Подстанция 110/35/10 кВ с трансформаторами 25 МВ.А

Стадия	Лист	Листов
Р	31	

Освещение ЗРУ 10 кВ.

"СЕВЗАПЭНЕРГОСЕТЬПРОЕКТ" Санкт-Петербург

4,004260-02 31 Формат А2

Альбом 2

II

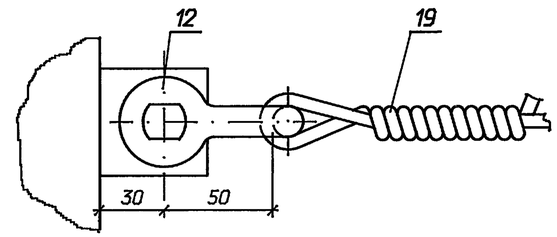

III

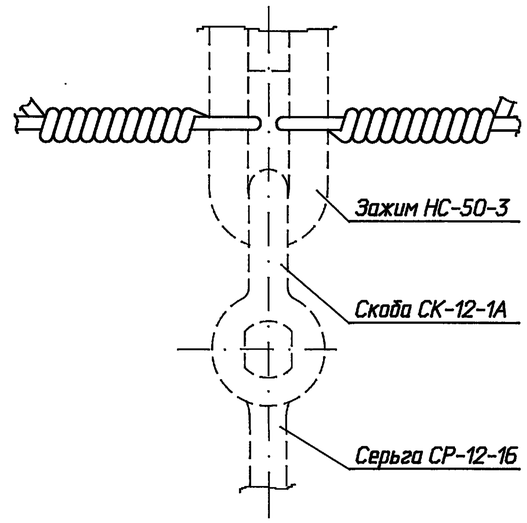

IV

Крепления стального короба к баку автотрансформатора

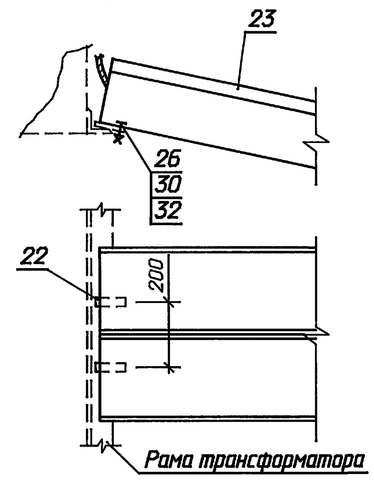

V

Опирание стального короба на бетонный блок

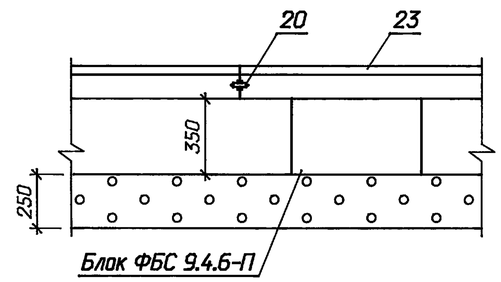

VI

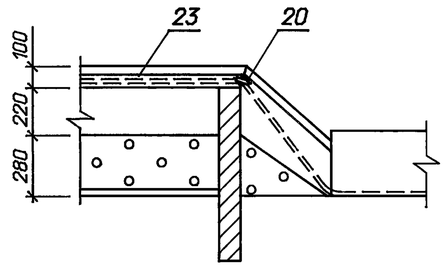

Спецификацию см. на листе ЭП-17.

Привязан							
				ГИП	Калугина		08.95
				Н.контр.	Шленова		08.95
				Инж.I кат.	Хействер		08.95
Инв.N							

407-3-652.95-ЭП

Открытая электрическая подстанция 110/35/10 кВ по схеме 110-5Н с трансформаторами до 25 (40) МВ.А

Подстанция 110/35/10 кВ с трансформаторами 25 МВ.А

Стадия	Лист	Листов
Р	32	

Узлы подвода к трансформатору силовых и контрольных кабелей

СЕВЗАПЭНЕРГОСЕТЬПРОЕКТ Санкт-Петербург

Взаим. инв N | Подпись и дата | Инв. N подл.

4004226-02 32 формат А2

Альбом 2

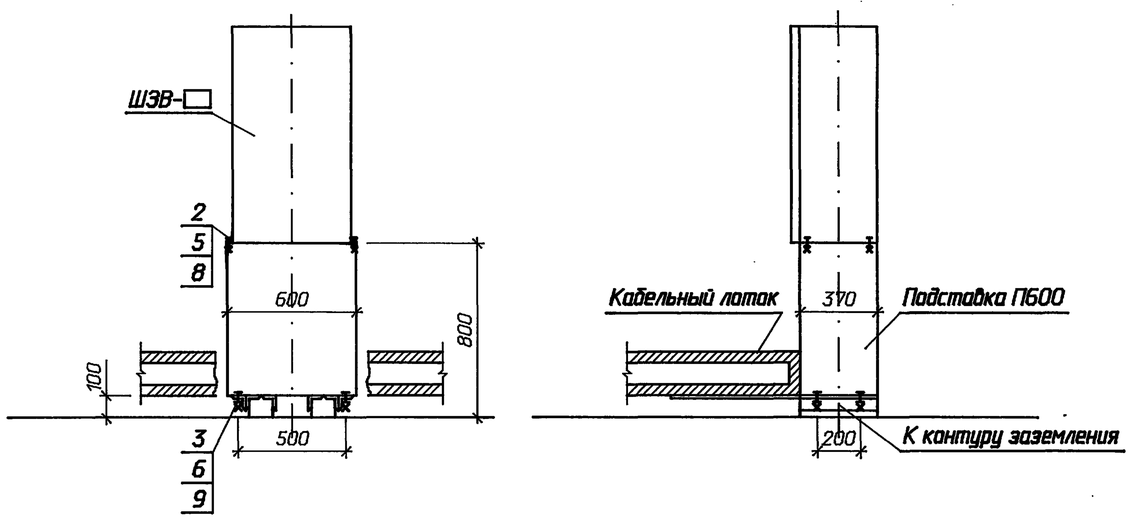

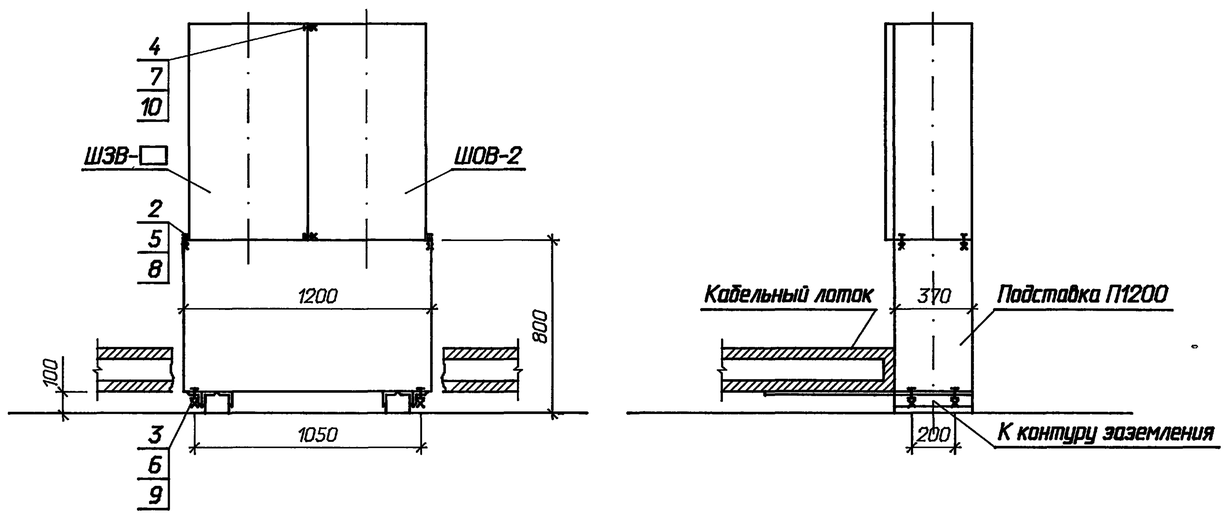

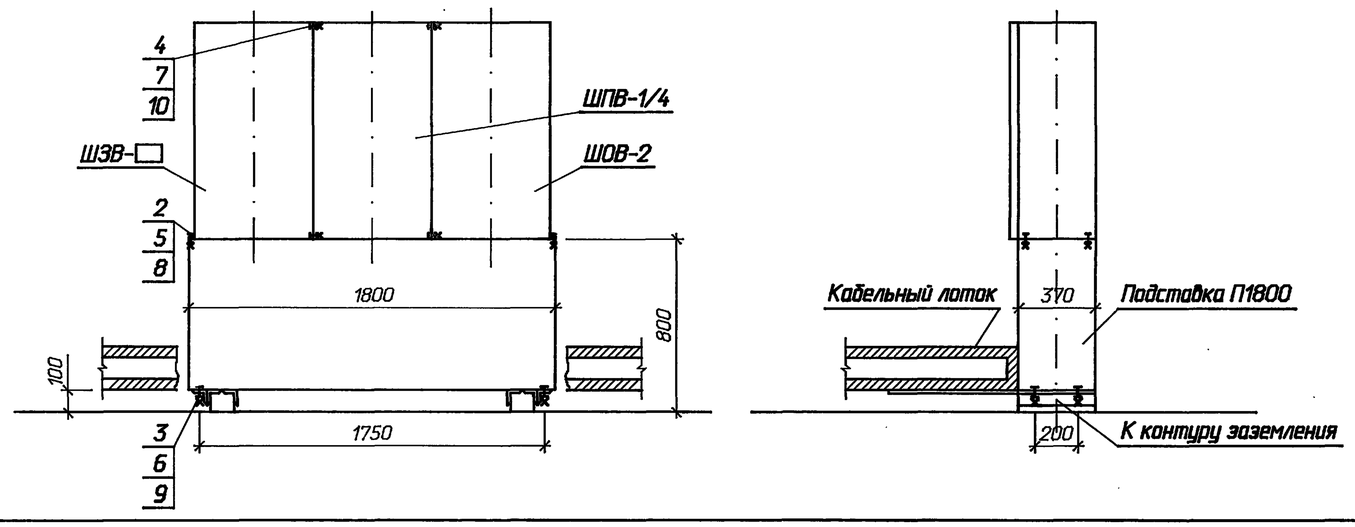

Спецификация оборудования и материалов

Марка, поз.	Обозначение	Наименование	Количество на 1 шк.	на 2 шк.	на 3 шк.	Масса ед. кг	Примечание
1		Полоса заземления					
		4х30 ГОСТ 103-76* / Ст3 ГОСТ 535-88	1	1	1	0,94	м
		Болты ГОСТ 7798-70*					
2		М 8х30	4	4	4		
3		М 10х45	4	4	4		
4		М 12х30	-	4	8		
		Гайки ГОСТ 5915-70*					
5		М 8	4	4	4		
6		М 10	4	4	4		
7		М 12	-	4	8		
		Шайбы ГОСТ 11371-78*					
8		Шайба 8	8	8	8		
9		Шайба 10	8	8	8		
10		Шайба 12	-	8	16		

1. Подставки под шкафы устанавливаются на основании чертежа 049.00.00.00.00 СБ 1988 г. Новомосковского электромонтажного завода треста "Электроцентромонтаж".
2. Полосу заземления к металлоконструкции приварить.

Привязан

Инв.N

ГИП	Калугина		08.95	
Н.контр.	Шленова		08.95	
Инж.I кат.	Хейстдер		08.95	

407-3-652.95-ЭП

Открытая электрическая подстанция 110/35/10 кВ по схеме 110-5Н с трансформаторами до 25 (40) МВ.А

Подстанция 110/35/10 кВ с трансформаторами 25 МВ.А

Установка одного, двух и трех шкафов на подставках

Стадия	Лист	Листов
Р	33	

СЕВЗАПЭНЕРГОСЕТЬПРОЕКТ Санкт-Петербург

Инв. N подл. | Подпись и дата | Взам. инв. N

4,00426-02 33 формат А2

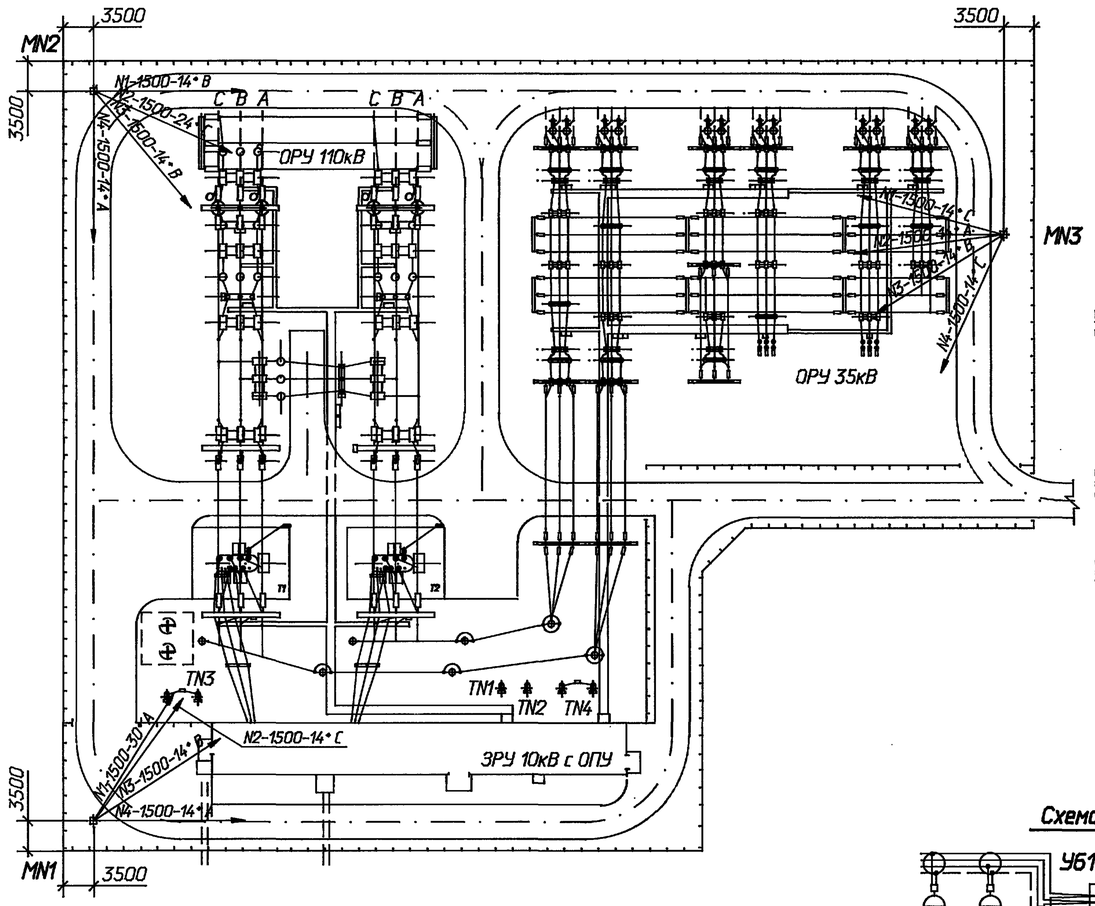

Узел установки ящика (поз. 2) на прожекторной площадке

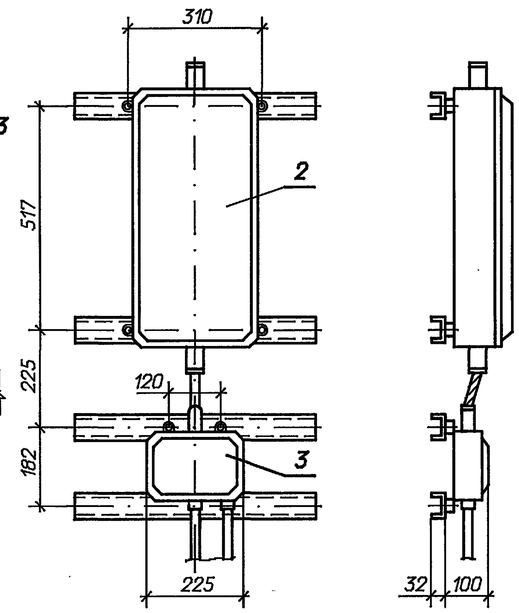

Схема электрическая принципиальная

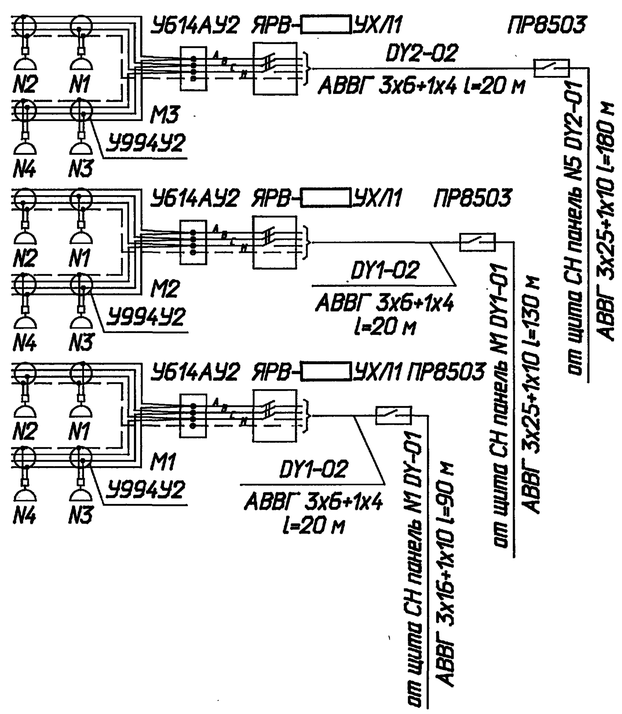

1. Освещение подстанции выполнено прожекторами типа ИО-02-1500-02У1 с лампами типа КГ220-1500-5.
2. Установка прожекторов предусматривается на железобетонных мачтах (по тип. пр. 3.407-9-172 "Унифицированные прожекторные мачты и отдельностоящие молниеотводы"). Высота прожекторной площадки 19,3 м.
3. Подвод питания к прожекторной мачте предусмотрен кабелем через распределительный щиток ПР8503, установленный у основания мачты.
4. На площадке для подключения прожекторов предусматриваются распределительные ящики ЯРВ-□УХ/1.
5. Корпуса прожекторов, светильников, ящиков должны быть надежно заземлены.
6. Кабель к прожекторной площадке на вертикальном участке мачты проложить в металлическом коробе (поз. 7).
7. При подходе к мачте кабель проложить в металлической трубе (поз. 8) на протяжении не менее 10 м.
8. Углы поворота прожекторов в вертикальной и горизонтальной плоскостях уточняются при наладке.

Спецификация оборудования и материалов

Марка, поз.	Обозначение	Наименование	Кол.	Масса ед. кг	Примечание
1		Шкаф распределительный			
		на 380 В			
		ПР8503-1051-4УХЛ2	3		
2		Ящик с трехполюсным			
		рубильником ЯРВ-□УХЛ1			
		ГОСТ 22789-77	3	9,2	
3	ТУ 36-12-80	Коробка соединительная			
		У614АУ2	3	2,0	
4	ТУ 36-2415-81	Коробка протяжная			
		У994У2	12	0,49	
5		Прожектор			
		ИО-02-1500-02У1	12		
6		Лампа галогенная			
		КГ-220-1500-5	12		
7		Короб электротехнический стальной			
		КП-0,05/0,1-2У1	24		
8		Труба ГОСТ 3262-75*			
		32х3,2	30		м
		Кабель силовой с			
		алюминиевыми жилами			
9		АВВГ 3х25+1х16	310		м
10		АВВГ 3х16+1х10	90		м
11		АВВГ 3х6+1х4	60		м
12		АВВГ 2х4	30		м
13		Болт ГОСТ 7798-70*			
		М 8х25	24		
14		Гайка М8 ГОСТ 5915-70*	24		
15		Шайба 8 ГОСТ 11371-78*	48		

Привязан

Инв. N

Взаим. инв. N | Подпись и дата | Инв. N подл.

ГИП	Калугина		08.95	407-3-652.95-ЭП
Н.контр.	Шленова		08.95	Открытая электрическая подстанция 110/35/10 кВ по схеме 110-5Н с трансформаторами до 25 (40) МВ.А
Инж.I кат.	Хействер		08.95	Подстанция 110/35/10 кВ с трансформаторами 25 МВ.А — Стадия: Р; Лист: 34; Листов:
				Освещение подстанции — "СЕВЗАПЭНЕРГОСЕТЬПРОЕКТ" Санкт-Петербург

Ц00426-02 34 Формат А2

Альбом 2

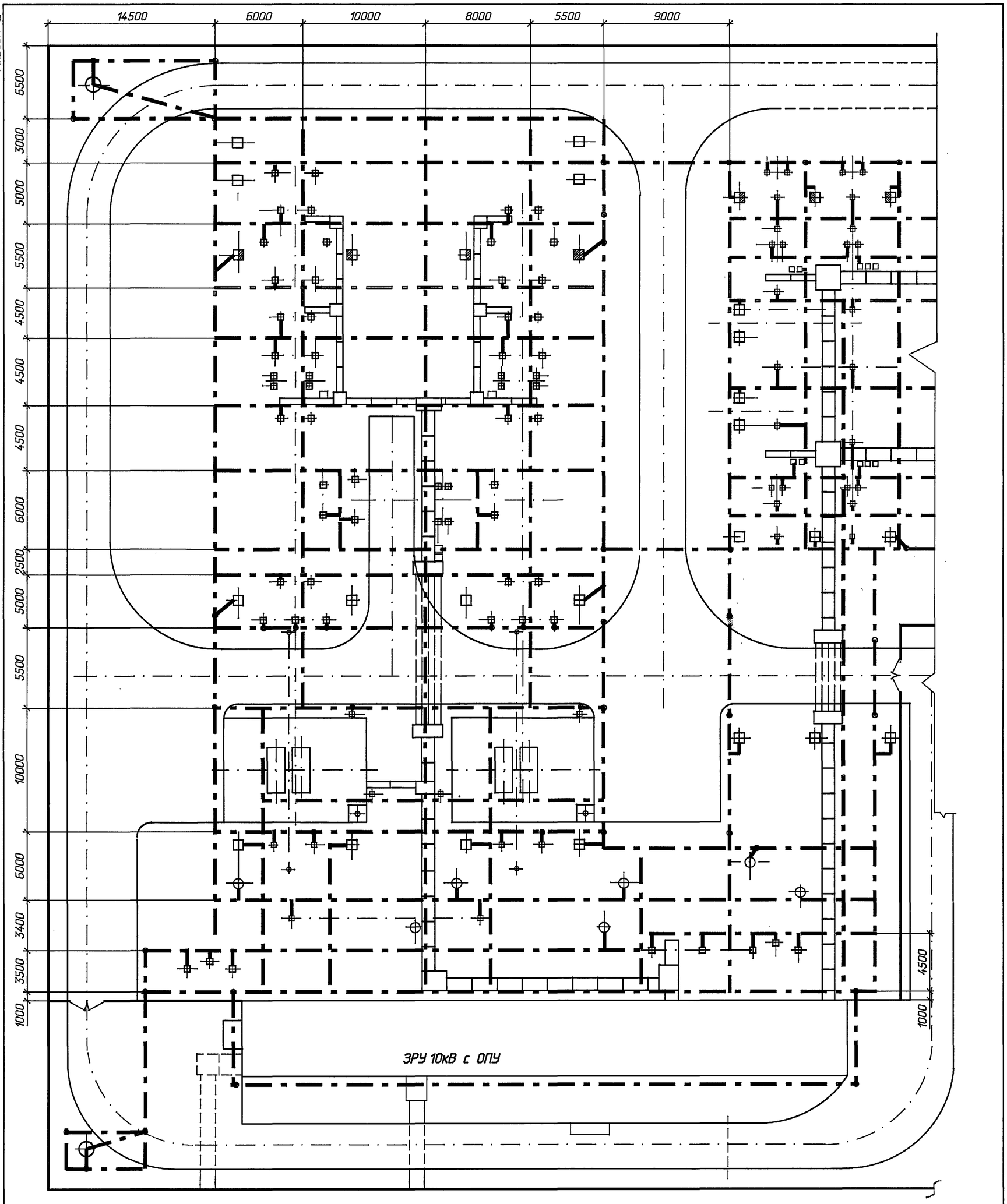

Спецификация оборудования и материалов

Марка, поз.	Обозначение	Наименование	Кол.	Масса ед. кг	Примечание
		Сталь полосовая			
1		сеч. 4х40 ГОСТ 103-75	1700	1,25	м
2		сеч. 4х30 ГОСТ 103-75	800	0,94	м
3		Заземлитель вертикаль-			
		ный			
		сталь круглая Ø12			
		l=5 м	50	4,44	

Взам. инв. N | Подпись и дата | Инв. N подл.

407-3-652.95-ЭП

Привязан

Инв. N

ГИП	Калугина		08.95
Н.контр.	Шленова		08.95
Инж.I кат.	Хейстбер		08.95

Открытая электрическая подстанция 110/35/10 кВ по схеме 110-5Н с трансформаторами до 25 (40) МВ.А

Подстанция 110/35/10 кВ с трансформаторами 25 МВ.А

Стадия	Лист	Листов
Р	35	

Пример заземления ОРУ 110 кВ и трансформаторов

"СЕВЗАПЭНЕРГОСЕТЬПРОЕКТ"
Санкт-Петербург

407-3-652.95 ЭП 35

Альбом 2

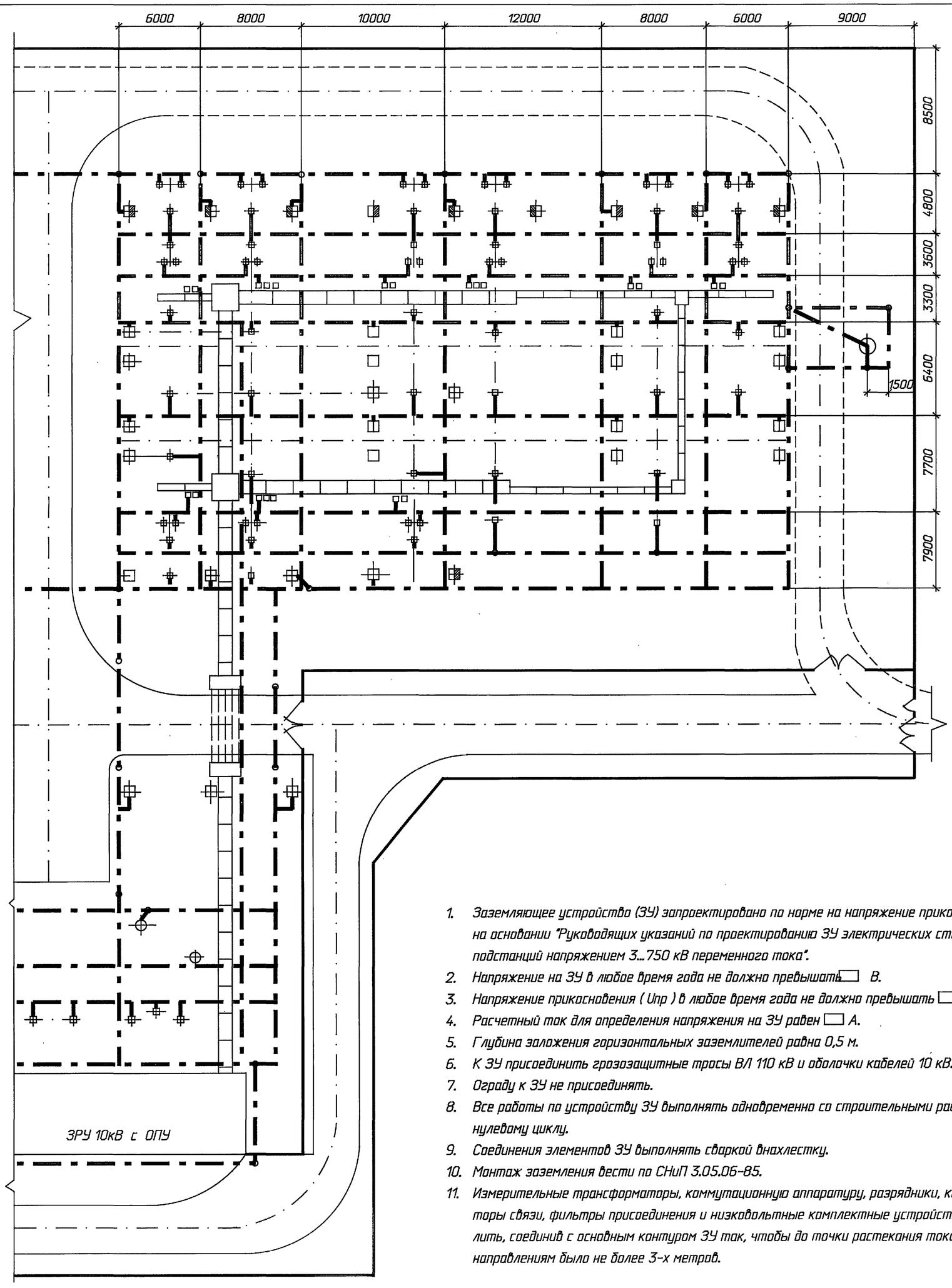

1. Заземляющее устройство (ЗУ) запроектировано по норме на напряжение прикосновения на основании "Руководящих указаний по проектированию ЗУ электрических станций и подстанций напряжением 3...750 кВ переменного тока".
2. Напряжение на ЗУ в любое время года не должно превышать ☐ В.
3. Напряжение прикосновения (Uпр) в любое время года не должно превышать ☐ В.
4. Расчетный ток для определения напряжения на ЗУ равен ☐ А.
5. Глубина заложения горизонтальных заземлителей равна 0,5 м.
6. К ЗУ присоединить грозозащитные тросы ВЛ 110 кВ и оболочки кабелей 10 кВ.
7. Ограду к ЗУ не присоединять.
8. Все работы по устройству ЗУ выполнять одновременно со строительными работами по нулевому циклу.
9. Соединения элементов ЗУ выполнять сваркой внахлестку.
10. Монтаж заземления вести по СНиП 3.05.06-85.
11. Измерительные трансформаторы, коммутационную аппаратуру, разрядники, конденсаторы связи, фильтры присоединения и низковольтные комплектные устройства заземлить, соединив с основным контуром ЗУ так, чтобы до точки растекания тока по трем направлениям было не более 3-х метров.

							407-3-652.95-ЭП		
							Открытая электрическая подстанция 110/35/10 кВ по схеме 110-5Н с трансформаторами до 25 (40) МВ.А		
Привязан							Подстанция 110/35/10 кВ с трансформаторами 25 МВ.А	Стадия	Лист	Листов
								Р	36	
				ГИП	Калугина	08.95	Пример заземления ОРУ 35 кВ	"СЕВЗАПЭНЕРГОСЕТЬПРОЕКТ" Санкт-Петербург	
				Н.контр.	Шленова	08.95			
				Инж.I кат.	Хействер	08.95			
Инв. N									

Взам. инв. N | Подпись и дата | Инв. N подл.

407-3-652.95-ЭП 36

Альбом 2

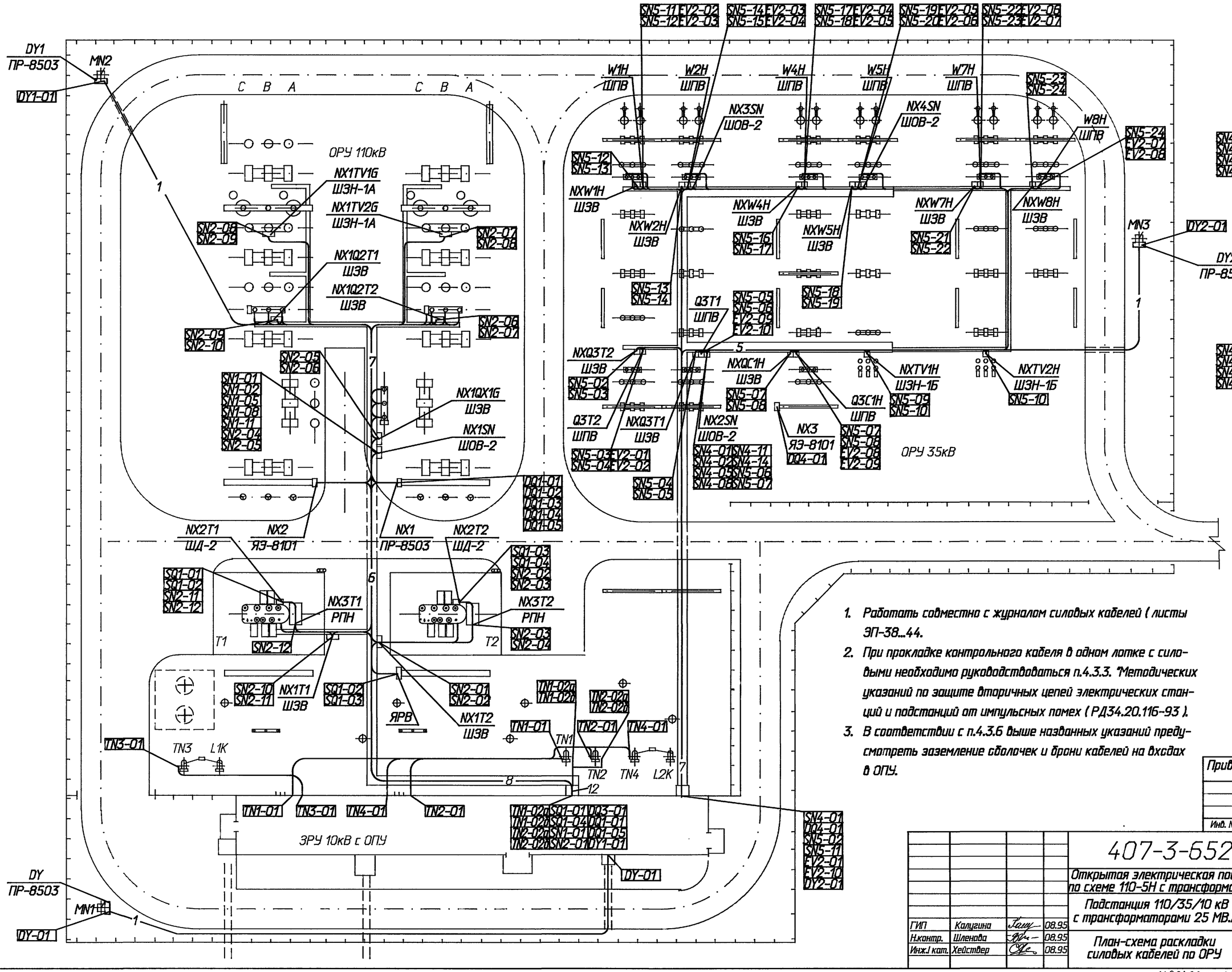

1. Работать совместно с журналом силовых кабелей (листы ЭП-38...44.
2. При прокладке контрольного кабеля в одном лотке с силовыми необходимо руководствоваться п.4.3.3. "Методических указаний по защите вторичных цепей электрических станций и подстанций от импульсных помех (РД34.20.116-93).
3. В соответствии с п.4.3.6 выше названных указаний предусмотреть заземление оболочек и брони кабелей на входах в ОПУ.

Привязан

Инв. N

				407-3-652.95-ЭП		
				Открытая электрическая подстанция 110/35/10 кВ по схеме 110-5Н с трансформаторами до 25 (40) МВ.А		
				Подстанция 110/35/10 кВ с трансформаторами 25 МВ.А	Стадия: Р	Лист: 37 / Листов
ГИП	Калугина		08.95	План-схема раскладки силовых кабелей по ОРУ	"СЕВЗАПЭНЕРГОСЕТЬПРОЕКТ" Санкт-Петербург	
Н.контр.	Шленова		08.95			
Инж.I кат.	Хействер		08.95			

Взаим. инв. N | Подпись и дата | Инв. N подл.

Ц00426-02 37 Формат А2

Альбом 2

Монтажная единица	Марка кабеля по проекту	Заводская марка: тип	Заводская марка: число и сечение жил	Направление кабеля		Длина, м: по проекту	Длина, м: проложено	Примечание
Питание трансформаторов СН и заземляющих реакторов TN1, TN2, TN3, TN4				Силовые кабели напряжением 10 кВ				
	TN1-01	ААШВу	3х35	ЗРУ 10 кВ. Ячейка N111.	Трансформатор собственных нужд TN1	50		
	TN2-01	ААШВу	3х35	ЗРУ 10 кВ. Ячейка N213.	Трансформатор собственных нужд TN2	40		
	TN3-01	ААШВу	3х35	ЗРУ 10 кВ. Ячейка N108.	Трансформатор собственных нужд TN3	40		
	TN4-01	ААШВу	3х35	ЗРУ 10 кВ. Ячейка N207.	Трансформатор собственных нужд TN4	50		
Питание щита СН	TN1-02а	АВВГ	3х70+3х35	Щит собственных нужд. Панель Н3	Трансформатор собственных нужд TN1	20		
	TN1-02б	АВВГ	3х70+3х35	—"—	—"—	20		
	TN2-02а	АВВГ	3х70+3х35	—"—	Трансформатор собственных нужд TN2	20		
	TN2-02б	АВВГ	3х70+3х35	—"—	—"—	20		
Охлаждение T1, T2	SQ1-01	АВВГ	3х6+1х4	Щит собственных нужд. Панель Н2	Трансформатор Т1. Шкаф охлаждения	70		
	SQ1-02	АВВГ	3х6+1х4	Шкаф секционного рубильника	—"—	30		
	SQ1-03	АВВГ	3х6+1х4	—"—	Трансформатор Т2. Шкаф охлаждения	15		
	SQ1-04	АВВГ	3х6+1х4	Щит собственных нужд. Панель Н4	—"—	50		
Регулирование T1, T2	AQ1-01	АВВГ	3х4+1х2,5	Щит собственных нужд. Панель Н2	Релейный щит. Панель □	30		
	AQ1-02	АВВГ	3х4+1х2,5	Щит собственных нужд. Панель Н5	Релейный щит. Панель □	15		
Обогрев выключателей 110 кВ и клеммных шкафов SN1, SN2	SN1-01	АВВГ	3х4+1х2,5	Щит собственных нужд. Панель Н1	Шкаф обогрева выключателей NX1SN	80		
	SN1-02	АВВГ	2х4	Выключатель Q2T1. Бак фаза А	—"—	30		
	SN1-03	АВВГ	2х4	—"—	Выключатель Q2T1. Бак фаза В	5		
	SN1-04	АВВГ	2х4	Выключатель Q2T1. Бак фаза С	—"—	5		
	SN1-05	АВВГ	2х4	Шкаф обогрева выключателей NX1SN	Аыключатель Q2T2. Бак фаза А	30		
	SN1-06	АВВГ	2х4	Выключатель Q2T2. Бак фаза В	—"—	5		

Кабельный журнал составлен на основании схемы собственных нужд переменного тока (см. листы ЭП-3, 4.

Привязан

Инв. N

ГИП	Калугина		08.95
Н.контр.	Шленова		08.95
Инж.I кат.	Хействер		08.95

407-3-652.95-ЭП

Открытая электрическая подстанция 110/35/10 кВ по схеме 110-5Н с трансформаторами до 25 (40) МВ.А

Подстанция 110/35/10 кВ с трансформаторами 25 МВ.А

Стадия	Лист	Листов
Р	38	

Журнал силовых кабелей. (начало)

"СЕВЗАПЭНЕРГОСЕТЬПРОЕКТ" Санкт-Петербург

формат А3

Взаим. инв N | Подпись и дата | Инв. N подл.

Альбом 2

Монтажная единица	Марка кабеля по проекту	Заводская марка: тип	Заводская марка: число и сечение жил	Направление кабеля		Длина, м: по проекту	Длина, м: проложено	Примечание
Обогрев выключателей 110 кВ и клеммных шкафов SN1, SN2	SN1-07	АВВГ	2х4	Выключатель Q2T2. Бак фаза В	Выключатель Q2T2. Бак фаза С	5		
	SN1-08	АВВГ	2х4	Шкаф NX1SN обогрева выключателей	Выключатель QX1G. Бак фаза А	10		
	SN1-09	АВВГ	2х4	Выключатель QX1G. Бак фаза В	—"—	5		
	SN1-10	АВВГ	2х4	—"—	Выключатель QX1G. Бак фаза С	5		
	SN1-11	АВВГ	2х4	Выключатель QX1G. Привод	Шкаф NX1SN обогрева выключателей	10		
	SN1-12	АВВГ	3х4+1х2,5	—"—	Выключатель Q2T2. Привод	25		
	SN1-13	АВВГ	2х4	Выключатель Q2T1. Привод	Выключатель Q2T2. Привод	20		
	SN2-01	АВВГ	2х4	Щит собственных нужд. Панель Н1	Трансформатор Т2. Клеммный шкаф NX1T2	30		
	SN2-02	АВВГ	2х4	Трансформатор Т2. Шкаф NX2T2 охлаждения трансформатора	—"—	15		
	SN2-03	АВВГ	2х4	—"—	Трансформатор Т2. Шкаф NX3T2 РПН	10		
	SN2-04	АВВГ	2х4	Выключатель QX1G. Шкаф обогрева NX1SN	—"—	50		
	SN2-05	АВВГ	2х4	—"—	Выключатель QX1G. Клеммный шкаф NX1QX1G	5		
	SN2-06	АВВГ	2х4	Выключатель Q2T2. Клеммный шкаф NX1Q2T2	—"—	30		
	SN2-07	АВВГ	2х4	—"—	Трансформатор напряжения. Клеммный шкаф NX1TV2G	25		
	SN2-08	АВВГ	2х4	Трансформатор напряжения. Клеммный шкаф NX1TV1G	—"—	25		
	SN2-09	АВВГ	2х4	—"—	Выключатель Q2T1. Клеммный шкаф NX1Q2T1	25		
	SN2-10	АВВГ	2х4	Трансформатор Т1. Клеммный шкаф NX1T1	—"—	60		
	SN2-11	АВВГ	2х4	—"—	Трансформатор Т1. Шкаф NX2T1 охлаждения трансформатора	15		
	SN2-12	АВВГ	2х4	Трансформатор Т1. Шкаф NX3T1 РПН	—"—	10		
Обогрев выключателей 35 кВ (SN4)	SN4-01	АВВГ-0бб	3х6+1х4	ОПУ. Щит собственных нужд. Панель Н4	ОРУ 35 кВ. Шкаф обогрева выключателя NX2SN	65		
	SN4-02	АВВГ-0бб	2х4	Выключатель Q3C1H. Бак фаза А	—"—	15		
	SN4-03	АВВГ-0бб	2х4	—"—	Выключатель Q3C1H. Бак фаза В	5		
	SN4-04	АВВГ-0бб	2х4	Выключатель Q3C1H. Бак фаза С	—"—	5		
	SN4-05	АВВГ-0бб	2х4	ОРУ 35 кВ. Шкаф обогрева выключателя NX2SN	Выключатель Q3T2. Бак фаза А	10		
	SN4-06	АВВГ-0бб	2х4	Выключатель Q3T2. Бак фаза В	—"—	5		

Привязан

Инв. N

ГИП	Калугина		08.95
Н.контр.	Шленова		08.95
Инж.I кат.	Хействер		08.95

407-3-652.95-ЭП

Открытая электрическая подстанция 110/35/10 кВ по схеме 110-5Н с трансформаторами до 25 (40) МВ.А

Подстанция 110/35/10 кВ с трансформаторами 25 МВ.А

Стадия	Лист	Листов
Р	39	

Журнал силовых кабелей. (продолжение)

"СЕВЗАПЭНЕРГОСЕТЬПРОЕКТ" Санкт-Петербург

формат А3

Взаим. инв N | Подпись и дата | Инв. N подл.

407-3-652.95-ЭП 38

Альбом 2

Монтажная единица	Марка кабеля по проекту	Заводская марка: тип	Заводская марка: число и сечение жил	Направление кабеля		Длина, м: по проекту	Длина, м: проложено	Примечание
Обогрев выключателей 35 кВ (SN4)	SN4-07	АВВГ-0бб	2х4	————"————	Выключатель Q3T2. Бак фаза С	5		
	SN4-08	АВВГ-0бб	2х4	ОРУ 35 кВ. Шкаф обогрева выключателя NX2SN	Выключатель Q3T1. Бак фаза А	10		
	SN4-09	АВВГ-0бб	2х4	Выключатель Q3T1. Бак фаза В	————"————	5		
	SN4-10	АВВГ-0бб	2х4	————"————	Выключатель Q3T1. Бак фаза С	5		
	SN4-11	АВВГ-0бб	2х4	ОРУ 35 кВ. Шкаф обогрева выключателя NX2SN	Привод выключателя Q3T2	10		
	SN4-12	АВВГ-0бб	2х4	Привод выключателя Q3T1	————"————	10		
	SN4-13	АВВГ-0бб	2х4	————"————	Привод выключателя QC1H	30		
	SN4-14	АВВГ-0бб	3х6+1х4	ОРУ 35 кВ. Шкаф обогрева выключателя NX2SN	ОРУ 35 кВ. Шкаф обогрева выключателя NX3SN	25		
	SN4-15	АВВГ-0бб	2х4	Выключатель W1H. Бак фаза А	————"————	10		
	SN4-16	АВВГ-0бб	2х4	————"————	Выключатель W1H. Бак фаза В	5		
	SN4-17	АВВГ-0бб	2х4	Выключатель W1H. Бак фаза С	————"————	5		
	SN4-18	АВВГ-0бб	2х4	ОРУ 35 кВ. Шкаф обогрева выключателя NX3SN	Выключатель W2H. Бак фаза А	10		
	SN4-19	АВВГ-0бб	2х4	Выключатель W2H. Бак фаза В	————"————	5		
	SN4-20	АВВГ-0бб	2х4	————"————	Выключатель W2H. Бак фаза С	5		
	SN4-21	АВВГ-0бб	2х4	ОРУ 35 кВ. Шкаф обогрева выключателя NX3SN	Выключатель W4H. Бак фаза А	25		
	SN4-22	АВВГ-0бб	2х4	Выключатель W4H. Бак фаза В	————"————	5		
	SN4-23	АВВГ-0бб	2х4	————"————	Сыключатель W4H. Бак фаза С	5		
	SN4-24	АВВГ-0бб	2х4	ОРУ 35 кВ. Шкаф обогрева выключателя NX3SN	Привод выключателя W1H	10		
	SN4-25	АВВГ-0бб	2х4	Привод выключателя W2H	————"————	15		
	SN4-26	АВВГ-0бб	2х4	————"————	Привод выключателя W4H	25		
	SN4-27	АВВГ-0бб	3х6+1х4	ОРУ 35 кВ. Шкаф обогрева выключателя NX3SN	ОРУ 35 кВ. Шкаф обогрева выключателя NX4SN	25		
	SN4-28	АВВГ-0бб	2х4	Выключатель W5H. Бак фаза А	————"————	10		
	SN4-29	АВВГ-0бб	2х4	————"————	Выключатель W5H. Бак фаза В	5		
	SN4-30	АВВГ-0бб	2х4	Выключатель W5H. Бак фаза С	————"————	5		
	SN4-31	АВВГ-0бб	2х4	ОРУ 35 кВ. Шкаф обогрева выключателя NX4SN	Выключатель W7H. Бак фаза А	20		

Взаим. инв N | Подпись и дата | Инв. N подл.

Привязан

Инв. N

ГИП	Калугина		08.95
Н.контр.	Шленова		08.95
Инж.I кат.	Хейстбер		08.95

407-3-652.95-ЭП

Открытая электрическая подстанция 110/35/10 кВ по схеме 110-5Н с трансформаторами до 25 (40) МВ.А

Подстанция 110/35/10 кВ с трансформаторами 25 МВ.А

Стадия	Лист	Листов
Р	40	

Журнал силовых кабелей. (продолжение)

"СЕВЗАПЭНЕРГОСЕТЬПРОЕКТ" Санкт-Петербург

формат А3

Альбом 2

Монтажная единица	Марка кабеля по проекту	Заводская марка: тип	Заводская марка: число и сечение жил	Направление кабеля		Длина, м: по проекту	Длина, м: проложено	Примечание
	SN4-32	АВВГ-0бб	2х4	Выключатель W7H. Бак фаза В	————"————	5		
	SN4-33	АВВГ-0бб	2х4	————"————	Выключатель W7H. Бак фаза С	5		
	SN4-34	АВВГ-0бб	2х4	ОРУ 35 кВ. Шкаф обогрева выключателя NX4SN	Выключатель W8H. Бак фаза А	30		
	SN4-35	АВВГ-0бб	2х4	Выключатель W8H. Бак фаза В	————"————	5		
	SN4-36	АВВГ-0бб	2х4	Выключатель W8H. Бак фаза В	Выключатель W8H. Бак фаза С	5		
	SN4-37	АВВГ-0бб	2х4	ОРУ 35 кВ. Шкаф обогрева выключателя NX4SN	Привод выключателя W5H	10		
	SN8-38	АВВГ-0бб	2х4	Привод выключателя W7H	————"————	25		
	SN4-39	АВВГ-0бб	2х4	————"————	Привод выключателя W8H	15		
Сварка ОПУ, ОРУ 110 кВ, ОРУ 35 кВ	DQ2-01	АВВГ-0бб	3х35+1х16	ОПУ. Щит собственных нужд. Панель H2	ОПУ. Щиток сварки DQ1	20		
	DQ3-01	АВВГ-0бб	3х35+1х16	ОПУ. Щит собственных нужд. Панель H4	ОРУ 110 кВ. Щиток сварки NX2	65		
	DQ4-01	АВВГ-0бб	3х35+1х16	ОПУ. Щит собственных нужд. Панель H4	ОРУ 35 кВ. Щиток сварки NX3	75		
Обогрев шкафов наружной установки 35 кВ (SN5)	SN5-01	АВВГ-0бб	3х6+1х4	ОПУ. Щит собственных нужд. Панель H4	ОПУ. Щиток NX4	15		
	SN5-02	АВВГ-0бб	2х4	ОРУ 35 кВ. Шкаф NXQ3T2 (ШЗВ)	————"————	70		
	SN5-03	АВВГ-0бб	2х4	————"————	ОРУ 35 кВ. Шкаф Q3T2 (ШПВ-1/4)	5		
	SN5-04	АВВГ-0бб	2х4	ОРУ 35 кВ. Шкаф NXQ3T1 (ШЗВ)	————"————	10		
	SN5-05	АВВГ-0бб	2х4	————"————	ОРУ 35 кВ. Шкаф Q3T1 (ШПВ-1/4)	5		
	SN5-06	АВВГ-0бб	2х4	ОРУ 35 кВ. Шкаф NX2SN (ШОВ-2)	————"————	5		
	SN5-07	АВВГ-0бб	2х4	————"————	ОРУ 35 кВ. Шкаф NXQC1H (ШЗВ)	15		
	SN5-08	АВВГ-0бб	2х4	ОРУ 35 кВ. Шкаф Q3C1H (ШПВ-1/4)	————"————	5		
	SN5-09	АВВГ-0бб	2х4	————"————	ОРУ 35 кВ. Шкаф NXTV1H (ШЗН1Б)	10		
	SN5-10	АВВГ-0бб	2х4	ОРУ 35 кВ. Шкаф NXTV2H (ШЗН1Б)	————"————	20		
	SN5-11	АВВГ-0бб	2х4	ОПУ. Щиток NX4	ОРУ 35 кВ. Шкаф W1H (ШПВ-1/4)	80		
	SN5-12	АВВГ-0бб	2х4	ОРУ 35 кВ. Шкаф NXW1H (ШЗВ)	————"————	5		

Взаим. инв N | Подпись и дата | Инв. N подл.

Привязан

Инв. N

ГИП	Калугина		08.95
Н.контр.	Шленова		08.95
Инж.I кат.	Хейстбер		08.95

407-3-652.95-ЭП

Открытая электрическая подстанция 110/35/10 кВ по схеме 110-5Н с трансформаторами до 25 (40) МВ.А

Подстанция 110/35/10 кВ с трансформаторами 25 МВ.А

Стадия	Лист	Листов
Р	41	

Журнал силовых кабелей. (продолжение)

"СЕВЗАПЭНЕРГОСЕТЬПРОЕКТ" Санкт-Петербург

формат А3

Альбом 2

Монтажная единица	Марка кабеля по проекту	Заводская марка: тип	Заводская марка: число и сечение жил	Направление кабеля		Длина, м: по проекту	Длина, м: проложено	Примечание
	SN5-13	АВВГ-0бб	2х4	ОРУ 35 кВ. Шкаф NXW1H (ШЗВ)	ОРУ 35 кВ. Шкаф NXW2H (ШЗВ)	10		
	SN5-14	АВВГ-0бб	2х4	ОРУ 35 кВ. Шкаф W2H (ШПВ-1/4)	—"—	5		
	SN5-15	АВВГ-0бб	2х4	—"—	ОРУ 35 кВ. Шкаф NX3SN (ШОВ-2)	5		
	SN5-16	АВВГ-0бб	2х4	ОРУ 35 кВ. Шкаф NXW4H (ШЗВ)	—"—	15		
	SN5-17	АВВГ-0бб	2х4	ОРУ 35 кВ. Шкаф NXW4H (ШЗВ)	ОРУ 35 кВ. Шкаф W4H (ШПВ-1/4)	5		
	SN5-18	АВВГ-0бб	2х4	ОРУ 35 кВ. Шкаф NXW5H (ШЗВ)	—"—	10		
	SN5-19	АВВГ-0бб	2х4	—"—	ОРУ 35 кВ. Шкаф W5H (ШПВ-1/4)	5		
	SN5-20	АВВГ-0бб	2х4	ОРУ 35 кВ. Шкаф NX4SN (ШОВ-2)	—"—	5		
	SN5-21	АВВГ-0бб	2х4	—"—	ОРУ 35 кВ. Шкаф NXW7H (ШЗВ)	20		
	SN5-22	АВВГ-0бб	2х4	ОРУ 35 кВ. Шкаф W7H (ШПВ-1/4)	—"—	5		
	SN5-23	АВВГ-0бб	2х4	—"—	ОРУ 35 кВ. Шкаф NXW8H (ШЗВ)	10		
	SN5-24	АВВГ-0бб	2х4	ОРУ 35 кВ. Шкаф W8H (ШПВ-1/4)	—"—	5		
Отопление ЗРУ с ОПУ	SN3-01	АВВГ	3х6+1х4	Щит собственных нужд. Панель Н2	ЗРУ 10 кВ. Электропечи			
	SN6-01	АВВГ	3х4+1х2,5	Щит собственных нужд. Панель Н5	ОПУ. Вспомогательные помещения. Электропечи			
	SN7-01	АВВГ	3х6+1х4	—"—	ОПУ. Помещение панелей. Электропечи			
Выпрямительное устройство УКП-380	EV1-01	АВВГ-0бб	3х35+1х16	ОПУ. Щит собственных нужд. Панель Н1	Выпрямительное устройство 1УКП-1	10		
	EV1-02	АВВГ-0бб	3х35+1х16	Выпрямительное устройство 1УКП-1	Выпрямительное устройство 2УКП-1	5		
	EV1-03	АВВГ-0бб	3х35+1х16	—"—	—"—	5		
	EV1-04	АВВГ-0бб	3х35+1х16	ОПУ. Щит собственных нужд. Панель Н4	—"—	10		
	EV2-01	АВВГ-0бб	2х50	ОРУ 35 кВ. Шкаф ШПВ-1/4 Выключателя Q3T2	Выпрямительное устройство 1УКП-1	70		
	EV2-02	АВВГ-0бб	2х50	—"—	ОРУ 35 кВ. Шкаф ШПВ-1/4 Выключателя W1H	30		
	EV2-03	АВВГ-0бб	2х50	ОРУ 35 кВ. Шкаф ШПВ-1/4 Выключателя W2H	—"—	10		
	EV2-04	АВВГ-0бб	2х50	—"—	ОРУ 35 кВ. Шкаф ШПВ-1/4 Выключателя W4H	15		

Взаим. инв N | Подпись и дата | Инв. N подл.

Привязан

Инв. N

ГИП	Калугина		08.95
Н.контр.	Шленова		08.95
Инж.I кат.	Хейстбер		08.95

407-3-652.95-ЭП

Открытая электрическая подстанция 110/35/10 кВ по схеме 110-5Н с трансформаторами до 25 (40) МВ.А

Подстанция 110/35/10 кВ с трансформаторами 25 МВ.А

Стадия	Лист	Листов
Р	42	

Журнал силовых кабелей. (продолжение)

"СЕВЗАПЭНЕРГОСЕТЬПРОЕКТ" Санкт-Петербург

формат А3

Альбом 2

Монтажная единица	Марка кабеля по проекту	Заводская марка: тип	Заводская марка: число и сечение жил	Направление кабеля		Длина, м: по проекту	Длина, м: проложено	Примечание
	EV2-05	АВВГ-0бб	2х50	ОРУ 35 кВ. Шкаф ШПВ-1/4 Выключателя W5H	ОРУ 35 кВ. Шкаф ШПВ-1/4 Выключателя W4H	10		
	EV2-06	АВВГ-0бб	2х50	—"—	ОРУ 35 кВ. Шкаф ШПВ-1/4 Выключателя W7H	20		
	EV2-07	АВВГ-0бб	2х50	ОРУ 35 кВ. Шкаф ШПВ-1/4 Выключателя W8H	—"—	10		
	EV2-08	АВВГ-0бб	2х50	—"—	ОРУ 35 кВ. Шкаф ШПВ-1/4 Выключателя QC1H	45		
	EV2-09	АВВГ-0бб	2х50	ОРУ 35 кВ. Шкаф ШПВ-1/4 Выключателя QC1H	ОРУ 35 кВ. Шкаф ШПВ-1/4 Выключателя Q3T1	15		
	EV2-10	АВВГ-0бб	2х50	Выпрямительное устройство 2УКП-1	—"—	70		
		АВВГ-0бб	2х35		Распределительная сеть	90		
	EV2-11	АВВГ-0бб	2х50	Выпрямительное устройство 1УКП-1	Шинки оперативного тока. Шкаф ввода питания I-секции	50		
	EV2-12	АВВГ-0бб	2х50	Выпрямительное устройство 2УКП-1	Шинки оперативного тока. Шкаф ввода питания II-секции	40		
ОПУ. Силовая нагрузка	DQ-01	АВВГ-0бб	3х35+1х16	ОПУ. Щит собственных нужд. Панель Н1	ОПУ. Силовая нагрузка DQ1	30		
Заводка пружин двигателей выключателей	DQ1-01	АВВГ-0бб	3х4+1х2,5	ОПУ. Щит собственных нужд. Панель Н1	ОРУ 110 кВ. Пункт распределительный DQ1	70		
	DQ1-02	АВВГ-0бб	3х4+1х2,5	ОРУ 110 кВ. Привод выключателя Q2T1	—"—	50		
	DQ1-03	АВВГ-0бб	3х4+1х2,5	ОРУ 110 кВ. Привод выключателя Q2T2	—"—	15		
	DQ1-04	АВВГ-0бб	3х4+1х2,5	ОРУ 110 кВ. Привод выключателя QX1G	—"—	20		
	DQ1-05	АВВГ-0бб	3х4+1х2,5	ОПУ. Щит собственных нужд. Панель Н4	—"—	75		
ОРУ. Освещение	DY-01	АВВГ-0бб	3х16+1х10	ОПУ. Щит собственных нужд. Панель Н1	ОРУ 110 кВ. Щиток освещения DY (Пр. мачта N1)	90		
	DY1-01	АВВГ-0бб	3х25+1х16	—"—	ОРУ 110 кВ. Щиток освещения DY1 (Пр. мачта N2)	150		
	DY2-01	АВВГ-0бб	3х25+1х16	ОПУ. Щит собственных нужд. Панель Н5	ОРУ 110 кВ. Щиток освещения DY2 (Пр. мачта N3)	160		
		АВВГ-0бб	3х10+1х6		Распределительная сеть	30		
		АВВГ-0бб	2х4		—"—	30		

Взаим. инв N | Подпись и дата | Инв. N подл.

Привязан

Инв. N

ГИП	Калугина		08.95
Н.контр.	Шленова		08.95
Инж.I кат.	Хейстбер		08.95

407-3-652.95-ЭП

Открытая электрическая подстанция 110/35/10 кВ по схеме 110-5Н с трансформаторами до 25 (40) МВ.А

Подстанция 110/35/10 кВ с трансформаторами 25 МВ.А

Стадия	Лист	Листов
Р	43	

Журнал силовых кабелей. (продолжение)

"СЕВЗАПЭНЕРГОСЕТЬПРОЕКТ" Санкт-Петербург

формат А3

Ц00426-02 40

Альбом 2

Монтажная единица	Марка кабеля по проекту	Заводская марка: тип	Заводская марка: число и сечение жил	Направление кабеля		Длина, м: по проекту	Длина, м: проложено	Примечание
Освещение ЗРУ 10 кВ с ОПУ	DS1-01	АВВГ-0б6	3х4+1х2,5	ОПУ. Щит собственных нужд. Панель Н5	ЗРУ 10 кВ, ОПУ. Щиток освещения DS	20		
		АВВГ-0б6			Распределительная сеть			
Вентиляция ЗРУ 10 кВ	SD1-01	АВВГ-0б6	3х4+1х2,5	ОПУ. Щит собственных нужд. Панель Н2	ЗРУ 10 кВ. Электродвигатель вентилятора В2	35		
		АВВГ-0б6			Распределительная сеть			
Питание цепей центральной сигнализации	НН1-01	АВВГ-0б6	3х4+1х2,5	ОПУ. Щит собственных нужд. Панель Н2	Питание цепей центральной сигнализации.			
					Панель Р	25		
	НН1-02	АВВГ-0б6	3х4+1х2,5	ОПУ. Щит собственных нужд. Панель Н5	———"———	20		
Сигнализация диспетчеру	НН2-01	АВВГ-0б6	3х6+1х4	ОПУ. Щит собственных нужд. Панель Н2	Сигнализация диспетчеру			
Оперативные цепи и цепи сигнализации	НН3-01	АВВГ-0б6	3х4+1х2,5	ОПУ. Щит собственных нужд. Панель Н5	ОПУ. Блок Оперативные цепи и цепи сигнализации	15		
Аппаратура связи и телемеханики	МИ1-01	АВВГ-0б6	3х4+1х2,5	ОПУ. Щит собственных нужд. Панель Н2	Аппаратура связи и телемеханики	45		
	МИ1-02	АВВГ-0б6	3х4+1х2,5	ОПУ. Щит собственных нужд. Панель Н5	———"———	45		

Взаим. инв N | Подпись и дата | Инв. N подл.

Привязан

Инв. N

ГИП	Калугина		08.95
Н.контр.	Шленова		08.95
Инж.I кат.	Хействер		08.95

407-3-652.95-ЭП

Открытая электрическая подстанция 110/35/10 кВ по схеме 110-5Н с трансформаторами до 25 (40) МВ.А

Подстанция 110/35/10 кВ с трансформаторами 25 МВ.А

Стадия	Лист	Листов
Р	44	

Журнал силовых кабелей. (окончание)

"СЕВЗАПЭНЕРГОСЕТЬПРОЕКТ" Санкт-Петербург

формат А3

407-3-652.95-ЭП

Альбом 2

Наименование ячеек	ВЛ-транс-форматор Т1	Перемычка	ВЛ-транс-форматор Т2
Маркировка	W1G, T1	QX1G	W2G, T2
NN ячеек	1	2	3

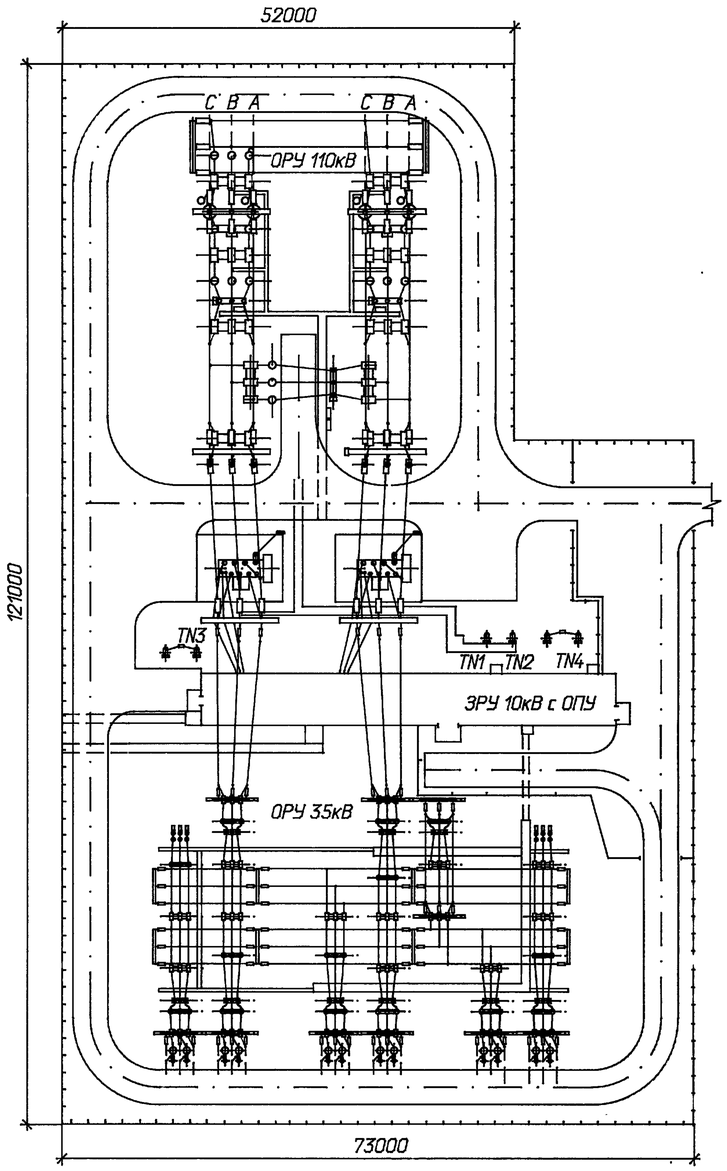

Наименование ячеек	ВЛ-транс-форматор Т1	Перемычка	ВЛ-транс-форматор Т2
Маркировка	W1G, T1	QX1G	W2G, T2
NN ячеек	1	2	3

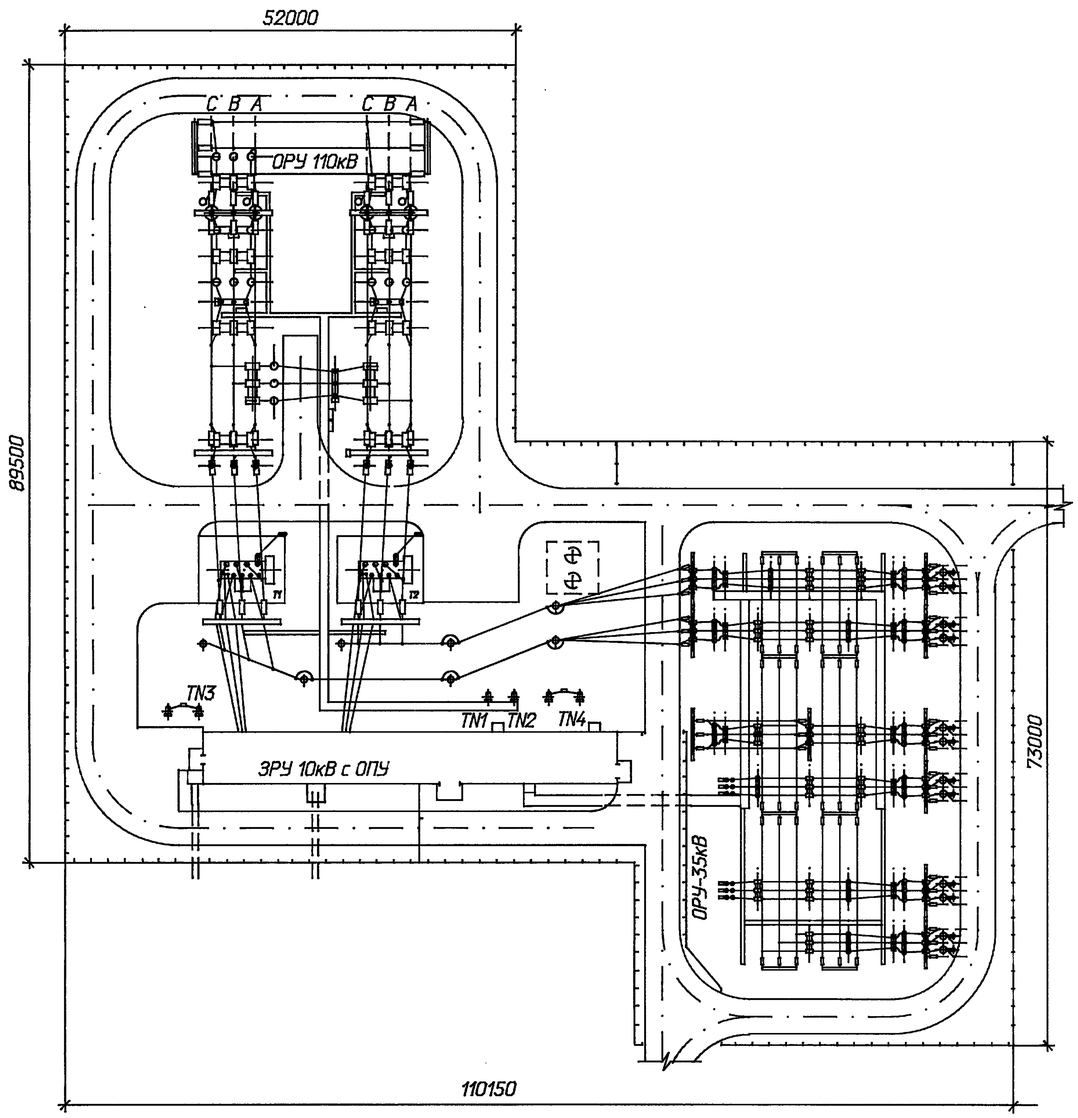

Наименование ячеек	Тр-р Т2-ВЛ	Тр-р Т1-ВЛ	Секц. Вык.	ВЛ и ш.а. II секц.	ВЛ и ш.а. I секц.	ВЛ
Маркировка	T2, W1H	T1 W2H	QC1H W4H	W5H TV2H	W7H TV1H	W8H
NN ячеек	1	2	3	4	5	6	7	8

Наименование ячеек	ВЛ и ш.а. II секц.	Тр-р Т1-ВЛ	Тр-р Т2-ВЛ	Секц. Вык.	ВЛ	ВЛ и ш.а. I секц.
Маркировка	W1H TV2H	T1 W2H		W4H	T2, W5H	QC1H	W7H	W8H TV1H
NN ячеек	1	2	3	4	5	6	7	8

Взаим. инв N | Подпись и дата | Инв. N подл.

Привязан

Инв. N

ГИП	Калугина		08.95
Н.контр.	Шленова		08.95
Инж.I кат.	Хействер		08.95

407-3-652.95-ЭП

Открытая электрическая подстанция 110/35/10 кВ по схеме 110-5Н с трансформаторами до 25 (40) МВ.А

Подстанция 110/35/10 кВ с трансформаторами 25 МВ.А

Стадия	Лист	Листов
Р	45	

Варианты компоновок подстанции. План.

"СЕВЗАПЭНЕРГОСЕТЬПРОЕКТ" Санкт-Петербург

Ц00426-02 42 Формат А2

Альбом 2

Наименование ячеек	В/Л-трансформатор Т1	Перемычка	В/Л-трансформатор Т2
Маркировка	W1G, T1	QX1G	W2G, T2
NN ячеек	1	2	3

Тр-р Т2-В/Л	Тр-р Т1-В/Л		Секл. выкл. В/Л	В/Л и ш.о. I секц.		В/Л и ш.о. II секц.	В/Л	Наименование ячеек
T2, W1H	T1 W2H		QC1H W4H	W5H TV1H		W7H TV2H	W8H	Маркировка
1	2	3	4	5	6	7	8	NN ячеек

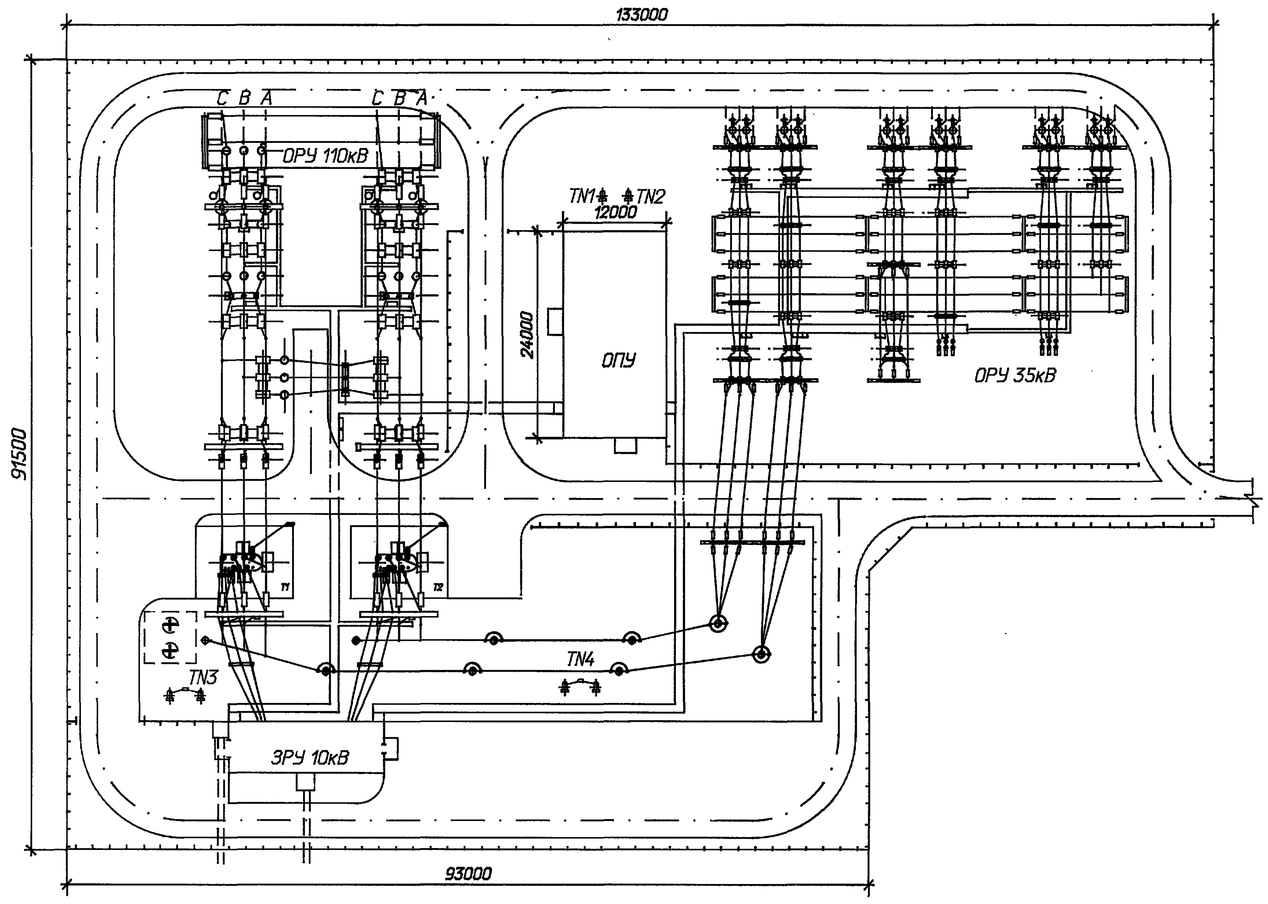

Привязан

Инв. N

				407-3-652.95-ЭП		
				Открытая электрическая подстанция 110/35/10 кВ по схеме 110-5Н с трансформаторами до 25 (40) МВ.А		
				Подстанция 110/35/10 кВ с трансформаторами 25 МВ.А	Стадия: Р	Лист: 46 / Листов
ГИП	Калугина		08.95	Вариант компоновки подстанции с отдельностоящими ЗРУ и ОПУ. План.	"СЕВЗАПЭНЕРГОСЕТЬПРОЕКТ" Санкт-Петербург	
Н.контр.	Шленова		08.95			
Инж.I кат.	Хействер		08.95			

Ц.00426-02 43 Формат А2

Взаим. инв N | Подпись и дата | Инв. N подл.

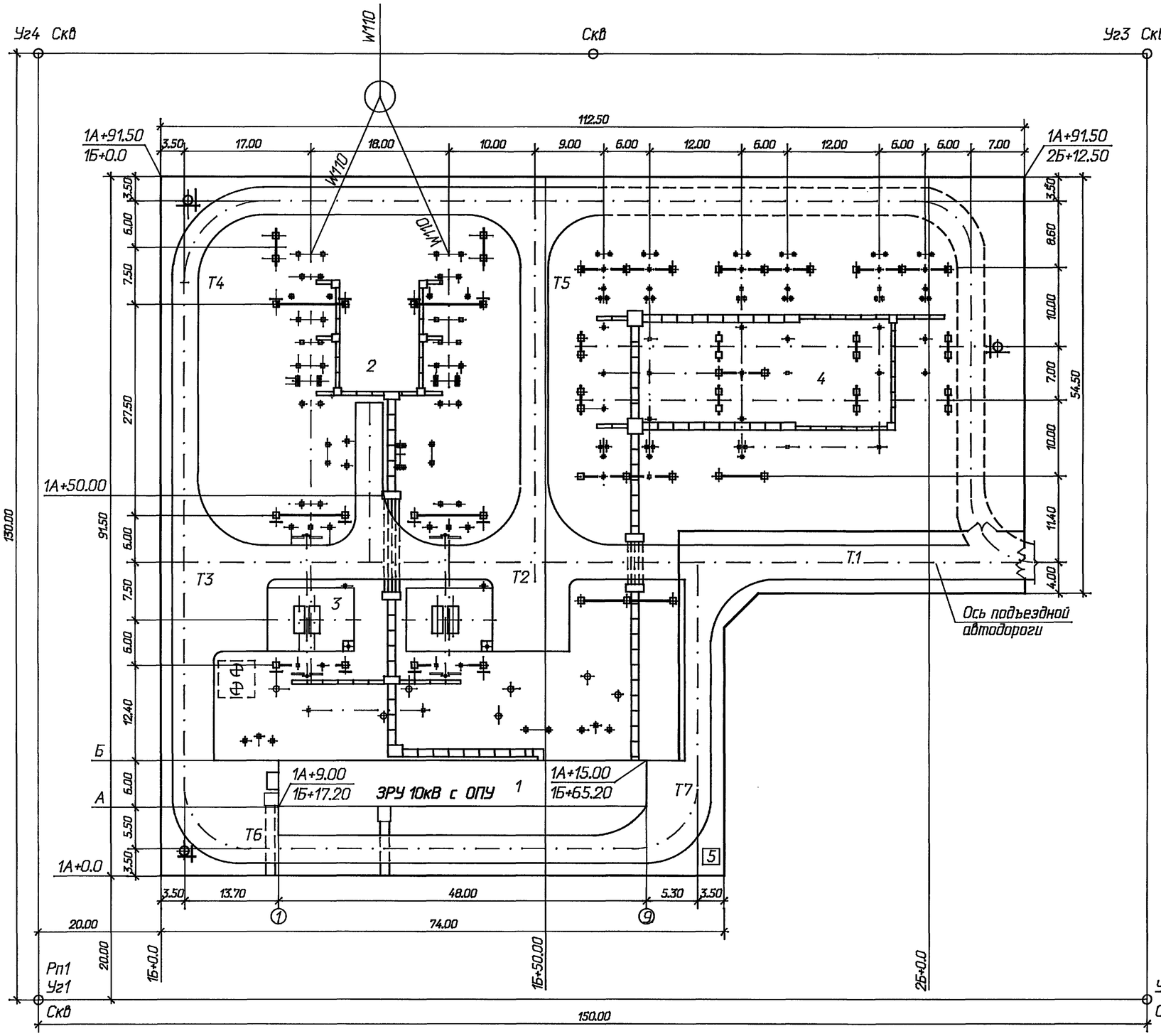

Экспликация зданий и сооружений

N по ген-плану	Наименование	
1	ОПУ, совмещенное со ЗРУ 10 кВ	
2	ОРУ 110 кВ	
3	Фундамент под трансформатор ТДТН-25000/110-У1	
4	ОРУ 35 кВ	
5	Выносная уборная	

Технико-экономические показатели

Наименование	Ед. измер.	Количество
Площадь участка в пределах ограды	м²	8882
Площадь застройки	м²	7994
Плотность застройки	%	90
Площадь, занятая автодорогами	м²	1749
Протяженность внешнего ограждения	м	404
Протяженность внутреннего ограждения	м	95

Ведомость автомобильных дорог

Наименование	Ширина проезж. части м	Протя-жен-ность м	Площадь покры-тия м²	Тип покрытия
Дорога т.т. 1, 2, 3	4.50	107	481	
Дорога т.т. 3, 4, 5, 2; т. т. 3, 6, 7	3.50	258	903	
Площадки и радиусы	-	-	365	
Итого			1749	

1. На чертеже приведен пример выполнения генплана подстанции
2. Система высот - Балтийская.
3. Привязка подстанции осуществляется к углам площадки, закрепленной в натуре.

Взам. инв. N | Подпись и дата | Инв. N подл.

Привязан

Инв. N

ГИП	Калугина		08.95
Н.контр.	Шленова		08.95
Инж.I кат.	Хействер		08.95

407-3-652.95-ГП

Открытая электрическая подстанция 110/35/10 кВ по схеме 110-5Н с трансформаторами до 25 (40) МВ.А

Подстанция 110/35/10 кВ с трансформаторами 25 МВ.А

Стадия	Лист	Листов
Р	47	

Генплан. Разбивочный план. Автодороги.

"СЕВЗАПЭНЕРГОСЕТЬПРОЕКТ" Санкт-Петербург

Ц00426-02 (44)

Формат А2