ТИПОВОЙ ПРОЕКТ

407-3-444.87

Распределительный пункт 10(6) кВ совмещенный с трансформаторной подстанцией $^{10(6)}/_{0,4}$ кВ для городских электрических сетей

тип II РПК-2ТМ1

Альбом II

Строительные изделия

25561-02

				Привязан
Инв. №				

ТИПОВОЙ ПРОЕКТ

407-3-444.87

Распределительный пункт 10(6) кВ совмещенный с трансформаторной подстанцией 10(6)/0,4 кВ для городских электрических сетей

тип II РПК-2ТМ1

Альбом II

СОСТАВ ПРОЕКТА

Альбом I. Архитектурно-строительные решения. Отопление и вентиляция.

Альбом II. Строительные изделия.

Альбом III. Электротехническая часть и опросные листы с оборудованием на переменном оперативном токе.

Альбом IV. Электротехническая часть и опросные листы с оборудованием на выпрямленном оперативном токе. (из типового проекта № 407-3-445.87)

Альбом V. Электросиловое оборудование.

Альбом VI. Спецификации оборудования.

Альбом VII. Сметы.

Альбом VIII. Ведомости потребности в материалах.

РАЗРАБОТАН

Ивановским отделением института

Гипрокоммунэнерго

МЖКХ РСФСР

Главный инженер отделения А.Вайнштейн

Главный инженер проекта В.Красин

Утвержден и введен в действие

Минжилкомхоз РСФСР

Приказ № 1-ТД от 19 января 1987 г.

Привязан

Инв. №

25561-02 2

Типовой проект 407-3-444.87
Альбом II

Обозначение	Наименование	Стр.
	Содержание альбома	2
ТП 407-3-444.87- АСИ.ТУ	Технические условия	
-АСИ.П1	Плита П1(ПТ 12.5-11.9А)	3
-АСИ.МН4	Изделие закладное МН4	4
-АСИ.С1	Сетка С1	
-АСИ.МН1	Изделие закладное МН1	5
-АСИ.МН2	Изделие закладное МН2	
-АСИ.МС2	Изделие соединительное МС2	6
-АСИ.МН3	Изделие закладное МН3	
-АСИ.МН5	Изделие закладное МН5	7
-АСИ.МН10	Изделие закладное МН10	
-АСИ.ВЖ1	Вентиляционная жалюзийная решетка ВЖ1	8
-АСИ.ВЖ4	Вентиляционная жалюзийная решетка ВЖ4	
-АСИ.ВЖ2	Вентиляционная жалюзийная решетка ВЖ2	9
-АСИ.ВЖ3	Вентиляционная жалюзийная решетка ВЖ3	
-АСИ.Щ1,Щ2	Щиты Щ1; Щ2	10
-АСИ.В1Ж	Ворота В1Ж	11
-АСИ.ВК1	Коробка ворот ВК1	
-АСИ.ПВЛ	Полотно ворот ПВЛ	12
-АСИ.ПВП	Полотно ворот ПВП	
-АСИ.ЩД1	Щит деревянный ЩД1	13
-АСИ.КЩ1	Коробка щита КЩ1	
-АСИ.ПЩ1	Полотно щита Щ1	14

Привязан

Инв.№

Взам. инв.№ | Подпись и дата | Инв.№ подл.

ТП 407-3-444.87 АСИ.00

ГИП	Красин		
Нач.отд.	Стрежнев		
Н.контр.	Халиуллин		
Рук.гр.	Халиуллин		
Исполн.	Пустобаева		

Содержание альбома

Стадия: Р | Лист | Листов

Минжилкомхоз РСФСР ГИПРОКОММУНЭНЕРГО Ивановское отделение

Формат А4

Альбом содержит рабочие чертежи индивидуальных железобетонных, металлических и деревянных изделий, выполненных с учетом действующих типовых и унифицированных решений.

Железобетонные изделия

Техническое описание, требование и перечень нормативных документов см. типовую серию 1.243.1-4. Панели отличаются от типовых размерами и наличием отверстий для прохода коммуникаций.

Металлические изделия

Изготовление сварных сеток следует производить контактно-точечной сваркой. Требования по изготовлению сеток см СН 393-78.

Для изготовления соединительных и закладных деталей, жалюзийных решеток и щитов применять ручную сварку электродами марки Э-42 по ГОСТ 9465-79*. Типы сварных швов по ГОСТ 5264-80.

Требования по изготовлению закладных и соединительных деталей см. пояснительную записку тип. серии 3.400-6/76.

Необетонируемые поверхности закладных и соединительных деталей покрыть антикоррозионной защитой в виде цинковой металлизации толщиной 120 ÷ 150 мкм.

Жалюзийные решетки грунтовать одним слоем ГФ-021 с последующей окраской двумя слоями эмали ПФ-133.

Деревянные изделия

Все деревянные изделия подвергнуть глубокой пропитке антипиренами и обработать антисептиками.

Привязан

Инв.№

Взам. инв.№ | Подпись и дата | Инв.№ подл.

ТП 407-3-444.87 АСИ.ТУ

ГИП	Красин		
Нач.отд.	Стрежнев		
Н.контр.	Халиуллин		
Рук.гр.	Халиуллин		
Исполн.	Пустобаева		

Технические условия

Стадия: Р | Лист | Листов

Минжилкомхоз РСФСР ГИПРОКОММУНЭНЕРГО Ивановское отделение

Копировал Шишкина 25561-02 3 Формат А4

Типовой проект 407-3-444.87
Альбом II

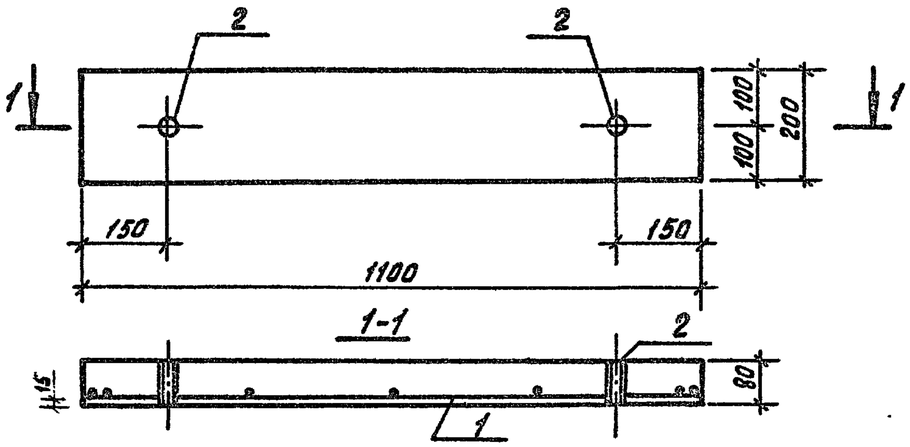

Формат	Зона	Поз.	Обозначение	Наименование	Кол.	Примечание
				Документация		
			1.243.1-4-000.ТО	Техническое описание		
			ТП 407-3-444.87. АСИ.ТУ	Технические условия		
				Сборочные единицы		
А4		1	ТП 407-3-444.87 АСИ. С1	Сетка С1	1	
				Изделия закладные		
А4		2	ТП 407-3-444.87 АСИ.МН4	МН4	2	
				Материалы		
				Бетон класса В12,5 м³	0,018	

Ведомость расхода стали на элемент, кг

Марка элемента	Изделия арматурные				Изделия закладные							Общий расход
	Арматура класса Вр I ГОСТ 6727-80			Всего	Арматура класса А-I ГОСТ 5781-82*			Прокат марки ВСТ3 кп2 ГОСТ 10704-76			Всего	
	ф4		Итого		ф8		Итого	Труба ф40х2		Итого		
П1	0,422		0,422	0,422	0,2		0,2	2,8		2,8	3,0	3,422

Привязан

Инв. №

ГИП	Красин		
Нач.отд.	Стрежнев		
Н. контр.	Халиуллин		
Рук. гр.	Халиуллин		
Исполн.	Толепоровская		

ТП 407-3-44487 АСИ.П1

Плита П1
(ПТ 12.5 -11.9 А)

Стадия	Масса	Масштаб
Р		1:10
Лист 1	Листов 3	

Минжилкомхоз РСФСР
ГИПРОКОММУНЭНЕРГО
Ивановское отделение

Инв.№ подл. | Подпись и дата | Взам. инв.№

Копировал Большакова 25561-02 4 Формат А3

Типовой проект 407-3-444.87
Альбом II

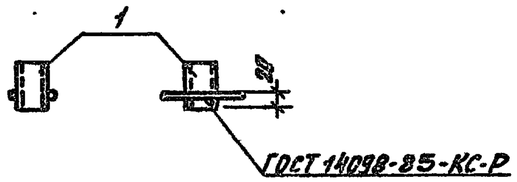

Формат	Зона	Поз.	Обозначение	Наименование	Кол.	Примечание
				Документация		
			ТП 407-3-444.87 АСИ.ТУ	Технические условия		
				Детали		
54		1	МН4.1	Труба $\frac{\Phi 40\times2\ ГОСТ\ 10704\text{-}70^*}{ВСт3кп2\ ГОСТ\ 10705\text{-}80}$ ℓ=80	1	1.4 кг
54		2	2	ф8АI ГОСТ 5781-82* ℓ=120	2	0,05

Привязан

Инв. N

Взам. инв. N | Подпись и дата | Инв. N подл.

ТП 407-3-444.87 - АСИ МН4

ГИП	Красин		
Нач. отд.	Стрежнев		
Н. контр.	Халиуллин		
Рук. гр.	Халиуллин		
Исполн.	Толепоровская		

Изделие закладное МН4

Стадия	Масса	Масштаб
Р	1,5кг	

Лист 2 Листов 6

Минжилкомхоз РСФСР
ГИПРОКОММУНЭНЕРГО
Ивановское отделение

Формат А4

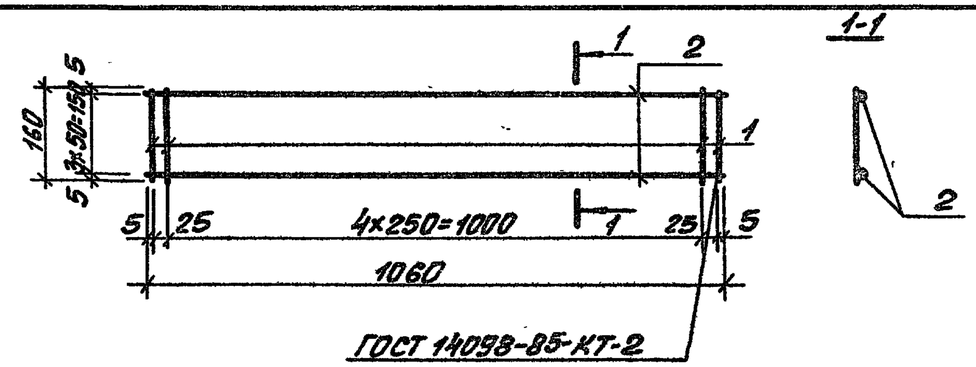

Формат	Зона	Поз.	Обозначение	Наименование	Кол.	Примечание
				Документация		
			ТП 407-3-444.87 АСИ.ТУ	Технические условия		
				Детали		
				ф4Вр-1 ГОСТ 6727-80		
54		1	С1.1	ℓ=1060	4	0,104кг
54		2	-1	ℓ=160	7	0,016кг

Привязан

Инв. N

Взам. инв. N | Подпись и дата | Инв. N подл.

ТП 407-3-444.87 -АСИ. С1

ГИП	Красин		
Нач. отд.	Стрежнев		
Н. контр.	Халиуллин		
Рук. гр.	Халиуллин		
Исполн.	Толепоровская		

Сетка С 1

Стадия	Масса	Масштаб
Р	0,422кг	

Лист 5 Листов 6

Минжилкомхоз РСФСР
ГИПРОКОММУНЭНЕРГО
Ивановское отделение

Копировал Шишкина 25561-02 5 Формат А4

Типовой проект 407-3-444.87
Альбом II

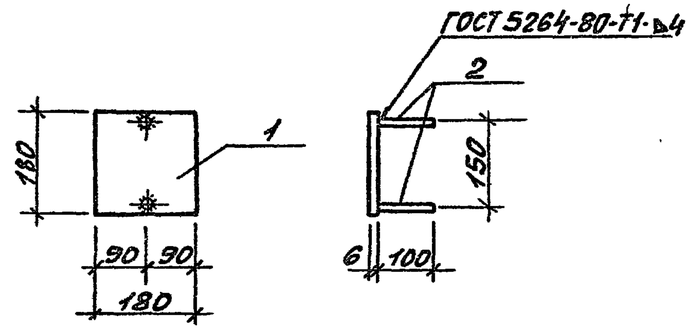

Формат	Зона	Поз.	Обозначение	Наименование	Кол.	Примечание
				Документация		
			ТП407-3-444.87 АСИ.ТУ	Технические условия		
				Детали		
Б4		1	МН1.1	Полоса $\frac{-180\times6\ ГОСТ\ 103-76^*}{ВСт3кп2\ ГОСТ\ 535-79^*}$ ℓ=180	1	1,53кг
Б4		2	2	⌀8АIII ГОСТ 5781-82* ℓ=100	2	0,04кг

Привязан

Инв. N

Взам. инв. N | Подпись и дата | Инв. N подл.

ТП 407-3-444.87 АСИ.МН1

ГИП	Красин		
Нач. отд.	Стрежнев		
Н. контр.	Халиуллин		
Рук. гр.	Халиуллин		
Исполн.	Талепоровская		

Изделие закладное МН 1

Стадия	Масса	Масштаб
Р	1.61	
Лист	Листов	

Минжилкомхоз РСФСР
ГИПРОКОММУНЭНЕРГО
Ивановское отделение

Формат А4

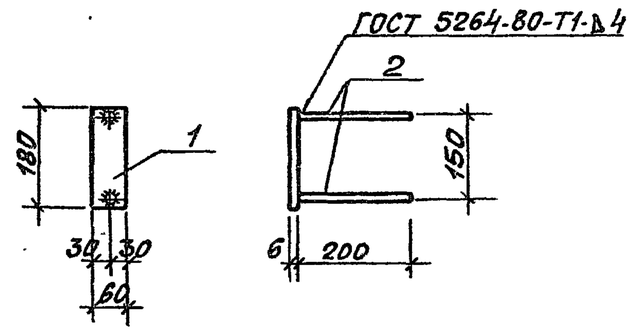

Формат	Зона	Поз.	Обозначение	Наименование	Кол.	Примечание
				Документация		
			ТП407-3-444.87 АСИ.ТУ	Технические условия		
				Детали		
Б4		1	МН2.1	Полоса $\frac{-180\times6\ ГОСТ\ 103-76^*}{ВСт3кп2\ ГОСТ\ 535-79^*}$ ℓ=60	1	0.51кг
Б4		2	2	⌀8АI ГОСТ 5781-82* ℓ=200	2	0.079кг

Привязан

Инв. N

Взам. инв. N | Подпись и дата | Инв. N подл.

ТП 407-3-444.87 АСИ.МН2

ГИП	Красин		
Нач. отд.	Стрежнев		
Н. контр.	Халиуллин		
Рук. гр.	Халиуллин		
Исполн.	Талепоровская		

Изделие закладное МН-2

Стадия	Масса	Масштаб
Р	0.67кг	
Лист	Листов	

Минжилкомхоз РСФСР
ГИПРОКОММУНЭНЕРГО
Ивановское отделение

25561-02 6

Копировал Шишкина

Формат А4

Типовой проект 407-3-444.87
Альбом II

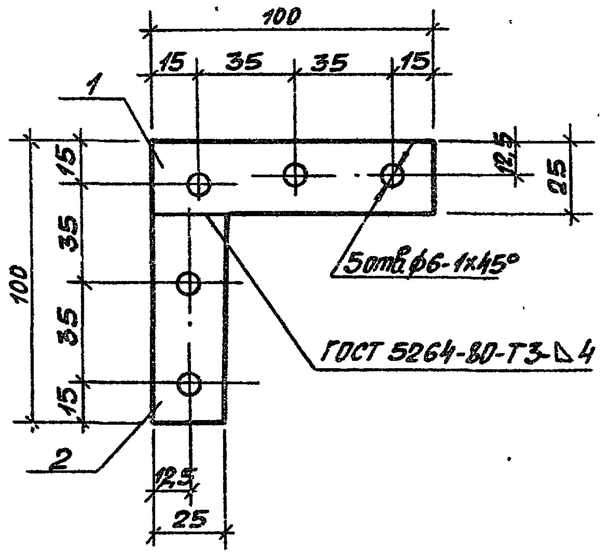

Формат	Зона	Поз.	Обозначение	Наименование	Кол.	Примечание
				Документация		
			ТП 407-3-444.87 АСИ.ТУ	Технические условия		
				Детали		
Б4		1	МС2.1	Полоса $\frac{4х25\ ГОСТ\ 103-76*}{ВСТ3\ ГОСТ\ 535-79*}$ ℓ=100	1	0,08кг
Б4		2	-1	ℓ=75	1	0,07кг

Привязан

Инв.N

Взам. инв.N | Подпись и дата | Инв.N подл.

-АСИ.МС2

ГИП	Красин		
Нач.отд.	Стрежнев		
Н.контр.	Халиуллин		
Рук.гр.	Халиуллин		
Исполн.	Толепоровская		

Изделие соединительное МС2

Стадия	Масса	Масштаб
Р	0.15	
Лист	Листов 1	

Минжилкомхоз РСФСР
ГИПРОКОММУНЭНЕРГО
Ивановское отделение

Формат А4

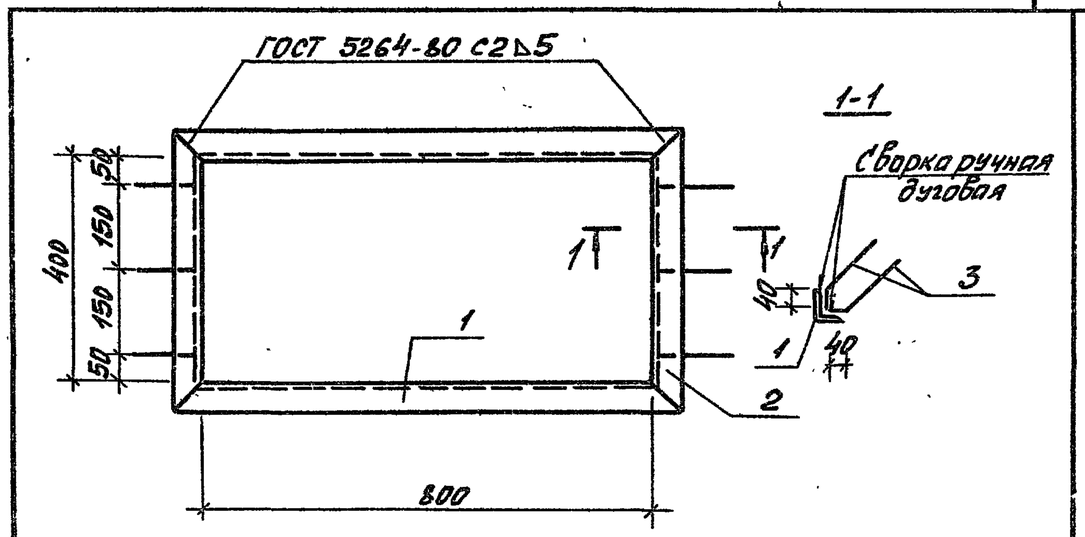

Формат	Зона	Поз.	Обозначение	Наименование	Кол.	Примечание
				Документация		
			ТП 407-3-444.87 АСИ.ТУ	Технические условия		
				Детали		
				Уголок $\frac{L50х50х5\ ГОСТ\ 8509-72*}{ВСТ3кп2\ ГОСТ\ 535-79*}$		
Б4		1	МН3.1	ℓ=900	2	3.39кг
Б4		2	-1	ℓ=500	2	1.89кг
Б4		3	2	ф10АIII ГОСТ 5781-82* ℓ=890	12	0.18кг

Привязан

Инв.N

Взам. инв.N | Подпись и дата | Инв.N подл.

ТП 407-3-444.87 -АСИ.МН3

ГИП	Красин		
Нач.отд.	Стрежнев		
Н.контр.	Халиуллин		
Рук.гр.	Халиуллин		
Исполн.	Толепоровская		

Изделие закладное МН3

Стадия	Масса	Масштаб
Р	12,72кг	
Лист	Листов	

Минжилкомхоз РСФСР
ГИПРОКОММУНЭНЕРГО
Ивановское отделение

25561-02 7

Копировал Шишкина

Формат А4

Типовой проект 407-3-444.87
Альбом II

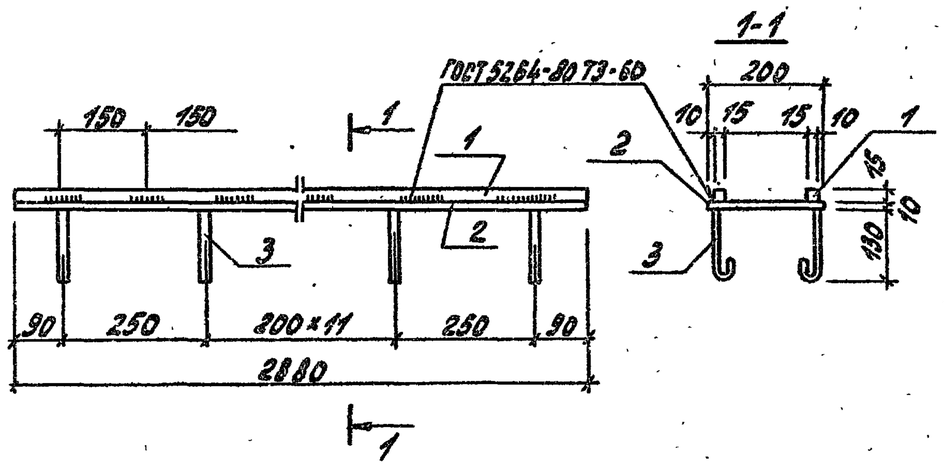

Формат	Зона	Поз.	Обозначение	Наименование	Кол.	Примечание
				Документация		
			ТП 407-3-444.87 АСИ.ТУ	Технические условия		
				Детали		
54		1	МН5.1	Профиль $\frac{\text{а}\,15\times15\ \text{ГОСТ}\,2591\text{-}71^*}{\text{Ст3. ГОСТ}\,535\text{-}79^*}$ ℓ=2880	2	5,1 кг
54		2	2	Полоса $\frac{-200\times18\ \text{ГОСТ}\,103\text{-}76^*}{\text{В Ст3кп2 ГОСТ}\,535\text{-}79^*}$ ℓ=2880	1	45,22 кг
54		3	3	⌀8 AIII ГОСТ 5781-82* ℓ=600	14	0,24 кг

Привязан

Инв. №

Инв. № подл. | Подпись и дата | Взам. инв. №

ГИП	Красин		
Нач. отд.	Стрежнев		
Н. контр.	Халиуллин		
Рук. гр.	Халиуллин		
Исполн.	Талеровская		

ТП 407-3-444.87 -АСИ-МН 5

Изделие закладное МН5

Стадия	Масса	Масштаб
Р	58,82	
Лист	Листов 1	

Минэнергоэлектро РСФСР
ГИПРОКОММУНЭНЕРГО
Ивановское отделение

Формат А4

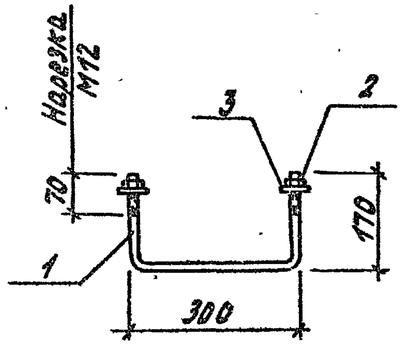

Формат	Зона	Поз.	Обозначение	Наименование	Кол.	Примечание
				Документация		
			ТП 407-3-444.87 АСИ.ТУ	Технические условия		
				Детали		
54		1	МН10.1	⌀12 ГОСТ 2590-71* ℓ=640	1	0,56 кг
				Стандартные изделия		
54		2	2	Гайка М12 ГОСТ 5915-70*	2	0,05 кг
54		3	3	Шайба 12 ГОСТ 11371-78	2	0,02 кг

Привязан

Инв. №

Инв. № подл. | Подпись и дата | Взам. инв. №

ГИП	Красин		
Нач. отд.	Стрежнев		
Н. контр.	Халиуллин		
Рук. гр.	Халиуллин		
Исполн.	Талеровская		

ТП 407-3-444.87 -АСИ-МН10

Изделие закладное МН10

Стадия	Масса	Масштаб
Р	0,56 кг	
Лист	Листов 1	

Минэнергоэлектро РСФСР
ГИПРОКОММУНЭНЕРГО
Ивановское отделение

25561-02 8

Копировал Троицкая

Формат А4

Типовой проект 407-3-444.87
Альбом II

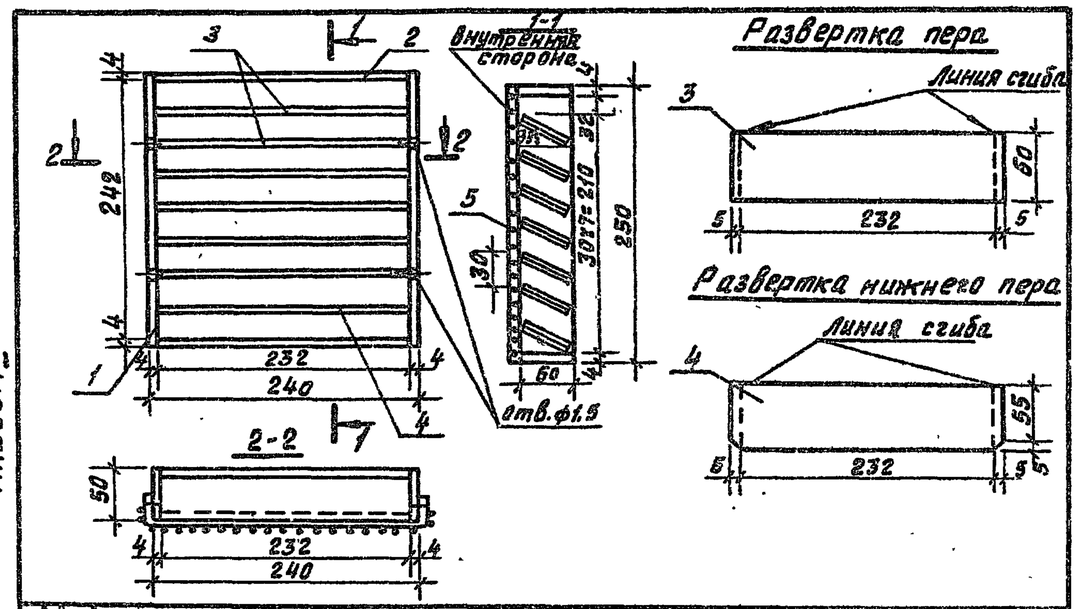

Формат	Зона	Поз.	Обозначение	Наименование	Кол.	Примечание
				Документация		
			ТП 407-3-444.87 АСИ. ТУ	Технические условия		
				Детали		
Б4		1	АСИ. ВЖ 1.1	Полоса $\frac{50х4\ ГОСТ\ 103-76*}{Вст3кп2\ ГОСТ\ 535-79*}$ ℓ=232	2	0,39кг
Б4		2	-1	ℓ = 232	2	0,36кг
Б4		3	2	Полоса $\frac{60х4,6\ ГОСТ\ 103-76*}{Вст3кп2\ ГОСТ\ 535-79*}$ ℓ=242	7	0,2кг
Б4		4	-1	ℓ=242	1	0,2кг
Б4		5	3	Сетка Р-10-1,2 ГОСТ 5336-80 0,1м²	1	0,22кг

Привязан

Инв. N

Взам. инв. N | Подпись и дата | Инв. N подл.

ГИП	Красин	
Нач. отд.	Стрежнев	
Н. контр.	Халиуллин	
Рук. гр.	Халиуллин	
Исполн.	Талепорозвская	

ТП 407-3-444.87 - АСИ. ВЖ 1

Вентиляционная жалюзийная решетка ВЖ 1

Стадия	Масса	Масштаб
Р	3,32кг	1:5

Лист | Листов

Минжилкомхоз РСФСР
ГИПРОКОММУНЭНЕРГО
Ивановское отделение

Формат А4

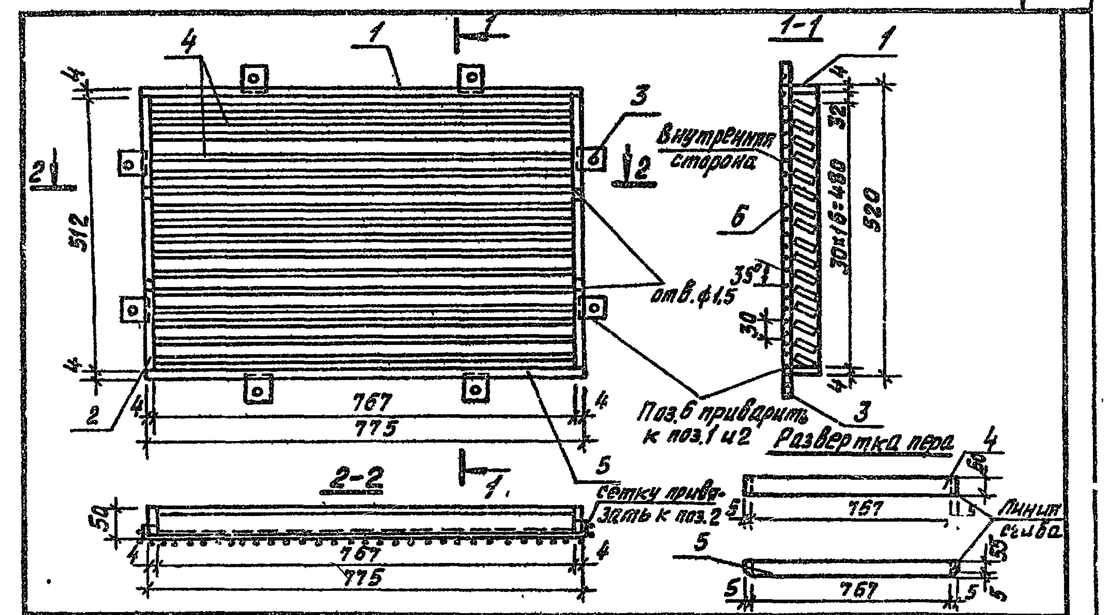

Формат	Зона	Поз.	Обозначение	Наименование	Кол.	Примечание
				Детали		
				Полоса $\frac{50х4\ ГОСТ\ 103-76*}{Вст3кп2\ ГОСТ\ 535-79*}$		
Б4		1	ТП-407-3-444.87 АСИ.ВЖ4.1	ℓ= 775	2	1,2кг
Б4		2	-1	ℓ = 512	2	0,8кг
Б4		3	-2	ℓ= 50	8	0,08кг
Б4		4	2	Полоса $\frac{60х4,6\ ГОСТ\ 103-76}{Вст3кп2\ ГОСТ\ 535-79*}$ ℓ=777	16	0,6
Б4		5	-1	ℓ=777	1	0,6
Б4		6	3	Сетка Р-10-1,2 ГОСТ 5336-80 0,5м²	1	1,1кг

Привязан

Инв. N

Взам. инв. N | Подпись и дата | Инв. N подл.

ГИП	Красин	
Нач. отд.	Стрежнев	
Н. контр.	Халиуллин	
Рук. гр.	Халиуллин	
Исполн.	Талепорозвская	

ТП 407-3-444.87 - АСИ. ВЖ4

Вентиляционная жалюзийная решетка ВЖ 4

Стадия	Масса	Масштаб
Р	15,94кг	1:10, 1:20

Лист | Листов

Минжилкомхоз РСФСР
ГИПРОКОММУНЭНЕРГО
Ивановское отделение

25561-02 9

Копировал Большакова

Формат А4

Типовой проект 407-3-444.87
Альбом II

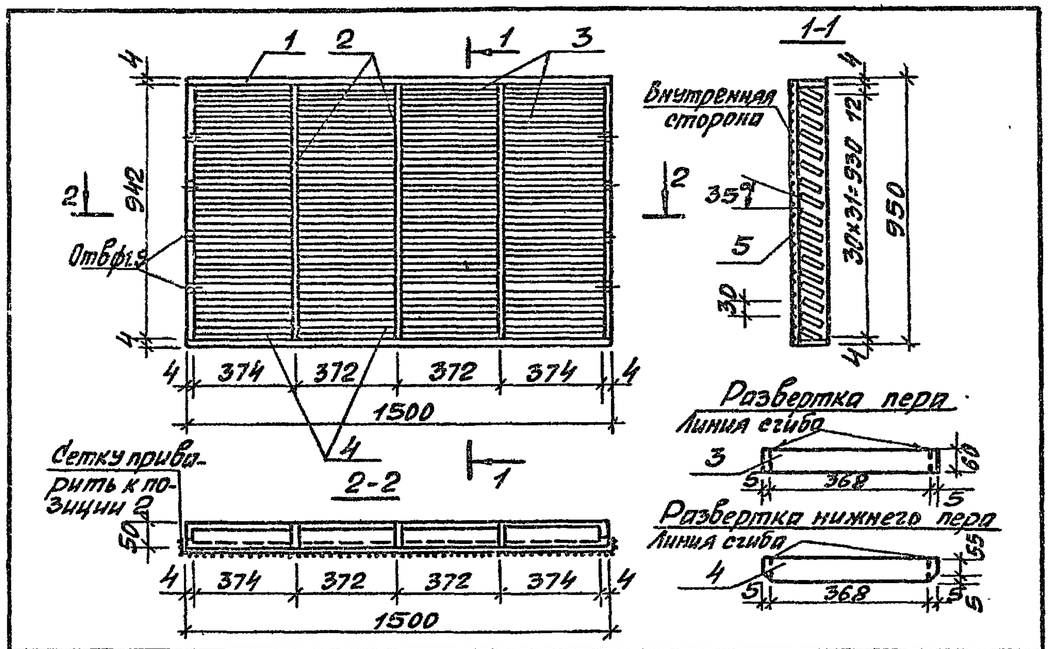

Формат	Зона	Поз.	Обозначение	Наименование	Кол.	Примечание
				Детали		
				Полоса $\frac{50\times4\ ГОСТ\ 103\text{-}76^*}{Вст3кп2\ ГОСТ\ 535\text{-}79^*}$		
Б4		1	ТП407-3-444.87 АСИ.ВЖ2.1	ℓ=1500	2	2.4кг
Б4		2	-1	ℓ=942	6	1.5кг
Б4		3	2	Полоса $\frac{60\times1.6\ ГОСТ\ 103\text{-}76}{Вст3кп2\ ГОСТ\ 535\text{-}79^*}$ ℓ=378	155	0,3кг
Б4		4	-1	ℓ=378	4	0,3кг
Б4		5	3	Сетка Р-10-1.2 ГОСТ 5336-80 1.5м²	1	3,5кг

Привязан

Инв. N

Инв. N подл. | Подпись и дата | Взам. инв. N

ТП 407-3-444.87 -АСИ.ВЖ2

ГИП	Красин		
Нач.отд.	Стрежнев		
Н.контр.	Халиуллин		
Рук.гр.	Халиуллин		
Исполнит.	Телепоровская		

Вентиляционная жалюзийная решетка ВЖ2

Стадия	Масса	Масштаб
Р	64,0кг	1:10;1:20
Лист	Листов 1	

Минжилкомхоз РСФСР
ГИДРОКОММУНЭНЕРГО
Ивановское отделение

Формат А4

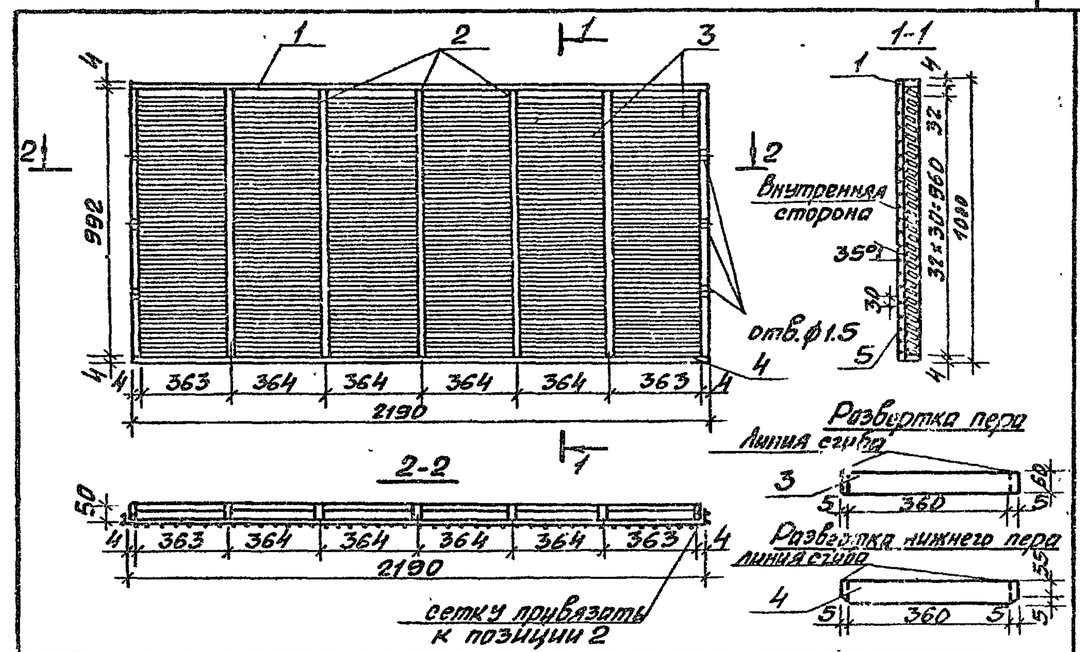

Формат	Зона	Поз.	Обозначение	Наименование	Кол.	Примечание
				Детали		
				Полоса $\frac{50\times4\ ГОСТ\ 103\text{-}76^*}{Вст3кп2\ ГОСТ\ 535\text{-}79^*}$		
Б4		1	ТП407-3-444.87 АСИ.ВЖ3.1	ℓ=2190	2	3.4кг
Б4		2	-1	ℓ=992	7	1.6кг
Б4		3	2	Полоса $\frac{60\times1.6\ ГОСТ\ 103\text{-}76}{Вст3кп2\ ГОСТ\ 535\text{-}79^*}$ ℓ=370	192	0.3кг
Б4		4	-1	ℓ=370	6	0,3кг
Б4		5	3	Сетка Р-10-1.2 ГОСТ 5336-80 2.2м²	1	4.84кг

Привязан

Инв. N

Инв. N подл. | Подпись и дата | Взам. инв. N

ТП 407-3-444.87 -АСИ.ВЖ3

ГИП	Красин		
Нач.отд.	Стрежнев		
Н.контр.	Халиуллин		
Рук.гр.	Халиуллин		
Исполнит.	Телепоровская		

Вентиляционная жалюзийная решетка ВЖ-3

Стадия	Масса	Масштаб
Р	82.2кг	1:10;1:20
Лист	Листов 1	

Минжилкомхоз РСФСР
ГИДРОКОММУНЭНЕРГО
Ивановское отделение

25561-02 10

Копировал Шишкина

Формат А4

Типовой проект 407-3-444.87
Альбом II

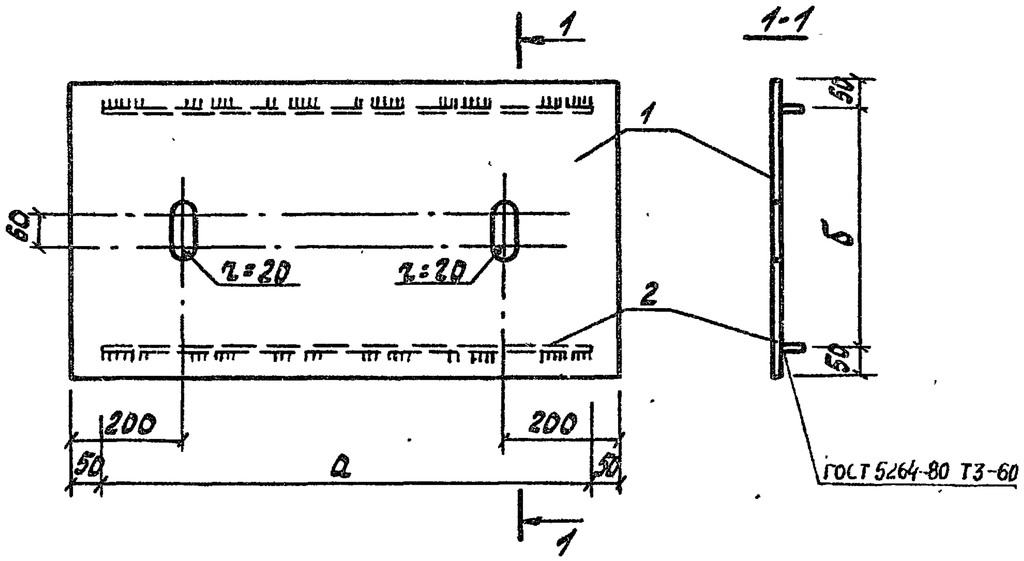

Формат	Зона	Поз.	Обозначение	Наименование	Кол-во на исполнение Щ1	Кол-во на исполнение Щ2	Примечание
				Документация			
			ТП 407-3-444.87 АСИ.ТУ	Технические условия			
				Детали			
		1	ТП 407-3-444.87 АСИ.Щ1,Щ2	Рифлист б=6 ГОСТ 8568-77* / Ст3 ГОСТ 380-71*			
			-01	980×530	1		26,1кг
			02	1020×550		1	28,12кг
		2		Полоса 6×40 ГОСТ 103-76 / Вст3кп2 ГОСТ 535-79*			
			03	ℓ=880	2		1,66кг
			04	ℓ=980		2	1,73кг

Обозначение	Марка	Размеры, мм а	Размеры, мм б	Масса, кг
ТП407-3-444.87АСИ.Щ1,Щ2	Щ1	880	430	27.76
-01	Щ2	920	450	29.85

Инв.№ подл. | Подпись и дата | Взам. инв.№

Привязан

Инв.№

ГИП	Красин		
Нач.отд.	Стремнев		
Н.контр.	Халиуллин		
Рук.гр.	Халиуллин		
Исполн.	Пустобарова		

ТП407-3-444.87 -АСИ.Щ1;Щ2

Щиты Щ1, Щ2

Стадия	Масса	Масштаб
Р	29,42 / 31,58	

Лист | Листов 1

Минжилкомхоз РСФСР
СИПРОКОММУНЭНЕРГО
Ивановское отделение

25561-02 11

Копировал Троицкая

Формат А4

Типовой проект 407-3-444.87
Альбом II

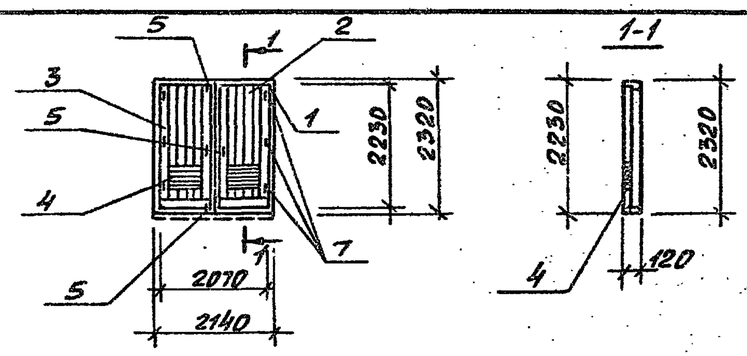

Формат	Зона	Поз.	Обозначение	Наименование	Кол.	Примечание
				Документация		
			ГОСТ 475-78	Двери деревянные		
				Общие технические условия		
			ГОСТ 14624-84	Двери деревянные для зданий		
				промышленных предприятий		
				Сборочные единицы		
А4		1	ТП407-3-444.87 АСИ.ВК1	Коробка ворот	1	
А4		2	АСИ.ВПЛ	Полотно ворот ВПЛ	1	
А4		3	АСИ.ВПП	Полотно ворот ВПП	1	
А4		4	АСИ.ВЖ4	Вентиляционная жалюзийная решетка ВЖ4	2	
Б4		5		Шпингалет	2	По номенклатуре завода изготовителя
Б4		6		Ручка	4	
Б4		7		Петля	6	

Привязан

Инв. N

Инв. N подл. | Подпись и дата | Взам. инв. N

ГИП	Красин		
Нач. отд.	Стрежнев		
Н. контр.	Халиуллин		
Рук. гр.	Халиуллин		
Исполн.	Талепоровская		

ТП 407-3-444.87 -АСИ.В1Ж

Ворота В1Ж

Стадия	Масса	Масштаб
Р		
Лист	Листов	

Минжилкомхоз РСФСР
ГИПРОКОММУНЭНЕРГО
Ивановское отделение

Формат А4

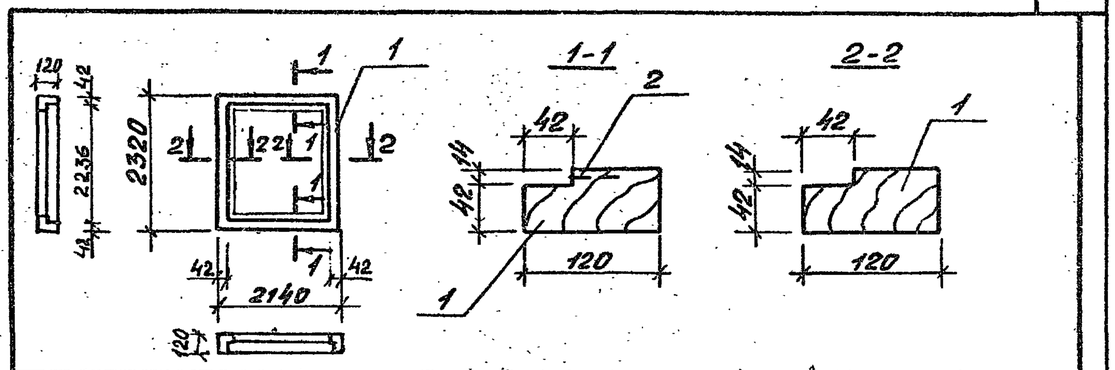

Формат	Зона	Поз.	Обозначение	Наименование	Кол.	Примечание
				Документация		
			ГОСТ 475-78	Двери деревянные		
				Общие технические условия		
			ГОСТ 14624-84	Двери деревянные для зданий		
				промышленных предприятий		
				Детали		
Б4		1		Дер. брусок 120х56 ГОСТ 8486-66*	10,0 п.м.	
Б4		2		Полоса $\frac{4\times14\ ГОСТ\ 103-76^*}{ВСт3кп2\ ГОСТ\ 535-79^*}$	4,0 п.м.	

Привязан

Инв. N

Инв. N подл. | Подпись и дата | Взам. инв. N

ГИП	Красин		
Нач. отд.	Стрежнев		
Н. контр.	Халиуллин		
Рук. гр.	Халиуллин		
Исполн.	Талепоровская		

ТП 407-3-444.87 -АСИ.ВК1

Коробка ворот ВК1

Стадия	Масса	Масштаб
Р		
Лист	Листов	

Минжилкомхоз РСФСР
ГИПРОКОММУНЭНЕРГО
Ивановское отделение

25561-02 12

Копировал Шишкина

Формат А4

Типовой проект 407-3-444.87
Альбом II

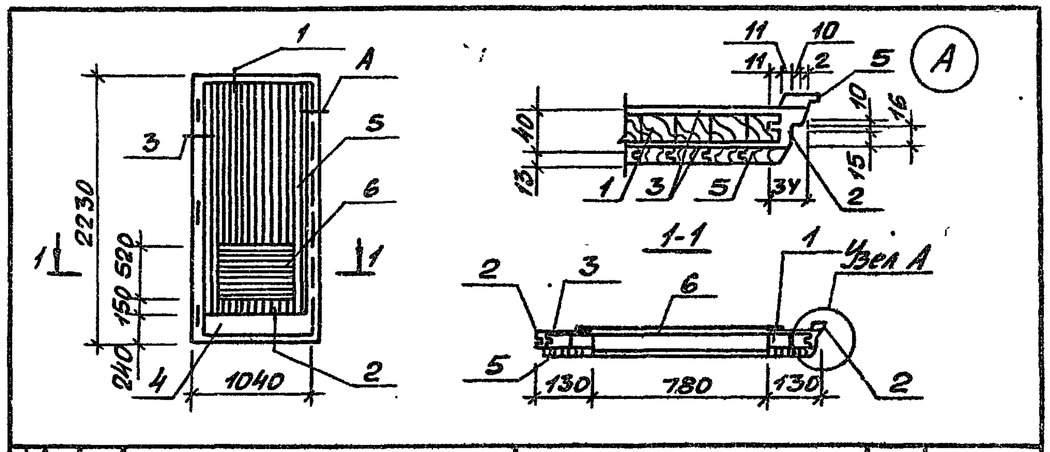

Формат	Зона	Поз.	Обозначение	Наименование	Кол.	Примечание
				Документация		
			ГОСТ 475-78	Двери деревянные		
				Общие технические условия		
			ГОСТ 14624-84	Двери деревянные для зданий		
				промышленных предприятий		
				Детали		
54		1		Дер. калиброванная рейка б=32	2.4м²	
54		2		Дер. брусок 40х40 ГОСТ 8486-66**	8.8м	
54		3		ДВП (2700х1200х4) ГОСТ 4598-74*	4.6м	
54		4		Пластик б=3мм 996х220 ГОСТ 9590-76*	2	
54		5		Обшивка тип 2.0х13 ГОСТ 8242-75	58м	
А4		6	АСИ.ВЖ4	Вентиляционная жалюзийная решетка ВЖ-4	1	

Привязан

Инв. N

Взам. инв. N | Подпись и дата | Инв. N подл.

ГИП	Красин	
Нач.отд.	Стрежнев	
Н.контр.	Халиуллин	
Рук.гр.	Халиуллин	
Исполн.	Талепоровская	

ТП 407-3-444.87 – АСИ.ПВЛ

Полотно ворот ПВЛ

Стадия	Масса	Масштаб
Р		
Лист	Листов 1	

Минжилкомхоз РСФСР
ГИПРОКОММУНЭНЕРГО
Ивановское отделение

Формат А4

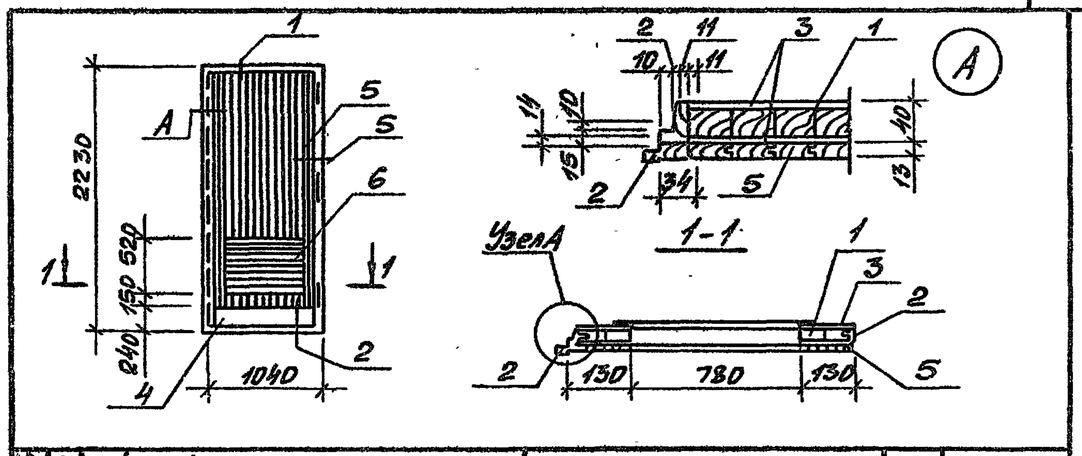

Формат	Зона	Поз.	Обозначение	Наименование	Кол	Примечание
				Документация		
			ГОСТ 475-78	Двери деревянные		
				Общие технические условия		
			ГОСТ 14624-84	Двери деревянные для зданий		
				промышленных предприятий		
				Детали		
54		1		Дер. калиброванная рейка б=32	2.4м²	
54		2		Дер. брусок 40х40 ГОСТ 8486-66**	8.8м	
54		3		ДВП (2700х1200х4) ГОСТ 4598-74*	4.6м	
54		4		Пластик б=3мм 996х220 ГОСТ 9590-76*	2	
54		5		Обшивка тип 2.0х13 ГОСТ 8242-75	60м	
А4		6	АСИ.ВЖ4	Вентиляционная жалюзийная решетка ВЖ-4	1	

Привязан

Инв. N

Взам. инв. N | Подпись и дата | Инв. N подл.

ГИП	Красин	
Нач.отд.	Стрежнев	
Н.контр.	Халиуллин	
Рук.гр.	Халиуллин	
Исполн.	Талепоровская	

ТП 407-3-444.87 – АСИ.ПВП

Полотно ворот ПВП

Стадия	Масса	Масштаб
Р		
Лист	Листов 1	

Минжилкомхоз РСФСР
ГИПРОКОММУНЭНЕРГО
Ивановское отделение

25561-02.13

Копировал Шишкина

Формат А4

Типовой проект 407-3-444.87
Альбом II

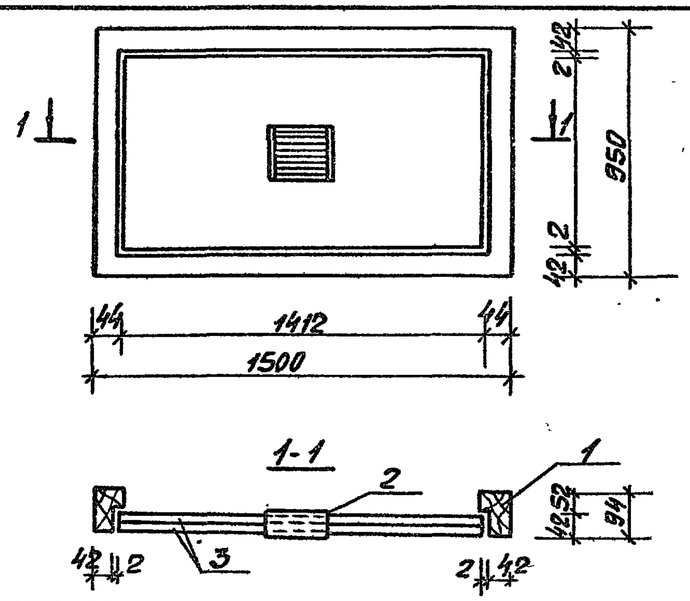

Формат	Зона	Поз.	Обозначение	Наименование	Кол.	Примечание
				Документация		
			ГОСТ 475-78	Двери деревянные		
				Общие технические условия		
			ТП 407-3-444.87 АСИ.ТУ	Технические условия		
				Сборочные единицы		
А4		1	АСИ.КЩ1	Коробка щита КЩ1	1	
А4		2	АСИ.ВЖ1	Вентиляционная жалюзийная решетка ВЖ1	1	
А4		3	АСИ.Щ1	Полотно щита Щ1	2	

Привязан

Инв. N

Взам. инв. N | Подпись и дата | Инв. N подл.

ГИП	Красин	
Нач.отд.	Стрежнев	
Н.контр.	Халиуллин	
Рук.гр.	Халиуллин	
Исполн.	Пустобаева	

ТП 407-3-444.87 - АСИ.ЩД1

Щит деревянный ЩД1

Стадия	Масса	Масштаб
Р		1:20

Лист 1 | Листов 3

Минжилкомхоз РСФСР
ГИПРОКОММУНЭНЕРГО
Ивановское отделение

Формат А4

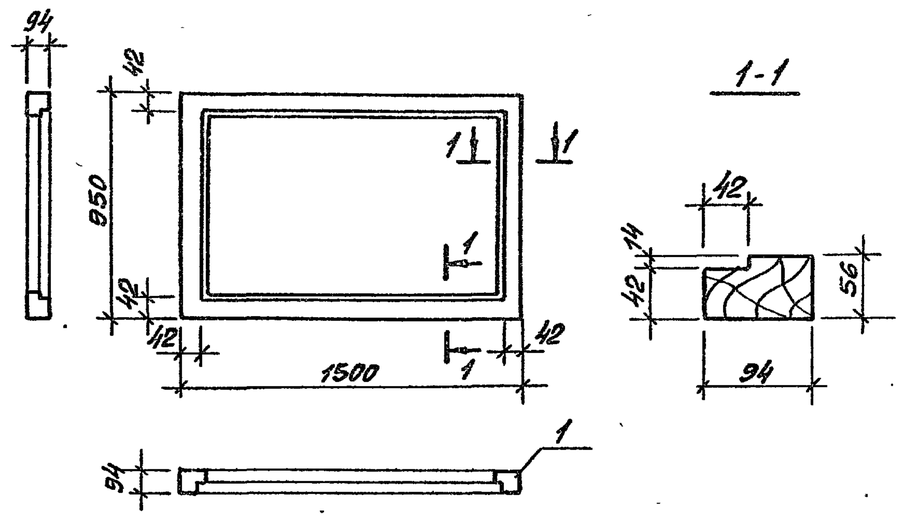

Формат	Зона	Поз.	Обозначение	Наименование	Кол	Примечание
				Документация		
			ГОСТ 475-78	Двери деревянные		
				Общие технические условия		
			ГОСТ 14624-84	Двери деревянные для зданий		
				промышленных предприятий		
				Детали		
Б4		1		Дер. брусок 94×56 ГОСТ 8486-66**	4,9 пм	

Привязан

Инв. N

Взам. инв. N | Подпись и дата | Инв. N подл.

ГИП	Красин	
Нач.отд.	Стрежнев	
Н.контр.	Халиуллин	
Рук.гр.	Халиуллин	
Исполн.	Пустобаева	

ТП 407-3-444.87 - АСИ.КЩ1

Коробка щита КЩ1

Стадия	Масса	Масштаб
Р		1:25; 1:5

Лист 2 | Листов

Минжилкомхоз РСФСР
ГИПРОКОММУНЭНЕРГО
Ивановское отделение

25561-02 14

Копировал Шишкина

Формат А4

Типовой проект 407-3-444.87
Альбом II

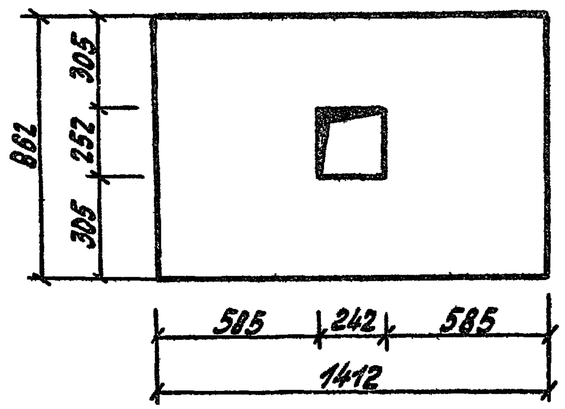

Привязан

Инв. N

Инв. N подл. | Подпись и дата | Взам. инв. N

ГИП	Красин		
Нач.отд	Стрежнев		
Н.контр	Халиулин		
Рук. гр.	Халиуллин		
Исполн	Пустобаева		

ТП407-3-444.87 -АСИ.Щ1

Полотно щита Щ1

Стадия	Масса	Масштаб
Р		1:20
Лист	Листов	

Плита древесностружечная
δ=20мм, ГОСТ 10632-77*

Минжилкомхоз МССР
ГИПРОКОММУНЭНЕРГО
Бельцовское отделение

Формат А4

25561-02