ТИПОВОЙ ПРОЕКТ
503-7-12.88

РЕМОНТНАЯ МАСТЕРСКАЯ НА 90 УСЛОВНЫХ РЕМОНТОВ В ГОД КОМПЛЕКСА ЗДАНИЙ И СООРУЖЕНИЙ ОСНОВНОГО ЗВЕНА ДОРОЖНОЙ СЛУЖБЫ

АЛЬБОМ 4

А. Автоматизация СТР. 3-21

СС. Связь и сигнализация СТР. 22-42

23537/04

ТИПОВОЙ ПРОЕКТ
503-7-12.88

РЕМОНТНАЯ МАСТЕРСКАЯ НА 90 УСЛОВНЫХ РЕМОНТОВ В ГОД КОМПЛЕКСА ЗДАНИЙ И СООРУЖЕНИЙ ОСНОВНОГО ЗВЕНА ДОРОЖНОЙ СЛУЖБЫ

АЛЬБОМ 4

ПЕРЕЧЕНЬ АЛЬБОМОВ

АЛЬБОМ 1	ПЗ	Пояснительная записка
	ТХ	Технология производства
	АР	Архитектурные решения
АЛЬБОМ 2	КЖ	Конструкции железобетонные
	КМ	Конструкции металлические
АЛЬБОМ 3	ОВ	Отопление и вентиляция
	ВК	Внутренний водопровод и канализация
	ЭМ	Силовое электрооборудование
	ЭО	Электроосвещение
АЛЬБОМ 4	А	Автоматизация
	СС	Связь и сигнализация
АЛЬБОМ 5	КЖИ	Строительные изделия
АЛЬБОМ 6	АН	Задание заводу-изготовителю
АЛЬБОМ 7	СО	Спецификации оборудования
АЛЬБОМ 8	ВМ	Ведомости потребности в материалах
АЛЬБОМ 9	С	Сметы
АЛЬБОМ 10		Проектная документация по переводу помещений для занятий в подвале на режим ПРУ

РАЗРАБОТАН:

Государственным проектным институтом „Союздорпроект"

Главный инженер института — В.Р. Силков

Главный инженер проекта — Н.В. Чубоксарова

Утвержден Минтрансстроем СССР

Приказ от 27.10. 1988 г. № АВ-640

Введен в действие Государственным проектным институтом „Союздорпроект"

Приказ от 28.10. 1988 г. № 251 пр

Альбом 4

тп 503-7-12.88

Содержание альбома N 4

N°N° листов	Наименование листа	Стр.
	Титульный лист	1
	Содержание альбома	2
	Автоматизация (А)	
1	Общие данные.	3
2	Приточная система. Тип 1. Схема функциональная	4
3	Приточная система. Тип 2. Схема функциональная	5
4	Приточная система. Тип 1.2. Схема электрическая	
	принципиальная (начало)	6
5	Приточная система Тип 1. Схема электрическая	
	принципиальная (окончание)	7
6	Приточная система. Тип 1.2. Схема электрическая	
	принципиальная регулирования.	8
7	Приточная система. Тип 1. Схема соединений	
	внешних проводок (начало).	9
8	Приточная система. Тип 2. Схема соединений	
	внешних проводок (начало)	10
9	Приточная система. Тип 1.2. Схема соединений	
	внешних проводок (окончание).	11
	Производственная часть.	
10	Приточные системы П1-П3. План расположения.	12
11	Приточные системы П4-П7. План расположения.	13
12	Автоматический ввод резервного вентилятора	
	приточной системы П2. Схема электрическая	
	принципиальная.	14
13	Автоматический ввод резервного вентилятора.	
	приточной системы П2, ящик управления Я 5125	
	и протяжная коробка	15
14	Автоматический ввод резервного вентилятора	
	Схема электрическая принципиальная	16
15	Автоматический ввод резервного вентилятора	
	ящик управления Я 5115 и коробка протяжная	
	Монтажная схема	17

N°N° листов	Наименование листа	Стр.
	Административно-бытовая часть	
16	Приточная система П8 ÷ П11. План расположения	
	на отм. 0.000 и на отм. – 2.570.	18
17	Приточная система П8 – П11. План расположения	
	дистанционных постов управления.	19
18	Электрозадвижка 304ч 906 бр на канализацион-	
	ном трубопроводе. Схема электрическая	
	принципиальная.	20
19	Электрозадвижка 304ч 906 бр на канализационном	
	трубопроводе. Монтажная схема. ящика управления	
	Схема подключения. План расположения	21
	Связь и сигнализация (СС)	
1	Общие данные	22
	Производственная часть	
2	Схемы телефонизации, электрочасофикации	
	и радиофикации.	23
3	Схемы охранной и пожарной сигнализации	
	Экспликация элементов заполнения проемов	24
4	Блокировка окна датчиками ДИМК. Узел N1. О-1	25
5	Блокировка окна датчиками ДМК-П2 и ДИМК	
	Узел N2. О-2	26
6	Блокировка двери конечными выключателями	
	ВП – 15 – 21А – 211 – 54У2. Узел N3 (Д-1)	27
7	Блокировка ворот (двери) В-1, Д-2 конечными выклю-	
	чателями ВП-15-21А-211-54У2.8. Узел N4.	28
8	План внутренних слаботочных устройств	
	на отм. 0.000 М-Б: 1:100	29

N°N° листов	Наименование листа	Стр
9	План пожарной сигнализации на отм. 0.000	30
10	План пожарной сигнализации на отм. 4.200.	
	Экспликация. М-Б 1:100.	31
	Административно-бытовая часть.	
11	Блокировка двери Д-1 и окна О-1	
	Схемы электрические соединений	32
12	Блокировка двери Д-2. Схема электрическая	
	соединений	33
13	Схема пожарно-охранной сигнализации. Схема распре-	
	деления боксов в шкафу ШРП-300.	34
14	Схема подключения лучей охранной сигнализации	
	в концентратор „Топаз" на 30 лучей	35
15	Схема подключения лучей пожарной сигнализации	
	в концентратор „ППС-3" на 20 лучей.	36
16	Устройства связи. Схемы. Планы размещения.	
	оборудования в помещении вахтера и комнате	
	связи. Спецификация. оборудования	37
17	Планы пожарно-охранной сигнализации	
	подвала и 1 этаж.	38
18	Планы пожарно-охранной сигнализации	
	2 и 3 этажей.	39
19	Телефонизация, радиофикация	
	часофикация. План 1 этажа. Схемы.	40
20	Телефонизация. Радиофикация. Часофикация.	
	Планы 2 и 3 этажей.	41
21	Телефонизация и радиофикация подвала. План М 1:100	
	Схема радиофикации подвала	42

Инв. N° подл. | Подпись и дата | Взам. инв. N

Альбом 4

Ведомость рабочих чертежей основного комплекта

Лист	Наименование	Примечание
1	Общие данные	
2	Приточная система тип 1. Схема функциональная	
3	Приточная система тип 2. Схема функциональная	
4	Приточная система тип 1,2. Схема электрическая	
	принципиальная (начало)	
5	Приточная система тип 1. Схема электрическая	
	принципиальная (окончание)	
6	Приточная система тип 1,2. Схема электрическая	
	принципиальная регулирования	
7	Приточная система тип 1. Схема соединений	
	внешних проводок (начало)	
8	Приточная система тип 2. Схема соединений внешних	
	проводок (начало)	
9	Приточная система тип 1,2. Схема соединений	
	внешних проводок (окончание)	
	Производственная часть	
10	Приточные системы П1-П3. План расположения	
11	Приточные системы П4-П7. План расположения	
12	Автоматический ввод резервного вентилятора при-	
	точной системы П2. Схема электрическая	
	принципиальная	
13	Автоматический ввод резервного вентилятора при-	
	точной системы П2. Ящик управления Я 5125 и	
	протяжная коробка. Монтажные схемы	
14	Автоматический ввод резервного вентилятора	
	Схема электрическая принципиальная	
15	Автоматический ввод резервного вентилятора	
	Ящик управления Я 5115 и коробка протяжная	
	Монтажная схема	

Лист	Наименование	Примечание
	Административно-бытовая часть	
16	Приточные системы П8-П11. План расположения на	
	▽ ⊕ 0.00 и ⊕ -2.570	
17	Приточные системы П8-П11. План расположения	
	дистанционных постов управления	
18	Электрозадвижка 30ч 906бр на канализационном	
	трубопроводе. Схема электрическая принципиальная	
19	Электрозадвижка 30ч 906бр канализационном трубо-	
	проводе. Монтажная схема ящика управления.	
	Схема подключения. План расположения	

Ведомость ссылочных и прилагаемых документов

Обозначение	Наименование	Примечание
	Ссылочные документы	
Группа 7. Сборник 51	Приборы для измерения и регулиро-	
Главмонтажавтоматика	вания температуры. Установка на	
Монтажные чертежи	технологических трубопроводах и оборудовании	
Группа 7 Сборник 70	Приборы для измерения и	
Главмонтажавтоматика	регулирования температуры	
Монтажные чертежи	Установка на стене	
	Прилагаемые документы	
	Задание заводу-изготовителю	
	Главмонтажавтоматика	
АТХ.СО	Спецификация оборудования	
	основного комплекта марки А	

Настоящим проектом предусматривается:

1. Автоматизация приточных установок двух типов:
   Тип 1 – Установка с электронагревателем клапана наружного воздуха;
   Тип 2 – без электронагревателя
   К типу 1 относятся системы: П1; П2; П3; П4; П5; П6; П7 и П11
   К типу 2 – П8; П9 и П10.
2. Автоматический ввод резервного вентилятора приточной системы П2.
3. Автоматический ввод резервного вентилятора вытяжной системы (В1 и В2)

Описание работы приточных систем дано на соответствующих чертежах функциональных схем.
Размещение комплектных щитов управления и автоматизации, разводка кабелей выполнены в соответствии с принципиальными схемами управления.

Указания по привязке

При привязке проекта выбирается:

1. Тип приточной системы
2. Температура внутреннего воздуха в обслуживаемых помещениях.

Условные обозначения

АВ — Ящик управления силовой

AD — щит автоматизации

AN — пост управления

[ ] — заполняется при привязке проекта

≠ — функциональная принадлежность элементов схемы

Типовой проект разработан в соответствии с действующими нормами и правилами и предусматривает мероприятия, обеспечивающие взрывную взрывопожарную и пожарную безопасность при эксплуатации здания.

Главный инженер проекта: Н.В. Чубоксарова

Н.контр.	Сучков		09.09.92
ГИП	Чубоксарова		09.09.92
Нач отд	Дроханов		09.09.92
Гл.спец.за	Сучков		09.09.92
Рук бриг.	Левкова		09.09.92
Инженер	Смирнова		09.09.92

Инв. №

Привязан

503-7-12.88-А ТХ

Комплекс зданий и сооружений основного звена дорожной службы

Ремонтная мастерская на 90 условных ремонтов в год

Стадия	Лист	Листов
РП	1	19

Общие данные

Союздорпроект г. Москва

Инв. № подл. | Подпись и дата | Взам. инв. №

Формат А2

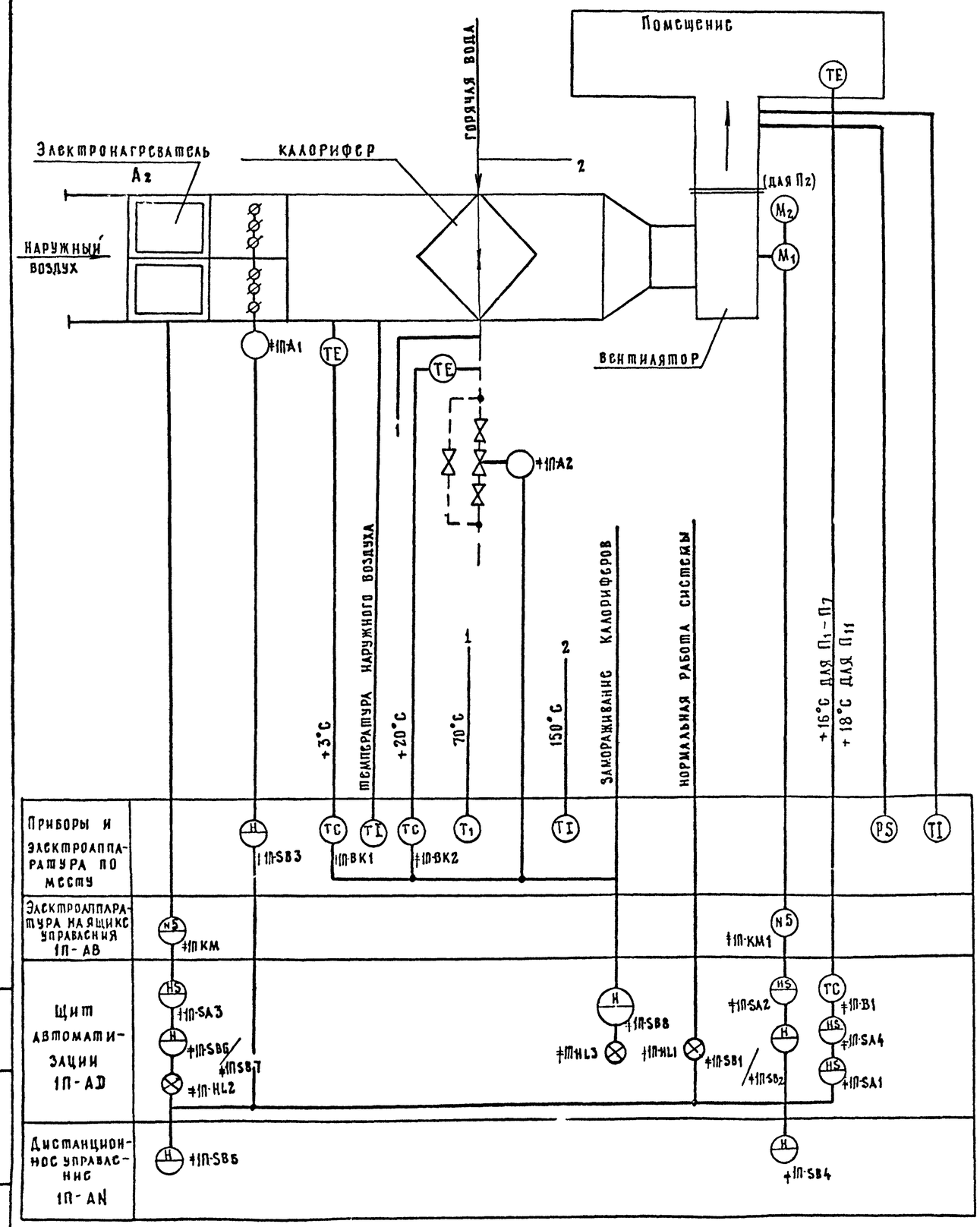

Схемой предусматривается:

1. Местное управление электродвигателями приточных вентиляторов со щитов автоматизации, установленных в венткамерах. Дистанционное управление приточного вентилятора П1 из помещения краскоприготовительного отделения, П2 – из тамбура, П3 – из отделения ремонта топливной и гидроаппаратуры, П4, П5 – из подкрасочного отделения, П6 – из разборочно-сборочного отделения, П7 – из отделения ремонта электрооборудования и аккумуляторов, П11 – из класса занятий ГО подвала административно-бытовой части (см. листы А ТХ-10, А ТХ-19)
2. Управление электронагревателем и клапаном наружного воздуха, сблокированного с электродвигателем приточного вентилятора.
3. Регулирование температуры приточного воздуха в помещении путем воздействия на исполнительный механизм клапана на теплоносителе.
4. Защита калорифера от замораживания при работающей и неработающей системе и автоматический 3х минутный прогрев калорифера перед включением вентилятора.
5. Автоматическое подключение системы регулирования при включении вентилятора.
6. Аварийное отключение приточного вентилятора при срабатывании защиты от замораживания.
7. Сигнализация нормальной работы приточной системы.
8. Местное управление электронагревателем
9. Для приточной системы П2 – автоматический ввод резервного вентилятора.

Схема выполнена для приточной системы П1 и применима для П2, П3, П4, П5, П6, П7, П11 с заменой индекса 1П в маркировке проводов и приборов на индекс, соответствующий номеру системы.

Альбом 4

Инв. N подл. | Подпись и дата | Взам. инв. N

Привязан:				503-7-12.88-А ТХ			
				Комплекс зданий и сооружений основного звена дорожной службы			
	Н.контр	Сучков	10.09.88	Ремонтная мастерская на 90 условных ремонтов в год	Стадия	Лист	Листов
	ГИП	Чубоксарова	10.09.88		РП	2	
	Нач отд	Дроханов	10.09.88				
	Гаспецэл	Сучков	10.09.88	Приточная система Тип 1 Схема функциональная	Союздорпроект г. Москва		
	Рук бриг	Левкова	10.09.88				
Инв. N	Инженер	Смирнова	10.09.88				

Копировал Формат А2

Альбом 4

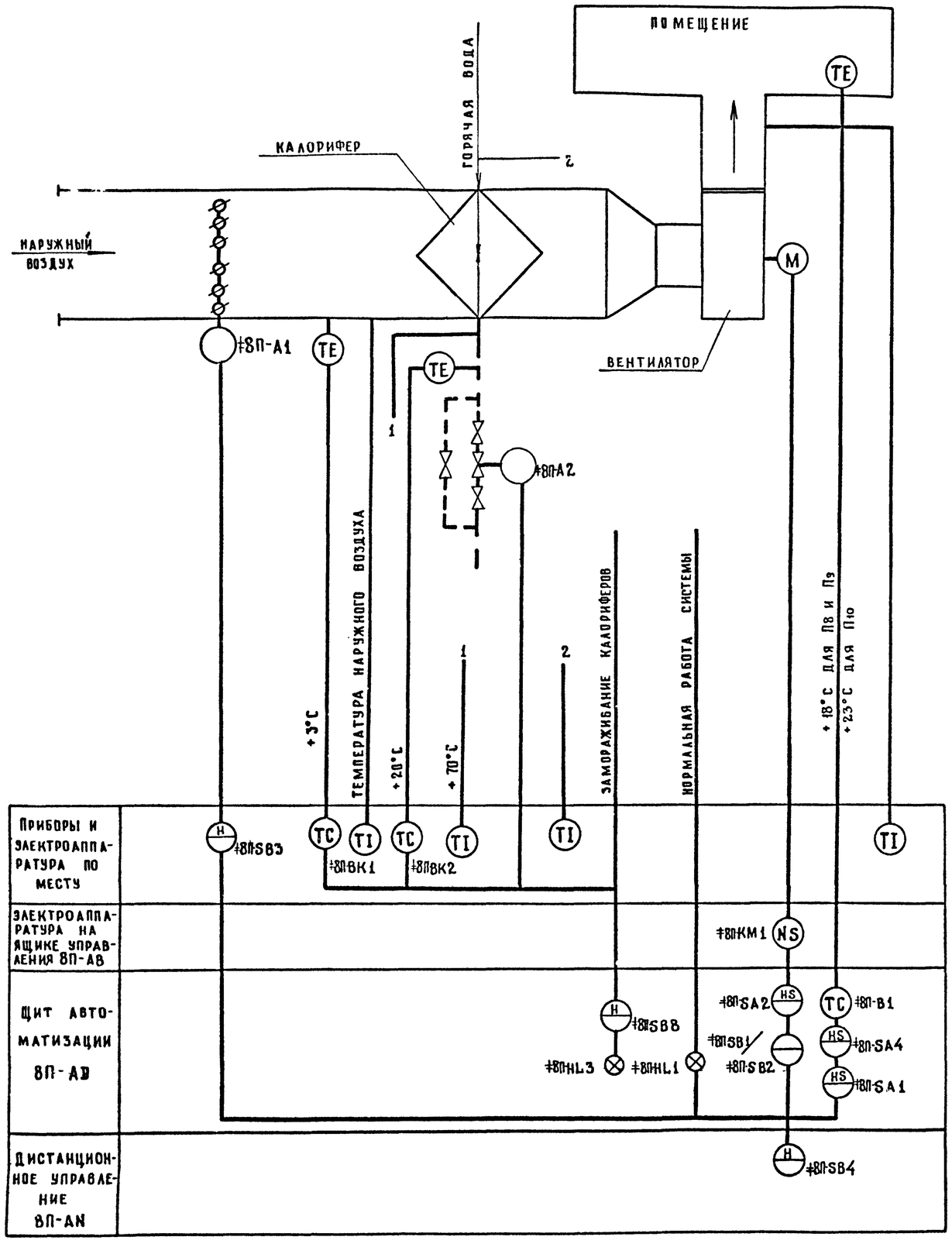

Схемой предусматривается:

1. Местное управление электродвигателями приточных вентиляторов со щитов автоматизации, установленных в венткамере, и дистанционное управление П8 из буфета, П9 и П10 из комнаты вахтера. (см. лист А ТХ.19)
2. Управление клапаном наружного воздуха, сблокированного с электродвигателем приточного вентилятора.
3. Регулирование температуры приточного воздуха в помещении путем воздействия на исполнительный механизм клапана на теплоносителе.
4. Защита калорифера от замораживания при работающей и неработающей системе и автоматический 3х минутный прогрев калорифера перед включением вентилятора.
5. Автоматическое подключение системы регулирования при включении вентилятора.
6. Аварийное отключение приточного вентилятора при срабатывании защиты от замораживания.
7. Сигнализация нормальной работы приточной системы.

Схема выполнена для приточной системы П8 и применима для П9 и П10 с заменой индекса 8П в маркировке проводов и приборов на индекс, соответствующий номеру системы.

Привязан					503-7-12-88-А ТХ		
					Комплекс зданий и сооружений основного звена дорожной службы		
			Н. контр	Сучков	Ремонтная мастерская на 90 условных ремонтов в год.	Стадия	Лист	Листов
			ГИП	Чубоксарова		РП	3	
			Нач отд.	Дроханов				
			Гл. спец.	Сучков	Приточная система тип 2. Схема функциональная	Союздорпроект г. Москва		
			Рук. бриг.	Левкова				
Инв. №			Инженер	Смирнова				

Копировал:

Формат А2

Взам. инв. № | Подпись и дата | Инв. № подл.

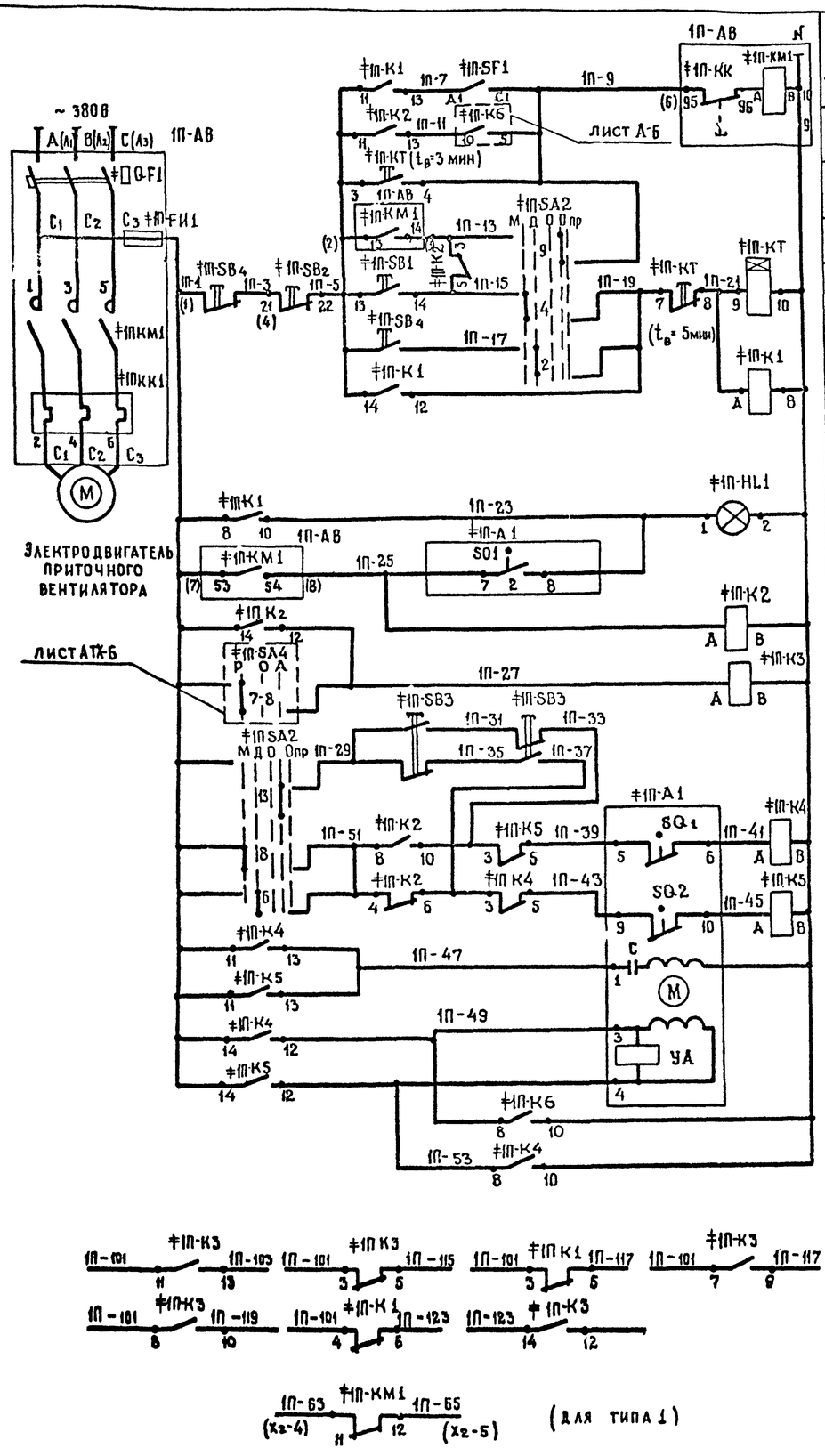

Поз. обозначение	Наименование	Кол.	Примечание
	Щит автоматизации 1П-АВ		
‡1П-SA2	Переключатель универсальный		
	УП5314-Л254 ~ 220 В	1	
‡1П-SF1	Выключатель пакетный однополюсный		
	ПВ1-10; ~ 220 В исп. 1	1	
	Кнопка КЕ011У3 исп. 2		
‡1П-SB1	Черный „Пуск"	1	
‡1П-SB2	Красный „Стоп"	1	
‡1П-К1...	Реле промежуточное РПУ-2М-3642.0У36		
...‡1П-К5	~ 220 В; $4_д+2_р$	5	
‡1П-КТ	Реле ВС-10-33; ~ 220 В	1	
‡1П-HL1	Светосигнальное устройство АС1201 3У2		
	~ 220 В	1	
	Ящик управления 1П-АВ		
	(серии 5.900)		
‡1П-QF1	Выключатель автоматический	1	По документации марки ОВ
‡1П-КМ1	Пускатель магнитный		
‡1П-КК1	Реле тепловое		
‡1П-FU1	Предохранитель		
	Аппаратура по месту		
‡1П-SB3	Пост управления кнопочный ПКЕ222-2У3	1	Для краскоприготовительного и окрасочного отделения КУ-92 1ExdIIB42
‡1П-SB4	Пост управления кнопочный ПКЕ222-2У3	1	
‡1П-А1	Исполнительный механизм МЭО; ~ 220 В	1	По документации

1. Схема выполнена для приточной системы П1 и применима для П2, П3, П4, П5, П6, П7, П8, П9, П10, П11 с заменой индекса 1П в маркировке проводов и приборов на индексе, соответствующей номеру системы

Н. контр.	Сучков		09.09.88	503-7-12.88-АТХ	
ГИП	Чубоксарова		09.09.88	Комплекс зданий и сооружений основного звена дорожной службы	
Нач. отд.	Дроханов		09.09.88	Ремонтная мастерская на 90 условных ремонтов в год	Стадия: Р.П. / Лист: 4 / Листов:
Гл. спец.	Сучков		09.09.88	Приточная система тип 1 и тип 2. Схема электрическая принципиальная (начало)	Союздорпроект г. Москва
Рук. бриг.	Левкова		09.09.88		
Инженер	Смирнова		09.09.88		

Привязан

Инв. №

Инв. № подл. | Подпись и дата | Взам. инв. №

Копировал

Формат А2

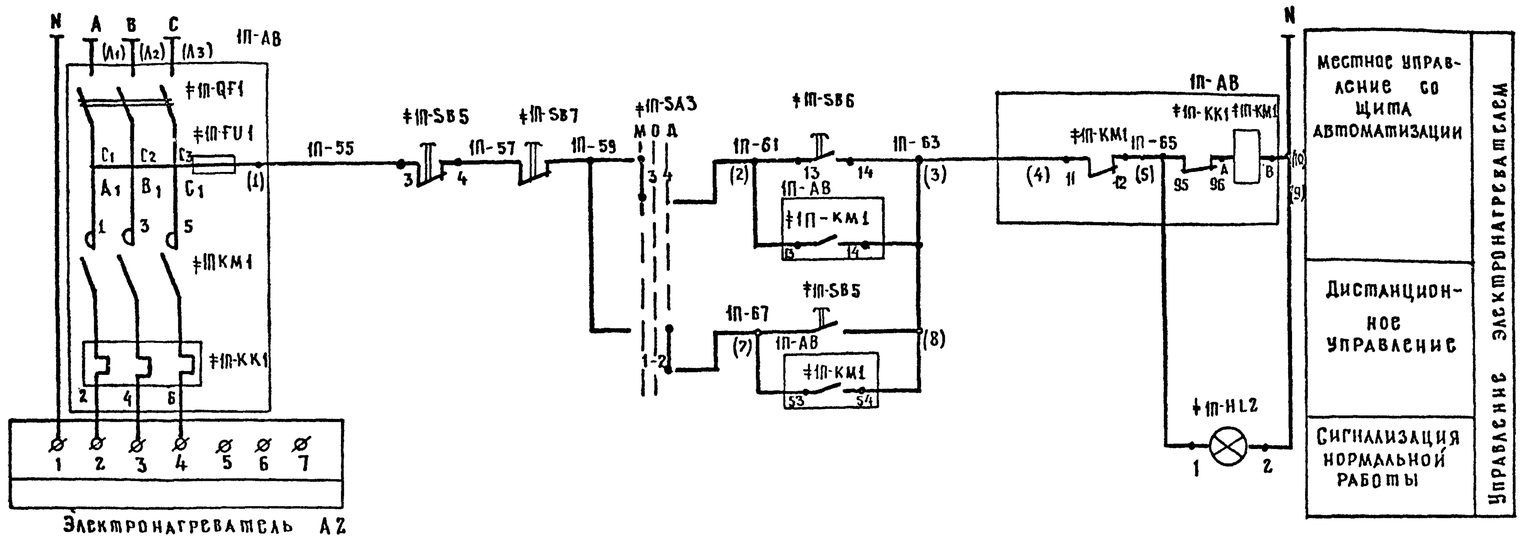

	Наименование	Кол.	Примечание
	Щит автоматизации 1П-АВ		
‡1П-SA3	Переключатель универсальный		
	УП5311-С23; ~ 220 в	1	
	Кнопка КЕ011У3; исп. 2		
‡1П-SB6	черный „пуск"	1	
‡1П-SB7	красный „стоп"	1	
‡1П-HL2	Светосигнальное устройство		
	АС12 D13У2	1	
	Ящик управления 1П-АВ		
	(серия Я5114)		
‡1П-QF1	Выключатель автоматический	1	по документации марки ЭМ
‡1П-КМ1	Пускатель магнитный		
‡1П-КК1	Реле тепловое		
‡1П-FU1	Предохранитель		
	Аппаратура по месту		
‡1П-SB5	Пост управления кнопочный		Для краскоприготовительного окрасочного отделения
	ПКЕ 222-2У3	1	Ку-92ТЕхdIIВ42

Диаграмма работы контактов

Избиратели управления

‡1П-SA2

УП 5314 – Л254

Номер секции	Номер контакта А	Номер контакта П	Положение рукоятки: Ист. (-90°) А	Ист. (-90°) П	Дист. (-45°) А	Дист. (-45°) П	Откл. (0°) А	Откл. (0°) П	Опроб. (+45°) А	Опроб. (+45°) П	Не исполь. (+90°) А	Не исполь. (+90°) П
I	1	2				X				X		
II	3	4		X								X
III	5	6				X				X		
IV	7	8		X								X
V	9	10				X				X		
VI	11	12		X								X
VII	13	14				X				X		
VIII	15	16		X								X

‡1П-SA3

УП 5311-С23

Номер секции	Номер контакта А	Номер контакта П	Положение рукоятки: Ист. (-45°) А	Ист. (-45°) П	Откл. (0°) А	Откл. (0°) П	Дист. (+45°) А	Дист. (+45°) П
I	1	2					X	X
II	3	4	X	X				

Реле времени

‡1П-КТ

ВС-10-33

№ контактов	Обозначение контактов	Выдержка времени: 15 сек.	3 мин.	5 мин.	—
КТ	I				
КТ	II				

Исполнительный механизм ‡1П-А1

МЭО

Обозначение исполнительных механизмов	Обозначение контактов	Положение воздушного клапана: откр.	Закр.
S01	1		
	2		
S02	1		
	2		

1. Схема выполнена для приточной системы П1 и применима для П2, П3, П4, П5, П6, П7, П11 с заменой индекса 1П в маркировке проводов и приборов на индекс, соответствующий номеру системы.
2. Для приточных систем П1 и П2 предохранитель 1П-FU1 отсутствует
3. В скобках указана маркировка клеммника X_1 и X_2 шкафа Я 5114.

Н. контр.	Сучков		10.09.88	503-7-12.88-А ТХ
ГИП	Чубоксаров		10.09.88	Комплекс зданий и сооружений основного звена дорожной службы
Нач. отд.	Дроханов		10.09.88	Ремонтная мастерская на 90 условных ремонтов в год.
Гл. спец.	Сучков		10.09.88	Приточная система тип 1. Схема электрическая принципиальная (окончание)
Рук. бриг.	Левкова		10.09.88	
Инженер	Смирнова		10.09.88	

Стадия	Лист	Листов
РП	5	

Союздорпроект г. Москва

Привязан

Инв. N

Альбом 4

Инв. N подл. | Подпись и дата | Взам. инв. N

Копировал: ЛЗМ

Формат А2

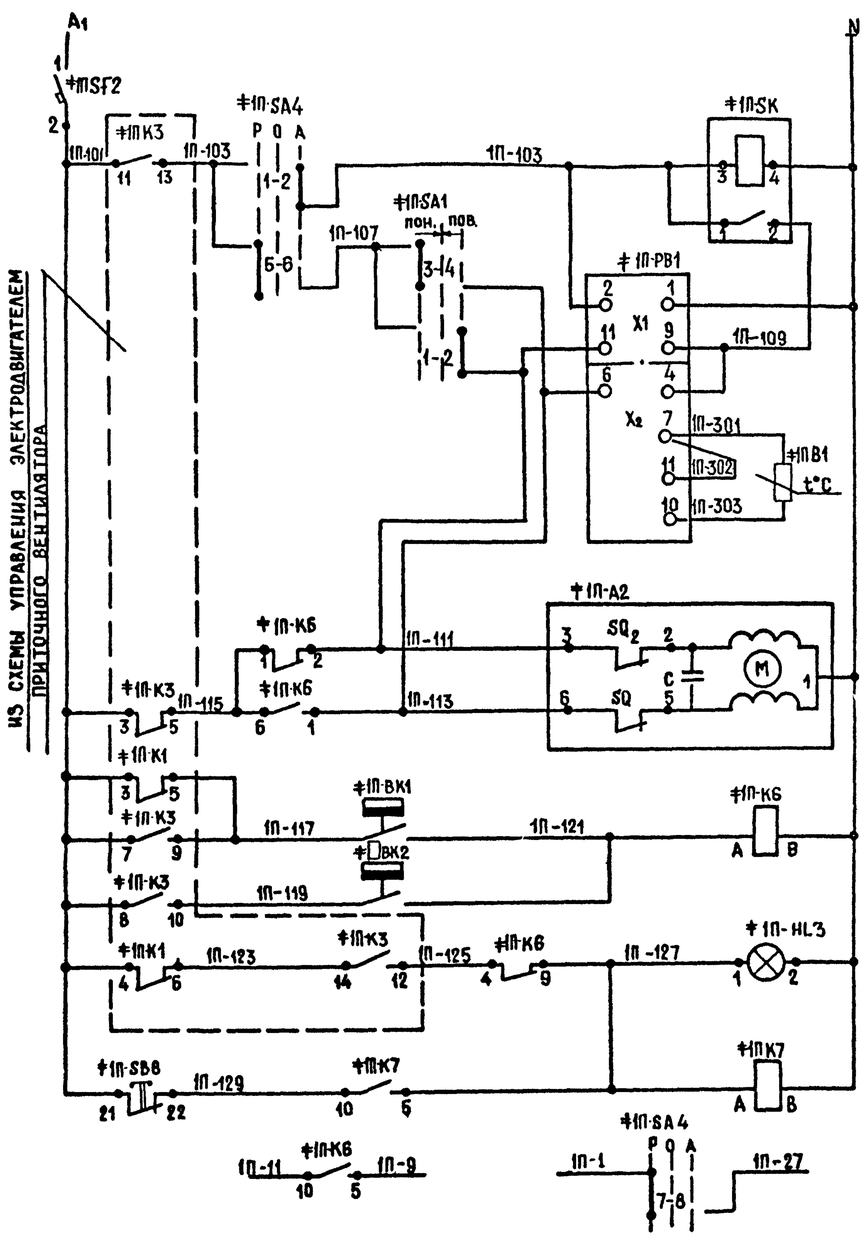

Питание и защита цепей управления
Релейный импульсный прерыватель
Регулятор температуры приточного воздуха
К термосистеме регулятора температуры
Открытие — Регулирующий клапан на теплоносителе калорифера
Закрытие
Регулятор температуры воздуха перед калорифером — Защита калорифера от замораживания
Регулятор температуры обратного теплоносителя
Местная аварийная сигнализация
Съем аварийного сигнала
Контакты в схему управления

Диаграммы работы контактов

Регуляторы температуры

‡1П-РВ1

ТЭ4П3

Обозначение цепи	Температура приточного воздуха 0° Ниже Норма Выше 40°
9-11	
6-4	

‡1П-ВК1

ТУДЭ-1

Обозначение контакта	Температура воздуха перед калорифером -60°С +3°С +40°С
1	

‡1П-ВК2

ТУДЭ-4

Обозначение контакта	Температура обратного теплоносителя 0°С 20÷30°С +250°С
1	

Избиратели управления

‡1П-SA1

УП5311-А23

Номер секции	Номер контакта	Положение рукоятки: Понизить -45°		Откр. 0°		Повысить +45°	
	Л	П	Л	П	Л	П	Л	П
I	1	2					X	X
II	3	4	X	X				

‡1П-SA4

УП5312-С29

Номер секции	Номер контакта	Положение рукоятки: РУЧ. -45°		ОТКЛ 0°		АВТ. +45°	
	Л	П	Л	П	Л	П	Л	П
I	1	2					X	X
II	3	4					X	X
III	5	6	X	X				
IV	7	8	X	X				

Поз. обозначение	Наименование	Кол.	Примечание
	Щит автоматизации 1П-АD		
‡1П-SF2	Выключатель автоматический		
	АВ3-М; Iн = 1А; Iотс = 1,3 Iн	1	
‡1П-SA1	Переключатель универсальный		
	УП5311-А23; ~220 в	1	
‡1П-SA4	Переключатель универсальный		
	УП53 12 - С29; ~220 в	1	
‡1П-SB8	Кнопка КЕО 11 У3; исп 2; б/н; красный	1	
‡1П-К6	Реле промежуточное РПУ-2М-36220 У3	2	
‡1П-К7	~220 в; 2з+2р		
‡1П-SK	Регулируемый импульсный	1	
	прерыватель РИП-2М; ~220В		
‡1П-РВ1	Регулятор температуры	1	Датчик
	электрический 3х позиционный		-ТСМ-0879-01
	ТЭ4П3; Гр 50м; 0-40°С; ~220В		
‡1П-HL3	Светосигнальное устройство	1	
	АС 12011У2; ~220В		
	Аппаратура по месту		
‡1П-ВК1	Регулятор температуры дилатомет-		
	рический электрический		
	ТУ ДЭ-1; -60°С÷+40°С; ~220В	1	
‡1П-ВК2	Регулятор температуры дилато-		
	метрический электрический		
	ТУДЭ-4; 0°÷250°С; ~220В	1	
‡1П-А2	Исполнительный механизм	1	По документации марки ОВ
	М90-0,63; ~220В		
‡1П-В1	Термопреобразователь сопротивления медный ТСМ-0879 градуировка 50м	1	

Количество аппаратуры и приборов в перечне дано для одной приточной системы

Альбом 4

Взам. инв. № | Подпись и дата | Инв. № подл.

Привязан

Инв. №

Н.контр.	Сучков		10.09.88
ГИП	Чубоксарова		10.09.88
Нач.отд.	Дроханов		10.09.88
Гл.спец.эл.	Сучков		10.09.88
Рук.бриг.	Левкова		10.09.88
Инженер	Смирнова		10.09.88

503-7-12.88-А ТХ

Комплекс зданий и сооружений основного звена дорожной службы

Ремонтная мастерская на 90 условных ремонтов в год

Приточная система тип1;тип2
Схема электрическая принципиальная регулирования

Стадия	Лист	Листов
РП	6	

СОЮЗДОРПРОЕКТ г. Москва

Копировал

Формат А2

Приточная система тип 1			
Наименование параметра и место отбора импульса	Дистанционное управление и сигнализация	Ящик управления. Место установки см. в комплекте марки ЭМ	
	Пост управления и сигнализации	Электронагреватель	Электродвигатель приточного вентилятора
Обозначение черт. установки			
Позиция	1П-АN	1П-ЯУ	

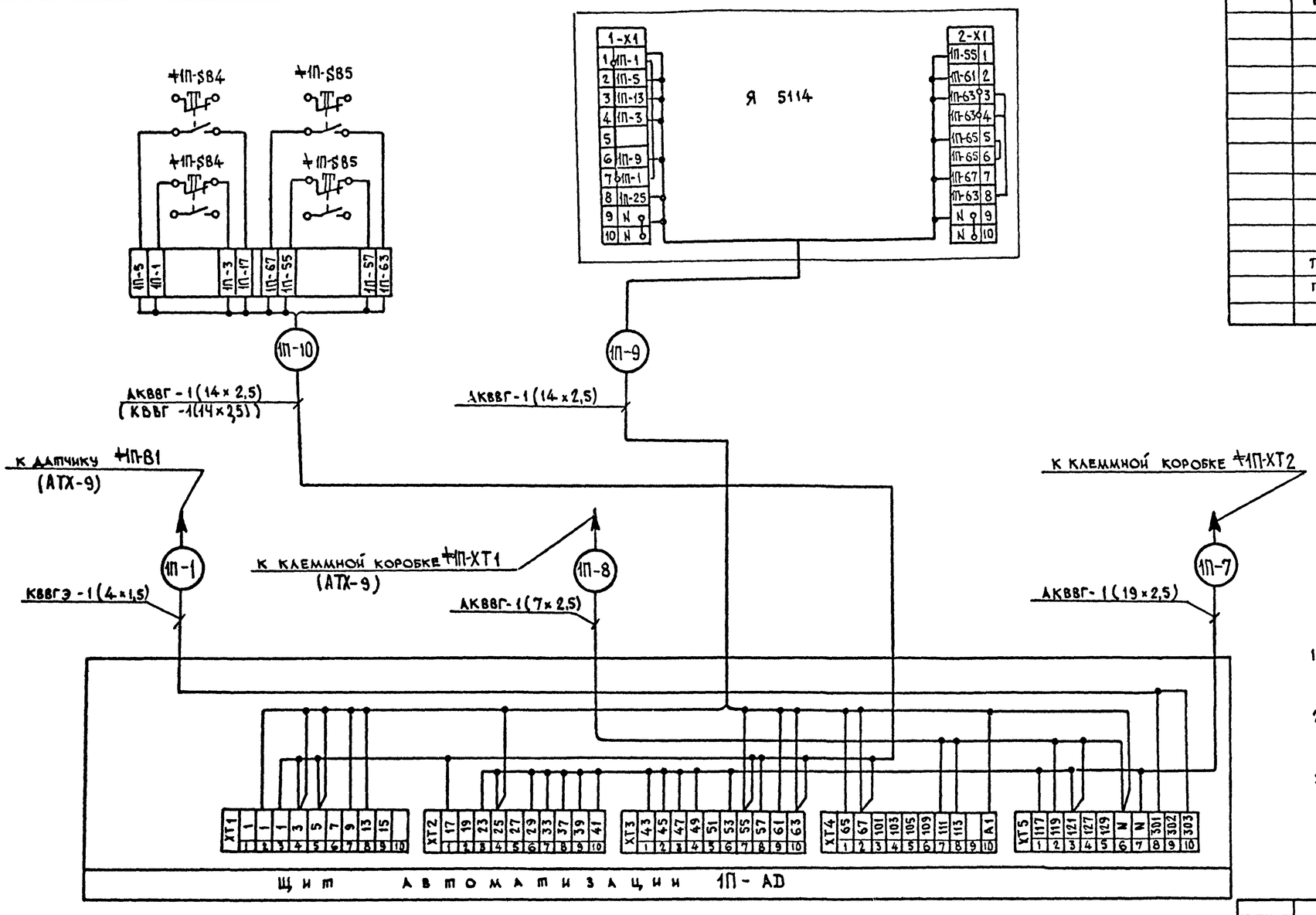

Поз. обозначение	Наименование	Кол.	Примечание
	Коробки соединительные		
	КСК-8	8	шт.
	КС-20	8	шт.
	Кабель контрольный с медными		
	жилами без защитного покрова		
	в общем экране		
	КВВГЭ 4×1,5	60	м
	КВВГ 14×2.5	45	м (для П1, П2, П4, П5)
	КВВГ 2×2,5	6	м (для П2)
	Кабель контрольный с алюминиевыми		
	жилами без защитного покрова		м
	АКВВГ 4×2,5	55	м
	АКВВГ 7×2,5	40	м
	АКВВГ 14×2,5	100	м
	АКВВГ 19×2.5	55	м
	Труба легкая неоцинкованная с		
	полностью сплющенным гратом		
	М-Н-2,5×2.8	90	м

1. Количество кабельных изделий и материалов дано в спецификации для приточной системы П1-П7 и П11.
2. В ящике Я5114 кнопки управления КЕ011У3 отключить от клеммника.
3. В скобках указаны кабели для П1, П2, П4, П5.

Альбом 4

Инв. № подл. | Подпись и дата | Взам. инв.

Привязан:

Инв. №

Н.контр.	Сучков		09.09.88
ГИП	Чубоксарова		09.09.88
Нач.отд.	Дроханов		09.09.88
Гл.спец.эл.	Сучков		09.09.88
Рук.бриг.	Левкова		09.09.88
Инженер	Смирнова		09.09.88

ТП 503-7-12.88-АТХ

Комплекс зданий и сооружений основного звена дорожной службы

Ремонтная мастерская на 90 условных ремонтов в год

Стадия	Лист	Листов
РП	7	

Приточная система тип 1 Схема соединений внешних проводок (начало)

Союздорпроект г. Москва

Приточная система тип 2		
Наименование параметра и место отбора импульса	Дистанционное управление и сигнализация	Ящик управления Я5110
		Место установки см. комплект марки ЭМ
	Пост управления и сигнализации	Электродвигатель приточного вентилятора
Обозначение черт. установки		
Позиция	8П-AN	8П-AB

Поз. обозначение	Наименование	Кол.	Примечание
	Коробки соединительные		
	КСК-8	3	
	КС-20	3	
	Кабель контрольный с медными		
	жилами без защитного покрова		
	в общем экране		
	КВВГЭ 4×1,5	10	
	Кабели контрольные с алюминие-		
	выми жилами без защитного		
	покрова		
	АКВВГ 4×2,5	77	
	АКВВГ 7×2,5	12	
	АКВВГ 14×2,5	16	
	АКВВГ 19×2,5	15	
	Труба легкая неоцинкованная		
	с полностью сплющенным		
	гратом		
	М-Н-2,5×2,8	20	

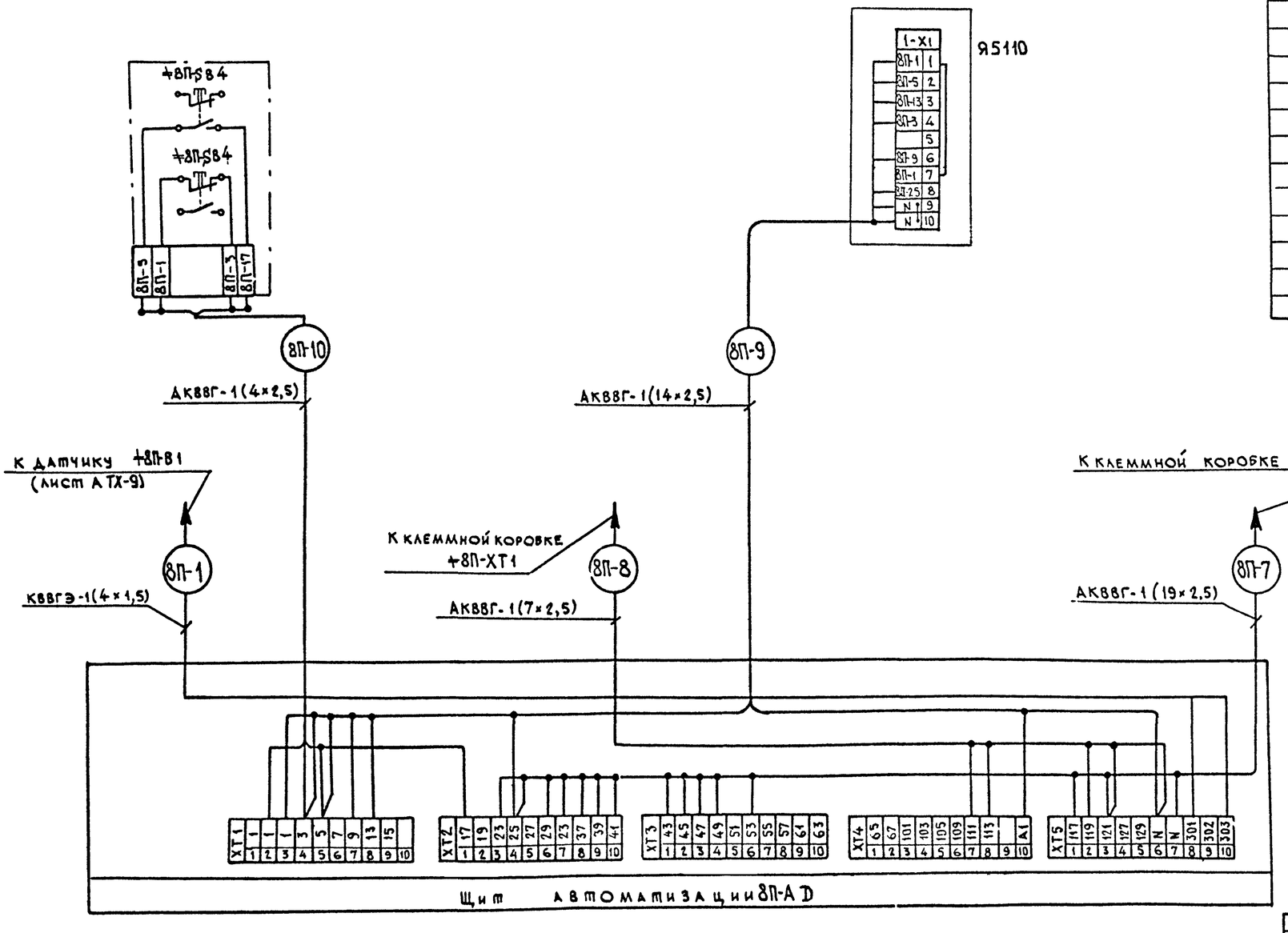

1. Количество кабельных изделий и материалов дано в спецификации общее для приточных систем П8, П9 и П10.

2. В ящике управления Я5110 кнопки управления КЕ011У3 отключить от клеммника.

Альбом 4

Инв. № подл. | Подпись и дата | Взам. инв. №

Привязан:

Инв. №

Н. контр.	Сучков		09.09.93
ГИП	Чубоксарова		09.09.93
Нач. отд.	Дроханов		09.09.93
Гл. спец. эл.	Сучков		09.09.93
Рук. бриг.	Левкова		09.09.93
Инженер	Смирнова		09.09.93

503-7-12.88-АТХ

Комплекс зданий и сооружений основного звена дорожной службы

Ремонтная мастерская на 90 условных ремонтов в год

Приточная система тип 2. Схема соединения внешних проводок (продолжение)

Стадия	Лист	Листов
РП	8	

Союздорпроект г. Москва

Приточная система Тип 1 и Тип 2

Наименование параметра и место отбора импульса	Температура									
	Приточный воздух	Перед калорифером	Трубопровод обратного теплоносителя калорфера		Воздушный клапан наружного воздуха	Кнопка опробования воздушного клапана	Перед калорифером	Трубопровод горячей воды	трубопровод обратного теплоносителя	Приточный воздуховод
	Воздух		Вода		Воздух		Воздух	Вода		Воздух
Обозначение черт. установки	ТМЧ-61-73	ТМЧ-172-87	ТМЧ-172-87	В комплекте марки ОВ	В комплекте марки ОВ	—	ТМЧ-142-87	ТМЧ-144-87		ТМЧ-142-87
Позиция	+1П-81	+1П-ВК1	+1П-ВК2	+1П-А2	+1П-А1	+1П-SB3				

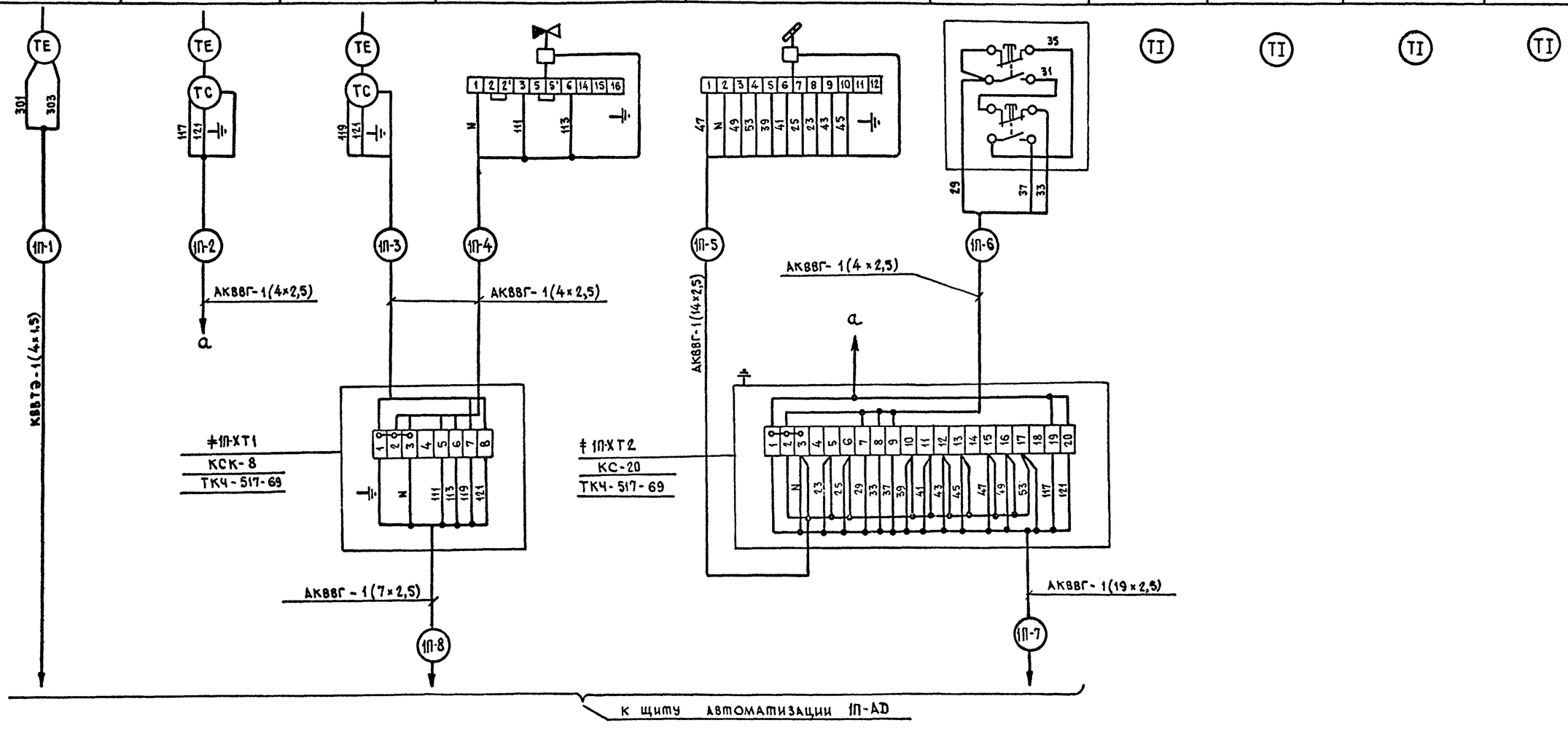

Н. контр.	Сучков		10.09.88	
ГИП	Чубоксарова		10.09.88	
Нач. отд.	Дроханов		10.09.88	
Гл. спец. эл.	Сучков		10.09.88	
Рук. бриг.	Левкова		10.09.88	
Инженер	Смирнова		10.09.88	

Привязан

Инв. №

503-7-12.88-А ТХ

Комплекс зданий и сооружений основного звена дорожной службы

Ремонтная мастерская на 90 условных ремонтов в год.

Стадия	Лист	Листов
Р.П.	9	

Приточная система Тип-1 и Тип-2 Схема соединений внешних проводок (окончание)

Союздорпроект г. Москва

Копировал

Формат А2

Альбом 4

Инв. № подл. | Подпись и дата | Взам. инв. №

Альбом 4

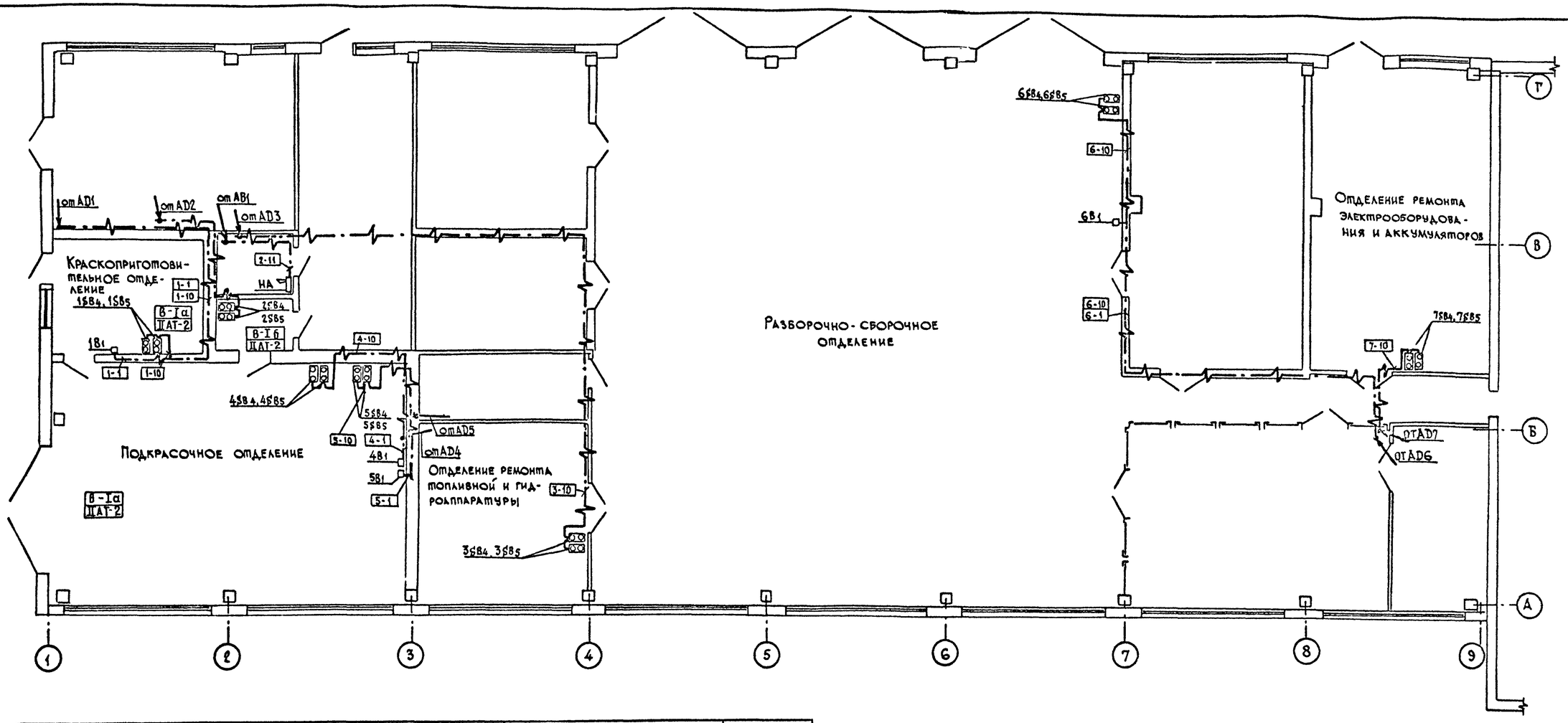

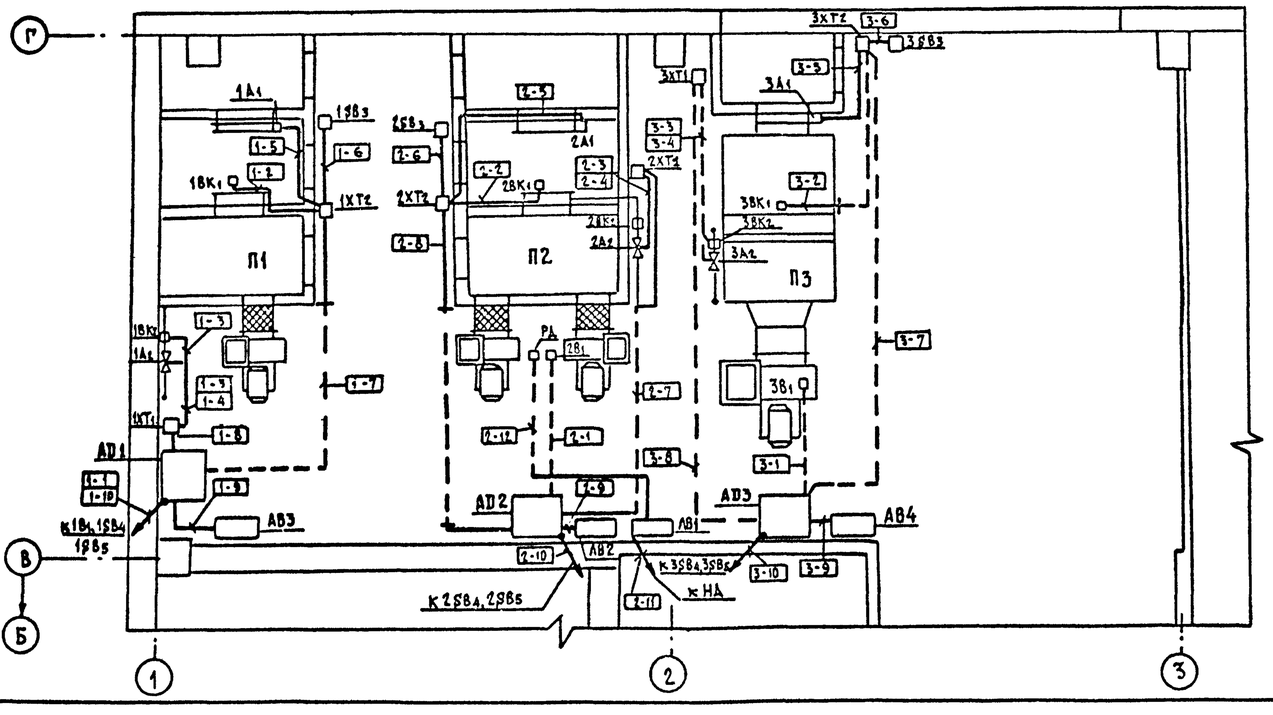

Условные обозначения

— · —/\/— · — открытая прокладка цепи управления.

— — — — — проводка в трубе, прокладываемой под перекрытием

Привязан:					503-7-12.88-А ТХ		
					Комплекс зданий и сооружений основного звена дорожной службы		
	Н.контр.	Сучков		10.09.90	Ремонтная мастерская на 90 условных ремонтов в год. Производственная часть.	Стадия	Лист	Листов
	ГИП	Чубоксарова		10.09.90		Р.П.	10	
	Нач.отд.	Дроханов		10.09.90				
	Гл.спец.эл.	Сучков		10.09.90	Приточные системы П1-П3. План расположения.	Союздорпроект г. Москва		
	Рук.бриг.	Левкова		10.09.90				
Инв. №	Инженер	Смирнова		10.09.90				

Копировал

Формат А2

Инв. № подл. | Подпись и дата | Взам. инв. №

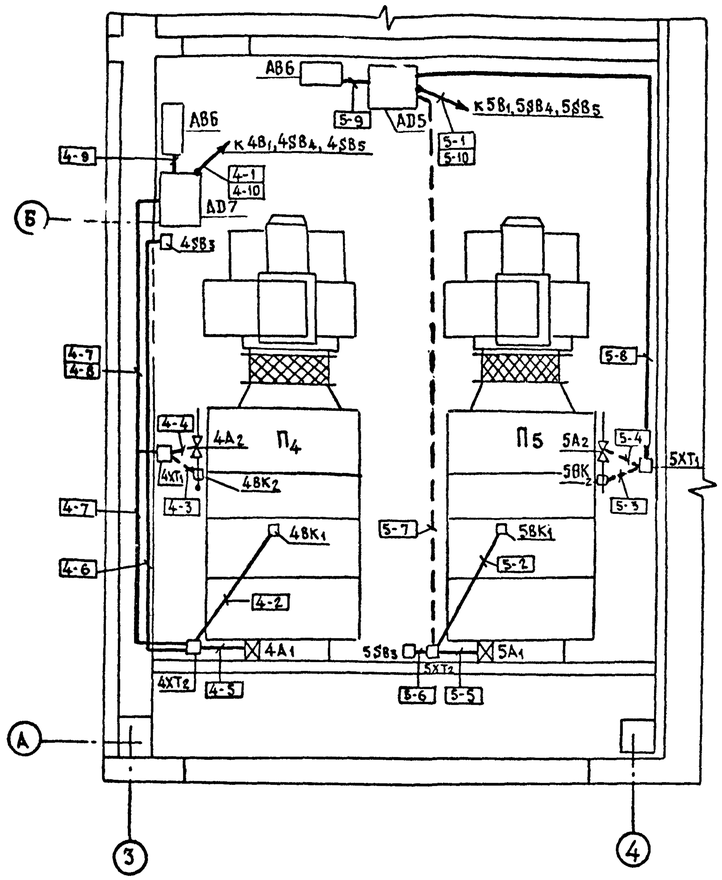

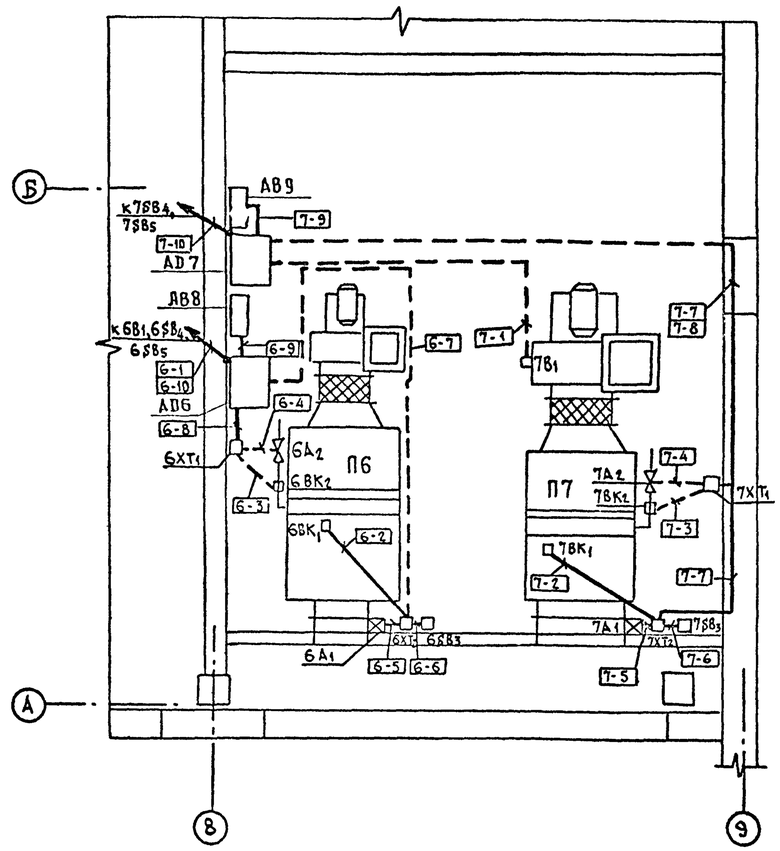

1. Чертежи АТХ-8 и АТХ-9 выполнены на основании строительных и сантехнических частей проекта.
2. Позиции монтируемых приборов и аппаратуры, а также нумерация кабелей соответствуют схемам соединений внешних проводок – листы АТХ-7, АТХ-9
3. Установка и привязка щитов силового оборудования – документация марки ЭМ.
4. Крепление кабелей и труб, прокладываемых по строительным конструкциям выполнить скобами и монтажной полосой с шагом не более 800 мм.
5. Монтаж приборов и средств автоматизации выполнить согласно СНиП 3.05.07.85
6. Над полкой линии – выноски позиций монтажных материалов и изделий, в прямоугольниках указаны номера кабелей и труб.
7. Номера кабелей, идущих от AB1 к датчику PS и звонку HA см. лист АТХ-12.

Таблица применяемости и длин трасс

Номер систем	Индекс систем	Номера щитов автоматизации	Номера ящиков управления вентиляторов	Номера ящиков управления нагревателей	Номера клеммных коробок	Номера трасс / Длина трасс (кабеля/труб)											
П1	1	AD1	AB3	AB3	≠1XT1	1-1	1-2	1-3	1-4	1-5	1-6	1-7	1-8	1-9	1-10	1-11	1-12
					≠1XT2	16	2	2	1	2	1	5/4	1	1	14	—	—
П2	2	AD2	AB2	AB2	≠2XT1	2-1	2-2	2-3	2-4	2-5	2-6	2-7	2-8	2-9	2-10	2-11	2-12
					≠2XT2	2/2	1	1	1	3	1	5/3	5/3	1	6	6	4/2
П3	3	AD3	AB4	AB4	≠3XT1	3-1	3-2	3-3	3-4	3-5	3-6	3-7	3-8	3-9	3-10	3-11	3-12
					≠3XT2	2/2	3/2	3/3	3/3	1	1	6/6	6/6	1	26	—	—
П4	4	AD4	AB6	AB6	≠4XT1	4-1	4-2	4-3	4-4	4-5	4-6	4-7	4-8	4-9	4-10	4-11	4-12
					≠4XT2	5	2	1/1	1/1	1	6	7	4	1	9	—	—
П5	5	AD5	AB7	AB7	≠5XT1	5-1	5-2	5-3	5-4	5-5	5-6	5-7	5-8	5-9	5-10	5-11	5-12
					≠5XT2	7	2	1/1	1/1	1	1	7/7	7	1	12	—	—
П6	6	AD6	AB8	AB8	≠6XT1	6-1	6-2	6-3	6-4	6-5	6-6	6-7	6-8	6-9	6-10	6-11	6-12
					≠6XT2	20	2	1/1	1/1	1	1	8/8	1	1	25	—	—
П7	7	AD7	AB9	AB9	≠7XT1	7-1	7-2	7-3	7-4	7-5	7-6	7-7	7-8	7-9	7-10	7-11	7-12
					≠7XT2	5/5	2	1/1	1/1	1	1	12/6	9/6	1	9	—	—

Позиция	Обозначение	Наименование	Кол.	Примечание
1		Полоса перфорированная ПП-30	85	
2		Скоба двухлапковая CD-27	270	

Привязан:

Инв. №

Н. контр.	Сучков		10.09.88
ГИП	Чубоксарова		10.09.88
Нач. отд.	Дроханов		10.09.88
Гл. спец. эл.	Сучков		10.09.88
Рук. бриг.	Левкова		10.09.88
Инженер	Смирнова		10.09.88

503-7-12.88-АТХ

Комплекс зданий и сооружений основного звена дорожной службы

Ремонтная мастерская на 90 условных ремонтов в год. Производственная часть.

Приточные системы П4-П7 План расположения.

Стадия	Лист	Листов
Р.П.	11	

Союздорпроект г. Москва

Альбом 4

Инв. № подл. | Подпись и дата | Взам. инв. №

Копировал

Формат А2

Альбом 4

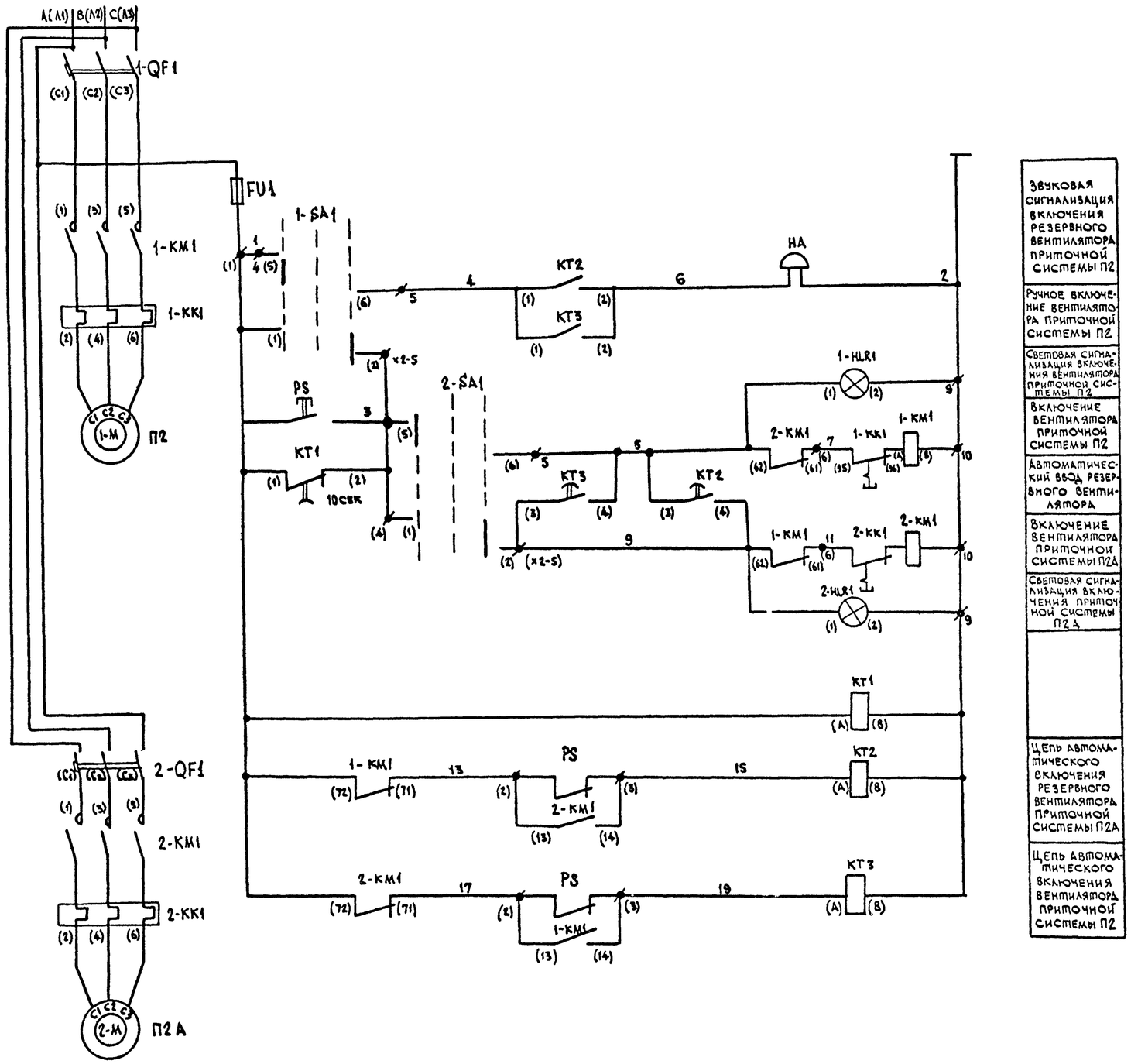

Звуковая сигнализация включения резервного вентилятора приточной системы П2	
Ручное включение вентилятора приточной системы П2	
Световая сигнализация включения вентилятора приточной системы П2	
Включение вентилятора приточной системы П2	
Автоматический ввод резервного вентилятора	
Включение вентилятора приточной системы П2А	
Световая сигнализация включения приточной системы П2А	
Цепь автоматического включения резервного вентилятора приточной системы П2А	
Цепь автоматического включения вентилятора приточной системы П2	

Обозначение	Наименование	Кол.	Примечание
	Ящик управления Я 5115-2474УХЛ4		
1-QF1 2-QF1	Выключатель автоматический АЕ 2026-	2	
1-KM1 2-KM1	Пускатель магнитный ПМЛ-12 1002 с приставкой ПКЛ-22	2	
1-HLR1 2-HLR1	Арматура сигнальная АМЕ-32 1221У2	2	
1-SA1 2-SA1	Переключатель ПКУ3-14С-У3 сх. 2001	2	
FU1	Предохранитель		
KT1	Реле времени комбинированное РКВ11-33-111-4ХЛ4	1	Устанавливается в протяжной коробке К654У1
KT2 KT3	Реле времени комбинированное РКВ11-33-122-4ХЛ4	2	
	Аппаратура по месту		
PS	Датчик реле потока воздуха типа ДРПВ-2 ТУ25-02 080753-78	1	
HA	Звонок переменного тока ЗВП-220	1	

Схемой предусматривается включение основного и автоматический ввод резервного вентилятора приточной системы П2. Для этого в схему управления дополнительно введены реле времени, которые устанавливаются в протяжной коробке по месту. Перемонтаж в ящике управления производится согласно данной схеме.

Диаграмма замыканий ПКУ3-14С-У3 (сх. 2001)

Соедин. конт.	Способ фиксации. Положение рук. -45°	0	+45°	
1-2			x	
3-4			x	*
5-6	x			
7-8	x			*
Марк				

* Контакты не используются

Привязан

Инв. №

Н.контр.	Сучков		09.09.83
ГИП	Чубоксарова		09.09.83
Нач. отд.	Дроханов		09.09.83
Гл.спец.эл.	Сучков		09.09.83
Рук.бриг.	Левкоза		09.09.83

503-7-12.88-АТХ

Комплекс зданий и сооружений основного звена дорожной службы

Ремонтная мастерская на 90 условных ремонтов в год. Производственная часть.

Стадия	Лист	Листов
Р.П.	12	

Автоматический ввод резервного вентилятора приточной системы П2
Схема электрическая принципиальная

Союздорпроект г. Москва

Инв. № подл. | Подпись и дата | Взам. инв. №

Альбом 4

Ящик управления

Вид спереди

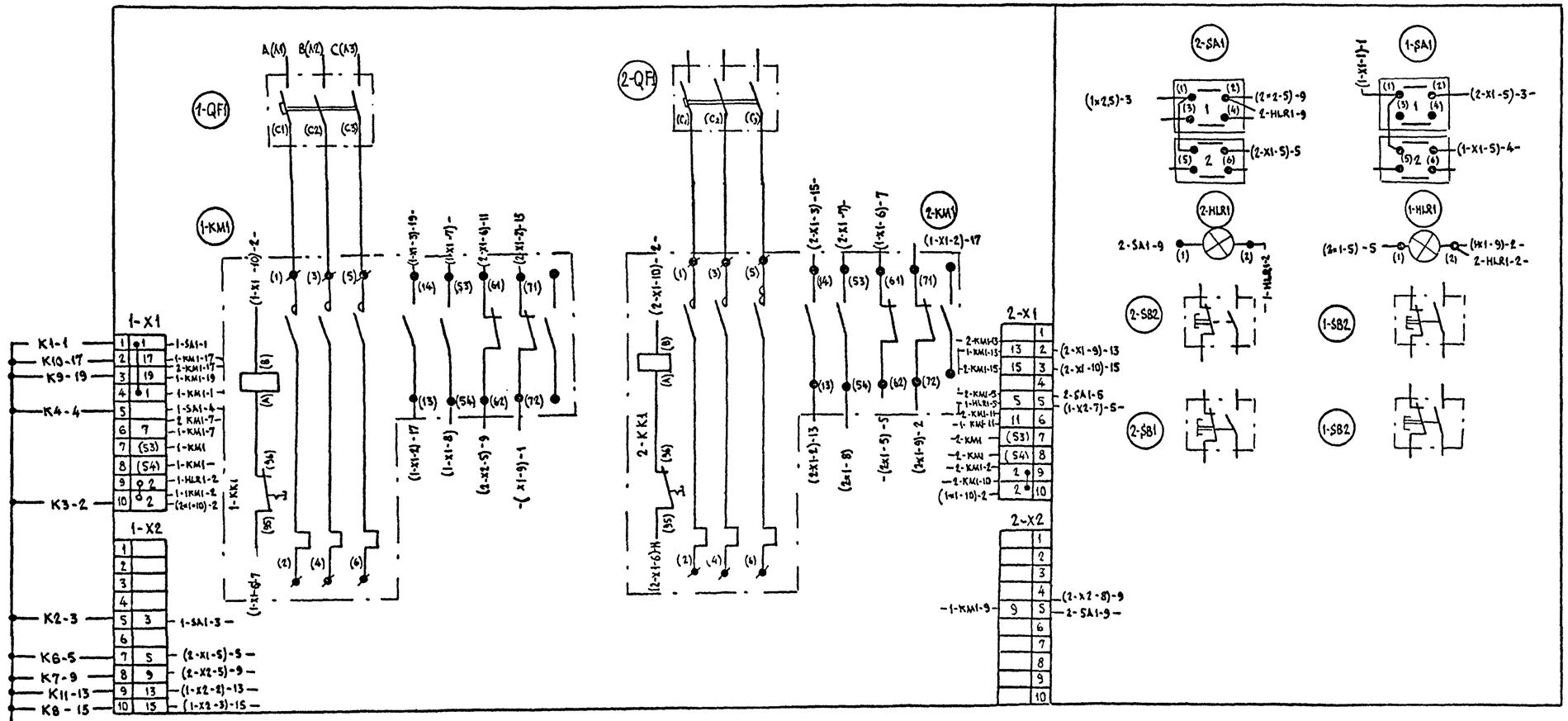

Дверь ящика управление. Вид со стороны монтажа

Коробка протяжная

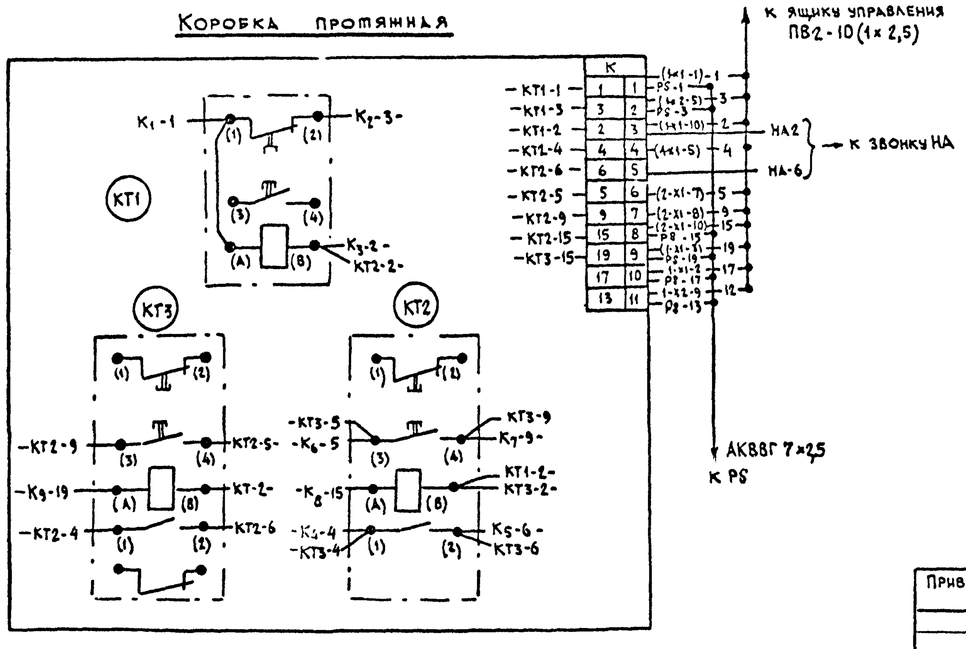

1. В ящике управления произвести перемонтаж, согласно данному чертежу.
   Кнопки управления 1-SB1; 1-SB2; 2-SB1; 2-SB2 - отключить от клеммников 1-X1 и 2-X1.
   Монтаж производить проводом ПВ 2 1×2,5.
2. Монтаж в коробке протяжной производить согласно данному чертежу.
   Монтаж производить проводом ПВ2 1×2,5.
3. От ящика управления к коробке протяжной прокладывается провод ПВ2-10(1×2,5).
4. От коробки протяжной к звонку „НА" прокладывается кабель АВВГ 2×2,5.
5. От коробки протяжной к датчику реле потока прокладывается кабель АКВВГ 7×2,5.

Привязан					503-7-12.88-А ТХ		
					Комплекс зданий и сооружений основного звена дорожной службы		
	Н. контр.	Сучков		09.09.88	Ремонтная мастерская на 90 условных ремонтов в год. Производственная часть	Стадия: РП	Лист: 13 / Листов
	ГИП	Чубоксарова		09.09.88			
	Нач. отд.	Дроханов		09.09.88	Автоматический ввод резервного вентилятора приточной системы П2. Ящик управления и протяжная коробка. Монтажные схемы.	Союздорпроект г. Москва	
	Гл. спец.	Сучков		09.09.88			
Инв. №	Рук. бриг.	Левкова		09.09.88			

Инв. № подл. | Подпись и дата | Взам. инв. №

Альбом 4

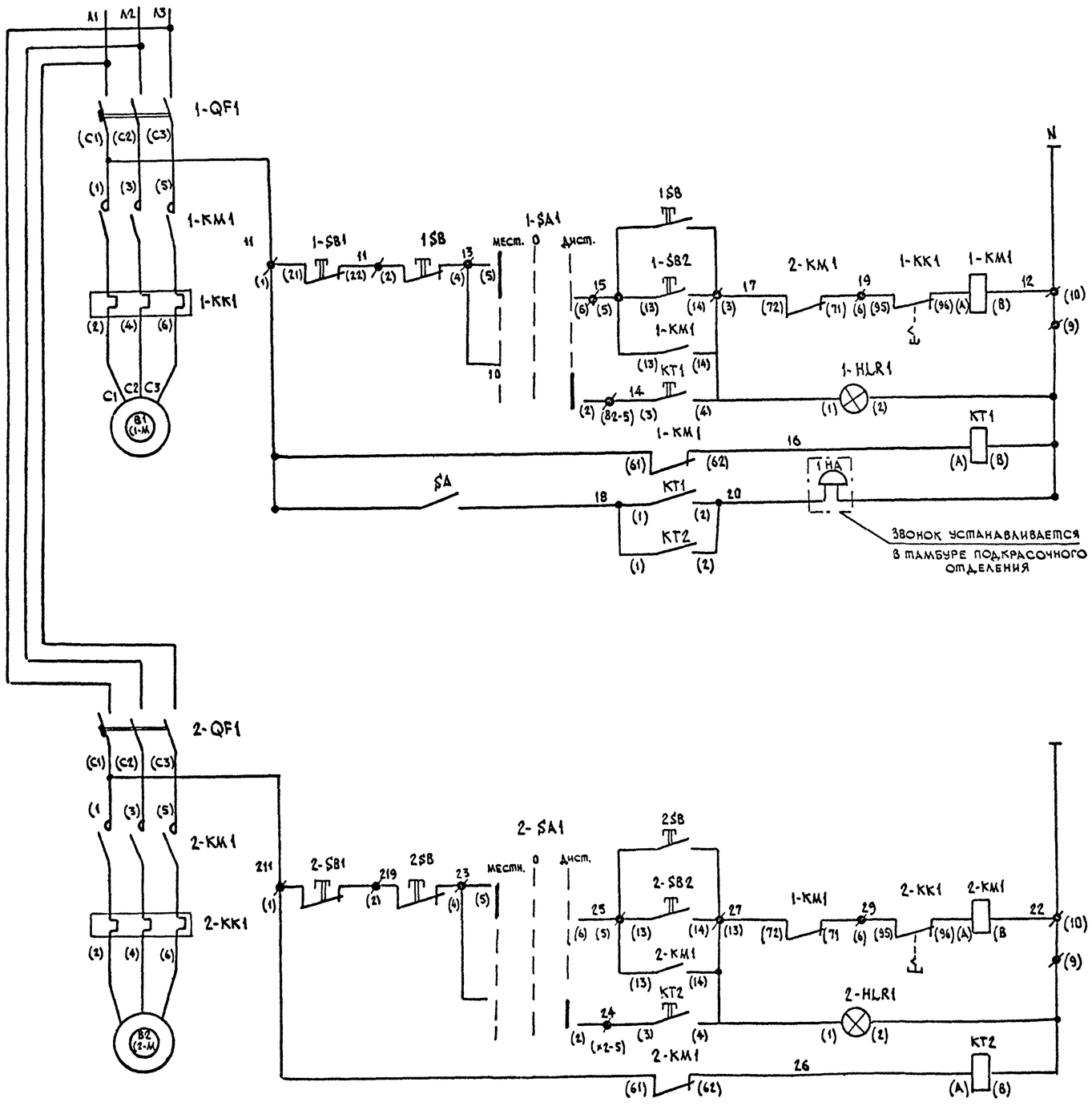

Обозначение	Наименование	Кол.	Примечание
	Ящик управления двухфидерный (Я5115-24-74)		
1-QF1 2-QF1	Выключатель автоматический АЕ2026	2	
1-KM1 2-KM1	Пускатель магнитный ПМЛ-12100Z с приставкой ПКЛ-22	2	по спецификации ЭМ
1-HLR1 2-HLR1	Арматура сигнальная АМЕ 321221 У2	2	
1-SB1; 1-SB2 2-SB1; 2-SB2	Кнопка управления КЕ011У3 исп.2	4	
1-SA1 2-SA1	Переключатель ПКУ3-14С-У3 сх. 2001	2	
	Коробка протяжная К654У1		
SA	Тумблер ТВ1-1	1	
KT1 KT2	Реле времени комбинированное РКВ11-32-121 с выдержкой времени 30 сек (по сх. А*)	2	
	Аппаратура по листу		
1HA	Звонок переменного тока ЗВП-220	1	Тамбур подкрасочного отделения
1SB 2SB	Пост управления кнопочный ПКЕ212-2У3	2	Щитовая подкрасочного отделения

Дистанционное включение B1

Включение основного вентилятора B1: Местное; Автоматическое

Реле включения резервного вентилятора

Сигнализация о выходе из строя: B1; B2

Дистанционное включение B2

Включение резервного вентилятора: Местное; Автоматическое

Реле включения основного вентилятора

Схемой предусматривается автоматический ввод резервного вентилятора в случае выхода из строя основного.

Для этого в схему управления дополнительно введены реле времени, которые устанавливаются в протяжной коробке по месту. Перемонтаж в ящике управления производится согласно данной схеме.

Диаграмма замыканий ПКУ3-14С-73 (сх. 2001)

Соединение конт.	Способ фиксации / Положение рукоятки -45°	0	+45°	
1-2			x	
3-4			x	*
5-6	x			
7-8	x			*
марк.	2	0(-)	1	

* Контакты не используются

Привязан

Инв. №

Н. контр.	Сучков		09.09.88
ГИП	Чубоксарова		09.09.88
Нач. отд.	Дроханов		09.09.88
Гл. спец. ЭЛ	Сучков		09.09.88
Рук. бриг.	Левкова		09.09.88

503-7-12-88-АТХ

Комплекс зданий и сооружений основного звена дорожной службы

Ремонтная мастерская на 90 условных ремонтов в год. Производственная часть

Автоматический ввод резервного вентилятора B2. Схема электрическая принципиальная

Стадия	Лист	Листов
РП	14	

Союздорпроект г. Москва

Инв. № подл. | Подпись и дата | Взам. инв. №

Альбом 4

Ящик управления Я5115

Вид спереди

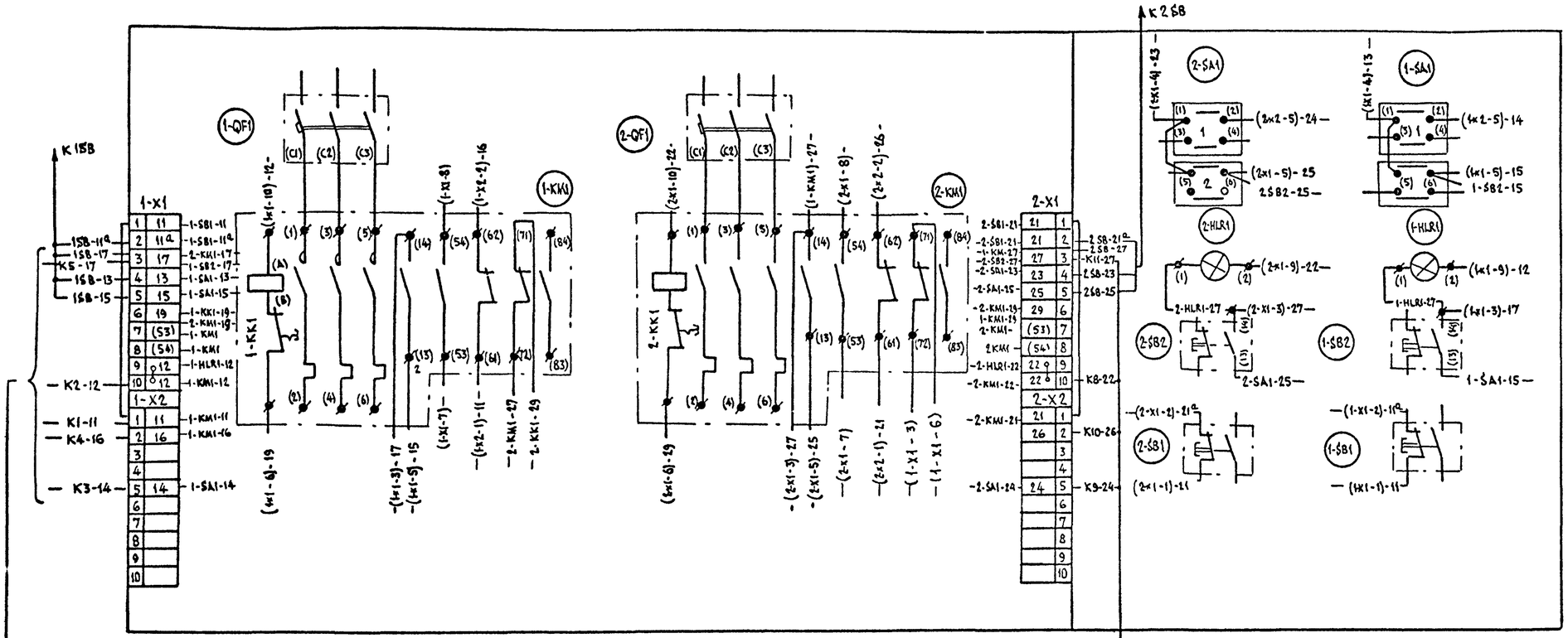

Дверь ящика управления. Вид со стороны монтажа

Коробка протяжная

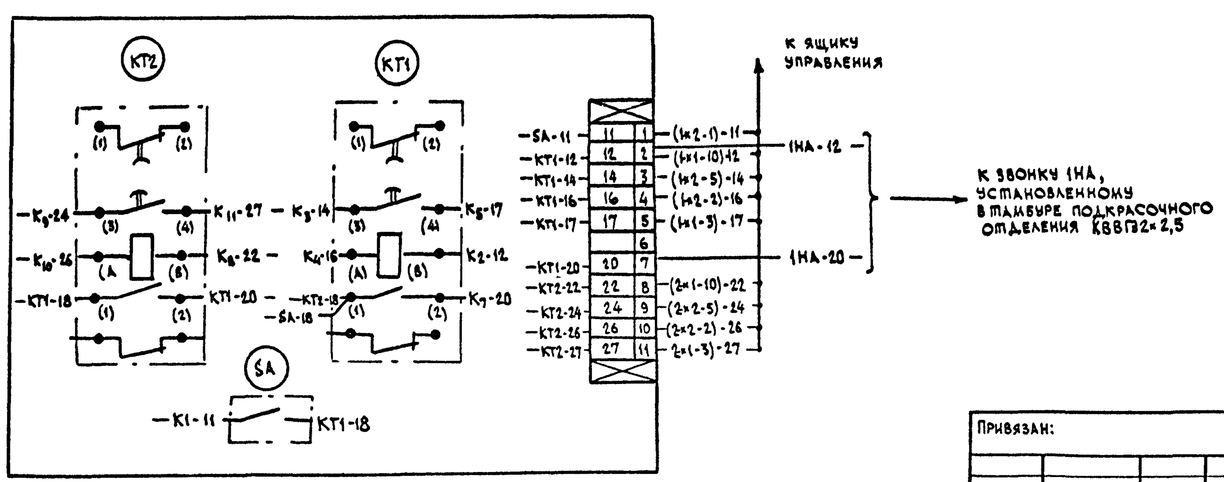

1. В ящике управления произвести перемонтаж согласно данному чертежу. Перемонтаж производить проводом ПВ2 1×2,5
2. Коробка протяжная устанавливается рядом с ящиком управления по месту.
3. Монтаж в коробке протяжной произвести согласно данному чертежу. Монтаж производить проводом ПВ2 1×2,5.
4. От ящика управления к постам управления кнопочным 1SB и 2SB прокладываются кабели АВВГ 4×2,5 2×7м.
5. От коробки протяжной к звонку 1НА прокладывается кабель АВВГ 2×2,5 7м.
6. От коробки протяжной к ящику управления прокладывается провод ПВ2-10(1×2,5).

Привязан:				503-7-12.88-АТХ	
				Комплекс зданий и сооружений основного звена дорожной службы	
Инв. №	Н.контр.	Сучков	09.09.88	Ремонтная мастерская на 90 условных ремонтов в год. Производственная часть	Стадия: Р.П. / Лист: 15 / Листов:
	ГИП	Чубоксарова	09.09.88		
	Нач.отд.	Дроханов	09.09.88	Автоматический ввод резервного вентилятора 82. Ящик управления и коробка протяжная. Монтажная схема	Союздорпроект г. Москва
	Гл.спец.эл.	Сучков	09.09.88		
	Рук.бриг.	Левкова	09.09.88		

Инв. № подл. | Подпись и дата | Взам. инв. №

Альбом 4

План на ▽ 0.00

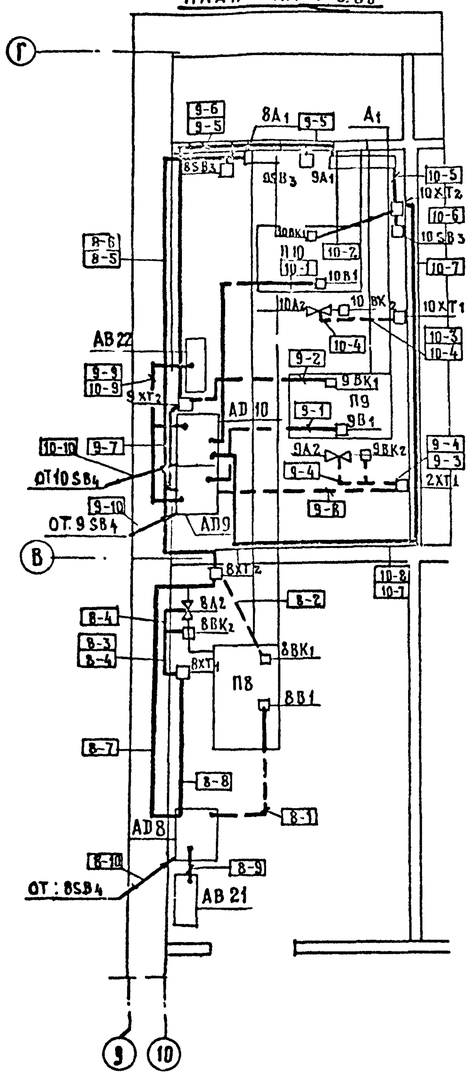

Подвал ▽ – 2,57

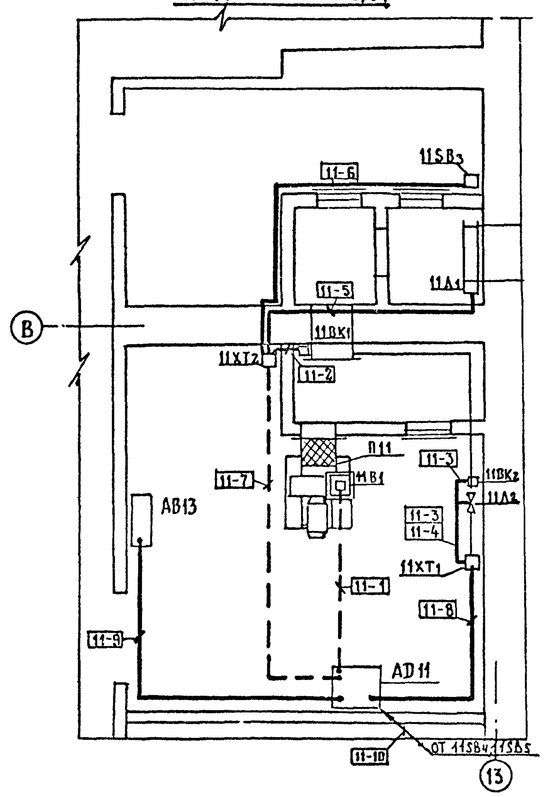

1. Данный чертеж выполнен на основании строительных и сантехнических частей проекта.
2. Позиции монтируемых приборов и аппаратуры, а также нумерация кабелей соответствуют схемам соединений внешних проводок – листы АТХ-6, АТХ-7
3. Установка и привязка щитов силового оборудования – Документация марки ЭМ.
4. Крепление кабелей и труб, прокладываемых по строительным конструкциям выполнить скобами и монтажной полосой с шагом не более 800 мм.
5. Монтаж приборов и средств автоматизации выполнить согласно СНиП.3.05.07.85
6. Над полкой линии-выноски позиций монтажных материалов и изделий, в прямоугольниках указаны номера кабелей и труб.

Таблица применяемости и длин трасс.

Номера систем	Индекс системы	Номера щитов автоматизации	Номера ящиков управления вентиляторов	Номера ящиков управления нагревателей	Номера клеммных коробок	Номера трасс / Длина трасс									
						8-1	8-2	8-3	8-4	8-5	8-6	8-7	8-8	8-9	8-10
П8	8	АД8	АВ21		#8ХТ1 / #8ХТ2	2/2	2/2	1	1	7	7	4	2	1	17
						9-1	9-2	9-3	9-4	9-5	9-6	9-7	9-8	9-9	9-10
П9	9	АД9	АВ22		#9ХТ1 / #9ХТ2	3/2	2/2	1/1	1/1	5	5	2	3/3	1	18
						10-1	10-2	10-3	10-4	10-5	10-6	10-7	10-8	10-9	10-10
П10	10	АД10	АВ22		#10ХТ1 / #10ХТ2	4/1	1/1	1/1	1/1	1	1	8	7	1	18
						11-1	11-2	11-3	11-4	11-5	11-6	11-7	11-8	11-9	11-10
П11	11	АД11	АВ13	АВ13	#11ХТ1 / #11ХТ2	3/3	1	2	1	3	5	5/5	3	5	9

Позиция	Обозначение	Наименование	Кол	Примеч
1		Полоса перфорированная ПП30	45	
2		Скоба двухлапковая СД-27	145	

Привязан:

Инв. №

Н. контр.	Сучков		10.09.88
ГИП	Чубоксарова		10.09.88
Нач. отд.	Дрохалов		10.09.88
Гл. спец.	Сучков		10.09.88
Рук. бриг.	Левкова		10.09.88
Инженер	Смирнова		10.09.88

503-7-12.88-АТХ

Комплекс зданий и сооружений основного звена дорожной службы

Ремонтная мастерская на 90 условных ремонтов в год. Административно-бытовая часть

Приточные системы П8 – П11. План расположения на отм. 0.00 и на отм. – 2.57

Стадия	Лист	Листов
РП	16	

Союздорпроект г. Москва

Взам. инв. № | Подпись и дата | Инв. № подл.

Формат А2

Альбом 4

План I^го этажа

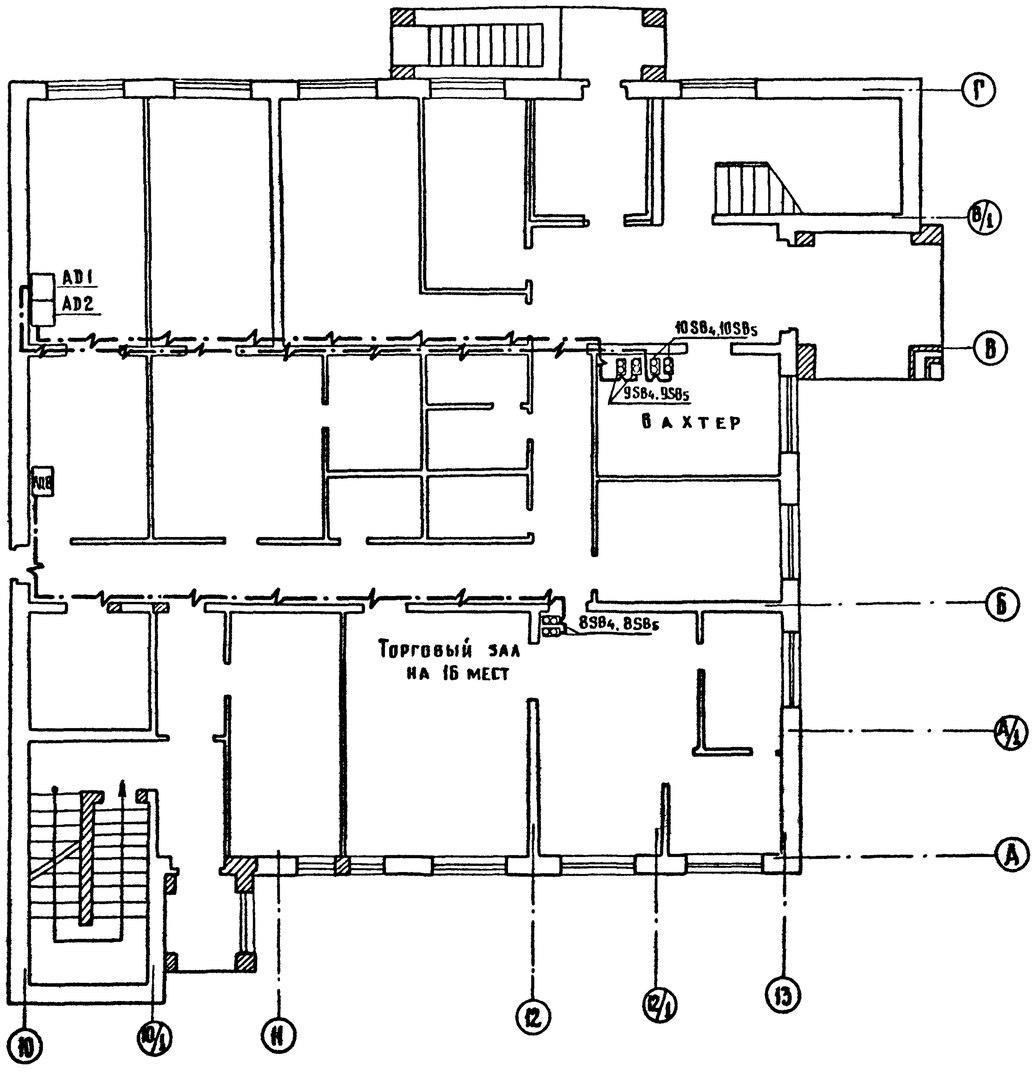

План подвала

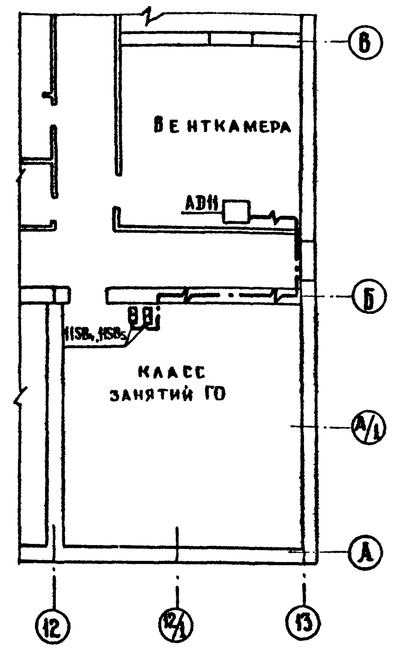

Условные обозначения:

—·—/—·— Кабель, проложенный по стене

Привязан:					503-7-12.88-АТХ		
					Комплекс зданий и сооружений основного звена дорожной службы		
					Ремонтная мастерская на 90 условных ремонтов в год. Административно-бытовая часть	Стадия: РП	Лист: 17	Листов:
					Приточные системы П8-П11 План расположения дистанционных постов управления	Союздорпроект г. Москва	

Н. контр.	Сучков		10.09.88
ГИП	Чубоксарова		10.09.88
Нач. отд.	Дроханов		10.09.88
Гл. спец. за	Сучков		10.09.88
Рук. бриг.	Левкова		10.09.88
Инженер	Смирнова		10.09.88

Инв. №

Инв. № подл. | Подпись и дата | Взам. инв. №

Копировал: Формат А2

Альбом 4

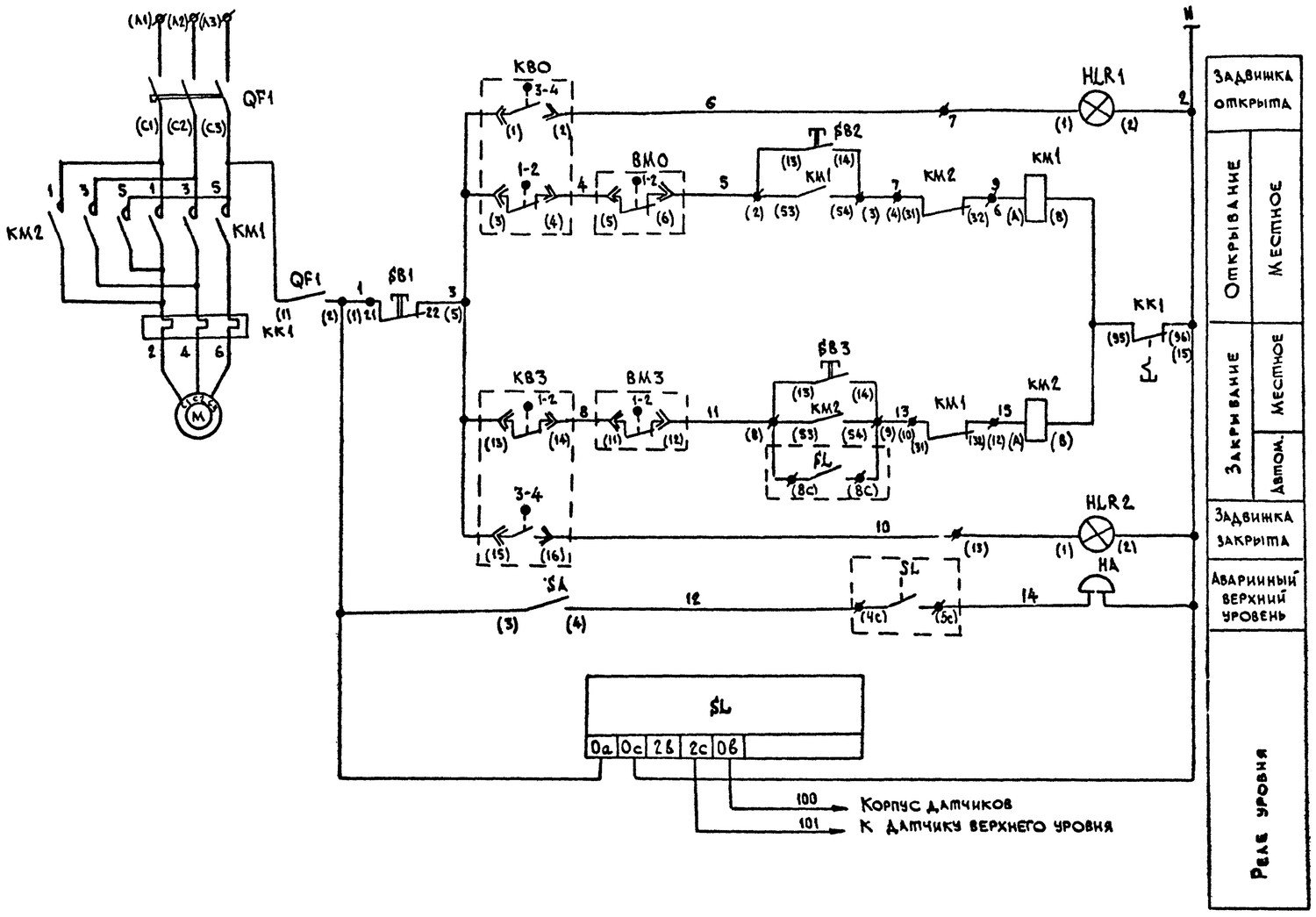

Обозначение	Наименование	Кол.	Примечания
	Ящик управления (Я 5410-1874)		
KM1 KM2	Пускатель магнитный ПМЛ-162102	1	по спецификации ЭМ
QF1	Выключатель автоматический АЕ 2026	1	
HL R1 HL R2	Арматура сигнальная АМЕ-32122192	2	
SB1 SB2 SB3	Кнопка управления КЕО 1193	3	
SA	Тумблер ТВ1-1	1	устанавливается вновь в ящике упр.
	Аппаратура по месту		
SL	Регулятор-сигнализатор уровня ЭРСУ-4	1	
HA	Звонок переменного тока ЗВП-220	1	
BM0 BM3	Микропереключатели		комплектно с электроприводом задвижки
KB0 KB3	Микропереключатели		304906 БР по спецификации ВК

Схемой предусматривается:

1. Открытие задвижки вручную.
2. Закрытие задвижки:
   а). вручную
   б). автоматическое в зависимости от уровня стоков в трубопроводе.
3. Сигнализация положения задвижки и аварийного повышения уровня.

Диаграмма замыкания контактов конечных выключателей электропривода задвижки 304906БР

Контакты		Положение задвижки		
Обозначение	Номер	Открыто	Промежуточное	Закрыто
KB0	1-2		■	■
	3-4	■		
KB3	1-2	■	■	
	3-4			■
BM0	1-2		■	■
	3-4	■		
BM3	1-2	■	■	
	3-4			■

BM0 - Выключатель муфты открытия

BM3 - Выключатель муфты закрытия

Привязан:

Инв. №

Н.контр.	Сучков		09.09.88
ГИП	Чубоксарова		09.09.88
Нач.отд.	Дроханов		09.09.88
Гл.спец.эл.	Сучков		09.09.88
Рук.бриг.	Левкова		09.09.88

503-7-12-88 АТХ

Комплекс зданий и сооружений основного звена дорожной службы

Ремонтная мастерская на 90 условных ремонтов в год. Административно-бытовая часть

Электрозадвижка на канализационном трубопроводе. Схема электрическая принципиальная.

Стадия	Лист	Листов
РП	18	

Союздорпроект г. Москва

Инв. № подл. | Подпись и дата | Взам. инв. №

Альбом 4

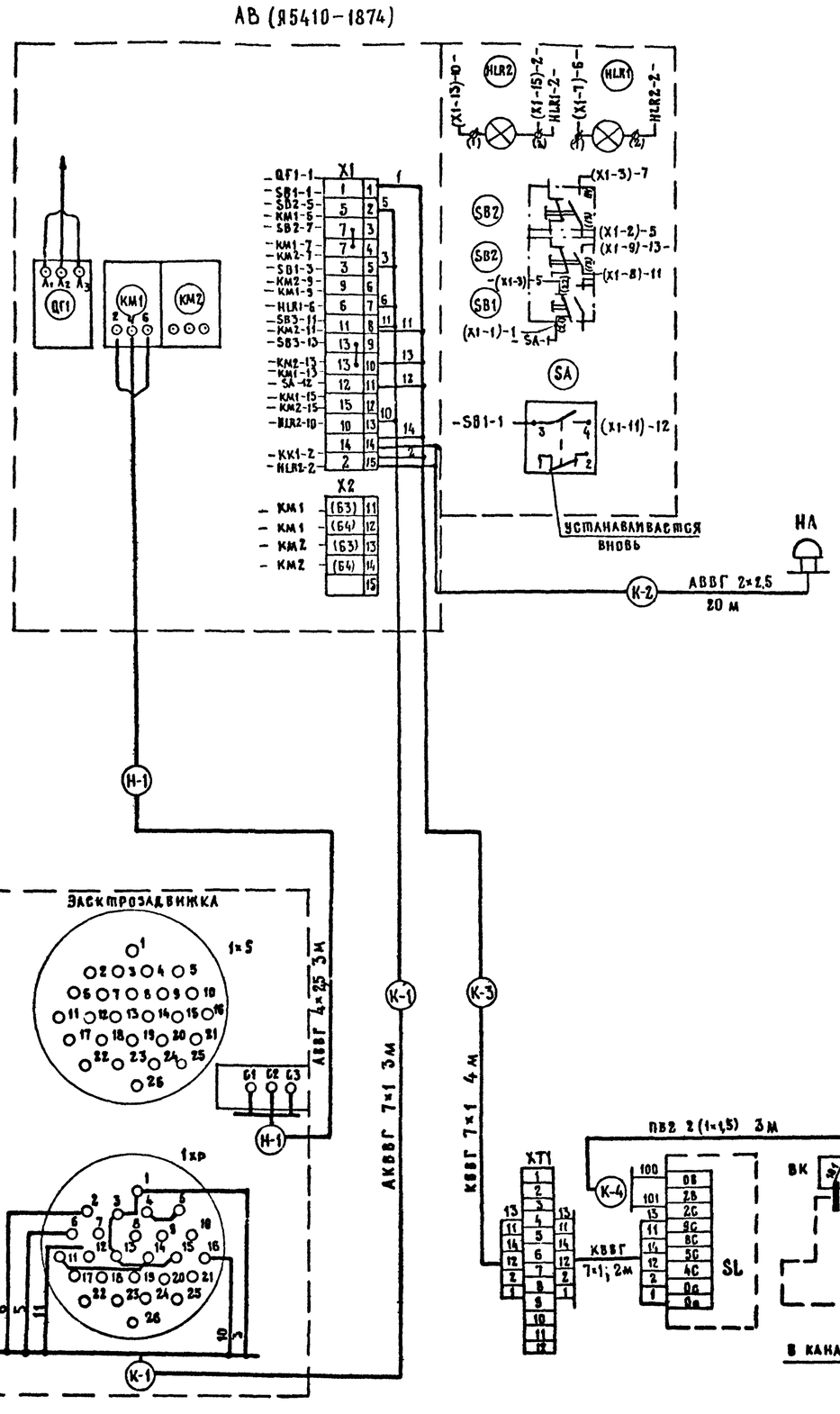

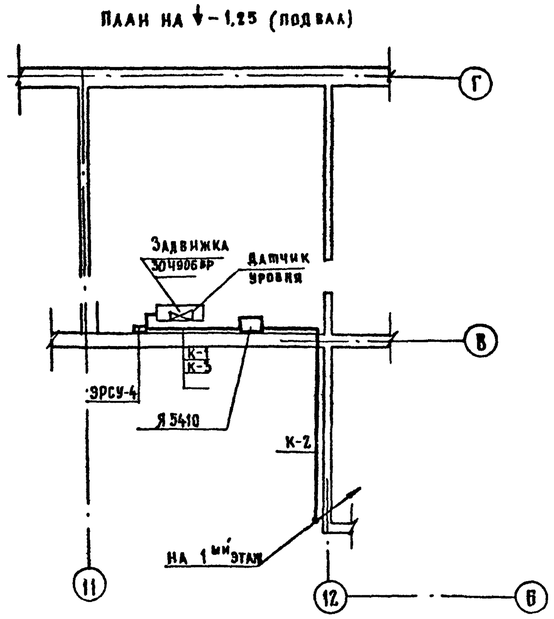

Обозначение	Наименование	Кол.	Примечание
КВВГ	Контрольный кабель с медными жилами с изоляцией и оболочкой из поливинилхлоридного пластиката сеч. 7×1	6м	
АВВГ	Кабель с алюминиевыми жилами с поливинилхлоридной изоляцией и оболочкой сеч. 4×2,5.	3м	
АВВГ	То же, сеч. 2×2.5	20м	
ПВ2	Провод с медной жилой с поливинилхлоридной изоляцией, гибкий сеч. 1×1.5	6м	
АКВВГ	Контрольный кабель с алюминиевыми жилами с изоляцией и оболочкой из поливинилхлоридного пластиката сеч. 7×1	3м	
ХТ1	Коробка клеммная на 12 клемм.	1	
У994	Коробка протяжная	1	

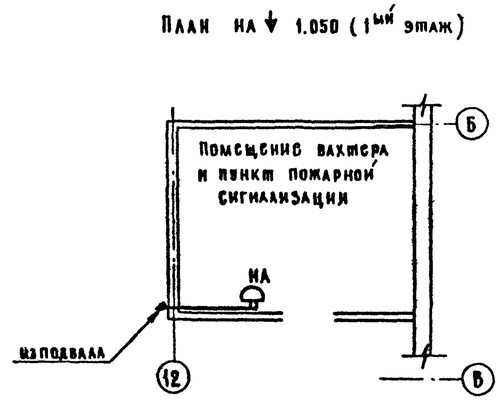

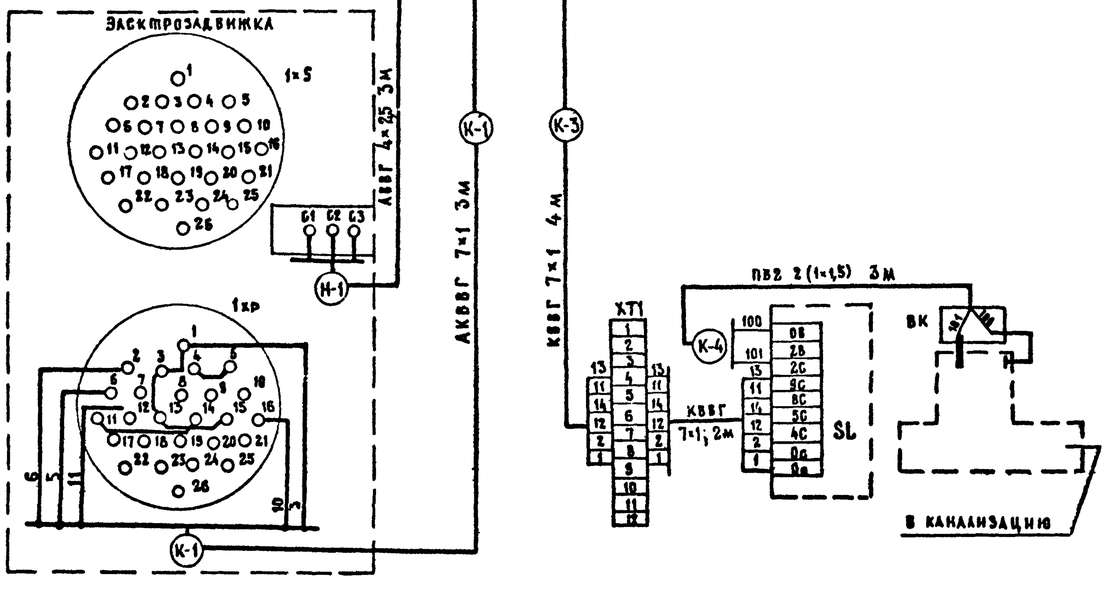

1. Тумблер установить дополнительно на дверце ящика управления, как указано на данном чертеже. В табличке выполнить надпись „Звонок - вкл - вкл."
2. Звонок „НА" установить в проходной, у вахтера по месту.
3. Перемонтаж в ящике управления Я5410 выполнить согласно данному чертежу и принципиальной схеме.

Привязан					503-7-12-88А ТХ		
					Комплекс зданий и сооружений основного звена дорожной службы.		
	Н.контр.	Сучков		09.09.88	Ремонтная мастерская на 90 условных ремонтов в год	Стадия: РП	Лист: 19	Листов:
	ГИП	Чубоксарова		09.09.88			
	Нач.ОГПС	Дроханов		09.09.88	Электрозадвижка на канализационном трубопроводе. Монтажная схема ящика управления. Схема подключения. План расположения.	Союздорпроект г. Москва	
	Гл.спец.зв.	Сучков		09.09.88			
Инв.№	Рук.бриг.	Асякова		09.09.88			

Копировал

Формат А2

Инв.№ подл. | Подпись и дата | Взам.инв.№

Альбом 4

Ведомость рабочих чертежей основного комплекта

Лист	Наименование	Примечание
1	Общие данные	
	Производственная часть	
2	Схемы телефонизации, электрочасофикации и радиофикации	
3.	Схемы пожарной и охранной сигнализации.	
	Экспликация элементов заполнения проемов	
4	Блокировка окна датчиками ДИМК. Узел N 1	
5	Блокировка окна датчиками ДМК-П2 и ДИМК. Узел N2	
6	Блокировка двери конечными выключателями	
	ВП-15-21А-211-54У2.8. Узел N 3	
7	Блокировка ворот (двери) конечными выключате-	
	лями ВП-15-21А-211-54У2.8. Узел N 4.	
8	План внутренних слаботочных	
	устройств на отм. 0.000. М-Б: 1:100	
9	План пожарной сигнализации на отм. 0.000.	
10	План пожарной сигнализации на отм. 4.200	
	М-Б 1:100.	
	Административно-бытовая часть	
11	Блокировка двери Д-1 и окна О-1; Схемы	
	электрические соединений.	
12	Блокировка двери Д-2. Схема электрическая	
	соединений.	
13	Схема пожарно-охранной сигнализации.	
	Схема распределения боксов в шкафу ШРП-300	
14	Схема подключения лучей охранной сигна-	
	лизации в концентратор „Топаз" на 30 лучей.	
15	Схема подключения лучей пожарной сигна-	
	лизации в концентратор „ППС-3" на 20 лучей.	
16	Устройства связи. Схемы. Планы размеще-	
	ния оборудования в помещении вахтера и	
	комнате связи. Спецификация оборудования.	
17	Планы пожаро-охранной сигнализации	
	подвала и 1 этажа.	
18	Планы пожаро-охранной сигнализации 2 и 3 этажей	
19	Телефонизация, радиофикация, часофикация.	
	План 1 этажа. Схемы.	
20	Телефонизация, радиофикация, часофикация.	
	Планы 2 и 3 этажей.	

Ведомость ссылочных и прилагаемых документов

Обозначение	Наименование	Примечание
	Прилагаемые документы	
СС. СО	Спецификация оборудования и мате-	
	риалов основного комплекта марки СС	
СС.ВМ	Ведомость потребности в мате-	
	риалах основного комплекта марки СС	

Телефонизация ремонтной мастерской предусматривается от УАТСК 50/200 емкостью 50 NN, установленной в комнате связи административно-бытовой части.

Радиофикация осуществляется от радиотрансляционной установки 100У101, установленной в комнате связи, с возможностью переключения на городскую радиотрансляционную сеть.

Электрочасофикация предусматривается от первичных электрочасов ПЧМ3-2БР-Р24-012, установленных в комнате связи (административно-бытовая часть).

Пожаро-охранная сигнализация запроектирована в соответствии со СНиП 2.04.09-84 и „Правилами производства и приемки работ, установки охранной, пожарной и охранно-пожарной сигнализации ВСН 25-09.68-85" перечней зданий и помещений, учреждений, организаций и предприятий МТС, подлежащих оборудованию автоматической пожарной и охранной сигнализацией.

Для возможности отключения вентиляции при пожаре предусматривается установка реле РПУ2-31202-У3А, включаемого в запараллеленные контакты АСПТ соответствующих лучей концентратора ППС-3, установленного в помещении вахтера административно-бытовой части.

Лучи охранной сигнализации включаются в концентратор „Топаз", установленный также у вахтера.

В помещении подкрасочного отделения (производственная часть) датчики пожарной сигнализации и трубная проводка к ним крепятся по металлическому каркасу подвесного потолка на отм. +5.400 м. Жилу „Земля" первого извещателя присоединить к трубной проводке.

Проводка к извещателям ИПР защищается винипластовой трубой диаметром 25 мм до отм. + 2.500

В административно-бытовой части проводка часофикации, телефонизации, радиофикации выполняется скрыто под слоем штукатурки.

В соответствии с ГОСТом 464-79 и ГОСТ 12.2.003-74 ССБТ для защиты оборудования связи от опасных напряжений и токов предусматривается контур заземления сопротивлением не более 8 ом для суглинистого грунта, с ρ = 80 ом.м. Количество электродов из угловой стали 50 × 50 × 5 длиной 2,5 м разнесенных друг от друга на расстояние 5 м равно 4 шт.

Количество электродов уточняется при привязке проекта в зависимости от грунта.

В разделе пожарной сигнализации приняты следующие условные обозначения:

- [1] — коробка проходная с уплотнением КПА-2595
- [2] — коробка тройниковая ответвительная КТО-2595
- — извещатель пожарный взрывобезопасный
- — извещатель пожарный тепловой.
- [Y] — извещатель пожарный ручной.

Проект разработан в соответствии с действующими нормами и правилами с соблюдением мероприятий, обеспечивающих взрыво-пожаробезопасность при эксплуатации здания (сооружения)

Гл. инженер проекта Н.В. Чубоксарова

Инв. N подл. | Подпись и дата | Взам. инв. N

Привязан:

Инв. N

503-7-12.88 - СС

Комплекс зданий и сооружений основного звена дорожной службы

Н.контр	Федорова		15.09.88
ГИП	Чубоксарова		15.09.88
Нач.отд	Громов		15.09.88
Гл.спец	Семчукова		15.09.88
Рук.гр.	Погорелова		15.09.88
Инженер	Милованова		15.09.88

Ремонтная мастерская на 90 условных ремонтов в год.

Стадия	Лист	Листов
Р.П.	1	21

Общие данные

Гипропромтрансстрой г. Москва

Копировал:

Формат А2

Альбом 4

Схема радиофикации

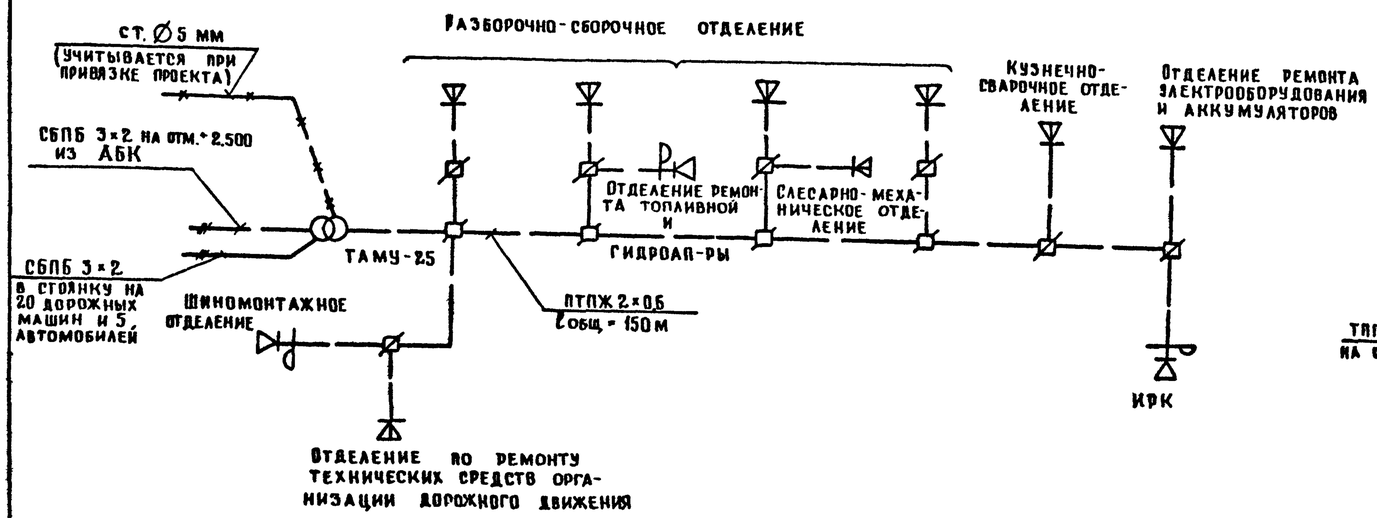

Схема телефонизации и электрочасофикации

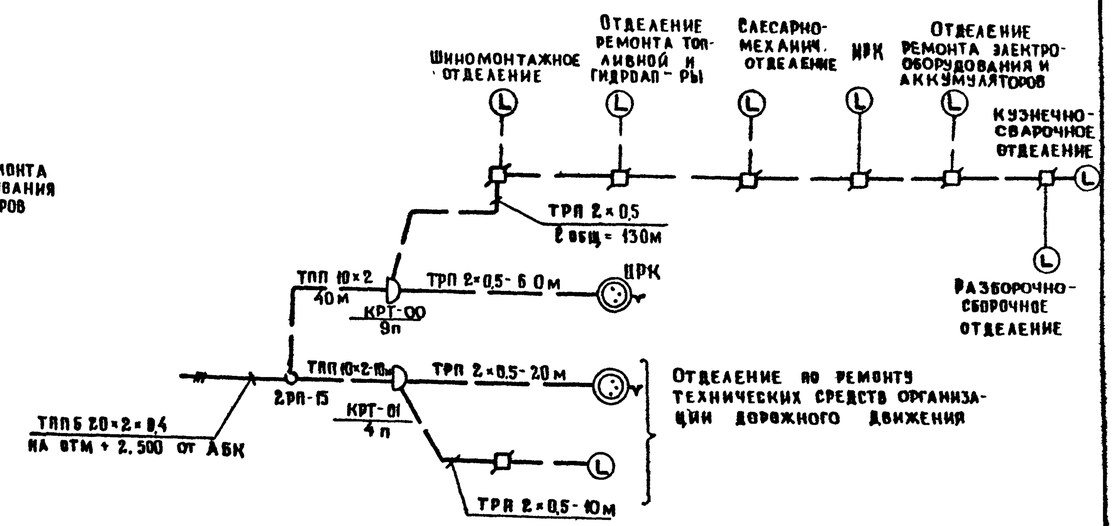

					503-7-12.88 - СС		
					Комплекс зданий и сооружений основного звена дорожной службы		
Привязан					Ремонтная мастерская на 50 условных ремонтов в год. Производственная часть	Стадия	Лист	Листов
						Р.П.	2	
					Схемы телефонизации, электрочасофикации и радиофикации	Гипропромтрансстрой		
Инв. №								

Норм.кон.	Федорова		15.07.88
ГИП	Чубоксарова		15.07.88
Нач.отд.	Громов		15.07.88
Гл.спец.	Семчукова		15.07.88
Рук. гр.	Погорелова		15.07.88
Ст. инж.	Гезенцвей		15.07.88

Копировал

Формат А2

Инв. № подл. | Подпись и дата | Взам. инв. №

Альбом 4

Схема пожарной сигнализации

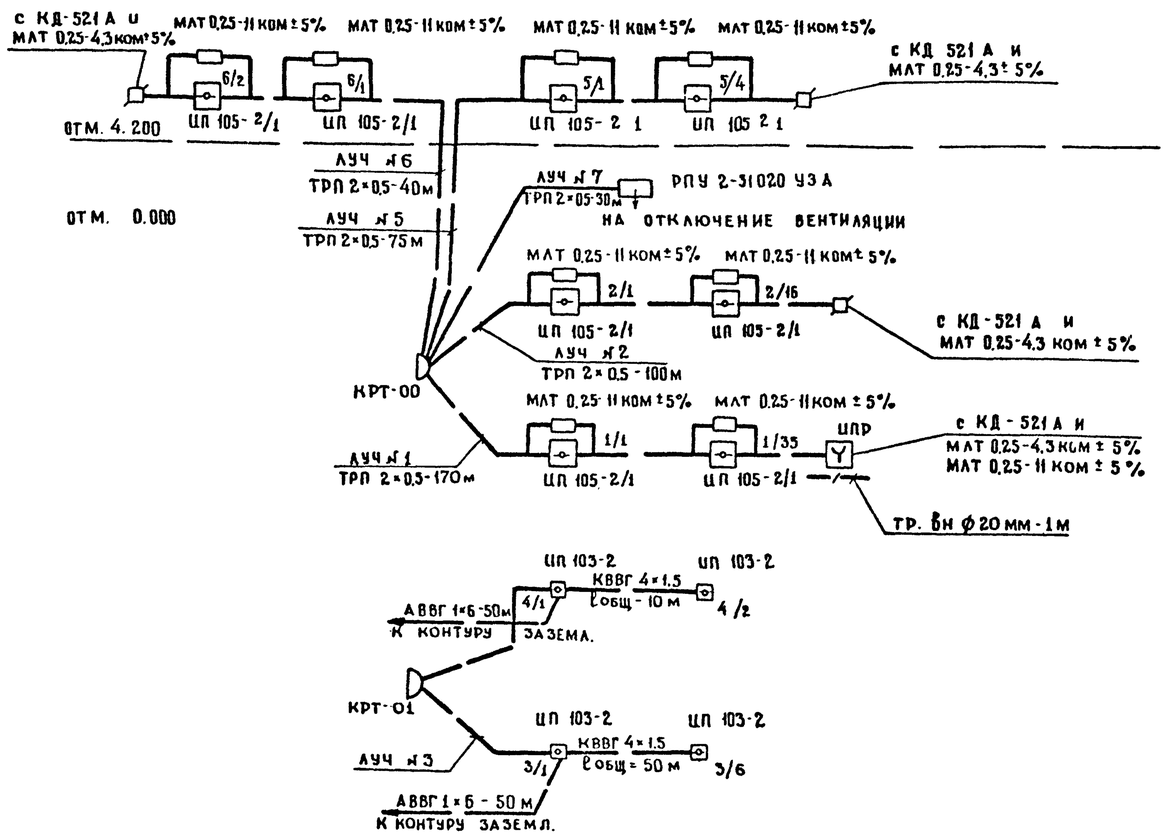

Схема охранной сигнализации

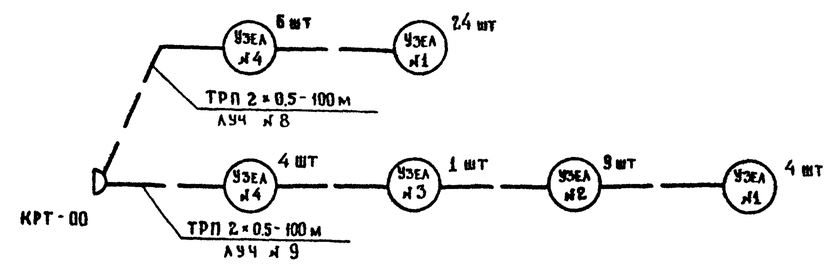

Экспликация элементов заполнения проемов

Обозначение	Наименование	Кол	Примечание
УЗЕЛ №1	Окно одностворчатое глухое	28	В-1
УЗЕЛ №2	Окно двустворчатое открывающееся	9	О-2
УЗЕЛ №3	Дверь однопольная металлическая	1	Д-1
УЗЕЛ №4	Дверь двупольная металлическая	7	Д-2
	Ворота распашные металлические	3	В-1

Схема включения реле РПУ-2-31020 УЗА

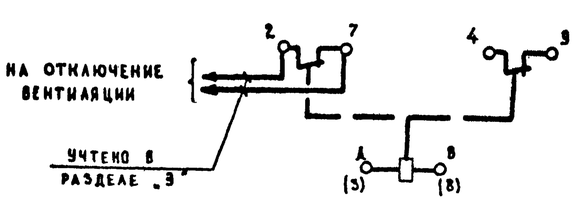

Привязан:	Норм конт.	Федорова		12.10.88	503-7-12.88-СС
	ГИП	Чубоксарова		12.10.88	Комплекс зданий и сооружений основного звена дорожной службы
	Нач. отд.	Громов		12.10.88	Ремонтная мастерская на 90 условных ремонтов в год. Производственная часть — Стадия: Р.П. Лист: 3 Листов:
	Гл. спец.	Семчукова		12.10.88	Схемы пожарной и охранной сигнализации. Экспликация элементов заполнения проемов
	Рук. гр.	Погорелова		12.10.88	Гипропромтрансстрой г. Москва
Инв. №	Ст. инж.	Тезенцев		12.10.88	

Копировал:

Формат А2

Инв. № подл. | Подпись и дата | Взам. инв. №

Альбом 4

Узел блокировки окна Узел № 1 О-1

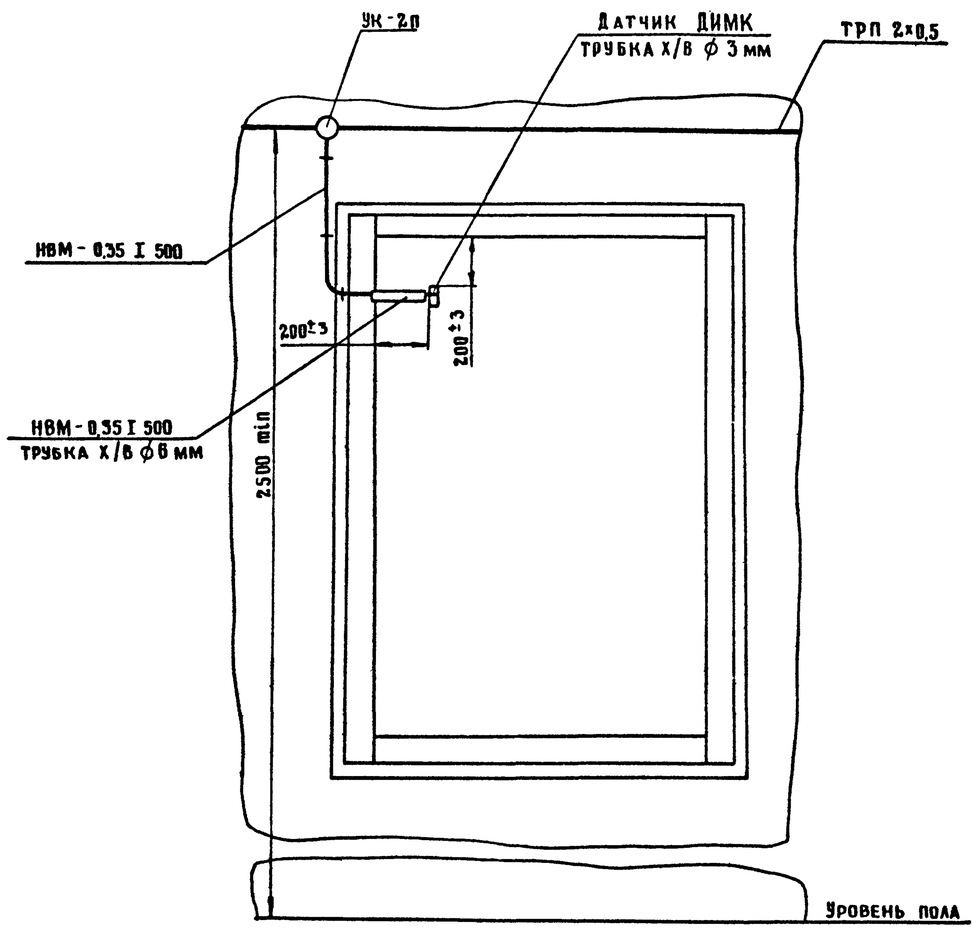

Схема электрическая соединений

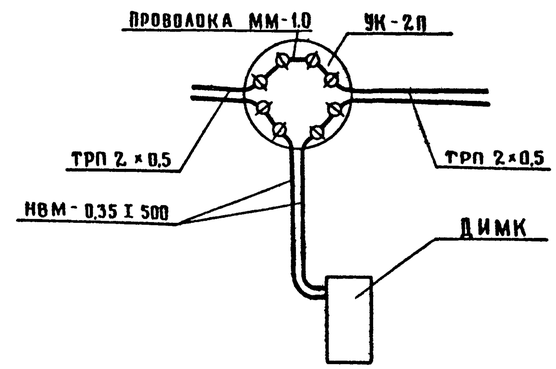

На места соединения датчика ДИМК с проводом НВМ-0,35 I 500 надеть трубку ф 3 мм

Привязан						503-7-12.88-СС		
						Комплекс зданий и сооружений основного звена дорожной службы		
			Н.контр	Федорова	12.01	Ремонтная мастерская на 90 условных ремонтов в год. Производственная часть	Стадия: РП	Лист: 4 / Листов:
			ГИП	Чубоксарова	12.01			
			Нач отд.	Громов	12.01			
			Гл.спец.	Семчукова	12.01	Блокировка окна датчиками ДИМК. Узел № 1 О-1	Гипропромтрансстрой г. Москва	
			Рук.гр.	Погорелова	12.01			
Инв. №			Ст.инж.	Гезенцвей	12.01			

Инв. № подл. | Подпись и дата | Взам. инв. №

Формат А2

Альбом 4

Узел блокировки окна. Узел №2 0-2

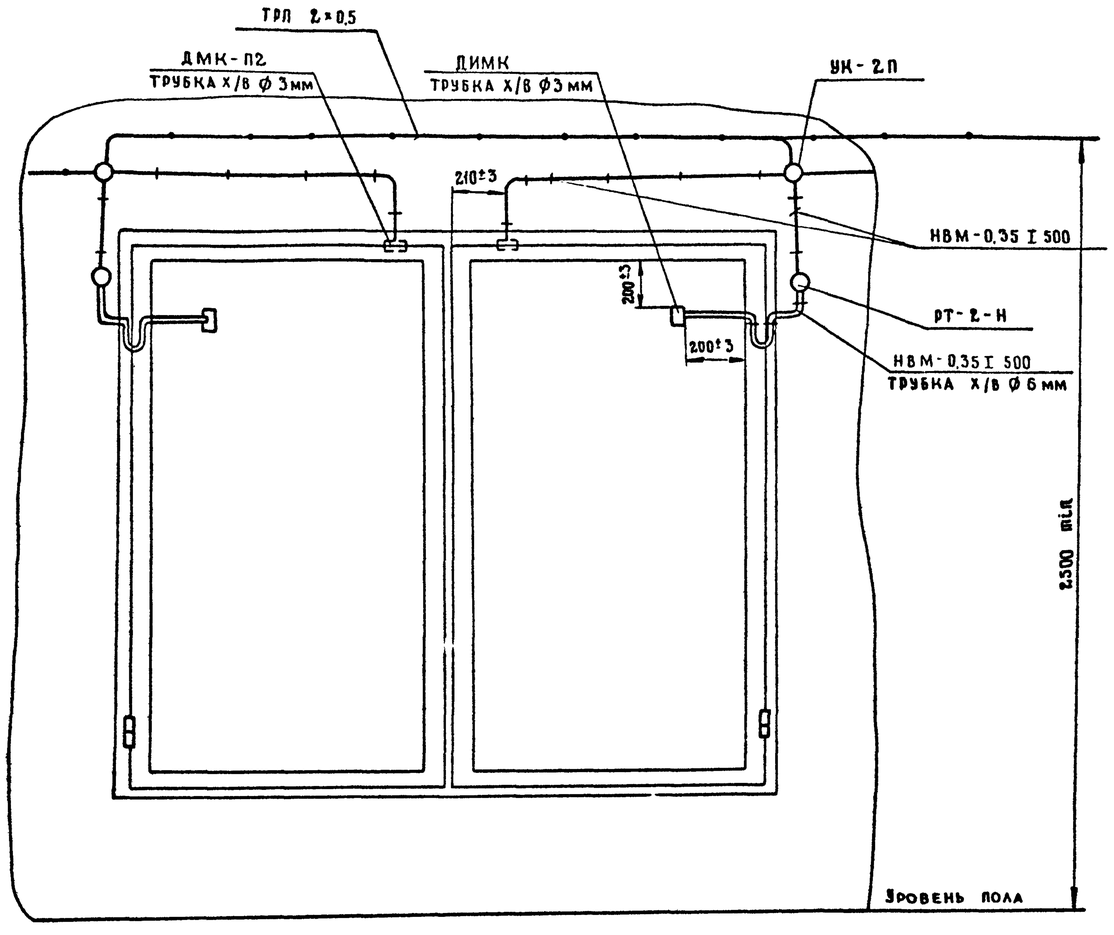

Схема электрическая соединений

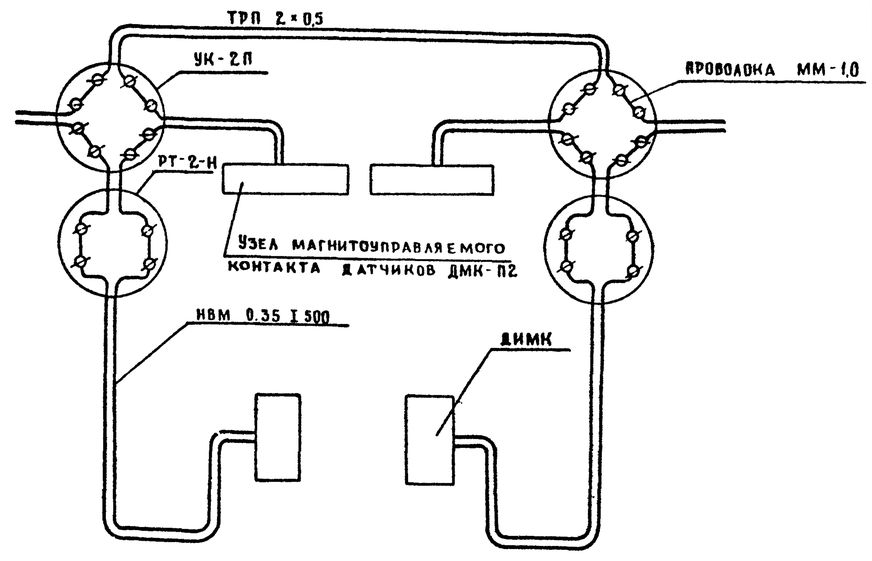

На места соединения датчиков ДМК-П2 и ДИМК с проводом НВМ-0,35 I 500 надеть трубку х/в ф 3 мм

				503-7-12.88-СС			
				Комплекс зданий и сооружений основного звена дорожной службы			
Привязан	Нор. конт.	Федорова	12.10.88	Ремонтная мастерская на 90 условных ремонтов в год. Производственная часть	Стадия	Лист	Листов
	ГИП	Чубоксарова	12.10.88		Р.А.	5	
	Нач. отд.	Громов	12.10.88				
	Гл. спец.	Семчукова	12.10.88	Блокировка окна датчиками ДМК-П2 и ДИМК. Узел №2 0-2	Гипропромтрансстрой		
	Рук. гр.	Погорелова	12.10.88				
Инв. №	Ст. инж.	Гезенцвей	12.10.88				

Инв. № подл. | Подпись и дата | Взам. инв. №

Копировал

Формат А2

Альбом 4

УЗЕЛ БЛОКИРОВКИ ДВЕРИ Д-1 УЗЕЛ №3

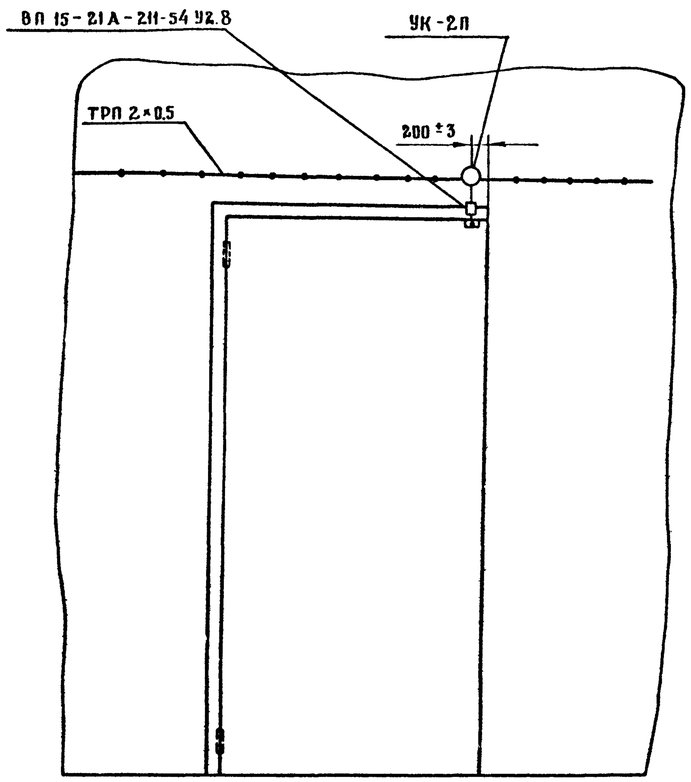

СХЕМА ЭЛЕКТРИЧЕСКАЯ СОЕДИНЕНИЙ

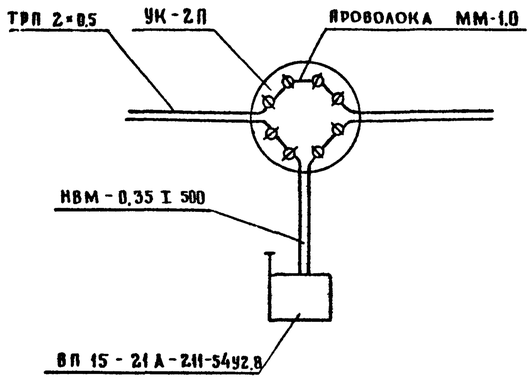

					503-7-12.88 – СС		
					КОМПЛЕКС ЗДАНИЙ И СООРУЖЕНИЙ ОСНОВНОГО ЗВЕНА ДОРОЖНОЙ СЛУЖБЫ		
ПРИВЯЗАН			НОР. КОНТР.	ФЕДОРОВА	12.10.88	РЕМОНТНАЯ МАСТЕРСКАЯ НА 90 УСЛОВНЫХ РЕМОНТО В ГОД ПРОИЗВОДСТВЕННАЯ ЧАСТЬ	СТАДИЯ: Р.П. / ЛИСТ: 6 / ЛИСТОВ:
			ГИП	ЧУБОКСАРОВА	12.10.88		
			НАЧ. ОТД.	ГРОМОВ	12.10.88		
			ГЛ. СПЕЦ.	СЕМЧУКОВА	12.10.88	БЛОКИРОВКА ДВЕРЕЙ КОНЕЧНЫМИ ВЫКЛЮЧАТЕЛЯМИ ВП-15-21А-211-54У2. УЗЕЛ №3 (Д-1)	ГИПРОПРОМТРАНССТРОЙ
			РУК. ГР.	ПОГОРЕЛОВА	12.10.88		
ИНВ. №			СТ. ИНЖ.	ГЕЗЕНЦВЕЙ	12.10.88		

ИНВ. № ПОДЛ. | ПОДПИСЬ И ДАТА | ВЗАМ. ИНВ. №

КОПИРОВАЛ | ФОРМАТ А2

Альбом 4

Узел блокировки ворот (двери). В-1, Д-2. Узел N 4

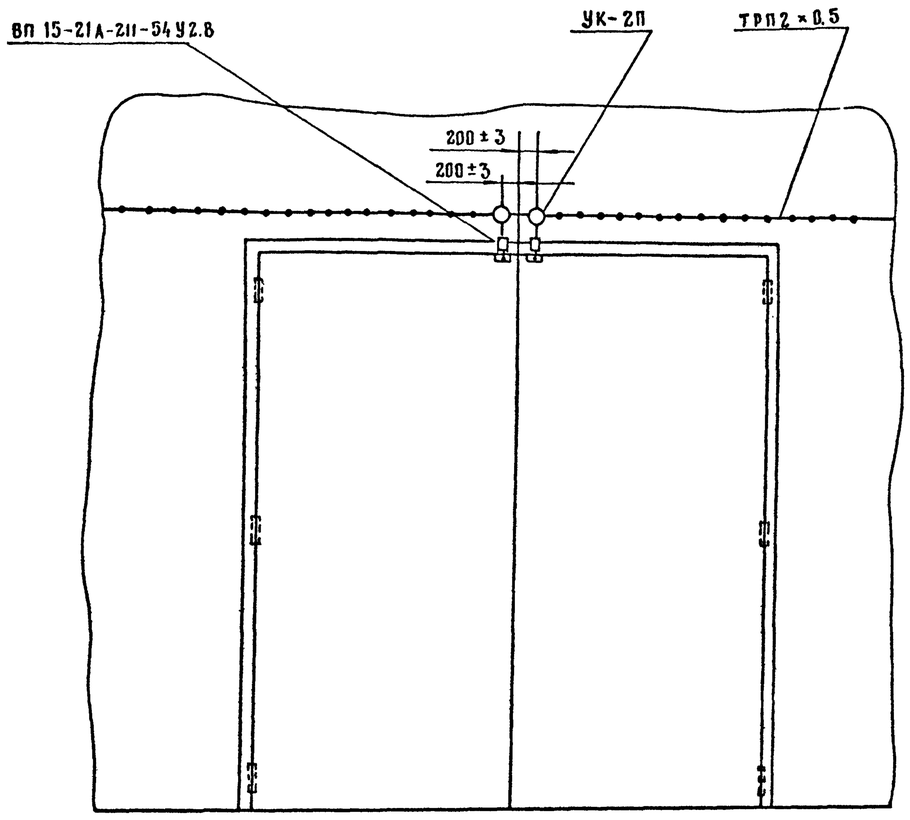

Схема электрическая соединений

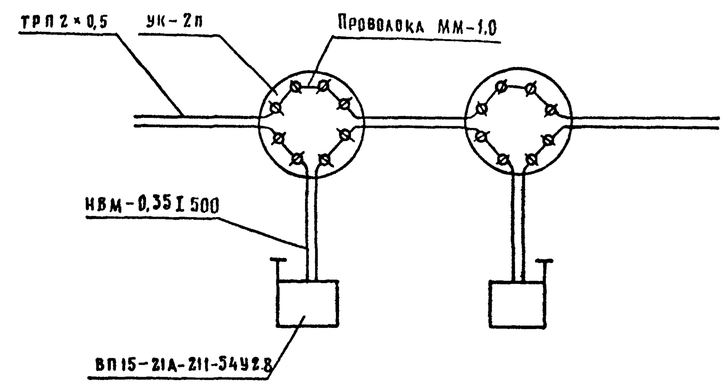

					503-7-12.88-СС		
					Комплекс зданий и сооружений основного звена дорожной службы		
Привязан							
Инв. N							

Н. контр.	Федорова		12.10.88	Ремонтная мастерская на 90 условных ремонтов в год. Производственная часть	Стадия	Лист	Листов
ГИП	Чуборсарова		12.10.88		Р.П.	7	
Нач.отд.	Громов		12.10.88				
Гл.спец.	Семчукова		12.10.88	Блокировка ворот (двери) В-1, Д-2 конечными выключателями ВП 15-21А-211-54У2.8. Узел N 4	Гипропромтрансстрой		
Рук.гр.	Погорелова		12.10.88				
Ст. инж.	Резенцвей		12.10.88				

Копировал: Формат А2

Инв. N подл. | Подпись и дата | Взам. инв. N

Альбом 4

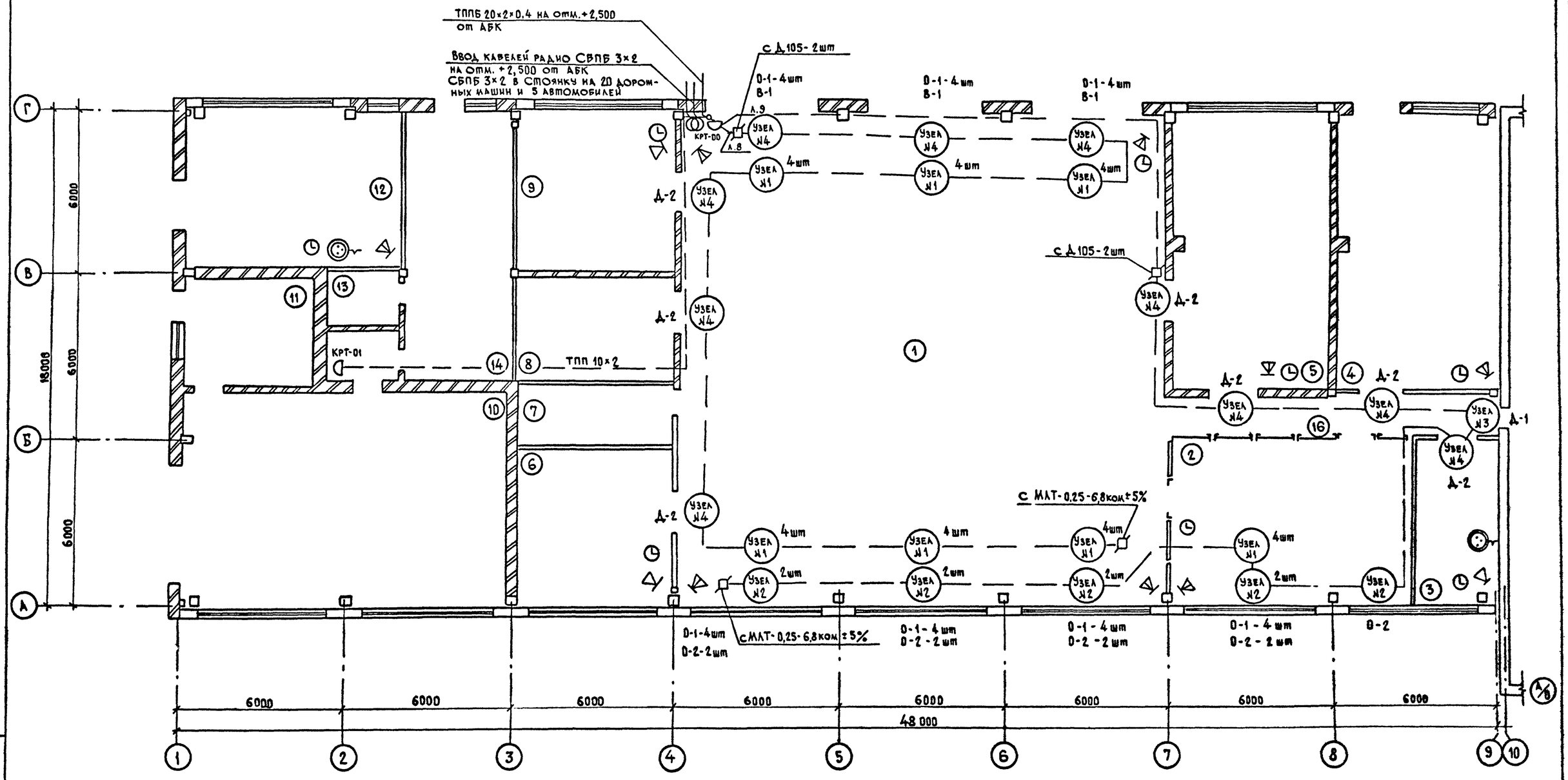

Привязан							
				Н.контр.	Федорова		12.10.88
				ГИП	Чебоксарова		12.10.88
				Нач.отд.	Громов		12.10.88
				Гл.спец.	Семчукова		12.10.88
				Рук.гр.	Погорелова		12.10.88
				Ст.инж.	Гезенцвей		12.10.88

583-7-12.88-СС

Комплекс зданий и сооружений основного звена дорожной службы

Ремонтная мастерская на 90 условных ремонтов в год. Производственная часть.

План внутренних слаботочных устройств на отм. 0.000 М-б: 1:100

Стадия	Лист	Листов
Р.П.	8	

Гипропромтрансстрой

Инв.№ подл. | Подпись и дата | Взам. инв.№

Копировал: Грачев

Формат А2

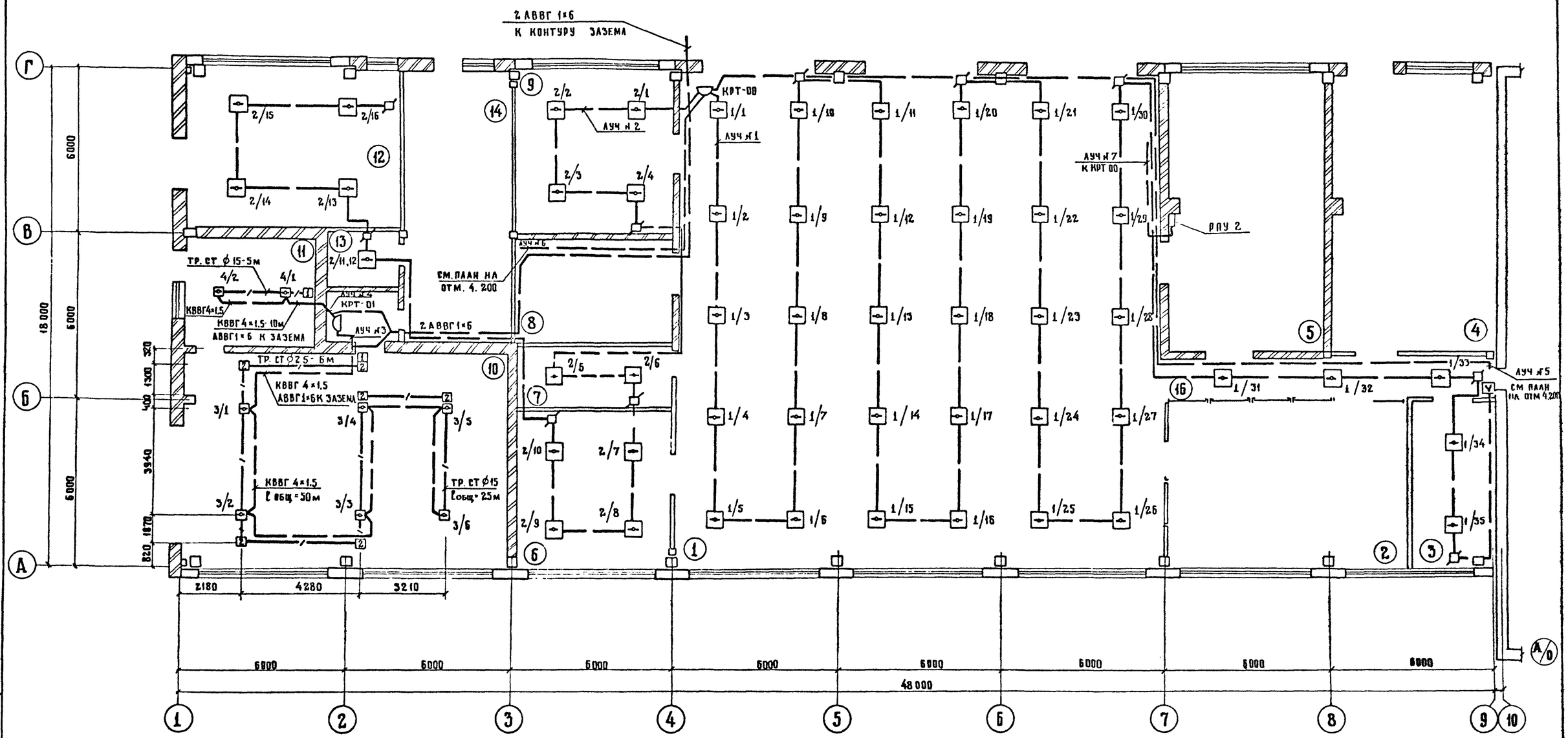

Привязан					503-7-12.88-СС		
					Комплекс зданий и сооружений основного звена дорожной службы		
					Ремонтная мастерская на 50 условных ремонтов в год производственная часть	Стадия	Лист	Листов
						Р.А.	9	
					План пожарной сигнализации на отм. 0.000	Гипропромтрансстрой г. Москва		

Норм.конт	Федорова		12.10.88
ГИП	Чубоксарова		12.10.88
Нач. отд	Громов		12.10.88
Гл. спец	Семчукова		12.10.88
Рук. гр.	Погорелова		12.10.88
Ст. инж	Гезенцвей		12.10.88

Инв. №

Взам. инв. № | Подпись и дата | Инв. № подл.

Копировал | Формат А2

Альбом 4

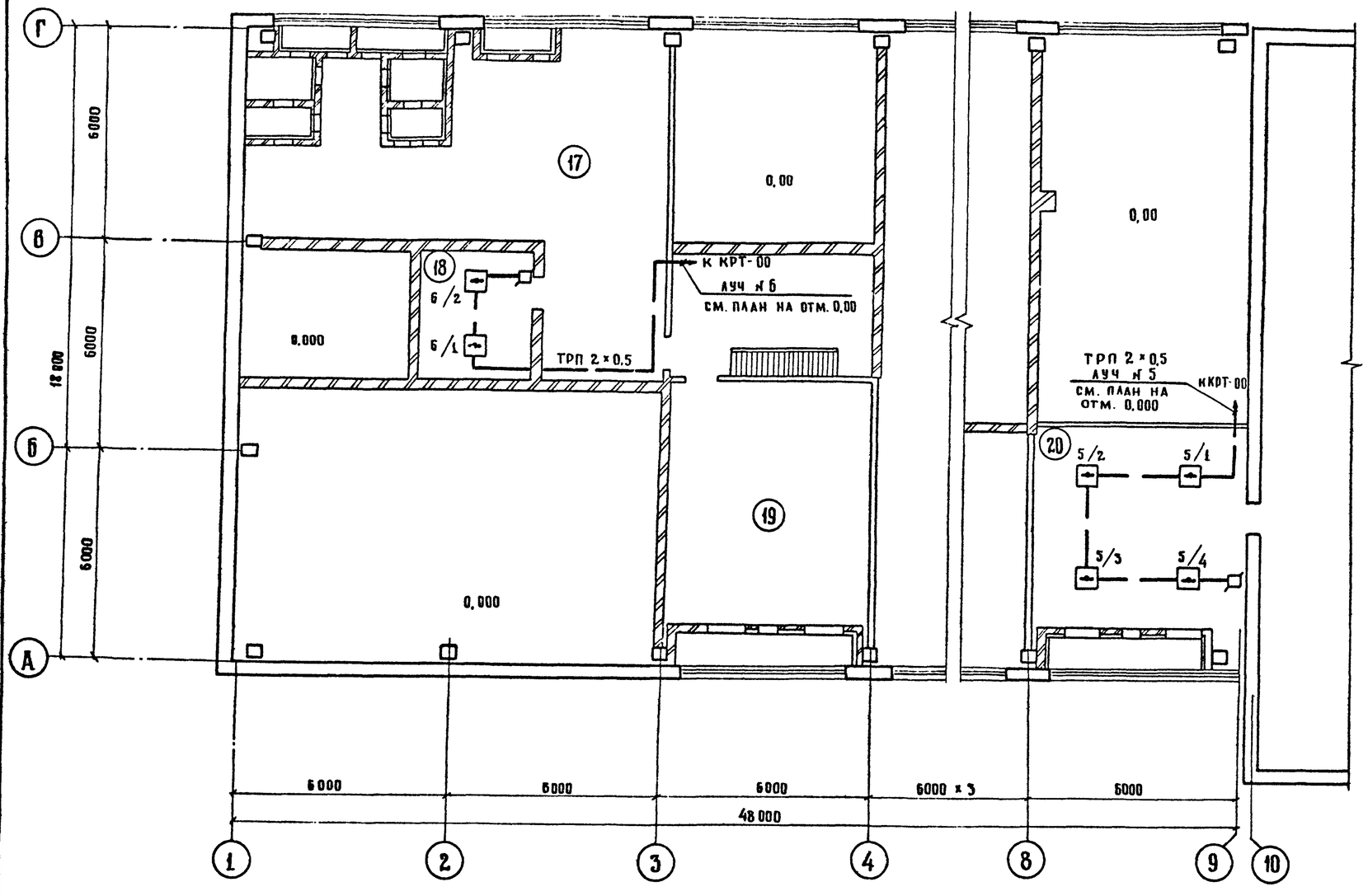

Экспликация помещений

Номер по плану	Наименование	Площадь м²	Категория производства по взрывной взрыво-пожарной и пожарной опасности
1	Разборочно-сборочное отделение	319,10	В
2	Слесарно-механическое отдел.	55,10	Д
3	ИРК	18,50	В
4	Отделение ремонта электрооборудования и аккумуляторов	59,50	Д
5	Кузнечно-сварочное отделение	58,80	Г
6	Отделение ремонта топливной и гидроаппаратуры		В
7	Компрессорная	12,20	Д
8	Склад масел	21,10	В
9	Шиномонтажное отделение	34,70	В
10	Подкрасочное отделение	92,70	А
11	Краскоприготовительное отдел.	18,70	А
12	Отделение по ремонту технических средств организации дорожного движения	46,70	В
13	Щитовая	5,20	В
14	Реагентная	37,80	Д
15	Тамбур	4,5	
16	Коридор	19,8	
	Отм. 4.200		
17	Приточная венткамера	85,50	
18	Вытяжная венткамера	11,20	
19	Приточная венткамера	48,00	
20	Приточно-вытяжная венткамера	46,20	

Взам. инв. №

Подпись и дата

Инв. № подл.

Привязан

Инв №

Норм. конт.	Федорова		12.10.88
ГИП	Чубоксарова		12.10.88
Нач. отд.	Громов		12.10.88
Гл. спец.	Семчукова		12.10.88
Рук. гр.	Погорелова		12.10.88
Ст. инж.	Гезенцвей		12.10.88

503-7-12.88-СС

Комплекс зданий сооружений основного звена дорожной службы

Ремонтная мастерская на 90 условных ремонтов в год. Производственная часть

План пожарной сигнализации на отм. 4.200. Экспликация М-б 1:100

Стадия	Лист	Листов
Р.П.	10	

Гипропромтрансстрой г. Москва

Формат А2

Альбом 4

Блокировка двери Д-1 датчиком ДМК-П2 и проводом ПЭВ (Уз.2)

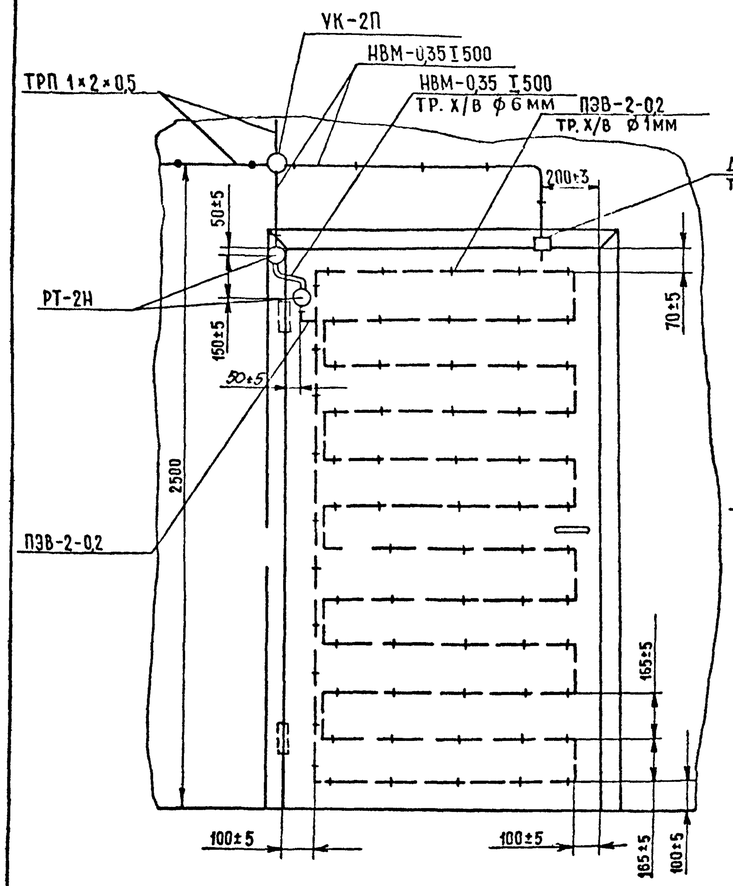

Блокировка окна О-1 датчиками ДИМК и ДМК-П2 (Уз.1)

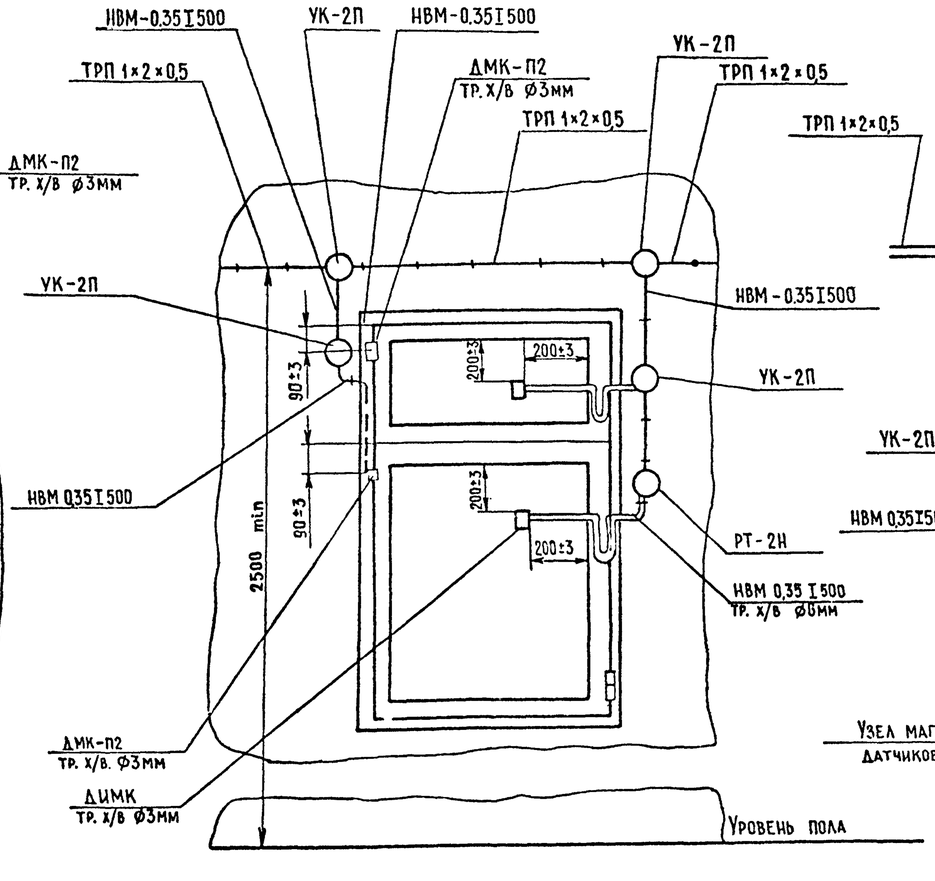

Схема электрическая соединений (Уз.1)

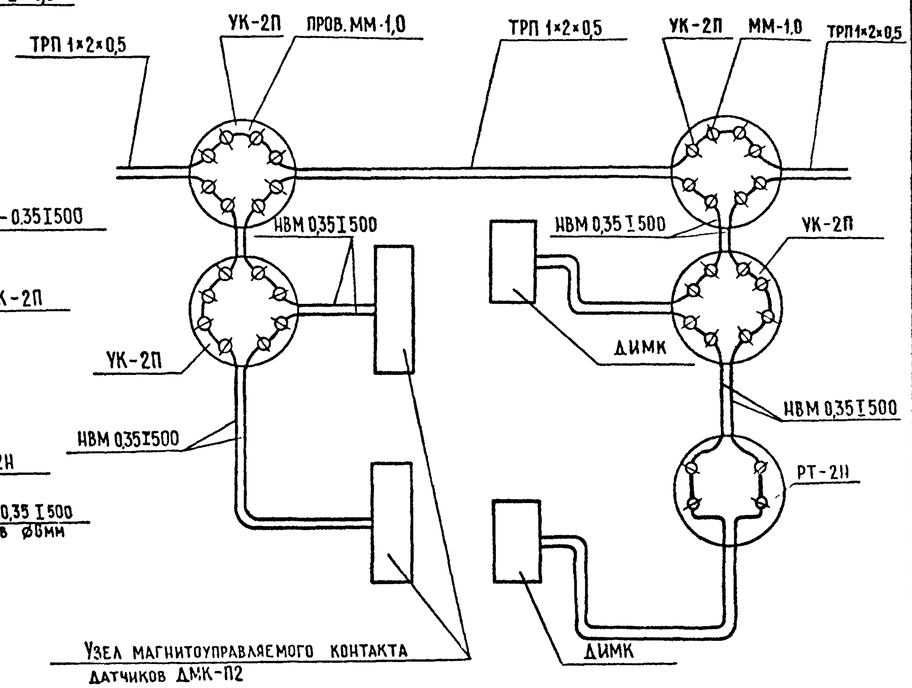

Схема электрическая соединений (Уз.2)

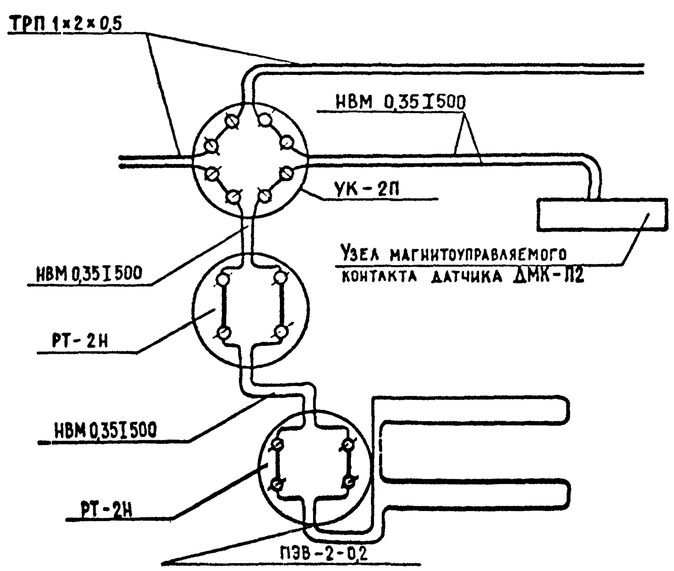

1. На места соединения датчиков с проводом надеть хлорвиниловые трубки ф 3 мм.
2. На чертеже показана блокировка открывающегося правого окна. Блокировка левого окна - зеркальное отражение правого.

Привязан					503 - 7 - 12.88-СС		
					Комплекс зданий и сооружений основного звена дорожной службы.		
	Н.контр.	Федорова		12.10.88	Ремонтная мастерская на 90 условных ремонтов в год. Административно-бытовая часть	Стадия	Лист	Листов
	ГИП	Чубоксарова		12.10.88		Р	11	
	Нач.отд.	Громов		12.10.88	Блокировка двери Д-1 и окна О-1 Схемы электрические соединений.	Гипропромтрансстрой г.Москва		
	Гл.спец.	Семчукова		12.10.88				
	Рук.гр.	Погорелова		12.10.88				
Инв. №	Инженер	Милованова		12.10.88				

Взам. инв. № | Подпись и дата | Инв. № подл.

Копировал | Формат А2

Альбом 4

БЛОКИРОВКА ДВЕРИ Д-2 ДАТЧИКАМИ ДМК-П2 И ПРОВОДОМ ПЭВ-0,2

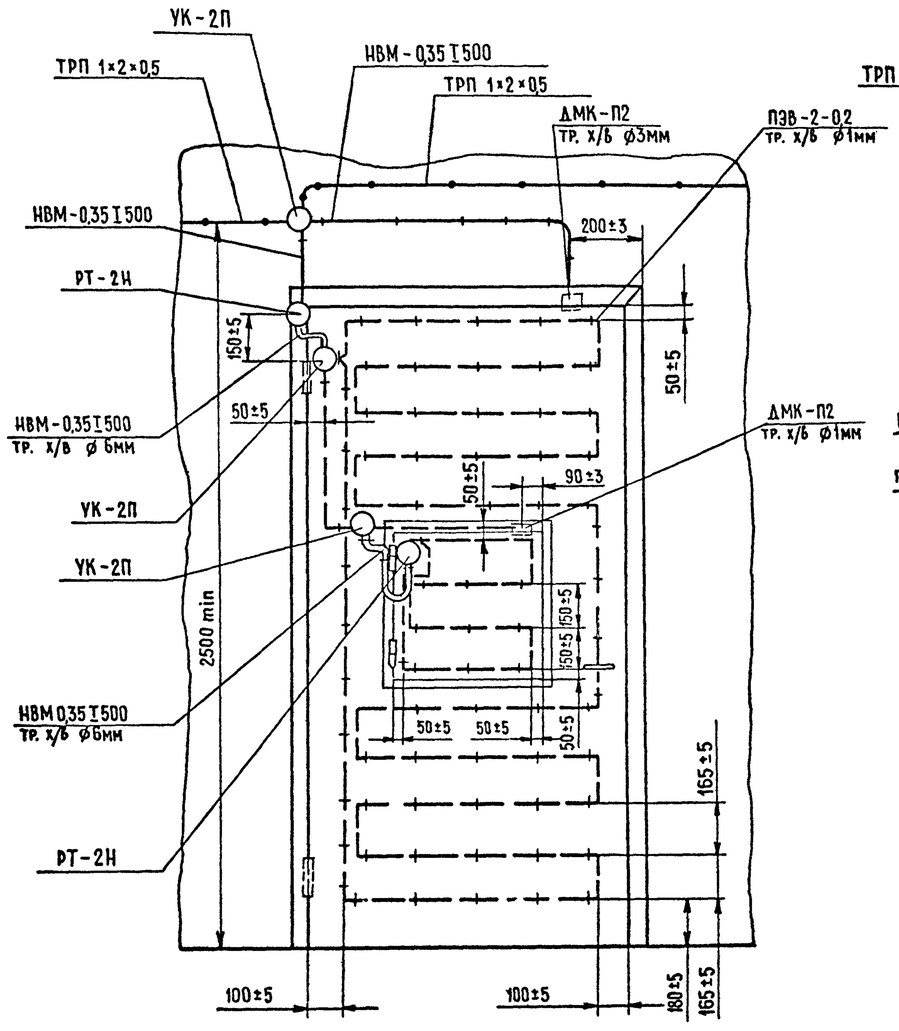

Схема электрическая соединений (У3.3)

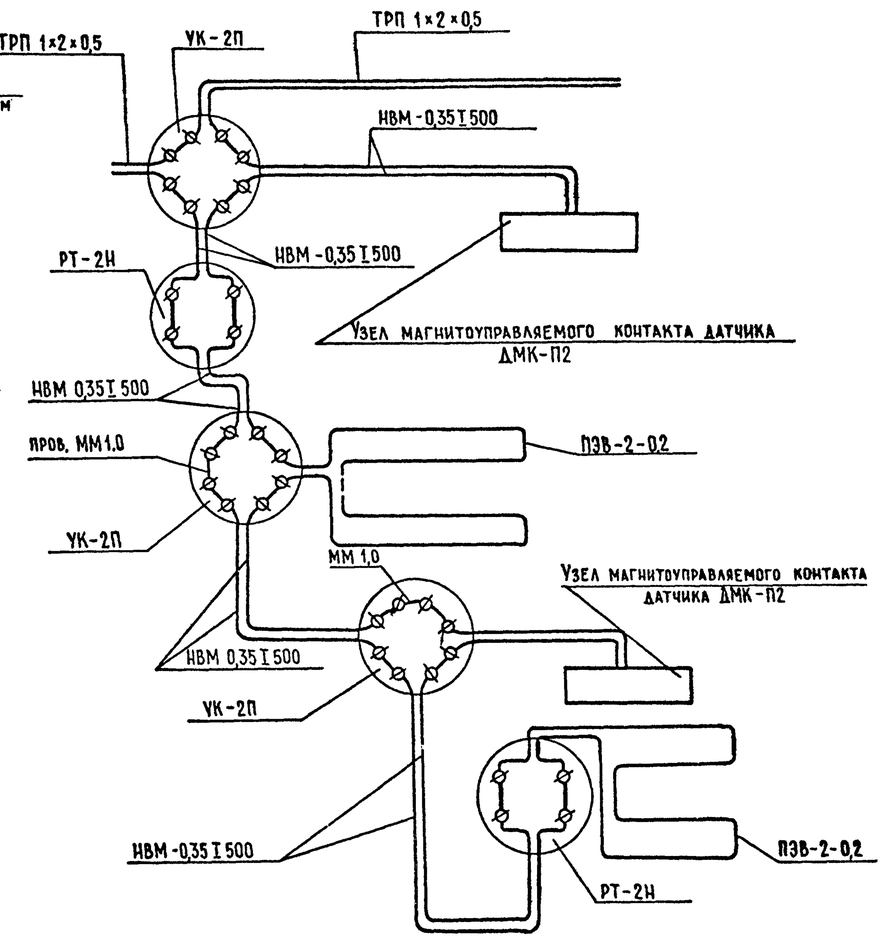

1. Перед блокировкой двери металлический лист обшивки снять.

2. Для вывода проводов ПЭВ и НВМ на внутреннюю поверхность двери в металлическом листе обшивки сверлить отверстия ⌀5мм. Острые кромки в отверстиях притупить с двух сторон.

3. После монтажа датчиков в металлическую обшивку удалить на расстоянии 25мм по периметру паза датчика.

4. На места соединения датчика ДМК-П2 с проводом НВМ надеть трубку ⌀3мм.

						503-7-12.88.-СС			
						Комплекс зданий и сооружений основного звена дорожной службы			
Привязан			Н. контр.	Федорова		Ремонтная мастерская на 90 условных ремонтов в год. Административно-бытовая часть	Стадия	Лист	Листов
			ГИП	Чубоксарова			Р	12	
			Нач. отд.	Громов					
			Гл. спец.	Семчукова		Блокировка двери Д-2. Схема электрическая соединений	Гипропромтрансстрой г. Москва		
			Рук. гр.	Погорелова					
Инв. №			Инженер	Милованова					

Копировал

Формат А2

Инв. № подл. | Подпись и дата | Взам. инв. №

СХЕМА ПОЖАРНО-ОХРАННОЙ СИГНАЛИЗАЦИИ

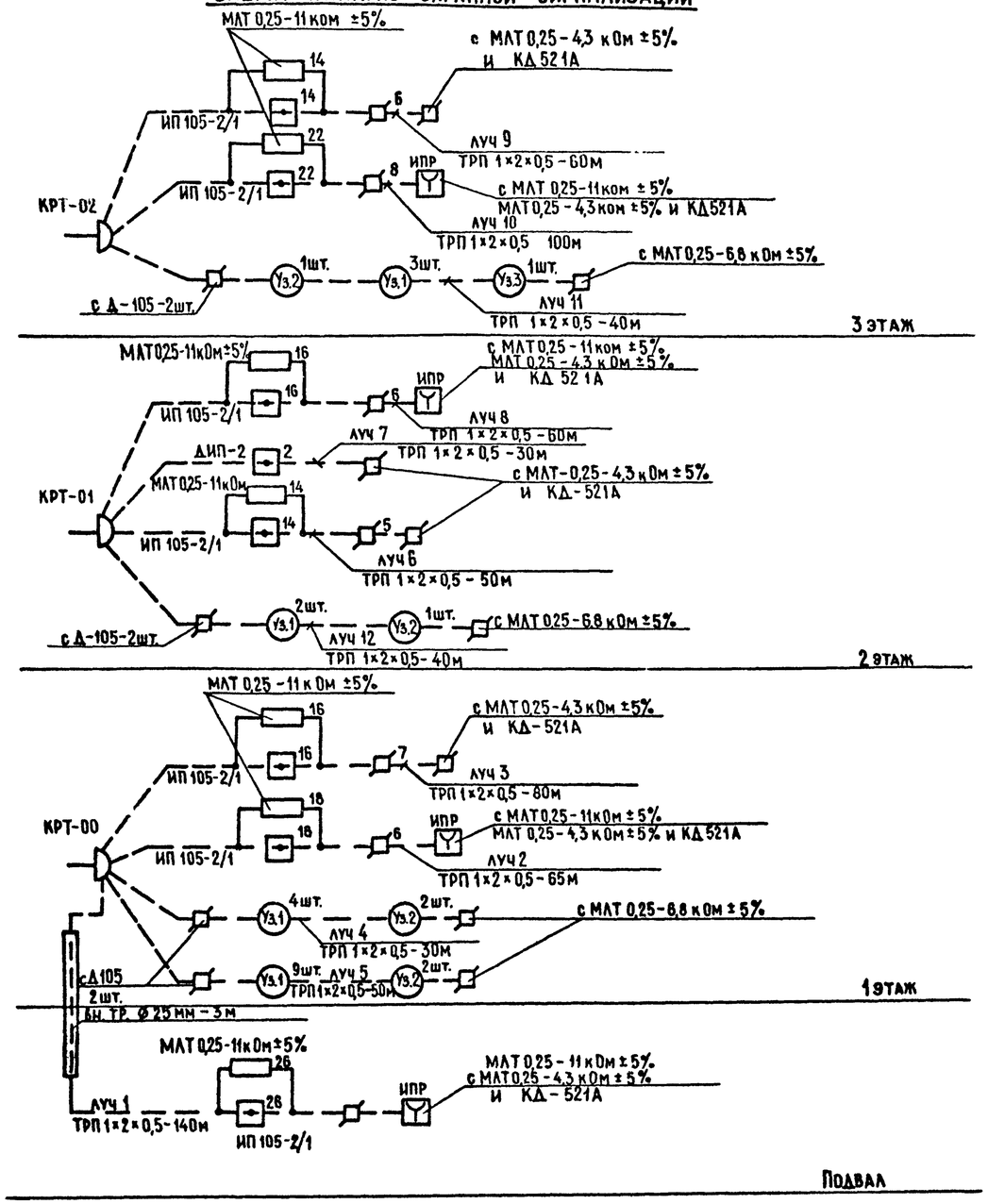

РАСПРЕДЕЛЕНИЕ БОКСОВ БКТ В ШРП-300

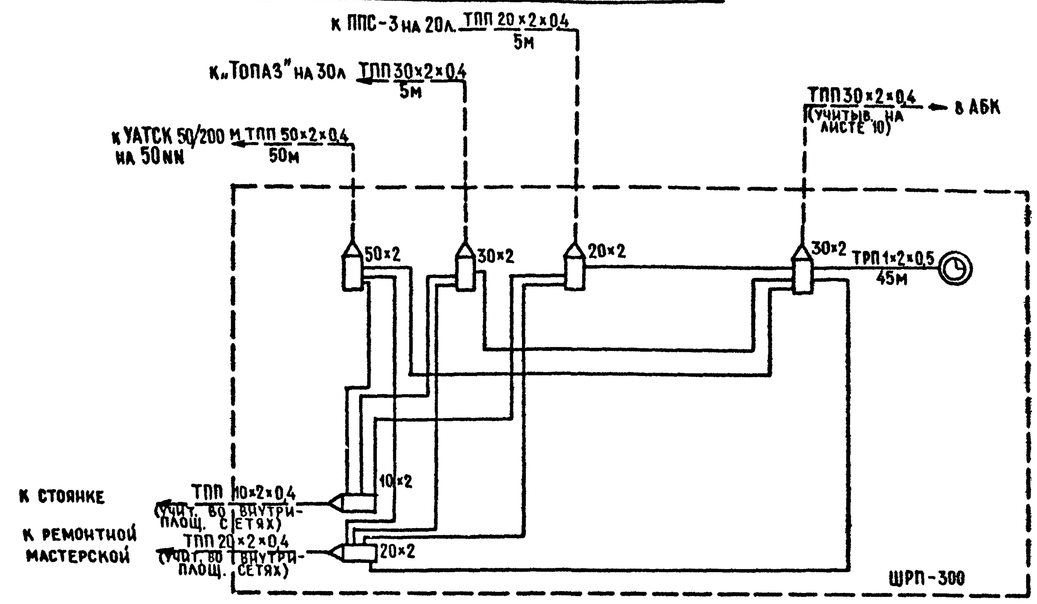

КРОССИРОВКИ В ШКАФУ ШРП ВЫПОЛНЯЮТСЯ ПРОВОДОМ ПКСВ

					503-7-12.88-СС			
					Комплекс зданий и сооружений основного звена дорожной службы			
Привязан			Н.контр.	Федорова	Ремонтная мастерская 90 условных ремонтов в год. Административно-бытовая часть.	Стадия	Лист	Листов
			ГИП	Чубоксарова		Р	13	
			Нач.отд.	Громов				
			Гл.спец.	Семчукова	Схема пожарно-охранной сигнализации. Схема распределения боксов в шкафу ШРП-300	ГИПРОМТРАНССТРОЙ г. Москва		
			Рук.гр.	Погорелова				
Инв.№			Инженер	Милованова				

Копировал

Формат А2

Альбом 4

Инв.№ подл. | Подпись и дата | Взам. инв.№

Схема подключения лучей охранной сигнализации в концентратор „Топаз-30"

А-1

Административно-бытовой корпус
Луч. N 4 I этаж
(отдел кадров, медпункт)
То же луч N 5 I этаж
(подсобная, моечная, раздаточная, торговый зал на 16 мест)
То же луч N 12 II этаж
(комната связи)
То же луч. N 11 III этаж
(бухгалтерия, касса)

ХР-10

Кон	Цепь
1	Шлейф А-1
2	Шлейф Б-1
3	Шлейф А-2
4	Шлейф Б-2
5	Шлейф А-3
6	Шлейф Б-3
7	Шлейф А-4
8	Шлейф Б-4

ХР-13

Цепь	Кон.
АСПТ-1	1
-25,5В. Аккум.-24В	2
АСПТ-2	3
-25,5В Аккум.-24В	4
АСПТ-3	5
-25,5В Аккум.-24В	6
АСПТ-4	7
-25,5В Аккум.-24В	8

Ремонтная мастерская на 90 условных ремонтов в год
Луч N 8
(помещение N 1)
То же луч N 9
(помещения: N 1, N 5, N 4, N 16, N 3, N 2)

ХР-11

Кон.	Цепь
1	Шлейф А-5
2	Шлейф Б-5
3	Шлейф А-6
4	Шлейф Б-6
5	Шлейф А-7
6	Шлейф Б-7
7	Шлейф А-8
8	Шлейф Б-8

ХР-14

Цепь	Кон
АСПТ-5	1
Аккум-24В	2
АСПТ-6	3
-25,5В Аккум -24В	4
АСПТ-7	5
-25,5В Аккум-24В	6
АСПТ-8	7
-25,5В Аккум-24В	8

ХР-12

Кон	Цепь
1	Шлейф А-9
2	Шлейф Б-9
3	Шлейф А-10
4	Шлейф Б-10

ХР-15

Цепь	Кон
АСПТ-9	1
-25,5В Аккум -24В	2
АСПТ-10	3
-25,5В Аккум-24В	4

К выносным устройствам сигнализации

ХР-9

Кон.	Цепь
1	Реле „Пожар" 1
2	Реле „Пожар" 2
3	Звонок 1
4	Звонок 2
5	Звонок 1 сигн. А 1
6	Сигн лам 2
7	Дверной кон 1
8	Дверной кон. 2

ХР6

Цепь	Кон.
Питание ячеек	1
Имитатор 1	2
Блокир. „Авария"	3
Шина А	4
Имитатор 2	5
Звуковой сигн.	6
Выход „Пожар"	7
Блокир. выхода	8

ХР-8

Кон.	Цепь
1	Реле „Пожар" 3
2	~220 В
3	~220 В
4	Аккум. +24 В
5	Реле „Авария" 1
6	Реле „Авария" 2
7	Реле „Тревога" 1
8	Реле „Тревога" 2

ХР-7

Цепь	Кон
+9.1В	1
Выход „Авария"	2
+15,6 В	3
Инвертор	4
Выход „Тревога"	5
Имитатор 3	6
-25,5; Аккум-24В	7
+25,5В	8

А-2

Стоянка на 20 дорожных машин и 5 автомобилей
(стоянка)
То же
(стоянка)
То же
(стоянка)
То же
(отделение мойки машин)

ХР-18

Кон.	Цепь
1	Шлейф А-1
2	Шлейф Б-1
3	Шлейф А-2
4	Шлейф Б-2
5	Шлейф А-3
6	Шлейф Б-3
7	Шлейф А-4
8	Шлейф Б-4

ХР-18

Цепь	Кон.
АСПТ-1	1
-25,5В Аккум-24В	2
АСПТ-2	3
-25,5В Аккум-24В	4
АСПТ-3	5
-25,5В Аккум-24В	6
АСПТ-4	7
-25,5В Аккум-24В	8

То же
(склад агрегатов и запчастей)

ХР-14

Кон	Цепь
1	Шлейф А-5
2	Шлейф Б-5
3	Шлейф А-6
4	Шлейф Б-6
5	Шлейф А-7
6	Шлейф Б-7
7	Шлейф А-8
8	Шлейф Б-8

ХР-19

Цепь	Кон.
АСПТ-5	1
-25,5В Аккум-24В	2
АСПТ-5	3
-25,5В Аккум-24В	4
АСПТ-7	5
-25,5В Аккум-24В	6
АСПТ-8	7
-25,5В Аккум-24В	8

ХР-15

Кон.	Цепь
1	Шлейф А-9
2	Шлейф Б-9
3	Шлейф А-10
4	Шлейф Б-10
5	Шлейф А-11
6	Шлейф Б-11
7	Шлейф А-12
8	Шлейф Б-12

ХР-20

Цепь	Кон
АСПТ-9	1
-25,5В Аккум-24В	2
АСПТ-10	3
-25,5В Аккум-24В	4
АСПТ-11	5
-25,5В Аккум-24В	6
АСПТ-12	7
-25,5В Аккум-24В	8

ХР-16

Кон	Цепь
1	Шлейф А-13
2	Шлейф Б-13
3	Шлейф А-14
4	Шлейф Б-14
5	Шлейф А-15
6	Шлейф Б-15
7	Шлейф А-16
8	Шлейф Б-16

ХР-21

Цепь	Кон.
АСПТ-13	1
-25,5В Аккум-24В	2
АСПТ-14	3
-25,5В Аккум-24В	4
АСПТ-15	5
-25,5В Аккум-24В	6
АСПТ-16	7
-25,5В Аккум-24В	8

ХР-17

Кон	Цепь
1	Шлейф А-17
2	Шлейф В-17
3	Шлейф А-18
4	Шлейф Б-18
5	Шлейф А-19
6	Шлейф Б-19
7	Шлейф А-20
8	Шлейф Б-20

ХР-22

Цепь	Кон.
АСПТ-17	1
-25,5В Аккум-24В	2
АСПТ-18	3
-25,5В Аккум.-24В	4
АСПТ-19	5
-25,5В Аккум-24В	6
АСПТ-20	7
-25,5В Аккум.-24В	8

ХР-11

Кон	Цепь
1	Питание ячеек
2	Имитатор 1
3	Блокир. „Авария"
4	Шина А
5	Имитатор 2
6	Звуковой сигн
7	Выход „Пожар"
8	Блокир. выхода

ХР-12

Цепь	Кон
+9,1 В	1
Выход „Авария"	2
+15,6 В	3
Инвертор	4
Выход „Тревога"	5
Имитатор	6
-25,5В Аккум-24В	7
	8

Альбом 4

Привязан

Инв. N

Н.контр.	Федорова		12.10.88
ГИП	Чубоксаров		12.10.88
Нач.отд.	Громов		12.10.88
Гл.спец.	Семчукова		12.10.88
Рук.гр.	Погорелова		12.10.88
Ст.инж.	Резенцвей		12.10.88

503 - 7 - 12.88 - СС

Комплекс зданий и сооружений основного звена дорожной службы

Ремонтная мастерская на 90 условных ремонтов в год. Административно-бытовая часть

Стадия	Лист	Листов
РП	14	

Схема подключения лучей охранной сигнализации в концентратор „Топаз" на 30 лучей

Гипропромтрансстрой г. Москва

Копировал

Формат А2

Взам. инв. N | Подпись и дата | Инв. N подл.

Альбом 4

БАЗОВОЕ УСТРОЙСТВО

ХТ1

Наименование сооружений	Цепь	Кон.
Административно-бытовой корпус подвал Шлейф №1	− Линия 1	1
	+ Линия 1	3
То же I этаж Шлейф №2	− Линия 11	2
	+ Линия 11	4
То же I этаж Шлейф №3	− Линия 2	5
	+ Линия 2	7
То же II этаж Шлейф №6	− Линия 12	6
	+ Линия 12	8
То же II этаж Шлейф №7	− Линия 3	9
	+ Линия 3	11
То же II этаж Шлейф №8	− Линия 13	10
	+ Линия 13	12
То же III этаж Шлейф №9	− Линия 4	13
	+ Линия 4	15
То же III этаж Шлейф №10	− Линия 14	14
	+ Линия 14	16
Резерв	− Линия 5	17
	+ Линия 5	19
Резерв	− Линия 15	18
	+ Линия 15	20

ХТ3

Наименования сооружений	Цепь	Кон.
Административно-бытовой корпус	− АСПТ 1	1
	+ АСПТ 1	3
То же	− АСПТ 11	2
	+ АСПТ 11	4
То же	− АСПТ 2	5
	+ АСПТ 2	7
То же	− АСПТ 12	6
	+ АСПТ 12	8
То же	− АСПТ 3	9
	+ АСПТ 3	11
То же	− АСПТ 13	10
	+ АСПТ 13	12
То же	− АСПТ 4	13
	+ АСПТ 4	15
То же	− АСПТ 14	14
	+ АСПТ 14	16
	− АСПТ 5	17
	+ АСПТ 5	19
	− АСПТ 15	18
	+ АСПТ 15	20

ХТ2

Наименования сооружений	Цепь	Кон.
Ремонтная мастерская на 90 условных ремонтов в год отм. 0.000 Шлейф №1	− Линия 6	1
	+ Линия 6	3
То же отм. 0.000 Шлейф №2	− Линия 16	2
	+ Линия 16	4
То же отм. 0.000 Шлейф №3	− Линия 7	5
	+ Линия 7	7
То же отм. 0.000 Шлейф №4	− Линия 17	6
	+ Линия 17	8
То же отм. 4.200 Шлейф №5	− Линия 8	9
	+ Линия 8	11
То же отм. 4.200 Шлейф №6	− Линия 18	10
	+ Линия 18	12
Стоянка на 20 дорожных машин и 5 автомобилей Шлейф №1	− Линия 9	13
	+ Линия 9	15
То же Шлейф №2	− Линия 19	14
	+ Линия 19	16
То же Шлейф №3	− Линия 10	17
	+ Линия 10	19
Резерв	− Линия 20	18
	+ Линия 20	20

ХТ4

Наименования сооружений	Цепь	Кон.
Ремонтная мастерская на 90 условных ремонтов в год	− АСПТ 6	1
	+ АСПТ 6	3
То же	− АСПТ 16	2
	+ АСПТ 16	4
То же	− АСПТ 7	5
	+ АСПТ 7	7
То же	− АСПТ 17	6
	+ АСПТ 17	8
То же	− АСПТ 8	9
	+ АСПТ 8	11
То же	− АСПТ 18	10
	+ АСПТ 18	12
Стоянка на 20 дорожных машин и 5 автомобилей	− АСПТ 9	13
	+ АСПТ 9	15
То же	− АСПТ 19	14
	+ АСПТ 19	16
То же	− АСПТ 10	17
	+ АСПТ 10	19
	− АСПТ 20	18
	+ АСПТ 20	20

ТПП 20×2 к БКТ 20×2 в ШРП-300

Привязан

Инв. №

Норм. конт.	Федоров		
ГИП	Чубоксарова		
Нач. отд.	Громов		
Гл. спец.	Семчукова		
Рук. гр.	Погорелова		
Ст. инж.	Гезенцвей		

503-7-12.88-СС

Комплекс зданий и сооружений основного звена дорожной службы

Ремонтная мастерская на 90 условных ремонтов в год. Административно-бытовая часть

Схема подключения лучей пожарной сигнализации в концентратор „ППС-3" на 20 лучей

Стадия	Лист	Листов
Р.Р.	15	

Гипропромтрансстрой г. Москва

Копировал:

Формат А2

Инв. № подл. | Подпись и дата | Взам. инв. №

Альбом 4

План размещения оборудования в помещении вахтера М 1:100

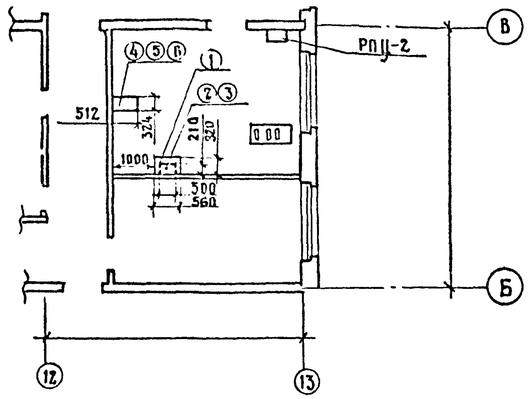

План размещения оборудования в комнате связи М1:100

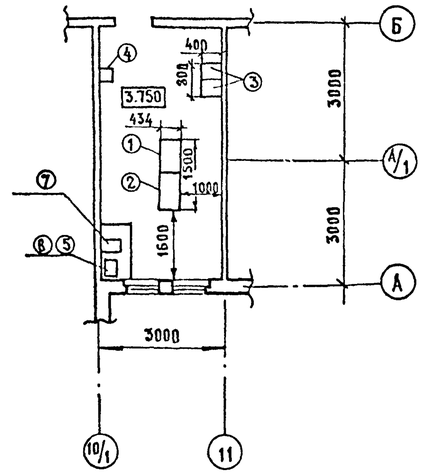

План размещения оборудования на стене в помещении вахтера М1:20

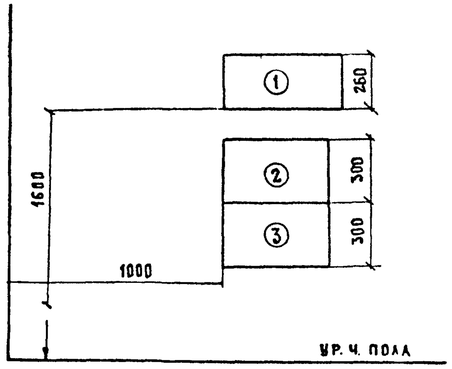

Функциональная схема УАТСК 50 200 емкостью 50 мм

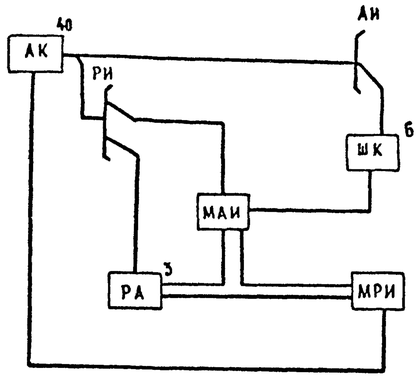

Схема кабельных соединений

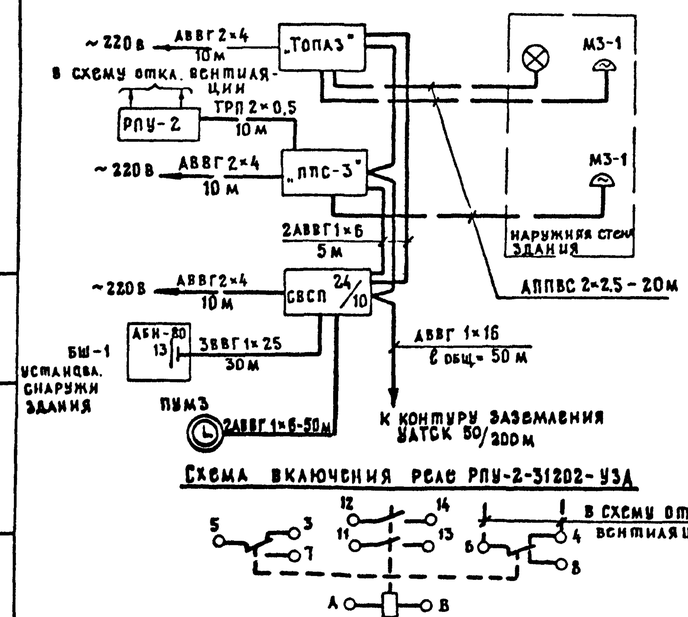

Схема электропитания УАТСК 50 200 М

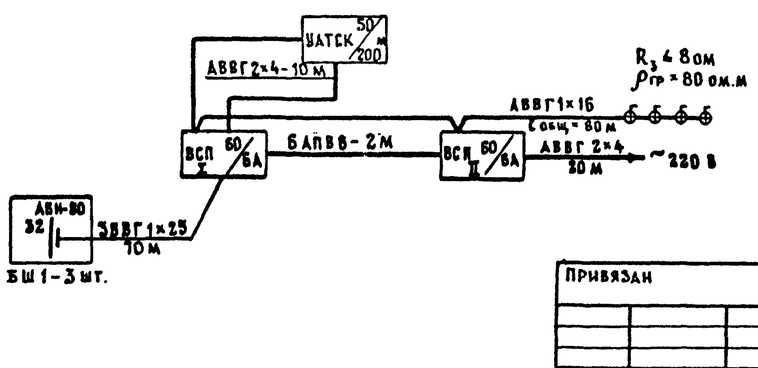

Схема включения реле РПУ-2-31202-УЗД

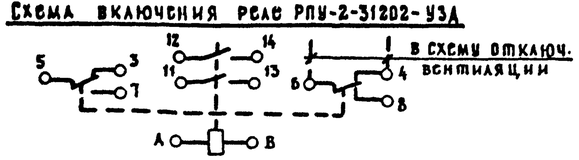

Спецификация оборудования

Поз.	Обозначение	Наименование	Кол	Примеч.
	ТУ 25.09.051-81	Концентратор пожарный		
		сигнально-пусковой КСПП		В
		019-20 60-2 на 20 линий ППС-3	1	поме-
1	—"—	а) устройство базовое	1	щении
	ТУ 25-05-2758-81	Концентратор приемо-		вахте-
		контрольный охранно-пожар-		ра
		ный на 30 зон КПКОПО 1041-30П		
		„Топаз"	1	
2	—"—	а) устройство базовое	1	
3	—"—	б) блок линейный	1	
4	ТУ 32 ЦШ. 807-78	Стойка выпрямителей СВСП 24/10	1	
5	ОЖО. 464.042 ТУ	Конденсатор К-50-3А-50-200	24	на панели конден-
6	ТУ 32 ЦШ-231-76	Предохранитель блиновый		сато-
		0,5 А	2	ров
1	ЫЯО. 122 003 ТУ	Станция телефонная авто-		
		матическая блок на 50 NN		В
		УАТСК-50/200 М	1	комна-
2	—"—	То же, вводное устрой-		те
		ство. УАТСК-50/200 М	1	связи
3	ТУ 32 ЦШ 560-76	Выпрямитель ВСП 60/6А	3	
4	ТУ 25-07-1302-77	Электрочасы первичные		
		ПЧМЗ-2БР-Р24-012	1	
5	Д 22.032.020 ТУ	Усилитель 100У101	1	
6	РЛ3.842.153 ТУ	Микрофон МД-201	1	из к-та 100У101
7	ТУ 5-663-4081-69	Магнитофон Тембр-2	1	

Привязан				503-7-12.88-СС			
				Комплекс зданий и сооружений основного звена дорожной службы			
	Н.контр.	Федорова	12.10.88	Ремонтная мастерская на 90 условных ремонтов в год. Административно-бытовая часть	Стадия	Лист	Листов
	ГИП	Чубоксаров	12.10.88		РП	16	
	Нач.отд.	Громов	12.10.88				
	Гл.спец.	Семчукова	12.10.88	Устройства связи. Схемы. Планы размещения оборудования в помещении вахтера и комнате связи. Спецификация оборудования	Гипропромтрансстрой г. Москва		
Инв. №	Рук.гр.	Погорелова	12.10.88				
	Ст.инж.	Гезенцева	12.10.88				

Копировал

Формат А2

Инв. № подл. | Подпись и дата | Взам. инв. №

Альбом 4

ПЛАН ПОДВАЛА

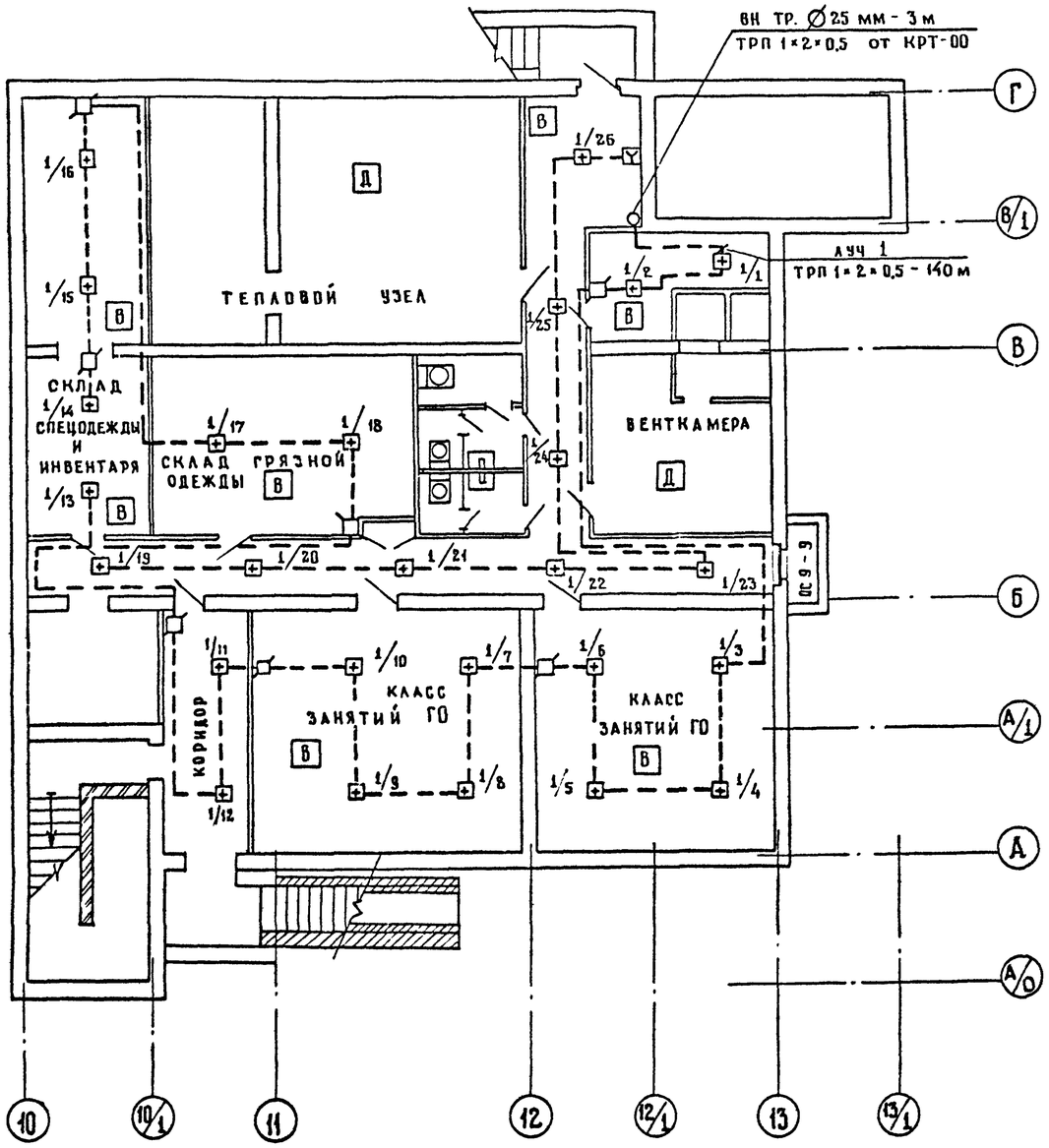

ПЛАН 1 ЭТАЖА

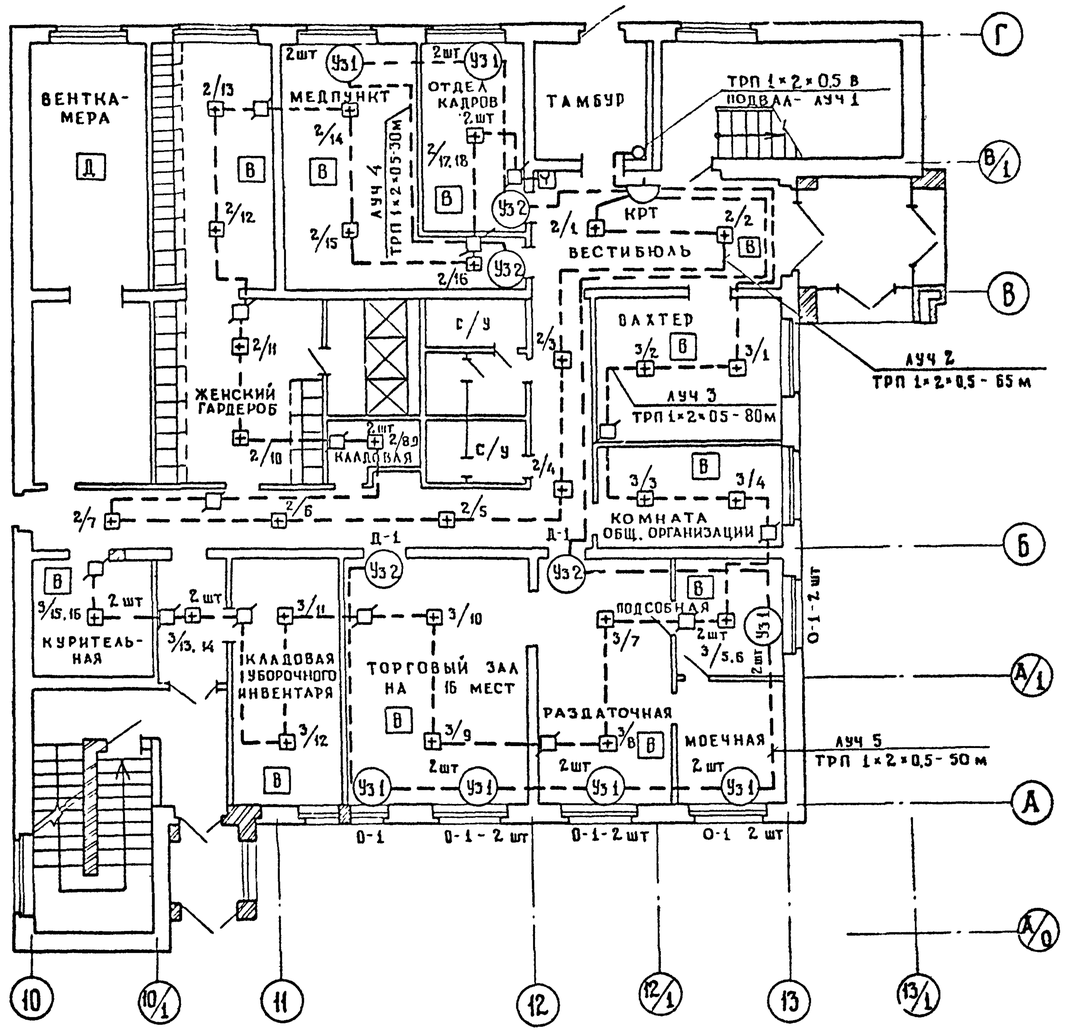

					503-7-12.88-СС		
					Комплекс зданий и сооружений основного звена дорожной службы		
Привязан	Н контр	Федорова		12.10.88	Ремонтная мастерская на 90 условных ремонтов в год. Административно-бытовая часть	Стадия	Лист	Листов
	ГИП	Чубоксарова		12.10.88		РП	17	
	Нач отд	Громов		12.10.88				
	Гл спец	Семчукова		12.10.88	Планы пожарно-охранной сигнализации подвала и 1 этажа	Гипропромтрансстрой г. Москва		
	Рук гр	Погорелова		12.10.88				
Инв №	Инженер	Милозанова		12.10.88				

Инв. № подл. | Подпись и дата | Взам. инв. №

Копировал

Формат А2

Альбом 4

План 2 этажа

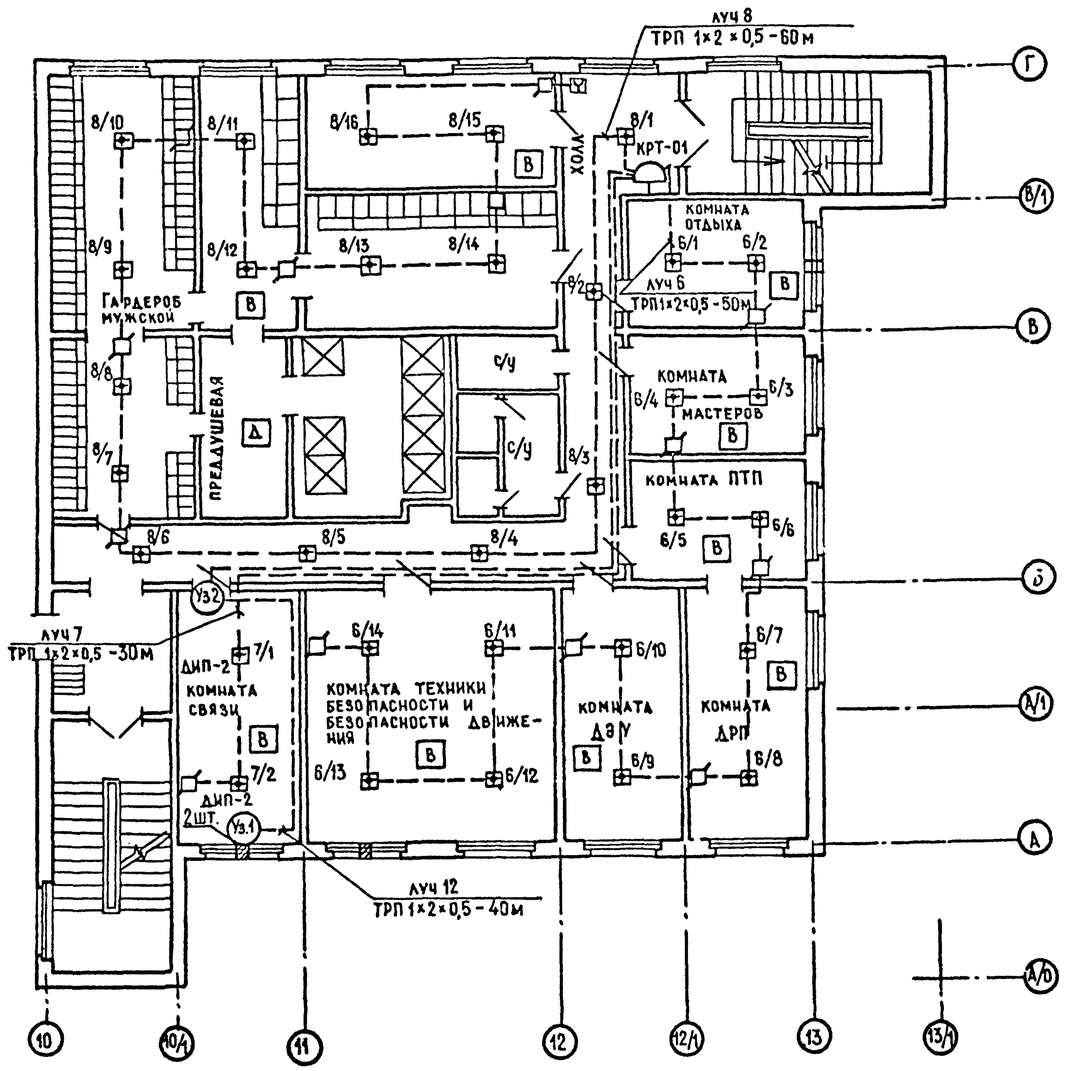

План 3 этажа

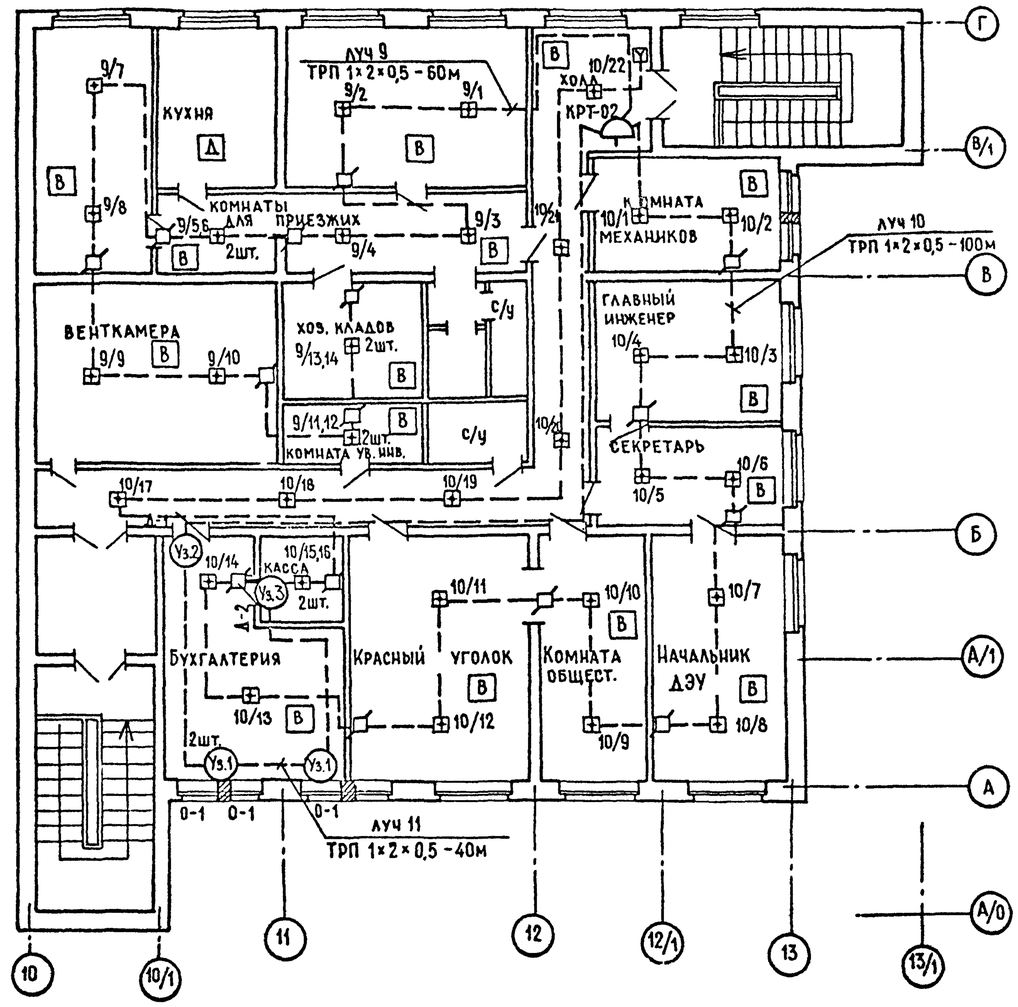

				503-7-12.88.-СС			
				Комплекс зданий и сооружений основного звена дорожной службы			
Привязан	Н.контр.	Федорова	12.10.88	Ремонтная мастерская на 90 условных ремонтов в год. Административно-бытовая часть	Стадия	Лист	Листов
	ГИП	Чубоксарова	12.10.88		РП	18	
	Нач.отд.	Громов	12.10.88				
	Гл.спец.	Семчукова	12.10.88	Планы пожарно-охранной сигнализации 2 и 3 этажей	Гипропромтрансстрой г. Москва		
	Рук.гр.	Погорелова	12.10.88				
Инв. №	Инженер	Милованова	12.10.88				

Копировал

Формат А2

Альбом 4

План 1го этажа

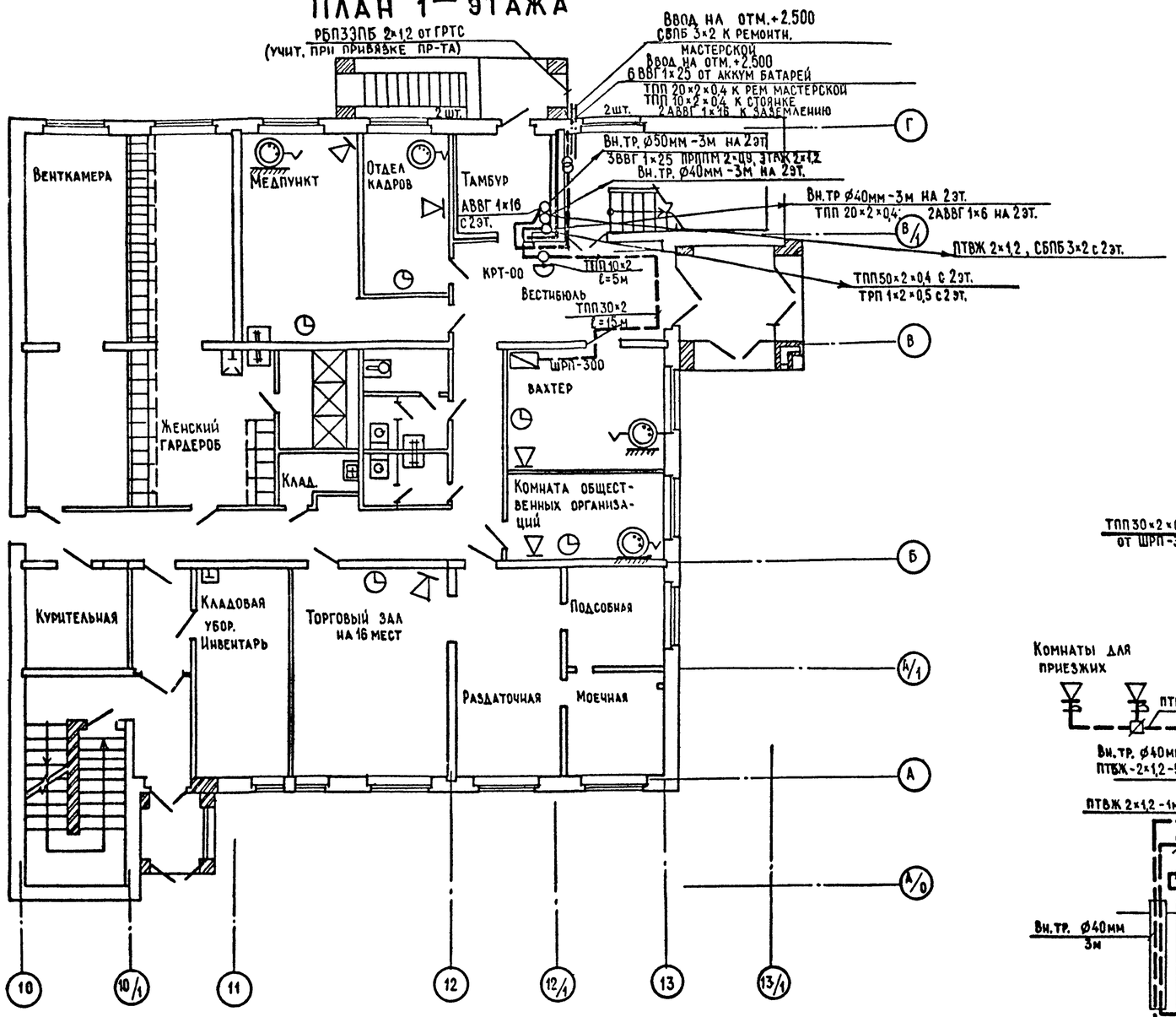

Схема телефонизации

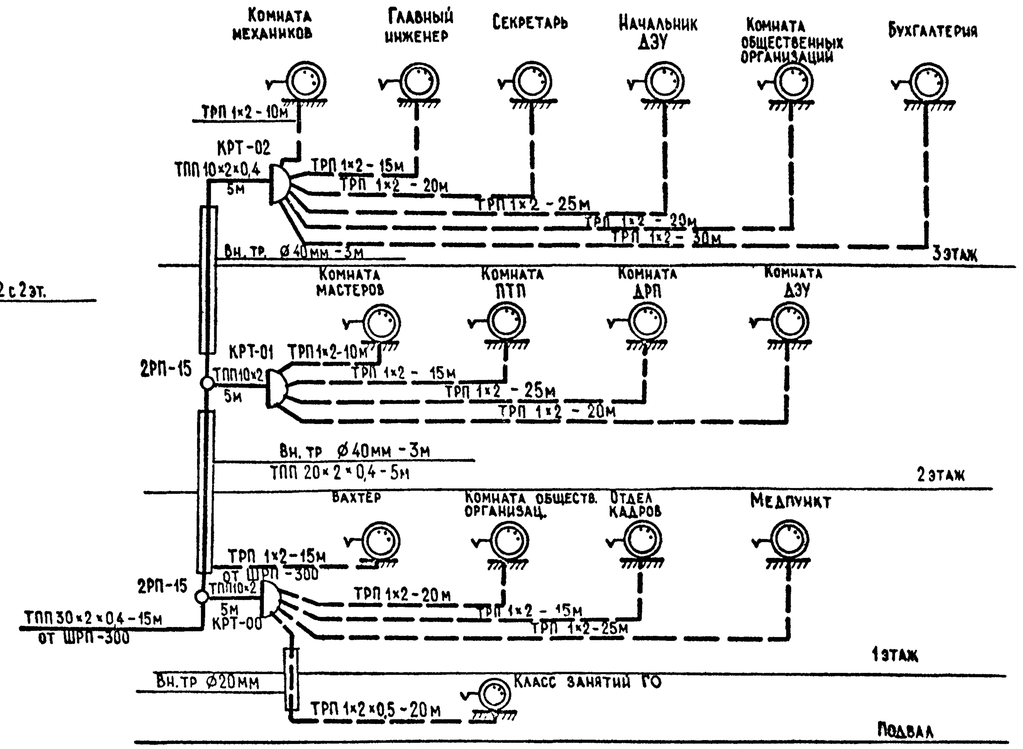

Схема радиофикации

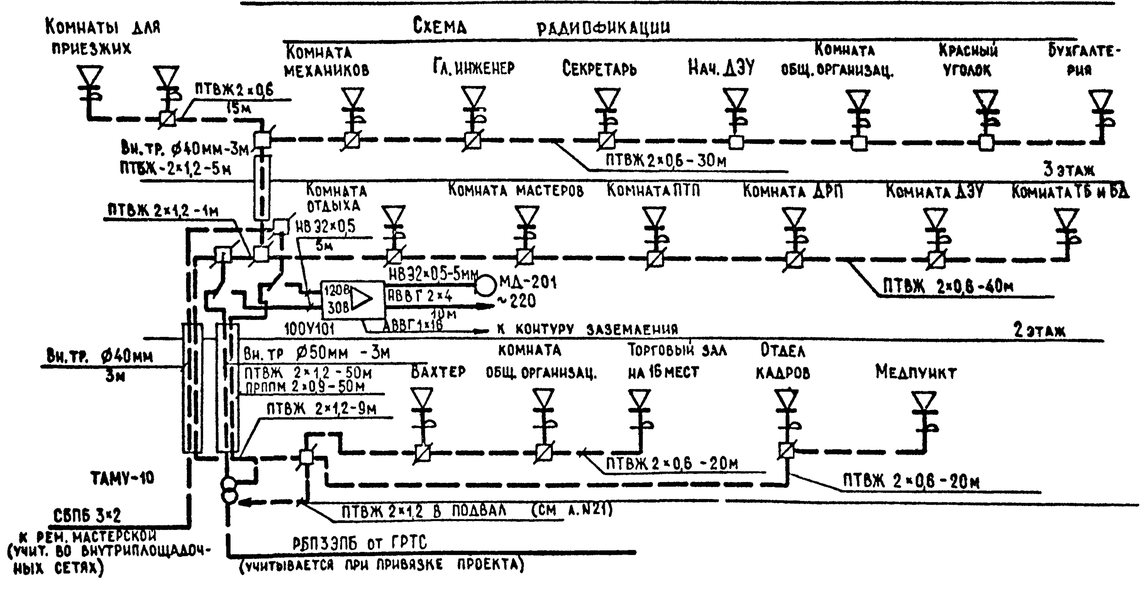

Схема электрочасофикации

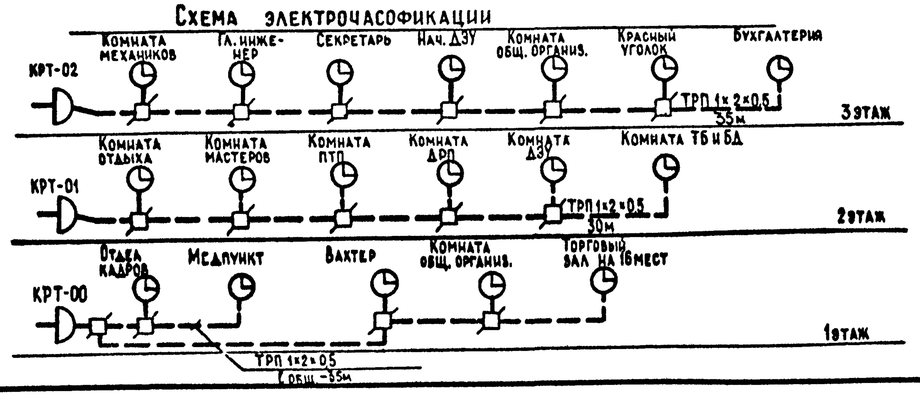

Привязан				503-7-12.88-СС			
				Комплекс зданий и сооружений основного звена дорожной службы			
	Н.контр.	Федорова	12.10.88	Ремонтная мастерская на 90 условных ремонтов в год. Административно-бытовая часть	Стадия	Лист	Листов
	ГИП	Чубоксарова	12.10.88		РП	19	
	Нач.отд.	Громов	12.10.88				
	Гл.спец	Семучкова	12.10.88	Телефонизация, радиофикация, часофикация. План 1 этажа. Схемы	Гипропромтрансстрой г. Москва		
	Рук.гр.	Погорелова	12.10.88				
Инв.№	Инженер	Милованова	12.10.88				

Инв.№ подл. | Подпись и дата | Взам. инв. №

Копировал | Формат А2

Альбом 4

План 2-го этажа

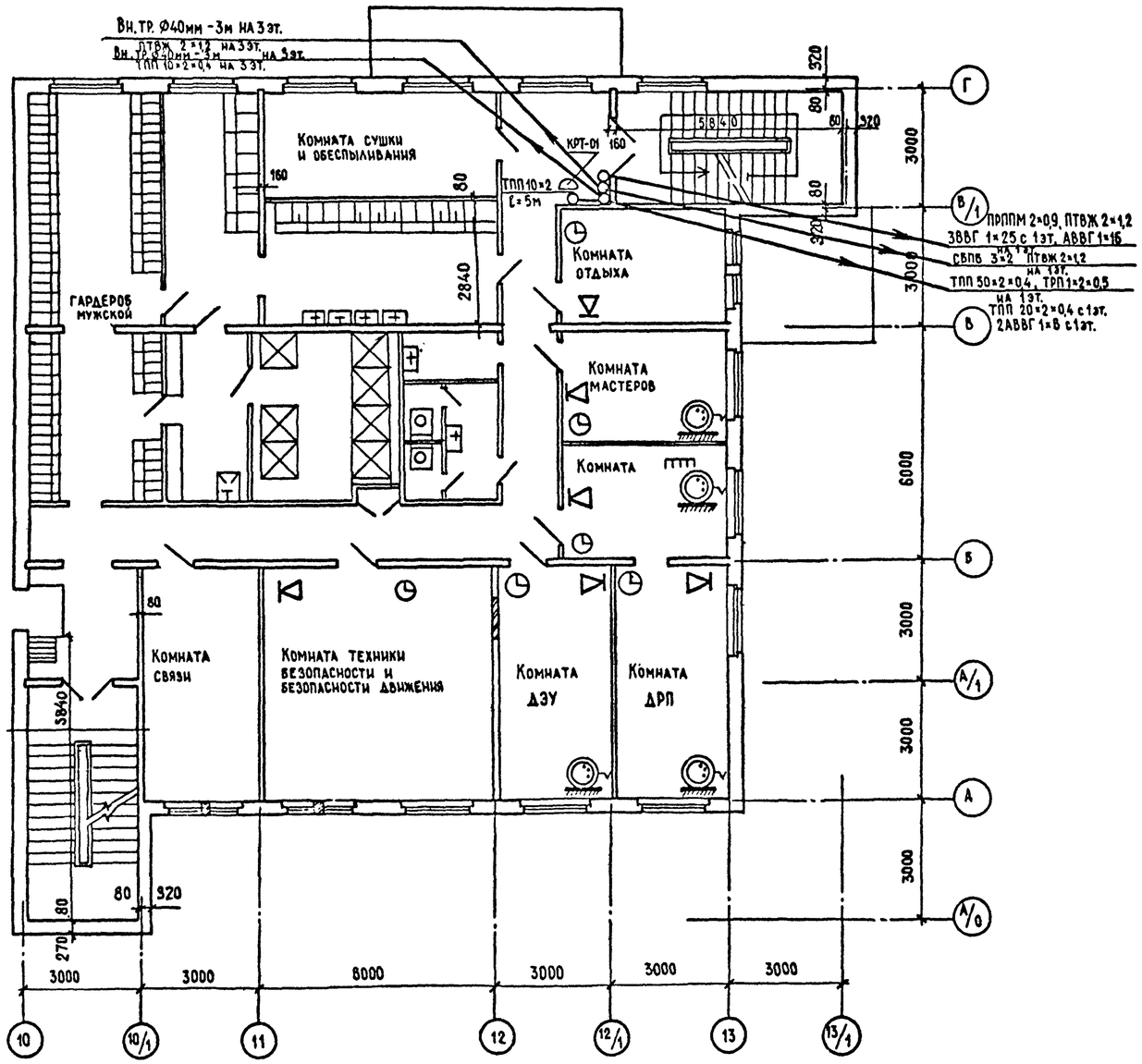

План 3-го этажа

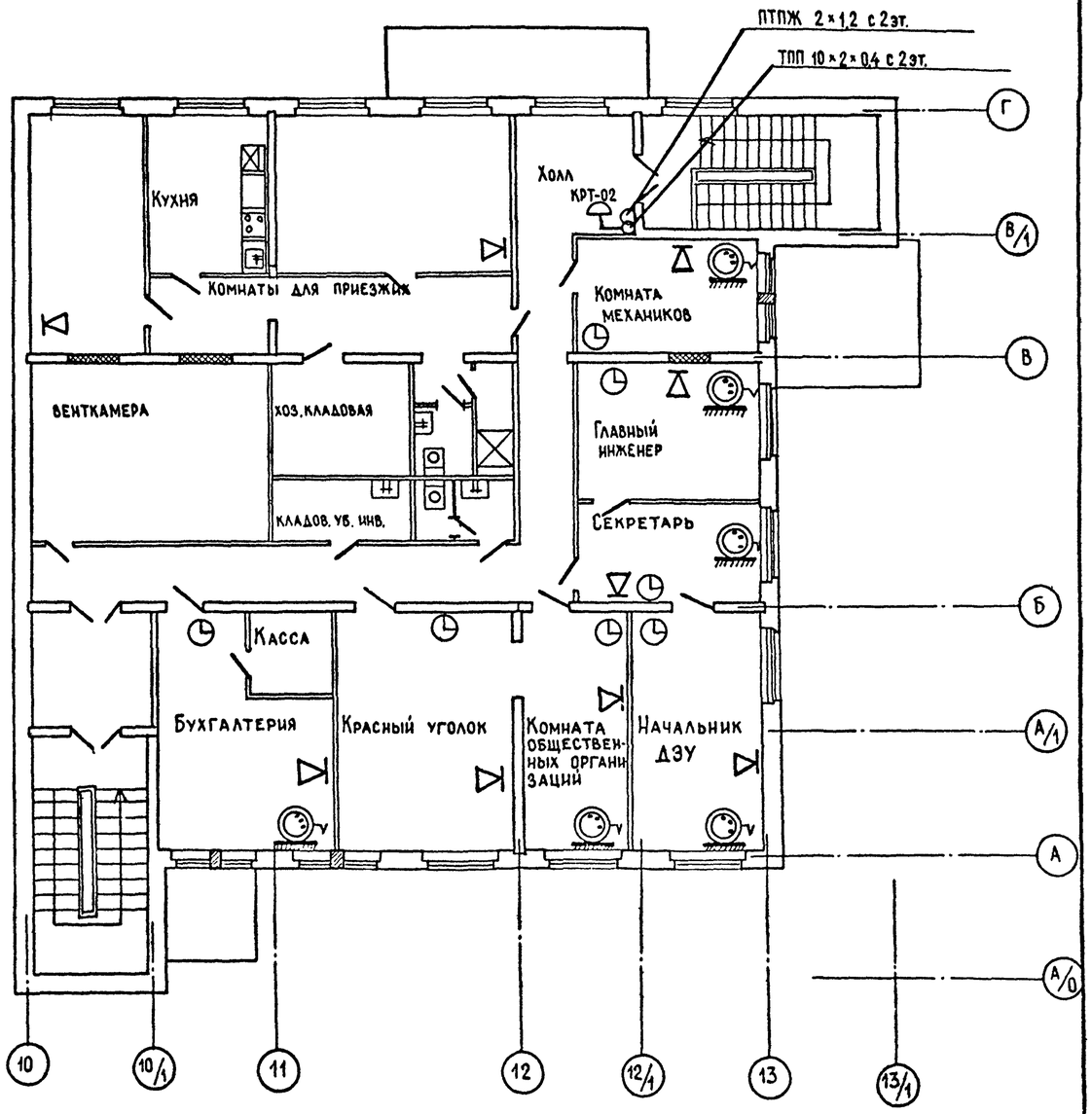

Привязан					503-7-12-88-СС		
					Комплекс зданий и сооружений основного звена дорожной службы		
	Н.контр.	Федорова		12.10.88	Ремонтная мастерская на 90 условных ремонтов в год. Административно-бытовая часть	Стадия	Лист	Листов
	ГИП.	Чубоксарова		12.10.88		РП	20	
	Нач.отд.	Громов		12.10.88				
	Гл.спец.	Семчукова		12.10.88	Телефонизация, радиофикация, часофикация. Планы 2 и 3 этажей	Гипропромтрансстрой г.Москва		
Инв.№	Рук.гр.	Погорелова		12.10.88				
	Инженер	Милованова		12.10.88				

Инв.№ подл. | Подпись и дата | Взам.инв.№

Копировал

Формат А2

Альбом 4

План подвала

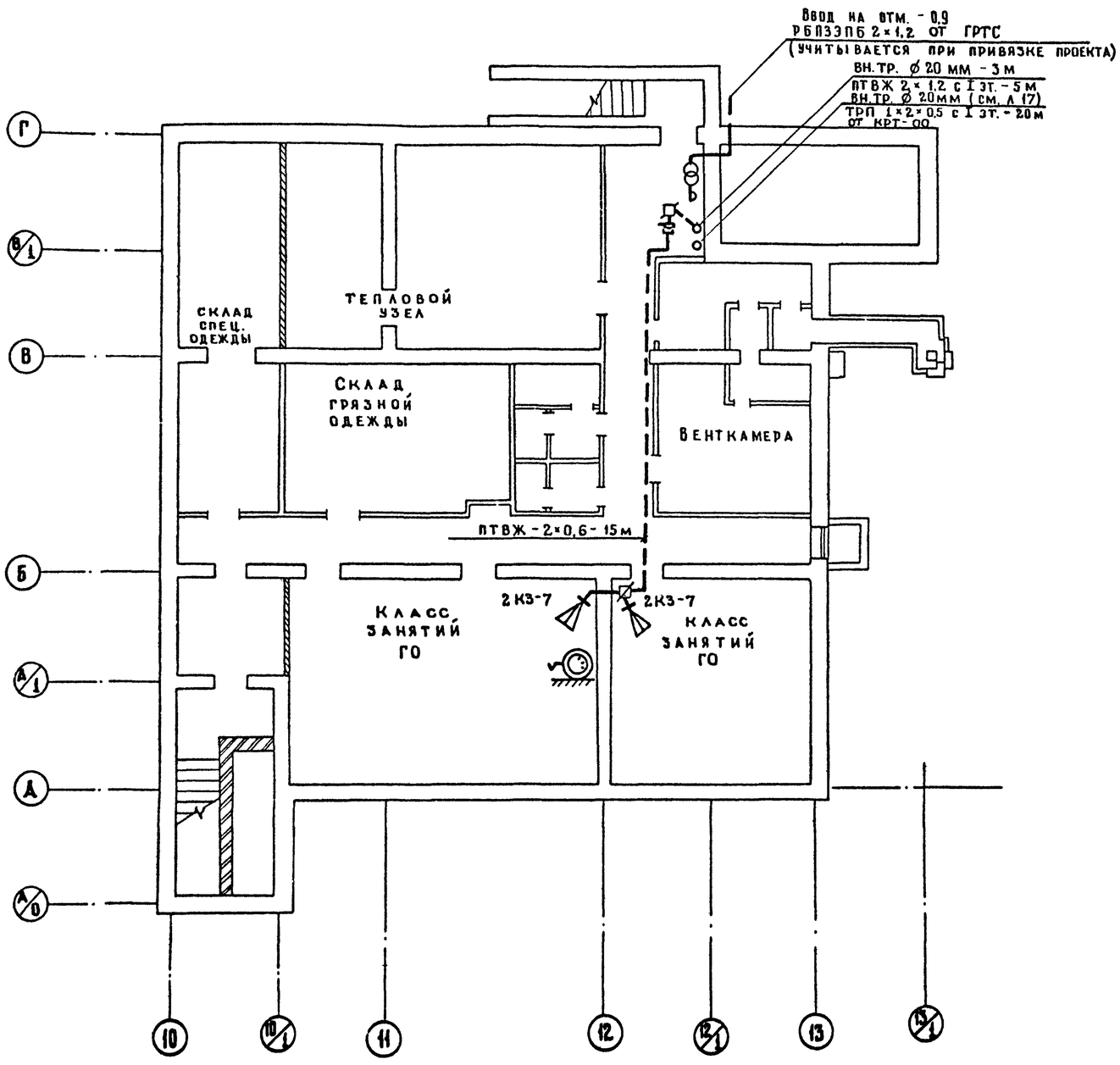

Схема радиофикации подвала

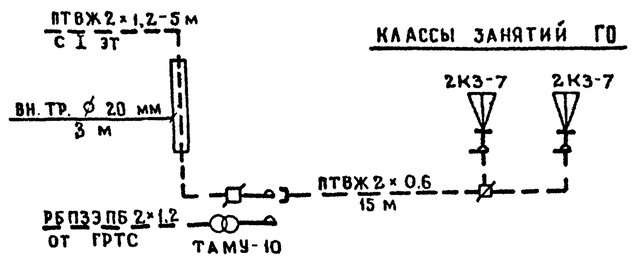

Привязан				503-7-12.88-СС			
				Комплекс зданий и сооружений основного звена дорожной службы			
	Н. контр.	Федорова	12.10.88	Ремонтная мастерская на 90 условных ремонтов в год. Административно-бытовая часть	Стадия	Лист	Листов
	ГИП	Чубоксарова	12.10.88		РП	21	
	Нач отд.	Громов	12.10.88				
	Гл. спец.	Семчукова	12.10.88	Телефонизация и радиофикация подвала. План М 1:100. Схема радиофикации подвала	Гипропромтрансстрой г. Москва		
Инв. №	Рук. гр.	Погорелова	12.10.88				
	Инженер	Милованова	12.10.88				

Инв. № подл. | Подпись и дата | Взам. инв. №

Калькировал: Формат А2