ТИПОВЫЕ КОНСТРУКЦИИ, ИЗДЕЛИЯ И УЗЛЫ ЗДАНИЙ И СООРУЖЕНИЙ

СЕРИЯ 1.020-1/83

КОНСТРУКЦИИ КАРКАСА МЕЖВИДОВОГО ПРИМЕНЕНИЯ ДЛЯ МНОГОЭТАЖНЫХ ОБЩЕСТВЕННЫХ ЗДАНИЙ, ПРОИЗВОДСТВЕННЫХ И ВСПОМОГАТЕЛЬНЫХ ЗДАНИЙ ПРОМЫШЛЕННЫХ ПРЕДПРИЯТИЙ

ВЫПУСК 3-11

РИГЕЛИ ВЫСОТОЙ 600мм ПРОЛЕТОМ 3,0; 6,0 И 9,0м ДЛЯ ОПИРАНИЯ РЕБРИСТЫХ ПЛИТ ПЕРЕКРЫТИЯ И ПЛИТ ТИПА "ТТ." ПРОСТРАНСТВЕННЫЕ КАРКАСЫ

РАБОЧИЕ ЧЕРТЕЖИ

19856

ЦЕНА 1-48

ТИПОВЫЕ КОНСТРУКЦИИ, ИЗДЕЛИЯ И УЗЛЫ ЗДАНИЙ И СООРУЖЕНИЙ

СЕРИЯ 1.020-1/83

КОНСТРУКЦИИ КАРКАСА МЕЖВИДОВОГО ПРИМЕНЕНИЯ ДЛЯ МНОГОЭТАЖНЫХ ОБЩЕСТВЕННЫХ ЗДАНИЙ, ПРОИЗВОДСТВЕННЫХ И ВСПОМОГАТЕЛЬНЫХ ЗДАНИЙ ПРОМЫШЛЕННЫХ ПРЕДПРИЯТИЙ

ВЫПУСК 3-11

РИГЕЛИ ВЫСОТОЙ 600мм ПРОЛЕТОМ 3,0; 6,0 И 9,0м ДЛЯ ОПИРАНИЯ РЕБРИСТЫХ ПЛИТ ПЕРЕКРЫТИЯ И ПЛИТ ТИПА "ТТ." ПРОСТРАНСТВЕННЫЕ КАРКАСЫ

РАБОЧИЕ ЧЕРТЕЖИ

РАЗРАБОТАНЫ:

ЦНИИпром

ГЛ. ИН[illegible] В. ГРАНЕВ

ОТДЕЛА [illegible] Э. К[illegible]

ГЛ [illegible] Н. ВАЛЁНКОВА

ЦНИИЭП торгово-бытовых зданий и туристск[illegible] комплексов

Д[illegible]ТОР ИН-ТА [illegible] В. ЛЕПСКИЙ

[illegible] ОТДЕЛА Б. ВОЛЫНСКИЙ

Гипростроммаш

ГЛ. ИНЖ. ИН-ТА В БУЗИНОВ

ГЛ. ТЕХНОЛОГ ОТДЕЛА

АРМАТУР. РАБОТ [illegible]Т. [illegible]ЕВСКАЯ

НИИЖБ Госстроя СССР

ЗАМ. ДИРЕКТОРА ИН-ТА Н. КОРОВИН

РУК. ЛАБОРАТОРИИ Г. БЕРДИЧЕВСКИЙ

ЗАВ. СЕКТОРОМ А. ЗАЛЕСОВ

НИИСК Госстроя СССР

ЗАМ. ДИРЕКТОРА ПО НАУЧНОЙ РАБОТЕ П. КРИВОШЕЕВ

ЗАВ. ЛАБОРАТОРИЕЙ Б. КОВТУНОВ

РУК. СЕКТОРА Д. ВАЛЬЧУК

УТВЕРЖДЕНЫ Госстроем СССР

ПОСТАНОВЛЕНИЕ ОТ 13.07.1984г. N112

ВВЕДЕНЫ В ДЕЙСТВИЕ С 01.09.1984г.

Обозначение	Наименование	Стр.
1.020-1/83. 3-11 00	Содержание	2
1.020-1/83. 3-11 00ПЗ	Пояснительная записка	3
1.020-1/83. 3-11 01	Каркас пространственный КП1 ÷ КП5	4
1.020-1/83. 3-11 02	Каркас пространственный КП6 ÷ КП8	7
1.020-1/83. 3-11 03	Каркас пространственный КП9 ÷ КП11	9
1.020-1/83. 3-11 04	Каркас пространственный КП12 ÷ КП15	11
1.020-1/83. 3-11 05	Каркас пространственный КП16 ÷ КП19	13
1.020-1/83. 3-11 06	Каркас пространственный КП20 ÷ КП23	16
1.020-1/83. 3-11 07	Каркас пространственный КП24, КП25	19
1.020-1/83. 3-11 08	Каркас пространственный КП26 ÷ КП29	21
1.020-1/83. 3-11 09	Каркас пространственный КП31, КП32	24
1.020-1/83. 3-11 10	Каркас пространственный КП33 ÷ КП35	26
1.020-1/83. 3-11 11	Каркас пространственный КП36 ÷ КП39	28
1.020-1/83. 3-11 12	Каркас пространственный КП40 ÷ КП43	31
1.020-1/83. 3-11 13	Каркас пространственный КП44, КП45	34
1.020-1/83. 3-11 14	Каркас пространственный КП46 ÷ КП49	35

Взам. инв. № | Подпись и дата | Инв. № подл.

1.020-1/83. 3-11 00

Нач. отд.	Кадыш		
ГИП	Воленкова		

Содержание

Стадия	Лист	Листов
Р		1

ЦНИИПРОМЗДАНИЙ

Взам. инв. № | Подпись и дата | Инв. № подл.

Лист

I. Общая часть

1.1. Настоящий выпуск содержит рабочие чертежи пространственных каркасов для ригелей высотой 600мм под ребристые плиты перекрытий и под плиты типа „ТТ" по выпуску 3-10.

1.2. Указания по изготовлению пространственных каркасов приведены в выпуске 0-7" Указания по заводской технологии изготовления ригелей"

1.3. Плоские арматурные изделия и закладные детали даны в выпуске 3-12.

II. Технические требования к изготовлению пространственных каркасов.

2.1. Пространственные каркасы собираются из плоских каркасов, отдельных стержней, сеток и закладных деталей.

2.2. Сборка и сварка пространственных каркасов должна осуществляться в кондукторах.

2.3. Сборка пространственного каркаса КП должна производиться в следующем порядке:

а) устанавливаются вертикально попарно плоские каркасы марки КР;

б) поперечные соединительные стержни приваривоются к поперечным стержням плоских каркасов с помощью сварочных клещей

В пространственных каркасах часть соединительных стержней позиции 4 заменена на "скобки", которые приваривоются к поперечным стержням плоских каркасов с помощью электродуговой сварки;

в) соединительные монтажные стержни позиции 5 крепятся к поперечным стержням плоских каркасов в середине пространственного каркаса по его краям;

г) устанавливаются в проектное положение сетки позиции 2 и соединяются между собой и с каркасом вязальной проволокой через 1.0 м;

д) устанавливаются и фиксируются вязальной проволокой закладные детали позиции 3.

2.4. При наличии кондуктора, обеспечивающего строгую фиксацию опорных закладных деталей, последняя должна быть включена в состав КП. Пример решения пространственного каркаса с опорной закладной деталью дан на стр. 17 вып. 3-10.

2.5. В случае применения в ригелях монтажных петель по серии I.400-9, петли устанавливаются согласно примеру, приведенному в выпуске 3-10 (стр. 16).

				1.020-1/83. 3-11 ПО ПЗ		
				Пояснительная записка	Стадия Р	Лист	Листов 1
Нач. отд.	Ходыш				ЦНИИПРОМЗДАНИЙ	
ГИП	Валенков					

Инв. № подл. | Подпись и дата | Взам. инв. №

19956 4

Формат	Зона	Поз.	Обозначение	Наименование	Кол.	Примечание
				Документация		
			1.020-1/83 3-11 01.СБ	Сборочный чертеж		
			1.020-1/83 3-11 00.ПЗ	Пояснительная записка		
			Переменные данные для исполнений:			
			1.020-1/83.3-11 01 (КП1)			
				Сборочные единицы		
		1	1.020-1/83.3-12 02	Каркас плоский КР1	2	
		2	1.020-1/83.3-12 05	Сетка арматурная С1	2	
		3	1.020-1/83.3-12 19	Изделие закладное МН29	12	
				Детали		
				Стержни отд. ГОСТ 5781-82		
Б4		4	8.013.240	ф8АIII l = 240 мм	40	3.79 кг
Б4		5	8.013.280	ф8АIII l = 280 мм	4	0.44 кг
		6	1.020-1/83.3-12 22-06	Стержень гнутый	2	

Инв.№ подл. | Подпись и дата | Взам.инв.№

Нач. отд.	Ковыш		1.020-1/83.3-11 01
Нач.отдела	Валенкова		Каркас пространственный КП1÷КП5
Гл.инж.пр	Валенкова		Стадия Р · Лист 1 · Листов 4
Рук.гр.	Сочарова		ЦНИИПРОМЗДАНИЙ
Ст.инж.	Агаевкина		
Проверил	Ермакова		

Формат	Зона	Поз.	Обозначение	Наименование	Кол.	Примечание
			1.020-1/83.3-11 01-01 (КП2)			
				Сборочные единицы		
		1	1.020-1/83.3-12 02-01	Каркас плоский КР2	2	
		2	1.020-1/83.3-12 05	Сетка арматурная С1	2	
		3	1.020-1/83.3-12 19	Изделие закладное МН29	12	
				Детали		
				Стержни отд. ГОСТ 5781-82		
Б4		4	8.013.240	ф8АIII l = 240 мм	40	3.79 кг
Б4		5	8.013.280	ф8АIII l = 280 мм	4	0.44 кг
		6	1.020-1/83.3-12 22-06	Стержень гнутый	2	
			1.020-1/83.3-11 01-02 (КП3)			
				Сборочные единицы		
		1	1.020-1/83.3-12 02-02	Каркас плоский КР3	2	
		2	1.020-1/83.3-12 05-01	Сетка арматурная С1	2	
		3	1.020-1/83.3-12 19	Изделие закладное МН29	12	

Инв.№ подл. | Подпись и дата | Взам.инв.№

1.020-1/83.3-11 01 | Лист 2

Формат	Зона	Поз.	Обозначение	Наименование	Кол.	Примечание
				Детали		
				Стержни отд. ГОСТ 5781-82		
Б4		4	8.013.240	ф8АIII l = 240мм	40	3.79кг
Б4		5	8.013.280	ф8АIII l = 280мм	4	0,44кг
		6	1.020-1/83.3-12 22-06	Стержень гнутый	2	
			1.020-1/83.3-11 01-03	(КП4)		
				Сборочные единицы		
		1	1.020-1/83. 3-12 01	Каркас укр.сборки СКР1	2	
		2	1.020-1/83. 3-12 05-01	Сетка арматурная С2	2	
		3	1.020-1/83. 3-12 19	Изделие закладное МН29	12	
				Детали		
				Стержни отд. ГОСТ 5781-82		
Б4		4	8.013.240	ф8АIII l = 240мм	40	3.79кг
Б4		5	8.013.280	ф8АIII l = 280мм	4	0.44кг
		6	1020-1/83 3-12 22-06	Стержень гнутый	2	

Взам. инв. № | Подпись и дата | Инв. № подл.

Формат	Зона	Поз.	Обозначение	Наименование	Кол.	Примечание
			1.020-1/83.3-11 01-04	(КП5)		
				Сборочные единицы		
		1	1.020-1/83.3-12 01-01	Каркас укр. сборки СКР2	2	
		2	1.020-1/83.3-12 05-01	Сетка арматурная С2	2	
		3	1.020-1/83.3-12 19	Изделие закладное МН29	12	
				Детали		
				Стержни отд. ГОСТ 5781-82		
Б4		4	8.013 240	ф8АIII l = 240мм	40	3.79кг
Б4		5	8.013 280	ф8АIII l = 280мм	4	0.44кг
		6	1020-1/83 3-12 22-06	Стержень гнутый	2	

Взам. инв. № | Подпись и дата | Инв. № подл.

19856 6

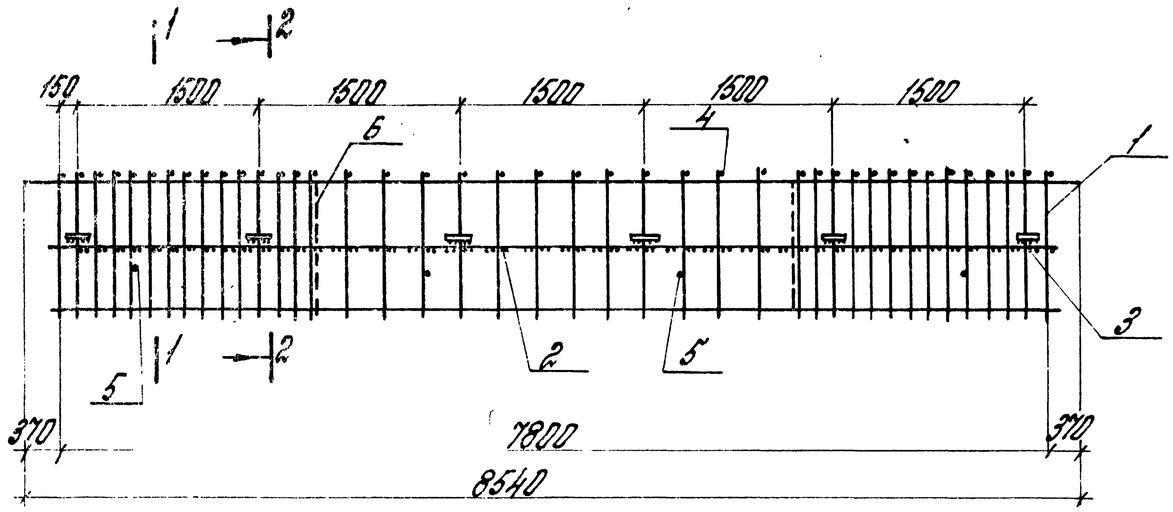

1-1

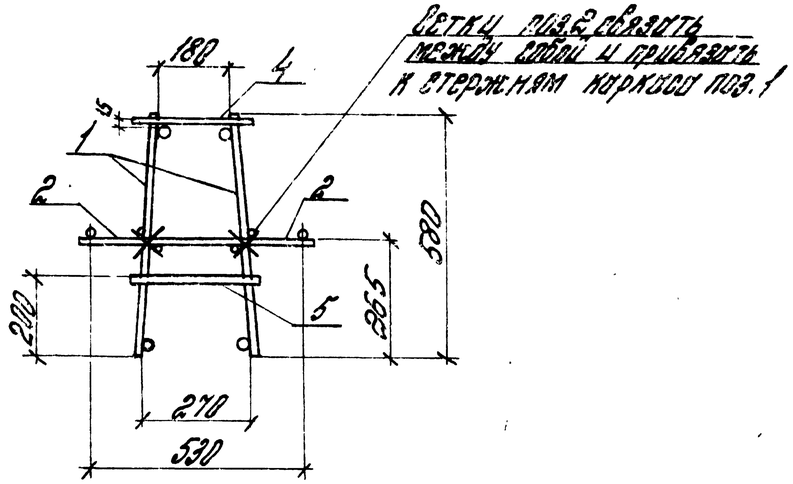

Обозначение	Марка	Масса
1.020-1/83.3-11 01-	КП1	98,67
-01	КП2	154,13
-02	КП3	196,33
-03	КП4	238,41
-04	КП5	258,19

2-2

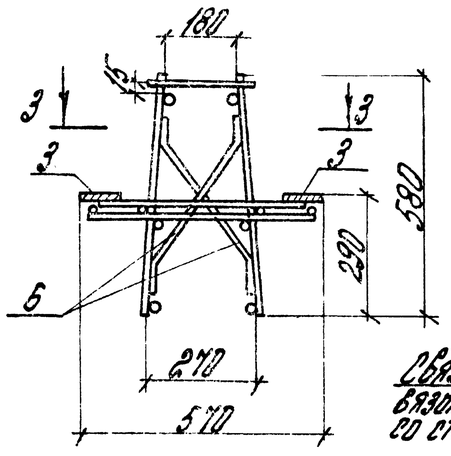

3-3

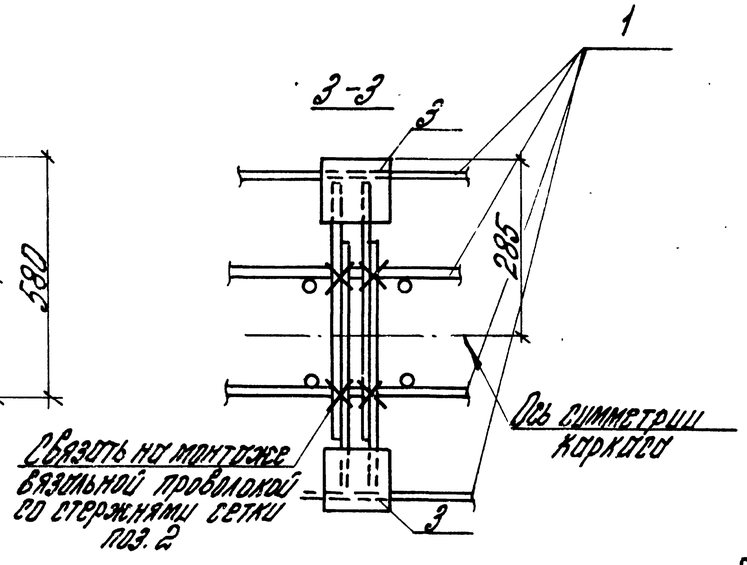

Нач. отд.	Кодыш		
Н. контр.	Валенков		
ГИП	Валенков		
Рук. гр.	Бочаров		
Провер.	Ермакова		
Разраб.	Котова		

1.020-1/83.3-11 01 СБ

Каркас пространственный КП1 ÷ КП5. Сборочный чертеж

Стадия	Масса	Масштаб
Р	см. табл.	
Лист	Листов 7	

ЦНИИПРОМЗДАНИЙ

Инв. № подл. | Подпись и дата | Взам. инв. №

Формат	Зона	Поз.	Обозначение	Наименование	Кол.	Примечание
				Документация		
			1.020-1/83 3-11 02 СБ	Сборочный чертеж		
			1.020-1/83. 3-11 00 ПЗ	Пояснительная записка		
			Переменные данные для исполнений			
			1.020-1/83. 3-11 02	(КП6)		
				Сборочные единицы		
		1	1.020-1/83. 3-12 02-04	Каркас плоский КР5	2	
		2	1.020-1/83. 3-12 05	Сетка арматурная С1	2	
		3	1.020-1/83. 3-12 20	Изделие закладное МН29	12	
				Детали		
				Стержни отд ГОСТ 5781-82		
БЧ		4	10 013. 240	ф 10 А III L = 240 мм	12	1.78 кг
БЧ		5	8. 013. 280	ф 8 А III L = 280 мм	4	0.44 кг
		6	1.020-1/83 3-12 22-06	Стержень гнутый	2	
		7	1.020-1/83. 3-12 21-08	Стержень гнутый	28	

Подпись и дата | Взам. инв. №

Нач. отд.	Кравцов		1.020-1/83. 3-11 02
Нач. сект.	Даленкова		
Инж. пр.	Даленкова		Каркас пространственный КП6 – КП8
Рук. гр.	Бондова		Стадия: Р; Лист: 1; Листов: 2
Ст. инж.	Кудкина		ЦНИИПРОМЗДАНИЙ
Нормоконтр.	Ермакова		

Инв. № подл.

Формат	Зона	Поз.	Обозначение	Наименование	Кол.	Примечание
			1.020-1/83. 3-11 02-01	(КП7)		
				Сборочные единицы		
		1	1.020-1/83. 3-12 02-05	Каркас плоский КР6	2	
		2	1.020-1/83 3-12 05	Сетка арматурная С1	2	
		3	1.020-1/83. 3-12 20	Изделие закладное МН29	12	
				Детали		
				Стержни отд ГОСТ 5781-82		
БЧ		4	10 013 240	ф 10 А III L = 240 мм	12	1.78 кг
БЧ		5	8.013 280	ф 8 А III L = 280 мм	4	0.44 кг
		6	1.020-1/83. 3-12 22-06	Стержень гнутый	2	
		7	1.020-1/83. 3-12 21-08	Стержень гнутый	28	
			1.020-1/83. 3-11 02-02	(КП8)		
				Сборочные единицы		
		1	1.020-1/83 3-12 02-06	Каркас плоский КР7	2	
		2	1.020-1/83 3-12 05-01	Сетка арматурная С2	2	
		3	1020-1/83. 3-12 20	Изделие закладное МН29	12	
				Детали		
				Стержни отд ГОСТ 5781-82		
БЧ		4	10. 013. 240	ф 10 А III L = 240 мм	12	1.78 кг
БЧ		5	8. 013. 280	ф 8 А III L = 280 мм	4	0.44 кг
		6	1.020-1/83. 3-12 22-06	Стержень гнутый	2	
		7	1.020-1/83. 3-12 21-08	Стержень гнутый	28	

Подпись и дата | Взам. инв. №

Инв. № подл.

1020-1/83. 3-11 02 | Лист 2

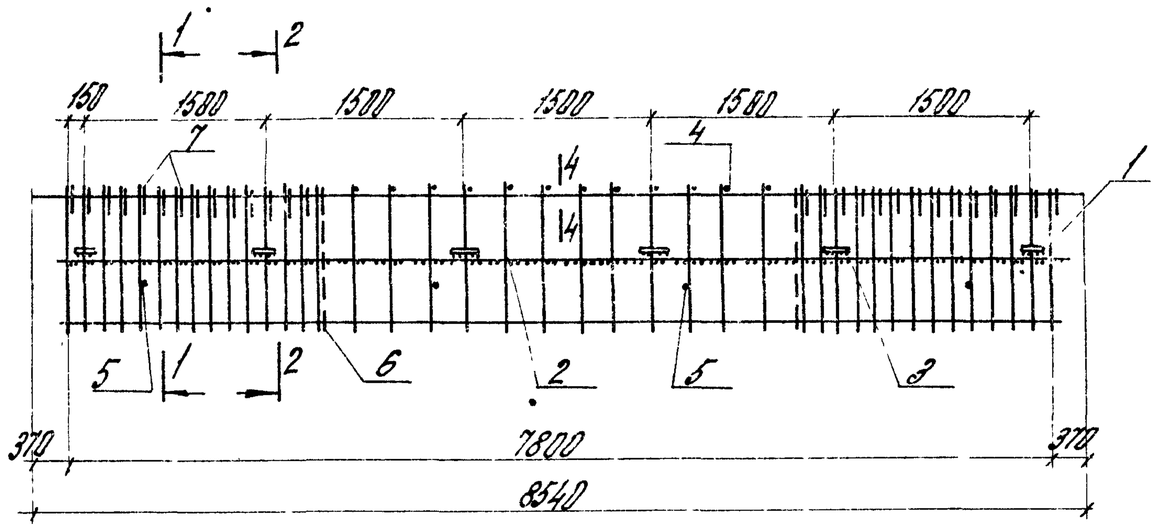

1-1

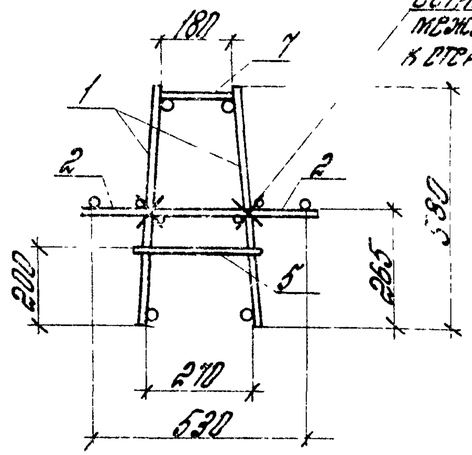

Сетки поз.2 связать между собой и привязать к стержням каркаса поз.1

2-2

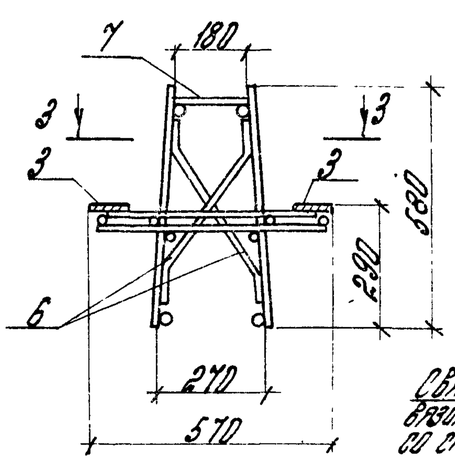

3-3

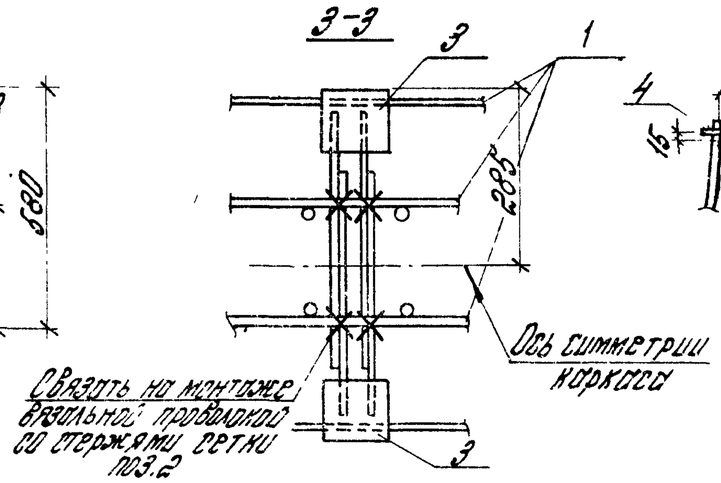

Связать на монтаже вязальной проволокой со стержнями сетки поз.2

4-4

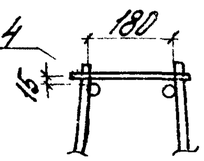

Обозначение	Марка	Масса кг
1.020-1/83.3-11 02	КП6	119,66
-01	КП7	149,50
-02	КП8	170,34

1 Позицию 7 приварить к вертикальным стержням плоских каркасов с помощью электродуговой сварки $C_{шв.}$ = 40мм

Нач отд.	Кадыш		
Н.контр	Валенкова		
ГИП	Валенкова		
Рук.пр	Бучарова		
Проверил	Ермакова		
Разработ	Котова		

1.020-1/83.3-11 02 СБ

Каркас пространственный КП6 ÷ КП8. Сборочный чертеж

Стадия	Масса	Масштаб
Р	см. табл	
Лист	Листов 1	

ЦНИИПРОМЗДАНИЙ

Инв.№ подл. | Подпись и дата | Взам.инв.№

Формат	Зона	Поз.	Обозначение	Наименование	Кол.	Примечание
				Документация		
			1.020-1/83. 3-11 03 СБ	Сборочный чертеж		
			1.020-1/83. 3-11 00 ПЗ	Пояснительная записка		
			Переменные данные	для исполнений:		
			1.020-1/83. 3-11 03	(КП 9)		
				Сборочные единицы		
		1	1.020-1/83. 3-12 02-04	Каркас плоский КР5	2	
		2	1.020-1/83. 3-12 05-02	Сетка арматурная С3	1	
		3	1.020-1/83. 3-12 20	Изделие закладное МН29	6	
				Детали		
				Стержни отд. ГОСТ 5781-82		
Б4		4	10.013. 240	ф10АIII l = 240 мм	12	1.78 кг
Б4		5	8.013. 280	ф8АIII l = 280 мм	4	0.44 кг
		6	1.020-1/83. 3-12 22-06	Стержень гнутый	2	
		7	1.020-1/83. 3-12 21-08	Стержень гнутый	28	

Инв. № подл. | Подпись и дата | Взам. инв. №

Нач. отд.	Кадыш		
Нормоконт.	Валенкова		
Гл. инж. пр.	Валенкова		
Рук. гр.	Бочарова		
Ст. инж.	Федякина		
Проверил	Ермакова		

1.020-1/83. 3-11 03

Каркас пространственный КП9 ÷ КП11

Стадия	Лист	Листов
Р	1	2

ЦНИИПРОМЗДАНИЙ

Формат	Зона	Поз.	Обозначение	Наименование	Кол.	Примечание
			1.020-1/83. 3-11 03-01	(КП 10)		
				Сборочные единицы		
		1	1.020-1/83. 3-12 02-05	Каркас плоский КР6	2	
		2	1.020-1/83. 3-12 05-02	Сетка арматурная С3	1	
		3	1.020-1/83. 3-12 20	Изделие закладное МН29	6	
				Детали		
				Стержни отд. ГОСТ 5781-82		
Б4		4	10.013. 240	ф10АIII l = 240 мм	12	1.78 кг
Б4		5	8.013. 280	ф8АIII l = 280 мм	4	0.44 кг
		6	1.020-1/83. 3-12 22-06	Стержень гнутый	2	
		7	1.020-1/83. 3-12 21-08	Стержень гнутый	28	
			1.020-1/83. 3-11 03-02	(КП 11)		
				Сборочные единицы		
		1	1.020-1/83. 3-12 02-06	Каркас плоский КР7	2	
		2	1.020-1/83. 3-12 05-03	Сетка арматурная С4	1	
		3	1.020-1/83. 3-12 20	Изделие закладное МН29	6	
				Детали		
				Стержни отд. ГОСТ 5781-82		
Б4		4	10.013. 240	ф10АIII l = 240 мм	12	1.78 кг
Б4		5	8.013. 280	ф8АIII l = 280 мм	4	0.44 кг
		6	1.020-1/83. 3-12 22-06	Стержень гнутый	2	
		7	1.020-1/83. 3-12 21-08	Стержень гнутый	28	

Инв. № подл. | Подпись и дата | Взам. инв. №

1.020-1/83. 3-11 03

Лист 2

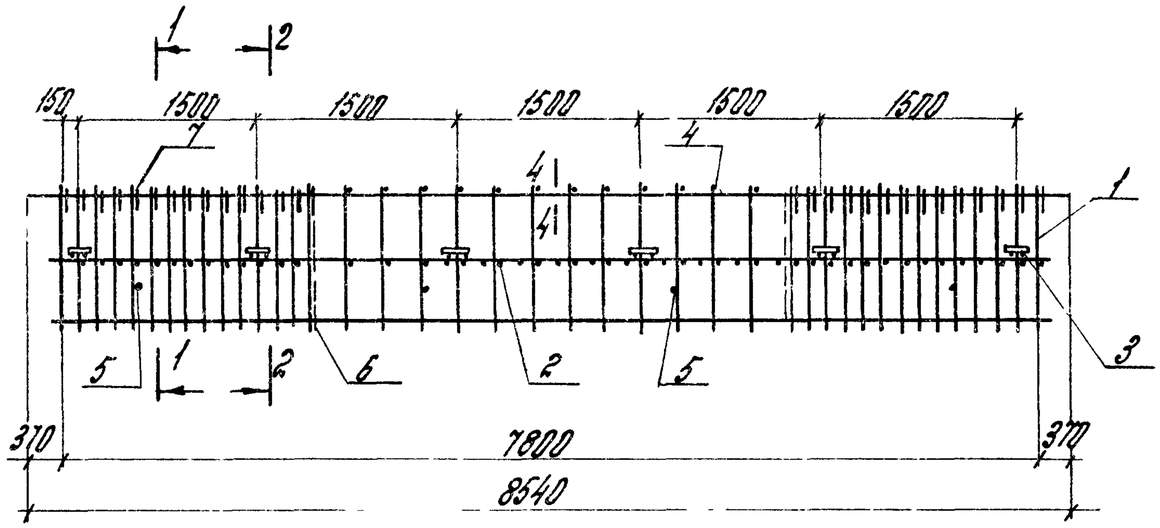

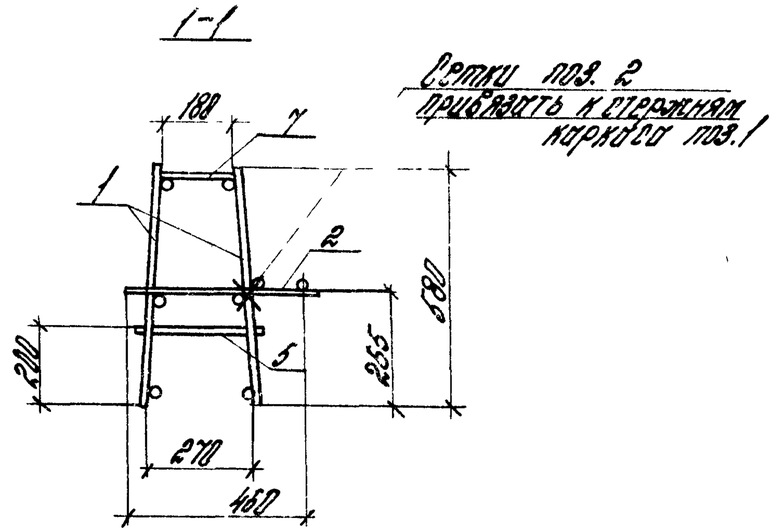

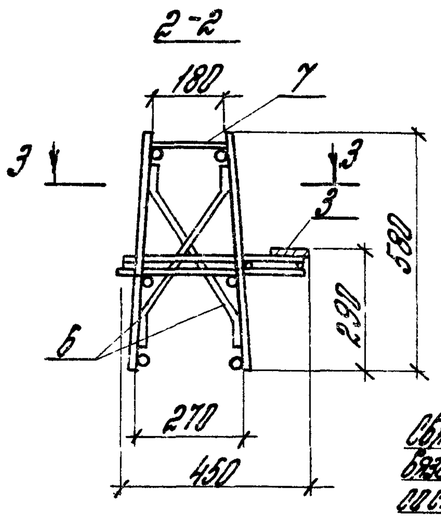

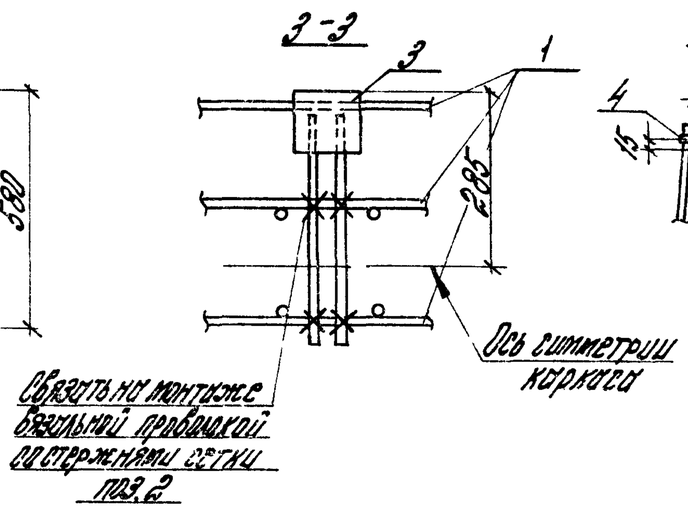

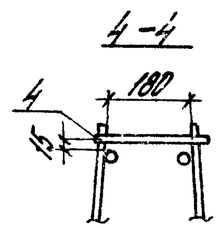

Обозначение	Марка	Масса, кг
1.020-1/83.3-11 ОЗ	КП9	110,36
-01	КП10	137,40
-02	КП11	156,50

1 Позицию 7 приварить к вертикальным стержням плоских каркасов с помощью электродуговой сварки $e_{шв}$=40мм

Нач отд.	Кодыш		
Н контр	Валенкова		
ГИП	Валенковы		
Рук гр	Бочарова		
Провер	Ермакова		
Разраб	Котова		

1.020-1/83.3-11 ОЗ СБ

Каркас пространственный КП9 - КП11. Сборочный чертеж

Стадия	Масса	Масштаб
Р	см табл	
Лист	Листов 1	

ЦНИИПРОМЗДАНИЙ

Инв № подл | Подпись и дата | Взам инв №

19856 11

Формат	Зона	Поз.	Обозначение	Наименование	Кол.	Примечание
				Документация		
			1.020-1/83. 3-11 04 СБ	Сборочный чертеж		
			1.020-1/83. 3-11 00 ПЗ	Пояснительная записка		
			Переменные данные	для исполнений:		
			1.020-1/83. 3-	11 04 (КП 12)		
				Сборочные единицы		
		1	1.020-1/83. 3-12 03	Каркас плоский КР9	2	
		2	1.020-1/83. 3-12 05-04	Сетка арматурная С5	2	
		3	1.020-1/83. 3-12 19	Изделие закладное МН29	8	
				Детали		
				Стержни отд. ГОСТ 5181-82		
БЧ		4	8.013. 240	ф8 А III L = 240 мм	25	2.37 кг
БЧ		5	8.013. 280	ф8 А III L = 280 мм	3	0.33 кг
			1.020-1/83. 3-11	04-01 (КП 13)		
				Сборочные единицы		
		1	1.020-1/83. 3-12 03-01	Каркас плоский КР10	2	
		2	1.020-1/83. 3-12 05-05	Сетка арматурная С6	2	
		3	1.020-1/83. 3-12 19	Изделие закладное МН29	8	

Взам. инв. № | Подпись и дата | Инв. № подл.

Нач. отд.	Кабыш	
Нормоконт.	Валенкова	
ГИП	Валенкова	
Рук. гр.	Бочарова	
Ст. инж.	Ермакова	
Проверил	Исавкина	

1.020-1/83. 3-11 04

Каркас пространственный КП12 ÷ КП15

Стадия	Лист	Листов
Р	1	2

ЦНИИПРОМЗДАНИЙ

Формат	Зона	Поз.	Обозначение	Наименование	Кол.	Примечание
				Детали		
				Стержни отд. ГОСТ 5781-82		
БЧ		4	8.013. 240	ф8 А III L = 240 мм	25	2.37 кг
БЧ		5	8.013. 280	ф8 А III L = 280 мм	3	0.33 кг
			1.020-1/83. 3-11	04-02 (КП 14)		
				Сборочные единицы		
		1	1.020-1/83. 3-12 03-02	Каркас плоский КР11	2	
		2	1.020-1/83. 3-12 05-05	Сетка арматурная С6	2	
		3	1.020-1/83. 3-12 19	Изделие закладное МН29	8	
				Детали		
				Стержни отд. ГОСТ 5781-82		
БЧ		4	8.013. 240	ф8 А III L = 240 мм	25	2.37 кг
БЧ		5	8.013. 280	ф8 А III L = 280 мм	3	0.33 кг
			1.020-1/83. 3-11	04-03 (КП 15)		
				Сборочные единицы		
		1	1.020-1/83. 3-12 03-03	Каркас плоский КР 12	2	
		2	1.020-1/83. 3-12 05-05	Сетка арматурная С6	2	
		3	1.020-1/83. 3-12 19	Изделие закладное МН29	8	
				Детали		
				Стержни отд. ГОСТ 5781-82		
БЧ		4	8.013 240	ф8 А III L = 240 мм	25	2.37 кг
БЧ		5	8.013. 280	ф8 А III L = 280 мм	3	0.33 кг

Взам. инв. № | Подпись и дата | Инв. № подл.

1.020-1/83. 3-11 04

Лист 2

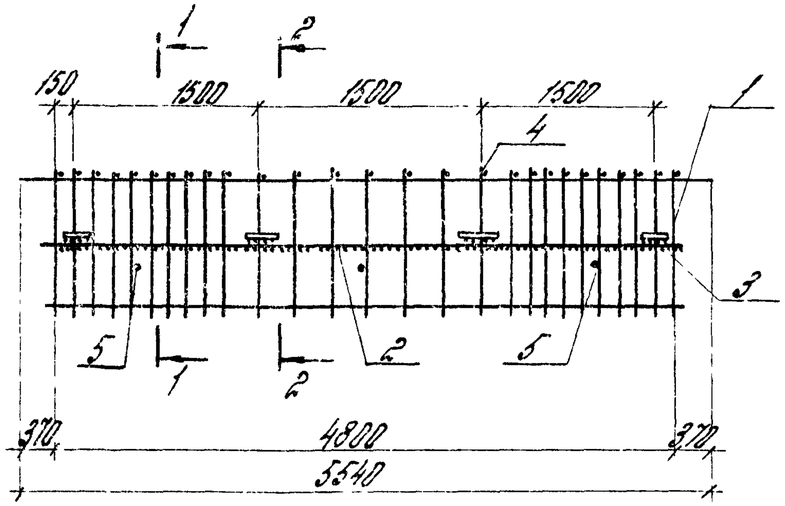

1-1

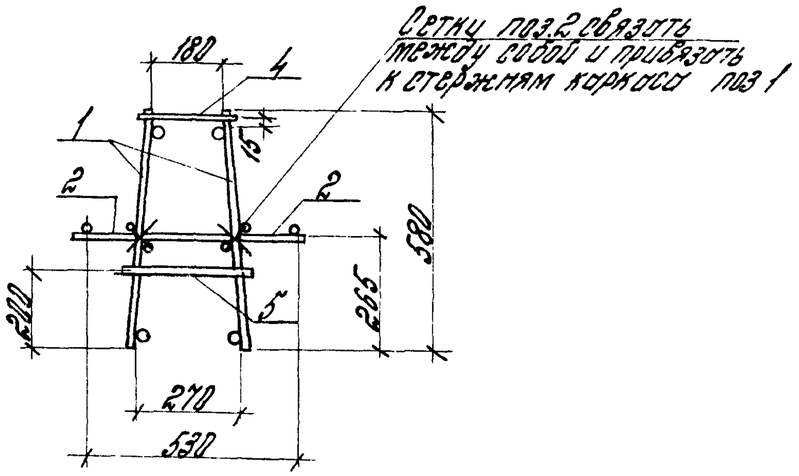

2-2

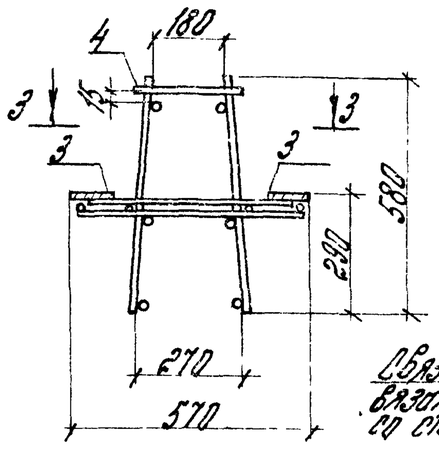

3-3

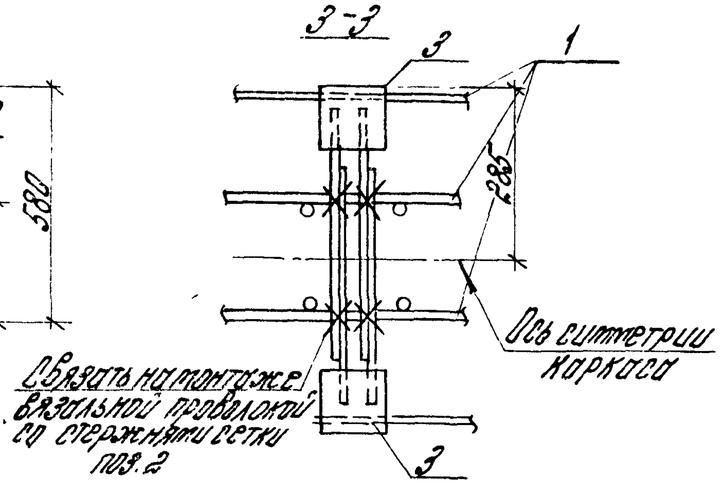

Обозначение	Марка	Масса кг
1.020-1/83.3-11.04	КП12	45,47
-01	КП13	57,44
-02	КП14	75,58
-03	КП15	92,62

Нач.отд.	Кадыш		
Н.контр.	Валенкова		
ГИП	Валенкова	Валенк	
Рук.гр.	Бочарова	Бочар	
Проверил	Ермакова		
Разраб.	Котова	Котов	

1.020-1/83.3-11.04 СБ

Каркас пространственный КП12 - КП15. Сборочный чертеж

Стадия	Масса	Масштаб
Р	см. табл	
Лист	Листов 1	

ЦНИИПРОМЗДАНИЙ

Инв.№ подл. | Подпись и дата | Взам.инв.№

Формат	Зона	Поз.	Обозначение	Наименование	Кол.	Примечание
				Документация		
			1.020-1/83.3-11 05СБ	Сборочный чертеж		
			1.020-1/83.3-11 00ПЗ	Пояснительная записка		
			Переменные данные.	Для исполнений:		
			1.020-1/83 3-11	05 (КП 16		
				Сборочные единицы		
		1	1.020-1/83.3-12 03-04	Каркас плоский КР13	2	
		2	1.020-1/83.3-12 05-04	Сетка арматурная С5	2	
		3	1.020-1/83.3-12 19	Изделие закладное МН29	8	
				Детали		
				Стержни отд. ГОСТ 5781-82		
Б4		4	8.013.240	ф8АIII l = 240 мм	7	0.66 кг
Б4		5	8.013.280	ф8АIII l = 280 мм	3	0.33 кг
		6	1.020-1/83.3-12 21-06	Стержень гнутый	18	

Подпись и дата | Взам. инв. №

Инв. № подл.

Нач. отд.	Кадыш		1.020-1/83.3-11 05
Нормоконт.	Валенкова		
ГИП	Валенкова		Каркас пространственный КП16 ÷ КП19
Рук. гр.	Бочарова		
Ст. инж.	Ермакова		
Проверил	Исавкина		

Стадия	Лист	Листов
Р	1	3

ЦНИИПРОМЗДАНИЙ

Формат	Зона	Поз.	Обозначение	Наименование	Кол.	Примечание
			1.020-1/83.3-11 05-01 (КП 17)			
				Сборочные единицы		
		1	1.020-1/83.3-12 03-05	Каркас плоский КР14	2	
		2	1.020-1/83.3-12 05-04	Сетка арматурная С5	2	
		3	1.020-1/83.3-12 19	Изделие закладное МН29	8	
				Детали		
				Стержни отд. ГОСТ 5781-82		
Б4		4	8.013.240	ф8АIII l = 240 мм	7	0.66 кг
Б4		5	8.013.280	ф8АIII l = 280 мм	3	0.33 кг
		6	1.020-1/83.3-12 21-07	Стержень гнутый	18	
			1.020-1/83.3-11 05-02 (КП 18)			
				Сборочные единицы		
		1	1.020-1/83.3-12 03-05	Каркас плоский КР14	2	
		2	1.020-1/83.3-12 05-05	Сетка арматурная С6	2	
		3	1.020-1/83.3-12 19	Изделие закладное МН29	8	
				Детали		
				Стержни отд. ГОСТ 5781-82		
Б4		4	8.013.240	ф8АIII l = 240 мм	7	0.66 кг
Б4		5	8.013.280	ф8АIII l = 280 мм	3	0.33 кг
		6	1.020-1/83.3-12 21-07	Стержень гнутый	18	

Подпись и дата | Взам. инв. №

Инв. № подл.

1.020-1/83.3-11 05

Лист 2

Формат	Зона	Поз.	Обозначение	Наименование	Кол.	Примечание
			1020-1/83 3-11 05-03 (КП 19)			
				Сборочные единицы		
		1	1020-1/83 3-12 03-06	Каркас плоский КР 15	2	
		2	1020-1/83 3-12 05-05	Сетка арматурная С6	2	
		3	1020-1/83 3-12 19	Изделие закладное МН29	8	
				Детали		
				Стержни ст3 ГОСТ 5781-82		
Б4		4	10 013 240	ф10 АIII L = 240 мм	7	1,04 кг
Б4		5	8 013 280	ф8 АIII L = 280 мм	3	0,33 кг
		6	1020-1/83 3-12 21-08	Стержень гнутый	18	

Инв. № подл. | Подпись и дата | Взам. инв. №

Формат	Зона	Поз.	Обозначение	Наименование	Кол.	Примечание

Инв. № подл. | Подпись и дата | Взам. инв. №

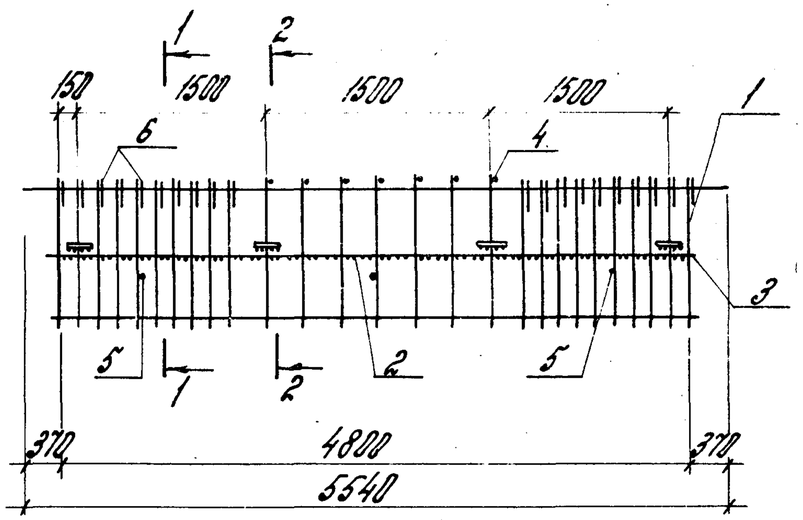

1-1

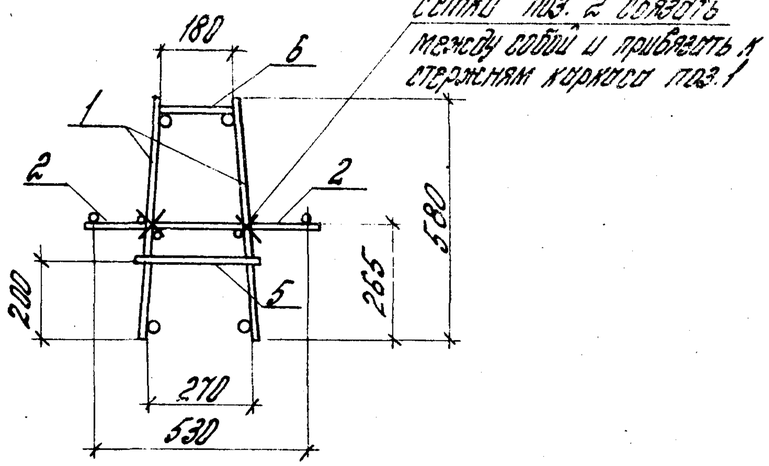

Сетки поз. 2 связать между собой и привязать к стержням каркаса поз. 1

Обозначение	Марка	Масса кг
1.020-1/83.3-11.05	КП16	52,77
-01	КП17	67,71
-02	КП18	70,19
-03	КП19	88,29

2-2

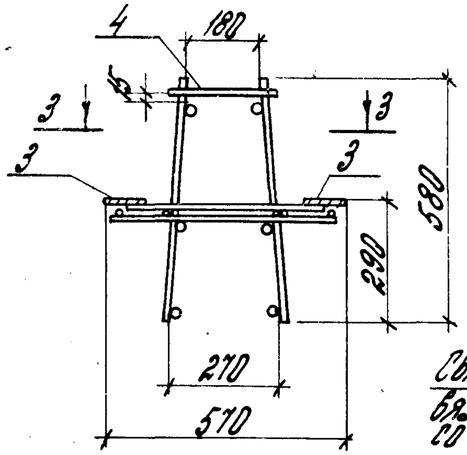

3-3

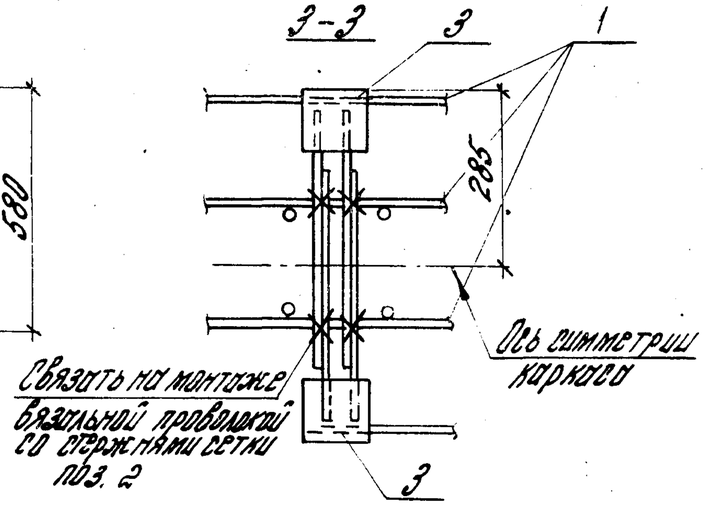

Связать на монтаже вязальной проволокой со стержнями сетки поз. 2

1. Позицию 6 привварить к вертикальным стержням плоских каркасов с помощью электродуговой сварки $e_{шв} = 40$ мм.

Нач. отд.	Кайыш		
Н. контр.	Валенкова		
ГИП	Валенкова		
Рук. пр.	Бочарова		
Провер.	Ермакова		
Разраб.	Котова		

1.020-1/83.3-11 05 СБ

Каркас пространственный КП16 ÷ КП19. Сборочный чертеж

Стадия	Масса	Масштаб
Р	см. табл.	
Лист	Листов 1	

ЦНИИПРОМЗДАНИЙ

Инв. № подл. | Подпись и дата | Взам. инв. №

Формат	Зона	Поз.	Обозначение	Наименование	Кол.	Примечание
				Документация		
			1.020-1/83. 3-11 ОС СБ	Сборочный чертеж		
			1.020-1/83. 3-11 ОО ПЗ	Пояснительная записка		
			Переменные данные	для исполнений:		
			1.020-1/83. 3-11	ОС (КП20)		
				Сборочные единицы		
		1	1.020-1/83. 3-12 03-04	Каркас плоский КР13	2	
		2	1.020-1/83. 3-12 05-06	Сетка арматурная С7	1	
		3	1.020-1/83. 3-12 19	Изделие закладное МН29	4	
				Детали		
				Стержни отд. ГОСТ 5781-82		
Б4		4	8.013. 240	ф8 А III l = 240 мм	7	0.66 кг
Б4		5	8.013. 280	ф8 А III l = 280 мм	3	0.33 кг
		6	1.020-1/83. 3-12 21-06	Стержень гнутый	18	

Нач. отд.	Кодиш		1.020-1/83. 3-11 ОС
Нормокон.	Валенкова		Каркас пространственный КП20 ÷ КП23
ГИП	Валенкова		Стадия: Р; Лист: 1; Листов: 3
Рук. гр.	Бочарова		ЦНИИПРОМЗДАНИЙ
Ст. инж.	Ертакова		
Проверил	Ятовкина		

Инв. № подл. | Подпись и дата | Взам. инв. №

Формат	Зона	Поз.	Обозначение	Наименование	Кол.	Примечание
			1.020-1/83. 3-11 ОС-01 (КП21)			
				Сборочные единицы		
		1	1.020-1/83. 3-12 03-05	Каркас плоский КР14	2	
		2	1.020-1/83. 3-12 05-06.	Сетка арматурная С7	1	
		3	1.020-1/83. 3-12 19	Изд. закладное МН29	4	
				Детали		
				Стержни отд. ГОСТ 5781-82		
Б4		4	8.013. 240	ф8 А III l = 240 мм	7	0.66 кг
Б4		5	8.013. 280	ф8 А III l = 280 мм	3	0.33 кг
		6	1.020-1/83. 3-12 21-07	Стержень гнутый	18	
			1.020-1/83. 3-11 ОС-02 (КП22)			
				Сборочные единицы		
		1	1.020-1/83. 3-12 03-05	Каркас плоский КР14	2	
		2	1.020-1/83. 3-12 05-07	Сетка арматурная С8	1	
		3	1.020-1/83. 3-12 19	Изд. закладное МН29	4	
				Детали		
				Стержни отд. ГОСТ 5781-82		
Б4		4	8.013. 240	ф8 А III l = 240 мм	7	0.66 кг
Б4		5	8.013. 280	ф8 А III l = 280 мм	3	0.33 кг
		6	1.020-1/83. 3-12 21-07	Стержень гнутый	18	

Инв. № подл. | Подпись и дата | Взам. инв. №

1.020-1/83. 3-11 ОС

Лист 2

Формат	Зона	Поз.	Обозначение	Наименование	Кол.	Примечание
			1.020-1/83. 3-11	06-03 (КП 23)		
				Сборочные единицы		
		1	1.020-1/83. 3-12 03-06	Каркас плоский КР 15	2	
		2	1.020-1/83. 3-12 05-07	Сетка арматурная С8	1	
		3	1.020-1/83. 3-12 19	Изд. закладное МН 29	4	
				Детали		
				Стержни отд. ГОСТ 5781-82		
Б.4		4	10.013.240	ф10АIII l = 240 мм	7	1.04кг
Б.4		5	8.013.280	ф8АIII l = 280 мм	3	0.33кг
		6	1.020-1/83. 3-12 21-08	Стержень гнутый	18	

Инв. № подл. | Подпись и дата | Взам. инв. №

Формат	Зона	Поз.	Обозначение	Наименование	Кол.	Примечание

Инв. № подл. | Подпись и дата | Взам. инв. №

1550

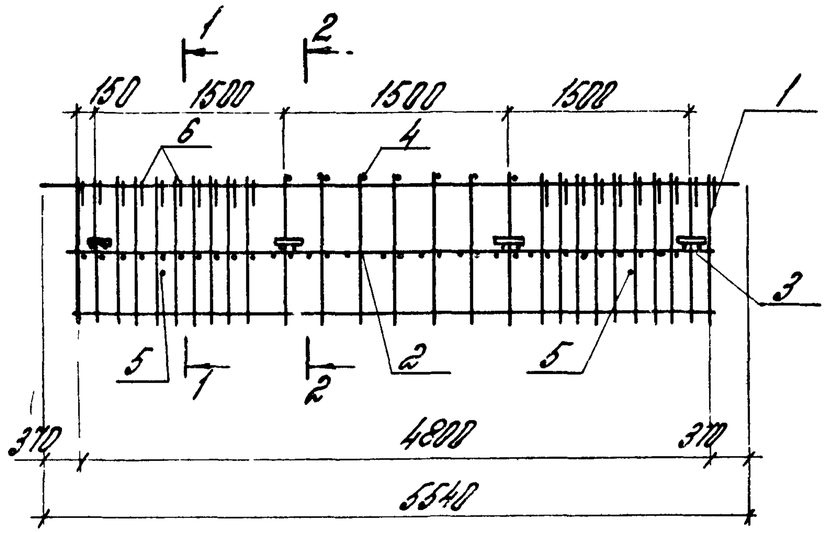

1-1

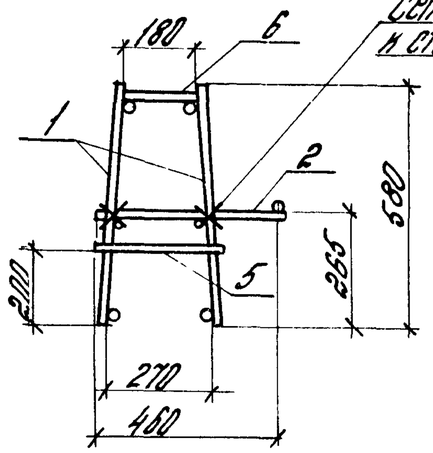

Сетки поз 2 привязать к стержням каркаса поз 1

2-2

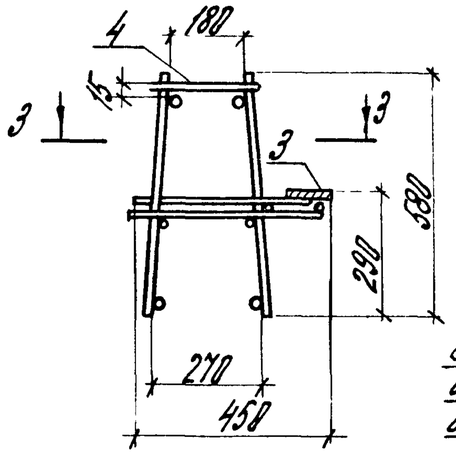

3-3

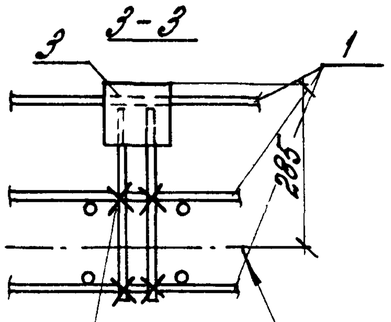

Связать на монтаже вязальной проволокой со стержнями сетки поз 2

Ось симметрии каркаса

Обозначение	Марка	Масса
1020-1/83 3-11 ОБ	КП20	44,95
-01	КП21	59,89
-02	КП22	61,29
-03	КП23	79,39

1 Позицию 6 приварить к вертикальным стержням плоских каркасов с помощью электродуговой сварки $C_{шв}$ = 40мм

Нач отд	Колыш		
Н контр	Виленкова		
ГИП	Виленкова		
Рук пр	Бочарова		
Провер	Ермакова		
Разраб	Котова		

1020-1/83 3-11 ОБ СБ

Каркас пространственный КП20 - КП23 сборочный чертеж

Стадия	Масса	Масштаб
Р	см таб	
Лист	Листов 1	

ЦНИИПРОМЗДАНИЙ

Инв № подл | Подпись и дата | Взам инв №

Формат	Зона	Поз.	Обозначение	Наименование	Кол.	Примечание
				Документация		
			1.020-1/83. 3-11 07 СБ	Сборочный чертеж		
			1.020-1/83. 3-11 ОСПЗ	Пояснительная записка		
			Переменные данные	для исполнений:		
			1.020-1/83. 3-11	07 (КП24)		
				Сборочные единицы		
		1	1.020-1/83. 3-12 03-05	Каркас плоский КР14	2	
		2	1.020-1/83. 3-12 05-08	Сетка арматурная С9	1	
		3	1.020-1/83. 3-12 19-01	Изделие закладное МН30	4	
				Детали		
				Стержни отд. ГОСТ 5781-82		
Б4		4	8.013.190	ф8 А III L = 190 мм	7	0.52 кг
Б4		5	8.013.230	ф8 А III L = 230 мм	3	0.27 кг
		6	1.020-1/83. 3-12 21-10	Стержень гнутый	18	

Инв. № подл. | Подпись и дата | Взам. инв. №

Нач. отд.	Кобыш		
Конструктор	Валенкова		
ГИП	Валенкова		
Рук. гр.	Бондарова		
Ст. инж.	Ертакова		
Проверил	Ясавкина		

1.020-1/83. 3-11 07

Каркас пространственный КП24, КП25

Стадия	Лист	Листов
Р	1	2

ЦНИИПРОМЗДАНИЙ

Формат	Зона	Поз.	Обозначение	Наименование	Кол.	Примечание
			1.020-1/83. 3-11	07-01 (КП25)		
				Сборочные единицы		
		1	1.020-1/83. 3-12 03-06	Каркас плоский КР15	2	
		2	1.020-1/83. 3-12 05-09	Сетка арматурная С10	1	
		3	1.020-1/83. 3-12 19-01	Изделие закладное МН30	4	
				Детали		
				Стержни отд. ГОСТ 5781-82		
Б4		4	10.013.190	ф10 А III L = 190 мм	7	0.82 кг
Б4		5	8.013.230	ф8 А III L = 230 мм	9	0.27 кг
		6	1.020-1/83. 3-12 21-11	Стержень гнутый	18	

Инв. № подл. | Подпись и дата | Взам. инв. №

1.020-1/83. 3-11 07

Лист 2

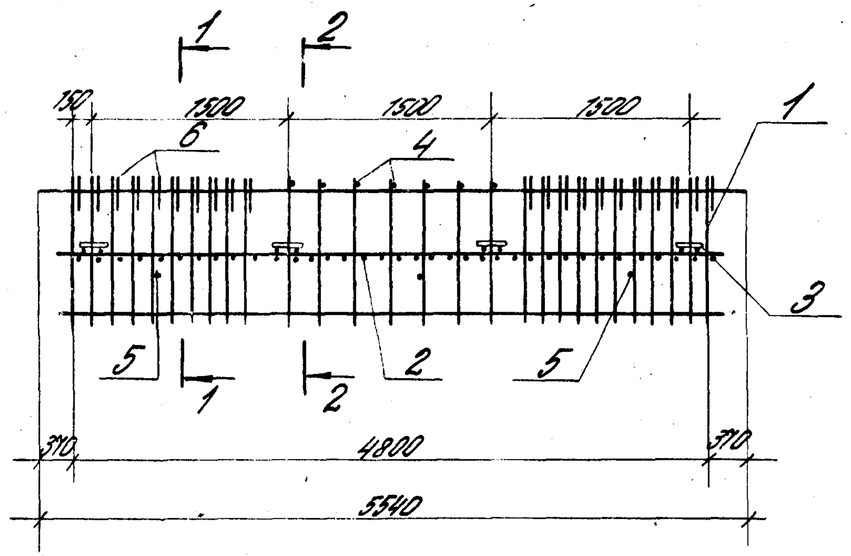

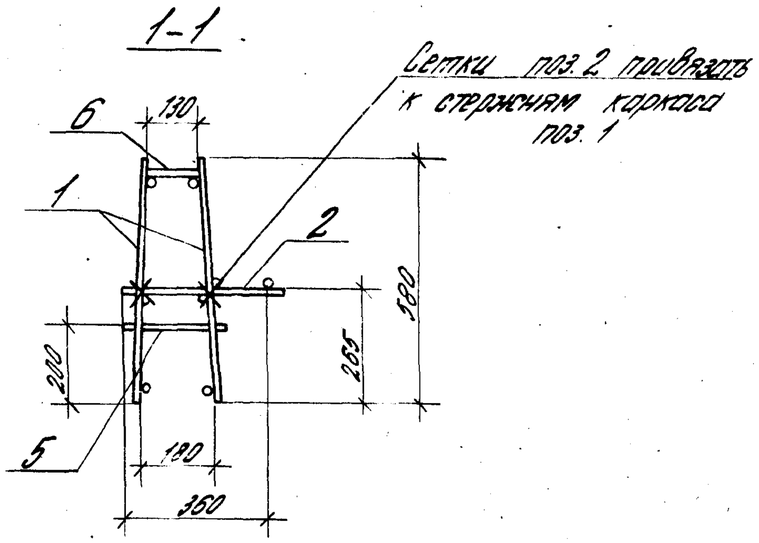

Обозначение	Марка	Масса кг
1.020-1/83.3-11.07-	КП24	58,24
-01	КП25	77,25

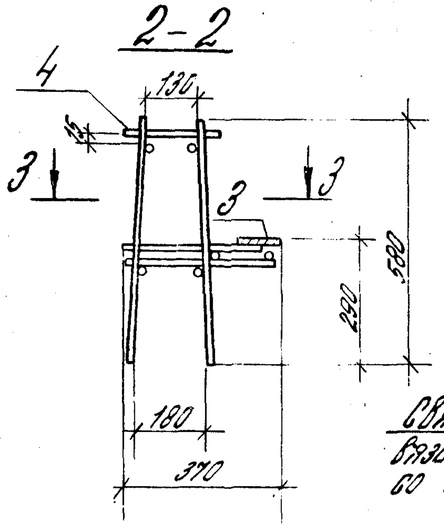

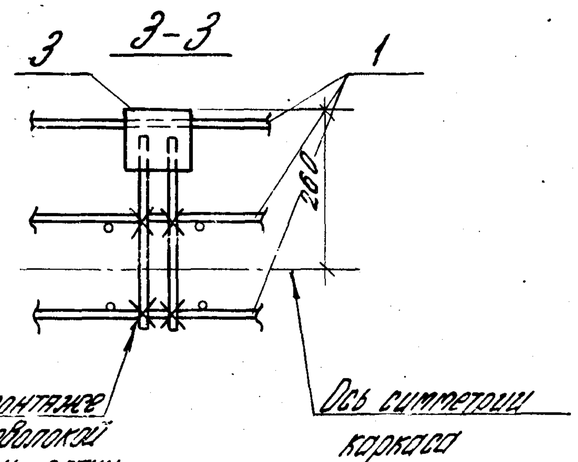

1. Позицию 6 приварить к вертикальным стержням плоских каркасов с помощью электродуговой сварки $\ell_{шв}$ = 40 мм.

Нач. отд.	Ковыш		1.020-1/83.3-11.07 СБ
Н. контр.	Заленкова		Каркас пространственный КП 24, КП 25. Сборочный чертеж
ГИП	Заленкова		Стадия: Р; Масса: см. табл.; Масш. 1:25
Рук. гр.			Лист; Листов 1
Пров.	Ковыш		ЦНИИПРОМЗДАНИЙ
Эксперт.	Котова		

Инв. № подл. | Подпись и дата | Взам. инв. №

Формат	Зона	Поз.	Обозначение	Наименование	Кол.	Примечание
				Документация		
			1.020 – 1/83. 3-11 08 СБ	Сборочный чертеж		
			1.020 – 1/83. 3-11 00 ПЗ	Пояснительная записка		
			Переменные данные	для исполнений		
			1.020 – 1/83. 3-11 08	(КП 26)		
				Сборочные единицы		
		1	1.020- 1/83. 3-12 03-04	Каркас плоский КР13	2	
		2	1.020- 1/83. 3-12 05-05	Сетка арматурная С6	2	
				Детали		
				Стержни отд. ГОСТ 5781-82		
БЧ		3	8.013. 240	ф8 АIII l = 240 мм	25	2.37 кг
БЧ		4	8.013. 280	ф8 АIII l = 280 мм	3	0.33 кг

Нач. отд.	Кадыш		1.020- 1/83. 3-11 08
Нач.маст.	Валенкова		
Гл.инж.пр.	Валенкова		Каркас пространственный КП26÷ КП29
Рук. гр.	Бочарова		
Ст.инж.	Авдюкина		

Стадия	Лист	Листов
Р	1	3

ЦНИИПРОМЗДАНИЙ

Подпись и дата | Взам. инв. №

Инв. № подл.

Формат	Зона	Поз.	Обозначение	Наименование	Кол.	Примечание
			1.020- 1/83. 3-11 08-	01 (КП 27)		
				Сборочные единицы		
		1	1.020- 1/83. 3-12 03-05	Каркас плоский КР 14	2	
		2	1.020- 1/83. 3-12 05-05	Сетка арматурная С6	2	
				Детали		
				Стержни отд. ГОСТ 5781-82		
БЧ		3	8.013. 240	ф8 АIII l = 240 мм	25	2.37 кг
БЧ		4	8.013. 280	ф8 АIII l = 280 мм	3	0.33 кг
			1.020 – 1/83. 3-11 08-02	(КП 28)		
				Сборочные единицы		
		1	1.020 – 1/83. 3-12 03-02	Каркас плоский КР 11	2	
		2	1.020 – 1/83. 3-12 05-10	Сетка арматурная С38	2	
				Детали		
				Стержни отд. ГОСТ 5781-82		
БЧ		3	8.013. 240	ф8 АIII l = 240 мм	25	2.87 кг
БЧ		4	8.013. 280	ф8 АIII l = 280 мм	3	0.33 кг

Подпись и дата | Взам. инв. №

Инв. № подл.

1.020- 1/83. 3-11 08

Лист 2

Формат	Зона	Поз.	Обозначение	Наименование	Кол.	Примечание
			1.020-1/83 3-11 08-03 (КП 29)			
				Сборочные единицы		
		1	1.020-1/83 3-12 03-03	Каркас плоский КР 12	2	
		2	1.020-1/83 3-12 05-10	Сетка арматурная С38	2	
				Детали		
				Стержни отд. ГОСТ 5781-82		
БУ		3	8.013.240	ф8 А III $l = 240$ мм	25	2.37 кг
БУ		4	8.013.280	ф8 А III $l = 280$ мм	3	0.33 кг

Взам. инв. № | Подпись и дата | Инв. № подл.

Формат	Зона	Поз.	Обозначение	Наименование	Кол.	Примечание

Взам. инв. № | Подпись и дата | Инв. № подл.

19856

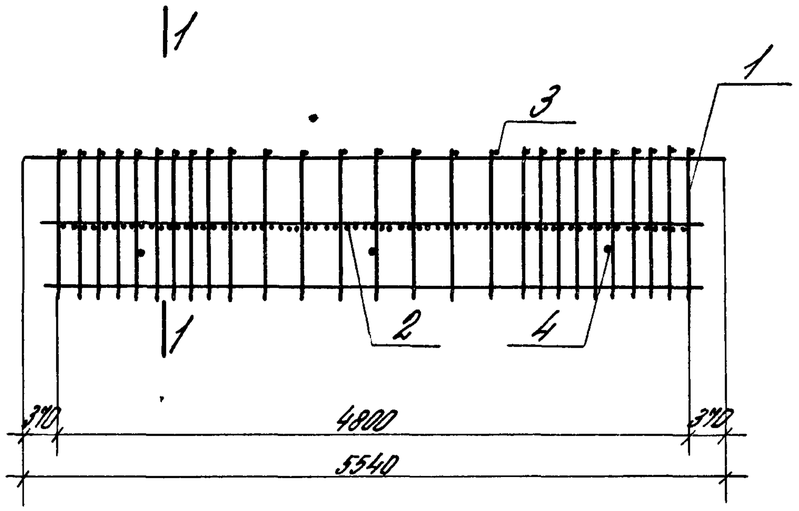

1-1

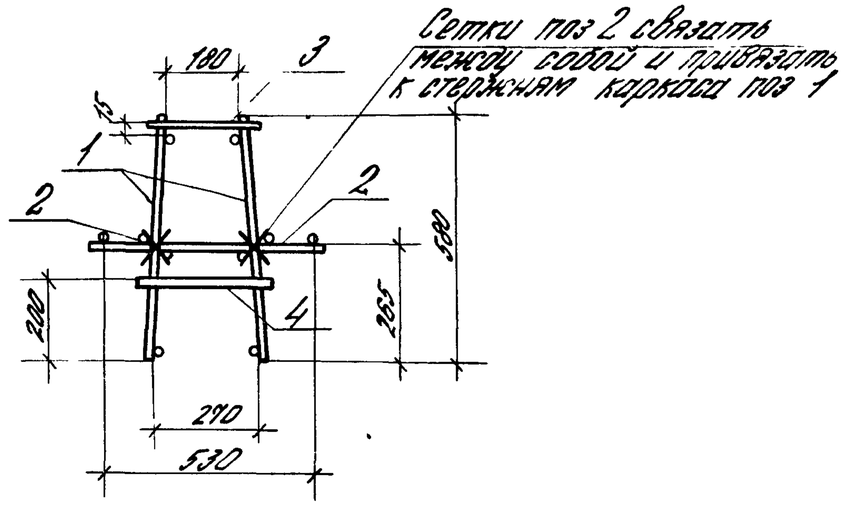

Обозначение	Марка	Масса кг
1020-1/833-11.08	КП 26	45,24
-01	КП 27	59,07
-02	КП 28	72,74
-03	КП 29	89,78

Нач.отд	Кадыш		1020-1/833-11.08 СБ	
Н.контр	Валенкова		Каркас пространственный КП 26 ÷ КП 29 Сборочный чертеж	Стадия: Р; Масса: см табл; Масштаб:
ГИП	Валенкова			Лист; Листов 1
Рук.гр	Бочарова			
Проверил	Ермакова			ЦНИИПромзданий
Разработ	Левина			

Формат	Зона	Поз.	Обозначение	Наименование	Кол.	Примечание
				Документация		
			1.020 – 1/83. 3-11 09СБ	Сборочный чертеж		
			1.020 – 1/83 3-11 00ПЗ	Пояснительная записка		
			Переменные данные	для исполнений:		
			1.020- 1/83. 3-12 09	(КП 31)		
				Сборочные единицы		
		1	1.020 – 1/83. 3-12 03-05	Каркас плоский КР14	2	
		2	1.020 – 1/83. 3-12 05-07	Сетка арматурная С8	1	
				Детали		
				Стержни отд. ГОСТ 5781-82		
БЧ		3	8.013. 240	ф8АIII l = 240мм	7	0.66кг
БЧ		4	8.013. 280	ф8АIII l = 280мм	3	0.33кг
		5	1.020 – 1/83. 3-12 21-07	Стержень гнутый	18	

Взам. инв. №

Подпись и дата

Инв. № подл.

Нач. отд.	Кадыш	
Нормоконт.	Валенкова	
Гл. инж. пр.	Валенкова	
Рук. гр.	Бочарова	
Ст. инж.	Асавкина	
Проверил	Ермакова	

1.020 – 1/83. 3-11 : 09

Каркас пространственный КП31, КП32

Стадия	Лист	Листов
Р	1	2

ЦНИИПРОМЗДАНИЙ

Формат	Зона	Поз.	Обозначение	Наименование	Кол.	Примечание
			1.020- 1/83. 3-12 09-01	(КП 32)		
				Сборочные единицы		
		1	1.020- 1/83. 3-12 03-06	Каркас плоский КР15	2	
		2	1.020- 1/83. 3-12 05-11	Сетка арматурная С39	1	
				Детали		
				Стержни отд. ГОСТ 5781-82		
БЧ		3	10.013. 240	ф10АIII l = 240мм	7	1.04кг
БЧ		4	8.013. 280	ф8АIII l = 280мм	3	0.33кг
		5	1.020- 1/83. 3-12 21-08	Стержень гнутый	18	

Взам. инв. №

Подпись и дата

Инв. № подл.

1.020 – 1/83. 3-11 09

Лист 2

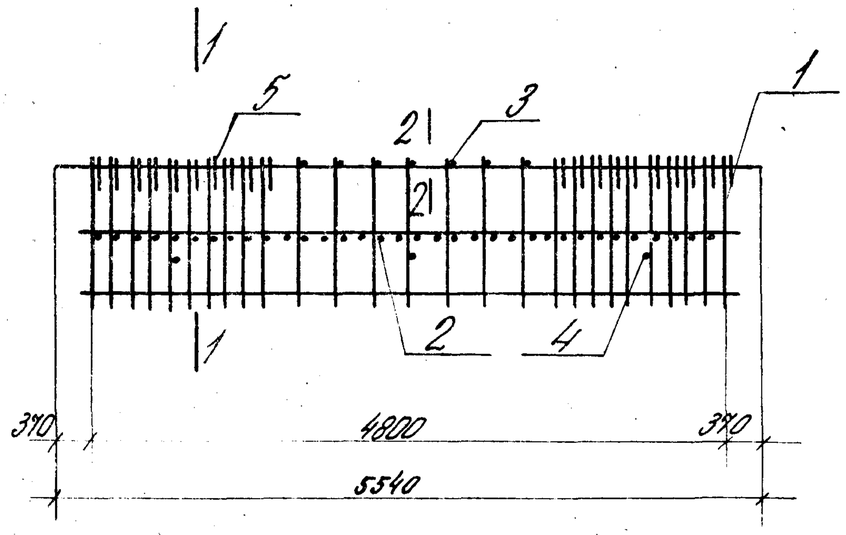

1-1

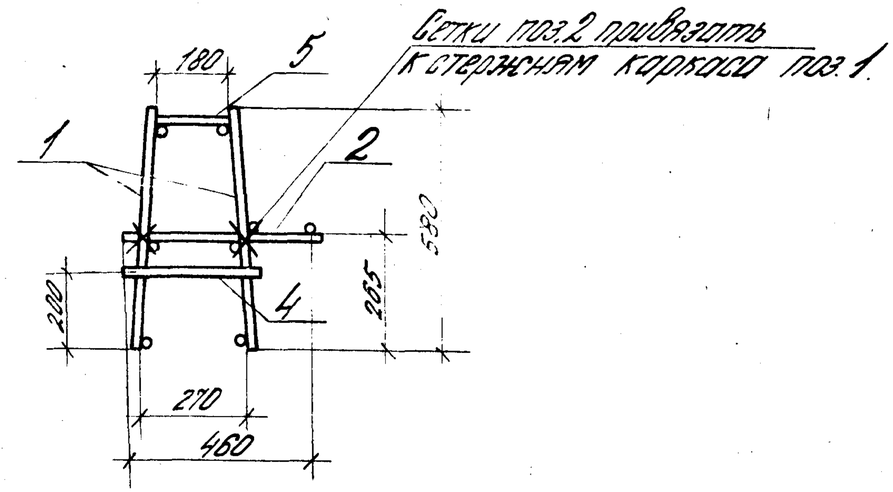

2-2

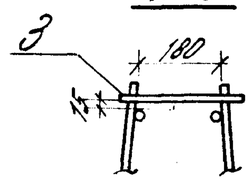

Обозначение	Марка	Масса кг
1.020-1/83.3-11.09	КП31	56,69
-01	КП32	78,37

1. Позицию 5 приварить к вертикальным стержням плоских каркасов с помощью электродуговой сварки $\ell_{шв}$ = 40 мм

Нач.отд.	Ковыш		
Н.контр.	Валенкова		
ГИП	Валенкова		
Рук.гр.	Бочарова		
Провер.	Емцакова		
Разраб.	Левина		

1.020-1/83.3-11.09 СБ

Каркас пространственный КП31, КП32. Сборочный чертеж.

Стадия	Масса	Масштаб
Р	см. табл.	
Лист	Листов 1	

ЦНИИПРОМЗДАНИЙ

Инв.№ подл. | Подпись и дата | Взам. инв.№

Формат	Зона	Поз.	Обозначение	Наименование	Кол.	Примечание
				Документация		
			1.020-1/83. 3-11 10 СБ	Сборочный чертеж		
			1.020-1/83. 3-11 00 ПЗ	Пояснительная записка		
			Перетенные данные	для исполнений:		
			1.020-1/83. 3-12 10	(КП 33)		
				Сборочные единицы		
		1	1.020-1/83. 3-12 03-05	Каркас плоский КР14	2	
		2	1.020-1/83. 3-12 05-09	Сетка арматурная С10	1	
				Детали		
				Стержни отд. ГОСТ5781-82		
БУ		3	8.013. 190	ф8 А III l = 190 мм	7	0.52 кг
БУ		4	8.013. 230	ф8 А III l = 230 мм	3	0.27 кг
		5	1.020-1/83 3-12 21-10	Стержень гнутый	18	

Инв. № подл. | Подпись и дата | Взам. инв. №

Нач. отд.	Кобыш		
Нач. конт.	Валенкова		
Гл. инж. пр.	Валенкова		
Рук. гр.	Бочарова		
Ст. инж.	Ладвкина		
Проверил	Ертакова		

1.020-1/83. 3-11 10

Каркас пространственный КП 33 - КП 35

Стадия	Лист	Листов
Р	1	2

ЦНИИПРОМЗДАНИЙ

Формат	Зона	Поз.	Обозначение	Наименование	Кол.	Примечание
			1.020-1/83. 3-11 10-01	(КП 34)		
				Сборочные единицы		
		1	1.020-1/83. 3-12 03-06	Каркас плоский КР15	2	
		2	1.020-1/83. 3-12 05-09	Сетка арматурная С10	1	
				Детали		
				Стержни отд. ГОСТ5781-82		
БУ		3	10.013. 190	ф10 А III l = 190 мм	7	0.82 кг
БУ		4	8.013. 230	ф8 А III l = 230 мм	3	0.27 кг
		5	1.020-1/83. 3-12 21-10	Стержень гнутый	18	
			1.020-1/83. 3-11 10-02	(КП 35)		
				Сборочные единицы		
		1	1.020-1/83. 3-12 03-06	Каркас плоский КР15	2	
		2	1.020-1/83. 3-12 05-12	Сетка арматурная С40	1	
				Детали		
				Стержни отд. ГОСТ5781-82		
БУ		3	10.013. 190	ф10 А III l = 190 мм	7	0.82 кг
БУ		4	8.013. 230	ф8 А III l = 230 мм	3	0.27 кг
		5	1.020-1/83. 3-12 21-11	Стержень гнутый	18	

Инв. № подл. | Подпись и дата | Взам. инв. №

1.020-1/83. 3-11 10

Лист 2

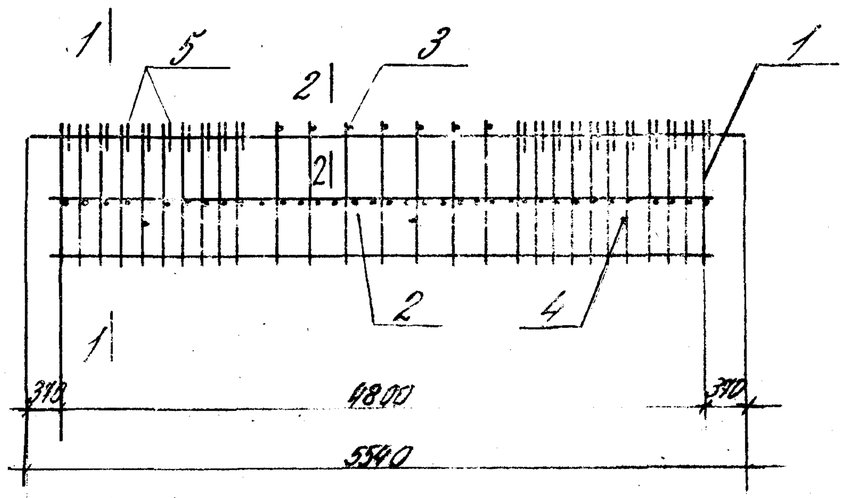

1-1

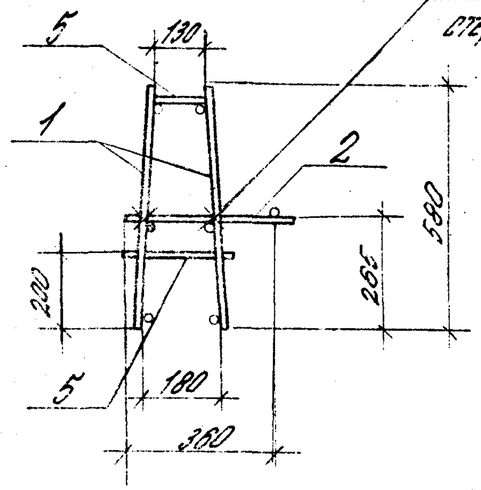

Сетки поз 2 привязать к стержням каркаса поз. 1

2-2

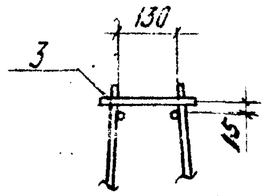

Обозначение		Марка	Масса кг
1.020-1/83 3-11	10 -	КП33	55,21
	-01	КП34	71,43
	-02	КП35	76,06

1. Позицию 5 приварить к вертикальным стержням плоских каркасов с помощью электродуговой сварки $l_{шв}$ = 40 мм

Нач.отд	Кадыш		
Н.контр.	Валенкова		
ГИП	Валенкова		
Рук.гр.	Бочарова		
Проверил	Ермакова		
Разраб.	Котова		

1.020-1/83 3-11-10.05

Каркас пространственный КП33 ÷ КП35. Сборочный чертеж

Стадия	Масса	Масштаб
Р	см. табл.	
Лист	Листов 1	

Формат	Зона	Поз.	Обозначение	Наименование	Кол.	Примечание
				Детали		
			1.020-1/83. 3-11 11СБ	Сборочный чертеж		
			1.020-1/83. 3-11 00ПЗ	Пояснительная записка		
			Переменные данные	для исполнений		
			1.020-1/83. 3-11 . 11	(КП 35)		
				Сборочные единицы		
		1	1.020-1/83 3-12 04	Каркас плоский КР16	2	
		2	1.020-1/83. 3-12 05	Сетка арматурная С11	2	
		3	1.020-1/83. 3-12 19	Изделие закладное МН29	4	
				Детали		
				Стержни отд. ГОСТ 5781-82		
БЧ		4	8.013. 240	ф8АIII l = 240 мм	13	1.23кг
БЧ		5	8.013. 280	ф8АIII l = 280 мм	3	0.33кг

Нач. отд.	Ковыш		1.020-1/83. 3-11 11
Нач. отд.	Валенкова		Каркас пространственный КП 36 ÷ КП 39
Гл. инж. пр.	Валенкова		Стадия: Р; Лист: 1; Листов: 3
Рук. гр.	Бочарова		ЦНИИПРОМЗДАНИЙ
Ст. инж.	Исавкина		
Проверил	Ертакова		

Взам. инв. № | Подпись и дата | Инв. № подл.

Формат	Зона	Поз.	Обозначение	Наименование	Кол.	Примечание
			1.020-1/83. 3-11 11-01	(КП 37)		
				Сборочные единицы		
		1	1.020-1/83. 3-12 04-01	Каркас плоский КР17	2	
		2	1.020-1/83 3-12 06	Сетка арматурная С11	2	
		3	1.020-1/83. 3-12 19	Изделие закладное МН29	4	
				Детали		
				Стержни отд. ГОСТ 5781-82		
БЧ		4	8.013. 240	ф8АIII l = 240 мм	13	1.23кг
БЧ		5	8.013. 280	ф8АIII l = 280 мм	3	0.33кг
			1.020-1/83. 3-11 11-02	(КП 38)		
				Сборочные единицы		
		1	1.020-1/83. 3-12 04-02	Каркас плоский КР18	2	
		2	1020-1/83 3-12 06-01	Сетка арматурная С12	2	
		3	1.020-1/83. 3-12 19	Изделие закладное МН29	4	
				Детали		
				Стержни отд. ГОСТ 5781-82		
БЧ		4	10.013. 240	ф10АIII l = 240 мм	13	1.93кг
БЧ		5	8.013. 280	ф8АIII l = 280 мм	3	0.33кг

Взам. инв. № | Подпись и дата | Инв. № подл.

1.020-1/83. 3-11 11

Лист 2

Формат	Зона	Поз.	Обозначение	Наименование	Кол.	Примечание
			1.020-1/83. 3-11 11-03	(КП 39)		
				Сборочные единицы		
		1	1.020-1/83. 3-12 04-03	Каркас плоский КР 19	2	
		2	1.020-1/83. 3-12 05-02	Сетка арматурная С12	2	
		3	1.020-1/83. 3-12 19	Изделие закладное МН29	4	
				Детали		
				Стержни отд. ГОСТ 5781-82		
БЧ		4	10.013. 240	ф10АIII l = 240 мм	13	1.93 кг
БЧ		5	8.013. 280	ф8АIII l = 280 мм	3	0.33 кг

Инв. № подл. | Подпись и дата | Взам. инв. №

Формат	Зона	Поз.	Обозначение	Наименование	Кол.	Примечание

Инв. № подл. | Подпись и дата | Взам. инв. №

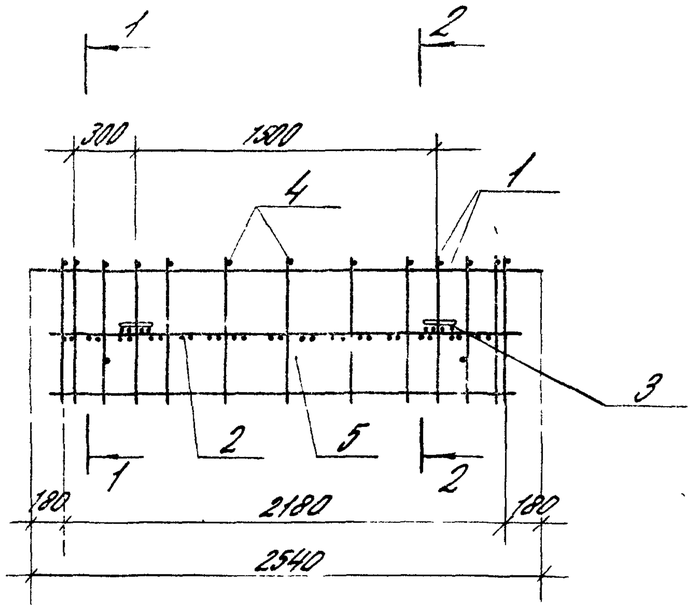

1-1

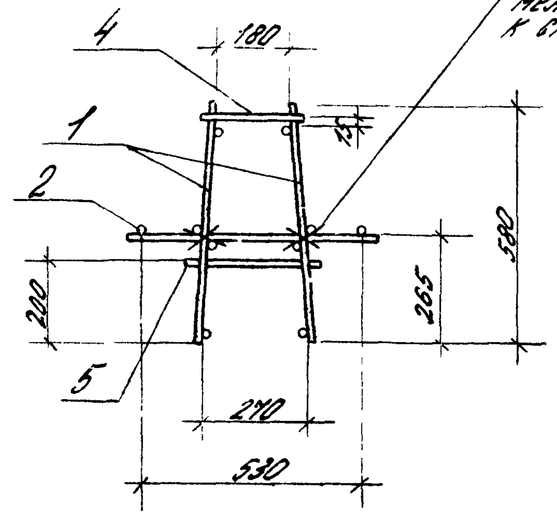

Сетки поз 2 связать между собой и привязать к стержням каркаса поз 1

2-2

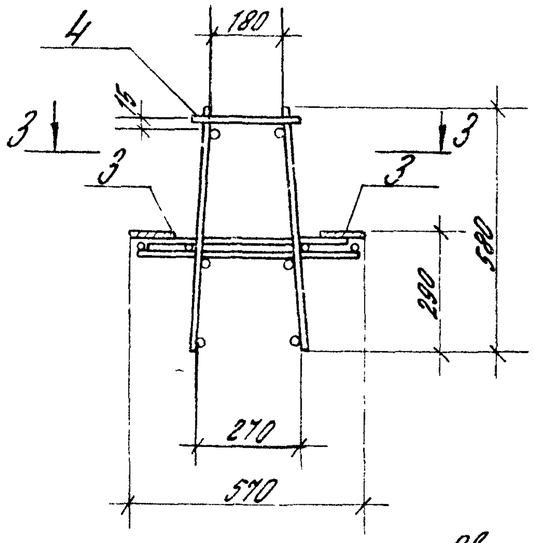

3-3

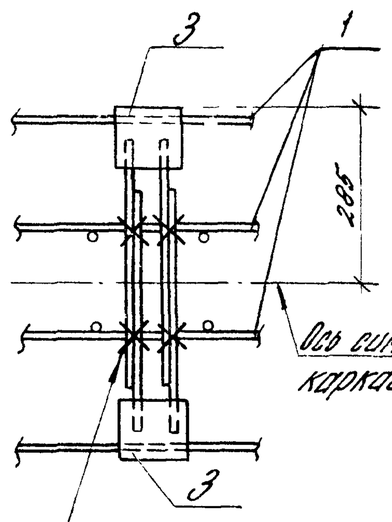

Ось симметрии каркаса

Связать на монтаже вязальной проволокой со стержнями сетки поз 2

Обозначение	Марка	Масса кг
1.020-1/83 3-11 11-	КП36	26,62
-01	КП37	28,50
-02	КП38	32,46
-03	КП39	41,96

Нач.отд	Кадыш		
Н.контр	Валенкова		
ГИП	Валенкова		
Рук.гр.	Бочарова		
Проверил	Ермакова		
Разработ.	Котова		

1.020-1/83.3-11 11 СБ

Каркас пространственный КП36 ÷ КП39. Сборочный чертеж

Стадия	Масса	Масштаб
Р	см. табл	
Лист	Листов 1	

ЦНИИПРОМЗДАНИЙ

Инв.№ подл | Подпись и дата | Взам. инв.№

Формат	Зона	Поз.	Обозначение	Наименование	Кол.	Примечание
				Документация		
			1.020-1/83. 3-11 12СБ	Сборочный чертеж		
			1.020-1/83. 3-11 00ПЗ	Пояснительная записка		
			Переменные данные	для исполнений		
			1.020-1/83. 3-11 12	(КП 40)		
				Сборочные единицы		
		1	1.020-1/83. 3-12 04	Каркас плоский КР16	2	
		2	1.020-1/83. 3-12 06-02	Сетка арматурная С13	1	
		3	1.020-1/83. 3-12 19	Изделие закладное МН29	2	
				Детали		
				Стержни отд. ГОСТ 5781-82		
Б4		4	8.013. 240	ф8АIII l = 240мм	3	0.28кг
Б4		5	8.013. 280	ф8АIII l = 280мм	3	0.33кг
		6	1.020-1/83. 3-12 21-06	Стержень гнутый	10	

Взам. инв. № | Подпись и дата | Инв. № подл.

Нач. отд.	Кадыш		1.020-1/83. 3-11 12
Нач. отдела	Валенкова		Каркас пространственный КП 40 ÷ КП 43
Гл. инж. пр.	Валенкова		Стадия: Р; Лист: 1; Листов: 3
Рук. гр.	Бочарова		ЦНИИПРОМЗДАНИЙ
Ст. инж.	Асяткина		
Проверил	Ермакова		

Формат	Зона	Поз.	Обозначение	Наименование	Кол.	Примечание
			1.020-1/83. 3-11 12-01 (КП 41)			
				Сборочные единицы		
		1	1.020-1/83. 3-12 04-05	Каркас плоский КР21	2	
		2	1.020-1/83. 3-12 06-03	Сетка арматурная С14	1	
		3	1.020-1/83. 3-12 19	Изделие закладное МН29	2	
				Детали		
				Стержни отд. ГОСТ 5781-82		
Б4		4	10.013. 240	ф10АIII l = 240мм	3	0.44кг
Б4		5	8.013. 280	ф8АIII l = 280мм	3	0.33кг
		6	1.020-1/83. 3-12 21-07	Стержень гнутый	10	
			1.020-1/83. 3-11 12-02	(КП 42)		
				Сборочные единицы		
		1	1.020-1/83. 3-12 04-04	Каркас плоский КР20	2	
		2	1.020-1/83. 3-12 06-03	Сетка арматурная С15	1	
		3	1.020-1/83. 3-12 19-01	Изделие закладное МН30	2	
				Детали		
				Стержни отд. ГОСТ 5781-82		
Б4		4	10.013. 190	ф10АIII l = 190мм	3	0.35кг
Б4		5	8.013. 230	ф8АIII l = 230мм	3	0.27кг
		6	1.020-1/83. 3-12 21-10	Стержень гнутый	10	

Взам. инв. № | Подпись и дата | Инв. № подл.

1.020-1/83. 3-11 12 — Лист 2

Формат	Зона	Поз.	Обозначение	Наименование	Кол.	Примечание
			1.020-1/83 3-11 12-03	(КП 43)		
				Сборочные единицы		
		1	1.020-1/83 3-12 04-05	Каркас плоский КР21	2	
		2	1.020-1/83 3-12 06-04	Сетка арматурная С15	1	
		3	1.020-1/83 3-12 19-01	Изделие закладное МН30	2	
				Детали		
				Стержни отд. ГОСТ 5781-82		
БЧ		4	10.013.190	ф10 А III L = 190 мм	3	0.35 кг
БЧ		5	8.013.230	ф8 А III L = 230 мм	3	0.27 кг
		6	1.020-1/83 3-12 21-11	Стержень гнутый	10	

Инв. № подл. | Подпись и дата | Взам. инв. №

Формат	Зона	Поз.	Обозначение	Наименование	Кол.	Примечание

Инв. № подл. | Подпись и дата | Взам. инв. №

Рис 1

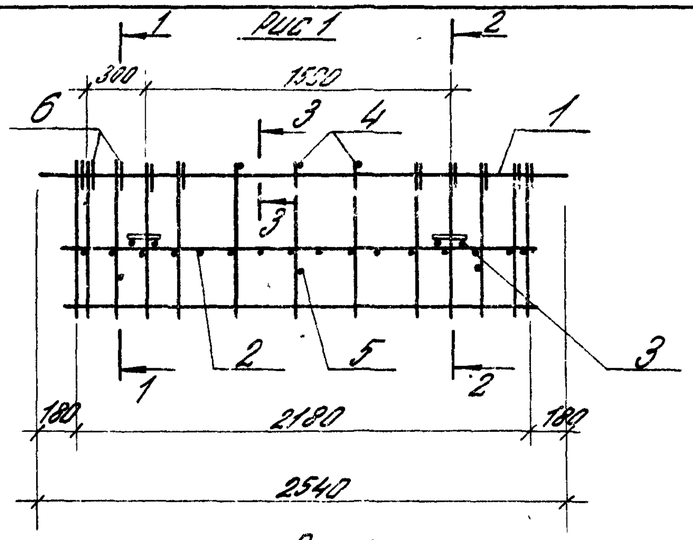

Рис. 2

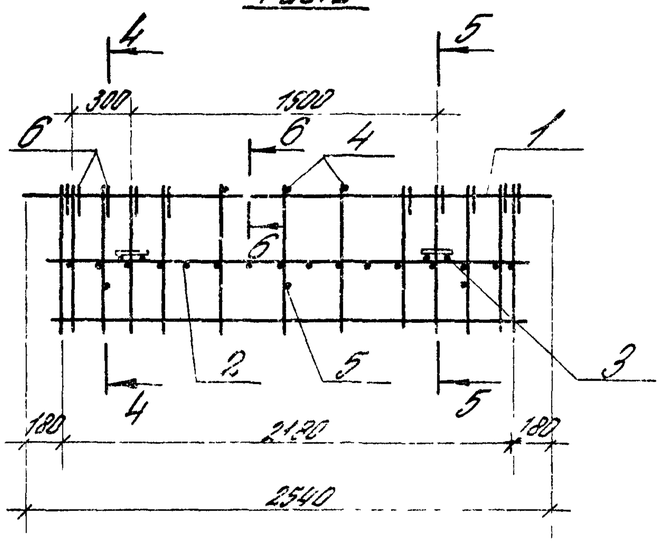

1-1

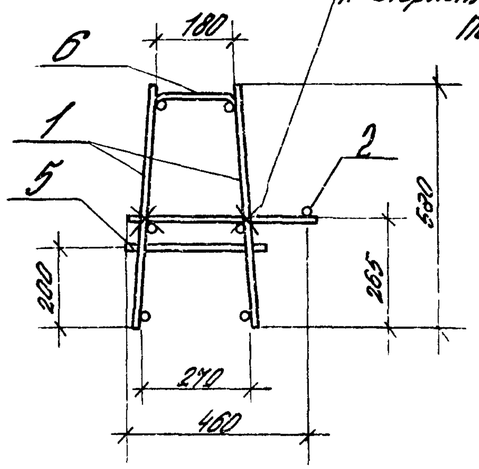

2-2

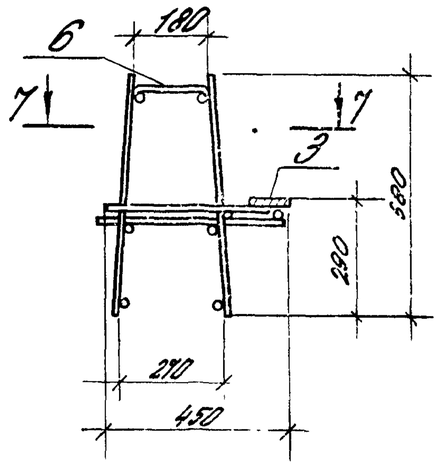

3-3

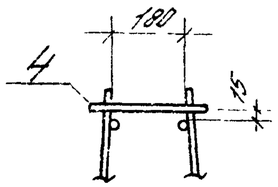

4-4

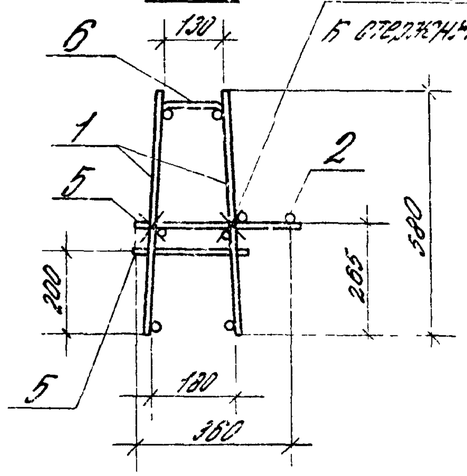

5-5

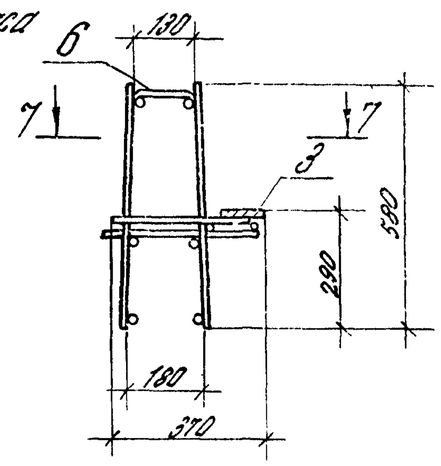

6-6

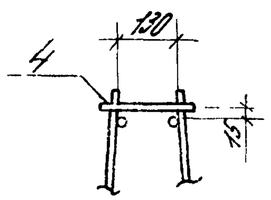

7-7

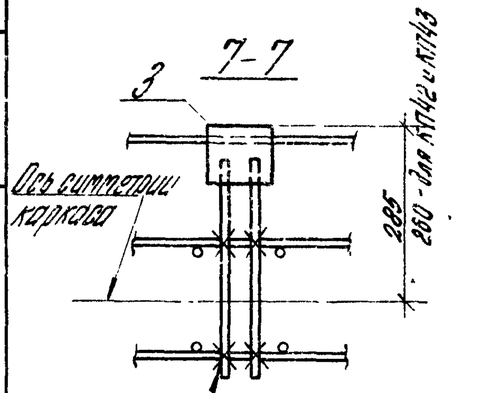

Связать на монтаже вязальной проволокой со стержнями сетки поз. 2

Обозначение	Марка	Рис.	Масса кг
1.020-1/83.3-11 12-	КП40	1	23,25
-01	КП41	1	32,16
-02	КП42	2	29,10
-03	КП43	2	32,06

Нач.отд.	Кадыш		
Н.контр.	Валенкова		
ГИП	Валенкова		
Рук.гр.	Бочарова		
Проверил	Ермакова		
Разраб.	Котова		

1.020-1/83.3-11 12 СБ

Каркас пространственный КП 40 ÷ КП 43. Сборочный чертеж

Стадия	Масса	Масштаб
Р	см. табл	
Лист	Листов 1	

ЦНИИПРОМЗДАНИЙ

Инв.№ подл. | Подпись и дата | Взам.инв.№

Формат	Зона	Поз.	Обозначение	Наименование	Кол.	Примечание
				Документация		
			1.020-1/83. 3-11 13СБ	Сборочный чертеж		
			1.020-1/83. 3-11 00ПЗ	Пояснительная записка		
			Перетянные бунные	для исполнений		
			1.020-1/83. 3-11	13 (КП 44)		
				Сборочные единицы		
		1	1.020-1/83. 3-12 04-02	Каркас плоский КР18	2	
		2	1.020-1/83. 3-12 06-05	Сетка арматурная С41	2	
				Детали		
				Стержни отд. ГОСТ 5781-82		
Б4		3	10. 013. 240	ф10АIII l = 240 мм	13	1,93кг
Б4		4	8. 013. 280	ф8АIII l = 280 мм	3	0.33кг
			1.020-1/83. 3-11	13-01 (КП 45)		
				Сборочные единицы		
		1	1.020-1/83. 3-12 04-03	Каркас плоский КР19	2	
		2	1.020-1/83. 3-12 06-05	Сетка арматурная С41	2	
				Детали		
				Стержни отд. ГОСТ 5781-82		
Б.ч		3	10. 013. 240	ф10АIII l = 240 мм	13	1.93кг
Б.ч		4	8. 013. 280	ф8АIII l = 280 мм	3	0.33кг

Взам. инв. № | Подпись и дата | Инв. № подл.

Нач. отд.	Кобыш		
Нормоконт.	Валенкова		
ГИП	Валенкова		
Рук. гр.	Бочарова		
Ст. инж.	Асавкина		
Проверил.	Ермакова		

1.020-1/83. 3-11 13

Каркас пространственный КП 44, КП 45

Стадия	Лист	Листов
Р	–	1

ЦНИИПРОМЗДАНИЙ

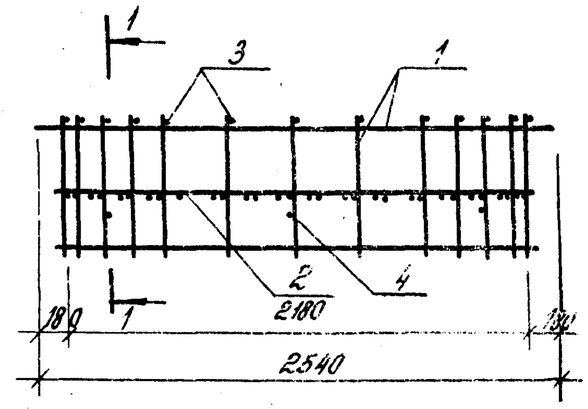

1-1

Сетки поз.2 связать между собой и привязать к стержням каркаса поз.1

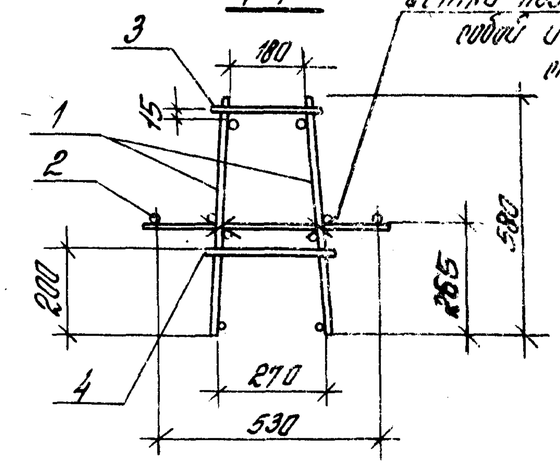

Обозначение	Марка	Масса кг
1.020-1/83. 3-11 13 –	КП44	30.88
-01	КП 45	40.38

Взам. инв. № | Подпись и дата | Инв. № подл.

Нач. отд.	Кобыш	
Н. контр.	Валенкова	
ГИП	Валенкова	
Рук. гр.	Бочарова	
Проверил	Ермакова	
Разраб.	Котова	

1.020-1/83. 3-11 13 СБ

Каркас пространственный КП 44, КП 45. Сборочный чертеж

Стадия	Масса	Масштаб
Р	ст. табл.	
Лист	Листов 1	

ЦНИИПРОМЗДАНИЙ

Формат	Зона	Поз.	Обозначение	Наименование	Кол.	Примечание
				Документация		
			1.020-1/83.3-11 14СБ	Сборочный чертеж		
			1.020-1/83.3-11 00ПЗ	Пояснительная записка		
			Перетенные данные	для исполнений:		
			1.020-1/83.3-11 14	(КП 46)		
				Сборочные единицы		
		1	1.020-1/83.3-12 04-04	Каркас плоский КР20	2	
		2	1.020-1/83.3-12 06-06	Сетка арматурная С42	1	
				Детали		
				Стержни отд. ГОСТ 5781-82		
Б4		3	10.013.240	ф10АIII l = 240 мм	3	0.44 кг
Б4		4	8.013.280	ф8АIII l = 280 мм	3	0.33 кг
		5	1.020-1/83.3-12 21-07	Стержень гнутый	10	

Нач. отд.	Кабиш		1.020-1/83.3-11 14
Нач.конт.	Валенкова		
Гл.инж. пр	Валенкова		Каркас пространственный КП 46 ÷ КП 49
Рук. гр.	Бочарова		Стадия: Р; Лист: ; Листов: 3
Ст. инж.	Исавкина		ЦНИИПРОМЗДАНИЙ
Проверил	Ермакова		

Инв.№ подл. | Подпись и дата | Взам.инв.№

Формат	Зона	Поз.	Обозначение	Наименование	Кол.	Примечание
			1.020-1/83.3-11 14-01	(КП 47)		
				Сборочные единицы		
		1	1.020-1/83.3-12 04-05	Каркас плоский КР21	2	
		2	1.020-1/83.3-11 06-06	Сетка арматурная С42	1	
				Детали		
				Стержни отд. ГОСТ 5781-82		
Б4		3	10.013.240	ф10АIII l = 240 мм	3	0.44 кг
Б4		4	8.013.280	ф8АIII l = 280 мм	3	0.33 кг
		5	1.020-1/83.3-11 21-08	Стержень гнутый	10	
			1.020-1/83.3-11 14-02	(КП 48)		
				Сборочные единицы		
		1	1.020-1/83.3-12 04-04	Каркас плоский КР20	2	
		2	1.020-1/83.3-12 06-07	Сетка арматурная С43	1	
				Детали		
				Стержни отд. ГОСТ 5781-82		
Б4		3	10.013.190	ф10АIII l = 190 мм	3	0.35 кг
Б4		4	8.013.230	ф8АIII l = 230 мм	3	0.27 кг
		5	1.020-1/83.3-12 21-10	Стержень гнутый	10	

Инв.№ подл. | Подпись и дата | Взам.инв.№

1.020-1/83.3-11 14 | Лист 2

Формат	Зона	Поз.	Обозначение	Наименование	Кол.	Примечание
			1.020-1/83. 3-11 14-03	(КП 49)		
				Сборочные единицы		
		1	1.020-1/83. 3-12 04-05	Каркас плоский КР21	2	
		2	1.020-1/83. 3-12 06-07	Сетка арматурная С43	1	
				Детали		
				Стержни отд. ГОСТ 5781-82		
Б4		3	10.013.190	ф10АIII l = 190 мм	3	0.35 кг
Б4		4	8.013.230	ф8АIII l = 230 мм	3	0.27 кг
		5	1.020-1/83. 3-12 21-11	Стержень гнутый	10	

Инв. № подл. | Подпись и дата | Взам. инв. №

Формат	Зона	Поз.	Обозначение	Наименование	Кол.	Примечание

Инв. № подл. | Подпись и дата | Взам. инв. №

Рис. 1

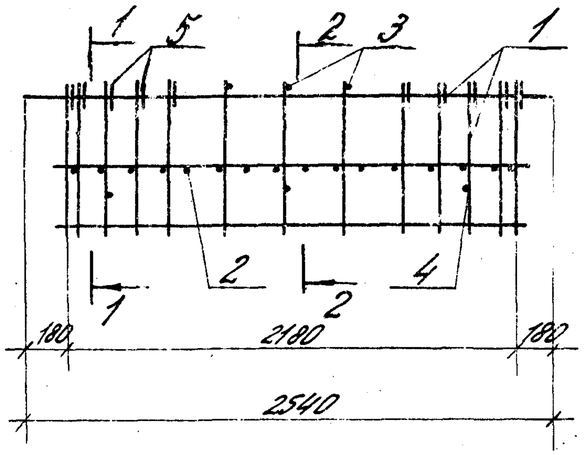

1-1

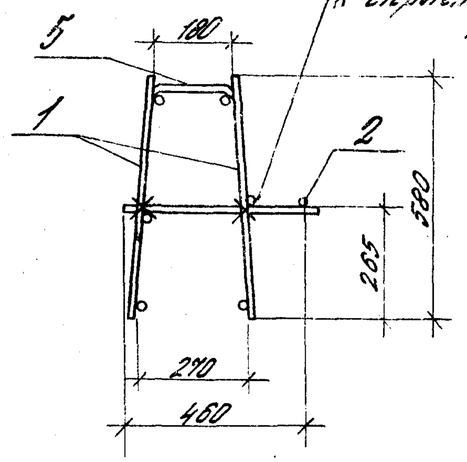

2-2

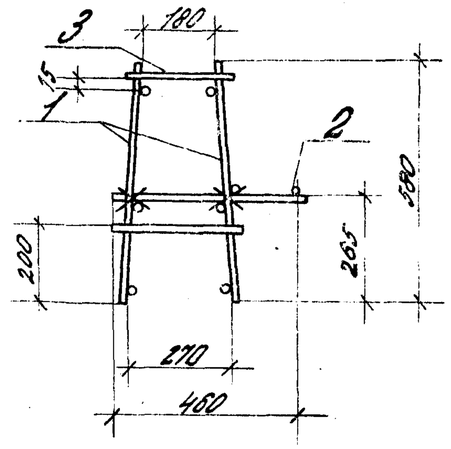

Рис. 2

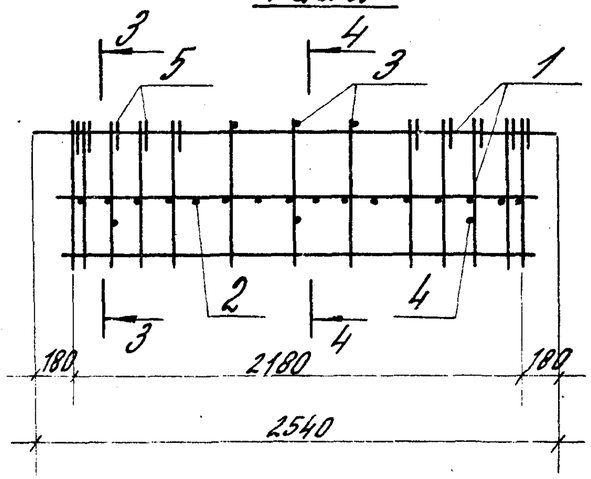

3-3

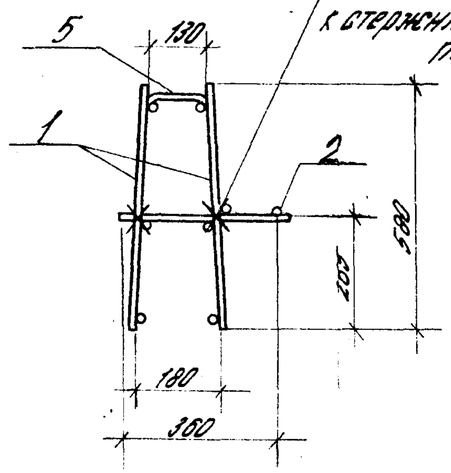

5-5

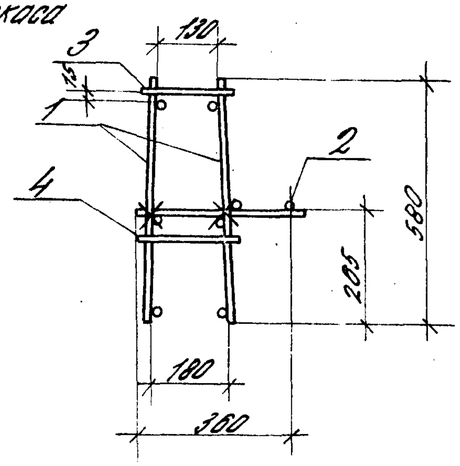

Обозначение	Марка	Рис.	Масса, кг
1.020-1/83.3-11 14	КП46	1	29,51
-01	КП47	1	32,57
-02	КП48	2	28,43
-03	КП49	2	31,39

Нач.отд.	Ковыш		
Н.контр.	Валенкова		
ГИП	Валенкова		
Рук.гр.	Бочарова		
Провер.	Ермакова		
Разраб.	Котова		

1.020-1/83.3-11 14 СБ

Каркас пространственный КП46 ÷ КП49. Сборочный чертеж

Стадия	Масса	Масштаб
Р	см. табл.	
Лист	Листов 1	

ЦНИИПРОМЗДАНИЙ

Инв.№ подл. | Подпись и дата | Взам.инв.№