ТИПОВЫЕ КОНСТРУКЦИИ, ИЗДЕЛИЯ И УЗЛЫ ЗДАНИЙ И СООРУЖЕНИЙ

СЕРИЯ 1.020-1/83

КОНСТРУКЦИИ КАРКАСА МЕЖВИДОВОГО ПРИМЕНЕНИЯ ДЛЯ МНОГОЭТАЖНЫХ ОБЩЕСТВЕННЫХ ЗДАНИЙ, ПРОИЗВОДСТВЕННЫХ И ВСПОМОГАТЕЛЬНЫХ ЗДАНИЙ ПРОМЫШЛЕННЫХ ПРЕДПРИЯТИЙ

ВЫПУСК 3-10

РИГЕЛИ ВЫСОТОЙ 600мм ПРОЛЕТОМ 3,0; 6,0 И 9,0м ДЛЯ ОПИРАНИЯ РЕБРИСТЫХ ПЛИТ ПЕРЕКРЫТИЯ И ПЛИТ ТИПА "ТТ"

РАБОЧИЕ ЧЕРТЕЖИ

19855
ЦЕНА 3-53

ТИПОВЫЕ КОНСТРУКЦИИ, ИЗДЕЛИЯ И УЗЛЫ ЗДАНИЙ И СООРУЖЕНИЙ

СЕРИЯ 1.020-1/83

КОНСТРУКЦИИ КАРКАСА МЕЖВИДОВОГО ПРИМЕНЕНИЯ ДЛЯ МНОГОЭТАЖНЫХ ОБЩЕСТВЕННЫХ ЗДАНИЙ, ПРОИЗВОДСТВЕННЫХ И ВСПОМОГАТЕЛЬНЫХ ЗДАНИЙ ПРОМЫШЛЕННЫХ ПРЕДПРИЯТИЙ

ВЫПУСК 3-10

РИГЕЛИ ВЫСОТОЙ 600мм ПРОЛЕТОМ 3,0; 6,0 И 9,0м ДЛЯ ОПИРАНИЯ РЕБРИСТЫХ ПЛИТ ПЕРЕКРЫТИЯ И ПЛИТ ТИПА "ТТ"

РАБОЧИЕ ЧЕРТЕЖИ

РАЗРАБОТАНЫ:

ЦНИИпромзданий
гл. инж. ин-та В. ГРАНЕВ
нач. отдела Э. КОДЫШ
гл. инж. проекта И. ВАЛЁНКОВА

ЦНИИЭП торгово-бытовых зданий и туристских комплексов
директор ин-та В. ЛЕПСКИЙ
нач. отдела Б. ВОЛЫНСКИЙ

Гипростроммаш
гл. инж. ин-та В. БУЗИНОВ
гл. технолог отдела
арматур. работ Т. ЗАНЕВСКАЯ

НИИЖБ Госстроя СССР
зам. директора ин-та Н. КОРОВИН
рук. лаборатории Г. БЕРДИЧЕВСКИЙ
зав. сектором А. ЗАЛЕСОВ

НИИСК Госстроя СССР
зам. директора
по научной работе П. КРИВОШЕЕВ
зав. лабораторией Б. КОВТУНОВ
рук. сектора Д. ВАЛЬЧУК

УТВЕРЖДЕНЫ Госстроем СССР
ПОСТАНОВЛЕНИЕ ОТ 13.07.1984 г. N 112
ВВЕДЕНЫ В ДЕЙСТВИЕ С 01.09.1984 г.

1983

Обозначение	Наименование	Стр.
1.020-1/83.3-10 00	Содержание	2
1.020-1/83.3-10 00ПЗ	Пояснительная записка	3
1.020-1/83.3-10 01	Ригель РДР6.86	18
1.020-1/83.3-10 02	Ригель РДР6.86-д	24
1.020-1/83.3-10 03	Ригель РОР6.86	29
1.020-1/83.3-10 04	Ригель РДР6.56	34
1.020-1/83.3-10 05	Ригель РДР6.56-д	41
1.020-1/83.3-10 06	Ригель РОР6.56	48
1.020-1/83.3-10 07	Ригель РЛР6.56	55
1.020-1/83.3-10 08	Ригель РДТ6.56	60
1.020-1/83.3-10 09	Ригель РОТ6.56	65
1.020-1/83.3-10 10	Ригель РЛТ6.56	69
1.020-1/83.3-10 11	Ригель РДР6.26	73
1.020-1/83.3-10 12	Ригель РОР6.26, РЛР6.26	76
1.020-1/83.3-10 13	Ригель РДТ6.26	79
1.020-1/83.3-10 14	Ригель РОТ6.26; РЛТ6.26	81
1.020-1/83.3-10 ВС	Выборка стали на один ригель	84

Инв.№подл. | Подпись и дата | Взам.инв.№

Нач.отд.	Кобыш		
ГИП	Валенкова		

1.020-1/83.3-10 00

Содержание

Стадия	Лист	Листов
Р		1

ЦНИИПРОМЗДАНИЙ

Инв.№подл. | Подпись и дата | Взам.инв.№

1. Общая часть

1.1. Выпуск содержит рабочие чертежи предваритель-но напряженных ригелей каркаса для перекрытий и покры-тий из ребристых плит и плит „Т Т". Номинальный пролет риге-лей-9,0 м; 6,0 м и 3,0 м.

Высота сечения ригелей-600мм. Ригели пролетом 9,0 и 6,0м - предварительно напряженные. Ригели пролетом 3,0м - без пред. варительного напряжения.

Указания по подбору ригелей каркаса для перекрытий из ребристых плит приведены в Выпуске 0-2.

2. Указания по подбору ригелей каркаса для плит типа „Т Т" приведены в Выпуске 0-3. Состав серии приведен в Выпуске 0.0.

1.2. Ригели разработаны:

а) для перекрытий из ребристых плит высотой 300мм и предназначены для применения в зданиях с неагрессивной, а также слабой и среднеагрессивной газовой средой:

б) для перекрытий из плит типа „Т Т" имеющих подрезку на опоре высотой 300 мм, - для зданий с неагрессивной средой.

1.3. Маркирование ригелей принято по ГОСТ 23009-78

Марка ригеля состоит из двух частей, например:
РДРБ.86-110АтV; РДРБ.56-60АтV-8, РОРБ.56-40АIV, РДТБ.56-70АтV;
РОТБ.56-60АтV, РЛТБ.56-60АтV; РД Р Б. 26-70; РД Т. Б. 26-180.

Первая часть марки РДР, РОР, РДТ, РОТ, РЛР обозначает типоразмер ригеля:

РДР - ригель (Р) двухполочный (Д) под ребристые(Р)плиты
РОР - ригель однополочный под ребристые плиты
РДТ - ригель двухполочный под плиты типа „Т Т".
РОТ - ригель однополочный под плиты типа „Т Т".
РЛР - ригель однополочный лестничный.

Цифры, стоящие после буквенного индекса, характеризуют типоразмер ригеля:

„6" - Высота сечения ригеля 600 мм
„56" - длина ригеля 5560 мм
„86" - длина ригеля 8560 мм
„26" - длина ригеля 2560 мм.

Вторая часть марки характеризует величину расчетной нагрузки в сотнях килограммов на погонный метр ригеля и класс стали напрягаемой арматуры (110АтV; 90АIV и т. п.) У ригелей армированных ненапрягаемой арматурой, индекс, обозначающий класс стали, отсутствует.

Индекс „8" добавляемый в конце к основной марке обозна-чает ригель, устанавливаемый у деформационного шва.

1.4. Марки ригелей, их несущая способность, местополо-жение в здании и армотура в пролете приведены в табл. 1 (лист 5.6).

1.5. Расчет ригелей произведен в соответствии с требова-ниями СНиП II-21-75 и СНиП II-28-73* При этом учтены изменения пункта 3.13* СНиП II-21-75 и коэффициента тб. (табл. 15 СНиП II-21-75 в соответствии с постановлением Госстроя СССР N3 от 10.01.83 г., а также изменения и дополнения главы СНиП II-21-75 касающиеся расчетных сопротивлений арматуры по постанов-лению Госстроя СССР от 11.05.81 г. для конструкций изго-товляемых после 1 января 1983 г.

				1.020-1/83.3-10 ОПЗ		
Нач. отд.	Кадыш			Пояснительная записка	Стадия	Лист	Листов
ГИП	Валенкова				Р	1	15
					ЦНИИПРОМЗДАНИЙ	

1.6. Ригели рассчитаны на действие равномерно-распределенной эквивалентной нагрузки как шарнирно-опертые балки таврового сечения полкой внизу.

Расчет по второму предельному состоянию в стадии эксплуатации проводился с учетом совместной работы ригеля с плитами.

Расчет ригелей произведен на ЭВМ по программе „Балка-ЕС".

1.7. Ригели рассчитаны как конструкции III категории трещиностойкости и предназначены для применения в зданиях с неагрессивной, слабо и средне-агрессивной газовой средой.

1.8. При расчете ригелей учитывалось возникающее при работе диска перекрытия горизонтальное растягивающее усилие, равное 8,0 т.

1.9. Ригели изготавливаются из тяжелого бетона марок М300, М400, М500.

1.10. К моменту передачи усилия предварительного напряжения на ригель, кубиковая прочность бетона должна быть не менее 70 % проектной прочности.

1.11. Отпуск арматуры следует производить плавно (без скачков). Мгновенная передача усилия не допускается.

1.12. В качестве предварительно напрягаемой рабочей арматуры приняты:

1. Сталь стержневая термически упрочненная периодического профиля класса Ат$\overline{V}$ по ГОСТ 10884-81.

2. Сталь стержневая горячекатаная периодического профиля класса А$\overline{IV}$ по ГОСТ 5781-82.

Примечание: В случае отсутствия указанной стали допускается применять сталь класса А$\overline{II}$В по ГОСТ 5781-82. При контроле у стали класса А$\overline{II}$В только удлинений (R_a = 4500 кг/см^2), замену рабочей арматуры в ригелях на арматуру из стали класса А$\overline{II}$В принимать по табл. 3 (лист 5).

1.13. Для армирования ригелей в качестве предварительно напрягаемой рабочей арматуры может применяться арматурная термически-упрочненная сталь класса: Ат$\overline{IV}$С; Ат$\overline{IV}$К; Ат$\overline{V}$СК

В качестве ненапрягаемой арматуры может применяться термически упрочненная сталь класса Ат$\overline{III}$С.

Замена рабочей арматуры ригелей разработанных в проекте на рабочую арматуру упомянутых выше термически упрочненных арматурных сталей осуществляется без изменения количества и диаметров стержней согласно табл 2

Таблица 2

По проекту		Замена		Условия применения
класс стали	ГОСТ	класс стали	ГОСТ	
А$\overline{IV}$	5781-82	Ат$\overline{IV}$С	10884-81	Неагрессивная среда Неагрессивная, слабо и средне-агрессивная среда
Ат$\overline{V}$	10884-81	Ат$\overline{V}$СК	10884-81	-"-
А$\overline{III}$	5781-82	Ат$\overline{III}$С	10884-81	Ненапряженная арматура, неагрессивная среда

Инв.№ подл. | Подпись и дата | Взам. инв.№

NN п/п	Марка ригеля	Несущая способность ригеля		Армирование в пролете при стали класса		Местоположение ригеля
		по [M] в пролете (тм)	по [Q] в опорном сечении т	$A_T V$	A_{IV}	
1	РДРБ.8Б - 50$A_T V$	55.0	25.8	5Ф22		рама рядовая
2	РДРБ.8Б - 50A_{IV}	54.3	"		5Ф25	
3	РДРБ.8Б - 70$A_T V$	73.3	34.4	5Ф25		
4	РДРБ.8Б - 70A_{IV}	71.0	"		5Ф28	
5	РДРБ.8Б - 90$A_T V$	92.0	39.0	5Ф28		
6	РДРБ.8Б - 90A_{IV}	90.3	"		5Ф32	
7	РДРБ.8Б - 110$A_T V$	115.0	55.0	5Ф32*		
8	РДРБ.8Б - 110A_{IV}	103.2	"		5Ф32*	
9	РДРБ.8Б - 30$A_T V$-Э	33.4	16.5	4Ф18		рама у деформационного шва
10	РДРБ.8Б - 30A_{IV}-Э	31.5	"		5Ф20	
11	РДРБ.8Б - 40$A_T V$-Э	41.2	21.0	5Ф18		
12	РДРБ.8Б - 40A_{IV}-Э	44.1	"		5Ф22	
13	РДРБ.8Б - 60$A_T V$-Э	68.5	29.0	5Ф25		
14	РДРБ.8Б - 60A_{IV}-Э	64.7	"		5Ф28	
15	РОРБ.8Б - 30$A_T V$	33.4	16.5	4Ф18		рама у торца здания
16	РОРБ.8Б - 30A_{IV}	31.5	"		4Ф22	
17	РОРБ.8Б - 40$A_T V$	41.0	21.0	4Ф20		
18	РОРБ.8Б - 40A_{IV}	46.6	"		4Ф25	
19	РОРБ.8Б - 60$A_T V$	68.6	29.0	4Ф28		
20	РОРБ.8Б - 60A_{IV}	67.5	"		4Ф32	
21	РДРБ.5Б - 50$A_T V$	23.0	17.0	4Ф16		рама рядовая
22	РДРБ.5Б - 50A_{IV}	"	"		3Ф20	
23	РДРБ.5Б - 70$A_T V$	32.0	23.0	5Ф16		
24	РДРБ.5Б - 70A_{IV}	32.0	23.0		4Ф20	рама рядовая
25	РДРБ.5Б - 90$A_T V$	39.0	29.0	4Ф20		
26	РДРБ.5Б - 90A_{IV}	39.0	"		5Ф20	
27	РДРБ.5Б - 110$A_T V$	48.0	35.0	5Ф20		
28	РДРБ.5Б - 110A_{IV}	48.0	"		5Ф22	
29	РДРБ.5Б - 145$A_T V$	56.0	45.0	5Ф22		
30	РДРБ.5Б - 145A_{IV}	54.0	"		5Ф25	
31	РДРБ.5Б - 180$A_T V$	71.1	55.8	5Ф25		
32	РДРБ.5Б - 180A_{IV}	70.3	"		4Ф32	рама у деформационного шва
33	РДРБ.5Б - 30$A_T V$-Э	13.3	11.0	3Ф14		
34	РДРБ.5Б - 30A_{IV}-Э	13.5	"		3Ф16	
35	РДРБ.5Б - 40$A_T V$-Э	21.0	14.0	3Ф16		
36	РДРБ.5Б - 40A_{IV}-Э	20.0	"		3Ф18	
37	РДРБ.5Б - 60$A_T V$-Э	26.0	20.0	3Ф18		
38	РДРБ.5Б - 60A_{IV}-Э	"	"		4Ф18	
39	РДРБ.5Б - 75$A_T V$-Э	34.0	24.0	4Ф18		
40	РДРБ.5Б - 75A_{IV}-Э	31.5			4Ф20	
41	РДРБ.5Б - 100$A_T V$-Э	40.6	32.0	4Ф20		
42	РДРБ.5Б - 100A_{IV}-Э	44.6	"		4Ф25	
43	РОРБ.5Б - 30$A_T V$	13.3	11.0	3Ф14		рама у торца здания
44	РОРБ.5Б - 30A_{IV}	13.1	"		3Ф16	
45	РОРБ.5Б - 40$A_T V$	21.0	14.0	3Ф16		
46	РОРБ.5Б - 40A_{IV}	20.0	"		3Ф18	

* - в пролете учитывается ненапрягаемая арматура, которая входит в состав плоских каркасов.

19855-6-т

Продолжение таблицы 1

NN п/п	Марка ригеля	Несущая способность ригеля		Армирование в пролете при стали класса		Местоположение ригеля
		по [M] в пролете (тм)	по [Q] в опорном сечении т	Ат V	А IV	
47	РОРБ.56-60Ат V	24.0	20.0	3Ф18		рама у торца здания
48	РОРБ.56-60А IV	"	"		4Ф18	
49	РОРБ.56-75Ат V	34.0	24.0	4Ф18		
50	РОРБ.56-75А IV	31.0	"		4Ф20	
51	РОРБ.56-110Ат V	40.6	32.0	4Ф20		
52	РОРБ.56-110А IV	44.6	"		4Ф25	
53	РЛРБ.56-45Ат V	21.0	12.0	3Ф16		ригели в пролетах с лестничной клеткой
54	РЛРБ.56-45А IV	19.5	"		3Ф18	
55	РЛРБ.56-60Ат V	24.0	20.0	3Ф18		
56	РЛРБ.56-60А IV	"	"		3Ф22	
57	РЛРБ.56-100Ат V	43.2	32.0	3Ф25		
58	РЛРБ.56-100А IV	48.3	"		3Ф32	
59	РДТБ.56-70Ат V	32.0	23.0	5Ф16		рама рядовая
60	РДТБ.56-90Ат V	39.0	29.0	4Ф20		
61	РДТБ.56-110Ат V	48.0	35.0	5Ф20		
62	РДТБ.56-145Ат V	56.0	45.0	5Ф22		
63	РДТБ.56-180Ат V	70.5	55.5	5Ф25		
64	РОТБ.56-40Ат V	21.0	14.0	3Ф16		рама у торца здания и деформационного шва
65	РОТБ.56-60Ат V	24.0	20.0	3Ф18		
66	РОТБ.56-75Ат V	34.0	24.0	4Ф18		
67	РОТБ.56-100Ат V	40.2	32.0	4Ф20		
68	РЛТБ.56-45Ат V	21.0	12.0	3Ф16		ригели в пролетах с лестничной клеткой
69	РЛТБ.56-60Ат V	24.0	20.0	3Ф18		
70	РЛТБ.56-100Ат V	43.2	32.0	3Ф25		

Инв.№ подл. | Подпись и дата | Взам.инв.№

1.14. В зданиях со слабой и средней агрессивной газовой средой применение ригелей с напрягаемой рабочей арматурой из стали класса Ат V не допускается.

1.15. Предварительное напряжение стержневой арматуры предусмотрено электротермическим или механическим способами. Величины предварительного напряжения и усилия натяжения рабочей арматуры приведены в таблице 4.

1.16. Поперечная и продольная напрягаемая арматура ригелей и арматурные сетки приняты из горячекатаной арматурной стали периодического профиля класса AIII по ГОСТ 5781-82.

В сетках применяется также обыкновенная арматурная проволока периодического профиля Вр1 по ГОСТ 6727-80.

1.17. В закладных деталях применяется сортовой прокат по ГОСТ 380-71.*

1.18. Для подъема ригелей предусмотрены два отверстия диаметром 30 мм.

В случае необходимости для подъема ригелей могут применяться петли из гладкой стали класса А1 по ГОСТ 5781-82. Подбор петель и пример их размещения дан на листе 14 пояснительной записки.

1.19. При применении ригелей в условиях воздействия слабо и средне-агрессивной газовых сред в проекте конкретного объекта должны быть указаны специальные условия по изготовлению ригелей, вытекающие из характера агрессивной среды и требований СНиП II 28-73*

1.20. Предел огнестойкости ригелей составляет 2 часа.

NN п/п	Марка ригеля		При замене армирования в пролете на сталь класса A-III в (R_u = 4500 кг/см²)		Предварительное напряжение σ₀ кгс/см² перед бетонированием	Усилие натяжения на ригель N₀ кгс	Усилие натяжения на 1 стержень кгс	NN п/п	Марка ригеля		При замене армирования в пролете на сталь класса A-III в (R_u = 4500 кг/см²)		Предварительное напряжение σ₀ кгс/см² перед бетонированием	Усилие натяжения на ригель N₀ кгс	Усилие натяжения на 1 стержень кгс
	при классе стали		Марка бетона	Арматура Ф кол-во					при классе стали		Марка бетона	Арматура Ф кол-во			
	A-IV	A-III в							A-IV	A-III в					
1	РДРБ.86-50А-IV	-50А-III в	400	5Ф28	4500	138600	27720	16	РДРБ.56-180А-IV	-180А-III в	500	5Ф32	4500	180940	36180
2	РДРБ.86-70А-IV	-70А-III в	400	5Ф32		180900	36180	17	РДРБ.56-30А-IV-д	-30А-III в-д	400	3Ф18		34425	11475
3	РДРБ.86-90А-IV	-90А-III в	500	5Ф32 *		180900	36180	18	РДРБ.56-40А-IV-д	-40А-III в-д	400	3Ф20		42390	14130
4	РДРБ.86-110А-IV	-110А-III в	500					19	РДРБ.56-60А-IV-д	-60А-III в-д	400	4Ф20		70650	14130
5	РДРБ.86-30А-IV-д	-30А-III в-д	400	5Ф22		85500	17100	20	РДРБ.56-75А-IV-д	-75А-III в-д	400	5Ф22		85500	17100
6	РДРБ.86-40А-IV-д	-40А-III в-д	400	5Ф25		110250	22050	21	РДРБ.56-100А-IV-д	-100А-III в-д	400	4Ф28		112000	27720
7	РДРБ.86-60А-IV-д	-60А-III в-д	400	5Ф32		180900	36180	22	РОРБ.56-30А-IV	-30А-III в	400	3Ф18		34425	11475
8	РОРБ.86-30А-IV	-30А-III в	400	4Ф25		88200	22050	23	РОРБ.56-40А-IV	-40А-III в	400	3Ф20		42390	14130
9	РОРБ.86-40А-IV	-40А-III в	400	4Ф28		110880	27720	24	РОРБ.56-60А-IV	-60А-III в	400	4Ф20		56520	14130
10	РОРБ.86-60А-IV	-60А-III в	400	4Ф36		182000	45500	25	РОРБ.56-75А-IV	-75А-III в	400	4Ф25		88200	22050
11	РДРБ.56-50А-IV	-50А-III в	300	3Ф20		42390	14130	26	РОРБ.56-100А-IV	-100А-III в	400	4Ф28		112000	27720
12	РДРБ.56-70А-IV	-70А-III в	300	3Ф25		66150	22050	27	РЛРБ.56-45А-IV	-45А-III в	400	3Ф22		51300	17100
13	РДРБ.56-90А-IV	-90А-III в	400	4Ф25		88200	22050	28	РЛРБ.56-60А-IV	-60А-III в	400	3Ф25		66150	22050
14	РДРБ.56-110А-IV	-110А-III в	400	4Ф28		112000	27720	29	РЛРБ.56-100А-IV	-100А-III в	500	3Ф32		109000	36180
15	РДРБ.56-145А-IV	-145А-III в	400	5Ф28		138600	27720								

* - дополнительная ненапрягаемая арматура 2Ф18А-III, включается в состав плоского каркаса КР.

2 Технические требования к изготовлению и испытанию ригелей.

2.1. Указания по изготовлению ригелей приведены в выпуске 0-7„ Указания по заводской технологии изготовления ригелей"

2.2. Конструкция пространственных каркасов, указания о порядке сборки их даны в выпуске 3-11.

Плоские арматурные изделия и закладные детали, а также основные указания по их изготовлению даны в выпуске 3-12.

2.3. Ригели армируются пространственными каркасами, сетками, отдельными стержнями и закладными деталями.

2.4. При изготовлении предварительно напряженных ригелей должен соблюдаться следующий порядок установки арматуры и закладных деталей в опалубочную форму.

а) Укладываются в проектное положение сетки С16÷С36

б) Устанавливаются у опор ригелей закладные детали СМН1÷СМН3

в) Укладываются напрягаемые стержни.

г) Устанавливаются опорные закладные детали МН-1÷МН24

д) Устанавливается в проектное положение пространственный арматурный каркас марки КП.

е) Устанавливаются в проектное положение гнутые стержни в полке ригеля - 1.020-1/83.3-12 22в гребне ригеля 1.020-1/83.3--12 21

ж) В торцевой части ригеля устанавливаются в проектное положение сетки С37

з) Устанавливаются закладные детали в гребне ригеля (МН31) (для ригелей марки РДТ и РОТ)

2.5. Перед массовым освоением производства ригелей должны быть проведены испытания контрольных образцов, изготовленных на заводе, осваивающем выпуск ригелей. Испытания должны проводиться в соответствии с ГОСТ 8829-77. Ригели длиной 2550мм испытываются неразрушающими методами.

2.6. Испытания проводятся в рабочем положении по схеме, приведенной ниже.

Схема опирания и загружения

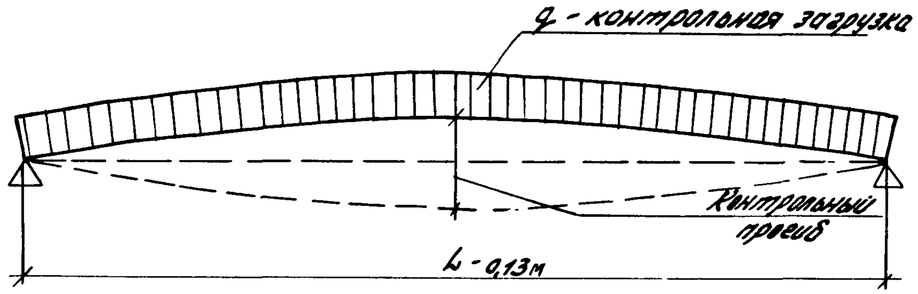

L - длина ригеля в метрах.

2.7. Оценка ригелей по прочности производится по величине разрушающей нагрузки: жесткости - по величине прогиба, а трещиностойкости - по величине раскрытия трещин.

Величины контрольных нагрузок на прочность ($P_к$), жесткость и трещиностойкость ($P_{пр}$), а также величины контрольных прогибов ($f_{крот.}$), приведены в таблице 5 (лист).

2.8. Допускаемые величины контрольной ширины раскрытия трещин принимаются по ГОСТ 8829-77 пункт 2.4.7

2.9. В связи с тем, что прогибы ригелей ($f_{эл.}$) определяются при учете работы ригелей совместно с плитами перекрытий, отношение $f_{эл}/f_{пр}$ не превышает 0,85.

Инв.№ подл. | Подпись и дата | Взам.инв.№

Таблица 4

NN п/п	Марка ригеля	Марка бетона: проектная	Марка бетона: передаточная	Арматура Ф, мм и колич.	Предварительное напряжение σ_0 кгс/см² перед бетонированием	Усилие натяжения на ригель №" кгс	Усилие натяжения на 1 стержень кгс
1	РДРБ.86 - 50АтV	400	280	5Ф22	6000	115000	23000
2	РДРБ.86 - 70АтV			5Ф25		148000	29500
3	РДРБ.86 - 90АтV	500	350	5Ф28		185000	37000
4	РДРБ.86 - 110АтV			5Ф32		243000	48500
5	РДРБ.86 - 30АтV-д	400	280	4Ф18		62000	15500
6	РДРБ.86 - 40АтV-д			5Ф18		77500	15500
7	РДРБ.86 - 60АтV-д			5Ф25		148000	29500
8	РОРБ.86 - 30АтV			4Ф18		62000	15500
9	РОРБ.86 - 40АтV			4Ф20		76000	19000
10	РОРБ.86 - 60АтV			4Ф28		148000	37000
11	РДРБ.86 - 50АIV	400	280	5Ф25	5000	120250	24500
12	РДРБ.86 - 70АIV			5Ф28		155000	31000
13	РДРБ.86 - 90АIV	500	350	5Ф32		200250	40500
14	РДРБ.86 - 110АIV			5Ф32		200250	40500
15	РДРБ.86 - 30АIV-д	400	280	5Ф20		78000	15600
16	РДРБ.86 - 40АIV-д			5Ф22		95000	19000
17	РДРБ.86 - 60АIV-д			5Ф28		155000	31000
18	РОРБ.86 - 30АIV			4Ф22		76000	19000
19	РОРБ.86 - 40АIV			4Ф25		98000	24500
20	РОРБ.86 - 60АIV			4Ф32		162000	40500
21	РДРБ.56 - 50АтV	300	210	3Ф16	6000	36000	12000
22	РДРБ.56 - 70АтV			5Ф16		80000	12000
23	РДРБ.56 - 90АтV	400	280	4Ф20		76000	18900
24	РДРБ.56 - 110АтV			5Ф20		94500	18900
25	РДРБ.56 - 145АтV			5Ф22		111000	22200
26	РДРБ.56 - 180АтV	500	350	5Ф25	6000	148000	29500
27	РДРБ.56 - 30АтV-д	400	280	3Ф14		27800	9250
28	РДРБ.56 - 40АтV-д			3Ф16		36000	12000
29	РДРБ.56 - 60АтV-д			3Ф18		45900	15300
30	РДРБ.56 - 75АтV-д			4Ф18		61500	15300
31	РДРБ.56 - 100АтV-д			4Ф20		76000	18900
32	РОРБ.56 - 30АтV	400	280	3Ф14		27800	9250
33	РОРБ.56 - 40АтV			3Ф16		36000	12000
34	РОРБ.56 - 60АтV			3Ф18		45900	15300
35	РОРБ.56 - 75АтV			4Ф18		61500	15300
36	РОРБ.56 - 100АтV			4Ф20		76000	18900
37	РЛРБ.56 - 45АтV	400	280	3Ф16		36000	12000
38	РЛРБ.56 - 60АтV			3Ф18		45900	15300
39	РЛРБ.56 - 100АтV	500	350	3Ф25		73500	24500
40	РДРБ.56 - 50АIV	300	210	3Ф20	5000	47100	15700
41	РДРБ.56 - 70АIV			4Ф20		63000	15700
42	РДРБ.56 - 90АIV	400	280	5Ф20		78500	15700
43	РДРБ.56 - 110АIV			5Ф22		95000	19000
44	РДРБ.56 - 145АIV			5Ф25		120250	24500
45	РДРБ.56 - 180АIV	500	350	4Ф32		194000	48500
46	РДРБ.56 - 30АIV-д	400	280	3Ф16		30000	10000
47	РДРБ.56 - 40АIV-д			3Ф18		38100	12700
48	РДРБ.56 - 60АIV-д			4Ф18		51000	12700
49	РДРБ.56 - 75АIV-д			4Ф20		63000	15700
50	РДРБ.56 - 100АIV-д			4Ф25		98000	24500

Инв. № подл. | Подпись и дата | Взам. инв. №

Продолжение таблицы

NN п/п	Марка ригеля	Марка бетона		Арматура ф, мм и колич.	Предварительное напряжение "σ" кгс/см² перед бетонированием	Усилие натяжения на ригель "N₀" кгс	Усилие натяжения на 1 стержень кгс
		Проектная	Передаточная				
51	РОР 6.56 - 30А IV	400	280	3Ф16	5000	30000	10000
52	РОР 6.56 - 40А IV			3Ф18		38100	12700
53	РОР 6.56 - 60А IV			4Ф18		51000	12700
54	РОР 6.56 - 75А IV			4Ф20		62800	15700
55	РОР 6.56 - 100А IV			4Ф25		99200	24800
56	РЛР 6.56 - 45А IV	400	280	3Ф18		38200	12700
57	РЛР 6.56 - 60А IV			3Ф22		57000	19000
58	РЛР 6.56 - 100А IV	500	350	3Ф32		121500	40500
59	РДТ 6.56 - 70Ат V	300	210	5Ф16	6000	60000	12000
60	РДТ 6.56 - 90Ат V	400	280	4Ф20		76000	19000
61	РДТ 6.56 - 110Ат V			5Ф20		95000	19000
62	РДТ 6.56 - 145Ат V			5Ф22		115000	23000
63	РДТ 6.56 - 180Ат V	500	350	5Ф25		148000	29500
64	РОТ 6.56 - 40Ат V	400	280	3Ф16		36000	12000
65	РОТ 6.56 - 60Ат V			3Ф18		46500	15500
66	РОТ 6.56 - 75Ат V			4Ф18		62000	15500
67	РОТ 6.56 - 100Ат V	500	350	4Ф20		76000	19000
68	РЛТ 6.56 - 45Ат V	400	280	3Ф16		36000	12000
69	РЛТ 6.56 - 60Ат V			3Ф18		46500	15500
70	РЛТ 6.56 - 100Ат V	500	350	3Ф25		89000	29500

Инв.№ подл. | Подпись и дата | Взам.инв.№

3. Указания по применению ригелей

3.1. Назначение марок ригелей производится в проекте конкретного объекта в соответствии с величиной предельно допустимых нагрузок на ригель и в соответствии с маркировочными схемами, приведенными в альбоме 0-2 и в альбоме 0-3.

3.2. Все ригели рядовых и связевых рам рассчитаны на действие равномерно распределенных нагрузок (без учета кручения) величины которых в прилегающих к ригелю шагах рам отличаются менее, чем в 2 раза.

В рамах деформационного шва и торцевых рамах ригели рассчитаны на кручение.

3.3. В случае применения ригелей для нагрузок, отличающихся от равномерно распределенных, принятых при расчете ригелей настоящего выпуска, назначение марок ригелей следует производить на основе расчета по методике, содержащейся в выпуске 0-5

3.4. Полки ригелей рассчитаны на нагрузку от плит, принимаемую на ступень выше, чем нагрузка, на которую рассчитан сам ригель.

Например: Несущая способность ригеля составляет 9,0 тс/пм равномерно-распределенной полезной нагрузки, а несущая способность полок составляет соответственно 11,0 тс/пм полезной равномерно распределенной нагрузки, передаваемой на полки ригелей ребрами плит (т.е. полезная нормативная нагрузка на отдельные плиты может приниматься до 1000 кгс/м²).

3.5. При действии многократно повторяющихся и динамических нагрузок назначение марок ригелей должно производиться на основе соответствующего расчета с соблюдением требований СНиП II-21-75 и „Инструкции по проектированию и расчету несущих конструкций зданий под машины с динамическими нагрузками (ЦНИИСК Москва, Стройиздат)

3.6. Ригели допускается применять в условиях постоянного воздействия температуры до +50°С и нормального влажностного режима, а также в неотапливаемых закрытых помещениях при температурах выше - 40°С.

При применении ригелей в условиях воздействия температуры выше +50°С назначение их марок должно производиться на основе расчета с соблюдением требований СН 482-76.

3.7. Ригели с рабочей арматурой из стали класса А-IV предназначены для применения в условиях как неагрессивной так и слабо и среднеагрессивной газовых сред. Из стали класса Ат-V - для применения только в неагрессивной среде.

3.8. При применении ригелей в условиях агрессивной среды в проекте здания в соответствии с конкретными условиями эксплуатации и требованиями СНиП II-28-73 должны быть дополнительно указаны:

а) специальные требования по плотности бетона с указанием марки по водонепроницаемости и водоцементному отношению;

б) марка и расход цемента, состав заполнителей и применяемых добавок;

в) виды защиты и способы их нанесения на поверхность ригеля и стальных закладных деталей;

г) требования к качеству бетонной поверхности.

3.9. Ригели, предназначенные для применения в условиях низких или высоких температур или динамических нагрузок и изготовленные с учетом соответствующих определенных требований, должны иметь маркировку отличную от маркировки ригелей, предназначенных для обычных условий эксплуатации

3.10. Для ригелей, предназначенных для применения в условиях агрессивной среды (с арматурой из стали класса А-IV) требуется дополнительно к установленной марке добавлять следующие буквенные обозначения:

„Н" - для ригелей с нормальной плотностью бетона.

„П" - для ригелей с повышенной плотностью бетона.

Например: если при отсутствии специальных требований к плотности бетона принимается ригель марки РДРБ 56-70 А-IV, то при требуемой нормальной плотности бетона - ригель марки РДРБ.56-70А-IV-Н; при требуемой повышенной плотности бетона - ригель марки РДРБ.56-70А-IV-П.

3.11. В спецификациях к рабочим чертежам ригелей дан только класс стали без указания стали.

В проекте конкретных зданий должны быть указаны марки стали арматуры и закладных изделий ригелей. Назначение

Инв. № подл. | Подпись и дата | Взам. инв. №

марок стали должно производиться в зависимости от температурных условий эксплуатации конструкций и характера нагрузок (статические, динамические) в соответствии с требованиями действующих нормативных документов.

4. Указания по приемке, транспортированию, монтажу и хранению ригелей.

4.1. Приемка ригелей должна производиться в соответствии с требованиями ГОСТ 13015-75, ГОСТ 8829-77 и рабочих чертежей ригелей.

4.2. Ригели должны храниться в штабелях, рассортированные по типоразмерам, маркам и партиям. В штабели ригели укладываются (в рабочем положении) на деревянные прокладки толщиной не менее 60 мм, располагаемые на расстоянии 0,5 м от торцов ригелей на одной вертикали.

По высоте в штабеле допускается не более 2-х рядов.

4.3. Транспортирование ригелей производится на автомашинах и железнодорожных платформах со специальным оборудованием, предохраняющим ригели от повреждения.

4.4. При перевозке ригелей автомобильным транспортом следует руководствоваться „Временными указаниями по перевозке унифицированных сборных железобетонных деталей и конструкций промышленного строительства автомобильным транспортом" (Стройиздат 1966 г.)

4.5. Перевозка ригелей железнодорожным транспортом должна осуществляться в соответствии с „Руководством по перевозке железнодорожным транспортом сборных крупноразмерных железобетонных конструкций промышленного и жилищного строительства (Стройиздат, 1967 г.)

4.6. Подъем ригелей должен производиться в соответствии с требованиями главы СНиП III-16-80 „Бетонные и железобетонные конструкции сборные."

Инв. № подл. | Подпись и дата | Взам. инв. №

Марка ригеля	Расчетный пролет $l_р$ мм	Контрольные равномерно распределенные нагрузки $P_{пр}$ в тс/п.м. и контрольные прогибы от кратковременной нагрузки в см для оценки жесткости ригелей при возрасте бетона к моменту испытания в сутках										Контрольные равномерно распределенные нагрузки для оценки прочности ригелей в тс/м²		Контрольная ширина раскрытия трещин мм
		3		7		14		28		100				
		$P_{пр}$	$f_{кр}$	$P_{пр}$	$f_{кр}$	$P_{пр}$	$f_{кр}$	$P_{пр}$	$f_{кр}$	$P_{пр}$	$f_{кр}$	$P_к$ при $c=1.4$	$P_к$ при $c=1.6$	
РДРБ.86-50АтV	8430	4,53	1,98	4,47	1,94	4,45	1,81	4,41	1,63	4,20	1,43	7,29	8,44	
РДРБ.86-70АтV		6,60	2,86	6,49	2,78	6,40	2,57	6,27	2,34	5,90	2,13	10,09	11,64	
РДРБ.86-90АтV		8,68	3,28	8,53	3,19	8,37	2,99	8,13	2,75	7,60	2,52	12,89	14,84	
РДРБ.86-110АтV		11,08	4,07	10,84	3,93	10,55	3,70	10,13	3,30	9,30	2,85	15,69	18,04	
РДРБ.86-30АтV-д		2,58	1,23	2,55	1,22	2,57	1,17	2,58	1,12	2,50	1,08	4,49	5,24	
РДРБ.86-40АтV-д		3,58	1,80	3,54	1,77	3,55	1,68	3,53	1,55	3,40	1,46	5,89	6,84	
РДРБ.86-60АтV-д		5,87	2,92	5,75	2,82	5,65	2,55	5,49	2,26	5,10	1,97	8,69	10,04	
РОРБ.86-30АтV		2,58	1,23	2,55	1,22	2,57	1,17	2,58	1,12	2,50	1,08	4,49	5,24	
РОРБ.86-40АтV		3,58	1,80	3,54	1,77	3,55	1,68	3,53	1,55	3,40	1,46	5,89	6,84	
РОРБ.86-60АтV		5,87	2,92	5,75	2,82	5,65	2,55	5,49	2,26	5,10	1,97	8,69	10,04	
РДРБ.56-50АтV	5430	4,23	0,34	4,20	0,32	4,26	0,30	4,32	0,28	4,20	0,26	7,29	8,44	0,25
РДРБ.56-70АтV		6,08	0,56	6,01	0,54	6,07	0,48	6,12	0,44	5,90	0,39	10,09	11,64	
РДРБ.56-90АтV		7,89	0,65	7,81	0,64	7,86	0,59	7,87	0,50	7,60	0,45	12,89	14,84	
РДРБ.56-110АтV		9,69	0,83	9,76	0,81	9,78	0,75	9,71	0,68	9,30	0,62	15,69	18,04	
РДРБ.56-145АтV		13,37	1,14	13,17	1,11	13,11	1,03	12,95	0,95	12,30	0,86	20,59	23,64	
РДРБ.56-180АтV		17,04	1,29	16,78	1,26	16,57	1,19	16,21	1,09	15,30	0,98	25,49	29,24	
РДРБ.56-30АтV-д		2,50	0,18	2,50	0,18	2,50	0,17	2,54	0,16	2,50	0,16	4,49	5,24	
РДРБ.56-40АтV-д		3,40	0,24	3,40	0,24	3,42	0,23	3,48	0,22	3,40	0,22	5,89	6,84	
РДРБ.56-60АтV-д		5,16	0,38	5,11	0,38	5,19	0,36	5,24	0,34	5,10	0,33	8,69	10,04	
РДРБ.56-75АтV-д		6,64	0,54	6,57	0,52	6,61	0,48	6,63	0,43	6,40	0,40	10,79	12,44	
РДРБ.56-110АтV-д		9,01	0,77	8,91	0,75	8,90	0,65	8,83	0,59	8,50	0,52	15,69	18,04	
РОРБ.56-30АтV		2,50	0,18	2,50	0,18	2,50	0,17	2,54	0,16	2,50	0,16	4,49	5,24	
РОРБ.56-40АтV		3,40	0,24	3,40	0,24	3,42	0,23	3,48	0,22	3,40	0,22	5,89	6,84	
РОРБ.56-60АтV		5,16	0,38	5,11	0,38	5,19	0,36	5,24	0,34	5,10	0,33	8,69	10,04	
РОРБ.56-75АтV		6,64	0,54	6,57	0,52	6,61	0,48	6,63	0,43	6,40	0,40	10,79	12,44	

Инв.№ подл. | Подпись и дата | Взам.инв.№

Марка ригеля	Расчетный пролет l_p мм	Контрольные равномерно распределенные нагрузки $P_{пр}$ в тс/п.м и контрольные прогибы от кратковременной нагрузки в см для оценки жесткости ригелей при возрасте бетона к моменту испытания в сутках										Контрольные равномерно распределенные нагрузки для оценки прочности ригелей в тс/м²		Контрольная ширина раскрытия трещин мм
		3		7		14		28		100				
		$P_{пр}$	$f_{кр}$	$P_{пр}$	$f_{кр}$	$P_{пр}$	$f_{кр}$	$P_{пр}$	$f_{кр}$	$P_{пр}$	$f_{кр}$	$P_к$ при C^*	$P_к$ при $C=1,6$	
РОР6.56-100АтV	8430	9.01	0.77	8.91	0.75	8.90	0.65	8.83	0.59	8.50	0.52	14.29	16.44	0,25
РЛД6.56-45АтV		3.84	0.35	3.81	0.35	3.86	0.33	3.90	0.31	3.80	0.30	6.59	7.64	
РЛР6.56-60АтV		5.26	0.54	5.21	0.51	5.25	0.48	5.27	0.45	5.10	0.42	8.69	10.04	
РЛР6.56-100АтV		9.38	0.90	9.24	0.96	9.15	0.90	8.98	0.76	8.50	0.68	14.29	16.44	
РДР6.86-50АIV		4.68	1.93	4.59	1.88	4.55	1.74	4.47	1.56	4.20	1.34	7.00	8.44	0,25 0,10- - для средней агрессии
РДР6.86-70АIV		6.82	2.81	6.68	2.72	6.56	2.49	6.37	2.25	5.90	2.06	9.70	11.64	
РДР6.86-90АIV		9.05	3.19	8.85	3.08	8.63	2.87	8.29	2.62	7.60	2.35	12.4	14.84	
РДР6.86-110АIV		11.43	4.15	11.14	4.04	10.81	3.72	10.30	3.30	9.30	2.82	15.10	18.04	
РДР6.86-30АIV-О		2.68	1.15	2.64	1.12	2.64	1.01	2.62	0.93	2.50	0.85	4.30	5.24	
РДР6.86-40АIV-О		3.77	1.76	3.70	1.61	3.67	1,47	3.61	1.30	3.40	1.13	5.65	6.84	
РДР6.86-60АIV-О		6.16	3.00	6.00	2.87	5.84	2.56	5.62	2.23	5.10	1.81	8.35	10.04	
РОР6.86-30АIV		2.68	1.15	2.64	1.12	2.64	1,01	2.62	0.93	2.50	0.85	4.30	5.24	
РОР6.86-40АIV		3.77	1.76	3.70	1.61	3.67	1.47	3.61	1.30	3.40	1.13	5.65	6.84	
РОР6.86-60АIV		6.16	3.00	6.00	2.87	5.84	2.56	5.62	2.23	5.10	1.81	8.35	10.04	
РДР6.56-50АIV	5430	4.28	0.33	4,23	0,32	4,29	0.30	4,35	0,29	4,20	0,25	7.00	8.44	
РДР6.56-70АIV		6,20	0.54	6.12	0.52	6,16	0,46	6.17	0,42	5,90	0.36	9.70	11.64	
РДР6.56-90АIV		8,05	0,64	7,95	0,62	7,97	0.57	7,94	0,48	7,60	0,43	12.4	14.84	
РДР6.56-110АIV		10.08	0 81	9,92	0.79	9.90	0,73	9.80	0,66	9,30	0.59	15,10	18.04	
РДР6.56-145АIV		13,81	1,11	13,55	1,07	13,41	0,99	13,14	0,89	12.30	0,79	19,83	23.64	
РДР6.56-180АIV		17,25	1,27	17,00	1,24	16,81	1,16	16,52	1,06	15,30	0,97	24,55	29.24	
РДР6.56-30АIV-О		2.50	0.18	2.50	0.18	2,51	0.17	2.56	0.16	250	0.16	4,30	5.24	
РДР6.56-40АIV-О		3.42	0,24	3,40	0,24	3,45	0,23	3.50	0,22	3,40	0,21	5.65	6.84	
РДР6.56-60АIV-О		5.27	0,38	5,21	0.37	5.26	0,35	5,28	0,32	5,10	0,29	8.35	10,04	
РДР6.56-75АIV-О		6.76	0.54	6,67	0,51	6.70	0.47	6,68	0,42	6,40	0,38	10,38	12.44	
РДР6.56-100АIV-О		9.43	0.83	9.29	0.80	9.19	0.73	9.01	0.65	8.50	0.56	13.75	16,44	

*C = 1,4 при арматуре класса АтV
C = 1,35 при арматуре класса AIV

Инв.№ подл. | Подпись и дата | Взам.инв.№

1.020-1/83. 3-10 ОПЗ

Лист 12

Марка ригеля	Расчетный пролет $L_р$ мм	Контрольные равномерно распределенные нагрузки $P_{пр}$ в тс/п.м. и контрольные прогибы от кратковременной нагрузки в см для оценки жесткости ригелей при возрасте бетона к моменту испытания в сутках										Контрольные равномерно распределенные нагрузки для оценки прочности ригелей в тс/м²		Контрольная ширина раскрытия трещин мм
		3		7		14		28		100				
		$P_{пр}$	$f_{кр}$	$P_{пр}$	$f_{кр}$	$P_{пр}$	$f_{кр}$	$P_{пр}$	$f_{кр}$	$P_{пр}$	$f_{кр}$	$P_к$ при C*	$P_к$ при $C=1.6$	
РОР6.56 - 30А IV	5430	2.50	0.18	2.50	0.18	2.51	0.17	2.56	0.16	2.50	0.15	4.30	5.24	0,25 0,10 - для средней агрессии
РОР6.56 - 40А IV		3.42	0.24	3.40	0.24	3.45	0.23	3.50	0.22	3.40	0.21	5.65	6.84	
РОР6.56 - 60А IV		5.27	0.38	5.21	0.37	5.26	0.35	5.28	0.32	5.10	0.29	8.35	10.04	
РОР6.56 - 75А IV		6.76	0.54	6.67	0.51	6.70	0.47	6.68	0.42	6.40	0.38	10.38	12.44	
РОР6.56 - 100А IV		9.43	0.83	9.29	0.80	9.19	0.73	9.01	0.65	8.50	0.56	13.75	16.44	
РЛР6.56 - 45А IV	5430	3.91	0.34	3.87	0.33	3.91	0.32	3.93	0.29	3.80	0.28	6.33	7.64	
РЛР6.56 - 60А IV		5.47	0.56	5.39	0.50	5.39	0.45	5.35	0.40	5.10	0.35	8.35	10.04	
РЛР6.56 - 100А IV		10.02	1.21	9.80	1.16	9.58	1.05	9.24	0.91	8.50	0.75	13.75	16.44	
РДТ6.56 - 70Ат V	5430	6.08	0.56	6.01	0.54	6.07	0.48	6.12	0.44	5.90	0.39	10.09	11.64	0,25
РДТ6.56 - 90Ат V		7.89	0.65	7.81	0.64	7.86	0.59	7.87	0.50	7.60	0.45	12.89	14.84	
РДТ6.56 - 110Ат V		9.89	0.83	9.76	0.81	9.76	0.75	9.71	0.68	9.30	0.62	15.69	18.04	
РДТ6.56 - 145Ат V		13.37	1.14	13.17	1.11	13.11	1.03	12.95	0.95	12.30	0.86	20.59	23.64	
РДТ6.56 - 180Ат V		17.04	1.29	16.78	1.26	16.57	1.19	16.21	1.09	15.30	0.98	25.49	29.24	
РОТ6.56 - 40Ат V	5430	3.40	0.24	3.40	0.24	3.42	0.23	3.48	0.22	3.40	0.22	5.89	6.84	
РОТ6.56 - 60Ат V		5.16	0.38	5.11	0.38	5.19	0.36	5.24	0.34	5.10	0.33	8.69	10.04	
РОТ6.56 - 75Ат V		6.64	0.54	6.57	0.52	6.61	0.48	6.63	0.43	6.40	0.40	10.79	12.44	
РОТ6.56 - 100Ат V		9.01	0.77	8.91	0.75	8.90	0.65	8.83	0.59	8.50	0.52	14.29	16.44	
РЛТ6.56 - 45Ат V		3.84	0.35	3.81	0.35	3.86	0.33	3.90	0.31	3.80	0.30	6.59	7.64	
РЛТ6.56 - 60Ат V		5.26	0.54	5.21	0.51	5.25	0.48	5.27	0.45	5.10	0.42	8.69	10.04	
РЛТ6.56 - 100Ат V		9.38	0.99	9.24	0.96	9.15	0.90	8.98	0.76	8.50	0.68	14.29	16.44	

*C = 1,4 при арматуре класса Ат V
C = 1,35 при арматуре класса А IV

Инв.№ подл. | Подпись и дата | Взам.инв.№

Пример установки в ригеле строповочных петель

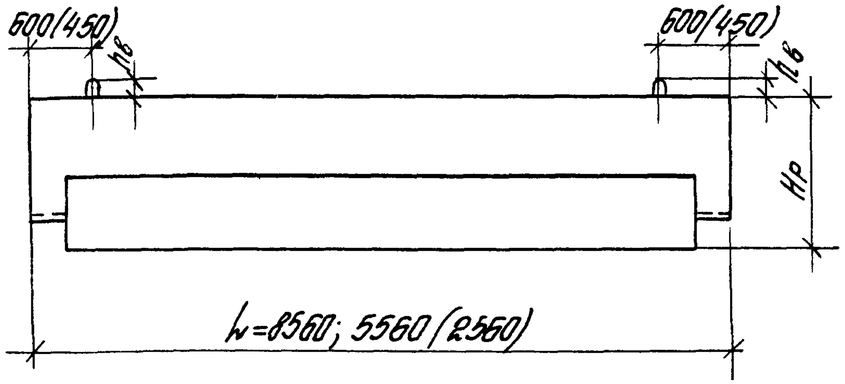

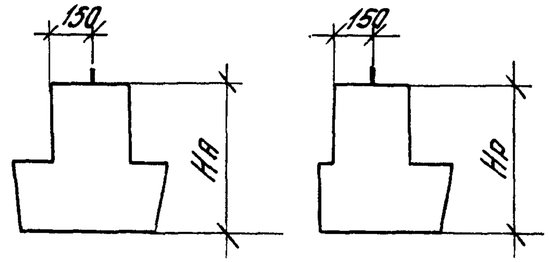

Пространственный каркас КП

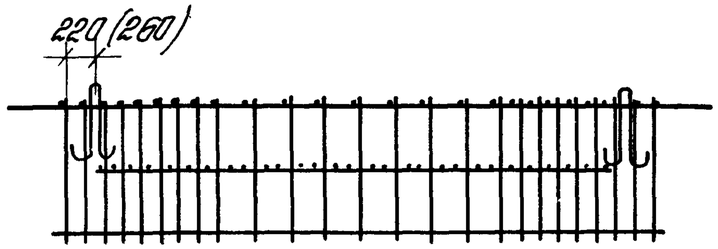

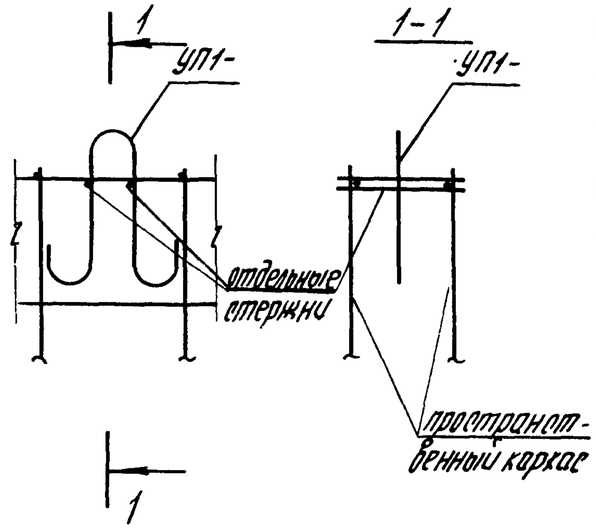

Таблица подбора унифицированных строповочных петель

Марки петли по серии 1.400-9 вып.1	Масса ригеля т	hв мм
УП1-3	до 1.4	80
УП1-5	до 2.2	80
УП1-7	до 3.0	80
УП1-9	до 4.0	80
УП1-11	до 5.0	80
УП1-13	до 6.2	100

1. Конструкцию ригеля см. 1.020-1/83 в. 3-10
2. Конструкцию пространственного каркаса КП см. 1.020-1/83 в. 3-11.
3. В состав КП включаются дополнительные петли строповочные
4. Конструкция петель по серии 1.400-9 вып. 1

Инв.№ подл. | Подпись и дата | Взам.инв.№

Пример решения пространственного каркаса при изготовлении в кондукторе

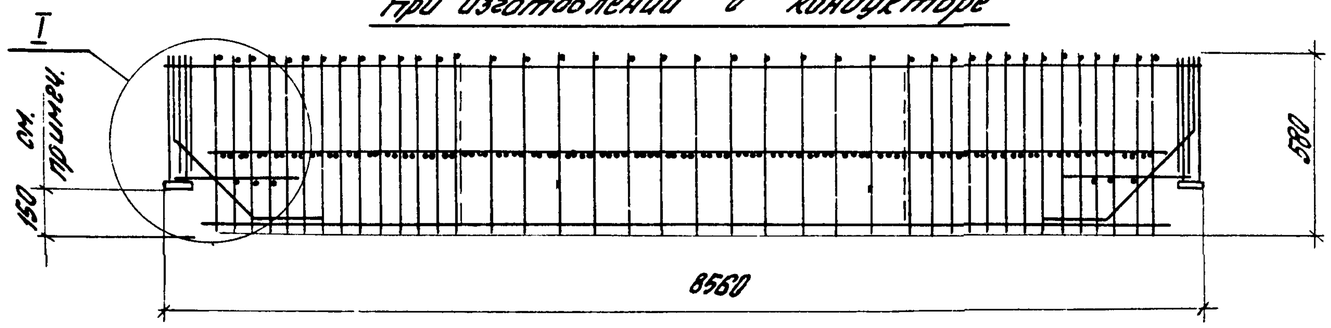

I 1м1:

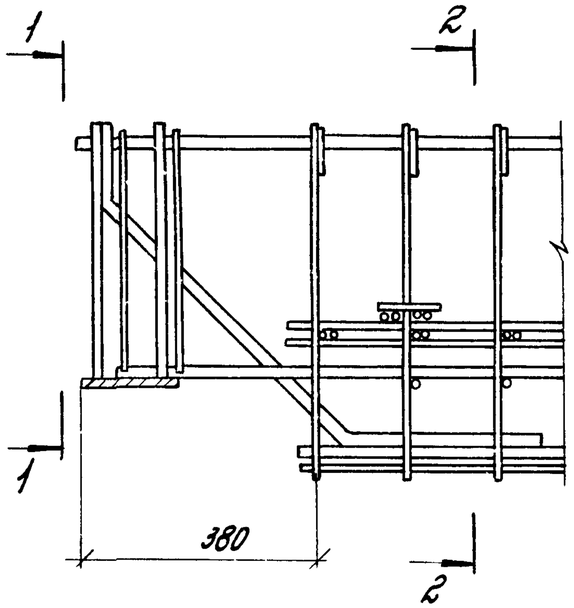

1-1

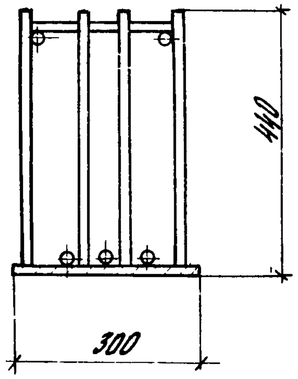

2-2

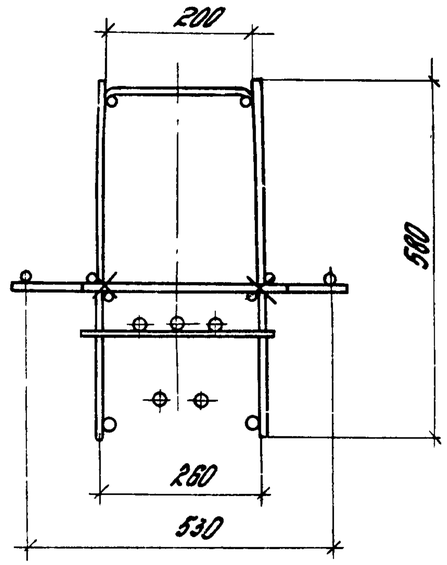

1. Размер 150 мм от низа закладной до дна опалубки должен быть строго зафиксирован в кондукторе.
2. Закладная деталь МН1 ÷ МН24 включается в состав каркаса КП.
3. Вертикальные анкеры закладной детали МН1 ÷ МН24 свариваются с горизонтальными стержнями плоских каркасов КР при помощи электросварочных клещей.

Инв.№ подл. | Подпись и дата | Взам.инв.№

Формат	Зона	Поз.	Обозначение	Наименование	Кол.	Примечание
				Документация		
			1.020-1/83.3-10 01 СБ	Сборочный чертеж		
			1.020-1/83.3-10 00 ПЗ	Пояснительная записка		
			1.020-1/83.3-10 00 ВС	Выборка стали		
			Переменные данные для исполнений:			
			1.020-1/83.3-10 01	(РДР 6.86-50 А т V)		
				Сборочные единицы		
		1	1.020-1/83.3-11 01	Каркас простр. КП1	1	
		2	1.020-1/83.3-12 07	Сетка арматурная С16	1	
		3	1.020-1/83.3-12 13	Сетка арматурная С37	4	
		4	1.020-1/83.3-12 14-01	Изд. закл. сборное СМН2	2	
		5	1.020-1/83.3-12 16	Изд. закладное МН1	2	
				Детали		
БЧ		6	22.025.8260	Стержень напр. ГОСТ 10884-81		
				ф22 А т V L=8260 мм	5	123.24 кг
		7	1.020-1/83.3-12 22	Стержень гнутый	4	
		8	1.020-1/83.3-12 21	Стержень гнутый	8	
				Материалы		
				Бетон ГОСТ 7473-76		
				марки 400	2.19	м³

Инв. № подл.	Подпись и дата	Взам. инв.

Нач. отд.	Ходыш	
Нормокон.	Валенкова	
Гл. инж. пр.	Валенкова	
Рук. гр.	Бочарова	
Ст. инж.	Яковкина	
Провер.	Ермакова	

1.020-1/83.3-10 01

Ригель РДР 6.86

Стадия	Лист	Листов
Р	1	8

ЦНИИПромзданий

Формат	Зона	Поз.	Обозначение	Наименование	Кол.	Примечание
			1.020-1/83.3-10 01-01	(РДР 6.86-50 А IV)		
				Сборочные единицы		
		1	1.020-1/83.3-11 01	Каркас простр. КП1	1	
		2	1.020-1/83.3-12 07	Сетка арматурная С16	1	
		3	1.020-1/83.3-12 13	Сетка арматурная С37	4	
		4	1.020-1/83.3-12 14-01	Изд. закл. сборное СМН2	2	
		5	1.020-1/83.3-12 16	Изд. закладное МН1	2	
				Детали		
БЧ		6	25.014.8250	Стержень напр. ГОСТ 5781-82		
				ф25 А IV L=8260 мм	5	158.59 кг
		7	1.020-1/83.3-12 22	Стержень гнутый	4	
		8	1.020-1/83.3-12 21	Стержень гнутый	8	
				Материалы		
				Бетон ГОСТ 7473-75		
				марки 400	2.19	м³

Инв. № подл.	Подпись и дата	Взам. инв.

1.020-1/83.3-10 01

Лист 2

Формат	Зона	Поз.	Обозначение	Наименование	Кол.	Примечание
			1.020-1/83.3-10 01-02	(РДР 6.86-70АтV)		
				Сборочные единицы		
		1	1.020-1/83.3-11 01-01	Каркас простр. КП2	1	
		2	1.020-1/83.3-12 07	Сетка арматурная С16	1	
		3	1.020-1/83.3-12 13	Сетка арматурная С37	4	
		4	1.020-1/83.3-12 14-02	Изделие закл. сборное СМН3	2	
		5	1.020-1/83.3-12 16-01	Изделие закладное МН2	2	
				Детали		
Б.4.		6	25.025.8260	Стержень напр. ГОСТ10884-81		
				Ф25АтV L=8260 мм	6	158,59кг
		7	1.020-1/83.3-12 22	Стержень гнутый	4	
		8	1.020-1/83.3-12 21	Стержень гнутый	8	
				Материалы		
				Бетон ГОСТ7473-76		
				марки 400	2,19	м3

Инв.№ подл. | Подпись и дата | Взам. инв.№

Формат	Зона	Поз.	Обозначение	Наименование	Кол.	Примечание
			1.020-1/83.3-10 01-03	(РДР 6.86-70АtV)		
				Сборочные единицы		
		1	1.020-1/83.3-11 01-01	Каркас простр. КП2	1	
		2	1.020-1/83.3-12 07	Сетка арматурная С16	1	
		3	1.020-1/83.3-12 13	Сетка арматурная С37	4	
		4	1.020-1/83.3-12 14-02	Изделие закл. сборное СМН3	2	
		5	1.020-1/83.3-12 16-01	Изделие закладное МН2	2	
				Детали		
Б.4.		6	28.014.8260	Стержень напр. ГОСТ5781-82		
				Ф28АIIV L=8260 мм	5	199,48кг
		7	1.020-1/83.3-12 22	Стержень гнутый	4	
		8	1.020-1/83.3-12 21	Стержень гнутый	8	
				Материалы		
				Бетон ГОСТ7473-76		
				марки 400	2,19	м3

Инв.№ подл. | Подпись и дата | Взам. инв.№

Формат	Зона	Поз.	Обозначение	Наименование	Кол.	Примечание
			1.020-1/83.3-10 01-04	(РДРБ.86-90 А т V)		
				Сборочные единицы		
		1	1.020-1/83.3-11 01-02	Каркас простр. КП3	1	
		2	1.020-1/83.3-12 07	Сетка арматурная С16	1	
		3	1.020-1/83.3-12 13	Сетка арматурная С37	4	
		4	1.020-1/83.3-12 14-03	Изделие закл. сборное СМН4	2	
		5	1.020-1/83.3-12 16-02	Изделие закладное МН3	2	
				Детали		
Б4		6	28.025.8260	Стержень напр. ГОСТ 10884-81		
				ф28 А т V L = 8260 мм	5	199,48 кг
		7	1.020-1/83.3-12 22	Стержень гнутый	4	
		8	1.020-1/83.3-12 21-01	Стержень гнутый	8	
				Материалы		
				Бетон ГОСТ 7473-76		
				марки 500	2,19	м3

Инв. № подл. | Подпись и дата | Взам. инв. №

Формат	Зона	Поз.	Обозначение	Наименование	Кол.	Примечание
			1.020-1/83.3-10 01-05	(РДРБ.86-90 А IV)		
				Сборочные единицы		
		1	1.020-1/83.3-11 01-02	Каркас простр. КП3	1	
		2	1.020-1/83.3-12 07	Сетка арматурная С16	1	
		3	1.020-1/83.3-12 13	Сетка арматурная С37	4	
		4	1.020-1/83.3-12 14-03	Изделие закл. сборное СМН4	2	
		5	1.020-1/83.3-12 16-02	Изделие закладное МН3	2	
				Детали		
Б4		6	32.014.8260	Стержень напр. ГОСТ 10884-82		
				ф32 А IV L = 8260 мм	5	260,6 кг
		7	1.020-1/83.3-12 22	Стержень гнутый	4	
		8	1.020-1/83.3-12 21-01	Стержень гнутый	8	
				Материалы		
				Бетон ГОСТ 7473-76		
				марки 500	2,19	м3

Инв. № подл. | Подпись и дата | Взам. инв. №

Формат	Зона	Поз.	Обозначение	Наименование	Кол.	Примечание
			1.020-1/83.3-10 01-06 (РДРБ.88-110АтV)			
				Сборочные единицы		
		1	1.020-1/83.3-11 01-03	Каркас простр. КП4	1	
		2	1.020-1/83.3-12 07	Сетка армотурн. С46	1	
		3	1.020-1/83.3-12 13	Сетка арматурная С37	4	
		4	1.020-1/83.3-12 14-03	Изд. закл. сборное СМ44	2	
		5	1.020-1/83.3-12 16-02	Изделие закладное М43	2	
				Детали		
Б4		6	32.025.8260	Стержень напр. ГОСТ10884-81		
				ф32Ат V L = 8260мм	5	260,6кг
		7	1.020-1/83.3-12 22	Стержень гнутый	4	
		8	1.020-1/83.3-12 21-01	Стержень гнутый	8	
				Материалы		
				Бетон ГОСТ7473-76		
				марки 500	219	м3

Инв.№подл. | Подпись и дата | Взам.инв.№

Формат	Зона	Поз.	Обозначение	Наименование	Кол.	Примечание
			1.020-1/83.3-10 01-07 (РДРБ.86-110АIV)			
				Сборочные единицы		
		1	1.020-1/83.3-11 01-04	Каркас простр. КП5	1	
		2	1.020-1/83.3-12 07	Сетка арматурная С46	1	
		3	1.020-1/83.3-12 13	Сетка арматурная С37	4	
		4	1.020-1/83.3.-12 14-03	Изд. закл. сборное СМ44	2	
		5	1.020-1/83-3-12 16-02	Изделие закладное М43	2	
				Детали		
Б4		6	32.014.8260	Стержень напр. ГОСТ5781-82		
				ф32АIV L = 8260 мм	5	260,6кг
		7	1.020-1/83.3-12 22	Стержень гнутый	4	
		8	1.020-1/83.3-12 21-01	Стержень гнутый	8	
				Материалы		
				Бетон ГОСТ7473-76		
				марки 500	219	м3

Инв.№подл. | Подпись и дата | Взам.инв.№

Опалубка

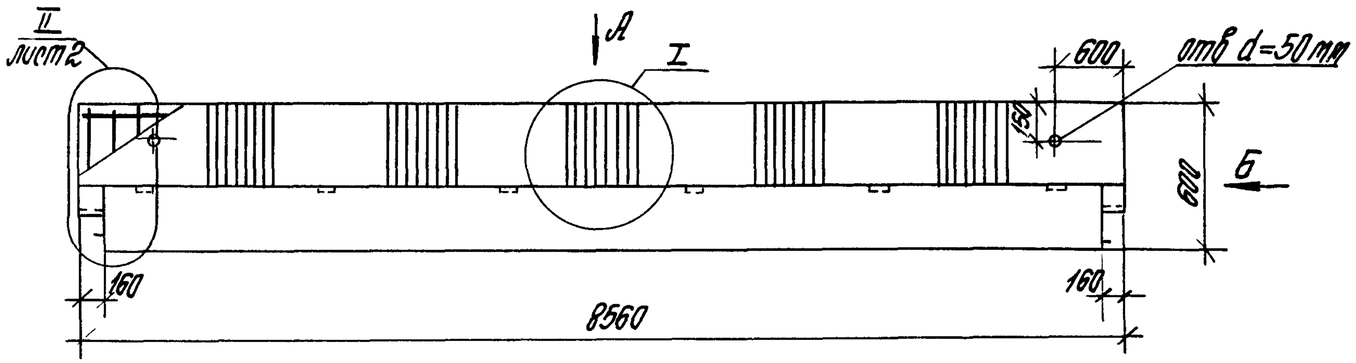

Вид А

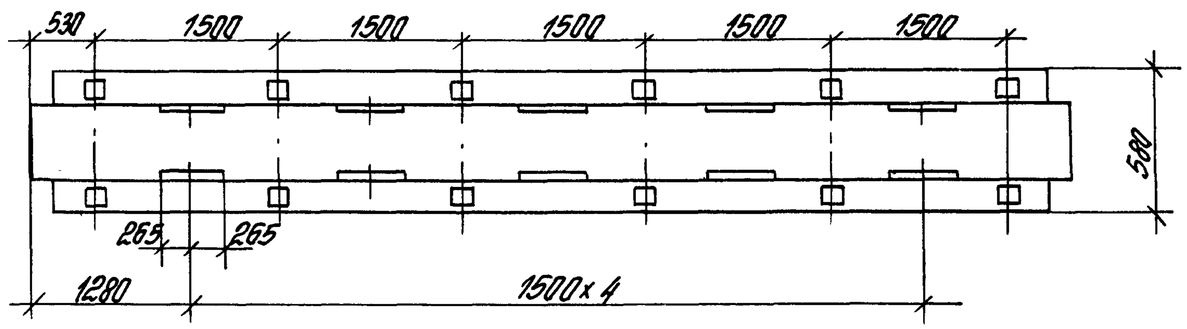

Вид Б

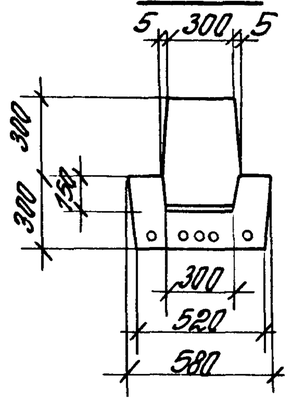

Обозначение	Марка
1.020-1/83. 3-10. 01	РДР 6.86 – 50 А т V
-01	РДР 6.86 – 50 А IV
-02	РДР 6.86 – 70 А т V
-03	РДР 6.86 – 70 А IV
-04	РДР 6.86 – 90 А т V
-05	РДР 6.86 – 90 А IV
-06	РДР 6.86 – 110 А т V
-07	РДР 6.86 – 110 А IV

Расположение напрягаемой арматуры

I (М 1:10)

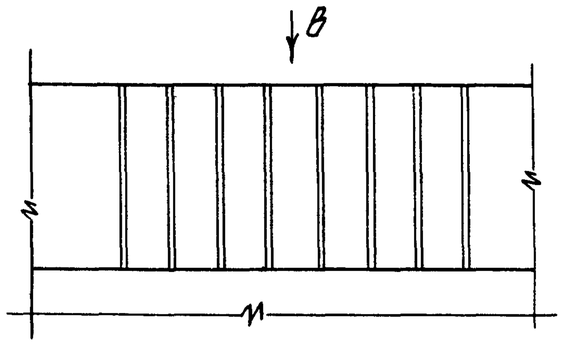

Вид В (М 1:10)

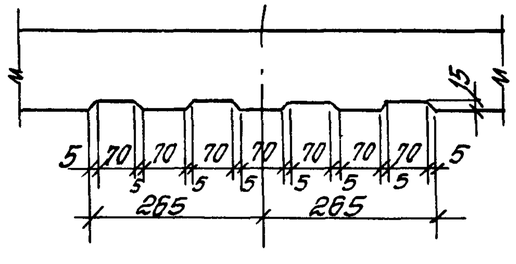

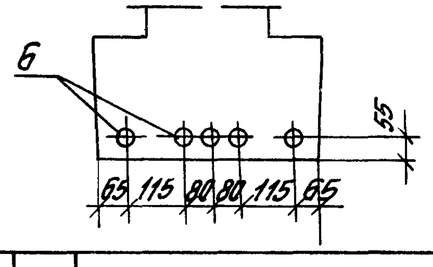

Нач. отд.	Кодыш		
Н. контр.	Валенкова		
ГИП	Валенкова		
Рук. гр.	Бочарова		
Провер.	Ермакова		
Разраб.	Котова		

1.020-1/83. 3-10 01 СБ

Ригель РДР 6.86. Сборочный чертеж

Стадия	Масса	Масштаб
Р	5.5	–
Лист 1	Листов 2	

ЦНИИПРОМЗДАНИЙ

Инв. № подл. | Подпись и дата | Взам. инв. №

II (m 1:10)

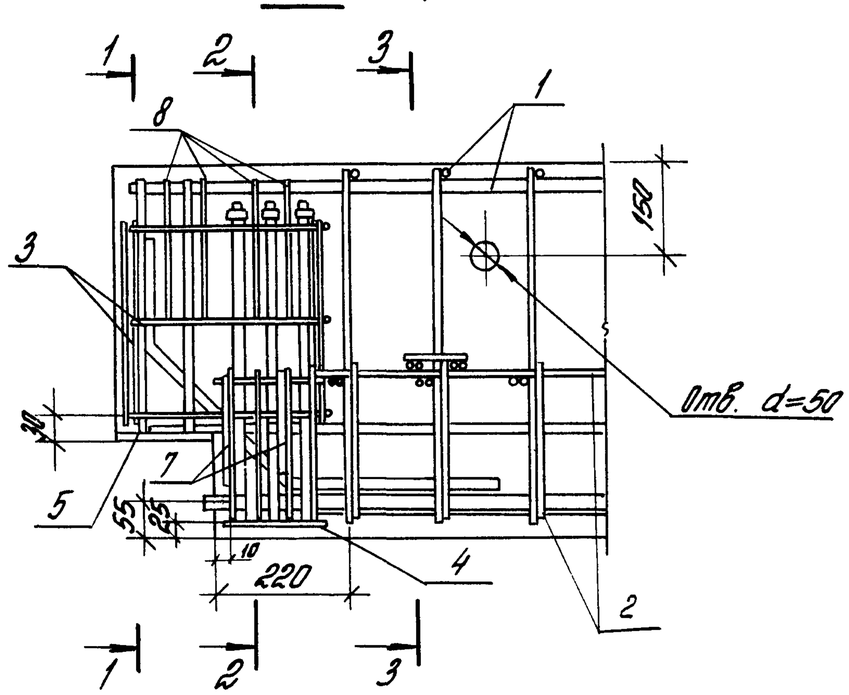

1-1

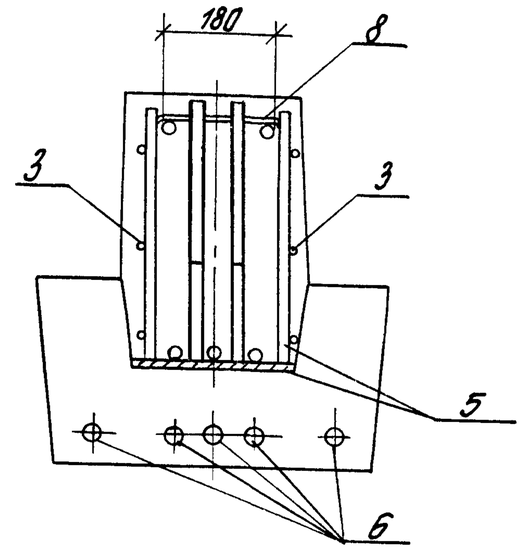

2-2

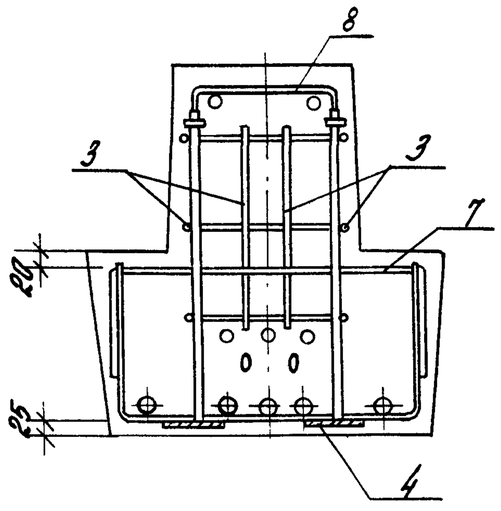

3-3

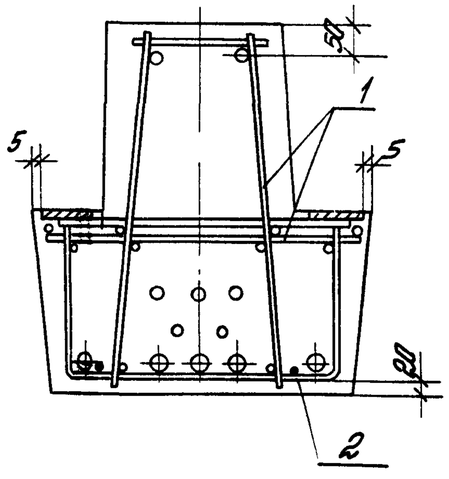

Инв.№ подл. | Подпись и дата | Взам.инв.№

Формат	Зона	Поз.	Обозначение	Наименование	Кол.	Примечание
				Документация		
			1.020-1/83.3-10 02СБ	Сборочный чертеж		
			1.020-1/83.3-10 00 ПЗ	Пояснительная записка		
			1.020-1/83.3-10 00ВС	Выборка стали		
				Переменные данные для исполнений		
			1.020-1/83.3-10 02	(РДРБ.86-30АтV-д)		
				Сборочные единицы		
		1	1.020-1/83.3-11 02	Каркас простр. КПБ	1	
		2	1.020-1/83.3-12 07-01	Сетка арматурная С17	2	
		3	1.020-1/83.3-12 07-02	Сетка арматурная С18	1	
		4	1.020-1/83.3-12 13	Сетка арматурная С37	4	
		5	1.020-1/83.3-12 14-02	Изд. закл. сборное СМН3	2	
		6	1.020-1/83.3-12 16-03	Изделие закладное МН4	2	
				Детали		
Б4		7	18.025.8260	Стержень напр. ГОСТ10884-81		
				ф18АтV L=8260 мм	4	66.01кг
		8	1.020-1/83.3-12 22	Стержень гнутый	4	
		9	1.020-1/83.3-12 21-02	Стержень гнутый	8	
				Материалы		
				Бетон ГОСТ7473-76		
				марки 400	2.19	м3

Инв.№подл. | Подпись и дата | Взам.инв.№

Нач.отд.	Кобыш		1.020-1/83.3-10 02
Нормокон.	Валенкова		
Гл.инж.пр.	Валенкова		Ригель РДРБ.86-8
Рук.гр.	Бочарова		Стадия: Р; Лист: 1; Листов: 6
Ст.инж.	Кодвкина		ЦНИИПРОМЗДАНИЙ
Провер.	Ермакова		

Формат	Зона	Поз.	Обозначение	Наименование	Кол.	Примечание
			1.020-1/83.3-10 02-01	(РДРБ.86-30АIV-д)		
				Сборочные единицы		
		1	1.020-1/83.3-11 02	Каркас простр.-КПБ	1	
		2	1.020-1/83.3-12 07-01	Сетка арматурная С17	2	
		3	1.020-1/83.3-12 07-02	Сетка арматурная С18	1	
		4	1.020-1/83.3-12 13	Сетка арматурная С37	4	
		5	1.020-1/83.3-12 14-02	Изд. закл. сборное СМН3	2	
		6	1.020-1/83.3-12 16-03	Изделие закладное МН4	2	
				Детали		
Б4		7	20.014.8260	Стержень напр. ГОСТ5781-82		
				ф20АIV L=8260 мм	5	101.85кг
		8	1.020-1/83.3-12 22	Стержень гнутый	4	
		9	1.020-1/83.3-12 21-02	Стержень гнутый	8	
				Материалы		
				Бетон ГОСТ7473-76		
				марки 400	2.19	м3

Инв.№подл. | Подпись и дата | Взам.инв.№

1.020-1/83.3-10 02 — Лист 2

Формат	Зона	Поз.	Обозначение	Наименование	Кол.	Примечание
			1.020-1/83.3-10 02-02	(РДРБ.86-40АтV-в)		
				Сборочные единицы		
		1	1.020-1/83.3-11 02-01	Каркас простр. КП-7	1	
		2	1.020-1/83.3-12 07-01	Сетка арматурная С17	2	
		3	1.020-1/83.3-12 07-02	Сетка арматурная С18	1	
		4	1.020-1/83.3-12 13	Сетка арматурная С37	4	
		5	1.020-1/83.3-12 14-03	Изд. закл. сборное СМН4	2	
		6	1.020-1/83.3-12 16-04	Изд. закладное МН5	2	
				Детали		
Б4		7	18.025.8260	Стержень напр. ГОСТ10884-81		
				Ф18АтV L = 8260 мм	5	82,52кг
		8	1.020-1/83.3-12 22	Стержень гнутый	4	
		9	1.020-1/83.3-12 21-02	Стержень гнутый	8	
				Материалы		
				Бетон ГОСТ 7473-76		
				марки 400	2,19	м3

Инв.№ подл. | Подпись и дата | Взам. инв.№

Формат	Зона	Поз.	Обозначение	Наименование	Кол.	Примеч.
			1.020-1/83.3-10 02-03	(РДРБ.86-40АIV-в)		
				Сборочные единицы		
		1	1.020-1/83.3-11 02-01	Каркас пространств. КП7	1	
		2	1.020-1/83.3-12 07-01	Сетка арматурная С17	2	
		3	1.020-1/83.3-12 07-02	Сетка арматурная С18	1	
		4	1.020-1/83.3-12 13	Сетка арматурная С37	4	
		5	1.020-1/83.3-12 14-03	Изд. закл. сборное СМН4	2	
		6	1.020-1/83.3-12 16-04	Изделие закладное МН5	2	
				Детали		
Б4		7	25.014.8260	Стержень напр ГОСТ5781-82		
				Ф22АIV L = 8260мм	5	123,24кг
		8	1.020-1/83.3-12 22	Стержень гнутый	4	
		9	1.020-1/83.3-12 21-02	Стержень гнутый	8	
				Материалы		
				Бетон ГОСТ 7473-76		
				марки 400	2,19	м3

Инв.№ подл. | Подпись и дата | Взам. инв.№

Форма	Зона	Поз.	Обозначение	Наименование	Кол.	Примечание
			1.020-1/83.3-10 02-04 (РДРБ.86-60АтV-д)			
				Сборочные единицы		
		1	1.020-1/83.3-11 02-02	Каркас простр. КП8	1	
		2	1.020-1/83.3-12 07-03	Сетка арматурная С19	2	
		3	1.020-1/83.3-12 07-02	Сетка арматурная С18	1	
		4	1.020-1/83.3-12 13	Сетка арматурная С37	4	
		5	1.020-1/83.3-12 14-03	Изд. закл. сборное СМН4	2	
		6	1.020-1/83.3-12 16-05	Изделие закладное МН6	2	
				Детали		
Б4		7	25.025.8260	Стержень напр. ГОСТ10884-81		
				ф25АтV L = 8260 мм	5	158,59кг
		8	1.020-1/83.3-12 22	Стержень гнутый	4	
		9	1.020-1/83.3-12 21-02	Стержень гнутый	8	
				Материалы		
				Бетон ГОСТ7473-76		
				марки 400	2,19	м³

Инв.№подл. | Подпись и дата | Взам.инв.№

Форма	Зона	Поз.	Обозначение	Наименование	Кол.	Примечание
			1.020-1/83.3-10 02-05	(РДРБ.86-60АIV-д)		
				Сборочные единицы		
		1	1.020-1/83.3-11 02-02	Каркас простр. КП8	1	
		2	1.020-1/83.3-12 07-03	Сетка арматурная С19	2	
		3	1.020-1/83.3-12 07-02	Сетка арматурная С18	1	
		4	1.020-1/83.3-12 13	Сетка арматурная С37	4	
		5	1.020-1/83.3-12 14-03	Изд. закл. сборное СМН4	2	
		6	1.020-1/83.3-12 16-05	Изделие закладное МН6	2	
				Детали		
Б4		7	28.014.8260	Стержень напр. ГОСТ10884-81		
				ф28АIV L = 8260 мм	6	199,48кг
		8	1.020-1/83.3-12 22	Стержень гнутый	4	
		9	1.020-1/83.3-12 21-02	Стержень гнутый	8	
				Материалы		
				Бетон ГОСТ7473-76		
				марки 400	2,19	м³

Инв.№подл. | Подпись и дата | Взам.инв.№

II
лист 2

Опалубка

А

7
01 СБ

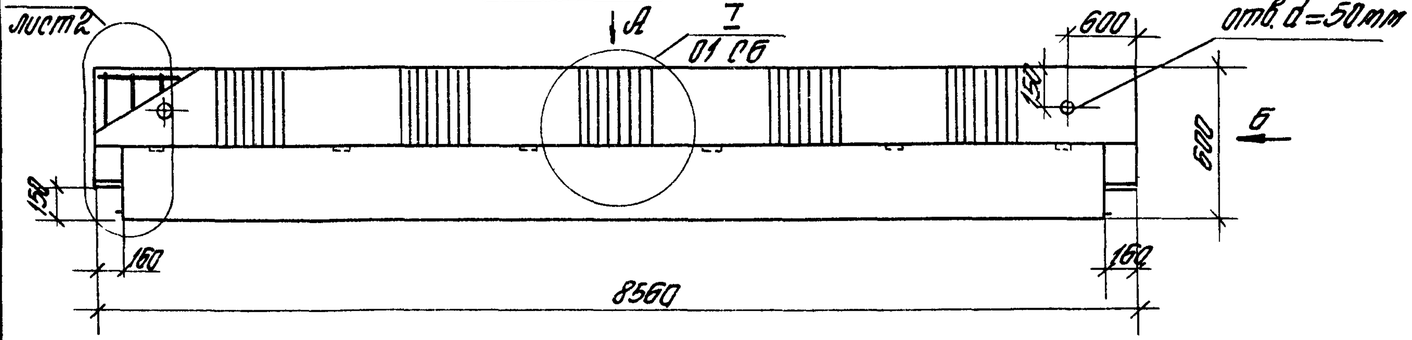

Вид Б

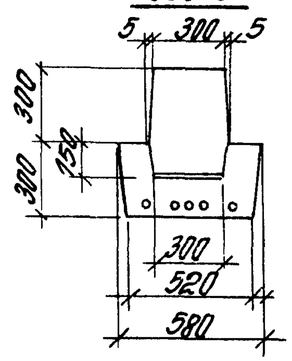

Вид А

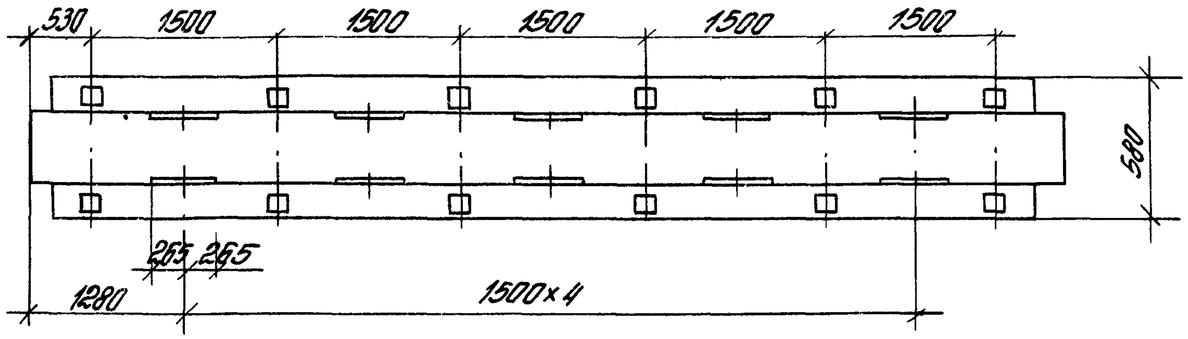

Обозначение	Марка	Рис.
1.020-1/83. 3-10 02	РДР 6.86-30 АтV-д	2
-01	РДР 6.86-30 АIV-д	1
-02	РДР 6.86-40 АтV-д	1
-03	РДР 6.86-40 АIV-д	1
-04	РДР 6.86-60 АтV-д	1
-05	РДР 6.86-60 АIV-д	1

Расположение напрягаемой арматуры

Рис. 1

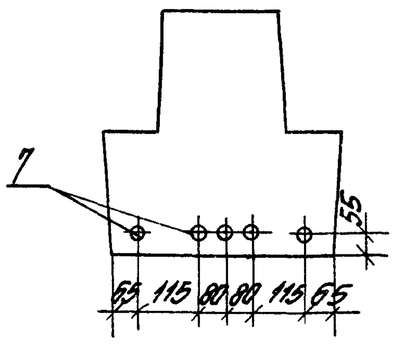

Рис 2

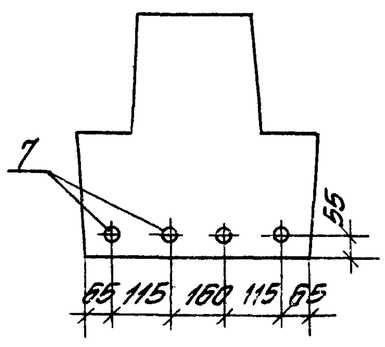

Нач. отд.	Кобыш	
Н. контр.	Валенкова	
ГИП	Валенкова	
Рук гр.	Бочарова	
Провер.	Ермакова	
Разраб.	Катова	

1.020-1/83. 3-10 02 СБ

Ригель РДР 6.86-д
Сборочный чертеж

Стадия	Масса	Масштаб
Р	5.5	
Лист 1	Листов 2	

ЦНИИПРОМЗДАНИЙ

Инв. № подл. | Подпись и дата | Взам. инв. №

II (м1:10)

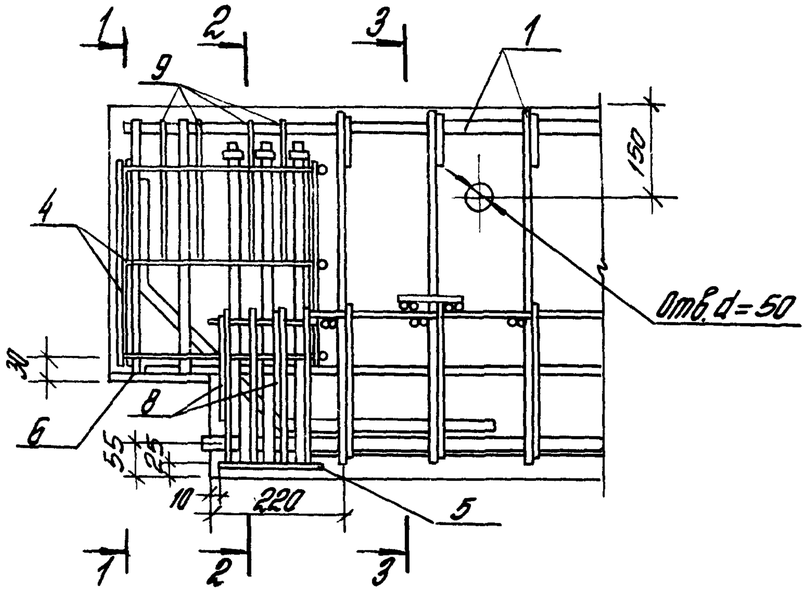

1-1

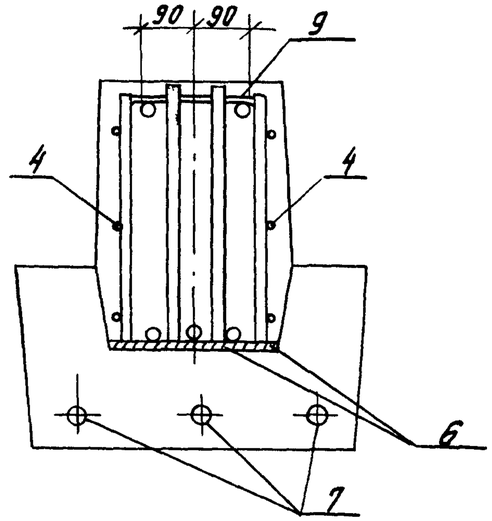

2-2

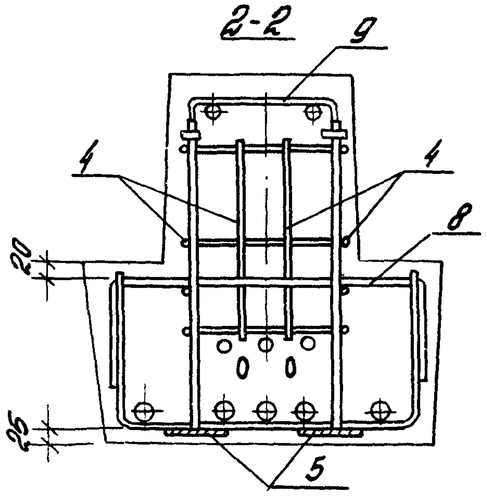

3-3

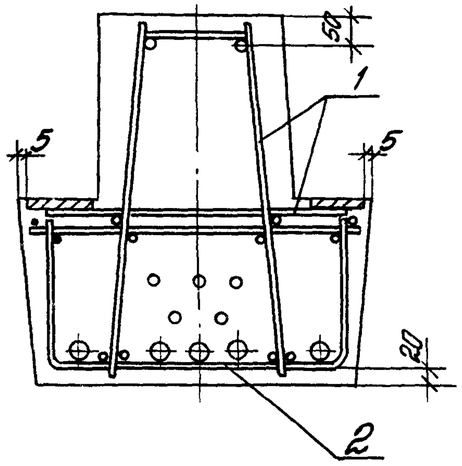

Схема расположения нижних сеток в полке ригеля

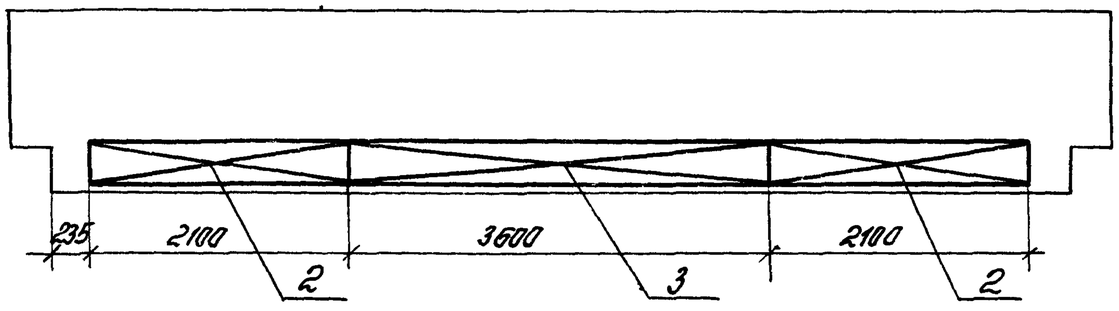

Формат	Зона	Поз.	Обозначение	Наименование	Кол.	Примечание
				Документация		
			1.020-1/83.3-10 03 СБ	Сборочный чертеж		
			1.020-1/83.3-10 00 ПЗ	Пояснительная записка		
			1.020-1/83.3-10 00 ВС	Выборка стали		
			Переменные данные	для исполнений		
			1.020-1/83.3-10 03	(РОРБ.86-30АтV)		
				Сборочные единицы		
		1	1.020-1/83.3-11 03	Каркас простр. КП9	1	
		2	1.020-1/83.3-12 09	Сетка арматурная С25	2	
		3	1.020-1/83.3-12 09-01	Сетка арматурная С26	1	
		4	1.020-1/83.3-12 13	Сетка арматурная С37	4	
		5	1.020-1/83.3-12 14-04	Изд. закл. сборное СМН5	2	
		6	1.020-1/83.3-12 16-03	Изделие закладное МН4	2	
				Детали		
Б.Ч.		7	18.025.8280	Стержень напр. ГОСТ 10884-81		
				Ф18 Ат V L=8280 мм	4	66.01 кг
		8	1.020-1/83.3-12 22-01	Стержень гнутый	4	
		9	1.020-1/83.3-12 21-02	Стержень гнутый	8	
				Материалы		
				Бетон ГОСТ 7473-76		
				марки 400	20	м³

Взам. инв. № | Подпись и дата | Инв. № подл.

Нач. отд.	Корыш		1.020-1/83.3-10 03
Нормконт.	Валенкова		
Гл. инж. пр.	Валенкова		
Рук. гр.	Бочарова		Ригель РО РБ.86
Ст. инж.	Ноздрина		
Провер.	Ермакова		

Стадия	Лист	Листов
Р	1	6

ЦНИИПромзданий

Формат	Зона	Поз.	Обозначение	Наименование	Кол.	Примечание
			1.020-1/83.3-10 03-01	(РОРБ.86-30АIV)		
				Сборочные единицы		
		1	1.020-1/83.3-11 03	Каркас простр. КП9	1	
		2	1.020-1/83.3-12 09	Сетка арматурная С25	2	
		3	1.020-1/83.3-12 09-01	Сетка арматурная С26	1	
		4	1.020-1/83.3-12 13	Сетка арматурн. С37	4	
		5	1.020-1/83.3-12 14-04	Изд. закл. сборное СМН5	2	
		6	1.020-1/83.3-12 16-03	Изделие закладное МН4	2	
				Детали		
Б.Ч.		7	22.014.8260	Стержень напр. ГОСТ 10884-81		
				Ф22 L=8260 мм	4	98.59 кг
		8	1.020-1/83.3-12 22-01	Стержень гнутый	4	
		9	1.020-1/83.3-12 21-02	Стержень гнутый	8	
				Материалы		
				Бетон ГОСТ 7473-76		
				марка 400	20	м³

Взам. инв. № | Подпись и дата | Инв. № подл.

1.020-1/83.3-10 03 — Лист 2

Формат	Зона	Поз.	Обозначение	Наименование	Кол.	Примечание
				1.020-1/83.3-10 03-02 (РОРБ.86-40АтIV)		
				Сборочные единицы		
		1	1.020-1/83.3-11 03-01	Каркас простр. КП10	1	
		2	1.020-1/83.3-12 09	Сетка арматурная С25	2	
		3	1.020-1/83.3-12 09-01	Сетка арматурная С26	1	
		4	1.020-1/83.3-12 13	Сетка арматурная С37	4	
		5	1.020-1/83.3-12 14-05	Изд. закл. сборное СМ5	2	
		6	1.020-1/83.3-12 16-04	Изделие закладное М5	2	
				Детали		
Б4		7	20.025.8260	Стержень напр. ГОСТ10884-81		
				Ф20 АтV L = 8260 мм	4	81.48кг
		8	1.020-1/83.3-12 22-01	Стержень гнутый	4	
		9	1.020-1/83.3-12 21-02	Стержень гнутый	8	
				Материалы		
				Бетон ГОСТ7473-76		
				марки 400	2.0	м³

Инв. № подл. | Подпись и дата | Взам. инв. №

Формат	Зона	Поз.	Обозначение	Наименование	Кол.	Примечание
				1.020-1/83.3-10 03-03 (РОРБ.86-40АIV)		
				Сборочные единицы		
		1	1.020-1/83.3-11 03-01	Каркас простр. КП10	1	
		2	1.020-1/83.3-12 09	Сетка арматурная С25	2	
		3	1.020-1/83.3-12 09-01	Сетка арматурная С26	1	
		4	1.020-1/83.3-12 13	Сетка арматурная С37	4	
		5	1.020-1/83.3-12 14-05	Изд. закл. сборное СМ5	2	
		6	1.020-1/83.3-12 16-04	Изделие закладное М5	2	
				Детали		
Б4		7	25.014.8260	Стержень напр. ГОСТ5781-82		
				Ф25 AIV L = 8260 мм	4	126,87кг
		8	1.020-1/83.3-12 22-01	Стержень гнутый	4	
		9	1.020-1/83.3-12 21-02	Стержень гнутый	8	
				Материалы		
				Бетон ГОСТ7473-76		
				марки 400	2.0	м³

Инв. № подл. | Подпись и дата | Взам. инв. №

Формат	Зона	Поз.	Обозначение	Наименование	Кол.	Примечание
			1.020-1/83.3-10 03-04 (РОРБ.86-60АтV)			
				Сборочные единицы		
		1	1.020-1/83.3-11 03-02	Каркас простр. КП11	1	
		2	1.020-1/83.3-12 09-02	Сетка арматурная С27	2	
		3	1.020-1/83.3-12 09-01	Сетка арматурная С26	1	
		4	1.020-1/83.3-12 13	Сетка арматурная С37	4	
		5	1.020-1/83.3-12 14-05	Изд. закл. сборное СМН6	2	
		6	1.020-1/83.3-12 16-05	Изделие закладное МН6	2	
				Детали		
Б.4.		7	28.025.8260	Стержень напр. ГОСТ10884-81		
				Ф28АтV L=8260 мм	4	159,58кг
		8	1.020-1/83.3-12 22-01	Стержень гнутый	4	
		9	1.020-1/83.3-12 21-02	Стержень гнутый	8	
				Материалы		
				Бетон ГОСТ 7473-76		
				марки 400	20	м³

Инв.№ подл. | Подпись и дата | Взам. инв.№ | Инв.№ дубл. | Подпись и дата

Формат	Зона	Поз.	Обозначение	Наименование	Кол.	Примечание
			1.020-1/83.3-10 03-05	(РОРБ.86-60АIV)		
				Сборочные единицы		
		1	1.020-1/83.3-11 03-02	Каркас пространст. КП4	2	
		2	1.020-1/83.3-12 09-02	Сетка арматурная С27	2	
		3	1.020-1/83.3-12 09-01	Сетка арматурная С26		
		4	1.020-1/83.3-12 13	Сетка арматурная С37	4	
		5	1.020-1/83.3-12 14-05	Изд. закладное сборное СМН6	2	
		6	1.020-1/83.3-12 16-05	Изделие закладное МН6	2	
				Детали		
Б.4.		7	32.014.82.60	Стержень напр. ГОСТ5781-82		
				Ф32АIV L=8260 мм	4	208,48кг
		8	1.020-1/83.3-12 22-01	Стержень	4	
		9	1.020-1/83.3-12 21-02	Стержень гнутый	8	
				Материалы		
				Бетон ГОСТ 7473-76		
				марки 400	20	м³

Инв.№ подл. | Подпись и дата | Взам. инв.№ | Инв.№ дубл. | Подпись и дата

Опалубка

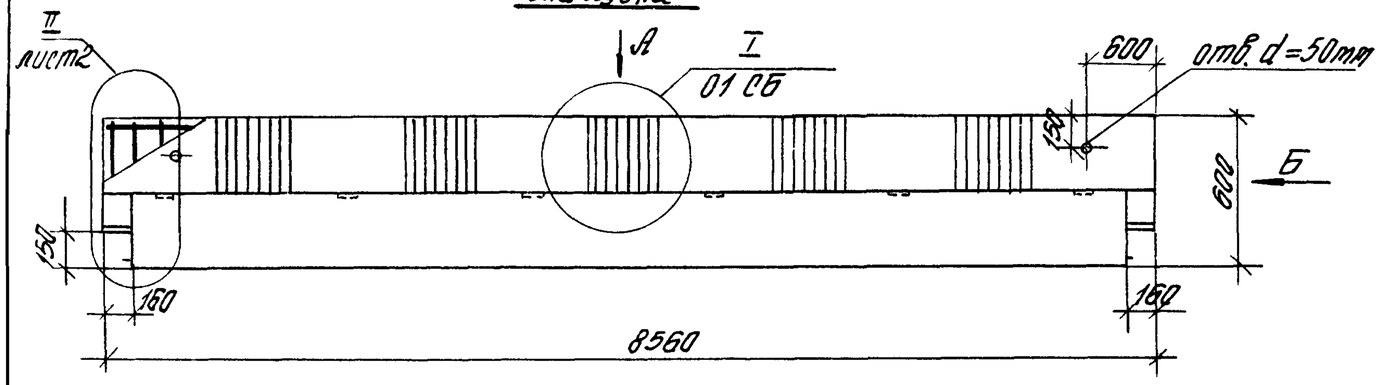

Вид Б

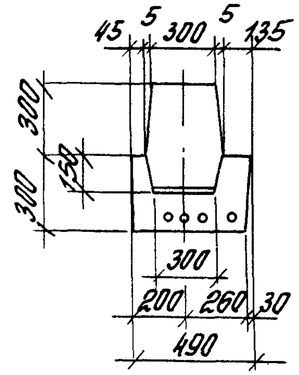

Вид А

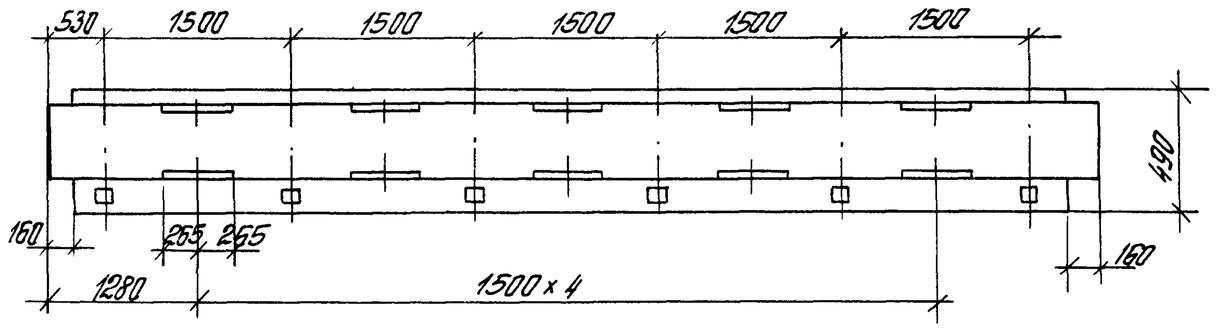

Обозначение	Марка
1.020-1/83. 3-10 03	РОР 6.86 - 30 АтV
-01	РОР 6.86 - 30 AIV
-02	РОР 6.86 - 40 АтV
-03	РОР 6.86 - 40 AIV
-04	РОР 6.86 - 60 АтV
-05	РОР 6.86 - 60 AIV

Расположение напрягаемой арматуры

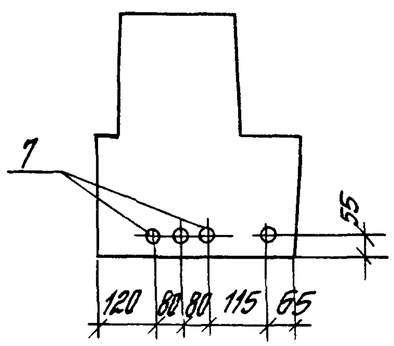

Нач. отд.	Кадыш		
Н. контр.	Валенкова		
ГИП	Валенкова		
Рук. гр.	Бочарова		
Провер.	Ерпакова		
Разраб.	Катова		

1.020-1/83. 3-10 03 СБ

Ригель РОР 6.86. Сборочный чертеж

Стадия	Масса	Масштаб
Р	5.0	—

Лист 1 Листов 2

ЦНИИПРОМЗДАНИЙ

Инв. № подл. | Подпись и дата | Взам. инв. №

II (М 1:10)

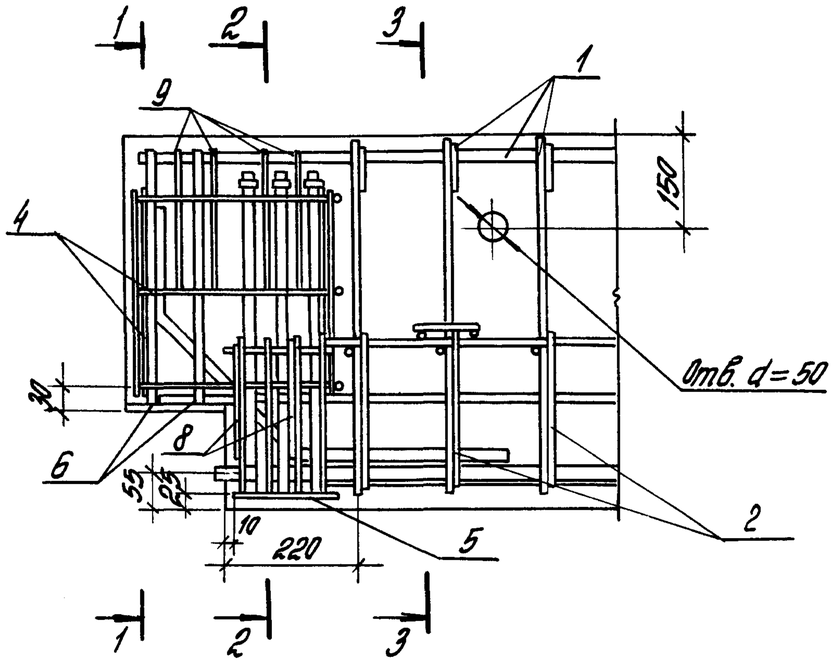

1-1

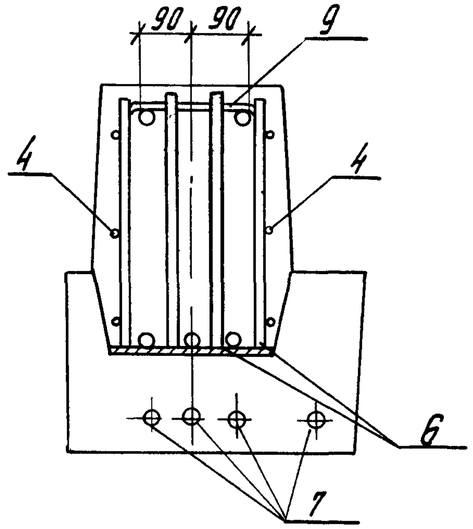

2-2

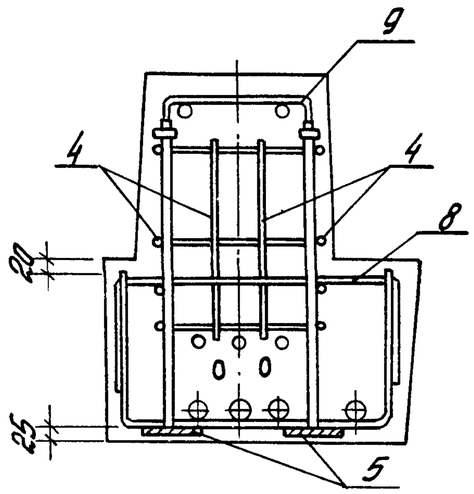

3-3

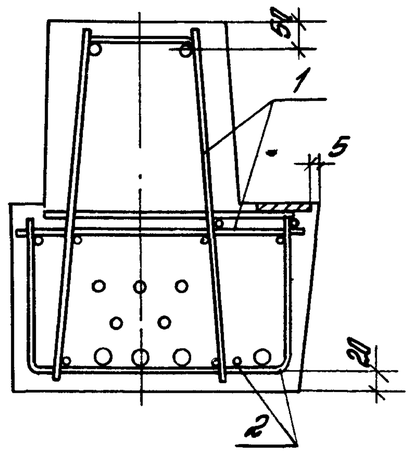

Схема расположения нижних сеток в полке ригеля

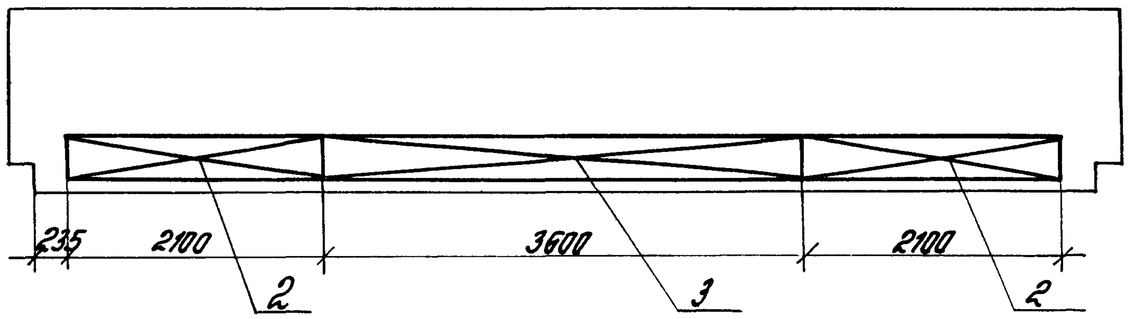

Инв.№ подл. | Подпись и дата | Взам. инв.№

Формат	Зона	Поз.	Обозначение	Наименование	Кол.	Примечание
				Документация		
			1.020-1/83.3-10 04СБ	Сборочный чертеж		
			1.020-1/83.3-10 00ПЗ	Пояснительная записка		
			1.020-1/83.3-10 ВС	Выборка стали		
			Переменные данные для исполнений			
			1.020-1/83.3-10 04	(РДРБ.5Б-50А-IV)		
				Сборочные единицы		
		1	1.020-1/83.3-11 04	Каркас простр. КП12	1	
		2	1.020-1/83.3-12 07-04	Сетка арматурная С20	1	
		3	1.020-1/83.3-12 13	Сетка арматурная С37	4	
		4	1.020-1/83.3-12 14	Изд. закл. сборное СМН1	2	
		5	1.020-1/83.3-12 16-06	Изделие закладное МН7	2	
				Детали		
Б.4		6	16.025.5260	Стержень напр. ГОСТ10884-81		
				Ф16АIV L=5260 мм	3	24.9 кг
		7	1.020-1/83.3-12 22	Стержень гнутый	4	
		8	1.020-1/83.3-12 21	Стержень гнутый	8	
				Материалы		
				Бетон ГОСТ7473-76		
				марки 300	1,43	м³

Инв.№ подл. | Подпись и дата | Взам. инв.№

Нач.отд.	Ковыш		1.020-1/83.3-10 04
Нормокон.	Валюшкова		
ГИП	Валюшкова		
Рук.гр.	Бочарова		Ригель РДРБ.5Б
Ст.инж.	Ермакова		
Провер.	Асабкина		

Стадия	Лист	Листов
Р	1	10

ЦНИИПромзданий

Формат	Зона	Поз.	Обозначение	Наименование	Кол.	Примечание
			1.020-1/83.3-10 04-01 (РДРБ.5Б-50АIV)			
				Сборочные единицы		
		1	1.020-1/83.3-11 04	Каркас простр. КП12	1	
		2	1.020-1/83.3-12 07-04	Сетка арматурная С20	1	
		3	1.020-1/83.3-12 13	Сетка арматурная С37	4	
		4	1.020-1/83.3-12 14	Изделие закл. сборное СМН1	2	
		5	1.020-1/83.3-12 16-06	Изделие закладное МН7	2	
				Детали		
Б.4		6	20.014.5260	Стержень напр. ГОСТ5781-82		
				Ф20АIV L=5260 мм	3	38.91 кг
		7	1.020-1/83.3-12 22	Стержень гнутый	4	
		8	1.020-1/83.3-12 21	Стержень гнутый	8	
				Материалы		
				Бетон ГОСТ7473-76		
				марки 300	1,43	м³
			1.020-1/83.3-10 04-02 (РДРБ.5Б-70АIV)			
				Сборочные единицы		
		1.	1.020-1/83.3-11 04	Каркас простр. КП12	1	
		2	1.020-1/83.3-12 07-04	Сетка арматурная С20	1	
		3	1.020-1/83.3-12 13	Сетка арматурная С37	4	
		4	1.020-1/83.3-12 14	Изд. закл. сборное СМН1	2	
		5	1.020-1/83.3-12 16-07	Изделие закладное МН8	2	

Инв.№ подл. | Подпись и дата | Взам. инв.№

1.020-1/83.3-10 04 Лист 2

Формат	Зона	Поз.	Обозначение	Наименование	кол.	Примечание
				Детали		
Б.4		6	16.025. 5260	Стержень напр. ГОСТ10884-81		
				Ф16А т V L =5260 мм	5	41.5 кг
		7	1.020-1/83.3-12 22	Стержень гнутый	4	
		8	1.020-1/83.3-12 21	Стержень гнутый	8	
				Материалы		
				Бетон ГОСТ 7473-76		
				марки 300	1,43	м3
			1.020-1/83.3-10 04-	03 (РДР6.56-70А IV)		
				Сборочные единицы		
		1	1.020-1/83.3-11-04	Каркас пространственн. КП12	1	
		2	1.020-1/83.3-12 07-04	Сетка арматурная С20	1	
		3	1.020-1/83.3-12 13	Сетка арматурная С37	4	
		4	1.020-1/83.3-12 14	Изд. закл. сборное СМН1	2	
		5	1.020-1/83.3-12 16-07	Изделие закладное МН8	2	
				Детали		
Б.4		6	20.014. 5260	Стержень напр. ГОСТ10884-81		
				Ф20А IV L=5260 мм	4	51,88 кг
		7	1.020-1/83.3-12 22	Стержень гнутый	4	
		8	1.020-1/83.3-12 21	Стержень гнутый	8	

Взам. инв. № | Подпись и дата | Инв. № подл.

Формат	Зона	Поз.	Обозначение	Наименование	кол.	Примечание
				Материалы		
				Бетон ГОСТ 7473-76		
				марки 300	1,43	м3
			1.020-1/83.3-10 04-04	(РДР6.56-90А т V)		
				Сборочные единицы		
		1	1.020-1/83.3-11 04-01	Каркас пространств. КП13	1	
		2	1.020-1/83.3-12 07-04	Сетка арматурная С20	1	
		3	1.020-1/83.3-12 13	Сетка арматурная С37	4	
		4	1.020-1/83.3-12 14-01	Изд. закл. сборное СМН2	2	
		5	1.020-1/83.3-12 16-08	Изделие закладное МН9	2	
				Детали		
Б.4		6	20.025. 5260	Стержень напр. ГОСТ5781-82		
				Ф20А т V L =5260 мм	4	51,88 кг
		7	1.020-1/83.3-12 22	Стержень гнутый	4	
		8	1.020-1/83.3-12 21	Стержень гнутый	8	
				Материалы		
				Бетон ГОСТ 7473-76		
				марки 400	1,43	м3

Взам. инв. № | Подпись и дата | Инв. № подл.

Формат	Зона	Поз.	Обозначение	Наименование	Кол.	Примечание
			1.020-1/83.3-10 04-05 (РДБ.56-90АIV)			
				Сборочные единицы		
		1	1.020-1/83.3-11 04-01	Каркас пространств. КП13	1	
		2	1.020-1/83.3-12 07-04	Сетка арматурная С20	1	
		3	1.020-1/83.3-12 13	Сетка арматурная С37	4	
		4	1.020-1/83.3-12 14-01	Изд. закл. сборное СМН2	2	
		5	1.020-1/83.3-12 16-08	Изделие закладное МН9	2	
				Детали		
64		6	20.014.5260	Стержень напр. ГОСТ5781-82		
				ф20АIV L=5260 мм	5	64,86 кг
		7	1.020-1/83.3-12 22	Стержень гнутый	4	
		8	1.020-1/83.3-12 21	Стержень гнутый	8	
				Материалы		
				Бетон ГОСТ7473-76		
				марки 400	1,43	м³
			1.020-1/83.3-10 04-06 (РДБ.56-110АIV)			
				Сборочные единицы		
		1	1.020-1/83.3-11 04-01	Каркас пространств. КП13	1	
		2	1.020-1/83.3-12 07-04	Сетка арматурная С20	1	
		3	1.020-1/83.3-12 13	Сетка арматурная С37	4	

Инв.№ подл. | Подпись и дата | Взам.инв.№

Формат	Зона	Поз.	Обозначение	Наименование	Кол.	Примечание
		4	1.020-1/83.3-12 14-01	Изд. закл. сборное СМН2		
		6	1.020-1/83.3-12 16-08	Изделие закладное МН9		
				Детали		
64		6	20.025.5260	Стержень напр. ГОСТ10884-81		
				ф20АIV L=5260 мм	5	64,86 кг
		7	1.020-1/83.3-12 22	Стержень гнутый	4	
		8	1.020-1/83.3-12 21	Стержень гнутый	8	
				Материалы		
				Бетон ГОСТ7473-76		
				марки 400	1,43	м³
			1.020-1/83.3-10 04-07 (РДБ.56-110АIV			
				Сборочные единицы		
		1	1.020-1/83.3-11 04-01	Каркас пространств. КП13	1	
		2	1.020-1/83.3-12 07-04	Сетка арматурная С20	1	
		3	1.020-1/83.3-12 13	Сетка арматурная С37	4	
		4	1.020-1/83.3-12 14-01	Изд. закл. сборное СМН2	2	
		5	1.020-1/83.3-12 16-08	Изделие закладное МН9	2	
				Детали		
64		6	22.014.5260	Стержень напр. ГОСТ5781-82		
				ф22АIV L=5260 мм	5	78,48 кг
		7	1.020-1/83.3-12 22	Стержень гнутый	4	
		8	1.020-1/83.3-12 21	Стержень гнутый	8	

Инв.№ подл. | Подпись и дата | Взам.инв.№

Формат	Зона	Поз.	Обозначение	Наименование	Кол.	Примечание
				Материалы		
				Бетон ГОСТ 7473-76		
				марки 400	1,43	м³
			1.020-1/83.3-10 -04-08	(РДРБ.56-145АтV)		
				Сборочные единицы		
		1	1.020-1/83.3-11 04-02	Каркас пространств. КП14	1	
		2	1.020-1/83.3-12 07-04	Сетка арматурная С20	1	
		3	1.020-1/83.3-12 13	Сетка арматурная С37	4	
		4	1.020-1/83.3-12 14-02	Изд. закл. сборное СМН3	2	
		5	1.020-1/83.3-12 16-09	Изделие закладное МН10	2	
				Детали		
Б.Ч.		6	22.025.5260	Стержень напр. ГОСТ10884-81		
				ФВ2АтV L=5260 мм	5	78,48кг
		7	1.020-1/83.3-12 22	Стержень гнутый	4	
		8	1.020-1/83.3-12 21	Стержень гнутый	8	
				Материалы		
				Бетон ГОСТ 7473-76		
				марки 400	1,43	м³

Инв.№подл. | Подпись и дата | Взам.инв.№

Формат	Зона	Поз.	Обозначение	Наименование	Кол.	Примечание
			1.020-1/83.3-10 04-09	(РДРБ.56-145АтV)		
				Сборочные единицы		
		1	1.020-1/83.3-11 04-02	Каркас пространств. КП14	1	
		2	1.020-1/83.3-12 07-04	Сетка арматурная С20	1	
		3	1.020-1/83.3-12 13	Сетка арматурная С37	4	
		4	1.020-1/83.3-12 14-02	Изд. закл. сборное СМН3	2	
		5	1.020-1/83.3-12 16-09	Изд. закладное МН10	2	
				Детали		
Б.Ч.		6	25.014.5260	Стержень напр. ГОСТ5781-82		
				ФВ5АтV L=5260 мм	5	100,99кг
		7	1.020-1/83.3-12 22	Стержень гнутый	4	
		8	1.020-1/83.3-12 21	Стержень гнутый	8	
				Материалы		
				Бетон ГОСТ 7473-76		
				марки 400	1,43	м³
			1.020-1/83.3-10 04-10	(РДРБ.56-180АтV)		
				Сборочные единицы		
		1.	1.020-1/83.3-11 04-03	Каркас пространств. КП15	1	
		2	1.020-1/83.3-12 07-04	Сетка арматурная С20	1	
		3	1.020-1/83.3-12 13	Сетка арматурная С37	4	

Инв.№подл. | Подпись и дата | Взам.инв.№

Форма	Зона	Поз.	Обозначение	Наименование	Кол.	Примечание
		4	1.020-1/83.3-12 14-03	Изд. закл. сборное СМН4	2	
		5	1.020-1/83.5-12 16-09	Изделие закладное МН10	2	
				Детали		
Б.Ч.		6	25.025.5260	Стержень напр. ГОСТ10884-81		
				Ф25А-IV L=5260 мм	5	100,99кг
		7	1.020-1/83.3-12 22	Стержень гнутый	4	
		8	1.020-1/83.3-12 21	Стержень гнутый	8	
				Материалы		
				Бетон ГОСТ7473-76		
				марки 500	1,43	м³
			1.020-1/83.3-10 04-11 (РДР6.56-180А IV)			
				Сборочные единицы		
		1	1.020-1/83.3-11 04-03	Каркас пространств. КП15	1	
		2	1.020-1/83.3-12 07-04	Сетка арматурная С20	1	
		3	1.020-1/83.3-12 13	Сетка арматурная С37	4	
		4	1.020-1/83.3-12 14-03	Изд. закл. сборное СМН4	2	
		5	1.020-1/83.3-12 16-09	Изделие закладное МН10	2	

Инв. № подл. | Взам. инв. № | Взам. инв. №

Форма	Зона	Поз.	Обозначение	Наименование	Кол.	Примечание
				Детали		
Б.Ч.		6	32.014.5260	Стержень напр. ГОСТ5781-82		
				Ф32А IV L=5260 мм	4	132,76кг
		7	1.020-1/83.3-12 22	Стержень гнутый	4	
		8	1.020-1/83.3-12 21	Стержень гнутый	8	
				Материалы		
				Бетон ГОСТ7473-76		
				марки 500	1,43	м³

Инв. № подл. | Взам. инв. № | Взам. инв. №

Опалубка

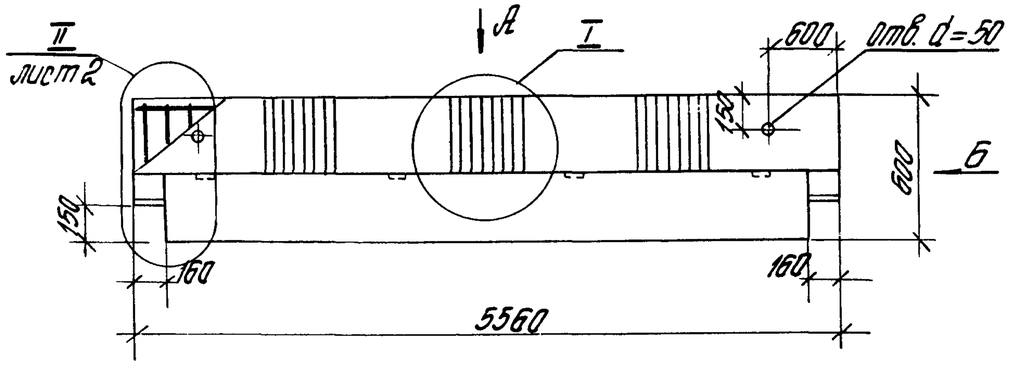

Вид А

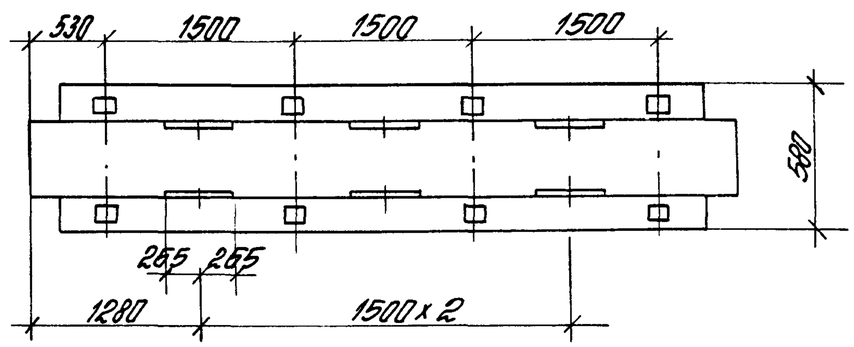

I (m 1:10)

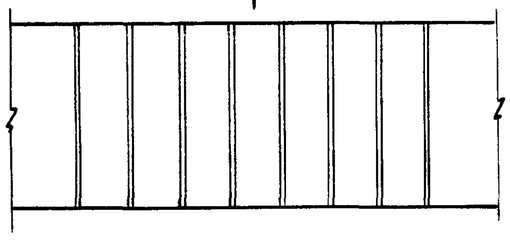

Вид Б

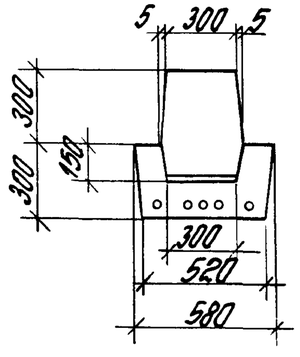

Вид В (m 1:10)

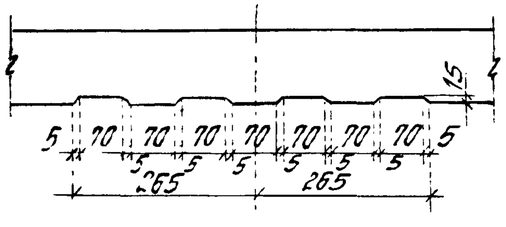

Обозначение	Марка	Рис
1.020-1/83. 3-10 04 –	РДР 6.56 – 50 АтV	3
-01	РДР 6.56 – 50 А IV	3
-02	РДР 6.56 – 70 АтV	1
-03	РДР 6.56 – 70 А IV	2
-04	РДР 6.56 – 90 АтV	2
-05	РДР 6.56 – 90 А IV	1
-06	РДР 6.56 – 110 АтV	1
-07	РДР 6.56 – 110 А IV	1
-08	РДР 6.56 – 145 АтV	1
-09	РДР 6.56 – 145 А IV	1
-10	РДР 6.56 – 180 АтV	1
-11	РДР 6.56 – 180 А IV	2

Расположение напрягаемой арматуры

Рис. 1

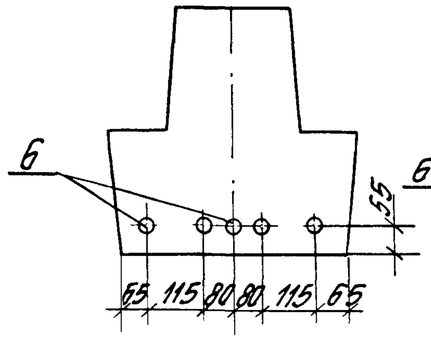

Рис. 2

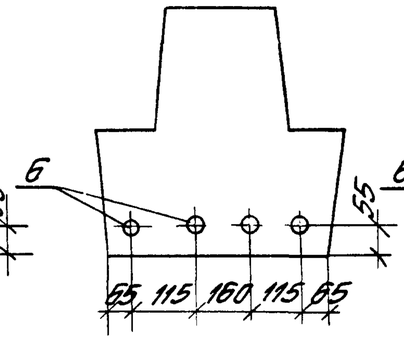

Рис 3

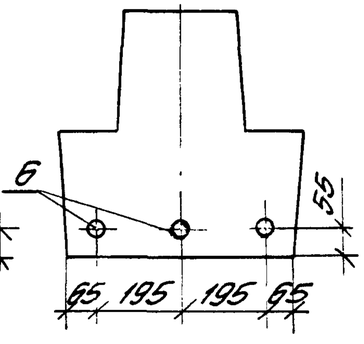

Нач. отд	Кадыш		
Н. контр.	Валенкова		
ГИП	Валенкова		
Рук. гр.	Бочарова		
Провер.	Ермакова		
Разраб	Котова		

1.020-1/83. 3-10 04 СБ

Ригель РДР 6.56. Сборочный чертеж

Стадия	Масса	Масштаб
Р	3.6	—
Лист 1	Листов 2	

ЦНИИПРОМЗДАНИЙ

Инв. № подл. | Подпись и дата | Взам. инв. №

II (М 1:10)

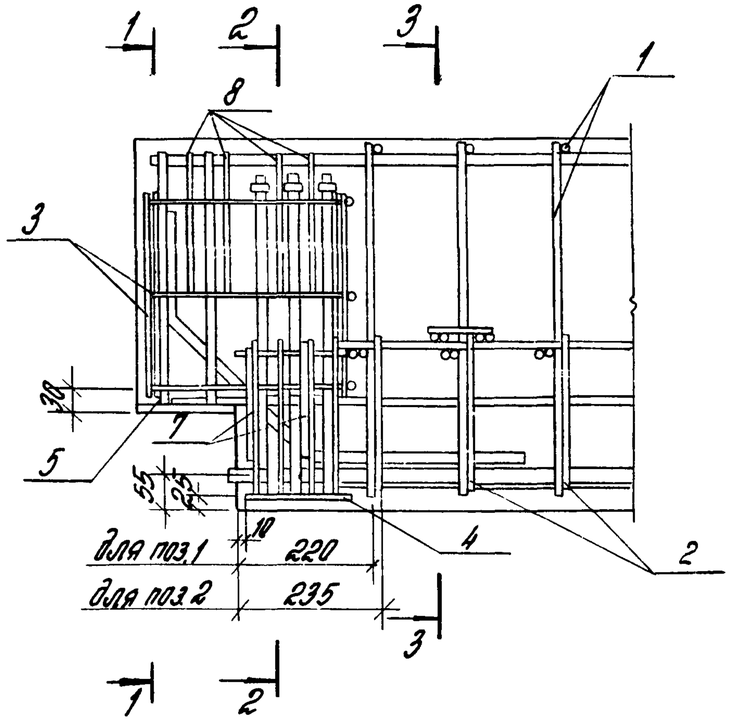

1-1

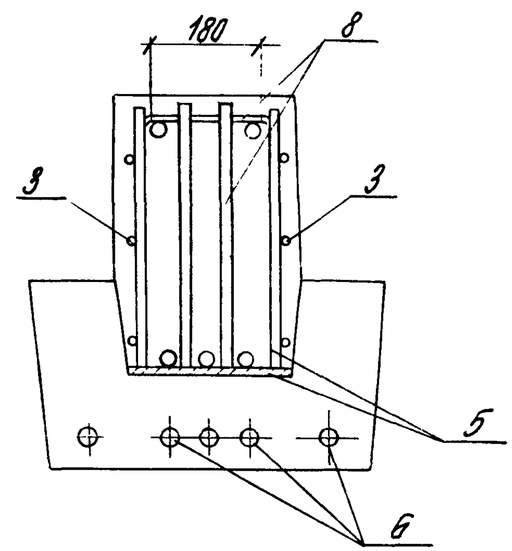

2-2

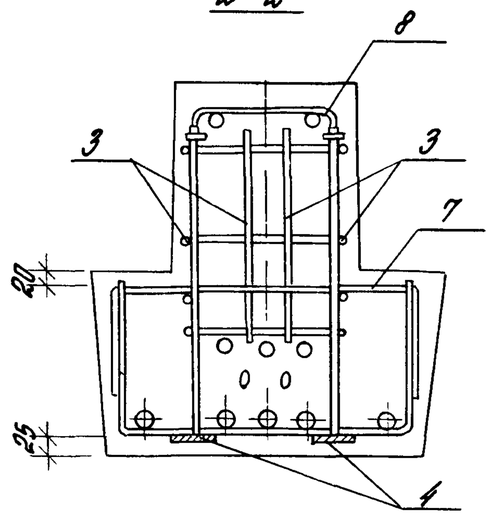

3-3

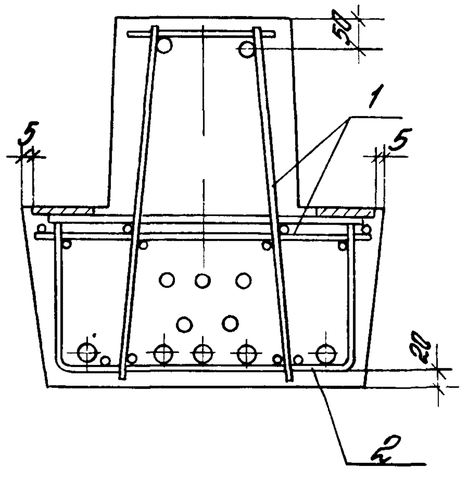

Инв.№ подл. | Подпись и дата | Взам. инв.№

Формат	Зона	Поз.	Обозначение	Наименование	Кол.	Примечание
				Документация		
			1.020-1/83.3-10 05СБ	Сборочный чертеж		
			1.020-1/83.3-10 00ПЗ	Пояснительная записка		
			1.020-1/83.3-10 00ВС	Выборка стали		
			Переменные данные	для исполнений:		
			1.020-1/83.3-10 05	(РДР6.56-30АтV-д)		
				Сборочные единицы		
		1	1.020-1/83.3-11 05	Каркас пространств. КП16	1	
		2	1.020-1/83.3-12 07-05	Сетка арматурная С21	2	
		3	1.020-1/83.3-12 07-06	Сетка арматурная С22	1	
		4	1.020-1/83.3-12 13	Сетка арматурная С37	4	
		5	1.020-1/83.3-12 14-01	Изд. закл. сборное СМН2	2	
		6	1.020-1/83.3-12 16-10	Изд. закладное МН11	2	
				Детали		
Б.Ч.		7	14.025.5260	Стержень напр. ГОСТ10884-81		
				Ф14АтV L=5260мм	3	19,06кг
		8	1.020-1/83.3-12 22	Стержень гнутый	4	
		9	1.020-1/83.3-12 21	Стержень гнутый	8	

Нач. отд.	Кодыш	
Нормокон.	Валенкова	
Гип	Валенкова	
Рук. гр.	Бочарова	
Ст. инж.	Ермакова	
Провер.	Асавкина	

1.020-1/83.3-10 05

Ригель РД Р6.56-д

Стадия	Лист	Листов
	1	9

ЦНИИПРОМЗДАНИЙ

Взам. инв. N | Подпись и дата | Инв. N подл.

Формат	Зона	Поз.	Обозначение	Наименование	Кол.	Примечание
				Материалы		
				Бетон ГОСТ7473-76		
				марки 400	1,43	м³
			1.020-1/83.3-10 05-01	(РДР6.56-30АIV-д)		
				Сборочные единицы		
		1	1.020-1/83.3-11 05	Каркас пространст. КП16	1	
		2	1.020-1/83.3-12 07-05	Сетка арматурная С21	2	
		3	1.020-1/83.3-12 07-06	Сетка арматурная С22	1	
		4	1.020-1/83.3-12 13	Сетка арматурная С37	4	
		5	1.020-1/83.3-12 14-01	Изд. закл. сборное СМН2	2	
		6	1.020-1/83.3-12 16-10	Изд. закладное МН11	2	
				Детали		
Б.Ч.		7	16.014.5260	Стержень напр. ГОСТ5781-82		
				Ф16АIV L=5260 мм	3	24,9кг
		8	1.020-1/83.3-12 22	Стержень гнутый	4	
		9	1.020-1/83.3-12 21	Стержень гнутый	8	
				Материалы		
				Бетон ГОСТ 7473-76		
				марки 400	1,43	м³

Взам. инв. N | Подпись и дата | Инв. N подл.

1.020-1/83.3-10 05

Лист 2

Формат	Зона	Поз.	Обозначение	Наименование	Кол.	Примечание
			1.020-1/83.3-10 05-02 (РДРБ.56-40АтV-Д)			
				Сборочные единицы		
		1	1.020-1/83.3-11 05-01	Каркас пространств. КП17	1	
		2	1.020-1/83.3-12 07-05	Сетка арматурная С21	2	
		3	1.020-1/83.3-12 07-06	Сетка арматурная С22	1	
		4	1.020-1/83.3-12 13	Сетка арматурная С37	4	
		5	1.020-1/83.3-12 14-01	Изд. закл. сборное СМН2	2	
		6	1.020-1/83.3-12 16-11	Изд. закладное МН12	2	
				Детали		
54		7	18.025.5260	Стержень напр. ГОСТ10884-81		
				Ф18АтV L=5260мм	3	24.9кг
		8	1.020-1/83.3-12 22	Стержень гнутый	4	
		9	1.020-1/83.3-12 21-04	Стержень гнутый	8	
				Материалы		
				Бетон ГОСТ7473-76		
				марки 400	1.43	м3

Инв.№ подл. | Подпись и дата | Взам.инв.№

Формат	Зона	Поз.	Обозначение	Наименование	Кол.	Примечание
			1.020-1/83.3-10 05-03 (РДРБ.56-40АIV-Д)			
				Сборочные единицы		
		1	1.020-1/83.3-11 05-04	Каркас пространств. КП17	1	
		2	1.020-1/83.3-12 07-05	Сетка арматурная С21	2	
		3	1.020-1/83.3-12 07-06	Сетка арматурная С22	1	
		4	1.020-1/83.3-12 13	Сетка арматурная С37	4	
		5	1.020-1/83.3-12 14-01	Изд. закл. сборное СМН2	2	
		6	1.020-1/83.3-12 16-11	Изд. закладное МН12	2	
				Детали		
54		7	18.014.5260	Стержень напр. ГОСТ5781-82		
				Ф18АIV L=5260мм	3	31.53кг
		8	1.020-1/83.3-12 22	Стержень гнутый	4	
		9	1.020-1/83.3-12 21-01	Стержень гнутый	8	
				Материалы		
				Бетон ГОСТ7473-76		
				марки 400	1.43	м3
			1.020-1/83.3-10 05-04 (РДРБ.56-60АтV-Д)			
				Сборочные единицы		
		1	1.020-1/83.3-11 05-02	Каркас пространств. КП18	1	

Инв.№ подл. | Подпись и дата | Взам.инв.№

Формат	Зона	Поз.	Обозначение	Наименование	Кол.	Примечание
		2	1.020-1/83.3-12 07-05	Сетка арматурная С21	2	
		3	1.020-1/83.3-12 07-06	Сетка арматурная С22	1	
		4	1.020-1/83.3-12 13	Сетка арматурная С37	4	
		5	1.020-1/83.3-12 14-02	Изд. закл. сборное СМН3	2	
		6	1.020-1/83.3-12 16-12	Изд закладное МН13	2	
				Детали		
Б4		7	18.025.6260	Стержень напр. ГОСТ10884-81		
				Ф18АтV L=5260мм	3	31.53кг
		8	1.020-1/83.3-12 22	Стержень гнутый	4	
		9	1.020-1/83.3-12 21-01	Стержень гнутый	8	
				Материалы		
				Бетон ГОСТ 7473-76		
				марки 400	1.43	м3
			1.020-1/83.3-10 05-05	(РДР6.56-60АтV-8)		
				Сборочные единицы		
		1	1.020-1/83.3-11 05-02	Каркас пространств. КП18	1	
		2	1.020-1/83.3-12 07-05	Сетка арматурная С21	2	
		3	1.020-1/83.3-12 07-06	Сетка арматурная С22	1	
		4	1.020-1/83.3-12 13	Сетка арматурная С37	4	

Инв. № подл. | Подпись и дата | Взам. инв. №

Формат	Зона	Поз.	Обозначение	Наименование	Кол.	Примечание
		5	1.020-1/83.3-12 14-02	Изд. закл. сборное СМН3	2	
		6	1.020-1/83.3-12 16-12	Изд закладное МН13	2	
				Детали		
Б4		7	18.014.5260	Стержень напр ГОСТ10884-82		
				Ф18АIV L=5260мм	4	42.04кг
		8	1.020-1/83.3-12 22	Стержень гнутый	4	
		9	1.020-1/83.3-12 21-01	Стержень гнутый	8	
				Материалы		
				Бетон ГОСТ 7473-76		
				марки 400	1.43	м3
			1.020-1/83.3-10 05-06	(РДР6.56-75АтV-8)		
				Сборочные единицы		
		1	1.020-1/83.3-11 05-03	Каркас пространств КП19	1	
		2	1.020-1/83.3-12 07-07	Сетка арматурная С23	2	
		3	1.020-1/83.3-12 07-06	Сетка арматурная С22	1	
		4	1.020-1/83.3-12 13	Сетка арматурная С37	4	
		5	1.020-1/83.3-12 14-02	Изд. закл. сборное СМН3	2	
		6	1.020-1/83.3-12 16-12	Изд. закладное МН13	2	
				Детали		
Б4		7	18.025.5260	Стержень напр. ГОСТ10884-81		
				Ф18АтV L=5260мм	4	42.04кг

Инв. № подл. | Подпись и дата | Взам. инв. № | Инв. № дубл.

Формат	Зона	Поз.	Обозначение	Наименование	Кол.	Примечание
		8	1.020-1/83.3-12 22	Стержень гнутый	4	
		9	1.020-1/83.3-12 21-02	Стержень гнутый	8	
				Материалы		
				Бетон тяжелый по ГОСТ 7473-76		
				марки 400	1,43	м3
			1.020-1/83.3-10 05-07	(РДРБ 56-75АIIIВ-В)		
				Сборочные единицы		
		1	1.020-1/83.3-11 05-03	Каркас пространств. КП19	1	
		2	1.020-1/83.3-12 07-07	Сетка арматурная С23	2	
		3	1.020-1/83.3-12 07-06	Сетка арматурная С22	1	
		4	1.020-1/83.3-12 13	Сетка арматурная С37	4	
		5	1.020-1/83.3-12 14-02	Изд. закл. сборное СМН3	2	
		6	1.020-1/83.3-12 16-12	Изд. закладное МН13	2	
				Детали		
64		7	20.014.5260	Стержень напр. ГОСТ 5781-82		
				Ф20 AIIIВ L = 5260 мм	4	51,88 кг
		8	1.020-1/83.3-12 22	Стержень гнутый	4	
		9	1.020-1/83.3-12 21-02	Стержень гнутый	8	

Инв. № подл. | Подпись и дата | Взам. инв. №

Формат	Зона	Поз.	Обозначение	Наименование	Кол.	Примечание
				Материалы		
				Бетон тяжелый по ГОСТ 7473-76		
				марки 400	1,43	м3
			1.020-1/83.3-10 05-01	(РДРБ 56-100АтIIВ-В)		
				Сборочные единицы		
		1	1.020-1/83.3-11 05-03	Каркас пространств КП19	1	
		2	1.020-1/83.3-12 07-07	Сетка арматурная С23	2	
		3	1.020-1/83.3-12 07-06	Сетка арматурная С22	1	
		4	1.020-1/83.3-12 13	Сетка арматурная С37	4	
		5	1.020-1/83.3-12 14-03	Изд. закладн. опорн. СМН4	2	
		6	1.020-1/83.3-12 16-13	Изд. закладное МН14	2	
				Детали		
64		7	20.025.5260	Стержень напр. ГОСТ 10884-81		
				Ф20 AIIIВ L = 5260 мм	4	51,88 кг
		8	1.020-1/83.3-12 22	Стержень гнутый	4	
		9	1.020-1/83.3-12 21-02	Стержень гнутый	8	
				Материалы		
				Бетон тяжелый по ГОСТ 7473-76		
				марки 400	1,43	м3

Инв. № подл. | Подпись и дата | Взам. инв. №

Формат	Зона	Поз.	Обозначение	Наименование	Кол.	Примечание
			1.020-1/83.3-10 05-09 (РД Р6.56-100А IV-д)			
				Сборочные единицы		
		1	1.020-1/83.3-11 05-03	Каркас пространств. КП19	1	
		2	1.020-1/83.3-12 07-07	Сетка арматурная С23	2	
		3	1.020-1/83.3-12 07-06	Сетка арматурная С22	1	
		4	1.020-1/83.3-12 13	Сетка арматурная С37	4	
		5	1.020-1/83.3-12 14-03	Изд. закл. сборное СМН4	2	
		6	1.020-1/83.3-12 16-13	Изд. закладное МН14	2	
				Детали		
Б.Ч.		7	25.014.5260	Стержень напр. ГОСТ5781-82		
				Ф25А IV L=5260 мм	4	80.79кг
		8	1.020-1/83.3-12 22	Стержень гнутый	4	
		9	1.020-1/83.3-12 21-02	Стержень гнутый	8	
				Материалы		
				Бетон ГОСТ7473-76		
				марки 400	1,43	м³

Инв. № подл. | Подпись и дата | Взам. инв. №

1.020-1/83.3-10 05 | Лист 9

Формат	Зона	Поз.	Обозначение	Наименование	Кол.	Примечание

Инв. № подл. | Подпись и дата | Взам. инв. №

Опалубка

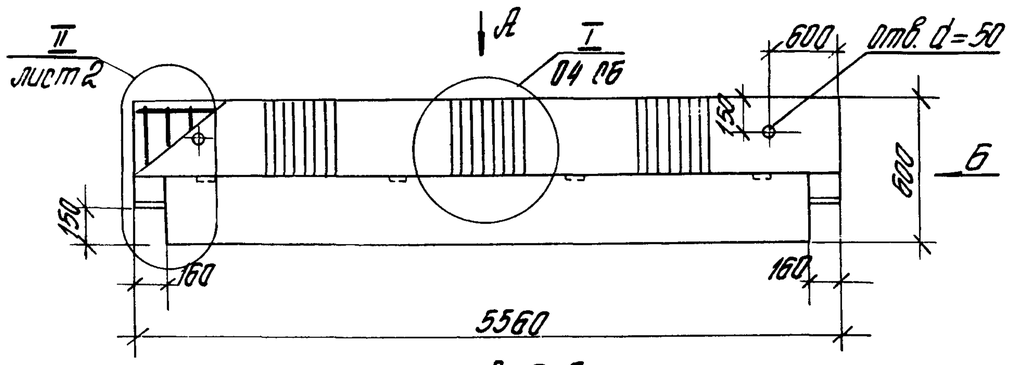

Вид А

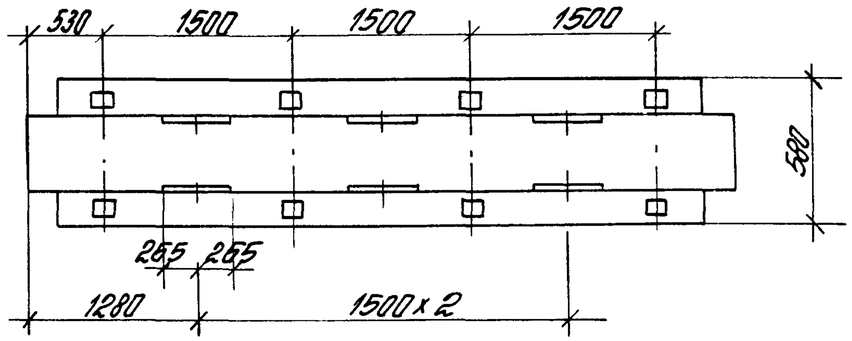

Вид Б

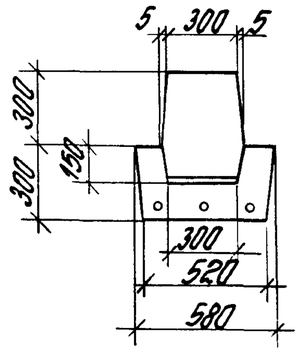

Обозначение	Марка	Рис.
1.020-1/83.3-10 05-	РДР6.56-30АтV-д	1
-01	РДР6.56-30АIV-д	1
-02	РДР6.56-40АтV-д	1
-03	РДР6.56-40АIV-д	1
-04	РДР6.56-60АтV-д	1
-05	РДР6.56-60АIV-д	2
-06	РДР6.56-75АтV-д	2
-07	РДР6.56-75АIV-д	2
-08	РДР6.56-100АтV-д	2
-09	РДР6.56-100АIV-д	2

Расположение напрягаемой арматуры

Рис. 1

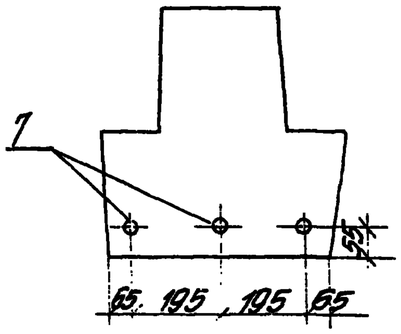

Рис. 2

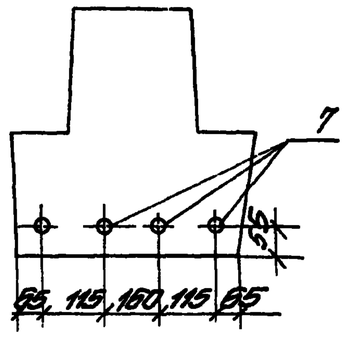

Нач. отд.	Кобыш		
Н. контр.	Валенкова		
ГИП	Валенкова		
Рук. гр.	Бочарова		
Провер.	Ертакова		
Разраб.	Котова		

1.026-1/83.3-10 05 СБ

Ригель РДР6.56-д. Сборочный чертеж

Стадия	Масса	Масштаб
Р	3.6	
Лист 1	Листов 2	

ЦНИИПРОМЗДАНИЙ

Инв. № подл. | Подпись и дата | Взам. инв. №

II (М 1:10)

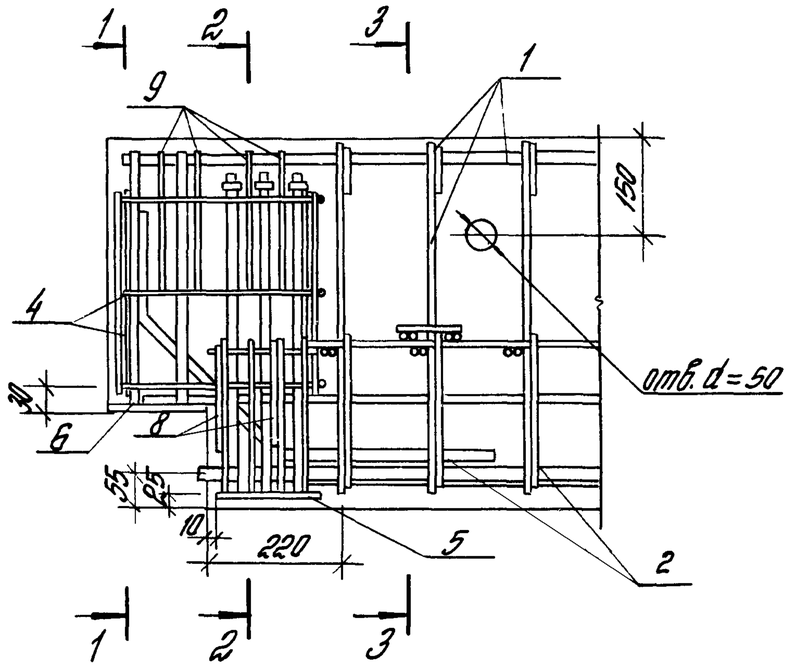

1-1

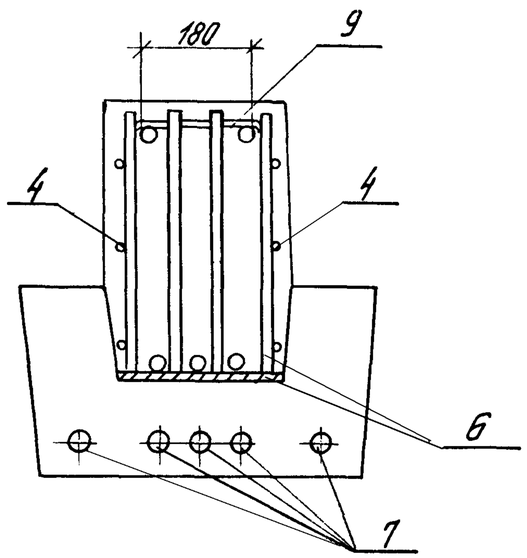

2-2

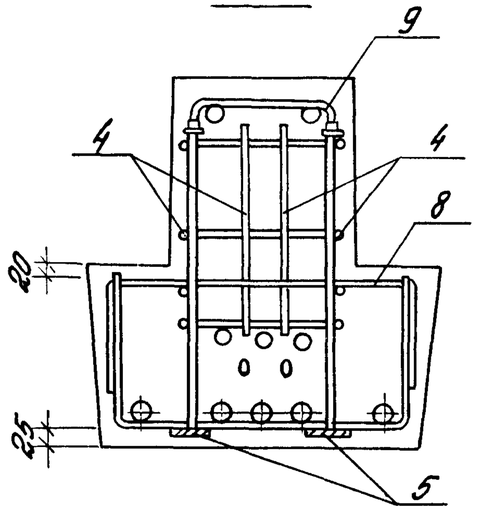

3-3

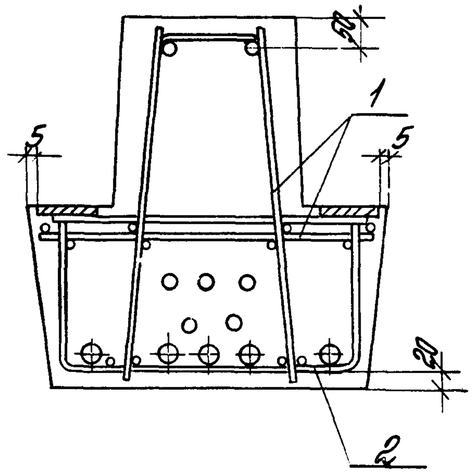

Схема расположения нижних сеток в полке ригеля

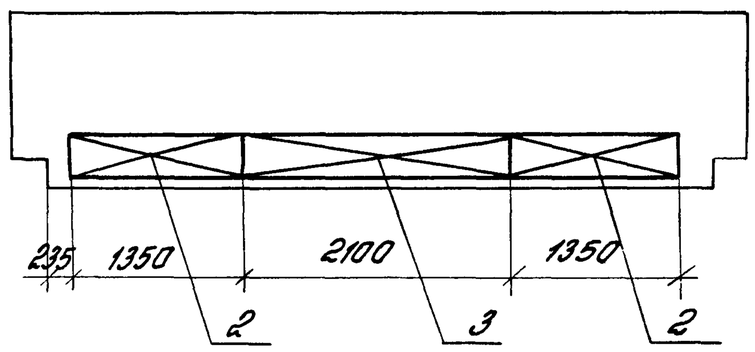

Инв. № подл. | Подпись и дата | Взам. инв. №

Формат	Зона	Поз.	Обозначение	Наименование	Кол.	Примечание
				Документация		
			1.020-1/83.3-10 ОВСБ	Сборочный чертеж		
			1.020-1/83.3-10 ОПЗ	Пояснительная записка		
			1.020-1/83.3-10 ОВС	Выборка стали		
			Переменные данные	для исполнений		
			1.020-1/83.3-10 06	(РОРБ.56-30АтЕ)		
				Сборочные единицы		
		1	1.020-1/83.3-11 06	Каркас пространств КПГ20	1	
		2	1.020-1/83.3-12 09-03	Сетка арматурная С28	2	
		3	1.020-1/83.3-12 09-04	Сетка арматурная С29	1	
		4	1.020-1/83.3-12 13	Сетка арматурная С37	4	
		5	1.020-1/83.3-12 14-04	Изд. закл. сборное СМН5	2	
		6	1.020-1/83.3-12 16-10	Изд закладное МН11	2	
				Детали		
Б.4		7	14.025.5260	Стержень напр ГОСТ10884-81		
				Ф14АтIV L=5260 мм	3	190,6кг
		8	1.020-1/83.3-12 22-01	Стержень гнутый	4	
		9	1.020-1/83.3-12 21	Стержень гнутый	8	

Инв.№ подл. | Подпись и дата | Взам.инв.№

Нач.отд.	Кабыш		
Нормокон.	Валенкова		
ГИП	Валенкова		
Рук.гр.	Бочарова		
Ст.инж.	Ермакова		
Провер.	Асабкина		

1.020-1/83.3-10 05

Ригель РОРБ.56

Стадия	Лист	Листов
Р	1	9

ЦНИИПромзданий

Формат	Зона	Поз.	Обозначение	Наименование	Кол.	Примечание
				Материалы		
				Бетон ГОСТ 7473-76		
				марки 400	1,3	м3
			1.020-1/83.3-10 06-01	(РОРБ 56-30АIIЕ)		
				Сборочные единицы		
		1	1.020-1/83.3-11 06	Каркас пространств. КПГ20	1	
		2	1.020-1/83.3-12 09-03	Сетка арматурная С28	2	
		3	1.020-1/83.3-12 09-04	Сетка арматурная С29	1	
		4	1.020-1/83.3-12 13	Сетка арматурная С37	4	
		5	1.020-1/83.3-12 14-04	Изд. закл. сборное СМН5	2	
		6	1.020-1/83.3-12 16-10	Изд. закладное МН11	2	
				Детали		
Б.4		7	16.014.5260	Стержень напр. ГОСТ5781-82		
				ФI6АIIЕ L=5260мм	3	24,9кг
		8	1.020-1/83.3-12 22-01	Стержень гнутый	4	
		9	1.020-1/83.3-12 21	Стержень гнутый	8	
				Материалы		
				Бетон ГОСТ 7473-76		
				марки 400	1,3	м3

Инв.№ подл. | Подпись и дата | Взам.инв.№

1.020-1/83.3-10 06

Лист 2

Формат	Зона	Поз.	Обозначение	Наименование	Кол.	Приме-чание
			1.020-1/83.3-10 06-02 (РОРБ.56-40АтV)			
				Сборочные единицы		
		1	1.020-1/83.3-11 06-01	Каркас пространств. КП21	1	
		2	1.020-1/83.3-12 09-03	Сетка арматурная С28	2	
		3	1.020-1/83.3-12 09-04	Сетка арматурная С29	1	
		4	1.020-1/83.3-12 13	Сетка арматурная С37	4	
		5	1.020-1/83.3-12 14-04	Изд. закл. сборное СМН5	2	
		6	1.020-1/83.3-12 16-11	Изд. закладное МН12	2	
				Детали		
Б4		7	16 025.5260	Стержень напр ГОСТ10884-81		
				Ф16АтV L=5260 мм	3	24.9 кг
		8	1.020-1/83.3-12 22-01	Стержень гнутый	4	
		9	1.020-1/83.3-12 21-01	Стержень гнутый	8	
				Материалы		
				Бетон ГОСТ 7473-76		
				марки 400	1.3	м³

Инв. № подл. | Подп. и дата | Взам. инв. №

Формат	Зона	Поз.	Обозначение	Наименование	Кол.	Приме-чание
			1.020-1/83.3-10 06-03 (РОРБ.56-40АIV)			
				Сборочные единицы		
		1	1.020-1/83.3-11 06-01	Каркас пространств КП21	1	
		2	1.020-1/83.3-12 09 03	Сетка арматурная С28	2	
		3	1.020-1/83.3-12 09-04	Сетка арматурная С29	1	
		4	1.020-1/83.3-12 13	Сетка арматурная С37	4	
		5	1.020-1/83.3-12 14-04	Изд. закл. сборное СМН5	2	
		6	1.020-1/83.3-12 16-11	Изд. закладное МН12	2	
				Детали		
Б4		7	18.014 5260	Стержень напр. ГОСТ5781-82		
				Ф18АIV L=5260 мм	3	31.59 кг.
		8	1.020-1/83.3-12 22-01	Стержень гнутый	4	
		9	1.020-1/83.3-12 21-01	Стержень гнутый	8	
				Материалы		
				Бетон ГОСТ 7473-76		
				марки 400	1.3	м³
			1.020-1/83.3-10 06-04	(РОРБ.55-60АтV)		
				Сборочные единицы		
		1	1.020-1/83.3-11 06-02	Каркас пространств. КП22	1	
		2	1.020-1/83.3-12 09-03	Сетка арматурная С28	2	

Инв. № подл. | Подп. и дата | Взам. инв. №

Формат	Зона	Поз.	Обозначение	Наименование	кол.	Примечание
		3	1020-1/83.3-12 09-04	Сетка арматурная С29	1	
		4	1.020-1/83.3-12 13	Сетка арматурная С37	4	
		5	1.020-1/83.3-12 14-04	Изд. закл. сборное СМН5	2	
		6	1.020-1/83.3-12 16-12	Изд. закладное МН13	2	
				Детали		
		7	18.025.5260	Стержень напр. ГОСТ10884-81		
				ф18АтV L=5260мм	3	31.53кг
		8	1.020-1/83.3-12 22-01	Стержень гнутый	4	
		9	1.020-1/83.3-12 21-01	Стержень гнутый	8	
				Материалы		
				Бетон ГОСТ 7473-76		
				марки 400	1,3	м³
			1.020-1/83.3-10 06-05	(РОРБ.56-60АтV)		
				Сборочные единицы		
		1	1.020-1/83.3-11 06-02	Каркас пространственный КП22	1	
		2	1.020-1/83.3-12 09-03	Сетка арматурная С28	2	
		3	1.020-1/83.3-12 09-04	Сетка арматурная С29	1	
		4	1.020-1/83.3-12 13	Сетка арматурная С37	4	
		5	1.020-1/83.3-12 14-04	Изд. закл. сборное СМН5	2	

Инв. № подл. | Подпись и дата | Взам. инв. №

Формат	Зона	Поз.	Обозначение	Наименование	кол.	Примечание
		6	1.020-1/83.3-12 16-12	Изд. закладное МН13	2	
				Детали		
Б.4.		7	18.014.5260	Стержень напр. ГОСТ5781-82		
				ф18АIIV L=5260мм	4	42.04кг
		8	1.020-1/83.3-12 22-01	Стержень гнутый	4	
		9	1.020-1/83.3-12 21-01	Стержень гнутый	8	
				Материалы		
				Бетон ГОСТ 7473-76		
				марки 400	1,3	м³
			1.020-1/83.3-10 06-06	(РОРБ.56-75АтV)		
				Сборочные единицы		
		1	1.020-1/83.3-11 06-03	Каркас пространств. КП23	1	
		2	1.020-1/83.3-12 09-05	Сетка арматурная С30	2	
		3	1.020-1/83.3-12 09-04	Сетка арматурная С29	1	
		4	1.020-1/83.3-12 13	Сетка арматурная С37	4	
		5	1.020-1/83.3-12 14-04	Изд закл. сборное СМН5	2	
		6	1.020-1/83.3-12 16-12	Изд. закладное МН13	2	
				Детали		
Б.4.		7	18.025.5260	Стержень напр. ГОСТ10884-81		
				ф18АтV L=5260мм	4	42.04кг

Инв. № подл. | Подпись и дата | Взам. инв. №

Формат	Зона	Поз.	Обозначение	Наименование	Кол	Примечание
		8	1.020-1/83.3-12 22-01	Стержень гнутый	4	
		9	1.020-1/83.3-12 21-02	Стержень гнутый	8	
				Материалы		
				Бетон гост 7473-76		
				марки 400	1,3	м³
			1.020-1/83.3-10 06-	07 (РОРБ.56-75 А IV)		
				Сборочные единицы		
		1	1.020-1/83.3-11 06-03	Каркас простр. КП23	1	
		2	1.020-1/83.3-12 09-05	Сетка арматурная С30	2	
		3	1.020-1/83.3-12 09-04	Сетка арматурная С29	1	
		4	1.020-1/83.3-12 13	Сетка арматурная С37	4	
		5	1.020-1/83.3-12 14-04	Изд. закл. сборное СМН5	2	
		6	1.020-1/83.3-12 16-12	Изд. закладное МН13	2	
				Детали		
Б4.		7	20.014.5260	Стержень напр. ГОСТ5781-82		
				Ф20 А IV L = 5260 мм	4	51,88 кг
		8	1.020-1/83.3-12 22-01	Стержень гнутый	4	
		9	1.020-1/83.3-12 21-02	Стержень гнутый	8	

Инв.№ подл. | Подпись и дата | Взам.инв.№ | Инв.№ дубл. | Подпись и дата

Формат	Зона	Поз.	Обозначение	Наименование	Кол.	Примечание
				Материалы		
				Бетон гост 7473-76		
				марки 400	1,3	м³
			1.020-1/83.3-10 06-08 (РОРБ.56-100 А IV)			
				Сборочные единицы		
		1	1.020-1/83.3-11 06-03	Каркас простр. КП23	1	
		2	1.020-1/83.3-12 09-05	Сетка арматурная С30	2	
		3	1.020-1/83.3-12 09-04	Сетка арматурная С29	1	
		4	1.020-1/83.3-12 13	Сетка арматурная С37	4	
		5	1.020-1/83.3-12 14-05	Изд. закл. сборное СМН6	2	
		6	1.020-1/83.3-12 16-13	Изд. закладное МН14	2	
				Детали		
Б4.		7	20.025.5260	Стержень напр. ГОСТ10884-8		
				Ф20 А IV L = 5260 мм	4	51,88 кг.
		8	1.020-1/83.3-12 22-01	Стержень гнутый	4	
		9	1.020-1/83.3-12 21-02	Стержень гнутый	8	
				Материалы		
				Бетон гост 7473-76		
				марки 400	1.3	м³

Инв.№ подл. | Подпись и дата | Взам.инв.№ | Инв.№ дубл. | Подпись и дата

Формат	Зона	Поз.	Обозначение	Наименование	Кол.	Приме-чание
			1.020-1/83.3-10 06-09 (РОРБ.56-100АIV)			
				Сборочные единицы		
		1	1.020-1/83.3-11 06-03	Каркас простр. КП23	1	
		2	1.020-1/83.3-12 09-05	Сетка арматурная С30	2	
		3	1.020-1/83.3-12 09-04	Сетка арматурная С29	1	
		4	1.020-1/83.3-12 12 13	Сетка арматурная С37	4	
		5	1.020-1/83.3-12 14-05	Изд. закл. сборное СМН6	2	
		6	1.020-1/83.3-12 16-13	Изд. закладное МН14	2	
				Детали		
54		7	25.014.2560	Стержень напр. ГОСТ5781-82		
				Ф 25АIV L=5260 мм	4	80,79кг
		8	1.020-1/83.3-12 22-01	Стержень гнутый	4	
		9	1.020-1/83.3-12 21-02	Стержень гнутый	8	
				Материалы		
				Бетон ГОСТ7473-75		
				марки 400	1,3	м3

Инв.№подл. | Подпись и дата | Взам.инв.№

1.020-1/83.3-10 06

Лист 9

Формат	Зона	Поз.	Обозначение	Наименование	Кол.	Приме-чание

Опалубка

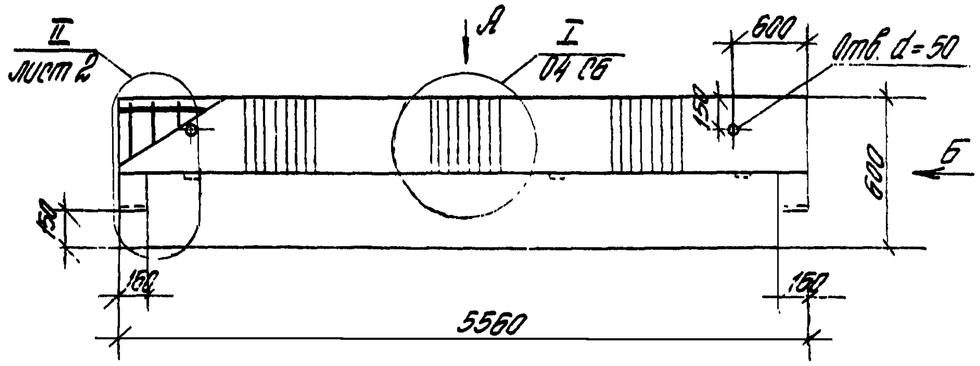

Вид А

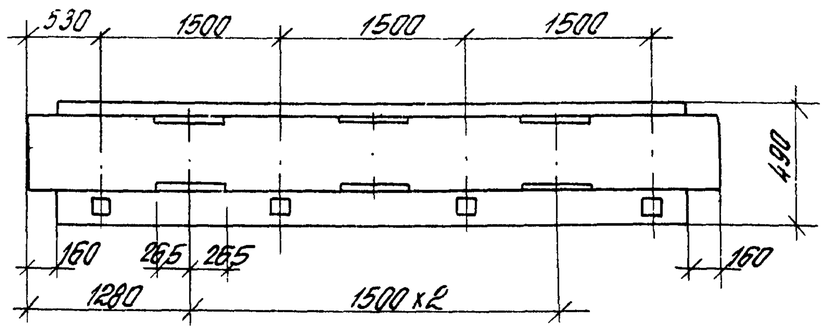

Вид Б

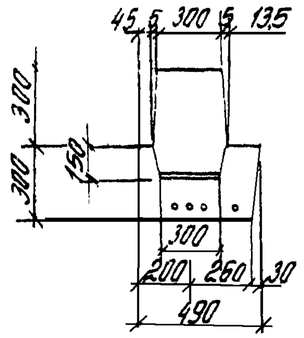

Обозначение	Марка	Рис.
1.020-1/83.3-10 06	РОР 6.56 -30 Ат V	2
-01	РОР 6.56 -30 А IV	2
-02	РОР 6.56 -40 Ат V	2
-03	РОР 6.56 -40 А IV	2
-04	РОР 6.56 -60 Ат V	2
-05	РОР 6.56 -60 А IV	1
-06	РОР 6.56 -75 Ат V	1
-07	РОР 6.56 -75 А IV	1
-08	РОР 6.56 -100 Ат V	1
-09	РОР 6.56 -100 А IV	1

Расположение напрягаемой арматуры

Рис. 1

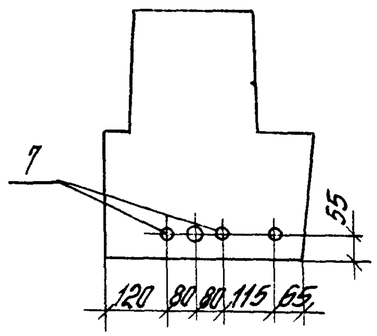

Рис. 2

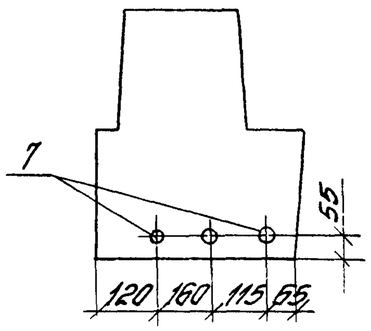

Нач. отд	Кобыш		
Н.контр.	Валенкова		
ГИП	Валенкова		
Рук. гр.	Бочарова		
Провер.	Ермакова		
Разраб.	Котова		

1.020-1/83.3-10 06 СБ

Ригель РОР 6.56. Сборочный чертеж

Стадия	Масса	Масштаб
Р	3.3	—
Лист 1	Листов 2	

ЦНИИПРОМЗДАНИЙ

Инв. № подл. | Подпись и дата | Взам. инв. №

II (м 1 10)

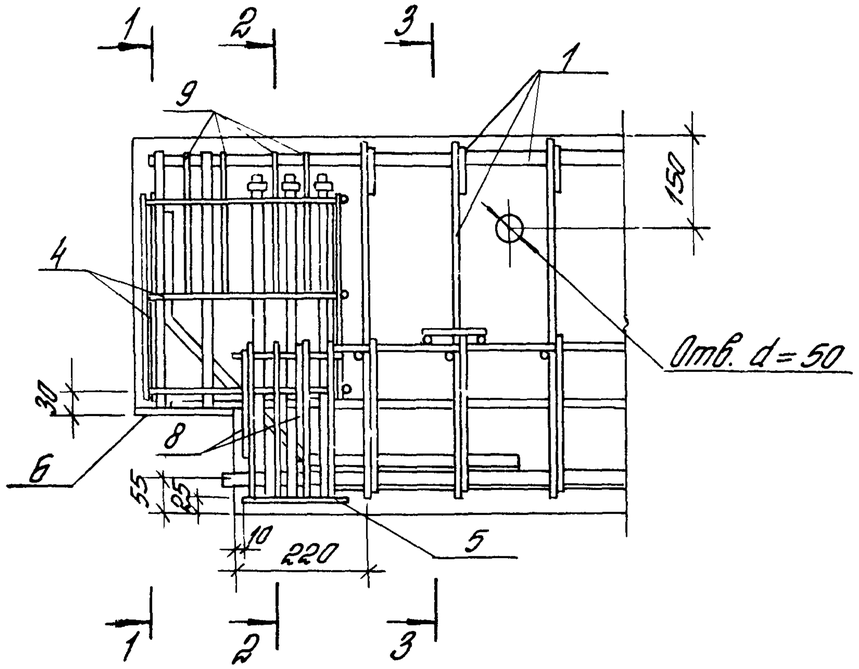

1-1

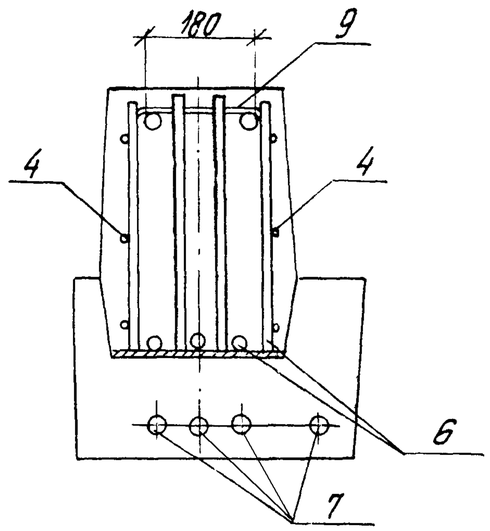

2-2

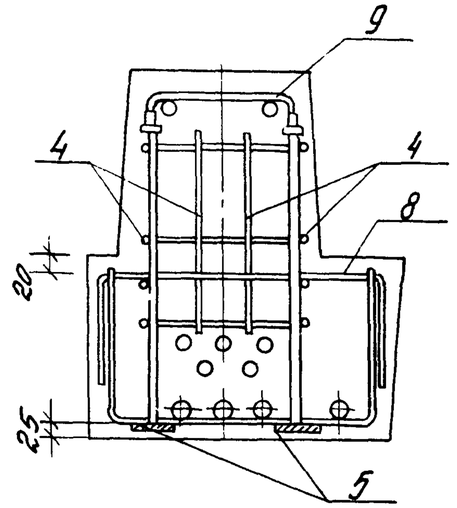

3-3

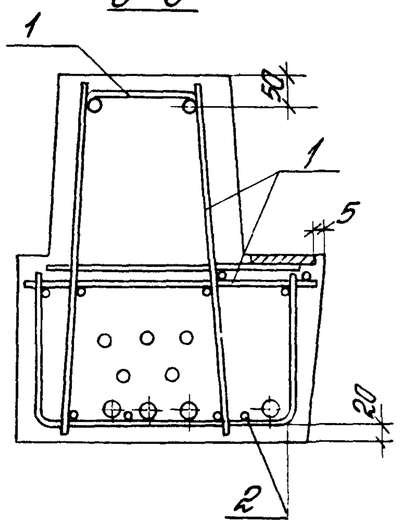

Схема расположения нижних сеток в полке ригеля

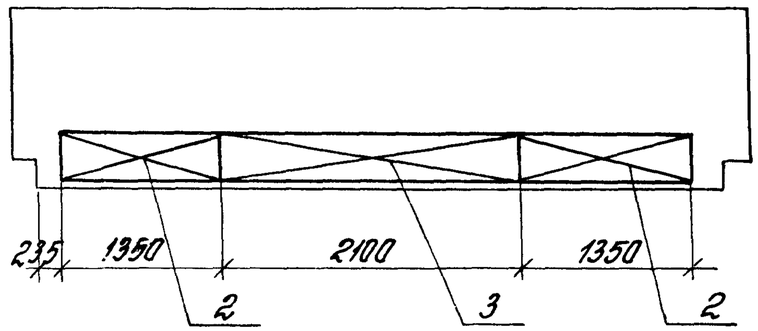

Инв.№подл. | Подпись и дата | Взам.инв.№

Формат	Зона	Поз.	Обозначение	Наименование	Кол.	Примечание
				Документация		
			1.020-1/83.3-10 07СБ	Сборочный чертеж		
			1.020-1/83.3-10 00ПЗ	Пояснительная записка		
			1.020-1/83.3-10 00ВС	Выборка стали		
			Переменные данные	для исполнений:		
			1.020-1/83.3-10 07	(РЛРБ.56-45А1V)		
				Сборочные единицы		
		1	1.020-1/83.3-11 07	Каркас пространств. КП24	1	
		2	1.020-1/83.3-12 11	Сетка арматурная С33	2	
		3	1.020-1/83.3-12 11-01	Сетка арматурная С34	1	
		4	1.020-1/83.3-12 13	Сетка арматурная С37	4	
		5	1.020-1/83.3-12 15	Изд. закл. сборное СМН7	2	
		6	1.020-1/83.3-12 17	Изд. закладное МН20	2	
				Детали		
Б.Ч.		7	16.025.5260	Стержень напр. ГОСТ10884-81		
				ф16А т V L = 5260 мм	3	24.9 кг
		8	1.020-1/83.3-12 22-02	Стержень гнутый	4	
		9	1.020-1/83.3-12 21-03	Стержень гнутый	8	

Нач. отд.	Кодыш	[signature]
Нормок.	Валенкова	[signature]
Гип	Валенкова	[signature]
Рук. гр.	Бочарова	[signature]
Ст. инж.	Ермакова	[signature]
Провер.	Асовкина	[signature]

1.020-1/83.3-10 07

Ригель РЛРБ.56

Стадия	Лист	Листов
Р	1	6

ЦНИИПРОМЗДАНИЙ

Взам. инв. № | Подпись и дата | Инв. № подл.

Формат	Зона	Поз.	Обозначение	Наименование	Кол.	Примечание
				Материалы		
				Бетон ГОСТ7473-76		
				марки 400	1,05	м³
			1.020-1/83.3-10 07-01 (РЛРБ.56-45А1V)			
				Сборочные единицы		
		1	1.020-1/83.3-11 07	Каркас простр. КП24	1	
		2	1.020-1/83.3-12 11	Сетка арматурная С33	2	
		3	1.020-1/83.3-12 11-01	Сетка арматурная С34	1	
		4	1.020-1/83.3-12 13	Сетка арматурная С37	4	
		5	1.020-1/83.3-12 15	Изд. закл. сборное СМН7	2	
		6	1.020-1/83.3-12 17	Изд. закладное МН20	2	
				Детали		
Б.Ч.		7	18.04.5260	Стержень напр. ГОСТ5781-82		
				ф18А IV L = 5260 мм	3	31,53 кг
		8	1.020-1/83.3-12 22-02	Стержень гнутый	4	
		9	1.020-1/83.3-12 21-03	Стержень гнутый	8	
				Материалы		
				Бетон ГОСТ7473-76		
				марки 400	1,05	м³

Взам. инв. № | Подпись и дата | Инв. № подл.

1.020-1/83.3-10 07

Лист 2

Формат	Зона	Поз.	Обозначение	Наименование	Кол.	Примечание
			1.020-1/83.3-10 07-02 (РЛРБ.56-60АтЕ)			
				Сборочные единицы		
		1	1.020-1/83.3-11 07-01	Каркас пространств. КП25	1	
		2	1.020-1/83.3-12 11-02	Сетка арматурная С35	2	
		3	1.020-1/83.3-12 11-01	Сетка арматурная С34	1	
		4	1.020-1/83.3-12 13	Сетка арматурная С37	4	
		5	1.020-1/83.3-12 15-01	Изд. закл. сборное СМН8	2	
		6	1.020-1/83.3-12 17-01	Изд. закладное МН21	2	
				Детали		
54		7	18.025.5260	Стержень напр. ГОСТ10884-81		
				Ф18АтV L=5260 мм	3	31.53 кг
		8	1.020-1/83.3-12 22-02	Стержень гнутый	4	
		9	1.020-1/83.3-12 21-04	Стержень гнутый	8	
				Материалы		
				Бетон ГОСТ7473-76 марки 400	1,05	м³

Инв.№подл. | Подпись и дата | Взам.инв.№

Формат	Зона	Поз.	Обозначение	Наименование	Кол.	Примечание
			1.020-1/83.3-10 07-03 (РЛРБ.56-60АIIV)			
				Сборочные единицы		
		1	1.020-1/83.3-11 07-01	Каркас простр. КП25	1	
		2	1.020-1/83.3-12 11-02	Сетка арматурная С35	2	
		3	1.020-1/83.3-12 11-01	Сетка арматурная С34	1	
		4	1.020-1/83.3-12 13	Сетка арматурная С37	4	
		5	1.020-1/83.3-12 15-01	Изд. закл. сборное СМН8	2	
		6	1.020-1/83.3-12 17-01	Изд. закладное МН21	2	
				Детали		
54		7	22.014.5260	Стержень напр. ГОСТ5781-82		
				Ф22АIIV L=5260 мм	3	47.09 кг
		8	1.020-1/83.3-12 22-02	Стержень гнутый	4	
		9	1.020-1/83.3-12 21-04	Стержень гнутый	8	
				Материалы		
				Бетон ГОСТ7473-76 марки 400	1,05	м³
			1.020-1/83.3-10 07-04 (РЛРБ.56-100АтЕ)			
				Сборочные единицы		
		1	1.020-1/83.3-11 07-01	Каркас пространств. КП25	1	
		2	1.020-1/83.3-12 11-02	Сетка арматурн. С35	2	

Инв.№подл. | Подпись и дата | Взам.инв.№

Формат	Зона	Поз.	Обозначение	Наименование	Кол.	Примечание
		3	1.020-1/83.3-12 11-01	Сетка арматурная С34	1	
		4	1.020-1/83.3-12 13	Сетка арматурная С37	4	
		5	1.020-1/83.3-12 15-02	Изд. закл. сборное СМН9	2	
		6	1.020-1/83.3-12 17-02	Изд. закладное МН22	2	
				Детали		
Б4		7	25.025.5260	Стержень напр. ГОСТ10884-81		
				Ф25АтV L=5260мм	3	60,6кг
		8	1.020-1/83.3-12 22-02	Стержень гнутый	4	
		9	1.020-1/83.3-12 21-05	Стержень гнутый	8	
				Материалы		
				Бетон ГОСТ 7473-76		
				марки 500	1,05	м3
			1.020-1/83.3-10	07-05 (РЛРБ.56-100АIV)		
				Сборочные единицы		
		1	1.020-1/83.3-11 07-01	Каркас пространств. КП25	1	
		2	1.020-1/83.3-12 11-02	Сетка арматурная С35	2	
		3	1.020-1/83.3-12 11-01	Сетка арматурная С34	1	
		4	1.020-1/83.3-12 13	Сетка арматурная С37	4	
		5	1.020-1/83.3-12-15-02	Изд. закл. сборное СМН9	2	

Инв.№ подл. | Подпись и дата | Взам. инв.№

Формат	Зона	Поз.	Обозначение	Наименование	Кол.	Примечание
		6	1.020-1/83.3-12 17-02	Изд. закладное МН22	2	
				Детали		
Б4		7	32.014.5260	Стержень напр. ГОСТ5781-82		
				Ф32АIV L=5260мм	3	99,57кг.
		8	1.020-1/83.3-12 22-02	Стержень гнутый	4	
		9	1.020-1/83.3-12 21-05	Стержень гнутый	8	
				Материалы		
				Бетон ГОСТ 7473-76		
				марки 500	1,05	м3

Инв.№ подл. | Подпись и дата | Взам. инв.№

Опалубка

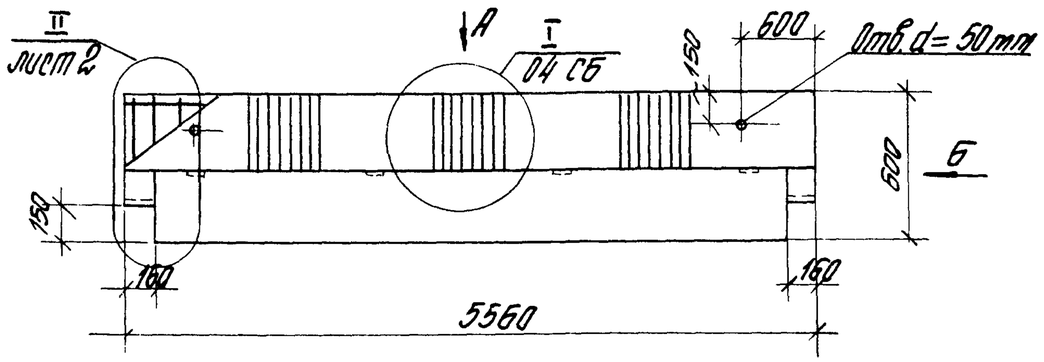

Вид А

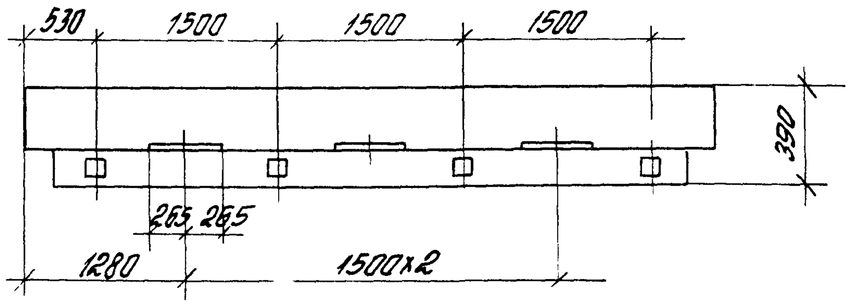

Вид Б

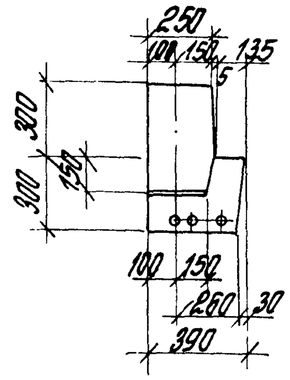

Обозначение	Марка
1020-1/83.3-10 07-	РЛР 6.56 – 45 АтV
-01	РЛР 6.56 – 45 АIV
-02	РЛР 6.56 – 60 АтV
-03	РЛР 6.56 – 60 АIV
-04	РЛР 6.56 – 100 АтV
-05	РЛР 6.56 – 100 АIV

Расположение напрягаемой арматуры

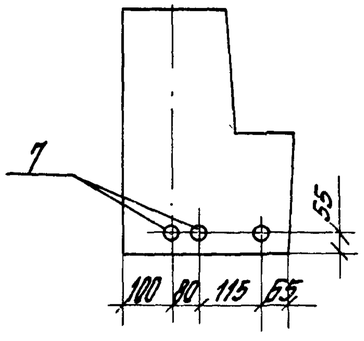

Нач. отд	Кадыш		
Н.контр.	Валенкова		
ГИП	Валенкова		
Рук.гр.	Бочарова		
Проверил	Ермакова		
Разраб	Котова		

1020-1/83.3-10 07 СБ

Ригель РЛР 6.56. Сборочный чертеж

Стадия	Масса	Масштаб
Р	2.6	
Лист 1	Листов 2	

ЦНИИПРОМЗДАНИЙ

Инв.№подл. | Подпись и дата | Взам.инв.№

II (m 1:10)

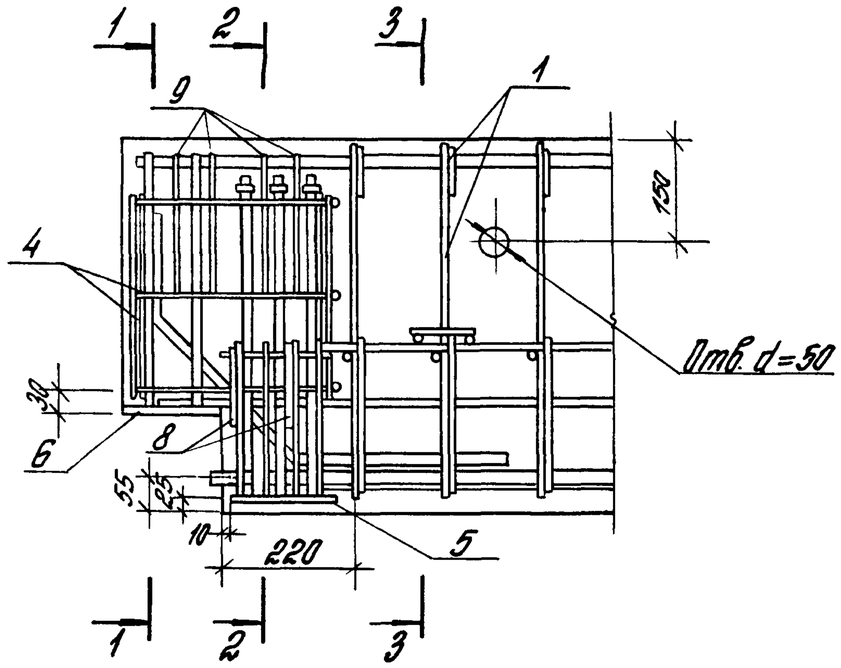

1-1

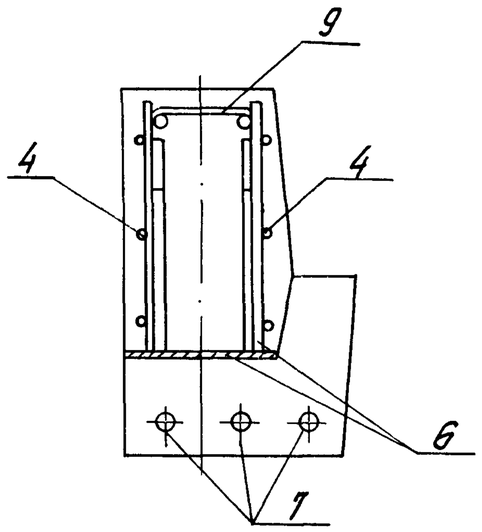

2-2

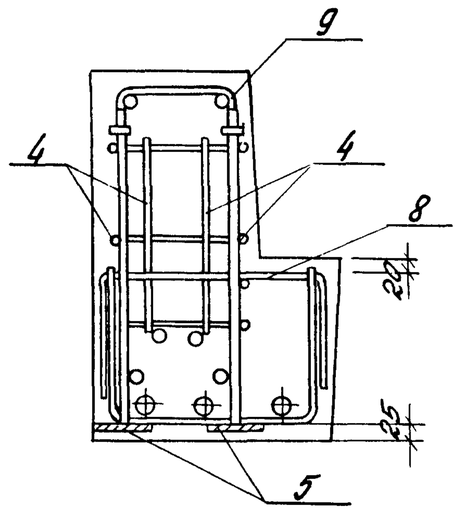

3-3

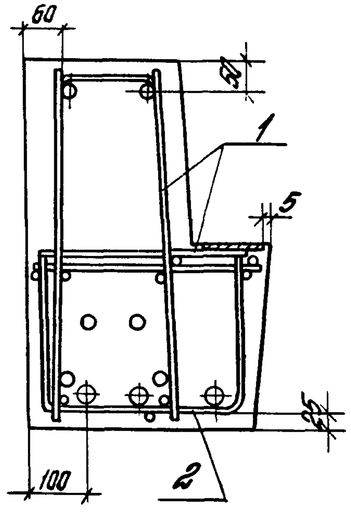

Схема расположения нижних сеток в полке ригеля

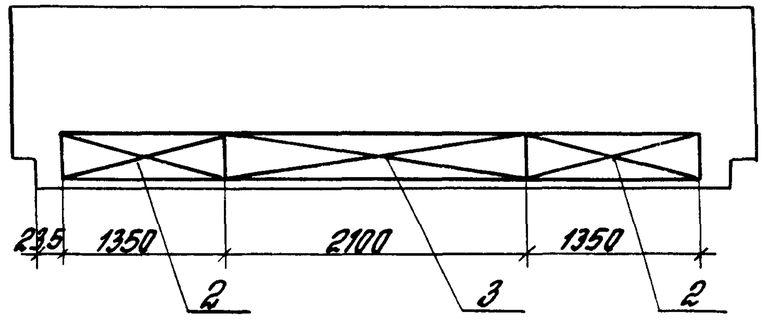

Инв.№ подл. | Подпись и дата | Взам. инв.№

Формат	Зона	Поз.	Обозначение	Наименование	Кол.	Примечание
				Документация		
			1.020-1/83.3-10 08СБ	Сборочный чертеж		
			1.020-1/83.3-10 00ПЗ	Пояснительная записка		
			1.020-1/83.3-10 00ВС	Выборка стали		
			Переменные данные	для исполнений:		
			1.020-1/83.3-10 08	(РДТ6.56-70АтV)		
				Сборочные единицы		
		1	1.020-1/83.3-11 08	Каркас простр КП26	1	
		2	1.020-1/83.3-12 07-04	Сетка арматурная С20	1	
		3	1.020-1/83.3-12 13	Сетка арматурная С37	4	
		4	1.020-1/83.3-12 14	Изделие закл. сборное СМН1	2	
		5	1.020-1/83.3-12 16	Изделие закл. МН8	2	
		6	1.020-1/83.3-12 20	Изделие закл. МН31	4	
				Детали		
Б4		7	16.025.5260	Стержень напр. ГОСТ10884-81		
				Ф16АтV L=5260 мм	5	41,5 кг
		8	1.020-1/83.3-12 22	Стержень гнутый	4	
		9	1.020-1/83.3-12 21	Стержень гнутый	8	
				Материалы		
				Бетон ГОСТ7473-76		
				марки 300	1,43	м3

Инв.№подл. | Подпись и дата | Взам.инв.№

			1.020-1/83.3-10 08
Нач.отд.	Ковыш		
Норм.кон.	Валенкова		Ригель РДТ6.56
Гл.инж.пр.	Валенкова		Стадия: Р; Лист: 1; Листов: 5
Рук.гр.	Бочарова		ЦНИИПРОМЗДАНИЙ
Ст.инж.	Асовкина		
Провер.	Ермакова		

Формат	Зона	Поз.	Обозначение	Наименование	Кол.	Примечание
			1.020-1/83.3-10 08-01 (РДТ6.56-90АтV)			
				Сборочные единицы		
		1	1.020-1/83.3-11 08-01	Каркас простр. КП27	1	
		2	1.020-1/83.3-12 07-04	Сетка арматурная С20	1	
		3	1.020-1/83.3-12 13	Сетка арматурная С37	4	
		4	1.020-1/83.3-12 14-01	Изд. закл. сборное СМН2	2	
		5	1.020-1/83.3-12 16-08	Изделие закладное МН9	2	
		6	1.020-1/83.3-12 20	Изделие закладное МН31	4	
				Детали		
Б4		7	20.025.5260	Стержень напр. ГОСТ10884-81		
				Ф20АтV L=5860 мм	4	51,88 кг
		8	1.020-1/83.3-12 22	Стержень гнутый	4	
		9	1.020-1/83.3-12 21	Стержень гнутый	8	
				Материалы		
				Бетон ГОСТ7473-76		
				марки 400	1,43	м3

Инв.№подл. | Подпись и дата | Взам.инв.№

	1.020-1/83.3-10 08
	Лист 2

Формат	Зона	Поз.	Обозначение	Наименование	Кол.	Примечание
			1.020-1/83.3-10 08-02 (РДТ6.56-110АтV)			
				Сборочные единицы		
		1	1.020-1/83.3-11 08-01	Каркас простр. КП27	1	
		2	1.020-1/83.3-12 07-04	Сетка арматурная С20	1	
		3	1.020-1/83.3-12 13	Сетка арматурная С37	4	
		4	1.020-1/83.3-12 14-01	Изд. закл. сборное СМН2	2	
		5	1.020-1/83.3-12 16-08	Изделие закладное МН9	2	
		6	1.020-1/83.3-12 20	Изделие закладное МН31	4	
				Детали		
Б4		7	20.025.5260	Стержень напр. ГОСТ10884-81		
				Ф20 АтV L = 5260	5	64.86кг
		8	1.020-1/83.3-12 22	Стержень гнутый	4	
		9	1.020-1/83.3-12 21	Стержень гнутый	8	
				Материалы		
				Бетон ГОСТ7473-76		
				марки 400	1.43	м3

Инв. № подл. | Подпись и дата | Взам. инв. №

Формат	Зона	Поз.	Обозначение	Наименование	Кол.	Примечание
			1.020-1/83.3-10 08-03 (РДТ6.56-145АтV)			
				Сборочные единицы		
		1	1.020-1/83.3-11 08-02	Каркас простр. КП28	1	
		2	1.020-1/83.3-12 07-04	Сетка арматурная С20	1	
		3	1.020-1/83.3-12 13	Сетка арматурная С37	4	
		4	1.020-1/83.3-12 14-02	Изд. закл. сборное СМН3	2	
		5	1.020-1/83.3-12 16-09	Изделие закладное МН10	2	
		6	1.020-1/83.3-12 20	Изделие закладное МН31	4	
				Детали		
Б4		7	20.025.5260	Стержень напр. ГОСТ10884-81		
				Ф22 АтV L = 5260мм	5	78.48кг
		8	1.020-1/83.3-12 22-03	Стержень гнутый	4	
		9	1.020-1/83.3-12 21	Стержень гнутый	8	
				Материалы		
				Бетон ГОСТ7473-76		
				марки 400	1.43	м3

Инв. № подл. | Подпись и дата | Взам. инв. №

Формат	Зона	Поз.	Обозначение	Наименование	Кол.	Примечание
			1.020-1/83.3-10 08-04 (РДТ6.56-180АтV)			
				Сборочные единицы		
		1	1.020-1/83.3-11 08-03	Каркас простр. КП29	1	
		2	1.020-1/83.3-12 07-04	Сетка арматурная С20	1	
		3	1.020-1/83.3-12 13	Сетка арматурная С37	4	
		4	1.020-1/83.3-12 14-03	Изд. закл. сборное СМН4	2	
		5	1.020-1/83.3-12 16-09	Изделие закладное МН10	2	
		6	1.020-1/83.3-12 20	Изделие закладное МН31	4	
				Детали		
Б4.		7	25 025.5260	Стержень напр. ГОСТ10884-8		
				Ф 25АтV L = 5260 мм	5	100.99кг
		8	1.020-1/83.3-12 22-03	Стержень гнутый	4	
		9	1.020-1/83.3-12 21	Стержень гнутый	8	
				Материалы		
				Бетон ГОСТ7473-76		
				марки 500	1.43	м³

Инв. № подл. | Подпись и дата | Взам. инв. №

1.020-1/83.3-10 08

Лист 5

Формат	Зона	Поз	Обозначение	Наименование	Кол.	Примечание

Инв. № подл. | Подпись и дата | Взам. инв. №

Лист

Опалубка

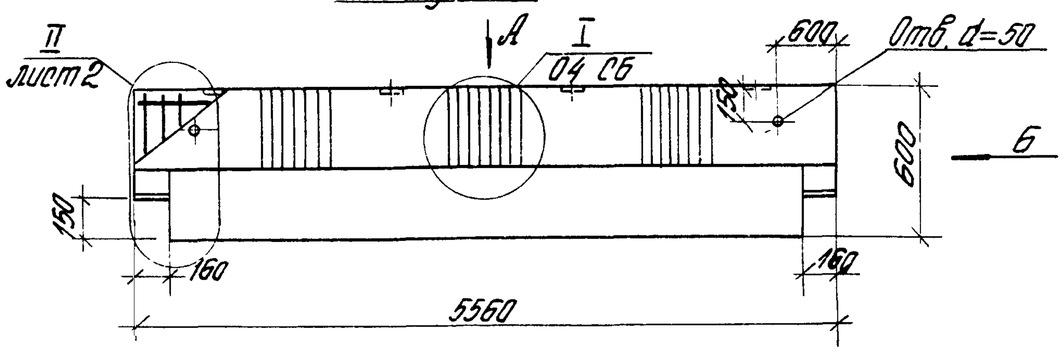

Вид Б

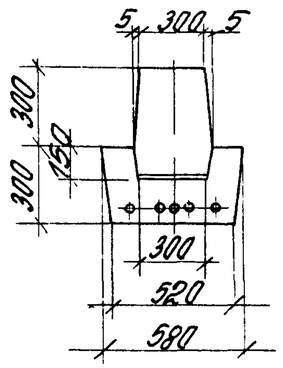

Вид А

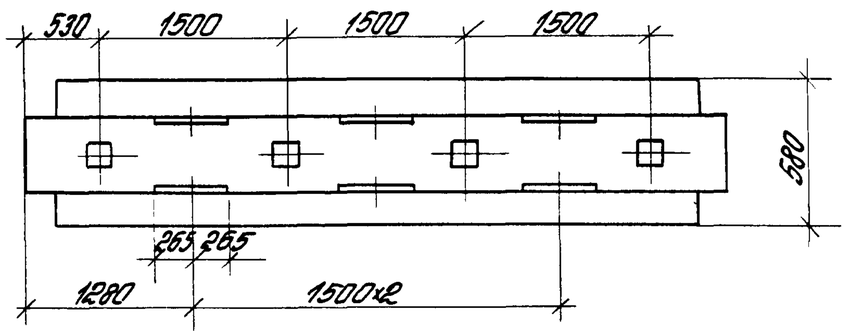

Обозначение	Марка	Рис.
1.020-1/83.3-10 08-	РДТ6.56-70АтV	1
-01	РДТ6.56-90АтV	2
-02	РДТ6.56-110АтV	1
-03	РДТ6.56-145АтV	1
-04	РДТ6.56-180АтV	1

Расположение напрягаемой арматуры

Рис. 1

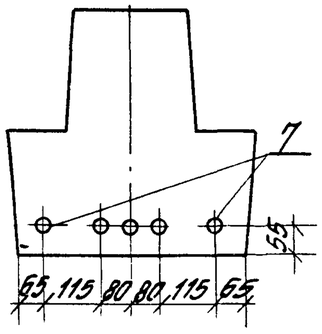

Рис. 2

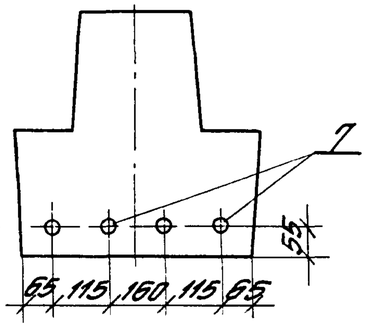

Нач. отд.	Кадыш		
Н. контр.	Валенкова		
СИП	Валенкова		
Рук. гр.	Бочарова		
Провер.	Ермакова		
Разраб.	Левина		

1.020-1/83.3-10 08 СБ

Ригель РДТ6.56. Сборочный чертеж

Стадия	Масса	Масштаб
Р	3.6	
Лист 1	Листов 2	

ЦНИИПРОМЗДАНИЙ

Инв.№ подл. | Подпись и дата | Взам.инв.№

II (m 1:10)

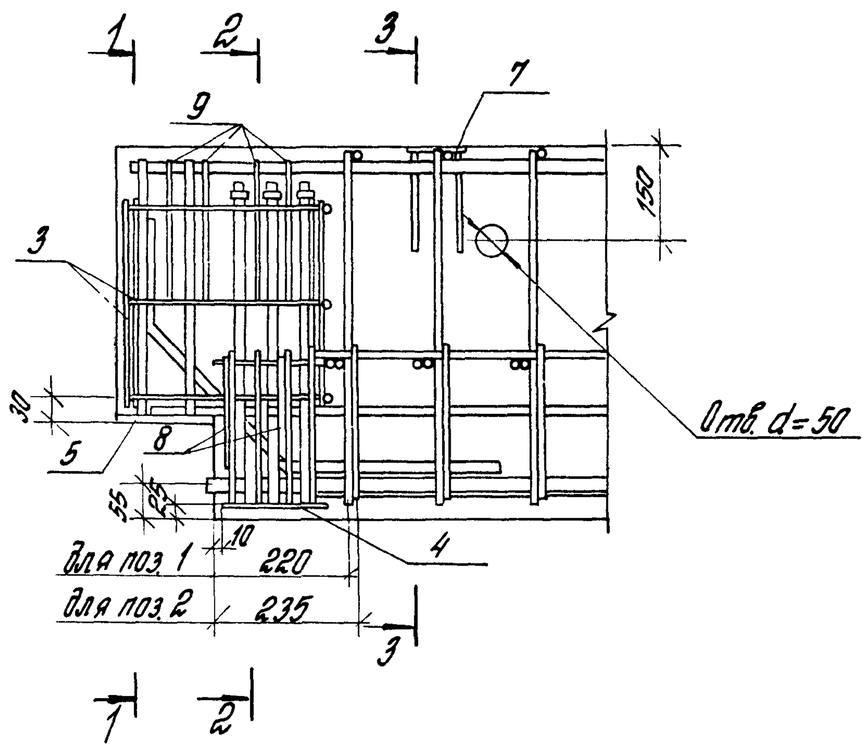

1-1

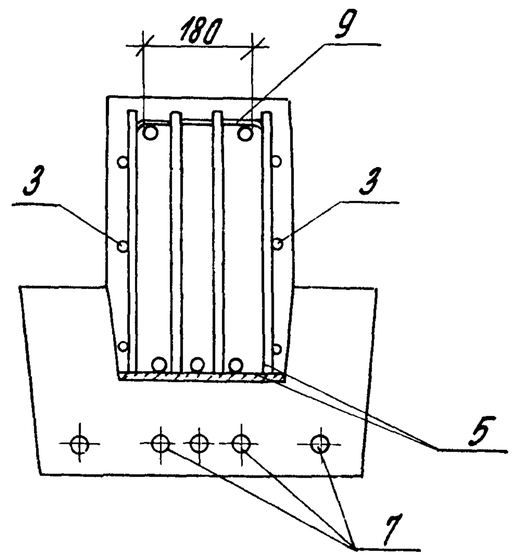

2-2

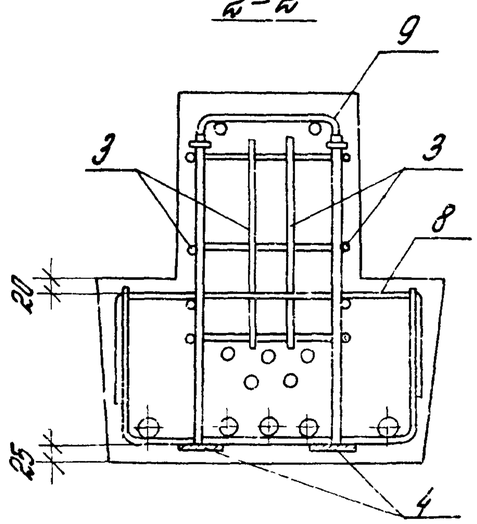

3-3

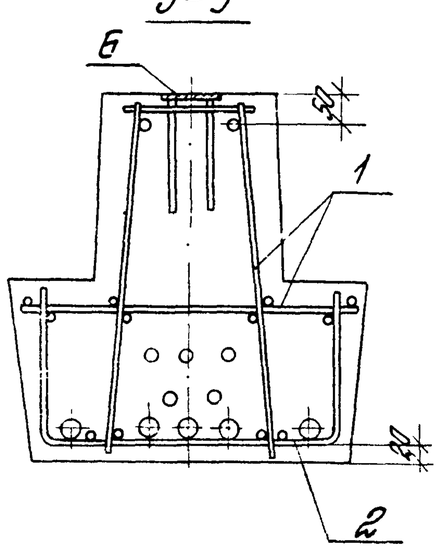

Инв.№ подл. | Подпись и дата | Взам.инв.№

1.020-1/83 3-10 08 СБ

Лист 2

Формат	Зона	Поз.	Обозначение	Наименование	Кол.	Примечание
				Документация		
			1.020-1/83.3-10 09 СБ	Сборочный чертеж		
			1.020-1/83.3-10 00 ПЗ	Пояснительная записка		
			1.020-1/83.3-10 00 ВС	Выборка стали		
			Переменные данные	для исполнений:		
			1.020-1/83.3-10 09	(РОТ Б.56-40 АтV)		
				Сборочные единицы		
		1	1.020-1/83.3-11 09	Каркас простр. КП31	1	
		2	1.020-1/83.3-12 09-03	Сетка арматурная С28	2	
		3	1.020-1/83.3-12 09-04	Сетка армотурн. С29	1	
		4	1.020-1/83.3-12 13	Сетка арматурная С37	4	
		5	1.020-1/83.3-12 14-04	Изд. закл. сборное СМН5	2	
		6	1.020-1/83.3-12 16-11	Изделие закладное МН12	2	
		7	1.020-1/83.3-12 20	Изделие закладное МН31	4	
				Детали		
Б4		8	18.025.5260	Стержень напр. ГОСТ10884-81		
				Ф16 АтV L=5260мм	3	24,9 кг
		9	1.020-1/83.3-12 22-01	Стержень гнутый	4	
		10	1.020-1/83.3-12 21-01	Стержень гнутый	8	
				Материалы		
				Бетон ГОСТ 7473-76		
				марка 400	1,3	м³

Инв.№ подл. | Подпись и дата | Взам.инв.№

Нач.отд	Кодыш		1.020-1/83.3-10 09
Нормок.	Валенкова		
Гл.инж.пр	Валенкова		
Рук.гр.	Бочарова		Ригель РОТ Б.56
Ст.инж.	Асовкина		Стадия Р; Лист 1; Листов 4
Провер.	Ермакова		ЦНИИПромзданий

Формат	Зона	Поз.	Обозначение	Наименование	Кол.	Примечание
			1.020-1/83.3-11 09-01	(РОТ Б.56-60 АтV)		
				Сборочные единицы		
		1	1.020-1/83.3-11 09	Каркас простр. КП31	1	
		2	1.020-1/83.3-12 09-03	Сетка арматурная С28	2	
		3	1.020-1/83.3-12 09-04	Сетка арматурная С29	1	
		4	1.020-1/83.3-12 13	Сетка арматурная С37	4	
		5	1.020-1/83.3-12 14-04	Изд. закл. сборное СМН5	2	
		6	1.020-1/83.3-12 16-12	Изделие закладное МН13	2	
		7	1.020-1/83.3-12 20	Изделие закладное МН31	4	
				Детали		
Б4		8	18.025.5260	Стержень напр. ГОСТ10884-81		
				Ф18 АтV L=5260мм	3	31,53 кг.
		9	1.020-1/83.3-12 22-01	Стержень гнутый	4	
		10	1.020-1/83.3-12 21-01	Стержень гнутый	8	
				Материалы		
				Бетон ГОСТ 7473-76		
				марки 400	1,3	м³

Инв.№ подл. | Подпись и дата | Взам.инв.№

1.020-1/83.3-10 09	Лист 2

Формат	Зона	Поз.	Обозначение	Наименование	Кол.	Примечание
			1.020-1/83.3-10 09-02 (РОТ 6.56-75АтV)			
				Сборочные единицы		
		1	1.020-1/83.3-11 09-01	Каркас простр. КП32	1	
		2	1.020-1/83.3-12 09-05	Сетка арматурная С30	2	
		3	1.020-1/83.3-12 09-04	Сетка арматурная С29	1	
		4	1.020-1/83.3-12 13	Сетка арматурная С37	4	
		5	1.020-1/83.3-12 14-04	Изд. закл. сборное СМН5	2	
		6	1.020-1/83.3-12 16-12	Изделие закладное МН13	2	
		7	1.020-1/83.3-12 20	Изделие закладное МН31	4	
				Детали		
54		8	18.025.5260	Стержень напр. ГОСТ10884-81		
				Ф18АтV L=5260 мм	4	42.04кг
		9	1.020-1/83.3-12 22-04	Стержень гнутый	4	
		10	1.020-1/83.3-12 21-02	Стержень гнутый	8	
				Материалы		
				Бетон ГОСТ7473-76		
				марка 400	1.3	м³

Инв.№подл. | Подпись и дата | Взам.инв.№

Формат	Зона	Поз.	Обозначение	Наименование	Кол.	Примечание
			1.020-1/83.3-10 09-03 (РОТ 6.56-100АтV)			
				Сборочные единицы		
		1	1.020-1/83.3-11 09-01	Каркас простр. КП32	1	
		2	1.020-1/83.3-12 09-05	Сетка арматурная С30	2	
		3	1.020-1/83.3-12 09-04	Сетка арматурная С29	1	
		4	1.020-1/83.3-12 13	Сетка арматурная С37	4	
		5	1.020-1/83.3-12 14-05	Изд. закл. сборное СМН6	2	
		6	1.020-1/83.3-12 16-13	Изделие закладное МН14	2	
		7	1.020-1/83.3-12 20	Изделие закладное МН31	4	
				Детали		
54		8	20.025.5260	Стержень напр. ГОСТ10884-81		
				Ф20АтV L=5260 мм	4	51.88кг
		9	1.020-1/83.3-12 22-04	Стержень гнутый	4	
		10	1.020-1/83.3-12 21-02	Стержень гнутый	8	
				Материалы		
				Бетон ГОСТ7473-76		
				марка 400	1.3	м³

Инв.№подл. | Подпись и дата | Взам.инв.№

Опалубка

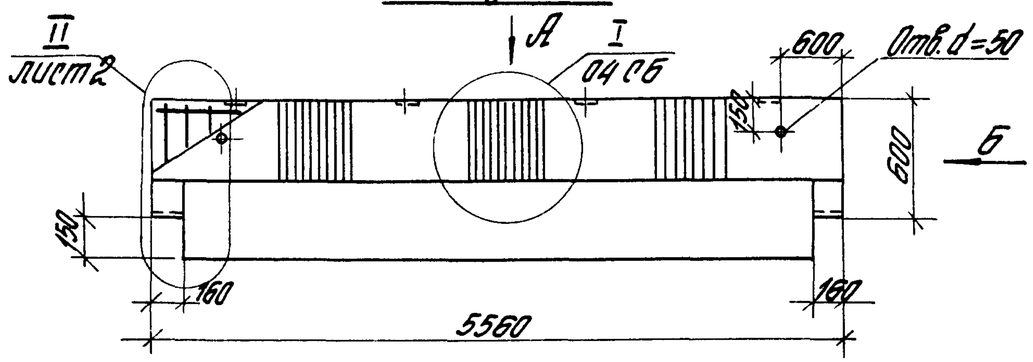

Вид Б

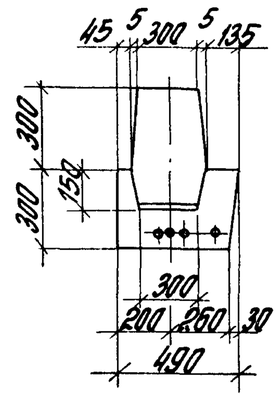

Вид А

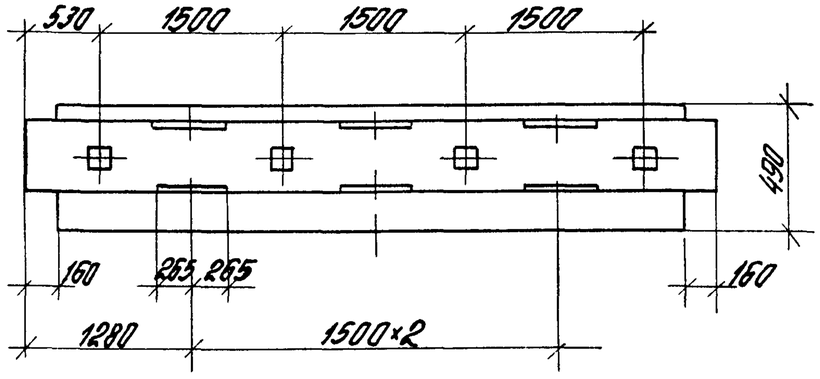

Обозначение	Марка	Рис.
1.020-1/83.3-10 09 –	РОТ 6.56 – 40 Ат V	2
-01	РОТ 6.56 – 60 Ат V	2
-02	РОТ 6.56 – 75 Ат V	1
-03	РОТ 6.56 – 100 Ат V	1

Расположение напрягаемой арматуры

Рис. 1

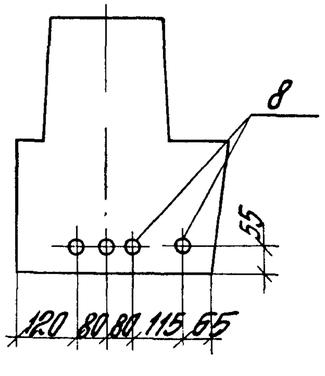

Рис. 2

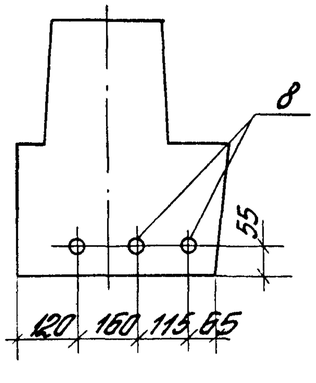

Нач. отд.	Кодыш		
Н. контр.	Валенкова		
ГИП	Валенкова		
Рук. гр.	Бочарова		
Провер.	Ермакова		
Разраб.	Левина		

1 020-1/83.3-10 09 СБ

Ригель РОТ 6 56. Сборочный чертеж

Стадия	Масса	Масштаб
Р	3.3	
Лист 1	Листов 2	

ЦНИИПРОМЗДАНИЙ

Инв. № подл. | Подпись и дата | Взам. инв. №

II (м 1:10)

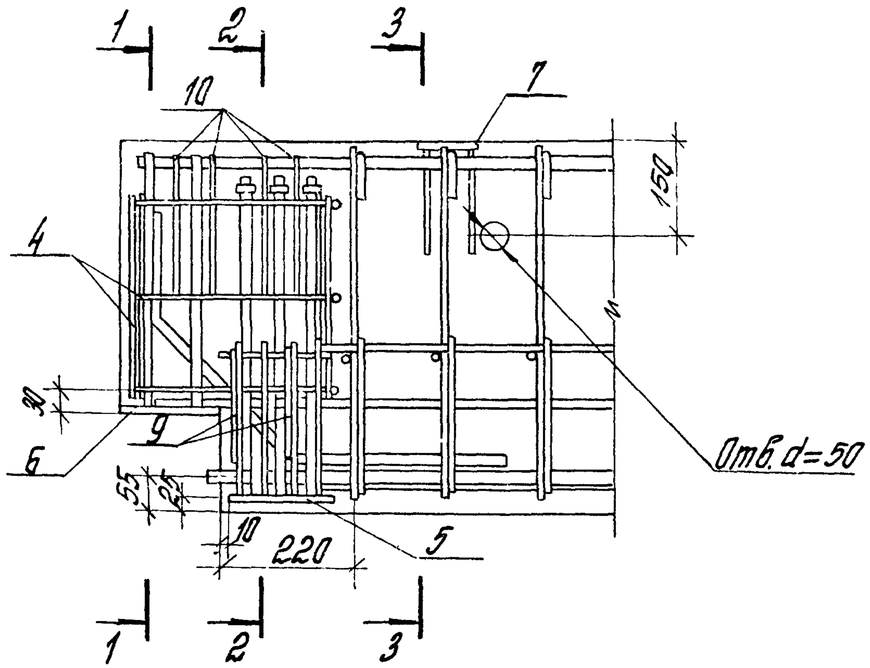

1-1

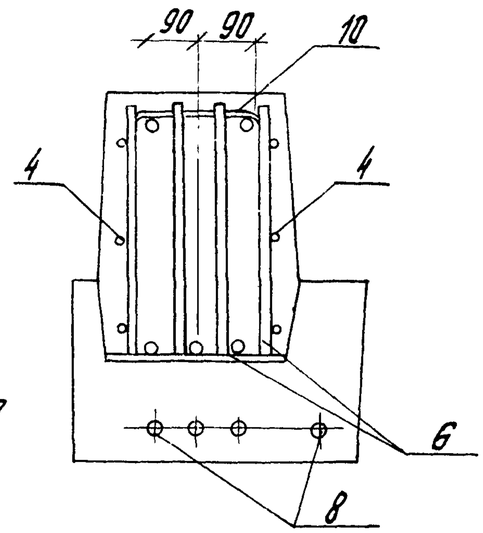

2-2

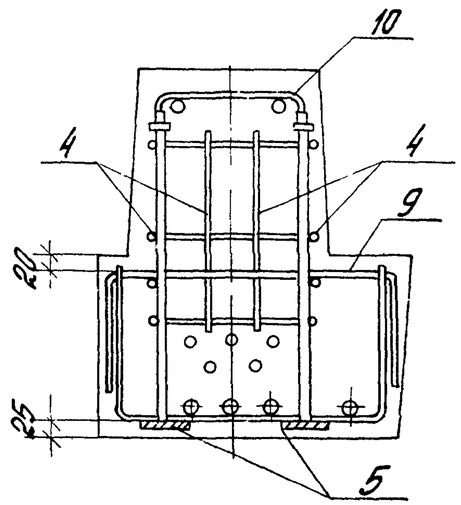

3-3

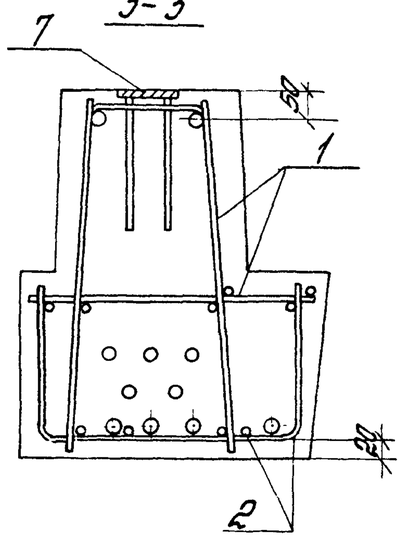

Схема расположения нижних сеток в полке ригеля

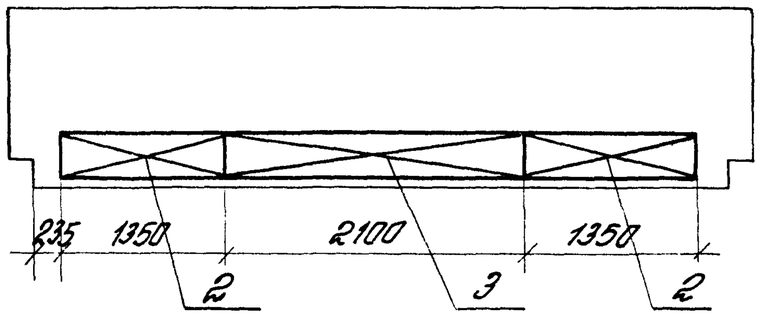

Инв.№ подл. | Подпись и дата | Взам.инв.№

Формат	Зона	Поз	Обозначение	Наименование	кол.	Примечание
				Документация		
			1.020-1/83.3-10 10СБ	Сборочный чертеж		
			1.020-1/83.3.10 00ПЗ	Пояснительная записка		
			1.020-1/83.3-10 00ВС	Выборка стали		
			Переменные данные	для исполнений		
			1.020-1/83.3-10 10	(РЛТ6.56-45АтЕ)		
				Сборочные единицы		
		1	1.020-1/83.3-11 10	Каркас простр. КП33	1	
		2	1.020-1/83.3.12 11	Сетка арматурная С33	2	
		3	1.020-1/83.3-12 11-01	Сетка арматурная С34	1	
		4	1.020-1/83.3-12 13	Сетка арматурная С37	4	
		5	1.020-1/83.3-12 15	Изд. закл. сборное СМН7	2	
		6	1.020-1/83.3-12 17	Изделие закладное МН20	2	
		7	1.020-1/83.3-12 20	Изделие закладное МН31	4	
				Детали		
Б4		8	16.025.5260	Стержень напр. ГОСТ 10884-81		
				Ф16АтV L=5260 мм	3	24.9 кг
		9	1.020-1/83.3-12 22-02	Стержень гнутый	4	
		10	1.020-1/83.3-12 21-04	Стержень гнутый	8	
				Материалы		
				Бетон ГОСТ 7473-76		
				марки 400	1.05	м3

Взам. инв. №

Подпись и дата

Инв. № подл.

Нач. отд.	Кобыш		
Нормокон.	Валенкова		
Гл. инж.	Валенкова		
Рук. гр.	Бочарова		
Ст. инж.	Асовкина		
Провер.	Ермакова		

1.020-1/83.3-10 10

Ригель РЛТ6.56

Стадия	Лист	Листов
Р	1	3

ЦНИИПромзданий

Формат	Зона	Поз.	Обозначение	Наименование	кол.	Примечание
			1.020-1/83.3.-10 10-01 (РЛТ6.56-60АтЕ)			
				Сборочные единицы		
		1	1.020-1/83.3-11 10-01	Каркас простр. КП34	1	
		2	1.020-1/83.3-12 11-02	Сетка армотурн. С35	2	
		3	1.020-1/83.3-12 11-01	Сетка армотурн. С34	1	
		4	1.020-1/83.3-12 13	Сетка армотурн. С37	4	
		5	1.020-1/83.3-12 15-01	Изд. закл. сборное СМН8	2	
		6	1.020-1/83.3-12 17	Изделие закладное МН21	2	
		7	1.020-1/83.3-12 20	Изделие закладное МН31	4	
				Детали		
Б4		8	18.025.5260	Стержень напр. ГОСТ 10884-81		
				Ф18АтV L=5260 мм	3	31.53 кг.
		9	1.020-1/83.3-12 22-02	Стержень гнутый	4	
		10	1.020-1/83.3-12 21-04	Стержень гнутый	8	
				Материалы		
				Бетон ГОСТ 7473-76		
				марки 400	1.05	м3

Взам. инв. №

Подпись и дата

Инв. № подл.

1.020-1/83.3-10 10

Лист 2

Формат	Зона	Поз.	Обозначение	Наименование	Кол	Примечание
			1.020-1/83.3-10 10-02 (АПТ 6.56-100АтV)			
				Сборочные единицы		
		1	1.020-1/83.3-11 10-02	Каркас плоскостр. К135	1	
		2	1.020-1/83.3-12 11-02	Сетка арматурная С35	2	
		3	1.020-1/83.3-12 11-01	Сетка арматурная С34	1	
		4	1.020-1/83.3-12 13	Сетка арматурная С37	4	
		5	1.020-1/83.3-12 15-02	Изделие закл. сборное СМН9	2	
		6	1.020-1/83.3-12 17-01	Изделие закладное МН22	2	
		7	1.020-1/83.3-12 20	Изделие закладное МН31	4	
				Детали		
64		8	25.025.5260	Стержень напр. ГОСТ10884-81		
				Ф25АтV L=5260 мм	3	60.6 кг
		9	1.020-1/83.3-12 22-05	Стержень гнутый	4	
		10	1.020-1/83.3-12 21-05	Стержень гнутый	8	
				Материалы		
				Бетон ГОСТ 7473-76		
				марки 500	1,05	м3

Инв. № подл. | Подпись и дата | Взам. инв. №

Формат	Зона	Поз.	Обозначение	Наименование	Кол	Примечание

Инв. № подл. | Подпись и дата | Взам. инв. №

Опалубка

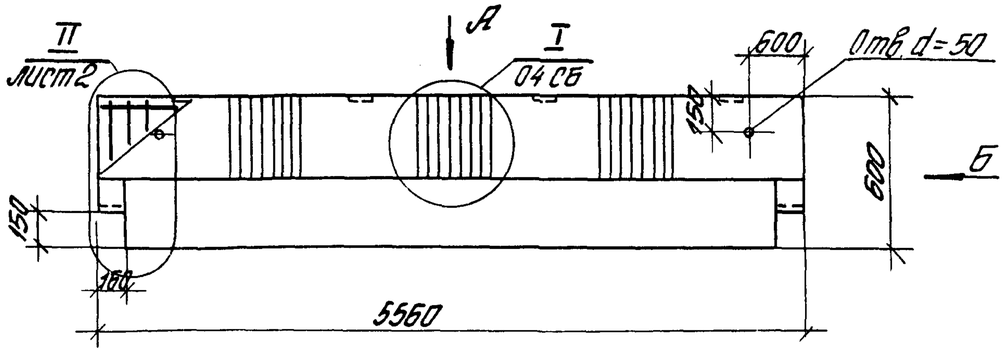

Вид А

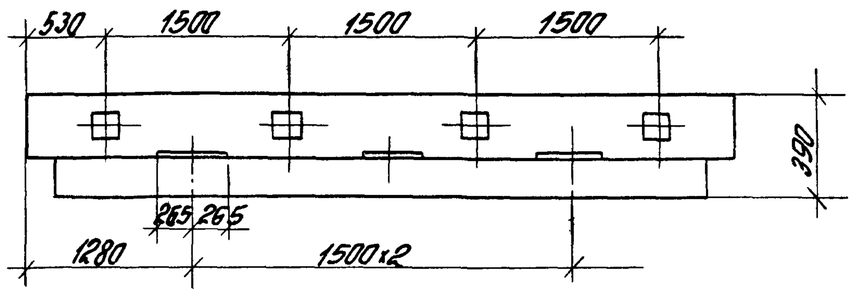

Вид Б

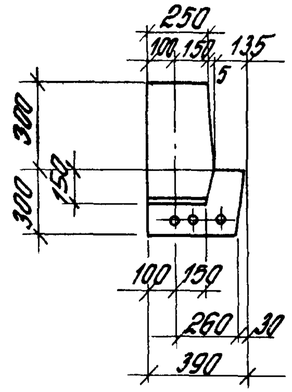

Обозначение	Марка
1020-1/83.3-10. 10 –	РЛТ6.56-45АтV
-01	РЛТ6.56-60АтV
-02	РЛТ6.56-100АтV

Расположение напрягаемой арматуры

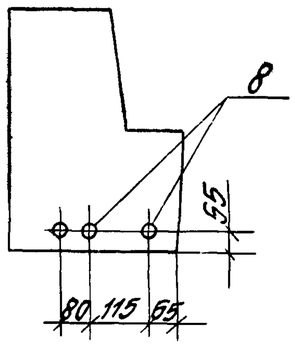

Нач. отд.	Кадыш		
Н. контр.	Валенкова		
ГИП	Валенкова		
Рук. гр.	Бачарова		
Проверил	Ермакова		
Разраб.	Катова		

1.020-1/83.3-10 10 СБ

Ригель РЛТ6.56. Сборочный чертеж

Стадия	Масса	Масштаб
Р	2.6	
Лист 1	Листов 2	

ЦНИИПРОМЗДАНИЙ

Инв. № подл. | Подпись и дата | Взам. инв. №

II (m1:10)

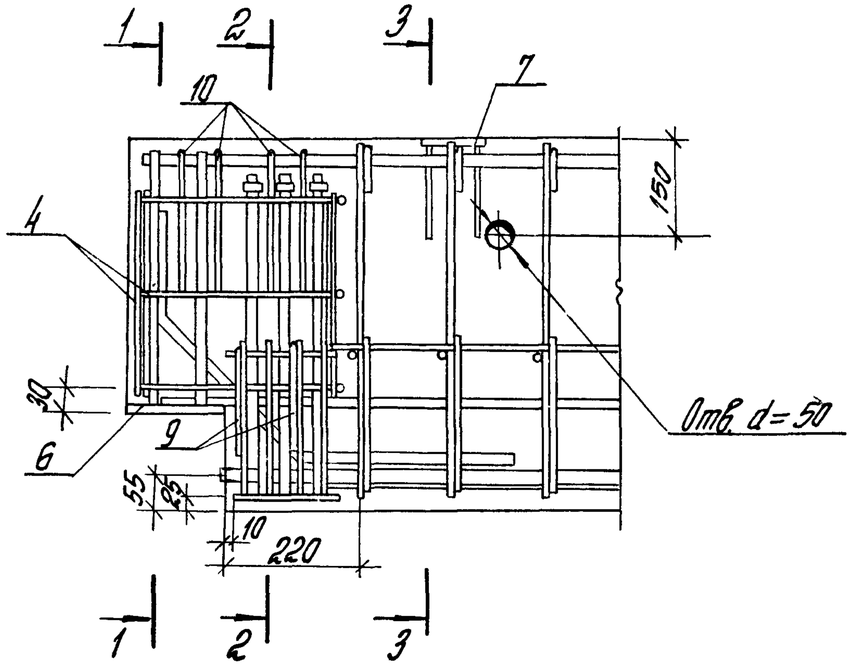

1-1

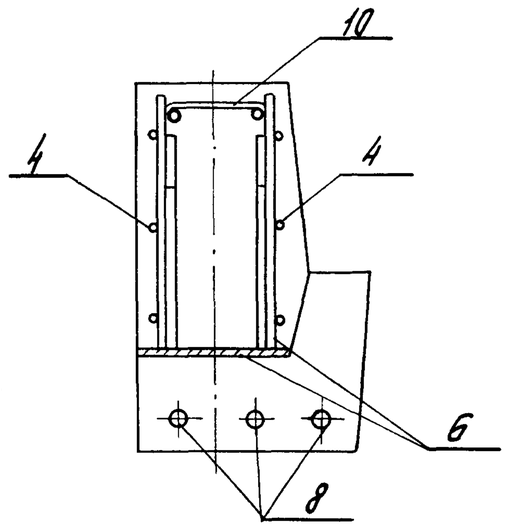

2-2

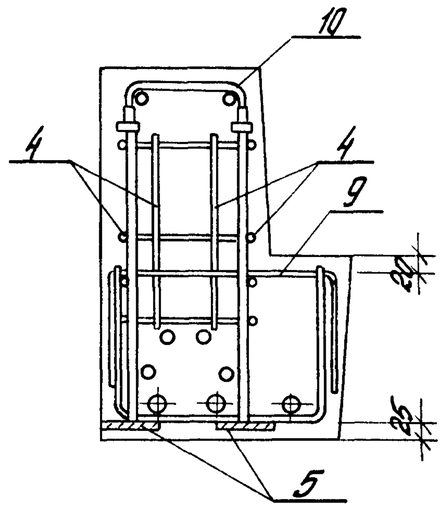

3-3

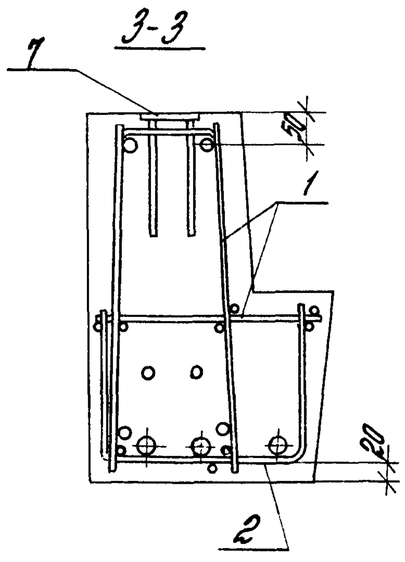

Схема расположения нижних сеток в полке ригеля

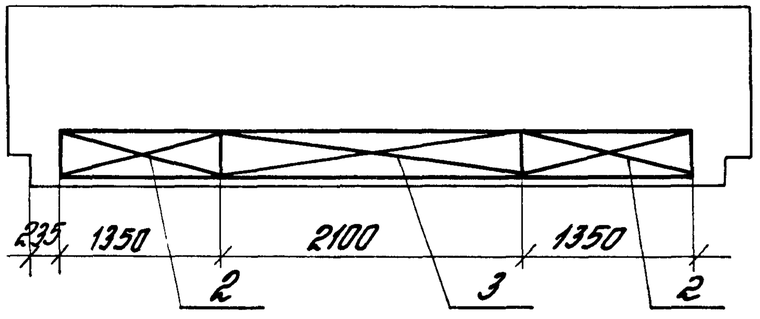

Инв.№ подл. | Подпись и дата | Взам.инв.№

Формат	Зона	Поз	Обозначение	Наименование	Кол.	Примечание
				Документация		
			1.020-1/83.3-10 11СБ	Сборочный чертеж		
			1.020-1/83.3-10 ОПЗ	Пояснительная записка		
			1.020-1/83.3-10 ОВС	Выборка стали		
			Переменные данные	для исполнений		
			1.020-1/83.3-10 11	(РДРБ.26-50)		
				Сборочные единицы		
		1	1.020-1/83.3-11 11	Каркас простр. КПЗБ	1	
		2	1.020-1/83.3-12 08	Сетка армотур. С24	1	
		3	1.020-1/83.3-12 16-14	Изделие закладное МН15	2	
				Детали		
		4	1.020-1/83.3-12 21	Стержень гнутый	4	
				Материалы		
				Бетон ГОСТ 7473-76		
				марки 300	0,7	м³

Взам.инв.№ | Подпись и дата | Инв.№подл

Нач.отд.	Кодыш		1.020-1/83.3-10 11
Нормокон.	Валенкова		
Гл.инж.пр.	Валенкова		
Рук.гр	Бочарова		Ригель РДР.6.26
Ст.инж.	Всовкина		
Провер	Ермакова		

Стадия	Лист	Листов
Р	1	4

ЦНИИПРОМЗДАНИЙ

Формат	Зона	Поз	Обозначение	Наименование	Кол	Примечание
			1.020-1/83.3-10 11-01	(РДРБ.26-70)		
				Сборочные единицы		
		1	1.020-1/83.3-11 11-01	Каркас простр. КПЗ7	1	
		2	1.020-1/83.3-12 08	Сетка арматурная С24	1	
		3	1.020-1/83.3-12 16-14	Изделие закладное МН15	2	
				Детали		
		4	1.020-1/83.3-12 21	Стержень гнутый	4	
				Материалы		
				Бетон ГОСТ 7473-76		
				марки 300	0,7	м³

Взам.инв.№ | Подпись и дата | Инв.№подл

1.020-1/83.3-10 11	Лист 2

Формат	Зона	Поз.	Обозначение	Наименование	Кол	Примечание
			1.020-1/83.3-10 11-02 (РДР6 26-110)			
				Сборочные единицы		
		1	1.020-1/83.3-11 11-02	Каркас простр. КП3В	1	
		2	1.020-1/83.3-12 02	Сетка арматурная С24	1	
		3	1.020-1/83.3-12 16-15	Изделие закладное МН16	2	
				Детали		
		4	1.020-1/83.3-12 21-01	Стержень гнутый	4	
				Материалы		
				Бетон ГОСТ 7473-76		
				марки 300	0,7	м3

Инв. № подл. | Подпись и дата | Взам. инв. №

Формат	Зона	Поз.	Обозначение	Наименование	Кол.	Примечание
			1.020-1/83.3-10 11-03 (РДР 6.26-180)			
				Сборочные единицы		
		1	1.020-1/83.3-11 03	Каркас простр. КП39	1	
		2	1.020-1/83.3-12 08	Сетка арматурная С24	1	
		3	1.020-1/83.3-12 16-15	Изделие закладное МН16	2	
				Детали		
		4	1.020-1/83.3-12 21-02	Стержень гнутый	4	
				Материалы		
				Бетон ГОСТ 7473-76		
				марки	0,7	м3

Инв. № подл. | Подпись и дата | Взам. инв. №

19855-75

Опалубка

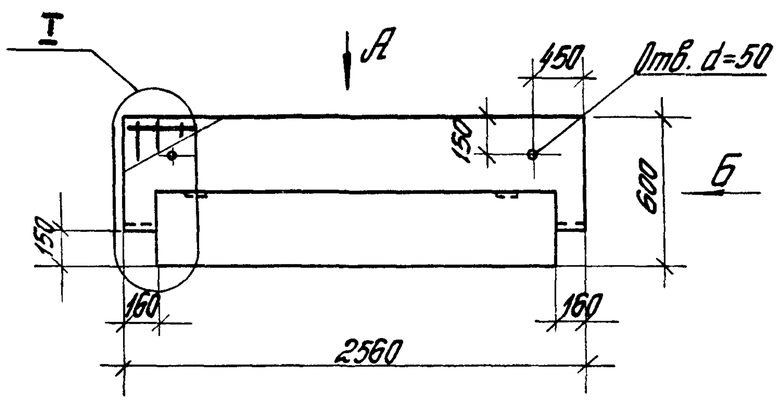

Вид А

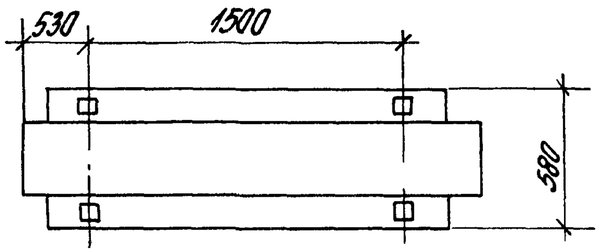

Вид Б

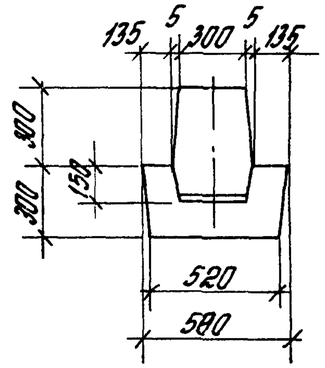

I (m 1:10)

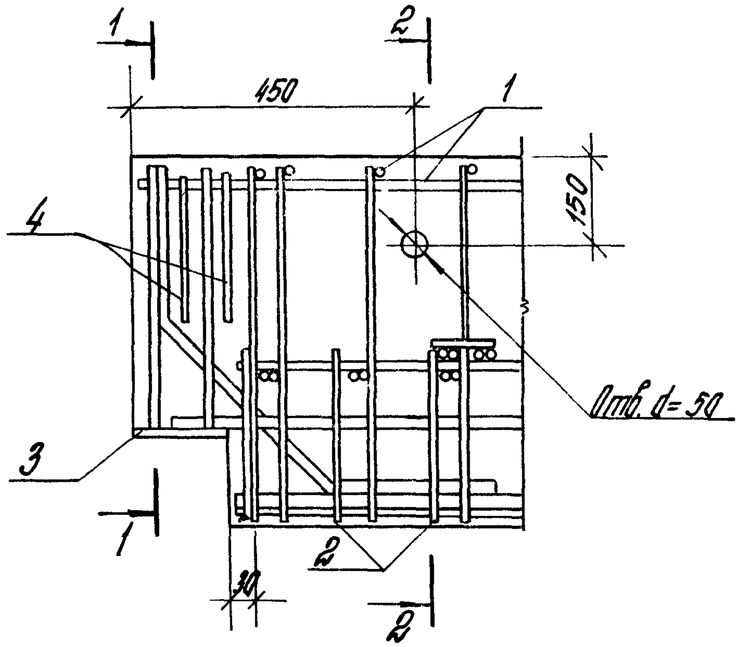

2-2

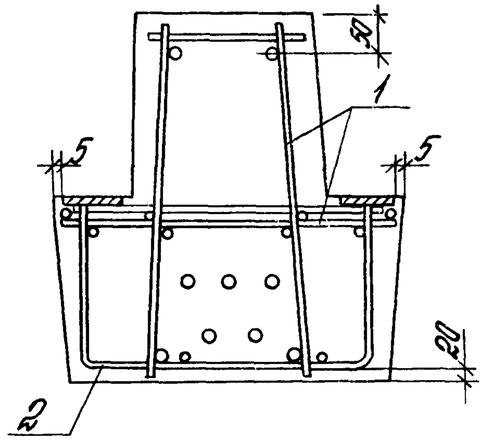

1-1

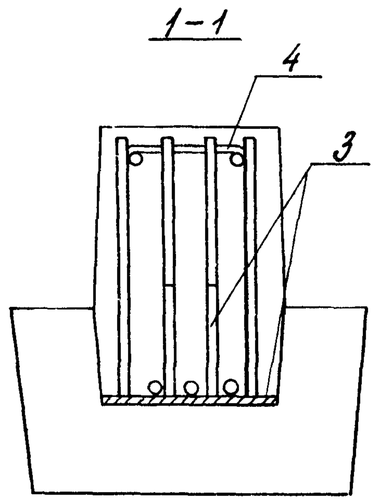

Обозначение	Марка
1.020-1/83. 3-10 11-	РДР6.26 - 50
-01	РДР 6.26 - 70
-02	РДР 6.26 - 110
-03	РДР 6.26 - 180

Нач. отд.	Кодыш		
Н. контр.	Валенкова		
ГИП	Валенкова		
Рук. гр.	Бочарова		
Провер.	Ермакова		
Разраб.	Котова		

1.020-1/83. 3-10 11 СБ

Ригель РДР6.26. Сборочный чертеж

Стадия	Масса	Масштаб
Р	1.7	-
Лист	Листов 1	

ЦНИИПРОМЗДАНИЙ

Инв. № подл. | Подпись и дата | Взам. инв. №

Формат	Зона	Поз.	Обозначение	Наименование	Кол.	Примечание
				Документация		
			1.020-1/83.3-10 12 СБ	Сборочный чертеж		
			1.020-1/83.3-10 ОО ПЗ	Пояснительная записка		
			1.020-1/83.3-10 ОО ВС	Выборка стали		
			Переменные данные	для исполнений:		
			1.020-1/83.3-10 12	(РОР Б.26-40)		
				Сборочные единицы		
		1	1.020-1/83.3-11 12	Каркас простр. КП40	1	
		2	1.020-1/83.3-12 10	Сетка арматурная С31	1	
		3	1.020-1/83.3-12 16-16	Изделие закладное МН17	2	
				Детали		
		4	1.020-1/83.3-12 21	Стержень гнутый	4	
				Материалы		
				Бетон ГОСТ 7473-76 марки 300	0,6	м³

Инв. № подл. | Подпись и дата | Взам. инв. №

Нач. отд	Кобыш		1.020-1/83.3-10 12
Нормокон	Валенкова		
Гл. инж. пр	Валенкова		
Рук. гр	Бочарова		Ригель РОР 6.26, РЛР 6,26
Ст. инж	Асавкина		
Провер	Ермакова		

Стадия	Лист	Листов
Р	1	4

ЦНИИПромзданий

Формат	Зона	Поз.	Обозначение	Наименование	Кол.	Примечание
			1.020-1/83.3-12 12-01	(РОР Б.26-100)		
				Сборочные единицы		
		1	1.020-1/83.3-11 12-01	Каркас простр КП41	1	
		2	1.020-1/83.3-12 10-01	Сетка армотурн. С32	1	
		3	1.020-1/83.3-12 16-18	Изделие закладное МН19	2	
				Детали		
		4	1.020-1/83.3-12 21-01	Стержень гнутый	4	
				Материалы		
				Бетон ГОСТ 7473-76 марки 300	0,6	м³

Инв. № подл. | Подпись и дата | Взам. инв. №

1.020-1/83.3-10 12	Лист 2

Формат	Зона	Поз.	Обозначение	Наименование	Кол.	Примечание
			1.020-1/83.3-10 12-02 (РЗР 6.26-60)			
				Сборочные единицы		
		1	1.020-1/83.3-11 12-02	Каркас простр. КП12	1	
		2	1.020-1/83.3-12 12	Сетка арматурная С35	1	
		3	1.020-1/83.3-12 17-03	Изд. закладное МН23	2	
				Детали		
		4	1.020-1/83.3-12 21-04	Стержень гнутый	4	
				Материалы		
				Бетон ГОСТ 7473-76		
				марки 300	0.5	м³

Инв. № подл. | Подпись и дата | Взам. инв. №

1.020-1/83.3-10 12 — Лист 3

Формат	Зона	Поз.	Обозначение	Наименование	Кол.	Примечание
			1.020-1/83.3-10 12-03 (РЗР.6.26-100)			
				Сборочные единицы		
		1	1.020-1/83.3-11 12-03	Каркас простр. КП13	1	
		2	1.020-1/83.3-12 12	Сетка арматурная С36	1	
		3	1.020-1/83.3-12 17-04	Изделие закладное МН24	2	
				Детали		
		4	1.020-1/83.3-12 21-05	Стержень гнутый	4	
				Материалы		
				Бетон ГОСТ 7473-76		
				марки 300	0.5	м³

Инв. № подл. | Подпись и дата | Взам. инв. №

1.020-1/83.3-10 12 — Лист 4

Рис.1
Опалубка

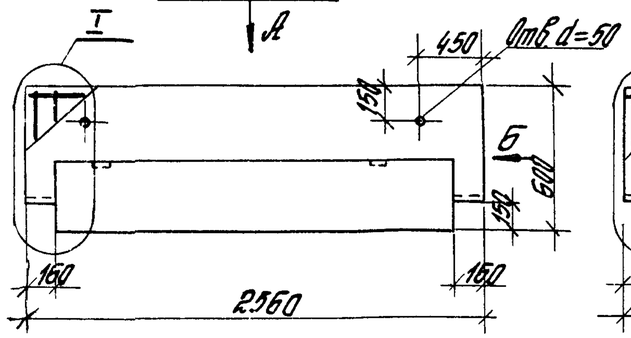

Вид А

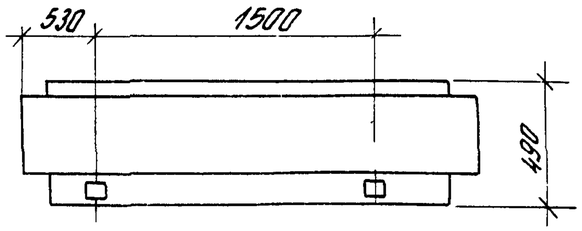

Вид Б

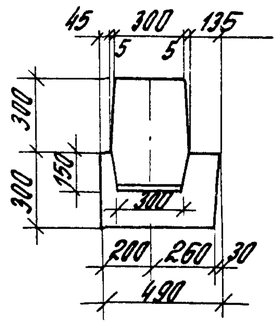

Рис.2
Опалубка

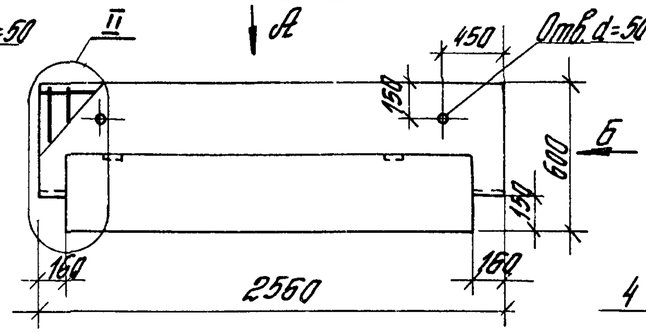

Вид А

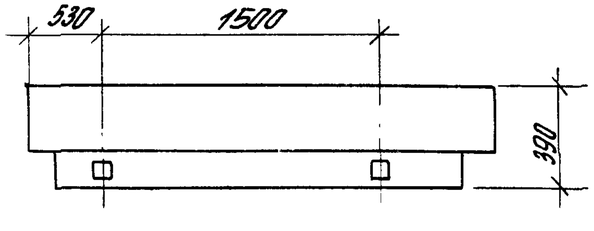

Вид Б

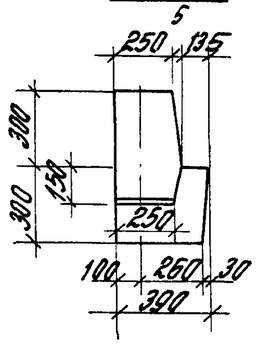

I (м1 10)

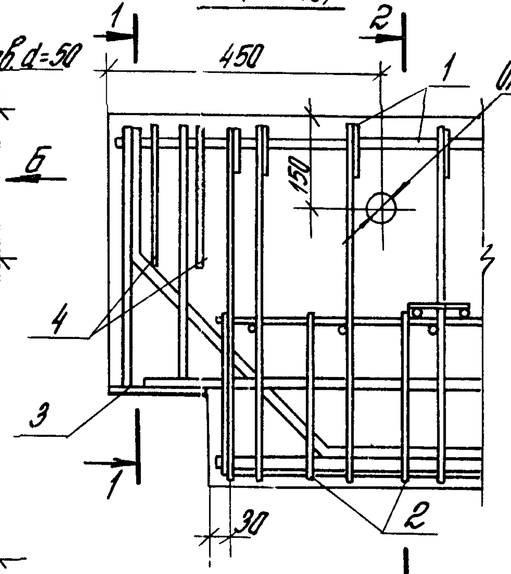

1-1

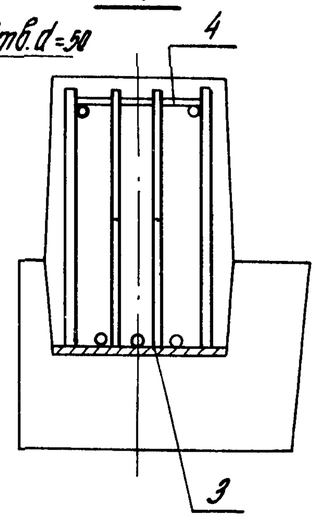

2-2

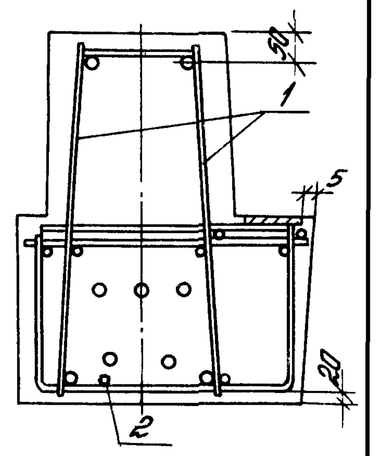

II (м1:10)

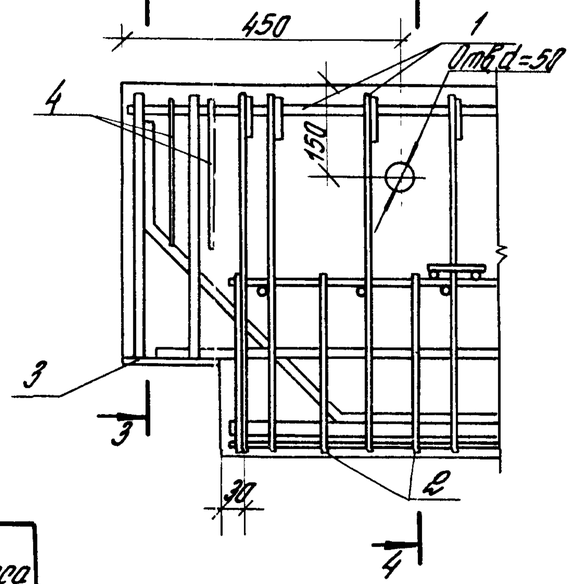

3-3

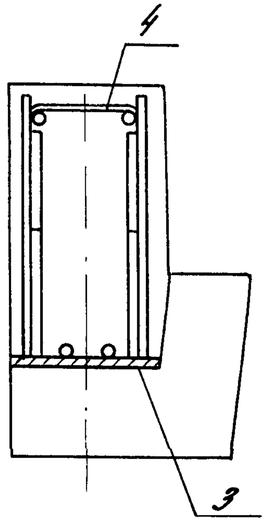

4-4

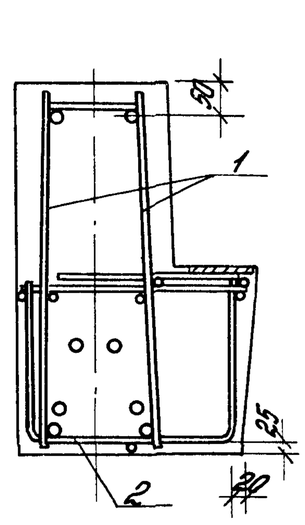

Обозначение	Марка	Рис.	Масса т
1.020-1/83.3-10 12-	РОР 6.26 – 40	1	1.5
-01	РОР 6.26 – 100	1	
-02	РЛР 6.26 – 60	2	1.2
-03	РЛР 6.26 – 100	2	

Нач.отд	Кодыш	
Н.контр.	Валенкова	
ГИП	Валенкова	
Рук.гр.	Бочарова	
Проверил	Ермакова	
Разраб.	Котова	

1.020-1/83.3-10 12 СБ

Ригели РОР 6.26, РЛР 6.26. Сборочный чертеж

Стадия	Масса	Масштаб
Р	ст. табл.	—
Лист	Листов 1	

ЦНИИПРОМЗДАНИЙ

Инв.№ подл. | Подпись и дата | Взам.инв.№

Формат	Зона	Поз.	Обозначение	Наименование	Кол.	Примечание
				Документация		
			1.020-1/83.3-10 13 СБ	Сборочный чертеж		
			1.020-1/83.3-10 ОПЗ	Пояснительная записка		
			1.020-1/83.3-10 ОВС	Выборка стали		
			Переменные данные	для исполнений:		
			1.020-1/83.3-10 13	(РДТ 6.26-110)		
				Сборочные единицы		
		1	1.020-1/83.3-11 13	Каркас простр. КП44	1	
		2	1.020-1/83.3-12 08	Сетка арматурная С24	1	
		3	1.020-1/83.3-12 16-15	Изделие закладное МН16	2	
		4	1.020-1/83.3-12 20	Изделие закладное МН31	2	
				Детали		
		6	1.020-1/83.3-12 21-01	Стержень гнутый	4	
				Материалы		
				Бетон ГОСТ 7473-76		
				марки 300	0,7	м3

Инв. № подл. | Подпись и дата | Взам. инв. №

Нач. отд.	Кодыш		1.020-1/83.3-10 13
Нормокон.	Валенкова		
Гл. инж.	Валенкова		Ригель РДТ 6.26
Рук. гр.	Бочарова		Стадия: Р; Лист: 1; Листов: 2
Ст. инж.	Асобкина		ЦНИИПромзданий
Провер.	Ермакова		

Формат	Зона	Поз.	Обозначение	Наименование	Кол.	Примечание
			1.020-1/83.3-10 13	(РДТ 6.26-180)		
				Сборочные единицы		
		1	1.020-1/83.3-11 13-01	Каркас простр. КП45	1	
		2	1.020-1/83.3-12 08	Сетка арматурная С24	1	
		3	1.020-1/83.3-12 16-15	Изделие закладное МН16	2	
		4	1.020-1/83.3-12 20	Изделие закладное МН31	2	
				Детали		
Б4		5	1.020-1/83.3-12 21-01	Стержень гнутый	4	
				Материалы		
				Бетон ГОСТ 7473-76		
				марки 300	0,7	м3

Инв. № подл. | Подпись и дата | Взам. инв. №

	1.020-1/83.3-10 13
	Лист 2

Опалубка

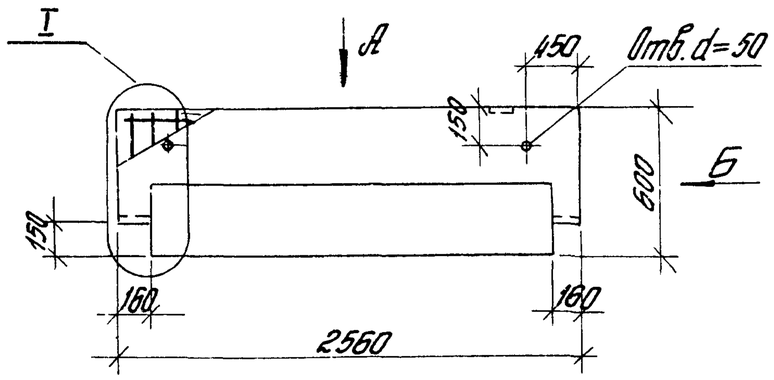

Вид А

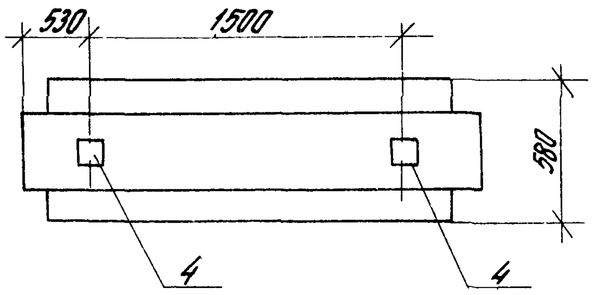

Вид Б

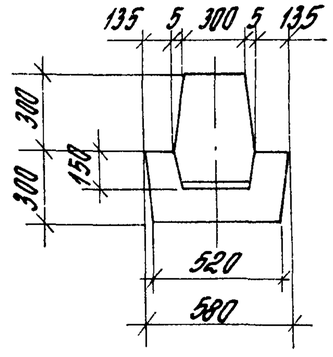

I (м 1:10)

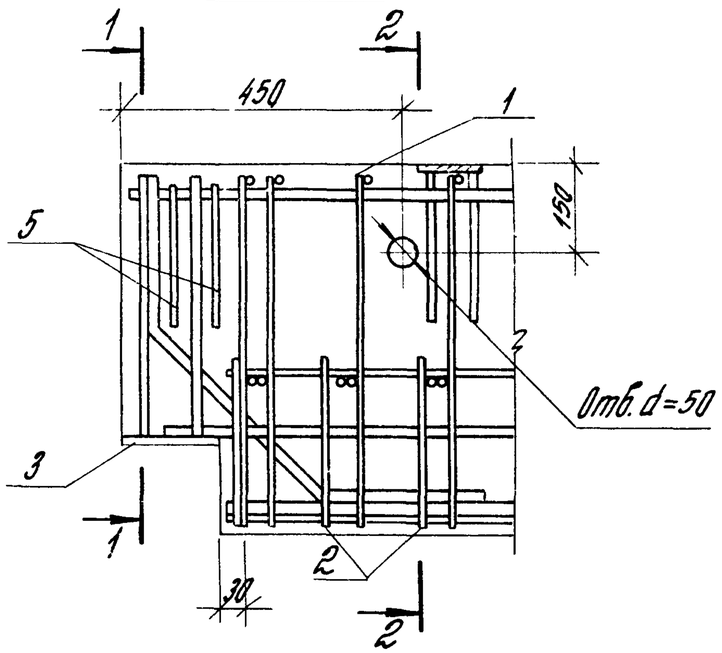

1-1

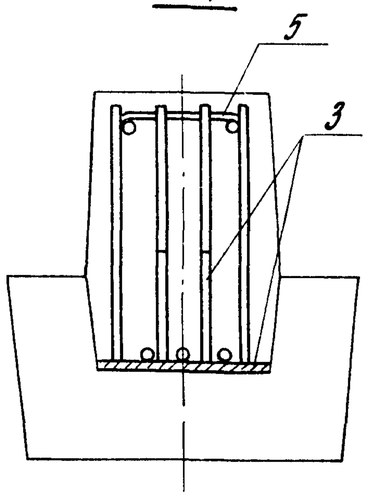

2-2

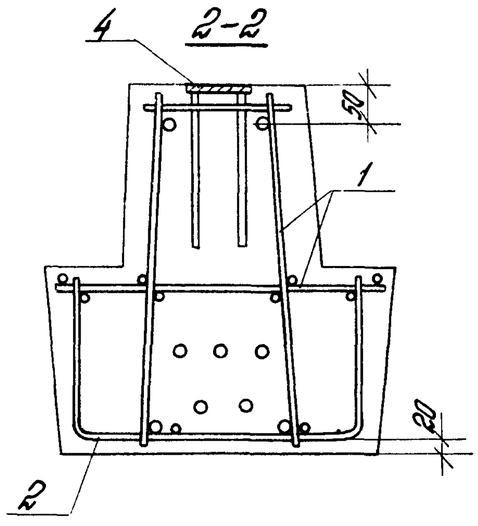

Обозначение	Марка
1.020-1/83. 3-10 13 -	РДТ 6.26 – 110
-01	РДТ 626 – 180

Нач. отд.	Ковыш		
Н. контр.	Валенкова		
ГИП	Валенкова		
Рук. гр.	Бочарова		
Провер.	Ермакова		
Разраб.	Котова		

1020-1/83. 3-10 13 СБ

Ригель РДТ 6.26. Сборочный чертеж

Стадия	Масса	Масштаб
Р	1.7	
Лист 1	Листов 1	

ЦНИИПРОМЗДАНИЙ

Инв. № подл. | Подпись и дата | Взам. инв. №

Формат	Зона	Поз.	Обозначение	Наименование	Кол.	Примечание
				Документация		
			1.020-1/83.3-10 14 СБ	Сборочный чертеж		
			1.020-1/83.3-10 00 ПЗ	Пояснительная записка		
			1.020-1/83.3-10 00 ВС	Выборка стали		
			Переменные данные	для исполнений:		
			1.020-1/83.3-10 14	(РОТ 6.26.60)		
				Сборочные единицы		
		1	1.020-1/83.3-11 14	Каркас простр. КП16	1	
		2	1.020-1/83.3-12 10	Сетка арматурная С31	1	
		3	1.020-1/83.3-12 16-16	Изделие закладное МН17	2	
		4	1.020-1/83.3-12 20	Изделие закладное МН31	2	
				Детали		
		5	1.020-1/83.3-12 21-01	Стержень гнутый	4	
				Материалы		
				Бетон ГОСТ 7473-76		
				марки 300	0,6	м³

Инв. № подл. | Подпись и дата | Взам. инв. №

Нач. отд.	Ковыш		1.020-1/83.3-10 14
Нормокон.	Валенкова		
Гл. инж. пр.	Вопенкова		Стадия: Р; Лист: 1; Листов: 4
Рук. гр.	Бочарова		Ригель РОТ 6.26, РЛТ 6.26
Ст. инж.	Асовкина		ЦНИИПРОМЗДАНИЙ
Провер.	Ермакова		

Формат	Зона	Поз.	Обозначение	Наименование	Кол.	Примечание
			1.020-1/83.3-10 14-01	(РОТ 6.26-100)		
				Сборочные единицы		
		1	1.020-1/83.3-11 14-01	Каркас простр. КП47	1	
		2	1.020-1/83.3-12 10-01	Сетка арматурная С32	1	
		3	1.020-1/83.3-12 16-18	Изделие закладное МН19	2	
		4	1.020-1/83.3-12 20	Изделие закладное МН31	2	
				Детали		
		5	1.020-1/83.3-12 21-02	Стержень гнутый	4	
				Материалы		
				Бетон ГОСТ 7473-76		
				марки 300	0,6	м³

Инв. № подл. | Подпись и дата | Взам. инв. №

1.020-1/83.3-10 14 Лист 2

Формат	Зона	Поз.	Обозначение	Наименование	Кол.	Примечание
			1.020-1/83.3-10 14-02 (РПТ Б. 26-60)			
				Сборочные единицы		
		1	1.020-1/83.3-11 14-02	Каркас простр. КП48	1	
		2	1.020-1/83.3-12 12	Сетка арматурная С36	1	
		3	1.020-1/83.3-12 17-03	Изделие закладное МН23	2	
		4	1.020-1/83.3-12 20	Изделие закладное МН31	2	
				Детали		
		5	1.020-1/83.3-12 21-04	Стержень гнутый	4	
				Материалы		
				Бетон ГОСТ 7473-76 марки 300	0.5 м³	

Формат	Зона	Поз.	Обозначение	Наименование	Кол.	Примечание
			1.020-1/83.3-10. 14-03 (РПТ Б. 26-100)			
				Сборочные единицы		
		1	1.020-1/83.3-11 14-03	Каркас простр. НП49	1	
		2	1.020-1/83.3-12 12	Сетка армотурн. С36	1	
		3	1.020-1/83.3-12 12-04	Изделие закладное МН24	2	
		4	1.020-1/83.3-12 20	Изделие закладное МН31	2	
				Детали		
		5	1.020-1/83.3-12 21-05	Стержень гнутый	4	
				Материалы		
				Бетон ГОСТ 7473-76 марки 300	0.5 м³	

Инв. № подл. | Подпись и дата | Взам. инв. №

Рис.1

Опалубка

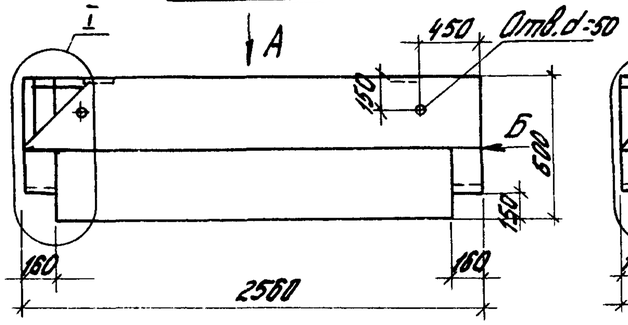

Вид А

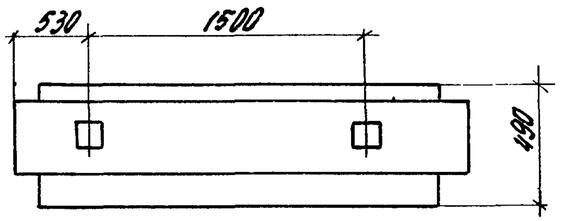

Вид Б

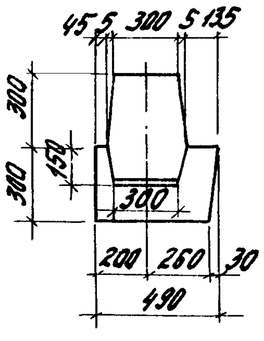

Рис.2

Опалубка

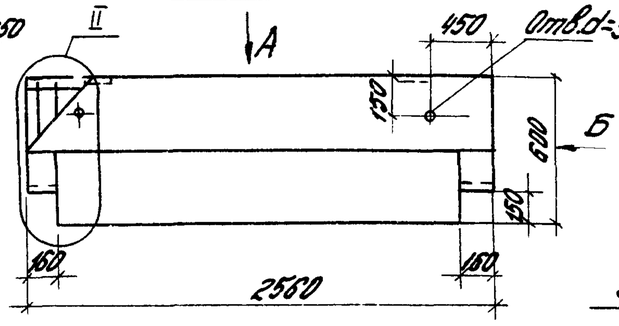

Вид А

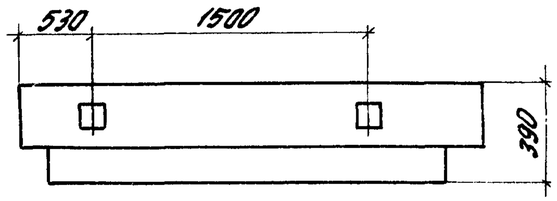

Вид Б

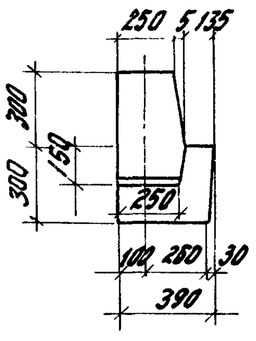

I (М1:10)

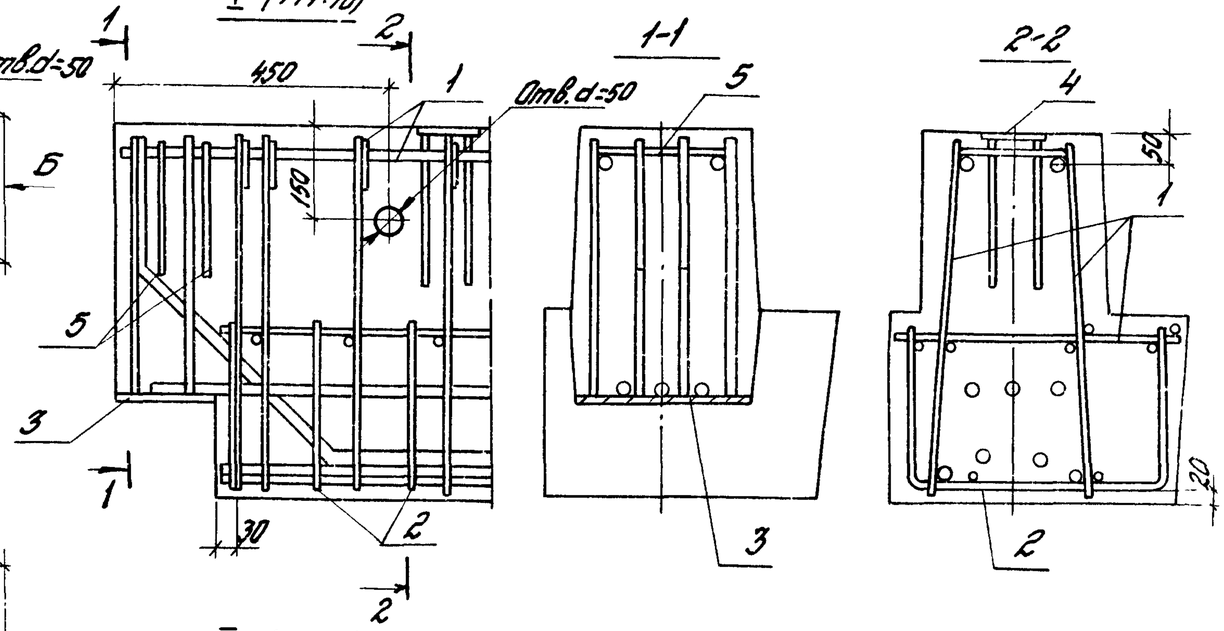

II (М1:10)

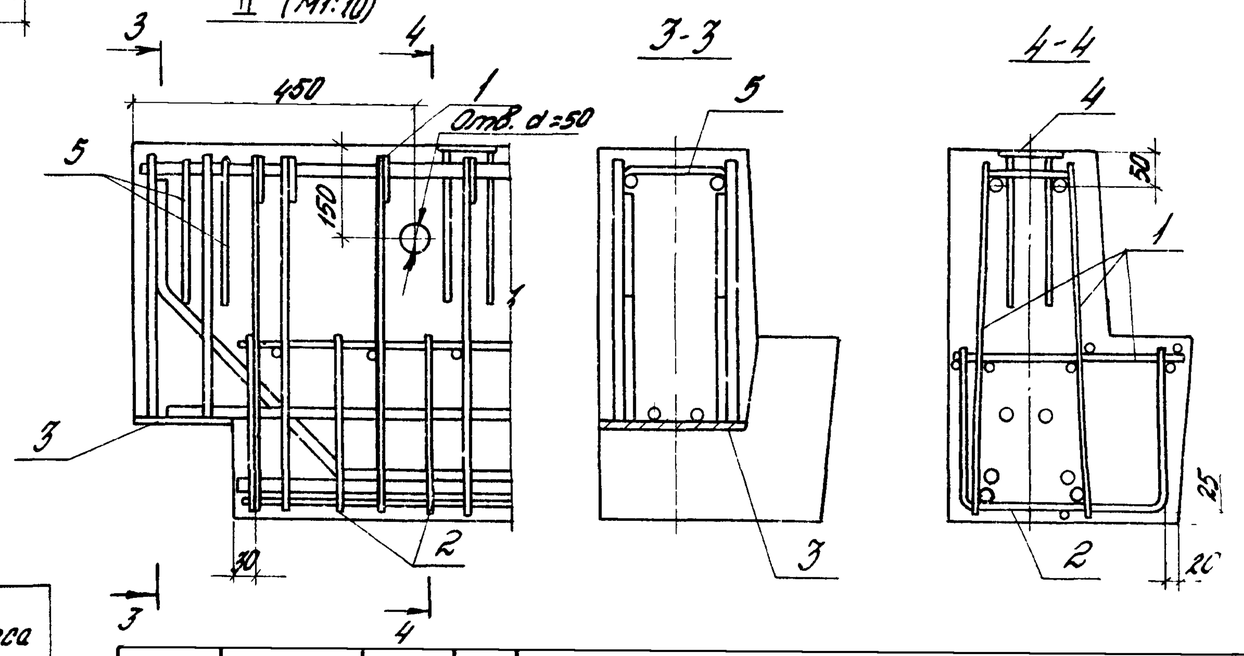

Обозначение	Марка	Рис.	Масса т
1.020-1/83.3-10 14-	РОТ 6.26 - 60	1	1.5
01	РОТ 6.26 - 100	1	
-02	РЛТ 6.26 - 60	2	1.2
-03	РЛТ 6.26 - 100	2	

Нач. отд	Кадыш		
Н.контр	Валенкова		
ГИП	Валенкова		
Рук. гр.	Бочарова		
Провер	Ермакова		
Разраб.	Котова		

1.020-1/83.3-10 14 СБ

Ригель РОТ 6.26, РЛТ 6.26. Сборочный чертеж

Стадия	Масса	Масштаб
Р	см. табл.	-
Лист	Листов 1	

ЦНИИПромзданий

Инв.№ подл. | Подпись и дата | Взам.инв.№

Марка ригеля	Арматурные изделия. Арматурная сталь. ГОСТ 10884-81, класс Ат-V, ф, мм							ГОСТ 5781-82, класс А-IV, ф, мм						ГОСТ 5781-82, класс А-III, ф, мм													ГОСТ 6727-80, класс Вр-I, ф, мм		Итого
	18	20	22	25	28	32	Итого	20	22	25	28	32	Итого	6	8	10	12	14	16	18	20	22	25	28	32	Итого	5	Итого	
РДР6.86-50Ат V			123,2				123,2							3,5	9,7	38,3			27,0							78,5	26,7	26,7	228,4
РДР6.86-50А IV										158,6			158,6	3,5	9,7	38,3			27,0							78,5	26,7	26,7	263,8
РДР6.86-70Ат V				158,6			158,6							3,5	9,7		55,2						65,8			134,2	26,7	26,7	319,5
РДР6.86-70А IV											199,5		199,5	3,5	9,7		55,2						65,8			134,2	26,7	26,7	360,4
РДР6.86-90Ат V					199,5		199,5							3,5	7,3	3,7	55,2								107,8	176,9	26,7	26,7	403,1
РДР6.86-90А IV												260,6	260,6	3,5	7,3	3,7	55,2								107,8	176,9	26,7	26,7	464,2
РДР6.86-110Ат V						260,6	260,6							16,6	7,3	3,7	75,4							126,0		229,0	17,6	17,6	507,2
РДР6.86-110А IV												260,6	260,6	16,6	7,3	3,7	56,1				38,8			126,0		248,5	17,6	17,6	526,7
РДР6.86-30Ат V-д	66,0						66,0							10,2	2,5	12,2	55,2		27,0							107,1	22,4	22,4	195,5
РДР6.86-30А IV-д								101,9					101,9	10,2	2,5	12,2	55,2		27,0							107,1	22,4	22,4	231,4
РДР6.86-40Ат V-д	82,5						82,5							10,2	2,5	2,3	14,4	75,0		34,1						138,5	22,4	22,4	243,4
РДР6.86-40А IV-д									123,2				123,2	10,2	2,5	2,3	14,4	75,0		34,1						138,5	22,4	22,4	284,1
РДР6.86-60Ат V-д				158,6			158,6							16,6	14,4	2,3	14,4	75,0				51,0				173,7	13,3	13,3	345,6
РДР6.86-60А IV-д											199,5		199,5	16,6	14,4	2,3	14,4	75,0				51,0				173,7	13,3	13,3	386,5
РОР6.86-30Ат V	66,0						66,0							9,8	2,4	6,0	64,2		27,0							109,2	17,0	17,0	192,4
РОР6.86-30А IV									98,6				98,6	9,8	2,4	6,0	64,2		27,0							109,2	17,0	17,0	225,0
РОР6.86-40Ат V		81,5					81,5							9,8	2,4	2,3	14,4	75,0		34,1						138,0	17,0	17,0	236,5
РОР6.86-40А IV										126,9			126,9	9,8	2,4	2,3	14,4	75,0		34,1						138,0	17,0	17,0	281,9
РОР6.86-60Ат V					159,6		159,6							10,9	13,5	2,3	14,4	75,0				51,0				167,1	11,9	11,9	338,6
РОР6.86-60А IV												208,5	208,5	10,9	13,5	2,3	14,4	75,0				51,0				167,1	11,9	11,9	387,5

Нач. отд.	Кодыш		
Нормокон	Валенкова	[signature]	
ГИП	Валенкова	[signature]	
Рук. пр.	Бочарова	[signature]	
Провер.	Ермакова	[signature]	
Разраб.	Никитина	[signature]	

1.020-1/83.3-10 ОО ВС

Выборка стали на один ригель

Стадия	Лист	Листов
Р	1	8

ЦНИИПРОМЗДАНИЙ

Инв. № подл. | Подпись и дата | Взам. инв. №

19855 85

Марка ригеля	Закладные изделия																	Итого	Всего
	Профилированная сталь ГОСТ 380-71*					Арматурная сталь ГОСТ 5781-82 класс А-III													
	δ, мм				Итого	ф, мм											Итого		
	8	10	12			6	10	12	14	16	18	20	22	25	28				
РДР6.86-50АтV	7,6	12,6			20,2	0,2	11,2	4,6	7,2	5,9			19,7				48,8	69,0	297,4
РДР6.86-50АIV	7,6	12,6			20,2	0,2	11,2	4,6	7,2	5,9			19,7				48,8	69,0	332,8
РДР6.86-70АтV	7,6	7,5	6,6		21,7	0,2	11,2	4,6		9,5	7,5			30,0			63,0	84,7	404,2
РДР6.86-70АIV	7,6	7,5	6,6		21,7	0,2	11,2	4,6		9,5	7,5			30,0			63,0	84,7	445,1
РДР6.86-90АтV	7,6	7,5	6,6		21,7	0,2	11,2		6,2		12,0	9,3			37,7		76,6	98,3	501,4
РДР6.86-90АIV	7,6	7,5	6,6		21,7	0,2	11,2		6,2		12,0	9,3			37,7		76,6	98,3	562,6
РДР6.86-110АтV	7,6	7,5	6,6		21,7	0,2	11,2		6,2		12,0	9,3			37,7		76,6	98,3	605,5
РДР6.86-110АIV	7,6	7,5	6,6		21,7	0,2	11,2		6,2		12,0	9,3			37,7		76,6	98,3	625,9
РДР6.86-30АтV-д	7,6	7,5	6,6		21,7	0,2	11,2		6,2	15,4			19,7				52,7	74,4	269,8
РДР6.86-30АIV-д	7,6	7,5	6,6		21,7	0,2	11,2		6,2	15,4			19,7				52,7	74,4	305,8
РДР6.86-40АтV-д	7,6	7,5	6,6		21,7	0,2	11,2	1,5		11,4	12,0		19,7				56,0	77,7	321,1
РДР6.86-40АIV-д	7,6	7,5	6,6		21,7	0,2	11,2	1,5		11,4	12,0		19,7				56,0	77,7	361,8
РДР6.86-60АтV-д	7,6		15,6		23,2	0,2	11,2	1,5			26,4			30,0			69,3	92,5	438,1
РДР6.86-60АIV-д	7,6		15,6		23,2	0,2	11,2	1,5			26,4			30,0			69,3	92,5	479,9
РОР6.86-30АтV	3,8	7,5	6,6		17,9	0,2	7,8		6,2	15,4			19,7				49,3	67,2	259,6
РОР6.86-30АIV	3,8	7,5	6,6		17,9	0,2	7,8		6,2	15,4			19,7				49,3	67,2	292,2
РОР6.86-40АтV	3,8	7,5	6,6		17,9	0,2	9,3			11,4	12,0		19,7				52,6	70,5	307,0
РОР6.86-40АIV	3,8	7,5	6,6		17,9	0,2	9,3			11,4	12,0		19,7				52,6	70,5	352,4
РОР6.86-60АтV	3,8		15,6		19,4	0,2	7,8	1,5			26,4			30,0			65,9	85,3	423,9
РОР6.86-60АIV	3,8		15,6		19,4	0,2	7,8	1,5			26,4			30,0			65,9	85,3	472,8

Инв.№ подл. | Подпись и дата | Взам.инв.№

Марка ригеля	Арматурные изделия																										
	Арматурная сталь																										
	ГОСТ 10884-81								ГОСТ 5781-82								ГОСТ 5781-82								ГОСТ 6727-80		Итого
	Класс Ат-V								Класс А-IV								Класс А-III								Класс Вр-I		
	ф, мм							Итого	ф, мм						Итого	ф, мм							Итого	ф, мм	Итого		
	14	16	18	20	22	25	28		16	18	20	22	25	32		6	8	10	12	14	16	18		5		
РДР6.56-50АтV		24,9						24,9								2,2	18,9	12,8					33,9	15,0	15,0	73,8
РДР6.56-50АIV											38,9				38,9	2,2	18,9	12,8					33,9	15,0	15,0	87,8
РДР6.56-70АтV		41,5						41,5								2,2	18,9	12,8					33,9	15,0	15,0	90,4
РДР6.56-70АIV											51,9				51,9	2,2	18,9	12,8					33,9	15,0	15,0	100,8
РДР6.56-90АтV				51,9				51,9								10,3	6,7	23,9	9,8				50,7	9,3	9,3	112,4
РДР6.56-90АIV											64,9				64,9	10,3	6,7	23,9	9,8				50,7	9,3	9,3	124,9
РДР6.56-110АтV				64,9				64,9								10,3	6,7	23,9	9,8				50,7	9,3	9,3	124,9
РДР6.56-110АIV												78,5			78,5	10,3	6,7	23,9	9,8				50,7	9,3	9,3	138,5
РДР6.56-145АтV					78,5			78,5								10,3	6,7		34,4		17,5		68,9	9,3	9,3	156,7
РДР6.56-145АIV													101,0		101,0	10,3	6,7		34,4		17,5		68,9	9,3	9,3	179,2
РДР6.56-180АтV						101,0		101,0								10,3	4,0			46,8		22,1	85,9	9,3	9,3	195,7
РДР6.56-180АIV														132,8	132,8	10,3	4,0			46,8		22,1	85,9	9,3	9,3	228,0
РДР6.56-30АтV-д	19,1							19,1								6,6	7,8	30,7					45,1	14,8	14,8	78,9
РДР6.56-30АIV-д									24,9						24,9	6,6	7,8	30,7					45,1	14,8	14,8	84,8
РДР6.56-40АтV-д		24,9						24,9								6,6	2,8	7,7	44,2				61,3	14,8	14,8	101,0
РДР6.56-40АIV-д										31,5					31,5	6,6	2,8	7,7	44,2				61,3	14,8	14,8	107,6
РДР6.56-60АтV-д			31,5					31,5								14,7	2,9	7,7	44,2				69,5	9,0	9,0	110,0
РДР6.56-60АIV-д										42,0					42,0	14,7	2,9	7,7	44,2				69,5	9,0	9,0	120,5
РДР6.56-75АтV-д			42,0					42,0								10,3	9,8	1,0	11,2	60,2			92,5	9,0	9,0	143,5
РДР6.56-75АIV-д											51,9				51,9	10,3	9,8	1,0	11,2	60,2			92,5	9,0	9,0	153,4
РДР6.56-100АтV-д				51,9				51,9								10,3	9,8	1,0	11,2	60,2			92,5	9,0	9,0	153,4
РДР6.56-100АIV-д													80,8		80,8	10,3	9,8	1,0	11,2	60,2			92,5	9,0	9,0	182,4

Инв.№ подл. | Подпись и дата | Взам.инв.№

Марка ригеля	Закладные изделия																		
	Профилированная сталь ГОСТ 380-71*					Арматурная сталь ГОСТ 5781-82 класс А-III												Итого	Всего
	δ, мм				Итого	ф, мм											Итого		
	8	10	12			6	10	12	14	16	18	20	22	25	28				
РДР 6.56-50 АтV	9,0	7,5			16,5	0,2	9,2	9,9		5,9	13,2						38,4	54,9	128,7
РДР6.56-50 АIV	9,0	7,5			16,5	0,2	9,2	9,9		5,9	13,2						38,4	54,9	142,3
РДР 6.56-70 АтV	9,0	7,5			16,5	0,2	9,2	9,9		5,9		16,3					41,5	58,0	148,4
РДР 6.56-70 АIV	9,0	7,5			16,5	0,2	9,2	9,9		5,9		16,3					41,5	58,0	158,8
РДР 6.56-90 АтV	5,0	12,6			17,6	0,2	9,2	4,6	7,2		7,5		19,7				48,4	66,0	178,4
РДР 6.56-90 АIV	5,0	12,6			17,6	0,2	9,2	4,6	7,2		7,5		19,7				48,4	66,0	190,9
РДР6.56-110 АтV	5,0	12,6			17,6	0,2	9,2	4,6	7,2		7,5		19,7				48,4	66,0	190,9
РДР6.56-110 АIV	5,0	12,6			17,6	0,2	9,2	4,6	7,2		7,5		19,7				48,4	66,0	204,5
РДР 6.56-145 АтV	5,0	7,5	6,6		19,1	0,2	9,2	4,6		9,5		9,3		30,0			62,8	81,9	238,6
РДР 6.56-145 АIV	5,0	7,5	6,6		19,1	0,2	9,2	4,6		9,5		9,3		30,0			62,8	81,9	261,1
РДР 6.56-180 АтV	5,0	7,5	6,6		19,1	0,2	9,2	4,6			12,0	9,3		30,0			65,3	84,4	280,1
РДР 6.56-180 АIV	5,0	7,5	6,6		19,1	0,2	9,2	4,6			12,0	9,3		30,0			65,3	84,4	312,4
РД6.6.56-30 АтV-∂	5,0	12,6			17,6	0,2	9,2	4,6	11,7		13,2						38,9	56,5	135,4
РДР 6.56-30 АIV-∂	5,0	12,6			17,6	0,2	9,2	4,6	11,7		13,2						38,9	56,5	141,3
РДР 6.56-40 АтV-∂	5,0	12,6			17,6	0,2	9,2		18,0			13,3					40,7	58,3	159,3
РДР 6.56-40 АIV-∂	5,0	12,6			17,6	0,2	9,2		18,0			13,3					40,7	58,3	165,9
РДР 6.56-60 АтV-∂	5,0		15,6		20,6	0,2	9,2	1,5		15,4	6,9			25,3			58,5	79,1	189,1
РДР 6.56-60 АIV-∂	5,0		15,6		20,6	0,2	9,2	1,5		15,4	6,9			25,3			58,5	79,1	199,7
РДР 6.56-75 АтV-∂	5,0		15,6		20,6	0,2	9,2	1,5		15,4	6,9			25,3			58,5	79,1	222,6
РДР 6.56-75 АIV-∂	5,0		15,6		20,6	0,2	9,2	1,5		15,4	6,9			25,3			58,5	79,1	232,5
РДР 6.56-100 АтV-∂	5,0		15,6		20,6	0,2	9,2	1,5			26,4			25,3			62,6	83,2	236,6
РДР 6.56-100 АIV-∂	5,0		15,6		20,6	0,2	9,2	1,5			26,4			25,3			62,6	83,2	265,6

Инв. № подл. | Подпись и дата | Взам. инв. №

Марка ригеля	Арматурные изделия																									
	Арматурная сталь																									
	ГОСТ 10884-81								ГОСТ 5781-82							ГОСТ 5781-82								ГОСТ 6727-80		Итого
	класс Ат-V								класс А-IV							класс А-III								класс Вр-I		
		ф, мм						Итого	ф, мм						Итого	ф, мм							Итого	ф, мм	Итого	
	14	16	18	20	22	25	28		16	18	20	22	25	32		6	8	10	12	14	16	18		5		
РОР6.56-30 Ат V	19,1							19,1								6,6	7,7	30,7					45,0	11,3	11,3	75,4
РОР6.56-30 А IV									24,9						24,9	6,6	7,7	30,7					45,0	11,3	11,3	81,2
РОР6.56-40 Ат V		24,9						24,9								6,4	2,8	7,7	44,2				61,1	11,3	11,3	97,3
РОР6.56-40 А IV										31,5					31,5	6,4	2,8	7,7	44,2				61,1	11,3	11,3	103,9
РОР6.56-60 Ат V			31,5					31,5								11,0	2,8	7,7	44,2				65,7	8,2	8,2	105,4
РОР6.56-60 А IV										42,0					42,0	11,0	2,8	7,7	44,2				65,7	8,2	8,2	115,9
РОР6.56-75 Ат V			42,0					42,0								6,8	9,2	1,0	11,2	60,2			88,4	8,2	8,2	138,6
РОР6.56-75 А IV											51,9				51,9	6,8	9,2	1,0	11,2	60,2			88,4	8,2	8,2	148,5
РОР6.56-100 Ат V				51,9				51,9								6,8	9,2	1,0	11,2	60,2			88,4	8,2	8,2	148,5
РОР6.56-100 А IV													80,8		80,8	6,8	9,2	1,0	11,2	60,2			88,4	8,2	8,2	177,4
РЛР6.56-45 Ат V		24,9						24,9								5,8	4,5	3,4	44,2				57,9	9,8	9,8	92,6
РЛР6.56-45 А IV										31,5					31,5	5,8	4,5	3,4	44,2				57,9	9,8	9,8	99,2
РЛР6.56-60 Ат V			31,5					31,5								6,1	8,8	3,4	5,0	60,2			83,5	7,2	7,2	122,2
РЛР6.56-60 А IV												47,1			47,1	6,1	8,8	3,4	5,0	60,2			83,5	7,2	7,2	137,8
РЛР6.56-100 Ат V						60,6		60,6								6,1	8,8		9,8	60,2			84,9	7,2	7,2	152,7
РЛР6.56-100 А IV														99,6	99,6	6,1	8,8		9,8	60,2			84,9	7,2	7,2	191,7
РДТ6.56-70 Ат V		41,5						41,5								10,3	7,4	30,7					48,4	9,5	9,5	99,4
РДТ6.56-90 Ат V				51,9				51,9								10,3	7,4		44,2				61,9	9,5	9,5	123,3
РДТ6.56-110 Ат V				64,9				64,9								10,3	7,4		44,2				61,9	9,5	9,5	136,3
РДТ6.56-145 Ат V					78,5			78,5								2,2	20,3	2,5	34,4		17,5		76,9	9,5	9,5	164,9
РДТ6.56-180 Ат V						101,0		101,0								2,2	20,3	2,5		46,8		22,1	93,9	9,5	9,5	204,4
РОТ6.56-40 Ат V		24,9						24,9								11,0	2,8	7,7	44,2				65,7	8,2	8,2	98,8

Инв. № подл. | Подпись и дата | Взам. инв. №

19855 89

Марка ригеля	Закладные изделия																		
	Профилированная сталь ГОСТ 380-71*					Арматурная сталь ГОСТ 5781-82 Класс А-III											Итого	Всего
	δ, мм				Итого	ф, мм										Итого		
	8	10	12			6	10	12	14	16	18	20	22	25	28				
РПР6.56-30 АтV	2,5	12,6			15,1	0,2	7,1	4,6	11,7		13,2						36,8	51,9	127,3
РПР6.56-30 АIV	2,5	12,6			15,1	0,2	7,1	4,6	11,7		13,2						36,8	51,9	138,1
РПР6.56-40 АтV	2,5	12,6			15,1	0,2	7,1		18,0			13,3					38,6	53,7	151,0
РПР6.56-40 АIV	2,5	12,6			15,1	0,2	7,1		18,0			13,3					38,6	53,7	157,6
РПР6.56-60 АтV	2,5		15,6		18,1	0,2	7,1	1,5		16,4	6,9			25,3			56,4	74,5	179,9
РПР6.56-60 АIV	2,5		15,6		18,1	0,2	7,1	1,5		16,4	6,9			25,3			56,4	74,5	190,4
РПР6.56-75 АтV	2,5		15,6		18,1	0,2	7,1	1,5		15,4	6,9			25,3			56,4	74,5	213,1
РПР6.56-75 АIV	2,5		15,6		18,1	0,2	7,1	1,5		15,4	6,9			25,3			56,4	74,5	223,0
РПР6.56-100 АтV	2,5		15,6		18,1	0,2	7,1	1,5			26,4			25,3			60,5	78,6	227,1
РПР6.56-100 АIV	2,5		15,6		18,1	0,2	7,1	1,5			26,4			25,3			60,5	78,6	256,0
РАР6.56-45 АтV	2,5	11,4			13,9	0,2	5,8		11,4	5,0			13,1				35,5	49,4	142,0
РАР6.56-45 АIV	2,5	11,4			13,9	0,2	5,8		11,4	5,0			13,1				35,5	49,4	148,5
РАР6.56-60 АтV	2,5		14,1		16,6	0,2	5,8			14,5	6,9			16,9			44,3	60,9	183,1
РАР6.56-60 АIV	2,5		14,1		16,6	0,2	5,8			14,5	6,9			16,9			44,3	60,9	198,7
РАР6.56-100 АтV	2,5		14,1		16,6	0,2	5,8				25,1				21,3		52,4	69,0	221,7
РАР6.56-100 АIV	2,5		14,1		16,6	0,2	5,8				25,1				21,3		52,4	69,0	260,7
РДТ6.56-70 АтV	6,9	7,5			14,4	0,2	7,5	9,9		5,9		16,3					39,8	54,2	153,6
РДТ6.56-90 АтV	2,8	12,6			15,4	0,2	7,5	4,6	7,2		7,5		19,7				46,7	62,1	185,4
РДТ6.56-110 АтV	2,8	12,6			15,4	0,2	7,5	4,6	7,2		7,5		19,7				46,7	62,1	198,4
РДТ6.56-145 АтV	2,8	7,5	6,6		16,9	0,2	7,5	4,6		9,5		9,3		30,0			61,1	78,0	242,9
РДТ6.56-180 АтV	2,8	7,5	6,6		16,9	0,2	7,5	4,6			12,0	9,3		30,0			63,6	80,5	284,9
РОТ6.56-40 АтV	2,8	7,5	6,6		16,9	0,2	7,2		10,8	9,5		13,3					41,0	57,9	156,7

Инв.№ подл. | Подпись и дата | Взам.инв.№

Марка ригеля	Арматурные изделия																			
	Арматурная сталь																			
	ГОСТ 10884-81						ГОСТ 5781-82										ГОСТ 6727-80			Итого
	Класс Ат-V						Класс А-III										Класс Вр-I			
	Ф, мм					Итого	Ф, мм									Итого	Ф, мм	Итого		
	16	18	20	22	25		6	8	10	12	14	16	18	20	25		5			
РОТ6.56-60АтV		31,5				31,5	11,0	2,8	7,7	44,2						65,7	8,2	8,2		105,4
РОТ6.56-75АтV		42,0				42,0	2,2	15,9	3,3	11,2	60,2					92,8	8,2	8,2		143,0
РОТ6.56-100АтV			51,9			51,9	2,2	15,9	3,3	11,2	60,2					92,8	8,2	8,2		152,9
РЛТ6.56-45АтV	24,9					24,9	9,7	2,3	6,8	44,2						63,0	7,2	7,2		95,1
РЛТ6.56-60АтV		31,5				31,5	6,1	8,1	7,6		60,2					82,0	7,2	7,2		120,7
РЛТ6.56-100АтV					60,6	60,6	2,2	13,7	2,8	9,8	60,2					88,7	7,2	7,2		156,6
РДР6.26-50							1,0	8,8	3,1			7,0				19,9	7,2	7,2		27,1
РДР6.26-70							1,0	8,8	3,1				8,9			21,8	7,2	7,2		29,0
РДР6.26-110							4,9	6,3	6,8					10,9		28,9	4,5	4,5		33,4
РДР6.26-180							4,9	0,3	14,3	2,7					17,1	39,3	4,5	4,5		43,8
РОР6.26-40							4,3	9,4	3,1			7,0				23,8	2,3	2,3		26,1
РОР6.26-100							3,2	6,3	17,0					10,9		37,4	2,7	2,7		40,1
РЛР6.26-60							2,8	5,6	16,5				8,9			33,8	1,3	1,3		35,1
РЛР6.26-100							2,8	5,6	12,9	5,5				10,9		37,7	1,3	1,3		39,0
РДТ6.26-110							1,0	13,3	6,8					10,9		32,0	4,5	4,5		36,4
РДТ6.26-180							1,0	7,3	16,1						17,1	41,5	4,5	4,5		46,0
РОТ6.26-60							4,3	4,3	17,0				8,9			34,5	1,7	1,7		36,2
РОТ6.26-100							1,0	10,2	13,0	5,9				10,9		41,0	1,7	1,7		42,7
РЛТ6.26-60							1,0	8,8	16,9				8,9			35,6	1,3	1,3		36,9
РЛТ6.26-100							1,0	8,8	12,9	5,2				10,9		38,8	1,3	1,3		40,1

Инв.№ подл. | Подпись и дата | Взам.инв.№

Марка ригеля	Закладные изделия																			Итого	Всего
	Профилированная сталь ГОСТ 380-71*					Армотурная сталь ГОСТ 5781-82 класс A-III															
	δ, мм				Итого	ф, мм													Итого		
	8	10	12			6	10	12	14	16	18	20	22	25	28						
РОТ6.56-60 АтV	2,8		15,6		18,4	0,2	7,2	1,5		15,4	6,9			25,3					56,5	74,9	180,3
РОТ6.56-75 АтV	2,8		15,6		18,4	0,2	7,2	1,5		15,4	6,9			25,3					56,5	74,9	217,9
РОТ6.56-100 АтV	2,8		15,6		18,4	0,2	7,2	1,5			26,4			25,3					60,6	79,0	231,9
РЛТ6.56-45 АтV	2,8	11,4			14,2	0,2	6,7		11,4	4,9			13,1						36,3	50,5	145,6
РЛТ6.56-60 АтV	2,8		14,1		16,9	0,2	6,7			13,4	6,9			16,9					44,1	61,0	181,7
РЛТ6.56-100 АтV	2,8		14,1		16,9	0,2	6,7				25,1				21,3				53,3	70,2	226,7
РДР6.26-50	2,5	7,5			10,0		2,1	4,6	4,5	8,5									19,7	29,7	56,8
РДР6.26-70	2,5	7,5			10,0		2,1	4,6	4,5	8,5									19,7	29,7	58,7
РДР6.26-110	2,5	7,5			10,0		2,1	4,6	4,5		10,8								22,0	32,0	65,4
РДР6.26-180	2,5	7,5			10,0		2,1	4,6	4,5		10,8								22,0	32,0	76,8
РОР6.26-40	1,3	7,5			8,8		1,0		10,8	9,5									21,3	30,1	56,2
РОР6.26-100	1,8	7,5			8,8		1,0		10,8		10,8								22,6	31,4	71,5
РЛР6.26-60	1,3	6,3			7,6		1,0	3,1	3,8	4,4									12,3	19,9	55,0
РЛР6.26-100	1,3	6,3			7,6		1,0		7,9		7,2								16,1	23,7	62,7
РДТ6.26-110	1,4	7,5			8,9		1,3	4,6	4,5		10,8								21,2	30,1	66,5
РДТ6.26-180	1,4	7,5			8,9		1,3	4,6	5,0		10,8								21,7	30,6	76,6
РОТ6.26-60	1,4	7,5			8,9		1,3		10,8	8,5									20,6	29,6	65,8
РОТ6.26-100	1,4	7,5			8,9		1,3		10,8		10,8								22,9	31,8	74,5
РЛТ6.26-60	1,4	6,3			7,7		1,3	3,1	3,8	4,4									12,6	20,3	57,2
РЛТ6.26-100	1,4	6,3			7,7		1,3		7,9		7,2								16,4	24,1	64,2

Инв. № подл. | Подпись и дата | Взам. инв. №