ТИПОВЫЕ КОНСТРУКЦИИ, ИЗДЕЛИЯ И УЗЛЫ ЗДАНИЙ И СООРУЖЕНИЙ

СЕРИЯ 1.020-1/83

КОНСТРУКЦИИ КАРКАСА МЕЖВИДОВОГО ПРИМЕНЕНИЯ ДЛЯ МНОГОЭТАЖНЫХ ОБЩЕСТВЕННЫХ ЗДАНИЙ, ПРОИЗВОДСТВЕННЫХ И ВСПОМОГАТЕЛЬНЫХ ЗДАНИЙ ПРОМЫШЛЕННЫХ ПРЕДПРИЯТИЙ

ВЫПУСК 2-13

КОЛОННЫ СЕЧЕНИЕМ 400Х400 мм ДЛЯ ЗДАНИЙ С ВЫСОТАМИ ЭТАЖЕЙ 5,4; 6,0 И 6,0 (7,2) м.

РАБОЧИЕ ЧЕРТЕЖИ

Кантрольный

19843

ЦЕНА 1-86

ТИПОВЫЕ КОНСТРУКЦИИ, ИЗДЕЛИЯ И УЗЛЫ ЗДАНИЙ И СООРУЖЕНИЙ

СЕРИЯ 1.020-1/83

КОНСТРУКЦИИ КАРКАСА МЕЖВИДОВОГО ПРИМЕНЕНИЯ ДЛЯ МНОГОЭТАЖНЫХ ОБЩЕСТВЕННЫХ ЗДАНИЙ, ПРОИЗВОДСТВЕННЫХ И ВСПОМОГАТЕЛЬНЫХ ЗДАНИЙ ПРОМЫШЛЕННЫХ ПРЕДПРИЯТИЙ

ВЫПУСК 2-13

КОЛОННЫ СЕЧЕНИЕМ 400Х400 мм ДЛЯ ЗДАНИЙ С ВЫСОТАМИ ЭТАЖЕЙ 5,4; 6,0 И 6,0 (7,2) м.

РАБОЧИЕ ЧЕРТЕЖИ

РАЗРАБОТАНЫ:

ЦНИИПРОМЗДАНИЙ

Гл. инж ин-та — В. Гранев
Нач. отдела — Э. Кодыш
Гл. инж пр-та — Н. Марченко

ГСПИ—10

Гл. инж ин-та — А. Немухин
Нач. отдела — А. Уранов
Рук. группы — Т. Карнюшина

ЦНИИЭП ТОРГОВО-БЫТОВЫХ ЗДАНИЙ И ТУРИСТСКИХ КОМПЛЕКСОВ

Директор — В. Лепский
Нач. отдела — Б. Волынский

ГИПРОСТРОММАШ

Гл. инж ин-та — В. Бузинов

НИИЖБ ГОССТРОЯ СССР

Зам. директора ин-та — Н. Коровин
Рук. лаборатории — А. Васильев

УТВЕРЖДЕНЫ И ВВЕДЕНЫ В ДЕЙСТВИЕ С 01.09.1984 г.
ПОСТАНОВЛЕНИЕ ГОССТРОЯ СССР
ОТ 13.07.1984 г. № 112

Обозначение	Наименование	Стр.
1.020-1/83.2-13 0000 ПЗ	Пояснительная записка	2
1.020-1/83.2-13 1000	Колонна 1КВД 5.54; 1КВО 4.54.	4
1.020-1/83.2-13 2000	Колонна 1КВД 4.60; 1КВО 4.60.	6
1.020-1/83.2-13 3000	Колонна 2КВД 4.60; 2КВО 4.60.	8
1.020-1/83.2-13 4000	Колонна 2КСД 4.60; 2КСО 4.60	10
1.020-1/83.2-13 5000	Колонна 2КНД 4.60; 2КНО 4.60	13
1.020-1/83.2-13 6000	Колонна 2КНД 4.60/72/; 2КНО 4.60/72/	21
1.020-1/83.2-13 7000	Колонна 2КБД 4.60; 2КБО 4.60	27
1.020-1/83.2-13 8000	Колонна 1КСД 4.54; 1КСО 4.54	30
1.020-1/83.2-13 9000	Колонна 1КСД 4.60; 1КСО 4.60.	34
1.020-1/83.2-13 0000У	Узел I – XIII	38
1.020-1/83.2-13 0000РС	Ведомость расхода стали	42

Нач. отд	Уранов		1.020-1/83.2-13 0000		
Н. контр	Кирюхина			Стадия	Лист	Листов
Рук. гр	Корнюшина		Содержание	Р		
Ст. инж	Костенко			ГСПИ-10		
Ст. инж	Петрова					
Инженер	Рыльцова					

Инв. № подл. | Подпись и дата | Взам. инв. №

Копировала | Формат А4

Настоящий выпуск содержит рабочие чертежи железобетонных колонн сечением 400×400 мм для зданий с высотами этажей 5.4 и 6.0 м. В номенклатуру включены колонны с увеличенной высотой первого этажа - 7.2 м, а также одноэтажные колонны - вставки на высоту этажей 5.4 и 6.0 м для зданий с разновысокими этажами.

Номенклатура содержит следующие типы колонн:
- верхние /устанавливаемые в верхних этажах зданий/;
- средние /устанавливаемые в средних этажах зданий/;
- нижние /устанавливаемые в нижних этажах зданий/;
- бесстыковые /устанавливаемые на всю высоту здания/.

В соответствии с положением колонн в каркасе здания /при примыкании к самонесущим и навесным стенам, лестничным клеткам./ предусмотрены двухконсольные и одноконсольные колонны.

Расчет колонн выполнен в соответствии со СНиП II-21-75

1. Маркировка колонн в соответствии с ГОСТ 23009-78

1 К 2 3 4 5 – 6 7 , где

1 - количество этажей в колонне;

К - наименование изделия - колонна;

2 - тип колонны в зависимости от ее положения по высоте здания.

Нач. отд	Уранов		1.020-1/83.2-13 0000 ПЗ		
Н. контр	Кирюхина			Стадия	Лист	Листов
Рук. гр	Корнюшина		Пояснительная записка	Р	1	2
Ст. инж	Костенко			ГСПИ-10		
Ст. инж	Петрова					
Инженер	Рыльцова					

Инв. № подл. | Подпись и дата | Взам. инв. №

19843 3 Копировала | Формат А4

Тип колонны	Верхняя	Средняя	Нижняя	Бесстыковая
Индекс марки	В	С	Н	Б

(3) - Тип колонны в зависимости от количества консолей;

Тип колонны	Двухконсольная	Одноконсольная
Индекс марки	Д	О

(4) - Тип колонны в зависимости от сечения колонны, для колонны сечением 400×400 мм - индекс „4";

(5) - Высота этажа в дециметрах;

(6) - тип колонны по несущей способности консоли;

Несущая способность консоли, тс	33.0	43.5	52.5; 60.0
Индекс марки	2	3	4

(7) - условная несущая способность
пример: 2КНД 4.60(72) - 2.1

2 - двухэтажная
К - колонна
Н - для нижних этажей здания
Д - двухконсольная
4 - сечением 400×400 мм
60(72) - с высотой типового этажа 6.0 м и нижним этажом 7.2 м;
2 - несущая способность консоли 33.0 т;
1 - условная несущая способность.

2. Конструктивные данные.

Колонны армируются пространственными каркасами, состоящими из отдельных стержней, замкнутых хомутов, сеток косвенного армирования и закладных деталей.

Для выемки колонн из форм, а также строповки при транспортировке и монтаже предусмотрены строповочные отверстия $d = 50$ мм.

Номенклатура изделий предусматривает только основные типы колонн, имеющие закладные детали для крепления ригелей каркаса. Примеры установки в колонне дополнительных закладных деталей, предусматриваемых в конкретных проектах, приведены в выпуске „0-2".

Мероприятия по защите закладных деталей от коррозии должны быть указаны в конкретном проекте, в зависимости от условий эксплуатации зданий, согласно СНиП II-28-73* „Защита строительных конструкций от коррозии."

Указания по монтажу колонн содержатся в выпуске 2-

Указания по заводской технологии изготовления колонн содержатся в выпуске „0-7"

Колонны применяются в зданиях с неагрессивной, слабо- и среднеагрессивной газовой средой;

при применении колонн в условиях слабо и среднеагрессивной газовой среды необходимо выполнить указания документа 25 ПЗ выпуска 0-2

Перечень выпусков, входящих в серию 1.020-1/83 приведен в выпуске „0-0"

Формат	Зона	Поз.	Обозначение	Наименование	Кол.	Примечание
				Документация		
А3			1.020-1/83.2-13 1000 СБ	Сборочный чертеж		
А3			1.020-1/83.2-13 0000 У	Узел I-XIII		
А3			1.020-1/83.2-13 0000 ПЗ	Пояснительная записка		
А3			1.020-1/83.2-13 0000 РС	Ведомость расхода стали		
			Переменные данные	для исполнений:		
			1.020-1/83.2 13 1000	(1КВД 4.54-2.1)		
				Сборочные единицы		
А4		1	1.020-1/83.2-14 1100	Каркас пространственный КП1	1	
				Материал		
		2		Бетон ГОСТ 7473-76 марки 300	0,78	м3
			1.020-1/83.2-13 1000-01	(1КВО 4.54-2.1)		
				Сборочные единицы		
А4		1	1.020-1/83.2-14 1100-01	Каркас пространственный КП2	1	
				Материал		
		2		Бетон ГОСТ 7473-76 марки 200	0,77	м3

Инв. № подл. | Подпись и дата | Взам. инв. №

Нач. отд.	Уранов		1.020-1/83.2-13 1000
Н. контр.	Курочкина		Колонна 1КВД 4.54; 1КВО 4.54
Рук. гр.	Корнюшина		Стадия: Р; Лист: ; Листов: 1
Ст. инж.	Костенко		ГСПИ-10
Ст. инж.	Петрова		
Инженер	Рыльшова		

Лист 2

Обозначение	Марка поз.	Рис.	Масса ед., кг.
1.020-1/83.2-13 1000-	1КВД 4.54-2.1	1	1950,0
-01	1КВО 4.54-2.1	2	1925,0

Рис. 1

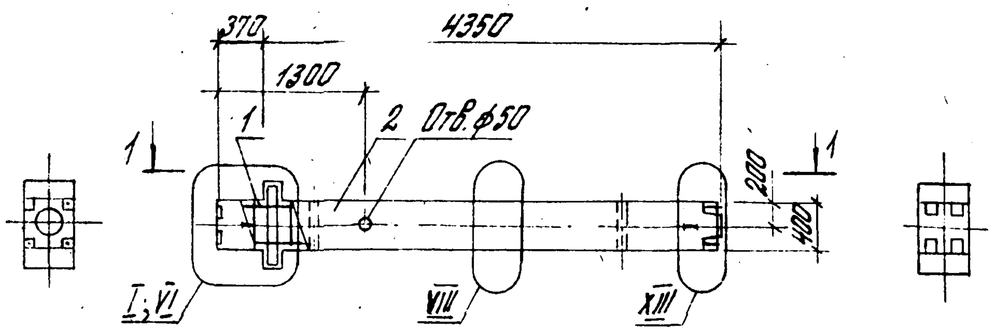

Рис. 2
остальное см. рис. 1

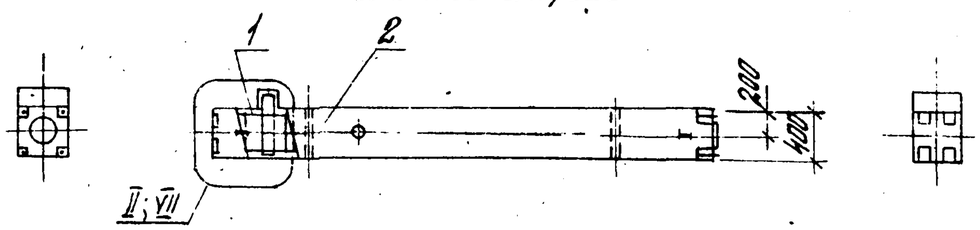

1-1

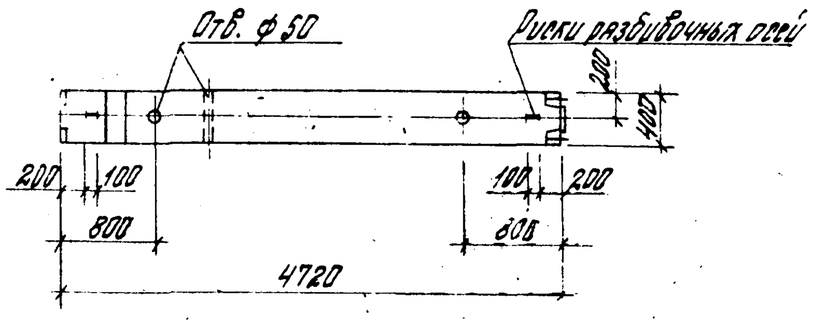

Н. отдел.	Уранов			1.020-1/83.2-13 1000 СБ
Н. контр.	Кирюхина			Колонна 1КВД 4.54; 1КВО 4.54. Сборочный чертеж.
Рук. гр.	Карнюшина			Стадия: Р; Масса: см. таблицу; Масштаб: 1:50
Ст. инж.	Костенко			Лист; Листов 1
Ст. инж.	Петрова			ГСПИ — 10
Инженер	Рыльцова			

Формат	Зона	Поз.	Обозначение	Наименование	Кол.	Примечание
				Документация		
А3			1.020-1/83.2-13 2000 СБ	Сборочный чертеж		
А3			1.020-1/83.2-13 0000 У	Узел I-XIII		
А3			1.020-1/83.2-13 0000 ПЗ	Пояснительная записка		
А3			1.020-1/83.2-13 0000 РС	Ведомость расхода стали		
			Переменные данные	для исполнений:		
			1.020-1/83.2-13 2000	(1КВД 4.60-2.1)		
				Сборочные единицы		
А4		1	1.020-1/83.2-14 2100	Каркас пространственный КП3	1	
				Материал		
		2		Бетон ГОСТ 7473-76 марки 300	0,87	м3
			1.020-1/83.2-13 2000-01	(1КВО 4.60-2.1)		
				Сборочные единицы		
А3		1	1.020-1/83.2-14 2100-01	Каркас пространственный КП4	1	
				Материал		
		2		Бетон ГОСТ 7473-76 марки 200	0,86	м3

Взам. инв. №

Подпись и дата

Нач. отд.	Уянов	
Н. контр.	Карюхина	
Рук. гр.	Карнюшина	
Ст. инж.	Костенко	
Ст. инж.	Петрова	
Инженер	Рыльцова	

1.020-1/83.2-13 2000

Колонна 1КВД 4.60; 1КВО 4.60.

Стадия	Лист	Листов
Р		1

ГСПИ-10

Формат А4

Формат	Зона	Поз.	Обозначение	Наименование	Кол.	Примечание

Взам. инв. №

Подпись и дата

Инв. № подл.

Лист

Формат А4.

Рис. 1

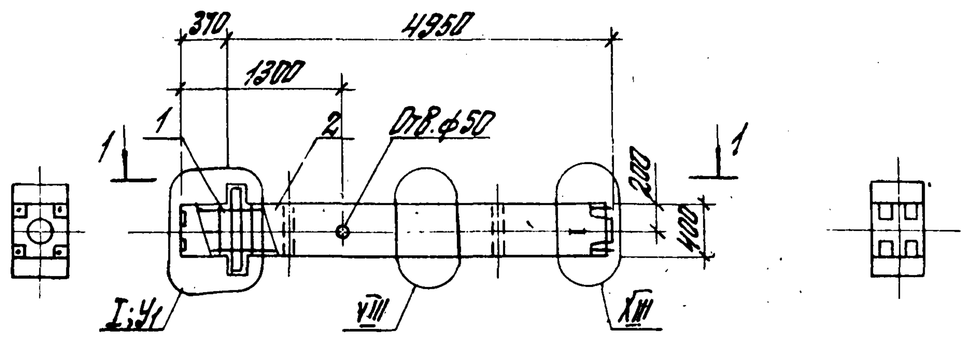

Рис. 2
остальное см. рис.1

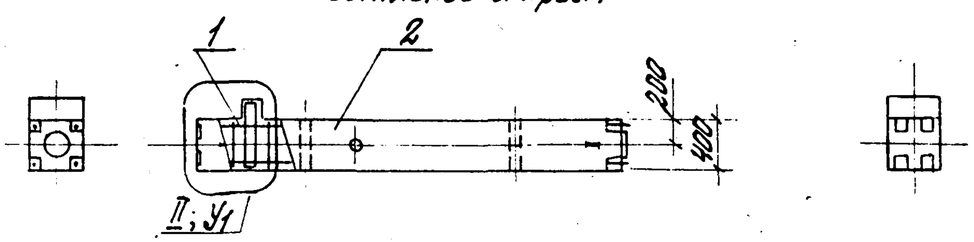

1-1

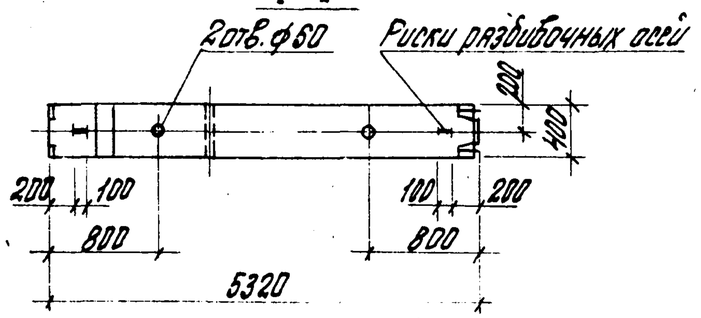

Обозначение	Марка, поз	Рис.	Узел У1	Масса ед., кг.
1.020-1/83.2-13 2000	1КВД 4.60-2.1	1	VI	2175.0
-01	1КВП 4.60-2.1	2	VIII	2150.0

Нач.отд.	Уранов		
Н.контр.	Кирюхина		
Рук.гр.	Карнющина		
Ст.инж.	Костенко		
Ст.инж	Петрова		
Инженер	Рыльцова		

1.020-1/83.2-13 2000 СБ

КОЛОННА

1КВД 4.60; 1КВП 4.60.
Сборочный чертеж.

Стадия	Масса	Масштаб
Р	см. таблицу	1:75
Лист	Листов 1	

ГСПИ — 10

Формат	Зона	Поз.	Обозначение	Наименование	Кол.	Примечание
				Документация		
А3			1.020-1/83.2-13 3000 СБ	Сборочный чертеж		
А3			1.020-1/83.2-13 0000 У	Узел I–XIII		
А3			1.020-1/83.2-13 0000 ПЗ	Пояснительная записка		
А3			1.020-1/83.2-13 0000 РС	Ведомость расхода стали		
			Переменные данные	Для исполнений:		
			1.020-1/83.2-13 3000	(2КВД 4.60-2.1)		
				Сборочные единицы		
А3		1	1.020-1/83.2-14 3100	Каркас пространственный КП5	1	
				Материал		
		2		Бетон ГОСТ 7473-76, марки 300	1,85	м³
			1.020-1/83.2-13 3000-01	(2КВД 4.60-3.1)		
				Сборочные единицы		
А3		1	1.020-1/83.2-14 3100-01	Каркас пространственный КП6	1	
				Материал		
		2		Бетон ГОСТ 7473-76 марки 300	1,85	м³
			1.020-1/83.2-13 3000-02	(2КВД 4.60-4.1)		
				Сборочные единицы		
А3		1	1.020-1/83.2-14 3100-02	Каркас пространственный КП7	1	

Взам. инв. №

Гл. инж. проекта	Уланов		1.020-1/83.2-13 3000
Н. контр.	Кирюкина		
Рук. гр.	Карнюшина		Колонна 2КВД 4.60; 2КВО 4.60.
Ст. инж.	Костенко		Стадия Р · Лист 1 · Листов 2
Ст. инж.	Потапова		ГСПИ-10

Формат	Зона	Поз.	Обозначение	Наименование	Кол.	Примечание
				Материал		
		2		Бетон ГОСТ 7473-76 марки 300	1,85	м³
			1.020-1/83.2-13 3000-03	(2КВО 4.60-2.1)		
				Сборочные единицы		
А3		1	1.020-1/83.2-14 3100-03	Каркас пространственный КП8	1	
				Материал		
		2		Бетон ГОСТ 7473-76 марки 300	1,83	м³
			1.020-1/83.2-13 3000-04	(2КВО 4.60-3.1)		
				Сборочные единицы		
А3		1	1.020-1/83.2-14 3100-04	Каркас пространственный КП9	1	
				Материал		
		2		Бетон ГОСТ 7473-76 марки 300	1,83	м³
			1.020-1/83.2-13 3000-05	(2КВО 4.60-3.2)		
				Сборочные единицы		
А3		1	1.020-1/83.2-14 3100-05	Каркас пространственный КП10	1	
				Материал		
		2		Бетон ГОСТ 7473-76 марки 400	1,83	м³
			1.020-1/83.2-13 3000-06	(2КВО 4.60-4.2)		
				Сборочные единицы		
А3		1	1.020-1/83.2-14 3100-06	Каркас пространственный КП11	1	
				Материал		
		2		Бетон ГОСТ 7473-76 марки 400	1,83	м³

Взам. инв. № · Подпись и дата · Инв. № подл.

Рис. 1

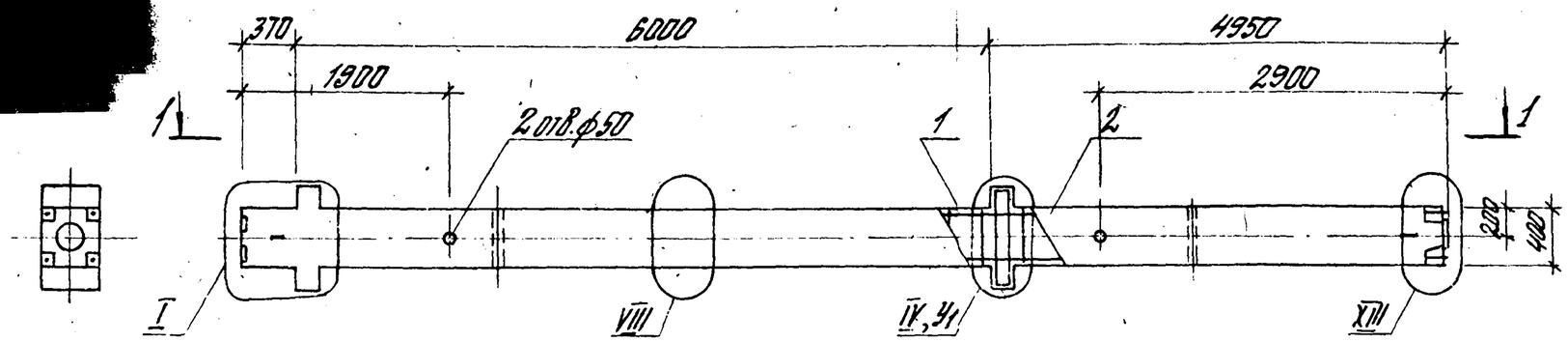

Рис. 2
Остальное см. рис. 1

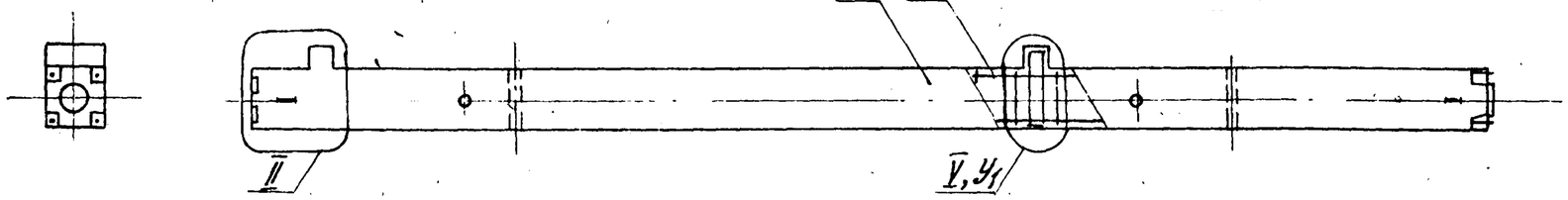

1-1

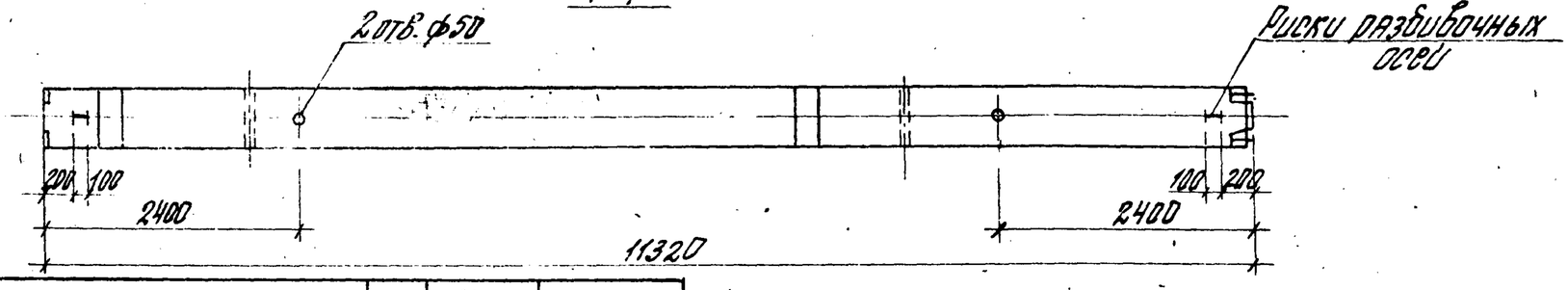

Обозначение	Марка, поз.	Рис.	Узел У1	Масса ед., кг.
1.020-1/83.2-13 3000	2 КВД 4.60-2.1	1	VI	4625,0
-01	2 КВД 4.60-3.1		XI	
-02	2 КВД 4.60-4.1			
-03	2 КВО 4.60-2.1	2	VII	4575,0
-04	2 КВО 4.60-3.1		XII	
-05	2 КВО 4.60-3.2			
-06	2 КВО 4.60-4.2			

Нач.отд.	Уранов	
Н.контр.	Кирюхина	
Рук.гр.	Барнюшина	
Ст.инж.	Бортенко	
Ст.инж.	Петрова	
Инженер	Рыльцова	

1.020-1/83.2-13 3000 СБ

Колонна 2КВД 4.60; 2КВО 4.60. Сборочный чертеж.

Стадия	Масса	Масштаб
Р	см. таблицу	1:40
Лист	Листов 1	

ГСПИ-10

Формат	Зона	Поз	Обозначение	Наименование	Кол.	Примечание
				Документация		
А3			1.020-1/83.2-13 4000 СБ	Сборочный чертеж		
А3			1.020-1/83.2-13 0000 У	Узел I–XIII		
А3			1.020-1/83.2-13 0000 ПЗ	Пояснительная записка		
А3			1.020-1/83.2-13 0000 РС	Ведомость расхода стали		
			Переменные данные	для исполнений:		
			1.020-1/83.2-13 4000	(2КСД 4.60-2.1)		
				Сборочные единицы		
А3		1	1.020-1/83.2-14 4100	Каркас пространственный КП12	1	
				Материал		
		2		Бетон ГОСТ 7473-76 марки 300	1,96	м³
			1.020-1/83.2-13 4000-01	(2КСД 4.60-3.1)		
				Сборочные единицы		
А3		1	1.020-1/83.2-14 1000-01	Каркас пространственный КП13	1	
				Материал		
		2		Бетон ГОСТ 7473-76 марки 300	1,96	м³
			1.020-1/83.2-13 4000-02	(2КСД 4.60-3.2)		
				Сборочные единицы		
А3		1	1.020-1/83.2-14 4100-01	Каркас пространственный КП13	1	

Инв.№ подл. | Подпись и дата | Взам.инв.№

Нач.отд.	Уранов		1.020-1/83.2-13 4000
Н.контр.	Кирюхина		Колонна 2КСД 4.60; 2КСО 4.60
Рук.гр.	Кармышина		Стадия Р · Лист 1 · Листов 4
Ст.инж.	Костенко		ГСПИ-10
Ст.инж.	Петрова		
Инженер	Рыльцова		

Формат А4

Формат	Зона	Поз	Обозначение	Наименование	Кол.	Примечание
				Материал		
		2		Бетон ГОСТ 7473-76 марки 400	1,96	м³
			1.020-1/83.2-13 4000-03	(2КСД 4.60-4.2)		
				Сборочные единицы		
А3		1	1.020-1/83.2-14 4100-02	Каркас пространственный КП14	1	
				Материал		
		2		Бетон ГОСТ 7473-76 марки 400	1,96	м³
			1.020-1/83.2-13 4000-04	(2КСД 4.60-3.3)		
				Сборочные единицы		
А3		1	1.020-1/83.2-14 4100-03	Каркас пространственный КП15	1	
				Материал		
		2		Бетон ГОСТ 7473-76 марки 400	1,96	м³
			1.020-1/83.2-13 4000-05	(2КСД 4.60-4.3)		
				Сборочные единицы		
А3		1	1.020-1/83.2-14 4100-04	Каркас пространственный КП16	1	
				Материал		
		2		Бетон ГОСТ 7473-76 марки 400	1,96	м³
			1.020-1/83.2-13 4000-06	(2КСО 4.60-2.1)		
				Сборочные единицы		
А3		1	1.020-1/83.2-14 4100-05	Каркас пространственный КП17	1	
				Материал		
		2		Бетон ГОСТ 7473-76 марки 300	1,94	м³

Инв.№ подл. | Подпись и дата | Взам.инв.№

1.020-1/83.2-13 4000 — Лист 2

Формат А4

[redacted]

Формат	Зона	Поз.	Обозначение	Наименование	Кол.	Примечание
			1.020-1/83.2-13 4000-07	(2.КСО 4.60-3.1)		
				Сборочные единицы		
А3		1	1.020-1/83.2-14 4100-06	Каркас пространственный КП18	1	
				Материал		
		2		Бетон ГОСТ 7473-76 марки 300	1,94	м³
			1.020-1/83.2-13 4000-08	(2.КСО 4.60-4.1)		
				Сборочные единицы		
А3		1	1.020-1/83.2-14 4100-07	Каркас пространственный КП19	1	
				Материал		
		2		Бетон ГОСТ 7473-76 марки 300	1.94	м³
			1.020-1/83.2-13 4000-09	(2.КСО 4.60-2.2)		
				Сборочные единицы		
А3		1	1.020-1/83.2-14 4100-08	Каркас пространственный КП20	1	
				Материал		
		2		Бетон ГОСТ 7473-76 марки 400	1.94	м³
			1.020-1/83.2-13 4000-10	(2.КСО 4.60-3.2)		
				Сборочные единицы		
А3		1	1.020-1/83.2-14 4100-09	Каркас пространственный КП21	1	
				Материал		
		2		Бетон ГОСТ 7473-76 марки 400	1.94	м³

Инв. № подл. | Подпись и дата | Взам. инв. №

Формат А4

[redacted]

Формат	Зона	Поз.	Обозначение	Наименование	Кол.	Примечание
			1.020-1/83.2-13 4000-11	(2.КСО 4.60-4.2)		
				Сборочные единицы		
А3		1	1.020-1/83.2-14 4100-10	Каркас пространственный КП22	1	
				Материал		
		2		Бетон ГОСТ 7473-76 марки 400	1.94	м³
			1.020-1/83.2-13 4000-12	(2.КСО 4.60-4.3)		
				Сборочные единицы		
А3		1	1.020-1/83.2-14 4100-11	Каркас пространственный КП23	1	
				Материал		
		2		Бетон ГОСТ 7473-76 марки 400	1.94	м³

Инв. № подл. | Подпись и дата | Взам. инв. №

Формат А4

Рис. 1

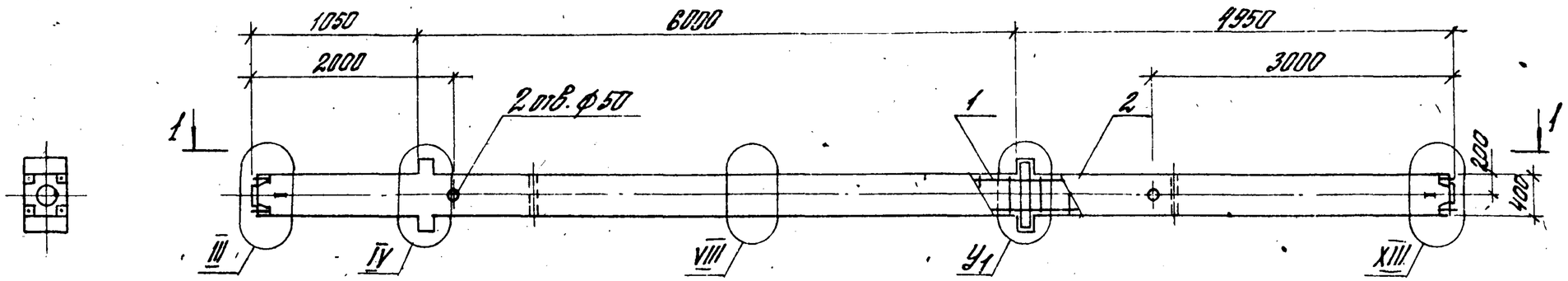

Рис. 2
остальное см. рис. 1

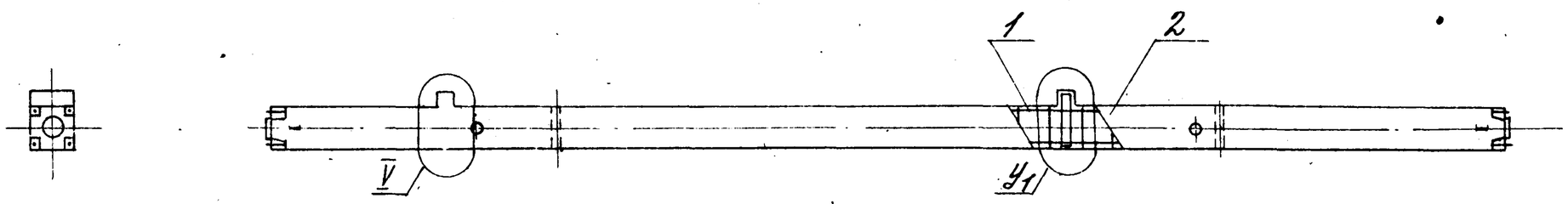

1-1

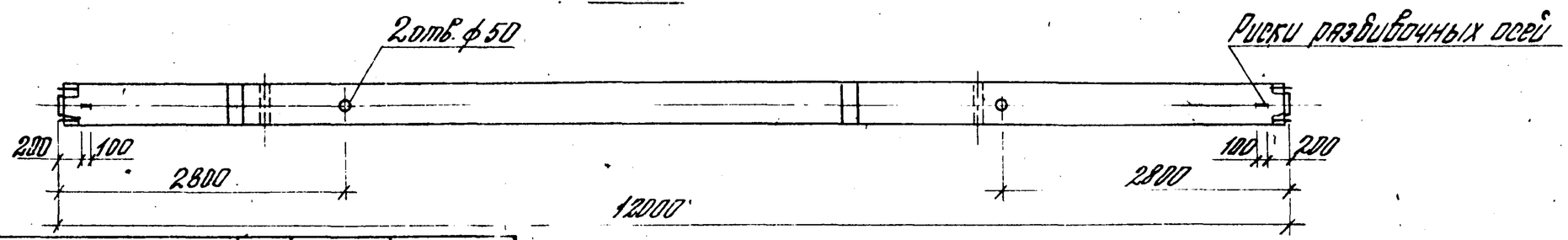

Обозначение	Марка, поз.	Рис	Узел У1	Масса ед., кг.
1.020 1 83.2 13 4000	2 КСД 4.60 - 2.1	1	V	4900,0
-01	2 КСД 4.60 - 3.1		XI	
-02	2 КСД 4.60 - 3.2			
-03	2 КСД 4.60 - 4.2			
-04	2 КСД 4.60 - 3.3			
-05	2 КСД 4.60 - 4.3			
-06	2 КСО 4.60 - 2.1	2	VII	4850.0
-07	2 КСО 4.60 - 3.1		XII	
-08	2 КСО 4.60 - 4.1			
-09	2 КСО 4.60 - 2.2		VII	
-10	2 КСО 4.60 - 3.2		XII	
-11	2 КСО 4.60 - 4.2			
-12	2 КСО 4.60 - 4.3			

Взам. инв. №
Подпись и дата
Инв. № подл.

Нач. отд.	Уранов		
Н. контр.	Кирюхина		
Рук. гр.	Карнюшина		
Ст. инж.	Костенко		
Ст. инж.	Петрова		
Инженер	Рыльцова		

1.020 -1 83.2 - 13 4000 СБ

КОЛОННА
2КСД 4.60; 2КСО 4.60
Сборочный чертеж.

Стадия	Масса	Масштаб
Р	см. таблицу	1:50
Лист	Листов 1	

ГСПИ — 10

Формат А3

Формат	Зона	Поз.	Обозначение	Наименование	Кол.	Примечание
				Документация		
А3			1.020-1/83.2-13 5000 СБ	Сборочный чертеж		
А3			1.020-1/83.2-13 0000 У	Узел I-XIII		
А3			1.020-1/83.2-13 0000 ПЗ	Пояснительная записка		
А3			1.020-1/83.2-13 0000 РС	Ведомость расхода стали		
			Переменные данные для исполнений:			
			1.020-1/83.2-13 5000	(2КНД 4.60-2.1)		
				Сборочные единицы		
А3		1	1.020-1/83.2-14 5100	Каркас пространств. КП24	1	
				Материал		
		2		Бетон ГОСТ 7473-76 марки 300	2,19	$м^3$
			1.020-1/83.2-13 5000-01	(2КНД 4.60-3.1)		
				Сборочные единицы		
А3		1	1.020-1/83.2-14 5100-01	Каркас пространств. КП25	1	

Нач. отд.	Уранов		1.020-1/83.2-13 5000
Н. контр.	Курнухина		Колонна 2КНД 4.60; 2КНО 4.60.
Рук. пр.	Корнюшина		Стадия: Р; Лист: 1; Листов: 11
Ст. инж.	Костенко		ГСПИ-10
Пр. инж.	Петрова		

Формат	Зона	Поз.	Обозначение	Наименование	Кол.	Примечание
				Материал		
		2		Бетон ГОСТ 7473-76 марки 300	2,19	$м^3$
			1.020-1/83.2-13 5000-02	(2КНД 4.60-2.2)		
				Сборочные единицы		
А3		1	1.020-1/83.2-14 5200	Каркас пространств. КП29	1	
				Материал		
		2		Бетон ГОСТ 7473-76 марки 300	2,19	$м^3$
			1.020-1/83.2-13 5000-03	(2КНД 4.60-3.2)		
				Сборочные единицы		
А3		1	1.020-1/83.2-14 5200-01	Каркас пространств. КП30	1	
				Материал		
		2		Бетон ГОСТ 7473-76 марки 300	2,19	$м^3$

Инв. № подл. | Подпись и дата | Взам. инв. №

Формат	Зона	Поз.	Обозначение	Наименование	Кол.	Примечание
			1.020-1/83.2-13 5000-04	(2КНД 4.60-4.2)		
				Сборочные единицы		
А3		1	1.020-1/83.2-14 5200-02	Каркас пространств. КП31	1	
				Материал		
		2		Бетон ГОСТ 7473-76		
				марки 300	2,19	$м^3$
			1.020-1/83.2-13 5000-05	(2КНД 4.60-2.3)		
				Сборочные единицы		
А3		1	1.020-1/83.2-14 5200	Каркас пространств. КП29	1	
				Материал		
		2		Бетон ГОСТ 7473-76		
				марки 400	2,19	$м^3$
			1.020-1/83.2-13 5000-06	(2КНД 4.60-3.3)		
				Сборочные единицы		
А3		1	1.020-1/83.2-14 5200-01	Каркас пространств. КП30	1	
				Материал		
		2		Бетон ГОСТ 7473-76		
				марки 400	2,19	$м^3$
			1.020-1/83.2-13 5000-07	(2КНД 4.60-4.3)		
				Сборочные единицы		
А3		1	1.020-1/83.2-14 5200-02	Каркас пространств. КП31	1	

Формат	Зона	Поз.	Обозначение	Наименование	Кол.	Примечание
				Материал		
		2		Бетон ГОСТ 7473-76		
				марки 400	2,19	$м^3$
			1.020-1/83.2-13 5000-08	(2КНД 4.60-2.4)		
				Сборочные единицы		
А3		1	1.020-1/83.2-14 5300	Каркас пространств. КП44	1	
				Материал		
		2		Бетон ГОСТ 7473-76		
				марки 400	2,19	$м^3$
			1.020-1/83.2-13 5000-09	(2КНД 4.60-3.4)		
				Сборочные единицы		
А3		1	1.020-1/83.2-14 5300-01	Каркас пространств. КП45	1	
				Материал		
		2		Бетон ГОСТ 7473-76		
				марки 400	2,19	$м^3$
			1.020-1/83.2-13 5000-10	(2КНД 4.60-4.4)		
				Сборочные единицы		
А3		1	1.020-1/83.2-14 5300-02	Каркас пространств. КП46	1	
				Материал		
		2		Бетон ГОСТ 7473-76		
				марки 400	2,19	$м^3$

Инв. № подл. | Подпись и дата | Взам. инв. №

Формат	Зона	Поз.	Обозначение	Наименование	Кол.	Примечание
			1.020-1/83.2+13 5000-11	(2КНД 4.60-2.5)		
				Сборочные единицы		
А3		1	1.020-1/83.2-14 5300	Каркас пространств. КП44	1	
				Материал		
		2		Бетон ГОСТ 7473-76		
				марки 500	2,19	$м^3$
			1.020-1/83.2-13 5000-12	(2КНД 4.60-3.5)		
				Сборочные единицы		
А3		1	1.020-1/83.2-14 5300-01	Каркас пространств. КП45	1	
				Материал		
		2		Бетон ГОСТ 7473-76		
				марки 500	2,19	$м^3$
			1.020-1/83.2-13 5000-13	(2КНД 4.60-4.5)		
				Сборочные единицы		
А3		1	1.020-1/83.2-14 5300-02	Каркас пространств. КП46	1	
				Материал		
		2		Бетон ГОСТ 7473-76		
				марки 500	2,19	$м^3$
			1.020-1/83.2-13 5000-14	(2КНД 4.60-3.6)		
				Сборочные единицы		
А3		1	1.020-1/83.2-14 5400	Каркас пространств. КП47	1	

Инв. № подл. | Подпись и дата | Взам. инв. №

Формат	Зона	Поз.	Обозначение	Наименование	Кол.	Примечание
				Материал		
		2		Бетон ГОСТ 7473-76		
				марки 500	2,19	$м^3$
			1.020-1/83.2-13 5000-15	(2КНД 4.60-4.6)		
				Сборочные единицы		
А3		1	1.020-1/83.2-14 5400-01	Каркас пространств. КП48	1	
				Материал		
		2		Бетон ГОСТ 7473-76		
				марки 500	2,19	$м^3$
			1.020-1/83.2-13 5000-16	(2КНД 4.60-3.7)		
				Сборочные единицы		
А3		1	1.020-1/83.2-14 5400-02	Каркас пространств. КП49	1	
				Материал		
		2		Бетон ГОСТ 7473-76		
				марки 500	2,19	$м^3$
			1.020-1/83.2-13 5000-17	(2КНД 4.60-4.7)		
				Сборочные единицы		
А3		1	1.020-1/83.2-14 5400-03	Каркас пространств. КП50	1	
				Материал		
		2		Бетон ГОСТ 7473-76		
				марки 500	2,19	$м^3$

Инв. № подл. | Подпись и дата | Взам. инв. №

Формат	Зона	Поз.	Обозначение	Наименование	Кол.	Примечание
			1.020-1/83.2-13 5000-18	(2КНД 4.60-4.8)		
				Сборочные единицы		
А3		1	1.020-1/83.2-14 5400-04	Каркас пространств. КП51	1	
				Материал		
		2		Бетон ГОСТ 7473-76		
				марки 500	2,19	$м^3$
			1.020-1/83.2-13 5000-19	(2КНО 4.60-2.1)		
				Сборочные единицы		
А3		1	1.020-1/83.2-14 5100-02	Каркас пространств. КП26	1	
				Материал		
		2		Бетон ГОСТ 7473-76		
				марки 300	2,17	$м^3$
			1.020-1/83.2-13 5000-20	(2КНО 4.60-3.1)		
				Сборочные единицы		
А3		1	1.020-1/83.2-14 5100-03	Каркас пространств. КП27	1	
				Материал		
				Бетон ГОСТ 7473-76	2,17	$м^3$
				марки 300	2,17	$м^3$
			1.020-1/83.2-13 5000-21	(2КНО 4.60-4.1)		
				Сборочные единицы		
А3		1	1.020-1/83.2-14 5100-04	Каркас пространств. КП28	1	
				Материал		
		2		Бетон ГОСТ 7473-76		
				марки 300	2,17	$м^3$

Инв. № подл. | Подпись и дата | Взам. инв. №

Формат	Зона	Поз.	Обозначение	Наименование	Кол.	Примечание
			1.020-1/83.2-13 5000-22	(2КНО 4.60-2.2)		
				Сборочные единицы		
А3		1	1.020-1/83.2-14 5200-03	Каркас пространств. КП32	1	
				Материал		
		2		Бетон ГОСТ 7473-76		
				марки 300	2,17	$м^3$
			1.020-1/83.2-13 5000-23	(2КНО 4.60-3.2)		
				Сборочные единицы		
А3		1	1.020-1/83.2-14 5200-04	Каркас пространств. КП33	1	
				Материал		
		2		Бетон ГОСТ 7473-76		
				марки 300	2,17	$м^3$
			1.020-1/83.2-13 5000-24	(2КНО 4.60-4.2)		
				Сборочные единицы		
А3		1	1.020-1/83.2-14 5200-05	Каркас пространств. КП34	1	
				Материал		
				Бетон ГОСТ 7473-76		
				марки 300	2,17	$м^3$
			1.020-1/83.2-13 5000-25	(2КНО 4.60-2.3)		
				Сборочные единицы		
А3		1	1.020-1/83.2-14 5200-03	Каркас пространств. КП32	1	
				Материал		
		2		Бетон ГОСТ 7473-76		
				марки 400	2,17	$м^3$

Формат	Зона	Поз.	Обозначение	Наименование	Кол.	Примечание
			1.020-1/83.2-13 5000-26	(2КН04.60-3.3)		
				Сборочные единицы		
А3		1	1.020-1/83.2-14 5200-04	Каркас пространств. КП33	1	
				Материал		
		2		Бетон ГОСТ 7473-76		
				марки 400	2,17	$м^3$
			1.020-1/83.2-13 5000-27	(2КН04.60-4.3)		
		•		Сборочные единицы		
А3		1	1.020-1/83.2-14 5200-05	Каркас пространств. КП34	1	
				Материал		
		2		Бетон ГОСТ 7473-76		
				марки 400	2,17	$м^3$
			1.020-1/83.2-13 5000-28	(2КН04.60-2.4)		
				Сборочные единицы		
А3		1	1.020-1/83.2-14 5200-06	Каркас пространств. КП35	1	
				Материал		
		2		Бетон ГОСТ 7473-76		
				марки 400	2,17	$м^3$
			1.020-1/83.2-13 5000-29	(2КН04.60-3.4)		
				Сборочные единицы		
А3		1	1.020-1/83.2-14 5200-7	Каркас пространств КП36	1	
				Материал		
		2		Бетон ГОСТ 7473-76		
				марки 400	2,17	$м^3$

Инв. № подл. | Подпись и дата | Взам. инв. №

Формат А4

Формат	Зона	Поз.	Обозначение	Наименование	Кол.	Примечание
			1.020-1/83.2-13 5000-30	(2КН04.60-4.4)		
				Сборочные единицы		
А3		1	1.020-1/83.2-14 5200-08	Каркас пространств. КП37	1	
				Материал		
		2		Бетон ГОСТ 7473-76		
				марки 400	2,17	$м^3$
			1.020-1/83.2-13 5000-31	(2КН04.60-2.5)		
				Сборочные единицы		
А3		1	1.020-1/83.2-14 5200-09	Каркас пространств. КП38	1	
				Материал		
		2		Бетон ГОСТ 7473-76		
				марки 500	2,17	$м^3$
			1.020-1/83.2-13 5000-32	(2КН04.60-3.5)		
				Сборочные единицы		
А3		1	1.020-1/832-14 5200-10	Каркас пространств КП39	1	
				Материал		
		2		Бетон ГОСТ 7473-76		
				марки 500	2,17	$м^3$
			1.020-1/83.2-13 5000-33	(2КН04.60-4.5)		
				Сборочные единицы		
А3		1	1.020-1/83.2-14 5200-11	Каркас пространств. КП40	1	
				Материал		
		2		Бетон ГОСТ 7473-76		
				марки 500	2,17	$м^3$

Инв. № подл. | Подпись и дата | Взам. инв. №

Формат А4

Формат	Зона	Поз.	Обозначение	Наименование	Кол.	Примечание
			1.020-1/83.2-13 5000-34	(2КП0 4.60-3.6)		
				Сборочные единицы		
А3		1	1.020-1/83.2-14 5200-12	Каркас пространств. КП41	1	
				Материал		
		2		Бетон ГОСТ 7473-76		
				марки 500	2,17	$м^3$
			1.020-1/83.2-13 5000-35	(2КП0 4.60-4.6)		
				Сборочные единицы		
А3		1	1.020-1/83.2-14 5200-13	Каркас пространств. КП42	1	
				Материал		
		2		Бетон ГОСТ 7473-76		
				марки 500	2,17	$м^3$
			1.020-1/83.2-13 5000-36	(2КП0 4.60-4.7)		
				Сборочные единицы		
А3		1	1.020-1/83.2-14 5200-14	Каркас пространств. КП43	1	
				Материал		
		2		Бетон ГОСТ 7473-76		
				марки 600	2,17	$м^3$

Формат	Зона	Поз.	Обозначение	Наименование	Кол.	Примечание

Инв. № подл. | Подпись и дата | Взам. инв. №

Инв. № подл. | Подпись и дата | Взам. инв. №

Рис. 1

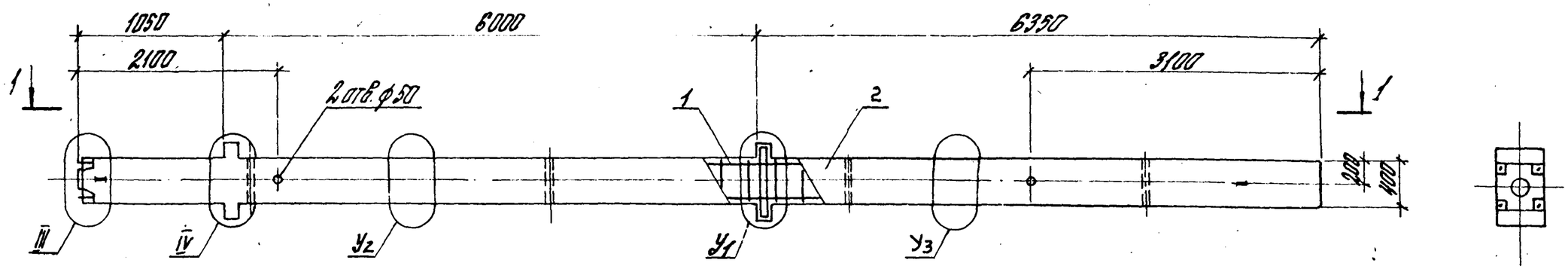

Рис. 2
остальное см. рис.1

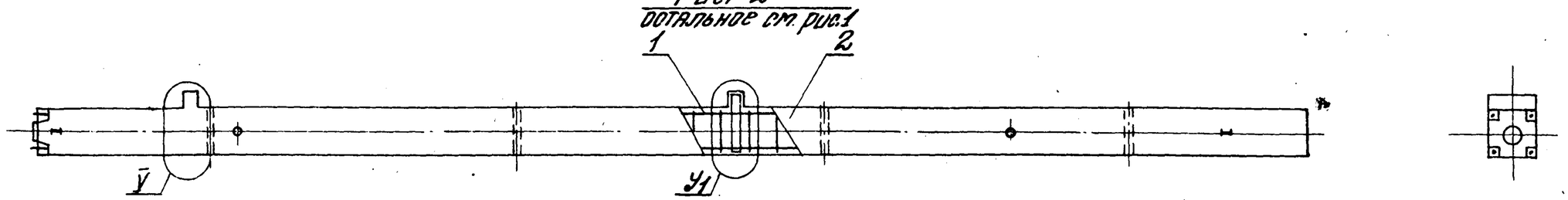

1 – 1

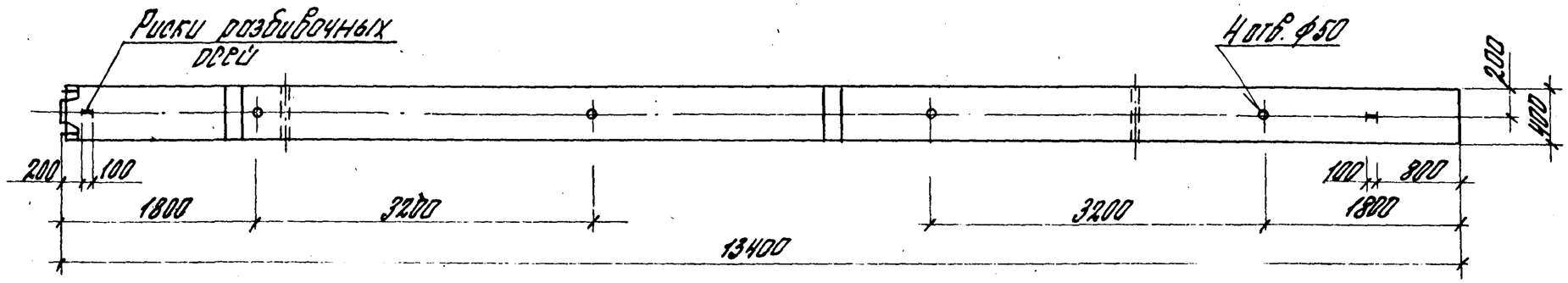

Нач. отд.	Уранов		
Н. контр.	Кирюхина		
Рук. гр.	Карнюшина		
Ст. инж.	Костенко		
Ст. инж.	Петрова		

1.020-1/83.2-13 5000 СБ

Колонна 2КНД 4.60; 2КНО 4.60. Сборочный чертеж

Стадия	Масса	Масштаб
Р	см. лист 2	1:50
Лист 1	Листов 2	

ГСПИ-Ю

Обозначение	Марка, поз.	Рис.	Узел У1	Узел У2	Узел У3	Масса ед., кг.
1.020-1/83.2-13 5000	2КНД 4.60 - 2.1	1	VI	VIII	VIII	5475,0
-01	2КНД 4.60 - 3.1		XI			
-02	2КНД 4.60 - 2.2		VI			
-03	2КНД 4.60 - 3.2		XI			
-04	2КНД 4.60 - 4.2					
-05	2КНД 4.60 - 2.3		VI			
-06	2КНД 4.60 - 3.3		XI			
-07	2КНД 4.60 - 4.3					
-08	2КНД 4.60 - 2.4		VI		X	
-09	2КНД 4.60 - 3.4		XI			
-10	2КНД 4.60 - 4.4					
-11	2КНД 4.60 - 2.5		VI			
-12	2КНД 4.60 - 3.5		XI			
-13	2КНД 4.60 - 4.5					
-14	2КНД 4.60 - 3.6			X		
-15	2КНД 4.60 - 4.6					
-16	2КНД 4.60 - 3.7					
-17	2КНД 4.60 - 4.7					
-18	2КНД 4.60 - 4.8					
-19	2КНО 4.60 - 2.1	2	VII	VIII	VII	5425,0
-20	2КНО 4.60 - 3.1		XII			

Обозначение	Марка, поз.	Рис.	Узел У1	Узел У2	Узел У3	Масса ед., кг
1.020-1/83.2-13 5000 -21	2КНО 4.60 - 4.1	2	XII	VIII	IX	5425,0
-22	2КНО 4.60 - 2.2		VII			
-23	2КНО 4.60 - 3.2		XII			
-24	2КНО 4.60 - 4.2					
-25	2КНО 4.60 - 2.3		VII			
-26	2КНО 4.60 - 3.3		XII			
-27	2КНО 4.60 - 4.3					
-28	2КНО 4.60 - 2.4		VII			
-29	2КНО 4.60 - 3.4		XII			
-30	2КНО 4.60 - 4.4					
-31	2КНО 4.60 - 2.5		VII			
-32	2КНО 4.60 - 3.5		XII			
-33	2КНО 4.60 - 4.5					
-34	2КНО 4.60 - 3.6					
-35	2КНО 4.60 - 4.6					
-36	2КНО 4.60 - 4.7					

Инв. № подл. | Подпись и дата | Взам. инв. №

Формат	Зона	Поз.	Обозначение	Наименование	Кол.	Примечание
				Документация		
А3			1.020-1/83.2-13 6000ВС	Сборочный чертеж		
А3			1.020-1/83.2-13 00004	Узел I-XIII		
			1.020-1/83.2-13 0000ПЗ	Пояснительная записка		
А3			1.020-1/83.2-13 0000 РС	Ведомость расхода стали		
			Переменные данные	для исполнений:		
			1.020-1/83.2-13 6000	(2КНД 4.60(72)-2.1)		
				Сборочные единицы		
А3		1	1.020-1/83.2-14 6100	Каркас пространств. КП52	1	
				Материал		
		2		Бетон ГОСТ 7473-76		
				марки 300	2,38	$м^3$
			1.020-1/83.2-13 6000-01	(2КНД 4.60(72)-3.1)		
				Сборочные единицы		
А3		1	1.020-1/83.2-14 6100-01	Каркас пространств. КП53	1	
				Материал		
		2		Бетон ГОСТ 7473-76		
				марки 300	2,38	$м^3$
			1.020-1/83.2-13 6000-02	(2КНД 4.60(72)-2.2)		

Нач. отд.	Уранов		1.020-1/83.2-13 6000
Н. контр.	Кирюхина		
Рук. гр.	Карнюшина		Колонна 2КНД 4.60(72); 2КНД 4.60(72).
Ст. инж.	Костенко		Стадия Р · Лист 1 · Листов 8
Ст. инж.	Петрова		ГСПИ-10
Инженер	Рыльцова		

Инв. № подл. | Подпись и дата | Взам. инв. №

Формат	Зона	Поз.	Обозначение	Наименование	Кол.	Примечание
				Сборочные единицы		
А3		1	1.020-1/83.2-14 6200	Каркас пространств. КП57	1	
				Материал		
		2		Бетон ГОСТ 7473-76		
				марки 400	2,38	$м^3$
			1.020-1/83.2-13 6000-03	(2КНД 4.60(72)-3.2)		
				Сборочные единицы		
А3		1	1.020-1/83.2-14 6200-01	Каркас пространств. КП58	1	
				Материал		
		2		Бетон ГОСТ 7473-76		
				марки 400	2,38	$м^3$
			1.020-1/83.2-13 6000-04	(2КНД 4.60(72)-4.2)		
				Сборочные единицы		
А3		1	1.020-1/83.2-14 6200-02	Каркас пространств. КП59	1	
				Материал		
		2		Бетон ГОСТ 7473-76		
				марки 400	2,38	$м^3$
			1.020-1/83.2-13 6000-05	(2КНД 4.60(72)-2.3)		
				Сборочные единицы		
А3		1	1.020-1/83.2-14 6200-03	Каркас пространств. КП60	1	
				Материал		
		2		Бетон ГОСТ 7473-76		
				марки 400	2,38	$м^3$

Формат	Зона	Поз.	Обозначение	Наименование	Кол.	Примечание
			1.020-1/83.2-13 6000-06	(2КН14.60(72)-3.3)		
				Сборочные единицы		
А3		1	1.020-1/83.2-14 6200-04	Каркас пространств. КП61	1	
				Материал		
		2		Бетон ГОСТ 7473-76		
				марки 400	2,38	$м^3$
			1.020-1/83.2-13 6000-07	(2КНД 4.60(72)-4.3)		
				Сборочные единицы		
А3		1	1.020-1/83.2-14 6200-05	Каркас пространств. КП62	1	
				Материал		
		2		Бетон ГОСТ 7473-76		
				марки 400	2,38	$м^3$
			1.020-1/83.2-13 6000-08	(2КНД 4.60(72)-2.4)		
				Сборочные единицы		
А3		1	1.020-1/83.2-14 6200-06	Каркас пространств. КП63	1	
				Материал		
		2		Бетон ГОСТ 7473-76		
				марки 500	2,38	$м^3$
			1.020-1/83.2-13 6000-09	(2КНД 4.60(72)-3.4)		
				Сборочные единицы		
А3		1	1.020-1/83.2-14 6200-07	Каркас пространств. КП64	1	
				Материал		
		2		Бетон ГОСТ 7473-76		
				марки 500	2,38	$м^3$

Формат	Зона	Поз.	Обозначение	Наименование	Кол.	Примечание
			1.020-1/83.2-13 6000-10	(2КНД 4.60(72)-4.4)		
				Сборочные единицы		
А3		1	1.020-1/83.2-14 6200-08	Каркас пространств. КП65	1	
				Материал		
		2		Бетон ГОСТ 7473-76		
				марки 500	2,38	$м^3$
			1.02-1/83.2-13 6000-11	(2КНД 4.60(72)-3.5)		
				Сборочные единицы		
А3		1	1.020-1/83.2-14 6200-09	Каркас пространств. КП56	1	
				Материал		
		2		Бетон ГОСТ 7473-76		
				марки 500	2,38	$м^3$
			1.020-1/83.2-13 6000-12	(2КНД 4.60(72)-4.6)		
				Сборочные единицы		
А3		1	1.020-1/83.2-14 6200-10	Каркас пространств. КП57		
				Материал		
		2		Бетон ГОСТ 7473-76		
				марки 600	2,38	$м^3$
			1.020-1/83.2-13 6000-13	(2КН04.60(72)-2.1)		
				Сборочные единицы		
А3		1	1.020-1/83.2-14 6100-02	Каркас пространств. КП54	1	
				Материал		
		2		Бетон ГОСТ 7473-76		
				марки 300	2,36	$м^3$

Формат	Зона	Поз.	Обозначение	Наименование	Кол.	Примечание
			1.020-1/83.2-13.6000-14	(2КНО 4.60(72)-3.1)		
				Сборочные единицы		
А3		1	1.020-1/83.2-14 6100-03	Каркас пространств. КП55	1	
				Материал		
		2		Бетон ГОСТ 7473-76		
				марки 300	2,36	$м^3$
			1.020-1/83.2-13 6000-15	(2КНО 4.60(72)-4.1)		
				Сборочные единицы		
А3		1	1.020-1/83.2-14 6100-04	Каркас пространств. КП56	1	
				Материал		
		2		Бетон ГОСТ 7473-76		
				марки 300	2,36	$м^3$
			1.020-1/83.2-13 6000-16	(2КНО 4.60(72)-2.2)		
				Сборочные единицы		
А3		1	1.020-1/83.2-14 6200-11	Каркас пространств. КП68	1	
				Материал		
		2		Бетон ГОСТ 7473-76		
				марки 400	2,36	$м^3$
			1.020-1/83.2-13 6000-17	(2КНО 4.60(72)-3.2)		
				Сборочные единицы		
А3		1	1.020-1/83.2-14 6200-12	Каркас простран. КП69	1	
				Материал		
		2		Бетон ГОСТ 7473-76		
				марки 400	2,36	$м^3$

Инв.№ подл. | Подпись и дата | Взам. инв.№

Формат	Зона	Поз.	Обозначение	Наименование	Кол.	Примечание
			1.020-1/83.2-13.6000-18	(2КНО.4.60(72)-4.2)		
				Сборочные единицы		
А3		1	1.020-1/83.2-14 6200-13	Каркас пространств. КП70	1	
				Материал		
		2		Бетон ГОСТ 7473-76		
				марки 400	2,36	$м^3$
			1.020-1/83.2-13 6000-19	(2КНО4.60(72)-2.3)		
				Сборочные единицы		
А3		1	1.020-1/83.2-14 6200-14	Каркас пространств. КП71	1	
				Материал		
		2		Бетон ГОСТ 7473-76		
				марки 400	2,36	$м^3$
			1.020-1/83.2-13 6000-20	(2КНО 4.60(72)-3.3)		
				Сборочные единицы		
А3		1	1.020-1/83.2-14 6200-15	Каркас пространств. КП72	1	
				Материал		
		2		Бетон ГОСТ 7473-76		
				марки 400	2,36	$м^3$
			1.020-1/83.2-13 6000-21	(2КНО 4.60(72)-4.3)		
				Сборочные единицы		
А3		1	1.020-1/83.2-14 6200-16	Каркас пространств. КП73	1	
				Материал		
		2		Бетон ГОСТ 7473-76		
				марки 400	2,36	$м^3$

Инв.№ подл. | Подпись и дата | Взам. инв.№

Формат	Зона	Поз.	Обозначение	Наименование	Кол.	Примечание
			1.020-1/83.2-136000-22	(2КН04.60(72)-2.4)		
				Сборочные единицы		
А3		1	1.020-1/83.2-146200-17	Каркас пространств. КП74	1	
				Материал		
		2		Бетон ГОСТ7473-76		
				марки 500	2,36	м3
			1.020-1/83.2-136000-23	(2КН04.60(72)-3.4)		
				Сборочные единицы		
А3		1	1.020-1/83.2-146200-18	Каркас пространств. КП75	1	
				Материал		
		2		Бетон ГОСТ7473-76		
				марки 500	2,36	м3
			1.020-1/83.2-136000-24	(2КН04.60(72)-4.4)		
				Сборочные единицы		
А3		1	1.020-1/83.2-146200-19	Каркас пространств. КП76	1	
				Материал		
		2		Бетон ГОСТ7473-76		
				марки 500	2,36	м3
			1.020-1/83.2-136000-25	(2КН04.60(72)-3.5)		
				Сборочные единицы		
А3		1	1.020-1/83.2-146200-20	Каркас пространств. КП77	1	

Формат	Зона	Поз.	Обозначение	Наименование	Кол.	Примечание
				Материал		
		2		Бетон ГОСТ7473-76		
				марки 500	2,36	м3
			1.020-1/83.2-138200-26	(2КН04.60(72)-4.5)		
				Сборочные единицы		
А3		1	1.020-1/83.2-146200-21	Каркас пространств. КП78	1	
				Материал		
		2		Бетон ГОСТ7473-76		
				марки 500	2,36	м3
			1.020-1/83.2-136000-27	(2КН04.60(72)-4.6)		
				Сборочные единицы		
А3		1	1.020-1/83.2-146200-22	Каркас пространств. КП72	1	
				Материал		
				Бетон ГОСТ7473-76		
				марки 600	2,36	м3

Инв. № подл. | Подпись и дата | Взамен инв. №

Рис. 1

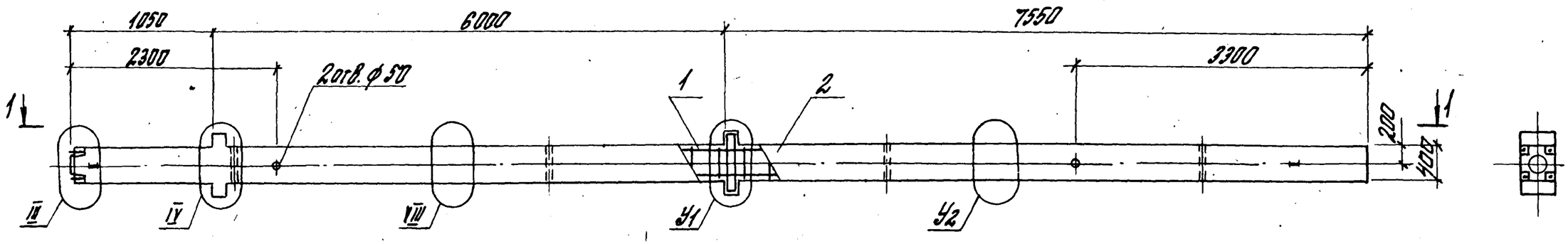

Рис. 2
остальное см. рис.1

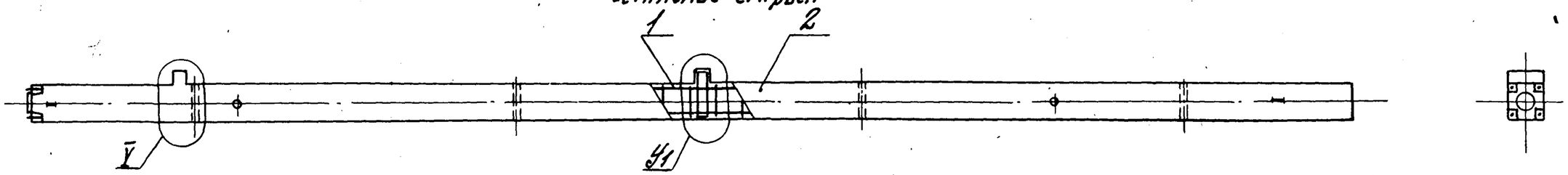

1-1

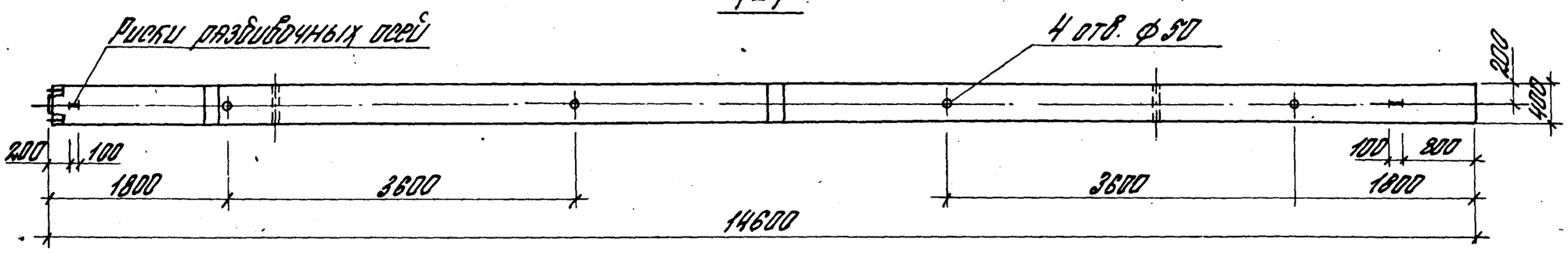

Нач.отд.	Уянов		
Н.контр.	Кирюшина		
Рук.гр.	Кронюшина		
Рт.инж.	Котенко		
Рт.инж.	Петрова		
Инженер	Рыльцова		

1.020-1/83.2-13 6000 СБ

Колонна 2КНД4.60(72); 2КНО 4.60(72)
Сборочный чертеж.

Стадия	Масса	Масштаб
Р	см. лист 2	1:50
Лист 1	Листов 2	

ГСПИ - 10

Инв.№подл. | Подпись и дата | Взам.инв.№

Обозначение	Марка, поз.	Рис.	Узел $У_1$	Узел $У_2$		Масса ед. кг
1.020-1/83.2-13 6000	2КНД 4.60(72)-2.1	1	VI	VIII	IX	5950.0
-01	2КНД 4.60(72)-3.1		XI			
-02	2КНД 4.60(72)-2.2		VI			
-03	2КНД 4.60(72)-3.2		XI			
-04	2КНД 4.60(72)-4.2					
-05	2КНД 4.60(72)-2.3		VI			
-06	2КНД 4.60(72)-3.3		XI			
-07	2КНД 4.60(72)-4.3					
-03	2КНД 4.60(72)-2.4		VI			
-04	2КНД 4.60(72)-3.4		XI			
-10	2КНД 4.60(72)-4.4					
-11	2КНД 4.60(72)-3.5					
-12	2КНД 4.60(72)-4.6					
-13	2КНО 4.60(72)-2.1	2	VII	VIII		5900,0
-14	2КНО 4.60(72)-3.1		XII			

Обозначение	Марка поз.	Рис	Узел $У_1$	Узел $У_2$		Масса ед. кг
1.020-1/83.2-13 6000-15	2КНО 4.60(72)-4.1	2	XII	VIII	IX	5900.0
-16	2КНО 4.60(72)-2.2		VII			
-17	2КНО 4.60(72)-3.2		XII			
-18	2КНО 4.60(72)-4.2					
-19	2КНО 4.60(72)-2.3		VII			
-20	2КНО 4.60(72)-3.3		XII			
-21	2КНО 4.60(72)-4.3					
-22	2КНО 4.60(72)-2.4		VII			
-23	2КНО 4.60(72)-3.4		XII			
-24	2КНО 4.60(72)-4.4					
-25	2КНО 4.60(72)-3.5					
-26	2КНО 4.60(72)-4.5					
-27	2КНО 4.60(72)-4.6					

108043 07

Формат	Зона	Поз.	Обозначение	Наименование	кол.	Примечание
				Документация		
А3			1.020-1/83.2-137000СБ	Сборочный чертеж		
А3			1.020-1/83.2-130000 У	Узел I-XIII		
А3			1.020-1/83.2-130000ПЗ	Пояснительная записка		
А3			1.020-1/83.2-130000 РС	Ведомость расхода стали		
			Переменные данные	для исполнений:		
			1.020-1/83.2-137000	(2КБД4.60-2.1)		
				Сборочные единицы		
А3		1	1.020-1/83.2-147100	Каркас пространств. КП80	1	
				Материал		
		2		Бетон ГОСТ 7473-76 марки 300	2,08	м³
			1.020-1/83.2-137000-01	(2КБД4.60-3.1)		
				Сборочные единицы		
А3		1	1.020-1/83.2-147100-01	Каркас пространствен. КП81	1	
				Материал		
		2		Бетон ГОСТ 7473-76 марки 300	2,06	м³
			1.020-1/83.2-137000-02	(2КБД4.60-4.1)		
				Сборочные единицы		
А3		1	1.020-1/83.2-147100-02	Каркас пространствен. КП82	1	

Нач. отд.	Уранов		1.020-1/83.2-137000		
Н. контр.	Кулюхина		Колонна 2КБД4.60; 2КБО4.60	Стадия	Лист	Листов
Рук. гр.	Карнюшина			Р	1	3
Ст. инж.	Костенко			ГСПИ-10		
Ст. инж.	Петрова					
Инженер	Рыльцова					

Инв. № подл. | Подпись и дата | Взам. инв. №

Формат	Зона	Поз.	Обозначение	Наименование	кол.	Примечание
				Материал		
		2		Бетон ГОСТ 7473-76 марки 300	2,08	м³
			1.020-1/83.2-137000-03	(2КББ4.60-4.2)		
				Сборочные единицы		
А3		1	1.020-1/83.2-147100-03	Каркас пространств. КП83	1	
				Материал		
		2		Бетон ГОСТ 7473-76 марки 300	2,08	м³
			1.020-1/83.2-137000-04	(2КБО4.60-2.1)		
				Сборочные единицы		
А3		1	1.020-1/83.2-147100-04	Каркас пространств. КП84	1	
				Материал		
		2		Бетон ГОСТ 7473-76 марки 300	2,06	м³
			1.020-1/83.2-137000-05	(2КБО4.60-3.1)		
				Сборочные единицы		
А3		1	1.020-1/83.2-147100-05	Каркас пространств. КП85	1	
				Материал		
		2		Бетон ГОСТ 7473-76 марки 300	2,06	м³
			1.020-1/83.2-137000-06	(2КБО4.60-4.1)		
				Сборочные единицы		
А3		1	1.020-1/83.2-147100-06	Каркас пространств. КП86	1	
				Материал		
		2		Бетон ГОСТ 7473-76 марки 300	2,06	м³

1.020-1/83.2-137000 | Лист 2

Формат	Зона	Поз.	Обозначение	Наименование	Кол.	Примечание
			1.020-1/83.2-137000-07	(2КБ04.60-2.2)		
				Сборочные единицы		
А3		1	1.020-1/83.2-147100-07	Каркас пространств. КП87	1	
				Материал		
		2		Бетон ГОСТ7473-76 марки 400	2,06	$м^3$
			1.020-1/83.2-137000-08	(2КБ04.60-3.2)		
				Сборочные единицы		
А3		1	1.020-1/83.2-147100-08	Каркас пространствен. КП88	1	
				Материал		
		2		Бетон ГОСТ7473-76 марки 400	2,06	$м^3$
			1.020-1/83.2-137000-09	(2КБ04.60-4.2)		
				Сборочные единицы		
А3		1	1.020-1/83.2-147100-09	Каркас пространств. КП89	1	
				Материал		
		2		Бетон ГОСТ7473-76 марки 400	2,06	$м^3$
			1.020-1/83.2-137000-10	(2КБ04.60-3.3)		
				Сборочные единицы		
А3		1	1.020-1/83.2-147100-10	Каркас пространств. КП90	1	
				Материал		
		2		Бетон ГОСТ7473-76 марки 400		$м^3$
			1.020-1/83.2-137000-11	(2КБ04.60-4.3)		
				Сборочные единицы		
А3		1	1.020-1/83.2-147100-11	Каркас пространств. КП91	1	
				Материал		
		2		Бетон ГОСТ7473-76 марки 400	2,06	$м^3$

Инв.№подл. | Подпись и дата | Взам.инв.№

Формат	Зона	Поз.	Обозначение	Наименование	Кол.	Примечание

Инв.№подл. | Подпись и дата | Взам.инв.№

Формат А4

Рис. 1

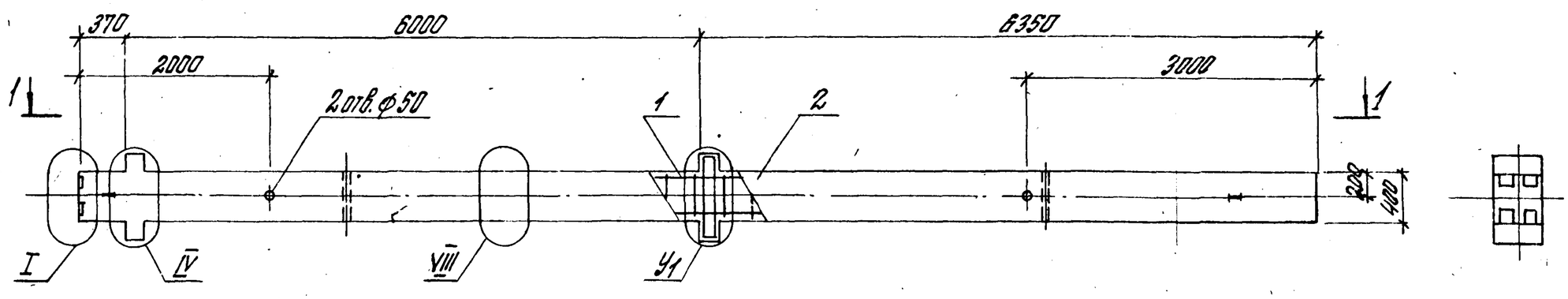

Рис. 2
остальное см. рис. 1

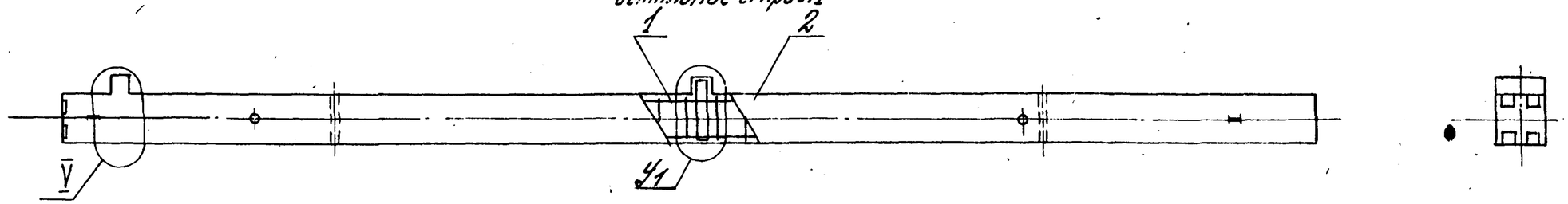

1 - 1

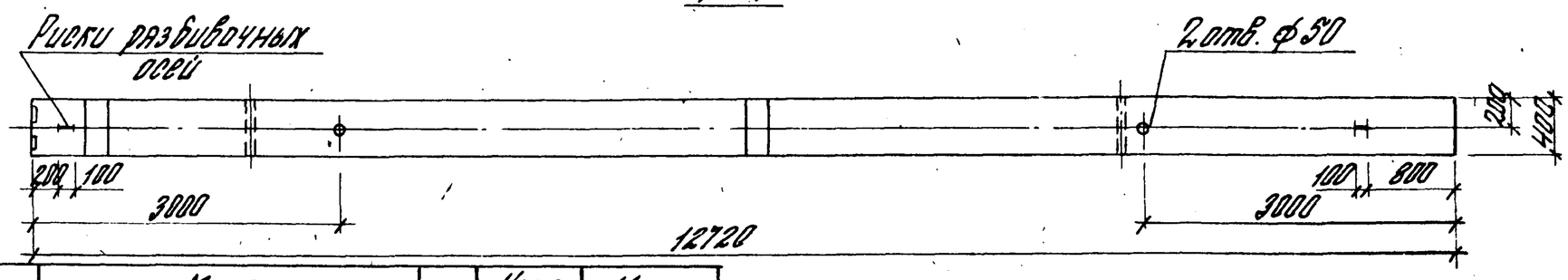

Обозначение	Марка, поз.	Рис.	Узел У1	Масса 20. кг.
1.020-1/83.2-13 7000	2 КБД 4.60 — 2.1	1	VI	5200.0
—01	2 КБД 4.60 — 3.1			
—02	2 КБД 4.60 — 4.1		XI	
—03	2 КБД 4.60 — 4.2			
—04	2 КБО 4.60 — 2.1	2	VII	5150,0
—05	2 КБО 4.60 — 3.1		XII	
—06	2 КБО 4.60 — 4.1			
—07	2 КБО 4.60 — 2.2		VII	
—08	2 КБО 4.60 — 3.2		XII	
—09	2 КБО 4.60 — 4.2			
—10	2 КБО 4.60 — 3.3			
—11	2 КБО 4.60 — 4.3			

Нач. отд.	Уланов		
Н. контр.	Кирюхина		
Рук. гр.	Карнюшина		
Ст. инж.	Костенко		
Ст. инж.	Петрова		
Инженер	Рыльцова		

1.020-1/83.2-13 7000 СБ

Колонна
2 КБД 4.60; 2 КБО 4.60
Сборочный чертеж.

Стадия	Масса	Масштаб
Р	см. таблицу	1:50
Лист	Листов 1	

ГСПИ — 10

Формат	Зона	Поз.	Обозначение	Наименование	кол.	Примечание
				Документация		
А3			1.020-1/83.2-138000 СБ	Сборочный чертеж		
А3			1.020-1/83.2-130000 У	Узел I - XIII		
А3			1.020-1/83.2-130000 ПЗ	Пояснительная записка		
А3			1.020-1/83.2-130000 РС	Ведомость расхода стали		
			Переменные	данные для исполнения:		
			1.020-1/83.2-138000	(1.КСД 4.54-21)		
				Сборочные единицы		
А3		1	1.020-1/83.2-148100	Каркас пространств. КП92	1	
				Материал		
		2		Бетон ГОСТ7473-76 марки 300	0,89	м3
			1.020-1/83.2-138000-01	(1.КСД 4.54-31)		
				Сборочные единицы		
А3		1	1.020-1/83.2-148100-01	Каркас пространств. КП93	1	
				Материал		
		2		Бетон ГОСТ 7473-76 марки 300	0,89	м3
			1.020-1/83.2-138000-02	(1КСД 4.54-4.1)		
				Сборочные единицы		
А3		1	1.020-1/83.2-148100-02	Каркас пространств. КП94	1	

Инв.№ | Подпись и дата | Взам.инв.№

Нач.отд.	Уронов	
Гл.контр.	Кирюхина	
Рук.гр.	Корнюшина	
Ст.инж.	Костенко	
Ст.инж.	Петрова	
Инженер	Рыльцова	

1.020-1/83.2-138000

Колонна.

1КСД 4.54; 1КС04.54

Стадия	Лист	Листов
Р	1	6

ГСПИ-10

Формат	Зона	Поз.	Обозначение	Наименование	кол.	Примечание
				Материал		
		2		Бетон ГОСТ7473-76 марки 300	0,89	м3
			1.020-1/83.2-138000-03	(1КСД 4.54-2.2)		
				Сборочные единицы		
А3		1	1.020-1/83.2-148100	Каркас пространств. КП92	1	
				Материал		
		2		Бетон ГОСТ7473-76 марки 400	0,89	м3
			1.020-1/83.2-138000-04	(1КСД 4.54-3.2)		
				Сборочные единицы		
А3		1	1.020-1/83.2-148100-01	Каркас пространств. КП93	1	
				Материал		
		2		Бетон ГОСТ7473-76 марки 400	0,89	м3
			1.020-1/83.2-138000-05	(1КСД 4.54-4.2)		
				Сборочные единицы		
А3		1	1.020-1/83.2-148100-02	Каркас пространств. КП94	1	
				Материал		
		2		Бетон ГОСТ7473-76 марки 400	0,89	м3
			1.020-1/83.2-138000-06	(1КСД 4.54-2.3)		
				Сборочные единицы		
А3		1	1.020-1/83.2-148100-03	Каркас пространств. КП95	1	
				Материал		
		2		Бетон ГОСТ7473-76 марки 400	0,89	м3

Инв.№подл. | Подпись и дата | Взам.инв.№

1.020-1/83.2-138000

Лист 2

[redacted]

Формат	Зона	Поз.	Обозначение	Наименование	Кол.	Примечание
			1.020-1/83.2-138000-07	(1КСД4.54-3.3)		
				Сборочные единицы		
А3		1	1.020-1/83.2-148100-04	Каркас пространств. КП96	1	
				Материал		
		2		Бетон ГОСТ 7473-76 марки 400	0,89	м 3
			1.020-1/83.2-138000-08	(1КСД4.54-4.3)		
				Сборочные единицы		
А3		1	1.020-1/83.2-148100-05	Каркас пространств. КП97	1	
				Материал		
		2		Бетон ГОСТ 7473-76 марки 400	0,89	м 3
			1.020-1/83.2-138000-09	(1КСД4.54-2.4)		
				Сборочные единицы		
А3		1	1.020-1/83.2-148100-06	Каркас пространств. КП98	1	
				Материал		
		2		Бетон ГОСТ 7473-76 марки 500	0,89	м 3
			1.020-1/83.2-138000-10	(1КСД4.54-3.4)		
				Сборочные единицы		
А3		1	1.020-1/83.2-148100-07	Каркас пространств. КП99	1	
				Материал		
		2		Бетон ГОСТ 7473-76 марки 500	0,89	м 3
			1.020-1/83.2-138000-11	(1КСД4.54-4.4)		

Инв. № подл. | Подпись и дата | Взам. инв. №

Формат	Зона	Поз.	Обозначение	Наименование	Кол.	Примечание
				Сборочные единицы		
А3		1	1.020-1/83.2-148100-08	Каркас пространств. КП100	1	
				Материал		
		2		Бетон ГОСТ 7473-76 марки 500	0,89	м 3
			1.020-1/83.2-138000-12	(1КСД4.54-2.1)		
				Сборочные единицы		
А3		1	1.020-1/83.2-148100-09	Каркас пространств. КП101	1	
				Материал		
		2		Бетон ГОСТ 7473-76 марки 300	0,88	м 3
			1.020-1/83.2-138000-13	(1КСД4.54-3.1)		
				Сборочные единицы		
А3		1	1.020-1/83.2-148100-10	Каркас пространствен. КП102	1	
				Материал		
		2		Бетон ГОСТ 7473-76 марки 300	0,88	м 3
			1.020-1/83.2-138000-14	(1КСД4.54-4.1)		
				Сборочные единицы		
А3		1	1.020-1/83.2-148100-11	Каркас пространств. КП103	1	
				Материал		
		2		Бетон ГОСТ 7473-76 марки 300	0,88	м 3
			1.020-1/83.2-138000-15	(1КСД4.54-2.2)		
				Сборочные единицы		
А3		1	1.020-1/83.2-148000-12	Каркас пространств. КП104	1	

Инв. № подл. | Подпись и дата | Взам. инв. №

[redacted]

Формат	Зона	Поз.	Обозначение	Наименование	кол.	Примечание
				Материал		
		2		Бетон ГОСТ 7473-76 марки 400	0,88	м³
			1.020-1/83.2-138000-16	(1КС04.54-3.2)		
				Сборочные единицы		
А3		1	1.020-1/83.2-148100-13	Каркас пространств. КП105	1	
				Материал		
		2		Бетон ГОСТ 7473-76 марки 400	0,88	м³
			1.020-1/83.2-138000-17	(1КС04.54-4.2)		
				Сборочные единицы		
А3		1	1.020-1/83.2-148100-14	Каркас пространствен. КП106	1	
				Материал		
		2		Бетон ГОСТ 7473-76 марки 400	0,88	м³
			1.020-1/83.2-138000-18	(1КС04.54-2.3)		
				Сборочные единицы		
А3		1	1.020-1/83.2-148100-15	Каркас пространств. КП107	1	
				Материал		
		2		Бетон ГОСТ 7473-76 марки 400	0,88	м³
			1.020-1/83.2-138000-19	(1.КС04.54-3.3)		
				Сборочные единицы		
А3		1	1.020-1/83.2-148100-16	Каркас пространств. КП108	1	
				Материал		
		2		Бетон ГОСТ 7473-76 марки 400	0,88	м³

Формат	Зона	Поз.	Обозначение	Наименование	кол.	Примечание
			1.020-1/83.2-138000-20	(1КС04.54-4.3)		
				Сборочные единицы		
А3		1	1.020-1/83.2-148100-17	Каркас пространств. КП109	1	
				Материал		
		2		Бетон ГОСТ 7473-76 марки 400	0,88	м³

Инв. № подл. | Подпись и дата | Взам. инв. №

Рис. 1

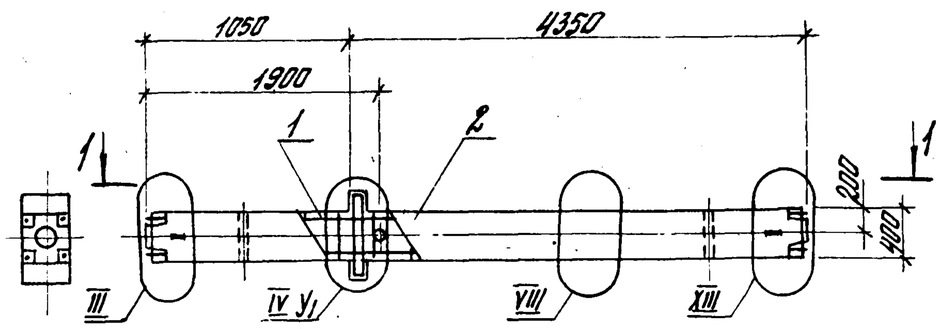

Рис. 2
остальное см. рис. 1

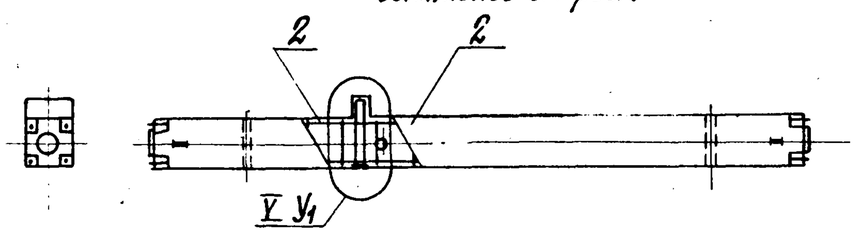

1-1

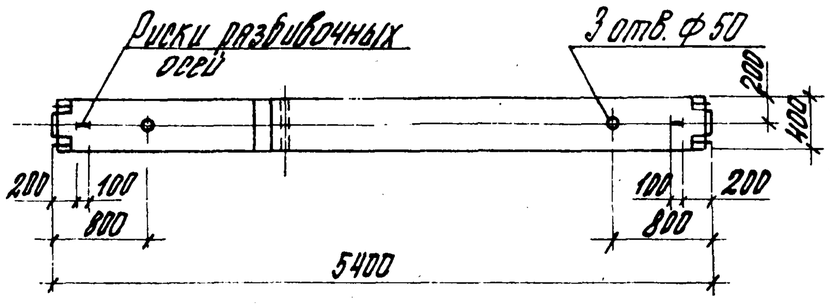

Обозначение	Марка, поз.	Рис.	Узел У1	Масса ед, кг.
1.020-1/83.2-13 8000	1 КСД 4.54 - 2.1	1	VI	2225,0
-01	1 КСД 4.54 - 3.1		XI	
-02	1 КСД 4.54 - 4.1			
-03	1 КСД 4.54 - 2.2		VI	
-04	1 КСД 4.54 - 3.2		XI	
-05	1 КСД 4.54 - 4.2			
-06	1 КСД 4.54 - 2.3		VI	
-07	1 КСД 4.54 - 3.3		XI	
-08	1 КСД 4.54 - 4.3			
-09	1 КСД 4.54 - 2.4		VI	
-10	1 КСД 4.54 - 3.4		XI	
-11	1 КСД 4.54 - 4.4			
-12	1 КСО 4.54 - 2.1	2	VII	2200,0
-13	1 КСО 4.54 - 3.1		XII	
-14	1 КСО 4.54 - 4.1			
-15	1 КСО 4.54 - 2.2		VII	
-16	1 КСО 4.54 - 3.2		XII	
-17	1 КСО 4.54 - 4.2			
-18	1 КСО 4.54 - 2.3		VII	
-19	1 КСО 4.54 - 3.3		XII	
-20	1 КСО 4.54 - 4.3			

Нач. отд.	Уранов		
Н. контр.	Кирюхина		
Рук. гр.	Корнюшина		
Ст. инж.	Костенко		
Ст. инж.	Петрова		
Инженер	Рыльцова		

1.020-1/83.2-13 8000 СБ

Колонна
1 КСД 4.54; 1 КСО 4.54.
Сборочный чертеж

Стадия	Масса	Масштаб
Р	см. таблицу	1:50
Лист	Листов 1	

ГСПИ — 10

Инв. № подл. | Подпись и дата | Взам. инв. №

Формат А2

Формат	Зона	Поз.	Обозначение	Наименование	Кол.	Примечание
				Документация		
А3			1.020-1/83.2-139000 СБ	Сборочный чертеж		
А3			1.020-1/83.2-13 0000 У	Узел I-XIII		
А3			1.020-1/83.2-13 0000 ПЗ	Пояснительная записка		
А3			1.020-1/83.2-13 0000 РС	Ведомость расхода стали		
				Переменные данные для исполнений:		
			1.020-1/83.2-139000	(1КСД 4.60-2.1)		
				Сборочные единицы		
А3		1	1.020-1/83.2-149100	Каркас пространств. КП110	1	
				Материал		
		2		Бетон ГОСТ 7473-76 марки 300	0,98	м³
			1.020-1/83.2-139000-01	(1КСД 4.60-3.1)		
				Сборочные единицы		
А3		1	1.020-1/83.2-149100-01	Каркас пространств. КП111	1	
				Материал		
		2		Бетон ГОСТ 7473-76 марки 300	0,98	м³
			1.020-1/83.2-139000-02	(1КСД 4.60-4.1)		
				Сборочные единицы		
А3		1	1.020-1/83.2-149100-02	Каркас пространствен. КП112	1	

Нач. отд.	Уранов		1.020-1/83.2-13 9000
Н. контр.	Кирюхина		
Рук. гр.	Карнюшина		Колонна 1КСД 4.60; 1КС04.60. — Стадия Р, Лист 1, Листов 6
Ст. инж.	Костенко		
Ст. инж.	Петрова		ГСПИ-10
Инженер	Рыльцова		

Инв. № подл. | Подпись и дата | Взам. инв. №

Формат А4

Формат	Зона	Поз.	Обозначение	Наименование	Кол.	Примечание
				Материал		
		2		Бетон ГОСТ 7473-76 марки 300	0,98	м³
			1.020-1/83.2-139000-03	(1КСД 4.60-2.2)		
				Сборочные единицы		
А3		1	1.020-1/83.2-149100	Каркас пространствен. КП110	1	
				Материал		
		2		Бетон ГОСТ 7473-76 марки 400	0,98	м³
			1.020-1/83.2-139000-04	(1КСД 4.60-3.2)		
				Сборочные единицы		
А3		1	1.020-1/83.2-149100-01	Каркас пространств. КП111	1	
				Материал		
		2		Бетон ГОСТ 7473-76 марки 400	0,98	м³
			1.020-1/83.2-139000-05	(1КСД 4.60-4.2)		
				Сборочные единицы		
А3		1		Каркас пространств. КП112	1	
				Материал		
		2		Бетон ГОСТ 7473-76 марки 400	0,98	м³
			1.020-1/83.2-139000-06	(1КСД 4.60-2.3)		
				Сборочные единицы		
А3		1	1.020-1/83.2-149100-03	Каркас пространств. КП113	1	
				Материал		
		2		Бетон ГОСТ 7473-76 марки 400	0,98	м³

Инв. № подл. | Подпись и дата | Взам. инв. №

1.020-1/83.2-13 9000 — Лист 2

Формат	Зона	Поз.	Обозначение	Наименование	кол.	Примечание
			1.020-1/83.2-139000-07	(1КСД 4.60-3.3)		
				Сборочные единицы		
А3		1	1.020-1/83.2-149100-04	Каркас пространственный КП114	1	
				Материал		
		2		Бетон ГОСТ 7473-76 марки 400	0,98	м³
			1.020-1/83.2-139000-08	(1КСД 4.60-4.3)		
				Сборочные единицы		
А3		1	1.020-1/83.2-149100-05	Каркас пространств. КП115	1	
				Материал		
		2		Бетон ГОСТ 7473-76 марки 400	0,98	м³
			1.020-1/83.2-139000-09	(1КСД 4.60-2.4)		
				Сборочные единицы		
А3		1	1.020-1/83.2-149100-06	Каркас пространств. КП116	1	
				Материал		
		2		Бетон ГОСТ 7473-76 марки 500	0,98	м³
			1.020-1/83.2-139000-10	(1КСД 4.60-3.4)		
				Сборочные единицы		
А3		1	1.020-1/83.2-149100-07	Каркас пространств. КП117	1	
				Материал		
		2		Бетон ГОСТ 7473-76 марки 500	0,98	м³
			1.020-1/83.2-139000-11	(1КСД 4.60-4.4)		

Формат	Зона	Поз.	Обозначение	Наименование	кол.	Примечание
				Сборочные единицы		
А3		1	1.020-1/83.2-149100-08	Каркас пространств. КП118	1	
				Материал		
		2		Бетон ГОСТ 7473-76 марки 500	0,98	м³
			1.020-1/83.2-139000-12	(1КСО 4.60-2.1)		
				Сборочные единицы		
А3		1	1.020-1/83.2-149100-09	Каркас пространств. КП119	1	
				Материал		
		2		Бетон ГОСТ 7473-76 марки 300	0,97	м³
			1.020-1/83.2-139000-13	(1КСО 4.60-3.1)		
				Сборочные единицы		
А3		1	1.020-1/83.2-149100-10	Каркас пространств. КП120	1	
				Материал		
		2		Бетон ГОСТ 7473-76 марки 300	0,97	м³
			1.020-1/83.2-139000-14	(1КСО 4.60-4.1)		
				Сборочные единицы		
А3		1	1.020-1/83.2-149100-11	Каркас пространств. КП121	1	
				Материал		
		2		Бетон ГОСТ 7473-76 марки 300	0,97	м³
			1.020-1/83.2-139000-15	(1КСО 4.60-2.2)		
				Сборочные единицы		
А3		1	1.020-1/83.2-149100-12	Каркас пространствен. КП122	1	

Инв. № подл. | Подпись и дата | Взам. инв. №

[redacted]

Формат	Зона	Поз.	Обозначение	Наименование	Кол.	Примеч.
				Материал		
		2		Бетон ГОСТ 7473-76 марки 400	0,97	м3
			1.020-1/83.2-139000-16	(1КС04.60-3.2)		
				Сборочные единицы		
А3		1	1.020-1/83.2-149100-13	Каркас пространствен. КП123	1	
				Материал		
		2		Бетон ГОСТ7473-76 марки 400	0,97	м3
			1.020-1/83.2-139000-17	(1КС04.60-4.2)		
				Сборочные единицы		
А3		1	1.020-1/83.2-149100-14	Каркас пространств. КП124	1	
				Материал		
		2		Бетон ГОСТ7473-76 марки 400	0,97	м3
			1.020-1/83.2-139000-18	(1КС04.60-2.3)		
				Сборочные единицы		
А3		1	1.020-1/83.2-149100-15	Каркас пространств. КП125	1	
				Материал		
		2		Бетон ГОСТ7473-76 марки 400	0,97	м3
			1.020-1/83.2-139000-19	(1КС04.60-3.3)		
				Сборочные единицы		
А3		1	1.020-1/83.2-149100-16	Каркас пространств. КП125	1	
				Материал		
				Бетон ГОСТ7473-76 марки 400	0,97	м3

Инв. № подл. | Подпись и дата | Взам. инв. №

[redacted]

Формат	Зона	Поз.	Обозначение	Наименование	Кол.	Примечание
			1.020-1/83.2-139000-20	(1КС04.60-4.3)		
				Сборочные единицы		
А3		1	1.020-1/83.2-149100-17	Каркас пространств. КП127	1	
				Материал		
		2		Бетон ГОСТ7473-76 марки 400	0,97	м3

Инв. № подл. | Подпись и дата | Взам. инв. №

Рис. 1

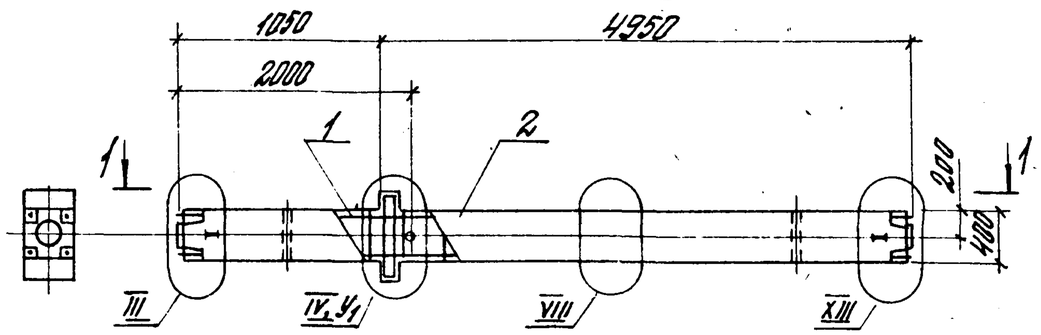

Рис. 2
Деталь см. рис. 1

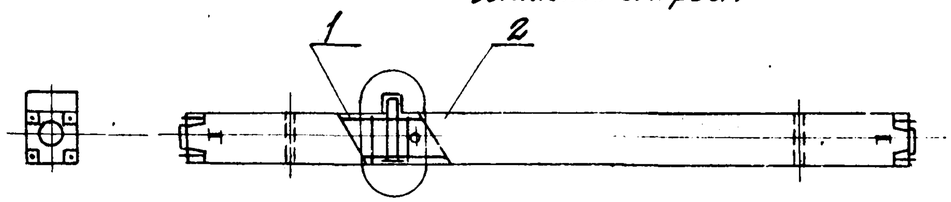

1-1

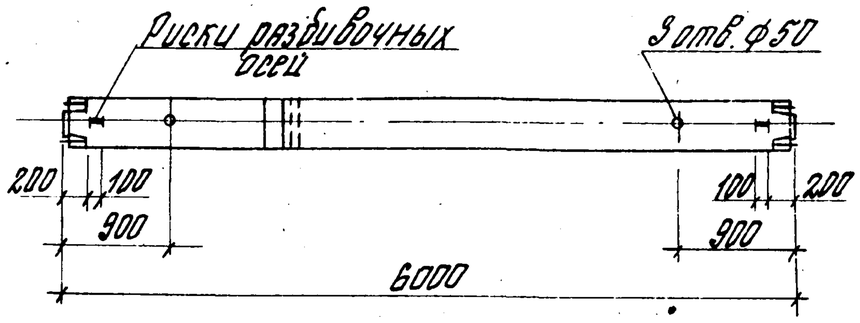

Обозначение	Марка, поз	Рис.	Узел У1	Масса ед. кг.
1.020-1/83.2-13 9000	1 КСД 4.60 - 2.1	1	VI	2450,0
-01	1 КСД 4.60 - 3.1		XI	
-02	1 КСД 4.60 - 4.1			
-03	1 КСД 4.60 - 2.2		VI	
-04	1 КСД 4.60 - 3.2		XI	
-05	1 КСД 4.60 - 4.2			
-06	1 КСД 4.60 - 2.3		VI	
-07	1 КСД 4.60 - 3.3		XI	
-08	1 КСД 4.60 - 4.3			
-09	1 КСД 4.60 - 2.4		VI	
-10	1 КСД 4.60 - 3.4		XI	
-11	1 КСД 4.60 - 4.4			
-12	1 КСО 4.60 - 2.1	2	VII	2425,0
-13	1 КСО 4.60 - 3.1		XII	
-14	1 КСО 4.60 - 4.1			
-15	1 КСО 4.60 - 2.2		VII	
-16	1 КСО 4.60 - 3.2		XII	
-17	1 КСО 4.60 - 4.2			
-18	1 КСО 4.60 - 2.3		VII	
-19	1 КСО 4.60 - 3.3		XII	
-20	1 КСО 4.60 - 4.3			

Нач.отд.	Уранов	
Н.контр.	Кирьяхина	
Рук.гр.	Корнюшина	
Гл.инж.	Кветенко	
Ст.инж.	Петрова	
Инженер	Рыльцова	

1.020-1/83.2-13 9000 СБ

Колонна 1 КСД 4.60; 1 КСО 4.60. Сборочный чертеж.

Стадия	Масса	Масштаб
Р	см. таблицу	1:50
Лист	Листов 1	

ГСПИ-10

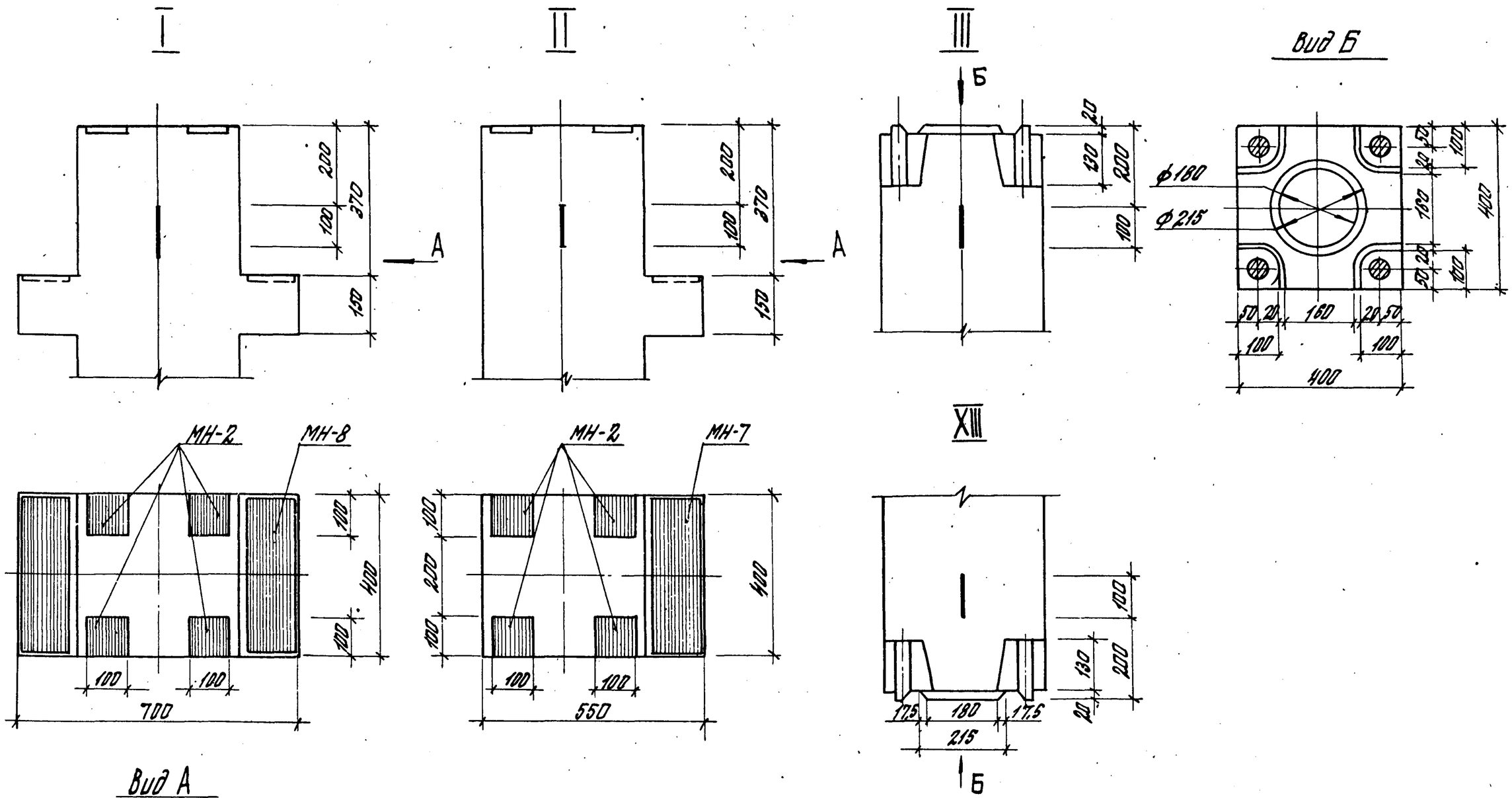

Нач.отд.	Уранов		1.020-1/83.2-13 00004
Н.контр.	Кирюхина		
Рук.гр.	Карнюшина		Узел I–XIII
Ст.инж.	Костенко		
Ст.инж.	Петрова		
Инженер	Рыльцова		

Стадия	Лист	Листов
Р	1	4

ГСПИ-10

Инв.№ подл. | Подп. и дата | Взам.инв.№

108-13 30 Формат А2

IV

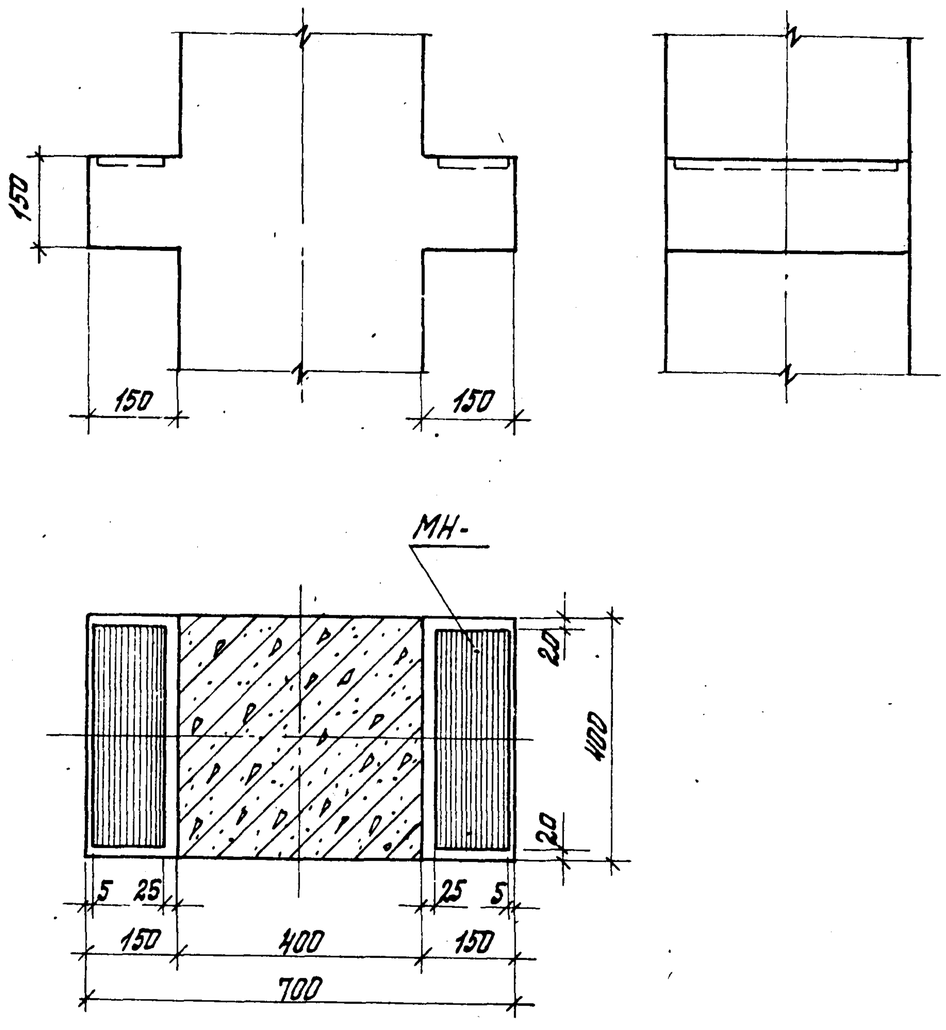
150
150
150
МН-
20
400
20
5
25
25
5
150
400
150
700

V

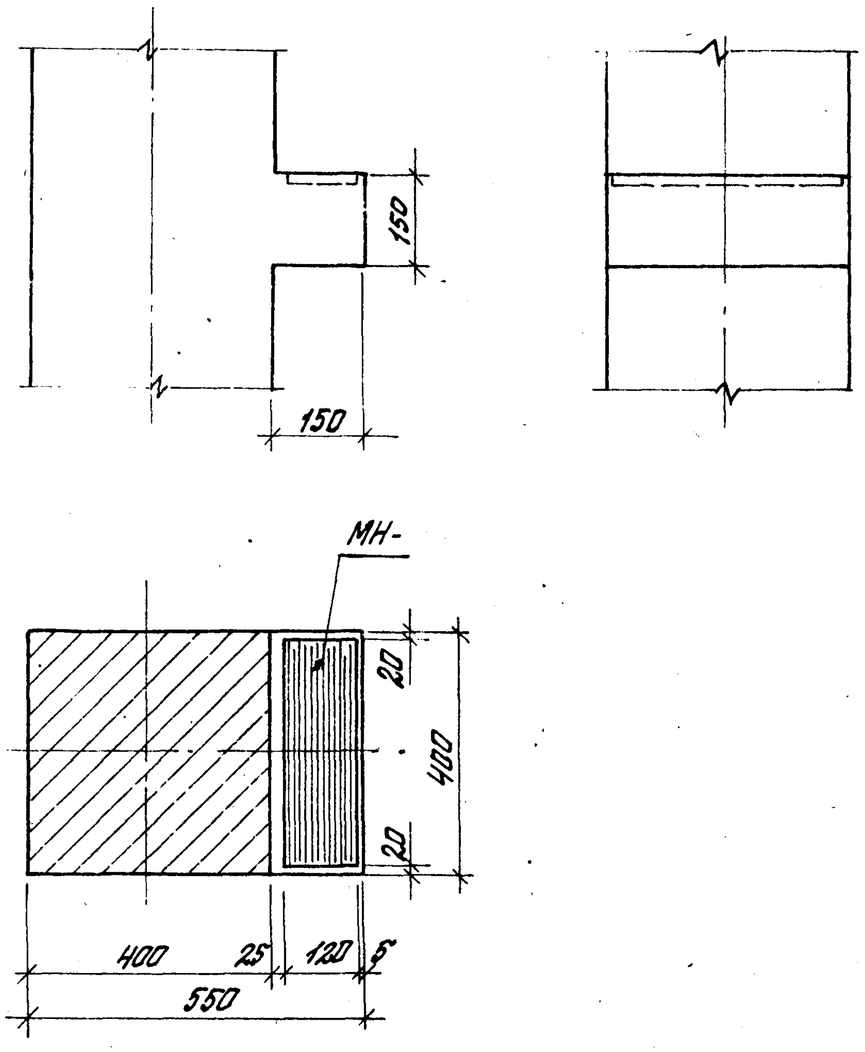
150
150
МН-
20
400
20
400
25
120
5
550

VI

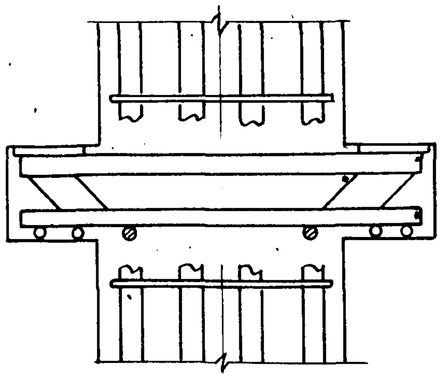

В

VII

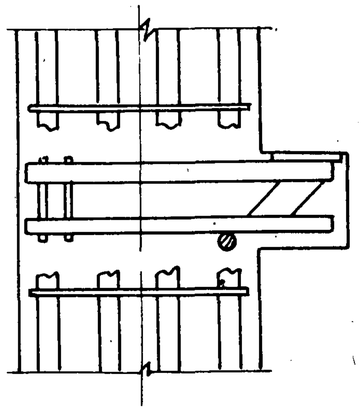

В

VIII

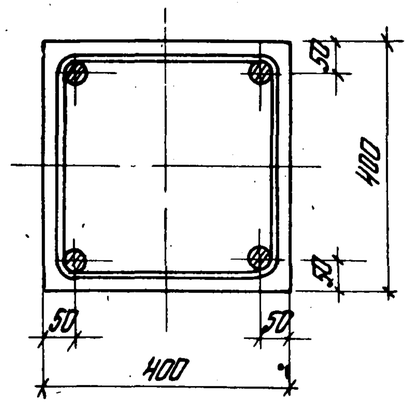

IX

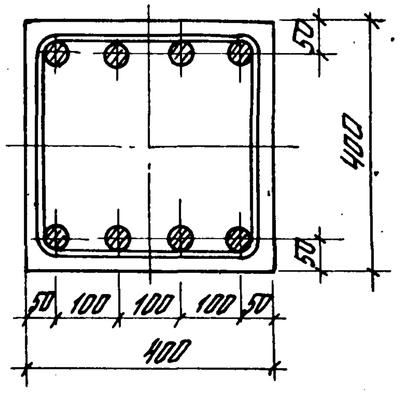

X

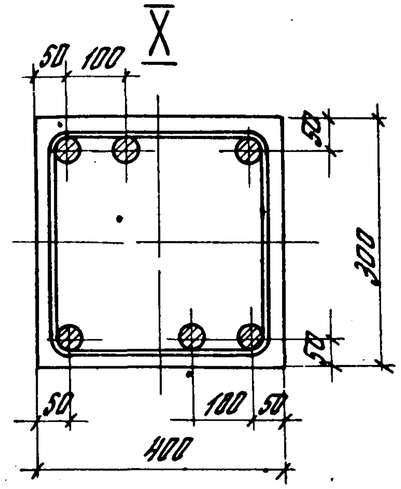

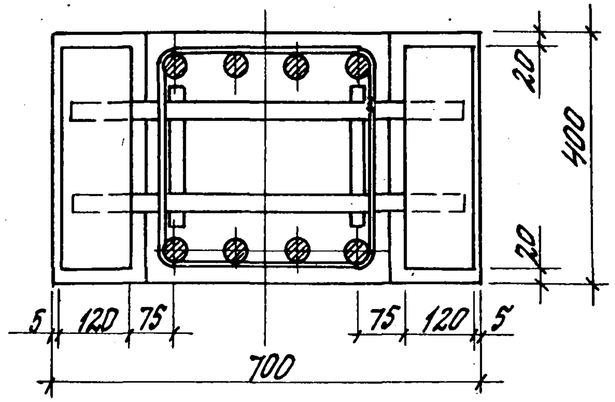

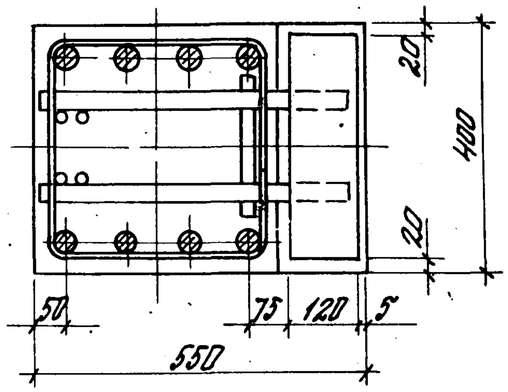

Вид В

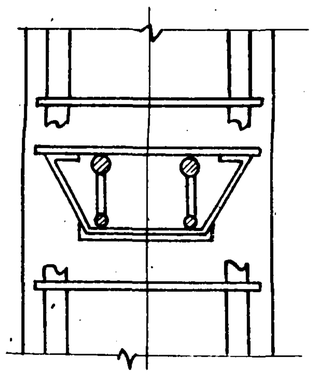

10842 41 Формат А3

XI

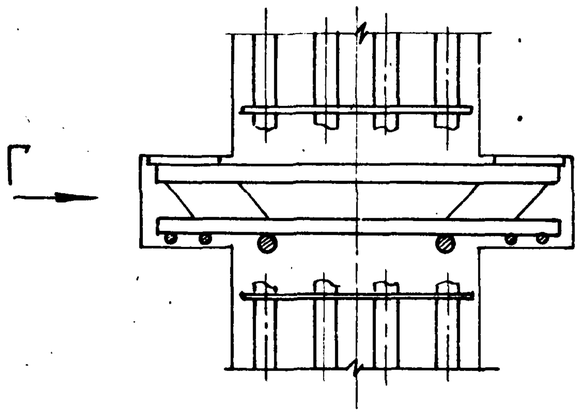

Вид Г

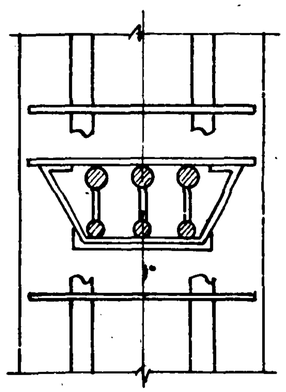

XII

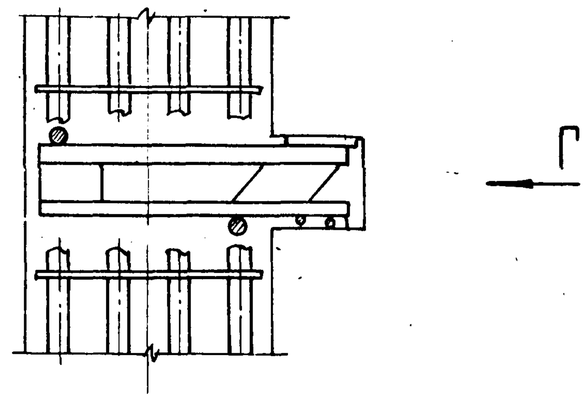

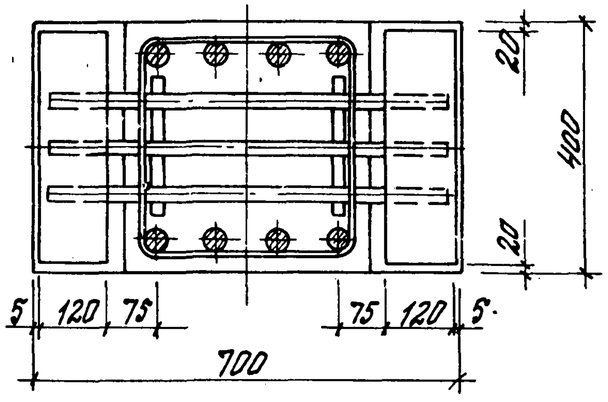

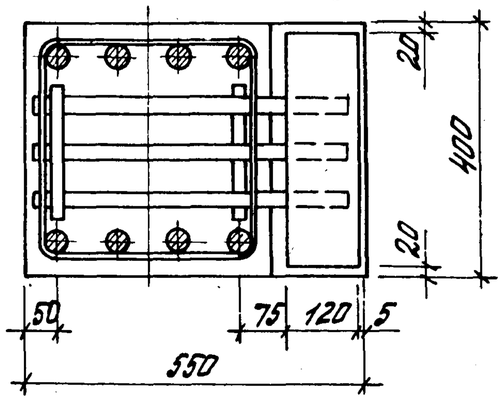

Инв.№ подл. | Подпись и дата | Взам. инв.№

Марка колонны	Арматурные изделия															Закладные изделия															Итого	Всего
	Арматурная сталь ГОСТ 5781-82															Профильная сталь ГОСТ 103-76					Арматурная сталь ГОСТ 5781-82											
	Класс А-I				Класс А-III											Прокат марки ВСт3кп2					Класс А-I			Класс А-III									
	ф мм			Итого	ф мм									Итого	Итого					Итого	ф мм		Итого	ф мм						Итого	Итого		
	6	8	10		8	10	20	22	25	28	32	36	40			δ=10	δ=14	δ=16			8			10	12	16	20	25	28	32				
1КВД4.54-2.1	5.25			5.25	8.59	2.2	46.1							59.89	62.14	11.8				11.8	0.83		0.83		0.4	1.28	3.33		6.51		11.52	12.35	24.15	86,3
1КВО4.54-2.1	5.25			5.25	8.59	2.2	46.1							59.89	62.14	7.46				7.46	0.42		0.42	0.16	0.2	1.28	2.55		4.99		9.18	9.6	17.06	79,2
1КВД4.60-2.1	5.87			5.87	8.59	2.2	52.0							62.79	68.66	11.8				11.8	0.83		0.83		0.4	1.28	3.33		6.51		11.52	12.35	24.15	92,8
1КВО4.60-2.1	5.87			5.87	8.59	2.2	52.0							62.79	68.66	7.46				7.46	0.42		0.42	0.16	0.2	1.28	2.55		4.99		9.18	9.6	17.06	85,7
2КВД4.60-2.1	12.07			12.07	8.59	2.2	111.7							122.49	134.56	20.48				20.48	1.66		1.66		0.8	1.28	6.66		13.02		21.76	23.42	43.9	178,5
2КВД4.60-3.1	12.07			12.07	8.59	2.2	111.7							122.49	134.56	18.6	5.56			24.16	1.66		1.66		0.8	1.28	13.3		16.26		31.64	33.3	57.46	192,0
2КВД4.60-4.1	12.07			12.07	8.59	2.2	111.7							122.49	134.56	18.6		6.38		24.98	1.66		1.66		0.8	1.28	3.33	7.76	6.51	12.7	32.38	34.04	59.02	193,6
2КВО4.60-2.1	12.07			12.07	8.59	2.2	111.7							122.49	134.56	11.8				11.8	0.84		0.84	0.32	0.4	1.28	5.1		9.98		17.08	17.92	29.72	164,3
2КВО4.60-3.1	12.07			12.07	8.59	2.2	111.7							122.49	134.56	10.85	5.08			15.93	0.84		0.84	0.16	0.6	1.28	6.38		12.46		20.88	21.72	37.65	172,2
2КВО4.60-3.2	12.07			12.07		15.63		135.0						150.63	162.7	10.85	5.08			15.93	0.84		0.84	0.16	0.6	1.28	6.38		12.46		20.88	21.72	37.65	200,4
2КВО4.60-4.2	12.07			12.07		15.63		135.0						150.63	162.7	10.85		5.45		16.3	0.84		0.84	0.16	0.6	1.28	2.55	5.95	4.99	9.76	25.29	29.13	42.43	205,1
2КСД4.60-2.1	12.67			12.67	17.18	2.2	118.6							137.98	150.65	17.36				17.36	1.66		1.66		0.8		6.66		13.02		20.48	22.14	39.5	190,2
2КСД4.60-3.1	12.67			12.67	17.18	2.2	118.6							137.98	150.65	13.6	11.12			24.72	1.66		1.66		0.8		9.94		19.5		30.24	31.9	56.62	207,3
2КСД4.60-3.2	12.67			12.67	17.18	2.2	118.6							137.98	150.65	13.6	11.12			24.72	1.66		1.66		0.8		9.94		19.5		30.24	31.9	58.62	207,3
2КСД4.60-4.2	12.67			12.67	17.18	2.2	118.6							137.98	150.65	13.6		12.76		26.36	1.66		1.66		0.8			15.52		25.4	41.72	43.38	69.74	220,4
2КСД4.60-3.3	1.2	21.09		22.29		42.54					302.9			345.4	367.73	13.6	11.12			24.72	1.66		1.66		0.8		9.94		19.5		30.24	31.9	56.62	424,4
2КСД4.60-4.3	1.2	21.09		22.29		42.54					302.9			345.4	367.73	13.6		12.76		26.36	1.66		1.66		0.8			15.52		25.4	41.72	43.38	69.74	437,8
2КСО4.60-2.1	12.67			12.67	17.18	2.2	118.6							137.98	150.65	8.68				8.68	0.84		0.84	0.32	0.4		5.1		9.98		15.8	16.64	25.32	176,0
2КСО4.60-3.1	12.67			12.67	17.18	2.2	118.6							137.98	150.65	6.78	10.16			16.94	0.84		0.84		0.8		7.76		14.94		23.4	24.24	41.18	191,8
2КСО4.60-4.1	12.67			12.67	17.18	2.2	118.6							137.98	150.65	6.78		10.9		17.68	0.84		0.84		0.8			11.9		19.52	32.22	33.06	50.74	201,4
2КСО4.60-2.2	1.2	21.09		22.29		33.6		2.2	184.8					220.6	242.89	8.68				8.68	0.84		0.84	0.32	0.4		5.1		9.98		15.8	16.64	25.32	268,2
2КСО4.60-3.2	1.2	21.09		22.29		33.6		2.2	184.8					220.6	242.89	6.78	10.16			16.94	0.84		0.84		0.8		7.66		14.94		23.4	24.24	41.18	284,1
2КСО4.60-4.2	1.2	21.09		22.29		33.6		2.2	184.8					220.6	242.89	6.78		10.9		17.68	0.84		0.84		0.8			11.9		19.52	32.22	33.06	50.74	293,6
2КСО4.60-4.3	1.2	21.09		22.29		33.6		2.2		231.8				267.6	289.89	6.78		10.9		17.68	0.84		0.84		0.8			11.9		19.52	32.22	33.06	50.74	340,6

Нач.отд.	Уранов	
Н.контр.	Курюхина	
Рук.гр.	Карнюшина	
Ст.инж.	Костенко	
Ст.инж.	Петрова	
Инженер	Рольцова	

1.020-1/83.2-13 0000 РС

Ведомость расхода стали, кг

Стадия	Лист	Листов
Р	1	6

ГСПИ-10

Инв.№подл. | Подпись и дата | Взам.инв.№

Формат А3

Марка колонны	Арматурные изделия															Закладные детали																
	Арматурная сталь ГОСТ 5781-82															Профильная сталь ГОСТ 103-76					Арматурная сталь ГОСТ 5781-82										
	класс А-I				класс А-III											Прокат марки ВСт3 кп2					класс А-I			класс А-III								
	ф мм			Итого	ф мм									Итого	Итого	δ=10	δ=14	δ=16		Итого	ф мм		Итого	ф мм							Итого	Итого	Итого	Всего
	6	8	10		8	10	20	22	25	28	32	36	40								8			10	12	16	20	25	28	32				
2КНД4.60-2.1	14,24			14,24	8,59	2,2	132,3							142,09	157,33	17,36				17,36	1,66		1,66		0,8		6,66		13,02		20,48	22,14	39,5	196,8
2КНД4.60-3.1	14,24			14,24	8,59	2,2	132,3							142,09	157,33	13,6	11,12			24,72	1,66		1,66		0,8		9,94		19,5		30,24	31,9	56,62	214,8
2КНД4.60-2.2	14,24			14,24	8,59	2,2	208,77							219,56	233,8	17,36				17,36	1,66		1,66		0,8		6,66		13,02		20,48	22,14	39,5	273,3
2КНД4.60-3.2	14,24			14,24	8,59	2,2	208,77							219,56	233,8	13,6	11,12			24,72	1,66		1,66		0,8		9,94		19,5		30,24	31,9	56,62	290,4
2КНД4.60-4.2	14,24			14,24	8,59	2,2	208,77							219,56	233,8	13,6		12,76		26,36	1,66		1,66		0,8			15,52		25,4	41,72	43,38	69,74	303,5
2КНД4.60-2.3	14,24			14,24	8,59	2,2	208,77							219,56	233,8	17,36				17,36	1,66		1,66		0,8		6,66		13,02		20,48	22,14	39,5	273,3
2КНД4.60-3.3	14,24			14,24	8,59	2,2	208,77							219,56	233,8	13,6	11,12			24,72	1,66		1,66		0,8		9,94		19,5		30,24	31,9	56,62	290,4
2КНД4.60-4.3	14,24			14,24	8,59	2,2	208,77							219,56	233,8	13,6		12,76		26,36	1,66		1,66		0,8			15,52		25,4	41,72	43,38	69,74	303,5
2КНД4.60-2.4	5,87	15,39		21,26	8,59	2,2	132,3			149,54				292,63	313,89	17,36				17,36	1,66		1,66		0,8		6,66		13,02		20,48	22,14	39,5	353,4
2КНД4.60-34	5,87	15,39		21,26	8,59	2,2	132,3			149,54				292,63	313,89	13,6	11,12			24,72	1,66		1,66		0,8		9,94		19,5		30,24	31,9	56,62	370,6
2КНД4.60-4.4	5,87	15,39		21,26	8,59	2,2	132,3			149,54				292,63	313,89	13,6		12,76		26,36	1,66		1,66		0,8			15,52		25,4	41,72	43,38	69,74	383,6
2КНД4.60-2.5	5,87	15,39		21,26	8,59	2,2	132,3			149,54				292,63	313,89	17,36				17,36	1,66		1,66		0,8		6,66		13,02		20,48	22,14	39,5	353,4
2КНД4.60-3.5	5,87	15,39		21,26	8,59	2,2	132,3			149,54				292,63	313,89	13,6	11,12			24,72	1,66		1,66		0,8		9,94		19,5		30,24	31,9	56,62	370,5
2КНД4.60-4.5	5,87	15,39		21,26	8,59	2,2	132,3			149,54				292,63	313,89	13,6		12,76		26,36	1,66		1,66		0,8			15,52		25,4	41,72	43,38	69,74	383,6
2КНД4.60-3.6	0,6	25,08		25,68		22,37	132,3				264,7			419,37	445,05	13,6	11,12			24,72	1,66		1,66		0,8		9,94		19,5		30,24	31,9	56,62	501,7
2КНД4.60-4.6	0,6	25,08		25,68		22,37	132,3				264,7			419,37	445,05	13,6		12,76		26,36	1,66		1,66		0,8			15,52		25,4	41,72	43,38	69,74	514,8
2КНД4.60-3.7	0,6		40,04	40,64		22,37					338,0	335,1		695,47	736,11	13,6	11,12			24,72	1,66		1,66		0,8		9,94		19,5		30,24	31,9	56,62	792,7
2КНД4.60-4.7	0,6		40,04	40,64		22,37					338,0	335,1		695,47	736,11	13,6		12,76		26,36	1,66		1,66		0,8			15,52		25,4	41,72	43,38	69,74	805,9
2КНД4.60-4,8	0,6		40,04	40,64		22,37						763,04		785,41	826,05	13,6		12,76		26,36	1,66		1,66		0,8			15,52		25,4	41,72	43,38	69,74	895,8
2КНО.4.60-2.1	14,24			14,24	8,59	2,2	208,77							219,56	233,8	8,68				8,68	0,84		0,84	0,32	0,4		5,1		9,98		15,8	16,64	25,32	182,7
2КНО.4.60-3.1	14,24			14,24	8,59	2,2	208,77							219,56	233,8	6,78	10,16			16,94	0,84		0,84		0,8		7,66		14,94		23,4	24,24	41,18	198,5
2КНО.4.60-4.1	14,24			14,24	8,59	2,2	208,77							219,56	233,8	6,78		10,9		17,68	0,84		0,84		0,8			11,9		19,52	32,22	33,06	50,74	288,1
2КНО.4.60-2.2	14,24			14,24		15,63		251,86						267,49	281,73	8,68				8,68	0,84		0,84	0,32	0,4		5,1		9,98		15,8	16,64	25,32	307,1
2КНО4.60-3.2	14,24			14,24		15,63		251,86						267,49	281,73	6,78	10,16			16,94	0,84		0,84		0,8		7,66		14,94		23,4	24,24	41,18	322,9
2КНО4.60-4.2	14,24			14,24		15,63		251,86						267,49	281,73	6,78		10,9		17,68	0,84		0,84		0,8			11,9		19,52	32,22	33,06	50,74	332,5
2КНО4.60-2.3	14,24			14,24		15,63		251,86						267,49	281,73	8,68				8,68	0,84		0,84	0,32	0,4		5,1		9,98		15,8	16,64	25,32	307,
2КНО4.60-3.3	14,24			14,24		15,63		251,86						267,49	281,73	6,78	10,16			16,94	0,84		0,84		0,8		7,66		14,94		23,4	24,24	41,18	322,9

Инв.№ подл. | Подпись и дата | Взам.инв.№

Марка колонны	Арматурные изделия															Закладные детали																	Всего
	Арматурная сталь ГОСТ 5781-82															Профильная сталь ГОСТ 103-76				Арматурная сталь ГОСТ 5781-82													
	класс А-I				класс А-III											Прокат марки ВСт 3кп2				класс А-I			класс А-III								Итого	Итого	
	ф мм			Итого	ф мм									Итого	Итого				Итого	ф мм		Итого	ф мм							Итого	Итого		
	6	8	10		8	10	20	22	25	28	32	36	40			δ=10	δ=14	δ=16			8		10	12	16	20	25	28	32				
2КНО4.60-4.3	14,24			14,24		15,63		251,88						267,49	281,73	6,78		10,9		17,68	0,84		0,84		0,80			11,9		19,52	32,22	33,06	50,74	332,5
2КНО4.60-2.4	14,24			14,24		15,63		251,86						267,49	281,73	8,68				8,68	0,84		0,84	0,32	0,40		5,10		9,98		15,8	16,64	25,32	447,9
2КНО4.60-3.4	0,58	25,1		25,68		19,0			119,2	258,7				396,9	422,58	6,78	10,16			16,94	0,84		0,84		0,80		7,66		14,94		23,4	24,24	41,18	463,8
2КНО4.60-4.4	0,58	25,1		25,68		19,0			119,2	258,7				396,9	422,58	6,78		10,9		17,68	0,84		0,84		0,80			11,9		19,52	32,22	33,06	50,74	473,3
2КНО4.60-2.5	0,58	25,1		25,68		22,37	76,47				338,0			436,84	462,52	8,68				8,68	0,84		0,84	0,32	0,40		5,10		9,98		15,8	16,64	25,32	487,8
2КНО4.60-3.5	0,58	25,1		25,68		22,37	76,47				338,0			436,84	462,52	6,78	10,16			16,94	0,84		0,84		0,80		7,66		14,94		23,4	24,24	41,18	503,7
2КНО4.60-4.5	0,58	25,1		25,68		22,37	76,47				338,0			436,84	462,52	6,78		10,9		17,68	0,84		0,84		0,80			11,9		19,52	32,22	33,06	50,74	513,3
2КНО4.60-3.6	0,58		40,04	40,62		22,37			119,2			428,0		569,57	610,2	6,78	10,16			16,94	0,84		0,84		0,80		7,66		14,94		23,4	24,24	41,18	651,4
2КНО4.60-4.6	0,58		40,04	40,62		22,37			119,2			428,0		569,57	610,2	6,78		10,9		17,68	0,84		0,84		0,80			11,9		19,52	32,22	33,06	50,74	660,9
2КНО4.60-4.7	0,58		40,04	40,62		25,74							834,24	859,98	900,6	6,78		10,9		17,59	0,84		0,84		0,80			11,9		19,52	32,22	33,06	50,74	951,4
2КНД4.60(72)-2.1	15,46			15,46		10,79	144,1							154,9	170,35	17,36				17,36	1,66		1,66		0,80		6,66		13,02		20,48	22,14	39,50	209,9
2КНД4.60(72)-3.1	15,46			15,46		10,79	144,1							154,9	170,39	13,6	11,12			24,72	1,66		1,66		0,80		9,94		19,5		30,24	31,90	56,62	227,0
2КНД4.60(72)-2.2	15,46			15,46		15,63		280,8						296,43	311,89	17,36				17,36	1,66		1,66		0,80		6,66		13,02		20,48	22,14	39,50	351,4
2КНД4.60(72)-3.2	15,46			15,46		15,63		280,8						296,43	311,89	13,6	11,12			24,72	1,66		1,66		0,80		9,94		19,5		30,24	31,90	56,62	368,5
2КНД4.60(72)-4.2	15,46			15,46		15,63		280,8						296,43	311,89	13,6		12,76		26,36	1,66		1,66		0,80			15,52		25,4	41,72	43,38	69,74	381,7
2КНД4.60(72)-2.3	0,58	27,4		27,98		19,0		106,7		281,9				407,6	435,6	17,36				17,36	1,66		1,66		0,80		6,66		13,02		20,48	22,14	39,50	475,1
2КНД4.60(72)-3.3	0,58	27,4		27,98		19,0		106,7		281,9				407,6	435,6	13,6	11,12			24,72	1,66		1,66		0,80		9,94		19,5		30,24	31,90	56,62	492,2
2КНД4.60(72)-4.3	0,58	27,4		27,98		19,0		106,7		281,9				407,6	435,6	13,6		12,76		26,36	1,66		1,66		0,80			15,52		25,4	41,72	43,38	69,74	505,3
2КНД4.60(72)-2.4	0,58	27,4		27,98		24,57	88,3				368,3			481,2	509,2	17,36				17,36	1,66		1,66		0,80		6,66		13,02		20,48	22,14	39,50	548,7
2КНД4.60(72)-3.4	0,58	27,4		27,98		24,57	88,3				368,3			481,2	509,2	13,6	11,12			24,72	1,66		1,66		0,80		9,94		19,5		30,24	31,90	56,62	565,8
2КНД4.60(72)-4.4	0,58	27,4		27,98		24,57	88,3				368,3			481,2	509,2	13,6		12,76		26,36	1,66		1,66		0,80			15,52		25,4	41,72	43,38	69,74	578,9
2КНД4.60(72)-3.5	0,58		43,68	44,26		24,57					225,6	466,3		716,5	762,8	13,6	11,12			24,72	1,66		1,66		0,80		9,94		19,5		30,24	31,90	56,62	817,4
2КНД4.60(72)-4.6	0,58		43,68	44,26		22,37							929,0	951,37	995,63	13,6		12,76		26,36	1,66		1,66		0,80			15,52		25,4	41,72	43,38	69,74	1065,4
2КНД4.60(72)-2.1	15,46			15,46		10,79	144,1							154,9	170,35	8,68				8,68	0,84		0,84	0,32	0,40		5,10		9,98		15,8	16,64	25,28	195,6
2КНО4.60(72)-3.1	15,46			15,46		10,79	144,1							154,9	170,35	6,78	10,16			16,94	0,84		0,84		0,80		7,66		14,94		23,4	24,24	41,18	211,5
2КНО4.60(72)-4.1	15,46			15,46		10,79	144,1							154,9	170,35	6,78		10,9		17,68	0,84		0,84		0,80			11,9		19,52	32,22	33,06	50,74	221,1
2КНО4.60(72)-2.2	15,46			15,46		15,63		280,8						296,43	311,89	8,68				8,68	0,84		0,84	0,32	0,40		5,10		9,98		15,8	16,64	25,28	337,2

Инв.№ подл. | Подпись и дата | Взам. инв.№

Марка колонны	Арматурные изделия															Закладные детали																	Всего
	Арматурная сталь ГОСТ 5781-82															Профильная сталь ГОСТ 103-76					Арматурная сталь ГОСТ 5781-82										
	класс А-I				класс А-III											Прокат марки ВСт3 кп 2					класс А-I			класс А-III									
	ф мм			Итого	ф мм									Итого	Итого				Итого	Итого	ф мм		Итого	ф мм							Итого	Итого	Итого	
	6	8	10		8	10	20	22	25	28	32	36	40			δ=10	δ=14	δ=16			8			10	12	16	20	25	28	32				
2КН04.60(72)-3.2	15.46			15.46		15.63		280.8						296.43	311.9	6.78	10.16			16.94	0.84		0.84		0.80		7.66		14.94		23.4	24.24	41.18	353.1
2КН04.60(72)-4.2	15.46			15.46		15.63		280.8						296.43	311.9	6.78		10.9		17.68	0.84		0.84		0.80			11.9		19.52	32.22	33.06	50.74	362.6
2КН04.60(72)-2.3	0.58	27.4		27.98		19.0		106.7		281.9				407.6	435.6	8.68				8.68	0.84		0.84	0.32	0.40		5.1		9.98		15.8	16.64	25.28	460.9
2КН04.60(72)-3.3	0.58	27.4		27.98		19.0		106.7		281.9				407.6	435.6	6.78	10.16			16.94	0.84		0.84		0.80		7.66		14.94		23.4	24.24	41.18	476.8
2КН04.60(72)-4.3	0.58	27.4		27.98		19.0		106.7		281.9				407.6	435.6	6.78		10.9		17.68	0.84		0.84		0.80			11.9		19.52	32.22	33.06	50.74	486.3
2КН04.60(72)-2.4	0.58	27.4		27.98		24.57	88.3				368.3			481.2	509.2	8.68				8.68	0.84		0.84	0.32	0.40		5.1		9.98		15.8	16.64	25.28	534.5
2КН04.60(72)-3.4	0.58	27.4		27.98		24.57	88.3				368.3			481.2	509.2	6.78	10.16			16.94	0.84		0.84		0.80		7.66		14.94		23.4	24.24	41.18	550.4
2КН04.60(72)-4.4	0.58	27.4		27.98		24.57	88.3				368.3			481.2	509.2	6.78		10.9		17.68	0.84		0.84		0.80			11.9		19.52	32.22	33.06	50.74	559.9
2КН04.60(72)-3.5	0.58		43.68	44.26		24.57					225.6	466.3		716.5	760.9	6.78	10.16			16.94	0.84		0.84		0.80		7.66		14.94		23.4	24.24	41.18	802.0
2КН04.60(72)-4.5	0.58		43.68	44.26		24.57					225.6	466.3		716.5	760.8	6.78		10.9		17.68	0.84		0.84		0.80			11.9		19.52	32.22	33.06	50.74	811.5
2КН04.60(72)-4.6	0.58		43.68	44.26		22.37							929.0	951.37	995.63	6.78		10.9		17.68	0.84		0.84		0.80			11.9		19.52	32.22	33.06	50.74	1046.4
2КБД4.60-2.1	13.64			13.64		3.3	125.5							128.8	142.4	20.48				20.48	1.66		1.66		0.80	1.28	6.65		13.02		21.76	23.42	43.90	186.3
2КБД4.60-3.1	13.64			13.64		3.3	125.5							128.8	142.4	24.16				24.16	1.66		1.66		0.80	1.28	13.3		16.26		31.64	33.3	57.46	199.9
2КБД4.60-4.1	13.64			13.64		3.3	125.5							128.8	142.4	18.6		6.38		24.98	1.66		1.66		0.80	1.28	3.33	7.76	6.51	12.7	32.48	34.04	59.02	201.5
2КБД4.60-4.2	13.64			13.64		3.3		151.6						154.9	168.54	18.6		6.38		24.98	1.66		1.66		0.80	1.28	3.33	7.76	6.51	12.7	32.38	34.04	59.02	227.6
2КБО4.60-2.1	13.64			13.64		3.3	125.5							128.8	142.4	11.8				11.8	0.84		0.84	0.32	0.40	1.28	5.1		9.98		17.08	17.92	29.72	172.2
2КБО4.60-3.1	13.64			13.64		3.3	125.5							128.8	142.4	10.85	5.08			15.93	0.84		0.84	0.16	0.60	1.28	6.38		12.46		20.88	21.72	37.65	180.1
2КБО4.60-4.1	13.64			13.64		3.3	125.5							128.8	142.4	10.85		5.45		16.3	0.84		0.84	0.18	0.60	1.28	2.55	5.95	4.99	9.76	25.29	29.13	42.43	184.9
2КБО4.60-2.2	13.64			13.64		3.3		151.6						154.9	168.54	11.8				11.8	0.84		0.84	0.32	0.40	1.28	5.1		9.98		17.08	17.92	29.72	198.3
2КБО4.60-3.2	13.64			13.64		3.3		151.6						154.9	168.54	10.85	5.08			15.93	0.84		0.84	0.16	0.60	1.28	6.38		12.46		20.88	21.72	37.65	206.2
2КБО4.60-4.2	13.64			13.64		3.3		151.6						154.9	168.54	10.85		5.45		16.3	0.84		0.84	0.16	0.60	1.28	2.55	5.95	4.99	9.76	25.29	29.13	42.43	211.0
2КБО-4.60-3.3	13.64			13.64		3.3			195.6					198.9	212.54	10.85	5.08			15.93	0.84		0.84	0.16	0.60	1.28	6.38		12.46		20.88	21.72	37.65	250.2
2КБО4.60-4.3	13.64			13.64		3.3			195.6					198.9	212.54	10.85	5.45			16.3	0.84		0.84	0.16	0.60	1.28	2.55	5.95	4.99	9.76	25.29	29.13	42.43	255.0
1КСД4.54-2.1	5.8			5.8	17.18		53.35							70.53	76.33	8.68				8.68	0.84		0.84		0.40		3.33				3.73	4.56	13.24	89.6
1КСД4.54-3.1	5.8			5.8	17.18		53.35							70.53	76.33	6.8	5.56			12.36	0.84		0.84		0.40		4.97				5.37	6.2	18.56	94.9
1КСД4.54-4.1	5.8			5.8	17.18		53.35							70.53	76.33	6.8		6.38		13.18	0.84		0.84		0.40			7.76		12.7	20.86	21.69	34.87	111.2
1КСД4.54-2.2	5.8			5.8	17.18		53.35							70.53	76.33	8.68				8.68	0.84		0.84		0.40		3.33				3.73	4.56	13.24	89.6

Марка колонны	Арматурные изделия															Закладные детали																Итого	Всего
	Арматурная сталь ГОСТ 5781-82															Профильная сталь ГОСТ 103-76					Арматурная сталь ГОСТ 5781-82											
	класс А-I				класс А-III											Прокат					класс А-I			класс А-III									
	ф мм			Итого	ф мм									Итого	Итого	марки ВСт3кп2				Итого	ф мм		Итого	ф мм							Итого	Итого		
	6	8	10		8	10	20	22	25	28	32	36	40			δ=10	δ=14	δ=16			8			10	12	16	20	25	28	32				
1КСД 4.54-3.2	5,8			5,8	17,18		53,35							70,53	76,33	6,8	5,56			12,36	0,83		0,83		0,4		4,97				5,37	6,2	18,56	94,9
1КСД 4.54-4.2	5,8			5,8	17,18		53,35							70,53	76,33	6,8		6,38		13,18	0,83		0,83		0,4			7,76		12,7	20,86	21,69	34,87	111,2
1КСД 4.54-2.3	1,15	8,55		9,7		35,8				104,3				140,1	149,8	8,68				8,68	0,83		0,83		0,4		3,33				3,73	4,56	13,24	163,0
1КСД 4.54-3.3	1,15	8,55		9,7		35,8				104,3				140,1	149,8	6,8	5,56			12,36	0,83		0,83		0,4		4,97				5,37	6,2	18,56	168,4
1КСД 4.54-4.3	1,15	8,55		9,7		35,8				104,3				140,1	149,8	6,8		6,38		13,18	0,83		0,83		0,4			7,76		12,7	20,86	21,69	34,87	184,7
1КСД 4.54-2.4	1,15	8,55		9,7		42,54					136,3			178,84	188,54	8,68				8,68	0,83		0,83		0,4		3,33				3,73	4,56	13,24	201,8
1КСД 4.54-3.4	1,15	8,55		9,7		42,54					136,3			178,84	188,54	6,8	5,56			12,36	0,83		0,83		0,4		4,97				5,37	6,2	18,56	207,1
1КСД 4.54-4.4	1,15	8,55		9,7		42,54					136,3			178,84	188,54	6,8		6,38		13,18	0,83		0,83		0,4			7,76		12,7	20,86	21,69	34,87	223,4
1КСО 4.54-2.1	5,8			5,8	17,18		53,35							70,53	76,33	4,34				4,34	0,42		0,42	0,16	0,2		2,55		4,99		7,9	8,32	12,66	89,0
1КСО 4.54-3.1	5,8			5,8	17,18		53,35							70,53	76,33	3,39	5,08			8,47	0,42		0,42		0,4		3,83		7,47		11,7	12,12	20,59	96,9
1КСО 4.54-4.1	5,8			5,8	17,18		53,35							70,53	76,33	3,39		5,45		8,84	0,42		0,42		0,4			5,95		9,76	16,11	16,53	25,37	101,7
1КСО 4.54-2.2	1,15	8,55		9,7		35,8			83,5					119,3	129,0	4,34				4,34	0,42		0,42	0,16	0,2		2,55		4,99		7,9	8,32	12,66	141,7
1КСО 4.54-3.2	1,15	8,55		9,7		35,8			83,5					119,3	129,0	3,39	5,08			8,47	0,42		0,42		0,4		3,83		7,47		11,7	12,12	20,59	149,6
1КСО 4.54-4.2	1,15	8,55		9,7		35,8			83,5					119,3	129,0	3,39		5,45		8,84	0,42		0,42		0,4			5,95		9,76	16,11	16,53	25,37	154,4
1КСО 4.54-2.3	1,15	8,55		9,7		42,54					136,3			178,84	188,54	4,34				4,34	0,42		0,42	0,16	0,2		2,55		4,99		7,9	8,32	12,66	201,2
1КСО 4.54-3.3	1,15	8,55		9,7		42,54					136,3			178,84	188,54	3,39	5,08			8,47	0,42		0,42		0,4		3,83		7,47		11,7	12,12	20,59	209,1
1КСО 4.54-4.3	1,15	8,55		9,7		42,54					136,3			178,84	188,54	3,39		5,45		8,84	0,42		0,42		0,4			5,95		9,76	16,11	16,53	25,37	213,9
1КСД 4.60-2.1	5,75			5,75	17,18	1,1	59,3							77,58	83,33	8,68				8,68	0,83		0,83		0,4		3,33				3,73	4,56	13,24	96,6
1КСД 4.60-3.1	5,75			5,75	17,18	1,1	59,3							77,58	83,33	6,8	5,56			12,36	0,83		0,83		0,4		4,97				5,37	6,52	18,56	101,9
1КСД 4.60-4.1	5,75			5,75	17,18	1,1	59,3							77,58	83,33	6,8		6,38		13,18	0,83		0,83		0,4			7,76		12,7	20,86	21,69	34,87	118,2
1КСД 4.60-2.2	5,75			5,75	17,18	1,1	59,3							77,58	83,33	8,68				8,68	0,83		0,83		0,4		3,33				3,73	4,56	13,24	96,6
1КСД 4.60-3.2	5,75			5,75	17,18	1,1	59,3							77,58	83,33	6,8	5,56			12,36	0,83		0,83		0,4		4,97				5,37	6,52	18,56	101,9
1КСД 4.60-4.2	5,75			5,75	17,18	1,1	59,3							77,58	83,33	6,8		6,38		13,18	0,83		0,83		0,4			7,76		12,7	20,86	21,69	34,87	118,2
1КСД 4.60-2.3	1,2	8,55		9,75		34,7				115,9				150,6	160,35	8,68				8,68	0,83		0,83		0,4		3,33				3,73	4,56	13,24	173,6
1КСД 4.60-3.3	1,2	8,55		9,75		34,7				115,9				150,6	160,35	6,8	5,56			12,36	0,83		0,83		0,4		4,97				5,37	6,52	18,56	178,9
1КСД 4.60-4.3	1,2	8,55		9,75		34,7				115,9				150,6	160,35	6,8		6,38		13,18	0,83		0,83		0,4			7,76		12,7	20,86	21,69	34,87	195,2
1КСД 4.60-2.4	1,2	8,55		9,75		41,44					151,4			192,84	202,59	8,68				8,68	0,83		0,83		0,4		3,33				3,73	4,56	13,24	215,8

Взам. инв. № | Подп. и дата | Инв. № подл.

Марка колонны	Арматурные изделия															Закладные детали																		Итого	Всего
	Арматурная сталь ГОСТ 5781-82															Профильная сталь ГОСТ 103-76					Арматурная сталь ГОСТ 5781-82												
	класс А-I				класс А-III											Прокат					класс А-I			класс А-III										
	ф мм			Итого	ф мм									Итого	Итого	марки ВСт3 кп 2				Итого	ф мм		Итого	ф мм							Итого	Итого		
	6	8	10		8	10	20	22	25	28	32	36	40			δ=10	δ=14	δ=16			8			10	12	16	20	25	28	32				
1 КСД 4.60-3.4	1.2	8.55		9.75		41.44					151.4			192.84	202.59	6.8	5.56			12.36	0.83		0.83		0.4		4.97				5.37	6.2	18.56	221,2
1 КСД 4.60-4.4	1.2	8.55		9.75		41.44					151.4			192.84	202.59	6.8		6.38		13.18	0.83		0.83		0.4			7.76		12.7	20.86	21.69	34.87	237,5
1 КСО 4.60-2.1	5.75			5.75	17.18	1.1	59.3							77.58	83.33	4.34				4.34	0.42		0.42	0.16	0.2		2.56		4.99		7.9	8.32	12.66	96,0
1 КСО 4.60-3.1	5.75			5.75	17.18	1.1	59.3							77.58	83.33	3.39	5.08			8.47	0.42		0.42		0.4		3.83		7.47		11.7	12.12	20.59	103,9
1 КСО 4.60-4.1	5.75			5.75	17.18	1.1	59.3							77.58	83.33	3.39		5.45		8.84	0.42		0.42		0.4			5.95		9.76	16.11	16.53	25.37	108,7
1 КСО 4.60-2.2	1.2	8.55		9.75		34.7			92.4					127.1	136.85	4.34				4.34	0.42		0.42	0.16	0.2		2.55		4.99		7.9	8.32	12.66	149,5
1 КСО 4.60-3.2	1.2	8.55		9.75		34.7			92.4					127.1	136.85	3.39	5.08			8.47	0.42		0.42		0.4		3.83		7.47		11.7	12.12	20.59	157,4
1 КСО 4.60-4.2	1.2	8.55		9.75		34.7			92.4					127.1	136.85	3.39		5.45		8.84	0.42		0.42		0.4			5.95		9.76	16.11	16.53	25.37	162,2
1 КСО 4.60-2.3	1.2	8.55		9.75		41.44					151.4			192.84	202.59	4.34				4.34	0.42		0.42	0.16	0.2		2.55		4.99		7.9	8.32	12.66	149,5
1 КСО 4.60-3.3	1.2	8.55		9.75		41.44					151.4			192.84	202.59	3.39	5.08			8.47	0.42		0.42		0.4		3.83		7.47		11.7	12.12	20.59	157,4
1 КСО 4.60-4.3	1.2	8.55		9.75		41.44					151.4			192.84	202.59	3.39		5.45		8.84	0.42		0.42		0.4			5.95		9.76	16.11	16.53	25.37	162,2

Взам. инв. № | Подпись и дата | Инв. № подл.