ТИПОВОЙ ПРОЕКТ
411-1-138.87

ЛИНИЯ ПОЛУАВТОМАТИЧЕСКАЯ ДЛЯ РАСКРЯЖЕВКИ ХЛЫСТОВ ЛО-15А В ИНДУСТРИАЛЬНЫХ КОНСТРУКЦИЯХ

АЛЬБОМ II

ИЗДЕЛИЯ ЗАВОДСКОГО ИЗГОТОВЛЕНИЯ

КФ ЦИТП инв. № 2279/2

Ц.0-91

Привязан

Инв. №

ТИПОВОЙ ПРОЕКТ

411-1-138.87

ЛИНИЯ ПОЛУАВТОМАТИЧЕСКАЯ ДЛЯ РАСКРЯЖЕВКИ ХЛЫСТОВ ЛО-15А В ИНДУСТРИАЛЬНЫХ КОНСТРУКЦИЯХ

АЛЬБОМ II

СОСТАВ ПРОЕКТА

АЛЬБОМ I — ОБЩАЯ ПОЯСНИТЕЛЬНАЯ ЗАПИСКА. ТЕХНОЛОГИЧЕСКАЯ, ЭЛЕКТРОТЕХНИЧЕСКАЯ, СТРОИТЕЛЬНАЯ ЧАСТИ. ЧЕРТЕЖИ
АЛЬБОМ II — ИЗДЕЛИЯ ЗАВОДСКОГО ИЗГОТОВЛЕНИЯ
АЛЬБОМ III — СПЕЦИФИКАЦИИ ОБОРУДОВАНИЯ
АЛЬБОМ IV — ВЕДОМОСТИ ПОТРЕБНОСТИ В МАТЕРИАЛАХ
АЛЬБОМ V — СМЕТЫ

РАЗРАБОТАН
ПРОЕКТНЫМ ИНСТИТУТОМ ГИПРОЛЕСТРАНС

ГЛАВНЫЙ ИНЖЕНЕР ИНСТИТУТА СЕРБСКИЙ В.К.
ГЛАВНЫЙ ИНЖЕНЕР ПРОЕКТА ДУГИН И.Н.

УТВЕРЖДЕН
МИНЛЕСБУМПРОМОМ СССР
ОТ 23.04.87 ПРОТОКОЛ № 60

КФ ЦИТП ИНВ № 2279/2

Привязан

Инв №

Альбом II

Обозначение	Наименование	Стр	Примеч
АСИ-ДО, ТТ	Содержание выпуска АСИ Технические требования	2	
АСИ-Ф1	Фундамент Ф1	3	
АСИ-С1-С4	Сетка арматурная (С1÷С4)	4	
АСИ-РЭ1	Рама эстакады РЭ1	5	
АСИ-С5	Сетка арматурная С5	6	
АСИ-С6	Сетка арматурная С6	6	
АСИ-БЭ1, БЭ2, БЭ3	Балка эстакады (БЭ1; БЭ2; БЭ3)	7	
АСИ-КР1	Каркас плоский КР1	8	
АСИ-МН1; МН2	Изделия закладные (МН1; МН2)	8	
АСИ-МН3	Изделие металлическое МН3	9	
АСИ-МН4	Изделие металлическое МН4	9	
АСИ-МН5, МН6	Изделия металлические (МН5; МН6)	10	
АСИ-С7, С8	Сетки арматурные (С7; С8)	10	
АСИ-С9	Сетка арматурная С9	11	
АСИ-С10	Сетка арматурная С10	11	
АСИ-С11	Сетка арматурная С11	12	
АСИ-С12	Сетка арматурная С12	12	
АСИ-С13; С14	Сетки арматурные С13; С14	13	
АСИ-С15	Сетка арматурная С15	13	
АСИ-С16	Сетка арматурная С16	14	
АСИ-МС1	Изделие соединительное МС1	14	
АСИ-МС2	Изделие соединительное МС2	15	
АСИ-МС3	Изделие соединительное МС3	15	
АСИ-МС4	Изделие соединительное МС4	16	
АСИ-МС5	Изделие соединительное МС5	16	

Альбом II

Обозначение	Наименование	Стр	Примеч
АСИ – МС6	Изделие соединительное МС6	17	
АСИ – МС7	Изделие соединительное МС7	17	
АСИ – МС8; МС9	Изделия соединительные (МС8; МС9)	18	
АСИ – МС10	Изделие соединительное МС10	18	
АСИ – МС11÷МС16	Изделия соединительные МС11–МС16	19	
АСИ – ЛД1÷ЛД6 сб	Лестница деревянная (ЛД1÷ЛД6)	19	
	Сборочный чертеж		
АСИ – ЛД1÷ЛД6	Лестница деревянная (ЛД1÷ЛД6)	20	
АСИ – РД1÷РД5 сб	Рама деревянная (РД1÷РД5) Сборочный чертеж	21	
АСИ – РД6	Рама деревянная РД6	21	
АСИ – РД1÷РД5	Рама деревянная (РД1÷РД5)	22	

1. Изготовление сварных сеток и каркасов производить контактной точечной сваркой индустриальными методами с применением высокопроизводительных сварных и механических машин и оборудования, руководствуясь СН 393-78 „Инструкцией по сварке соединений арматуры и закладных деталей железобетонных конструкций".
2. Прочность сварных соединений контактной точечной сварки должна соответствовать ГОСТ 10922-75 „Арматурные изделия и закладные детали сварные для железобетонных конструкций. Технические требования и методы испытаний".
3. Для ручной электродуговой сварки применять электроды в зависимости от класса арматуры, стыкуемой с элементами плоского или профильного проката закладных изделий для арматурной стали:
класса AI – электроды Э42;
класса AIII – электроды типа Э50А.
Все электроды по ГОСТ 9467-75.
4. Для анкеров закладных изделий применять арматурную сталь:
класса AI – из стали марки Вст3сп2;
класса AIII – из стали марки 25Г2С
Закладные изделия выполнять из углеродистой стали марки Вст3сп6 для сварных конструкций по ГОСТ 380-71*
5. В соответствии со СНиП-28-73* для закладных изделий предусмотреть цинковое покрытие, наносимое методом металлизации, толщиной слоя не менее 120-150 мкм.
6. Расчет и подбор сечений сборных железобетонных изделий произведен в соответствии с положениями СНиП 2.01.07-85; СНиП 2.03.01-84.
7. Влажность древесины для изготовления деревянных изделий должна быть не более 20%.

Типовой проект

Инв. № подл. 357900 | Подпись и дата 03.88 | Взам. инв. №

Привязан

Инв. №

ГИП	Дугин	
Нач отд	Зотова	
Н контр	Слепова	
Гл спец	Калачик	
Рук гр	Сударокова	
Инженер	Яблонская	
Проверил	Сударокова	

АСИ-ДО, ТТ

Содержание выпуска АСИ. Технические требования.

Стадия	Лист	Листов
Р	1	2

ГИПРОЛЕСТРАНС
Ленинград

Типовой проект

Инв. № подл. 357900 | Подпись и дата 03.88 | Взам. инв. №

Привязан

Инв. №

2279/2

411-1-138.87 – АСИ-ДО, ТТ

Лист 2

Копировал Формат А4

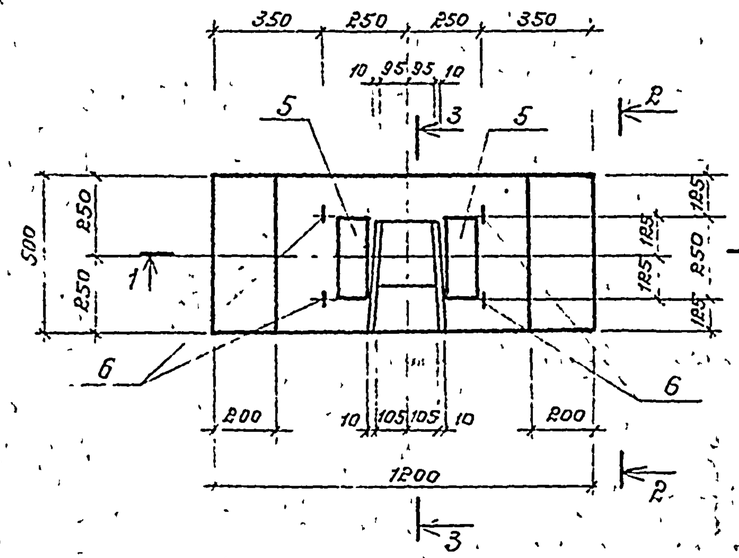

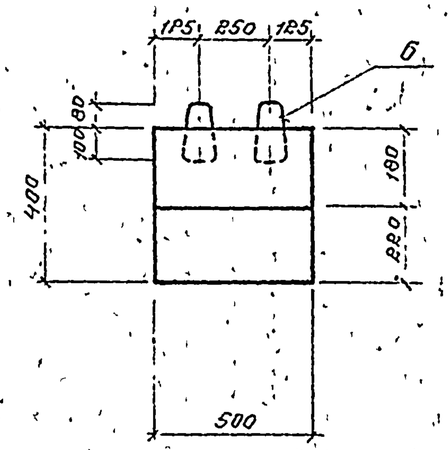

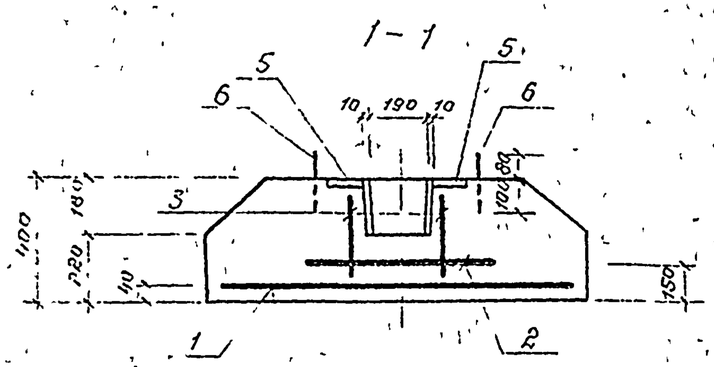

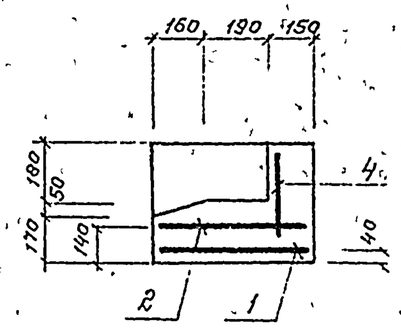

Формат	Зона	Поз	Обозначение	Наименование	Кол	Примечание
				Документация		
А4			АСН-ДО, ТТ	Технические требования		
				Сборочные единицы		
				Сетки арматурные		
А4		1	АСН-С1÷С4	С1	1	3,56кг
А4		2	АСН-С1÷С4	С2	1	1,64кг
А4		3	АСН-С1÷С4	С3	2	1,04кг
А4		4	АСН-С1÷С4	С4	1	0,60кг
				Изделия закладные		
А4		5	АСН-МН1; МН2	МН2	2	1,22кг
		6	3.400-7, вып 1	М8-100	4	0,22кг
				Материалы		
				Бетон класса В15; F75 (марка 200)		0,2 м³

Схема нагрузок

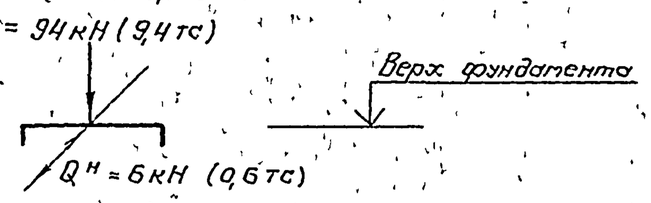

Ведомость расхода стали на элемент, кг

Марка элемента	Изделия арматурные: Арматура класса AIII ГОСТ 5781-82* ф8	итого	Всего	Изделия закладные: Арматура класса AI ГОСТ 5781-82* ф8	итого	Арматура класса AIII ГОСТ 5781-82* ф8	итого	Прокат марки Вст3пс6 ГОСТ 103-76* -100×5		итого		Всего	Общий расход
ф1	7,88	7,88	7,88	0,88	0,88	2,24	2,24	1,96		1,96		5,08	12,96

Привязан

Инв №

2279/2

ГИП	Дугин		
Нач отд	Зотова		
Н контр	Слепова		
Гл спец	Калачик		
Рук гр	Сударкова		
Инженер	Андреева		
Проверил	Сударкова		

411-1-138.87 - АСН-ф1

Фундамент ф1

Стадия	Масса	Масштаб
Р	500	
Лист	Листов 1	

ГИПРОЛЕСТРАНС

Альбом II

Типовой проект

Инв. № подл. 357900 | Подпись и дата 03.88 | Взамен инв. №

Альбом II

Типовой проект

С1 ÷ С4

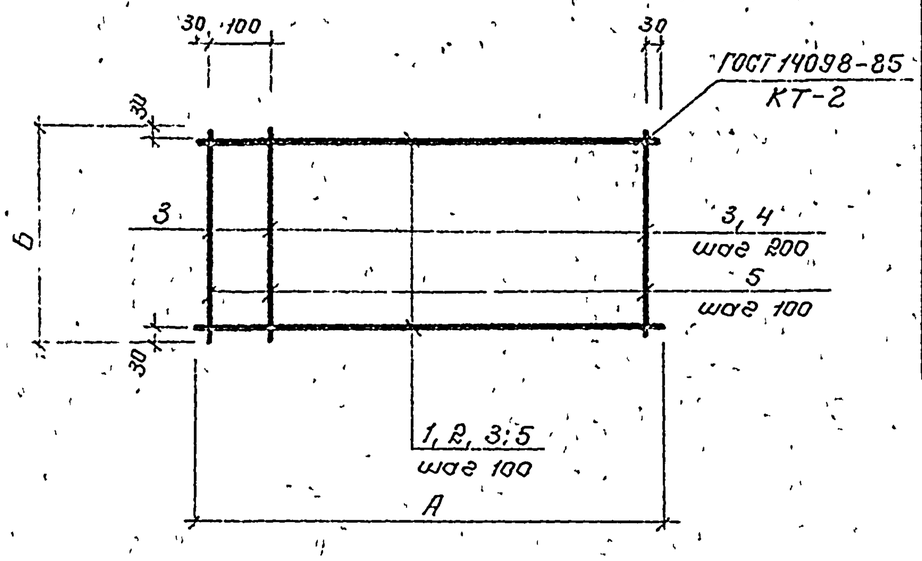

Формат	Зона	Поз	Обозначение	Наименование	Количество на исполнение					Примечание
				Документация						
А4			АСИ-ДО, ТТ	Технические требования						
				Детали						
				ФВАIII ГОСТ 5781-82*						
А4		1	АСИ-С1÷С4	ℓ=1160	5					0,46 кг
А4		2	АСИ-С1÷С4	ℓ=660		4				0,27 кг
А4		3	АСИ-С1÷С4	ℓ=460	7		3			0,18 кг
А4		4	АСИ-С1÷С4	ℓ=360		4				0,14 кг
А4		5	АСИ-С1÷С4	ℓ=260			5	6		0,10 кг
				Марка	С1	С2	С3	С4		

Обозначение	Марка	Размеры в мм А	Размеры в мм Б	Масса кг	Примечание
АСИ-С1÷С4	С1	1160	460	3,56	
АСИ-С1÷С4	С2	660	360	1,64	
АСИ-С1÷С4	С3	460	260	1,04	
АСИ-С1÷С4	С4	260	260	0,60	

Инв № подл. 357900 | Подпись и дата 03.88 | Взамен инв №

2279/2

Привязан

Инв №

ГИП	Дугин	
Нач отд	Зотова	
Н контр	Слепова	
Гл спец	Калачик	
Рук гр	Сумарокова	
Инженер	Андреева	
Проверил	Сумарокова	

411-1-138.87 ТМ АСИ-С1÷С4

Сетка арматурная (С1÷С4)

Стадия	Масса	Масштаб
Р	см. табл	
Лист	Листов 1	

ГИПРОЛЕСТРАНС Ленинград

Копировал

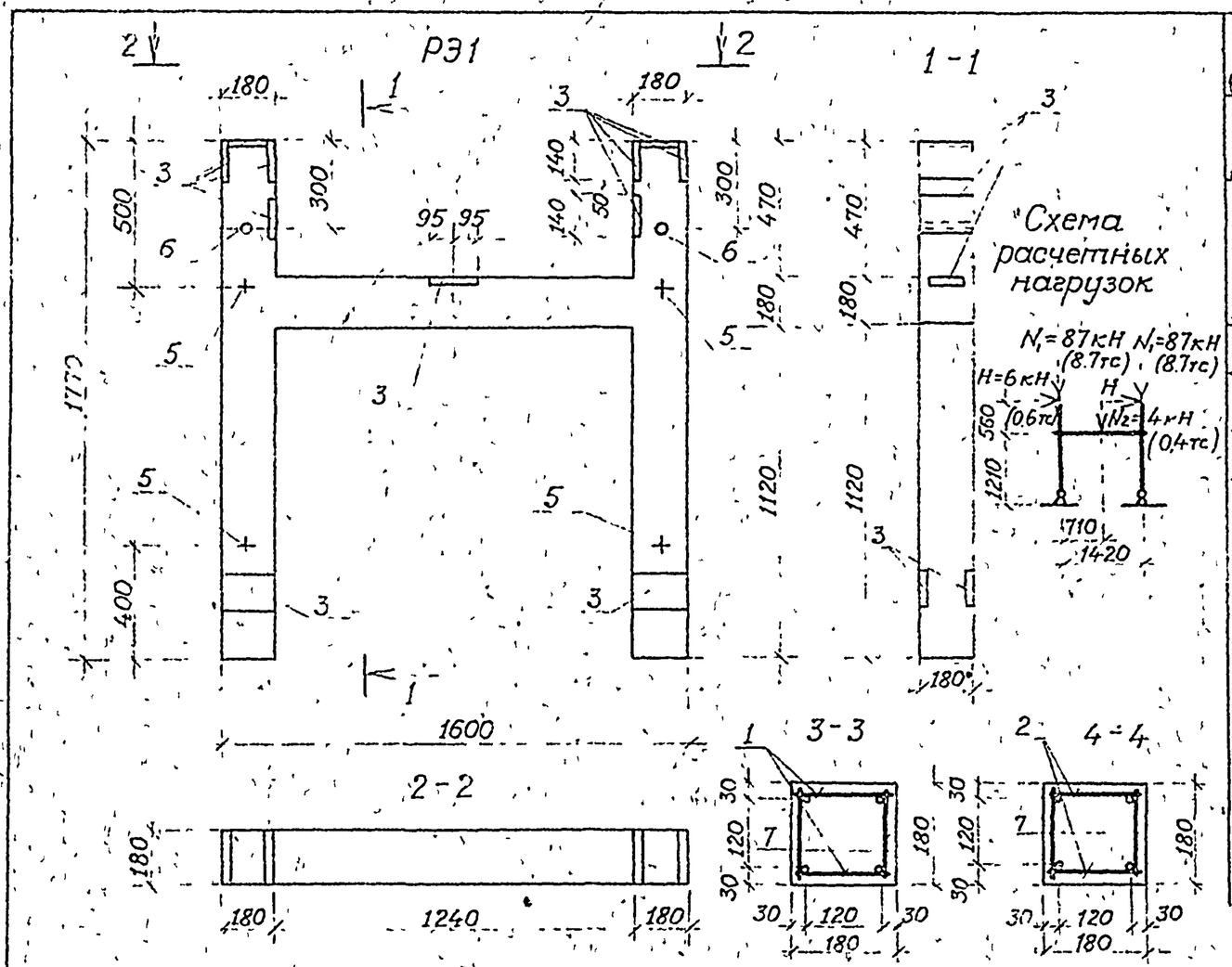

Формат	Зона	Поз.	Обозначение	Наименование	Кол.	Примечание
				Документация		
А4			АСИ-ДО, ТТ	Технические требования		
				Сборочные единицы		
				Сетки арматурные		
А4		1	АСИ-С5	С5	4	3.7 кг
А4		2	АСИ-С6	С6	2	2.36 кг
				Изделия закладные		
		3	1.400-6/76, Вып 1	М4-1	11	1,4 кг
		4	1.400-6/76, Вып. 1	М4-26	2	2,2 кг
		5	3.400-7, Вып. 1	М8-100	4	0,22 кг
		6	1.400-15, Вып. 1	ТР-1	2	0,32 кг
				Детали		
Бч		7		⌀8 AIII ГОСТ 5781-82* ℓ=160	50	0,06 кг
				Материалы		
				Бетон класса В25, F75 (марки 300)	0,16	м³

Ведомость расхода стали на элемент, кг

Марка элемента	Изделия арматурные: Арматура класса AIII ГОСТ 5781-82* ⌀8	⌀12	Итого	Всего	Изделия закладные: Арматура класса AI ⌀8	итого	AIII ⌀8	⌀12	итого	Итого	Прокат марки ВСт3пс6 ГОСТ 103-76* 6×140	8×150	итого	ГОСТ 3262-75* ТР-1	итого	Итого	Всего	Общий расход
РЭ1	6.24	16.28	22.52	22.52	0.88	0.88	1.1	0.8	1.9	2.78	14.3	3.6	17.9	0.64	0.64	18.54	21.32	43.84

ГИП	Дугин	
Нач отд	Зотова	
Н контр	Слепова	
Гл спец	Калачик	
Рук. гр	Сумарокова	
Инжен	Андреева	
Пробер	Сумарокова	

2279/2

Прибязан

Инв №

411-1-138.87 – АСИ-РЭ1

Рама эстакады РЭ1

Стадия	Масса	Масштаб
Р	400	
Лист	Листов 1	

ГИПРОЛЕСТРАНС Ленинград

Типовой проект

Альбом II

Инв № подл. 357900 | Подпись и дата 03.88 | Взамен инв №

Альбом II

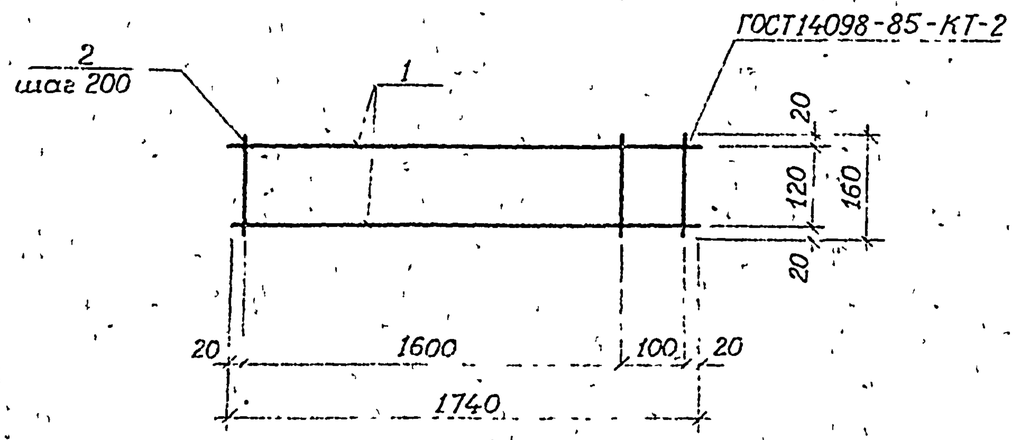

Формат	Зона	Поз	Обозначение	Наименование	Кол	Примечание
				Документация		
А4			АСИ-ДО.ТТ	Технические требования		
				Детали		
Бч		1		⌀12АIII ГОСТ5781-82* ℓ=1740	2	1,55 кг
Бч		2		⌀8АIII ГОСТ5781-82* ℓ=160	10	0,06 кг

Привязан

Инв №

ГИП	Дугин		АСИ-С5
Нач отд	Зотова		
Н контр	Слепова		Сетка арматурная С5
Гл спец	Калачик		Стадия: Р; Масса: 3.7; Масштаб:
Рук гр	Сумарокова		Лист; Листов 1
Инжен	Андреева		ГИПРОЛЕСТРАНС Ленинград
Провер	Сумарокова		

Типовой проект

Инв № подл 357900 | Подпись и дата 03.88 | Взамен инв №

Альбом II

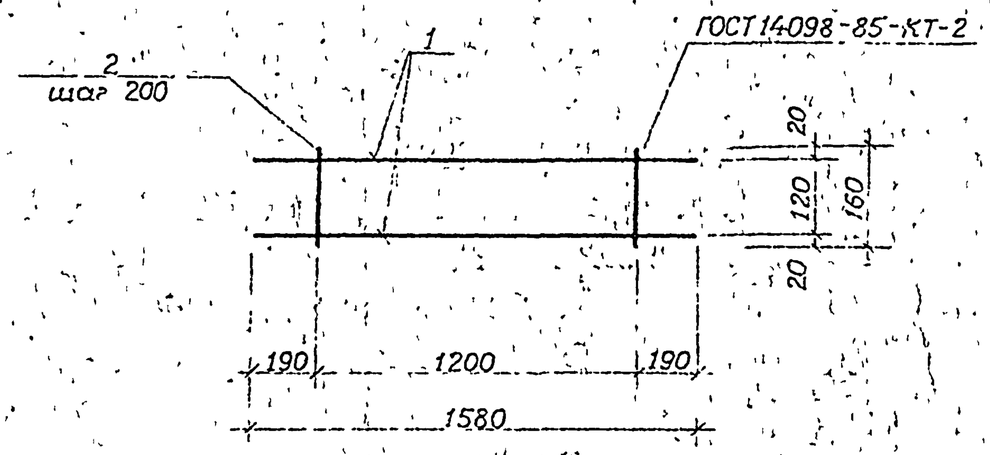

Формат	Зона	Поз	Обозначение	Наименование	Кол	Примечание
				Документация		
А4			АСИ-ДО.ТТ	Технические требования		
				Детали		
Бч		1		⌀12АIII ГОСТ5781-82* ℓ=1580	2	0,97 кг
Бч		2		⌀8АIII ГОСТ5781-82* ℓ=160	7	0,06 кг

Привязан

2279/2

Инв №

ГИП	Дугин		411-1-138.87 - АСИ-С6
Нач отд	Зотова		
Н контр	Слепова		Сетка арматурная С6
Гл спец	Калачик		Стадия: Р; Масса: 2 36; Масштаб:
Рук гр	Сумарокова		Лист; Листов
Инжен	Андреева		ГИПРОЛЕСТРАНС Ленинград
Проверил	Сумарокова		

Типовой проект

Инв № подл 357900 | Подпись и дата 03.88 | Взамен инв №

Альбом III

Типовой проект

БЭ1; БЭ2

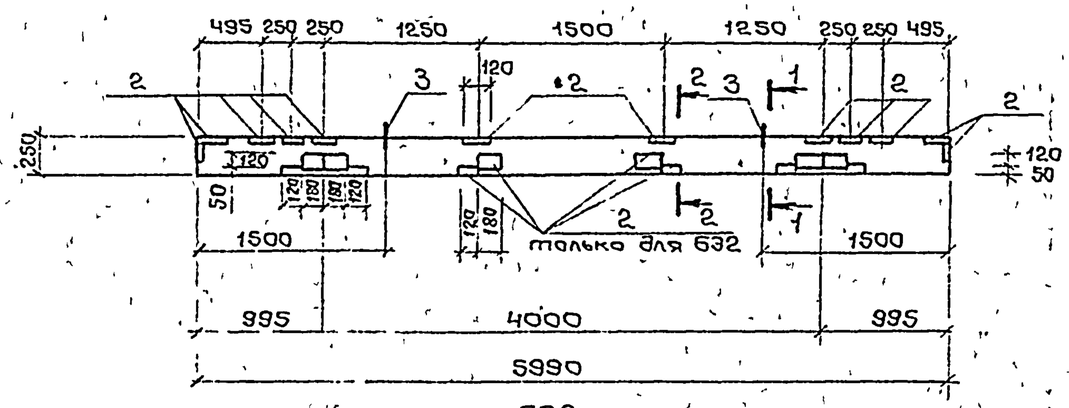

БЭ3

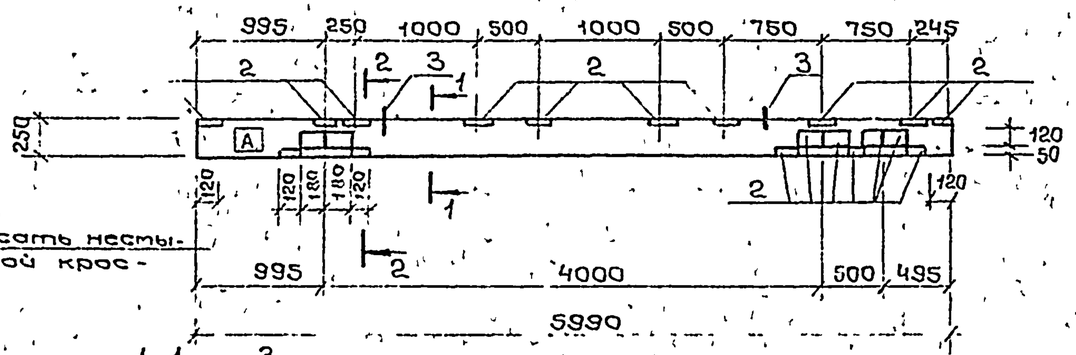

Написать несгываемой краской

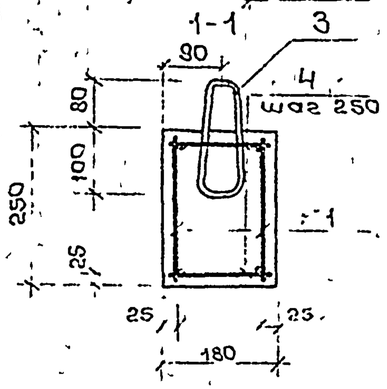

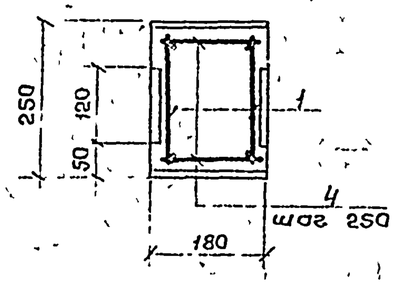

Формат	Зона	Поз	Обозначение	Наименование	Количество на исполнение БЭ1	БЭ2	БЭ3	Примечание
				Документация				
А4			АСИ-ДО, ТТ	Технические требования				
				Сборочные единицы				
Б4		1	АСИ-КР1	Каркас плоский КР1	2	2	2	26,76кг
				Изделия закладные				
Б4		2	АСИ-МН1, МН2 сб	МН1	24	30	27	1,09 кг
Б4		3	серия 3.400-7, вып 1	М8-100	2	2	2	0,22 кг
				Детали				
Б4		4		ф 8 А III ГОСТ 5781-82* ℓ=150	48	48	48	0,06 кг
				Материалы				
				Бетон класса В25; F75	0,27	0,27	0,27	$м^3$
				(марки 300)				

Ведомость расхода стали на элемент, кг

Марка элемента	Изделия арматурные: Арматура класса А III ГОСТ 5781-82* ф8	ф14	ф20	Итого	Всего	Изделия закладные: Арматура класса А I ф8	Итого	А III ф8	Итого	Прокат марки ВСт3пс6 ГОСТ 103-76* 5×120	Итого	Всего	Общий расход
БЭ1	12,6	14,4	29,4	56,4	56,4	0,44	0,44	5,76	5,76	20,4	20,4	26,6	83,0
БЭ2	12,6	14,4	29,4	56,4	56,4	0,44	0,44	7,2	7,2	25,5	25,5	33,14	89,54
БЭ3	12,6	14,4	29,4	56,4	56,4	0,44	0,44	6,48	6,48	22,95	22,95	29,87	86,27

Схема расчетных нагрузок

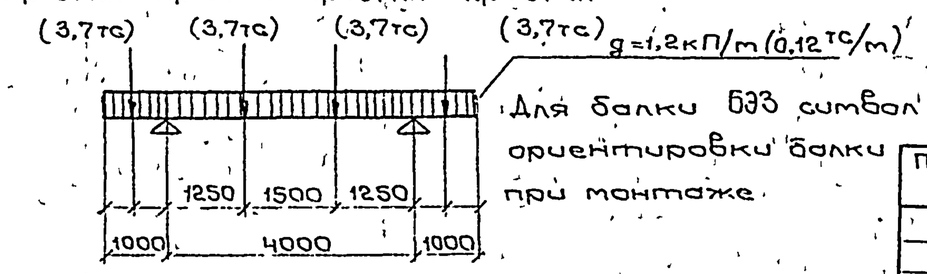

Для балки БЭ3 символ [A] указан для ориентировки балки при монтаже

2279/2

Привязан

Инв. №

ГИП	Дугин	
Нач отд	Зотова	
Н контр	Слепова	
Гл спец.	Калачик	
Рук. гр	Сумарокова	
Инженер	Андреева	
Провер	Сумарокова	

411-1-138.87 АСИ-БЭ1,БЭ2,БЭ3

Балка эстакады (БЭ1; БЭ2; БЭ3)

Стадия	Масса	Масштаб
Р	675	
Лист	Листов 1	

ГИПРОЛЕСТРАНС Ленинград

Инв. № подл 357900 | Подпись и дата 03.88 | Взам. инв. №

Альбом II

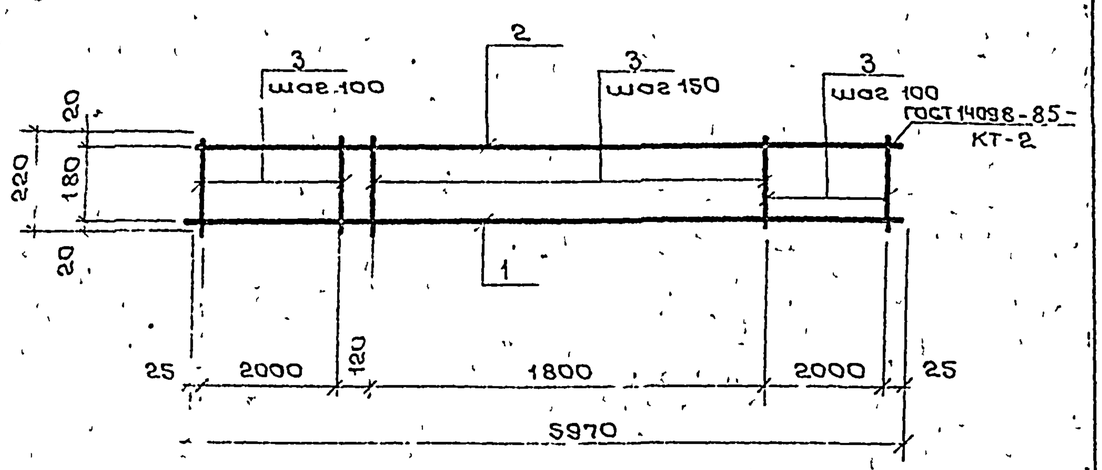

Типовой проект

Формат	Зона	Поз	Обозначение	Наименование	Кол	Примечание
				Документация		
А4			-АСИ-ДО,ТТ	Технические требования		
				Детали		
Б4		1		ф20 А III ГОСТ 5781-82* ℓ=5970	1	14,7 кг
Б4		2		ф14 А III ГОСТ 5781-82* ℓ=5970	1	7,2 кг
Б4		3		ф8 А III-ГОСТ 5781-82* ℓ=220	54	0,09 кг

Привязан

Инв №

Взам. инв №

Подпись и дата 03.88

Инв № подл 357900

ГИП	Дугин	
Нач отд	Затова	
Н контр	Слепова	
Гл.спец	Калачик	
Рук гр	Сумарокова	
Инжен	Андреева	
Провер	Сумарокова	

АСИ-КР1

Каркас плоский КР1

Стадия	Масса	Масштаб
Р	26,76	
Лист	Листов 1	

ГИПРОЛЕСТРАНС Ленинград

Копировал Персюк Формат А4

Альбом II

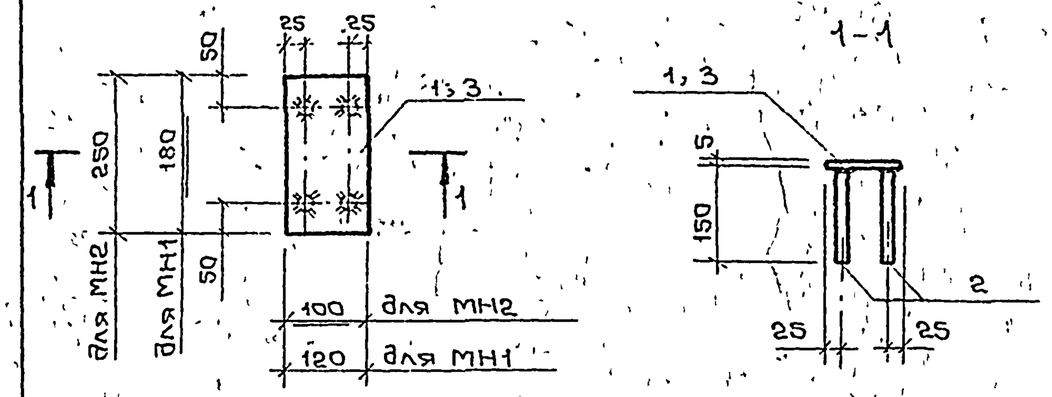

Типовой проект

Формат	Зона	Поз	Обозначение	Наименование	Кол.	Примечание
				Документация		
			АСИ-ДО,ТТ	Технические требования		
				МН1		
				Детали		
Б4		1		-5х120 ГОСТ 103-76* ℓ=180	1	0,85 кг
Б4		2		ф8 А III ГОСТ 5781-82* ℓ=150	4	0,06 кг
				МН2		
				Детали		
Б4		3		-5х100 ГОСТ 103-76* ℓ=250	1	0,98 кг
Б4		2		ф8 А III ГОСТ 5781-82* ℓ=150	4	0,06 кг

Привязан

2279/2

Инв. №

Взам. инв №

Подпись и дата 03.88

Инв № подл 357900

ГИП	Дугин	
Нач отд	Затова	
Н контр	Слепова	
Гл.спец	Калачик	
Рук гр	Сумарокова	
Инж	Фомин	
Пров	Сумарокова	

411-1-138.87 - АСИ-МН1; МН2

Изделия закладные (МН1; МН2)

Стадия	Масса	Масштаб
Р	1,09/1,22	
Лист	Листов 1	

ГИПРОЛЕСТРАНС Ленинград

Копировал Персюк Формат А4

Альбом II

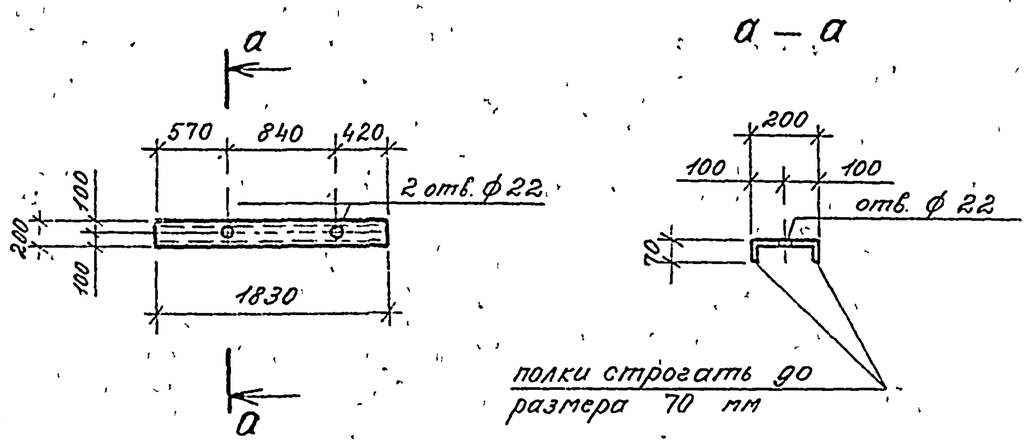

Формат	Зона	Поз.	Обозначение	Наименование	Кол	Примечание
				Документация		
			АСИ-ДО, ТТ	Технические требования		
				Детали		
Б4		1		L 20 ГОСТ 8240-72* ℓ=1830	1	33.67 кг

Привязан

Инв №

ГИП	Дугин		АСИ-МН3
Нач отд	Зотова		
Н контр	Слепова		
Гл спец	Калачик		Изделие металлическое МН3
Рук гр	Сумарокова		Стадия: Р; Масса: 33,67; Масштаб:
Инженер	Фомин		Лист; Листов 1
Проверил	Сумарокова		ГИПРОЛЕСТРАНС Ленинград

Взам инв № | Подпись и дата 03.88 | Инв № подл 357900

Копировал | Формат А4

Альбом II

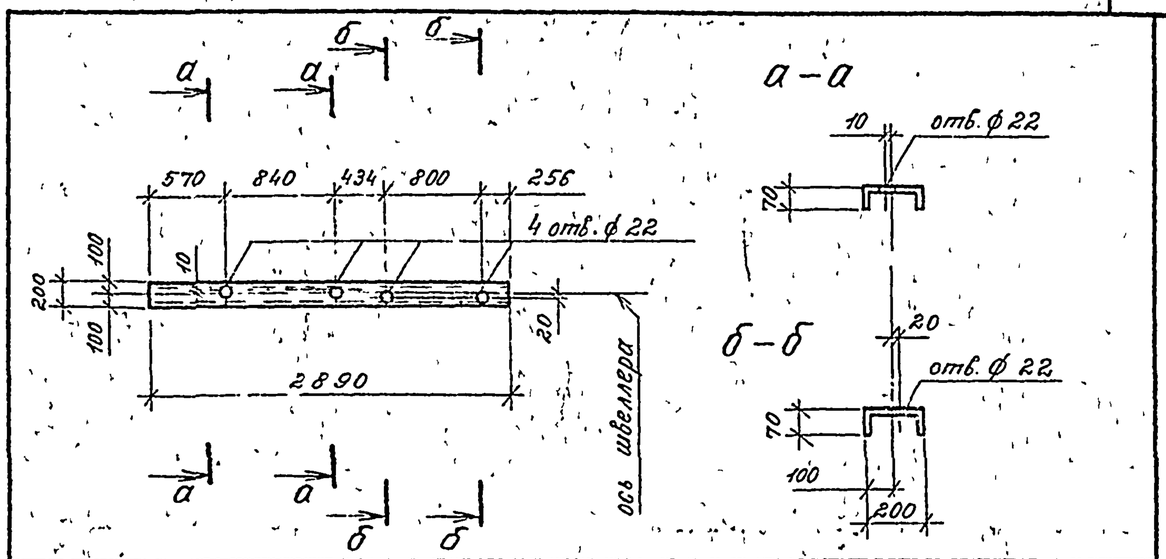

Формат	Зона	Поз.	Обозначение	Наименование	Кол	Примечание
				Документация		
			АСИ-ДО, ТТ	Технические требования		
				Детали		
Б4		1		L 20 ГОСТ 8240-72* ℓ=2890	1	53.18 кг

Привязан

Инв №

2279/2

ГИП	Дугин		411-1-138 87 – АСИ-МН4
Нач отд	Зотова		
Н контр	Слепова		
Гл спец	Калачик		Изделие металлическое МН4
Рук гр	Сумарокова		Стадия: Р; Масса: 53.18; Масштаб:
Инженер	Фомин		Лист; Листов 1
Проверил	Сумарокова		ГИПРОЛЕСТРАНС Ленинград

Взам инв № | Подпись и дата 03.88 | Инв № подл 357900

Копировал | Формат А4

Альбом II

Типовой проект

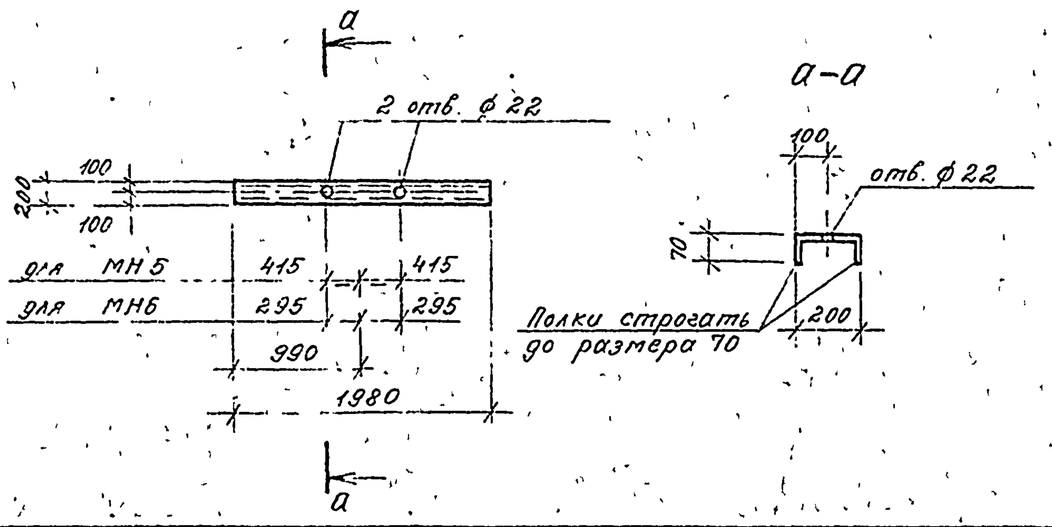

Формат	Зона	Поз.	Обозначение	Наименование	Кол.	Примечание
				Документация		
			АСИ-ДО, ТТ	Технические требования		
				Детали		
Б4		1		С 20 ГОСТ 8240-72* ℓ=1980	1	36.80 кг

Привязан

Инв №

ГИП	Дугин		АСИ-МН5; МН6
Нач отд	Зотова		
Н контр	Слепова		
Гл спец	Калачик		Изделия металлические (МН5; МН6)
Рук гр	Сумарокова		Стадия: Р; Масса: 36 80; Масштаб:
Инженер	Фомин		Лист; Листов: 1
Проверил	Сумарокова		ГИПРОЛЕСТРАНС Ленинград

Взам инв № | Подпись и дата 03.88 | Инв № подл 357900

Копировал | Формат А4

Альбом II

Типовой проект

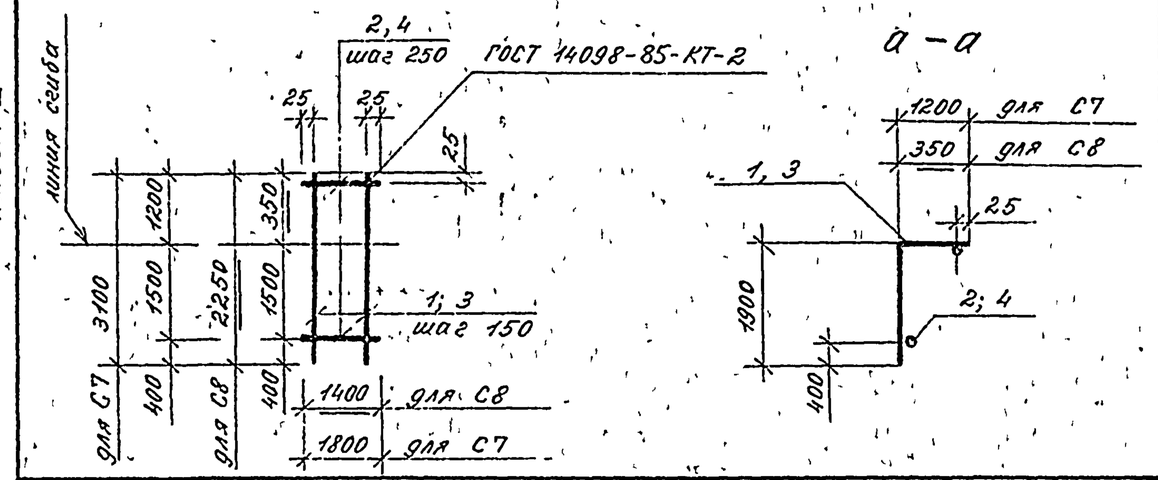

Формат	Зона	Поз	Обозначение	Наименование	Кол.	Примечание
				Документация		
			АСИ-ДО, ТТ	Технические требования		
				С7		
				Детали		
Б4		1		ф 10 А III ГОСТ 5781-82* ℓ=3100	13	1.92 кг
Б4		2		ф 6 А I ГОСТ 5781-82* ℓ=1800	12	0.40 кг
				С8		
				Детали		
Б4		3		ф 10 А III ГОСТ 5781-82* ℓ=2250	10	1.395 кг
Б4		4		ф 6 А I ГОСТ 5781-82* ℓ=1400	9	0.31 кг

Привязан

2279/2

Инв №

ГИП	Дугин		411-1-138.87-АСИ-С7; С8
Нач отд	Зотова		
Н контр	Слепова		
Гл спец	Калачик		Сетки арматурные (С7; С8)
Рук гр	Сумарокова		Стадия: Р; Масса: 2976/1674; Масштаб:
Инженер	Фомин		Лист; Листов: 1
Проверил	Сумарокова		ГИПРОЛЕСТРАНС Ленинград

Взам инв № | Подпись и дата 03.88 | Инв № подл 357900

Копировал

Альбом III

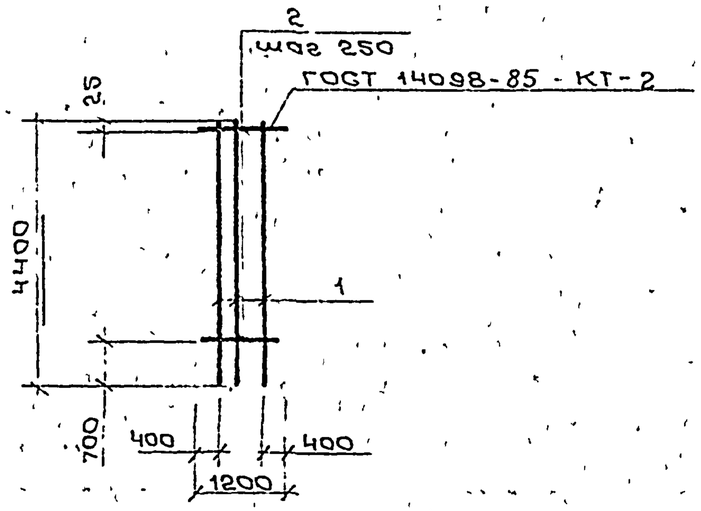

Формат	Зона	Поз.	Обозначение	Наименование	Кол	Примечание
				Документация		
			АСИ-ДО,ТТ	Технические требования		
				Детали		
Б4		1		ф10А III ГОСТ 5781-82* ℓ=4400	3	2,73 кг
Б4		2		ф6АI ГОСТ 5781-82* ℓ=1200	16	0,27 кг

Привязан

Инв №

Типовой проект

Взам инв N

Подпись и дата 03.88

Инв № подл 357900

ГИП	Дугин	
Нач отд	Затова	
Н контр	Слепова	
Гл спец	Калачик	
Рук гр	Сумарокова	
Инж	Фатин	
Провер	Сумарокова	

АСИ-С9

Сетка арматурная С9

Стадия	Масса	Масштаб
Р	12,5	

Лист | Листов 1

ГИПРОЛЕСТРАНС Ленинград

Копировал Персюк Формат А4

Альбом III

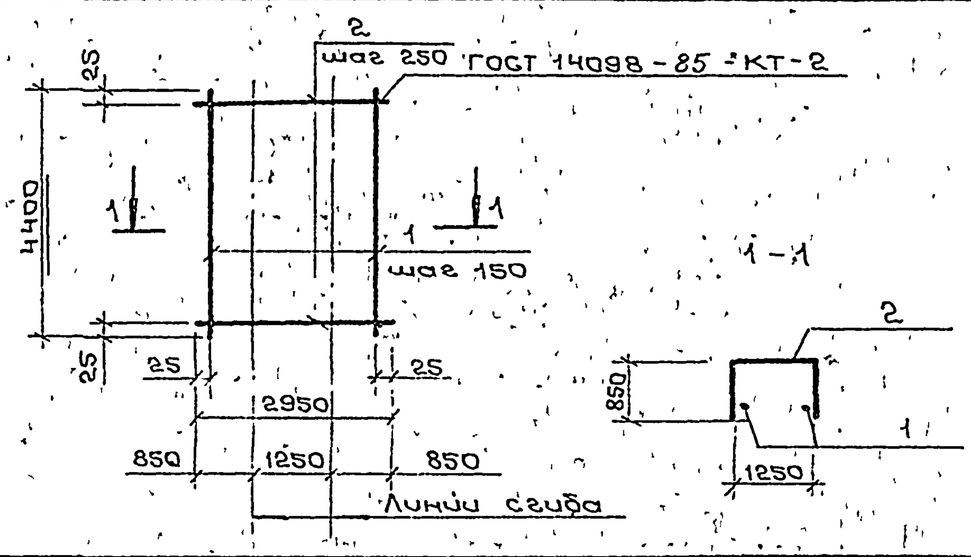

Формат	Зона	Поз.	Обозначение	Наименование	Кол.	Примечание
				Документация		
			АСИ-ДО,ТТ	Технические требования		
				Детали		
Б4		1		ф10А III ГОСТ 5781-82* ℓ=4400	21	2,73 кг
Б4		2		ф6АI ГОСТ 5781-82* ℓ=2950	19	0,66 кг

Привязан

2279/2

Инв №

Типовой проект

Взам инв N

Подпись и дата 03.88

Инв № подл 357900

ГИП	Дугин	
Нач отд	Затова	
Н контр	Слепова	
Гл спец	Калачик	
Рук гр	Сумарокова	
Инж	Фатин	
Провер	Сумарокова	

411-1-138.87 - АСИ-С10

Сетка арматурная С10

Стадия	Масса	Масштаб
Р	69,9	

Лист | Листов 1

ГИПРОЛЕСТРАНС Ленинград

Копировала Персюк

Альбом II

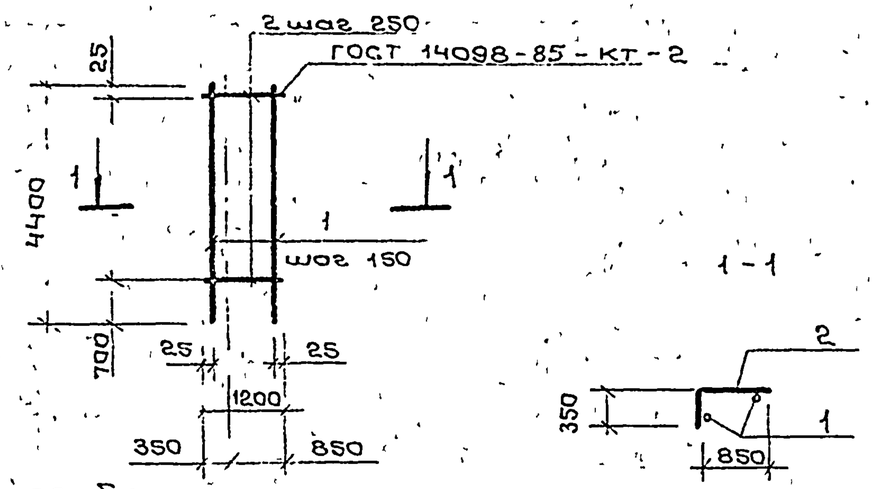

Формат	Зона	Поз.	Обозначение	Наименование	Кол	Примечание
				Документация		
			АСИ-ДО,ТТ	Технические требования		
				Детали		
Б4		1		ф10АIII ГОСТ 5781-82* ℓ=4400	9	2,73 кг
Б4		2		ф6АI ГОСТ 5781-82* ℓ=1200	16	0,27 кг

Типовой проект

Привязан

Инв №

ГИП	Дугин		
Нач.отд	Затова		
Н.контр	Слепова		
Гл спец	Калачик		
Рук.гр.	Сумарокова		
Инж.	Фомин		
Пров.	Сумарокова		

Взам инв № | Подпись и дата 03.88 | Инв № подл 357900

АСИ-С 11

Сетка арматурная С 11

Стадия	Масса	Масштаб
Р	28,9	
Лист	Листов 1	

ГИПРОЛЕСТРАНС Ленинград

Копировал Персюк Формат А4

Альбом II

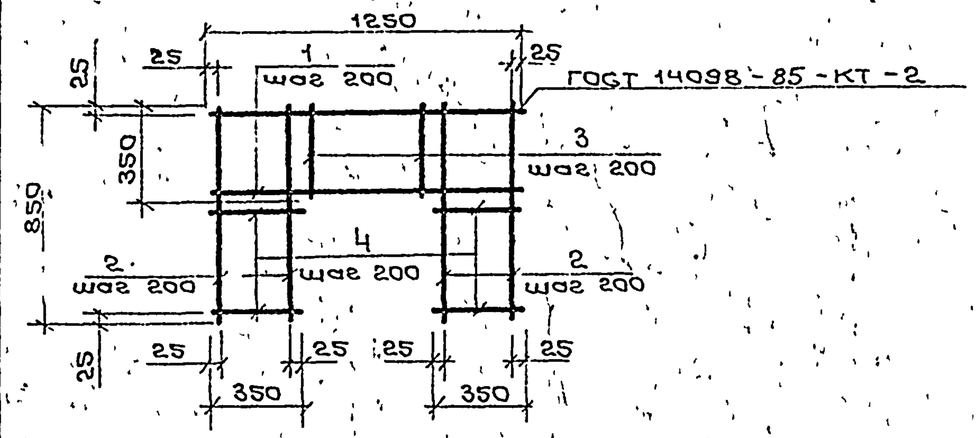

Формат	Зона	Поз.	Обозначение	Наименование	Кол.	Примечание
				Документация		
			АСИ-ДО,ТТ	Технические требования		
				Детали		
Б4		1		ф6АI ГОСТ 5781-82* ℓ=1250	3	0,28 кг
Б4		2		ф6АI ГОСТ 5781-82* ℓ=850	8	0,19 кг
Б4		3		ф6АI ГОСТ 5781-82* ℓ=350	4	0,08 кг

Типовой проект

Привязан

2279/2

Инв №

ГИП	Дугин		
Нач отд	Затова		
Н контр	Слепова		
Гл спец	Калачик		
Рук.гр	Сумарокова		
Инж.	Фомин		
Пров.	Сумарокова		

Взам.инв № | Подпись и дата 03.88 | Инв № подл. 357900

411-1-138.87 - АСИ-С12

Сетка арматурная С 12

Стадия	Масса	Масштаб
Р	2,68	
Лист	Листов 1	

ГИПРОЛЕСТРАНС Ленинград

Копировал Персюк Формат А4

Альбом II

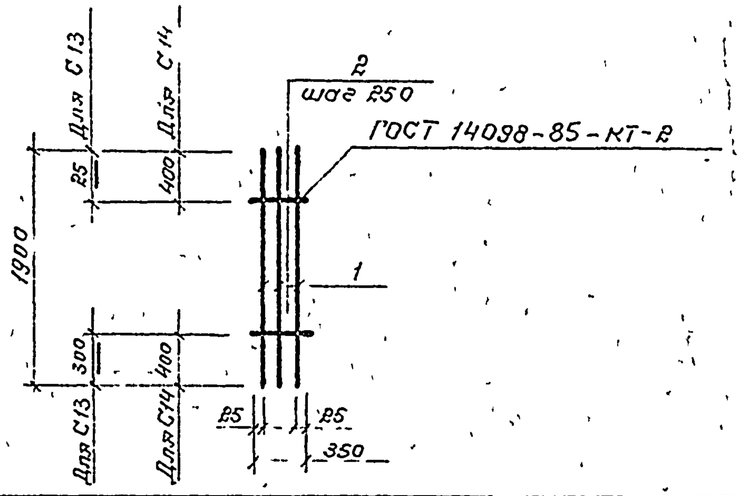

Формат	Зона	Поз	Обозначение	Наименование	Кол	Примечание
				Документация		
			АСИ-ДО, ТТ	Технические требования		
				С13		
				Детали		
Бч		1		Ф10АIII ГОСТ 5781-82* ℓ=1900	3	1,18кг
Бч		2		Ф6АI ГОСТ 5781-82* ℓ=350	8	0,08кг
				С 14		
				Детали		
Бч		1		Ф10АIII ГОСТ 5781-82* ℓ=1900	3	1,18кг
Бч		2		Ф6АI ГОСТ 5781-82* ℓ=350	6	0,08кг

Привязан

Инв №

Типовой проект

Взамен инв.№ | Подпись и дата 03.88 | Инв № подл 357900

ГИП	Дугин	
Нач отд	Зотова	
Н контр	Слепова	
Гл спец	Калачик	
Рук гр	Сумарокова	
Инженер	Фомин	
Провер	Сумарокова	

АСИ-С13; С14

Сетки арматурные (С13; С14)

Стадия	Масса	Масштаб
Р	4,2/4,0	
Лист	Листов 1	

ГИПРОЛЕСТРАНС Ленинград

Альбом II

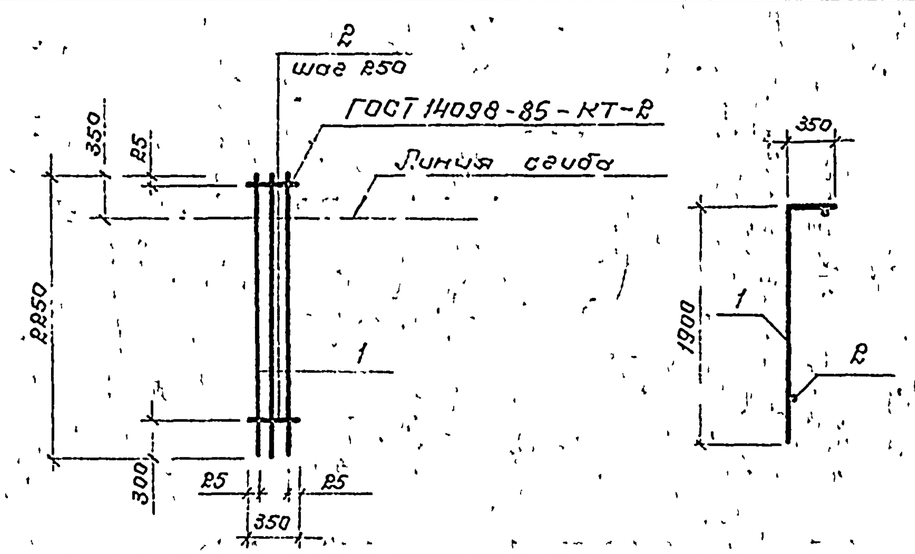

Формат	Зона	Поз	Обозначение	Наименование	Кол	Примечание
				Документация		
			АСИ-ДО, ТТ	Технические требования		
				Детали		
Бч		1		Ф10АIII ГОСТ 5781-82* ℓ=2250	3	1,395кг
Бч		2		Ф6АI ГОСТ 5781-82* ℓ=350	9	0,08кг

Привязан

2279/2

Инв №

Типовой проект

Взамен инв.№ | Подпись и дата 03.88 | Инв № подл 357900

ГИП	Дугин	
Нач отд	Зотова	
Н контр	Слепова	
Гл спец	Калачик	
Рук гр	Сумарокова	
Инженер	Фомин	
Провер.	Сумарокова	

411-1-138.87-АСИ-С15

Сетка арматурная С 15

Стадия	Масса	Масштаб
Р	4,92	
Лист	Листов 1	

ГИПРОЛЕСТРАНС Ленинград

Альбом II

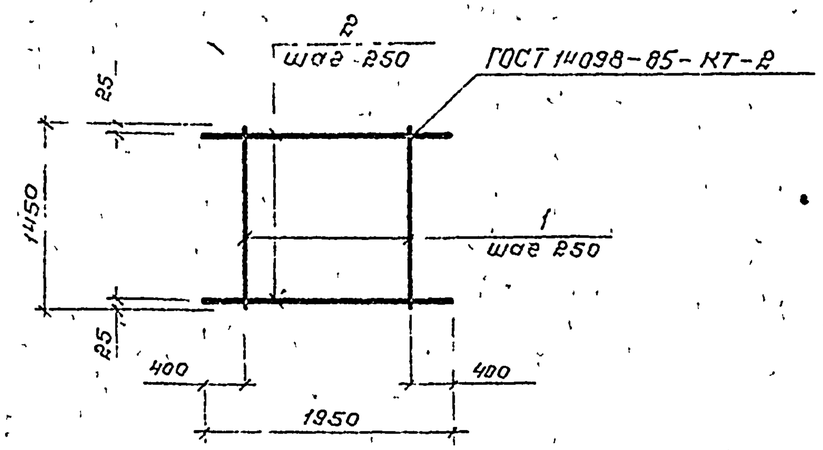

Формат	Зона	Поз	Обозначение	Наименование	Кол	Примечание
				Документация		
			АСИ-ДО, ТТ	Технические требования		
				Детали		
Бч		1		⌀6АI ГОСТ 5781-82* ℓ=1450	6	0,32 кг
Бч		2		⌀6АI ГОСТ 5781-82* ℓ=1950	7	0,43 кг

Типовой проект

Привязан

Инв. №

ГИП	Дугин		
Нач отд	Зотова		
Н контр	Слепова		
Гл спец	Калачик		
Рук гр	Сумарокова		
Инженер	Фомин		
Провер	Сумарокова		

АСИ-С 16

Сетка арматурная С 16

Стадия	Масса	Масштаб
Р	4,93	
Лист	Листов 1	

ГИПРОЛЕСТРАНС Ленинград

Инв. № подл 357900 | Подпись и дата 03 88 | Взамен инв №

Копировал Назар | Формат А4

Альбом II

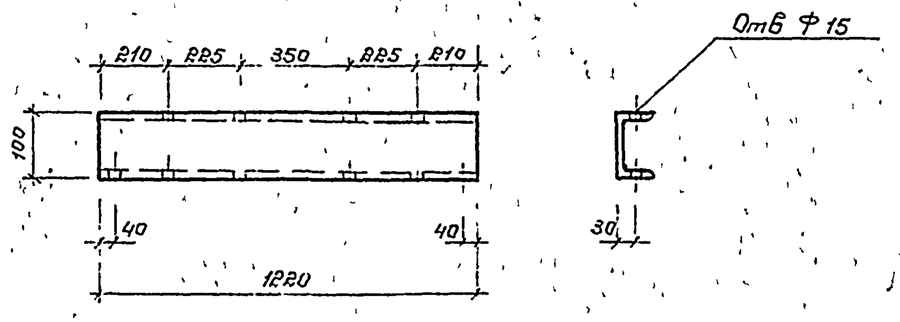

Формат	Зона	Поз.	Обозначение	Наименование	Кол	Примечание
				Документация		
			АСИ-ДО, ТТ	Технические требования		
				Деталь		
Бч		1		С10 ГОСТ 8240-72* ℓ=1220	1	10,48 кг

Типовой проект

Привязан

2279/2

Инв. №

ГИП	Дугин		
Нач отд	Зотова		
Н контр	Слепова		
Гл спец	Калачик		
Рук гр.	Сумарокова		
Ст техн	Белкина		
Провер	Сумарокова		

411-1-138.87 - АСИ-МС1

Изделие соединительное МС1

Стадия	Масса	Масштаб
Р	0,48	
Лист	Листов 1	

ГИПРОЛЕСТРАНС Ленинград

Инв № подл 357900 | Подпись и дата 03.88 | Взамен инв №

Копировал Назар | Формат А4

Альбом II

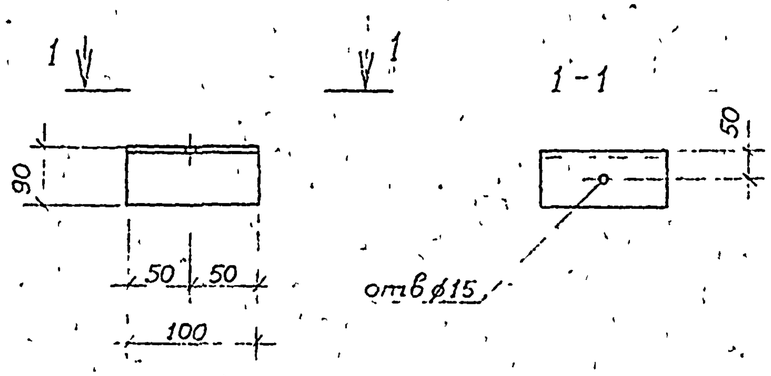

Формат	Зона	Поз	Обозначение	Наименование	Кол	Примечание
				Документация		
			АСИ-ДО, ТТ	Технические требования		
				Детали		
Бч		1		L90×6 ГОСТ8509-72* ℓ=100	1	0.83 кг

Привязан

Инв №

ГИП	Дугин		АСИ-МС2
Нач отд	Зотова		
Н контр	Слепова		Изделие соединительное МС2
Гл спец	Калачик		
Рук гр	Сумарокова		
Ст техн	Белкина		
Провер	Сумарокова		

Стадия	Масса	Масштаб
Р	0,83	
Лист	Листов 1	

ГИПРОЛЕСТРАНС Ленинград

Типовой проект

Подпись и дата 03.88

Инв № подл 357900

Взам инв №

Копировал

Формат А4

Альбом II

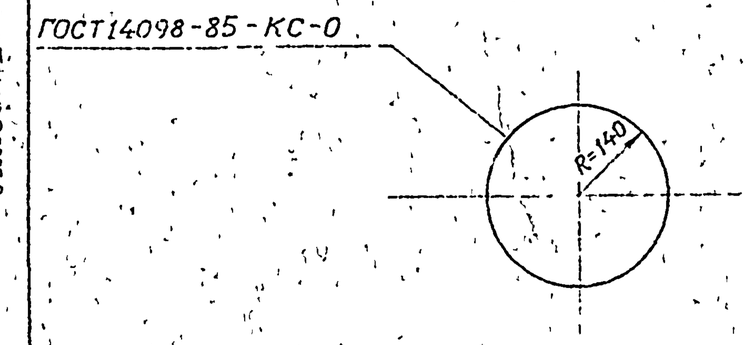

Формат	Зона	Поз	Обозначение	Наименование	Кол	Примечание
				Документация		
			АСИ-ДО, ТТ	Технические требования		
				Детали		
Бч		1		ø16 ГОСТ2590-71* ℓ=900	1	1.5 кг

Привязан

Инв №

2279/2

ГИП	Дугин		411-1-138.87 - АСИ-МС3
Нач отд	Зотова		
Н контр	Слепова		Изделие соединительное МС3
Гл спец	Калачик		
Рук гр	Сумарокова		
Ст техн	Белкина		
Провер	Сумарокова		

Стадия	Масса	Масштаб
Р	1.5	
Лист	Листов 1	

ГИПРОЛЕСТРАНС Ленинград

Типовой проект

Подпись и дата 03.88

Инв № подл 357900

Взам инв №

Альбом

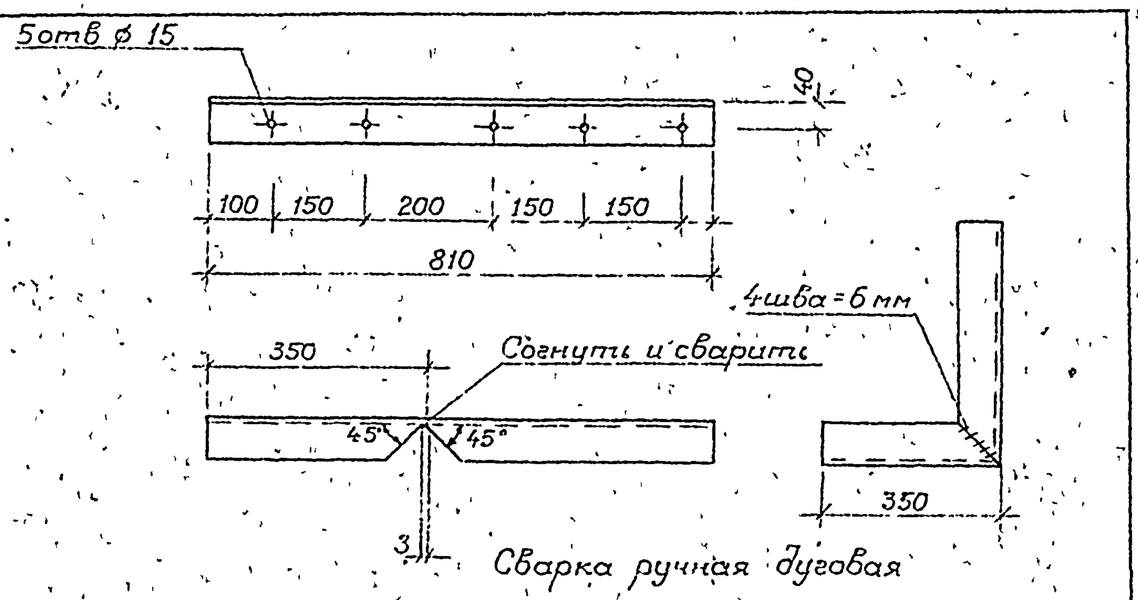

Формат	Зона	Поз	Обозначение	Наименование	Кол	Примечание
				Документация		
			АСИ-ДО, ТТ	Технические требования		
				Детали		
Бч		1		L70×6 ГОСТ 8509-72* ℓ=810	1	5,18 кг

Привязан

Инв №

Взам инв №

Подпись и дата 03.88

Инв № подл 357900

ГИП	Дугин		
Нач отд	Зотова		
Н контр	Слепова		
Гл спец	Калачик		
Рук гр	Сумарокова		
Ст техн	Белкина		
Провер	Сумарокова		

АСИ-МС4

Изделие соединительное МС4

Стадия	Масса	Масштаб
Р	5,18	
Лист	Листов 1	

ГИПРОЛЕСТРАНС Ленинград

Типовой проект

Альбом II

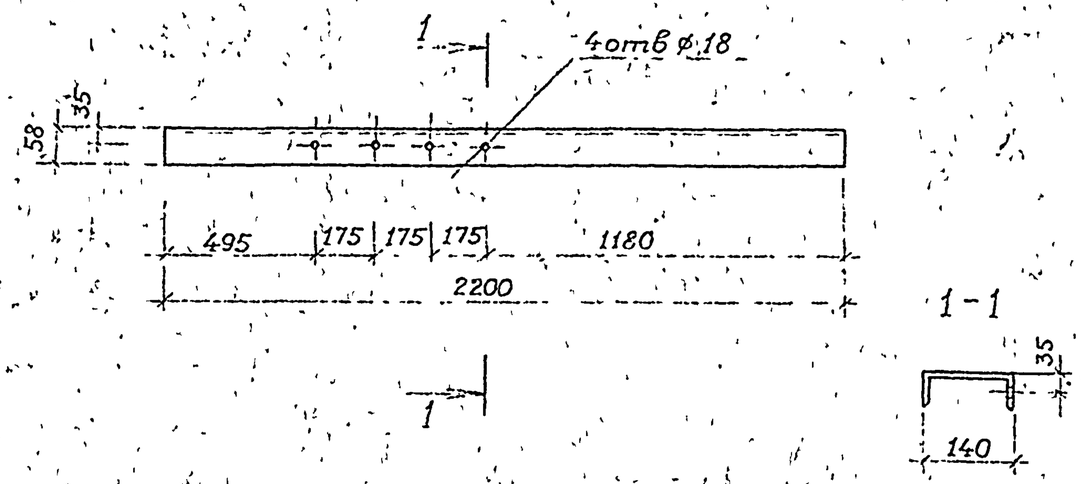

Формат	Зона	Поз	Обозначение	Наименование	Кол	Примечание
				Документация		
			АСИ-ДО, ТТ	Технические требования		
				Детали		
Бч		1		С14 ГОСТ 8240-72* ℓ=2200	1	27,1 кг

Привязан

Инв №

Взамен инв №

Подпись и дата 03.88

Инв № подл 357900

ГИП	Дугин		
Нач отд	Зотова		
Н контр	Слепова		
Гл спец	Калачик		
Рук гр	Сумарокова		
Ст техн	Белкина		
Провер	Сумарокова		

411-1-138 87 - АСИ-МС5

Изделие соединительное МС5

Стадия	Масса	Масштаб
Р	27,1	
Лист	Листов 1	

ГИПРОЛЕСТРАНС Ленинград

2279/2

Типовой проект

Альбом II

Типовой проект

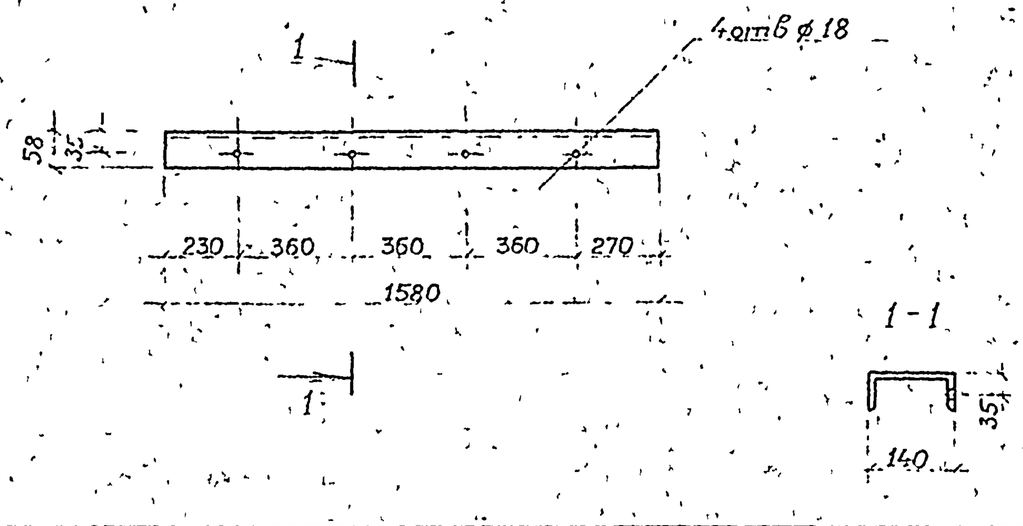

Формат	Зона	Поз	Обозначение	Наименование	Кол	Примечание
				Документация		
			АСИ-ДО, ТТ	Технические требования		
				Детали		
Бч		1		С14 ГОСТ8240-72* ℓ=1580	1	19.43 кг

Привязан

Инв №

ГИП	Дугин		АСИ-МС6
Нач отд	Зотова		
Н контр	Слепова		Изделие соединительное МС6
Гл спец	Калачик		
Рук гр	Сумарокова		
Ст техн	Белкина		
Провер	Сумарокова		

Стадия	Масса	Масштаб
Р	19.43	
Лист	Листов 1	

ГИПРОЛЕСТРАНС Ленинград

Инв № подл 357900 | Подпись и дата 03.88 | Взам инв №

Копировал | Формат А4

Альбом II

Типовой проект

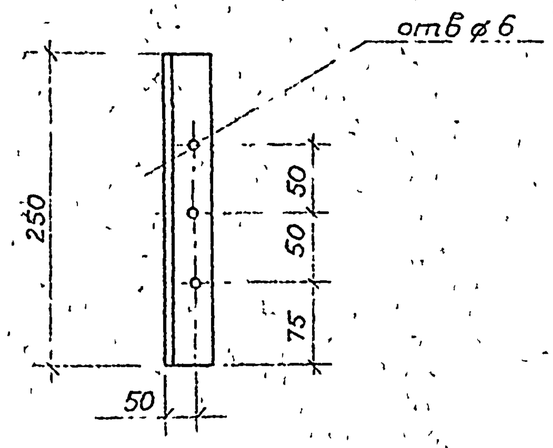

Формат	Зона	Поз	Обозначение	Наименование	Кол	Примечание
				Документация		
			АСИ-ДО, ТТ	Технические требования		
				Детали		
Бч		1		L90×6 ГОСТ8509-72* ℓ=250	1	2.1 кг

Привязан

2279/2

Инв №

ГИП	Дугин		411-1-138 87 - АСИ-МС7
Нач отд	Зотова		
Н контр	Слепова		Изделие соединительное МС7
Гл спец	Калачик		
Рук гр	Сумарокова		
Ст техн	Белкина		
Провер	Сумарокова		

Стадия	Масса	Масштаб
	2.10	
Лист	Листов 1	

ГИПРОЛЕСТРАНС Ленинград

Инв № подл 357900 | Подпись и дата 03.88 | Взам инв №

Копировал

Альбом II

Типовой проект

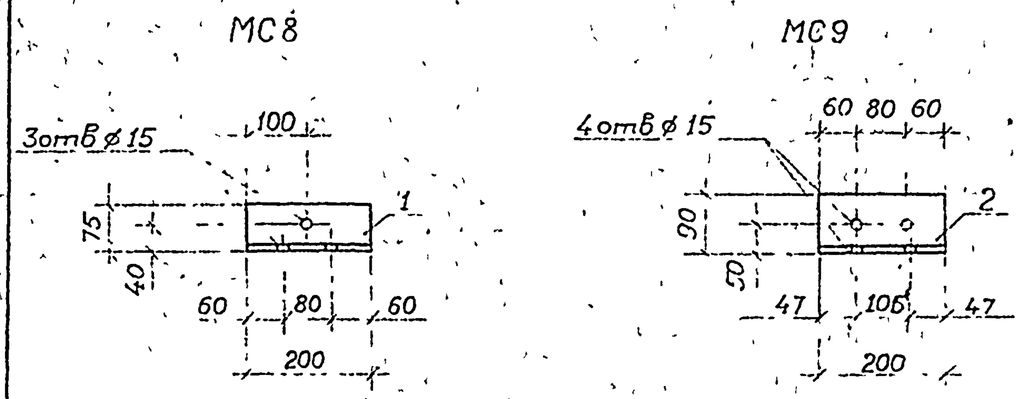

Формат	Зона	Поз	Обозначение	Наименование	Кол	Примечание
				Документация		
			АСИ-ДО, ТТ	Технические требования		
				МС8		
				Детали		
Бч		1		L75×6 ГОСТ8509-72* ℓ=200	1	1.03 кг
				МС9		
				Детали		
		2		L90×6 ГОСТ8509-72* ℓ=200	1	1,66 кг

Привязан

Инв №

ГИП	Дугин		АСИ-МС8, МС9
Нач отд	Зотова		
Н контр	Слепова		Изделия соединительные (МС8, МС9)
Гл спец	Калачик		Стадия: — / Масса: 1.03 / 166 / Масштаб:
Рук гр	Сумарокова		Лист / Листов 1
Инжен	Фомин		ГИПРОЛЕСТРАНС Ленинград
Провер	Сумарокова		

Взам инв № | Подпись и дата 03.88 | Инв № подл 357900

Копировал | Формат А4

Альбом II

Типовой проект

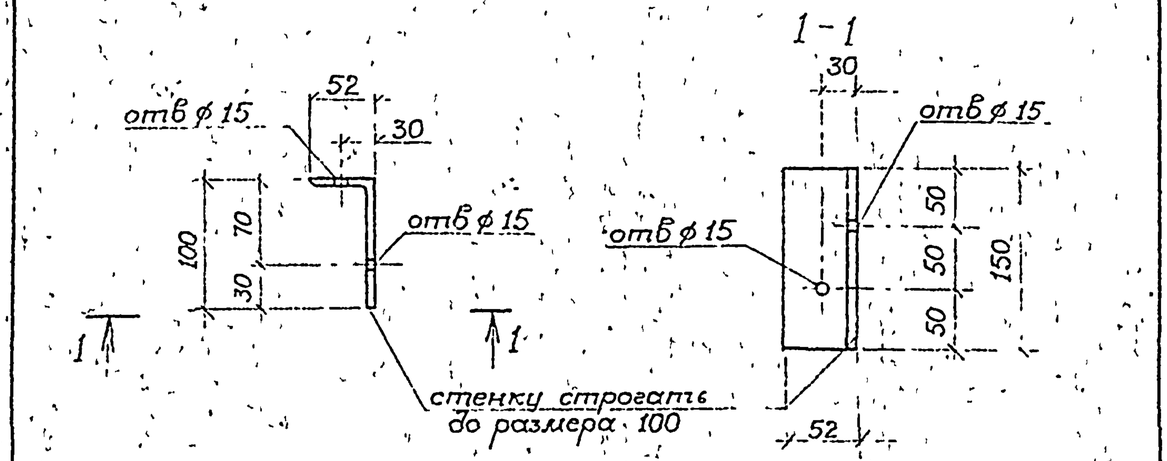

Формат	Зона	Поз	Обозначение	Наименование	Кол	Примечание
				Документация		
			АСИ-ДО, ТТ	Технические требования		
				Детали		
Бч		1		С12 ГОСТ8240-72* ℓ=150	1	1.56 кг

Привязан

2279/2

Инв №

ГИП	Дугин		411-1-138.87 - АСИ-МС10
Нач отд	Зотова		
Н контр	Слепова		Изделие соединительное МС10
Гл спец	Калачик		Стадия: Р / Масса: 1.56 / Масштаб:
Рук гр	Сумарокова		Лист / Листов 1
Инж	Фомин		ГИПРОЛЕСТРАНС Ленинград
Провер	Сумарокова		

Взам инв № | Подпись и дата | Инв № подл

Копировал | Формат А4

Альбом II

Типовой проект

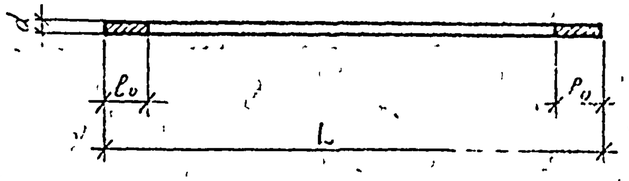

Обозначение	Марка	d	L	l_0	d резьбы	Масса ед., кг	Примечание
АСИ-МС11÷МС16	МС 11	10	250	40	М10	0 12	допуск ±88
АСИ-МС11÷МС16	МС 12	10	350	40	М10	0 17	
АСИ-МС11÷МС16	МС 13	12	350	40	М12	0 26	
АСИ-МС11÷МС16	МС 14	12	500	40	М12	0 37	
АСИ-МС11÷МС16	МС 15	16	400	50	М16	0 51	
АСИ-МС11÷МС16	МС 16	16	600	50	М16	0 79	

Привязан

Инв №

ГИП	Дугин		
Нач отд	Зотова		
Н контр	Слепова		
Гл спец	Калачик		
Рук гр	Сумарокова		
Инженер	Фомин		
Провер	Сумарокова		

АСИ-МС11÷МС16

Изделия соединительные МС11÷МС16

Стадия	Масса	Масштаб
Р	см табл	

Лист | Листов 1

ГОСТ 2590-71*

ГИПРОЛЕСТРАНС Ленинград

Инв № подл 357 900 | Подпись и дата 03.88 | Взам инв №

Копировал | Формат А4

Альбом II

Типовой проект

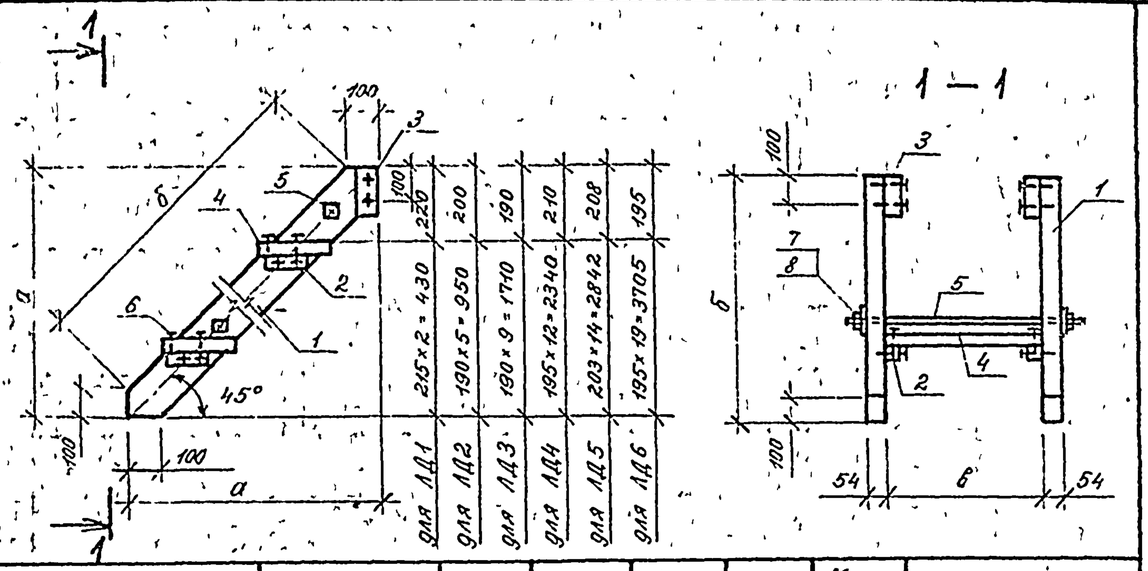

Обозначение	Марка	а	б	в		Масса ед., кг	Примечание
АСИ-ЛД1-ЛД6 сб	ЛД1	650	950	700		21	
АСИ-ЛД1-ЛД6 сб	ЛД2	1150	1650	700		50	
АСИ-ЛД1-ЛД6 сб	ЛД3	1900	2700	700		73	
АСИ-ЛД1-ЛД6 сб	ЛД4	2550	3620	700		97	
АСИ-ЛД1-ЛД6 сб	ЛД5	3050	4320	700		113	
АСИ-ЛД1-ЛД6 сб	ЛД6	3900	5520	700		150	

Привязан

2279/2

Инв №

ГИП	Дугин		
Нач отд	Зотова		
Н контр	Слепова		
Гл спец	Калачик		
Рук гр	Сумарокова		
Инженер	Фомин		
Проверил	Сумарокова		

411-1-138.87 - АСИ-ЛД1-ЛД6 сб

Лестница деревянная (ЛД1-ЛД6) Сборочный чертеж

Стадия	Масса	Масштаб
Р	см табл	

Лист | Листов 1

ГИПРОЛЕСТРАНС Ленинград

Инв № подл 357 900 | Подпись и дата 03.88 | Взам инв №

Копировал | Формат А4

Инв № подл	Подпись и дата	Взам инв №
357900	03 88	

Типовой проект Альбом II

Формат	Зона	Поз	Обозначение	Наименование	Количество исполнение ЛД1	ЛД2	ЛД3	ЛД4	ЛД5	ЛД6					Примечание
				Документация											
N1			АСИ-ТТ	Технические требования											
N4			АСИ-ЛД1-ЛД6	Сборочный чертеж											
				Детали											
				Пиломатериалы 2 сорта ГОСТ 8486-86											
Б4		1	АСИ-ЛД1÷ЛД6 сб	Тетива 60×150 ℓ=950	2										0,00855м³
Б4		1	АСИ-ЛД1÷ЛД6 сб	Тетива 60×150 ℓ=1650		2									0,015м³
Б4		1	АСИ-ЛД1÷ЛД6 сб	Тетива 60×150 ℓ=2700			2								0,0243м³
Б4		1	АСИ-ЛД1÷ЛД6 сб	Тетива 60×150 ℓ=3620				2							0,033м³
Б4		1	АСИ-ЛД1÷ЛД6 сб	Тетива 60×150 ℓ=4320					2						0,039м³
Б4		1	АСИ ЛД1÷ЛД6 сб	Тетива 60×175 ℓ=5520						2					0,058м³
Б4		2	АСИ-ЛД1÷ЛД6 сб	Брусок 50×50, ℓ=150	4	10	18	24	28	38					0,0004м³
Б4		3	АСИ-ЛД1÷ЛД6 сб	Брусок 60×150 ℓ=150	1	1	1	1	1	1					0,0014м³

Привязан			
Инв №			

ГИП	Дугин		
Нач отд	Зотова		
Н контр	Слепова		
Гл спец	Колачик		
Рук гр	Сумарокова		
Инж.	Фомин		
Провер	Сумарокова		

411-1-138 87 - АСИ-ЛД1÷ЛД6

Лестница деревянная (ЛД1÷ЛД6)

Стадия	Лист	Листов
Р	1	2

ГИПРОЛЕСТРАНС Ленинград

Формат А4

Типовой проект Альбом II

Инв № подл	Подпись и дата	Взам. инв №
357900	03.88	

Формат	Зона	Поз	Обозначение	Наименование	Количество на исполнение ЛД1	ЛД2	ЛД3	ЛД4	ЛД5	ЛД6					Примечание
Б4		4	АСИ-ЛД1÷ЛД6 сб	Ступень 40×250 ℓ=700	2	5	9	12	14	19					0,007м³
				Стандартные изделия											
Б4		5		Тяж-10 ГОСТ 2590-71* ℓ=900	1	1	2	2	2	2					0,8 кг
				Гайка 10М ГОСТ 5915-70*	2	2	4	4	4	4					
				Шайба 10М ГОСТ 5915-70*	2	2	4	4	4	4					
		6		Гвозди К3×80 ГОСТ 4028-63*	20	44	76	100	116	156					

2279/2

411-1-138.87 - АСИ - ЛД1÷ЛД6 Лист 2

Копировал Перевяк

Альбом 4

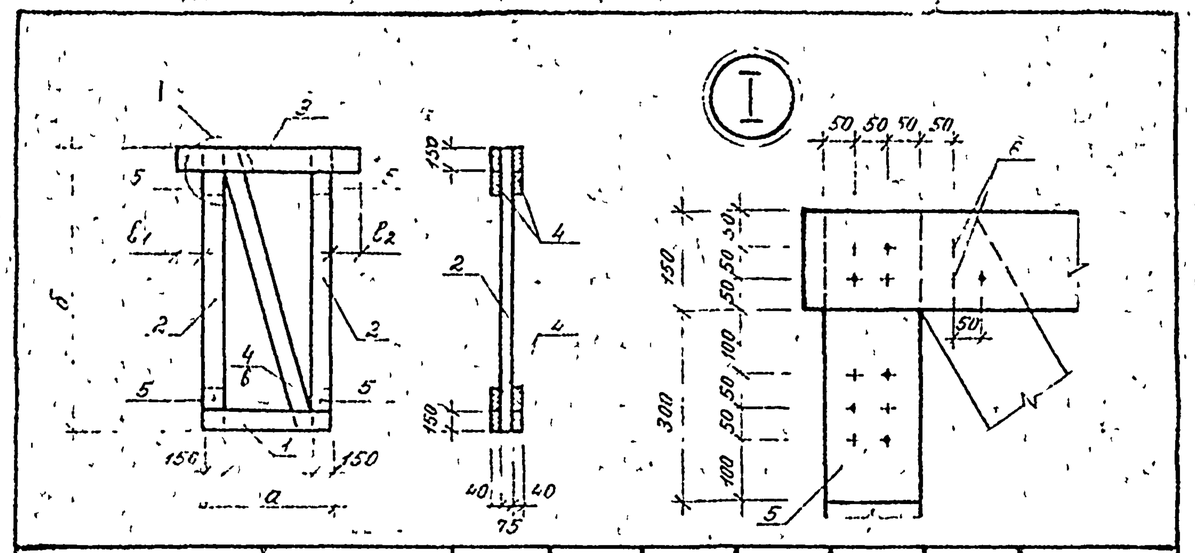

Обозначение	Марка	а	б	в	$в_1$	$в_2$	Масса ед, кг	Примечание
АСИ-РД1÷РД5 сб	РД1	1150	1590	1800	225	225	62	
АСИ-РД1÷РД5 сб	РД2	1000	1590	1720	425	175	61	
АСИ-РД1÷РД5 сб	РД3	650	1590	1620	175	175	54	
АСИ-РД1÷РД5 сб	РД4	650	1590	1620	925	175	62	
АСИ-РД1÷РД5 сб	РД5	850	1590	1680	175	175	56	

Типовой проект

Привязан

Инв №

ГИП	Дугин		
Нач отд	Зотова		
Н контр	Слепова		
Гл спец	Калачик		
Рук гр	Сумарокова		
Инженер	Фокин		
Проверил	Сумарокова		

411-1-138 87 - АСИ-РД1-РД5 сб

Рама деревянная (РД1 ÷ РД5). Сборочный чертеж

Стадия	Лист	Листов
Р	см табл	

Лист | Листов 1

ГИПРОЛЕСТРАНС

Взам инв № | Подпись и дата 03.88 | Инв № подл 357900

Копировал | Формат А4

Альбом 4

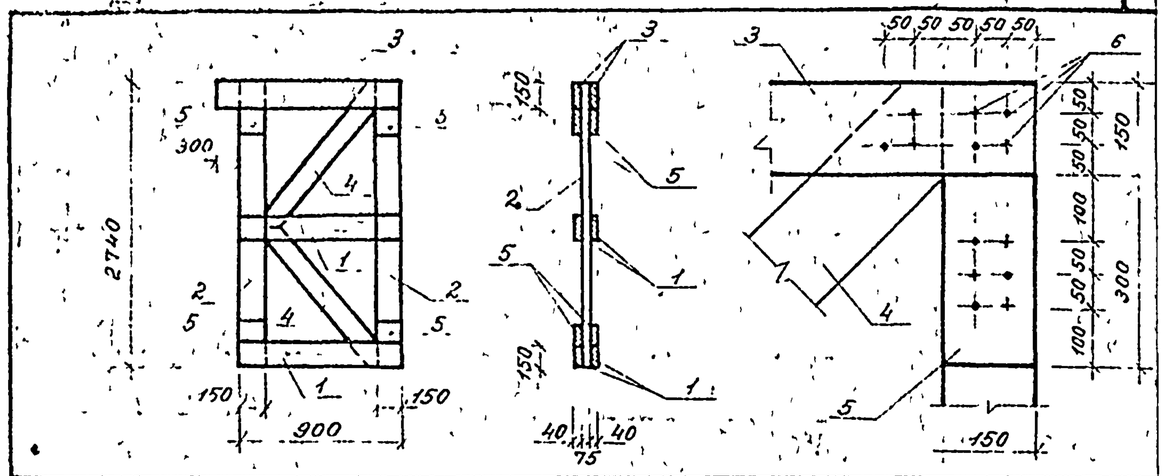

Формат	Зона	Поз	Обозначение	Наименование	Кол	Примечание
				Документация		
А4			АСИ-ДО, ТТ	Технические требования		
				Детали		
				Пиломатериалы 2 сорта ГОСТ8486-86		
Б4		1		Доска 40×150 ℓ=900	4	0.0054м
Б4		2		Брусок 75×150 ℓ=2740	2	0.032м
Б4		3		Доска 40×150 ℓ=1200	2	0.007м
Б4		4		Брусок 75×150 ℓ=1500	2	0.011м
Б4		5		Доска 40×150 ℓ=300	8	0.0018м
				Стандартные изделия		
		6		Гвозди К3×80 ГОСТ 4028-63*	64	0.27кг

Типовой проект

Привязан

2279/2

Инв №

ГИП	Дугин		
Нач отд	Зотова		
Н контр	Слепова		
Гл спец	Калачик		
Рук гр	Сумарокова		
Ст техн	Белкина		
Проверил	Сумарокова		

411-1-138.87-АСИ-РД6

Рама деревянная РД6

Стадия	Масса	Масштаб
Р	810	

Лист | Листов 1

ГИПРОЛЕСТРАНС Ленинград

Взам инв № | Подпись и дата 03.88 | Инв № подл 357900

Копировал | Формат А4

Инв № подл	Подпись и дата	Взамен инв
357900	03 88	

Типовой проект — Альбом II

Формат	Зона	Поз	Обозначение	Наименование	Количество на исполнение										Примечание
				Документация											
А4			АСИ-ДО,ТТ	Технические требования											
А4			АСИ-РД1-РД5 сб	Сборочный чертеж											
				Детали											
				Пиломатериалы 2 сорта											
				ГОСТ 8486-86											
Б4		1	АСИ-РД1-РД5 сб	Доска 40×150 ℓ=1150	2										0,007 м³
Б4		1	АСИ-РД1-РД5 сб	" ℓ=1000		2									0,006 м³
Б4		1	АСИ-РД1-РД5 сб	" ℓ=650			2								0,004 м³
Б4		1	АСИ-РД1-РД5 сб	" ℓ=650				2							0,004 м³
Б4		1	АСИ-РД1-РД5 сб	" ℓ=850					2						0,005 м³
Б4		2	АСИ-РД1-РД5 сб	Брусок 75×150 ℓ=1590	2	2	2	2	2						0,018 м³
Б4		3	АСИ-РД1-РД5 сб	Доска 40×150 ℓ=1600	2	2									0,0096 м³
					РД1	РД2	РД3	РД4	РД5						

ГИП	Дугин	
Нач отд	Зотова	
Н контр.	Слепова	
Гл спец	Калачик	
Рук гр	Сумарокова	
Инж	Фомин	
Пров	Сумарокова	

Привязан

Инв №

411-1-138.87-АСИ-РД1-РД5

Рама деревянная (РД1-РД5)

Стадия	Лист	Листов
Р	1	2

ГИПРОЛЕСТРАНС Ленинград

Формат А4

Типовой проект — Альбом I

Инв № подл	Подпись и дата	Взам. инв №
357900	03 88	

Формат	Зона	Поз	Обозначение	Наименование	Количество на исполнение										Примечание
Б4		3	АСИ-РД1-РД5 сб	Доска 40×150 ℓ=1000			2								0,006 м³
Б4		3	АСИ-РД1-РД5 сб	" ℓ=1750				2							0,013 м³
Б4		3	АСИ-РД1-РД5 сб	" ℓ=1200					2						0,007 м³
Б4		4	АСИ-РД1-РД5 сб	Брусок 75×150 ℓ=1800	1										0,02 м³
Б4		4	АСИ-РД1-РД5 сб	" ℓ=1720		1									0,019 м³
Б4		4	АСИ-РД1-РД5 сб	" ℓ=1620			1	1							0,018 м³
Б4		4	АСИ-РД1-РД5 сб	" ℓ=1680					1						0,019 м³
Б4		5	АСИ-РД1-РД5 сб	Доска 40×150 ℓ=300	8	8	8	8	8						0,0018 м³
				Стандартные изделия											
		6		Гвозди К3×80 ГОСТ 4028-63*	52	52	52	52	52						0,23 м³
					РД1	РД2	РД3	РД4	РД5						

2279/2

411-1-138.87-АСИ-РД1-РД5

Лист 2

Копировал Персюк — Формат А4