ТИПОВОЙ ПРОЕКТ

411-1-158.89

ЛИНИЯ ПОЛУАВТОМАТИЧЕСКАЯ ЛО-15А ДЛЯ РАЗДЕЛКИ ХЛЫСТОВ НА НИЖНИХ ЛЕСОСКЛАДАХ ДЛЯ ЛЕСХОЗОВ

НА ЖЕЛЕЗОБЕТОННЫХ СТОЙКАХ

АЛЬБОМ 3

КЖИ КОНСТРУКЦИИ ЖЕЛЕЗОБЕТОННЫХ ИЗДЕЛИЙ

24053-03

ЦЕНА 1-37

ТИПОВОЙ ПРОЕКТ
411-1-158.89

ЛИНИЯ ПОЛУАВТОМАТИЧЕСКАЯ ЛО-15А ДЛЯ РАЗДЕЛКИ ХЛЫСТОВ НА НИЖНИХ ЛЕСОСКЛАДАХ ДЛЯ ЛЕСХОЗОВ

НА ЖЕЛЕЗОБЕТОННЫХ СТОЙКАХ

АЛЬБОМ 3

КЖИ КОНСТРУКЦИИ ЖЕЛЕЗОБЕТОННЫХ ИЗДЕЛИЙ

РАЗРАБОТАН ИНСТИТУТОМ "СОЮЗГИПРОЛЕСХОЗ"

ГЛАВНЫЙ ИНЖЕНЕР ИНСТИТУТА В.М.НАГАЕВ

ГЛАВНЫЙ ИНЖЕНЕР ПРОЕКТА Т.А.СЕРГЕЕВА

УТВЕРЖДЕН ГОСКОМЛЕСОМ СССР
ПРОТОКОЛ ОТ 11 ОКТЯБРЯ 1989 г. № 19

ВВЕДЕН В ДЕЙСТВИЕ ИНСТИТУТОМ "СОЮЗГИПРОЛЕСХОЗ"
ПРИКАЗ ОТ 19 ОКТЯБРЯ 1989 г. № 127

© КФ ЦИТП ГОССТРОЯ СССР, 1990 г.

© ЦИТП Госстроя СССР, 1990

Содержание альбома №3

Шифр		Наименование	Стр.
		Содержание альбома	2
Т.п.411-1-158.89	КЖИ-ТУ	Технические условия	3
Т.п.411-1-158.89	КЖИ-0100	Колонна 2К33.2-1а	4
Т.п.411-1-158.89	КЖИ-0100СБ	Колонна 2К33.2-1а. Сборочный чертеж	4
Т.п.411-1-158.89	КЖИ-0200	Перемычка 4ПБ 60-8а	5
Т.п.411-1-158.89	КЖИ-0200СБ	Перемычка 4ПБ 60-8а. Сборочный чертеж.	5
Т.п.411-1-158.89	КЖИ-0300	Изделие закладное МН1	6
Т.п.411-1-158.89	КЖИ-0400	Изделие закладное МН2	6
Т.п.411-1-158.89	КЖИ-0500	Изделие закладное МН3	7
Т.п.411-1-158.89	КЖИ-0600	Изделие закладное МН4	7
Т.п.411-1-158.89	КЖИ-0700	Изделие закладное МН5	8
Т.п.411-1-158.89	КЖИ-0800;0900	Сетки арматурные С1; С2	8
Т.п.411-1-158.89	КЖИ-1000	Сетка арматурная С3	9
Т.п.411-1-158.89	КЖИ-1100	Сетка арматурная С4	9
Т.п.411-1-158.89	КЖИ-1200	Сетка арматурная С5	10
Т.п.411-1-158.89	КЖИ-1300	Сетка арматурная С6	10
Т.п.411-1-158.89	КЖИ-1400;1500	Сетки арматурные С7; С8	11
Т.п.411-1-158.89	КЖИ-1600	Сетка арматурная С9	11
Т.п.411-1-158.89	КЖИ-1700	Изделие соединительное МС7	12
Т.п.411-1-158.89	КЖИ-1800	Изделие соединительное МС9	12
Т.п.411-1-158.89	КЖИ-1900	Изделие соединительное МС10	13
Т.п.411-1-158.89	КЖИ-2000	Изделие соединительное МС15	13
Т.п.411-1-158.89	КЖИ-2100	Изделие соединительное МС16	14
Т.п.411-1-158.89	КЖИ-2200	Изделие соединительное МС17	14
Т.п.411-1-158.89	КЖИ-2300	Изделие соединительное МС18	15
Т.п.411-1-158.89	КЖИ-2400	Изделие соединительное МС20	15
Т.п.411-1-158.89	КЖИ-2500÷3900	Изделия соединительные МС1÷МС6;	16
		МС8, МС11÷МС14; МС19; МС21; МС22;	
		МС23.	

Альбом 3

Технические условия к изготовлению арматурных, закладных и сборных железобетонных изделий.

Арматурные, закладные и сборные железобетонные изделия надлежит выполнять в точном соответствии с рабочими чертежами.

Арматурные и закладные сварные изделия должны соответствовать требованиям ГОСТ 10922-75; сборные железобетонные изделия - требованиям ГОСТ 13015.1-81.

Приварку элементов изделий следует выполнять:

а) при соединении в тавр дуговой сваркой под слоем флюса на сварочных автоматах в соответствии с указаниями на сварке соединений в железобетонных конструкциях СН393-78 и ГОСТ 14098-85.

При отсутствии оборудования для автоматической сварки допускается применение сварки под слоем флюса на оборудовании, с ручным приводом.

б) для арматуры каркасов контактно-точечной сваркой по ГОСТ 14098-85 во всех пересечениях стержней.

Для изготовления изделий надлежит применять сталь марки ВСт3:

для проката КП2 по ТУ 14-1-3023-80

для арматуры СПи ПС по ГОСТ 380-71* и ТУ 14-1-3023-80.

Для сварочных работ следует применять электроды типа Э42 по ГОСТ 9467-75.

Гип	Сергеева		ТП 411-1-158.89		КНИ-ТУ	
Нач.отд	Розачев					
Н.контр.	Сергеева					
Гл.спец.	Сергеева		Технические условия.	Стадия	Лист	Листов
Рук.гр.	Сафина			Р	1	1
Инж.	Артаменко			СОЮЗГИПРОЛЕСХОЗ		

Инв.№подл. | Подп. и дата | Взам.инв.№

Альбом 3

Формат	Зона	Поз.	Обозначение	Наименование	Кол.	Примечание
				Сборочный чертеж		
				Сборочные единицы		
Н			1.823.1-2, вып. 1	Колонна 2К33.2-1		
Н			1.823.1-2, вып. 2	Изделие закладное М9	4	9,2кг

ГИП	Сергеева			ТП 411-1-158.89	КЖИ-0100	
Нач.отд.	Рогачев					
Н.контр.	Сергеева			Колонна 2К33.2-1а	Стадия	Лист	Листов
Гл.спец.	Сергеева				Р		
Рук.гр.	Сафина				СОЮЗГИПРОЛЕСХОЗ		
Ст.инж.	Черкасова						

Альбом 3

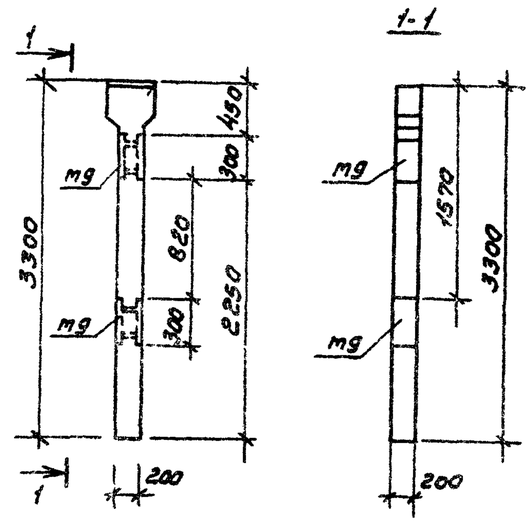

Ведомость расхода стали на дополнительные закладные изделия, кг

Марка	Изделия закладные					Всего
	Арматура класса		Прокат марки			
	АII		ВСт3кп2			
	ГОСТ 5781-82*		ГОСТ 103-76*			
	ф12		-190×14			
2К33.2-1а	11,8		25,01			36,8

ГИП	Сергеева			ТП 411-1-158.89	КЖИ-0100СБ	
Нач.отд.	Рогачев					
Н.контр.	Сергеева			Колонна 2К33.2-1а	Стадия	Масса	Масштаб
Гл.спец.	Сергеева				Р	41,8	1:10
Рук.гр.	Сафина			Сборочный чертеж.	Лист 1	Листов 2	
Ст.инж.	Черкасова				СОЮЗГИПРОЛЕСХОЗ		

Альбом 3

Формат	Зона	Поз.	Обозначение	Наименование	Кол.	Примечание
				Сборочный чертеж		
				Сборочные единицы		
11			1.038.1-1, Вып. 1	Перемычка 4ПБ60-8		
11			1.400-6/76, Вып. 1	Изделие закладное М4-29	4	2,4кг

ГИП	Сергеева			ТП 411-1-158.89	КЖИ-0200	
Нач.отд	Рогачев					
Н.контр	Сергеева			Перемычка 4ПБ 60-8а	Стадия	Лист	Листов
Гл.спец	Сергеева				Р		
Рук.гр	Сафина				СОЮЗГИПРОЛЕСХОЗ	
Ст.инж.	Стерликова					

Альбом 3

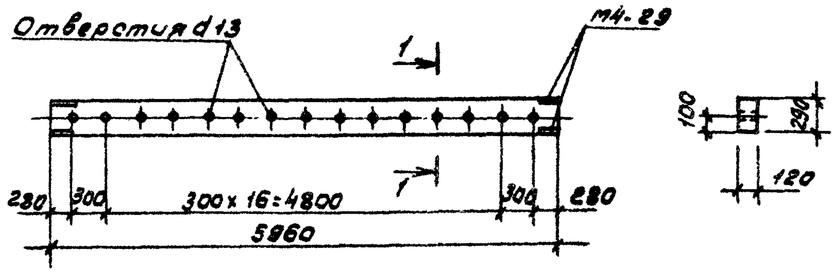

Ведомость расхода стали на дополнительные закладные изделия, кг

Марка элемента	Изделия закладные					Всего
	Арматура класса		Прокат марки			
	AIII		ВСТ3кп2			
	ГОСТ 5781-82*		ГОСТ 103-76*			
	ф12	Итого	-150x8		Итого	
4ПБ60-8а	2,4	2,4	7,2		7,2	9,6

1. Анкерные стержни закладных деталей М4-29 приварить контактной сваркой к каркасу перемычки.

ГИП	Сергеева			ТП 411-1-158.89	КЖИ-0200СБ	
Нач.отд	Рогачев					
Н.контр	Сергеева			Перемычка 4ПБ 60-8а Сборочный чертеж	Стадия	Масса	Масштаб
Гл.спец	Сергеева				Р	530	1/10
Рук.гр	Сафина				Лист 1	Листов 2
Ст.инж.	Стерликова				СОЮЗГИПРОЛЕСХОЗ	

Альбом 3

МН1

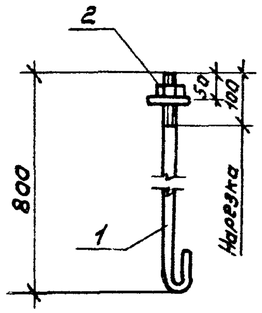

Формат	Зона	Поз.	Обозначение	Наименование	Кол.	Примечание
				Документация		
12			411-1-158.89 КЖИ-ТУ	Технические условия		
				Детали		
Б4		1	411-1-158.89 КЖИ-0301	ф20 ГОСТ 5781-82* ℓ=800	1	2,0 кг
Б4		2	411-1-158.89 КЖИ-0302	Гайка М20 ГОСТ 5915-70*	1	0,1 кг

Привязан

Инв. №

Взам. инв. № | Подп. и дата | Инв. № подл.

ГИП	Сергеева	
Нач. отд.	Рогачев	
Н. контр.	Сергеева	
Гл. спец.	Сергеева	
Рук. гр.	Сафина	
Инж.	Артаманова	

ТП 411-1-158.89 КЖИ-0300

Изделие закладное МН1.

Стадия	Масса	Масштаб
Р	2,1	

Лист 1 | Листов 1

СОЮЗГИПРОЛЕСХОЗ

Альбом 3

МН2

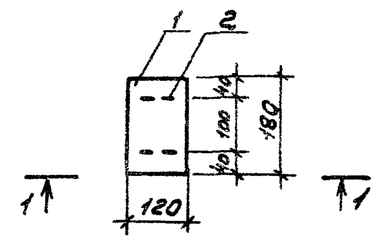

1-1

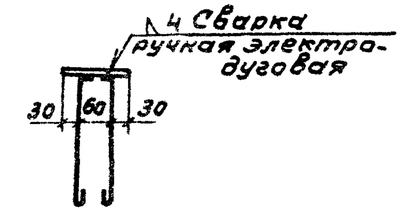

Формат	Зона	Поз.	Обозначение	Наименование	Кол.	Примечание
				Документация		
12			411-1-158.89 КЖИ-ТУ	Технические условия		
				Детали		
Б4		1	411-1-158.89 КЖИ-0401	-5×120 ГОСТ 103-76* ℓ=180	1	0,9 кг
Б4		2	411-1-158.89 КЖИ-0402	ф8 ГОСТ 5781-82* ℓ=350	2	0,28 кг

Привязан

Инв. №

Взам. инв. № | Подп. и дата | Инв. № подл.

ГИП	Сергеева	
Нач. отд.	Рогачев	
Н. контр.	Сергеева	
Гл. спец.	Сергеева	
Рук. гр.	Сафина	
Инж.	Артаманова	

ТП 411-1-158.89 КЖИ-0400

Изделие закладное МН2

Стадия	Масса	Масштаб
Р	1,18	

Лист 1 | Листов 1

СОЮЗГИПРОЛЕСХОЗ

Альбом 3

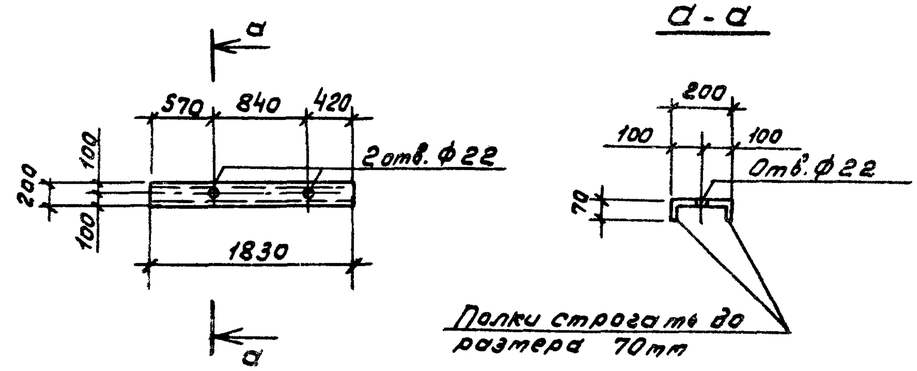

Формат	Зона	Поз.	Обозначение	Наименование	Кол.	Примечание
				Документация		
12			411-1-158.89 КЖИ-ТУ	Технические условия		
				Детали		
Б4		1	411-1-158.89 КЖИ-0500	С 20 ГОСТ 8240-72* ℓ=1830	1	33,67кг

Привязан

Инв. №

ГИП	Сергеева		
Нач.отд	Рогачев		
Н.контр.	Сергеева		
Гл.спец.	Сергеева		
Рук.гр	Сафина		
Инж	Артамонова		

ТП 411-1-158.89 КЖИ-0500

Изделие закладное МН3.

Стадия	Масса	Масштаб
Р	33,67	
Лист 1	Листов 1	

СОЮЗГИПРОЛЕСХОЗ

Инв.№ подл. | Подп. и дата | Взам.инв.№

Альбом 3

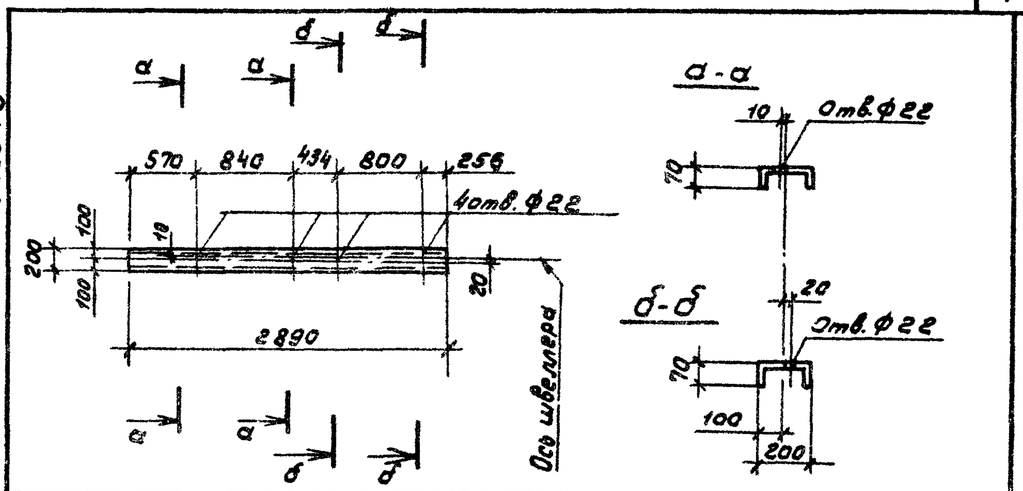

Формат	Зона	Поз.	Обозначение	Наименование	Кол.	Примечание
				Документация		
12			411-1-158.89 КЖИ-ТУ	Технические условия		
				Детали		
Б4		1	411-1-158.89 КЖИ-0600	С 20 ГОСТ 8240-72* ℓ=2890	1	53,18кг

Привязан

Инв. №

ГИП	Сергеева		
Нач.отд	Рогачев		
Н.контр.	Сергеева		
Гл.спец.	Сергеева		
Рук.гр.	Сафина		
Инж.	Артамонова		

ТП 411-1-158.89 КЖИ-0600

Изделие закладное МН4.

Стадия	Масса	Масштаб
Р	53,18	
Лист 1	Листов 1	

СОЮЗГИПРОЛЕСХОЗ

Инв.№ подл. | Подп. и дата | Взам.инв.№

Альбом 3

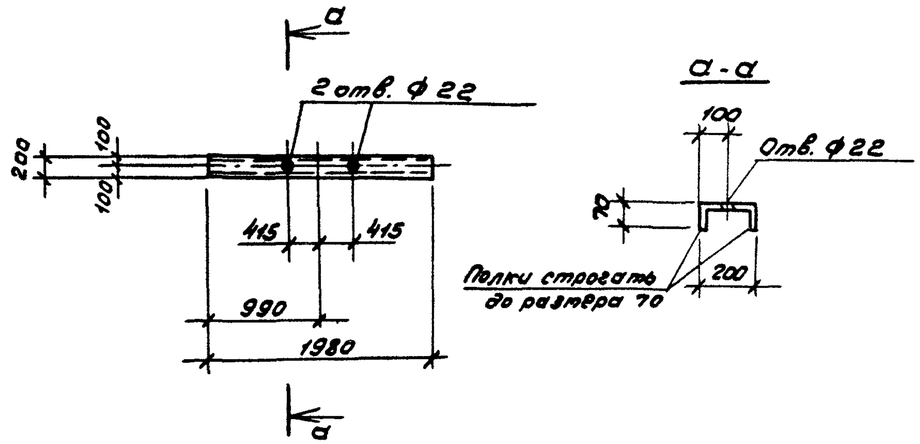

Формат	Зона	Поз.	Обозначение	Наименование	Кол.	Примечание
				Документация		
12			411-1-158.89 КЖИ-ТУ	Технические условия		
				Детали		
Б4		1	411-1-158.89 КЖИ-0700	С 20 ГОСТ 8240-72* ℓ=1980	1	36,80 кг

Привязан

Инв. №

ГИП	Сергеева		
Нач.отд.	Рогачев		
Н.контр.	Сергеева		
Гл.спец.	Сергеева		
Рук.гр.	Сафина		
Инж.	Артаманова		

ТП 411-1-158.89 КЖИ-0700

Изделие закладное МН5.

Стадия	Масса	Масштаб
Р	36,80	
Лист 1	Листов 1	

СОЮЗГИПРОЛЕСХОЗ

Взам. инв. № | Подп. и дата | Инв. № подл.

Альбом 3

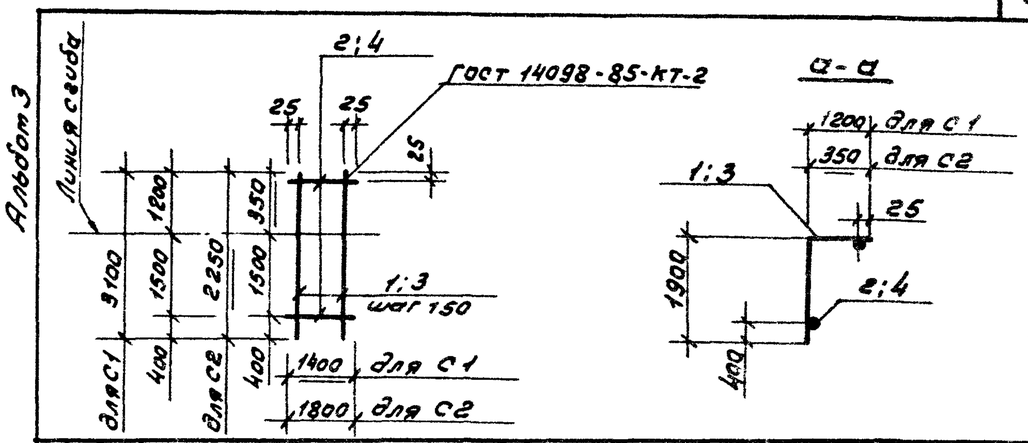

Формат	Зона	Поз.	Обозначение	Наименование	Кол.	Примечание
				Документация		
12			411-1-158.89 КЖИ-ТУ	Технические условия		
				С1		
				Детали		
Б4		1	411-1-158.89 КЖИ-0801	ф10АIV ГОСТ 5781-82* ℓ=3100	13	1,92 кг
Б4		2	411-1-158.89 КЖИ-0802	ф6АI ГОСТ 5781-82* ℓ=1800	12	0,40 кг
				С2		
				Детали		
Б4		3	411-1-158.89 КЖИ-0901	ф10АIV ГОСТ 5781-82* ℓ=2250	10	1,395 кг
Б4		4	411-1-158.89 КЖИ-0902	ф6АI ГОСТ 5781-82* ℓ=1400	9	0,31 кг

Привязан

Инв. №

ГИП	Сергеева		
Нач.отд.	Рогачев		
Н.контр.	Сергеева		
Гл.спец.	Сергеева		
Рук.гр.	Сафина		
Инж.	Артаманова		

ТП 411-1-158.89 КЖИ-0800, 0900

Сетки арматурные С1, С2

Стадия	Масса	Масштаб
Р	29,76 / 16,74	
Лист 1	Листов 1	

СОЮЗГИПРОЛЕСХОЗ

Взам. инв. № | Подп. и дата | Инв. № подл.

Альбом 3

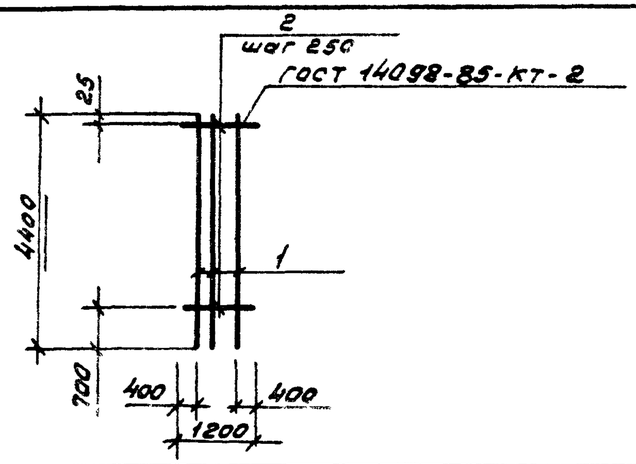

Формат	Зона	Поз.	Обозначение	Наименование	Кол.	Примечание
				Документация		
12			411-1-158.89 КЖИ-ТУ	Технические условия		
				Детали		
Б4		1	411-1-158.89 КЖИ-1001	ф10АIII ГОСТ5781-82* ℓ=4400	3	2,73кг
Б4		2	411-1-158.89 КЖИ-1002	ф6АI ГОСТ5781-82* ℓ=1200	16	0,27кг

Привязан

Инв. №

ГИП	Сергеева		
Нач.отд.	Рогачев		
Н.контр.	Сергеева		
Гл.спец.	Сергеева		
Рук.гр.	Сафина		
Инж.	Артамонова		

ТП 411-1-158.89 КЖИ-1000

Сетка арматурная С3

Стадия	Масса	Масштаб
Р	12,5	
Лист 1	Листов 1	

СОЮЗГИПРОЛЕСХОЗ

Взам. инв. № | Подп. и дата | Инв. № подл.

Альбом 3

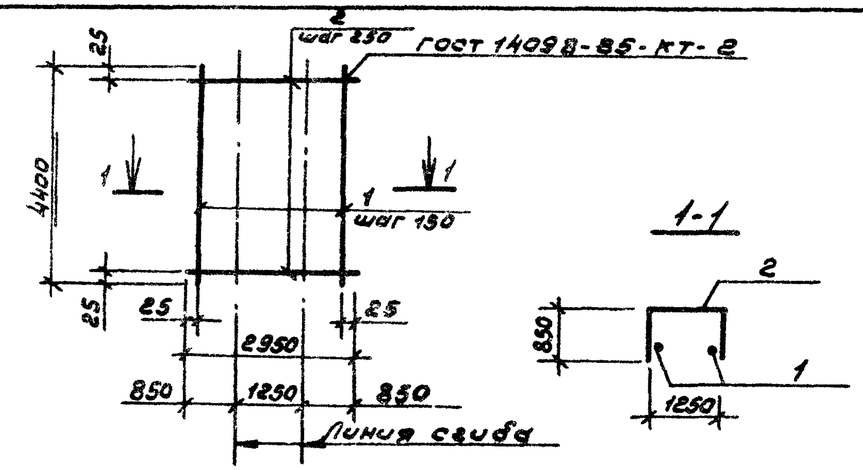

Формат	Зона	Поз.	Обозначение	Наименование	Кол.	Примечание
				Документация		
12			411-1-158.89 КЖИ-ТУ	Технические условия		
				Детали		
Б4		1	411-1-158.89 КЖИ-1101	ф10АIII ГОСТ5781-82* ℓ=4400	21	2,73кг
Б4		2	411-1-158.89 КЖИ-1102	ф6АI ГОСТ5781-82* ℓ=2950	19	0,66кг

Привязан

Инв. №

ГИП	Сергеева		
Нач.отд.	Рогачев		
Н.контр.	Сергеева		
Гл.спец.	Сергеева		
Рук.гр.	Сафина		
Инж.	Артамонова		

ТП 411-1-158.89 КЖИ-1100

Сетка арматурная С4.

Стадия	Масса	Масштаб
Р	69,9	
Лист 1	Листов 1	

СОЮЗГИПРОЛЕСХОЗ

Взам. инв. № | Подп. и дата | Инв. № подл.

Альбом 3

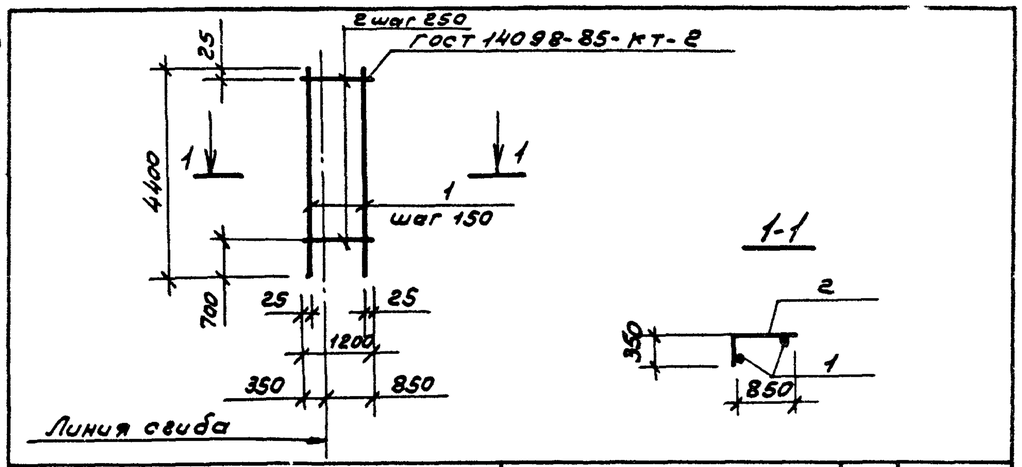

Формат	Зона	Поз.	Обозначение	Наименование	Кол.	Примечание
				Документация		
12			411-1-158.89 КЖИ-ТУ	Технические условия		
				Детали		
Б4		1	411-1-158.89 КЖИ-1201	⌀10АIII ГОСТ 5781-82* ℓ=4400	9	2,73кг
Б4		2	411-1-158.89 КЖИ-1202	⌀6АI ГОСТ 5781-82* ℓ=1200	16	0,27кг

Привязан

Инв. №

ГИП	Сергеева		
Нач.отд.	Рогачев		
Н.контр.	Сергеева		
Гл.спец.	Сергеева		
Рук.гр.	Сафина		
Инж.	Артамонова		

ТП 411-1-158.89 КЖИ-1200

Сетка арматурная С5.

Стадия	Масса	Масштаб
Р	28,9	
Лист 1	Листов 1	

СОЮЗГИПРОЛЕСХОЗ

Взам. инв. № | Подп. и дата | Инв. № подл.

Альбом

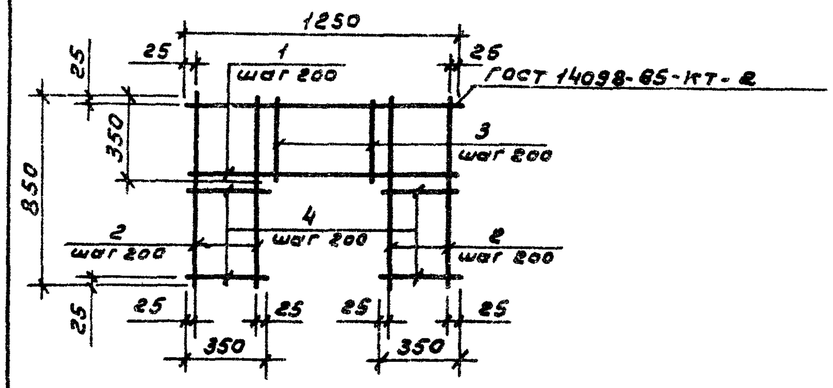

Формат	Зона	Поз.	Обозначение	Наименование	Кол.	Примечание
				Документация		
12			411-1-158.89 КЖИ-ТУ	Технические условия		
				Детали		
Б4		1	411-1-158.89 КЖИ-1301	⌀6АI ГОСТ 5781-82* ℓ=1250	3	0,28кг
Б4		2	411-1-158.89 КЖИ-1302	⌀6АI ГОСТ 5781-82* ℓ=850	8	0,19кг
Б4		3	411-1-158.89 КЖИ-1303	⌀6АI ГОСТ 5781-82* ℓ=350	4	0,08кг

Привязан

Инв. №

ГИП	Сергеева		
Нач.отд.	Рогачев		
Н.контр.	Сергеева		
Гл.спец.	Сергеева		
Рук.гр.	Сафина		
Инж.	Артамонова		

ТП 411-1-158.89 КЖИ-1300

Сетка арматурная С6

Стадия	Масса	Масштаб
Р	2,68	
Лист 1	Листов 1	

СОЮЗГИПРОЛЕСХОЗ

Инв. № подл. | Подп. и дата | Инв. № дубл.

Альбом 3

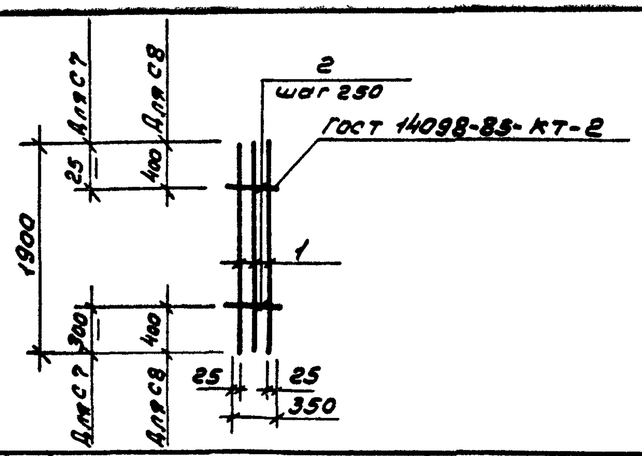

Формат	Зона	Поз.	Обозначение	Наименование	Кол.	Примечание
				Документация		
12			411-1-158.89 КЖИ-ТУ	Технические условия		
				С7		
				Детали		
Б4		1	411-1-158.89 КЖИ-1401	ф10АIII ГОСТ 5781-82* ℓ=1900	3	1,18 кг
Б4		2	411-1-158.89 КЖИ-1402	ф6АI ГОСТ 5781-82* ℓ=350	8	0,08 кг
				С8		
				Детали		
Б4		1	411-1-158.89 КЖИ-1501	ф10АIII ГОСТ 5781-82* ℓ=1900	3	1,18 кг
Б4		2	411-1-158.89 КЖИ-1502	ф6АI ГОСТ 5781-82* ℓ=350	6	0,08 кг

Привязан

Инв. №

Взам. инв. №

Подп. и дата

Инв. № подл.

ГИП	Сергеева	
Нач.отд.	Рогачев	
Н.контр.	Сергеева	
Гл.спец.	Сергеева	
Рук.гр.	Сафина	
Инж.	Артамонова	

ТП 411-1-158.89 КЖИ-1400; 1500

Сетки арматурные С7; С8.

Стадия	Масса	Масштаб
Р	4,2/4,0	
Лист 1	Листов 1	

СОЮЗГИПРОЛЕСХОЗ

Альбом 3

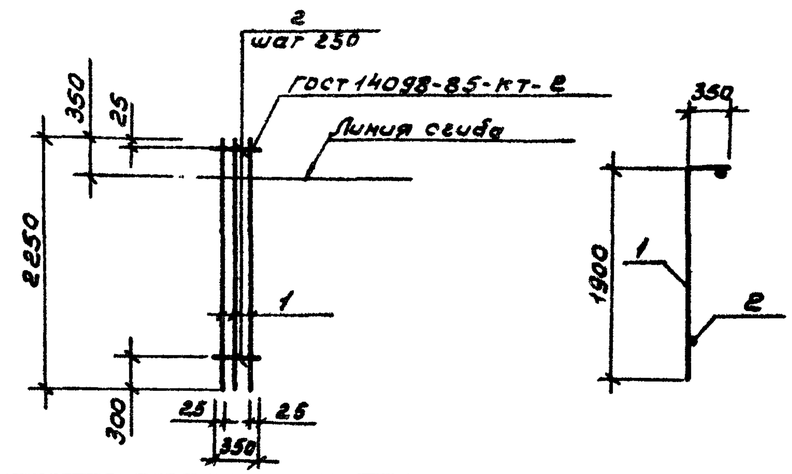

Формат	Зона	Поз.	Обозначение	Наименование	Кол.	Примечание
				Документация		
12			411-1-158.89 КЖИ-ТУ	Технические условия		
				Детали		
Б4		1	411-1-158.89 КЖИ-1601	ф10АIII ГОСТ 5781-82* ℓ=2250	3	1,395 кг
Б4		2	411-1-158.89 КЖИ-1602	ф6АI ГОСТ 5781-82* ℓ=350	9	0,08 кг

Привязан

Инв. №

Взам. инв. №

Подп. и дата

Инв. № подл.

ГИП	Сергеева	
Нач.отд.	Рогачев	
Н.контр.	Сергеева	
Гл.спец.	Сергеева	
Рук.гр.	Сафина	
Инж.	Артамонова	

ТП 411-1-158.89 КЖИ-1600

Сетка арматурная С9

Стадия	Масса	Масштаб
Р	4,92	
Лист 1	Листов 1	

СОЮЗГИПРОЛЕСХОЗ

Альбом 3

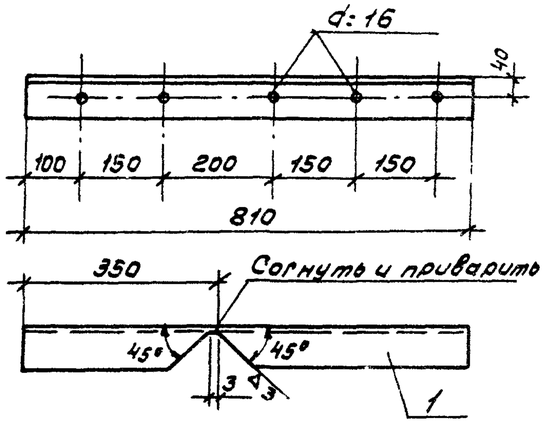

Формат	Зона	Поз.	Обозначение	Наименование	Кол.	Примечание
				Документация		
12			411-1-158.89 КЖИ-ТУ	Технические условия		
				Детали		
11		1	411-1-158.89 КЖИ-1700	L 70×6 ГОСТ 8509-86 ℓ=810	1	4,5 кг

Привязан

Инв. №

ГИП	Сергеева		
Нач.отд.	Рогачев		
Н.контр.	Сергеева		
Гл.спец.	Сергеева		
Рук.гр.	Сафина		
Инж.	Артатонова		

ТП 411-1-158.89 КЖИ-1700

Изделие соединительное МС7

Стадия	Масса	Масштаб
Р	4,5	
Лист 1	Листов 1	

СОЮЗГИПРОЛЕСХОЗ

Взам. инв. № | Подп. и дата | Инв. № подл.

Альбом 3

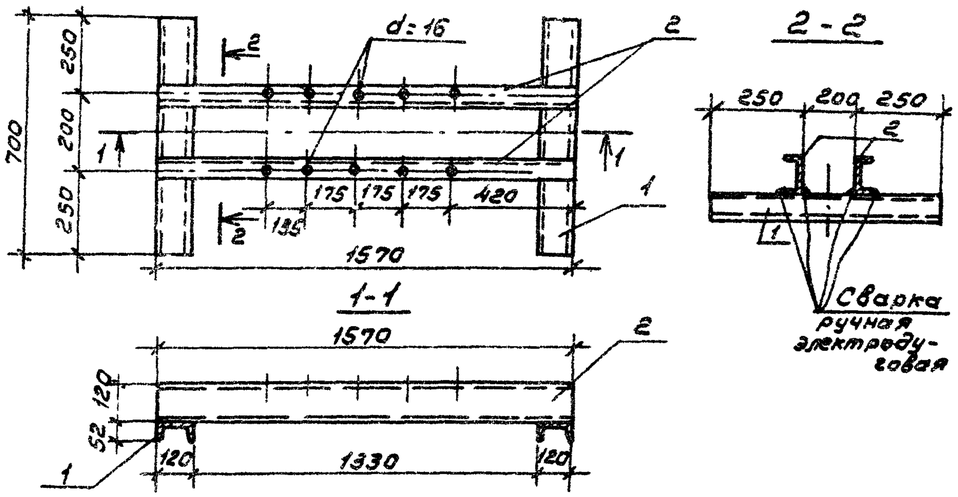

Формат	Зона	Поз.	Обозначение	Наименование	Кол.	Примечание
				Документация		
12			411-1-158.89 КЖИ-ТУ	Технические условия		
				Детали		
Б4		1	411-1-158.89 КЖИ-1801	С12 ГОСТ 8240-72* ℓ=700	2	14,6 кг
Б4		2	411-1-158.89 КЖИ-1802	С12 ГОСТ 8240-72* ℓ=1570	2	32,6 кг

Высота шва 5 мм

Привязан

Инв. №

ГИП	Сергеева		
Нач.отд.	Рогачев		
Н.контр.	Сергеева		
Гл.спец.	Сергеева		
Рук.гр.	Сафина		
Инж.	Артатонова		

ТП 411-1-158.89 КЖИ-1800

Изделие соединительное МС9

Стадия	Масса	Масштаб
Р	47,2	
Лист 1	Листов 1	

СОЮЗГИПРОЛЕСХОЗ

Взам. инв. № | Подп. и дата | Инв. № подл.

Альбом 3

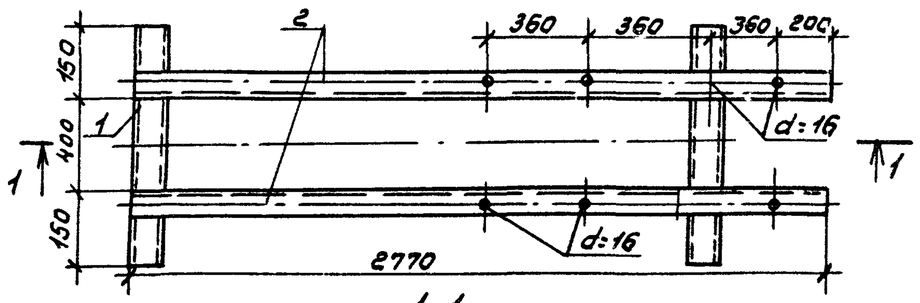

1-1

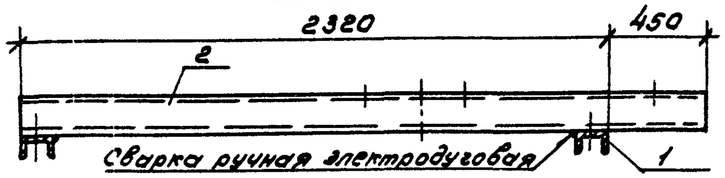

Формат	Зона	Поз.	Обозначение	Наименование	Кол.	Примечание
				Документация		
12			411-1-158.89 КНИ-ТУ	Технические условия		
				Детали		
64		1	411-1-158.89 КНИ-1901	С12 ГОСТ 8240-72* ℓ=700	2	14,6кг
64		2	411-1-158.89 КНИ-1902	С12 ГОСТ 8240-72* ℓ=2770	2	57,6кг

Высота шва 5мм.

Привязан

Инв.№

Взам. инв.№ | Подп. и дата | Инв. № подл.

ГИП	Сергеева	
Нач.отд.	Рогачев	
Н.контр.	Сергеева	
Гл.спец.	Сергеева	
Рук.гр.	Сафина	
Инж.	Артамонова	

ТП 411-1-158.89 КНИ-1900

Изделие соединительное МС10.

Стадия	Масса	Масштаб
Р	72,2	
Лист 1	Листов 1	

СОЮЗГИПРОЛЕСХОЗ

Альбом 3

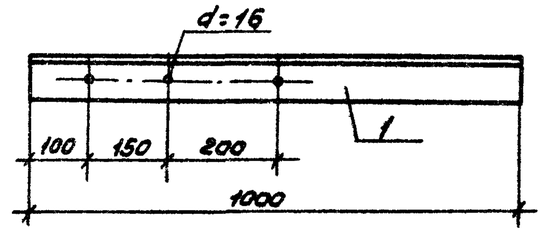

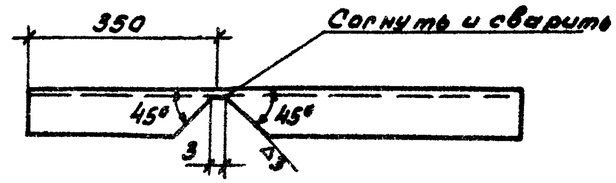

Формат	Зона	Поз.	Обозначение	Наименование	Кол.	Примечание
				Документация		
12			411-1-158.89 КНИ-ТУ	Технические условия		
				Детали		
11		1	411-1-158.89 КНИ-2000	∟80×6 ГОСТ 8509-86 ℓ=1000	1	7,4кг

Привязан

Инв.№

Взам. инв.№ | Подп. и дата | Инв. № подл.

ГИП	Сергеева	
Нач.отд.	Рогачев	
Н.контр.	Сергеева	
Гл.спец.	Сергеева	
Рук.гр.	Сафина	
Инж.	Артамонова	

ТП 411-1-158.89 КНИ-2000

Изделие соединительное МС15.

Стадия	Масса	Масштаб
Р	7,4	
Лист 1	Листов 1	

СОЮЗГИПРОЛЕСХОЗ

Альбом 3

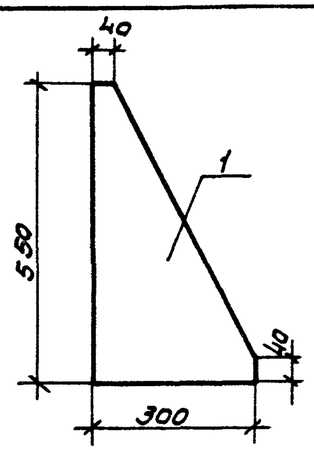

Формат	Зона	Поз.	Обозначение	Наименование	Кол.	Примечание
				Документация		
12			411-1-158.89 КЖИ-ТУ	Технические условия		
				Детали		
11		1	411-1-158.89 КЖИ-2100	-6×300 ГОСТ 103-76* ℓ=550	1	8,0 кг

Привязан

Инв. №

ГИП	Сергеева	
Нач.отд.	Рогачев	
Н.контр.	Сергеева	
Гл.спец.	Сергеева	
Рук.гр.	Сафина	
Инж.	Артаманова	

ТП 411-1-158.89 КЖИ-2100

Изделие соединительное МС 16

Стадия	Масса	Масштаб
Р	8,0	
Лист 1	Листов 1	

СОЮЗГИПРОЛЕСХОЗ

Взам. инв. № | Подп. и дата | Инв. № подл.

Альбом 3

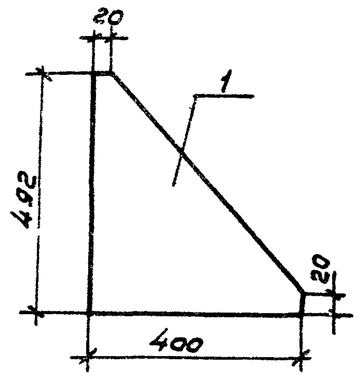

Формат	Зона	Поз.	Обозначение	Наименование	Кол.	Примечание
				Документация		
12			411-1-158.89 КЖИ-ТУ	Технические условия		
				Детали		
11		1	411-1-158.89 КЖИ-2200	-10×492 ГОСТ 103-76* ℓ=400	1	8,4 кг

Привязан

Инв. №

ГИП	Сергеева	
Нач.отд.	Рогачев	
Н.контр.	Сергеева	
Гл.спец.	Сергеева	
Рук.гр.	Сафина	
Инж.	Артаманова	

ТП 411-1-158.89 КЖИ-2200

Изделие соединительное МС 17

Стадия	Масса	Масштаб
Р	8,4	
Лист 1	Листов 1	

СОЮЗГИПРОЛЕСХОЗ

Взам. инв. № | Подп. и дата | Инв. № подл.

Альбом 3

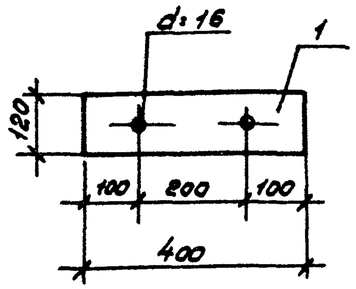

Формат	Зона	Поз.	Обозначение	Наименование	Кол.	Примечание
				Документация		
12			411-1-158.89 КЖИ-ТУ	Технические условия		
				Детали		
11		1	411-1-158.89 КЖИ-2300	-8×120 ГОСТ 103-76* ℓ=400	1	3,0кг

Привязан

Инв.№

ГИП	Сергеева		
Нач.отд.	Рогачев		
Н.контр.	Сергеева		
Гл.спец.	Сергеева		
Рук.гр.	Сафина		
Инж.	Артаменова		

ТП 411-1-158.89 КЖИ-2300

Изделие соединительное МС18.

Стадия	Масса	Масштаб
Р	3,0	

Лист 1 Листов 1

СОЮЗГИПРОЛЕСХОЗ

Взам.инв.№ | Подп.и дата | Инв.№подл.

Альбом 3

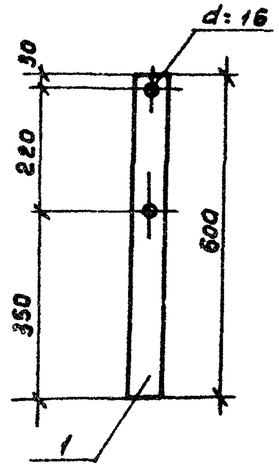

Формат	Зона	Поз.	Обозначение	Наименование	Кол.	Примечание
				Документация		
12			411-1-158.89 КЖИ-ТУ	Технические условия		
				Детали		
11		1	411-1-158.89 КЖИ-2400	-6×50 ГОСТ 103-76* ℓ=600	1	1,4кг

Привязан

Инв.№

ГИП	Сергеева		
Нач.отд.	Рогачев		
Н.контр.	Сергеева		
Гл.спец.	Сергеева		
Рук.гр.	Сафина		
Инж.	Артаменова		

ТП 411-1-158.89 КЖИ-2400

Изделие соединительное МС20

Стадия	Масса	Масштаб
Р	1,4	

Лист 1 Листов 1

СОЮЗГИПРОЛЕСХОЗ

Взам.инв.№ | Подп.и дата | Инв.№подл.

Альбом 3

Формат	Зона	Поз.	Обозначение	Наименование	Кол.	Примечание
				Документация		
			411-1-158.89 КЖИ-ТУ	Технические указания		
				КЖИ-2500 (мс1)		
				Детали		
Б4		1	411-1-158.89 КЖИ-2500	-6×100 ГОСТ 103-76* ℓ=10800	1	50,9кг
				КЖИ-2600 (мс2)		
				Детали		
Б4		1	411-1-158.89 КЖИ-2600	-8×200 ГОСТ103-76* ℓ=400	1	5,0кг
				КЖИ-2700 (мс3)		
				Детали		
Б4		1	411-1-158.89 КЖИ-2700	-8×150 ГОСТ 103-76* ℓ=200	1	1,9кг
				КЖИ-2800 (мс4)		
				Детали		
Б4		1	411-1-158.89 КЖИ-2800	∟70×6 ГОСТ8509-86 ℓ=1300	1	8,4кг
				КЖИ-2900 (мс5)		
				Детали		
Б4		1	411-1-158.89 КЖИ-2900	[30 ГОСТ8240-72* ℓ=300	1	9,5кг
				КЖИ-3000 (мс6)		
				Детали		
Б4		1	411-1-158.89 КЖИ-3000	[10 ГОСТ8240-72* ℓ=1300	1	11,1кг
				КЖИ-3100 (мс8)		
				Детали		
Б4		1	411-1-158.89 КЖИ-3100	-6×300 ГОСТ 103-76* ℓ=460	1	5,7кг
				КЖИ-3200 (мс 11)		
				Детали		
Б4		1	411-1-158.89 КЖИ-3200	-6×730 ГОСТ103-76* ℓ=7300	1	251,9кг

Формат	Зона	Поз	Обозначение	Наименование	Кол.	Примечание
				КЖИ-3300 (мс 12)		
				Детали		
Б4		1	411-1-158.89 КЖИ-3300	∟125×80×8 ГОСТ8510-86 ℓ=7300	1	91,3кг
				КЖИ-3400 (мс 13)		
				Детали		
Б4		1	411-1-158.89 КЖИ-3400	-6×650 ГОСТ103-76* ℓ=9000	1	275,5кг
				КЖИ-3500 (мс14)		
				Детали		
Б4		1	411-1-158.89 КЖИ-3500	-6×570 ГОСТ 103-76* ℓ=9000	1	241,6кг
				КЖИ-3600 (мс 19)		
				Детали		
Б4		1	411-1-158.89 КЖИ-3600	-6×670 ГОСТ 103×76* ℓ=1500	1	47,2кг
				КЖИ-3700 (мс21)		
				Детали		
Б4		1	411-1-158.89 КЖИ-3700	[12 ГОСТ8240-72* ℓ=9000	1	93,6кг
				КЖИ-3800 (мс 22)		
				Детали		
Б4		1	411-1-158.89 КЖИ-3800	[12 ГОСТ8240-72* ℓ=21600	1	224,0кг
				КЖИ-3900 (мс 23)		
				Детали		
Б4		1	411-1-158.89 КЖИ-3900	[24 ГОСТ8240-72* ℓ=21600	1	475,0кг

ГИП	Сергеева	
Нач.отд	Рогачев	
Н.контр.	Сергеева	
Гл.спец.	Сергеева	
Рук.гр.	Сафина	
Инж.	Артамонова	

Привязан

Инв. №

ТП 411-1-158.89 КЖИ-2500÷3900

Изделия соединительные мс1÷мс6; мс8; мс11÷мс14; мс-19; мс21; мс22; мс23.

Стадия	Масса	Масштаб
Р		
Лист 1	Листов 1	

СОЮЗГИПРОЛЕСХОЗ

ЦЕНТРАЛЬНЫЙ ИНСТИТУТ ТИПОВОГО ПРОЕКТИРОВАНИЯ
ГОССТРОЯ СССР
КИЕВСКИЙ ФИЛИАЛ
г Киев-57 ул Эжена Потье № 12

7/3
Заказ № 8586/Инв № 24053-03 Тираж 150

Сдано в печать 22/8 1990 Цена 1·37