ТИПОВЫЕ ПРОЕКТНЫЕ РЕШЕНИЯ

411-1-042.87

# ЭСТАКАДА ДЛЯ РАЗДЕЛКИ ХЛЫСТОВ РАЗМЕРОМ 18 х 30м НИЖНЕГО СКЛАДА МОЩНОСТЬЮ 50 тыс.м$^3$ ДРЕВЕСИНЫ В ГОД

## / В ДЕРЕВЯННЫХ КОНСТРУКЦИЯХ/

## АЛЬБОМ I

ПОЯСНИТЕЛЬНАЯ ЗАПИСКА. ТЕХНОЛОГИЧЕСКИЕ ЧЕРТЕЖИ. КОНСТРУКЦИИ ДЕРЕВЯННЫЕ. СИЛОВОЕ ЭЛЕКТРООБОРУДОВАНИЕ. СПЕЦИФИКАЦИИ ОБОРУДОВАНИЯ. ВЕДОМОСТИ ПОТРЕБНОСТИ В МАТЕРИАЛАХ.

ТИПОВЫЕ ПРОЕКТНЫЕ РЕШЕНИЯ

411-1-0142.87

# ЭСТАКАДА ДЛЯ РАЗДЕЛКИ ХЛЫСТОВ РАЗМЕРОМ 18 х 30м НИЖНЕГО СКЛАДА МОЩНОСТЬЮ 50 тыс.м³ ДРЕВЕСИНЫ В ГОД

## /В ДЕРЕВЯННЫХ КОНСТРУКЦИЯХ/

## АЛЬБОМ I

СОСТАВ ПРОЕКТА

АЛЬБОМ I – ПОЯСНИТЕЛЬНАЯ ЗАПИСКА. ТЕХНОЛОГИЧЕСКИЕ ЧЕРТЕЖИ. КОНСТРУКЦИИ ДЕРЕВЯННЫЕ. СИЛОВОЕ ЭЛЕКТРООБОРУДОВАНИЕ. СПЕЦИФИКАЦИИ ОБОРУДОВАНИЯ. ВЕДОМОСТИ ПОТРЕБНОСТИ В МАТЕРИАЛАХ.

АЛЬБОМ II – СМЕТЫ.

УТВЕРЖДЕН
Гослесхозом СССР
протокол № 14 от 27.06 1987г.
ВВЕДЕН В ДЕЙСТВИЕ
"СОЮЗГИПРОЛЕСХОЗОМ"
ПРИКАЗ № 146 ОТ 14.12 1987г.

РАЗРАБОТАН
ИНСТИТУТОМ "СОЮЗГИПРОЛЕСХОЗ"

ГЛАВНЫЙ ИНЖЕНЕР ИНСТИТУТА В.М. НАГАЕВ
ГЛАВНЫЙ ИНЖЕНЕР ПРОЕКТА И.Ф. ЖЕРДЕВ

Альбом I

# Содержание альбома


| №№ | Наименование | № листа | № стр. |
|---|---|---|---|
| 1 | Содержание альбома | | 2 |
| 2 | Пояснительная записка | | 3 |
| | Технологические чертежи | | |
| 3 | Общие данные | ТХ-1 | 4 |
| 4 | Общемонтажный чертеж. План. Разрез. Правое исполнение | ТХ-2 | 5 |
| 5 | Общемонтажный чертеж. План. Разрез. Левое исполнение | ТХ-3 | 6 |
| 6 | Приводной и натяжной туеры. РРУ-10т. Установочный чертеж. | ТХ-4 | 7 |
| 7 | Приводная и натяжная станция тр-ра | ТХ-5 | 8 |
| | для уборки отходов БГ2У-1А. Правое исполнение | | |
| 8 | Приводная и натяжная станция тр-ра для | ТХ-6 | 9 |
| | уборки отходов БГ2У-1А. Левое исполнение | | |
| | | | |
| | Конструкции железобетонные | | |
| 9 | Общие данные | КЖ-1 | 10 |
| 10 | Схема расположения элементов моно- | КЖ-2 | 11 |
| | литных фундаментов. Правое исполнение. | | |
| 11 | Схема расположения элементов моноли- | КЖ-3 | 12 |
| | тных фундаментов. Левое исполнение | | |
| 12 | Фундаменты Ф0т1; Ф0т2; Фт1 | КЖ-4 | 13 |
| 13 | Фундаменты Ф0т3; Фт2; Фт3 | КЖ-5 | 14 |
| | | | |
| | | | |

| №№ | Наименование | № листа | № стр. |
|---|---|---|---|
| | Конструкции деревянные | | |
| 14 | Общие данные | КД-1 | 15 |
| 15 | Схема расположения элементов плана | КД-2 | 16 |
| | эстакады. Правое исполнение. | | |
| 16 | Схема расположения элементов плана | КД-3 | 17 |
| | эстакады. Левое исполнение. | | |
| 17 | Разрез 1-1. | КД-4 | 18 |
| 18 | Эстакада 18×30т. Разрез 3-3. Спецификация | КД-5 | 19 |
| 19 | Фрагмент эстакады | КД-6 | 20 |
| 20 | Узлы | КД-7 | 21 |
| 21 | Конструкция эстакады в пределах | КД-8 | 22 |
| | установки РРУ-10т | | |
| 22 | Детали крепления рам приводного и | КД-9 | 23 |
| | натяжного туера | | |
| 23 | Схема расположения элементов эстакады | КД-10 | 24 |
| | транспортера уборки отходов БГ2У-1А. Правое исполнение | | |
| 24 | Детали конструкции эстакады и площадки | КД-11 | 25 |
| | под натяжную станцию тр-ра БГ2У-1А. | | |
| | уборки отходов. Правое исполнение | | |
| 25 | Схема расположения элементов эстакады транспортера уборки отходов БГ2У-1А. Левое исполнение | КД-12 | 26 |
| 26 | Детали конструкции эстакады и площадки под натяжную станцию тр-ра БГ2У-1А. Левое исполнение. | КД-13 | 27 |
| 27 | Эстакада транспортера уборки отходов БГ2У-1А. Узлы. Спецификация | КД-14 | 28 |

| №№ | Наименование | № листа | № стр. |
|---|---|---|---|
| | Архитектурно-строительные решения | | |
| 28 | Электропомещение. Общие данные | АС-1 | 29 |
| 29 | Электропомещение. План на отм. 0.000. | АС-2 | 30 |
| | Разрезы 1-1; 2-2. Фасады. Детали 1÷3 | | |
| 30 | Электропомещение. Схема расположения ф-тов | АС-3 | 31 |
| | Схема расположения стропильных балок. Фм1; Фм2 | | |
| 31 | Электропомещение. Каркас по осям А и Б. Узлы 1÷6 | АС-4 | 32 |
| 32 | Деревянная прожекторная мачта высотой H=15м | АС-5 | 33 |
| | Общий вид. Узел 1. Деталь крепления стоек | | |
| 33 | Деревянная прожекторная мачта высотой H=15м. Узел 2. | АС-6 | 34 |
| | | | |
| | Силовое электрооборудование | | |
| 34 | Общие данные (Начало) | Эм-1 | 35 |
| 35 | Общие данные (Окончание) | Эм-2 | 36 |
| 36 | План расположения электрооборудования | Эм-3 | 37 |
| | и прокладки электрических сетей | | |
| 37 | Спецификация к чертежу Эм-3 | Эм-4 | 38 |
| 38 | Схема принципиальная питающей и распределительной сети | Эм-5 | 39 |
| 39 | Прожекторная мачта освещенная с молниеотводом | Эм-6 | 40 |
| | | | |
| 40 | Спецификация оборудования | СО | 41÷44 |
| 41 | Ведомости потребности материалов | Вм | 45 |


Типовые проектные решения 411-1-014.87

Альбом I

## Ведомость чертежей основного комплекта ТХ

| Лист | Наименование | Примечание |
|---|---|---|
| 1 | Общие данные | |
| 2 | Общемонтажный чертеж. План | |
| | Разрез. Правое исполнение | |
| 3 | Общемонтажный чертеж. План. | |
| | Разрез. Левое исполнение | |
| 4 | Приводной и натяжной туеры РРУ-10т. | |
| | Установочный чертеж. | |
| 5 | Приводная и натяжная станции | |
| | транспортера для уборки отходов БГ2У-1Я | |
| | Правое исполнение. | |
| 6 | Приводная и натяжная станции | |
| | транспортера для уборки отходов БГ2У-1Я. | |
| | Левое исполнение. | |

## Ведомость основных комплектов рабочих чертежей

| Обозначение | Наименование | Примечание |
|---|---|---|
| ТХ | Технологические решения | |
| КЖ | Конструкции железобетонные | |
| КД | Конструкции деревянные | |
| ЭМ | Силовое электрооборудование | |
| АС | Архитектурно-строительные решения | |

## Ведомость комплектации РРУ-10т (на одну эстакаду)

| № | Наименование | Количество |
|---|---|---|
| 1 | Туер приводной (грузовой) РРУ-10.100 | 2 |
| 2 | Туер натяжной РРУ 10.300 | 2 |
| 3 | Челночный захват РРУ 10т.100 | 2 |
| 4 | Лебедка разгрузочно-растаскивающая ЛРР 1М.000-П | 2 |
| 5 | Потребность тросов на установку (канат 16.5...18-1-Л-0-11-160), м | 240 |
| 6 | Шкаф электроаппаратуры РРУ10т.200 | 1 |

## Ведомость ссылочных и прилагаемых документов

| Обозначение | Наименование | Примечание |
|---|---|---|
| ТХ.СО | Спецификация оборудования | |

Проектное решение разработано в соответствии с действующими нормами и правилами и предусматривает мероприятия, обеспечивающие пожарную безопасность при эксплуатации сооружения.

Главный инженер проекта И.Ф. Шердев.

| | | | | |
|---|---|---|---|---|
| Инв. № | | | | Привязан |
| ГИП | Шердев | | Дата | |
| Н.контр. | Березин | | | ТПР 411-1-0142.87 ТХ |
| Нач.отд. | Роедчев | | | |
| Гл.спец. | Березина | | 10.86 | Нижний склад мощностью 50 тыс. м³ древесины в год. |
| Рук.гр. | Бизяева | | 10.86 | |
| Ст.инж. | Усенко | | 10.86 | Эстакада для разделки хлыстов размером 18×30м (в деревянных конструкциях) |

| Стадия | Лист | Листов |
|---|---|---|
| РП | 1 | 6 |

Общие данные

СОЮЗГИПРОЛЕСХОЗ

Альбом II

Типовые проектные решения 411-1-0142.87

1. Общая часть.

1.1. Основание для разработки.

Типовые проектные решения „Эстакада для разделки хлыстов размером 18×30м (в деревянных конструкциях) разработана в составе типовых проектных решений „Нижний склад мощностью 50тыс.м³ древесины в год" в соответствии с тематическим планом Госстроя СССР на 1986 год раздел 3.7.3 и заданием Гослесхоза СССР от 24 марта 1986 года.

1.2. Назначение и область применения.

Эстакада предназначается для приемки разгруженных с лесовозных автомашин пачек хлыстов, растаскивания пачек с помощью разгрузочно-растаскивающего устройства на отдельные хлысты; разделка их ручным электроинструментом на сортименты и накатки их на продольный лесотранспортер для последующей их сортировки.

1.3. Исходные расчетные данные.

Рельеф территории - спокойный.

Грунты приняты с нормативными характеристиками согласно СН 227-82 п. 2.3.

Ветровая нагрузка для I географического района.

Сметная стоимость строительства определена для I территориального района согласно СН 227-82.

2. Технологические решения.

2.1. Состав оборудования.

Для выполнения операций по разгрузке и разделки хлыстов применено следующее оборудование:

а) на разгрузке разгрузочно-растаскивающее устройство РРУ-10т в составе:

- тумер приводной (грузовой) - 2шт.
- тумер натяжной - 2шт.
- челночный захват - 2шт.
- лебедка разгрузочно-растаскивающая ЛРР-1М - 2шт.
- шкаф электроаппаратуры

б) на разделке - ценная электромоторная пила ЭПЧ-3.

в) на уборке отходов

- продольный цепной транспортер БГ2У-1А
- погрузчик скиповый ЛВ-175.

2.2. Режим работы

- рабочих дней в году 250
- количество смен в сутки - 2
- продолжительность смены в часах - 8

2.3. Краткое описание технологического процесса.

Разгрузка хлыстов с автотранспорта, разобщение пакета хлыстов на мелкие пачки и поштучная подача хлыстов в зону разделки производится с помощью разгрузочно-растаскивающего устройства РРУ-10т. Разделка хлыстов на сортименты осуществляется электропилой ЭПЧ-3, откатка сортиментов к сортировочному транспортеру - вручную. Уборка отходов с эстакады предусмотрена с помощью цепного транспортера БГ2У-1А, работающего нижней ветвью. Накопление отходов - в скиповом погрузчике ЛВ-175, из которого отходы вывозятся автотранспортом.

2.4. Охрана труда.

Типовые проектные решения разработаны в соответствии с требованиями ГОСТ 12.3.002-75 и „Правил по охране труда в лесной, деревообрабатывающей промышленности и в лесном хозяйстве", утвержденных Минлесбумпромом СССР 22.02.85 и Гослесхозом СССР 28.02.85 и согласованных с ЦК профсоюза лесной, бумажной и деревообрабатывающей промышленности.

Проект разработан на базе серийно-выпускаемого оборудования. Для обеспечения безопасного труда проектом предусмотрены:

- механизированное разделение пакета хлыстов;
- механизированная уборка отходов;
- сигнализация при включении разгрузочно-растаскивающего механизма.

3. Строительные решения.

Сооружение эстакады представляет собой многопролетную конструкцию площадки на опорах-стойках с высотой над поверхностью земли 2,6м.

Эстакада прямоугольной формы габаритами по верху площадки 18×30м, двух спаренных эстакад 18×60 м.

Фундаменты - монолитные бетонные из бетона класса В,7,5.

Опоры (стойки), прогоны, верхнее строение - деревянные.

Опоры и прогоны - из бревен.

Верхнее строение - из бревен с настилом из двух рядов досок.

Электроснабжение.

Проект силового электрооборудования и электроосвещения эстакады для разделки хлыстов разработан в соответствии с требованиями ПУЭ (6-е издание) и Инструкции СН357-77.

По надежности электроснабжения все электроприемники относятся к III категории.

По условиям окружающей среды эстакада для разделки хлыстов относится к пожароопасной зоне класса П-III.

Максимальная расчетная нагрузка силовых электроприемников для одной эстакады составляет 43,0 квт, для двух эстакад - 49,6 квт, электроосвещения для одной эстакады - 6,5 квт, для двух эстакад - 8,5 квт.

Вопросы учета электроэнергии и компенсация реактивной мощности решаются при привязке проекта.

Питание электроэнергией предусматривается от источника напряжением 380/220 в с глухозаземленной нейтралью по одной кабельной или воздушной линии.

На вводе от ВЛ в электроустановление должно быть выполнено повторное заземление нулевого рабочего провода. Сопротивление заземляющего устройства следует принять по п. 1.7.6. 4 ПУЭ.

Общие указания приведены на листах Эм.

Технико-экономические показатели

| № | Наименование показателей | Един. изм. | Показатели 411-1-0142.87 |
|---|---|---|---|
| 1 | Общая сметная стоимость | тыс. руб. | 34,13 |
| | Строительно-монтажных работ | " | 28,50 |
| | Стоимость общая на расчетный показатель | руб. | 682 |
| 2. | Трудоемкость | | |
| | Построечные трудовые затраты | чел/час | 5367 |
| | То же, на расчетный показатель | " | 107,34 |
| 3 | Расход строительных материалов | | |
| | Цемент, приведенный к М400 | т | 12,8 |
| | Сталь, приведенная к классам А-1 и Ст.3 | " | 2,65 |
| | Бетон и железобетон | м³ | 63,76 |
| | в т. ч. монолитный | " | 63,76 |
| | Лесоматериалы, приведенные к круглому лесу | м | 200,0 |
| 4 | Эксплуатационные расходы | | |
| | Потребная мощность | квт | 49,5 |
| | Годовой расход электроэнергии | квт.ч | 84800 |

| | | | |
|---|---|---|---|
| ГИП | Жердев | | |
| Н.контр. | Березин | | |
| Нач.отд. | Роговцев | | |
| Гл.спец. | Березина | | 03.87 |
| Рук.гр. | Бизяева | | 03.87 |
| Рук.гр. | Налоская | | |
| Рук.гр. | Розуваева | | |

Привязан

Инв. №

ТПР 411-1-0142.87 ПЗ

Пояснительная записка

| Стадия | Лист | Листов |
|---|---|---|
| РП | | 1 |

СОЮЗГИПРОЛЕСХОЗ

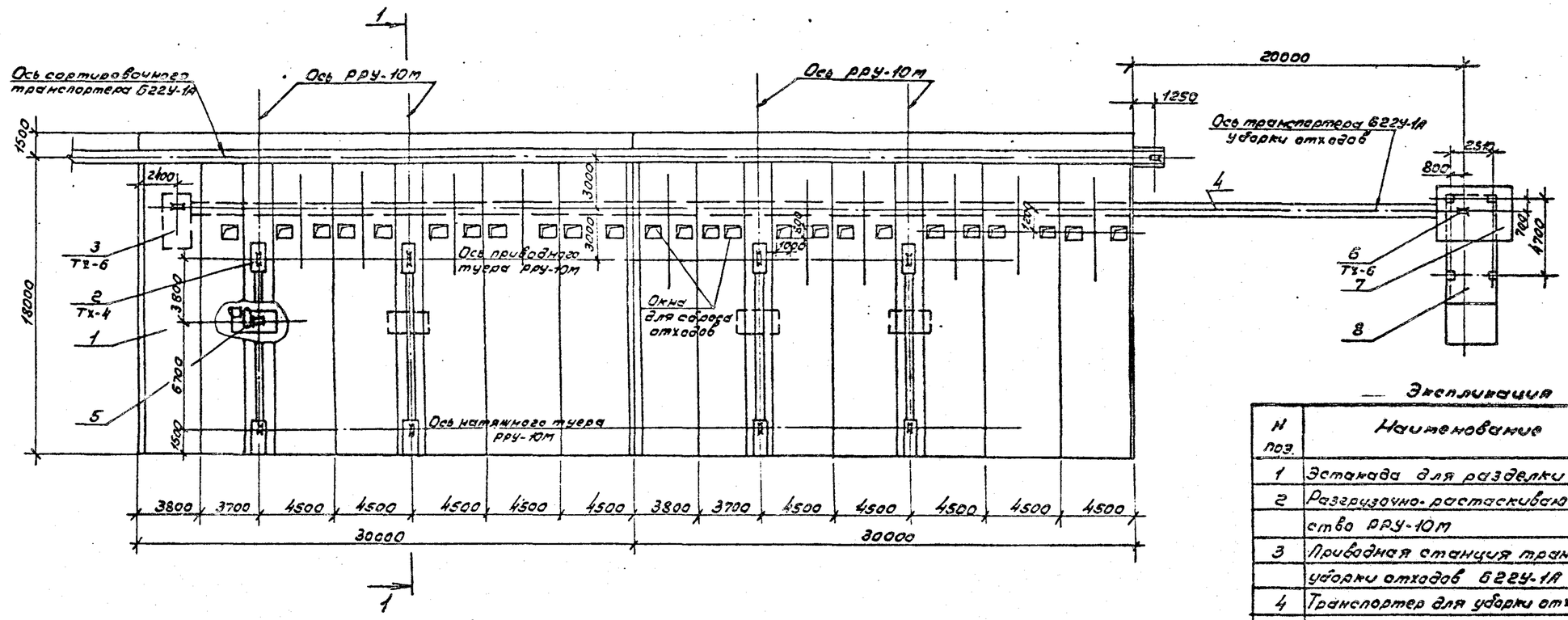


1-1

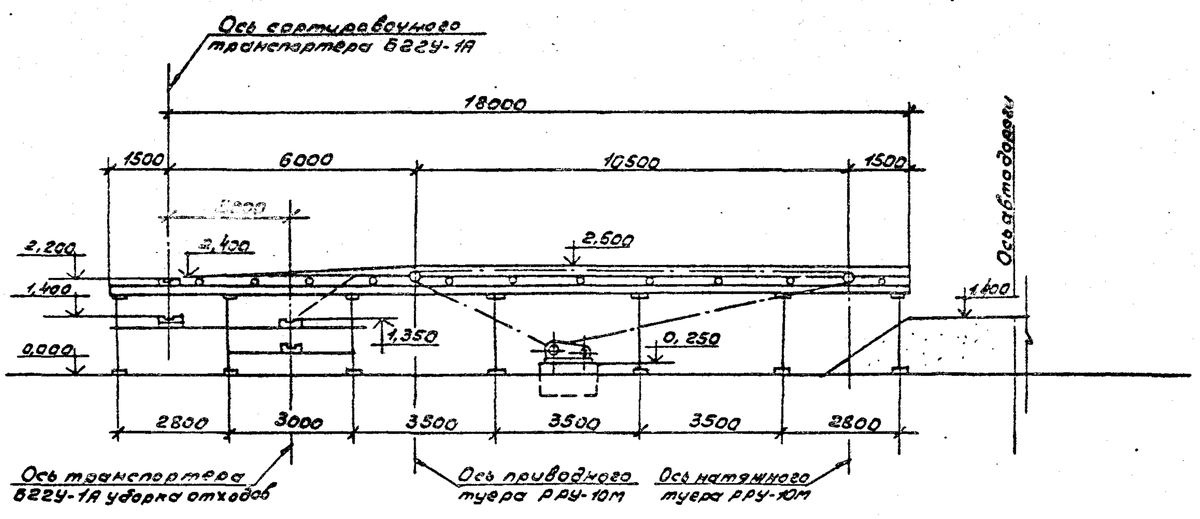


## Экспликация

| Н поз. | Наименование | Кол. | Примечание |
|---|---|---|---|
| 1 | Эстакада для разделки хлыстов | 2 | |
| 2 | Разгрузочно-растаскивающее устройство РРУ-10М | 2 | ТХ-4 |
| 3 | Приводная станция транспортера для уборки отходов БГГУ-1А | 1 | ТХ-6 |
| 4 | Транспортер для уборки отходов БГГУ-1А | 1 | Костромской судоремонтн. завод |
| 5 | Лебедка разгрузочно-растаскивающая ЛРР-1М | 2 | Ореховское торгопредпр. |
| 6 | Натяжная станция транспортера для уборки отходов БГГУ-1А | 1 | ТХ-6 |
| 7 | Площадка обслуживания натяжной станции | 1 | КД-13 |
| 8 | Погрузчик скиповой ПВ-17.5 | 1 | Завод "Красный пресс" г. Киев |

1. Разница отметок верха эстакады и подъезда к ней 1,2м принята для автомобиля КАЗ-608А. Для машин других марок данный размер требуется привязать
2. Конструкции роспрятяжечной эстакады, транспортера уборки отходов и фундаменты под оборудование см. строительные чертежи КЖ-4,5
3. Спецификацию оборудования см. лист ТХ.СО.
4. Данный лист читать с листами ТХ-4, ТХ-6.

| | | | | | |
|---|---|---|---|---|---|
| ГИП | Жердев | | 03.03.87 | ТПР 411-1-0142.87 | ТХ |
| Н.контр. | Березин | | 03.03.87 | | |
| Нач.отд. | Рогачев | | 03.03.87 | Нижний склад мощностью 60 тыс. м³ древесины в год | |
| Гл.спец. | Березина | | 10.86 | | |
| Рук.гр. | Бизяева | | 10.86 | Эстакада для разделки хлыстов, размером 18х30м. (в деревянных конструкциях) | Стадия: РП; Лист: 3; Листов: |
| Ст.инж. | Усенко | | 09.86 | Общемонтажный чертеж. План. Разрез. Левое исполнение. | СОЮЗГИПРОЛЕСХОЗ |

Привязан

Инв. №

Альбом I

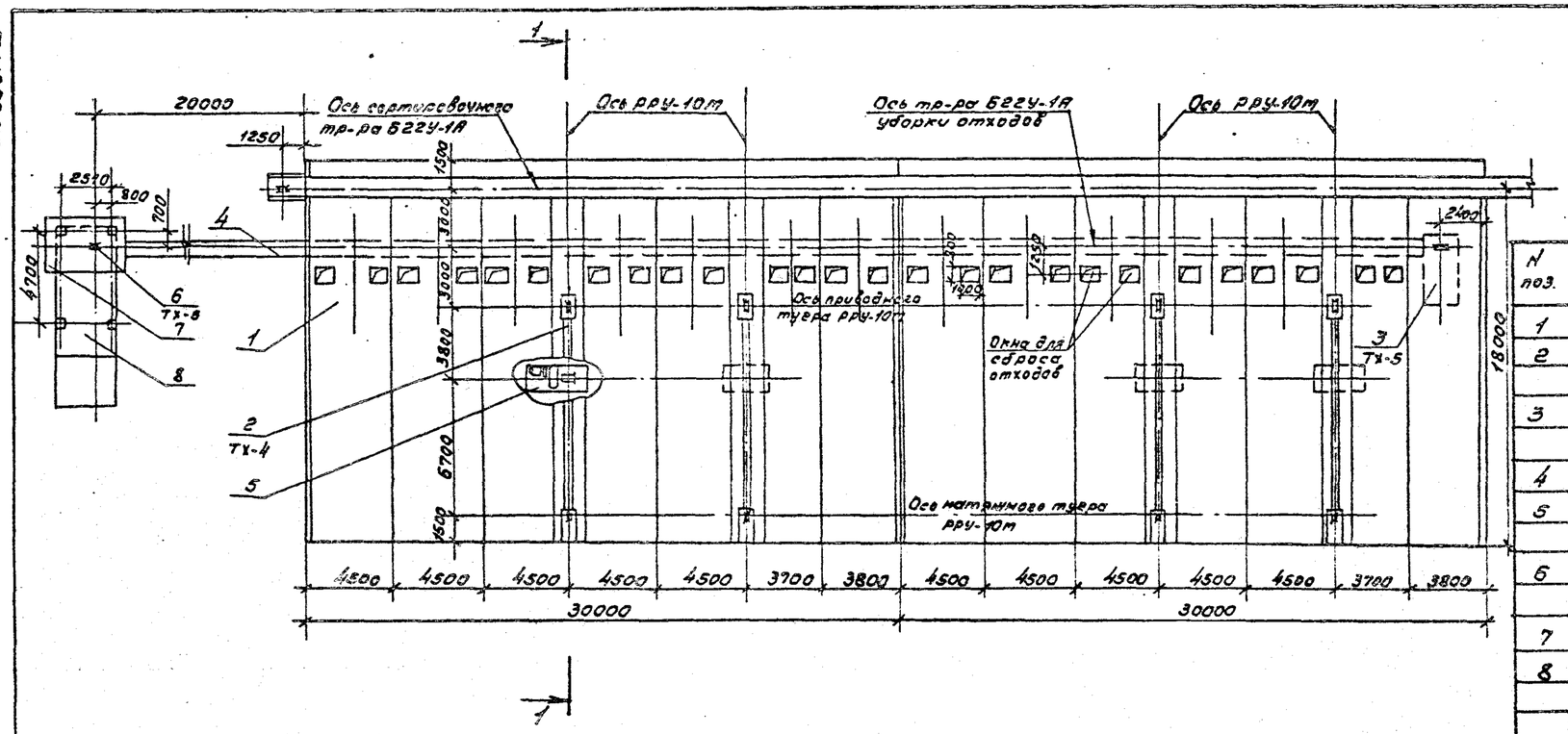


## Экспликация

| N поз. | Наименование | Кол. | Примечание |
|---|---|---|---|
| 1 | Эстакада для разделки хлыстов | 2 | К |
| 2 | Разгрузочно-растаскивающее устройство | | |
| | РРУ-10т | 2 | ТХ-4 |
| 3 | Приводная станция транспортера | | |
| | для уборки отходов БГ2У-1А | 1 | ТХ-5 |
| 4 | Транспортер уборки отходов БГ2У-1А | 1 | |
| 5 | Лебедка разгрузочно-растаскивающая ЛРР-1т | | Ореховская |
| | | 2 | торфяндевая |
| 6 | Натяжная станция транспортера | | |
| | для уборки отходов БГ2У-1А | 1 | ТХ-5 |
| 7 | Площадка обслуживания натяжной станции | 1 | КА-11 |
| 8 | Погрузчик скиповой ЛВ-175 | 1 | Завод. "Красный пресс" пос. Суда |

## 1-1

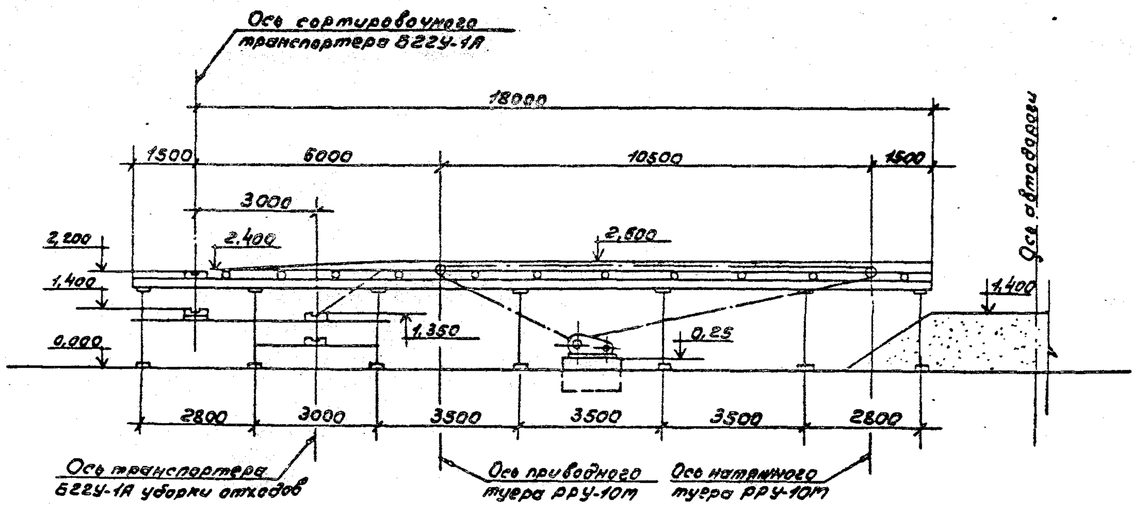


1. Разница отметок верха эстакады и полотна дороги 1,2м принята для автомобиля МАЗ-503А.
   Для машин других марок данный размер меняется при привязке.
2. Конструкции растяжевочной эстакады, транспортера уборки отходов и фундаменты под оборудование см. строительные чертежи КЖ-4,5
3. Спецификацию оборудования см. лист ТХ.СО.
4. Данный лист читать с листами ТХ-4, ТХ-5.
5. Расчетная нагрузка на настил эстакады 312 кг/м.²

| | | | | | | | |
|---|---|---|---|---|---|---|---|
| ГИП | Жердев | | | ТПР 411-4-0142.87 | | | ТХ |
| Н.контр. | Березин | | | | | | |
| Нач.отд. | Рогачев | | | | | | |
| Гл.спец. | Березина | | 10.86 | Нижний склад мощностью 50 тыс. м³ древесины в год | | | |
| Рук.гр. | Бизяева | | 10.86 | | | | |
| Ст.инж. | Усенко | | 10.86 | Эстакада для разделки хлыстов размером 18×30 (в деревянных конструкциях) | Стадия | Лист | Листов |
| | | | | | РП | 2 | |
| | | | | Общемонтажный чертеж План. Разрез. Правое исполнение. | СОЮЗГИПРОЛЕСХОЗ | | |

Привязан

Инв. №

Альбом I

## Натяжная станция

м 1:20

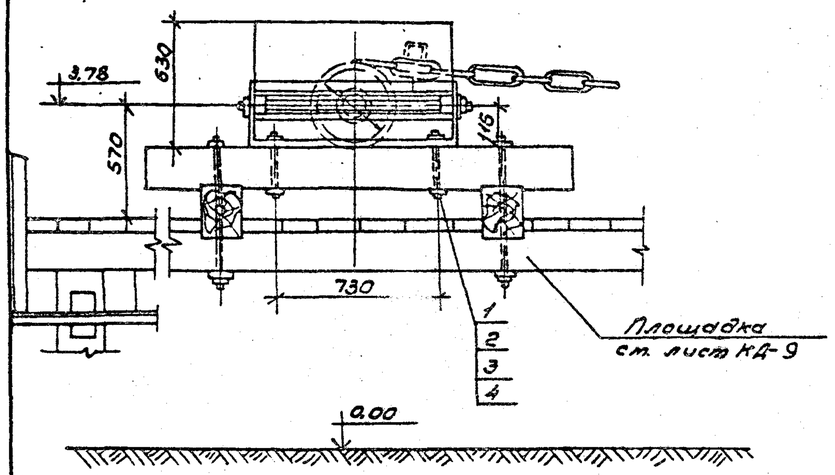


## Приводная станция

1-1

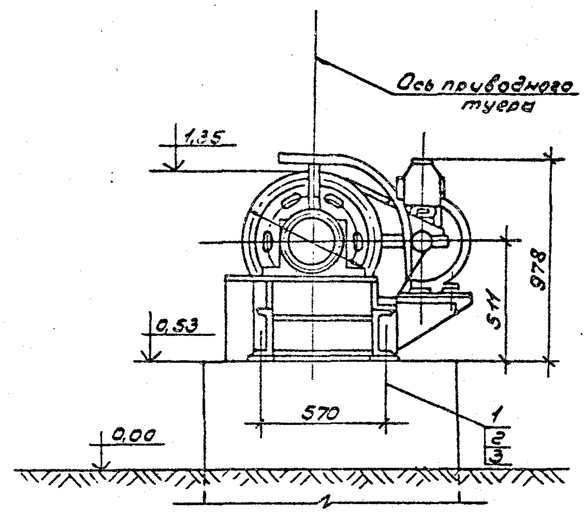


## План размещения болтов крепления приводной и натяжной станций

м 1:50

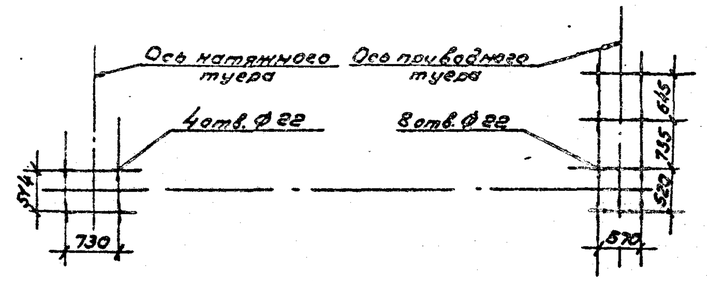


## Спецификация

| № поз. | Наименование | Ед. изм. | Кол. | Материал, марка, тип | Масса, кг Ед. | Масса, кг Общ. | Примечание |
|---|---|---|---|---|---|---|---|
| | Натяжная станция | | | | | | |
| 1 | Болт М20х250 | шт. | 4 | Ст.3 | 0,67 | 2,68 | ГОСТ 7798-70 |
| 2 | Гайка М20-6.05 | шт. | 4 | Ст.3 | 0,063 | 0,252 | ГОСТ 5915-70 |
| 3 | Шайба 20.01.05 | шт. | 4 | —"— | 0,023 | 0,092 | ГОСТ 11371-78 |
| 4 | Шайба косая 20 | шт. | 4 | —"— | 0,039 | 0,35 | ГОСТ 10906-78 |
| | | | | | | | |
| | Приводная станция | | | | | | |
| 1 | Болт М20х400.02 | шт. | 8 | Ст.35 | 0,89 | 7,12 | ОСТ 22.М2-70 |
| 2 | Гайка М20.6.05 | шт. | 8 | Ст.3 | 0,063 | 0,252 | ГОСТ 5915-70 |
| 3 | Шайба 20.01.05 | шт. | 8 | —"— | 0,023 | 0,92 | ГОСТ 11371-78 |
| | | | | | | | |
| | Итого | | | | | 11182 | |

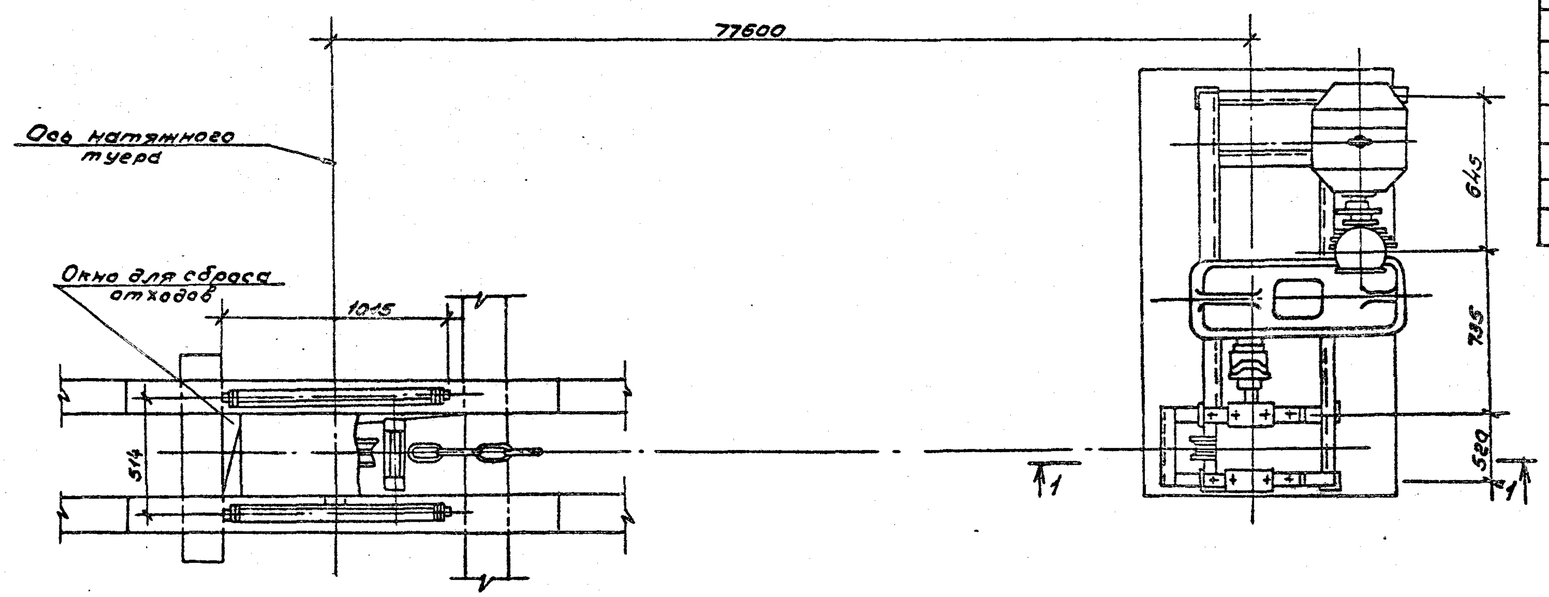


1. Конструкцию эстакады транспортера, площадку для установки натяжной станции, фундаменты под приводную станцию и скип- см. листы КД-10,11 КЖ-4,5
2. Данный лист читать с листом ТХ-2.

| | | | | | |
|---|---|---|---|---|---|
| ГИП | Жердев | | | 10.86 | ТПР 411-1-014.87 ТХ |
| Н.контр. | Березин | | | 10.86 | |
| Нач.отд. | Рогачев | | | 10.86 | Нижний склад мощностью 50 тыс. м³ древесины в год |
| Гл.спец. | Березина | | | 10.86 | |
| Рук.гр. | Бизяева | | | 10.86 | |
| Ст.инж. | Усенко | | | 10.86 | Эстакада для разделки хлыстов размером 18х30м (в деревянных конструкциях). Стадия: РП; Лист: 5; Листов: |
| Привязан | | | | | Приводная и натяжная станции тр-ра для уборки отходов Б229-1.А. Первое исполнение. |
| Инв. № | | | | | СОЮЗГИПРОЛЕСХОЗ |

Альбом I

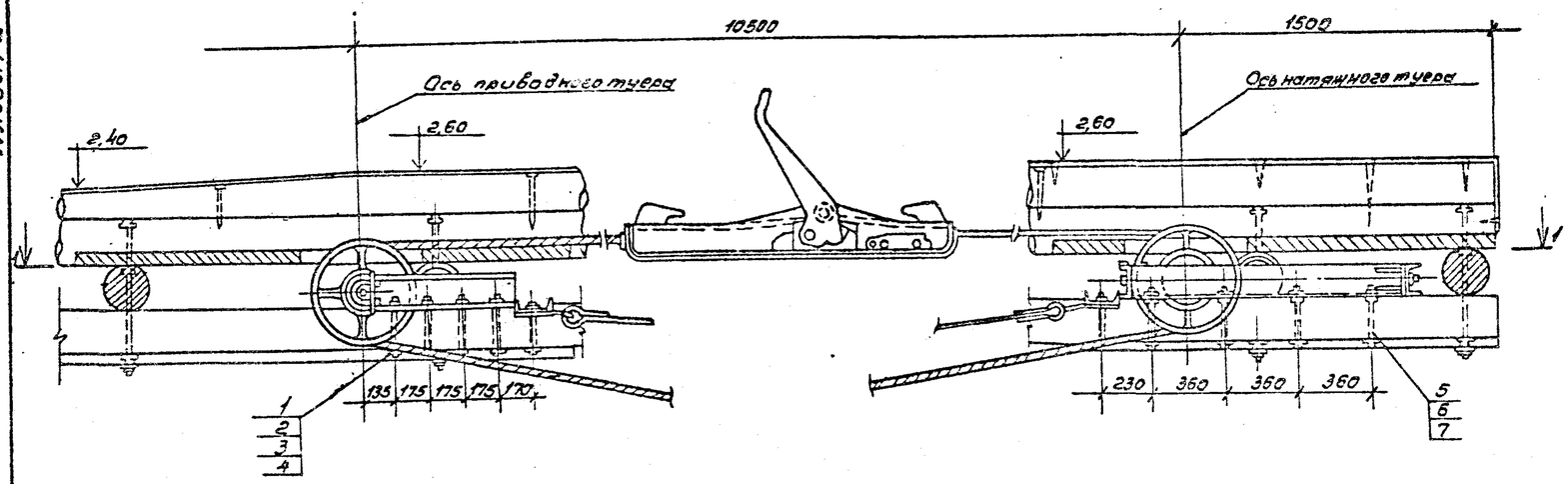


1-1

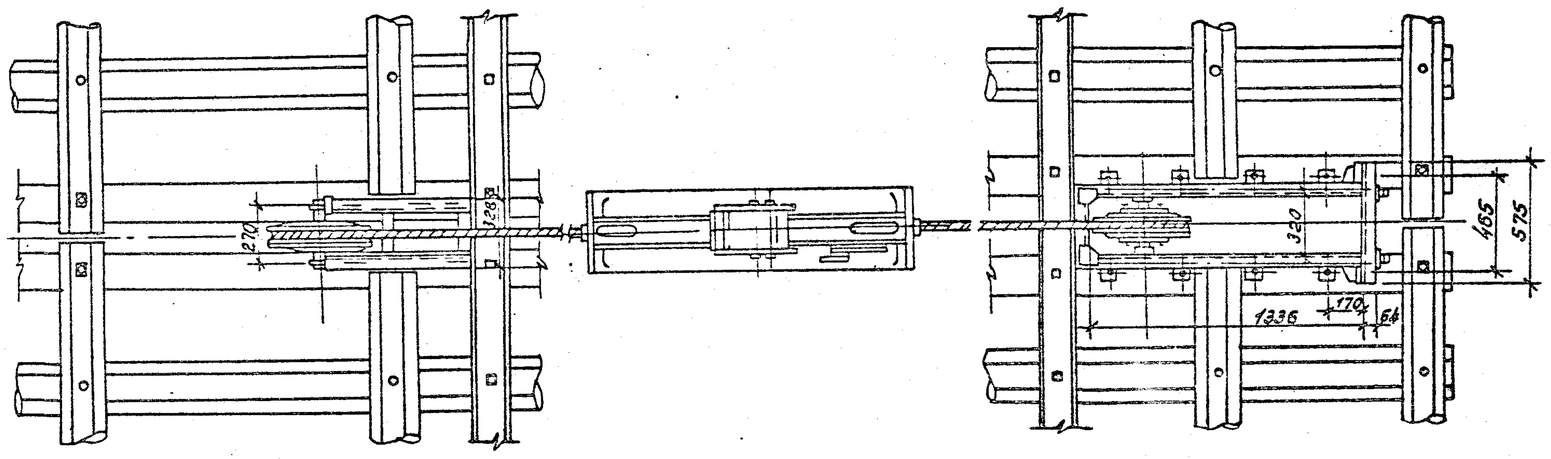


План размещения болтов для крепления приводного и натяжного туеров
м 1:50

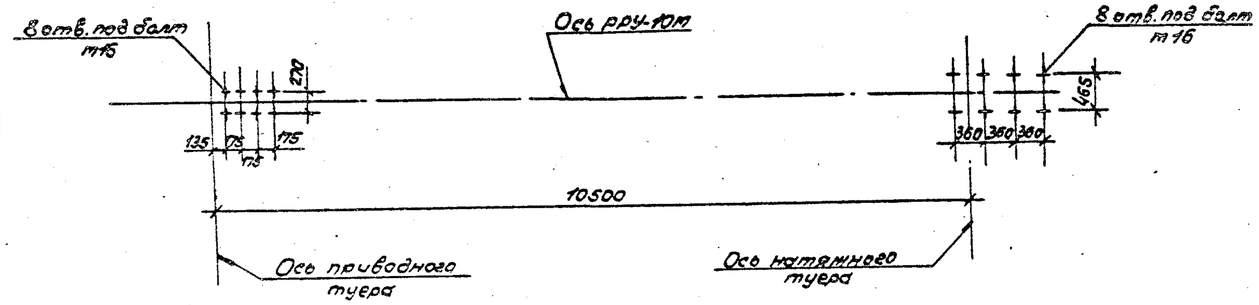


## Спецификация

| № поз. | Обозначение | Ед. изм. | Кол. | Материал, марка, тип | Масса, кг ед. | Масса, кг общ. | Примечание |
|---|---|---|---|---|---|---|---|
| | Приводной туер | | | | | | |
| 1 | Болт М16×200 | шт. | 8 | Ст.3 | 0,34 | 2,72 | ГОСТ 7798-70 |
| 2 | Гайка М16.5.05 | —"— | 8 | Ст.3 | 0,034 | 0,27 | ГОСТ 5915-70 |
| 3 | Шайба косая 16 | —"— | 8 | Ст.3 | 0,03 | 0,24 | ГОСТ 10906-78 |
| 4 | Шайба 16.65Г.05 | —"— | 8 | 65Г | 0,011 | 0,088 | ГОСТ 11371-78 |
| | Натяжной туер | | | | | | |
| 5 | Болт М16×200 | шт. | 8 | Ст.3 | 0,34 | 2,72 | ГОСТ 7798-70 |
| 6 | Гайка М16.5.05 | —"— | 8 | Ст.3 | 0,034 | 0,27 | ГОСТ 5915-70 |
| 7 | Шайба 16.65Г.05 | —"— | 8 | 65Г | 0,011 | 0,088 | ГОСТ 11371-78 |
| | | | | | | | |
| | Итого | | | | | 6,336 | |
| | | | | | | | |

1. Спецификация составлена на одну ветвь разгрузочно-растаскивающего устройства РРУ-10М. В комплект входят две ветви.
2. Конструкцию крепления туеров см. строительную часть лист КД-9
3. Данный лист читать с листами ТХ-2, ТХ-3.

| | | | | | | | |
|---|---|---|---|---|---|---|---|
| ГИП | | | | ТПР 411-1-0142.87 | | | ТХ |
| Н. контр. | | | | Полигон [illegible] мощностью 50 тыс. м³ [illegible] в год | | | |
| Нач. отд. | | | | | | | |
| Гл. спец. | | | | | | | |
| Рук. гр. | Бизяева | | 10.86 | Заправка [illegible] для разделки листов [illegible] туером 18×30м (в соответствии с конструкциями) | Стадия | Лист | Листов |
| Ст. инж. | Усенко | | 10.86 | | РП | 4 | |
| Привязан | | | | Приводной и натяжной туеры РРУ-10М. Установочный чертеж. | СОЮЗГИПРОЛЕСХОЗ | | |
| Инв. № | | | | | | | |

Альбом I

Приводная станция
1-1.
м 1:20

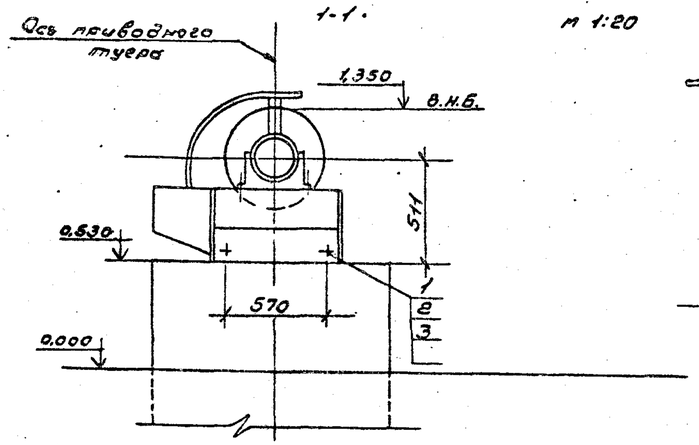


Натяжная станция

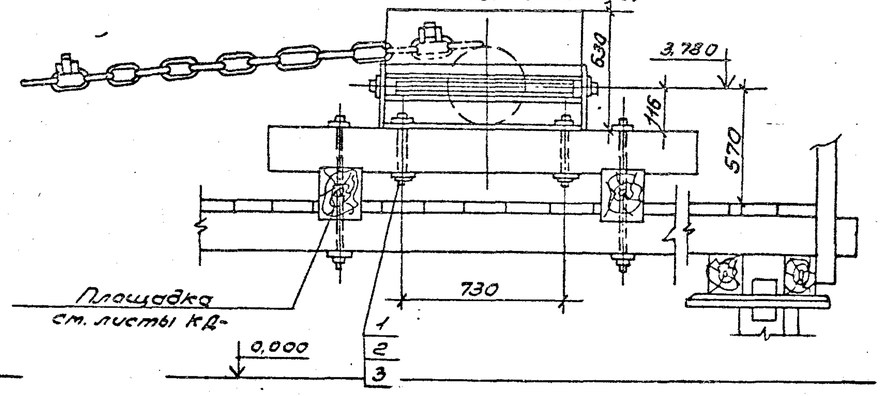


Спецификация

| № поз. | Наименование | Ед. изм. | Кол. | Материал, марка, тип | Масса, кг Ед. | Масса, кг Общ. | Примечание |
|---|---|---|---|---|---|---|---|
| | Натяжная станция | | | | | | |
| 1 | Болт М20×250 | шт. | 4 | Ст.3 | 0,67 | 2,68 | ГОСТ7798-70 |
| 2 | Гайка М20.6.05 | —"— | 4 | Ст.3 | 0,063 | 0,262 | ГОСТ5915-70 |
| 3 | Шайба 20.01.05 | —"— | 4 | Ст.3 | 0,023 | 0,092 | ГОСТ11371-78 |
| 4 | Шайба косая 20 | —"— | 4 | Ст.3 | 0,59 | 0,38 | ГОСТ10906-78 |
| | Приводная станция | | | | | | |
| 1 | Болт М20×400.02 | шт. | 8 | Ст.35 | 0,89 | 7,12 | ОСТ22-412-70 |
| 2 | Гайка М20.6.05 | шт. | 8 | Ст.3 | 0,063 | 0,504 | ГОСТ5915-70 |
| 3 | Шайба 20.01.05 | шт. | 8 | Ст.3 | 0,023 | 0,184 | ГОСТ11371-78 |
| | | | | | | | |
| | Итого | | | | | 11,182 | |
| | | | | | | | |
| | | | | | | | |

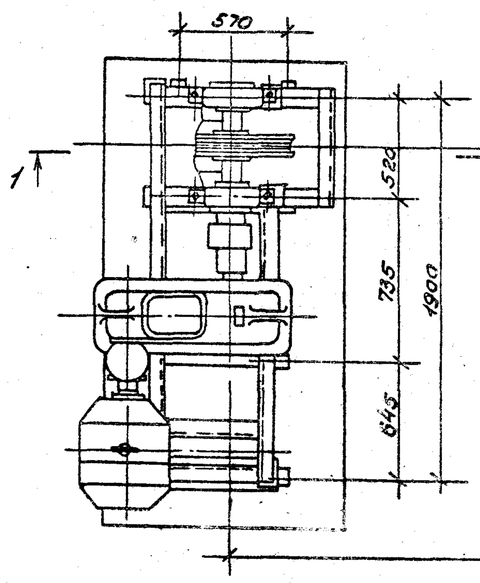


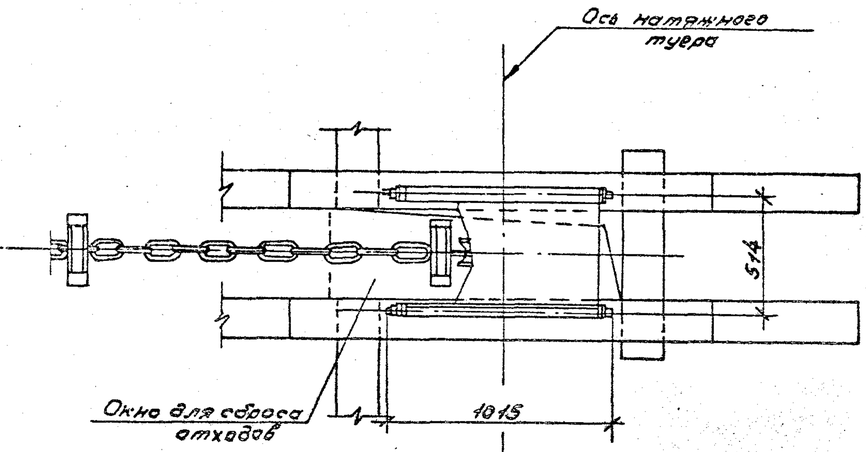


1. Конструкцию эстакады транспортера, площадку для установки натяжной станции, фундаменты под приводную станцию и скип - см. листы КД-12,13, КЖ-4,5.
2. Данный лист читать с листом ТХ-3.

План размещения болтов крепления приводной и натяжной станций
м1:50

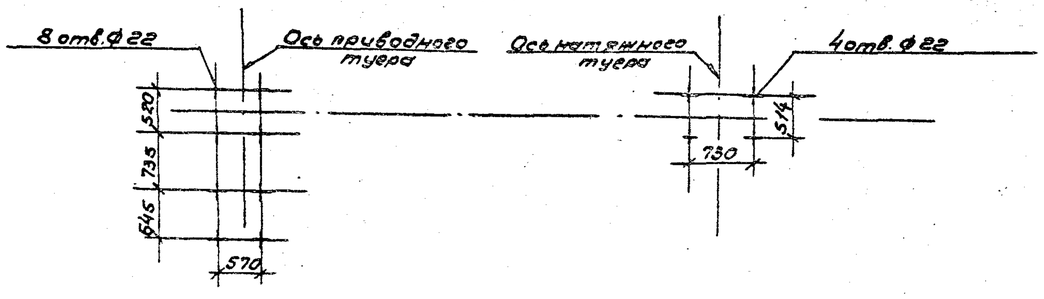


| | | | | | |
|---|---|---|---|---|---|
| ГИП | Жердев | | | ТПР 411-1-0142.87 | ТХ |
| Н.контр. | Березин | | | | |
| Нач.отд. | Рогачев | | | | |
| Гл.спец. | Березина | | 10.86 | Нижний склад мощностью 50 тыс. м³ древесины в год | |
| Рук.гр. | Бизяева | | 10.86 | | |
| Ст.инж. | Усенко | | 10.86 | Эстакада для разделки хлыстов размером 18×30м (в деревянных конструкциях) | Стадия: РП; Лист: 6; Листов: |
| Привязан | | | | Приводная и натяжная станции транспортера для уборки отходов БРЕУ-1А. Левое исполнение. | СОЮЗГИПРОЛЕСХОЗ |
| Инв. № | | | | | |

Альбом I

## Ведомость рабочих чертежей основного комплекта КЖ

| Лист | Наименование | Примечание |
|---|---|---|
| 1 | Общие данные | |
| 2 | Схема расположения элементов монолитных | |
| | фундаментов. Правое исполнение. | |
| 3 | Схема расположения элементов монолитных | |
| | фундаментов. Левое исполнение | |
| 4 | Фундаменты ФОм 1; ФОм 2; | |
| | Фм 1 | |
| 5 | Фундаменты ФОм 3; Фм 2; | |
| | Фм 3 | |

## Ведомость ссылочных и прилагаемых документов

| Обозначение | Наименование | Примечание |
|---|---|---|
| | Прилагаемые | |
| | документы | |
| Альбом VIII-КЖ, кд | Ведомость потребности | |
| | в материалах | |

## Ведомость спецификаций

| Лист | Наименование | Примечание |
|---|---|---|
| 2 | Спецификация к схеме расположения | |
| | элементов фундаментов | |
| 3 | Спецификация к схеме расположения | |
| | элементов фундаментов | |
| 4 | Спецификация монолитных | |
| | конструкций | |
| 5 | Спецификация монолитных | |
| | конструкций | |

1. Рабочие чертежи марки КЖ разработаны на основании технологических заданий в соответствии с основными положениями на строительное проектирование СНиП 2.01.02-85
2. Проект выполнен в соответствии со СНиП 2.03.01-84 и СНиП 2.01.07-85.
3. Условия строительства: сейсмичность района - не выше 5 баллов; территория - без подработки горными выработками; ветровая нагрузка - 0.23 кПа; вес снегового покрова - 1.0 кПа; рельеф территории спокойный, грунтовые воды отсутствуют.
   Грунты в основаниях непучинистые, непросадочные со следующими нормативными характеристиками: $\varphi_н = 0.49$ рад; $C^н = 2$ кПа; $E = 14.7$ мПа; $\gamma = 1.8$ тс/м$^3$
4. Работы по монолитным железобетонным конструкциям производить с учетом указаний СНиП III-15-76.
5. Антикоррозийную защиту закладных деталей выполнять в соответствии со СНиП 2.03.11-85
6. За относительную отметку 0.000 условно принята планировочная отметка пол площадки, что соответствует абсолютной отм. [ ]
7. В спецификации данные в числителе даны на две эстакады, в знаменателе - на одну эстакаду.
8. Состав антикоррозионного покрытия:
   - грунт ГФ-021 ГОСТ 25129-82.*
   - эмаль ПФ-115 ГОСТ 6465-76.*
   Грунт и эмаль наносятся в два слоя каждый.

Типовое проектное решение разработано в соответствии с действующими нормами и правилами и предусматривает мероприятия, обеспечивающие пожарную безопасность при эксплуатации сооружения.

Главный инженер проекта Жердев

| | | | | |
|---|---|---|---|---|
| Инв. № | | | | привязан |
| ГИП | Жердев | | | ТПР 411-1-0142 87 КЖ |
| Н.контр. | Воронков | | | |
| Нач.отд. | Рогачев | | | Нижний склад мощностью 80 тыс.м3 древесины в год |
| Гл.спец. | Богданко | | | |
| Рук.гр. | Нольская | | | Эстакада для разделки рахлыстов размером 1,5х30м (в деревянных конструкциях) — Стадия: РП; Лист: 1; Листов: 5 |
| Техник | Проценко | | 1987 | Общие данные — СОЮЗГИПРОЛЕСХОЗ |

Альбом I

## Схема расположения элементов монолитных фундаментов под оборудование и под стойки эстакады.

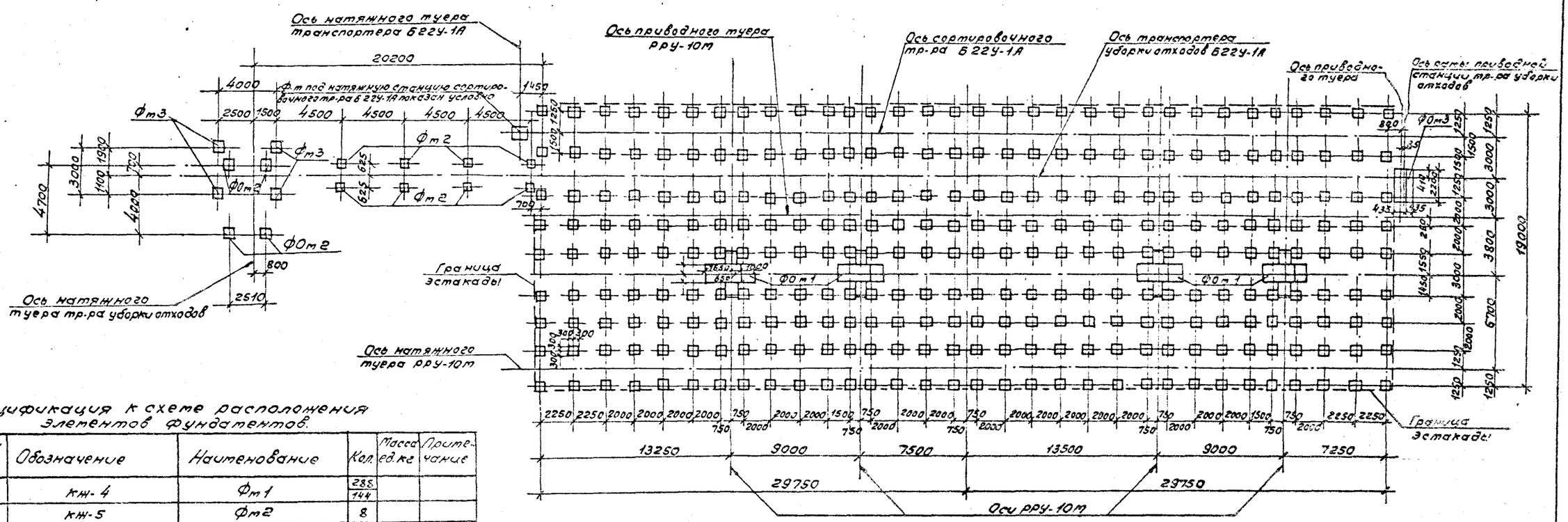


### Спецификация к схеме расположения элементов фундаментов.

| Марка поз. | Обозначение | Наименование | Кол. | Масса ед. кг | Примечание |
|---|---|---|---|---|---|
| Фм1 | КЖ-4 | Фм1 | 288/144 | | |
| Фм2 | КЖ-5 | Фм2 | 8 | | |
| Фм3 | КЖ-5 | Фм3 | 4 | | |
| ФОм1 | КЖ-4 | ФОм1 | 4/2 | | |
| ФОм2 | КЖ-4 | ФОм2 | 4 | | |
| ФОм3 | КЖ-5 | ФОм3 | 1 | | |
| | | | | | |
| | | | | | |

1. Фундаменты запроектированы для природных условий, характеризуемых следующими данными: рельеф территории спокойный, расчетная зимняя температура воздуха -30°С, грунты в основании фундаментов непучинистые, непросадочные, со следующими характеристиками: $\varphi_н = 0{,}49$ рад; $C^н = 2$ кПа; $E = 14{,}7$ мПа; $\gamma = 1{,}8$ т/м³ Грунтовые воды отсутствуют.
2. За абсолютную отметку 0,000 принята планировочная отметка пол площадки, что соответствует абсолютной отметке [ ]
3. Все фундаменты монолитные бетонные из бетона класса В-7,5.
4. Разбивку колодцев для фундаментных болтов уточнить по технологическому оборудованию до начала бетонирования фундаментов.
5. Грунт под подошвой фундаментов тщательно уплотнить.
6. Поверхности фундаментов соприкасающиеся с грунтом обмазать горячим битумом за два раза.
7. Все незамаркированные фундаменты марки Фм 1.
8. В спецификации данные в числителе даны на две эстакады, в знаменателе - на одну эстакаду.

Согласовано: Ул. СА ТК Бирева

| | | | |
|---|---|---|---|
| ГИП | Жердев | | ТПР 411-1-014.87 КЖ |
| Н.контр. | Воронков | | |
| Нач.отд. | Рогачев | | Нижний склад мощностью 50 тыс. м³ древесины в год |
| Гл.спец. | Богденко | | |
| Рук.гр. | Налюская | | |
| Техник | Агафонова | | Эстакада для разделки хлыстов размером 18х30м (в деревянных конструкциях) — Стадия РП, Лист 2, Листов |
| Привязан | | | Схема расположения элементов монолитных фундаментов. Правое исполнение. — СОЮЗГИПРОДРЕВХОЗ |
| Инв. № | | | |

Альбом I

# Схема расположения элементов монолитных фундаментов под оборудование и под стойки эстакады

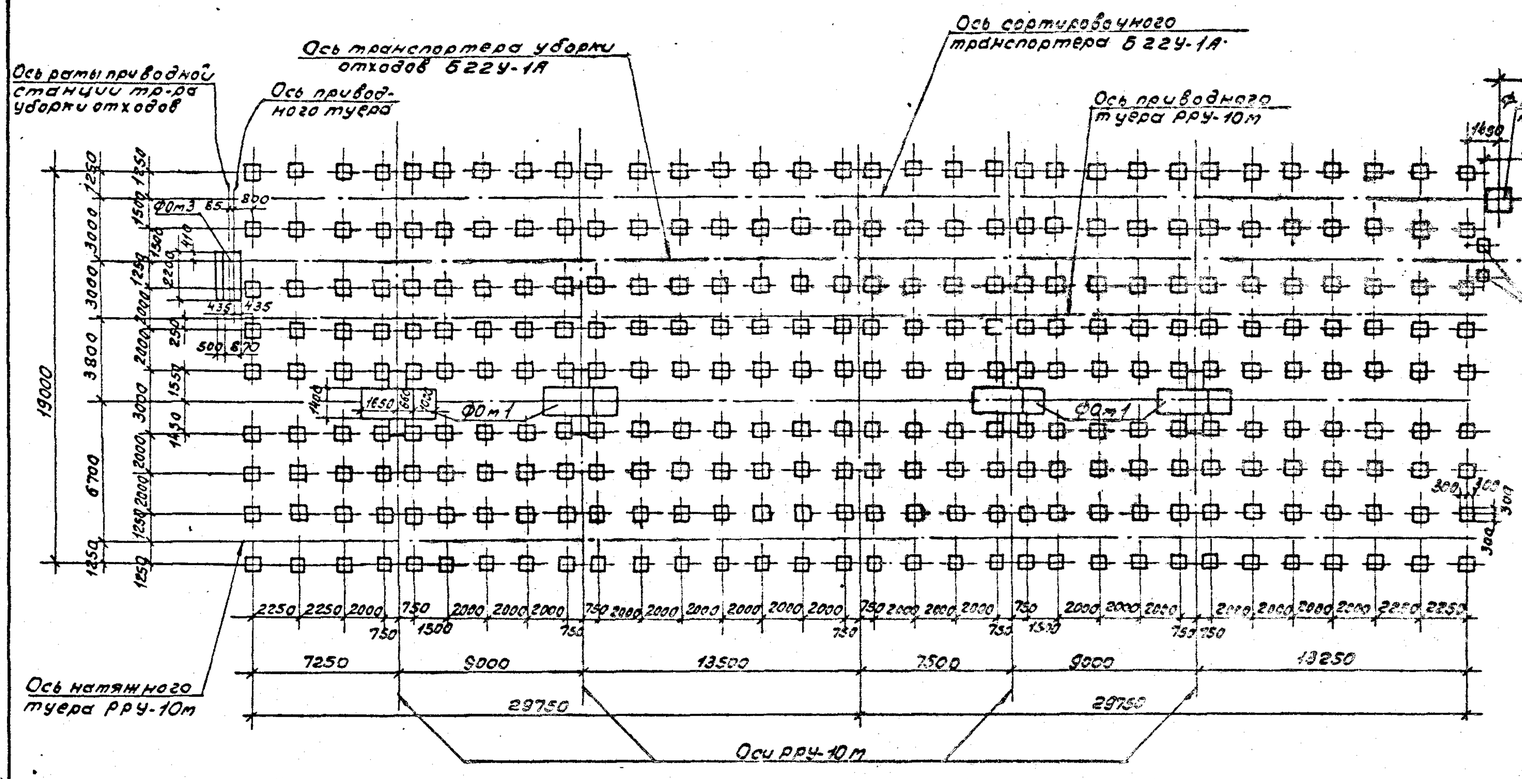


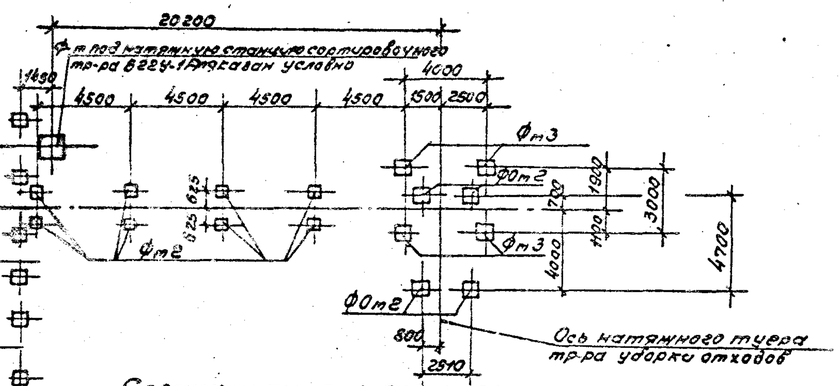


## Спецификация к схеме расположения элементов фундаментов

| Марка, поз. | Обозначение | Наименование | Кол. | Масса ед. кг | Примечание |
|---|---|---|---|---|---|
| Фм1 | КЖ-4 | Фм1 | 288/144 | | |
| Фм2 | КЖ-5 | Фм2 | 8 | | |
| Фм3 | КЖ-5 | Фм3 | 4 | | |
| ФОм1 | КЖ-4 | ФОм1 | 4/2 | | |
| ФОм2 | КЖ-4 | ФОм2 | 4 | | |
| ФОм3 | КЖ-5 | ФОм3 | 1 | | |
| | | | | | |
| | | | | | |

1. Фундаменты запроектированы для природных условий, характеризуемых следующими данными: рельеф территории спокойный, расчетная зимняя температура воздуха -30°С, грунты в основании фундаментов непучинистые, непросадочные со следующими характеристиками: $\varphi_н = 0{,}49$ рад; $C_н = 2$ кПа; $E = 14{,}7$ мПа; $\gamma = 1{,}8$ т/м³. Грунтовые воды отсутствуют.
2. За относительную отметку 0,000 принята [illegible] соответствующая абсолютной отметке [illegible]
3. Все фундаменты - монолитные бетонные из бетона марки М75.
4. Разбивку колодцев для фундаментных болтов уточнить по технологическому оборудованию до начала бетонирования фундаментов.
5. Грунт под подошвой фундаментов тщательно уплотнить.
6. Поверхности фундаментов соприкасающиеся с грунтом обмазать горячим битумом за два раза.
7. Все незатаркированные фундаменты марки Фм1.
8. В спецификации данные в числителе даны на две эстакады, в знаменателе - на одну эстакаду.

Согласовано: УГК. 20.ТХ Бизяева 1989

| | | | |
|---|---|---|---|
| ГИП | Жердев | | |
| Утв. гл. инж. | Воронков | | |
| Нач. отд. | Рогачев | | |
| Гл. спец. | Богаенко | | |
| Рук. гр. | Малостная | | |
| Техник | Агафонова | | |

Привязан

Инв. №

ТПР 411-1-0142.87 КЖ

Нижний склад мощностью 50 тыс. м³ древесины в год

Эстакада для разделки хлыстов разером 18х30м. (в деревянных конструкциях)

| Стадия | Лист | Листов |
|---|---|---|
| Р | 3 | |

Схема расположения элементов монолитных фундаментов. Левое исполнение.

СОЮЗГИПРОЛЕСХОЗ

Альбом I

## Фм 1

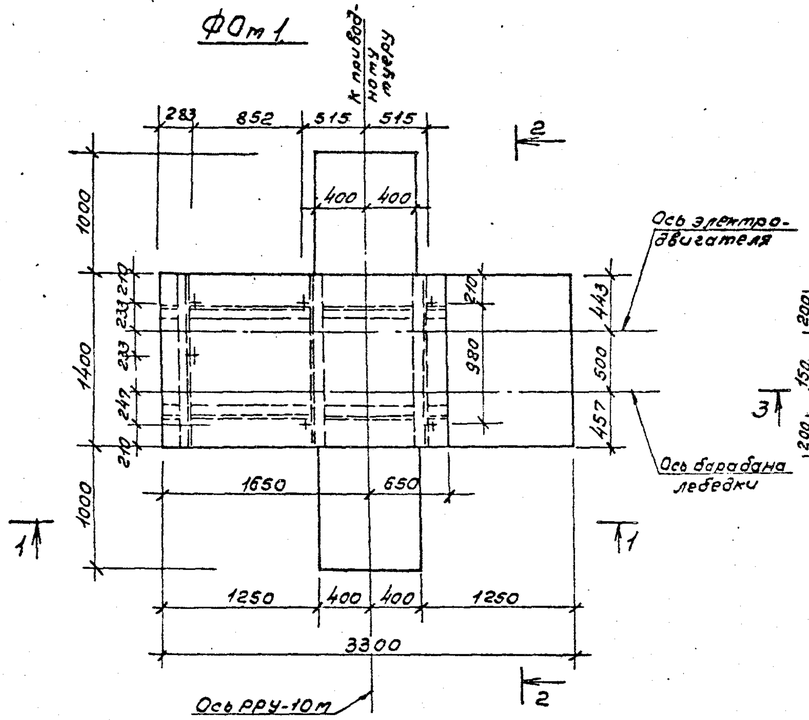


## Фм 2

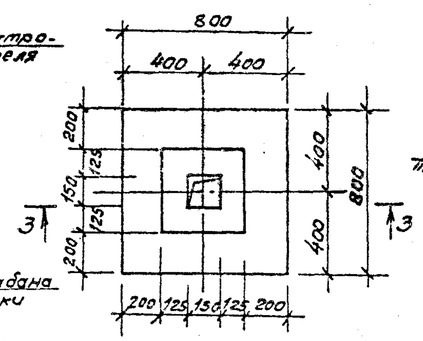


## 3-3

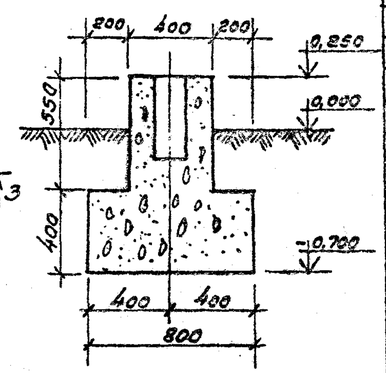


## Спецификация монолитной конструкции

| Формат | Зона | Поз. | Обозначение | Наименование | Кол. | Примечание |
|---|---|---|---|---|---|---|
| | | | КЖ-4 | Фм 1 | | |
| | | | | Сборочные единицы и детали | | Общая масса, кг |
| | | 1 | | [16 ГОСТ 8240-72* ℓ=2300 | 2 | 65,32 |
| | | 2 | | ∟100×63×6 ГОСТ 8510-72* ℓ=1410 | 3 | 31,62 |
| | | | | | | |
| | | | | Материалы | | |
| | | | | Бетон класса В15 | | 6,43 м³ |
| | | | | | | |
| | | | КЖ-4 | Фм 2 | | |
| | | | | Материалы | | |
| | | | | Бетон класса В15 | | 0,34 м³ |
| | | | | | | |
| | | | КЖ-4 | Фм 1 | | |
| | | | | Сборочные единицы и детали | | |
| | | 3 | | -6×50 ГОСТ 103-76* ℓ=1400 | 1 | |
| | | | | | | |
| | | | | Материалы | | |
| | | | | Бетон класса В7,5 | | 0,27 м³ |
| | | | | | | |

## 1-1

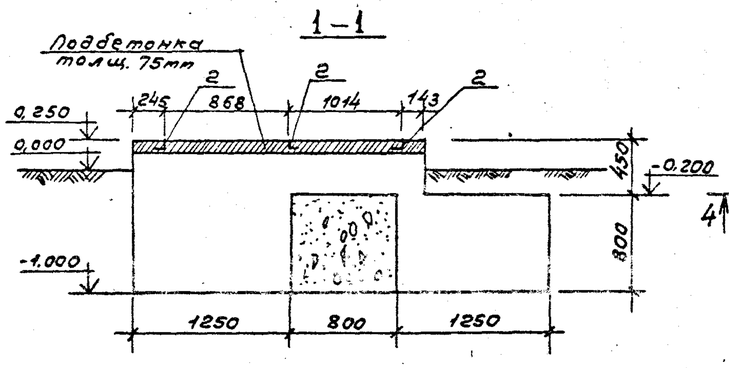


## Фм 1

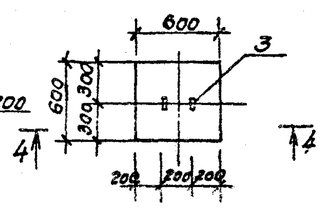


## 4-4

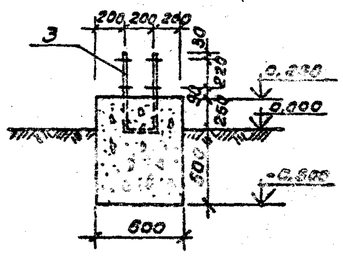


## 2-2

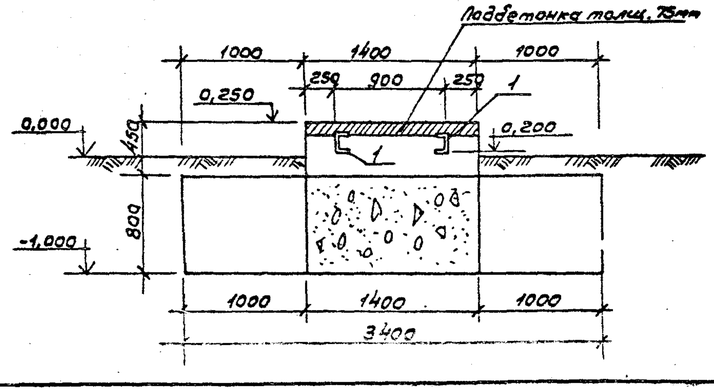


1. Данный лист читать вместе с листами КЖ-2,3.

| | | | | | |
|---|---|---|---|---|---|
| ГИП | Жеребов | | | ТПР 411-1-0142.87 | КЖ |
| Н.контр. | Воронцов | | | Нижний склад мощностью 50 тыс. м³ древесины в год. | |
| Нач.отд. | Росгачев | | | | |
| Гл.спец. | Бозаенко | | | | |
| Рук.гр. | Непоскар | | | | |
| Техник | Процевко | | 1989 | Эстакада для разделки хлыстов размером 18×30 (6 деревянных конструкциях) | Стадия: РП; Лист: 4; Листов: |
| Привязан | | | | Фундаменты Фм 1; Фм 2; Фм 1. | СОЮЗГИПРОЛЕСХОЗ |
| Инв. № | | | | | |

Согласовано: Гл.спец. ТК; Гл.инж. проекта; Нач.отд.

Альбом I

## ФОт 3

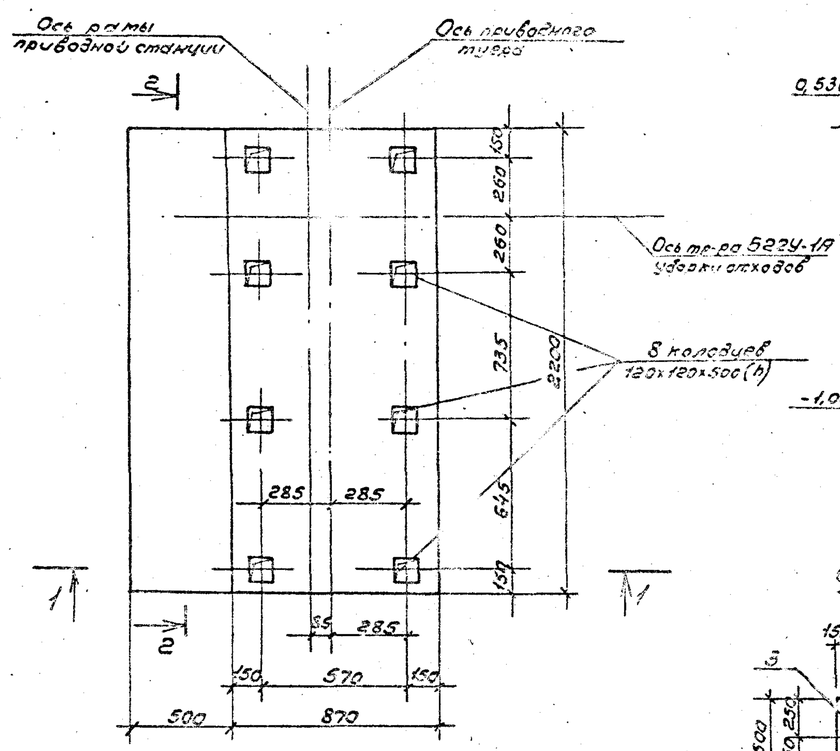


## 2-2

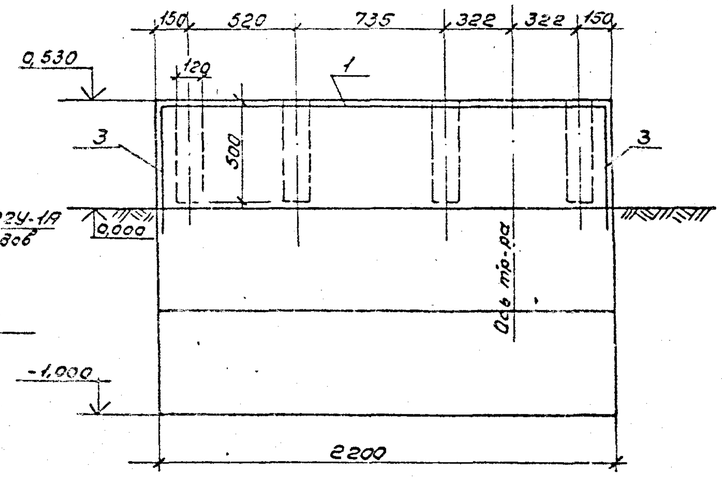


## Фт 2

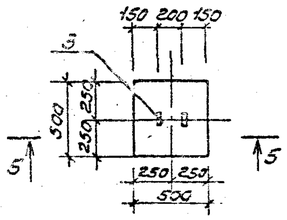


## 5-5

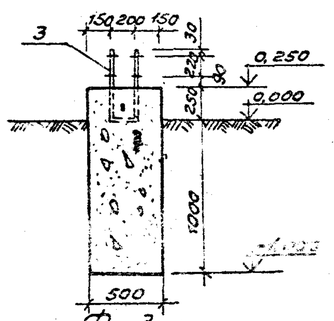


## 1-1

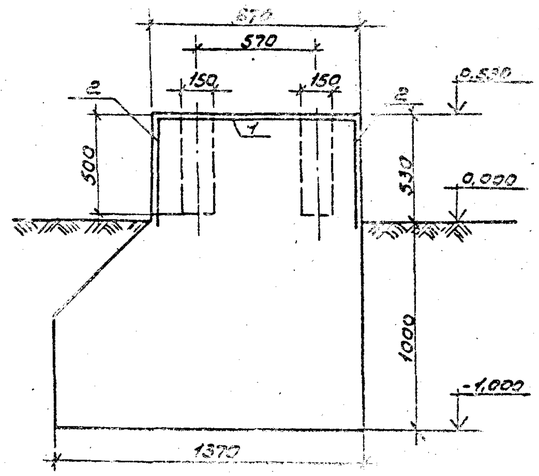


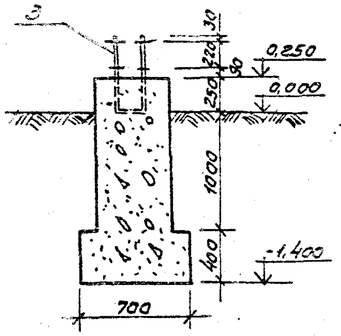


## Фт 3

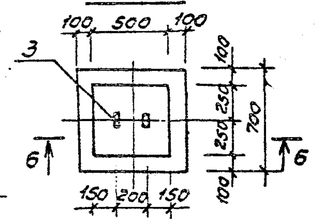


## Спецификация фундаментов

| Формат | Зона | Поз | Обозначение | Наименование | Кол. | Примечание |
|---|---|---|---|---|---|---|
| | | | КЖ-5 | ФОт 3 | | |
| | | | | Детали | | |
| | | 1 | | Сетка рулонная 100/100/8/8 ГОСТ 8478-81 2300×2150 | 1 | 43,02 кг |
| | | | | " 100/100/8/8 2300×950 | 2 | 19 кг |
| | | 3 | | " 100/100/8/8 2300/2×950 | 2 | 9,5 кг |
| | | | | | | |
| | | | | Материалы | | |
| | | | | Бетон класса В7,5 | 3,76 | $м^3$ |
| | | | | | | |
| | | | КЖ-5 | Фт 2 | | |
| | | | | Сборочные единицы и детали | | |
| | | 3 | | -6×50 ГОСТ 103-76*; ℓ=1400 | 1 | |
| | | | | | | |
| | | | | Материалы | | |
| | | | | Бетон класса В7,5 | | 0,31 $м^3$ |
| | | | | | | |
| | | | КЖ-5 | Фт 3 | | |
| | | | | Сборочные единицы и детали | | |
| | | 3 | | -6×50 ГОСТ 103-76*; ℓ=1400 | 1 | |
| | | | | | | |
| | | | | Материалы | | |
| | | | | Бетон класса В7,5 | | 0,49 $м^3$ |

## Ведомость стали на один элемент, кг

| Марка элемента | Арматурные изделия | | | | | Всего |
|---|---|---|---|---|---|---|
| | Арматурная проволока | | | | | |
| | ГОСТ 8478-81 | | | | | |
| | Класс А III | | | | | |
| | ф 8 | | Итого | | | |
| ФОт 3 | 100,02 | | 100,02 | | | 100,02 |

1. Данный лист читать вместе с листами КЖ-2, 3.

| | | | | | |
|---|---|---|---|---|---|
| ГИП | Жердев | | | ТПР 411-1-0142.87 | КЖ |
| Н.контр. | Воронков | | | Нижний склад мощностью 50 тыс. $м^3$ древесины в год | |
| Нач.отд. | Рогачев | | | | |
| Гл.спец. | Богденко | | | | |
| Рук.гр. | Нальская | | | Эстакада для разделки хлыстов размером 18×30 м. (в деревянных конструкциях) | Стадия: РП; Лист: 5; Листов: |
| Техник | Проценко | | 1989 | | |
| Привязан | | | | Фундаменты ФОт 3; Фт 2; Фт 3. | СОЮЗГИПРОЛЕСХОЗ |
| Инв. № | | | | | |

Согласовано: Укр.Д.Т.Х. Киев

Альбом I

## Ведомость рабочих чертежей основного комплекта КД

| Лист | Наименование | Примечание |
|---|---|---|
| 1 | Общие данные | |
| 2 | Схема расположения элементов | |
| | плана. Правое исполнение. | |
| 3 | Схема расположения элементов | |
| | плана. Левое исполнение | |
| 4 | Разрез 1-1 | |
| 5 | Разрез 3-3. Спецификации | |
| 6 | Фрагмент эстакады | |
| 7 | Узлы | |
| 8 | Конструкция эстакады в пределах | |
| | установки РРУ-10т | |
| 9 | Детали крепления рам приводного | |
| | и натяжн го туера | |
| 10 | Конструкция наружной части эстакады | |
| | транспортера уборки отходов | |
| | Б 22У-1А. Правое исполнение | |
| 11 | Деталь конструкции эстакады и площад- | |
| | ка пл натяжную станцию тр-ра Б 22У-1А | |
| | уборки отходов. Правое исполнение. | |
| 12 | Конструкция наружной части эстакады | |
| | транспортера уборки отходов | |
| | Б 22У-1А. Левое исполнение | |
| 13 | Деталь конструкции эстакады и площадка | |
| | пл натяжную станцию тр-ра Б22У-1А | |
| | уборки отходов. Левое исполнение. | |
| 14 | Эстакада транспортера уборки отходов | |
| | Б22У-1А. Узлы. Спецификации. | |

## Ведомость ссылочных и прилагаемых документов

| Обозначение | Наименование | Примечание |
|---|---|---|
| | | |
| | Прилагаемые | |
| | документы | |
| | | |
| Альбом I тпр 411-1-0142.87 | Ведомости потребности | |
| | в материалах | |
| | | |
| | | |
| | | |

## Ведомость спецификаций

| Лист | Наименование | Примечание |
|---|---|---|
| 5 | Спецификация металлических изделий | |
| | и деревянных элементов | |
| 14 | Спецификация металлических изделий | |
| | и деревянных элементов транспортера | |
| | уборки отходов. | |
| | | |
| | | |
| | | |
| | | |

1. Для строительства эстакады применяется лесоматериал хвойных пород удовлетворяющий требованиям ГОСТ 9463-72* (для круглого лесоматериала) и ГОСТ 8486-66** (пиломатериалы) и по качеству удовлетворяющий дополнительным требованиям действующих ТУ на производство работ.
2. Сечения элементов из круглого леса указаны по верхнему отрубу. Круглый лес не цилиндрируется, идет в дело с использованием естественной конусности бревен.
3. Конструкции антисептировать 3% процентным раствором фтористого натрия.
4. Поверхностная обработка деревянных конструкций должна осуществляться поверхностно пропитанным составом ПП, нагретым до 50°-60°С.

Типовое проектное решение разработано в соответствии с действующими нормами и правилами и предусматривает мероприятия, обеспечивающие пожарную безопасность при эксплуатации сооружения.

Главный инженер проекта Шерстов Н. Н. рдев

| | | | | |
|---|---|---|---|---|
| Инв № | | | | Привязан |
| ГИП | Жердев | | | |
| Н.контр. | Воронков | | | ТПР 411-1-0142.87 КД |
| Нач.отд. | Осеачев | | | |
| Гл.спец. | Богаенко | | | Нижний склад мощностью 50 тыс.м³ древесины в год. |
| Рук.гр. | Налевская | | | |
| Техник | Проценко | | 1987 | Эстакада для разделки хлыст в размером 18х30м (в деревянных конструкциях) — Стадия: РП; Лист: 1; Листов: 14 |
| | | | | Общие данные — СОЮЗГИПРОЛЕСХОЗ |

Альбом I

## Схема расположения элементов плана эстакады.

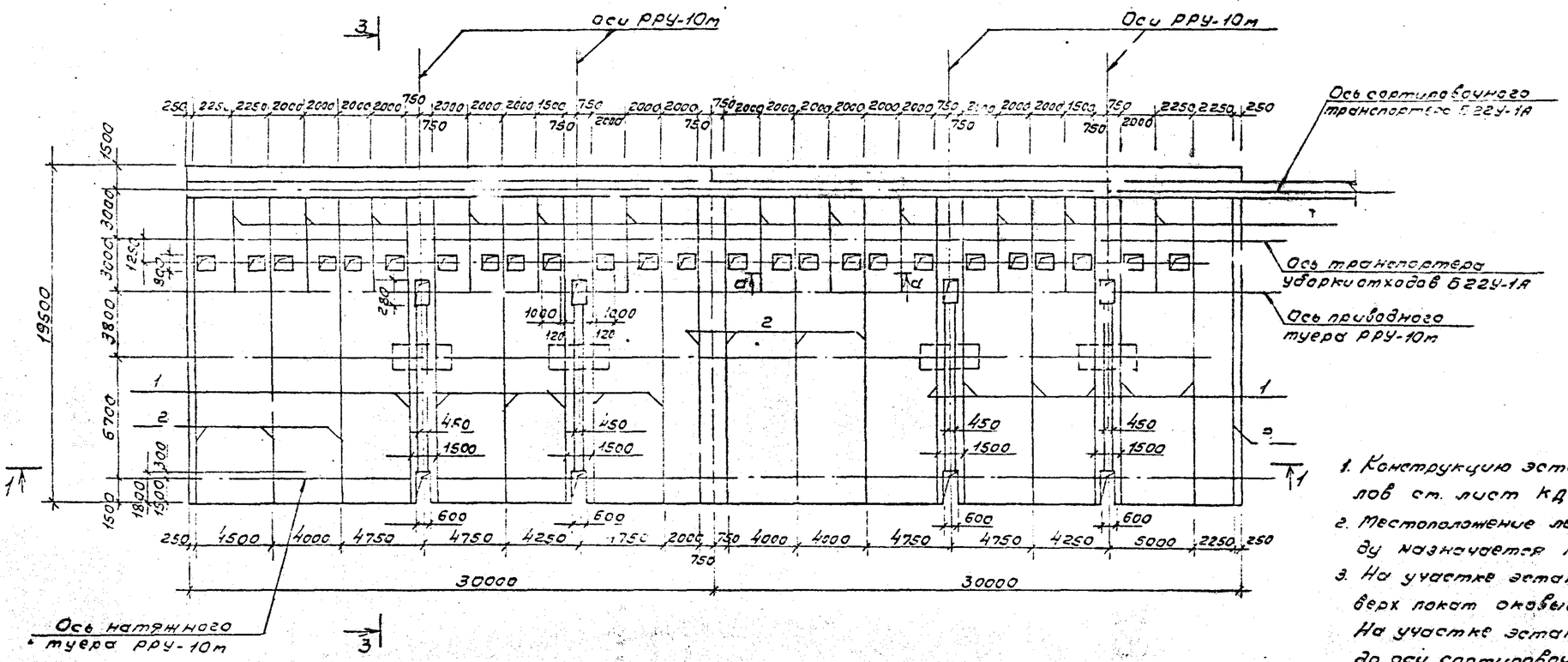


1. Конструкцию эстакады, спецификацию материалов см. лист КД-4, КД-5.
2. Местоположение лестницы для входа на эстакаду назначается по месту.
3. На участке эстакады в пределах осей РРУ-10м. верх покат обкладывается полосовой сталью. На участке эстакады от оси приводного туера до оси сортировочного транспортера, где производится раскряжевка хлыстов, число покат увеличивается с уклоном их в сторону транспортера. Обкладка этих покат не производится.
4. Поперечный уклон от середины к краям эстакаде придается за счет уменьшения диаметра [illegible]
5. Окна для удаления отходов закрываются съемными щитами из досок.
6. Данный лист читать совместно с листами КД-4,5,6.
7. Конструкции площадок расчитаны на нагрузку 1,96 кг/м² (200 кгс/м²).

## а-а

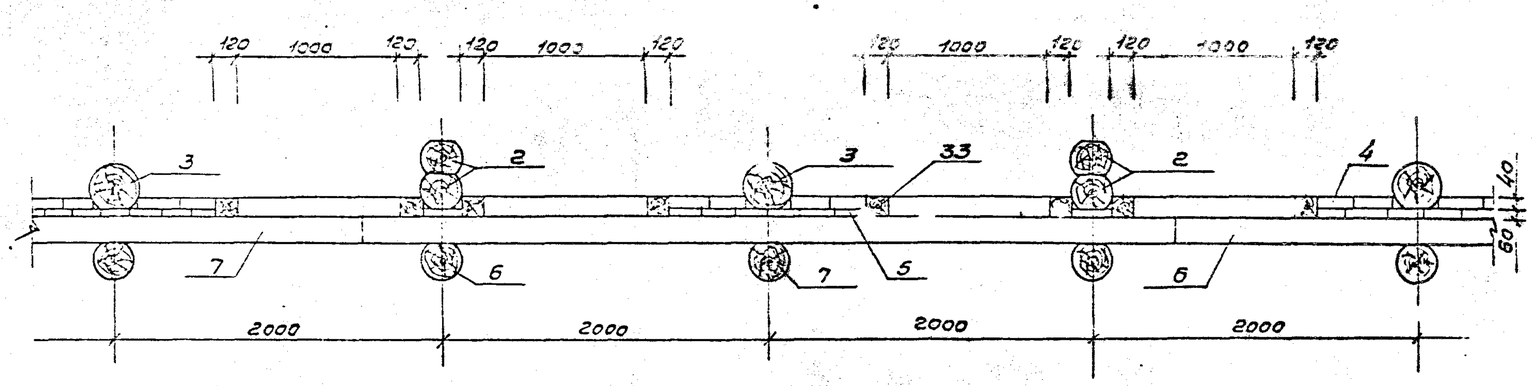

| | | | | | | | |
|---|---|---|---|---|---|---|---|
| ГИП | Жердев | | ТПР 411-1-014.87 | | | КД | |
| Н.контр. | Воронков | | | | | | |
| Гл.инж.пр. | Рогачев | | Нижний склад мощностью 50 тыс.м³ древесины в год. | | | | |
| Гл.спец. | Богденко | | | | | | |
| Рук.гр. | Нальскар | | | | | | |
| Техник | Агафонов | | Эстакада для разделки хлыстов размером 18х30м (в деревянных конструкциях) | Стадия | Лист | Листов | |
| | | | | РП | 2 | | |
| | | | Схема расположения элементов плана эстакады. | Союзгипролесхоз | | | |
| | | | Прав. исполнение | | | | |

Привязан

Инв. №

Согласовано: Рук.гр.ТХ Жарова 1987

Альбом I

## Схема расположения элементов плана эстакады

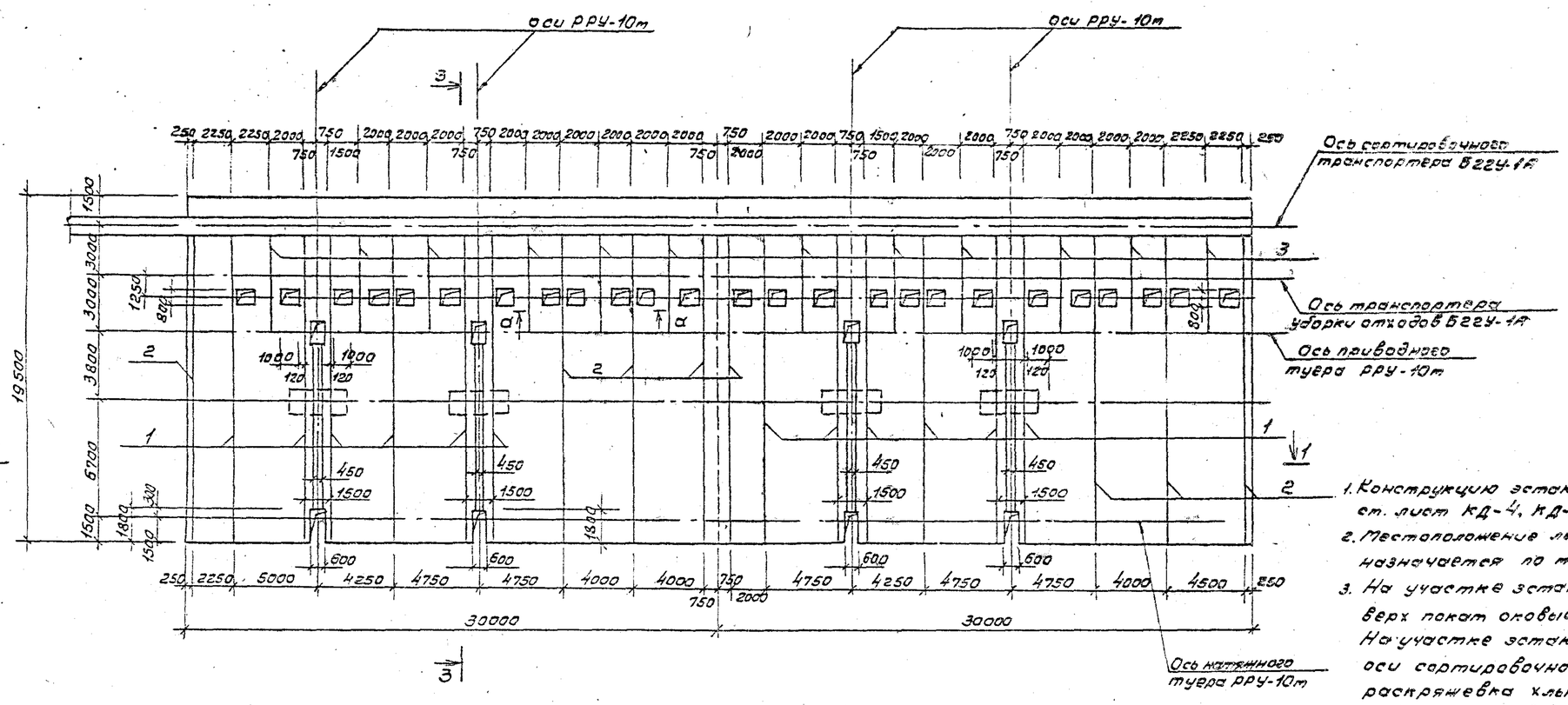


## а - а

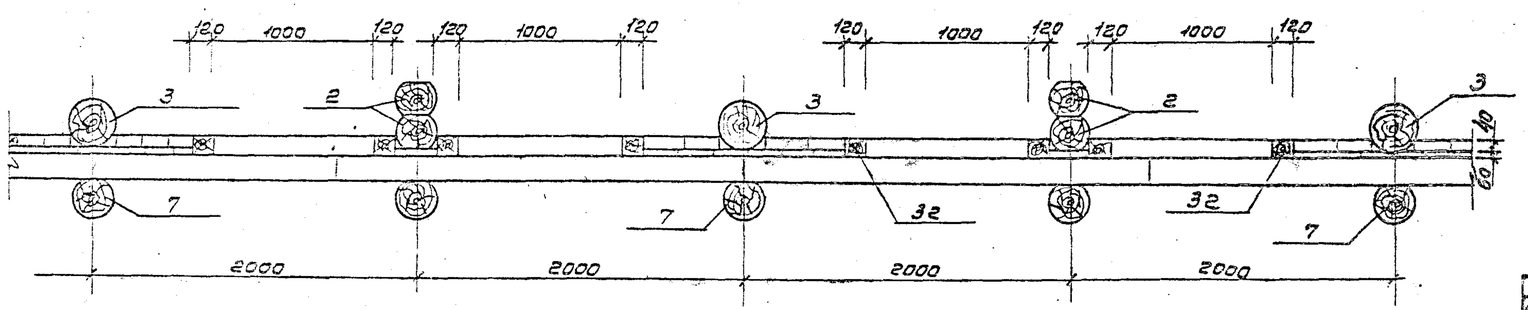


1. Конструкцию эстакады, спецификацию материалов см. лист КД-4, КД-5.
2. Местоположение лестницы для входа на эстакаду назначается по месту.
3. На участке эстакады в пределах осей РРУ-10т верх покат оковывается полосовой сталью. На участке эстакады от оси приводного туера до оси сортировочного транспортера, где производится раскряжевка хлыстов, число покат увеличивается с уклоном их в сторону транспортера. Оковка этих покат не производится.
4. Поперечный уклон от середины к краям эстакаде придается за счет уменьшения диаметра бревен крайних покат.
5. Окна для удаления отходов закрываются съемными щитами из досок.
6. Данный лист читать совместно с листами КД-4,5,6.
7. Конструкции площадок рассчитаны на нагрузку 1,96 кПа (200 кгс/м²).

| | | | | | |
|---|---|---|---|---|---|
| ГИП | Н[illegible]в | | | ТПР 411-1-0142.87 | КД |
| Н.контр. | Зо[illegible]ев | | | Нижний склад мощностью 30 тыс.м3 древесины в год | |
| Нач.отд. | Ро[illegible]в | | | | |
| Гл.спец. | Бо[illegible]ко | | | | |
| Рук.гр. | Налоская | | | | |
| Техник | Агафонова | | | Эстакада для разделки хлыстов размером 18х30м (в деревянных конструкциях) | Стадия: РП; Лист: 3; Листов: |
| Привязан | | | | Схема расположения элементов плана эстакады. Первое исполнение | Союзгипролесхоз |
| Инв.№ | | | | | |

Согласовано: Рай; Гл. спец. ТХ; Рыжкова

Альбом I

## 1 – 1

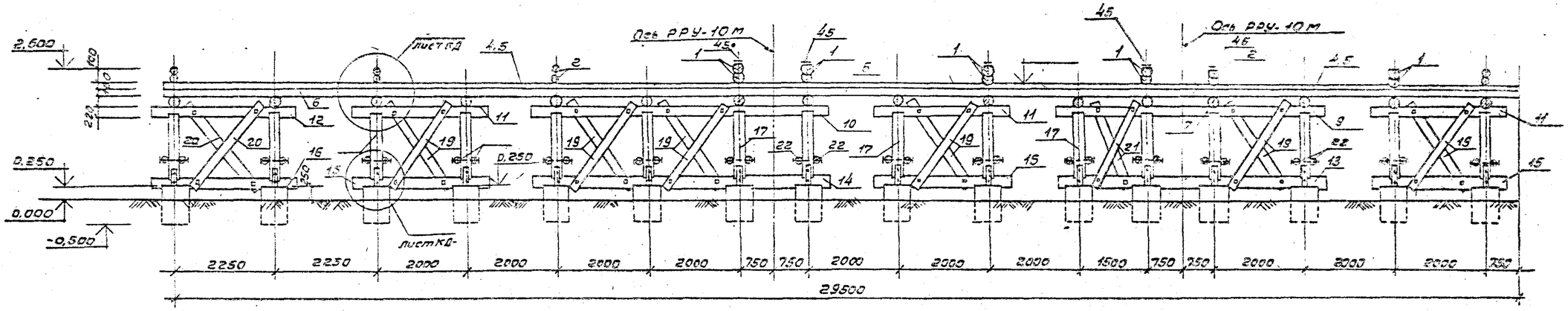


## 1 – 1
(продолжение)

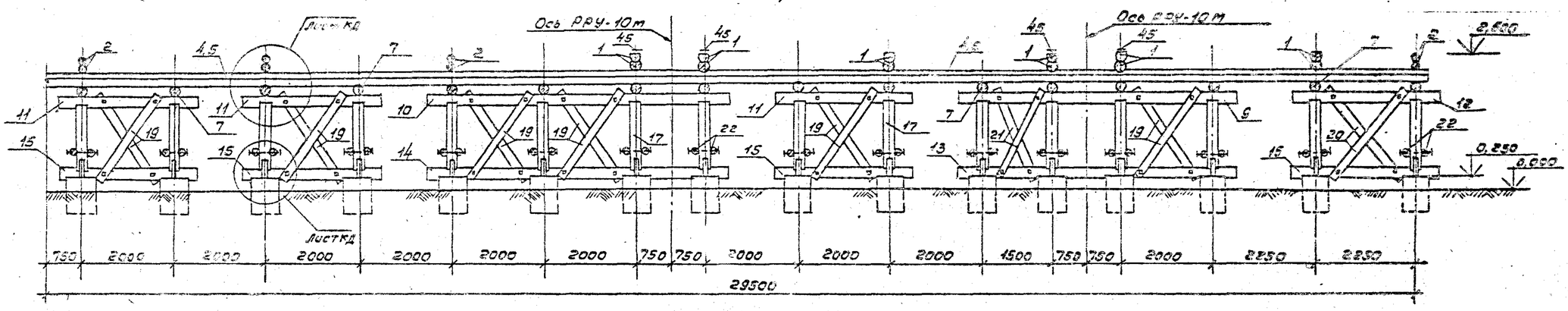


1. Для строительства эстакады применяется лесоматериал хвойных пород, который должен удовлетворять требованиям ГОСТ 9463-72* (для круглого лесоматериала) и ГОСТ 8486-60** (пиломатериалы) и по качеству должен отвечать дополнительным требованиям действующих ТУ на производство работ.
2. Сечения элементов из круглого леса указаны по верхнему отрубу. Круглый лес не цилиндруется и идет в дело с использованием естественной конусности древесины.
3. Настилы выполняются из хлыстов, по длине их допускается устройство не более одного стыка.
4. Прогоны стыкуются "в наполдерева" с [illegible] швом на болтах и сопрягаются с на[illegible] ной врубкой. Прогоны к насадке крепятся штырем и двумя развернутыми скобами. Насадки со стойками сопрягаются тестными врубками глубиной 3-5см и крепятся к ним штырем и двумя скобами.
5. Все схватки нарубаются на стойки, насадки и лежни в "чашку" с глубиной врубки 3-5см и крепятся к ним болтами.
6. Доски настила стыкуются только над поперечинами и крепятся к ним гвоздями на пересечении.
7. Принятый тип опор эстакады применяется при всех грунтах с условным сопротивлением не менее 1,0 кгс/см².
8. Данный лист читать совместно с листами КД-2,3,5.

| | | | | |
|---|---|---|---|---|
| ГИП | Жерсев | | ТПР 411-1-0142.87 | КД |
| Н.контр. | Воронков | | Нижний склад мощностью 50 тыс. м³ древесины в год | |
| Нач.отд. | Рогачев | | | |
| Гл.спец. | Богденко | | | |
| Рук.гр. | Малская | | | |
| Привязан | Техник | Агафонова | Эстакада для разделки хлыстов разтером 18×30м. (в деревянных конструкциях). | Стадия: РП; Лист: 4; Листов: |
| Инв. № | | | Разрез 1-1. | СОЮЗГИПРОЛЕСХОЗ |

Согласовано

Альбом I

## 3 - 3

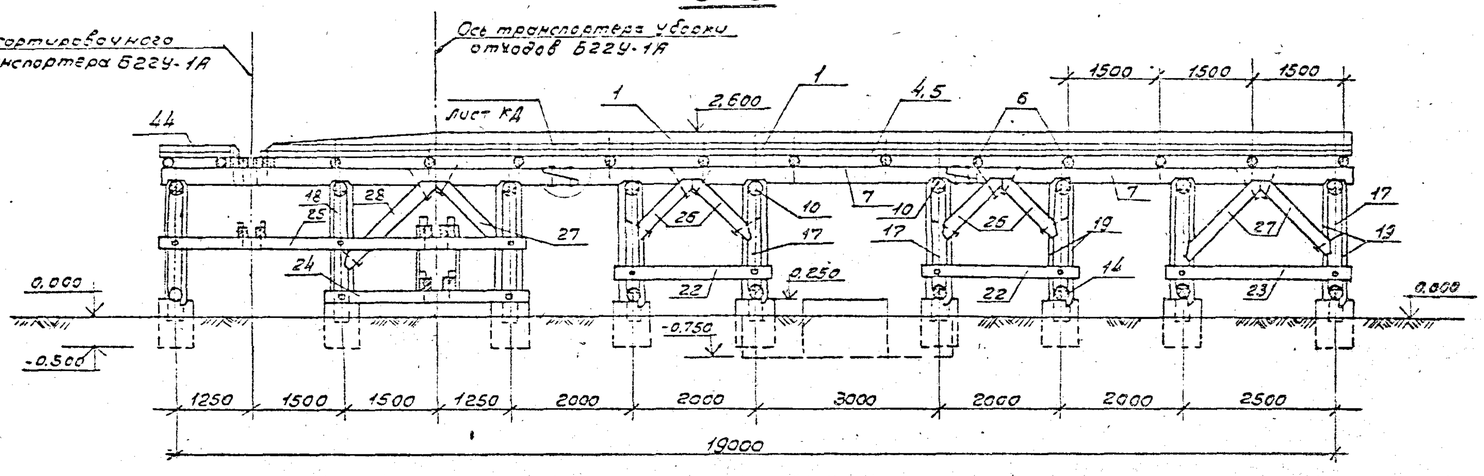


## Спецификация металлических изделий

| Формат | Зона | Поз. | Обозначение | Наименование | Кол. | Примечание |
|---|---|---|---|---|---|---|
| 22г | | | КД - 2,3,4,5 | Эстакада для раскряжевки | | Общая масса, кг |
| | | | | Покаты к прогонам, болт ф16, ℓ=750 | 432 / 216 | 772 / 286,0 |
| | | | | Покатыи между собой болт ф16, ℓ=400 | 350 / 150 | 351 / 175,5 |
| | | | | Схватки диагональные к насадкам и лежням, подко. | | |
| | | | | сы к прогонам и стойкам, болт ф16; ℓ=400 | 360 / 480 | 914,5 / 457,4 |
| | | | | Схватки горизонтальные к стойкам, болт ф16; ℓ=450 | 352 / 176 | 364,4 / 182,2 |
| | | | | Прогоны между собой болт ф16; ℓ=250 | 128 / 64 | 73,2 / 36,6 |
| | | | | Прогоны к насадкам, насадки и лежни со стойками | | |
| | | | | штыри ф16 ℓ=350 | 800 / 400 | 447,2 / 223,6 |
| | | | | Прогоны к насадкам, насадки и лежни со стойками | | |
| | | | | скоба ф12, ℓ=300 | 1600 / 800 | 505,6 / 252,8 |
| | | | | Лежни и стойки к бетонным ступням, ерш ф10; ℓ=100 | 1152 / 576 | 71 / 35,5 |
| | | | | Брусья туеров к прогонам болт ф16, ℓ=500 | 48 / 24 | 55 / 27,5 |
| | | 45 | | Оковка покат, ст. полоса 4х40 п.м. | 141,6 / 70,8 | 178,4 / 89,2 |
| | | | | Оковка к покатам шуруп ф6 ℓ=40 | 296 / 148 | 4,6 / 2,3 |
| | | | | Поперечины к прогонам пвэзд ф7 ℓ=225 | 1848 / 924 | 125,6 / 62,8 |
| | | | | Настил к поперечинам пвэзд ф4,5 ℓ=125 | 848,0 / 424,0 | 133,2 / 66,6 |

## Спецификация деревянных элементов (продолжение)

| Формат | Зона | Поз. | Обозначение | Наименование | Кол. | Примечание |
|---|---|---|---|---|---|---|
| 22г | | 24 | | Схватки горизонтальные брус 130х130; ℓ=3350 | 64 / 32 | 3,62 / 1,81 |
| | | 25 | | Схватки горизонтальные брус 130х130; ℓ=6100 | 64 / 32 | 6,60 / 3,30 |
| | | 26 | | Подкосы бревно ф16; ℓ=1200 | 64 / 32 | 1,54 / 0,77 |
| | | 27 | | " бревно ф16; ℓ=1700 | 96 / 48 | 3,26 / 1,63 |
| | | 28 | | " бревно ф16; ℓ=1900 | 32 / 16 | 1,22 / 0,61 |
| | | 29 | | Крышки окон для сброса отходов, доска 200х40; ℓ=800 | 130 / 65 | 0,84 / 0,42 |
| | | 30 | | Бруски крышки, доски 100х40 ℓ=850 | 52 / 26 | 0,18 / 0,09 |
| | | 31 | | Доски лотка для сброса отходов 200х40 ℓср=1800 | 286 / 143 | 4,12 / 2,06 |
| | | 32 | | Брусья для опирания крышек брусок 120х100; ℓ=2000 | 52 / 26 | 1,24 / 0,62 |

## Спецификация деревянных элементов

| Формат | Зона | Поз. | Обозначение | Наименование | Кол. | Примечание |
|---|---|---|---|---|---|---|
| | | | КД - 2,3,4,5 | Эстакады для раскряжевки | | Общий объем, м3 |
| 22г | | 1 | | Покаты (верхний и нижний ряды) | | |
| | | | | Бревно ф24 п.м. | 427,2 / 213,6 | 19,32 / 9,66 |
| | | 2 | | Покаты (верхний и нижний ряды) | | |
| | | | | Бревно ф20, п.м. | 284,8 / 142,4 | 8,94 / 4,47 |
| | | 3 | | Покаты ф30, ℓ=5500 | 12 / 6 | 4,66 / 2,33 |
| | | 4 | | Верхний настил | | |
| | | | | Доска толщ. 40мм, м² | 109,2 / 54,6 | 43,68 / 21,83 |
| | | 5 | | Нижний настил | 106,8 / 53,4 | 64,08 / 32,04 |
| | | | | Доска толщ. 60мм, м² | | |
| | | 6 | | Поперечины, бревно | | |
| | | | | ф16; ℓ=5000 | 168 / 84 | 16,88 / 8,44 |
| | | 7 | | Прогоны, бревно ф22 | | |
| | | | | ℓ=7000 (с учетом стыков) | 56 / 48 | 25,54 / 12,77 |
| | | 8 | | Брусья (под натяжной и приводной туеры) 22х12; ℓ=6500 | 16 / 8 | 4,12 / 2,06 |
| | | 9 | | Насадки бревно, ф22; ℓ=6000 | 16 / 8 | 4,1 / 2,05 |
| | | 10 | | " бревно ф22; ℓ=6500 | 18 / 9 | 4,44 / 2,22 |
| | | 11 | | " бревно ф22; ℓ=3000 | 54 / 27 | 6,16 / 3,08 |
| | | 12 | | " бревно ф22; ℓ=3250 | 18 / 9 | 2,22 / 1,11 |
| | | 13 | | Лежни бревно ф22; ℓ=6000 | 14 / 7 | 3,20 / 1,60 |
| | | 14 | | " бревно ф22; ℓ=6500 | 14 / 7 | 3,46 / 1,73 |
| | | 15 | | " бревно ф22; ℓ=3000 | 42 / 27 | 4,78 / 2,39 |
| | | 16 | | " бревно ф22; ℓ=3250 | 14 / 7 | 1,72 / 0,86 |
| | | 17 | | Стойки бревно ф20; ℓ=1300 | 224 / 112 | 9,14 / 4,57 |
| | | 18 | | " бревно ф20; ℓ=1500 | 64 / 32 | 3,02 / 1,51 |
| | | 19 | | Схватки диагональные | | |
| | | | | бревно ф14; ℓ=2300 | 216 / 108 | 7,66 / 3,83 |
| | | 20 | | Схватки диагональные | | |
| | | | | бревно ф14; ℓ=2100 | 36 / 18 | 1,16 / 0,58 |
| | | 21 | | Схватки диагональные | | |
| | | | | бревно ф14; ℓ=2500 | 36 / 18 | 1,38 / 0,69 |
| | | 22 | | Схватки горизонтальные | | |
| | | | | бревно ф14; ℓ=2600 | 128 / 64 | 5,12 / 2,56 |
| | | 23 | | Схватки горизонтальные | | |
| | | | | бревно ф14; ℓ=3100 | 64 / 32 | 3,06 / 1,53 |

1. Спецификации составлены без учета расхода материалов на сортировочный транспортер БГУ-1А, так как длина его определяется в каждом случае индивидуально.
2. В спецификации данные в числителе даны на две эстакады, в знаменателе - на одну эстакаду.
3. Данный лист читать совместно с листами КД-2,3,4.

Согласовано: Рук.ГП Бизеев

| | | | |
|---|---|---|---|
| ГИП | Жердев | | ТПР 411-1-0142.87 КД |
| Н.контр. | Воронов | | Нижний склад мощностью 50 тыс. м³ древесины в год. |
| Нач.отд. | Гревцев | | |
| Гл.спец. | Богаенко | | |
| Рук.гр. | Колесник | | |
| Техник | Веселова | | Эстакада для разделки хлыстов разделом 18х30м (в деревянных конструкциях) — Стадия: РП; Лист: 5; Листов: |
| Привязан | | | Эстакада 18х30м. Разрез 3-3. Спецификации. — СОЮЗГИПРОСЕЛЬМАШ |
| Инв. № | | | |

Альбом I

## Фрагмент эстакады

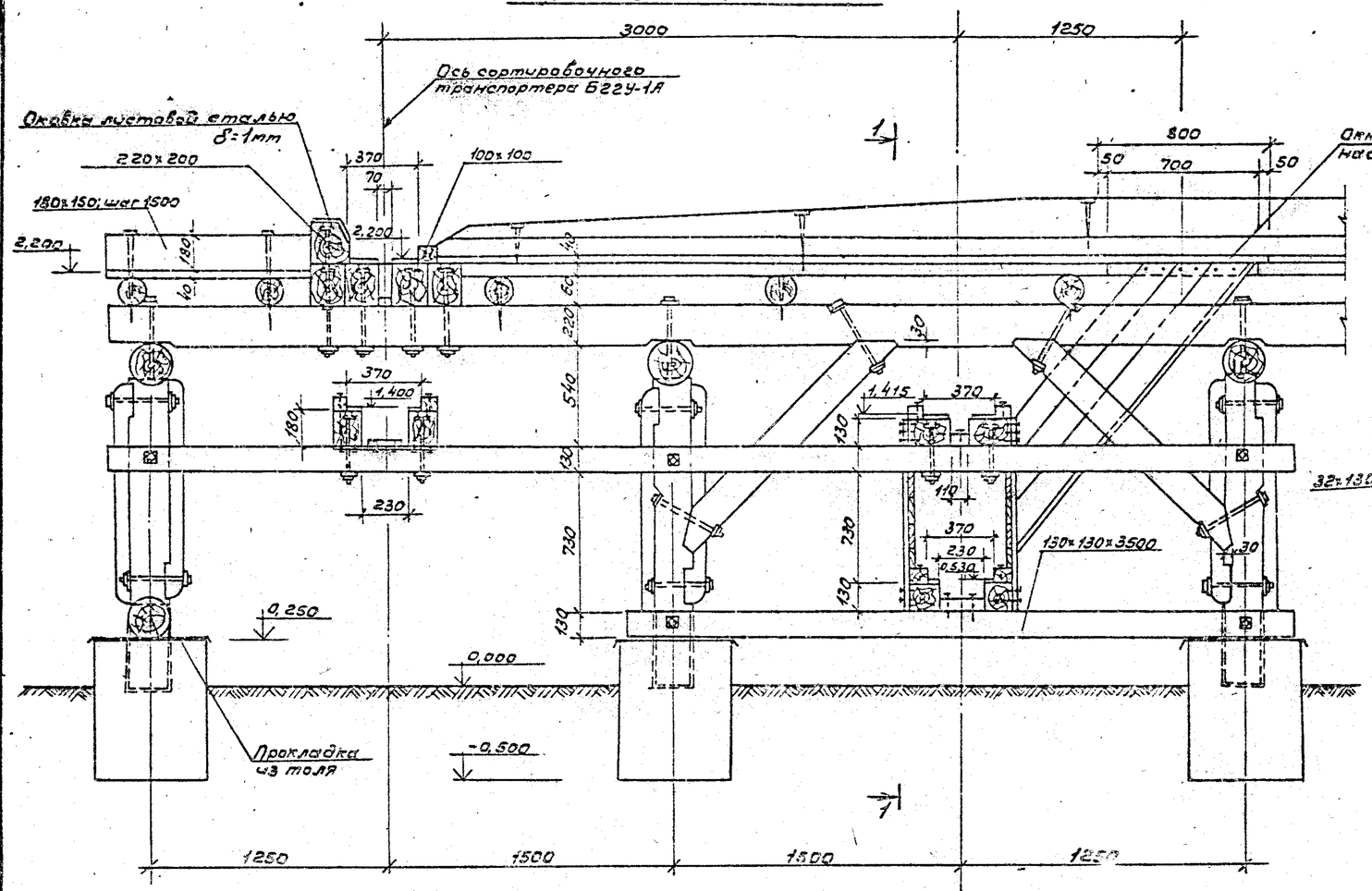


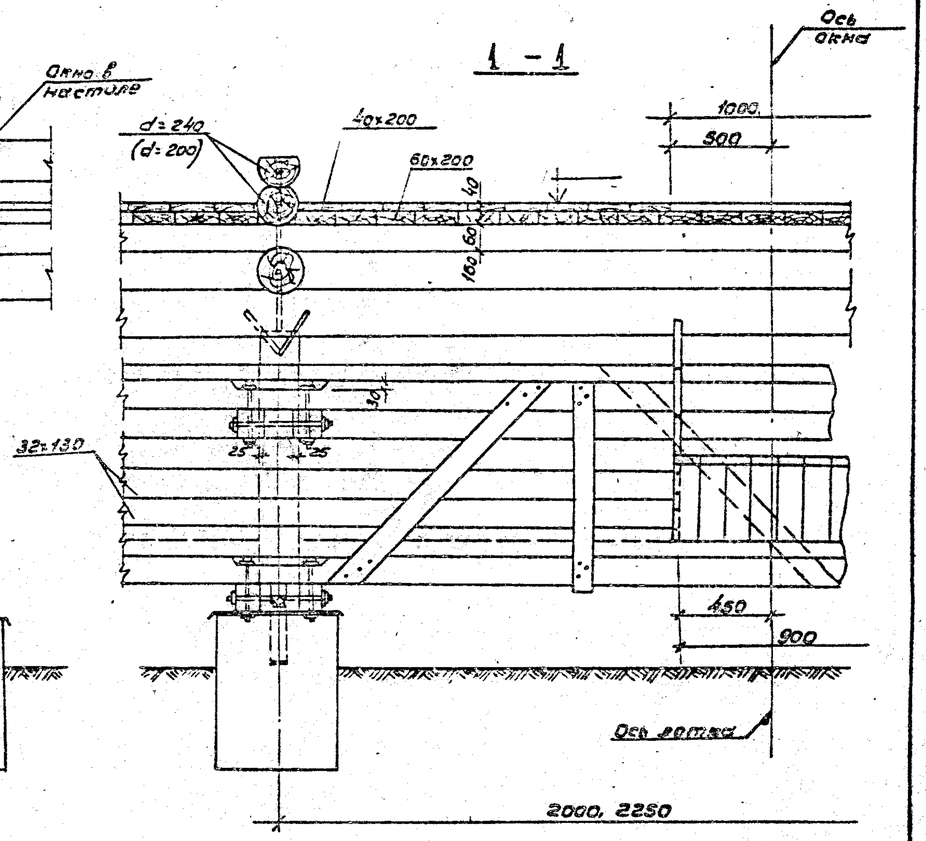


## Крышка люка

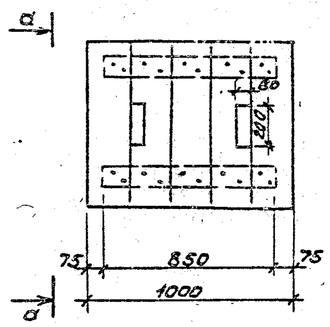


## а-а

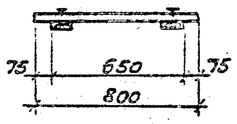


1. Данный лист читать совместно с листами КД-2, КД-3

| | | | | | | | |
|---|---|---|---|---|---|---|---|
| ГИП | Жердев | | ТПР 411-4-0142.87 | | | | КД |
| Н.контр. | Воронков | | | | | | |
| Нач.отд. | Рогачев | | Нижний склад мощностью 60 тыс. м³ древесины в год. | | | | |
| Гл.спец. | Богденко | | | | | | |
| Рук.гр. | Налстар | | | | | | |
| Привязан | Техник | Агафонова | Эстакада для разделки хлыстов размером 18х30м. (в деревянных конструкциях) | Стадия | Лист | Листов | |
| | | | | РП | 6 | | |
| Инв. № | | | Фрагмент эстакады. | СОЮЗГИПРОЛЕСХОЗ | | | |

Согласовано: Рижск ГК

Альбом V

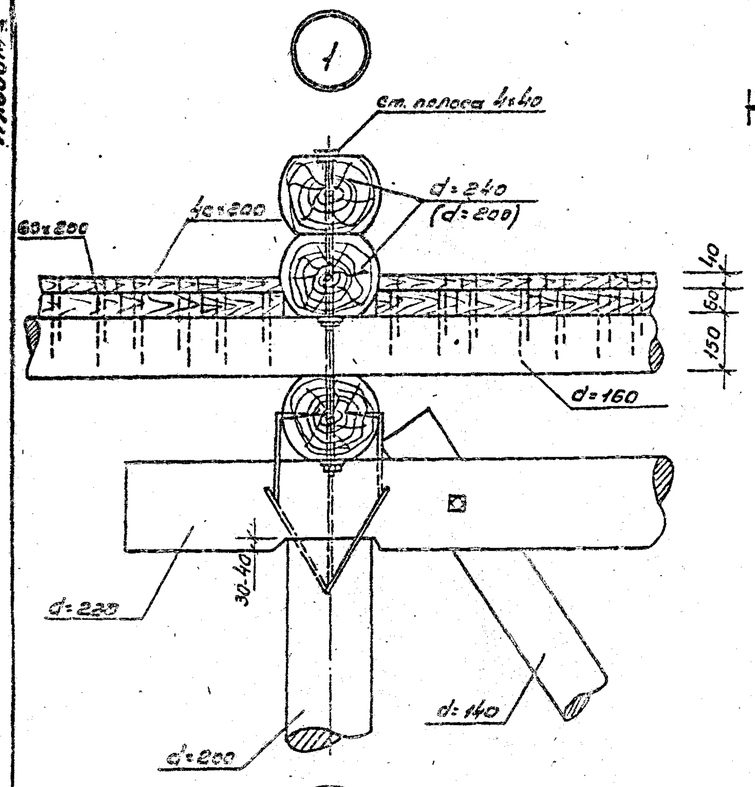


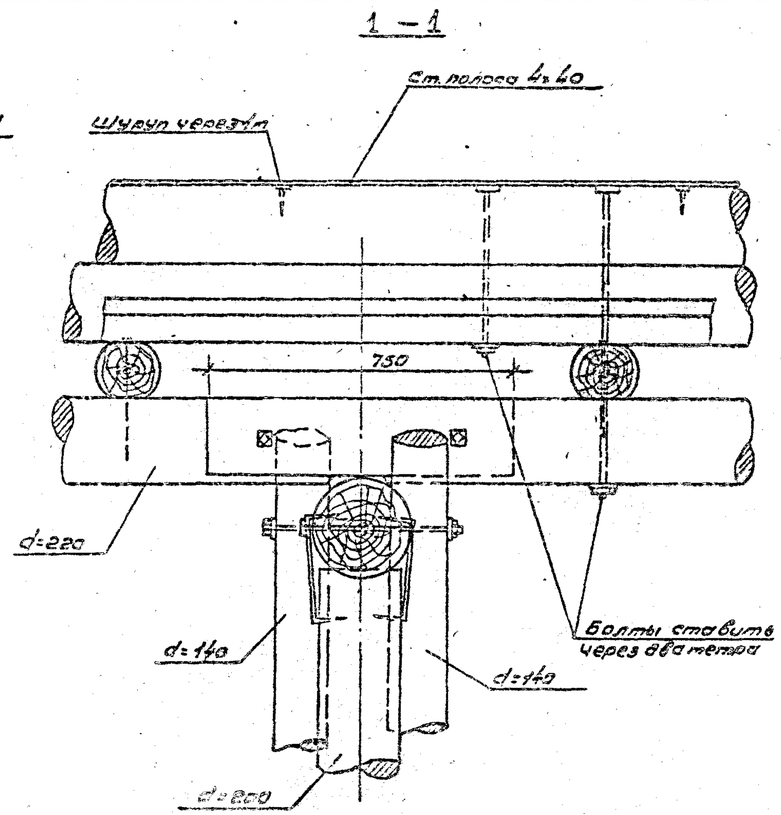


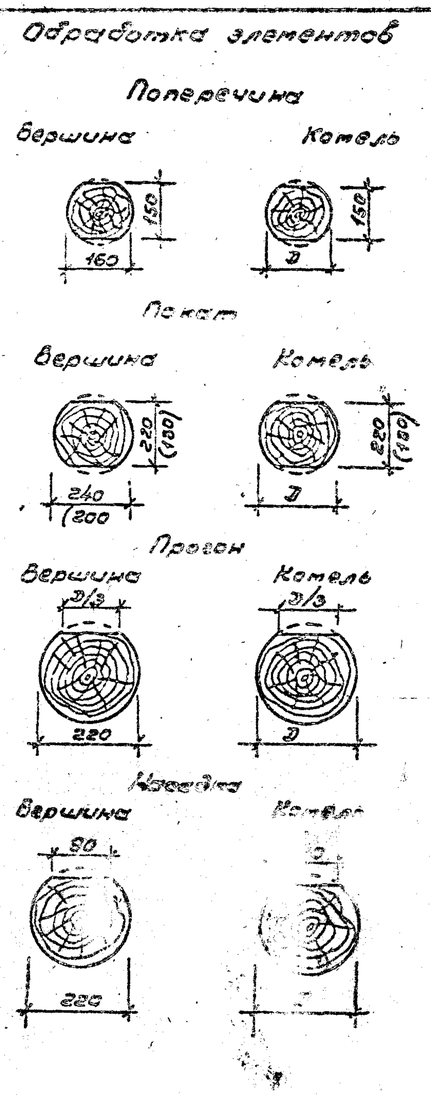


1. Данный лист читать совместно с листами КД- КД-

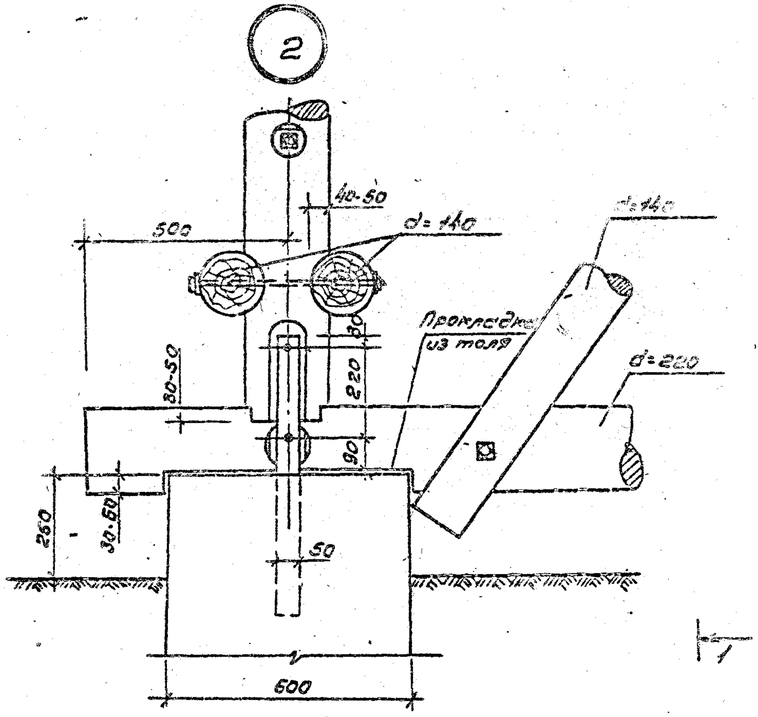


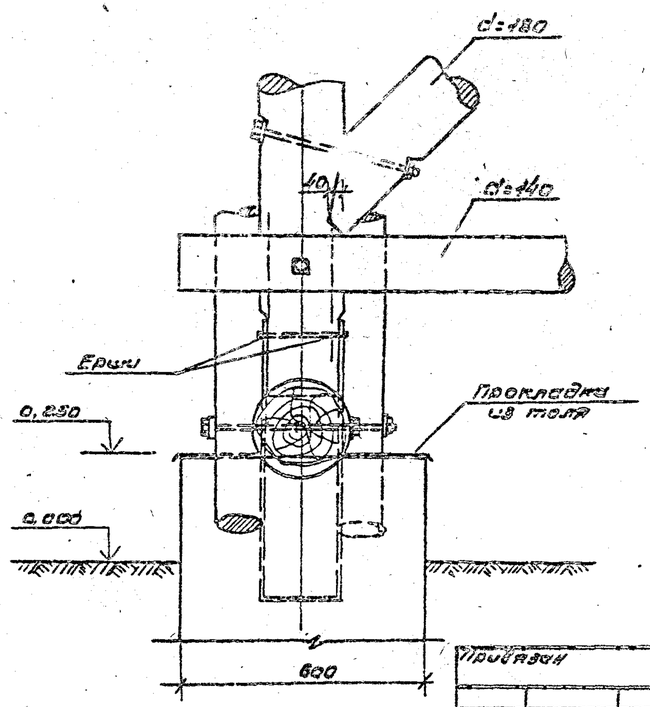


| | | | | | | | | | | | |
|---|---|---|---|---|---|---|---|---|---|---|---|
| ГИП | Жердев | | | | | | | ТПР 411-4-0142.87 | | КД | |
| Н.контр. | Воронков | | | | | | | Нижний склад мощностью 60 тыс. м3 древесины в год | | | |
| Нач.отд. | Рогачев | | | | | | | | | | |
| Гл.спец. | Боченко | | | | | | | | | | |
| Рук.гр. | Назарова | | | | | | | | | | |
| Техник | Агафонова | | | | | | | Эстакада для разгрузки хлыстов разгрузчиком КШ-30м. (в деревянных конструкциях) | Стадия | Лист | Листов |
| | | | | | | | | | РП | 7 | |
| | | | | | | | | Узлы эстакад. | СОЮЗГИПРОЛЕСХОЗ | | |

Привязан

Инв. №

Альбом I

## Конструкция эстакады для раскряжевки шириной 18 м в пределах установки РРУ-10 м

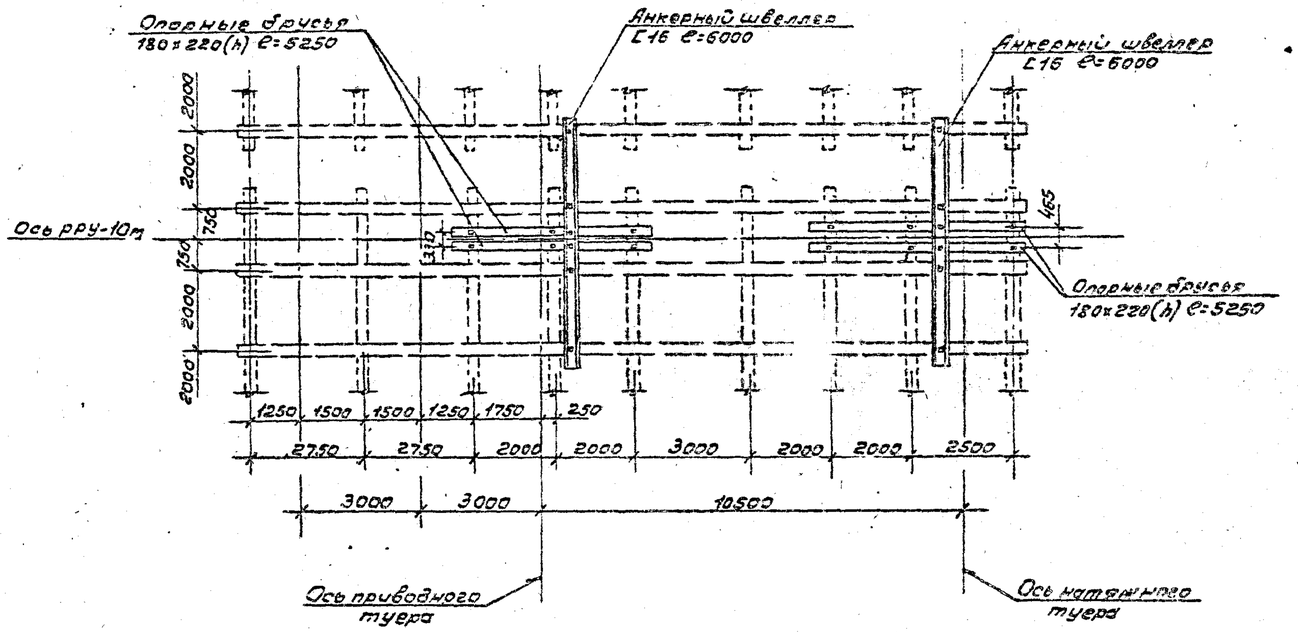


Данный лист читать вместе с листами КД-2 и КД-3.

| | | | | | |
|---|---|---|---|---|---|
| ГИП | Жердев | | ТПР 411-1-014.87 | | КД |
| Н.контр. | Воронков | | | | |
| Нач.отд. | Роговчев | | Нижний склад толщиной 20 мм с. д³ древесины в год | | |
| Ст.инж. | Боровенко | | | | |
| Рук.гр. | Чернская | | | | |
| Техник | Агафонова | | Эстакада для раздачи хлыстов размером 18×30 м. (в деревянных конструкциях) | Стадия | Лист | Листов |
| | | | | РП | 8 | |
| | | | Конструкция эстакады в пределах установки РРУ-10 м. | СОЮЗГИПРОЛЕСХОЗ | | |

Привязан

Инв. №

Согласовано:
Рук.гр.тх. Бывкова

Копировал Тищук

Формат А2

Альбом I

## Деталь крепления рамы приводного туера

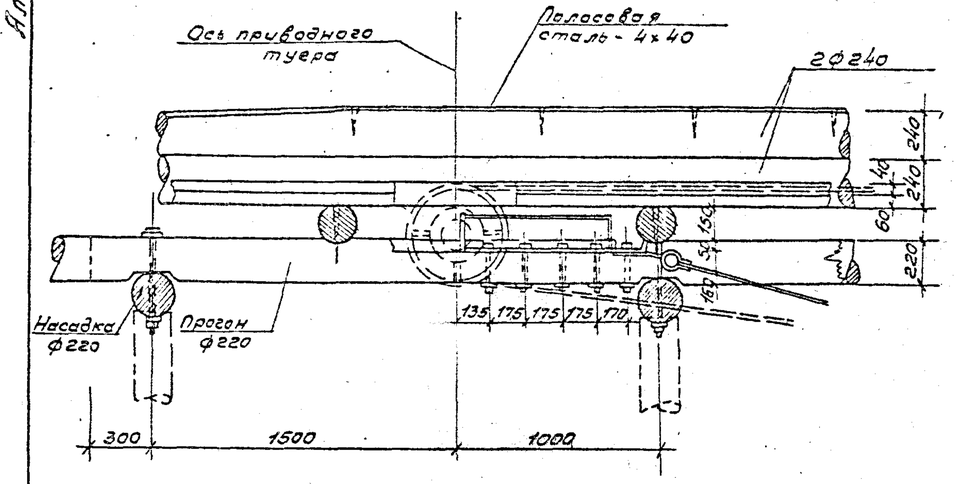


## Деталь крепления рамы натяжного туера

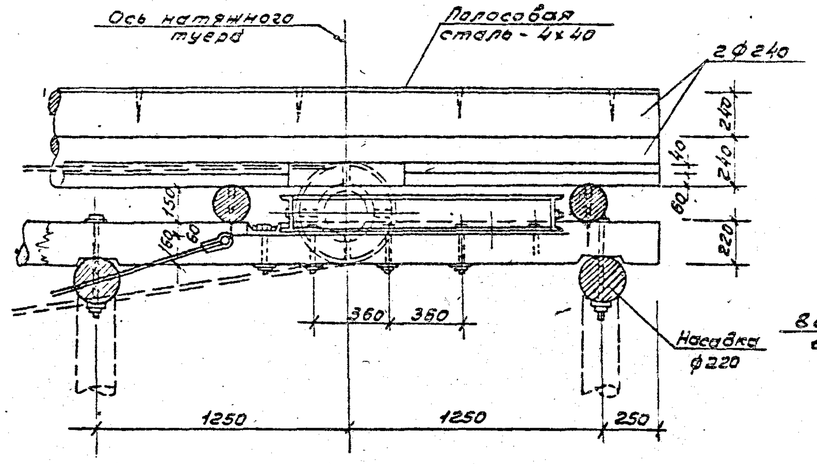


## Деталь крепления анкера

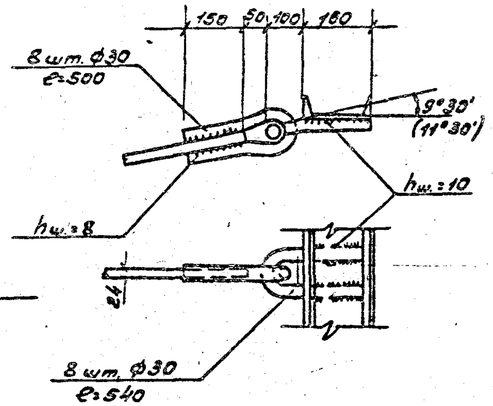


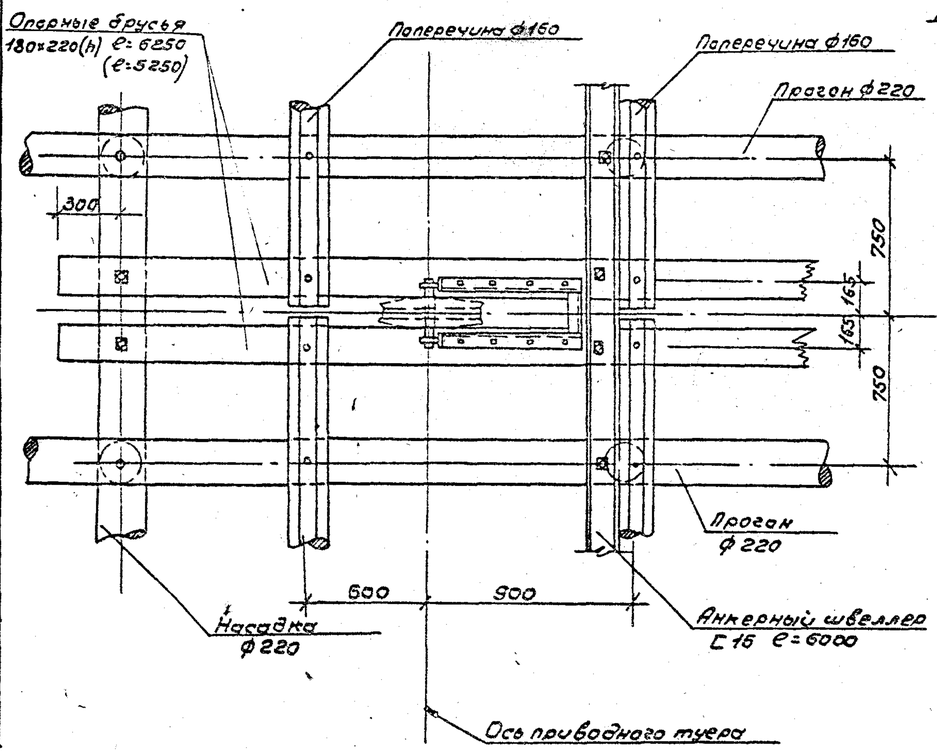


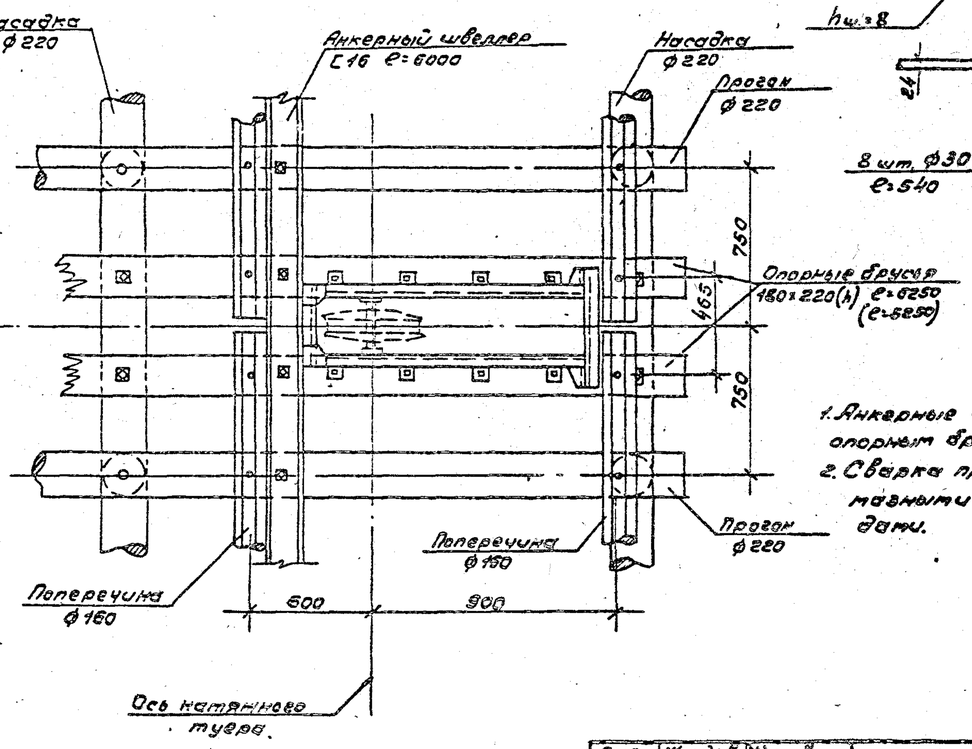


1. Анкерные швеллеры крепятся к опорным брусьям и прогонам болтами.
2. Сварка производится толстообмазанными качественными электродами.

| | | | |
|---|---|---|---|
| ГИП | Жердев | | ТПР 411-1-0142.87 КД |
| Н.контр. | Воронков | | |
| Нач.отд. | Рогачев | | Нижний склад мощностью 60 тыс. м³ древесины в год. |
| Гл.спец. | Богаенко | | |
| Рук.гр. | Налоская | | Эстакада для разделки хлыстов размером 18х30м (в деревянных конструкциях) — Стадия: РП; Лист: 9; Листов: |
| Техник | Агафонова | | Детали крепления рам приводного и натяжного туера. — СОЮЗГИПРОЛЕСХОЗ |

Привязан

Инв. №

Согласовано: Рук.ся ТХ Бирева

Альбом I

## Конструкция наружной части эстакады транспортера уборки отходов БГГУ-1А

(правое исполнение)

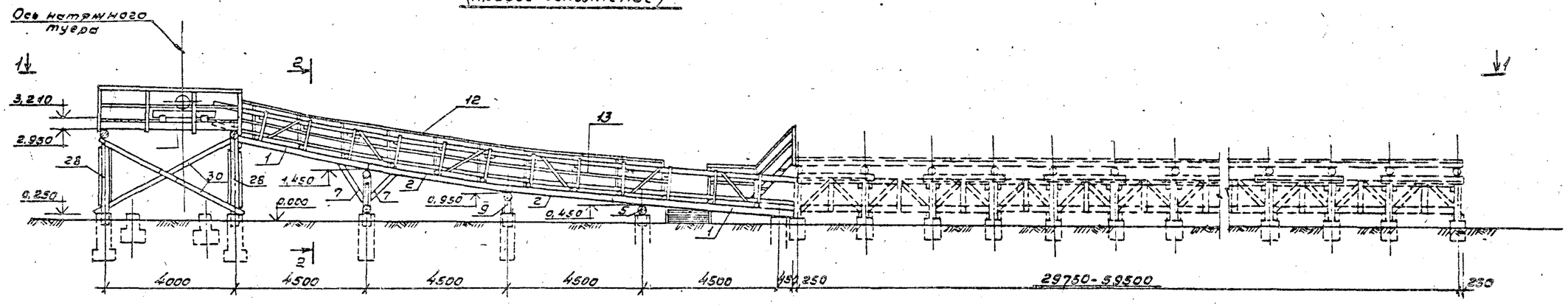


### 1 – 1

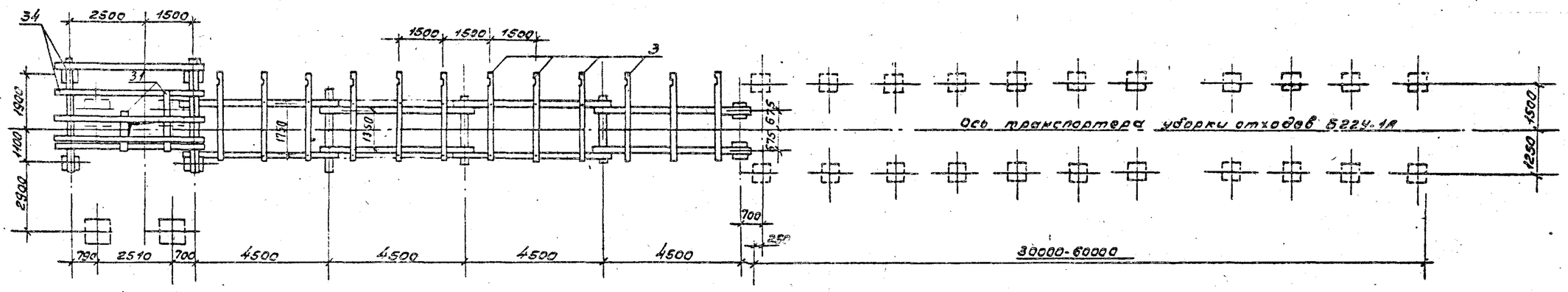


### 2 – 2

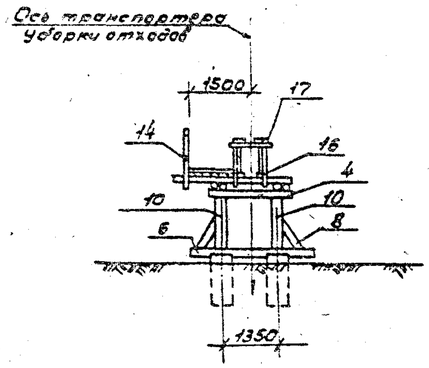


1. Круглый лес не цилиндруется, используется в конструкции с учетом естественной конусности древен.
2. Поперечины обрабатываются на два канта до постоянной высоты h=14см, укладываются на прогоны.
3. Прогоны обрабатываются на один верхний кант до ширины постели d/3, стыкуются на насадке и сопрягаются с ней тестной притеской до постоянной высоты прогона в месте опирания h=22см и крепятся к насадкам штырями.
4. Насадки обрабатываются на один верхний кант до ширины постели 9см, нарубаются на стойки на 3-4см и крепятся к ним штырями и скобами.
5. Схватки нарубаются на стойки, насадки и лежни „в чашку" с глубиной врубки 3-5см.
6. Доски настила стыкуются только над поперечинами и крепятся к ним гвоздями из расчета - 2гвоздя на пересечение.
7. Направляющие брусья крепятся к поперечинам и скобам болтами с головкой „впотай."
8. Доски и бруски пришиваются к направляющим брусьям гвоздями с шагом 1,0м. При износе доски и бруски заменяются новыми.
9. Верхние направляющие брусья стыкуются между собой вполдерева над поперечиной, нижние направляющие стыкуются вторец на опоре.
10. Доски верхних направляющих брусьев выполняются из дерева, при износе заменяются новыми.

Согласовано: Инж. гр. ТХ Ушакова

| | | | | | |
|---|---|---|---|---|---|
| ГИП | Жердев | | ТПР 411-4-014.87 | | КД |
| Н.контр. | Воронов | | Нижний склад мощностью 50тыс. м³ древесины в год | | |
| Нач.отд. | Расчев | | Эстакада для раздачи хлыстов размером 18х30м (в деревянных конструкциях) | Стадия | Лист | Листов |
| Гл.спец. | Бессенко | | | РП | 10 | |
| Рук.гр. | Ханская | | | | | |
| Техник | Агафонова | | Конструкция наружной части эстакады транспортера уборки отходов БГГУ-1А. Правое исполнение. | СОЮЗГИПРОЛЕСХОЗ | | |

Привязан

Инв. №

Копировал

Формат А2

Альбом I

## Деталь конструкции эстакады и площадки под натяжную станцию транспортера БГ2У-1А уборки отходов

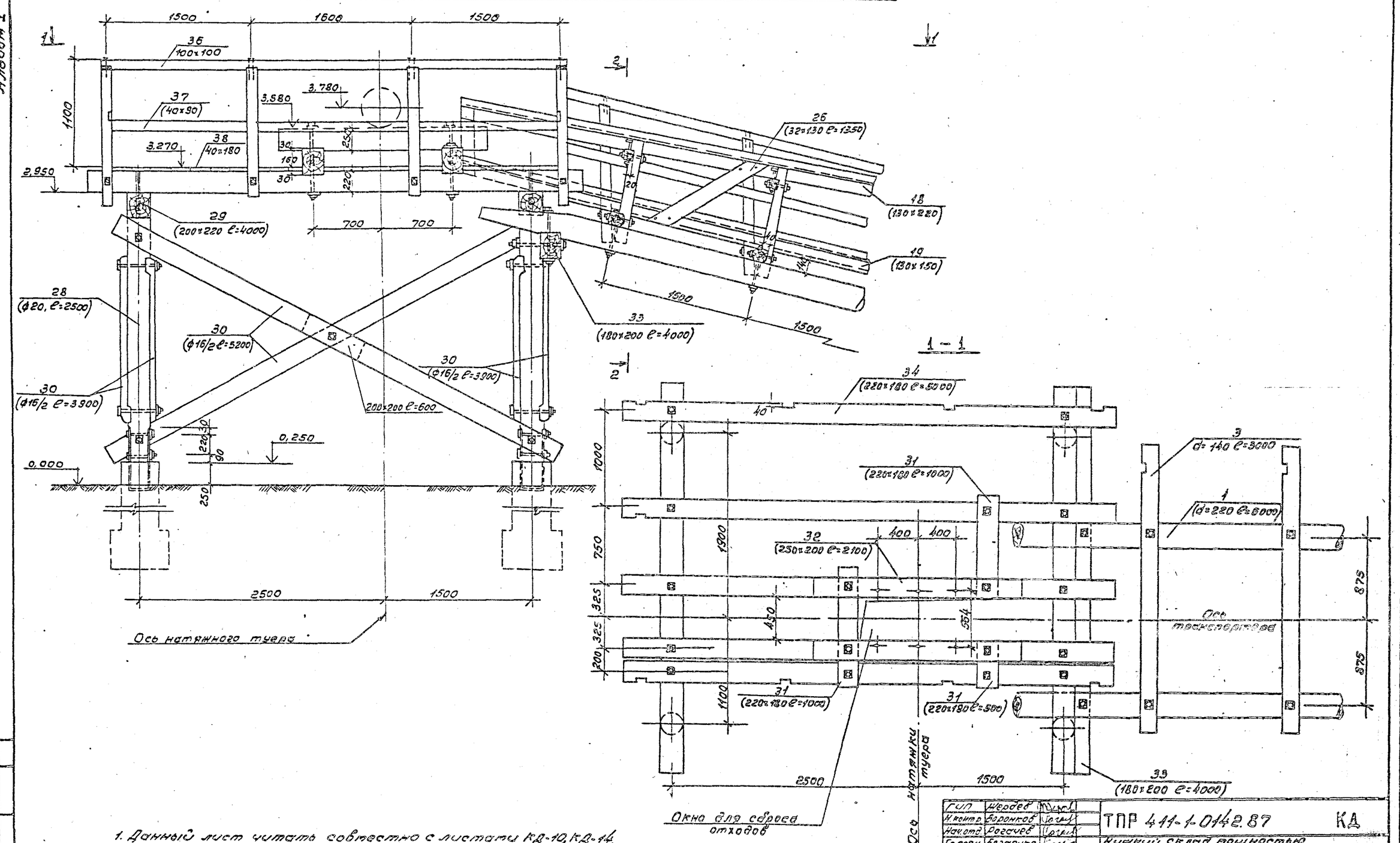


1. Данный лист читать совместно с листами КД-10, КД-14.
2. Со стороны окна диагональные связки (поз. 30) не устраивать.

Согласовано: Гл. гр. ТХ

| | | | |
|---|---|---|---|
| ГИП | Жердев | | ТПР 441-1-0142.87 КД |
| Н.контр. | Боронков | | Нижний склад мощностью 50 тыс. м³ древесины в год |
| Нач.отд. | Рассчев | | |
| Гл.спец. | Бондаренко | | |
| Рук.гр. | Малевская | | Эстакада для разделки хлыстов размером 18×30м (в деревянных конструкциях) — Стадия: РП; Лист: 44; Листов: |
| Технолог | Агафонова | | Деталь конструкции эстакады и площадки под натяжную станцию тр-ра БГ2У-1А уборки отходов. Деталь. — СОЮЗГИПРОЛЕСХОЗ |
| Привязан | | | |
| Инв. № | | | |

Альбом I

## Конструкция наружной части эстакады транспортера уборки отходов БГГУ-1А (левое исполнение).

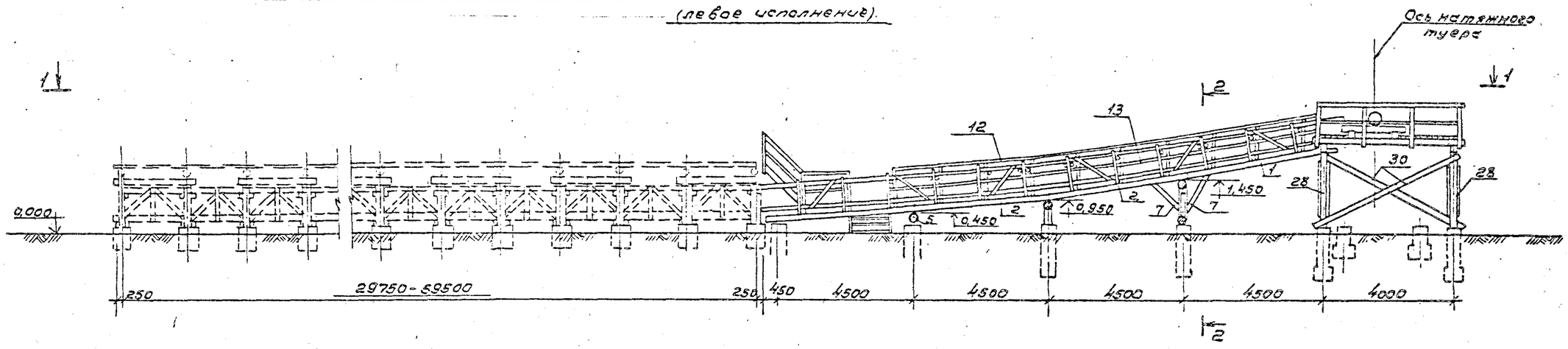


## 1 – 1

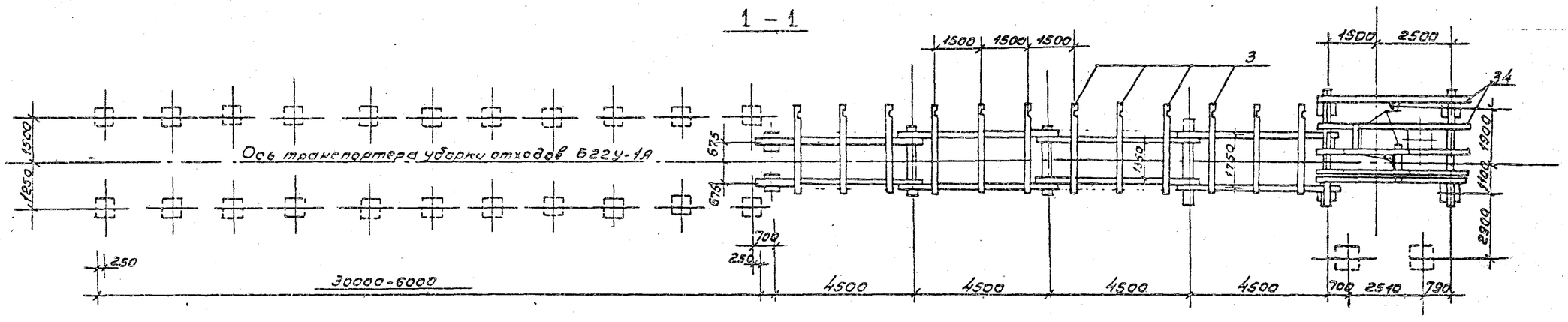


## 2 - 2

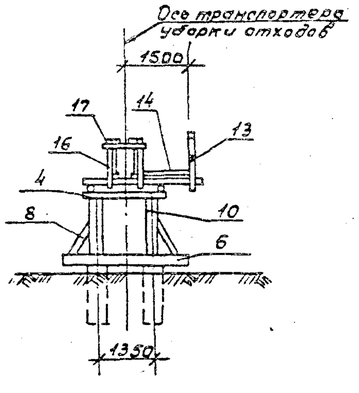


1. Круглый лес не цилиндруется, используется в конструкции с учетом естественной конусности бревен.
2. Поперечины обрабатываются на два канта до постоянной высоты h=14см, укладываются на прогоны.
3. Прогоны обрабатываются на один верхний кант до ширины постели d/3, стыкуются на насадке и сопрягаются с ней местной притеской до постоянной высоты прогона в месте опирания h=22см и крепятся к насадкам штырями.
4. Насадки обрабатываются на один верхний кант до ширины постели 9см, нарубаются на стойки на 3-4см. и крепятся к ним штырями и скобами.
5. Скватки нарубаются на стойки, насадки и лежни в „чашку" с глубиной врубки 3-5см.
6. Доски настила стыкуются только над поперечинами и крепятся к ним гвоздями из расчета 2гвоздя на пересечение.
7. Направляющие брусья крепятся к поперечинам и скваткам болтами с головкой „в потай".
8. Доски и бруски пришиваются к направляющим брусьям гвоздями с шагом 1,0м. При износе доски и бруски заменяются новыми.
9. Верхние направляющие брусья стыкуются между собой вполдерева над поперечиной, нижние направляющие стыкуются в тарец на вторе.
10. Доски верхних направляющих брусьев выполняются из березы, при износе заменяются новыми.

Согласовано: ДирГЕ Тх. Ковров

| | | | | | |
|---|---|---|---|---|---|
| ГИП | Жердев | | ТПР 441-1-0142.87 | | КД |
| Н.контр. | Воронков | | | | |
| Нач.отд. | Рогачев | | | | |
| Гл.спец. | Богаенко | | Нижний склад мощностью 50тыс. м3 древесины в год | | |
| Рук.гр. | Нельская | | | | |
| Техник | Агафонова | | Эстакада для разделки хлыстов размером 18х30м (в деревянных конструкциях) | Стадия | Лист | Листов |
| Привязан | | | | РП | 12 | |
| Инв. № | | | Конструкция наружной части эстакады транспортера для уборки отходов БГГУ-1А. Левое исполнение. | СОЮЗГИПРОЛЕСХОЗ | | |

Деталь конструкции эстакады и площадки под натяжную станцию транспортера БЗЗУ-1А уборки отходов

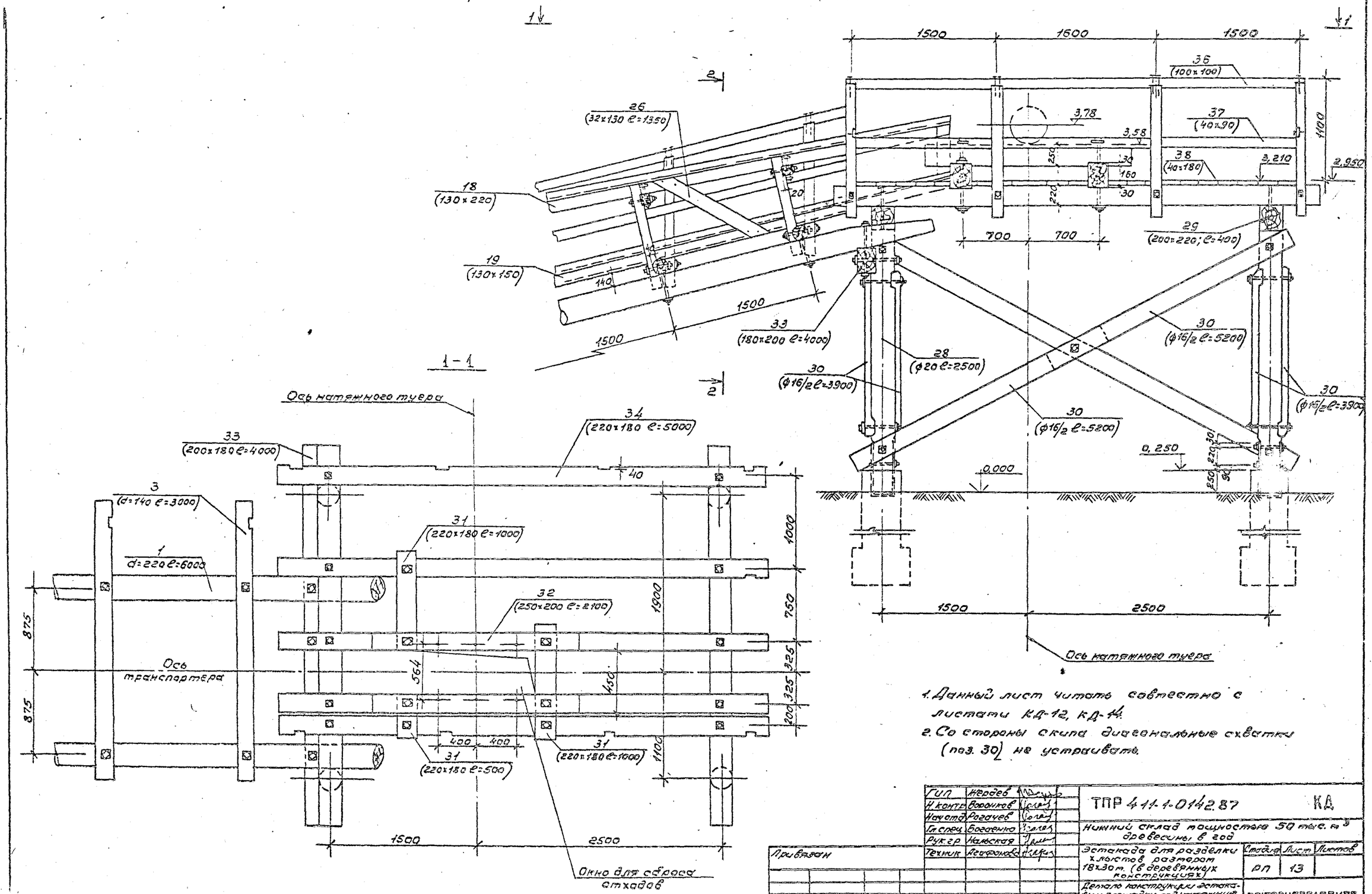


1. Данный лист читать совместно с листами КД-12, КД-14.
2. Со стороны скипа диагональные связки (поз. 30) не устраивать.

| | | | | | | |
|---|---|---|---|---|---|---|
| ГИП | Жердев | | | ТПР 411-1-0142.87 | | КД |
| Н.конт. | Боронков | | | | | |
| Нач.отд. | Рогачев | | | Нижний склад мощностью 50 тыс. м³ древесины в год | | |
| Гл.спец. | Богоренко | | | | | |
| Рук.гр. | Найская | | | | | |
| Техник | Лебедева | | | Эстакада для разделки хлыстов разером 18х30м. (в деревянных конструкциях) | Стадия | Лист | Листов |
| | | | | | РП | 13 | |
| Привязан | | | | Деталь конструкции эстакады и площадки под натяжную станцию тр-ра БЗЗУ-1А уборки отходов. Левое исполнение. | СОЮЗГИПРОЛЕСХОЗ | | |
| Инв. № | | | | | | | |

Альбом 1

## Деталь конструкции пролетного строения

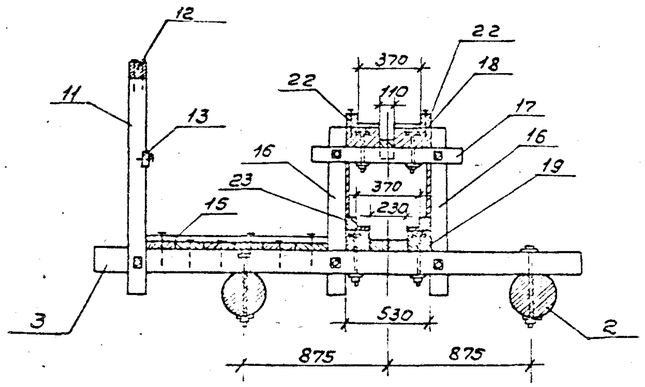


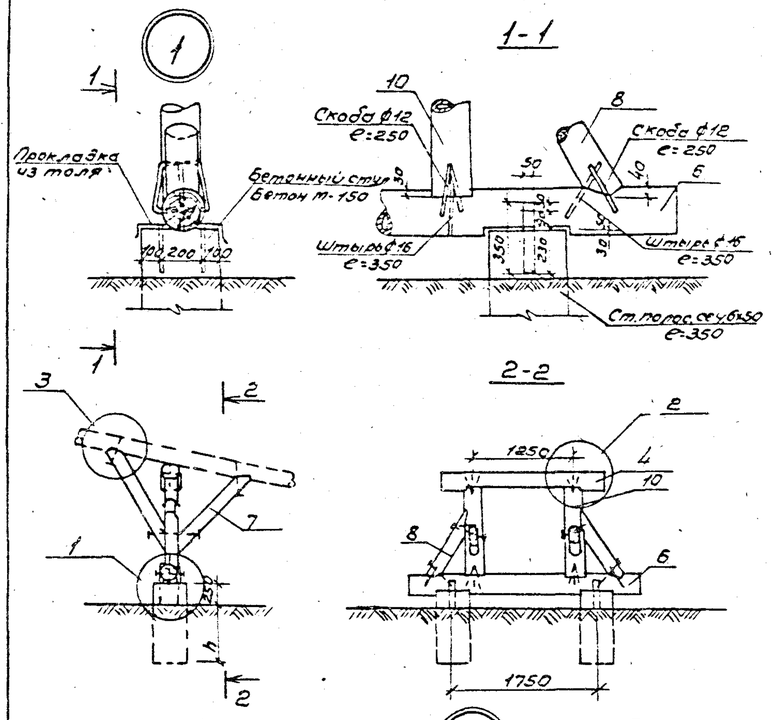


1. Данный лист читать совместно с листами КД-10, КД-11, КД-12, КД-13.
2. В спецификации в знаменателе дан расход древесины и металла на наклонную часть эстакады транспортера и в пределах эстакады для растяжевки длиной 30м, а в числителе- на наклонную часть и в пределах двух эстакад длиной 2х30м.

## Спецификация металлических изделий

| Марка, поз. | Обозначение | Наименование | Кол. | Масса ед.кг | Примечание |
|---|---|---|---|---|---|
| | КД-10, КД-12 | Эстакада транспортера | | | |
| | | Прогоны к насадкам штыря ф 16, е=350 | 12 | 6,6 | |
| | | Прогоны к насадкам, скоба разворот. ф12 е=300 | 24 | 7,5 | |
| | | Прогоны между собой болт. ф 16 е=400 | 12 | 11,4 | |
| | | Насадки и лежни со стойками, штыря ф 12 е=350 | 6 | 3,3 | |
| | | Насадки и лежни со стойками, скоба разворот ф12 е=300 | 12 | 3,8 | |
| | | Подкосы к прогонам и стойкам, болт ф16, е=450 | 8 | 8,3 | |
| | | Раскосы к стойкам и лежням, штырь ф16 е=350 | 4 | 2,2 | |
| | | Раскосы к лежням и стойкам, скоба ф12 е=300 | 8 | 2,5 | |
| | | Поперечины к прогонам болт ф 16 е=450 | 24 | 25,0 | |
| | | Верхние направляющие брусья к схваткам, болт ф12 е=250 | 152 / 88 | 56,4 / 32,4 | |
| | | Нижние направляющие брусья к попер. и схваткам, болт ф12 е=300 | 152 / 88 | 70,3 / 40,7 | |
| | | Стойки короба к поперечинам болт ф 12 е=250 | 24 | 8,9 | |
| | | Горизонт. схватки к стойкам, болт ф 12 е=250 | 24 | 8,9 | |
| | | Стойки перил к поперечинам, болт ф 19 е=300 | 13 | 13,7 | |
| | | Лежни и стойки к бетонным ступеням, ерш ф 10, е=100 | 16 | 0,9 | |
| | | Гвозди разные ф 4,5, 7 | | | |
| | | | | | |
| | | | | | |
| | КД-11, КД-13 | Площадка натяжной станции | | | |
| | | Продольные брусья к насадкам, болт ф 19 е=500 | 10 | 15,0 | |
| | | Брусья натяжной станции к продол. брусьям, болт ф 19 е=500 | 3 | 4,5 | |
| | | Брусья натяжной станции к продол. брусьям, болт ф 19 е=700 | 4 | 7,8 | |
| | | Опорный брус к стойке и прогону, болт ф 19; е=450 | 4 | 5,6 | |
| | | Стойки перил к продольным брусьям, болт ф 19; е=300 | 9 | 9,5 | |
| | | Насадки к стойкам штыря ф 16, е=350 | 4 | 2,2 | |
| | | Насадки к стойкам скоба разворот ф 12; е=300 | 8 | 2,5 | |
| | | Раскосы к стойкам болт ф 19 е=400 | 15 | 18,0 | |
| | | Стойки к бетонным фундаментам (через ст. полосу) | | | |
| | | Болт ф 12, е=250 | 8 | 3,0 | |

## Спецификация деревянных элементов транспортера уборки отходов

| Марка поз. | Обозначение | Наименование | Кол | Масса ед.кг | Примечание |
|---|---|---|---|---|---|
| | | Эстакада транспортера | | | |
| 1 | КД-10, КД-12 | Прогоны. Бревно d=220 е=6000 | 4 | 0,91 | $м^3$ |
| 2 | | Прогоны Бревно d=220 е=5500 | 4 | 0,84 | $м^3$ |
| 3 | | Поперечины Бревно d=140 е=3000 | 12 | 0,62 | $м^3$ |
| 4 | | Насадки Бревно d=220 е=2000 | 2 | 0,15 | $м^3$ |
| 5 | | Лежни Бревно d=220 е=2000 | 1 | 0,08 | $м^3$ |
| 6 | | Лежни Бревно d=220 е=3000 | 1 | 0,11 | $м^3$ |
| 7 | | Подкосы Бревно d=160 е=1250 | 4 | 0,10 | $м^3$ |
| 8 | | Подкосы Бревно d=160 е=1000 | 2 | 0,04 | $м^3$ |
| 9 | | Стойки эстакады Бревно d=200 е=500 | 2 | 0,03 | $м^3$ |
| 10 | | Стойки эстакады Бревно d=200 е=830 | 2 | 0,05 | $м^3$ |
| 11 | | Стойки перил Брусок 100х100 е=1350 | 13 | 0,18 | $м^3$ |
| 12 | | Поручень Брусок 100х100 п.м. | 20 | 0,20 | $м^3$ |
| 13 | | Заполнение перил Доска 40х90 п.м. | 20 | 0,07 | $м^3$ |
| 14 | | Настил тротуара Доски d=40мм. $м^2$ | 27 | 1,08 | $м^3$ |
| 15 | | Брусок по настилу тротуара 40х40 е=1100 | 36 | 0,06 | $м^3$ |
| 16 | | Стойки короба Брусок 100х100 е=1200 | 24 | 0,23 | $м^3$ |
| 17 | | Горизонтальные схватки короба Брусок 100х100 е=950 | 16 | 0,15 | $м^3$ |
| 18 | | Верхние направляющие брусья. Брус 130х220 п.м. | 158 / 98 | 4,52 / 2,80 | $м^3$ |
| 19 | | Нижние направляющие брусья. Брус 130х150 п.м. | 158 / 98 | 3,08 / 1,91 | $м^3$ |
| 20 | | Доски верхних направляющих 130х25 п.м. | 158 / 98 | 0,51 / 0,32 | $м^3$ |
| 21 | | Доски нижних направляющих 70х25 п.м. | 158 / 98 | 0,28 / 0,17 | $м^3$ |
| 22 | | Бруски верхних направляющих. Брусок 80х75 п.м. | 158 / 98 | 0,95 / 0,5 | $м^3$ |
| 23 | | Бруски нижних направляющих. Брусок 80х75 п.м. | 158 / 98 | 0,95 / 0,5 | $м^3$ |
| 24 | | Зашивка между направляющими. Брусок 110х60 п.м. | 237 / 177 | 1,56 / 1,21 | $м^3$ |
| 25 | | Обшивка короба Доска 130х32 п.м. | 812 / 812 | 3,32 / 4,13 | $м^3$ |
| 26 | | Диагональные схватки Доска 130х32; е=1350 | 78 / 52 | 0,31 / 0,29 | $м^3$ |
| 27 | | Вертикальные схватки короба. Доска 100х32; е=1000 | 46 / 70 | 0,15 / 0,10 | $м^3$ |
| | | Площадка натяжной станции | | | |
| 28 | КД-11, КД-13 | Стойки. Бревно ф200; е=2500 | 4 | 0,31 | |
| 29 | | Насадки. Брус 200х200; е=4000 | 2 | 0,15 | |
| 30 | | Диагональные схватки ф16/2 е=5200 / е=3900 | 2/4 | 0,26 | |
| 31 | | Брусья натяжной станции Брус 180х220 п.м. | 2,5 | 0,10 | |
| 32 | | Брусья натяжной станции Брус 200х250 е=2100 | 2 | 0,21 | |
| 33 | | Опорный брус Брус 180х200; е=4000 | 1 | 0,14 | |
| 34 | | Продольные брусья Брус 180х220; е=5000 | 5 | 0,89 | |
| 35 | | Стойки перил Брусок 100х100; е=1350 | 9 | 0,12 | |
| 36 | | Поручень. Брусок 100х100 п.м. | 11,9 | 0,12 | |
| 37 | | Заполнение перил Доска 40х90 п.м. | 11,9 | 0,04 | |
| 38 | | Настил. Доска толщ. 40мм | 12,0 | 0,48 | |

| | | | |
|---|---|---|---|
| ГИП | Жердев | | ТПР 411-1-0142.87 КД |
| Н.контр. | Боронков | | |
| Нач.отд. | Рогачев | | Нижний склад мощностью 50 тыс. $м^3$ древесины в год |
| Гл.спец. | Богаенко | | |
| Рук.гр. | Нальская | | |
| Техник | Агафонова | | Эстакада для разделки хлыстов размером 18х30м (в деревянных конструкциях) — Стадия: РП; Лист: 14; Листов: |
| Привязан | | | Эстакада транспортера уборки отходов БДЗУ-1А. Узлы. Спецификации. |
| Инв.№ | | | СОЮЗГИПРОДРЕВСХОЗ |

Альбом №1

## Ведомость рабочих чертежей основного комплекта марки АР

| Лист | Наименование | Примечание |
|---|---|---|
| 1 | Общие данные | |
| 2 | План на отм 0,000. Разрезы 1-1; 2-2 | |
| | Фасады. Детали 1÷3 | |
| 3 | Схема расположения фундаментов | |
| | Схема расположения стропильных | |
| | балок. Фм 1, Фм 2 | |
| 4 | Каркас по осям А и Б. Узлы 1÷6 | |
| 5 | Общий вид. Узел 1. Детали крепления | |
| | стоек | |
| 6 | Узел 2 | |
| | | |
| | | |
| | | |

## Ведомость ссылочных и прилагаемых документов

| Обозначение | Наименование | Примечание |
|---|---|---|
| Ссылочные документы | | |
| ГОСТ 12506-81 | Окна деревянные для производственных зданий | |
| ГОСТ 14624-84 | Двери деревянные для зданий промышленных предприятий | |
| | | |
| Прилагаемые документы | | |
| Альбом данного проекта | Ведомость потребности в материалах | |

## Общие указания

Рабочие чертежи электроотопления разработаны на основании технологического задания.

Условия строительства: сейсмичность района не выше 6 баллов; территория без подработки горными выработками. Ветровой напор ветра - 265 Па; вес снегового покрова - 361 Па; рельеф территории спокойный, грунтовые воды отсутствуют. Грунты в основаниях непучинистые, непросадочные со следующими нормативными характеристиками: $\varphi^н = 0,49$ рад; $C^н = 2$ кПа; $E = 14,7$ МПа; $\rho_0 = 1,8$ т/м³.

Работы по монолитным железобетонным конструкциям производить с учетом указаний СНиП III-15-76.

За условную отметку 0,000 принята планировочная отметка пром площадки.

Вокруг здания запроектирована асфальтовая отмостка шириной 750 мм на щебеночном основании. Планировочная отметка земли - 0,150.

## Ведомость спецификаций

| Лист | Наименование | Примечание |
|---|---|---|
| 2 | Спецификация элементов заполнения | |
| | проемов. Спецификация полов | |
| 3 | Спецификация к схеме расположения | |
| | фундаментов | |
| 4 | Спецификация лесоматериалов | |
| 5 | Спецификация к схеме расположения | |
| | элементов мачты | |

## Технические характеристики

| Наименование | Един. измерен. | Всего |
|---|---|---|
| Строительный объем | м³ | 49,0 |
| Площадь застройки | м² | 17,6 |
| Общая площадь | м² | 14,3 |

## Ведомость отделки помещений

| Наименование помещения | Потолок | | Стены или перегородки | | Примечание |
|---|---|---|---|---|---|
| | Площадь м² | Вид отделки | Площадь м² | Вид отделки | |
| Электроотопление | 15,7 | Водоэмульсионная покраска белого тона | 38,7 | Водоэмульсионная покраска светлых тонов | Доски строганные с наружной и внутренней сторон |
| | | | | | |

## Наружная отделка

Стены фасада обшиваются деревянной доской толщиной 25 мм в четверть, покрываются водоэмульсионной краской по ГОСТу 20833-75.

Все столярные изделия покрываются масляной краской за 2 раза.

Типовой проект разработан в соответствии с действующими нормами и правилами и предусматривает мероприятия, обеспечивающие взрывную, взрывопожарную и пожарную безопасность при эксплуатации здания.

Главный инженер проекта Жердев

| | | | | |
|---|---|---|---|---|
| Изм. | Кол.уч. | Лист | N док. | Подп. |
| ГИП | Жердев | | | |
| Н.контр. | Воронков | | | |
| Нач.отд. | Рогачев | | | |
| Гл.спец. | Бесденко | | | |
| Рук.гр. | Чалова | | | |
| Вед.инж. | Разанова | | | |

Привязан

ТПР 411-1-0142.87 АС

Нижний склад мощностью 30 тысяч м³ древесины в год

Эстакада для разделки хлыстов, размером 12×30 м. (в деревянных конструкциях)

| Стадия | Лист | Листов |
|---|---|---|
| Р | 1 | 6 |

Электроотопление. Общие данные.

СОЮЗГИПРОЛЕСХОЗ

Альбом I

## Фасад 1-2

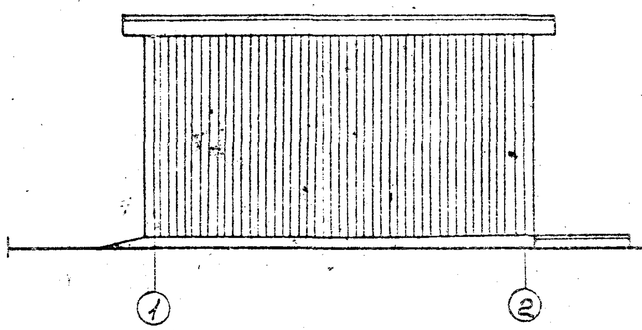


## Фасад А-Б

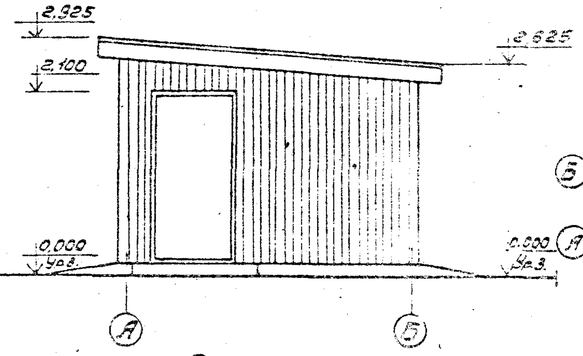


## План кровли

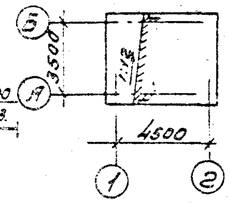


## Разрез 1-1

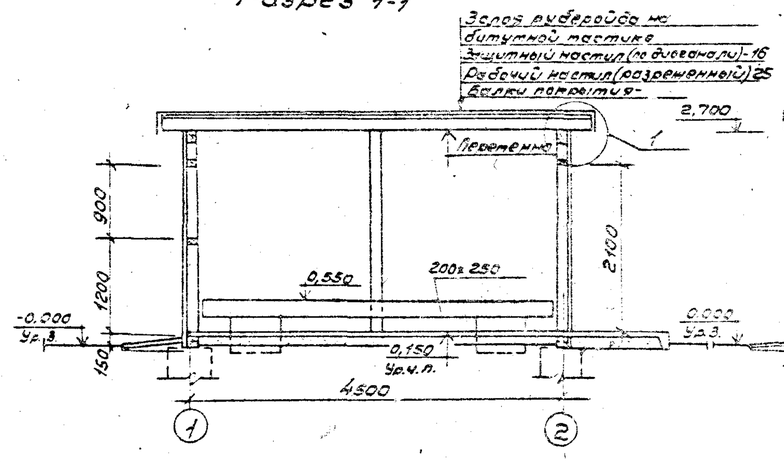


## Разрез 2-2

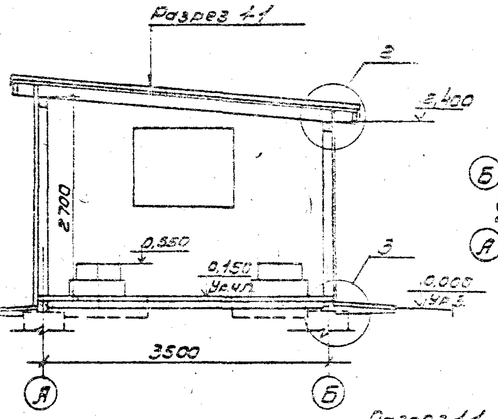


## План полов

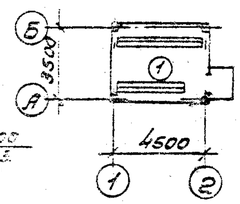


## Экспликация полов

| Наименование помещения по проекту | Тип пола по проекту | Схема пола | Элементы пола и их толщина | Площадь пола м² |
|---|---|---|---|---|
| Электропомещение | 1 | | Цементно-песчаный раствор М300 - 30<br>Подстилающий слой - бетон М100 - 100<br>Основание - грунт уплотненный щебнем или гравием | 15,7 |

## Спецификация элементов заполнения проемов

| Марка, поз. | Обозначение | Наименование | Кол-во | Масса ед. кг | Примечание |
|---|---|---|---|---|---|
| 1 | ГОСТ 14624-84 | Дверной блок ДНГ 21-10П | 1 | | |
| ОК 1 | ГОСТ 12506-81 | Окно СВОР-12 | 1 | | |
| | | | | | |

## Ведомость проемов дверей

| Марка, поз. | Размер проемов, мм |
|---|---|
| 1 | 1000х2100 |

## План на отм. -0,150

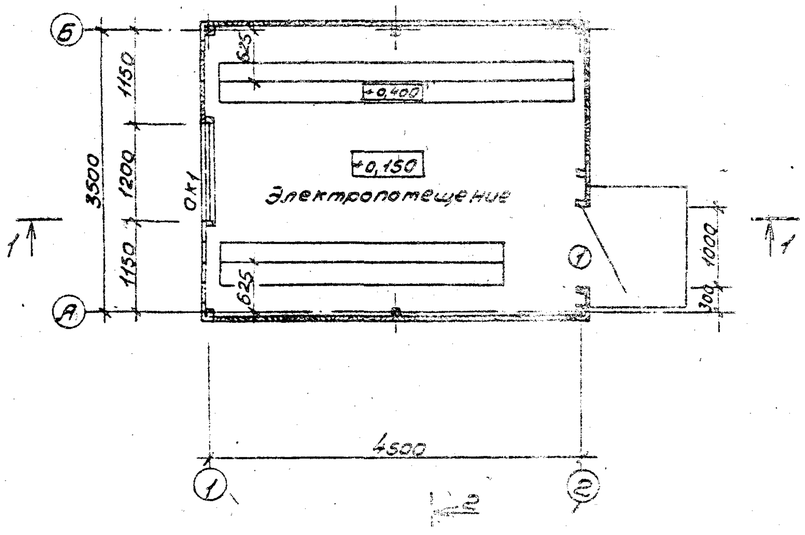


## Разрез 1-1

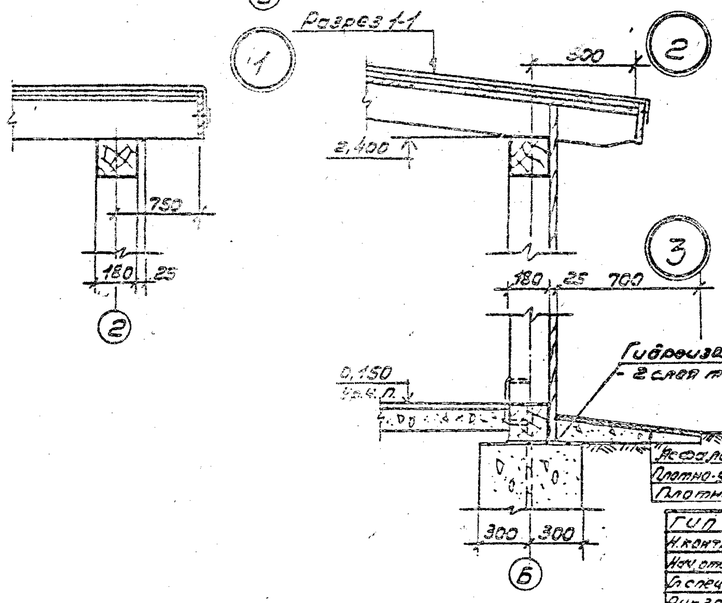


## Схема расположения элементов заполнения оконных проемов

ОК-1

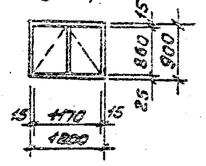


| | | | | | |
|---|---|---|---|---|---|
| ГИП | Нердев | | ТПР 411-1-014.87 | | АС |
| Н.контр. | Воронков | | | | |
| Нач.отд. | Рогачев | | Нижний склад мощностью 50 тыс. м³ в деревянном | | |
| Гл.спец. | Богатенко | | | | |
| Рук.гр. | Нажков | | | | |
| Ст.инж. | Чеченкова | | Эстакада для разгрузки листов размером 18х30м (в деревянном конструктивном) | Стадия | Лист | Листов |
| | | | | РП | | |
| Привязан | | | Электропомещение. План на отм. 0,000. Разрезы 1-1; 2-2. Фасады. Детали 1:2 | | | |
| Инв. № | | | | | | |

Альбом I

## Схема расположения фундаментов

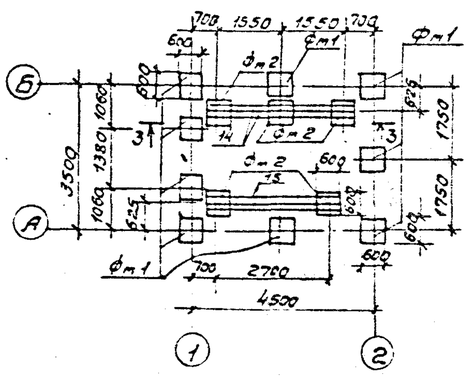


## Схема расположения стропильных балок

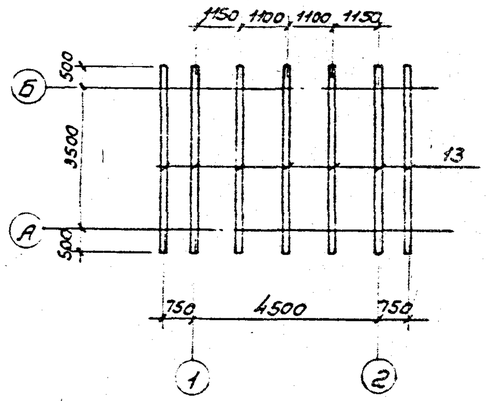


## Каркас по оси 2

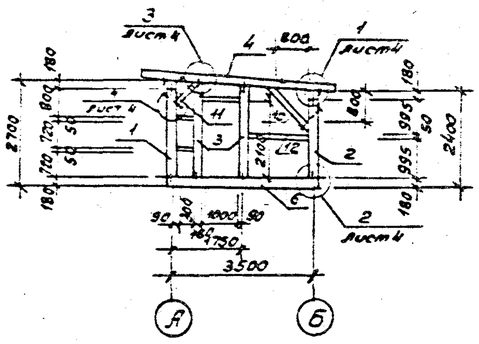


## Каркас по оси 1

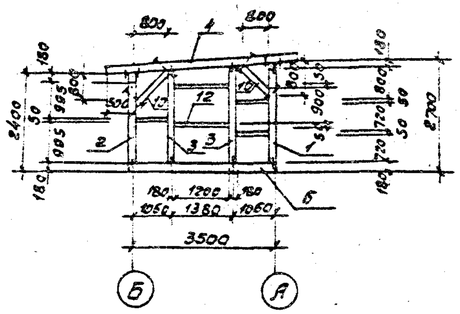


## Фм1

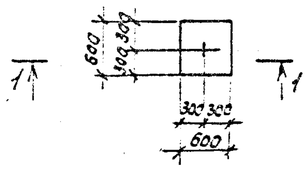


## 1-1

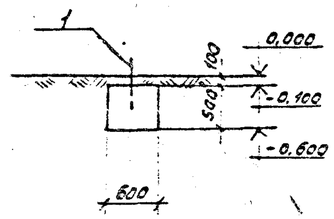


## Фм2

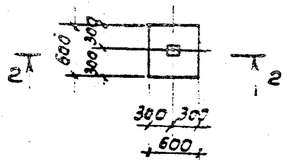


## 2-2

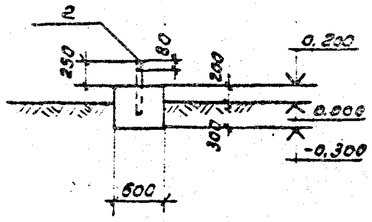


## 3-3

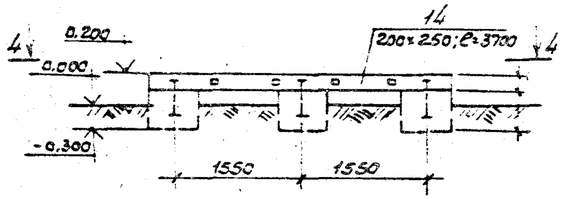


## 4-4

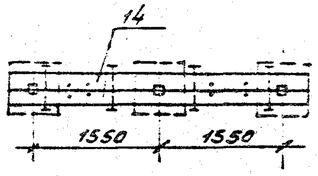


## Спецификация к схеме расположения фундаментов

| Марка поз. | Обозначение | Наименование | Кол. | Масса ед.кг | Примечание |
|---|---|---|---|---|---|
| | | Фм 1 (9 шт.) | | | |
| 1 | | Штырь ГОСТ 2590-71* Ф 16; ℓ=350 | 9 | 7,7 | |
| | | | | | |
| | | Материалы: | | | |
| | | Бетон класса В 7,5 | 0,13 | м³ | |
| | | | | | |
| | | Фм 2 (5 шт.) | | | |
| 2 | | Болт М20 ГОСТ 7798-70* ℓ=500 | 5 | 6,0 | |
| | | | | | |
| | | | | | |
| | | Материалы | | | |
| | | Бетон класса В 7,5 | 0,18 | м³ | |
| | | | | | |

## Спецификация лесоматериалов

| Марка поз. | Обозначение | Наименование | Кол. | Масса ед.кг всего | Примечание |
|---|---|---|---|---|---|
| 1 | | Стойка Брус 180x180; ℓ=2300 | 3 | 0,22 | м³ |
| 2 | | Стойка Брус 180x180; ℓ=2000 | 3 | 1,94 | м³ |
| 3 | | Стойка Брус 180x180; ℓ=2200 | 3 | 0,21 | м³ |
| 4 | | Верхняя обвязка Брус 180x180; ℓ=4500 | 2 | 0,29 | м³ |
| 5 | | Верхняя обвязка Брус 180x180; ℓ=6000 | 2 | 0,39 | м³ |
| 6 | | Нижняя обвязка Брус 180x180; ℓ=3880 | 2 | 0,24 | м³ |
| 7 | | Нижняя обвязка Брус 180x180; ℓ=4680 | 2 | 0,303 | м³ |
| 8 | | Подкосы Брус 180x180; ℓ=3800 | 2 | 0,25 | м³ |
| 9 | | Подкосы Брус 180x180; ℓ=3400 | 2 | 0,22 | м³ |
| 10 | | Подкосы Брус 180x180; ℓ=4100 | 3 | 0,41 | м³ |
| 11 | | Подкосы Брус 180x180; ℓ=800 | 1 | 0,026 | м³ |
| 12 | | Прокладки доска 50x150 п.м. | 27 | 0,20 | м³ |
| 13 | | Балки покрытия Брус 100x180; ℓ=4500 | 7 | 0,57 | м³ |
| 14 | | Опорные брусья 200x250 ℓ=3700 | 2 | 0,37 | м³ |
| 15 | | Опорные брусья 200x250 ℓ=3900 | 2 | 0,39 | м³ |
| | | | | | |
| | | Металлические изделия | | | |
| 1 | | Штырь ГОСТ 2590-71* Ф16; ℓ=350 | 9 | 9,0кг | |
| 2 | | Болт М 16 ГОСТ 7798-70* ℓ=500 | 8 | 7,0кг | |
| 3 | | Скоба угловая Ф 10; ℓ=200 | 28 | 5,2кг | |
| 4 | | Скоба прямая Ф 10; ℓ=200 | 52 | 9,6кг | |

1. Данный лист читать с листом АС-4.

| | | | |
|---|---|---|---|
| ГИП | Жердев | | ТПР 4141-014.87 АС |
| Н.контр. | Воронков | | |
| Нач.отд. | Рогачев | | Нижний склад мощностью 50 тыс. м3 древесины в год |
| Гл.спец. | Богданко | | |
| Рук.гр. | Назарова | | |
| Ст.инж. | Черкасова | | Эстакада для разделки хлыстов размером 18x30м (в деревянных конструкциях) — Стадия: Р; Лист: 3; Листов: |
| Привязан | | | Электропомещение. Схема расположения ф-тов. Схема расположения стропильных балок Фм1, Фм2 — Союзгипросельхоз |
| Инв.№ | | | |

Альбом I

## Каркас по оси А

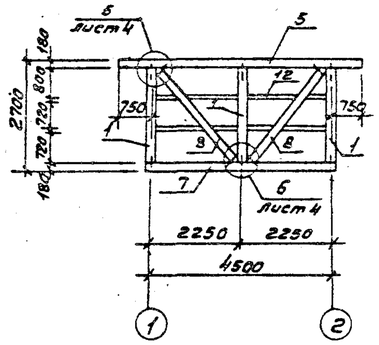


## Каркас по оси Б

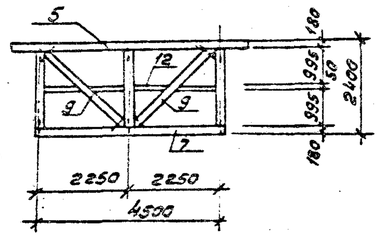


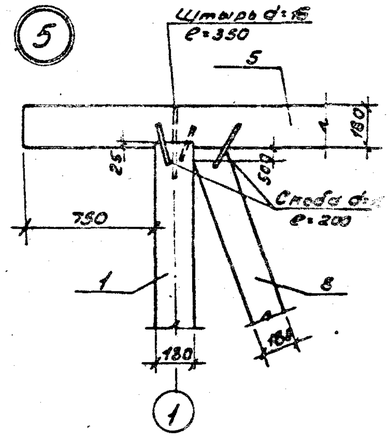


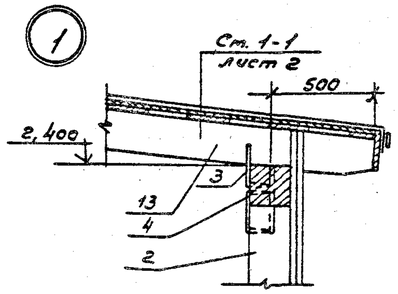


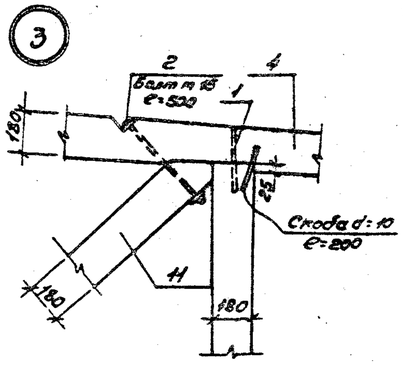


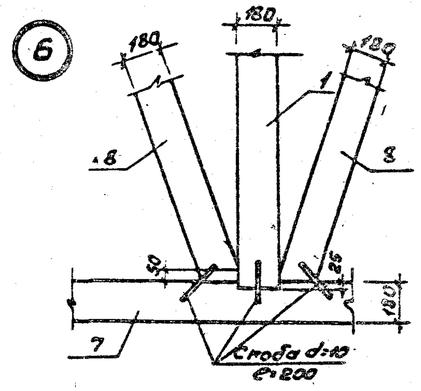


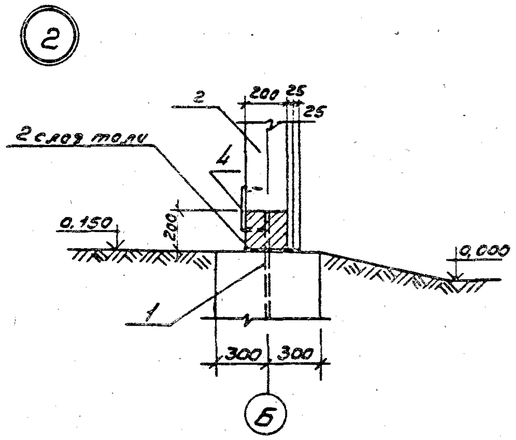


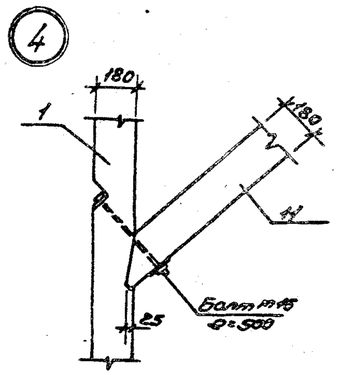


1. Данный лист читать с листом АС-3

## Деталь обшивки стен

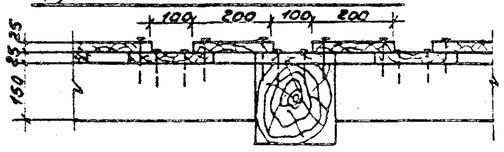


| | | | | | | | |
|---|---|---|---|---|---|---|---|
| | | | | ГИП | Жердев | | ТПР 411-1-0142.87 АС |
| | | | | Н.контр. | Воронков | | |
| | | | | Нач.отд. | Рогачев | | Нижний склад мощностью 50 тыс. м³ древесины в год |
| | | | | Гл.спец. | Богданко | | |
| | | | | Рук.гр. | Корлецкая | | |
| Привязан | | | | Ст.инж. | Черкасова | | Эстакада для разгрузки хлыстов размером 18×80 м (в деревянных конструкциях) — Стадия: А.П. Лист: 4 Листов: |
| | | | | | | | Электропомещение. Каркас по осям А и Б узлы 1÷6. — СОЮЗГИПРОСЕЛЬХОЗ |
| Инв. № | | | | | | | |

Альбом I

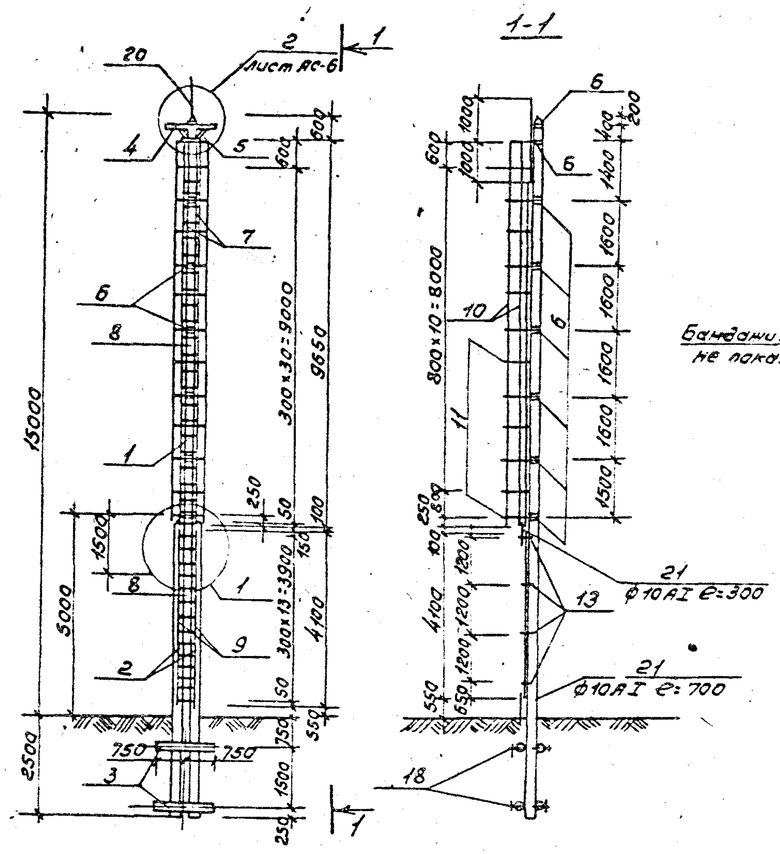





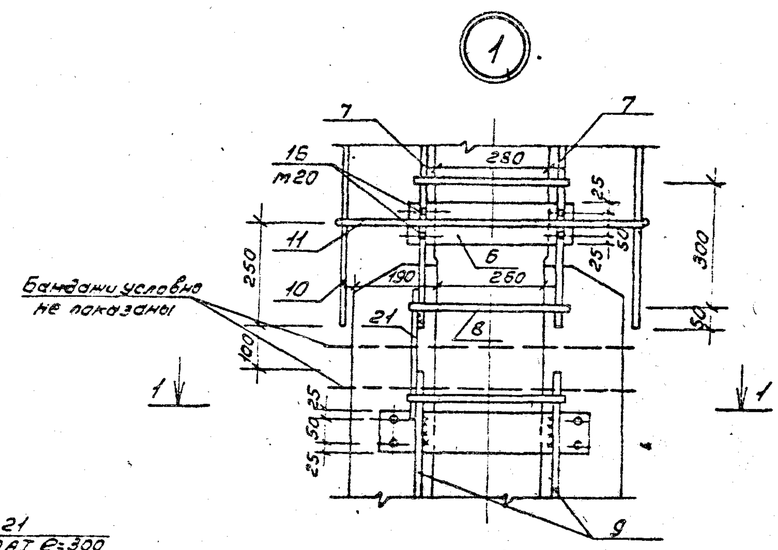


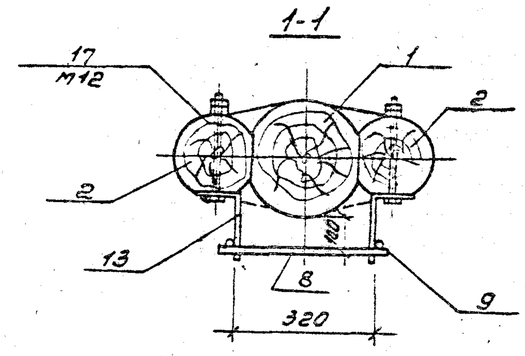


Деталь крепления стоек (пасынков)

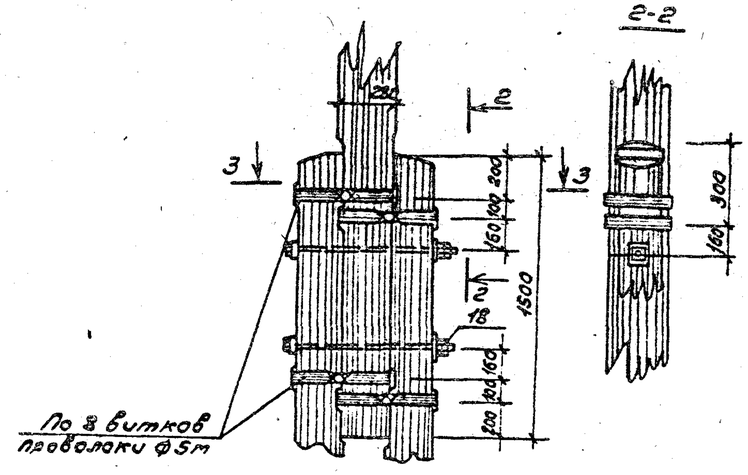


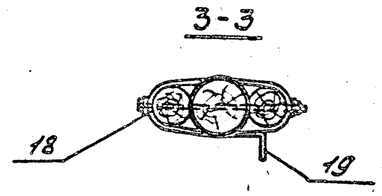


Спецификация к схеме расположения элементов пачты

| Формат | Зона | Поз. | Обозначение | Наименование | Кол. | Примечание |
|---|---|---|---|---|---|---|
| | | | | Деревянные конструкции | | |
| | | 1 | АС-6 | Стойка d=200÷280; ℓ=11500 | 1 | 0,63м³ |
| | | 2 | То же | Стойка d=200÷280; ℓ=7500 | 2 | 0,86м³ |
| | | 3 | " | Ригель d=240; ℓ=1500 | 4 | 0,32м³ |
| | | | | Металлические изделия | | |
| | | 4 | АС-5,6 | ∠50×5, ГОСТ 8509-72*; ℓ=1300 | 1 | 4,9кг |
| | | 5 | То же | ∠50×5, ГОСТ 8509-72*; ℓ=600 | 2 | 4,52кг |
| | | 6 | " | -6×100 ГОСТ 103-76* ℓ=430÷540 | 16 | 36,8кг |
| | | 7 | " | Ф16АI ГОСТ 5781-82*; ℓ=9550 | 2 | 30,5кг |
| | | 8 | " | Ф16АI ГОСТ 5781-82*; ℓ=400 | 55 | 27,5кг |
| | | 9 | " | Ф16АI ГОСТ 5781-82*; ℓ=4100 | 2 | 13,0кг |
| | | 10 | " | Ф16АI ГОСТ 5781-82*; ℓ=9900 | 4 | 62,6кг |
| | | 11 | " | Ф16АI ГОСТ 5781-82*; ℓ=2140 | 13 | 44,0кг |
| | | 12 | " | Ф6АI ГОСТ 5781-82*; ℓ=160 | 14 | 3,53кг |
| | | 13 | " | -6×100 ГОСТ 103-76*; ℓ=270 | 8 | 10,16кг |
| | | 14 | " | Ф16АI ГОСТ 5781-82*; ℓ=60 | 1 | 0,02кг |
| | | 15 | " | Болт М16; ℓ=50; ГОСТ 7798-70* | 2 | 0,174кг |
| | | 16 | " | Болт М20; ℓ=50 ГОСТ 7798-70* | 32 | 4,42кг |
| | | 17 | " | Болт М12; ℓ=40 ГОСТ 7798-70* | 16 | 6,24кг |
| | | 18 | АС-5,6 | Болт М20; ℓ=800 ГОСТ 7798-70* | 6 | 12,6кг |
| | | 19 | АС-5,6 | Проволока Ф5 ГОСТ 4727-83*; ℓ=37000 | 1 | 5,7кг |
| | | 20 | АС-5,6 | Полиэтиленовая труба 1"; ℓ=2000 | 1 | 0,06кг |
| | | 21 | АС-5,6 | Ф10АI ГОСТ 5781-82*; ℓ=1000 | 1 | 0,62кг |

| | | | | | |
|---|---|---|---|---|---|
| ГИП | Нердев | | ТПР 411-1-0142.87 | | АС |
| Н. контр. | Воронков | | | | |
| Нач. отд. | Рогачев | | Нижний склад мощностью 50 тыс. м³ древесины в год | | |
| Гл. спец. | Богденко | | | | |
| Рук. гр. | Нельская | | | | |
| Привязан | Техник | Проценко | 1987 | Эстакада для разделки хлыстов размером 18×30м (с деревянных конструкций) | Стадия: РП. Лист: 5 Листов: |
| | | | | Деревянная прожектирована пачта высотой H=15м. Общий вид. Узел 1. Деталь крепления стоек. | СОЮЗГИПРОЛЕСХОЗ |
| Инв. № | | | | | |

Копировал Тиева

Формат А2

Альбом I

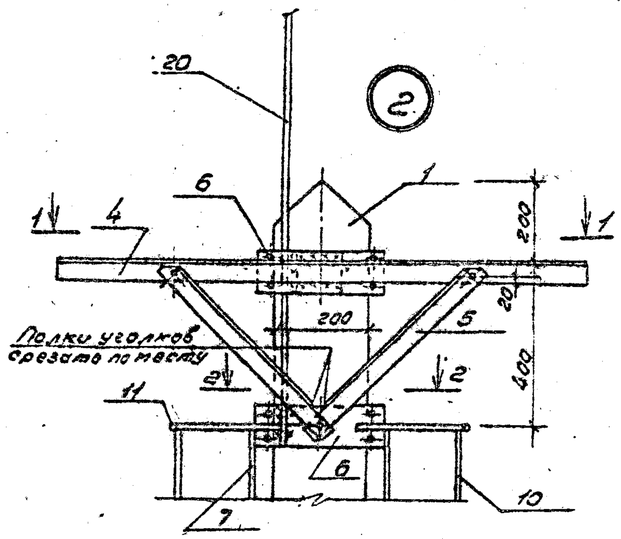


1-1

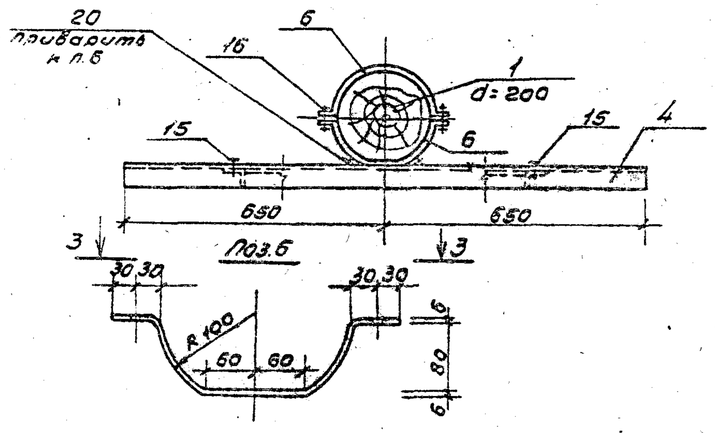


2-2

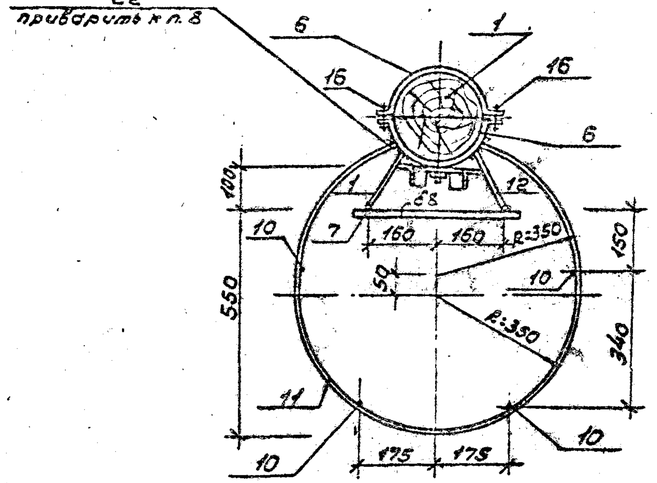


Поз. 6

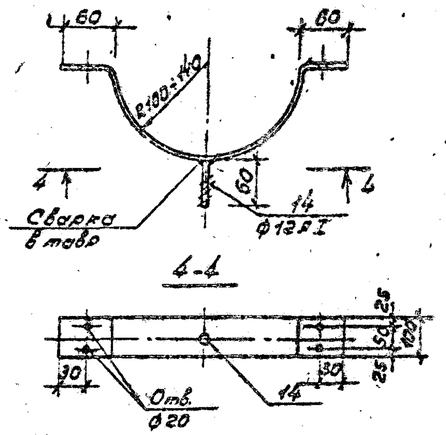


3-3

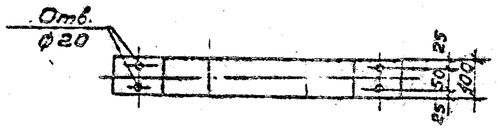


1. Для металлических конструкций принята сталь ВСт3Сп5 по ТУ14-1-3023-80.
2. Материал - сосна или лиственница с влажностью не более 25%.
3. Заземленные части мачты антикоррозийно.
4. Естественный сбег бревен принят 0.8%.
5. Металлические поковки для предохранения от коррозии покрываются битумным лаком.
6. Мачта разработана для строительства в грунтах средней плотности и для 1-го района с ветровым напором 27 кгс/м².

| | | | | | | | | | |
|---|---|---|---|---|---|---|---|---|---|
| | | | | ГИП | Нерсеев | | ТПР 411-1-014.87 | | АС |
| | | | | Инжен. | Бесонов | | | | |
| | | | | Инжен. | Розенцев | | | | |
| | | | | Гл.спец. | Бондарко | | Линия сплава мощностью 30 тыс. м³ древесины в год. | | |
| | | | | Рук.гр. | Малеков | | | | |
| Привязан | | | | Техник | Поручикова | 1987 | Эстакада для разделки плотов размером 18х30м (в деревянных конструкциях) | Стадия | Лист | Листов |
| | | | | | | | | РП | 6 | |
| | | | | | | | Деревянная прошвартовная мачта высотой H=15м. Узел 2. | СОЮЗГИПРОЛЕСХОЗ | |
| Инв.№ | | | | | | | | | |

Альбом I

## Ведомость рабочих чертежей основного комплекта марки эм

| Лист | Наименование | Примечание |
|---|---|---|
| 1 | Общие данные (начало). | |
| 2 | Общие данные (окончание). | |
| 3 | План расположения электрооборудования | |
| | и прокладки электрических сетей. | |
| 4 | Спецификация к чертежу эм-3. | |
| 5 | Схема принципиальная питающей и | |
| | распределительной сети. | |
| 6 | Прожекторная мачта, совмещенная | |
| | с молниеотводом | |
| | | |
| | | |

## Условные обозначения, не предусмотренные ГОСТ 2.754-72*

| № п/п | Наименование | Обозначение |
|---|---|---|
| 1 | Ящик с м[illegible]олюсным блоком | |
| | „Предохранитель-выключатель" | |

## Ведомость ссылочных и прилагаемых документов

| Обозначение | Наименование | Примечание |
|---|---|---|
| | Ссылочные документы | |
| 5.407-77 | Установка одиночных ящиков | А397²* |
| | с рубильниками, автоматов, | |
| | кнопок ПКЕ, ПКУ и сигнальных аппаратов | |
| 5.407-55 | Установка одиночных ящиков | А443-1 |
| | с рубильниками и предохранителями. Вып. I | |
| 5.407-19 | Установка одиночных светильников с лампами накаливания | |
| 5.407-22 | Прокладка проводов и кабелей в стальных трубах | |
| 5.407-11 | Заземление и зануление электроустановок. | А174 |
| | Рабочие чертежи | |
| ГОСТ 21608-84 | Внутреннее электрическое освещение. Рабочие чертежи. | |
| Б-22У-1А.00.00034 | Лесотранспортер продольной одноцепной. | |
| | Схема электрическая соединений | |
| РРУ10т.00034 | Разгрузочно-растаскивающее устройство. Схема соединений. | |
| ЛВ-175.00033 | Скиповой погрузчик. | |
| | Схема соединений. | |
| 5.407-7 | Устройства котлетных гибких токоподводов к электродвигателям | |
| | Прилагаемые документы | |
| Альбом I эм.со | Спецификация оборудования | |
| Альбом I эм.вм | Ведомость потребности | |
| | в материалах | |

## Общие указания.

Напряжение питающей сети 380/220В. Электродвигатели включаются на 380В, осветительные лампы на 220В, сеть ремонтного освещения - на 36В. Питание электропил производится от преобразователя частоты 50/400Гц. Величины электрических нагрузок приведены в таблице на листе эм-2. Шкафы управления механизмами, силовой распределительный шкаф, преобразователь частоты размещаются в специальном закрытом помещении. Монтаж электрооборудования и электропроводки разгрузочно-растаскивающего устройства, лесотранспортера, скипового погрузчика следует производить по чертежам и инструкциям заводов-изготовителей. Шкафы управления, электродвигатели, аппаратура и кабельные изделия для указанных механизмов поставляются комплектно с технологическим оборудованием.

Кабели КРПГ и провода ПРГН прокладываются под эстакадой по строительным конструкциям эстакады и транспортера. В местах, где возможны механические повреждения, кабели должны быть защищены.

Провода прокладываются в стальных трубах.

Распределительная сеть выполняется кабелем АВВГ: в электропомещении - открыто по стенам на скобах, к скиповому погрузчику - в земляной траншее. Питание переносных электропил производится с помощью гибкого кабеля РПШТ, подвешенного на тросе между мачтами. Для подключения используются 5-и контактные штепсельные розетки, поставляемые комплектно с пилами.

Наружное освещение мест производства работ на эстакаде осуществляется светильниками ИСУ01-2000, которые устанавливаются на прожекторных мачтах. МI и МII. Питание - от сети наружного освещения нижнего склада.

Нормируемая освещенность принята от 30 до 50лк. Управление освещением - автоматическими выключателями АП50Б на мачтах и централизованно-рубильником с предохранителями, установленным в электропомещении.

Для защиты от поражения людей электрическим током применено зануление корпусов электрических шкафов, электродвигателей, электропил, аппаратов, светильников.

Все металлические нетоковедущие части электрооборудования следует присоединить к нулевому проводнику питающей электросети.

В качестве нулевых защитных проводников используется зануляющая жила кабелей, стальные трубы электропроводки.

Привязан

Инв. №

| | | | |
|---|---|---|---|
| ГИП | Жердев | | |
| Н.контр. | Петунин | | |
| Нач.отд. | Розанов | | |
| Рук.гр. | Разуваева | | |
| Инж. | Лазовкина | | 1987 |

ТПР 411-1-0142-87 ЭМ

Нижний склад мощностью 50 тыс.м³ древесины в год

Эстакада для разделки хлыстов размером 12х3м(в деревянных конструкциях)

| Стадия | Лист | Листов |
|---|---|---|
| РП | 1 | 6 |

Общие данные. (начало)

Союзгипросахмаш

Типовое проектное решение разработано в соответствии с действующими нормами и правилами и предусматривает мероприятия, обеспечивающие пожарную безопасность при эксплуатации сооружений.

Главный инженер проекта Жердев

Копировал

Формат А2

Альбом I

## Таблица расчета электрических нагрузок

| № п.п. | Наименование узлов питания и групп электроприемников | Количество электроприемников за п | Установленная мощность, приведенная к ПВ=1, кВт: одного электроприемника (наименьшего-наибольшего) $P_н$ | Общая рабочих резервных $P_у$ | $P_н$ макс / $P_н$ мин, т | Коэффициент использования $K_и$ | $\cos\varphi$ / $tg\varphi$ | Средняя нагрузка за максимально загруженную смену: $P_{см}=K_и \cdot P_у$, кВт | $Q_{см}=P_{см} tg\varphi_{см} \cdot Q_{ск}$, квар | Эффективное число электроприемников $n_э$ | Коэффициенты максимума $K_м/K'_м$ | Максимальная нагрузка: $P_м=K_м \cdot P_{см}$, кВт | $Q_м=K'_м \cdot Q_{см} \cdot Q_{ск}$, квар | Полная нагрузка $S_м=\sqrt{P_м^2+Q_м^2}$, кВ·А | $I_{т-макс}$ / $I_{п-пиков}$ ток, А | Годовой расход эл. энергии, кВт·ч |
|---|---|---|---|---|---|---|---|---|---|---|---|---|---|---|---|---|
| | Вариант при РРУ-10К-1 котел. | | | | | | | | | | | | | | | |
| | Ввод Н1 | | | | | | | | | | | | | | | |
| 1 | Разгрузочно-растаскивающее | 3 | 7,5/15 | 37,5 | | 0,1 | 0,55/1,52 | 3,75 | 5,7 | | | | | | | |
| | устройство РРУ-10т, | | | | | | | | | | | | | | | |
| | скиповой погрузчик ЛВ-175 | | | | | | | | | | | | | | | |
| 2 | Лесотранспортер продольный | 1 | | 18,5 | | 0,5 | 0,65/1,17 | 9,25 | 10,8 | | | | | | | |
| | одноцепной Б-22У-1А | | | | | | | | | | | | | | | |
| 3 | Преобразователь | 1 | | 22,0 | | 0,3 | 0,65/1,17 | 6,6 | 7,7 | | | | | | | |
| | Итого поз. 1÷3 | 5 | 7,5/22 | 78,0 | | 0,25 | 0,63/1,23 | 19,6 | 24,2 | 5 | 2,2/1,9 | 43 | 46 | | | |
| 4 | Электроосвещение электропомещения | | | 0,5 | | 1 | 1/0 | 0,5 | — | | | 0,5 | — | | | |
| | Итого поз. 1÷4 | | 7,5/22 | 78,5 | | 0,26 | 0,54/1,2 | 20,1 | 24,2 | | | 43,5 | 46 | 68 | 103/382 | 56300 |
| | Ввод Н2 | | | | | | | | | | | | | | | |
| | Наружное освещение | | | 6 | | 1 | 1,0/0 | 6,0 | — | | | 6,0 | — | | 9,0/— | 10500 |
| | эстакады | | | | | | | | | | | | | | | |
| | Всего по вводам Н1, Н2 | | | 84,5 | | 0,31 | 0,73/0,93 | 26,1 | 24,2 | | | 49,5 | 46 | | | 66800 |
| | | | | | | | | | | | | | | | | |
| | Вариант при РРУ-10т-2 котел. | | | | | | | | | | | | | | | |
| | Ввод Н1 | | | | | | | | | | | | | | | |
| 1 | Разгрузочно-растаскивающее | 5 | 7,5/15 | 67,5 | | 0,1 | 0,55/1,52 | 6,75 | 10,3 | | | | | | | |
| | устройство РРУ-10т, | | | | | | | | | | | | | | | |
| | скиповой погрузчик ЛВ-175 | | | | | | | | | | | | | | | |
| 2 | Лесотранспортер продольный | 1 | | 18,5 | | 0,5 | 0,65/1,17 | 9,25 | 10,8 | | | | | | | |
| | одноцепной Б-22У-1А | | | | | | | | | | | | | | | |
| 3 | Преобразователь | 1 | | 22 | | 0,4 | 0,7/1,02 | 8,8 | 9,0 | | | | | | | |
| | Итого поз. 1÷3 | 7 | 7,5/22 | 108 | | 0,23 | 0,65/1,18 | 24,8 | 30,1 | 7 | 2,0/1,74 | 49,6 | 52,4 | | | |
| 4 | Электроосвещение электропомещения | | | 0,5 | | 1 | 1,0/0 | 0,5 | — | | | 0,5 | — | | | |
| | Итого поз. 1÷4 | 7 | 7,5/22 | 108,5 | | 0,23 | 0,64/1,19 | 25,3 | 30,1 | | | 50,1 | 52,4 | 78 | 119/398 | 70800 |
| | Ввод Н2 | | | | | | | | | | | | | | | |
| | Наружное освещение | | | 8,0 | | 1 | 1,0/0 | 8,0 | — | | | 8,0 | — | | 12,2/— | 14000 |
| | эстакады | | | | | | | | | | | | | | | |
| | Всего по вводам Н1, Н2 | | | 116,5 | | 0,29 | 0,74/0,9 | 33,3 | 30,1 | | | 58,1 | 52,4 | | | 84800 |

| | | | |
|---|---|---|---|
| ГИП | Жеребев | | |
| Н.контр. | Летунник | | |
| Нач.отд. | Рогачев | | |
| Рук.гр. | Разуваева | | |
| Ст.инж. | Рутянцева | | 1987 |

Привяз

ТПР 411-1-0142.87 ЭМ

Нижний склад мощностью 50 тыс. м³ древесины в год

Эстакада для разделки листов размером 18×30 м (в деревянных конструкциях)

Стадия: Р.П. | Лист: 2 | Листов:

Общие данные (Окончание)

СОЮЗГИПРОЛЕСХОЗ

Копировал Фёдоров

Формат А2

Альбом I

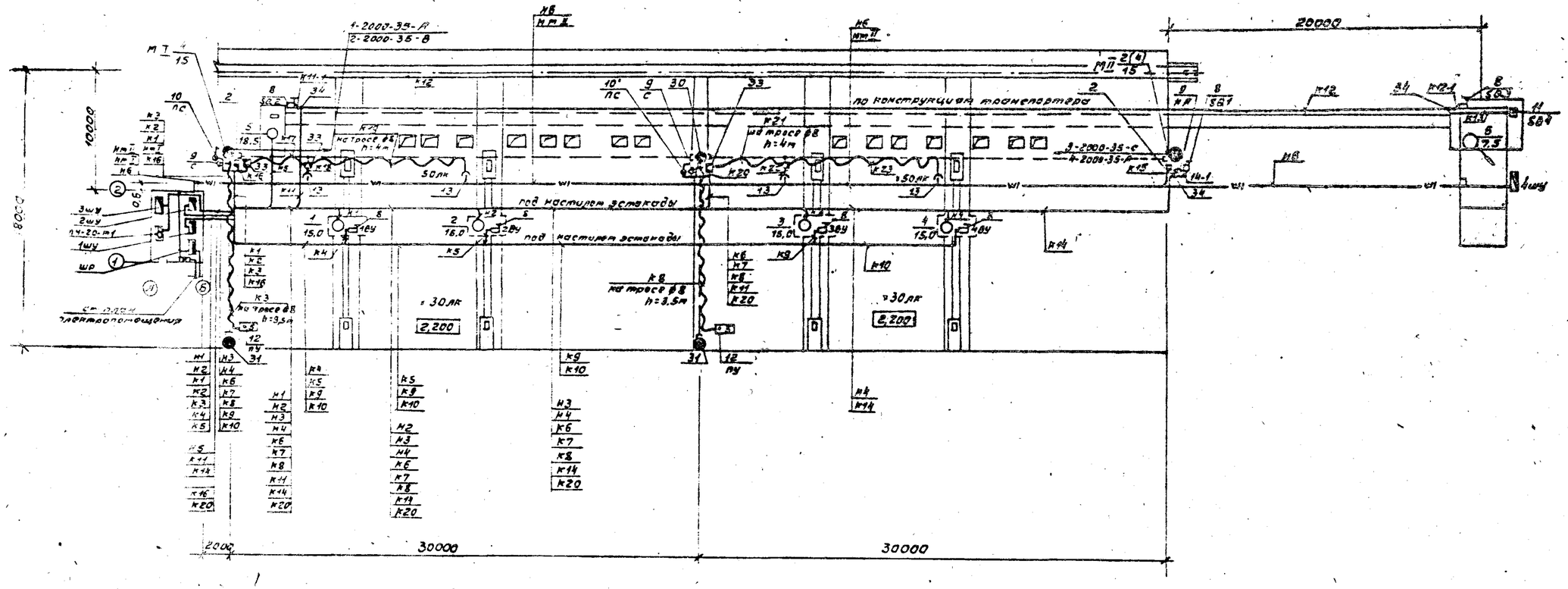


План

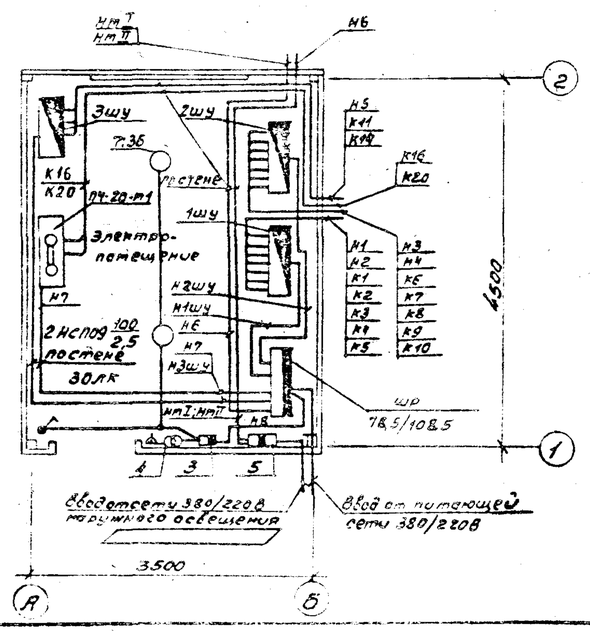


1. Маркировка кабелей и проводов на плане соответствуют их обозначению на расчетной схеме сети (см. лист ЭМ-5).
2. В числителе приведены данные для одной эстакады, в знаменателе - для двух эстакад.
3. Высота установки над уровнем эстакады:
   - светильников ИСУ01-2000-001 на мачтах МI и МII - 13м;
   - гибкого кабеля на тросе для подключения электропом - 4м, для пульта управления РРУ - 10м - 3,5м;
   - сигнальных сирен, выключателей ПС, SQ1, автоматов АП50Б на мачтах и стойках - 1,5м;
   - клеммных коробок для перехода с кабеля АКВВГ на гибкий кабель РПШМ - 3,5м.
4. Высота установки сигнального выключателя SQ4 на конструкции скипового подвесника - 1,5м.
5. Трос вдоль транспортера Б-224-1А не монтируется. Управление транспортером производится выключателем SQ1, установленным на мачте МII.

| | | | |
|---|---|---|---|
| ГИП | Жердев | | ТПР 411-1-0142.87 ЭМ |
| Н.контр. | Летунин | | |
| Нач.отд. | Рогачев | | Нижний склад мощностью 30,0 тыс.м3 древесины в год |
| Рук.гр. | Бузуева | | |
| Инж. | Лабызина | 1987 | Эстакада для разделки хлыстов размером 18х30м (в деревянных конструкциях) — Стадия: РП; Лист: 3; Листов: |
| Привязан | | | План расположения электрооборудования и прокладки электрических сетей. — СОЮЗГИПРОЛЕСХОЗ |
| Инв. № | | | |

Копировал

Формат А2

| Марка, поз. | Обозначение | Наименование | Количество на 1 заст-ку | Количество на 2 заст-ки | Масса ед., кг | Примечание |
|---|---|---|---|---|---|---|
| 1 | 2 | 3 | 4 | 5 | 6 | 7 |
| | | Электрооборудование | | | | |
| 1 | ТУ16-536.506-76 | Шкаф распределительный ШРП-73707.5442 | 1 | 1 | 66,0 | |
| 2 | ТУ16-522.139-78 | Выключатель автоматический типа АП50Б-3МТ У2, IP34 в металлической оболочке | 2 | 2 | | |
| 3 | ТУ16-522.139-78 | Выключатель автоматический типа АП50Б-2МТ У2 | 1 | 1 | | |
| 4 | ТУ16-517.701-73 | Трансформатор понижающий ОСОВ-0,25 220/36В | 1 | 1 | | |
| 5 | ТУ36-20-78 | Ящик силовой ЯБПВУ-1м У3 | 1 | 1 | | |
| 6 | ТУ16-535.527-76 | Светильник для наружного освещения ИСУ01-2000-001-У1 с галогенной лампой КГ220-2000-4 | 3 | 4 | | |
| 7 | ОСТ 16.0.535.045-79 | Светильник подвесной НСП09-200/Р50-03 | 2 | 2 | | |
| 8 | | Выключатель конечный | | | | Поставляются комплектно с оборудованием |
| 9 | | Сирена сигнальная | | | | |
| 10 | | Выключатель пакетный | | | | |
| 11 | | Пост кнопочный | | | | |
| 12 | | Кнопочная станция | | | | |
| 13 | | Разъем штепсельный 5ⁿ контактный | 2 | 4 | | Компл. с электр. аппарой |
| | | | | | | |
| | | Сборочные единицы | | | | |
| 14 | 4.407-235-041 | Установка комплекта из одного силового ящика ЯБПВУ-1м | 1 | 1 | | |
| 15 | 4.407-235-048 Вариант 2 | Установка комплекта из одного автоматического выключателя типа АП50Б | 3 | 3 | | |
| 16 | 4.407-235-049 | Установка комплекта из одного кнопочного поста ПКЕ 222(S84) | 1 | 1 | | |
| 17 | 4.407-235-054 | Установка комплекта из одной сирены СС-1 (С, НА) | 2 | 3 | | |

| 1 | 2 | 3 | 4 | 5 | 6 | 7 |
|---|---|---|---|---|---|---|
| | | Материалы | | | | |
| | ГОСТ 16442-80 | Кабель силовой | | | | |
| 18 | | АВВГ-3×25+1×16-0,66 | 4 | 9 | | |
| 19 | | АВВГ-3×10+1×6-0,66 | 22 | 22 | | |
| 20 | | АВВГ-3×6+1×4-0,66 | 75 | 105 | | |
| 21 | | АВВГ-3×6-0,66 | 15 | 75 | | |
| 22 | | АВВГ-2×6-0,66 | 45 | - | | |
| 23 | | АВВГ-3×2,5-0,66 | 2 | 2 | | |
| | | АВВГ-2×25-0,66 | 8 | 8 | | |
| 24 | ГОСТ 1508-78Е | Кабель контрольный АКВВГ-10×4 | 15 | 60 | | |
| | ГОСТ 5783-79*Е | Кабель гибкий | | | | |
| 25 | | РПШМ-10×2,5-0,38 | 20 | 40 | | |
| 26 | | РПШМ-5×2,5-0,38 | 40 | 80 | | |
| 27 | ГОСТ 3262-75 | Труба стальная водогазопроводная легкая Д-м-20×2,5 | 136 | 156 | | |
| 28 | ГОСТ 2590-71 | Катанка ф8мм (трос) | 45 | 90 | | |
| 29 | Черт. Эт-6 | Мачта деревянная высотой 15м | 2 | 2 | | |
| 30 | | Стойка деревянная ф160 L=8,0м | - | 1 | | |
| 31 | | То же, L=7,5м | 1 | 2 | | |
| | | | | | | |
| | | Электроустановочные изделия | | | | |
| 32 | ГОСТ 7397-76 | Выключатель однополюсный инв. 02620 | 1 | 1 | | |
| | | | | | | |
| | | Изделия зарубеж. ГЭП | | | | |
| 33 | | Коробка У614У2 | 2 | 4 | | |
| 34 | | Коробка У994IP54 | 3 | 3 | | |
| 35 | | Коробка КОР-73 | 2 | 2 | | |
| 36 | | Крюк У626 | 2 | 2 | | |
| 37 | | Зажим К676 | 2 | 4 | | |
| 35 | ТУ36-1445-82 | Муфта натяжная К804 | 4 | 8 | | |
| 36 | | Подвес ранцевой ПРК-10 | 2 | 4 | | |
| 37 | | Подвес скользящий ПСК-10 | 9 | 18 | | |
| | | | | | | |

| | | | |
|---|---|---|---|
| Гип | Жердев | | ТПР 411-1-0142.87 ЭМ |
| Н.контр. | Петунин | | |
| Нач.отд. | Рогачев | | Нижний склад мощностью 30 тыс. м³ древесины в год |
| Рук.гр. | Разуваева | | |
| Инж. | Ладягина | 1987г. | Эстакада для разгрузки хлыстов размером 18×3,0м (в деревянных конструкциях) |
| Привязан | | | Спецификация к чертежу Эт-3 |
| Инв.№ | | | Стадия: РП; Лист: 4; Листов: |
| | | | СОЮЗГИПРОЛЕСХОЗ |

Копировал

Формат А2

Альбом I

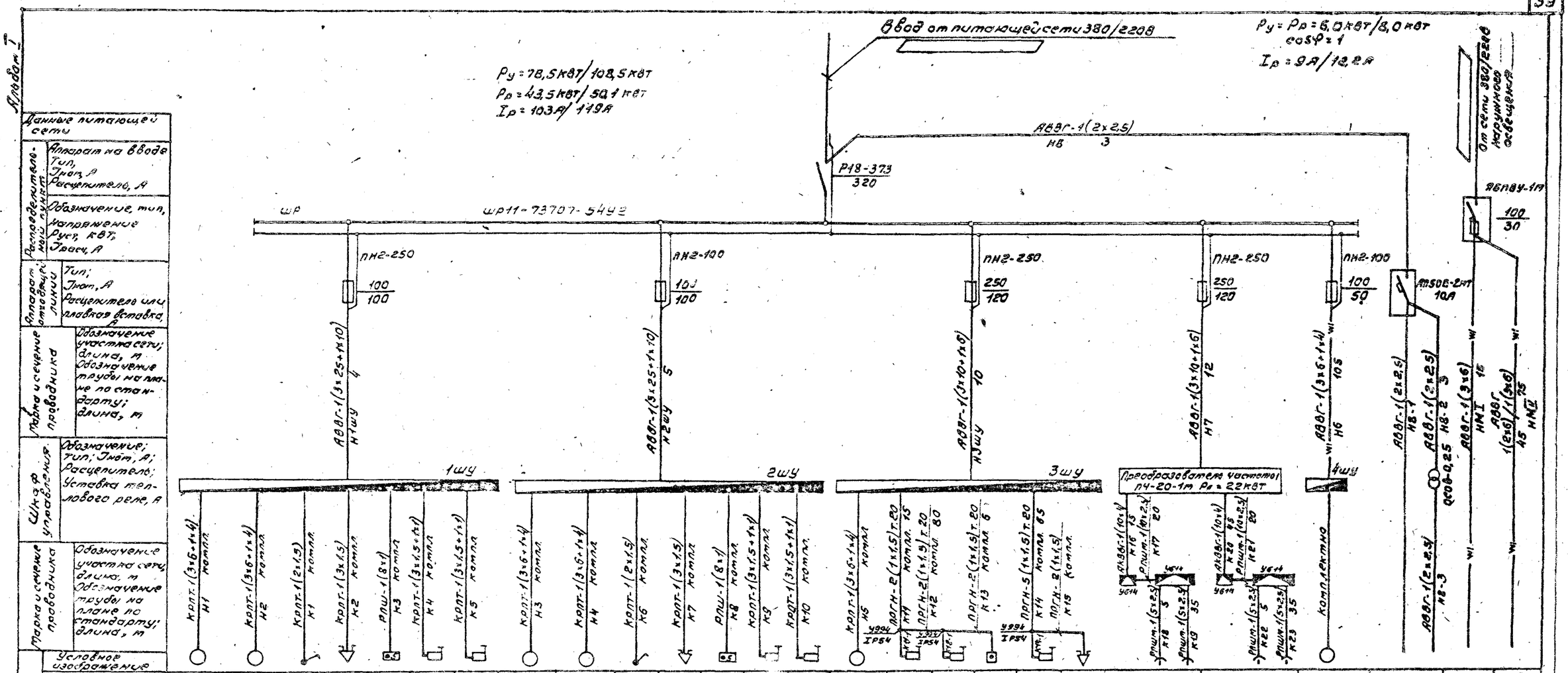


| | | | | | | | | | | | | | | | | | | | | | | | | | | | |
|---|---|---|---|---|---|---|---|---|---|---|---|---|---|---|---|---|---|---|---|---|---|---|---|---|---|---|---|
| Данные питающей сети | | | | | | | | | | | | | | | | | | | | | | | | | | | |
| Распределительный пункт | Аппарат на вводе: Тип, Iном, А; Расцепитель, А | | | | | | | | | | | | | | | | | | | | | | | | | | |
| | Обозначение, тип, напряжение; Руст, кВт; Iраб, А | | | | | | | | | | | | | | | | | | | | | | | | | | |
| Аппарат отходящей линии | Тип; Iном, А; Расцепитель или плавкая вставка, А | | | | | | | | | | | | | | | | | | | | | | | | | | |
| Марка и сечение проводника | Обозначение участка сети; длина, м; Обозначение трубы на плане по стандарту; длина, м | | | | | | | | | | | | | | | | | | | | | | | | | | |
| Шкаф управления | Обозначение; тип; Iном, А; Расцепитель; Уставка теплового реле, А | | | | | | | | | | | | | | | | | | | | | | | | | | |
| Марка и сечение проводника | Обозначение участка сети; длина, м; Обозначение трубы на плане по стандарту; длина, м | | | | | | | | | | | | | | | | | | | | | | | | | | |
| Электроприемник | Условное изображение | | | | | | | | | | | | | | | | | | | | | | | | | | |
| | Номер по плану | 1 | 2 | пс | с | пу | 1ВУ | 2ВУ | 3 | 4 | пс | с | пу | 3ВУ | 4ВУ | 5 | SQ2 | SQ3 | SQ4 | SQ1 | НА | | | 6 | — | МI | МII |
| | Тип | 4А180М8У3 | 4А180М6У3 | | | | | | 4А180М8У3 | 4А180М6У3 | | | | | | 4А180М6У3 | | | | | | | | | | | |
| | Рном, кВт | 15,0 | 15,0 | | | | | | 15,0 | 15,0 | | | | | | 18,5 | | | | | | 3,0+3,0 | 3,0+3,0 | 7,5 | 0,5 | 4,0 | 2,0/4,0 |
| Ток, А | Iном | 32 | 32 | | | | | | 32 | 32 | | | | | | 36,6 | | | | | | ~22 | ~22 | 15,2 | 2,3 | 9,1 | 9,1/9,1 |
| | Iпуск | 192 | 192 | | | | | | 192 | 192 | | | | | | 260 | | | | | | 70 | 70 | 114 | — | — | — |
| | Наименование механизма | Разгрузочно-растаскивающее устройство РРУ-10М | | | | | | | Разгрузочно-растаскивающее устройство РРУ-10М | | | | | | | Лесотранспортер продольной одноцепной Б-22У-1А | | | | | | Пилы электроторцовые ЭЛ4-3 | | Погрузчик скиповой ЛВ-175 | Освещение электротехнического | Светильники ЦУ01-2000-001У1 на мачтах I и II | |
| Обозначение чертежа электрической схемы | | РРУ.10М.00034 | | | | | | | РРУ.10М.000.34 | | | | | | | Б-22У-1А.00.00034 | | | | | | | | ЛВ-175.000.33 | — | — | |

В числителе приведены данные для одной эстакады, в знаменателе - для двух эстакад.

| | | | |
|---|---|---|---|
| Гип. | Жердев | | ТПР 411-1-0142.87 ЭМ |
| Н.контр. | Летунин | | Винный склад мощностью 50,0 тыс. л в древесины в 200 |
| Нач.отд. | Рогачев | | |
| Рук.гр. | Разуваева | | |
| Инж. | Лабыкина | | Эстакада для разделки листов размером 18х30м. (в деревянных конструкциях) — Стадия: РП; Лист: 5; Листов: |
| Привязан | | | Схема принципиальная питающей и распределительной сети. |
| Инв. № | | | СОЮЗГИПРОДЕСКОЗ |

Копировал

Формат А2

Альбом I

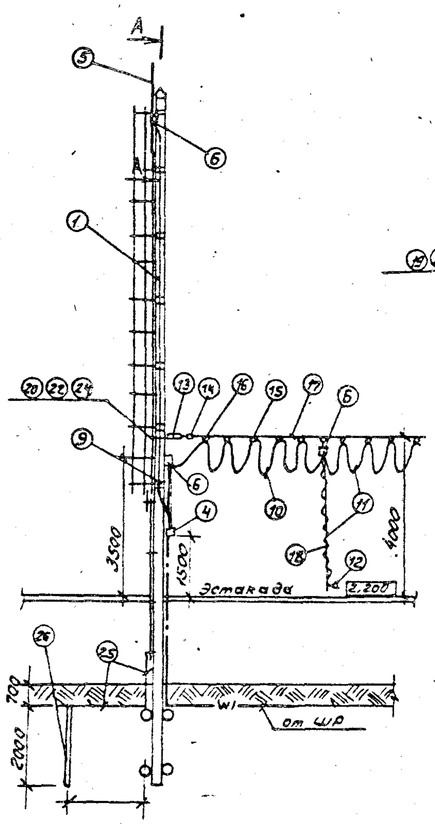


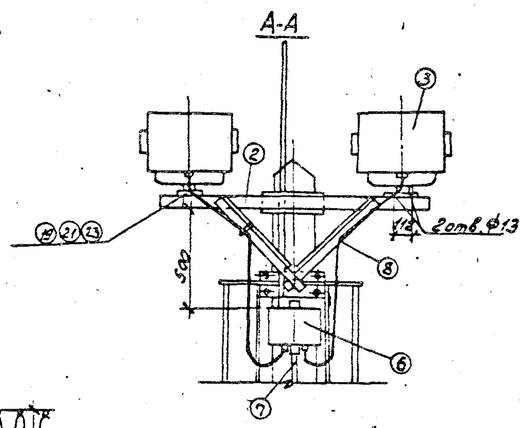


Мачта служит для установки двух светильников ИСУ01-2000 и концевого крепления троса для подвески гибкого кабеля с муфтами подключения электропотр. Стрела провеса троса (ф8) с кабелями принята равной 0,5м при 0°С.
Для доступа к светильникам предусмотрена лестница с ограждением.
Защита от прямых ударов молнии выполняется посредством молниеотвода с заземляющим устройством, импульсное сопротивление которого должно быть не более 20 Ом.
Количество электродов уточняется при привязке проекта.
Металлические корпуса электрооборудования, установленного на мачте, а также трос для подвеса кабеля должны быть присоединены к молниеотводу мачты.

| Марка Поз. | Обозначение | Наименование | Кол. | Масса ед., кг | Примечание |
|---|---|---|---|---|---|
| 1 | Лист АС-5 | Мачта деревянная, h=15м | 1 | | |
| 2 | Лист АС-6 | Траверса | 1 | | |
| 3 | ТУ16-535.527-76 | Светильник ИСУ01- | 2 | | |
| | | -2000-002-У1 | | | |
| 4 | ТУ16-522.139-78 | Выключатель авто- | 1 | | |
| | | матический | | | |
| | | АП50Б3МТУ2.2;УР54;10х3,5 | | | |
| | | в металлической | | | |
| | | оболочке | | | |
| 5 | Лист АС-6 | Молниеотвод | 1 | | |
| 6 | ТУ36-12-80 | Коробка клеммная | 3 | | |
| | | У614АУ2 | | | |
| 7 | ГОСТ 16442-80* | Кабель АВВГ-1(3х4) | 10м | | |
| 8 | ГОСТ 15150-69 | Кабель КПГ-3х2,5 | 4м | | |
| 9 | ГОСТ 1508-78Е | Кабель АКВВГ-10х4 | 15м | | |
| 10 | ГОСТ 5783-79*Е | Кабель АПШТ-10х2,5 | 20м | | |
| 11 | ГОСТ 5783-79*Е | Кабель АПШТ-5х2,5 | 40м | | |
| 12 | | Разъем штепсельный | 2 | | Комплект см. выше |
| 13 | ТУ36-1445-82 | Муфта натяжная | 2 | | |
| 14 | ТУ36-1445-82 | Зажим тросовый | 2 | | |
| 15 | | Подвес скользящий | 15 | | |
| 16 | | Подвес концевой | 2 | | |
| 17 | | Катанка ф8(трос) | 30м | | |
| 18 | | Канат ф1,8 | 10м | | |
| 19 | ГОСТ 7798-80 | Болт М12х35 | 4 | | |
| 20 | ГОСТ 7798-80 | Болт М20х300 | 2 | | |
| 21 | ГОСТ 5915-70 | Гайка М12 | 4 | | |
| 22 | ГОСТ 5915-70 | Гайка М20 | 2 | | |
| 23 | ГОСТ 8402-70 | Шайба 12 | 4 | | |
| 24 | ГОСТ 8402-70 | Шайба 20 | 2 | | |
| 25 | ГОСТ 2590-71 | Сталь ф10 | 3м | | |
| 26 | ГОСТ 2590-71 | Сталь ф10 | ▭ | | |

▭ Заполняется при привязке проекта.

| | | | | | |
|---|---|---|---|---|---|
| ГИП | Жеребов | | | ТПР 411-1-014.87 | ЭМ |
| Н.контр. | Петунин | | | | |
| Нач.отд. | Рогачев | | | | |
| Рукер. | Разуводева | | | Нижний склад мощностью 50 тыс м³ древесины в год | |
| Ст.инж. | Рутенцева | | 1987 г. | Эстакада для разделки хлыстов размером 18х30м (в деревянных конструкциях) | Стадия: РП; Лист: 6; Листов: |
| Привязан | | | | Прожекторная мачта, совмещенная с молниеотводом. | СОЮЗГИПРОДЕСХОЗ |
| Инв. № | | | | | |

Копировал

Формат А2

Альбом I

| Позиция | Наименование и техническая характеристика оборудования и материалов. Завод-изготовитель (для импортного оборудования - страна, фирма) | Тип, марка оборудования. Обозначение документа и номер опросного листа | Единица измерения: Наименование | Единица измерения: Код | Код завода-изготовителя | Код оборудования, материала | Цена единицы оборудования, тыс. руб. | Количество | Масса единицы оборудования, кг |
|---|---|---|---|---|---|---|---|---|---|
| 1 | 2 | 3 | 4 | 5 | 6 | 7 | 8 | 9 | 10 |
| | 1. Оборудование и материалы, поставляемые заказчиком | | | | | | | | |
| | 1.1. Оборудование и изделия, распределяемые по линии комплектующих организаций | | | | | | | | |
| | 1.1.1. Автоматический выключатель трехполюсный, 380В | АП50Б-3МТ | шт. | 796 | | | | 2/2 | |
| | в металлической оболочке IP54 | У2,2 10х3,5 | | | | | | | |
| | | ТУ16-522.139-78 | | | | | | | |
| | 1.1.2. Автоматический выключатель двухполюсный 220В | АП50Б-2МТ | шт. | 796 | | | | 1/1 | |
| | | У2,1 1,6х3,5 | | | | | | | |
| | 1.1.3. Трансформатор понижающий 220/36В, 250ВА | ОСОВ-0,25 | шт. | 796 | | | | 1/1 | |
| | | ТУ16-517.701-73 | | | | | | | |
| | 1.1.4. Шкаф распределительный на 5 отходящих линий | ШР11-73707- | шт. | 796 | | | | 1/1 | |
| | с предохранителями: | -54У2 | | | | | | | |
| | ПН2-250 ток плавкой вставки 120А - 2шт. | ТУ16-536.506-76 | | | | | | | |
| | ПН2-100 ток плавкой вставки 100А - 2шт. | | | | | | | | |
| | ПН2-100 ток плавкой вставки 50А - 2шт. | | | | | | | | |

В числителе приведены данные для одной эстакады
В знаменателе - для двух эстакад.

| | | | |
|---|---|---|---|
| Инв. № | | | |
| ГИП | Жердев | | |
| Н.контр. | Петунин | | |
| Нач.отд. | Росачев | | |
| Рук.гр. | Разуваева | | |
| Инж. | Радыгина | | 1987 |

Привязан

ТПР 411-1-0142.87 ЭМ.СО

Спецификация оборудования

| Стадия | Лист | Листов |
|---|---|---|
| РП | 1 | 5 |

СОЮЗГИПРОЛЕСХОЗ

Копировал Фиедуд Формат А3

Альбом I

| Позиция | Наименование и техническая характеристика оборудования и материалов. Завод-изготовитель (для импортного оборудования - страна, фирма) | Тип, марка оборудования. Обозначение документа и номер опросного листа | Единица измерения: Наименование | Единица измерения: Код | Код завода-изготовителя | Код оборудования, материала | Цена единицы оборудования, тыс. руб. | Количество | Масса единицы оборудования, кг |
|---|---|---|---|---|---|---|---|---|---|
| 1 | 2 | 3 | 4 | 5 | 6 | 7 | 8 | 9 | 10 |
| | 1.1.5. Ящик силовой с трехполюсным блоком | ЯБПВУ-1м У3 | шт. | 796 | | | | 1/1 | |
| | «Предохранитель-выключатель», $I_{ном}$=100А, $I_{пл.вст.}$=30А | | | | | | | | |
| | 1.1.6. Светильник для наружного освещения с галогенной лампой мощностью 2000Вт, 220В | НСУ01-2000- | шт. | 796 | | | | 3/4 | |
| | | -002-У1 | | | | | | | |
| | | ТУ16-535.527-76 | | | | | | | |
| | 1.1.7. Светильник подвесной для лампы накаливания | НСП09-200/Р50 | шт. | 796 | | | | 2/2 | |
| | | -03 | | | | | | | |
| | | ОСТ16.0.535.046- | | | | | | | |
| | | -79 | | | | | | | |
| | 1.1.8. Лампа кварцевая галогенная 220В, 2000Вт | КГ220-2000-4 | шт. | 796 | | | | 3/4 | |
| | 1.1.9. Лампа накаливания общего назначения 220-230В, 100Вт. | Б220-230-100 | шт. | 796 | | | | 2/2 | |

Привязан

Инв. №

ТПР 411-1-0142.87 ЭМ.СО Лист 8

Копировал Фиедуд Формат А3

| Позиция | Наименование и техническая характеристика оборудования и материалов. Завод-изготовитель (для импортного оборудования - страна, фирма) | Тип, марка оборудования. Обозначение документа и номер опросного листа | Единица измерения: Наименование | Единица измерения: Код | Код завода-изготовителя | Код оборудования, материала | Цена единицы оборудования тыс. руб. | Количество | Масса единицы оборудования, кг |
|---|---|---|---|---|---|---|---|---|---|
| 1 | 2 | 3 | 4 | 5 | 6 | 7 | 8 | 9 | 10 |
| | Кабели, провода | | | | | | | | |
| | Кабели силовой с алюминиевыми жилами | | | | | | | | |
| | без защитного покрова | ГОСТ 15442-80* | | | | | | | |
| | 1.1.10. 3×25+1×10-0,66 | АВВГ | км | 008 | | | | 4/9 | |
| | 1.1.11. 3×10+1×6-0,66 | АВВГ | км | 008 | | | | 22/22 | |
| | 1.1.12. 3×6+1×4-0,66 | АВВГ | км | 008 | | | | 75/105 | |
| | 1.1.13. 3×6-0,66 | АВВГ | км | 008 | | | | 15/75 | |
| | 1.1.14. 2×6-0,66 | АВВГ | км | 008 | | | | 45/- | |
| | 1.1.15. 3×4-0,66 | АВВГ | км | 008 | | | | 20/20 | |
| | 1.1.16. 3×2,5-0,66 | АВВГ | км | 008 | | | | 2/2 | |
| | 1.1.17. 2×2,5-0,66 | АВВГ | км | 008 | | | | 8/8 | |
| | 1.1.18. Кабель контрольный с алюминиевыми | АКВВГ | | | | | | | |
| | жилами 10×4 | ГОСТ 1508-78*Е | км | 007 | | | | 15/60 | |
| | Кабель контрольный гибкий | ГОСТ 5783-79*Е | | | | | | | |
| | 1.1.19. 10×2,5 | РПШМ | км | 008 | | | | 20/40 | |
| | 1.1.20 5×2,5 | КПШМ | км | 008 | | | | 40/80 | |
| | 1.1.21. Кабель силовой гибкий | ГОСТ 15150-69 | | | | | | | |
| | 3×2,5-0,66 | КПГ | км | 008 | | | | 6/8 | |

Привязан

Инв. №

ТПР 411-1-0142.87 ЭМ.СО Лист 3

Копировал Фирсова Формат А3

| Позиция | Наименование и техническая характеристика оборудования и материалов. Завод-изготовитель (для импортного оборудования - страна, фирма). | Тип, марка оборудования. Обозначение документа и номер опросного листа | Единица измерения: Наименование | Единица измерения: Код | Код завода-изготовителя | Код оборудования, материала | Цена единицы оборудования, тыс. руб. | Количество | Масса единицы оборудования, кг |
|---|---|---|---|---|---|---|---|---|---|
| 1 | 2 | 3 | 4 | 5 | 6 | 7 | 8 | 9 | 10 |
| | 2. Оборудование и материалы, поставляемые подрядчиком | | | | | | | | |
| | Лесоматериалы круглые | | | | | | | | |
| | 2.1. Стойка деревянная ф160мм, L=8,0м | — | шт. | 796 | | | | -/1 | |
| | 2.2. То же, ф160мм, L=7,5м | — | шт. | 796 | | | | 1/2 | |
| | Электроустановочные изделия | | | | | | | | |
| | 2.3. Выключатель однополюсный брызгозащищенный | инд. 02620 | | | | | | | |
| | 250 В 6А | ГОСТ 7397-76 | шт. | 796 | | | | 1/1 | |
| | Трубы стальные | | | | | | | | |
| | 2.4. Труба легкая водогазопроводная с | | | | | | | | |
| | полностью сплющенным гратом с длинной | | | | | | | | |
| | резьбой и муфтой Д-п-20×2,5 | ГОСТ 3262-75 | м | 006 | | | | 135/166 | |
| | Изделия заводов ГЭМ | | | | | | | | |
| | 2.6. Коробка клеммная | У614У2 | шт. | 796 | | | | 2/4 | |
| | 2.7. Коробка протяжная IP54 | У994 | шт. | 796 | | | | 3/3 | |
| | 2.8. Коробка ответвительная | КОР-73 | шт. | 796 | | | | 2/2 | |
| | 2.9. Крюк | У625 | шт. | 796 | | | | 2/2 | |

Привязан

Инв. №

ТПР 411-1-0142.87 ЭМ.СО Лист 4

Копировал Фирсова Формат А3

Альбом I

| Позиция | Наименование и техническая характеристика оборудования и материалов. Завод-изготовитель (для импортного оборудования - страна фир.) | Тип, марка оборудования. Обозначение документа и номер опросного листа | Единица измерения: Наименование | Единица измерения: Код | Код завода-изготовителя | Код оборудования, материала | Цена единицы оборудования, тыс. руб. | Количество | Масса единицы оборудования, кг |
|---|---|---|---|---|---|---|---|---|---|
| 1 | 2 | 3 | 4 | 5 | 6 | 7 | 8 | 9 | 10 |
| | 2.10 Муфта натяжная | К804 | шт. | 796 | | | | 18 | |
| | 2.11. Зажим тросовый | К676 | шт. | 796 | | | | 2/4 | |
| | 2.12. Подвес кольцевого крепления | ПКК-10 | шт. | 796 | | | | 2/4 | |
| | 2.13. Подвес скользящего крепления | ПСК-10 | шт. | 796 | | | | 9/18 | |
| | Прокат черных металлов | | | | | | | | |
| | Сталь круглая | ГОСТ 2590-71 | | | | | | | |
| | 2.14. ф 10 мм | | м | 006 | | | | | |
| | 2.15. ф 8 мм | | м | 006 | | | | 45/90 | |

Привязан

Инв. №

ТПР 411-1-0142.87 ЭМ.СО Лист 5

Формат А3

Альбом I

| Строки | Наименование материала и единица измерения | Код материала | Код ед. изм. | Количество: тип | Количество: инд. | Количество: всего |
|---|---|---|---|---|---|---|
| 1 | Прокат черных металлов | | | | | |
| 2 | Круг | | | | | |
| 3 | 10, т | 09 3300 0000 | 168 | — | — | |
| 4 | Катанка | | | | | |
| 5 | 8, т | 09 3400 0000 | 168 | — | — | 0,02/0,04 |
| 6 | Итого в натуральном виде | | | | | |
| 7 | с учетом отходов (8,7%), т | | | — | — | |
| 8 | Всего натуральной стали | | | | | |
| 9 | класса С38/23, в том числе | | | | | |
| 10 | по укрупненному сортаменту: | | | | | |
| 11 | Сталь мелкосортная, т | 09 3300 0000 | 168 | — | — | |
| 12 | Катанка т | 09 3400 0000 | 168 | — | — | 0,02/0,04 |
| 13 | Трубы стальные | | | | | |
| 14 | Труба лесная водогазопроводная с полностью | | | | | |
| 15 | | | | | | |
| 16 | сплющенным гратом | | | | | |
| 17 | с длинной резьбой и | | | | | |
| 18 | муфтой | | | | | |
| 19 | Д-т-20х2,5, м.п | 13 0300 0000 | 008 | — | — | 135/166 |
| 20 | т | 13 0300 0000 | 168 | — | — | 0,25/0,21 |
| 21 | | | | | | |
| 22 | | | | | | |

Инв. № подл. | Подп. и дата | Взам. инв. №

Привязан

Инв. №

| | | | |
|---|---|---|---|
| Гип | Жердев | | |
| Н. контр. | Петухин | | |
| Нач. отд. | Розанов | | |
| Рук. гр. | Разубаева | | |
| Инж. | Лодыгина | | 1987 |

ТПР 411-1-0142.87 ЭМ ВМ

ВПО рабочего проекта. Внутр. основного комплекта. Тр. 3т.

| Стадия | Лист | Листов |
|---|---|---|
| РП | | 1 |

СОЮЗГИПРОЛЕСХОЗ

Копировал

Формат А4

Альбом I

| Позиция | Наименование и техническая характеристика оборудования и материалов. Завод изготовитель (для импортного оборудования - страна, фирма) | Тип, марка оборудования. Обозначение документа и номер опросного листа | Единица измерения | | Код завода-изготовителя | Код оборудования, материала | Цена единицы оборудования, тыс.руб. | Количество | Масса единицы оборудования, кг |
|---|---|---|---|---|---|---|---|---|---|
| | | | Наименование | Код | | | | | |
| 1 | 2 | 3 | 4 | 5 | 6 | 7 | 8 | 9 | 10 |
| | Оборудование поставляемое заказчиком | | | | | | | | |
| 5 | Разгрузочно-растаскивающее устройство | | | | | | | | |
| | Общее тяговое усилие - 98 кН | Р.РУ-10 т | компл | 671 | | | | 1 | 4200 |
| | Объем разгружаемого воза - 32 м³ | | | | | | | | |
| | Мощность электродвигателей - 26 квт | | | | | | | | |
| | Орехевское торфопредприятие | | | | | | | | |
| 6 | Бревнотаска унифицированная | 622У-1А | компл | 671 | | | | 1 | 4300 |
| | Длина транспортера - 120 м | | | | | | | | |
| | Мощность привода - 18.5 квт | | | | | | | | |
| | Тяговое усилие - 24 кН | | | | | | | | |
| | Костромской судомеханический завод | | | | | | | | |
| 7 | Погрузчик скиповой | ЛВ-175 | компл | 671 | | Окп 48.5138.2309 | | 1 | 3600 |
| | Мощность двигателя - 7,5 квт | | | | | | | | |
| | Завод „Красный пресс" пос. Суда Вологодской обл. | | | | | | | | |

Привязан

Инв. №

| | | | |
|---|---|---|---|
| ГИП | Жердев | | |
| Н.контр. | Березин | | |
| Нач.отд. | Рогачев | | |
| Гл.спец. | Березина | | 11.86 |
| Рук.гр. | Бизяева | | 11.86 |
| Ст.инж. | Усенко | | 11.86 |

ТПР 411-1-0142.87 ТХ СО

Спецификация оборудования

| Стадия | Лист | Листов |
|---|---|---|
| РП | 1 | 2 |

СОЮЗГИПРОЛЕСХОЗ

Копировал Тиелцев Формат А3

Альбом I

| Позиция | Наименование и техническая характеристика оборудования и материалов. Завод-изготовитель (для импортного оборудования - страна, фирма) | Тип, марка оборудования. Обозначение документа и номер опросного листа | Единица измерения | | Код завода-изготовителя | Код оборудования, материала | Цена единицы оборудования тыс.руб. | Количество | Масса единицы оборудования, кг |
|---|---|---|---|---|---|---|---|---|---|
| | | | Наименование | Код | | | | | |
| 1 | 2 | 3 | 4 | 5 | 5 | 7 | 8 | 9 | 10 |
| 8/н | Электромоторная пила | ЭПУ-3 | компл | 671 | | | | 2 | 9,9 |
| | Мощность электродвигателя - 3 квт | | | | | | | | |
| | Ижевский машиностроительный завод „Ижмаш" | | | | | | | | |
| 9/н | Преобразователь частоты тока | ПЧ20-т-1 | | | | | | | |
| | Частота тока, Гц: первичная - 50 Гц | 50/400 У2 | компл | 671 | | | | 1 | 365 |
| | вторичная - 400 Гц | | | | | | | | |
| | Напряжение 380/220 В | | | | | | | | |
| | Курский завод передвижных электроагрегатов | | | | | | | | |

Привязан

Инв. №

ТПР 411-1-0142.87 ТХ СО

Копировал Формат А3

Отпечатано в ЦИТП "Стройиздат" Госстроя СССР Тираж 600

Альбом I

| № строки | Наименование материала и единица измерения | Код материала | Ед. изм. | Количество тип | инд. | всего |
|---|---|---|---|---|---|---|
| 1 | Цемент | 573100 | | | | |
| 2 | | | | | | |
| 3 | Портландцемент | 573110 | | | | |
| 4 | | | | | | |
| 5 | М 300, т | 573113 | 168 | - | 9,10 | 9,10 |
| 6 | М 400, т | 573114 | 168 | - | 3,57 | 3,57 |
| 7 | | | | | | |
| 8 | Итого цемента, приве- | | | | | |
| 9 | денного к марке, 400, т | | 168 | - | 11,76 | 11,76 |
| 10 | | | | | | |
| 11 | | | | | | |
| 12 | Инертные материалы: | | | | | |
| 13 | | | | | | |
| 14 | Щебень, м³ | 571110 | 113 | | 51,03 | 51,03 |
| 15 | | | | | | |
| 16 | Песок строительный, | | | | | |
| 17 | природный, м³ | 571104 | 113 | | 38,25 | 38,25 |
| 18 | | | | | | |
| 19 | | | | | | |
| 20 | | | | | | |

Примечание. В графе „тип" указано количество материалов, потребное для изготовления типовых и стандартных изделий, а в графе „инд." - индивидуальных (нетиповых) конструкций и изделий.

Привязан

Инв. №

| | | | |
|---|---|---|---|
| ГИП | Жердев | | |
| Н.контр. | Воронков | | |
| Нач.отд. | Рогачев | | |
| Гл.спец. | Богаченко | | |
| Рук.гр. | Малская | | |
| Ст.инж. | Черкасова | | |

ТПР 411-1-0142.87 КЖ ВМ1

ВМ по рабочим чертежам основного комплекта марки КЖ. Монолитные конструкции.

| Стадия | Лист | Листов |
|---|---|---|
| РП | | 1 |

СОЮЗГИПРОЛЕСХОЗ

Копировал Формат А4

Альбом I

| № строки | Наименование материала и единица измерения | Код материала | Ед. изм. | Количество тип | инд. | всего |
|---|---|---|---|---|---|---|
| 1 | Продукция лесозагото- | | | | | |
| 2 | вительной и лесопиль- | | | | | |
| 3 | ной деревообрабатываю- | | | | | |
| 4 | щей промышленности | | | | | |
| 5 | | | | | | |
| 6 | Лесоматериалы круглые, | | | | | |
| 7 | используемые без перера- | | | | | |
| 8 | бот. ./(в круглом виде) м³ | 531400 | 113 | - | 74,5 | 74,5 |
| 9 | | | | | | |
| 10 | Пиломатериалы качест- | | | | | |
| 11 | венные (необрезные) м³ | 533100 | 113 | - | 78,5 | 78,5 |
| 12 | | | | | | |
| 13 | Расход материалов | | | | | |
| 14 | в круглом лесе, м³ | | 113 | - | 192,0 | 192,0 |
| 15 | | | | | | |
| 16 | Изделия метал. лические, | | | | | |
| 17 | приведенные к стали | | | | | |
| 18 | марки Ст. 3, т. | | 168 | - | 2,25т | 2,25т |
| 19 | | | | | | |
| 20 | | | | | | |

Примечание. В графе „тип" указано количество материалов, потребное для изготовления типовых и стандартных изделий, а в графе „инд." - индивидуальных (нетиповых) конструкций изделий.

Привязан

Инв. №

| | | | |
|---|---|---|---|
| ГИП | Жердев | | |
| Н.контр. | Воронков | | |
| Нач.отд. | Рогачев | | |
| Гл.спец. | Богаченко | | |
| Рук.гр. | Малская | | |

ТПР 411-1-0142.87 КД ВМ4

ВМ по рабочим чертежам основного комплекта марки КД. Деревянные конструкции.

| Стадия | Лист | Листов |
|---|---|---|
| П | | 1 |

СОЮЗГИПРОЛЕСХОЗ

Копировал Формат А3

Альбом I

| № строки | Наименование материала и единица измерения | Код материала | Ед. изм. | Количество тип | инд. | всего |
|---|---|---|---|---|---|---|
| 1 | Цемент | 573100 | | | | |
| 2 | | | | | | |
| 3 | Портландцемент | 573110 | | | | |
| 4 | | | | | | |
| 5 | М 300, т | 573113 | 168 | - | 0,455 | 0,455 |
| 6 | М 400, т | 573114 | 168 | - | 0,81 | 0,81 |
| 7 | | | | | | |
| 8 | Итого цемента, приве- | | | | | |
| 9 | денного к марке | | | | | |
| 10 | 400, т | | 168 | - | 1,22 | 1,22 |
| 11 | | | | | | |
| 12 | Инертные материалы: | | | | | |
| 13 | | | | | | |
| 14 | Щебень, м³ | 571110 | 113 | - | 2,02 | 2,02 |
| 15 | Песок строительный, | | | | | |
| 16 | природный, м³ | 571104 | 113 | - | 1,51 | 1,51 |
| 17 | | | | | | |
| 18 | Изделия металлические, | | | | | |
| 19 | приведенные к стали | | | | | |
| 20 | марки Ст.-3 т. | | 168 | - | 0,1 | 0,1 |

Примечание: В графе „тип" указано количество материалов, потребное для изготовления типовых и стандартных изделий, а в графе „инд." - индивидуальных (нетиповых) конструкций и изделий.

Привязан

Инв. №

| | | | |
|---|---|---|---|
| ГИП | Жердев | | |
| Н.контр. | Воронков | | |
| Нач.отд. | Рогачев | | |
| Гл.спец. | Богаченко | | |
| Рук.гр. | Малская | | |

ТПР 411-1-0142.87 АС ВМ4

ВМ по рабочим чертежам основного комплекта марки АС.

| Стадия | Лист | Листов |
|---|---|---|
| РП | 1 | 2 |

СОЮЗГИПРОЛЕСХОЗ

Копировал Формат А4

Альбом I

| № строки | Наименование материала и единица измерения | Код материала | Ед. изм. | Количество тип | инд. | всего |
|---|---|---|---|---|---|---|
| 1 | Продукция лесозагото- | | | | | |
| 2 | вительной и лесопиль- | | | | | |
| 3 | ной деревообрабатывающей | | | | | |
| 4 | промышленности | | | | | |
| 5 | | | | | | |
| 6 | | | | | | |
| 7 | Лесоматериалы круглые, | | | | | |
| 8 | используемые без пере- | | | | | |
| 9 | работки (в круглом | | | | | |
| 10 | виде) м³ | 531400 | 113 | - | 7,48 | 7,48 |
| 11 | | | | | | |
| 12 | Пиломатериалы качест- | | | | | |
| 13 | венные (необрезные) | | | | | |
| 14 | м³ | 533100 | 113 | - | 0,33 | 0,33 |
| 15 | | | | | | |
| 16 | Расход материалов | | | | | |
| 17 | в круглом лесе, м³ | | 113 | - | 8,0 | 8,0 |
| 18 | | | | | | |
| 19 | Изделия металличе- | | | | | |
| 20 | ские, приведенные к | | | | | |
| 21 | стали марки Ст.3, т | | 168 | - | 0,3 | 0,3 |
| 22 | | | | | | |
| 23 | Рубероид м² | 577402 | 055 | - | 93,3 | 93,3 |
| 24 | | | | | | |

Привязан

Инв. №

ТПР 411-1-0142.87 АС ВМ4 Лист 2

Копировал Формат А4