ТИПОВЫЕ ПРОЕКТНЫЕ РЕШЕНИЯ

411-1-0143.87

ЭСТАКАДА ДЛЯ РАЗДЕЛКИ ХЛЫСТОВ РАЗМЕРОМ 28,5×30м НИЖНЕГО СКЛАДА МОЩНОСТЬЮ 50 тыс.м³ ДРЕВЕСИНЫ В ГОД

/ В ЖЕЛЕЗОБЕТОННЫХ КОНСТРУКЦИЯХ /

АЛЬБОМ II

ЧЕРТЕЖИ СТОИТЕЛЬНЫХ ИЗДЕЛИЙ

				Привязан	
Инв №					

ТИПОВЫЕ ПРОЕКТНЫЕ РЕШЕНИЯ

411-1-0143.87

ЭСТАКАДА ДЛЯ РАЗДЕЛКИ ХЛЫСТОВ РАЗМЕРОМ 28,5×30 м НИЖНЕГО СКЛАДА МОЩНОСТЬЮ 50 тыс.м³ ДРЕВЕСИНЫ В ГОД

/в железобетонных конструкциях/

АЛЬБОМ II

СОСТАВ ПРОЕКТА:

АЛЬБОМ I – Пояснительная записка. Технологические чертежи. Конструкции железобетонные. Силовое электрооборудование. Спецификации оборудования. Ведомости потребности в материалах.

АЛЬБОМ II – Чертежи строительных изделий.

АЛЬБОМ III – Сметы.

Утвержден
Гослесхозом СССР
протокол № 14 от 27.06 1987 г.
Введен в действие
"Союзгипролесхозом"
приказ № 146 от 14.12 1987 г.

Разработан
институтом "Союзгипролесхоз"
Главный инженер института В.М. Нагаев
Главный инженер проекта И.Ф. Жердев

				Привязан	
Инв №					

Альбом II

Типовые проектные решения 411-1-014з.87

Содержание альбома

Шифр	Наименование	Стр.
	Титульный лист	
	Содержание альбома	2
1.038.1-1.12 ООО ТО 1.823.1-2.1 ООО ТО	Техническое описание	3
ТПР -КЖИ-0000 НП	Номенклатура перемычек	4
ТПР -КЖИ-0000 ВС	Ведомость расхода стали	4
	на перемычку	
ТПР -КЖИ-1000	Перемычка	5
ТПР -КЖИ-1000СБ	Перемычка. Сборочный чертеж	5,6
ТПР -КЖИ-1100	Каркас пространственный	
	КП 1а. Спецификация	7
ТПР -КЖИ-1100СБ	Каркас пространственный	7
	КП 1а. Сборочный чертеж	
ТПР -КЖИ-1110	Каркас плоский КР-1а	8
	Спецификация	
ТПР -КЖИ-1110СБ	Каркас плоский КР-1а	8
	Сборочный чертеж	
ТПР -КЖИ-2000	Колонна 2К 33.2-1а	9
	Сборочный чертеж	
ТПР -КЖИ-2100	Каркас пространственный	10
	КП 1а. Сборочный чертеж	
ТПР -КЖИ-2110	Каркас плоский КР 1а	10
	Сборочный чертеж	
ТПР -КЖИ-3000	Колонна 1К.33 2-1а	11

Альбом III

Типовые проектные решения 411-1-0143.87

Общая часть.

Настоящий выпуск содержит рабочие чертежи изделий сборных железобетонных перетычек и колонн, разработанных на базе серий 1.038.1-1, вып. 12 и 1.823.1-1.2 вып. 0-1, 1 и 2.

Маркировка перетычек и колонн принята по сериям с буквенными индексами, которые обозначают отличие разработанных перетычек и колонн по длине и закладными деталями.

Например:

БПБ 35-37^{а} – перетычка БПБ 35-37 по серии 1.038.1-1, вып. 12, но укороченная.

БПБ 35-37^{д} – перетычка БПБ 35-37 по серии 1.038.1-1, вып. 12, но со своими закладными деталями.

Изготовление перетычек производить в соответствии с техническим описанием по серии 1.038.1-1 вып. 12 (обозначение докутента 1.038.1-1.12 0000 ТО).

Изготовление колонн производить в соответствии с техническим описанием по серии 1.823.1-2 (обозначение докутента 1.823.1-2.1 000 ТО).

Изготовление закладных деталей производить по серии 1.400-6/76.

ГИП	Жердев		
Н.контр.	Воронков		
Нач.отд.	Рогачев		
Гл.спец.	Богаенко		
Рук.гр.	Нальская		
Техник	Проценко		1987

1.038.1-1.12 0000 ТО
1.823.1-2.1 000 ТО

Техническое описание

Стадия	Лист	Листов
Р		1

СОЮЗГИПРОЛЕСХОЗ

Альбом II

Рис. 1

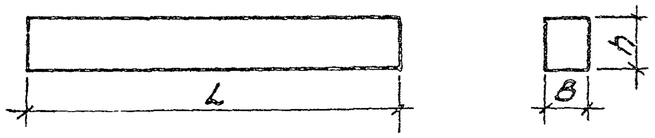

Обозначение перемычки, изготовленной из тяжелого бетона	Марка перемычки, изготовленной из тяжелого бетона	Основные размеры перемычек, мм			Примечание
		Длина L	Ширина B	Высота h	
1.038.1-1.12.1000 ТПР КЖИ-1000СБ	6ПБ35-37 а	3500	250	290	Рис.1
1.038.1-1.12.1000 ТПР КЖИ-1000СБ-01	6ПБ35-37 б	3500	250	290	Рис.1
1.038.1-1.12.1000 ТПР КЖИ-1000СБ-02	6ПБ35-37 в	3500	250	290	Рис.1
1.038.1-1.12.1000 ТПР КЖИ-1000СБ-03	6ПБ35-37 г	3500	250	290	Рис.1
ТПР КЖИ-1000СБ-04	6ПБ35-37 д	3000	250	290	Рис.1
ТПР КЖИ-1000СБ-05	6ПБ35-37 е	3000	250	290	Рис.1
ТПР КЖИ-1000СБ-06	6ПБ35-37 ж	3000	250	290	Рис.1

ГИП	Жердев		
Н.контр.	Воронков		
Нач.отд.	Рогачев		
Гл.спец.	Богаенко		
Рук.гр.	Нальская		
Техник	Прощенко		1987

ТПР 411-1-0143.87 КЖИ-0000 НП

Номенклатура перемычек

Стадия	Лист	Листов
Р		1

СОЮЗГИПРОЛЕСХОЗ

Копировал Тиверий

Формат А4

Альбом II

Марка перемычки, изготовленной из тяжелого бетона	Арматурные изделия							Закладные изделия							Всего
	Арматурная сталь ГОСТ 5781-82*							Профильная сталь ГОСТ 380-71*			Арматурная сталь ГОСТ 5781-82*				
	Класс А-I				Класс А-III						Класс А-III				
	Ф мм				Ф мм						Ф, мм				
	8	10		Итого	25		Итого	ГОСТ 103-76* -100×8		ГОСТ 8510-72 ∠80×7	Итого	8	10	Итого	
6ПБ35-37 а								1,8		6,8	8,6	1,1	0,4	1,5	10,1
6ПБ35-37 б								1,2		6,8	8,0	1,0	0,4	1,4	9,4
6ПБ35-37 в								1,8		6,8	8,6	1,1	0,4	1,5	10,1
6ПБ35-37 г								1,8		6,8	8,6	1,1	0,4	1,5	10,1
6ПБ35-37 д	9,41	1,2		10,61	23,0		23,0	1,8		6,8	8,6	1,1	0,4	1,5	43,71
6ПБ35-37 е	9,41	1,2		10,61	23,0		23,0	1,2		6,8	8,0	1,0	0,4	1,4	43,01
6ПБ35-37 ж	9,41	1,2		10,61	23,0		23,0	2,4		6,8	9,2	1,2	0,4	1,6	44,41

ГИП	Жердев		
Н.контр.	Воронков		
Нач.отд.	Рогачев		
Гл.спец.	Богаенко		
Рук.гр.	Нальская		
Техник	Прощенко		1987

ТПР 411-1-0143.87 КЖИ-0000 ВС

Ведомость расхода стали на перемычку

Стадия	Лист	Листов
Р		1

СОЮЗГИПРОЛЕСХОЗ

Копировал Тиверий

Формат А4

Альбом II

Рис.1

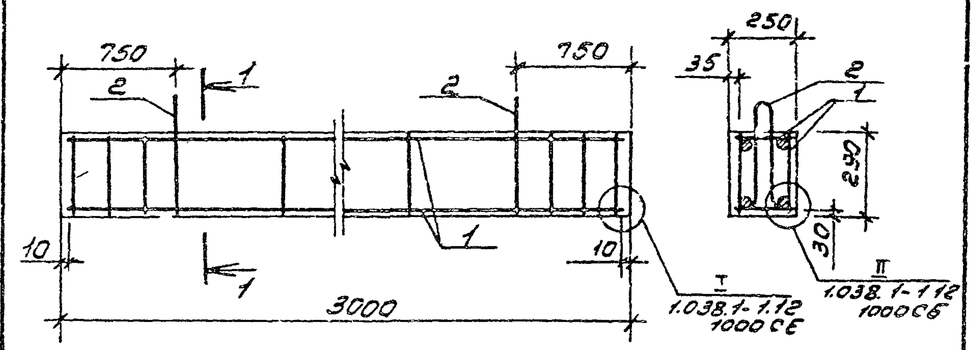

Обозначение	Марка	Рис.
ТПР КЖИ-1000-04	6ПБ 35-37 а	1
ТПР КЖИ-1000-05	6ПБ-35-37 в	1
ТПР КЖИ-1000-06	6ПБ-35-37 ж	1

ГИП	Жердев		
Н.контр	Воронков		
Нач.отд	Рогачев		
Гл.спец.	Богаенко		
Рук.гр	Нальская		
Техник	Проценко		1987

ТПР 411-1-0143.87 КЖИ-1000 СБ

Перетычка. Сборочный чертеж

Стадия	Масса	Масштаб
Р	ст. табл	
Лист 1	Листов 2	

СОЮЗГИПРОЛЕСХОЗ

Копировал

Формат А4

Альбом II

Инв.№подл.	Подп. и дата	Взам.инв.№

Формат	Зона	Поз.	Обозначение	Наименование	Кол. на испол. 1.038.1-1.12 1000 а							Примечание
					—	01	02	03	04	05	06	
			1.038.1-1.12 0000 ТО	Техническое описание								
			1.038.1-1.12 0000 ВС	Ведомость расхода стали								
			1.038.1-1.12 1000 СБ	Сборочный чертеж								
			ТПР КЖИ-0000ВС	Ведомость расхода стали								
			ТПР КЖИ-1000СБ	Сборочный чертеж								
				Сборочные единицы								
А4		1	ТПР КЖИ-1100	Каркас пространств. КП 1а					1	1	1	
А4		2	1.038.1-1.12 1020	Петля монтажная П1					2	2	2	
А4			1.400-6/76	Изделие закладное М8-13				3	3	2	4	
А4			1.400-6/76	Мн.10		2	2	2	2	2	2	
				Материалы								
				Бетон тяжелый М300							0,22	0,22	м³

ГИП	Жердев			ТПР 411-1-0143.87 КЖИ-1000	
Н.контр	Воронков				
Нач.отд	Рогачев				
Гл.спец.	Богаенко			Перетычка	Стадия: Р; Лист: 1; Листов: 1
Рук.гр	Нальская				
Техник	Проценко		1987		СОЮЗГИПРОЛЕСХОЗ

Копировал

Формат А4

Альбом II

Рис 1

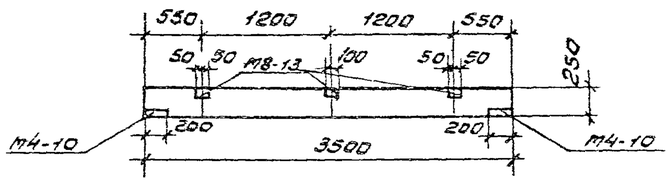

Рис 2

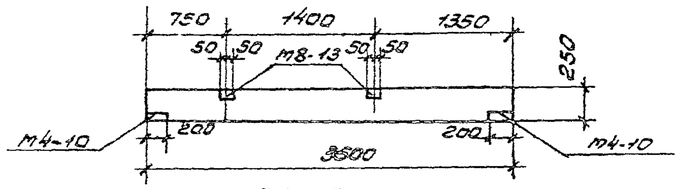

Рис 3

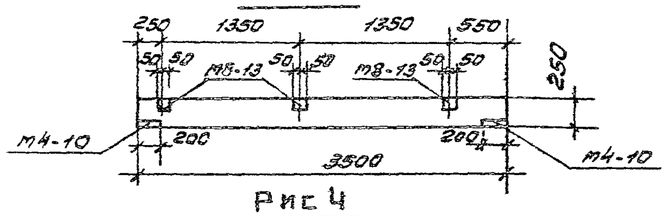

Рис 4

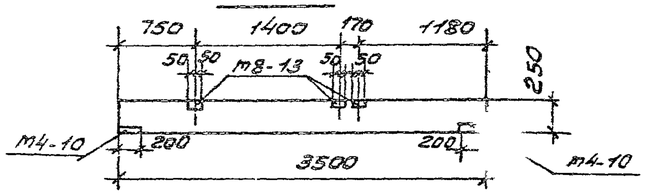

Рис 5

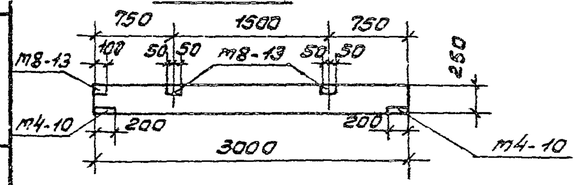

Рис 6

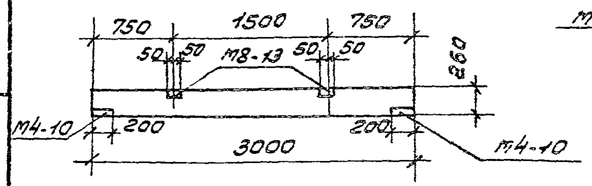

Рис 7

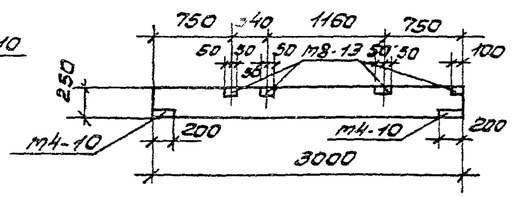

Марка перемычки	Длина перемычки мм	Ширина перемычки по низу в мм	Рис	Марка закладного изделия	Количество закладных изделий в перемычках
6ПБ-35-37 а	3500	250	1	М8-13	3
				М4-10	2
6ПБ 35-37 б	3500	250	2	М8-13	2
				М4-10	2
6ПБ 35-37 в	3500	250	3	М8-13	3
				М4-10	2
6ПБ 35-37 г	3500	250	4	М8-13	3
				М4-10	2
6ПБ 35-37 д	3000	250	5	М8-13	3
				М4-10	2
6ПБ35-37 е	3000	250	6	М8-13	2
				М4-10	2
6ПБ35-37 ж	3000	250	7	М8-13	4
				М4-10	2

Опалубку перемычек с закладными деталями выполнять по данному чертежу

Инв.№ подл. | Подп. и дата | Взам.инв.№

Копировал: Формат А3

Альбом II

Формат	Зона	Поз.	Обозначение	Наименование	Кол.	Примечание
				ТПР КЖИ-1100(..л.1)		
				Детали		
А4		1	ТПР -КЖИ-1110	Каркас плоский КР1	2	29,46кг
А4		2	1.038.1-1.12 1101	⌀8АI ГОСТ5781-82,* ℓ=220	34	2,95кг

ГИП	Жердев		
Н.контр.	Воронков		
Нач.отд.	Рогачев		
Гл.спец.	Богаенко		
Рук.гр.	Нальская		
Техник	Проценко		1987

ТПР 411-1-0143.87 КЖИ-1100

Каркас пространственный КП1а
Спецификация

Стадия	Лист	Листов
Р		1

СОЮЗГИПРОЛЕСХОЗ

Инв.№ подл. | Подп. и дата | Взам. инв.№

Копировал Фадеева

Формат А4

Альбом II

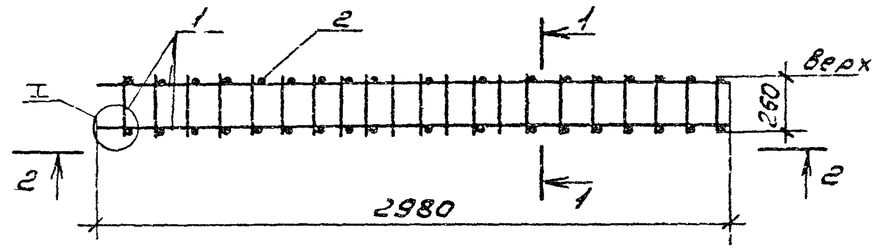

2-2

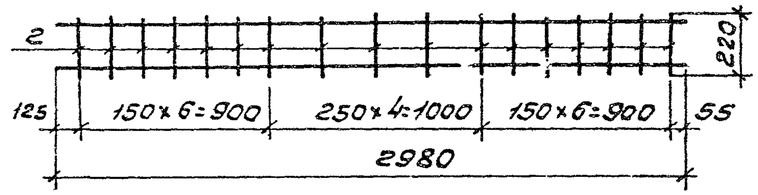

I

1-1

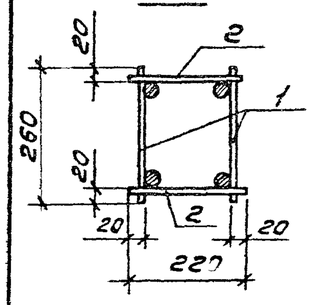

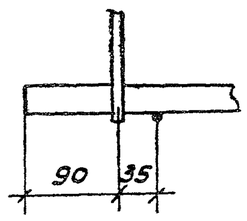

ГИП	Жердев		
Н.контр.	Воронков		
Нач.отд.	Рогачев		
Гл.спец.	Богаенко		
Рук.гр.	Нальская		
Техник	Проценко		

ТПР 411-1-0143.87 КЖИ-1100 СБ

Каркас пространственный КП1а.
Сборочный чертеж

Стадия	Масса	Масштаб
Р	32,41	

Лист	Листов 1

СОЮЗГИПРОЛЕСХОЗ

Копировал Фадеева

Формат А4

Альбом II

Формат	Зона	Поз.	Обозначение	Наименование	Кол.	Примечание
				1.038.1-1.12(КР1а)		
				Детали		
Б.Ч.		1	ТПР КЖИ-1111	Ø8AI; ГОСТ 5781-82*; ℓ=2980	1	1,18 кг
Б.Ч.		2	ТПР КЖИ-1112	Ø25AIII ГОСТ 5781-82*; ℓ 2980	1	11,5 кг
Б.Ч.		3	1.038.1-1.12.1113	Ø8AI ГОСТ 5781-82*; ℓ 260	20	2,05 кг

ГИП	Жердев		
Н.контр.	Воронков		
Нач.отд.	Рогачев		
Гл.спец.	Богаенко		
Рук.гр.	Нальская		
Техник	Проценко		1987

ТПР 411-1-0143.87 КЖИ-1110

Каркас плоский КР 1а
Спецификация.

Стадия	Лист	Листов
Р		1

СОЮЗГИПРОЛЕСХОЗ

Копировал Пиедуя Формат А4

Альбом II

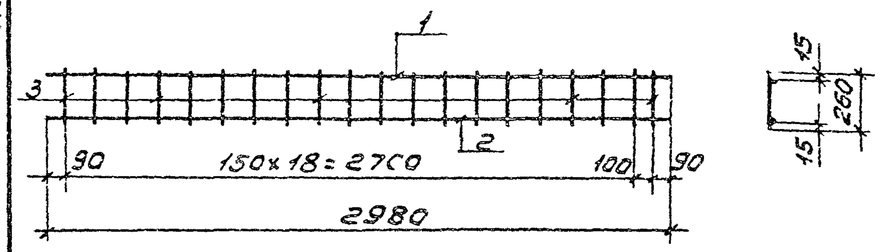

ГИП	Жердев		
Н.контр.	Воронков		
Нач.отд.	Рогачев		
Гл.спец.	Богаенко		
Рук.гр.	Нальская		
Техник	Проценко		

ТПР 411-1-0143.87 КЖИ-1110СБ

Каркас плоский КР 1а
Сборочный чертеж

Стадия	Масса	Масштаб
Р	14,73	

Лист | Листов 1

СОЮЗГИПРОЛЕСХОЗ

Инв.№ подл. | Подп. и дата | Взам.инв.№

Копировал Пиедуя Формат А4

Альбом II

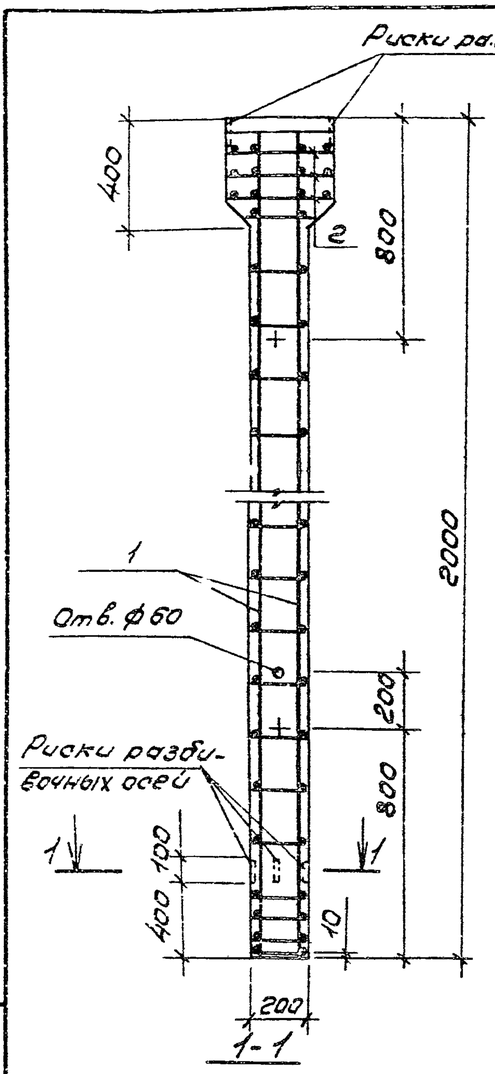

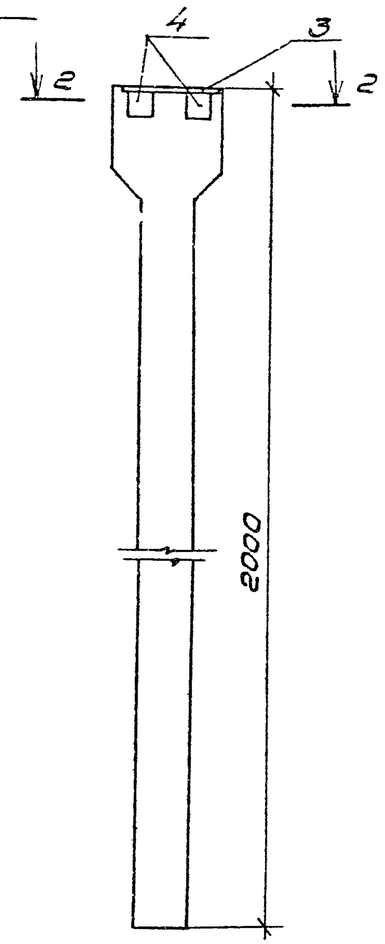

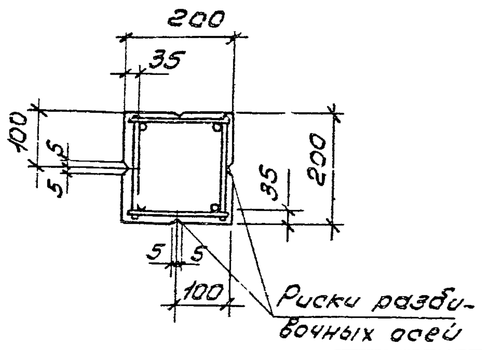

2-2

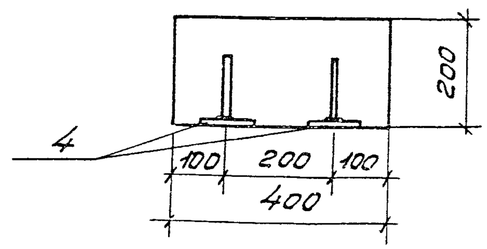

Формат	Зона	Поз.	Обозначение	Наименование	Кол.	Примечание
				Докутентация		
			1.823.1-2.1 ООТО	Техническое описание		
			ТПР КЖИ-2000	Сборочный чертеж		
				Сборочные единицы		
		1	ТПР КЖИ-2100	Каркас пространст-		
				венный КП1а	1	
		2	1.823.1-2.2 060-01	Сетка С2	4	
		3	1.823.1-2.2 070-03	Изделие закладное М4	1	
		4	1.400-6/76	Изделие закладное МБ-13	2	
				Материалы		
				Бетон марки 200	0,1	м³

Ведомость расхода стали на колонну

Марка	Изделия арматурные												Изделия закладные						Всего
	Арматурная сталь												Профильная сталь			Арматурная сталь			
	Класс AIII				Вр-I								С38/23			Класс AIV			
	ГОСТ 5781-82*				ГОСТ 6727-80*			ГОСТ 103-76*				ГОСТ 5781-82*							
	ф12			Итого	ф5	Итого		-100×8		Итого	ф8		Итого						
2К.33.2-1а	6,96			6,96	1,3	1,3		1,2		1,2	0,2		0,2						9,66

ГИП	Жердев		
Н.контр.	Воронков		
Нач.отд.	Рогачев		
Гл.спец.	Богаенко		
Рук.гр.	Нальская		
Техник	Проценко		1987

ТПР 411-1-014.87 КЖИ-2000

Колонна 2К33.2-1а

Сборочный чертеж

Стадия	Масса	Масштаб
Р		1:10
Лист	Листов 1	

СОЮЗГИПРОЛЕСХОЗ

Инв. № подл. | Подп. и дата | Взам. инв. №

Копировал Гаврев

Формат А3

Альбом II

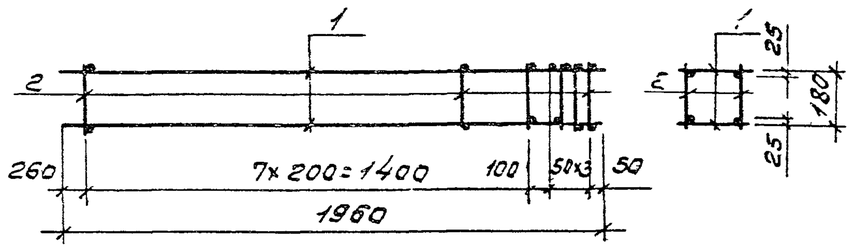

Формат	Зона	Поз	Обозначение	Наименование	Кол.	Примечание
				ТПР КЖИ-2100(КП1а)		
				Детали		
А4		1	ТПР КЖИ-2110	Каркас плоский КП1а	2	3,80
Б.1		2	1823.1-2.2 001-74	Вр-I; ГОСТ6727-80*; ℓ=180	24	0,027

ГИП	Жердев		
Н.контр.	Воронков		
Нач.отд.	Рогачев		
Гл.спец.	Богаенко		
Рук.гр.	Нальская		
Техник	Проценко		1987

ТПР 411-1-0143.87 КЖИ-2100

Каркас пространственный КП1а

Сборочный чертеж

Стадия	Масса	Масштаб
Р	8,26	
Лист	Листов 1	

СОЮЗГИПРОЛЕСХОЗ

Взам. инв. №

Подп. и дата

Инв. № подл.

Копировал Писчуя

Формат А4

Альбом II

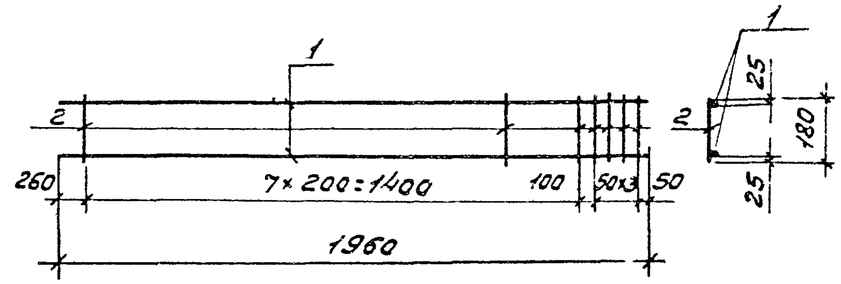

Формат	Зона	Поз	Обозначение	Наименование	Кол.	Примечание
				ТПР КЖИ-2110(КП1а)		
				Детали		
Б4		1	ТПР - КЖИ-2111	Ф12АIII; ГОСТ5781-82*; ℓ=1950	2	1,74
Б4		2	1.823.1-2 2 001-74	Вр-I; ГОСТ6727-80*; ℓ=180	12	0,027

ГИП	Жердев	
Н.контр.	Воронков	
Нач.отд.	Рогачев	
Гл.спец.	Богаенко	
Рук.гр.	Нальская	
Техник	Проценко	

ТПР 411-1-0143.87 КЖИ-2110

Каркас плоский КП1а

Сборочный чертеж

Стадия	Масса	Масштаб
Р	3,80	
Лист	Листов 1	

СОЮЗГИПРОЛЕСХОЗ

Копировал Писчуя

Формат А4

Альбом II

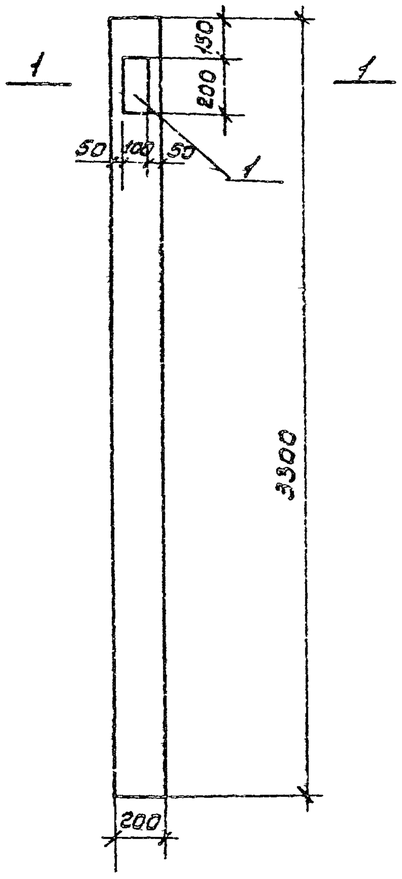

1-1

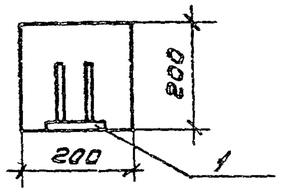

Формат	Зона	Поз.	Обозначение	Наименование	Кол.	Примечание
				Документация		
			1.823.1-2.1 000 ТО	Техническое описание		
			ТПР -КНИ-3000	Сборочный чертеж		
				Сборочные единицы		
			1.823.1-2.1 100	1К 33.2 1		
		1	1.400-6/76	Изделие закладное М4-13	1	

Ведомость расхода стали на дополнительные закладные изделия

Марка	Изделия закладные											Всего
	Арматурная сталь					Профильная сталь						
	Класс А III					С 38/23						
	ГОСТ 5781-82*					ГОСТ 103-76*						
		ф12		Итого			Ст.6		Итого			
1К 33.2-1		1,3		1,3			1,3		1,3			2,6

ГИП	Жердев		
Н.контр.	Воронков		
Нач.отд.	Рогачев		
Гл.спец.	Богаенко		
Рук.гр.	Нальская		
Техник	Проценко		1989

ТПР 411-1-014387 КНИ-3000

Колонна 1К.33.2-1

Стадия	Лист	Листов
Р	ст. табл.	
Лист	Листов	

СОЮЗГИПРОЛЕСХОЗ

Инв. № подл. | Подп. и дата | Взам. инв. №

Отпечатано в ин-те "Союзгипролесхоз" Зак. 132 Тир. 90

Копировал

Формат А3