ТИПОВЫЕ СТРОИТЕЛЬНЫЕ КОНСТРУКЦИИ, ИЗДЕЛИЯ И УЗЛЫ

СЕРИЯ 1.463.1-16

ФЕРМЫ СТРОПИЛЬНЫЕ ЖЕЛЕЗОБЕТОННЫЕ СЕГМЕНТНЫЕ ДЛЯ ПОКРЫТИЙ ОДНОЭТАЖНЫХ ПРОИЗВОДСТВЕННЫХ ЗДАНИЙ ПРОЛЁТАМИ 18 И 24 м (В ОПАЛУБОЧНЫХ ФОРМАХ ФЕРМ СЕРИИ ПК-01-129/78)

ВЫПУСК 1

ФЕРМЫ ПРОЛЁТОМ 18 м. РАБОЧИЕ ЧЕРТЕЖИ

Книга 2

стр. 49 - 101

ОКОНЧАНИЕ

КФ10 180-02

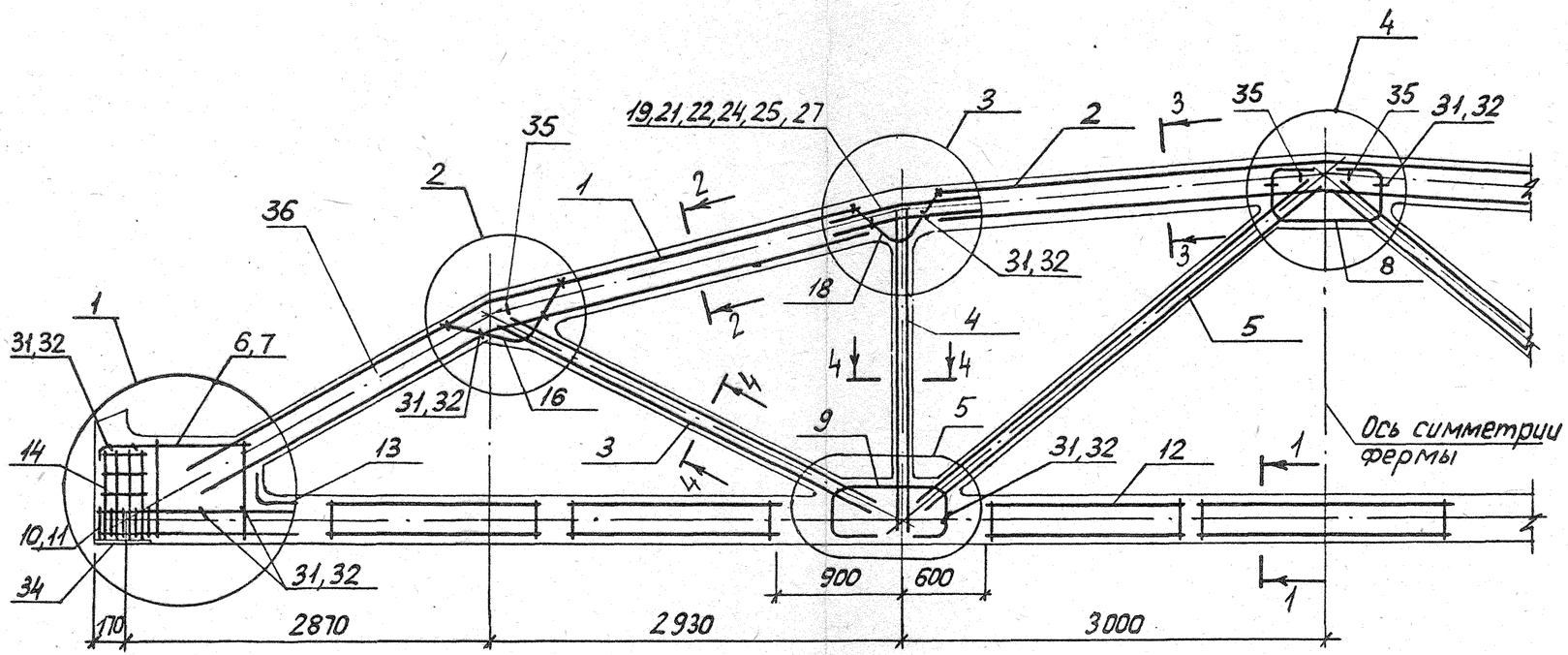

1-1

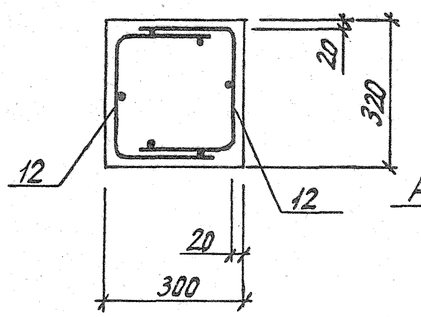

2-2

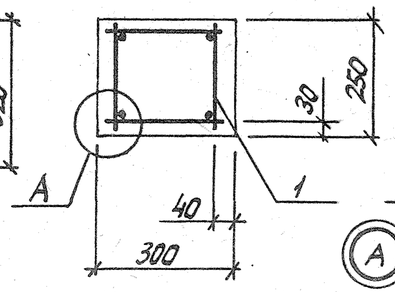

3-3

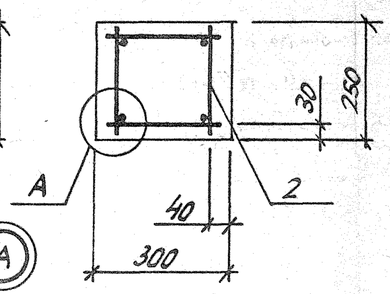

4-4

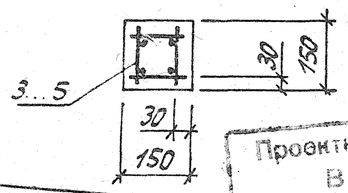

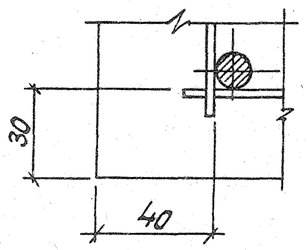

1. Значение контролируемых напряжений в напрягаемой арматуре принимать по табл. 1 пояснительной записки.
2. Кубиковая прочность бетона при отпуске натяжения арматуры должна быть не менее 0.7 класса бетона.
3. При бетонировании фермы следует обратить особое внимание на уплотнение бетона в узлах ферм.
4. На общем виде армирования напрягаемая арматура в нижнем поясе условно не показана.
5. В марках ферм, указанных в штампе, условно опущены индексы, обозначающие вид напрягаемой арматуры.
6. Спецификация марок арматурных изделий на одну ферму приведена на листах 3...12.

10180/2

Разраб.	Владимирская	Влд	1.463.1-16.1-4
Рассчит.	Кишельгоф		
Провер.	Дужак		Ферма 4ФС18-8 ... 4ФС18-13
Н.контр.	Дужак		Стадия Р · Лист 1 · Листов 14 · Киевский Промстройпроект

Инв. № подл. | Подпись и дата | Взам.инв.№

Проектный кабинет ВАМИ Инв. № 128545

Расположение напрягаемых стержней (поз. 33) в нижнем поясе ферм

Рис.1

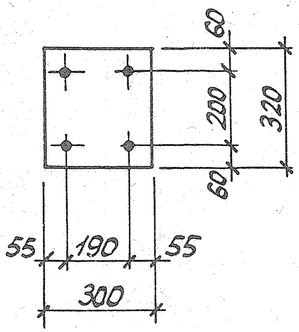

Рис.2

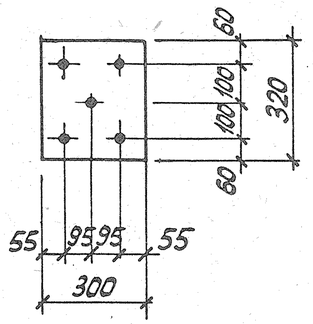

Рис.3

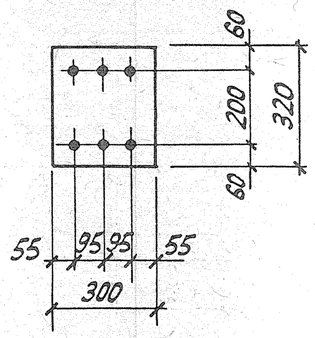

Рис. 4

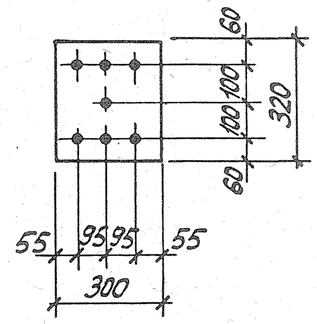

Рис. 5

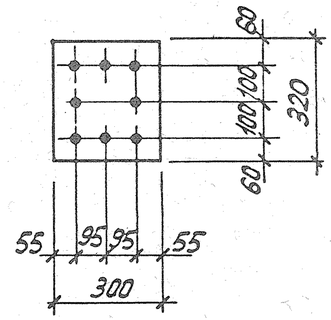

Рис.6

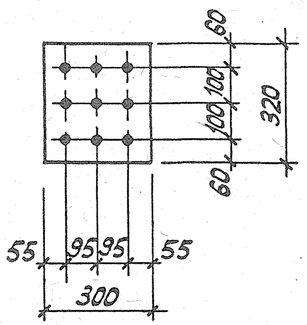

Рис. 7

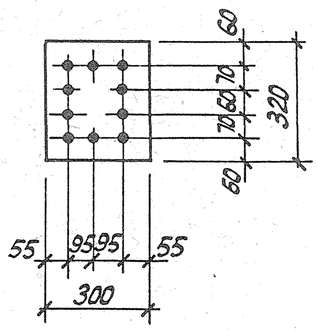

Рис. 8

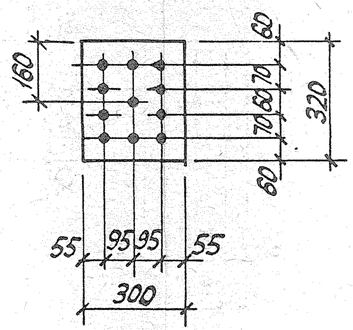

Рис. 9

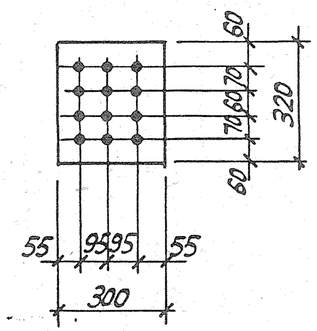

10180/2

1.463.1-16.1-4

Лист 2

Поз.	Наименование	Кол. на 4 ФС18- -8АIIIв	-8АIV	-8АV	-8К7	Обозначение документа
1	Каркас КП16	2	2	2	2	1.463.1-16.2-4
2	КП30	1	1	1	1	-7
3	КП40	2	2	2	2	-9
4	КП46	2	2	2	2	-11
5	КП54	2	2	2	2	-12
6	КР65$^{т}_{н}$	2+2	2+2	2+2	—	-27
	КР66$^{т}_{н}$	—	—	—	2+2	-30
7	КР70	—	—	—	2	-29
8	КР85	2	2	2	2	-33
9	КР89	4	4	4	4	-36
10	Сетка С11	16	16	16	—	-38
	С12	—	—	—	36	-38
12	С26	14	14	14	14	-45
13	С29	2	2	2	2	-46
14	С21	8	8	8	—	-44
	С22	—	—	—	8	-44
16	⌀10АIII, ℓ=1210; 0,7 кг	4	4	4	4	-47
18	⌀10АIII, ℓ=760; 0,5 кг	4	4	4	4	-47
21	⌀14АIII, ℓ=800; 1,0 кг	8	8	8	8	-47
31	⌀5ВрI, ℓ=450; 0,1 кг	36	36	36	36	-47
33	Стержень напрягаемый					
	⌀20АIIIв, ℓ=18000; 44,39 кг	8	—	—	—	б/черт; см.рис.5, л.2
	Стержень напрягаемый					
	⌀20АIV, ℓ=18000; 44,39 кг	—	7	—	—	б/черт; см.рис.4, л.2
	Стержень напрягаем.					
	⌀18АV, ℓ=18000; 35,96 кг	—	—	7	—	б/черт; см.рис.4, л.2
	Канат напрягаемый					
	⌀15К7, ℓ=18000; 20,09 кг	—	—	—	7	б/черт; см.рис.4, л.2
34	Изделие закладное МЗ-3	2	2	2	2	1.463.1-16.5-9
35	М18-250	4	4	4	4	3.400-7, вып.1/87
36	Бетон класса В35; м³	3,75	3,75	3,75	3,75	

Поз.	Наименование	Кол. на 4 ФС18- -8АIIIв-Н	-8АIV-Н	-8АтVСК-Н	Обозначение документа
1	Каркас КП16	2	2	2	1.463.1-16.2-4
2	КП30	1	1	1	-7
3	КП40	2	2	2	-9
4	КП47	2	2	2	-11
5	КП54	2	2	2	-12
6	КР65$^{т}_{н}$	2+2	2+2	2+2	-27
8	КР85	2	2	2	-33
9	КР89	4	4	4	-36
10	Сетка С11	16	—	16	-38
	С12	—	16	—	-38
12	С26	14	14	14	-45
13	С29	2	2	2	-46
14	С21	8	—	8	-44
	С22	—	8	—	-44
16	⌀10АIII, ℓ=1210; 0,7 кг	4	4	4	-47
18	⌀10АIII, ℓ=760; 0,5 кг	4	4	4	-47
21	⌀14АIII, ℓ=800; 1,0 кг	8	8	8	-47
31	⌀5ВрI, ℓ=450; 0,1 кг	36	36	36	-47
33	Стержень напрягаемый				
	⌀20АIIIв, ℓ=18000; 44,39 кг	8	—	—	б/черт; см.рис.5, л.2
	Стержень напрягаемый	—			
	⌀25АIV, ℓ=18000; 69,12 кг	—	5	—	б/черт; см.рис.2, л.2
	Стержень напрягаем.				
	⌀16АтVСК, ℓ=18000; 28,40 кг	—	—	9	б/черт; см.рис.6, л.2
34	Изделие закладное МЗ-3	2	2	2	1.463.1-16.5-9
35	М18-250	4	4	4	3.400-7, вып.1/87
36	Бетон класса В35, м³	3,75	3,75	3,75	

Инв.№ подл. | Подпись и дата | Взам.инв.№

10180/2

Поз.	Наименование	Кол. на 4 ФС18- -9АIIIв	-9АIV	-9АV	-9К7	Обозначение документа
1	Каркас КП17	2	2	2	2	1.463.1-16.2-5
2	КП31	1	1	1	1	-7
3	КП41	2	2	2	2	-9
4	КП47	2	2	2	2	-11
5	КП55	2	2	2	2	-12
6	КР65$^{т}_{н}$	2+2	2+2	2+2	—	-27
	КР67$^{т}_{н}$	—	—	—	2+2	-30
7	КР71	2	2	2	—	-29
	КР72	—	—	—	2	-29
8	КР86	2	2	2	2	-33
9	КР90	4	4	4	4	-36
10	Сетка С11	16	16	16	—	-38
	С12	—	—	—	36	-38
12	С26	14	14	14	14	-45
13	С29	2	2	2	2	-46
14	С21	8	8	8	—	-44
	С22	—	—	—	8	-44
16	⌀10АIII, ℓ=1210; 0,7кг	4	4	4	4	-47
18	⌀10АIII, ℓ=760; 0,5кг	4	4	4	4	-47
22	⌀16АIII, ℓ=900; 1,4кг	8	8	8	8	-47
31	⌀5ВрI, ℓ=450; 0,1кг	36	36	36	36	-47
33	Стержень напрягаемый					
	⌀20АIIIв, ℓ=18000; 44,39кг	9	—	—	—	б/черт; см.рис.6, л.2
	Стержень напрягаемый					
	⌀20АIV, ℓ=18000; 44,39кг	—	8	—	—	б/черт; см.рис.5, л.2
	Стержень напрягаемый					
	⌀18АV, ℓ=18000; 35,96кг	—	—	8	—	б/черт; см.рис.5, л.2
	Канат напрягаемый					
	⌀15К7, ℓ=18000; 20,09кг	—	—	—	8	б/черт; см.рис.5, л.2
34	Изделие закладное М3-3	2	2	2	2	1.463.1-16.5-9
35	М18-250	4	4	4	4	3.400-7, вып.1/87
36	Бетон класса В35, м³	3,75	3,75	3,75	3,75	

Поз.	Наименование	Кол. на 4 ФС18- -9АIIIв-Н	-9АIV-Н	-9АтVСК-Н	Обозначение документа
1	Каркас КП17	2	2	2	1.463.1-16.2-5
2	КП31	1	1	1	-7
3	КП41	2	2	2	-9
4	КП48	2	2	2	-11
5	КП55	2	2	2	-12
6	КР65$^{т}_{н}$	2+2	2+2	2+2	-27
7	КР71	2	2	2	-29
8	КР86	2	2	2	-33
9	КР90	4	4	4	-36
10	Сетка С11	16	16	16	-38
12	С26	14	14	14	-45
13	С29	2	2	2	-46
14	С21	8	8	8	-44
16	⌀10АIII, ℓ=1210; 0,7кг	4	4	4	-47
18	⌀10АIII, ℓ=760; 0,5кг	4	4	4	-47
22	⌀16АIII, ℓ=900; 1,4кг	8	8	8	-47
31	⌀5ВрI, ℓ=450; 0,1кг	36	36	36	-47
33	Стержень напрягаемый				
	⌀20АIIIв, ℓ=18000; 44,39кг	9	—	—	б/черт; см.рис.6, л.2
	Стержень напрягаемый				
	⌀20АIV, ℓ=18000; 44,39кг	—	9	—	б/черт; см.рис.6, л.2
	Стержень напрягаемый				
	⌀18АтVСК, ℓ=18000; 35,96кг	—	—	8	б/черт; см.рис.5, л.2
34	Изделие закладное М3-3	2	2	2	1.463.1-16.5-9
35	М18-250	4	4	4	3.400-7, вып.1/87
36	Бетон класса В35, м³	3,75	3,75	3,75	

Инв.№ подл. | Подпись и дата | Взам.инв.№

10180/2

Поз.	Наименование	Кол. на 4 ФС18-				Обозначение документа
		-10АIII8	-10АIV	-10АV	-10К7	
1	Каркас КП18	2	2	2	2	1.463.1-16.2-5
2	КП32	1	1	1	1	-7
3	КП41	2	2	2	2	-9
4	КП47	2	2	2	2	-11
5	КП55	2	2	2	2	-12
6	КР65Т4	2+2	2+2	2+2	—	-27
	КР67Т4	—	—	—	2+2	-30
7	КР71	2	2	2	—	-29
	КР72	—	—	—	2	-29
8	КР87	2	2	2	2	-35
9	КР91	4	4	4	4	-36
10	Сетка С11	8	16	16	—	-38
	С12	—	—	—	36	-38
11	С13	8	—	—	—	-41
12	С26	14	14	14	14	-45
13	С29	2	2	2	2	-46
14	С21	8	8	8	—	-44
	С22	—	—	—	8	-44
16	⌀10АIII, ℓ=1210; 0,7 кг	4	4	4	4	-47
18	⌀10АIII, ℓ=760; 0,5 кг	4	4	4	4	-47
24	⌀20АIII, ℓ=1300; 3,2 кг	8	8	8	8	-47
32	⌀6АI, ℓ=450; 0,1 кг	36	36	36	36	-47
33	Стержень напрягаемый					
	⌀20АIIIв, ℓ=18000; 44,39 кг	10	—	—	—	б/черт; см.рис.7, л.2
	Стержень напрягаемый					
	⌀20АIV, ℓ=18000; 44,39 кг	—	9	—	—	б/черт; см.рис.6, л.2
	Стержень напрягаемый					
	⌀20АV, ℓ=18000; 44,39 кг	—	—	7	—	б/черт; см.рис.4, л.2
	Канат напрягаемый					
	⌀15К7, ℓ=18000; 20,09 кг	—	—	—	9	б/черт; см.рис.6, л.2
34	Изделие закладное М3-3	2	2	2	2	1.463.1-16.5-9
35	М18-250	4	4	4	4	3.400-7, вып.1/87
36	Бетон класса В40, м³	3,75	3,75	3,75	3,75	

Поз.	Наименование	Кол. на 4 ФС18-			Обозначение документа
		-10АIII8-Н	-10АIV-Н	-10АтVСК-Н	
1	Каркас КП18	2	2	2	1.463.1-16.2-5
2	КП32	1	1	1	-7
3	КП41	2	2	2	-9
4	КП48	2	2	2	-11
5	КП55	2	2	2	-12
6	КР65Т4	2+2	2+2	2+2	-27
7	КР71	2	2	2	-29
8	КР87	2	2	2	-35
9	КР91	4	4	4	-36
10	Сетка С11	8	16	16	-38
11	С13	8	—	—	-41
12	С26	14	14	14	-45
13	С29	2	2	2	-46
14	С21	8	8	8	-44
16	⌀10АIII, ℓ=1210; 0,7 кг	4	4	4	-47
18	⌀10АIII, ℓ=760; 0,5 кг	4	4	4	-47
24	⌀20АIII, ℓ=1300; 3,2 кг	8	8	8	-47
32	⌀6АI, ℓ=450; 0,1 кг	36	36	36	-47
33	Стержень напрягаемый				
	⌀20АIIIв, ℓ=18000; 44,39 кг	10	—	—	б/черт; см.рис.7, л.2
	Стержень напрягаемый				
	⌀22АIV, ℓ=18000; 53,71 кг	—	8	—	б/черт; см.рис.5, л.2
	Стержень напрягаемый				
	⌀22АтVСК, ℓ=18000; 53,71 кг	—	—	6	б/черт; см.рис.3, л.2
34	Изделие закладное М3-3	2	2	2	1.463.1-16.5-9
35	М18-250	4	4	4	3.400-7, вып.1/87
36	Бетон класса В40, м³	3,75	3,75	3,75	

Инв.№ подл. | Подпись и дата | Взам.инв.№

10180/2

1.463.1-16.1-4

Лист 5

Поз.	Наименование	Кол. на 4 ФС18-				Обозначение документа
		-10АIIIВ	-10АIVВ	-10АVВ	-10К7В	
1	Каркас КП15	2	2	2	2	1.463.1-16.2-4
2	КП30	1	1	1	1	-7
3	КП41	2	2	2	2	-9
4	КП47	2	2	2	2	-11
5	КП55	2	2	2	2	-12
6	КР65$^{т}_{н}$	2+2	2+2	2+2	–	-27
	КР67$^{т}_{н}$	–	–	–	2+2	-30
7	КР71	2	2	2	–	-29
	КР72	–	–	–	2	-29
8	КР87	2	2	2	2	-35
9	КР91	4	4	4	4	-36
10	Сетка С11	8	16	16	–	-38
	С12	–	–	–	36	-38
11	С13	8	–	–	–	-41
12	С26	14	14	14	14	-45
13	С29	2	2	2	2	-46
14	С21	8	8	8	–	-44
	С22	–	–	–	8	-44
16	⌀10АIII, ℓ=1210; 0,7 кг	4	4	4	4	-47
18	⌀10АIII, ℓ=760; 0,5 кг	4	4	4	4	-47
19	⌀10АIII, ℓ=600; 0,4 кг	8	8	8	8	-47
32	⌀6АI, ℓ=450; 0,1 кг	36	36	36	36	-47
33	Стержень напрягаемый					
	⌀20АIIIв, ℓ=18000; 44,39 кг	10	–	–	–	б/черт; см. рис. 7, л.2
	Стержень напрягаемый					
	⌀20АIV, ℓ=18000; 44,39 кг	–	9	–	–	б/черт; см. рис. 6, л.2
	Стержень напрягаемый					
	⌀20АV, ℓ=18000; 44,39 кг	–	–	7	–	б/черт; см. рис. 4, л.2
	Канат напрягаемый					
	⌀15К7, ℓ=18000; 20,09 кг	–	–	–	9	б/черт; см. рис. 6, л.2
34	Изделие закладное М3-3	2	2	2	2	1.463.1-16.5-9
35	М18-250	4	4	4	4	3.400-7, вып. 1/87
36	Бетон класса В50, м³	3,75	3,75	3,75	3,75	

Поз.	Наименование	Кол. на 4 ФС18-			Обозначение документа
		-10АIIIВ-Н	-10АIVВ-Н	-10АтVСКВ-Н	
1	Каркас КП15	2	2	2	1.463.1-16.2-4
2	КП30	1	1	1	-7
3	КП41	2	2	2	-9
4	КП48	2	2	2	-11
5	КП55	2	2	2	-12
6	КР65$^{т}_{н}$	2+2	2+2	2+2	-27
7	КР71	2	2	2	-29
8	КР87	2	2	2	-35
9	КР91	4	4	4	-36
10	Сетка С11	8	16	16	-38
11	С13	8	–	–	-41
12	С26	14	14	14	-45
13	С29	2	2	2	-46
14	С21	8	8	8	-44
16	⌀10АIII, ℓ=1210; 0,7 кг	4	4	4	-47
18	⌀10АIII, ℓ=760; 0,5 кг	4	4	4	-47
19	⌀10АIII, ℓ=600; 0,4 кг	8	8	8	-47
32	⌀6АI, ℓ=450; 0,1 кг	36	36	36	-47
33	Стержень напрягаемый				
	⌀20АIIIв, ℓ=18000; 44,39 кг	10	–	–	б/черт; см. рис. 7, л.2
	Стержень напрягаемый				
	⌀22АIV, ℓ=18000; 53,71 кг	–	8	–	б/черт; см. рис. 5, л.2
	Стержень напрягаемый				
	⌀22АтVСК, ℓ=18000; 53,71 кг	–	–	8	б/черт; см. рис. 3, л.2
34	Изделие закладное М3-3	2	2	2	1.463.1-16.5-9
35	М18-250	4	4	4	3.400-7, вып. 1/87
36	Бетон класса В50, м³	3,75	3,75	3,75	

10180/2

1.463.1-16.1-4

Лист 6

Поз.	Наименование	Кол. на 4ФС11- -11АIIIв	-11АIV	-11АV	-11К7	Обозначение документа
1	Каркас КП19	2	2	2	2	1.463.1-16.2-5
2	КП33	1	1	1	1	-7
3	КП41	2	2	2	2	-9
4	КП47	2	2	2	2	-11
5	КП56	2	2	2	2	-12
6	КР68$^{Т}_{Н}$	2+2	2+2	2+2	—	-30
	КР69$^{Т}_{Н}$	—	—	—	2+2	-30
7	КР73	2	2	2	—	-29
	КР74	—	—	—	2	-29
8	КР87	2	2	2	2	-35
9	КР91	4	4	4	4	-36
10	Сетка С11	16	16	—	—	-38
	С12	—	—	16	18	-38
11	С14	—	—	—	18	-41
12	С26	14	14	14	14	-45
13	С29	2	2	2	2	-46
14	С21	8	8	—	—	-44
	С22	—	—	8	8	-44
16	⌀10АIII, ℓ=1210; 0,7кг	4	4	4	4	-47
18	⌀10АIII, ℓ=760; 0,5кг	4	4	4	4	-47
25	⌀22АIII, ℓ=1300; 3,9кг	8	8	8	8	-47
32	⌀6АI, ℓ=450; 0,1кг	36	36	36	36	-47
33	Стержень напрягаемый					
	⌀22АIIIв, ℓ=18000; 53,71кг	9	—	—	—	б/черт; см.рис.6, л.2
	Стержень напрягаемый					
	⌀22АIV, ℓ=18000; 53,71кг	—	8	—	—	б/черт; см.рис.5, л.2
	Стержень напрягаемый					
	⌀28АV, ℓ=18000; 86,94кг	—	—	4	—	б/черт; см.рис.1, л.2
	Канат напрягаемый					
	⌀15К7, ℓ=18000; 20,09кг	—	—	—	10	б/черт; см.рис.7, л.2
34	Изделие закладное М3-3	2	2	2	2	1.463.1-16.5-9
35	М18-250	4	4	4	4	3.400-7, вып.1/87
36	Бетон класса В40, м³	3,75	3,75	3,75	3,75	

Поз.	Наименование	Кол. на 4ФС18- -11АIIIв-Н	-11АIV-Н	-11АVСК-Н	Обозначение документа
1	Каркас КП19	2	2	2	1.463.1-16.2-5
2	КП33	1	1	1	-7
3	КП41	2	2	2	-9
4	КП48	2	2	2	-11
5	КП56	2	2	2	-12
6	КР68$^{Т}_{Н}$	2+2	2+2	2+2	-30
7	КР73	2	2	2	-29
8	КР87	2	2	2	-35
9	КР91	4	4	4	-36
10	Сетка С11	16	16	—	-38
	С12	—	—	16	-38
12	С26	14	14	14	-45
13	С29	2	2	2	-46
14	С21	8	8	—	-44
	С22	—	—	8	-44
16	⌀10АIII, ℓ=1210; 0,7кг	4	4	4	-47
18	⌀10АIII, ℓ=760; 0,5кг	4	4	4	-47
25	⌀22АIII, ℓ=1300; 3,9кг	8	8	8	-47
32	⌀6АI, ℓ=450; 0,1кг	36	36	36	-47
33	Стержень напрягаемый				
	⌀22АIIIв, ℓ=18000; 53,71кг	9	—	—	б/черт; см.рис.6, л.2
	Стержень напрягаемый				
	⌀22АIV, ℓ=18000; 53,71кг	—	9	—	б/черт; см.рис.6, л.2
	Стержень напрягаемый				
	⌀28АVСК, ℓ=18000; 86,94кг	—	—	4	б/черт; см.рис.1, л.2
34	Изделие закладное М3-3	2	2	2	1.463.1-16.5-9
35	М18-250	4	4	4	3.400-7, вып.1/87
36	Бетон класса В40, м³	3,75	3,75	3,75	

Взам. инв. № | Подпись и дата | Инв. № подл.

10180/2

1.463.1-16.1-4

Лист 7

Поз.	Наименование	Кол. на 4 ФС18- -11АIIIВВ	-11АIVВ	-11АVВ	-11К7В	Обозначение документа
1	Каркас КП16	2	2	2	2	1.463.1-16.2-4
2	КП30	1	1	1	1	-7
3	КП41	2	2	2	2	-9
4	КП47	2	2	2	2	-11
5	КП56	2	2	2	2	-12
6	КР68$^{Т}_{Н}$	2+2	2+2	2+2	—	-30
	КР69$^{Т}_{Н}$	—	—	—	2+2	-30
7	КР73	2	2	2	—	-29
	КР74	—	—	—	2	-29
8	КР87	2	2	2	2	-35
9	КР91	4	4	4	4	-36
10	Сетка С11	16	16	—	—	-38
	С12	—	—	16	18	-38
11	С14	—	—	—	18	-41
12	С26	14	14	14	14	-45
13	С29	2	2	2	2	-46
14	С21	8	8	—	—	-44
	С22	—	—	8	8	-44
16	⌀10АIII, ℓ=1210; 0,7кг	4	4	4	4	-47
18	⌀10АIII, ℓ=760; 0,5кг	4	4	4	4	-47
21	⌀14АIII, ℓ=800; 1,0кг	8	8	8	8	-47
32	⌀6АI, ℓ=450; 0,1кг	36	36	36	36	-47
33	Стержень напрягаемый					
	⌀22АIIIВ, ℓ=18000; 53,71кг	9	—	—	—	б/черт; см.рис.6, л.2
	Стержень напрягаемый					
	⌀22АIV, ℓ=18000; 53,71кг	—	8	—	—	б/черт; см.рис.5, л.2
	Стержень напрягаемый					
	⌀28АV, ℓ=18000; 86,94кг	—	—	4	—	б/черт; см.рис.1, л.2
	Канат напрягаемый					
	⌀15К7, ℓ=18000; 20,09кг	—	—	—	10	б/черт; см.рис.7, л.2
34	Изделие закладное МЗ-3	2	2	2	2	1.463.1-16.5-9
35	М18-250	4	4	4	4	3.400-7, вып.1/87
36	Бетон класса В50, м³	3,75	3,75	3,75	3,75	

Поз.	Наименование	Кол. на 4 ФС18- -11АIIIВВ-Н	-11АIVВ-Н	-11АтVСКВ-Н	Обозначение документа
1	Каркас КП16	2	2	2	1.463.1-16.2-4
2	КП30	1	1	1	-7
3	КП41	2	2	2	-9
4	КП48	2	2	2	-11
5	КП56	2	2	2	-12
6	КР68$^{Т}_{Н}$	2+2	2+2	2+2	-30
7	КР73	2	2	2	-29
8	КР87	2	2	2	-35
9	КР91	4	4	4	-36
10	Сетка С11	16	16	—	-38
	С12	—	—	16	-38
12	С26	14	14	14	-45
13	С29	2	2	2	-46
14	С21	8	8	—	-44
	С22	—	—	8	-44
16	⌀10АIII, ℓ=1210; 0,7кг	4	4	4	-47
18	⌀10АIII, ℓ=760; 0,5кг	4	4	4	-47
21	⌀14АIII, ℓ=800; 1,0кг	8	8	8	-47
32	⌀6АI, ℓ=450; 0,1кг	36	36	36	-47
33	Стержень напрягаемый				
	⌀22АIIIВ, ℓ=18000; 53,71кг	9	—	—	б/черт; см.рис.6, л.2
	Стержень напрягаемый				
	⌀22АIV, ℓ=18000; 53,71кг	—	9	—	б/черт; см.рис.6, л.2
	Стержень напрягаемый				
	⌀28АтVСК, ℓ=18000; 86,94кг	—	—	4	б/черт; см.рис.1, л.2
34	Изделие закладное МЗ-3	2	2	2	1.463.1-16.5-9
35	М18-250	4	4	4	3.400-7, вып.1/87
36	Бетон класса В50, м³	3,75	3,75	3,75	

10180/2

Поз.	Наименование	Кол. на 4 ФС18- -12АIIIв	-12АIV	-12АV	-12К7	Обозначение документа
1	Каркас КП20	2	2	2	2	1.463.1-16.2-5
2	КП34	1	1	1	1	-7
3	КП42	2	2	2	2	-9
4	КП47	2	2	2	2	-11
5	КП56	2	2	2	2	-12
6	КР68$^{Т}_{Н}$	2+2	2+2	2+2	—	-30
	КР69$^{Т}_{Н}$	—	—	—	2+2	-30
7	КР73	2	2	2	—	-29
	КР74	—	—	—	2	-29
8	КР88	2	2	2	2	-35
9	КР92	4	4	4	4	-37
10	Сетка С11	—	8	16	—	-38
	С12	16	—	—	18	-38
11	С15	—	8	—	—	-42
	С16	—	—	—	18	-42
12	С26	14	14	14	14	-45
13	С29	2	2	2	2	-46
14	С21	—	8	8	—	-44
	С22	8	—	—	8	-44
16	⌀10АIII, ℓ=1210; 0,7кг	4	4	4	4	-47
18	⌀10АIII ℓ=760; 0,5 кг	4	4	4	4	-47
27	⌀28АIII ℓ=1600; 7,7кг	8	8	8	8	-47
32	⌀6АI, ℓ=450; 0,1кг	36	36	36	36	-47
33	Стержень напрягаемый					
	⌀25АIIIв, ℓ=18000; 69,12кг	8	—	—	—	б/черт; см.рис.5, л.2
	Стержень напрягаемый					
	⌀20АIV, ℓ=18000; 44,39кг	—	11	—	—	б/черт; см.рис.8, л.2
	Стержень напрягаемый					
	⌀20АV, ℓ=18000; 44,39кг	—	—	9	—	б/черт; см.рис.6, л.2
	Канат напрягаемый					
	⌀15К7, ℓ=18000; 20,09	—	—	—	11	б/черт; см.рис.8, л.2
34	Изделие закладное М3-3	2	2	2	2	1.463.1-16.5-9
35	М18-250	4	4	4	4	3.400-7, вып.1/87
36	Бетон класса В45, м³	3,75	3,75	3,75	3,75	

Поз.	Наименование	Кол. на 4 ФС18- -12АIIIв-Н	-12АIV-Н	-12АтVСК-Н	Обозначение документа
1	Каркас КП20	2	2	2	1.463.1-16.2-5
2	КП34	1	1	1	-7
3	КП42	2	2	2	-9
4	КП48	2	2	2	-11
5	КП56	2	2	2	-12
6	КР68$^{Т}_{Н}$	2+2	2+2	2+2	-30
7	КР73	2	2	2	-29
8	КР88	2	2	2	-35
9	КР92	4	4	4	-37
10	Сетка С11	—	8	16	-38
	С12	16	—	—	-38
11	С13	—	8	—	-41
12	С26	14	14	14	-45
13	С29	2	2	2	-46
14	С21	—	8	8	-44
	С22	8	—	—	-44
16	⌀10АIII, ℓ=1210; 0,7кг	4	4	4	-47
18	⌀10АIII ℓ=760; 0,5кг	4	4	4	-47
27	⌀28АIII, ℓ=1600; 7,7кг	8	8	8	-47
32	⌀6АI, ℓ=450; 0,1кг	36	36	36	-47
33	Стержень напрягаемый				
	⌀25АIIIв, ℓ=18000; 69,12кг	8	—	—	б/черт; см.рис.5, л.2
	Стержень напрягаемый				
	⌀20АIV, ℓ=18000; 44,39кг	—	12	—	б/черт; см.рис.9, л.2
	Стержень напрягаемый				
	⌀20АтVСК, ℓ=18000; 44,39кг	—	—	9	б/черт; см.рис.6, л.2
34	Изделие закладное М3-3	2	2	2	1.463.1-16.5-9
35	М18-250	4	4	4	3.400-7, вып.1/87
36	Бетон класса В45, м³	3,75	3,75	3,75	

Инв.№ подл. | Подпись и дата | Взам.инв.№

10180/2

Поз.	Наименование	Кол. на 4 ФС18-				Обозначение документа
		-12АIIIВВ	-12АIVВ	-12АVВ	-12КТВ	
1	Каркас КП18	2	2	2	2	1.463.1-16.2-5
2	КП31	1	1	1	1	-7
3	КП42	2	2	2	2	-9
4	КП47	2	2	2	2	-11
5	КП56	2	2	2	2	-12
6	КР68$^{Т}_{Н}$	2+2	2+2	2+2	–	-30
	КР69$^{Т}_{Н}$	–	–	–	2+2	-30
7	КР73	2	2	2	–	-29
	КР74	–	–	–	2	-29
8	КР88	2	2	2	2	-35
9	КР92	4	4	4	4	-37
10	Сетка С11	–	8	16	–	-38
	С12	16	–	–	18	-38
	С15	–	8	–	–	-42
11	С16	–	–	–	18	-42
12	С26	14	14	14	14	-45
13	С29	2	2	2	2	-46
14	С21	–	8	8	–	-44
	С22	8	–	–	8	-44
16	⌀10АIII, ℓ=1210; 0,7кг	4	4	4	4	-47
18	⌀10АIII, ℓ=760; 0,5кг	4	4	4	4	-47
24	⌀20АIII, ℓ=1300; 3,2кг	8	8	8	8	-47
32	⌀6АI ℓ=450; 0,1 кг	36	36	36	36	-47
33	Стержень напрягаем.					
	⌀25АIIIв, ℓ=18000; 69,12кг	8	–	–	–	б/черт; см.рис.5, л.2
	Стержень напрягаемый					
	⌀20АIV, ℓ=18000; 44,39кг	–	11	–	–	б/черт; см.рис.8, л.2
	Стержень напрягаемый					
	⌀20АV, ℓ=18000; 44,39 кг	–	–	9	–	б/черт; см.рис.6, л.2
	Канат напрягаемый					
	⌀15К7, ℓ=18000; 20,09 кг	–	–	–	11	б/черт; см.рис.8, л.2
34	Изделие закладное М3-3	2	2	2	2	1.463.1-16.5-9
35	М18-250	4	4	4	4	3.400-7, вып.1/87
36	Бетон класса В55, м³	3,75	3,75	3,75	3,75	

Поз.	Наименование	Кол. на 4 ФС18-			Обозначение документа
		-12АIIIВВ-Н	-12АIVВ-Н	-12АVСКВ-Н	
1	Каркас КП18	2	2	2	1.463.1-16.2-5
2	КП31	1	1	1	-7
3	КП42	2	2	2	-9
4	КП48	2	2	2	-11
5	КП56	2	2	2	-12
6	КР68$^{Т}_{Н}$	2+2	2+2	2+2	-30
7	КР73	2	2	2	-29
8	КР88	2	2	2	-35
9	КР92	4	4	4	-37
10	Сетка С11	–	8	16	-38
	С12	16	–	–	-38
11	С13	–	8	–	-41
12	С26	14	14	14	-45
13	С29	2	2	2	-46
14	С21	–	8	8	-44
	С22	8	–	–	-44
16	⌀10АIII, ℓ=1210; 0,7кг	4	4	4	-47
18	⌀10АIII, ℓ=760; 0,5 кг	4	4	4	-47
24	⌀20АIII, ℓ=1300; 3,2кг	8	8	8	-47
32	⌀6АI, ℓ=450; 0,1кг	36	36	36	-47
33	Стержень напрягаемый				
	⌀25АIIIв, ℓ=18000; 69,12 кг	8	–	–	б/черт; см.рис.5, л.2
	Стержень напрягаемый				
	⌀20АIV, ℓ=18000; 44,39кг	–	12	–	б/черт; см.рис.9, л.2
	Стержень напрягаемый				
	⌀20АVСК, ℓ=18000; 44,39кг	–	–	9	б/черт; см.рис.6, л.2
34	Изделие закладное М3-3	2	2	2	1.463.1-16.5-9
35	М18-250	4	4	4	3.400-7, вып.1/87
36	Бетон класса В55, м³	3,75	3,75	3,75	

10180/2

Поз.	Наименование	Кол. на 4 ФС18- -13АIIIв	-13АIV	-13АV	-13К7	Обозначение документа
1	Каркас КП20	2	2	2	2	1.463.1-16.2-5
2	КП34	1	1	1	1	-7
3	КП42	2	2	2	2	-9
4	КП47	2	2	2	2	-11
5	КП56	2	2	2	2	-12
6	КР68$^{т}_{н}$	2+2	2+2	2+2	—	-30
	КР69$^{т}_{н}$	—	—	—	2+2	-30
7	КР73	2	2	2	—	-29
	КР74	—	—	—	2	-29
8	КР88	2	2	2	2	-35
9	КР92	4	4	4	4	-37
10	Сетка С11	—	8	16	—	-38
	С12	16	—	—	18	-38
11	С13	—	8	—	—	-41
	С14	—	—	—	18	-41
12	С26	14	14	14	14	-45
13	С29	2	2	2	2	-46
14	С21	—	8	8	—	-44
	С22	8	—	—	8	-44
16	⌀10АIII, ℓ=1210; 0,7кг	4	4	4	4	-47
18	⌀10АIII, ℓ=760; 0,5кг	4	4	4	4	-47
27	⌀28АIII, ℓ=1600; 7,7кг	8	8	8	8	-47
32	⌀6АI, ℓ=450; 0,1кг	36	36	36	36	-47
33	Стержень напрягаемый					
	⌀28АIIIв, ℓ=18000; 86,94кг	7	—	—	—	б/черт; см.рис.4, л.2
	Стержень напрягаемый					
	⌀20АIV, ℓ=18000; 44,39кг	—	12	—	—	б/черт; см.рис.9, л.2
	Стержень напрягаемый					
	⌀22АV, ℓ=18000; 53,71кг	—	—	8	—	б/черт; см.рис.5, л.2
	Канат напрягаемый					
	⌀15К7, ℓ=18000; 20,09кг	—	—	—	12	б/черт; см.рис.9, л.2
34	Изделие закладное М3-3	2	2	2	2	1.463.1-16.5-9
35	М 18-250	4	4	4	4	3.400-7, вып.1/87
36	Бетон класса В45, м^3	3,75	3,75	3,75	3,75	

Поз.	Наименование	Кол. на 4 ФС18- -13АIIIв-Н	-13АIV-Н	-13АVСК-Н	Обозначение документа
1	Каркас КП20	2	2	2	1.463.1-16.2-5
2	КП34	1	1	1	-7
3	КП42	2	2	2	-9
4	КП48	2	2	2	-11
5	КП56	2	2	2	-12
6	КР68$^{т}_{н}$	2+2	2+2	2+2	-30
7	КР73	2	2	2	-29
8	КР88	2	2	2	-35
9	КР92	4	4	4	-37
10	Сетка С11	—	8	—	-38
	С12	16	—	16	-38
11	С15	—	8	—	-42
12	С26	14	14	4	-45
13	С29	2	2	2	-46
14	С21	—	8	—	-44
	С22	8	—	8	-44
16	⌀10АIII, ℓ=1210; 0,7кг	4	4	4	-47
18	⌀10АIII, ℓ=760; 0,5кг	4	4	4	-47
27	⌀28АIII, ℓ=1600; 7,7кг	8	8	8	-47
32	⌀6АI, ℓ=450; 0,1кг	36	36	36	-47
33	Стержень напрягаемый				
	⌀28АIIIв, ℓ=18000, 86,94кг	7	—	—	б/черт; см.рис.4, л.2
	Стержень напрягаемый				
	⌀22АIV, ℓ=18000; 53,71кг	—	11	—	б/черт; см.рис.8, л.2
	Стержень напрягаемый				
	⌀28АVСК, ℓ=18000; 86,94кг	—	—	5	б/черт; см.рис.2, л.2
34	Изделие закладное М3-3	2	2	2	1.463.1-16.5-9
35	М 18-250	4	4	4	3.400-7, вып.1/87
36	Бетон класса В45, м^3	3,75	3,75	3,75	

Взам.инв.№ | Подпись и дата | Инв.№подл.

10180/2

1.463.1-16.1-4 | Лист 11

Поз.	Наименование	Кол. на 4 ФС18- -13АIIIВВ	-13АIVВ	-13АVВ	-13К7В	Обозначение документа
1	Каркас КП18	2	2	2	2	1.463.1-16.2-5
2	КП31	1	1	1	1	-7
3	КП42	2	2	2	2	-9
4	КП47	2	2	2	2	-11
5	КП56	2	2	2	2	-12
6	КР68$^{Т}_{Н}$	2+2	2+2	2+2	—	-30
	КР69$^{Т}_{Н}$	—	—	—	2+2	-30
7	КР73	2	2	2	—	-29
	КР74	—	—	—	2	-29
8	КР88	2	2	2	2	-35
9	КР92	4	4	4	4	-37
10	Сетка С11	—	8	16	—	-38
	С12	16	—	—	18	-38
11	С13	—	8	—	—	-41
	С14	—	—	—	18	-41
12	С26	14	14	14	14	-45
13	С29	2	2	2	2	-46
14	С21	—	8	8	—	-44
	С22	8	—	—	8	-44
16	⌀10АIII, ℓ=1210; 0,7кг	4	4	4	4	-47
18	⌀10АIII, ℓ=760; 0,5 кг	4	4	4	4	-47
24	⌀20АIII, ℓ=1300; 3,2 кг	8	8	8	8	-47
32	⌀6АI, ℓ=450; 0,1 кг	36	36	36	36	-47
33	Стержень напрягаемый					
	⌀28АIIIВ, ℓ=18000; 86,94 кг	7	—	—	—	б/черт; см.рис.4, л.2
	Стержень напрягаемый					
	⌀20АIV, ℓ=18000; 44,39 кг	—	12	—	—	б/черт; см.рис.9, л.2
	Стержень напрягаемый					
	⌀22АV, ℓ=18000; 53,71 кг	—	—	8	—	б/черт; см.рис.5, л.2
	Канат напрягаемый					
	⌀15К7, ℓ=18000; 20,09 кг	—	—	—	12	б/черт; см.рис.9, л.2
34	Изделие закладное МЗ-3	2	2	2	2	1.463.1-16.5-9
35	М 18-250	4	4	4	4	3.400-7, вып.1/87
36	Бетон класса В55, м³	3,75	3,75	3,75	3,75	

Поз.	Наименование	Кол. на 4 ФС18- -13АIIIВВ-Н	-13АIVВ-Н	-13АVСКВ-Н	Обозначение документа
1	Каркас КП18	2	2	2	1.463.1-16.2-5
2	КП31	1	1	1	-7
3	КП42	2	2	2	-9
4	КП48	2	2	2	-11
5	КП56	2	2	2	-12
6	КР68$^{Т}_{Н}$	2+2	2+2	2+2	-30
7	КР73	2	2	2	-29
8	КР88	2	2	2	-35
9	КР92	4	4	4	-37
10	Сетка С11	—	8	—	-38
	С12	16	—	16	-38
11	С15	—	8	—	-42
12	С26	14	14	14	-45
13	С29	2	2	2	-46
14	С21	—	8	—	-44
	С22	8	—	8	-44
16	⌀10АIII, ℓ=1210; 0,7кг	4	4	4	-47
18	⌀10АIII, ℓ=760; 0,5 кг	4	4	4	-47
24	⌀20АIII, ℓ=1300; 3,2 кг	8	8	8	-47
32	⌀6АI, ℓ=450; 0,1 кг	36	36	36	-47
33	Стержень напрягаемый				
	⌀28АIIIВ, ℓ=18000; 86,94 кг	7	—	—	б/черт; см.рис.4, л.2
	Стержень напрягаемый				
	⌀22АIV, ℓ=18000; 53,71 кг	—	11	—	б/черт; см.рис.8, л.2
	Стержень напрягаемый				
	⌀28АтVСК, ℓ=18000; 86,94 кг	—	—	5	б/черт; см.рис.2, л.2
34	Изделие закладное МЗ-3	2	2	2	1.463.1-16.5-9
35	М 18-250	4	4	4	3.400-7, вып.1/87
36	Бетон класса В55, м³	3,75	3,75	3,75	

10180/2

1.463.1-16.1-4

Лист 12

Инв. № подл. | Подпись и дата | Взам. инв. №

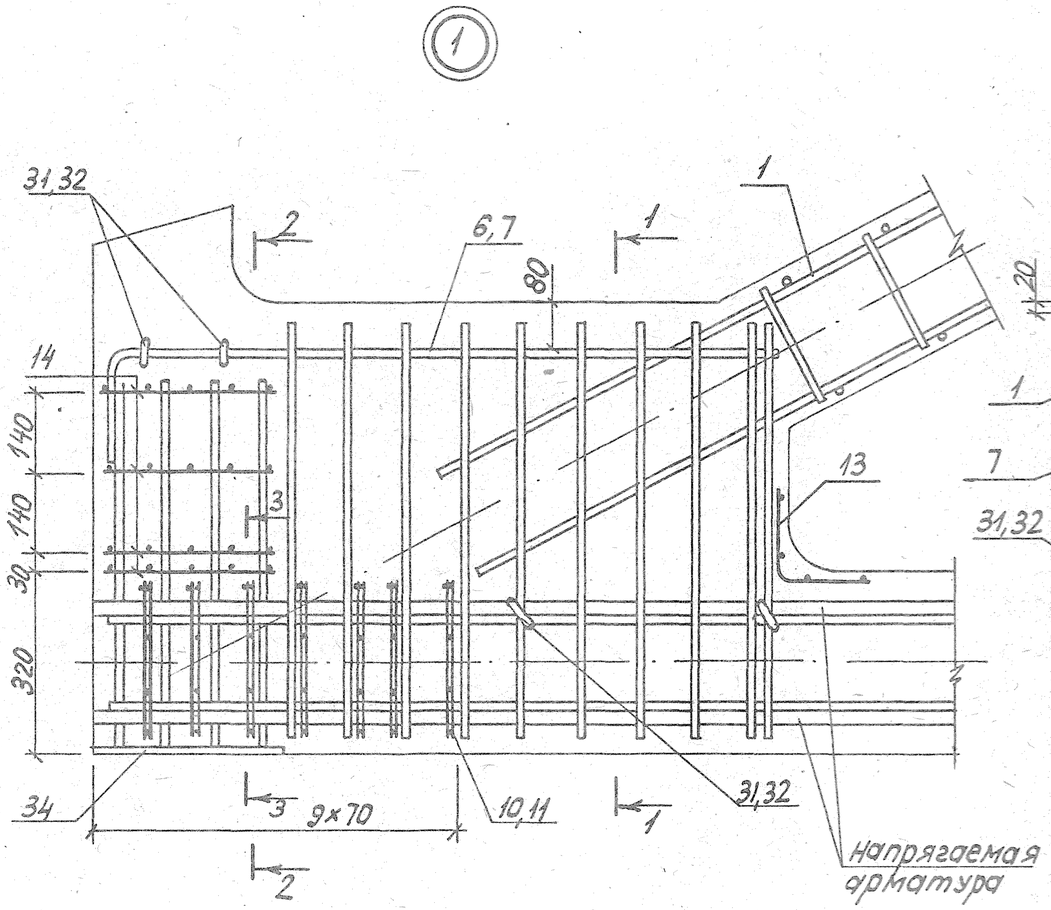

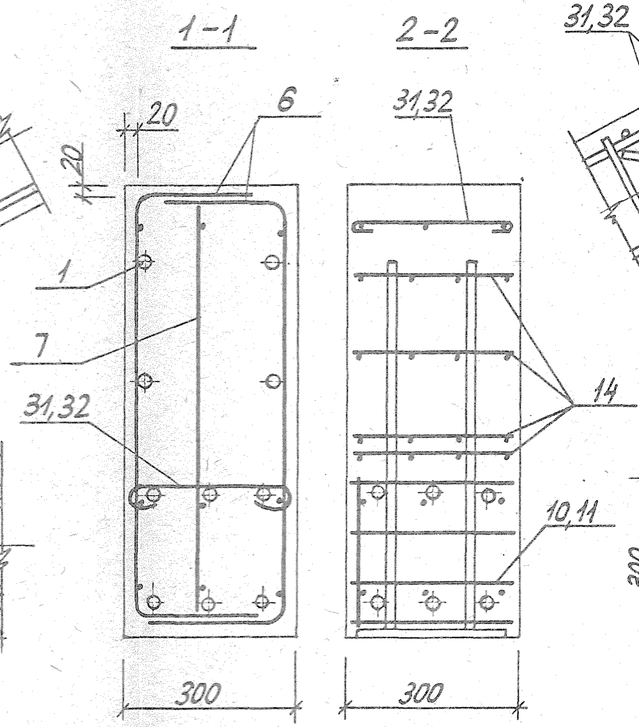

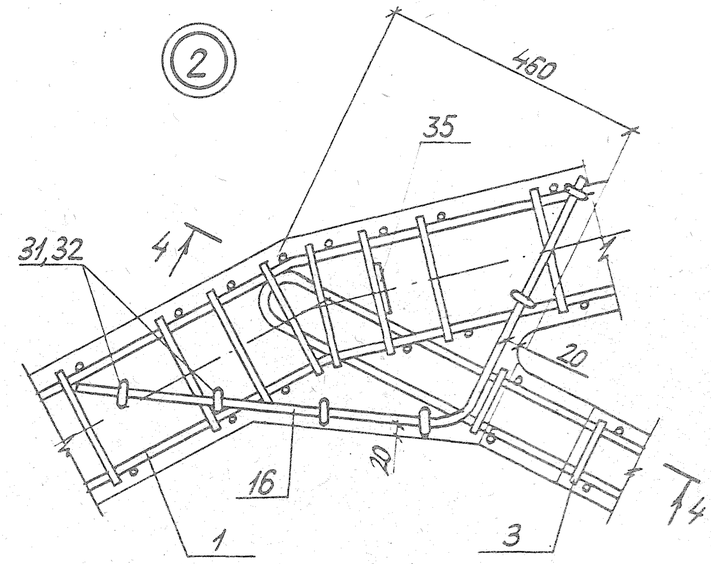

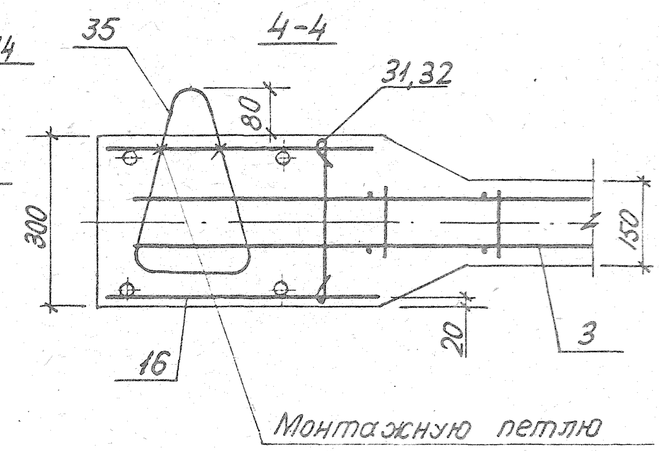

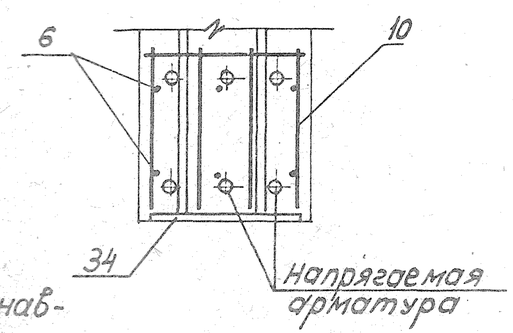

1. В узлах 1 и 5 условно показано 6 стержней напрягаемой арматуры.
2. Допустимое отклонение величины заделки каркасов решетки в пояса ±10 мм.
3. В узле 1 показано девять рядов сеток поз. 10 и 11 для ферм с канатным армированием нижнего пояса.
Для ферм со стержневым армированием нижнего пояса устанавливается четыре ряда сеток поз. 10 и 11 на расстоянии 280 мм от торца с шагом 70 мм.

Инв. № подл. | Подпись и дата | Взам. инв. №

10180/2

1.463.1-16.1-4

Лист 13

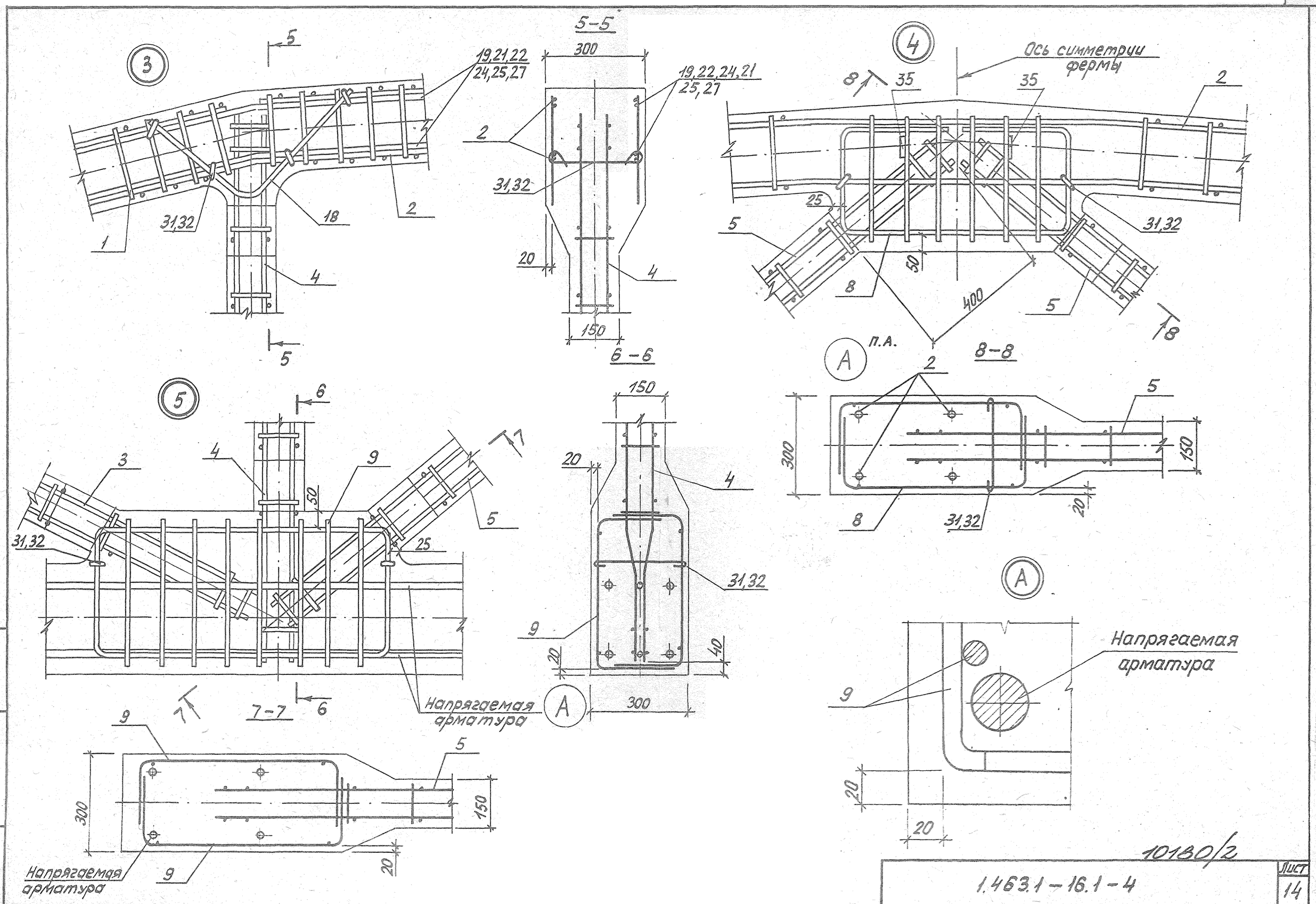

10180/2

1.463.1-16.1-4

Лист 14

Ведомость расхода стали на ферму, кг

Марка фермы	Напрягаемая арматура класса																			Всего
	А-IIIв ГОСТ 5781-82				А-IV ГОСТ 5781-82				А-V ГОСТ 5781-82				Ат-VСК ГОСТ 10884-81				К-7 ГОСТ 13840-68			
	ф14			Итого	ф12	ф14		Итого	ф12			Итого	ф12		-	Итого	ф		Итого	
1ФС18-1АIIIв	108.7			108.7																108.7
1ФС18-1АIV					95.9			95.9												95.9
1ФС18-1АV									79.9			79.9								79.9
1ФС18-1АIIIв-Н	108.7			108.7																108.7
1ФС18-1АIV-Н						108.7		108.7												108.7
1ФС18-1АтVСК-Н													79.9			79.9				79.9

Продолжение ведомости

Изделия арматурные																														Изделия закладные							Общий расход
Арматура класса																														Арматура класса				Прокат марки		Всего	
А-III ГОСТ 5781-82													А-I ГОСТ 5781-82								Вр-I ГОСТ 6727-80		Всего	А-III ГОСТ 5781-82				ВСТ3кп2 ГОСТ 380-71			
ф6	ф10	ф12										Итого	ф10							Итого	ф5	Итого		ф14	Итого	ф12	Итого	δ=12	Итого		
21.6	109.0	10.0										140.6	0.4							0.4	30.6	30.6	171.6	8.4	8.4	2.5	2.5	10.8	10.8	21.7	302.0
21.6	109.0	10.0										140.6	0.4							0.4	30.6	30.6	171.6	8.4	8.4	2.5	2.5	10.8	10.8	21.7	289.2
21.6	109.0	10.0										140.6	0.4							0.4	30.6	30.6	171.6	8.4	8.4	2.5	2.5	10.8	10.8	21.7	273.2
21.6	109.0	10.0										140.6	0.4							0.4	30.6	30.6	171.6	8.4	8.4	2.5	2.5	10.8	10.8	21.7	302.0
21.6	109.0	10.0										140.6	0.4							0.4	30.6	30.6	171.6	8.4	8.4	2.5	2.5	10.8	10.8	21.7	302.0
21.6	109.0	10.0										140.6	0.4							0.4	30.6	30.6	171.6	8.4	8.4	2.5	2.5	10.8	10.8	21.7	273.2

Взам. инв. №

Подпись и дата

Инв. № подл.

10180/2

Разраб.	Кишельгоф		
Рассчит.	Кишельгоф		
Провер.	Дужак		
Н. контр.	Дужак		

1.463.1-16.1 -РС

Ведомость расхода стали

Стадия	Лист	Листов
Р	1	34

Киевский Промстройпроект

Ведомость расхода стали на ферму, кг

Марка фермы	Напрягаемая арматура класса																			Всего
	А-IIIв ГОСТ 5781-82				А-IV ГОСТ 5781-82				А-V ГОСТ 5781-82				Ат-VСК ГОСТ 10884-81				К-7 ГОСТ 13840-68			
	ф18			Итого	ф12	ф14		Итого	ф22			Итого	ф14			Итого	ф		Итого	
1ФС18-2АIIIв	143.8			143.8																143.8
1ФС18-2АIV					127.8			127.8												127.8
1ФС18-2АV									95.9			95.9								95.9
1ФС18-2АIIIв-Н	143.8			143.8																143.8
1ФС18-2АIV-Н						130.4		130.4												130.4
1ФС18-2АтVСК-Н													108.7			108.7				108.7

Продолжение ведомости

Изделия арматурные																													Изделия закладные							Общий расход
Арматура класса																													Арматура класса				Прокат марки			
А-III ГОСТ 5781-82												А-I ГОСТ 5781-82									Вр-I ГОСТ 6727-80		Всего	А-III ГОСТ 5781-82		А-I ГОСТ 5781-82		ВСТ3кп2 ГОСТ 380-71		Всего	
ф6	ф10	ф12									Итого	ф10								Итого	ф5	Итого		ф14	Итого	ф12	Итого	б=12	Итого		
21.6	109.0	10.0									140.6	0.4								0.4	30.6	30.6	171.6	8.4	8.4	2.5	2.5	10.8	10.8	21.7	337.1
21.6	109.0	10.0									140.6	0.4								0.4	30.6	30.6	171.6	8.4	8.4	2.5	2.5	10.8	10.8	21.7	321.1
21.6	109.0	10.0									140.6	0.4								0.4	30.6	30.6	171.6	8.4	8.4	2.5	2.5	10.8	10.8	21.7	289.2
21.6	109.0	10.0									140.6	0.4								0.4	30.6	30.6	171.6	8.4	8.4	2.5	2.5	10.8	10.8	21.7	337.1
21.6	109.0	10.0									140.6	0.4								0.4	30.6	30.6	171.6	8.4	8.4	2.5	2.5	10.8	10.8	21.7	323.7
21.6	109.0	10.0									140.6	0.4								0.4	30.6	30.6	171.6	8.4	8.4	2.5	2.5	10.8	10.8	21.7	302.0

10180/2

Ведомость расхода стали на ферму, кг

Марка фермы	Напрягаемая арматура класса																			Всего
	А-IIIв				А-IV				А-V				Ат-VСК				К-7			
	ГОСТ 5781-82				ГОСТ 5781-82				ГОСТ 5781-82				ГОСТ 10884-81				ГОСТ 13840-68			
	ф16			Итого	ф14	ф16		Итого	ф12			Итого	ф12			Итого	ф15		Итого	
1ФС18-3АIIIв	170.4			170.4																170.4
1ФС18-3АIV					152.2			152.2												152.2
1ФС18-3АV									127.8			127.8								127.8
1ФС18-3К7																	80.4		80.4	80.4
1ФС18-3АIIIв-Н	170.4			170.4																170.4
1ФС18-3АIV-Н						170.4		170.4												170.4
1ФС18-3АтVСК-Н													127.8			127.8				127.8

Продолжение ведомости

Изделия арматурные																												Изделия закладные							Общий расход
Арматура класса																											Всего	Арматура класса				Прокат марки		Всего	
А-III													А-I										Вр-I					А-III		А-I		ВСт3кп2			
ГОСТ 5781-82													ГОСТ 5781-82										ГОСТ 6727-80					ГОСТ 5781-82				ГОСТ 380-71			
ф5	ф8	ф10	ф12	ф14								Итого	ф10									Итого	ф5	Итого				ф14	Итого	ф12	Итого	б 12	Итого		
21.6		78.6	54.0									154.2	0.4									0.4	30.6	30.6	185.2		8.4	8.4	2.5	2.5	10.8	10.8	21.7	377.3
21.6		78.6	54.0									154.2	0.4									0.4	30.6	30.6	185.2		8.4	8.4	2.5	2.5	10.8	10.8	21.7	359.1
21.6		78.6	54.0									154.2	0.4									0.4	30.6	30.6	185.2		8.4	8.4	2.5	2.5	10.8	10.8	21.7	334.7
6.0	32.0	78.6	44.0	13.6								174.2	0.4									0.4	30.6	30.6	205.2		8.4	8.4	2.5	2.5	10.8	10.8	21.7	307.3
20.0		78.6	54.0									152.6	0.4									0.4	30.6	30.6	183.6		8.4	8.4	2.5	2.5	10.8	10.8	21.7	375.7
20.0		78.6	54.0									152.6	0.4									0.4	30.6	30.6	183.6		8.4	8.4	2.5	2.5	10.8	10.8	21.7	375.7
20.0		78.6	54.0									152.6	0.4									0.4	30.6	30.6	183.6		8.4	8.4	2.5	2.5	10.8	10.8	21.7	333.1

Инв. № подл. | Подпись и дата | Взам. инв. №

10180/2

Ведомость расхода стали на ферму, кг

Марка фермы	Напрягаемая арматура класса																			Всего
	А-IIIв ГОСТ 5781-82				А-IV ГОСТ 5781-82				А-V ГОСТ 5781-82				Ат-VСК ГОСТ 10884-81				К-7 ГОСТ 13840-68			
	ф16			Итого	ф14	ф20		Итого	ф16			Итого	ф18			Итого	ф15		Итого	
1ФС18-4АIIIв	198.8			198.8																198.8
1ФС18-4АIV						177.6		177.6												177.6
1ФС18-4АV									142.0			142.0								142.0
1ФС18-4К7																	80.4		80.4	80.4
1ФС18-4АIIIв-Н	198.8			198.8																198.8
1ФС18-4АIV-Н					195.7			195.7												195.7
1ФС18-4АтVСК-Н													143.8			143.8				143.8

Продолжение ведомости

Изделия арматурные. Арматура класса А-III ГОСТ 5781-82												Арматура класса А-I ГОСТ 5781-82									Арматура класса Вр-I ГОСТ 6727-80		Всего	Изделия закладные. Арматура класса А-III ГОСТ 5781-82		Арматура класса А-I ГОСТ 5781-82		Прокат марки ВСТ3кп2 ГОСТ 380-71		Всего	Общий расход
ф6	ф8	ф10	ф12	ф14							Итого	ф10								Итого	ф5	Итого		ф14	Итого	ф12	Итого	б12	Итого		
12.4	16.4	78.6	54.0								161.4	0.4								0.4	30.6	30.6	192.4	8.4	8.4	2.5	2.5	10.8	10.8	21.7	412.9
12.4	16.4	78.6	54.0								161.4	0.4								0.4	30.6	30.6	192.4	8.4	8.4	2.5	2.5	10.8	10.8	21.7	391.7
12.4	16.4	78.6	54.0								161.4	0.4								0.4	30.6	30.6	192.4	8.4	8.4	2.5	2.5	10.8	10.8	21.7	355.1
6.0	15.6	104.2	44.0	13.6							183.4	0.4								0.4	30.6	30.6	214.4	8.4	8.4	2.5	2.5	10.8	10.8	21.7	315.5
12.4	16.4	78.6	54.0								161.4	0.4								0.4	30.6	30.6	192.4	8.4	8.4	2.5	2.5	10.8	10.8	21.7	412.9
12.4	16.4	78.6	54.0								161.4	0.4								0.4	30.6	30.6	192.4	8.4	8.4	2.5	2.5	10.8	10.8	21.7	409.8
12.4	16.4	78.6	54.0								161.4	0.4								0.4	30.6	30.6	192.4	8.4	8.4	2.5	2.5	10.8	10.8	21.7	357.9

10180/2

кр 10180-02 67

Ведомость расхода стали на ферму, кг

Марка фермы	Напрягаемая арматура класса																			Всего
	А-IIIв ГОСТ 5781-82				А-IV ГОСТ 5781-82				А-V ГОСТ 5781-82				Ат-VСК ГОСТ 10884-81				К-7 ГОСТ 13840-68			
	ф16			Итого	ф14	ф20		Итого	ф16			Итого	ф18			Итого	ф15		Итого	
1ФС18-4АIIIвВ	198.8			198.8																198.8
1ФС18-4АIVВ						177.6		177.6												177.6
1ФС18-4АVВ									142.0			142.0								142.0
1ФС18-4К7В																	80.4		80.4	80.4
1ФС18-4АIIIвВ-Н	198.8			198.8																198.8
1ФС18-4АIVВ-Н					195.7			195.7												195.7
1ФС18-4АтVСКВ-Н													143.8			143.8				143.8

Продолжение ведомости

Изделия арматурные																													Изделия закладные							Общий расход
Арматура класса																													Арматура класса				Прокат марки		Всего	
А-III ГОСТ 5781-82													А-I ГОСТ 5781-82									Вр-I ГОСТ 6727-80		Всего	А-III ГОСТ 5781-82		АI ГОСТ 5781-82		ВСТ3кп2 ГОСТ 380-71			
ф6	ф8	ф10	ф12	ф14								Итого	ф10								Итого	ф5	Итого		ф14	Итого	ф12	Итого	б12	Итого		
12.4												147.8	0.4								0.4	30.6	30.6	178.8	8.4	8.4	2.5	2.5	10.8	10.8	21.7	399.3
12.4												147.8	0.4								0.4	30.6	30.6	178.8	8.4	8.4	2.5	2.5	10.8	10.8	21.7	378.1
12.4												147.8	0.4								0.4	30.6	30.6	178.8	8.4	8.4	2.5	2.5	10.8	10.8	21.7	342.5
6.0	15.6	134.6		13.6								169.8	0.4								0.4	30.6	30.6	200.8	8.4	8.4	2.5	2.5	10.8	10.8	21.7	302.9
12.4	16.4	109.0	10.0									147.8	0.4								0.4	30.6	30.6	178.8	8.4	8.4	2.5	2.5	10.8	10.8	21.7	399.3
12.4	16.4	109.0	10.0									147.8	0.4								0.4	30.6	30.6	178.8	8.4	8.4	2.5	2.5	10.8	10.8	21.7	396.2
12.4	16.4	109.0	10.0									147.8	0.4								0.4	30.6	30.6	178.8	8.4	8.4	2.5	2.5	10.8	10.8	21.7	344.2

Инв. №подл. | Подпись и дата | Взам. инв. №

Проектный кабинет ВАМИ
Инв. № 128545

10180/2

УП 10180-02 ГС

Ведомость расхода стали на ферму, кг

Марка фермы	Напрягаемая арматура класса																			Всего
	А-IIIв ГОСТ 5781-82				А-IV ГОСТ 5781-82				А-V ГОСТ 5781-82				Ат-VСК ГОСТ 10884-81				К-7 ГОСТ 13840-68			
	ф16			Итого	ф16	ф18		Итого	ф16			Итого	ф16			Итого	ф15		Итого	
1ФС18-5АIIIв	227.2			227.2																227.2
1ФС18-5АIV					198.8			198.8												198.8
1ФС18-5АV									170.4			170.4								170.4
1ФС18-5К7																	100.5		100.5	100.5
1ФС18-5АIIIв-Н	227.2			227.2																227.2
1ФС18-5АIV-Н						215.8		215.8												215.8
1ФС18-5АтVСК-Н													170.4			170.4				170.4

Продолжение ведомости

Изделия арматурные. Арматура класса А-III ГОСТ 5781-82											Итого	Изделия арматурные. Арматура класса А-I ГОСТ 5781-82									Итого	Вр-I ГОСТ 6727-80		Всего	Изделия закладные. Арматура класса А-III ГОСТ 5781-82		А-I ГОСТ 5781-82		прокат марки ВСт3кп2 ГОСТ 380-71		Всего	Общий расход
ф6	ф8	ф10	ф12	ф14								ф6	ф10									ф5	Итого		ф14	Итого	ф12	Итого	δ 12	Итого		
12.4	16.4	63.8	31.2	61.4							185.2		0.4								0.4	30.6	30.6	216.2	8.4	8.4	2.5	2.5	10.8	10.8	21.7	465.1
12.4	16.4	63.8	31.2	61.4							185.2		0.4								0.4	30.6	30.6	216.2	8.4	8.4	2.5	2.5	10.8	10.8	21.7	436.7
12.4	16.4	63.8	31.2	61.4							185.2		0.4								0.4	30.6	30.6	216.2	8.4	8.4	2.5	2.5	10.8	10.8	21.7	408.3
6.0	15.6	89.4	21.2	75.0							207.2		0.4								0.4	30.6	30.6	238.2	8.4	8.4	2.5	2.5	10.8	10.8	21.7	360.4
12.4	16.4	70.8	31.2	61.4							192.2	0.2	0.4								0.6	30.6	30.6	223.4	8.4	8.4	2.5	2.5	10.8	10.8	21.7	472.3
12.4	16.4	70.8	31.2	61.4							192.2	0.2	0.4								0.6	30.6	30.6	223.4	8.4	8.4	2.5	2.5	10.8	10.8	21.7	466.8
12.4	16.4	70.8	31.2	61.4							192.2	0.2	0.4								0.6	30.6	30.6	223.4	8.4	8.4	2.5	2.5	10.8	10.8	21.7	415.5

Инв. № подл. | Подпись и дата | Взам. инв. №

10180/2

1.463.1-16.1 -РС

Лист 6

Ведомость расхода стали на ферму, кг

Марка фермы	Напрягаемая арматура класса																				Всего
	А-IIIв ГОСТ 5781-82				А-IV ГОСТ 5781-82				А-V ГОСТ 5781-82				Ат-VСК ГОСТ 10884-81				К-7 ГОСТ 13840-68				
	ф16			Итого	ф16	ф18		Итого	ф16			Итого	ф16			Итого	ф15		Итого		
1ФС18-5АIIIвВ	227.2			227.2																	227.2
1ФС18-5АIVВ					198.8			198.8													198.8
1ФС18-5АVВ									170.4			170.4									170.4
1ФС18-5К7В																	100.5		100.5		100.5
1ФС18-5АIIIвВ-Н	227.2			227.2																	227.2
1ФС18-5АIVВ-Н						215.8		215.8													215.8
1ФС18-5АтVСК-Н													170.4			170.4					170.4

Продолжение ведомости

Изделия арматурные. Арматура класса А-III ГОСТ 5781-82												Арматура класса А-I ГОСТ 5781-82								Арматура класса Вр-I ГОСТ 6727-80		Всего	Изделия закладные. Арматура класса А-III ГОСТ 5781-82		Арматура класса АI ГОСТ 5781-82		Прокат марки ВСт3кп2 ГОСТ 380-71		Всего	Общий расход
ф6	ф8	ф10	ф12	ф14							Итого	ф6	ф10							Итого	ф5	Итого		ф14	Итого	ф12	Итого	б12	Итого		
12.4	16.4	78.6	54.0								161.4		0.4							0.4	30.6	30.6	192.4	8.4	8.4	2.5	2.5	10.8	10.8	21.7	441.3
12.4	16.4	78.6	54.0								161.4		0.4							0.4	30.6	30.6	192.4	8.4	8.4	2.5	2.5	10.8	10.8	21.7	412.9
12.4	16.4	78.6	54.0								161.4		0.4							0.4	30.6	30.6	192.4	8.4	8.4	2.5	2.5	10.8	10.8	21.7	384.5
6.0	15.6	104.2	44.0	13.6							183.4		0.4							0.4	30.6	30.6	214.4	8.4	8.4	2.5	2.5	10.8	10.8	21.7	336.6
12.4	16.4	85.6	54.0								168.4	0.2	0.4							0.6	30.6	30.6	199.6	8.4	8.4	2.5	2.5	10.8	10.8	21.7	448.5
12.4	16.4	85.6	54.0								168.4	0.2	0.4							0.6	30.6	30.6	199.6	8.4	8.4	2.5	2.5	10.8	10.8	21.7	443.0
12.4	16.4	85.6	54.0								168.4	0.2	0.4							0.6	30.6	30.6	199.6	8.4	8.4	2.5	2.5	10.8	10.8	21.7	391.7

Инв. № подл. | Подпись и дата | Взам. инв. №

10180/2

Ведомость расхода стали на ферму, кг

Марка фермы	Напрягаемая арматура класса																			Всего
	А-IIIв				А-IV				А-V				Ат-VСК				К-7			
	ГОСТ 5781-82				ГОСТ 5781-82				ГОСТ 5781-82				ГОСТ 10884-81				ГОСТ 13840-68			
	ф18			Итого	ф12	ф14		Итого	ф12			Итого	ф14			Итого	ф		Итого	
2ФС18-2АIIIв	143.8			143.8																143.8
2ФС18-2АIV					127.8			127.8												127.8
2ФС18-2АV									95.9			95.9								95.9
2ФС18-2АIIIв-Н	143.8			143.8																143.8
2ФС18-2АIV-Н						130.4		130.4												130.4
2ФС18-2АтVСК-Н													108.7			108.7				108.7

Продолжение ведомости

Изделия арматурные																													Изделия закладные							Общий расход
Арматура класса																													Арматура класса				прокат марки		Всего	
А-III													А-I										Вр-I		Всего	А-III		А-I		ВСт3кп2			
ГОСТ 5781-82													ГОСТ 5781-82										ГОСТ 6727-80			ГОСТ 5781-82				ГОСТ 380-71			
ф6	ф10	ф12										Итого	ф10									Итого	ф5	Итого		ф14	Итого	ф14	Итого	б12	Итого		
24.4	109.0	10.0										143.4	0.4									0.4	33.6	33.6	177.4	13.6	13.6	3.6	3.6	13.6	13.6	30.8	352.0
24.4	109.0	10.0										143.4	0.4									0.4	33.6	33.6	177.4	13.6	13.6	3.6	3.6	13.6	13.6	30.8	336.0
24.4	109.0	10.0										143.4	0.4									0.4	33.6	33.6	177.4	13.6	13.6	3.6	3.6	13.6	13.6	30.8	304.1
24.4	109.0	10.0										143.4	0.4									0.4	33.6	33.6	177.4	13.6	13.6	3.6	3.6	13.6	13.6	30.8	352.0
24.4	109.0	10.0										143.4	0.4									0.4	33.6	33.6	177.4	13.6	13.6	3.6	3.6	13.6	13.6	30.8	338.6
24.4	109.0	10.0										143.4	0.4									0.4	33.6	33.6	177.4	13.6	13.6	3.6	3.6	13.6	13.6	30.8	316.9

10180/2

1.463.1-16.1 -РС

Лист 8

Инв. N подл. | Подпись и дата | Взам. инв. N

Ведомость расхода стали на ферму, кг

Марка фермы	Напрягаемая арматура класса																			Всего
	А-IIIв ГОСТ 5781-82				А-IV ГОСТ 5781-82				А-V ГОСТ 5781-82				Ат-VСК ГОСТ 10884-81				К-7 ГОСТ 13840-68			
	ф16			Итого	ф14	ф16		Итого	ф12			Итого	ф12			Итого	ф15		Итого	
2ФС18-3АIIIв	170.4			170.4																170.4
2ФС18-3АIV					152.2			152.2												152.2
2ФС18-3АV									127.8			127.8								127.8
2ФС18-3К7																	80.4		80.4	80.4
2ФС18-3АIIIв-Н	170.4			170.4																170.4
2ФС18-3АIV-Н						170.4		170.4												170.4
2ФС18-3АтVСК-Н													127.8			127.8				127.8

Продолжение ведомости

Изделия арматурные																												Изделия закладные							Общий расход
Арматура класса																												Арматура класса				Прокат марки		Всего	
А-III ГОСТ 5781-82													А-I ГОСТ 5781-82									Вр-I ГОСТ 6727-80		Всего	А-III ГОСТ 5781-82		АI ГОСТ 5781-82		ВСТ3кп2 ГОСТ 380-71			
ф6	ф8	ф10	ф12								Итого	ф10								Итого	ф5	Итого		ф14	Итого	ф14	Итого	б 12	Итого		
14.4	18.0	109.0	10.0								151.4	0.4								0.4	33.6	33.6	185.4	13.6	13.6	3.6	3.6	13.6	13.6	30.8	385.6
14.4	18.0	109.0	10.0								151.4	0.4								0.4	33.6	33.6	185.4	13.6	13.6	3.6	3.6	13.6	13.6	30.8	368.4
14.4	18.0	109.0	10.0								151.4	0.4								0.4	33.6	33.6	185.4	13.6	13.6	3.6	3.6	13.6	13.6	30.8	344.0
7.2	21.6	137.0	10.0								175.8	0.4								0.4	33.6	33.6		13.6	13.6	3.6	3.6	13.6	13.6	30.8	321.0
14.4	18.0	109.0	10.0								151.4	0.4								0.4	33.6	33.6	185.4	13.6	13.6	3.6	3.6	13.6	13.6	30.8	386.6
14.4	18.0	109.0	10.0								151.4	0.4								0.4	33.6	33.6	185.4	13.6	13.6	3.6	3.6	13.6	13.6	30.8	386.6
14.4	18.0	109.0	10.0								151.4	0.4								0.4	33.6	33.6	185.4	13.6	13.6	3.6	3.6	13.6	13.6	30.8	344.0

Инв. № подл. | Подпись и дата | Взам. инв. №

10180/2

КФ 1П18П-02 72

Ведомость расхода стали на ферму, кг

Марка фермы	Напрягаемая арматура класса																				Всего
	А-IIIв ГОСТ 5781-82				А-IV ГОСТ 5781-82				А-V ГОСТ 5781-82				Ат-VСК ГОСТ 10884-81				К-7 ГОСТ 13840-68				
	ф16			Итого	ф14	ф20		Итого	ф16			Итого	ф18			Итого	ф15		Итого		
2ФС18-4АIIIв	198.8			198.8																	198.8
2ФС18-4АIV						177.6		177.6													177.6
2ФС18-4АV									142.0			142.0									142.0
2ФС18-4К7																	80.4		80.4		80.4
2ФС18-4АIIIв-Н	198.8			198.8																	198.8
2ФС18-4АIV-Н					195.7			195.7													195.7
2ФС18-4АтVСК-Н													143.8			143.8					143.8

Продолжение ведомости

Изделия арматурные. Арматура класса А-III ГОСТ 5781-82											Итого	Изделия арматурные. Арматура класса А-I ГОСТ 5781-82								Итого	Вр-I ГОСТ 6727-80		Всего	Изделия закладные. Арматура класса А-III ГОСТ 5781-82		Арматура класса А-I ГОСТ 5781-82		Прокат марки ВСт3кп2 ГОСТ 380-71		Всего	Общий расход
ф6	ф8	ф10	ф12	ф14								ф10									ф5			ф14		ф14		б12			
14.4	18.0	63.8	31.2	61.4							188.8	0.4								0.4	33.4	33.4	222.6	13.6	13.6	3.6	3.6	13.6	13.6	30.8	452.2
14.4	18.0	63.8	31.2	61.4							188.8	0.4								0.4	33.4	33.4	222.6	13.6	13.6	3.6	3.6	13.6	13.6	30.8	431.0
14.4	18.0	63.8	31.2	61.4							188.8	0.4								0.4	33.4	33.4	222.6	13.6	13.6	3.6	3.6	13.6	13.6	30.8	395.4
7.2	21.6	91.8	21.2	75.0							216.8	0.4								0.4	33.4	33.4	250.6	13.6	13.6	3.6	3.6	13.6	13.6	30.8	361.8
14.4	18.0	63.8	31.2	61.4							188.8	0.4								0.4	33.4	33.4	222.6	13.6	13.6	3.6	3.6	13.6	13.6	30.8	452.2
14.4	18.0	63.8	31.2	61.4							188.8	0.4								0.4	33.4	33.4	222.6	13.6	13.6	3.6	3.6	13.6	13.6	30.8	449.1
14.4	18.0	63.8	31.2	61.4							188.8	0.4								0.4	33.4	33.4	222.6	13.6	13.6	3.6	3.6	13.6	13.6	30.8	397.2

Инв. №подл. | Подпись и дата | Взам. инв.№

10180/2

Ведомость расхода стали на ферму, кг

Марка фермы	Напрягаемая арматура класса																			Всего
	А-IIIв ГОСТ 5781-82				А-IV ГОСТ 5781-82				А-V ГОСТ 5781-82				Ат-VСК ГОСТ 10884-81				К-7 ГОСТ 13840-68			
	ф16			Итого	ф16	ф18		Итого	ф16			Итого	ф16			Итого	ф15		Итого	
2ФС18-5АIIIв	227.2			227.2																227.2
2ФС18-5АIV					198.8			198.8												198.8
2ФС18-5АV									170.4			170.4								170.4
2ФС18-5К7																	100.5		100.5	100.5
2ФС18-5АIIIв-Н	227.2			227.2																227.2
2ФС18-5АIV-Н						215.8		215.8												215.8
2ФС18-5АтVСК-Н													170.4			170.4				170.4

Продолжение ведомости

Изделия арматурные. Арматура класса А-III ГОСТ 5781-82											Итого	Арматура класса А-I ГОСТ 5781-82								Итого	Арматура класса Вр-I ГОСТ 6727-80		Всего	Изделия закладные. Арматура класса А-III ГОСТ 5781-82		Арматура класса А-I ГОСТ 5781-82		Прокат марки ВСт3кп2 ГОСТ 380-71		Всего	Общий расход
ф6	ф8	ф10	ф12	ф14	ф16							ф10									ф5	Итого		ф14	Итого	ф14	Итого	δ12	Итого		
7.2	13.0	91.8	31.2		81.0						224.2	0.4								0.4	32.2	32.2	256.8	13.6	13.6	3.6	3.6	13.6	13.6	30.8	514.8
7.2	13.0	91.8	31.2		81.0						224.2	0.4								0.4	32.2	32.2	256.8	13.6	13.6	3.6	3.6	13.6	13.6	30.8	486.4
7.2	13.0	91.8	31.2		81.0						224.2	0.4								0.4	32.2	32.2	256.8	13.6	13.6	3.6	3.6	13.6	13.6	30.8	458.0
	34.6	63.8	61.6	13.6	81.0						254.6	0.4								0.4	32.2	32.2	287.2	13.6	13.6	3.6	3.6	13.6	13.6	30.8	418.5
7.2	7.2	91.8	31.2		81.0						224.2	0.4								0.4	32.2	32.2	256.8	13.6	13.6	3.6	3.6	13.6	13.6	30.8	514.8
7.2	7.2	91.8	31.2		81.0						224.2	0.4								0.4	32.2	32.2	256.8	13.6	13.6	3.6	3.6	13.6	13.6	30.8	503.4
7.2	7.2	91.8	31.2		81.0						224.2	0.4								0.4	32.2	32.2	256.8	13.6	13.6	3.6	3.6	13.6	13.6	30.8	458.0

Взам. инв.№ | Подпись и дата | Инв. № подл.

10180/2

Ведомость расхода стали на ферму, кг

Марка фермы	Напрягаемая арматура класса																			Всего
	А-IIIв				А-IV				А-V				Ат-VСК				К-7			
	ГОСТ 5781-82				ГОСТ 5781-82				ГОСТ 5781-82				ГОСТ 10884-81				ГОСТ 13840-68			
	ф20			Итого	ф16	ф18		Итого	ф14			Итого	ф14			Итого	ф15		Итого	
2ФС18-6АIIIв	266.3			266.3																266.3
2ФС18-6АIV						251.7		251.7												251.7
2ФС18-6АV									195.7			195.7								195.7
2ФС18-6К7																	120.5		120.5	120.5
2ФС18-6АIIIв-Н	266.3			266.3																266.3
2ФС18-6АIV-Н					255.6			255.6												255.6
2ФС18-6АтVСК-Н													195.7			195.7				195.7

Продолжение ведомости

Изделия арматурные																												Изделия закладные							Общий расход
Арматура класса																											Всего	Арматура класса				Прокат марки		Всего	
А-III													А-I										Вр-I					А-III		АI		ВСТ3кп2			
ГОСТ 5781-82													ГОСТ 5781-82										ГОСТ 6727-80					ГОСТ 5781-82				ГОСТ 380-71			
ф6	ф8	ф10	ф12	ф14	ф18							Итого	ф6	ф10								Итого	ф5	Итого				ф14	Итого	ф14	Итого	б 12	Итого		
7.2		92.2	27.4	42.4	104.4							273.6	0.4	0.4								0.8	32.0	32.0	306.4			13.6	13.6	3.6	3.6	13.6	13.6	30.8	603.5
7.2		92.2	27.4	42.4	104.4							273.6	0.4	0.4								0.8	32.0	32.0	306.4			13.6	13.6	3.6	3.6	13.6	13.6	30.8	588.9
7.2		92.2	27.4	42.4	104.4							273.6	0.4	0.4								0.8	32.0	32.0	306.4			13.6	13.6	3.6	3.6	13.6	13.6	30.8	532.9
	21.6	64.6	67.8	42.4	104.4							300.4	0.4	0.4								0.8	32.0	32.0	333.2			13.6	13.6	3.6	3.6	13.6	13.6	30.8	484.5
7.2		76.4	50.2	42.4	104.4							280.6	0.6	0.4								1.0	32.0	32.0	313.6			13.6	13.6	3.6	3.6	13.6	13.6	30.8	610.7
7.2		76.4	50.2	42.4	104.4							280.6	0.6	0.4								1.0	32.0	32.0	313.6			13.6	13.6	3.6	3.6	13.6	13.6	30.8	600.0
7.2		76.4	50.2	42.4	104.4							280.6	0.6	0.4								1.0	32.0	32.0	313.6			13.6	13.6	3.6	3.6	13.6	13.6	30.8	540.1

Инв. № подл. | Подпись и дата | Взам. инв. №

Ведомость расхода стали на ферму, кг

Марка фермы	Напрягаемая арматура класса																			Всего
	А-III в ГОСТ 5781-82				А-IV ГОСТ 5781-82				А-V ГОСТ 5781-82				Ат-VСК ГОСТ 10884-81				К-7 ГОСТ 13840-68			
	ф20			Итого	ф16	ф18		Итого	ф14			Итого	ф14			Итого	ф15		Итого	
2ФС18-6АIIIвВ	266.3			266.3																266.3
2ФС18-6АIVВ						251.7		251.7												251.7
2ФС18-6АVВ									195.7			195.7								195.7
2ФС18-6К7В																	120.5		120.5	120.5
2ФС18-6АIIIвВ-Н	266.3			266.3																266.3
2ФС18-6АIVВ-Н					255.6			255.6												255.6
2ФС18-6АтVСКВ-Н													195.7			195.7				195.7

Продолжение ведомости

Изделия арматурные. Арматура класса А-III ГОСТ 5781-82												Изделия арматурные. Арматура класса А-I ГОСТ 5781-82								Изделия арматурные. Арматура класса Вр-I ГОСТ 6727-80		Всего	Изделия закладные. Арматура класса А-III ГОСТ 5781-82		Изделия закладные. Арматура класса А-I ГОСТ 5781-82		Изделия закладные. Прокат марки ВСТ3кп2 ГОСТ 380-71		Всего	Общий расход
ф6	ф8	ф10	ф12	ф14							Итого	ф6	ф10							Итого	ф5	Итого		ф14	Итого	ф14	Итого	δ12	Итого		
7.2		137.4	27.4	13.6							185.6	0.4	0.4							0.8	33.6	33.6	220.0	13.6	13.6	3.6	3.6	13.6	13.6	30.8	517.2
7.2		137.4	27.4	13.6							185.6	0.4	0.4							0.8	33.6	33.6	220.0	13.6	13.6	3.6	3.6	13.6	13.6	30.8	502.5
7.2		137.4	27.4	13.6							185.6	0.4	0.4							0.8	33.6	33.6	220.0	13.6	13.6	3.6	3.6	13.6	13.6	30.8	446.5
	21.6	109.4	67.8	13.6							212.4	0.4	0.4							0.8	33.6	33.6	246.8	13.6	13.6	3.6	3.6	13.6	13.6	30.8	398.1
7.2		121.6	50.2	13.6							192.6	0.6	0.4							1.0	33.6	33.6	227.2	13.6	13.6	3.6	3.6	13.6	13.6	30.8	524.3
7.2		121.6	50.2	13.6							192.6	0.6	0.4							1.0	33.6	33.6	227.2	13.6	13.6	3.6	3.6	13.6	13.6	30.8	513.6
7.2		121.6	50.2	13.6							192.6	0.6	0.4							1.0	33.6	33.6	227.2	13.6	13.6	3.6	3.6	13.6	13.6	30.8	453.7

Инв. № подл. | Подпись и дата | Взам. инв. №

10180/2

Ведомость расхода стали на ферму, кг

Марка фермы	Напрягаемая арматура класса																			Всего
	А-III в ГОСТ 5781-82				А-IV ГОСТ 5781-82				А-V ГОСТ 5781-82				Ат-VСК ГОСТ 10884-81				К-7 ГОСТ 13840-68			
	ф20			Итого	ф20	ф25		Итого	ф20			Итого	ф16			Итого	ф15		Итого	
2ФС18-7АIIIв	310,7			310,7																310.7
2ФС18-7АIV						276.5		276,5												276.5
2ФС18-7АV									222.0			222.0								222.0
2ФС18-7К7																	140.6		140.6	140.6
2ФС18-7АIIIв-Н	310.7			310,7																310.7
2ФС18-7АIV-Н					310,7			310,7												310.7
2ФС18-7АтVСК-Н													227.2			227.2				227.2

Продолжение ведомости

Изделия арматурные. Арматура класса А-III ГОСТ 5781-82											Итого	Изделия арматурные. Арматура класса А-I ГОСТ 5781-82								Итого	Br-I ГОСТ 6727-80	Итого	Всего	Изделия закладные. Арматура класса А-III ГОСТ 5781-82		А-I ГОСТ 5781-82		Прокат марки ВСт3кп2 ГОСТ 380-71		Всего	Общий расход
ф6	ф8	ф10	ф12	ф14	ф18	ф20					Итого	ф6	ф10							Итого	ф5	Итого		ф14	Итого	ф14	Итого	δ12	Итого		
7.2		76.4	50.2	13.6	48.0	134.8					330.2	4.2	0.4							4.6	27.6	27.6	362.4	13.6	13.6	3.6	3.6	13.6	13.6	30.8	703.9
	13.6	76.4	50,2	13.6	48.0	134.8					336.6	4.2	0.4							4.6	27.6	27.6	368.8	13.6	13,6	3.6	3.6	13.6	13.6	30.8	676.1
7.2		76.4	50.2	13.6	48.0	134.8					330.2	4.2	0.4							4.6	27.6	27.6	362.4	13.6	13.6	3.6	3.6	13.6	13.6	30.8	615.2
	21.6	79.2	63,0	20.4	48.0	134.8					367.0	4.2	0.4							4.6	27.6	27.6	399.2	13.6	13.6	3.6	3.6	13.6	13.6	30.8	570.6
7.2		76.4	50.2	13.6	48.0	134.8					330.2	4.2	0.4							4.6	27.6	27.6	362.4	13.6	13.6	3.6	3.6	13.6	13.6	30.8	703.9
7.2		76.4	50.2	13.6	48.0	134.8					330.2	4.2	0.4							4.6	27.6	27.6	362.4	13.6	13.6	3.6	3.6	13.6	13.6	30.8	703.9
7.2		76.4	50.2	13.6	48.0	134.8					330.2	4.2	0.4							4.6	27.6	27.6	362.4	13.6	13.6	3.6	3.6	13.6	13.6	30.8	620.4

Инв. № подл. | Подпись и дата | Взам. инв. №

10180/2

КФ 10180-02 77

Ведомость расхода стали на ферму, кг

Марка фермы	Напрягаемая арматура класса																			Всего
	А-IIIв ГОСТ 5781-82				А-IV ГОСТ 5781-82				А-V ГОСТ 5781-82				АТ-VСК ГОСТ 10884-81				К-7 ГОСТ 13840-68			
	ф20			Итого	ф20	ф25		Итого	ф20			Итого	ф16			Итого	ф15		Итого	
2ФС18-7АIIIвВ	310.7			310.7																310.7
2ФС18-7АIVВ						276.5		276.5												276.5
2ФС18-7АVВ									222.0			222.0								222.0
2ФС18-7К7В																	140.6		140.6	140.6
2ФС18-7АIIIвВ-Н	310.7			310.7																310.7
2ФС18-7АIVВ-Н					310.7			310.7												310.7
2ФС18-7АтVСКВ-Н													227.2			227.2				227.2

Продолжение ведомости

Изделия арматурные																													Изделия закладные							Общий расход
Арматура класса																													Арматура класса				Прокат марки			
А-III ГОСТ 5781-82													А-I ГОСТ 5781-82									Вр-I ГОСТ 6727-80		Всего	А-III ГОСТ 5781-82		А-I ГОСТ 5781-82		ВСт3кп2 ГОСТ 380-71		Всего	
ф6	ф8	ф10	ф12	ф14	ф16						Итого	ф6	ф10							Итого	ф5	Итого		ф14	Итого	ф14	Итого	б12	Итого		
7.2		76.4	50.2	42.4	81.0						257.2	4.2	0.4							4.6	28.6	28.6	290.4	13.6	13.6	3.6	3.6	13.6	13.6	30.8	631.9
	13.6	76.4	50.2	42.4	81.0						263.6	4.2	0.4							4.6	28.6	28.6	296.8	13.6	13.6	3.6	3.6	13.6	13.6	30.8	604.1
7.2		76.4	50.2	42.4	81.0						257.2	4.2	0.4							4.6	28.6	28.6	290.4	13.6	13.6	3.6	3.6	13.6	13.6	30.8	543.2
	21.6	77.8	63.0	49.2	81.0						292.6	4.2	0.4							4.6	28.6	28.6	325.8	13.6	13.6	3.6	3.6	13.6	13.6	30.8	497.2
7.2		76.4	50.2	42.4	81.0						257.2	4.2	0.4							4.6	28.6	28.6	290.4	13.6	13.6	3.6	3.6	13.6	13.6	30.8	631.9
7.2		76.4	50.2	42.4	81.0						257.2	4.2	0.4							4.6	28.6	28.6	290.4	13.6	13.6	3.6	3.6	13.6	13.6	30.8	631.9
7.2		76.4	50.2	42.4	81.0						257.2	4.2	0.4							4.6	28.6	28.6	290.4	13.6	13.6	3.6	3.6	13.6	13.6	30.8	548.4

Инв. № подл. | Подпись и дата | Взам. инв. №

10180/2

Ведомость расхода стали на ферму, кг

Марка фермы	Напрягаемая арматура класса																			Всего
	А-IIIв				А-IV				А-V				Ат-VСК				К-7			
	ГОСТ 5781-82				ГОСТ 5781-82				ГОСТ 5781-82				ГОСТ 10884-81				ГОСТ 13840-68			
	ф20			Итого	ф20	ф25		Итого	ф18			Итого	ф16			Итого	ф15		Итого	
2ФС18-8АIIIв	355.1			355.1																355.1
2ФС18-8АIV					310.7			310.7												310.7
2ФС18-8АV									251.7			251.7								251.7
2ФС18-8К7																	140.6		140.6	140.6
2ФС18-8АIIIв-Н	355.1			355.1																355.1
2ФС18-8АIV-Н						345.6		345.6												345.6
2ФС18-8АтVСК-Н													255.6			255.6				255.6

Продолжение ведомости

Изделия арматурные																							Изделия закладные							Общий расход
Арматура класса																						Всего	Арматура класса				Прокат марки		Всего	
А-III												А-I								Вр-I			А-III		А-I		ВСт3кп2			
ГОСТ 5781-82												ГОСТ 5781-82								ГОСТ 6727-80			ГОСТ 5781-82				ГОСТ 380-71			
ф6	ф8	ф10	ф12	ф14	ф20	ф25					Итого	ф6	ф8	ф10						Итого	ф5	Итого		ф14	Итого	ф14	Итого	б12	Итого		
7.2		76.4	22.8	51.0	59.2	213.6					430.2	3.8	13.4	0.4						17.6	23.4	23.4	471.2	13.6	13.6	3.6	3.6	13.6	13.6	30.8	857.1
7.2		76.4	22.8	51.0	59.2	213.6					430.2	3.8	13.4	0.4						17.6	23.4	23.4	471.2	13.6	13.6	3.6	3.6	13.6	13.6	30.8	812.7
7.2		76.4	22.8	51.0	59.2	213.6					430.2	3.8	13.4	0.4						17.6	23.4	23.4	471.2	13.6	13.6	3.6	3.6	13.6	13.6	30.8	753.7
	21.6	79.2	35.6	57.8	59.2	213.6					467.0	3.8	13.4	0.4						17.6	23.4	23.4	508.0	13.6	13.6	3.6	3.6	13.6	13.6	30.8	679.4
7.2		65.0	39.4	51.0	59.2	213.6					435.4	4.0	13.4	0.4						17.8	23.2	23.2	476.4	13.6	13.6	3.6	3.6	13.6	13.6	30.8	862.3
7.2		65.0	39.4	51.0	59.2	213.6					435.4	4.0	13.4	0.4						17.8	23.2	23.2	476.4	13.6	13.6	3.6	3.6	13.6	13.6	30.8	852.8
7.2		65.0	39.4	51.0	59.2	213.6					435.4	4.0	13.4	0.4						17.8	23.2	23.2	476.4	13.6	13.6	3.6	3.6	13.6	13.6	30.8	762.8

10180/2

Ведомость расхода стали на ферму, кг

Марка фермы	Напрягаемая арматура класса																			Всего
	А-IIIв ГОСТ 5781-82				А-IV ГОСТ 5781-82				А-V ГОСТ 5781-82				Ат-VСК ГОСТ 10884-81				К-7 ГОСТ 13840-68			
	ф 20			Итого	ф 20	ф25		Итого	ф 18			Итого	ф 16			Итого	ф 15		Итого	
2ФС18-8АIIIвВ	355.1			355.1																355.1
2ФС18-8АIVВ					310.7			310.7												310.7
2ФС18-8АVВ									251.7			251.7								251.7
2ФС18-8К7В																	140.6		140.6	140.6
2ФС18-8АIIIвВ-Н	355.1			355.1																355.1
2ФС18-8АIVВ-Н						345.6		345.6												345.6
2ФС18-8АтVСКВ-Н													255.6			255.6				255.6

Продолжение ведомости

Изделия арматурные. Арматура класса А-III ГОСТ 5781-82												Арматура класса А-I ГОСТ 5781-82									Вр-I ГОСТ 6727-80		Всего	Изделия закладные. Арматура класса А-III ГОСТ 5781-82		А I ГОСТ 5781-82		Прокат марки ВСТ3кп2 ГОСТ 380-71		Всего	Общий расход
ф6	ф8	ф10	ф12	ф14	ф18	ф22	ф25				Итого	ф6	ф8	ф10						Итого	ф5	Итого		ф14	Итого	ф14	Итого	б 12	Итого		
7.2		76.4	22.8	51.0	48.0	163.2					368.6	10.8	0.6	0.4						11.8	23.4	23.4	403.8	13.6	13.6	3.6	3.6	13.6	13.6	30.8	789.7
7.2		76.4	22.8	51.0	48.0	163.2					368.6	10.8	0.6	0.4						11.8	23.4	23.4	403.8	13.6	13.6	3.6	3.6	13.6	13.6	30.8	745.3
7.2		76.4	22.8	51.0	48.0	163.2					368.6	10.8	0.6	0.4						11.8	23.4	23.4	403.8	13.6	13.6	3.6	3.6	13.6	13.6	30.8	686.3
	21.6	79.2	35.6	57.8	48.0	163.2					405.4	10.8	0.6	0.4						11.8	23.4	23.4	440.6	13.6	13.6	3.6	3.6	13.6	13.6	30.8	612.0
7.2		65.0	39.4	51.0	48.0	31.2	170.4				412.2	4.0	13.4	0.4						17.8	23.2	23.2	453.2	13.6	13.6	3.6	3.6	13.6	13.6	30.8	839.1
	13.6	65.0	39.4	51.0	48.0	31.2	170.4				418.6	4.0	13.4	0.4						17.8	23.2	23.2	459.6	13.6	13.6	3.6	3.6	13.6	13.6	30.8	836.0
7.2		65.0	39.4	51.0	48.0	31.2	170.4				412.2	4.0	13.4	0.4						17.8	23.2	23.2	453.2	13.6	13.6	3.6	3.6	13.6	13.6	30.8	739.6

Инв. № подл. | Подпись и дата | Взам. инв. №

10180/2

Ведомость расхода стали на ферму, кг

Марка фермы	Напрягаемая арматура класса																			Всего
	А-III в				А-IV				А-V				Ат-VСК				К-7			
	ГОСТ 5781-82				ГОСТ 5781-82				ГОСТ 5781-82				ГОСТ 10884-81				ГОСТ 13840-68			
	ф16			Итого	ф16	ф18		Итого	ф16			Итого	ф16			Итого	ф15		Итого	
3ФС18-5АIIIв	227.2			227.2																227.2
3ФС18-5АIV					198.8			198.8												198.8
3ФС18-5АV									170.4			170.4								170.4
3ФС18-5К7																	100.5		100.5	100.5
3ФС18-5АIIIв-Н	227.2			227.2																227.2
3ФС18-5АIV-Н						215.8		215.8												215.8
3ФС18-5АтVСК-Н													170.4			170.4				170.4

Продолжение ведомости

Изделия арматурные																													Изделия закладные							Общий расход
Арматура класса																													Арматура класса				Прокат марки		Всего	
А-III													А-I										Вр-I		Всего	А-III		А-I		ВСт3кп2			
ГОСТ 5781-82													ГОСТ 5781-82										ГОСТ 6727-80			ГОСТ 5781-82				ГОСТ 380-71			
с6	ф8	ф10	ф12	ф14								Итого	ф6	ф10								Итого	ф5	Итого		ф14	Итого	ф16	Итого	б12	Итого		
26.8		109.6		13.6								150.0		0.4								0.4	38.8	38.8	189.2	13.6	13.6	5.6	5.6	13.6	13.6	32.8	449.2
26.8		109.6		13.6								150.0		0.4								0.4	38.8	38.8	189.2	13.6	13.6	5.6	5.6	13.6	13.6	32.8	420.8
26.8		109.6		13.6								150.0		0.4								0.4	38.8	38.8	189.2	13.6	13.6	5.6	5.6	13.6	13.6	32.8	392.4
21.2	25.2	111.2		20.6								178.2		0.4								0.4	38.8	38.8	217.4	13.6	13.6	5.6	5.6	13.6	13.6	32.8	350.7
26.8		93.6	23.2	13.6								157.2	0.2	0.4								0.6	38.6	38.6	196.4	13.6	13.6	5.6	5.6	13.6	13.6	32.8	456.4
26.8		93.6	23.2	13.6								157.2	0.2	0.4								0.6	38.6	38.6	196.4	13.6	13.6	5.6	5.6	13.6	13.6	32.8	445.0
26.8		93.6	23.2	13.6								157.2	0.2	0.4								0.6	38.6	38.6	196.4	13.6	13.6	5.6	5.6	13.6	13.6	32.8	399.6

Инв. № подл. | Подпись и дата | Взам. инв. №

10180/2

кф 10180-02 81

Ведомость расхода стали на ферму, кг

Марка фермы	Напрягаемая арматура класса																			Всего
	А-IIIв ГОСТ 5781-82				А-IV ГОСТ 5781-82				А-V ГОСТ 5781-82				Ат-VСК ГОСТ 10884-81				К-7 ГОСТ 13840-68			
	ф20			Итого	ф16	ф18		Итого	ф14			Итого	ф14			Итого	ф15		Итого	
3ФС18-6АIIIв	266.3			266.3																266.3
3ФС18-6АIV						251.7		251.7												251.7
3ФС18-6АV									195.7			195.7								195.7
3ФС18-6К7																	120.5		120.5	120.5
3ФС18-6АIIIв-Н	266.3			266.3																266.3
3ФС18-6АIV-Н					255.6			255.6												255.6
3ФС18-6АтVСК-Н													195.7			195.7				195.7

Продолжение ведомости

Изделия арматурные. Арматура класса А-III ГОСТ 5781-82												Арматура класса А-I ГОСТ 5781-82									Арматура Бр-I ГОСТ 6727-80		Всего	Изделия закладные. Арматура класса А-III ГОСТ 5781-82		Арматура класса А-I ГОСТ 5781-82		Прокат марки ВСт3кп2 ГОСТ 380-71		Всего	Общий расход
ф6	ф8	ф10	ф12	ф14	ф18						Итого	ф6	ф10							Итого	ф5	Итого		ф14	Итого	ф16	Итого	δ12	Итого		
16.8		106.4	44.8		18.0						186.0		0.4							0.4	38.8	38.8	225.2	13.6	13.6	5.6	5.6	13.6	13.6	32.8	524.3
16.8		106.4	44.8		18.0						186.0		0.4							0.4	38.8	38.8	225.2	13.6	13.6	5.6	5.6	13.6	13.6	32.8	509.7
16.8		106.4	44.8		18.0						186.0		0.4							0.4	38.8	38.8	225.2	13.6	13.6	5.6	5.6	13.6	13.6	32.8	453.7
8.0	25.2	116.8	44.8	7.0	18.0						219.8		0.4							0.4	38.8	38.8	259.0	13.6	13.6	5.6	5.6	13.6	13.6	32.8	412.3
16.8		90.4	68.0		18.0						193.2	0.2	0.4							0.6	38.6	38.6	232.4	13.6	13.6	5.6	5.6	13.6	13.6	32.8	531.5
16.8		90.4	68.0		18.0						193.2	0.2	0.4							0.6	38.6	38.6	232.4	13.6	13.6	5.6	5.6	13.6	13.6	32.8	520.8
16.8		90.4	68.0		18.0						193.2	0.2	0.4							0.6	38.6	38.6	232.4	13.6	13.6	5.6	5.6	13.6	13.6	32.8	460.9

Инв. № подл. | Подпись и дата | Взам. инв. №

10180/2

Ведомость расхода стали на ферму, кг

Марка фермы	Напрягаемая арматура класса																			Всего
	А-IIIв				А-IV				А-V				Ат-VСК				К-7			
	ГОСТ 5781-82				ГОСТ 5781-82				ГОСТ 5781-82				ГОСТ 10884-81				ГОСТ 13840-68			
	ф20			Итого	ф20	ф25		Итого	ф20			Итого	ф16			Итого	ф15		Итого	
3ФС18-7АIIIв	310.7			310.7																310.7
3ФС18-7АIV						276.5		276.5												276.5
3ФС18-7АV									222.0			222.0								222.0
3ФС18-7К7																	140.6		140.6	140.6
3ФС18-7АIIIв-Н	310.7			310.7																310.7
3ФС18-7АIV-Н					310.7			310.7												310.7
3ФС18-7АтVСК-Н													227.2			227.2				227.2

Продолжение ведомости

Изделия арматурные																													Изделия закладные							Общий расход
Арматура класса																													Арматура класса				прокат марки		Всего	
А-III													А-I								Вр-I		Всего						А-III		А-I		ВСт3кп2			
ГОСТ 5781-82													ГОСТ 5781-82								ГОСТ 6727-80								ГОСТ 5781-82				ГОСТ 380-71			
ф6	ф8	ф10	ф12	ф14	ф16						Итого	ф6	ф10							Итого	ф5	Итого		ф14	Итого	ф16	Итого	Б12	Итого							
16.8		90.4	23.2	62.4	18.0						210.8	0.2	0.4							0.6	38.6	38.6	250.0	13.6	13.6	5.6	5.6	13.6	13.6	32.8						593.5
8.0	15.2	90.4	23.2	62.4	18.0						217.2	0.2	0.4							0.6	38.6	38.6	256.4	13.6	13.6	5.6	5.6	13.6	13.6	32.8						567.5
16.8		90.4	23.2	62.4	18.0						210.8	0.2	0.4							0.6	38.6	38.6	250.0	13.6	13.6	5.6	5.6	13.6	13.6	32.8						504.8
8.0	25.2	64.0	75.8	83.4							256.4	0.2	0.4							0.6	38.6	38.6	295.6	13.6	13.6	5.6	5.6	13.6	13.6	32.8						469.3
16.8		90.4	23.2	62.4	18.0						210.8	0.2	0.4							0.6	38.6	38.6	250.0	13.6	13.6	5.6	5.6	13.6	13.6	32.8						593.5
16.8		90.4	23.2	62.4	18.0						210.8	0.2	0.4							0.6	38.6	38.6	250.0	13.6	13.6	5.6	5.6	13.6	13.6	32.8						593.5
16.8		90.4	23.2	62.4	18.0						210.8	0.2	0.4							0.6	38.6	38.6	250.0	13.6	13.6	5.6	5.6	13.6	13.6	32.8						510.0

Инв. № подл. | Подпись и дата | Взам. инв. №

10180/2

1.463.1-16.1 -РС

Лист 20

Ведомость расхода стали на ферму, кг

Марка фермы	Напрягаемая арматура класса																			Всего
	А-III В ГОСТ 5781-82				А-IV ГОСТ 5781-82				А-V ГОСТ 5781-82				Ат-V СК ГОСТ 10884-81				К-7 ГОСТ 13840-68			
	ф20			Итого	ф20	ф25		Итого	ф18			Итого	ф16			Итого	ф15		Итого	
3ФС18-8АIIIВ	355.1			355.1																355.1
3ФС18-8АIV					310.7			310.7												310.7
3ФС18-8АV									251.7			251.7								251.7
3ФС18-8К7																	140.6		140.6	140.6
3ФС18-8АIIIВ-Н	355.1			355.1																355.1
3ФС18-8АIV-Н						345.6		345.6												345.6
3ФС18-8АтVСК-Н													255.6			255.6				255.6

Продолжение ведомости

Изделия арматурные																												Изделия закладные							Общий расход
Арматура класса																											Всего	Арматура класса				Прокат марки		Всего	
А-III ГОСТ 5781-82														А-I ГОСТ 5781-82								Вр-I ГОСТ 6727-80							А-III ГОСТ 5781-82		А-I ГОСТ 5781-82		ВСТ3кп2 ГОСТ 380-71			
ф6	ф8	ф10	ф12	ф14	ф16						Итого	ф6	ф10							Итого	ф5	Итого		ф14	Итого	ф16	Итого	δ12	Итого		
16.8		86.0	44.4	21.0	82.2						250.4	0.2	0.4							0.6	36.8	36.8	287.8	13.6	13.6	5.6	5.6	13.6	13.6	32.8	675.7
16.8		86.0	44.4	21.0	82.2						250.4	0.2	0.4							0.6	36.8	36.8	287.8	13.6	13.6	5.6	5.6	13.6	13.6	32.8	631.3
16.8		86.0	44.4	21.0	82.2						250.4	0.2	0.4							0.6	36.8	36.8	287.8	13.6	13.6	5.6	5.6	13.6	13.6	32.8	572.3
8.0	25.2	49.2	97.0	21.0	82.2						282.6	0.2	0.4							0.6	36.8	36.8	320.0	13.6	13.6	5.6	5.6	13.6	13.6	32.8	493.4
16.8		86.0	44.4	21.0	82.2						250.4	0.2	0.4							0.6	36.8	36.8	287.8	13.6	13.6	5.6	5.6	13.6	13.6	32.8	675.7
8.0	15.2	86.0	44.4	21.0	82.2						256.8	0.2	0.4							0.6	36.8	36.8	294.2	13.6	13.6	5.6	5.6	13.6	13.6	32.8	672.6
16.8		86.0	44.4	21.0	82.2						250.4	0.2	0.4							0.6	36.8	36.8	287.8	13.6	13.6	5.6	5.6	13.6	13.6	32.8	576.2

Инв. № подл. | Подпись и дата | Взам. инв. №

10180/2

КФ 10180-02 ЯЦ

Ведомость расхода стали на ферму, кг

Марка фермы	Напрягаемая арматура класса																			Всего
	А-IIIв				А-IV				А-V				Ат-VСК				К-7			
	ГОСТ 5781-82				ГОСТ 5781-82				ГОСТ 5781-82				ГОСТ 10884-81				ГОСТ 13840-68			
	ф20			Итого	ф20	ф25		Итого	ф18			Итого	ф16			Итого	ф15		Итого	
3ФС18-8АIIIвВ	355.1			355.1																355.1
3ФС18-8АIVВ					310.7			310.7												310.7
3ФС18-8АVВ									251.7			251.7								251.7
3ФС18-8К7В																	140.6		140.6	140.6
3ФС18-8АIIIвВ-Н	355.1			355.1																355.1
3ФС18-8АIVВ-Н						345.6		345.6												345.6
3ФС18-8АтVСКВ-Н													255.6			255.6				255.6

Продолжение ведомости

Изделия арматурные																													Изделия закладные							Общий расход
Арматура класса																													Арматура класса				Прокат марки		Всего	
А-III													А-I								Вр-I		Всего						А-III		А-I		ВСт3кп2			
ГОСТ 5781-82													ГОСТ 5781-82								ГОСТ 6727-80			ГОСТ 5781-82					ГОСТ 380-71			
ф6	ф8	ф10	ф12	ф14								Итого	ф6	ф10							Итого	ф5	Итого		ф14	Итого	ф16	Итого	δ12	Итого		
16.8		131.6	23.2	21.0								192.6	0.2	0.4							0.6	38.6	38.6	231.8	13.6	13.6	5.6	5.6	13.6	13.6	32.8	619.7
16.8		131.6	23.2	21.0								192.6	0.2	0.4							0.6	38.6	38.6	231.8	13.6	13.6	5.6	5.6	13.6	13.6	32.8	575.3
16.8		131.6	23.2	21.0								192.6	0.2	0.4							0.6	38.6	38.6	231.8	13.6	13.6	5.6	5.6	13.6	13.6	32.8	516.3
8.0	25.2	94.8	75.8	21.0								224.8	0.2	0.4							0.6	38.6	38.6	264.0	13.6	13.6	5.6	5.6	13.6	13.6	32.8	437.4
16.8		131.6	23.2	21.0								192.6	0.2	0.4							0.6	38.6	38.6	231.8	13.6	13.6	5.6	5.6	13.6	13.6	32.8	619.7
8.0	15.2	131.6	23.2	21.0								199.0	0.2	0.4							0.6	38.6	38.6	238.2	13.6	13.6	5.6	5.6	13.6	13.6	32.8	616.6
16.8		131.6	23.2	21.0								192.6	0.2	0.4							0.6	38.6	38.6	231.8	13.6	13.6	5.6	5.6	13.6	13.6	32.8	520.2

Инв. № подл. | Подпись и дата | Взам. инв. №

10180/2

Ведомость расхода стали на ферму, кг

Марка фермы	Напрягаемая арматура класса																			Всего
	А-IIIв ГОСТ 5781-82				А-IV ГОСТ 5781-82				А-V ГОСТ 5781-82				Ат-VСК ГОСТ 10884-81				К-7 ГОСТ 13840-68			
	ф20			Итого	ф20			Итого	ф18			Итого	ф18			Итого	ф15		Итого	
3ФС18-9АIIIв	399.5			399.5																399.5
3ФС18-9АIV					355.1			355.1												355.1
3ФС18-9АV									287.7			287.7								287.7
3ФС18-9К7																	160.7		160.7	160.7
3ФС18-9АIIIв-Н	399.5			399.5																399.5
3ФС18-9АIV-Н					399.5			399.5												399.5
3ФС18-9АтVСК-Н													287.7			287.7				287.7

Продолжение ведомости

Изделия арматурные																													Изделия закладные							Общий расход
Арматура класса																													Арматура класса				Прокат марки		Всего	
А-III ГОСТ 5781-82													А-I ГОСТ 5781-82									Вр-I ГОСТ 6727-80		Всего	А-III ГОСТ 5781-82		А-I ГОСТ 5781-82		ВСт3кп2 ГОСТ 380-71			
ф6	ф8	ф10	ф12	ф16							Итого	ф6	ф10							Итого	ф5	Итого		ф14	Итого	ф16	Итого	δ 12	Итого		
16.8		67.0	71.8	109.2							264.8	0.6	0.4							1.0	36.4	36.4	302.2	13.6	13.6	5.6	5.6	13.6	13.6	32.8	734.5
16.8		67.0	71.8	109.2							264.8	0.6	0.4							1.0	36.4	36.4	302.2	13.6	13.6	5.6	5.6	13.6	13.6	32.8	690.1
16.8		67.0	71.8	109.2							264.8	0.6	0.4							1.0	36.4	36.4	302.2	13.6	13.6	5.6	5.6	13.6	13.6	32.8	622.7
8.0	25.2	30.2	124.4	109.2							297.0	0.6	0.4							1.0	36.4	36.4	334.4	13.6	13.6	5.6	5.6	13.6	13.6	32.8	527.9
16.8		55.0	89.0	109.2							270.0	1.0	0.4							1.4	36.2	36.2	307.6	13.6	13.6	5.6	5.6	13.6	13.6	32.8	739.9
16.8		55.0	89.0	109.2							270.0	1.0	0.4							1.4	36.2	36.2	307.6	13.6	13.6	5.6	5.6	13.6	13.6	32.8	739.9
16.8		55.0	89.0	109.2							270.0	1.0	0.4							1.4	36.2	36.2	307.6	13.6	13.6	5.6	5.6	13.6	13.6	32.8	628.1

Инв. № подл. | Подпись и дата | Взам. инв. №

10180/2

1.463.1-16.1-РС

Лист 23

Ведомость расхода стали на ферму, кг

Марка фермы	Напрягаемая арматура класса																			Всего
	А-IIIв				А-IV				А-V				Ат-VСК				К-7			
	ГОСТ 5781-82				ГОСТ 5781-82				ГОСТ 5781-82				ГОСТ 10884-81				ГОСТ 13840-68			
	ф20			Итого	ф20			Итого	ф18			Итого	ф18			Итого	ф15		Итого	
3ФС18-9АIIIвВ	399.5			399.5																399.5
3ФС18-9АIVВ					355.1			355.1												355.1
3ФС18-9АVВ									287.7			287.7								287.7
3ФС18-9К7В																	160.7		160.7	160.7
3ФС18-9АIIIвВ-Н	399.5			399.5																399.5
3ФС18-9АIVВ-Н					399.5			399.5												399.5
3ФС18-9АтVСКВ-Н													287.7			287.7				287.7

Продолжение ведомости

Изделия арматурные																												Изделия закладные							Общий расход
Арматура класса																											Всего	Арматура класса				Прокат марки		Всего	
А-III												А-I									Вр-I			А-III		А-I		ВСт3кп2			
ГОСТ 5781-82												ГОСТ 5781-82									ГОСТ 6727-80			ГОСТ 5781-82				ГОСТ 380-71			
ф6	ф8	ф10	ф12	ф16							Итого	ф6	ф10							Итого	ф5	Итого		ф14	Итого	ф16	Итого	б12	Итого		
16.8		112.6	50.6	27.0							207.0	0.6	0.4							1.0	38.2	38.2	246.2	13.6	13.6	5.6	5.6	13.6	13.6	32.8	678.5
16.8		112.6	50.6	27.0							207.0	0.6	0.4							1.0	38.2	38.2	246.2	13.6	13.6	5.6	5.6	13.6	13.6	32.8	634.1
16.8		112.6	50.6	27.0							207.0	0.6	0.4							1.0	38.2	38.2	246.2	13.6	13.6	5.6	5.6	13.6	13.6	32.8	566.7
8.0	25.2	75.8	103.2	27.0							239.2	0.6	0.4							1.0	38.2	38.2	278.4	13.6	13.6	5.6	5.6	13.6	13.6	32.8	471.9
16.8		100.6	67.8	27.0							212.2	1.0	0.4							1.4	38.0	38.0	251.6	13.6	13.6	5.6	5.6	13.6	13.6	32.8	683.9
16.8		100.6	67.8	27.0							212.2	1.0	0.4							1.4	38.0	38.0	251.6	13.6	13.6	5.6	5.6	13.6	13.6	32.8	683.9
16.8		100.6	67.8	27.0							212.2	1.0	0.4							1.4	38.0	38.0	251.6	13.6	13.6	5.6	5.6	13.6	13.6	32.8	572.1

Инв. № подл. | Подпись и дата | Взам. инв. №

10180/2

КФ 10180-02 87

Ведомость расхода стали на ферму, кг

Марка фермы	Напрягаемая арматура класса																			Всего
	А-IIIв ГОСТ 5781-82				А-IV ГОСТ 5781-82				А-V ГОСТ 5781-82				Ат-VСК ГОСТ 10884-81				К-7 ГОСТ 13840-68			
	ф20			Итого	ф20	ф25		Итого	ф18			Итого	ф16			Итого	ф15		Итого	
4ФС18-8АIIIв	355.1			355.1																355.1
4ФС18-8АIV					310.7			310.7												310.7
4ФС18-8АV									251.7			251.7								251.7
4ФС18-8К7																	140.6		140.6	140.6
4ФС18-8АIIIв-Н	355.1			355.1																355.1
4ФС18-8АIV-Н						345.6		345.6												345.6
4ФС18-8АтVСК-Н													255.6			255.6				255.6

Продолжение ведомости

Изделия арматурные																													Изделия закладные							Общий расход
Арматура класса																													Арматура класса				Прокат марки		Всего	
А-III ГОСТ 5781-82													А-I ГОСТ 5781-82									Вр-I ГОСТ 6727-80		Всего	А-III ГОСТ 5781-82		А-I ГОСТ 5781-82		ВСТ3кп2 ГОСТ 380-71			
ф6	ф8	ф10	ф12	ф14	ф18						Итого	ф6	ф10							Итого	ф5	Итого		ф14	Итого	ф18	Итого	ф12	Итого		
9.6	15.8	74.2	50.6	62.4	22.8						235.4	0.6	0.4							1.0	40.0	40.0	276.4	13.6	13.6	8.4	8.4	16.4	16.4	38.4	669.9
9.6	15.8	74.2	50.6	62.4	22.8						235.4	0.6	0.4							1.0	40.0	40.0	276.4	13.6	13.6	8.4	8.4	16.4	16.4	38.4	625.5
9.6	15.8	74.2	50.6	62.4	22.8						235.4	0.6	0.4							1.0	40.0	40.0	276.4	13.6	13.6	8.4	8.4	16.4	16.4	38.4	566.5
9.6	46.2	45.4	106.8	83.4	22.8						281.8	0.6	0.4							1.0	40.0	40.0	322.8	13.6	13.6	8.4	8.4	16.4	16.4	38.4	501.8
9.6	15.8	62.2	67.8	62.4	22.8						240.6	1.0	0.4							1.4	39.8	39.8	281.8	13.6	13.6	8.4	8.4	16.4	16.4	38.4	675.8
9.6	34.2	62.2	67.8	62.4	22.8						249.4	1.0	0.4							1.4	39.8	39.8	290.6	13.6	13.6	8.4	8.4	16.4	16.4	38.4	674.6
9.6	15.8	62.2	67.8	62.4	22.8						240.6	1.0	0.4							1.4	39.8	39.8	281.8	13.6	13.6	8.4	8.4	16.4	16.4	38.4	575.8

Инв. № подл. | Подпись и дата | Взам. инв. №

10180/2

Ведомость расхода стали на ферму, кг

| Марка фермы | Напрягаемая арматура класса | | |

Ведомость расхода стали на ферму, кг

Марка фермы	Напрягаемая арматура класса																			Всего
	А-IIIв ГОСТ 5781-82				А-IV ГОСТ 5781-82				А-V ГОСТ 5781-82				Ат-VСК ГОСТ 10884-81				К-7 ГОСТ 13840-68			
	ф20			Итого	ф20	ф22		Итого	ф20			Итого	ф22			Итого	ф15		Итого	
4ФС18-10АIIIв	443.9			443.9																443.9
4ФС18-10АIV					399.5			399.5												399.5
4ФС18-10АV									310.7			310.7								310.7
4ФС18-10К7																	180.8		180.8	180.8
4ФС18-10АIIIв-Н	443.9			443.9																443.9
4ФС18-10АIV-Н						429.7		429.7												429.7
4ФС18-10АтVСК-Н													322.3			322.3				322.3

Продолжение ведомости

Изделия арматурные. Арматура класса А-III ГОСТ 5781-82												Арматура класса А-I ГОСТ 5781-82									Арматура класса Вр-I ГОСТ 6727-80		Всего	Изделия закладные. Арматура класса А-III ГОСТ 5781-82		Арматура класса АI ГОСТ 5781-82		Прокат марки ВСТ3кп2 ГОСТ 380-71		Всего	Общий расход
ф6	ф8	ф10	ф12	ф14	ф16	ф18	ф20				Итого	ф6	ф8	ф16						Итого	ф5	Итого		ф14	Итого	ф18	Итого	б12	Итого		
10.4		70.0	35.4	68.4	38.0	34.2	136.6				393.0	4.0	1.2	1.4						6.6	32.9	32.9	432.5	13.6	13.6	8.4	8.4	16.4	16.4	38.4	914.8
9.6		70.0	35.4	68.4	38.0	34.2	136.6				392.2	4.0	1.2	1.4						6.6	32.9	32.9	431.7	13.6	13.6	8.4	8.4	16.4	16.4	38.4	869.6
9.6		70.0	35.4	68.4	38.0	34.2	136.6				392.2	4.0	1.2	1.4						6.6	32.9	32.9	431.7	13.6	13.6	8.4	8.4	16.4	16.4	38.4	780.8
	30.4	32.4	35.4	145.2	38.0	34.2	136.6				452.2	4.0	1.2	1.4						6.6	32.9	32.9	491.7	13.6	13.6	8.4	8.4	16.4	16.4	38.4	710.9
10.4		70.0	18.2	91.6	38.0	34.2	136.6				399.0	3.6	2.0	1.4						7.0	32.9	32.9	438.9	13.6	13.6	8.4	8.4	16.4	16.4	38.4	921.2
9.6		70.0	18.2	91.6	38.0	34.2	136.6				398.2	3.6	2.0	1.4						7.0	32.9	32.9	438.1	13.6	13.6	8.4	8.4	16.4	16.4	38.4	906.2
9.6		70.0	18.2	91.6	38.0	34.2	136.6				398.2	3.6	2.0	1.4						7.0	32.9	32.9	438.1	13.6	13.6	8.4	8.4	16.4	16.4	38.4	798.8

Инв. № подл. | Подпись и дата | Взам. инв. №

10180/2

Ведомость расхода стали на ферму, кг

Марка фермы	Напрягаемая арматура класса																			Всего
	А-IIIв				А-IV				А-V				Ат-VСК				К-7			
	ГОСТ 5781-82				ГОСТ 5781-82				ГОСТ 5781-82				ГОСТ 10884-81				ГОСТ 13840-68			
	ф20			Итого	ф20	ф22		Итого	ф20			Итого	ф22			Итого	ф15		Итого	
4ФС18-10АIIIвВ	443.9			443.9																443.9
4ФС18-10АIVВ					399.5			399.5												399.5
4ФС18-10АVВ									310.7			310.7								310.7
4ФС18-10К7В																	180.8		180.8	180.8
4ФС18-10АIIIвВ-Н	443.9			443.9																443.9
4ФС18-10АIVВ-Н						429.7		429.7												429.7
4ФС18-10АтVСКВ-Н													322.3			322.3				322.3

Продолжение ведомости

Изделия арматурные																													Изделия закладные							Общий расход
Арматура класса																													Арматура класса				Прокат марки		Всего	
А-III													А-I									Вр-I		Всего	А-III		А-I		ВСт3кп2			
ГОСТ 5781-82													ГОСТ 5781-82									ГОСТ 6727-80			ГОСТ 5781-82				ГОСТ 380-71			
ф6	ф8	ф10	ф12	ф14	ф18						Итого	ф6	ф8	ф16							Итого	ф5	Итого		ф14	Итого	ф18	Итого	б12	Итого		
10.4		115.6	35.4	68.4	34.2						264.0	4.0	1.2	1.4							6.6	36.0	36.0	306.6	13.6	13.6	8.4	8.4	16.4	16.4	38.4	788.9
9.6		115.6	35.4	68.4	34.2						263.2	4.0	1.2	1.4							6.6	36.0	36.0	305.8	13.6	13.6	8.4	8.4	16.4	16.4	38.4	743.7
9.6	30.4	115.6	35.4	68.4	34.2						263.2	4.0	1.2	1.4							6.6	36.0	36.0	305.8	13.6	13.6	8.4	8.4	16.4	16.4	38.4	654.9
		78.0	35.4	145.2	34.2						323.2	4.0	1.2	1.4							6.6	36.0	36.0	365.8	13.6	13.6	8.4	8.4	16.4	16.4	38.4	585.0
10.4		115.6	18.2	91.6	34.2						270.0	3.6	2.0	1.4							7.0	36.0	36.0	313.0	13.6	13.6	8.4	8.4	16.4	16.4	38.4	795.3
9.6		115.6	18.2	91.6	34.2						269.2	3.6	2.0	1.4							7.0	36.0	36.0	312.2	13.6	13.6	8.4	8.4	16.4	16.4	38.4	780.3
9.6		115.6	18.2	91.6	34.2						269.2	3.6	2.0	1.4							7.0	36.0	36.0	312.2	13.6	13.6	8.4	8.4	16.4	16.4	38.4	672.9

Инв. № подл. | Подпись и дата | Взам. инв. №

Ведомость расхода стали на ферму, кг

Марка фермы	Напрягаемая арматура класса																			Всего
	А-III в ГОСТ 5781-82				А-IV ГОСТ 5781-82				А-V ГОСТ 5781-82				Ат-VСК ГОСТ 10884-81				К-7 ГОСТ 13840-68			
	ф22			Итого	ф22			Итого	ф28			Итого	ф28			Итого	ф15		Итого	
4ФС18-11АIIIв	483.4			483.4																483.4
4ФС18-11АIV					429.7			429.7												429.7
4ФС18-11АV									347.8			347.8								347.8
4ФС18-11К7																	200.9		200.9	200.9
4ФС18-11АIIIв-Н	483.4			483.4																483.4
4ФС18-11АIV-Н					483.4			483.4												483.4
4ФС18-11АтVСК-Н													347.8			347.8				347.8

Продолжение ведомости

Изделия арматурные																													Изделия закладные							Общий расход
Арматура класса																													Арматура класса				Прокат марки		Всего	
А-III ГОСТ 5781-82													А-I ГОСТ 5781-82								Вр-I ГОСТ 6727-80		Всего	А-III ГОСТ 5781-82		А-I ГОСТ 5781-82		ВСт3кп2 ГОСТ 380-71			
ф6	ф8	ф10	ф12	ф14	ф16	ф18	ф20	ф22			Итого	ф6	ф8	ф16						Итого	ф5	Итого		ф14	Итого	ф18	Итого	б12	Итого		
9.6		21.4	87.2	31.2	48.6	48.0	42.0	165.6			453.6	13.4	1.2	1.4						16.0	26.4	26.4	496.0	13.6	13.6	8.4	8.4	16.4	16.4	38.4	1017.8
9.6		21.4	87.2	31.2	48.6	48.0	42.0	165.6			453.6	13.4	1.2	1.4						16.0	26.4	26.4	496.0	13.6	13.6	8.4	8.4	16.4	16.4	38.4	964.1
	18.4	21.4	87.2	31.2	48.6	48.0	42.0	165.6			462.4	13.4	1.2	1.4						16.0	26.4	26.4	504.8	13.6	13.6	8.4	8.4	16.4	16.4	38.4	891.0
	32.2	21.4	31.0	108.0	48.6	48.0	42.0	165.6			496.8	13.4	1.2	1.4						16.0	26.4	26.4	539.2	13.6	13.6	8.4	8.4	16.4	16.4	38.4	778.5
9.6		21.4	70.0	54.4	48.6	48.0	42.0	165.6			459.6	13.0	2.0	1.4						16.4	26.4	26.4	502.4	13.6	13.6	8.4	8.4	16.4	16.4	38.4	1024.2
9.6		21.4	70.0	54.4	48.6	48.0	42.0	165.6			459.6	13.0	2.0	1.4						16.4	26.4	26.4	511.2	13.6	13.6	8.4	8.4	16.4	16.4	38.4	1024.2
	18.4	21.4	70.0	54.4	48.6	48.0	42.0	165.6			468.4	13.0	2.0	1.4						16.4	26.4	26.4	511.2	13.6	13.6	8.4	8.4	16.4	16.4	38.4	897.4

Инв. № подл. | Подпись и дата | Взам. инв. №

10180/2

Ведомость расхода стали на ферму, кг

Марка фермы	Напрягаемая арматура класса																			Всего
	А-IIIВ ГОСТ 5781-82				А-IV ГОСТ 5781-82				А-V ГОСТ 5781-82				Ат-VСК ГОСТ 10884-81				К-7 ГОСТ 13840-68			
	ф22			Итого	ф22			Итого	ф28			Итого	ф28			Итого	ф15		Итого	
4ФС18-11АIIIВВ	483.4			483.4																483.4
4ФС18-11АIVВ					429.7			429.7												429.7
4ФС18-11АVВ									347.8			347.8								347.8
4ФС18-11К7В																	200.9		200.9	200.9
4ФС18-11АIIIВВ-Н	483.4			483.4																483.4
4ФС18-11АIVВ-Н					483.4			483.4												483.4
4ФС18-11АтVСКВ-Н													347.8			347.8				347.8

Продолжение ведомости

Изделия арматурные. Арматура класса А-III ГОСТ 5781-82											Итого	Арматура класса А-I ГОСТ 5781-82								Итого	Вр-I ГОСТ 6727-80	Итого	Всего	Изделия закладные. Арматура класса А-III ГОСТ 5781-82		Арматура класса А-I ГОСТ 5781-82		Прокат марки ВСт3кп2 ГОСТ 380-71		Всего	Общий расход
ф6	ф8	ф10	ф12	ф14	ф16	ф20						ф6	ф8	ф16							ф5			ф14	Итого	ф18	Итого	δ12	Итого		
9.6		45.6	91.6	93.6	48.6	42.0					331.0	4.0	1.2	1.4						6.6	35.4	35.4	373.0	13.6	13.6	8.4	8.4	16.4	16.4	38.4	894.3
9.6		45.6	91.6	93.6	48.6	42.0					331.0	4.0	1.2	1.4						6.6	35.4	35.4	373.0	13.6	13.6	8.4	8.4	16.4	16.4	38.4	841.1
	18.4	45.6	91.6	93.6	48.6	42.0					339.8	4.0	1.2	1.4						6.6	35.4	35.4	381.8	13.6	13.6	8.4	8.4	16.4	16.4	38.4	768.0
	32.2	45.6	35.4	170.4	48.6	42.0					374.2	4.0	1.2	1.4						6.6	35.4	35.4	416.2	13.6	13.6	8.4	8.4	16.4	16.4	38.4	655.5
9.6		45.6	74.4	116.8	48.6	42.0					337.0	3.6	2.0	1.4						7.0	35.4	35.4	379.4	13.6	13.6	8.4	8.4	16.4	16.4	38.4	901.2
9.6		45.6	74.4	116.8	48.6	42.0					337.0	3.6	2.0	1.4						7.0	35.4	35.4	379.4	13.6	13.6	8.4	8.4	16.4	16.4	38.4	901.2
	18.4	45.6	74.4	116.8	48.6	42.0					345.8	3.6	2.0	1.4						7.0	35.4	35.4	388.2	13.6	13.6	8.4	8.4	16.4	16.4	38.4	774.4

Инв.№ подл. | Подпись и дата | Взам. инв.№

10180/2

Ведомость расхода стали на ферму, кг

Марка фермы	Напрягаемая арматура класса																			Всего
	А-III в ГОСТ 5781-82				А-IV ГОСТ 5781-82				А-V ГОСТ 5781-82				Ат-VСК ГОСТ 10884-81				К-7 ГОСТ 13840-68			
	ф25			Итого	ф20			Итого	ф20			Итого	ф20			Итого	ф15		Итого	
4ФС18-12АIIIв	553.0			553.0																553.0
4ФС18-12АIV					488.3			488.3												488.3
4ФС18-12АV									399.5			399.5								399.5
4ФС18-12К7																	221.0		221.0	221.0
4ФС18-12АIIIв-Н	553.0			553.0																553.0
4ФС18-12АIV-Н					532.7			532.7												532.7
4ФС18-12АтVСК-Н													399.5			399.5				399.5

Продолжение ведомости

Изделия арматурные. Арматура класса А-III ГОСТ 5781-82												Изделия арматурные. Арматура класса А-I ГОСТ 5781-82									Изделия арматурные. Арматура класса Вр-I ГОСТ 6727-80		Всего	Изделия закладные. Арматура класса А-III ГОСТ 5781-82		Изделия закладные. Арматура класса А-I ГОСТ 5781-82		Изделия закладные. Прокат марки ВСТ3кп2 ГОСТ 380-71		Всего	Общий расход
ф6	ф8	ф10	ф12	ф14	ф16	ф20	ф22	ф28			Итого	ф6	ф8	ф16						Итого	ф5	Итого		ф14	Итого	ф18	Итого	б 12	Итого		
	18.4	9.6	122.2		89.4	42.0	71.6	279.0			632.2	9.3	17.4	1.2						27.9	22.6	22.6	682.7	13.6	13.6	8.4	8.4	16.4	16.4	38.4	1274.1
10.4		9.6	122.2		89.4	42.0	71.6	279.0			624.2	9.3	17.4	1.2						27.9	22.6	22.6	674.7	13.6	13.6	8.4	8.4	16.4	16.4	38.4	1201.4
9.6		9.6	122.2		89.4	42.0	71.6	279.0			623.4	9.3	17.4	1.2						27.9	22.6	22.6	673.9	13.6	13.6	8.4	8.4	16.4	16.4	38.4	1111.8
	34.0	9.6	66.0	76.0	89.4	42.0	71.6	279.0			668.4	9.3	17.4	1.2						27.9	22.6	22.6	718.9	13.6	13.6	8.4	8.4	16.4	16.4	38.4	978 3
	18.4	9.6	105.0	23.2	89.4	42.0	71.6	279.0			638.2	8.9	18.2	1.2						28.3	22.6	22.6	689.1	13.6	13.6	8.4	8.4	16.4	16.4	38.4	1280.5
10.4		9.6	105.0	23.2	89.4	42.0	71.6	279.0			630.2	8.9	18.2	1.2						28.3	22.6	22.6	681.1	13.6	13.6	8.4	8.4	16.4	16.4	38.4	1252.2
9.6		9.6	105.0	23.2	89.4	42.0	71.6	279.0			629.4	8.9	18.2	1.2						28.3	22.6	22.6	680.3	13.6	13.6	8.4	8.4	16.4	16.4	38.4	1118.2

Инв. № подл. | Подпись и дата | Взам. инв. №

10180/2

Ведомость расхода стали на ферму, кг

Марка фермы	Напрягаемая арматура класса																			
	А-IIIв ГОСТ 5781-82				А-IV ГОСТ 5781-82				А-V ГОСТ 5781-82				Ат-VСК ГОСТ 10884-81				К-7 ГОСТ 13840-68			Всего
	ф25			Итого	ф20			Итого	ф20			Итого	ф20			Итого	ф15		Итого	
4ФС18-12АIIIвВ	553.0			553.0																553.0
4ФС18-12АIVВ					488.3			488.3												488.3
4ФС18-12АVВ									399.5			399.5								399.5
4ФС18-12К7В																	221.0		221.0	221.0
4ФС18-12АIIIвВ-Н	553.0			553.0																553.0
4ФС18-12АIV-Н					532.7			532.7												532.7
4ФС18-12АтVСКВ-Н													399.5			399.5				399.5

Продолжение ведомости

Изделия арматурные. Арматура класса А-III ГОСТ 5781-82											Итого	Арматура класса А-I ГОСТ 5781-82								Итого	Вр-I ГОСТ 6727-80	Итого	Всего	Изделия закладные. Арматура класса А-III ГОСТ 5781-82		А-I ГОСТ 5781-82		Прокат марки ВСт3кп2 ГОСТ 380-71		Всего	Общий расход
ф6	ф8	ф10	ф12	ф14	ф16	ф20						ф6	ф8	ф16							ф5			ф14	Итого	ф18	Итого	б12	Итого		
	18.4	9.6	122.2	28.8	89.4	178.6					447.0	4.0	1.2	1.2						6.4	32.8	32.8	486.2	13.6	13.6	8.4	8.4	16.4	16.4	38.4	1077.6
10.4		9.6	122.2	28.8	89.4	178.6					439.0	4.0	1.2	1.2						6.4	32.8	32.8	478.2	13.6	13.6	8.4	8.4	16.4	16.4	38.4	1004.9
9.6		9.6	122.2	28.8	89.4	178.6					438.2	4.0	1.2	1.2						6.4	32.8	32.8	477.4	13.6	13.6	8.4	8.4	16.4	16.4	38.4	915.3
	34.0	9.6	66.0	105.6	89.4	178.6					483.2	4.0	1.2	1.2						6.4	32.8	32.8	522.4	13.6	13.6	8.4	8.4	16.4	16.4	38.4	781.8
	18.4	9.6	105.0	52.0	89.4	178.6					453.0	3.6	2.0	1.2						6.8	32.8	32.8	492.6	13.6	13.6	8.4	8.4	16.4	16.4	38.4	1084.0
10.4		9.6	105.0	52.0	89.4	178.6					445.0	3.6	2.0	1.2						6.8	32.8	32.8	484.6	13.6	13.6	8.4	8.4	16.4	16.4	38.4	1055.7
9.6		9.6	105.0	52.0	89.4	178.6					444.2	3.6	2.0	1.2						6.8	32.8	32.8	483.8	13.6	13.6	8.4	8.4	16.4	16.4	38.4	921.7

10180/2

Ведомость расхода стали на ферму, кг

Марка фермы	Напрягаемая арматура класса																			Всего
	А-IIIв ГОСТ 5781-82				А-IV ГОСТ 5781-82				А-V ГОСТ 5781-82				Ат-VСК ГОСТ 10884-81				К-7 ГОСТ 13840-68			
	ф28			Итого	ф20	ф22		Итого	ф22			Итого	ф28			Итого	ф15		Итого	
4ФС18-13АIIIв	608.6			608.6																608.6
4ФС18-13АIV					532.7			532.7												532.7
4ФС18-13АV									429.7			429.7								429.7
4ФС18-13К7																	241.1		241.1	241.1
4ФС18-13АIIIв-Н	608.6			608.6																608.6
4ФС18-13АIV-Н						590.8		590.8												590.8
4ФС18-13АтVСК-Н													434.7			434.7				434.7

Продолжение ведомости

Изделия арматурные. Арматура класса А-III ГОСТ 5781-82												Арматура класса А-I ГОСТ 5781-82									Вр-I ГОСТ 6727-80		Всего	Изделия закладные. Арматура класса А-III ГОСТ 5781-82		АI ГОСТ 5781-82		Прокат марки ВСТ3кп2 ГОСТ 380-71		Всего	Общий расход
ф6	ф8	ф10	ф12	ф14	ф16	ф20	ф22	ф28			Итого	ф6	ф8	ф16						Итого	ф5	Итого		ф14	Итого	ф18	Итого	б12	Итого		
	18.4	9.6	122.2		89.4	42.0	71.6	279.0			632.2	9.3	17.4	1.2						27.9	22.6	22.6	682.7	13.6	13.6	8.4	8.4	16.4	16.4	38.4	1329.7
10.4		9.6	122.2		89.4	42.0	71.6	279.0			624.2	9.3	17.4	1.2						27.9	22.6	22.6	674.7	13.6	13.6	8.4	8.4	16.4	16.4	38.4	1245.8
9.6		9.6	122.2		89.4	42.0	71.6	279.0			623.4	9.3	17.4	1.2						27.9	22.6	22.6	673.9	13.6	13.6	8.4	8.4	16.4	16.4	38.4	1142.0
	32.2	9.6	66.0	76.8	89.4	42.0	71.6	279.0			666.6	9.3	17.4	1.2						27.9	22.6	22.6	717.1	13.6	13.6	8.4	8.4	16.4	16.4	38.4	996.6
	18.4	9.6	105.0	23.2	89.4	42.0	71.6	279.0			638.2	8.9	18.2	1.2						28.3	22.6	22.6	689.1	13.6	13.6	8.4	8.4	16.4	16.4	38.4	1336.4
10.4		9.6	105.0	23.2	89.4	42.0	71.6	279.0			630.2	8.9	18.2	1.2						28.3	22.6	22.6	681.1	13.6	13.6	8.4	8.4	16.4	16.4	38.4	1310.3
	18.4	9.6	105.0	23.2	89.4	42.0	71.6	279.0			638.2	8.9	18.2	1.2						28.3	22.6	22.6	689.1	13.6	13.6	8.4	8.4	16.4	16.4	38.4	1162.2

Инв. № подл. | Подпись и дата | Взам. инв. №

10180/2

Ведомость расхода стали на ферму, кг

Марка фермы	Напрягаемая арматура класса																			Всего
	А-IIIв				А-IV				А-V				Ат-VСК				К-7			
	ГОСТ 5781-82				ГОСТ 5781-82				ГОСТ 5781-82				ГОСТ 10884-81				ГОСТ 13840-68			
	ф28			Итого	ф20	ф22		Итого	ф22			Итого	ф28			Итого	ф15		Итого	
4ФС18-13АIIIвВ	608.6			608.6																608.6
4ФС18-13АIVВ					532.7			532.7												532.7
4ФС18-13АVВ									429.7			429.7								429.7
4ФС18-13К7В																	241.1		241.1	241.1
4ФС18-13АIIIвВ-Н	608.6			608.6																608.6
4ФС18-13АIVВ-Н						590.8		590.8												590.8
4ФС18-13АтVСКВ-Н													434.7			434.7				434.7

Продолжение ведомости

Изделия арматурные																													Изделия закладные							Общий расход
Арматура класса																													Арматура класса				Прокат марки		Всего	
А-III												А-I									Вр-I		Всего	А-III		А-I		ВСт3кп2			
ГОСТ 5781-82												ГОСТ 5781-82									ГОСТ 6727-80			ГОСТ 5781-82				ГОСТ 380-71			
ф6	ф8	ф10	ф12	ф14	ф16	ф20					Итого	ф6	ф8	ф16						Итого	ф5	Итого		ф14	Итого	ф18	Итого	б12	Итого		
	18.4	9.6	122.2	28.8	89.4	178.6					447.0	4.0	1.2	1.2						6.4	32.8	32.8	486.2	13.6	13.6	8.4	8.4	16.4	16.4	38.4	1133.2
10.4		9.6	122.2	28.8	89.4	178.6					439.0	4.0	1.2	1.2						6.4	32.8	32.8	478.2	13.6	13.6	8.4	8.4	16.4	16.4	38.4	1049.3
9.6		9.6	122.2	28.8	89.4	178.6					438.2	4.0	1.2	1.2						6.4	32.8	32.8	477.4	13.6	13.6	8.4	8.4	16.4	16.4	38.4	945.5
	32.2	9.6	66.0	105.6	89.4	178.6					481.4	4.0	1.2	1.2						6.4	32.8	32.8	520.6	13.6	13.6	8.4	8.4	16.4	16.4	38.4	800.1
	18.4	9.6	105.0	52.0	89.4	178.6					453.0	3.6	2.0	1.2						6.8	32.8	32.8	492.6	13.6	13.6	8.4	8.4	16.4	16.4	38.4	1139.6
10.4		9.6	105.0	52.0	89.4	178.6					445.0	3.6	2.0	1.2						6.8	32.8	32.8	484.6	13.6	13.6	8.4	8.4	16.4	16.4	38.4	1113.8
	18.4	9.6	105.0	52.0	89.4	178.6					453.0	3.6	2.0	1.2						6.8	32.8	32.8	492.6	13.6	13.6	8.4	8.4	16.4	16.4	38.4	965.7

Инв. № подл. | Подпись и дата | Взам. инв. №

10180/2

Марка фермы	Группа предельных состояний, по которым испытывается ферма	Значение коэффициента „с" согласно таблице 1 ГОСТ 8829-85	Величина контрольных нагрузок, кН			
			P_1	P_2	P_3	
1ФС18-1	II		46.9	77.0	18.2	
	I	1.25	70.6	117.8	22.4	
		1.35	76.8	128.0	24.6	
		1.4	79.8	133.1	25.7	
		1.6	92.1	153.5	30.0	
1ФС18-2	II		58.1	100.9	29.8	
	I	1.25	85.7	150.9	38.2	
		1.35	93.0	163.8	41.7	
		1.4	96.7	170.2	43.4	
		1.6	111.4	195.9	50.3	
1ФС18-3	II		71.3	141.4	25.7	
	I	1.25	105.6	209.5	30.1	
		1.35	114.5	227.1	32.8	
		1.4	119.0	235.8	34.2	
		1.6	136.8	270.9	39.8	
1ФС18-4	II		84.2	151.1	34.6	
	I	1.25	129.6	226.1	45.8	
		1.35	140.4	245.0	49.9	
		1.4	145.9	254.4	51.9	
		1.6	167.6	292.2	60.0	

Марка фермы	Группа предельных состояний, по которым испытывается ферма	Значения коэффициента „с" согласно таблице 1 ГОСТ 8829-85	Величина контрольных нагрузок, кН			
			P_1	P_2	P_3	
1ФС18-5	II		100.2	173.7	50.7	
	I	1.25	148.7	260.3	64.8	
		1.35	161.1	281.9	70.3	
		1.4	167.3	292.7	73.1	
		1.6	192.1	336.0	84.2	
2ФС18-2	II		52.1	101.5	16.5	
	I	1.25	81.3	154.5	24.6	
		1.35	88.4	167.9	27.0	
		1.4	92.0	174.6	28.3	
		1.6	106.3	201.5	33.2	
2ФС18-3	II		69.9	138.1	11.8	
	I	1.25	111.1	214.6	7.2	
		1.35	120.7	232.8	8.3	
		1.4	125.5	241.9	8.9	
		1.6	144.6	278.4	11.0	
2ФС18-4	II		91.0	162.1	2.7	
	I	1.25	129.6	208.8	66.7	
		1.35	140.6	226.6	72.5	
		1.4	146.1	235.5	75.5	
		1.6	168.2	271.0	87.2	

Величины контрольных нагрузок даны в килоньютонах (кН). Для перевода их значений в тонно-силы необходимо каждую цифру разделить на коэффициент 10.

Инв. № подл. | Подпись и дата | Взам. инв. №

10180/2

Разраб.	Кишельгоф		1.463.1-16.1-1СМ
Рассчит.	Кишельгоф		
Провер.	Дужак		Контрольные нагрузки для испытаний ферм
Н. контр.	Дужак		Стадия Р, Лист 1, Листов 4
			Киевский Промстройпроект

Марка фермы	Группа предельных состояний, по которым испытывается ферма	Значения коэффициента „с" согласно таблице 1 ГОСТ 8829-85	Величина контрольных нагрузок, кН			
			P_1	P_2	P_3	
2ФС18-5	II		87.6	177.1	9.3	
	I	1.25	149.9	291.8	0.2	
		1.35	162.5	316.3	0.7	
		1.4	168.8	328.5	0.9	
		1.6	194.1	377.3	2.0	
2ФС18-6	II		133.3	239.5	–	
	I	1.25	159.4	252.8	160.0	
		1.35	172.8	274.1	173.3	
		1.4	179.6	284.7	179.9	
		1.6	206.4	327.3	206.6	
2ФС18-7	II		137.8	270.8	–	
	I	1.25	208.4	368.0	80.2	
		1.35	225.7	398.5	87.1	
		1.4	234.4	413.8	90.6	
		1.6	269.0	414.8	104.4	
2ФС18-8	II		165.3	306.2	–	
	I	1.25	222.9	386.7	118.6	
		1.35	241.4	418.7	128.6	
		1.4	250.6	434.7	133.6	
		1.6	287.6	498.7	153.6	
3ФС18-5	II		92.2	171.2	42.5	
	I	1.25	138.6	259.8	53.7	
		1.35	150.5	282.1	58.6	
		1.4	156.5	293.3	61.1	
		1.6	180.3	337.9	71.0	

Марка фермы	Группа предельных состояний, по которым испытывается ферма	Значения коэффициента „с" согласно таблице 1 ГОСТ 8829-85	Величина контрольных нагрузок, кН			
			P_1	P_2	P_3	
3ФС18-6	II		122.0	189.4	60.9	
	I	1.25	172.9	286.6	77.4	
		1.35	187.6	311.1	84.2	
		1.4	194.6	323.3	87.6	
		1.6	224.3	372.3	101.3	
3ФС18-7	II		133.0	243.3	69.4	
	I	1.25	196.6	368.4	73.4	
		1.35	213.2	399.4	79.9	
		1.4	221.5	414.9	83.1	
		1.6	254.6	476.9	96.2	
3ФС18-8	II		147.9	252.4	78.5	
	I	1.25	232.8	389.0	94.9	
		1.35	252.3	421.6	103.2	
		1.4	262.0	437.9	107.3	
		1.6	301.0	503.2	123.8	
3ФС18-9	II		171.9	291.7	101.5	
	I	1.25	251.8	445.8	126.6	
		1.35	272.8	483.0	137.4	
		1.4	283.3	501.6	142.8	
		1.6	325.3	576.0	164.3	
4ФС18-8	II		155.4	304.5	–	
	I	1.25	217.7	405.9	93.6	
		1.35	236.0	440.2	101.8	
		1.4	245.2	457.2	105.9	
		1.6	281.9	525.9	122.2	

10180/2

Марка фермы	Группа предельных состояний, по которым испытывается ферма	Значения коэффициента „с" согласно таблице 1 ГОСТ 8829-85	Величина контрольных нагрузок, кН			
			P_1	P_2	P_3	
4ФС18-9	II		178.9	356.4	10.5	
	I	1.25	217.3	410.3	198.5	
		1.35	235.6	445.0	215.1	
		1.4	244.8	462.3	223.4	
		1.6	281.4	531.6	256.5	
4ФС18-10	II		182.2	373.8	18.5	
	I	1.25	271.8	558.2	64.1	
		1.35	294.5	604.7	69.9	
		1.4	305.8	627.9	72.8	
		1.6	351.2	720.9	84.4	
4ФС18-11	II		200.8	402.3	–	
	I	1.25	286.3	598.0	59.3	
		1.35	310.1	647.6	64.8	
		1.4	322.0	672.5	67.5	
		1.6	369.7	771.8	78.4	
4ФС18-12	II		224.8	470.2	10.6	
	I	1.25	356.3	688.3	134.7	
		1.35	385.7	745.2	146.2	
		1.4	400.4	773.6	151.9	
		1.6	459.2	887.4	174.9	
4ФС18-13	II		240.3	498.0	28.6	
	I	1.25	336.1	656.2	219.0	
		1.35	363.9	710.5	237.2	
		1.4	377.9	737.6	246.4	
		1.6	433.5	846.2	282.8	

Инв. № подл. | Подпись и дата | Взам. инв. №

Схема загружения

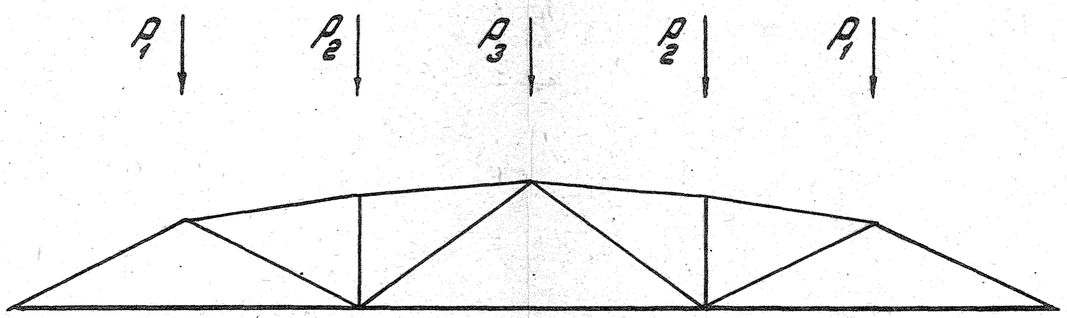

Коэффициенты перехода от нормативной нагрузки к контрольной по образованию и ширине раскрытия трещин в нижних поясах ферм

Класс напрягаемой арматуры		Срок испытания в днях					
		3	7	14	28	65	100
Стержневая класса	А-IIIВ	1,282	1,243	1,205	1,124	1,038	1,00
	А-IV	1,266	1,230	1,181	1,117	1,035	1,00
	АV, АVСк	1,185	1,169	1,126	1,081	1,025	1,00
Арматурные канаты класса К-7		1,110	1,095	1,075	1,047	1,014	1,00

10180/2

Марка фермы	Принятое армирование нижнего пояса	Дополнительный вариант армирования нижнего пояса	Документ, по которому следует принимать расположение дополнительных напрягаемых стержней.
2ФС18-7АIV	4Ф25АIV	8Ф18АIV	1.463.1-16.1-2, лист 2, рис.5
2ФС18-7АIVВ			
3ФС18-7АIV			-3 рис.5
2ФС18-8АIV-Н	5Ф25АIV	8Ф20АIV	-2 рис.5
2ФС18-8АIVВ-Н			
3ФС18-8АIV-Н			-3 рис.5
3ФС18-8АIVВ-Н			
4ФС18-8АIV-Н			-4 рис.5
4ФС18-11АV	4Ф28АV	8Ф20АV	
4ФС18-11АVВ			
4ФС18-11АтVСК-Н	4Ф28АтVСК	8Ф20АтVСК	
4ФС18-11АтVСКВ-Н			
4ФС18-13АтVСК-Н	5Ф28АтVСК	10Ф20АтVСК	-4 рис.7
4ФС18-13АтVСКВ-Н			

10180/2.

Разраб.	Шаинская	Шаин	1.463.1-16.1-2СП
Рассчит.	Кищельгоф		
Провер.	Дужак		Дополнительные варианты армирования нижних поясов
Н.контр.	Дужак		Стадия Р; Лист; Листов 1; Киевский Промстройпроект

Инв. N подл. | Подпись и дата | Взам. инв. N