комитет по архитектуре
и градостроительству г. москвы
институт "МОСИНЖПРОЕКТ"

СК 3105-98

"Конструкции пересечения теплосети с подземными коммуникациями"

выпуск 2

Конструкции пересечения теплосети с водопроводом

Москва 1998г.

Вх. 33939 1132 (47)

Утверждены и введены в действие с 25.05.1998 г. приказом по институту за №26 от 13.05. 1998 г.

комитет по архитектуре и градостроительству г. москвы институт "МОСИНЖПРОЕКТ"

СК 3105-98

"Конструкции пересечения теплосети с подземными коммуникациями"

выпуск 2

Конструкции пересечения теплосети с водопроводом

Главный инженер института "МОСИНЖПРОЕКТ" Тимофеев Л.К.

Начальник мастерской № 3 Юнусов Ю.У.

СОГЛАСОВАНО:

МГП "МОСВОДОКАНАЛ" Главный инженер АУ "Мосводопровод" Шушкевич Е.В.

"ТЕПЛОВЫЕ СЕТИ" Филиал АО "МОСЭНЕРГО" Липовских В.М.

Москва 1998г.

Вх. 33939 133

Шифр	Наименование документа	Стр.
СК3105-98-В	Содержание альбома	1
СК3105-98-В1	Порядок и требования к производству работ при пересечении водопровода с тепловыми сетями	2
СК3105-98-В2	Пересечение канала теплосети с водопроводом из полиэтиленовых, поливинилхлоридных труб сверху	3
СК3105-98-В3	Перерсечение канала теплосети с водопроводом из стальных, чугунных, напорных железобетонных труб сверху	4
СК3105-98-В4	Пересечение канала теплосети с водопроводом из стальных, полиэтиленовых, поливинилхлоридных труб снизу	5
СК3105-98-В5	Пересечение канала теплосети с водопроводом из чугунных, напорных железобетонных труб снизу	6
СК3105-98-В6	Пересечение бесканальной прокладки теплосети с водопроводом из полиэтиленовых, поливинилхлоридных труб сверху	7
СК3105-98-В7	Пересечение бесканальной прокладки теплосети с водопроводом из стальных, чугунных, напорных железобетонных труб сверху	8
СК3105-98-В8	Пересечение бесканальной прокладки теплосети с водопроводом из стальных, полиэтиленовых, поливинилхлоридных труб снизу	9
СК3105-98-В9	Пересечение бесканальной прокладки теплосети с водопроводом из чугунных, напорных железобетонных труб снизу	10
СК3105-98-В10	Перекладка водопровода под канал теплосети	11
СК3105-98-В11	Перекладка водопровода под бесканальную прокладку теплосети 2Dy<400 мм	12
СК3105-98-В12	Перекладка водопровода под бесканальную прокладку теплосети 2Dy>400 мм	13
СК3105-98-В13	Перекладка водопровода под тепловые сети. Ведомость основных объемов работ.	14

Согласовано

Взам. инв. №

Подп. и дата

Инв. № подл.

Вх. 33939 п34

зам. м-3	Юнусов		
зам. нач.	Шевченко		
гип	Макеев		
исполн.	Морева		
исполн.	Сивзева		
н. контр.	Кирьякова		

СК3105-98-В

Конструкции пересечения теплосети с водопроводом

стадия	лист	листов
р.ч.	1	1

Содержание альбома

МОСИНЖПРОЕКТ
мастерская №3

ПОРЯДОК И ТРЕБОВАНИЯ К ПРОИЗВОДСТВУ РАБОТ:

1. Альбом "Конструкции пересечения теплосети с водопроводом" СК3105-98 выпуск 2 разработан с целью сокращения сроков согласования с эксплуатационными организациями, а также сокращения сроков проектирования, что соответствует распоряжению мэра г. Москвы от 01.09.98г. за №890-РМ "О сокращении сроков согласования и утверждения предпроектной и проектной документации".
2. Время, порядок и требования к производству работ в зоне строительства определяется заказчиком и строительной организацией при участии представителей МГП "Мосводоканал" и Тепловых сетей "Мосэнерго".
3. Вскрытие водопровода производится после уточнения положения в натуре шурфованием вручную без применения механизмов в присутствии представителей района МГП "Мосводоканал" и Тепловых сетей "Мосэнерго".
4. Место разрытия ограждается инвентарными щитами с установкой предупредительных плакатов и знаков.
5. Привязанные к конкретному проекту типовые чертежи пересечения существующего водопровода из стальных труб, заключенного в стальной разрезной футляр с заполнением цементно-песчаным раствором, без изменения трассы в плане или профиле, согласованные с МГП "Мосводоканал" и Тепловыми сетями "Мосэнерго", дополнительному согласованию не подлежат.
Дополнительному согласованию также не подлежат привязанные к конкретному проекту типовые чертежи на пересечение с существующим водопроводом из труб других материалов, с устройтвом в месте пересечения стального участка, заключенного в неразрезной стальной футляр, заполненный цементно-песчаным раствором, без изменения трассы в плане или профиле, при диаметре водопровода не более 600 мм.
При пересечении водопровода из чугунных и напорных железобетонных труб диаметром более 600 мм необходимо получить дополнительное согласование с МГП "Мосводоканал".
6. Водопровод, диаметром до 400 мм, на участке пересечения с тепловыми сетями покрывается весьма усиленной изоляцией типа ЛИД-1 по ТУ1394-005-04005951-97, а для диаметров более 400 мм с наружной изоляцией типа "Сэлмерс", с двухслойным экструзированным защитным полиэтиленовым покрытием и заключается в футляр из стальных труб с защитным покрытием от коррозии, диаметр которого должен быть на 200 мм больше диаметра водопровода согласно п. 8.56 СНиП 2.04.02-84* и п.6.16 СНиП 2.04,07-86*.
7. На водопроводе, заключенном в футляр, должно быть минимальное количество сварных стыков. Качество сварных стыков проверяется физическими методами контроля.
8. После переустройства водопровода и сдачи работ технадзору района водопроводной сети МГП "Мосводоканал" производится отрытие траншеи под теплосеть до проектных отметок.
9. При изменении планового или высотного положения существующего водопровода, независимо от диаметра и материала труб, необходимо получить согласование с МГП "Мосводоканал".
10. Все отступления от нормативных документов СНиП 2.04.02-84* "Водоснабжение наружные сети и сооружения" и СНиП 2.04.07.-86* "Тепловые сети" при привязке чертежей к конкретному проекту, должны согласовываться с МГП "Мосводоканал", Тепловыми сетями "Мосэнерго"и Госгортехнадзором России.
11. Технические условия на устройство пересечения водопровода с тепловыми сетями или перекладки водопровода под тепловые сети, по чертежам данного альбома, не требуются.
12. При несоответствии проектных и фактических отметок водопровода небходимо обращаться к автору проекта для корректировки, с представлением фактических отметок.
13. Без привязки чертежей пересечения водопровода с тепловыми сетями к конкретному проекту чертеж не действителен.

ПРИМЕЧАНИЯ:
1. Данный лист, "Порядок и требования к производству работ", при привязке к конкретному проекту, должен быть приложен вторым листом к чертежу конструкции пересечения водопровода с теплосетью.
2. Чертежи конструции пересечения теплосети с водопроводом смотри лист№ .

СОГЛАСОВАНО:

МГП "Мосводоканал"
Зам. главного инженера-
начальник ТО АУМВ (В.Н. Ливенский)

"ТЕПЛОВЫЕ СЕТИ"
Филиал АО "МОСЭНЕРГО"
Начальник ПТО (А.В. Новиков)

Вх. 33939 1/35

Привязан			
гип			
автор прив			
инв.N:			

нач. м-3	Юнусов		
зам. нач.	Шевченко		
гип	Макеев		
исполн.	Морева		
исполн.	Сивцева		
н. контр.	Кирьякова		

СК3105-98-В1

Порядок и требования к производству работ при пересечении водопровода с тепловыми сетями

стадия	лист	листов
р.ч.	1	1

МОСНИЖПРОЕКТ
мастерская №3

Согласовано
нач. маст №2 | Попов
Взам. инв N:
Подп. и дата
Инв. N: подл.

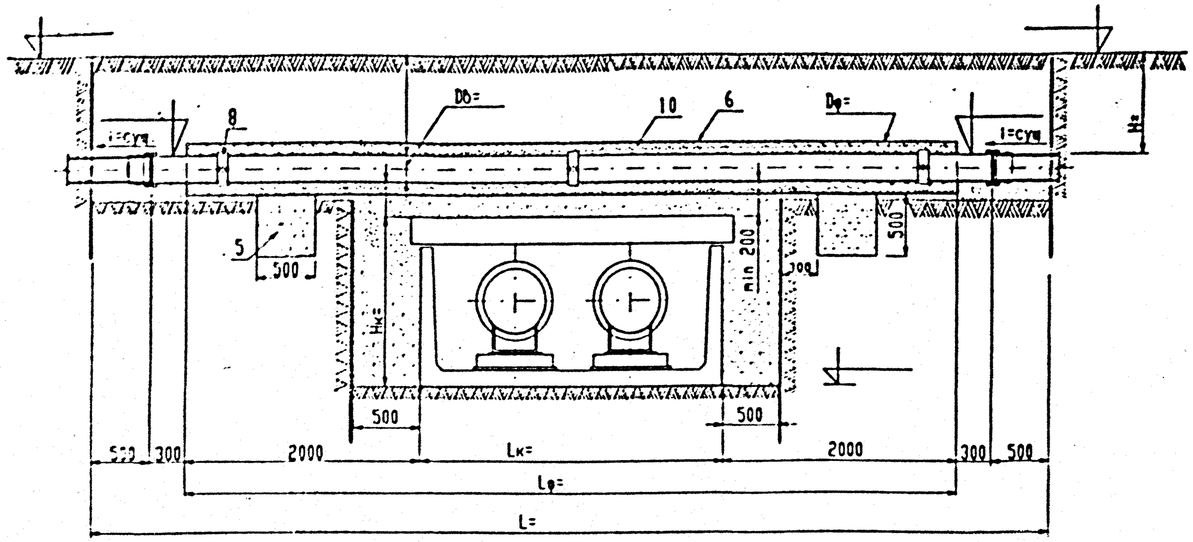

Узел присоединения к существующему водопроводу из полиэтиленовых труб (ПНД-Т)

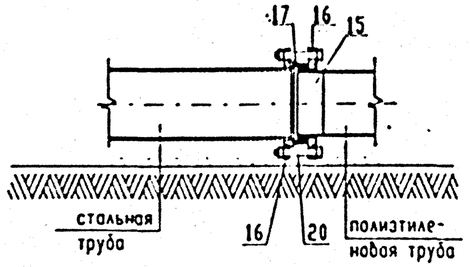

Узел присоединения к существующему водопроводу из поливинилхлоридных (ПВХ) труб

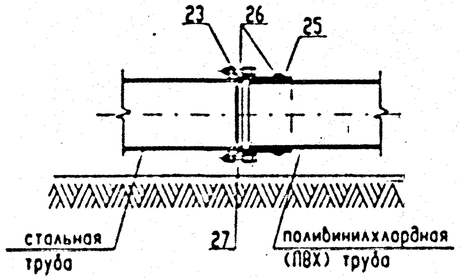

Ведомость материалов и основных объемов работ

таблица 1

№№ п.п.	наименование работ	ед. изм.	кол-во	примечание
1.	Разработка траншеи вручную	$м^3$		смотри ПОС
2.	Демонтаж асф/бетонного покрытия h=16см	$м^2$		смотри ПОС
3.	Демонтаж бетонного основания h=20 см	$м^2$		смотри ПОС
4.	Устройство песчаной подготовки под футляр h=100мм	$м^3$		
5.	Столбы из бетона М-200	$м^3$	0.25	
6.	Стальной неразрезной футляр dy	п.м.		ГОСТ10296-90
7.	Монтаж водопровода dy из стальных труб с внутренней цементацией М-500 и наружной изоляцией	п.м.		"ЛИД-1" ТУ1394-005-04-00551-97 "Селмерс"
8.	Устройство опор на водопроводе УГ17.01.00-	шт кг		УГ17.01
9.	Резина ОМБ-С-8х120 Сосна 1 сорт 10х25х100мм	$м^2$ $м^3$		ГОСТ7338-90 ГОСТ9463-86*
10.	Заливка пустот футляра цементно-песчаным р-ром М-100	$м^3$		
11.	Проверка качества стыков методом радиографии	шт		
12.	Засыпка котлована песчаным грунтом с послойным уплотн.	$м^3$		смотри ПОС
13.	Восстановление бетонного основания h=20см	$м^2$		смотри ПОС
14.	Восстановление асфальтобетонного покрытия h=16см	$м^2$		смотри ПОС

продолж.таб. 1

№№ п.п.	наименование работ	ед. изм.	кол-во	примечание
15.	Втулка под фланец ПНД_Т ОСТ6-19-517-85	шт кг		для сущ. ТВ из ПНД-Т труб
16.	Фланец -10ст25 СК 2108-87-24	шт кг		
17.	Резиновое уплотнительное кольцо ГОСТ 7338-90	$м^2$		
18.	Пиломатериалы	$м^3$		
19.	Заделка фланцевого соединения битумом	$м^2$		
20.	Болт М..... ГОСТ1798-70	шт кг		
21.	Гайка М..... ГОСТ5915-70*	шт кг		
22.	Демонтаж сущ. водопровода dy из ПНД-Т труб	п.м.		
23.	Фланец гладкий .....-10ст25	шт кг		для сущ. ТВ из ПВХ труб
24.	Патрубок фланец-гладкий F-KS....	шт кг	—	
25.	Патрубок фланец-раструб E-KS....	шт кг		
26.	Кольцо резиновое марки 1365 ТУ38-105-895-75	$м^2$		
27.	Болт М..... ГОСТ1798-70	шт кг		
28.	Гайка М..... ГОСТ5915-70*	шт кг		
29.	Демонтаж сущ. водопровода dy из ПВХ труб	п.м.		

Примечания:
1. Порядок и требования к производству работ смотри СК3105-98-В1.
2. Ведомость материалов и основных объемов работ заполняется при привязке к конкретному проекту.
3. Узлы присоединения к водопроводу из полиэтиленовых и поливинилхлоридных труб смотри альбом СК2108-87 института "Мосинжпроект".
4. Данный чертеж без привязки к конкретному проекту не действителен.
5. Размеры даны в мм.

СОГЛАСОВАНО:

МГП "Мосводоканал"
Зам. главного инженера-
начальник ТО АУМВ (В.Н. Ливенский)

"ТЕПЛОВЫЕ СЕТИ"
Филиал АО "МОСЭНЕРГО"
Начальник ПТО (А.В. Новиков)

Вх 33939 /136

Привязан:

ГИП			
автор прив.			
инв.№:			

Согласовано: Нач. маст.№2 Попова; Взам. инв.№; Подп. и дата; Инв.№ подл.

нач. м-3	Юнусов		
зам. нач.	Шевченко		
ГИП	Макеев		
исполн.	Морева		
исполн.	Сизяева		
н. контр.	Кирьякова		

СК3105-98-В2

Пересечение канала теплосети с водопроводом из полиэтиленовых, поливинилхлоридных труб сверху

стадия	лист	листов
р.ч.	1	1

МОСИНЖПРОЕКТ
мастерская №3

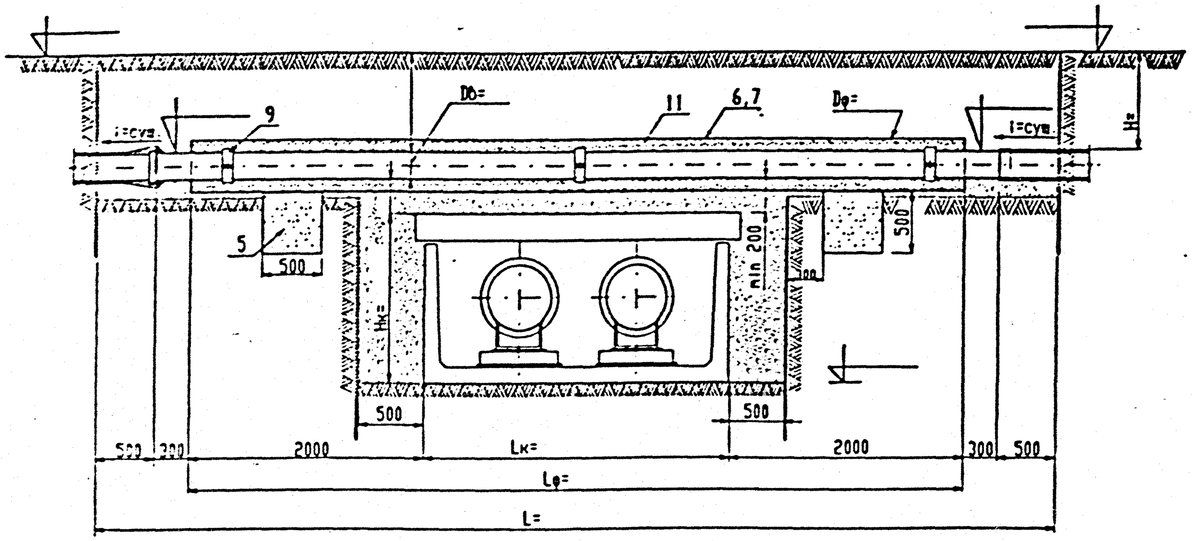

Узел присоединения к существующему водопроводу из чугунных труб

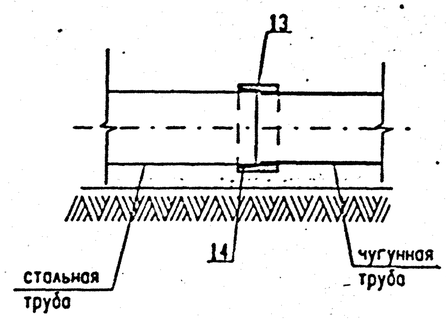

Узел присоединения к существующему водопроводу из напорных железобетонных труб

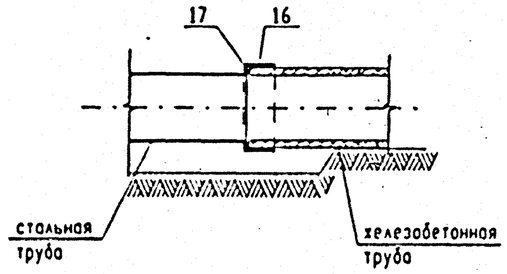

Ведомость материалов и основных объемов работ

таблица 1

№№ п.п.	наименование работ	ед. изм.	кол-во	примечание
1.	Разработка траншеи вручную	$м^3$		смотри ПОС
2.	Демонтаж асф/бетонного покрытия h=16см	$м^2$		смотри ПОС
3.	Демонтаж бетонного основания h=20 см	$м^2$		смотри ПОС
4.	Устройство песчаной подготовки под футляр h=100мм	$м^3$		
5.	Столбы из бетона М-200	$м^3$	0.25	
6.	Стальной разрезной футляр dy	п.м.		ГОСТ10296-90
7.	Стальной неразрезной футляр dy	п.м.		ГОСТ10296-90
8.	Монтаж водопровода dy из стальных труб с внутренней цементацией М-500 и наружной изоляцией	п.м.		"ЛИД-1" ТУ1391-005-04-00551-97 "Селмерс"
9.	Устройство опор на водопроводе УГ17.01.00-	шт кг		УГ17.01
10.	Резина ОМБ-С-8х120 Сосна 1 сорт 10х25х100мм	$м^2$ $м^3$		ГОСТ7339-90 ГОСТ9463-86*
11.	Заливка пустот футляра цементно-песчаным р-ром М-100	$м^3$		
12.	Проверка качества стыков методом радиографии	шт		

продолж.таб. 1

№№ п.п.	наименование работ	ед. изм.	кол-во	примечание
13.	Переходной элемент типа РПЧГ	кг		для сущ. ГВ из чугунных труб
14.	Резиновые кольца	$м^2$		
15.	Демонтаж чугунного сущ. водопровода dy	п.м.		
16.	Переходной элемент типа ВР - ...	шт кг		для сущ. ГВ из ж.бетонных труб
17.	Резиновое кольцо	$м^2$		
18.	Демонтаж ж/бетонного сущ. водопровода dy	п.м.		
19.	Засыпка котлована песчаным грунтом с послойным уплотн.	$м^3$		смотри ПОС
20.	Восстановление бетонного основания h=20см	$м^2$		смотри ПОС
21.	Восстановление асфальтобетонного покрытия h=16см	$м^2$		смотри ПОС

Примечания:
1. Порядок и требования к производству работ смотри СК3105-98-В1.
2. Ведомость материалов и основных объемов работ заполняется при привязке к конкретному проекту.
3. Для существующего стального водопровода применять разрезной стальной футляр.
4. Узлы присоединения к водопроводу из чугунных и напорных железобетонных труб смотри альбом СК2104-86 и СК2105-80 института "Мосинжпроект".
5. Данный чертеж без привязки к конкретному проекту не действителен.
6. Размеры даны в мм.

СОГЛАСОВАНО:

МГП "Мосводоканал"
Зам. главного инженера-
начальник ТО АУМВ (В.Н. Ливенский)

"ТЕПЛОВЫЕ СЕТИ"
Филиал АО "МОСЭНЕРГО"
Начальник ПТО (А.В. Новиков)

Вх 33939 137

Привязан:

инв.№:

гип	Макеев	
автор прив.	Морева	
нач. м-3	Юнусов	
зам. нач.	Шевченко	
исполн.	Сизаева	
исполн.	Кирьякова	
н. контр.		

Согласовано: нач. маст.№2 Попов; Взам. инв.№; Подп. и дата; Инв.№ подл.

СК3105-98-В3

Пересечение канала теплосети с водопроводом из стальных, чугунных, напорных железобетонных труб сверху

стадия	лист	листов
р.ч.	1	1

МОСИНЖПРОЕКТ
мастерская №3

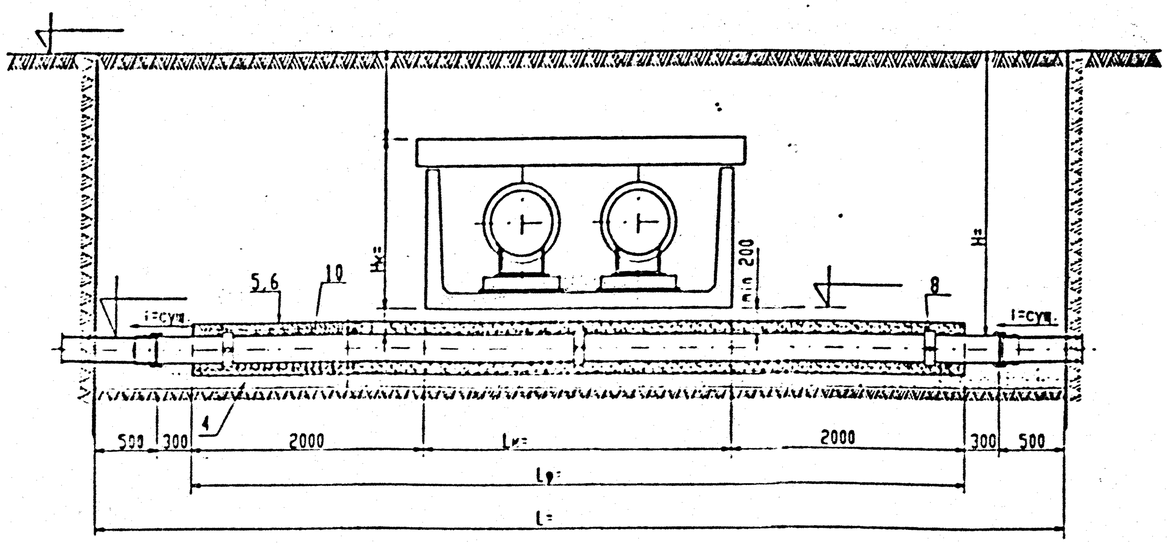

Узел присоединения к существующему водопроводу из полиэтиленовых труб (ПНД-Т)

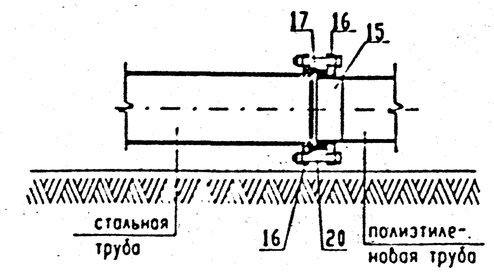

Узел присоединения к существующему водопроводу из поливинилхлоридных (ПВХ) труб

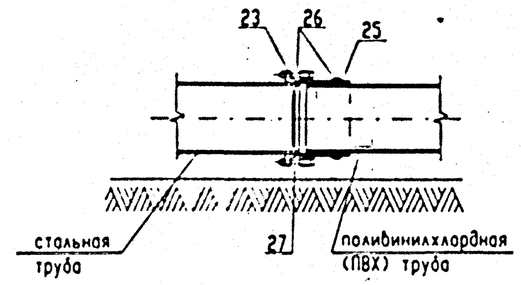

Ведомость материалов и основных объемов работ

таблица 1

№№ п.п.	наименование работ	ед. изм.	кол-во	примечание
1.	Разработка траншеи вручную	$м^3$		смотри ПОС
2.	Демонтаж асф/бетонного покрытия h=16см	$м^2$		смотри ПОС
3.	Демонтаж бетонного основания h=20 см	$м^2$		смотри ПОС
4.	Устройство песчаной подготовки под футляр h=100мм	$м^3$		
5.	Стальной разрезной футляр dy	п.м.		ГОСТ10296-90
6.	Стальной неразрезной футляр dy	п.м.		ГОСТ10296-90
7.	Монтаж водопровода dy из стальных труб с внутренней цементацией М-500 и наружной изоляцией	п.м.		"ЛИД-1" ТУ1394-005-04-00551-97 "Селмерс"
8.	Устройство опор на водопроводе УГ17.01.00-	шт кг		УГ17.01
9.	Резина ОМБ-С-8х120 Сосна 1 сорт 10х25х100мм	$м^2$ $м^3$		ГОСТ7338-90 ГОСТ9463-86*
10.	Заливка пустот футляра цементно-песчаным р-ром М-100	$м^3$		
11.	Проверка качества стыков методом радиографии	шт		
12.	Засыпка котлована песчаным грунтом с послойным уплотн.	$м^3$		смотри ПОС
13.	Восстановление бетонного основания h=20см	$м^2$		смотри ПОС
14.	Восстановление асфальтобетонного покрытия h=16см	$м^2$		смотри ПОС

продолж.таб. 1

№№ п.п.	наименование работ	ед. изм.	кол-во	примечание	
15.	Втулка под фланец ПНД_Т ОСТ6-19-517-85	шт кг			для сущ. ГВ из ПНД-Т труб
16.	Фланец -10ст25 СК 2108-87-24	шт кг			
17.	Резиновое уплотнительное кольцо ГОСТ 7338-90	$м^2$			
18.	Пиломатериалы	$м^3$			
19.	Заделка фланцевого соединения битумом	$м^2$			
20.	Болт М..... ГОСТ1798-70	шт кг			
21.	Гайка М..... ГОСТ5915-70*	шт кг			
22.	Демонтаж сущ. водопровода dy из ПНД-Т труб	п.м.			
23.	Фланец гладкий .....-10ст25	шт кг			для сущ. ГВ из ПВХ труб
24.	Патрубок фланец-гладкий F-KS....	шт кг		—	
25.	Патрубок фланец-раструб E-KS....	шт кг			
26.	Кольцо резиновое марки 1365 ТУ38-105-895-75	$м^2$			
27.	Болт М..... ГОСТ1798-70	шт кг			
28.	Гайка М..... ГОСТ5915-70*	шт кг			
29.	Демонтаж сущ. водопровода dy из ПВХ труб	п.м.			

Примечания:
1. Порядок и требования к производству работ смотри СК3105-98-В1.
2. Ведомость материалов и основных объемов работ заполняется при привязке к конкретному проекту.
3. Узлы присоединения к водопроводу из полиэтиленовых и поливинилхлоридных труб смотри альбом СК2108-87 института "Мосинжпроект".
4. Данный чертеж без привязки к конкретному проекту не действителен.
5. Размеры даны в мм.

СОГЛАСОВАНО:

МГП "Мосводоканал"
Зам. главного инженера-
начальник ТО АУМВ (В.Н. Ливенский)

"ТЕПЛОВЫЕ СЕТИ"
Филиал АО "МОСЭНЕРГО"
Начальник ПТО (А.В. Новиков)

Вх33939 п38

Привязан:

гип			
автор прив.			
инв.N:			

Согласовано: нач. маст.№2 Полоз; Взам. инв.№; Подп. и дата; Инв. № подл.

нач. м-3	Юнусов		
зам. нач.	Шевченко		
гип	Макеев		
исполн.	Морева		
исполн.	Сизаева		
н. контр.	Кирьякова		

СК3105-98-В4

Пересечение канала теплосети с водопроводом из стальных, полиэтиленовых, поливинилхлоридных труб снизу

стадия	лист	листов
р.ч.	1	1

МОСИНЖПРОЕКТ
мастерская №3

архив

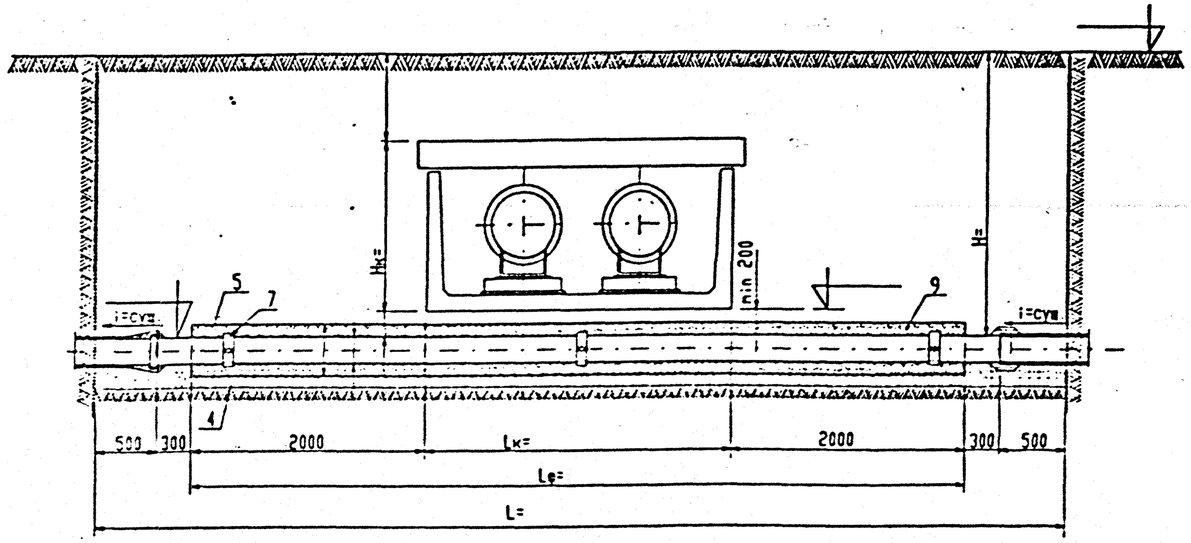

Узел присоединения к существующему водопроводу из чугунных труб

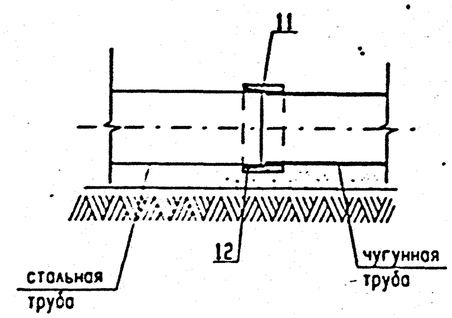

Узел присоединения к существующему водопроводу из напорных железобетонных труб

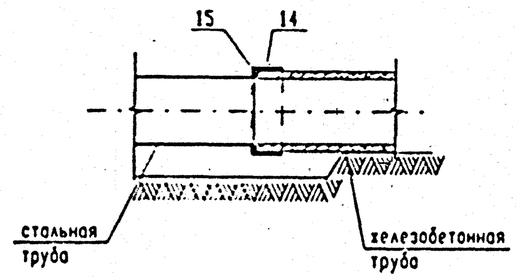

Ведомость материалов и основных объемов работ

таблица 1

№№ п.п.	наименование работ	ед. изм.	кол-во	примечание
1.	Разработка траншеи вручную	$м^3$		смотри ПОС
2.	Демонтаж асф/бетонного покрытия h=16см	$м^2$		смотри ПОС
3.	Демонтаж бетонного основания h=20 см	$м^2$		смотри ПОС
4.	Устройство песчаной подготовки под футляр h=100мм	$м^3$		
5.	Неразрезной футляр dy	п.м.		ГОСТ10296-90
6.	Монтаж водопровода dy из стальных труб с внутренней цементацией М-500 и наружной изоляцией	п.м.		"ЛИД-1" ТУ1394-005-04-00551-97 "Селмерс"
7.	Устройство опор на водопроводе УГ17.01.00-	шт кг		УГ17.01
8.	Резина ОМБ-С-8х120 Сосна 1 сорт 10х25х100мм	$м^2$ $м^3$		ГОСТ7338-90 ГОСТ8486-86*
9.	Заливка пустот футляра цементно-песчаным р-ром М-100	$м^3$		
10.	Проверка качества стыков методом радиографии	шт		

продолж.таб. 1

№№ п.п.	наименование работ	ед. изм.	кол-во	примечание
11.	Переходной элемент типа РПЧГ	кг		для сущ. ГВ из чугунных труб
12.	Резиновые кольца	$м^2$		
13.	Демонтаж чугунного сущ. водопровода dy	п.м.		
14.	Переходной элемент типа ВР - ...	шт кг		для сущ. ГВ из ж.бетонных труб
15.	Резиновое кольцо	$м^2$		
16.	Демонтаж ж/бетонного сущ. водопровода dy	п.м.		
17.	Засыпка котлована песчаным грунтом с послойным уплотн.	$м^3$		смотри ПОС
18.	Восстановление бетонного основания h=20см	$м^2$		смотри ПОС
19.	Восстановление асфальтобетонного покрытия h=16см	$м^2$		смотри ПОС

Примечания:
1. Порядок и требования к производству работ смотри СК3105-98-В1.
2. Ведомость материалов и основных объемов работ заполняется при привязке к конкретному проекту.
3. Узлы присоединения к водопроводу из чугунных и напорных железобетонных труб смотри альбом СК2104-86 и СК2105-86 института "Мосинжпроект".
4. Данный чертеж без привязки к конкретному проекту не действителен.
5. Размеры даны в мм.

СОГЛАСОВАНО:

МГП "Мосводоканал"
Зам. главного инженера-
начальник ТО АУМВ (В.Н. Ливенский)

"ТЕПЛОВЫЕ СЕТИ"
Филиал АО "МОСЭНЕРГО"
Начальник ПТО (А.В. Новиков)

Вх 33939 л 39

Привязан:

ГИП			
автор прив.			
инв.№:			

нач. м-3	Юнусов	
зам. нач.	Шевченко	
ГИП	Макеев	
испол.	Морева	
испол.	Сивлева	
н. контр.	Кирьякова	

СК3105-98-В5

Пересечение канала теплосети с водопроводом из чугунных, напорных железобетонных труб снизу

стадия	лист	листов
р.ч.	1	1

МОСИНЖПРОЕКТ
мастерская №3

Согласовано
Нач. маст. №2 Попов
Взам. инв. №
Подп. и дата
Инв. № подл.

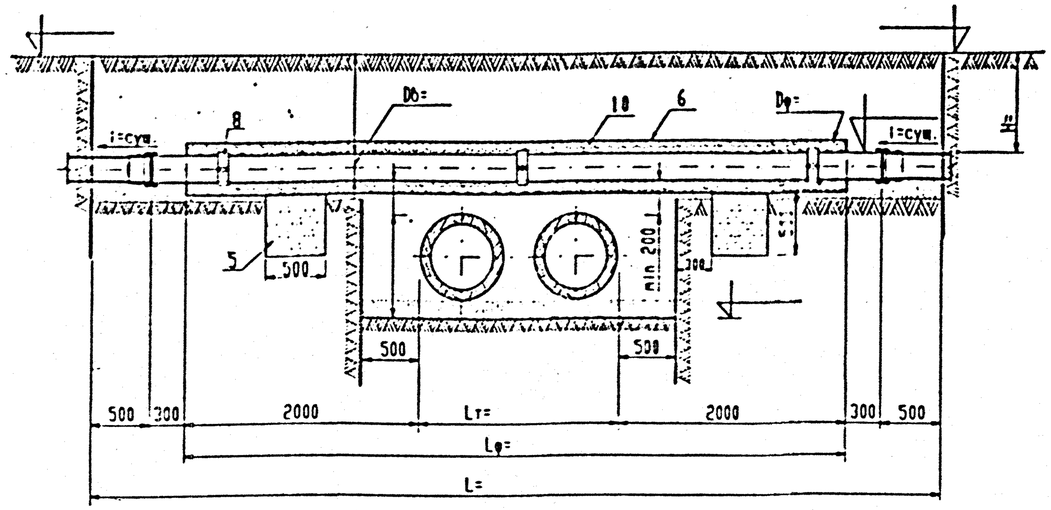

Узел присоединения к существующему водопроводу из полиэтиленовых труб (ПНД-Т)

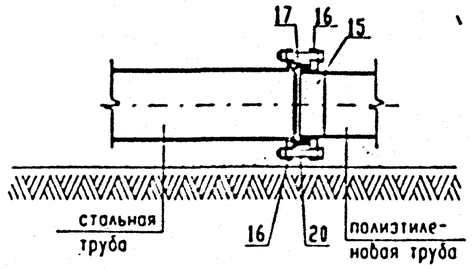

Узел присоединения к существующему водопроводу из поливинилхлоридных (ПВХ) труб

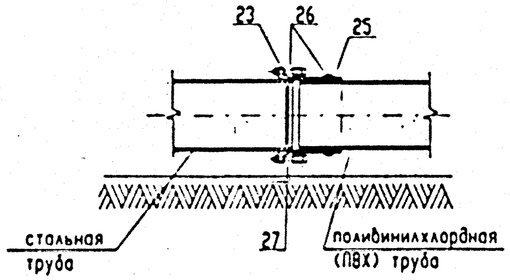

Ведомость материалов и основных объемов работ

таблица 1

№№ п.п.	наименование работ	ед. изм.	кол-во	примечание
1.	Разработка траншеи вручную	$м^3$		смотри ПОС
2.	Демонтаж асф/бетонного покрытия h=16см	$м^2$		смотри ПОС
3.	Демонтаж бетонного основания h=20 см	$м^2$		смотри ПОС
4.	Устройство песчаной подготовки под футляр h=100мм	$м^3$		
5.	Столбы из бетона М-200	$м^3$	0.25	
6.	Стальной неразрезной футляр dy	п.м.		ГОСТ10296-90
7.	Монтаж водопровода dy из стальных труб с внутренней цементацией М-500 и наружной изоляцией	п.м.		"ЛИД-1" ТУ1394-005-04--00551-97 "Селмерс"
8.	Устройство опор на водопроводе УГ17.01.00-	шт кг		
9.	Резина ОМБ-С-8х120 Сосна 1 сорт 10х25х100мм	$м^2$ $м^3$		ГОСТ7338-90 ГОСТ8486-86*
10.	Заливка пустот футляра цементно-песчаным р-ром М-100	$м^3$		
11.	Проверка качества стыков методом радиографии	шт		
12.	Засыпка котлована песчаным грунтом с послойным уплотн.	$м^3$		смотри ПОС
13.	Восстановление бетонного основания h=20см	$м^2$		смотри ПОС
14.	Восстановление асфальтобетонного покрытия h=16см	$м^2$		смотри ПОС

УГ17.01

продолж. таб. 1

№№ п.п.	наименование работ	ед. изм.	кол-во	примечание
15.	Втулка под фланец ПНД_Т ОСТ6-19-517-85	шт кг		
16.	Фланец -10ст25 СК 2108-87-24	шт кг		
17.	Резиновое уплотнительное кольцо ГОСТ 7338-90	$м^2$		
18.	Пиломатериалы	$м^3$		
19.	Заделка фланцевого соединения битумом	$м^2$		
20.	Болт М..... ГОСТ1798-70	шт кг		
21.	Гайка М..... ГОСТ5915-70*	шт кг		
22.	Демонтаж сущ. водопровода dy из ПНД-Т труб	п.м.		
23.	Фланец гладкий .....-10ст25	шт кг		
24.	Патрубок фланец-гладкий F-KS....	шт кг		
25.	Патрубок фланец-раструб E-KS....	шт кг		
26.	Кольцо резиновое марки 1365 ТУ38-105-895-75	$м^2$		
27.	Болт М..... ГОСТ1798-70	шт кг		
28.	Гайка М..... ГОСТ5915-70*	шт кг		
29.	Демонтаж сущ. водопровода dy из ПВХ труб	п.м.		

для сущ. ГВ из ПНД-Т труб

для сущ. ГВ из ПВХ труб

Примечания:
1. Порядок и требования к производству работ смотри СК3105-98-В1.
2. Ведомость материалов и основных объемов работ заполняется при привязке к конкретному проекту.
3. Узлы присоединения к водопроводу из полиэтиленовых и поливинилхлоридных труб смотри альбом СК2108-87 института "Мосинжпроект".
4. Данный чертеж без привязки к конкретному проекту не действителен.
5. Размеры даны в мм.

СОГЛАСОВАНО:

МГП "Мосводоканал"
Зам. главного инженера-
начальник ТО АУМВ (В.Н. Ливенский)

"ТЕПЛОВЫЕ СЕТИ"
Филиал АО "МОСЭНЕРГО"
Начальник ПТО (А.В. Новиков)

Вх33939 1.40

Привязан:

гип			
автор прив.			
инв.№:			

Согласовано: нач. маст №2 Попова

Взам. инв.№

Подп. и дата

Инв. № подл.

нач. м-3	Юнусов		
зам. нач.	Шевченко		
гип	Макеев		
исполн.	Морева		
исполн.	Сивцева		
н. контр.	Кирьякова		

СК3105-98-В6

Пересечение бесканальной прокладки теплосети с водопроводом из полиэтиленовых, поливинилхлоридных труб сверху

стадия	лист	листов
р.ч.	1	1

МОСИНЖПРОЕКТ
мастерская №3

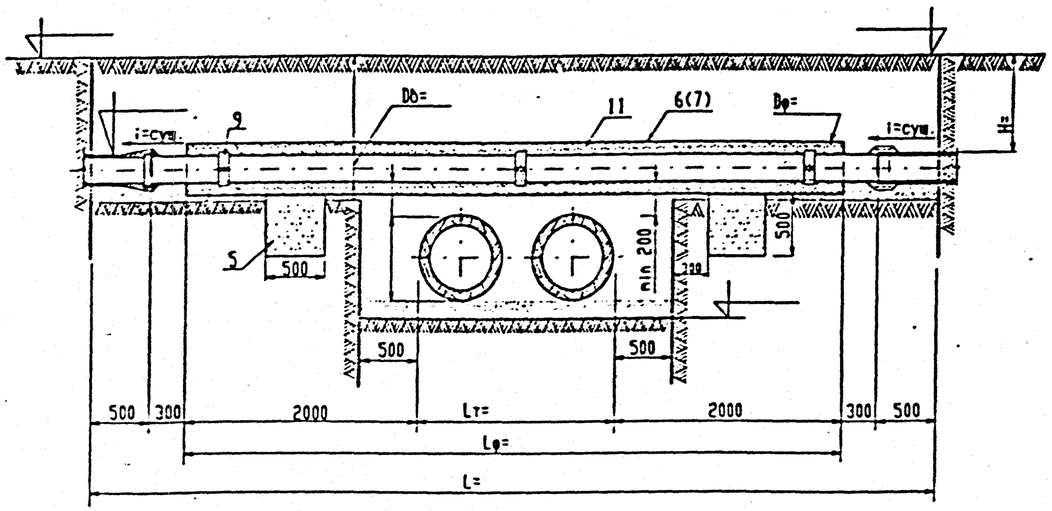

Узел присоединения к существующему водопроводу из чугунных труб

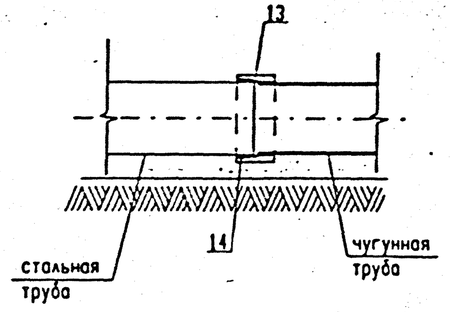

Узел присоединения к существующему водопроводу из напорных железобетонных труб

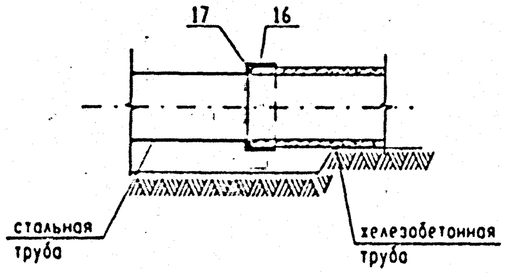

Ведомость материалов и основных объемов работ

таблица 1

№№ п.п.	наименование работ	ед. изм.	кол-во	примечание
1.	Разработка траншеи вручную	$м^3$		смотри ПОС
2.	Демонтаж асф/бетонного покрытия h=16см	$м^2$		смотри ПОС
3.	Демонтаж бетонного основания h=20 см	$м^2$		смотри ПОС
4.	Устройство песчаной подготовки под футляр h=100мм	$м^3$		
5.	Столбы из бетона М-200	$м^3$	0.25	
6.	Стальной разрезной футляр dy	п.м.		ГОСТ10296-90
7.	Стальной неразрезной футляр dy	п.м.		ГОСТ10296-90
8.	Монтаж водопровода dy из стальных труб с внутренней цементацией М-500 и наружной изоляцией	п.м.		"ЛИД-1" ТУ1394-005-04-00551-97 "Селмерс"
9.	Устройство опор на водопроводе УГ17.01.00-	шт кг		УГ17.01
10.	Резина ОМБ-С-8х120 Сосна 1 сорт 10х25х100мм	$м^2$ $м^3$		ГОСТ7338-90 ГОСТ8486-86*
11.	Заливка пустот футляра цементно-песчаным р-ром М-100	$м^3$		
12.	Проверка качества стыков методом радиографии	шт		

продолжение таб.1

№№ п.п.	наименование работ	ед. изм.	кол-во	примечание
13.	Переходной элемент типа РПЧГ	кг		для сущ. ГВ из чугунных труб
14.	Резиновые кольца	$м^2$		
15.	Демонтаж чугунного сущ. водопровода dy	п.м.		
16.	Переходной элемент типа ВР - ...	шт кг		для сущ. ГВ из ж.бетонных труб
17.	Резиновое кольцо	$м^2$		
18.	Демонтаж ж/бетонного сущ. водопровода dy	п.м.		
19.	Засыпка котлована песчаным грунтом с послойным уплотн.	$м^3$		смотри ПОС
20.	Восстановление бетонного основания h=20см	$м^2$		смотри ПОС
21.	Восстановление асфальтобетонного покрытия h=16см	$м^2$		смотри ПОС

Примечания:
1. Порядок и требования к производству работ смотри СК3105-98-В1.
2. Ведомость материалов и основных объемов работ заполняется при привязке к конкретному проекту.
3. Для существующего стального водопровода применять разрезной стальной футляр.
4. Узлы присоединения к водопроводу из чугунных и напорных железобетонных труб смотри альбом СК2104-86 и СК2105-86 института "Мосинжпроект".
5. Данный чертеж без привязки к конкретному проекту не действителен.
6. Размеры даны в мм.

СОГЛАСОВАНО:

МГП "Мосводоканал"
Зам. главного инженера-
начальник ТО АУМВ (В.Н. Ливенский)

"ТЕПЛОВЫЕ СЕТИ"
Филиал АО "МОСЭНЕРГО"
Начальник ПТО (А.В. Новиков)

Вх 33939 л41

Привязан:

гип			
автор прив.			
инв N:			

Согласовано: Попов

Взам. инв №

Подп. и дата

Инв. № подл.

нач. м-3	Юнусов		
зам. нач.	Шевченко		
гип	Макеев		
исполн.	Морева		
исполн.	Сиваева		
н. контр.	Кирьякова		

СК3105-98-В7

Пересечение бесканальной прокладки теплосети с водопроводом из стальных, чугунных, напорных железобетонных труб сверху

стадия	лист	листов
р.ч.	1	1

МОСИНЖПРОЕКТ
мастерская №3

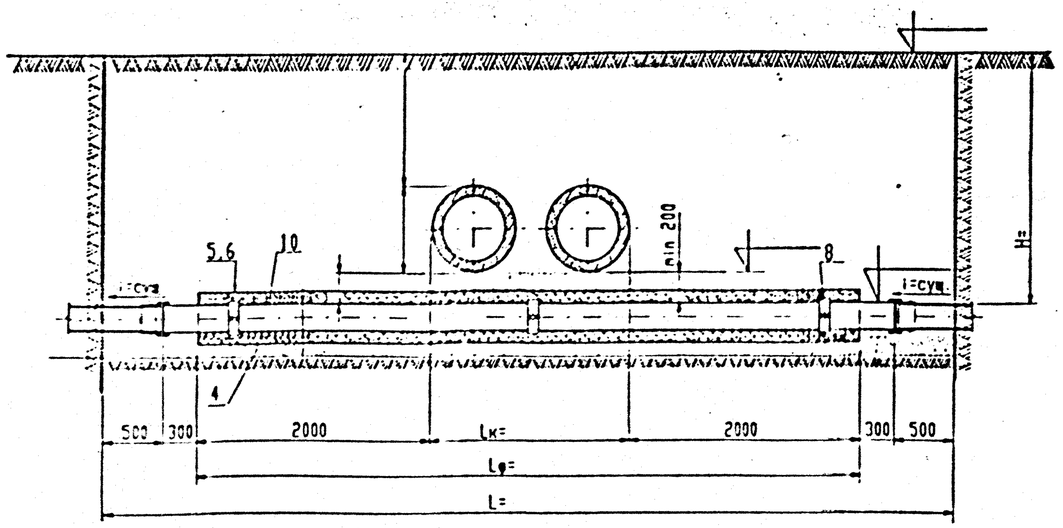

Узел присоединения к существующему водопроводу из полиэтиленовых труб (ПНД-Т)

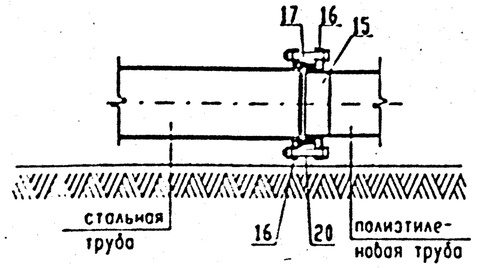

Узел присоединения к существующему водопроводу из поливинилхлоридных (ПВХ) труб

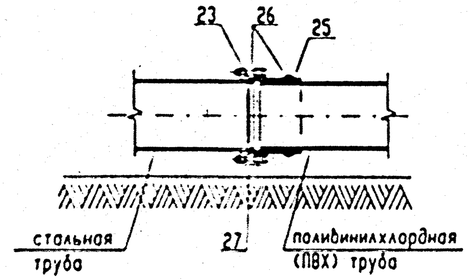

Ведомость материалов и основных объемов работ

таблица 1

№№ п.п.	наименование работ	ед. изм.	кол-во	примечание
1.	Разработка траншеи вручную	$м^3$		смотри ПОС
2.	Демонтаж асф/бетонного покрытия h=16см	$м^2$		смотри ПОС
3.	Демонтаж бетонного основания h=20 см	$м^2$		смотри ПОС
4.	Устройство песчаной подготовки под футляр h=100мм	$м^3$		
5.	Стальной разрезной футляр dy	п.м.		ГОСТ10296-90
6.	Стальной неразрезной футляр dy	п.м.		ГОСТ10296-90
7.	Монтаж водопровода dy из стальных труб с внутренней цементацией М-500 и наружной изоляцией	п.м.		"ЛИД-1" ТУ1394-005-04-02551-97 "Селмерс"
8.	Устройство опор на водопроводе УГ17.01.00-	шт кг		УГ17.01
9.	Резина ОМБ-С-8х120 Сосна 1 сорт 10х25х100мм	$м^2$ $м^3$		ГОСТ7338-90 ГОСТ8486-86*
10.	Заливка пустот футляра цементно-песчаным р-ром М-100	$м^3$		
11.	Проверка качества стыков методом радиографии	шт		
12.	Засыпка котлована песчаным грунтом с послойным уплотн.	$м^3$		смотри ПОС
13.	Восстановление бетонного основания h=20см	$м^2$		смотри ПОС
14.	Восстановление асфальтобетонного покрытия h=16см	$м^2$		смотри ПОС

продолжение таб. 1

№№ п.п.	наименование работ	ед. изм.	кол-во	примечание	
15.	Втулка под фланец ПНД_Т ОСТ6-19-517-85	шт кг			для сущ. ТВ из ПНД-Т труб
16.	Фланец -10ст25 СК 2108-87-24	шт кг			
17.	Резиновое уплотнительное кольцо ГОСТ 7338-90	$м^2$			
18.	Пиломатериалы	$м^3$			
19.	Заделка фланцевого соединения битумом	$м^2$			
20.	Болт М..... ГОСТ1798-70	шт кг			
21.	Гайка М..... ГОСТ5915-70*	шт кг			
22.	Демонтаж сущ. водопровода dy из ПНД-Т труб	п.м.			
23.	Фланец гладкий .....-10ст25	шт кг			для сущ. ТВ из ПВХ труб
24.	Патрубок фланец-гладкий F-KS....	шт кг	—		
25.	Патрубок фланец-раструб E-KS....	шт кг			
26.	Кольцо резиновое марки 1365 ТУ38-105-895-75	$м^2$			
27.	Болт М..... ГОСТ1798-70	шт кг			
28.	Гайка М..... ГОСТ5915-70*	шт кг			
29.	Демонтаж сущ. водопровода dy из ПВХ труб	п.м.			

Примечания:
1. Порядок и требования к производству работ смотри СК3105-98-В1.
2. Ведомость материалов и основных объемов работ заполняется при привязке к конкретному проекту.
3. Узлы присоединения к водопроводу из полиэтиленовых и поливинилхлоридных труб смотри альбом СК2108-87 института "Мосинжпроект".
4. Для существующего стального водопровода применять разрезной стальной футляр.
5. Данный чертеж без привязки к конкретному проекту не действителен.
6. Размеры даны в мм.

СОГЛАСОВАНО:

МГП "Мосводоканал"
Зам. главного инженера-
начальник ТО АУМВ (В.Н. Ливенский)

"ТЕПЛОВЫЕ СЕТИ"
Филиал АО "МОСЭНЕРГО"
Начальник ПТО (А.В. Новиков)

Вх33939 л42

Привязан:

гип			
автор прив.			
инв.N:			

Согласовано: нач. маст №2 Попов; Взам. инв. №; Подп. и дата; Инв. № подл.

нач. м-3	Юнусов		
зам. нач.	Шевченко		
гип	Макеев		
исполн.	Морева		
исполн.	Сизева		
н. контр.	Кирьякова		

СК3105-98-В8

Пересечение бесканальной прокладки теплосети с водопроводом из стальных, полиэтиленовых, поливинилхлоридных труб снизу

стадия	лист	листов
р.ч.	1	1

мосинжпроект
мастерская №3

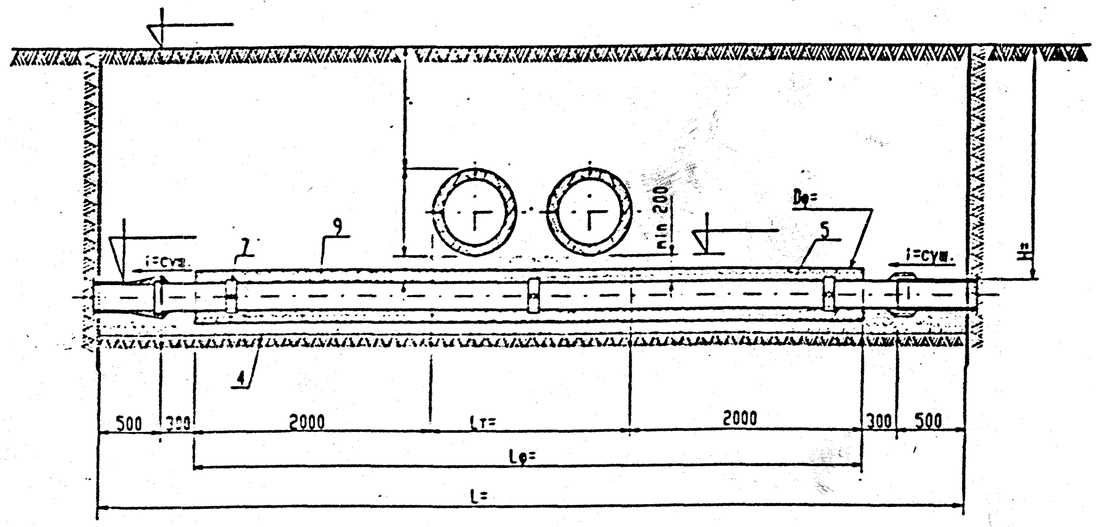

Узел присоединения к существующему водопроводу из чугунных труб

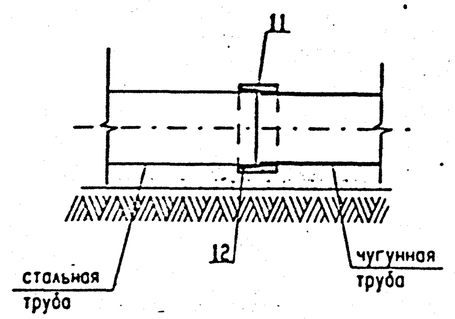

Узел присоединения к существующему водопроводу из напорных железобетонных труб

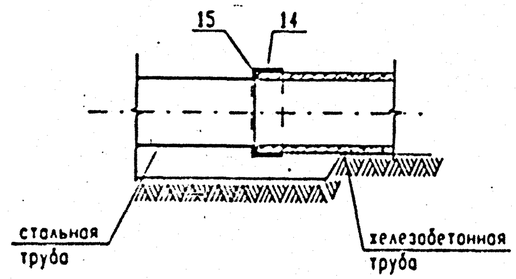

Ведомость материалов и основных объемов работ

таблица 1

№№ п.п.	наименование работ	ед. изм.	кол-во	примечание
1.	Разработка траншеи вручную	$м^3$		смотри ПОС
2.	Демонтаж асф/бетонного покрытия h=16см	$м^2$		смотри ПОС
3.	Демонтаж бетонного основания h=20 см	$м^2$		смотри ПОС
4.	Устройство песчаной подготовки под футляр h=100мм	$м^3$		
5.	Неразрезной футляр dy	п.м.		ГОСТ10296-90
6.	Монтаж водопровода dy из стальных труб с внутренней цементацией М-500 и наружной изоляцией	п.м.		"ЛИД-1" ТУ1394-005-04-03551-97 "Селмерс"
7.	Устройство опор на водопроводе УГ17.01.00-	шт кг		УГ17.01
8.	Резина ОМБ-С-8х120 Сосна 1 сорт 10х25х100мм	$м^2$ $м^3$		ГОСТ7338-90 ГОСТ8486-86*
9.	Заливка пустот футляра цементно-песчаным р-ром М-100	$м^3$		
10.	Проверка качества стыков методом радиографии	шт		

продолж. таб. 1

№№ п.п.	наименование работ	ед. изм.	кол-во	примечание
11.	Переходной элемент типа РПЧГ	кг		для сущ. ГВ из чугунных труб
12.	Резиновые кольца	$м^2$		
13.	Демонтаж чугунного сущ. водопровода dy	п.м.		
14.	Переходной элемент типа ВР - ...	шт кг		для сущ. ГВ из ж.бетонных труб
15.	Резиновое кольцо	$м^2$		
16.	Демонтаж ж/бетонного сущ. водопровода dy	п.м.		
17.	Засыпка котлована песчаным грунтом с послойным уплотн.	$м^3$		смотри ПОС
18.	Восстановление бетонного основания h=20см	$м^2$		смотри ПОС
19.	Восстановление асфальтобетонного покрытия h=16см	$м^2$		смотри ПОС

Примечания:
1. Порядок и требования к производству работ смотри СК3105-98-В1.
2. Ведомость материалов и основных объемов работ заполняется при привязке к конкретному проекту.
3. Узлы присоединения к водопроводу из чугунных и напорных железобетонных труб смотри альбом СК2104-86 и СК2105-86 института "Мосинжпроект".
4. Данный чертеж без привязки к конкретному проекту не действителен.
5. Размеры даны в мм.

СОГЛАСОВАНО:

МГП "Мосводоканал"
Зам. главного инженера-
начальник ТО АУМВ (В.Н. Ливенский)

"ТЕПЛОВЫЕ СЕТИ"
Филиал АО "МОСЭНЕРГО"
Начальник ПТО (А.В. Новиков)

Вх. 33939 л43

Привязан:

гип			
автор прив.			
инв.N:			

нач. м-3	Юнусов		
зам. нач.	Шевченко		
гип	Максев		
исполн.	Морева		
исполн.	Сивцева		
н. контр.	Кирьякова		

СК3105-98-В9

Пересечение бесканальной прокладки теплосети с водопроводом из чугунных, напорных железобетонных труб снизу

стадия	лист	листов
р.ч.	1	1

МОСИНЖПРОЕКТ
мастерская №3

Согласовано
нач. маст №2 Попов
Взам. инв. №
Подп. и дата
Инв. № подл.

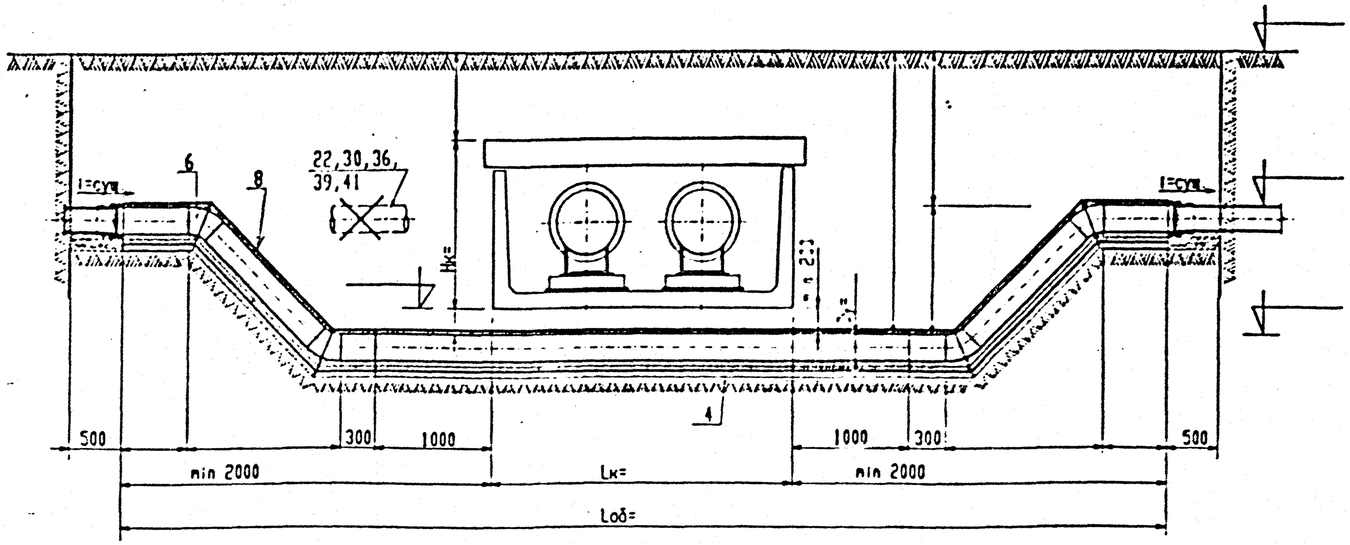

Узел присоединения к существующему водопроводу из полиэтиленовых труб (ПНД-Т)

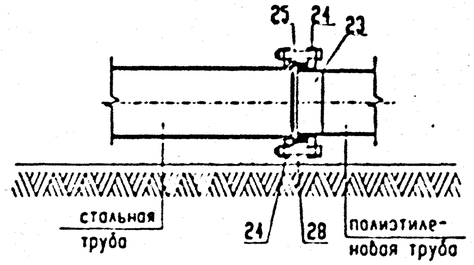

Узел присоединения к существующему водопроводу из поливинилхлоридных (ПВХ) труб

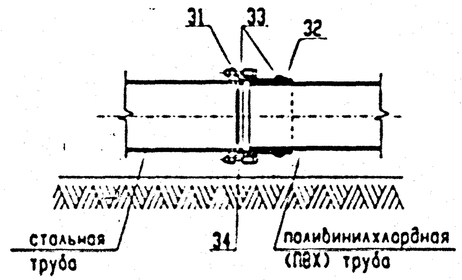

Узел присоединения к существующему водопроводу из чугунных труб

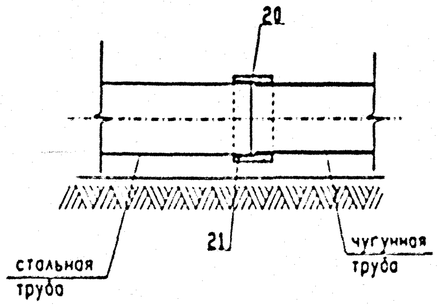

Узел присоединения к существующему водопроводу из напорных железобетонных труб

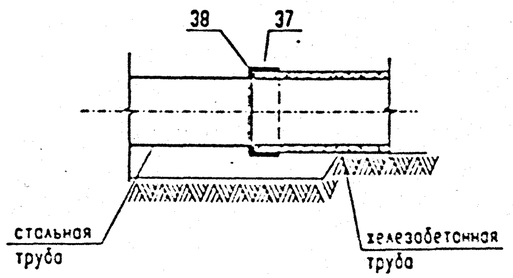

Примечания:

1. Порядок и требования к производству работ смотри СК3105-98-В1.
2. Ведомость материалов и основных объемов работ заполняется при привязке к конкретному проекту, смотри СК3105-98-В13.
3. Узлы присоединения к водопроводу из чугунных, напорных железобетонных, полиэтиленовых и поливинилхлоридных труб смотри альбомы СК2108-87, СК2104-86 и СК2105-80 института "Мосинжпроект".
4. Номера позиций и конструкцию железобетонной обоймы смотри СК3105-98-В13.
5. Данный чертеж без привязки к конкретному проекту не действителен.
6. Размеры даны в мм.

СОГЛАСОВАНО:

МГП "Мосводоканал"
Зам. главного инженера-
начальник ТО АУМВ (В.Н. Ливенский)

"ТЕПЛОВЫЕ СЕТИ"
Филиал АО "МОСЭНЕРГО"
Начальник ПТО (А.В. Новиков)

Вх 33939 л 44

Привязан:			
гип			
автор прив.			
инв.№:			

Согласовано
нач. маст №2 Попов
Взам. инв.№
Подп. и дата
Инв. № подл.

нач. м-3	Юнтсов		
зам. нач.	Шевченко		
гип	Макеев		
исполн.	Морева		
исполн.	Сизаева		
н. контр.	Кирьякова		

СК3105-98-В10

Перекладка водопровода под канал теплосети

стадия	лист	листов
р.ч.	1	2

мосинжпроект
мастерская №3

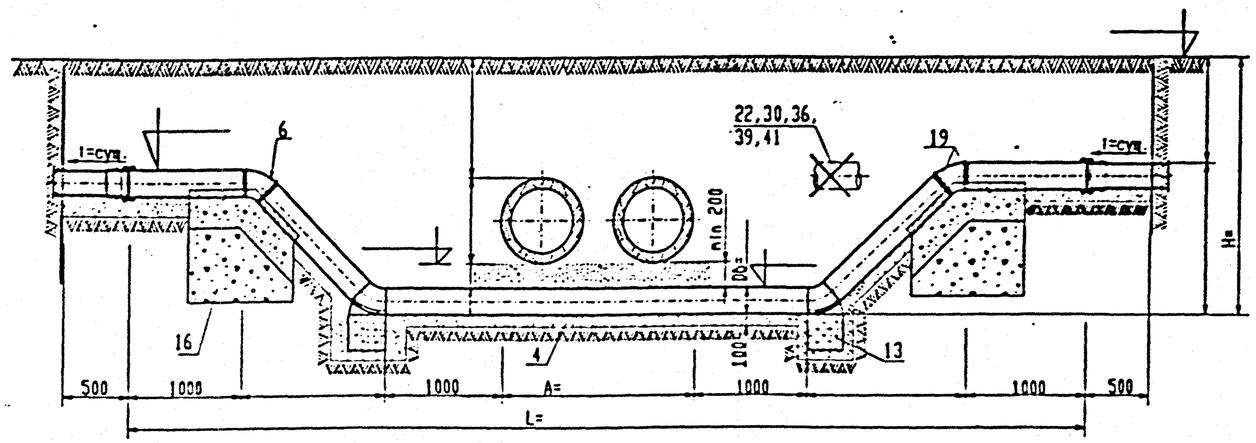

Узел присоединения к существующему водопроводу из полиэтиленовых труб (ПНД-Т)

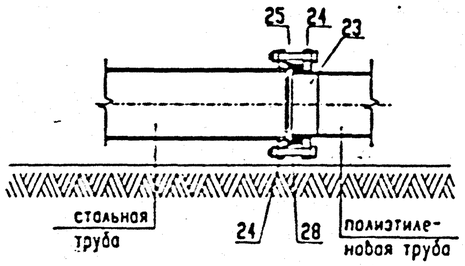

Узел присоединения к существующему водопроводу из чугунных труб

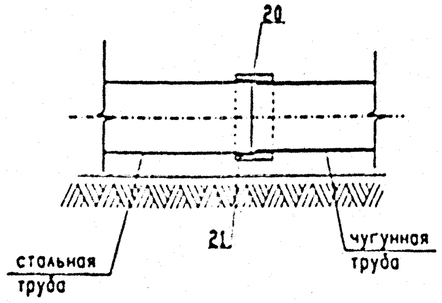

Узел присоединения к существующему водопроводу из поливинилхлоридных (ПВХ) труб

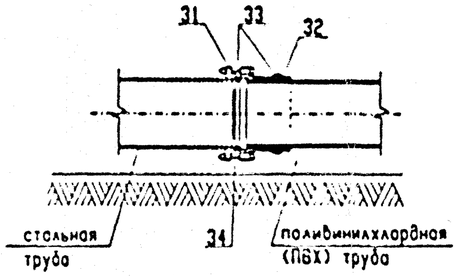

Узел присоединения к существующему водопроводу из напорных железобетонных труб

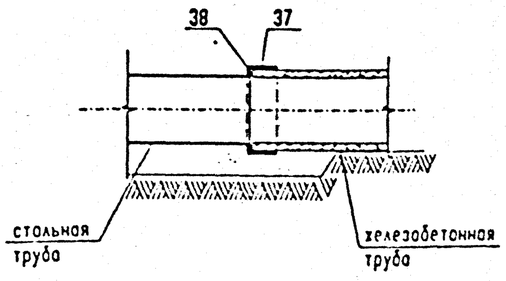

Примечания:

1. Порядок и требования к производству работ смотри СК3105-98-В1.
2. Данный чертеж применяется для теплосети 2Dy≤ 400мм и водопровода диаметром не более диаметра теплосети.
3. Ведомость материалов и основных объемов работ заполняется при привязке к конкретному проекту, смотри СК3105-98-В13.
4. Узлы присоединения к водопроводу из чугунных, напорных железобетонных, полиэтиленовых и поливинилхлоридных труб смотри альбомы СК2108-87, СК2104-86 и СК2105-80 института "Мосинжпроект".
5. Конструкции верхних и нижних упоров смотри альбом СК2110-88 института "Мосинжпроект".
6. Номера позиций смотри СК3105-98-В-13.
7. Данный чертеж без привязки к конкретному проекту не действителен.
8. Размеры даны в мм.

СОГЛАСОВАНО:

МГП "Мосводоканал"
Зам. главного инженера-
начальник ТО АУМВ (В.Н. Ливенский)

"ТЕПЛОВЫЕ СЕТИ"
Филиал АО "МОСЭНЕРГО"
Начальник ПТО (А.В. Новиков)

Вх. 33939 л45

Привязан:

ГИП			
автор прив.			
инв.№:			

нач. м-3	Юнусов		
зам. нач.	Шевченко		
гип	Макеев		
исполн.	Морева		
исполн.	Сивцева		
н. контр.	Кирьякова		

СК3105-98-В11

Перекладка водопровода под бесканальную прокладку теплосети 2Dy≤400 мм

стадия	лист	листов
р.ч.	1	2

МОСИНЖПРОЕКТ
мастерская №3

Согласовано
нач. маст. №2 Попов
Взам. инв. №
Подп. и дата
Инв. № подл.

Данный чертеж выдан взамен ранее выданного. Ранее выданный чертеж недействителен. 2.03.99

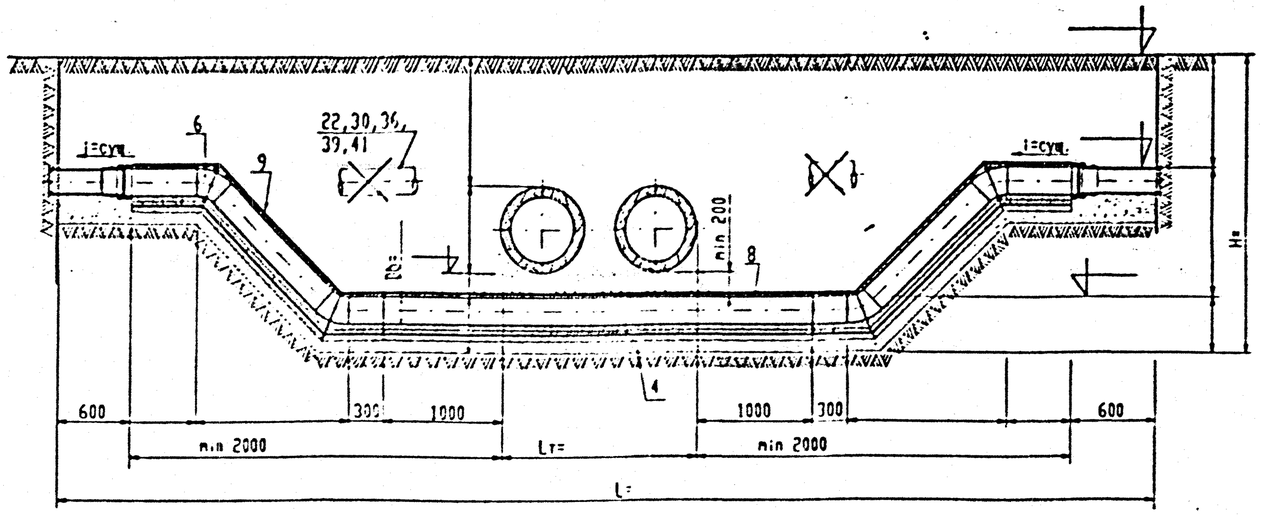

Узел присоединения к существующему водопроводу из полиэтиленовых труб (ПНД-Т)

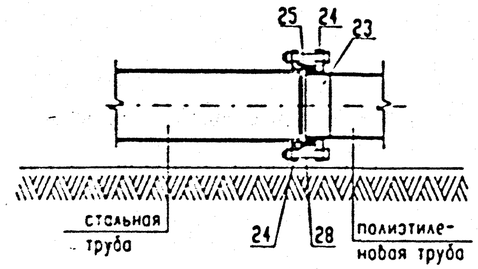

Узел присоединения к существующему водопроводу из чугунных труб

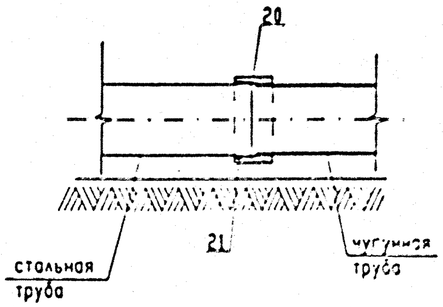

Узел присоединения к существующему водопроводу из поливинилхлоридных (ПВХ) труб

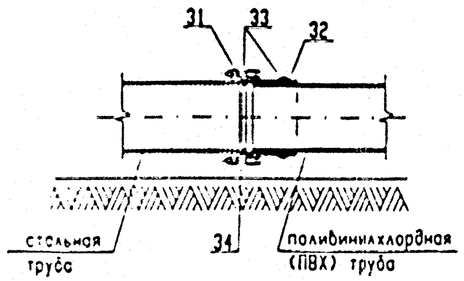

Узел присоединения к существующему водопроводу из напорных железобетонных труб

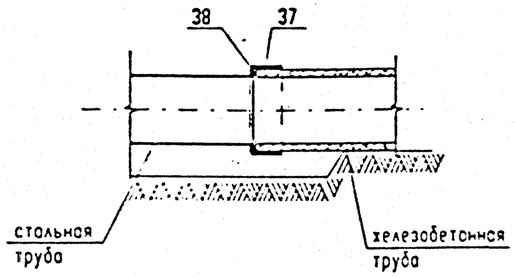

Примечания:
1. Порядок и требования к производству работ смотри СК3105-98-В1.
2. Данный чертеж применяется для теплосети 2Dy > 400 мм в ППУ изоляции.
3. Ведомость материалов и основных объемов работ заполняется при привязке к конкретному проекту, смотри СК3105-98-В13.
4. Узлы присоединения к водопроводу из чугунных, напорных железобетонных, полиэтиленовых и поливинилхлоридных труб смотри альбомы СК2108-87, СК2104-86 и СК2105-80 института "Мосинжпроект".
5. Номера позиций и конструкцию железобетонной обоймы смотри СК3105-98-В13.
6. Данный чертеж без привязки к конкретному проекту не действителен.
7. Размеры даны в мм.

СОГЛАСОВАНО:

МГП "Мосводоканал"
Зам. главного инженера-
начальник ТО АУМВ (В.Н. Ливенский)

"ТЕПЛОВЫЕ СЕТИ"
Филиал АО "МОСЭНЕРГО"
Начальник ПТО (А.В. Новиков)

Вх. 33939 л46

Привязан:			
гип			
автор прив.			
инв.N:			

нач. м-3	Юнусов		
зам. нач.	Шевченко		
гип	Макеев		
исполн.	Морева		
исполн.	Сивзева		
н. контр.	Кирьякова		

СК3105-98-В12

Перекладка водопровода под бесканальную прокладку теплосети 2Dy>400 мм

стадия	лист	листов
р.ч.	1	2

МОСИНЖПРОЕКТ
мастерская №3

Согласовано
нач. маст.№2 Порз
Взам. инв.№
Подп. и дата
Инв. № подл.

Данная конструкция будет применяться в сочетании с бетонным и песчаным основанием. 2.03-99

Ведомость материалов и основных объемов работ

таблица 1

№№ п.п.	наименование работ	ед. изм.	кол-во	примечание	
1.	Разработка траншеи вручную	$м^3$		смотри ПОС	
2.	Демонтаж асф/бетонного покрытия h=16см	$м^2$		смотри ПОС	
3.	Демонтаж бетонного основания h=20 см	$м^2$		смотри ПОС	
4.	Песчаное основани h=100мм под водопровод dy	$м^3$			
5.	Монтаж водопровода dy из стальных труб с внутренней цементацией М-500 и наружной изоляцией	п.м.		"ЛИД-1" ТУ1394-005-04-00551-97 "Селмере"	
6.	Отвод 45° dy с внутренней цементацией М-500	шт кг			
7.	Песчаная подготовка h=100 мм	$м^3$			железобетонная обойма
8.	Обойма из бетона В 15	$м^3$			
9.	Стяжка из цементного раствора М-50	$м^2$			
10.	Оклеечная изоляция из стеклоткани на асф. мастике	$м^2$			
11.	Арматурная сталь AI Ф...	кг			
12.	Арматурная сталь AII Ф...	кг			
13.	Плита упора из бетона В 7.5	$м^3$			упор нижний
14.	Бетонная подушка В 7.5	$м^3$			
15.	Подготовка из щебня	$м^3$			
16.	Плита упора из бетона В 7.5	$м^3$			упор верхний
17.	Бетонная подушка В 7.5	$м^3$			
18.	Подготовка из щебня	$м^3$			
19.	Стальной хомут МХ и анкер АМ	кг			
20.	Переходной элемент типа РПЧГ	кг			для сущ. ГВ из чугунных труб
21.	Резиновые кольца	$м^2$			
22.	Демонтаж чугунного сущ. водопровода dy	п.м.			

продолж. таб. 1

№№ п.п.	наименование работ	ед. изм.	кол-во	примечание	
23.	Втулка под фланец ПНД__Т ОСТ6-19-517-85	шт кг			для сущ. ГВ из ПНД-Т труб
24.	Фланец -10ст25 СК 2108-87-24	шт кг			
25.	Резиновое уплотнительное кольцо ГОСТ 7338-77	$м^2$			
26.	Пиломатериалы	$м^3$			
27.	Заделка фланцевого соединения битумом	$м^2$			
28.	Болт М..... ГОСТ1798-70	шт кг			
29.	Гайка М..... ГОСТ5915-70	шт кг			
30.	Демонтаж сущ. водопровода dy из ПНД-Т труб	п.м.			
31.	Фланец гладкий .....-10ст25	шт кг			для сущ. ГВ из ПВХ труб
32.	Патрубок фланец-раструб E-KS....	шт кг			
33.	Кольцо резиновое марки 136S ТУ38-105-895-75	$м^2$			
34.	Болт М..... ГОСТ1798-70	шт кг			
35.	Гайка М..... ГОСТ5915-70	шт кг			
36.	Демонтаж сущ. водопровода dy из ПВХ труб	п.м.			
37.	Переходной элемент типа ВР - ...	шт кг			для сущ. ГВ из ж.бетонных труб
38.	Резиновое кольцо	$м^2$			
39.	Демонтаж ж/бетонного сущ. водопровода dy	п.м.			
40.	Врезка в действующий водопровод dy	шт			
41.	Демонтаж стального сущ. водопровода dy	п.м.			
42.	Проверка качества стыков методом радиографии	шт			
43.	Засыпка котлована песчаным грунтом с послойным уплотн.	$м^3$		смотри ПОС	
44.	Восстановление бетонного основания h=20см	$м^2$		смотри ПОС	
45.	Восстановление асфальтобетонного покрытия h=16см	$м^2$		смотри ПОС	

Конструкция железобетонной обоймы на водопроводе из стальных труб

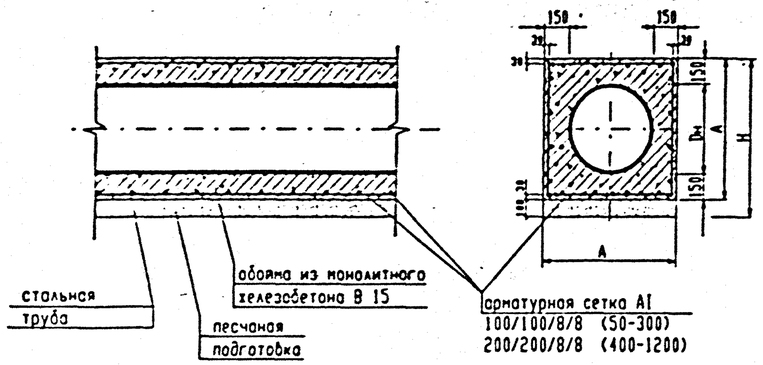

Основные размеры и расход материалов на 1 п.м. обоймы

таблица 2

Размеры, Материал	условный диаметр водопровода из стальных труб Dy, мм																	
	50	70	80	100	125	150	200	250	300	350	400	500	600	700	800	900	1000	1200
H, мм	457	476	489	508	533	659	619	675	725	873	826	930	1030	1120	1270	1320	1420	1620
A, мм	357	376	389	408	433	459	519	575	625	673	726	830	930	1020	1120	1220	1320	1520
бетон В15, $м^3$	0.125	0.137	0.145	0.157	0.174	0.191	0.232	0.272	0.308	0.344	0.385	0.468	0.553	0.633	0.727	0.824	0.926	1.142
арматурная сетка, кг	11.3	11.9	12.3	12.9	13.7	14.5	16.4	18.2	19.8	21.3	11.5	13.1	14.7	16.1	17.7	19.3	20.9	24.0
песок, $м^3$	0.04	0.04	0.04	0.05	0.05	0.05	0.06	0.07	0.07	0.08	0.08	0.09	0.1	0.12	0.12	0.13	0.14	0.16

Примечания:
1. Порядок и требования к производству работ смотри СК3105-98-В1.
2. Ведомость материалов и основных объемов работ заполняется при привязке к конкретному проекту совместно с листом СК3105-98-В10, СК3105-98-В11, СК3105-98-В12.
3. Данный чертеж без привязки к конкретному проекту не действителен.

СОГЛАСОВАНО:

МГП "Мосводоканал"
Зам. главного инженера-
начальник ТО АУМВ (В.Н. Ливенский)

"ТЕПЛОВЫЕ СЕТИ"
Филиал АО "МОСЭНЕРГО"
Начальник ПТО (А.В. Новиков)

Вх. 33939 л 47

Привязан:

ГИП			
автор прив.			
инв.N:			

нач. м-3	Юнусов	
зам. нач.	Шевченко	
ГИП	Макеев	
исполн.	Морева	
исполн.	Сивлева	
н. контр.	Кирьякова	

СК3105-98-В13

Перекладка водопровода под тепловые сети.
Ведомость основных объемов работ.

стадия	лист	листов
р.ч.	2	2

МОСИНЖПРОЕКТ
мастерская №3

Согласовано
нач. маст. №2 Попов
Взам. инв №
Подп. и дата
Инв. № подл.