ТИПОВОЙ ПРОЕКТ

901-4-65.83

РЕЗЕРВУАРЫ ДЛЯ ВОДЫ ПРЯМОУГОЛЬНЫЕ ЖЕЛЕЗОБЕТОННЫЕ СБОРНЫЕ ЕМКОСТЬЮ ОТ 500 ДО 1400 м³ (С ПРИМЕНЕНИЕМ СТЕНОВЫХ ПАНЕЛЕЙ С ОПОРНОЙ ПЯТОЙ)

АЛЬБОМ IV

СТРОИТЕЛЬНЫЕ ИЗДЕЛИЯ ДЛЯ РЕЗЕРВУАРОВ ЕМКОСТЬЮ ОТ 50 ДО 1400 м³

Ц00281-02

Инв. №					

ТИПОВОЙ ПРОЕКТ
901-4-6583

РЕЗЕРВУАРЫ ДЛЯ ВОДЫ ПРЯМОУГОЛЬНЫЕ ЖЕЛЕЗОБЕТОННЫЕ СБОРНЫЕ ЕМКОСТЬЮ ОТ 500 ДО 1400 м³ (С ПРИМЕНЕНИЕМ СТЕНОВЫХ ПАНЕЛЕЙ С ОПОРНОЙ ПЯТОЙ)

СОСТАВ ПРОЕКТА

АЛЬБОМ I ОБЩИЕ МАТЕРИАЛЫ ДЛЯ ПРОЕКТИРОВАНИЯ РЕЗЕРВУАРОВ ЕМКОСТЬЮ ОТ 50 ДО 20000 м³ (ИЗ ТИПОВОГО ПРОЕКТА 901-4-69.83)
АЛЬБОМ II МАТЕРИАЛЫ ДЛЯ ПРОЕКТИРОВАНИЯ СПЕЦИАЛЬНЫХ МЕРОПРИЯТИЙ ДЛЯ РЕЗЕРВУАРОВ ЕМКОСТЬЮ ОТ 50 ДО 20000 м³ СИСТЕМ ХОЗЯЙСТВЕННО-ПИТЬЕВОГО ВОДОСНАБЖЕНИЯ (ИЗ ТИПОВОГО ПРОЕКТА 901-4-6383)
АЛЬБОМ III КОНСТРУКЦИИ ЖЕЛЕЗОБЕТОННЫЕ
АЛЬБОМ IV СТРОИТЕЛЬНЫЕ ИЗДЕЛИЯ ДЛЯ РЕЗЕРВУАРОВ ЕМКОСТЬЮ ОТ 50 ДО 1400 м³
АЛЬБОМ V ТЕХНОЛОГИЧЕСКИЕ ТРУБОПРОВОДЫ, СИГНАЛИЗАЦИЯ ДЛЯ РЕЗЕРВУАРОВ ЕМКОСТЬЮ ОТ 50 ДО 20000 м³ (ИЗ ТИПОВОГО ПРОЕКТА 901-4-69.83)
АЛЬБОМ VI ВЕДОМОСТИ ПОТРЕБНОСТИ В МАТЕРИАЛАХ, ЧАСТИ 1-8
АЛЬБОМ VII СМЕТЫ
АЛЬБОМ VIII ПОКАЗАТЕЛИ РЕЗУЛЬТАТОВ ПРИМЕНЕНИЯ НАУЧНО-ТЕХНИЧЕСКИХ ДОСТИЖЕНИЙ В СТРОИТЕЛЬНЫХ РЕШЕНИЯХ ПРОЕКТА ДЛЯ РЕЗЕРВУАРА ЕМКОСТЬЮ 500 м³

АЛЬБОМ IV

РАЗРАБОТАН
СОЮЗВОДОКАНАЛНИИПРОЕКТ
ХАРЬКОВСКИЙ ВОДОКАНАЛПРОЕКТ
ГЛ. ИНЖЕНЕР ИН-ТА БОНДАРЕНКО
НАЧАЛЬНИК ОТДЕЛА ШЕЙКО
ГЛ. ИНЖЕНЕР ПР-ТА МАЗАЛОВА

ЦНИИПРОМЗДАНИЙ
ГЛ. ИНЖЕНЕР ИН-ТА ГРАНЕВ
РУК. ОТДЕЛА БОЛТУХОВ
ГЛ. ИНЖЕНЕР ПР-ТА ЧЕРНОМАЗ

ПРИ УЧАСТИИ НИИЖБ
ЗАМ. ДИРЕКТОРА КОРОВИН
ЗАВ. ЛАБОРАТОР БЕРДИЧЕВСКИЙ
СТ. НАУЧН. СОТР. ДОКУДОВСКИЙ

ОДОБРЕН ГОССТРОЕМ СССР
ПИСЬМО ОТ 17.11.78г № 2/3-409
ВВЕДЕН В ДЕЙСТВИЕ ИНСТИТУТОМ
СОЮЗВОДОКАНАЛНИИПРОЕКТ
ПРИКАЗ № 171 ОТ 13.07.83г

Привязан

400281-02 2

Обозначение	Наименование	Стр	Примечание
901-4-65.83-КЖИ-00.000ДО	Опись документов	2	
-00.000ТО	Техническое описание	4	
-01.000	Панель стеновая ПС(ПС1-ПС18)	5	
-01.000СБ	Панель стеновая ПС(ПС1-ПС18)		
	Сборочный чертеж	6	
-02.000	Стремянка СП6[d]	8	
-03.000	Плита покрытия 2ПР(2ПР-2-1-2ПР4-1)	9	
-03.000СБ	Плита покрытия 2ПР(2ПР-2-1-2ПР4-1) Сборочный чертеж	10	
-10.000	Плита покрытия ПР(ПР-2-1- ПР-4-1)	12	
-04.000	Колпак люза Кла, Клб, Клв	13	
-05.000	Панель стеновая ПСП14,36-Б14-К4 лев,		
	ПСП14,36-Б14-К4пр	14	
-05.000СБ	Панель стеновая ПСП14,36-Б14-К4лев,		
	ПСП14,36-Б14-К4пр. Сборочный чертеж	15	
-06.000	Панель стеновая -угловой блок		
	ПСП15,15,36-Б14-К4	16	
-06.000СБ	Панель стеновая-угловой блок		
	ПСП15,15,36-Б14-К4,Сборочный чертеж	17	
-06.000ВМС	Ведомость расхода стали	19	
-00.00У	Узлы I-XII	20	
-05.050	Изделие закладное МН8	24	
-07.000	Лестница съемная Л1	24	
-05.100	Изделие закладное МН1	25	
-05.100СБ	Изделие закладное МН1		
	Сборочный чертеж	25	
-06.200	Изделие закладное МН2	26	
-05.200СБ	Изделие закладное МН2		
	Сборочный чертеж	26	

Обозначение	Наименование	Стр	Примечание
901-4-65.83-КЖИ-05.500	Изделие закладное МН(МН3-МН5)	27	
-06.300	Изделие закладное МН(МН13-МН15)	28	
-05.300СБ	Изделие закладное МН(МН3-МН5)		
	Сборочный чертеж	29	
-06.300СБ	Изделие закладное МН(МН13-МН15)		
	Сборочный чертеж	29	
-05.400	Изделие закладное МН(МН6-МН7)	30	
-05.400СБ	Изделие закладное МН(МН6, МН7)		
	Сборочный чертеж	30	
-06.100	Изделие закладное МН11	31	
-06.100СБ	Изделие закладное МН11		
	Сборочный чертеж	31	
-06.200	Изделие закладное МН12	32	
-06.200СБ	Изделие закладное МН12		
	Сборочный чертеж	32	
-06.400	Изделие закладное МН16	33	
-06.400СБ	Изделие закладное МН16		
	Сборочный чертеж	33	
-08.500	Изделие закладное МН17	34	
-06.500СБ	Изделие закладное МН17		
	Сборочный чертеж	34	
-05.110	Каркас плоский КР(Кр1,Кр2)	35	

Альбом IV

Типовой проект 901-4-65.83

Взам. инв. №

Подпись и дата

Инв. № подл.

Привязан

Инв. №

Изм.	Кол.уч.	Лист	Подпись
Нач.отд.	Шейко		
Н.контр.	Постников		
Рук.гр.	Мазолова		
Гл.инж.	Возняков		
Ин.инж.	Филиппова		

ТП901-4-65.83-КЖИ-00.000ДО

Опись документов

Стадия	Лист	Листов
Р	1	2

Харьковский Водоканалпроект

25590-01 3

Копир. Ефименко

Формат А3

Обозначение	Наименование	Стр.	Примечание
901-4-65.83-КЖИ-05.110СБ	Каркас плоский Кр(Кр1, Кр2).		
	Сборочный чертеж	35	
-05.210	Каркас плоский Кр(Кр3, Кр4)	36	
-05.210СБ	Каркас плоский Кр(Кр3, Кр4).		
	Сборочный чертеж	36	
-05.310	Каркас плоский КР(Кр5, Кр6)	37	
-05.310СБ	Каркас плоский КР(КР5, Кр6)		
	Сборочный чертеж	37	
-05.410	Каркас плоский Кр(Кр7, Кр8)	38	
-05.410СБ	Каркас плоский КР(Кр7, Кр8).		
	Сборочный чертеж	38	
-06.110	Каркас плоский Кр 11	39	
-06.110СБ	Каркас плоский Кр 11.		
	Сборочный чертеж	39	
-06.120	Каркас плоский Кр 12	40	
-06.120СБ	Каркас плоский Кр 12.		
	Сборочный чертеж.	40	
-06.210	Каркас плоский Кр13	41	
-06.210СБ	Каркас плоский Кр 13.		
	Сборочный чертеж	41	
-06.220	Каркас плоский Кр 14	42	
-06.220СБ	Каркас плоский Кр14.		
	Сборочный чертеж	42	
-06.310	Каркас плоский Кр(Кр15-Кр17)	43	
-06.310СБ	Каркас плоский Кр(Кр15-Кр17)		
	Сборочный чертеж	43	
-06.320	Каркас плоский Кр 18	44	
-06.410	Каркас плоский Кр19	44	

Обозначение	Наименование	Стр.	Примечание
901-4-65.83-КЖИ-06.510	Каркас плоский Кр 20	45	
-08.010	Каркас плоский Кр 21	45	
-08.020	Каркас плоский КР(Кр22,Кр23)	46	
-08.020СБ	Каркас плоский КР(КР22, КР23)		
	Сборочный чертеж	46	
-05.010	Сетка арматурная С1	47	
-05.020	Сетка арматурная С 2	47	
-05.030	Сетка арматурная С3	48	
-05.040	Сетка арматурная С4	48	
-06.010	Сетка арматурная С 11	49	
-06.020	Сетка арматурная С 12	49	
-06.030	Сетка арматурная С 13	50	
-06.040	Сетка арматурная С14	50	
-08.030	Сетка арматурная С21	51	
-08.050	Сетка арматурная С26	51	
-08.040	Сетка арматурная С(С22-С25)	52	
-08.040СБ	Сетка арматурная С(С22-С25)		
	Сборочный чертеж	52	
-08.060	Сетка арматурная С(С27, С28)	53	
-08.060СБ	Сетка арматурная С(С27, С28).		
	Сборочный чертеж	53	
-08.070	Сетка арматурная С29	54	
-09.000	Изделие закладное МН9	54	

Альбом IV

Типовой проект 901-4-65.83

Инв. № подл. | Подпись и дата | Взам. инв. №

Привязан

Инв №

ТП901-4-65.83-КЖИ-00.000.ДО

Лист 2

25590-01 4

Копиров. Шелест

Формат А3

Типовой проект 901-4-65.83 Альбом IV

В альбоме приведены рабочие чертежи железобетонных, арматурных и закладных изделий для прямоугольных резервуаров.

Сборные железобетонные изделия изготовляются по чертежам унифицированных конструкций серии 3.900-3 с изменениями, указанными в данном альбоме, выполнение всех требований серии 3.900-3 обязательно. Дополнительные требования к материалам для приготовления бетона изложены также в альбоме I

В качестве рабочей арматуры применяется горячекатаная арматурная сталь класса А-III диаметрам 6-20 мм по ГОСТ 5781-82.

Распределительная арматура класса AI по ГОСТ 5781-82

Арматурные изделия конструкций (сетки, каркасы) изготовляются с помощью контактной точечной сварки в соответствии с ГОСТ 14098-68 со сваркой всех пересечений стержней. Качество арматурных сеток должно удовлетворяться требованиям ГОСТ 10922-75

Сетки рассчитаны на изготовление на многоэлектродных сварочных машинах Для некоторых сеток предусмотрено их гнутье с помощью станков, выпускаемых промышленностью. Плоские каркасы днища, изготовляются на одноточечных машинах.

Дуговая сварка рабочей арматуры не допускается

Для закладных изделий и металлоконструкций применяется сталь марки ВСт3КП2, а также арматурная сталь класса А-I и А-III. Указанная в чертежах дуговая сварка арматурных анкерующих стержней с пластинами закладных изделий может быть заменена контактной рельефно-точечной сваркой типа Н-2 по ГОСТ 19292-73.

Дуговую сварку выполнять электродами типа Э42А, Э46А, Э50А по ГОСТ 9467-75

Закладные изделия железобетонных конструкций и соединительные изделия крепления сварных железобетонных изделий подлежат защите от коррозии слоем алюминия или цинка толщиной 200 мкм, наносимого методом металлизации Металлизация закладных изделий выполняется в заводских условиях на стационарных установках.

Анкерные стержни закладных изделий должны иметь металлизационное покрытие на длине до 40-50 мм от тыльной плоскости пластинки В случае приварки закладных элементов непосредственно к арматурным каркасам металлизационное покрытие наносится на соответствующие стержни каркаса на расстоянии 40-50 мм от пластинки закладного элемента. Места сварки стальных элементов и монтажные сварные швы покрываются двумя слоями одного из составов ЭП-00-10, ЭП-4171 или ОЭП-4111 по ГОСТ 10277-76.

Открытые поверхности металлизированных закладных изделий сборных железобетонных изделий после их пропарки должны быть покрыты слоем грунта-шпаклевки ЭП-00-10

Закладные изделия железобетонных изделий, не подлежащих пропарке, а также металлизированные стальные изделия, непосредственно поставляемые на стройку, должны быть пропарены и затем пропитаны путем погружения в ванны или окраской кистью составом ЭП-00-10 до установки ванны их в опалубку

Перед нанесением защитных покрытий необходимо обеспечить вторую степень очистки поверхностей стальных элементов от окислов (согласно ГОСТ 9.402-80)

Инв № подл | Подп. и дата | Взам. инв №

Привязан

Инв №

Нач отд	Шайко		
Гл контр	Постникова		
Рук гр	Мазалова		
Ст инж	Безуванов		
Инж	Ульянова		

ТП901-4-65.83 -КЖИ-00.000ТО

Техническое описание

Стадия	Лист	Листов
Р		

Укрсельгазпроект Харьковский Водоканалпроект

400281-02 5

Копир Шелест

Формат А3

Формат	Зон.	Поз.	Обозначение	Наименование	Количество на исполнение -КЖИ-01.000-																		Примечание
					—	01	02	03	04	05	06	07	08	09	10	11	12	13	14	15	16	17	
				Документация																			
А3			901-4-65.83-КЖИ-01.000 СБ	Сборочный чертеж	+	+	+	+	+	+	+	+	+	+	+	+	+	+	+	+	+	+	
А3			-00 000 ТО	Техническое описание	+	+	+	+	+	+	+	+	+	+	+	+	+	+	+	+	+	+	
				Сборочные единицы																			
				Панели стеновые																			
			3.900-3, вып. 12,13	ПСП 36-63-□4	+		+		+		+		+		+		+		+		+		Со всеми арматурными и закладными изделиями
			3.900-3, вып. 12,13	ПСП 36-64-□4		+		+		+		+		+		+		+		+		+	
				Изделие закладное																			
А4		1	901-4-65.83-КЖИ-05.050	МН8	3	3	3	3	3	3	3	3	3	3	3	3	3	3	3	3	3	3	
		2	1.400-15, вып.0	МН101-6			1	1	1	1	1	1	1	1	1	1	1	1	1	1	1	1	
				Корпус сальника																			
		3	3.901-5	Ду=100, ℓ=200			1	1							1	1							
			3.901-5	Ду=150, ℓ=200					1	1							1	1					
			3.901-5	Ду=200, ℓ=200							1	1							1	1			
			3.901-5	Ду=300, ℓ=200									1	1							1	1	

Панели стеновые ПС1–ПС18 отличаются от панелей серии 3.900-3, вып. 12,13 наличием сальников и дополнительных закладных изделий.

Альбом К

Типовой проект 901-4-65.83

Инв. № подл. | Подпись и дата | Взам. инв. №

Привязан

Инв. №

Нач. отд.	Шейко		
Н. контр.	Постников		
Рук. гр.	Мазолова		
Ст. инж.	Возианов		
Инжен.	Филиппов		

ТП901-4-65.83-КЖИ-01.000

Панель стеновая ПС(ПС1–ПС18)

Стадия	Лист	Листов
Р		1

Союзводоканалниипроект Харьковский Водоканалпроект

400281-02 6

Копир. Шелест

Формат А3

Альбом IV

Типовой проект 901-4-65.83

ПС1 – ПС10

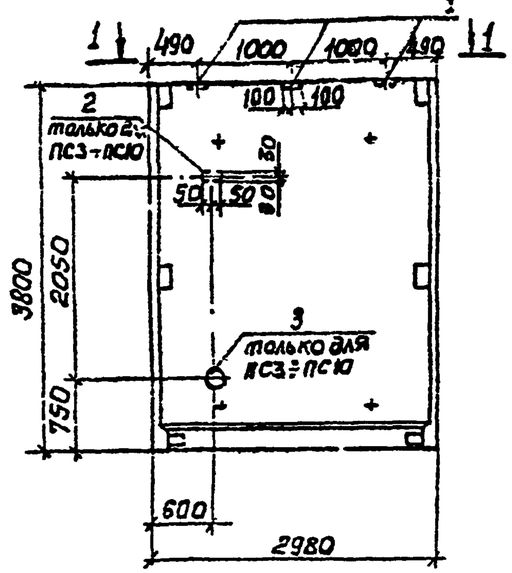

ПС11 – ПС13

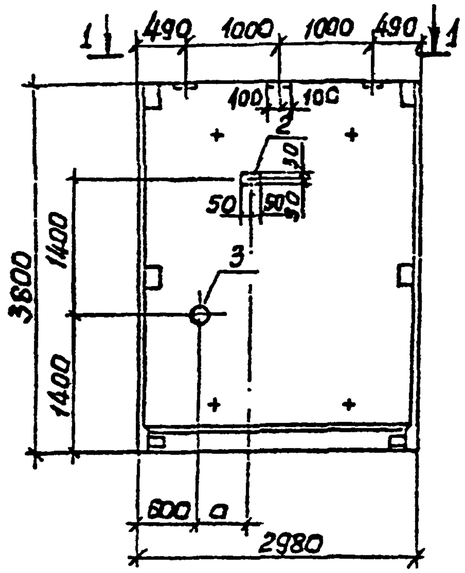

1 - 1

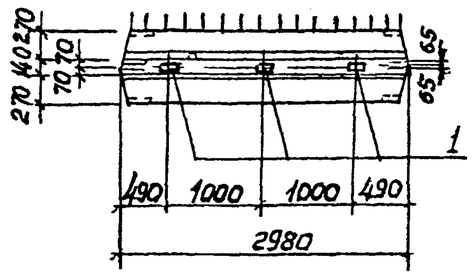

1. В марках стеновых панелей не дана обозначение типа стыка. Чертеж выполнен условно для клиновидного стыка

Обозначение	Марка	Условная марка	Разнв. рабочих
901-4-65.83-КЖИ-01.000	ПСП36-63-□-4а	ПС1	
-01	ПСП36-64-□-4а	ПС2	
-02	ПСП36-63-□-4б	ПС3	
-03	ПСП36-64-□-4д	ПС4	
-04	ПСП36-63-□-4в	ПС5	
-05	ПСП36-64-□-4б	ПС6	
-06	ПСП36-63-□-4г	ПС7	
-07	ПСП36-64-□-4г	ПС8	
-08	ПСП36-63-□-4д	ПС9	
-09	ПСП36-64-□-4д	ПС10	
-10	ПСП36-63-□-4е	ПС11	400
-11	ПСП36-64-□-4е	ПС12	
-12	ПСП36-63-□-4ж	ПС13	500
-13	ПСП36-64-□-4ж	ПС14	
-14	ПСП36-63-□-4и	ПС15	600
-15	ПСП36-64-□-4и	ПС16	
-16	ПСП36-63-□-4к	ПС17	900
-17	ПСП36-64-□-4к	ПС18	

ТП 901-4-65.83-КЖИ-01.000 СБ

Панель стеновая ПС(ПС1 – ПС18)
Сборочный чертеж

Стадия	Масса	Масштаб
Р	5400	1:50
Лист 1	Листов 2	

Харьковский Водоканалпроект

Разработал Шейко
Нач. отд. Сапожков
Гл. спец. Маслова
Нач. сект. Воздков
Нач. отд. Шилова

Инв. №

Копир. Шейко

Формат А3

Ц00281-02 7

Ведомость расхода стали на дополнительные закладные изделия, кг

Марка элемента	Изделия закладные																	Всего
	Арматура класса								Прокат марки									
	А-I					А-III			ВСт3 кп-1									
	ГОСТ 5781-82								ГОСТ 103-76			ГОСТ 8732-58			ГОСТ 12704-83			
	ф7	ф10	ф15		Итого	ф14		Итого	δ=6	δ=8	δ=10	тр 168×5	тр 245×7	тр 299×8	тр 426×7		Итого	
ПС1						0.91		0.9	0.3	5.09							5.4	6.3
ПС2						0.91		0.9	0.3	5.09							5.4	6.3
ПС3	0.42				0.4	0.91		0.9	0.3	5.09	1.76	4.0					11.2	12.5
ПС4	0.42				0.4	0.91		0.9	0.3	5.09	1.76	4.0					11.2	12.5
ПС5		1.26			1.3	0.91		0.9	0.3	5.09	2.32		8.2				15.9	18.1
ПС6		1.26			1.3	0.91		0.9	0.3	5.09	2.32		8.2				15.9	18.1
ПС7		1.56			1.6	0.91		0.9	0.3	5.09	2.6			11.5			19.5	22.0
ПС8		1.56			1.6	0.91		0.9	0.3	5.09	2.6			11.5			19.5	22.0
ПС9			5.20		5.2	0.91		0.9	0.3	5.09	3.5				14.5		23.4	29.5
ПС10			5.20		5.2	0.91		0.9	0.3	5.09	3.5				14.5		23.4	29.5
ПС11	0.42				0.4	0.91		0.9	0.3	5.09	1.76	4.0					11.2	12.5
ПС12	0.42				0.4	0.91		0.9	0.3	5.09	1.76	4.0					11.2	12.5
ПС13		1.26			1.3	0.91		0.9	0.3	5.09	2.32		8.2				15.9	18.1
ПС14		1.26			1.3	0.91		0.9	0.3	5.09	2.32		8.2				15.9	18.1
ПС15		1.56			1.6	0.91		0.9	0.3	5.09	2.6			11.5			19.5	22.6
ПС16		1.56			1.6	0.91		0.9	0.3	5.09	2.6			11.5			19.5	22.6
ПС17			5.20		5.2	0.91		0.9	0.3	5.09	3.5				14.5		23.4	29.5
ПС18			5.20		5.2	0.91		0.9	0.3	5.09	3.5				14.5		23.4	29.5

Привязан

Инв. №

Типовой проект 901-4-65.83

Типовой проект 901-4-65.83 Альбом IV

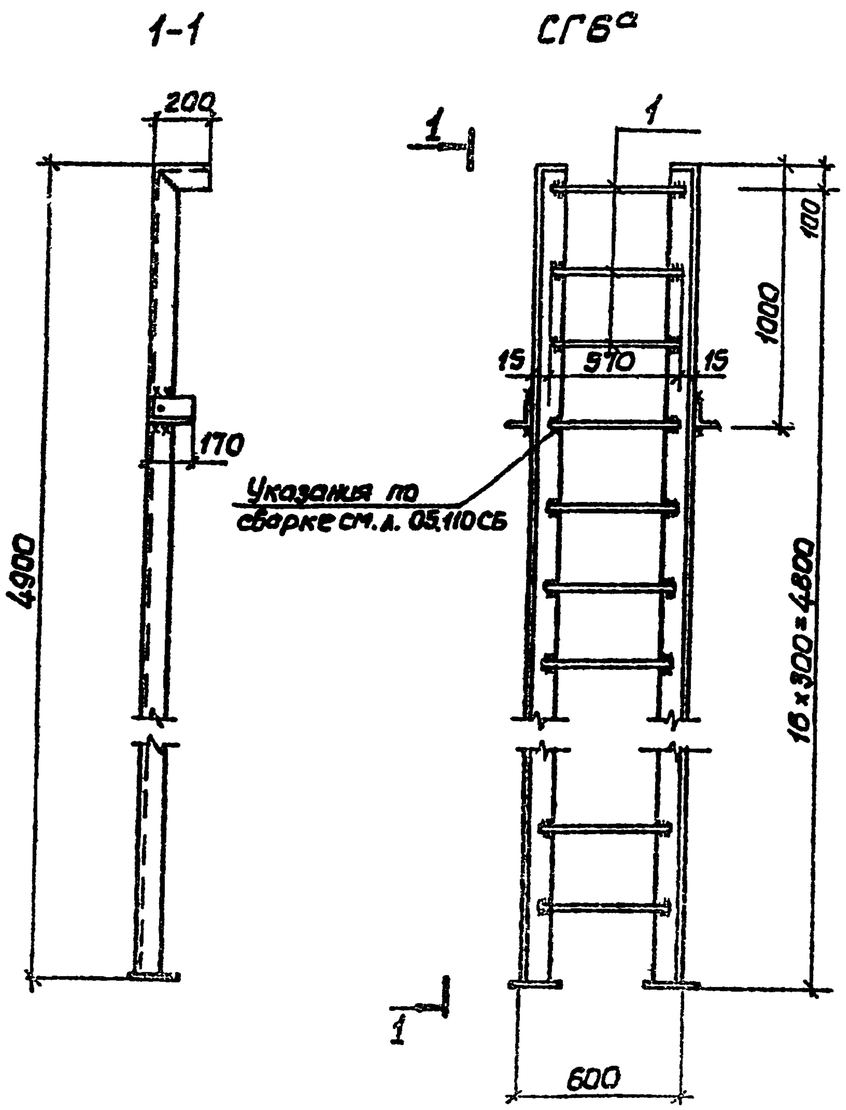

Формат	Зона	Поз.	Обозначение	Наименование	Кол.	Примечание
				СГ6а		
				Сборочные единицы		
			1.459-2 вып.3	Стремянка СГ6		
				Детали		
Б4		1	901-4-65.83-КЖИ-15.001	ФІВАІІІ ГОСТ 5781-82 ℓ=570	3	1.1 кг

Стремянка СГ6а отличается от СГ6 серии 1.459.2 вып. 3 длиной и наличием дополнительных арматурных деталей

Инв. № подл. | Подпись и дата | Взам. инв. №

Привязан

Инв. №

Нач отд	Шейко		
Гл. контр	Постников		
Рук. гр.	Мозалова		
Ст. инж.	Возиянов		
Инжен.	Филиппова		

ТП 901-4-65.83-КЖИ-02 000

Стремянка СГ6а

Стадия	Масса	Масштаб
Р	57.4 кг	1:50
Лист	Листов 61	

8Ст3 кп

Гипроводоканалмашпроект: Харьковский Водоканалпроект

Ц 00281-02 9

Копир. Шелест

Формат А3

Инв № подл. | Подпись и дата | Взам. инв №

Типовой проект 901-4-65.83 Альбом IV

Формат	Зона	Поз.	Обозначение	Наименование	Кол. на испол. -КЖИ 03.000 —	01	02						Примечание
				Документация									
А3			901-4-65.83-КЖИ 03.000СБ	Сборочный чертеж									
			3.900-3, вып. 15	Техническое описание									
			3.900-3.15.01 10000-01.5000СБ	Плита покрытия (1ПР - 4ПР). Сборочный чертеж									
			01.20000ГЧ	Плита покрытия 2ПР с отверстием (2ПР-1а - 2ПР-4а) Габаритный чертеж									
				Сборочные единицы									
				Каркас плоский									
		2	01.00200	Кр5	2	2	2						
		9	01 00400-01	Кр11	5								
			-02	Кр12		5							
			-03	Кр13			5						
		10	01.00500	Кр14	2	2	2						
		11	01.00600	Кр15	4	4	4						

Привязан

Инв №

Нач отд	Шейко		
Н. контр.	Лосинников		
Рук гр	Мазалова		
Ст. инж.	Вазионов		
Инжен	Филиппова		

ТП 901-4-65.83-КЖИ-03.000

Плита покрытия 2ПР (2ПР-2-1 — 2ПР-4-1)

Стадия	Лист	Листов
Р	1	2

Гипрокоммунстроймаш Харьковский Водоканалпроект

Формат А4

Формат	Зона	Поз.	Обозначение	Наименование	Кол. на испол. -КЖИ.03.000 —	01	02						Примечание
				Сетка арматурная									
		4	3.900 3.15 01 00700	С1	1	1	1						
		5	01 00800	С2	2	2	2						
				Изделие закладное									
		12	01 01100	МН3	2	2	2						
		13	01 01200	МН4	2	2	2						
		14	01 01300	МН5	14	14	14						
		8	01.01400	МН6	4	4	4						
		15	01 01500	МН7	4	4	4						
				Материалы									
				Бетон марки М300 В4 Мрз[ ]	1,68	1,68	1,68						м³

Привязан

Инв №

ТП 901-4-65.83-КЖИ-03.000

Лист 2

Формат А2

901-4-82004 02

6

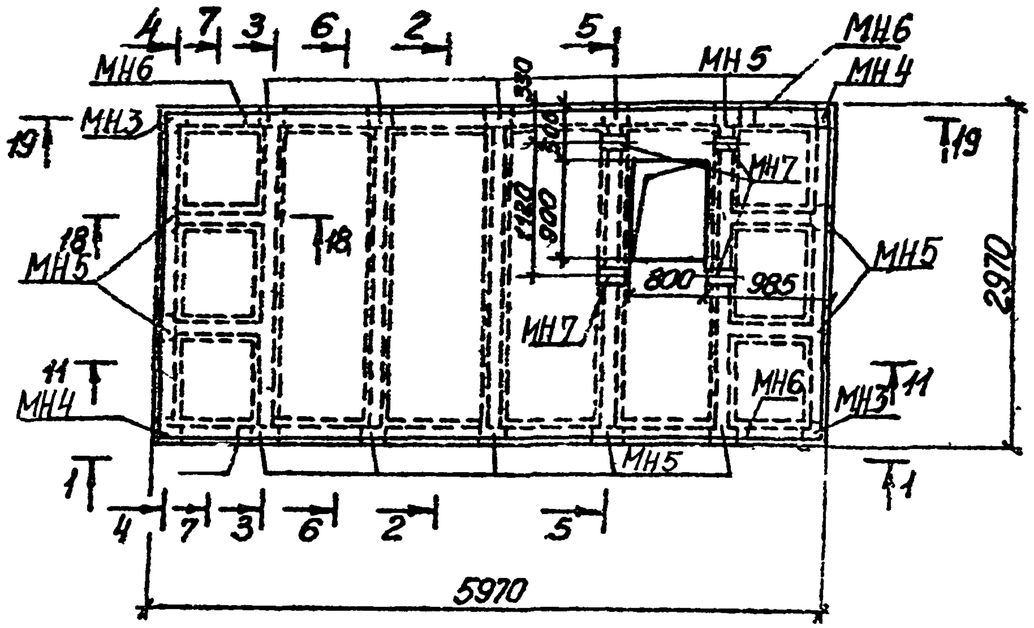

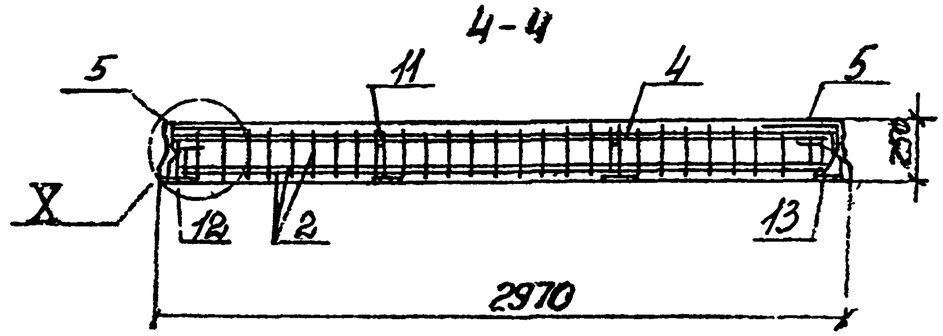

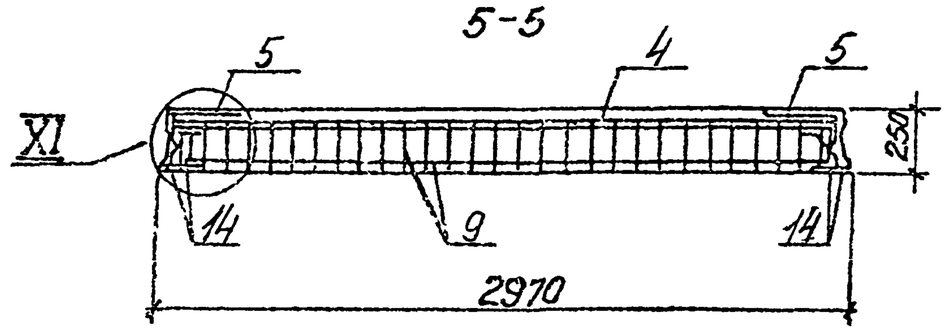

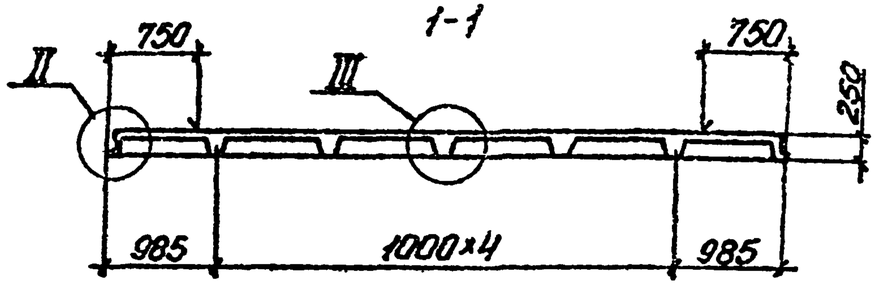

Разрезы 11-11, 18-18, 19-19 и узлы X-XI см. листы 3.900-3.15 01.10000 — 01.50 000 СБ; узлы I-IV см. листы 3.900-3.15 01.20000 ГЧ

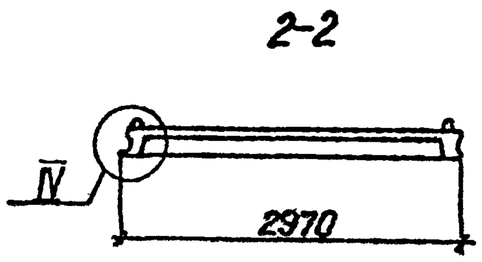

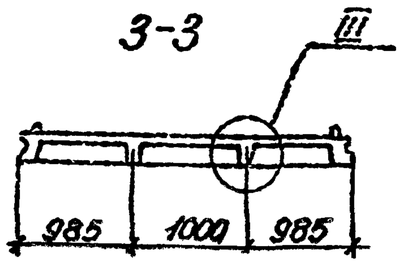

Альбом IV

Типовой проект 901-4-65 83

Инв.№ подл.	Подпись и дата	Взам.инв.№

Пр. взам.

Инв.№

Изм.	Кол.уч.	Лист	Подп.
Разраб.	Шейко		
Пров.	Поспелова		
Гл.инж.проекта	Козлов		

ТП 901-4-6583-КЖИ-03.000 ГБ

Плита покрытия 2ПР (2ПР-2-1 - 2ПР-4-1) Сборочный чертеж

Стадия	Масса	Масштаб
Р	4200	1:25
		1:50
Лист 1	Листов 2	

Спецводоканалпроект Харьковский Водоканалпроект

400281-02 11

Копир Шелест

Формат А3

Альбом IV

Типовой проект 901-4-65.83

6-6

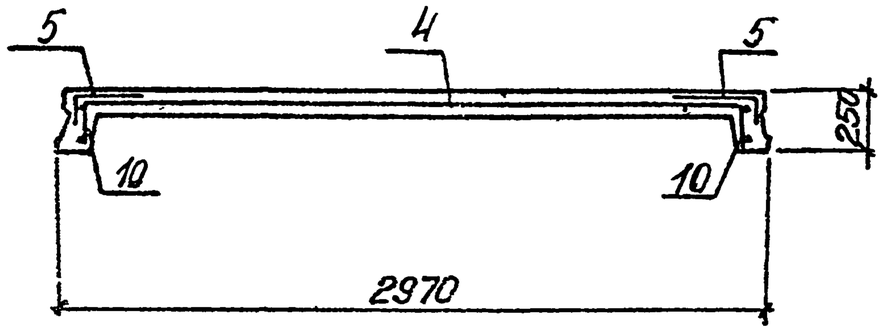

7-7

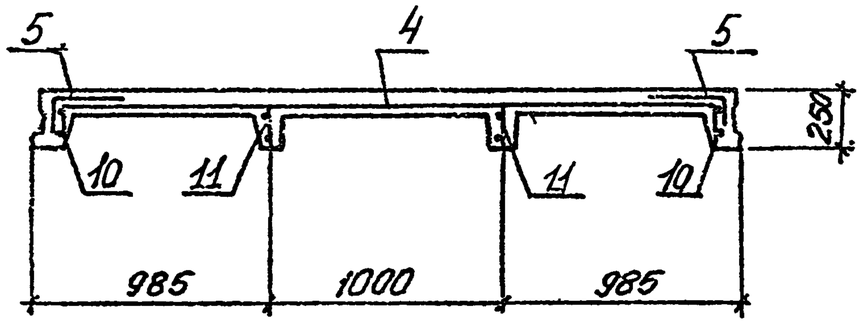

Ведомость расхода стали на элемент, кг

Марка элемента	Изделия арматурные														Всего
	Арматура класса														
	А-III										Вр-I				
	ГОСТ 5781-82										ГОСТ 6727-80				
	ф6	ф8	ф16	ф18	ф20	ф22				Итого	ф5			Итого	
2ПР-2-1	46,3	12,0	23,7	60,6	35,0	42,3				219,9	24,2			24,2	244,1
2ПР-3-1	46,3	12,0	23,7	32,2	35,0					149,2	24,2			24,2	173,4
2ПР-4-1	46,3	12,0	23,7	32,2		42,3				156,5	24,2			24,2	180,7

продолжение ведомости

Изделия закладные											Общий расход
Арматура класса							Прокат марки			Всего	
А-III							ВСТ3Кп-1				
ГОСТ 5781-82							ГОСТ 380-71				
ф8	ф16	ф18				Итого	δ=12		Итого		
3,8	10,6	2,2				16,6	59,2		59,2	75,8	319,9
3,8	10,6	2,2				16,6	59,2		59,2	75,8	249,2
3,8	10,6	2,2				16,6	59,2		59,2	75,8	256,5

Обозначение	Марка
901-4-65.83-КЖИ-03.000	2ПР-2-1
-01	2ПР-3-1
-02	2ПР-4-1

Привязан

Инв. №

ТП901-4-65.83-КЖИ-03.000СБ

Лист 2

Ц00281-02 12

Копир. Ефименко

Формат А3

Типовой проект 901-4-65.83 Альбом IV.

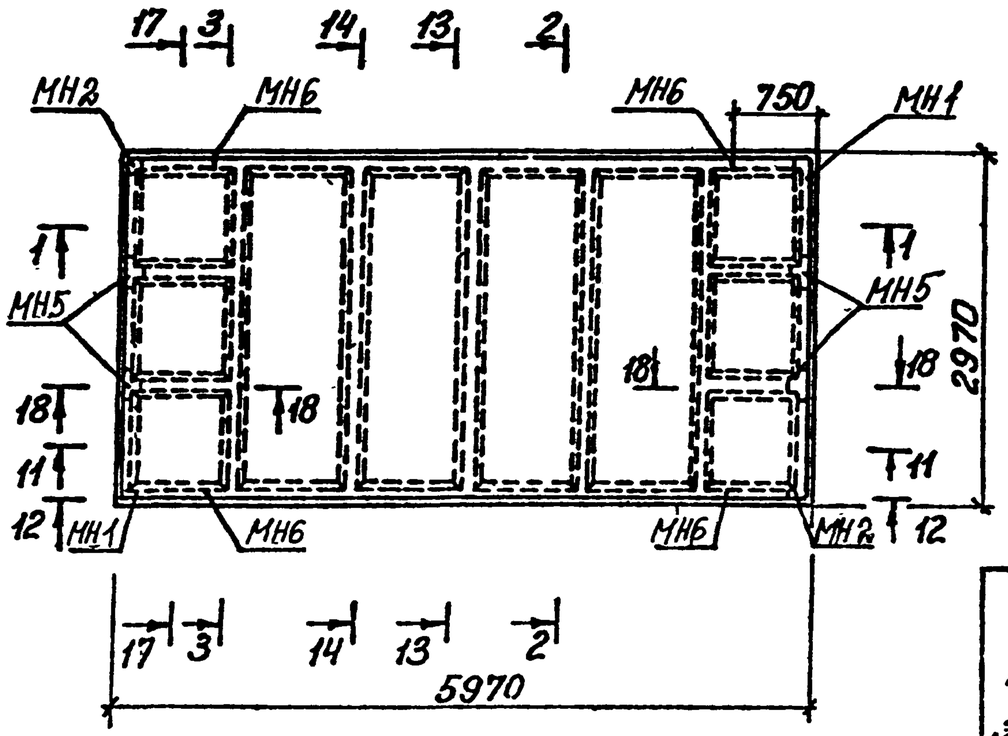

Формат	Зона	Поз.	Обозначение	Наименование	Кол. на изделие -КЖИ-10.000 —	01	02	
				Сборочные единицы				
				Плита покрытия				
			3.900-3.15 1.00000-05	ПР-2	X			Со всеми арматурными и закладными изделиями
			-06	ПР-3		X		
			-07	ПР-4			X	
				Каркас плоский				
		2	01.00200	Кр 5	2	2	2	
		11	01.00600	Кр 15	2	2	2	
		14	01.01300	Изделие закладное МН5	2	2	2	
				Материалы				
				Бетон марки М300, В6, Мрз [ ]	0.05	0.05	0.05	$м^3$

Ведомость расхода стали на дополнительные закладные изделия, кг

Марка элемента	Изделия арматурные: Арматура класса А-III ГОСТ 5781-82 Ф6	Ф8	Ф16	Ф18	Итого	Арматура класса Вр-I ГОСТ 6727-80 Ф5	Итого	Всего	Изделия закладные: Арматура класса А-III ГОСТ 5781-82 Ф8	Итого	Прокат марки Вст3кп δ=12	Итого	Всего	Общий расход
3ПР-2-1	2,3	0,9	2,7	33,2	39,1	0,5	0,5	39,6	0,4	0,4	5,1	5,1	5,5	45,1
3ПР-3-1	2,3	0,9	2,7	33,2	39,1	0,5	0,5	39,6	0,4	0,4	5,1	5,1	5,5	45,1
3ПР-4-1	2,3	0,9	2,7	33,2	39,1	0,5	0,5	39,6	0,4	0,4	5,1	5,1	5,5	45,1

Обозначение	Марка
901-4-65.83-КЖИ-10.000	3ПР-2-1
-01	3ПР-3-1
-02	3ПР-4-1

1. Размеры 1-1, 2-2, 8-8 см. лист 3.900-3.15.01.40000 ГЧ
   разрезы 11-11 ÷ 18-18 см. листы 3.900-3.15, 01.10000-01.50000СБ
2. Плиты покрытия 3ПР-2-1 - 3ПР-4-1 отличаются от 3ПР-2 - 3ПР-4 серии 3.900-3, вып. 5 наличием дополнительных ребер и закладных изделий.

Привязан

Инв. №

Изм.	Кол.	Ткаченко	
Нач. отд.		Шейко	
Н. контр.		Постников	
Рук. гр.		Мазалова	
Ст. инж.		Возиянов	
Инж.		Руминова	

ТП901-4-65.83-КЖИ-10.000

Плита покрытия 3ПР (3ПР-2-1 - 3ПР-4-1)

Стадия	Масса	Масштаб
Р	4800	1:50
Лист	Листов 1	

Союзводоканалпроект Харьковский Водоканалпроект

Инв. № подл. | Подпись и дата | Взам. инв. №

Ц00281-02 13

Копир Ефименко

Формат А3

Альбом IV

Типовой проект 901-4-65.83

Формат	Зона	Поз.	Обозначение	Наименование	Кол.	Примечание
				Сборочные единицы		
			3.900-3. Вып. 15	Колпак лаза КЛа, КЛб, КЛв		*) Со асфальтобитумными и эпоксидными покрытиями

1-1

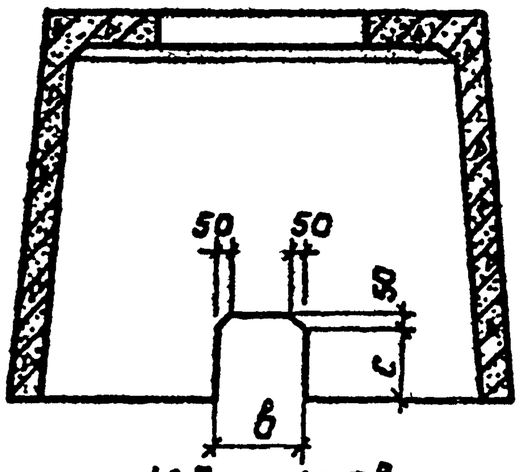

КЛа, КЛв

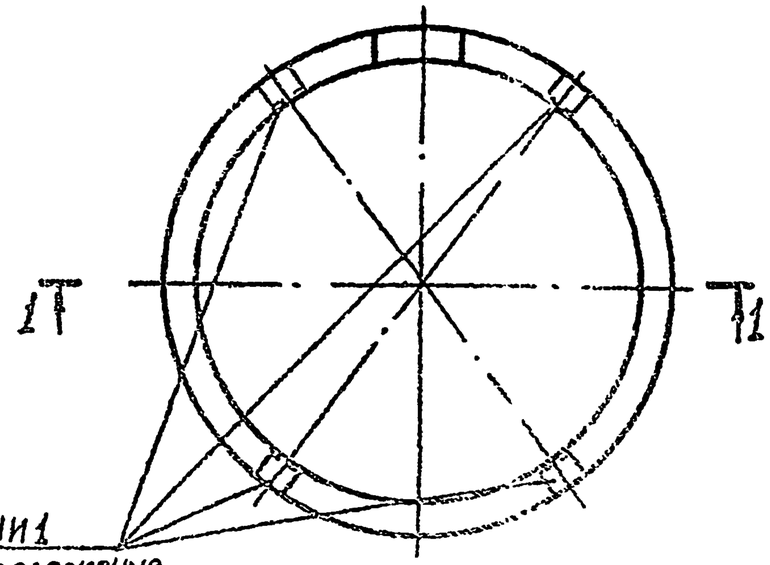

расположение по серии 3.900-3, вып.15

КЛб

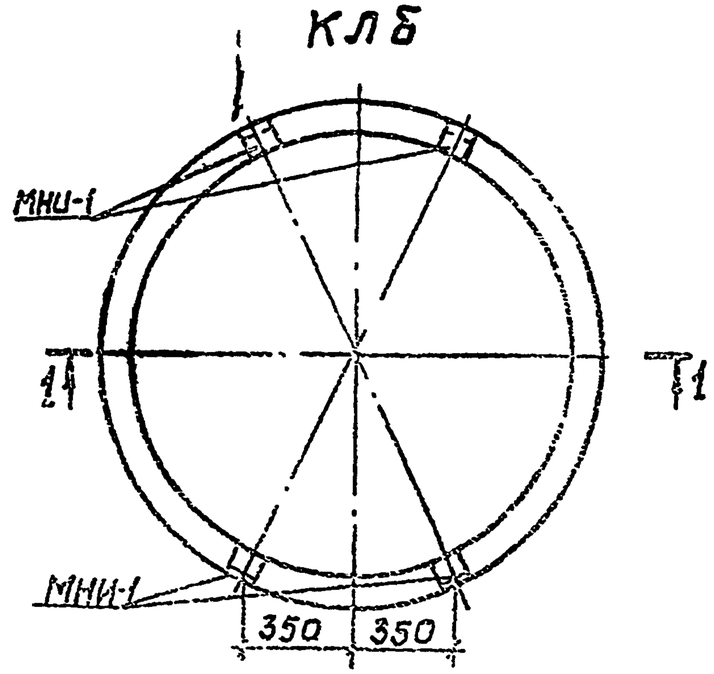

*) Опалубка и армирование колпака КЛа, КЛб, КЛв выполняются по чертежам серии 3.900-3. вып. 15 со следующими изменениями по данному чертежу:
- устройство отверстий в боковой поверхности для КЛа, КЛв
- изменение расположения закладных изделий МНИ-1 для КЛб

Марка	Размеры мм	
	в	с
КЛа	300	250
КЛв	600	550

Нач. отд. Шер.			ТП 901-4-65.83 -КЖИ-04.000
Гл. спец. Мал.			Колпак лаза КЛа КЛб, КЛв
Рук. гр. Мал.			
Гл. инж. Бобр.			
Инженер Филатова			

Стадия	Масса	Масштаб
Р	1510	1:20
Лист	Листов 1	

Союзводоканалпроект Харьковское водоканалпроект

400281-02 14

Копир. Шелест

Формат А3

Инв. № подл.	Подпись и дата	Взам. инв. №

Типовой проект 901-4-65.83 Альбом IV

Формат	Зона	Поз.	Обозначение	Наименование	Кол. на исполн. —	01								Примечание
				Документация										
А3			901-4-65.83-КЖИ-05.000СБ	Сборочный чертеж										
А3			-00.000 ТО	Техническое описание										
А3			-00.000У	Узлы										
А3			-06.000 ВМС	Выборка стали										
				Сборочные единицы										
				Изделия закладные										
А4		1	-05.100	МН1	1	1								
А4		2	-05.200	МН2	1	1								
А4		3	-05.300	МН3	1	1								
А4		4	-05.300-01	МН4	1	1								
		5	-02	МН5	1	1								

Привязан			
Инв. №			

Изм. 1 Зам.	Ткаченко			
Нач отд	Шейко			
Н. контр.	Постников			
Рук гр	Новикова			
Ст инж	Позиченко			
Инж	Филиппова			

ТП901-4-65.83-КЖИ-05.000

Панель стеновая ПСП 14.36-614-К4 лев, ПСП 14.36-614-К4 пр.

Стадия	Лист	Листов
Р	1	2

Союзводоканалпроект Харьковский Водоканалпроект

Копир Ерошенко Формат А4

Инв. № подл.	Подпись и дата	Взам. инв. №

Формат	Зона	Поз.	Обозначение	Наименование	Кол. на исполн. —	01								Примечание
А4		6	901-4-65.83-КЖИ-05.400	МН6	1	1								
		7	-01	МН7	1	1								
				Сетки арматурные										
А4		8	-05.010	С1	1	1								
А4		9	-05.020	С2	1	1								
А4		10	-05.030	С3	1	1								
А4		11	-05.040	С4	1	1								
				Изделия закладные										
А4		12	-05.050	МН8	2	2								
		13	3900-3.13.2 00.19.00-02	МН25	1	1								
		14	-09	МН32	1	1								
				Детали										
Б4		15	901-4-65.83-КЖИ-05.001	Ф10А III ГОСТ 5781-82 ℓ=3750	4	4								2,3 кг
Б4		16	-05.002	Ф8А I ГОСТ 5781-82 ℓ=1230	2	2								0,48 кг
				Материалы										
				Бетон марки М200, В6	0,87	0,87								м³

Привязан			

ТП901-4-65.83-КЖИ-05.000 Лист 2

4100281-02 15

14

Альбом IV

Типовой проект 901-4-65.83

1-1

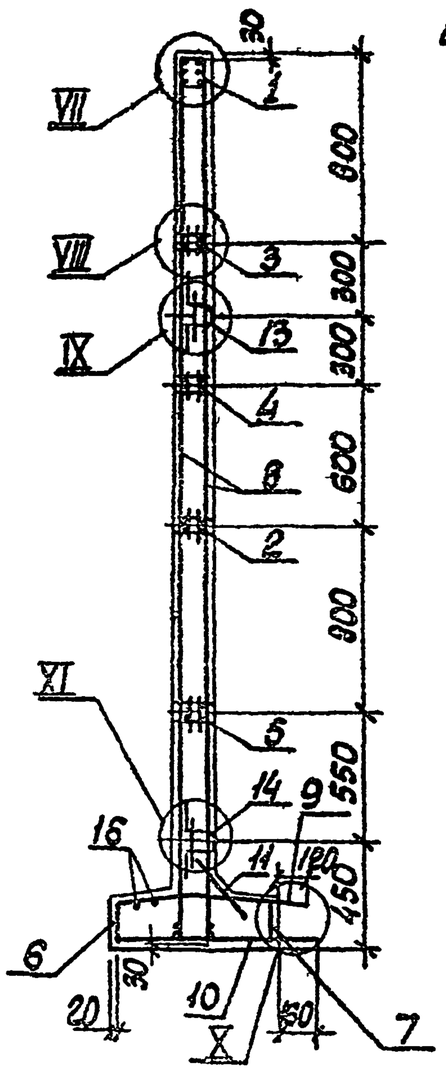

ПСП14.36-614-К4 лев.
ПСП14.36-Б14-К4 пр.
(зеркальное отражение)

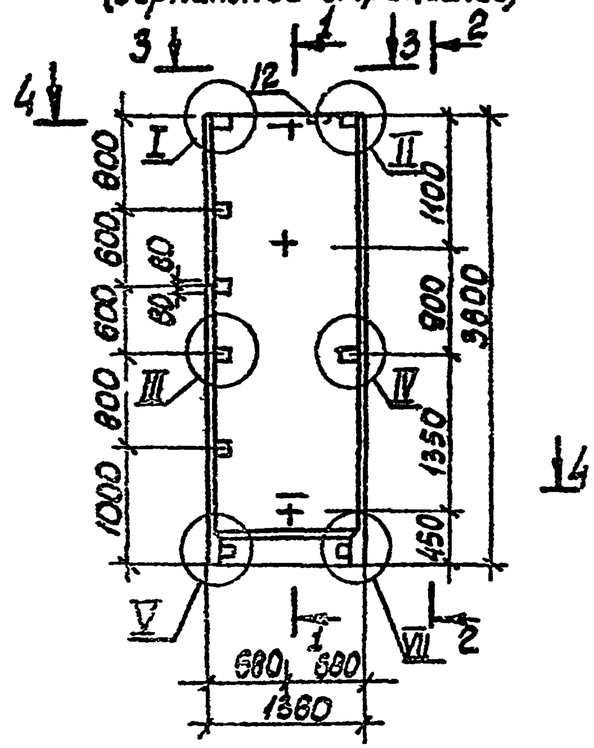

3-3

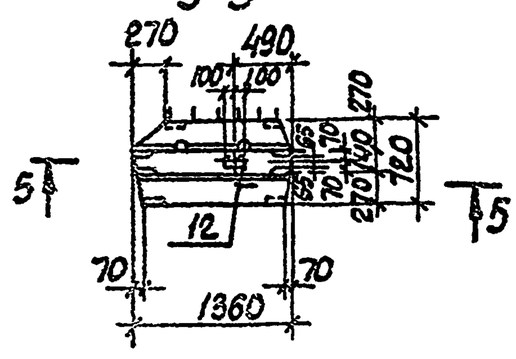

2-2

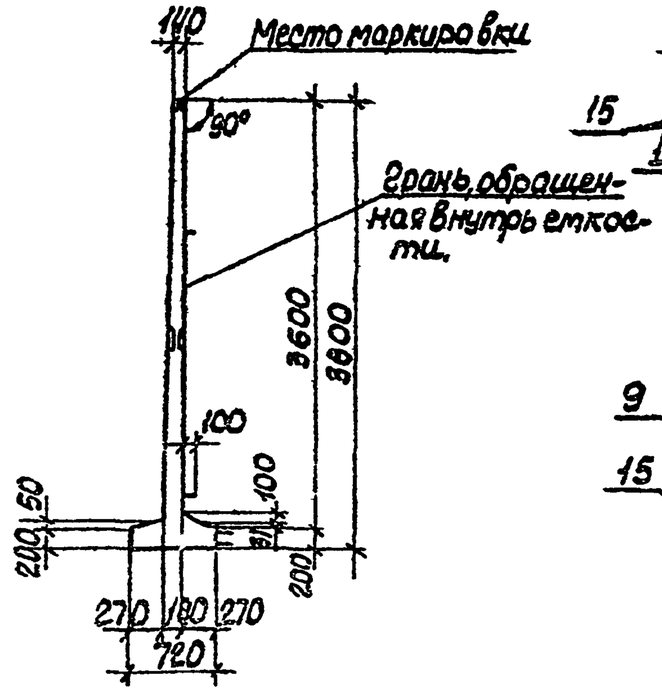

4-4

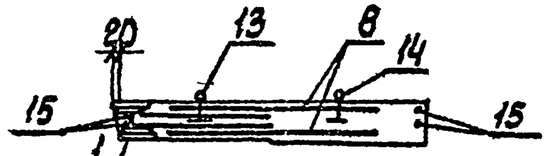

5-5

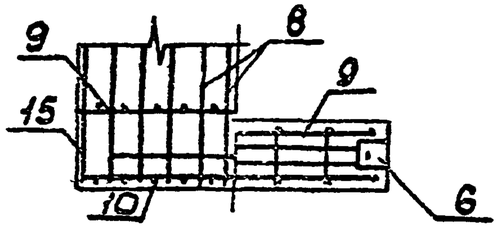

1. Каркасы (КР) и закладные изделия (МН) привязать к сеткам.
2. При установке строповочных петель допускается перерезать поперечный стержень сетки.

Обозначение	Марка
901-7 65.83-КЖИ 05.000	ПСП14.36-614-К4 лев
-01	ПСП14.36-Б14-К4 пр

ТП901-4-65.83-КЖИ 05.000 СВ

Панель стеновая
ПСП 14.36-614-К4 лев
ПСП 14.36 Б14-К4 пр
Сборочный чертеж

Стадия	Масса	Масштаб
Р	2200	1:20 1:25 1:30

Лист | Листов 1

Подпись

Ц002В1-02 16

Инв. № подл. | Подпись и дата | Взам. инв. №

Кулешова

Альбом IV

Типовой проект 901-4-65.83

Формат	Зона	Поз.	Обозначение	Наименование	Кол.	Примечание
				Документация		
А3			901-4-65.83-КЖСИ-06.000СБ	Сборочный чертеж		
А3			-00.000ТО	Техническое описание		
А3			-00.000У	Узлы		
				Сборочные единицы		
				Изделия закладные		
А4		1	-06.100	МН11	1	
А4		2	-06.200	МН12	1	
А4		3	-06.300	МН13	1	
		4	-01	МН14	1	
		5	-02	МН15	1	
А4		6	-06.400	МН18	1	
А4		7	-06.500	МН17	2	
				Сетки арматурные		
А4		8	-05.010	С1	4	
А4		9	-06.010	СН	2	

Формат	Зона	Поз.	Обозначение	Наименование	Кол.	Примечание
А4		10	901-4-65.83-КЖСИ-06.020	С12	2	
А4		11	-06.030	С13	2	
А4		12	-06.040	С14	2	
				Изделия закладные		
		13	3.900-3.13.2 вып.19.00-02	МН25	1	
		14	-09	МН32	1	
А4		18	901-4-65.83-КЖСИ-05.050	МН8	3	
				Детали		
				ф10 AIII ГОСТ5781-82		
Б4		15	-06.001	ℓ=3750	7	2.3 кг
				ф6 AI ГОСТ5781-82		
Б4		16	-06.002	ℓ=3750	3	0.83 кг
				ф8 AI ГОСТ5781-82		
Б4		17	-06.003	ℓ=1720	4	0.68 кг
				Материалы		
				бетон М200 В6	1.9	м3

Привязан

Инв. №

Нач.отд.	Шейко		
Н.контр.	Постников		
Рук.гр.	Мазалова		
Ст.инж.	Базанов		
Инж.	Никитова		

ТП901-4-65.83-КЖСИ-06.010

Панель стеновая угловой блок ПСП15.15.36-Б14-К4

Стадия	Лист	Листов
Р	1	2

Союзводоканалниипроект Харьковский Водоканалпроект

Инв. № подл. | Подпись и дата | Взам. инв. №

Привязан

Инв. №

ТП901-4-65.83-КЖСИ-06.000

Лист 2

Альбом IV

Типовой проект 901-4-65.83

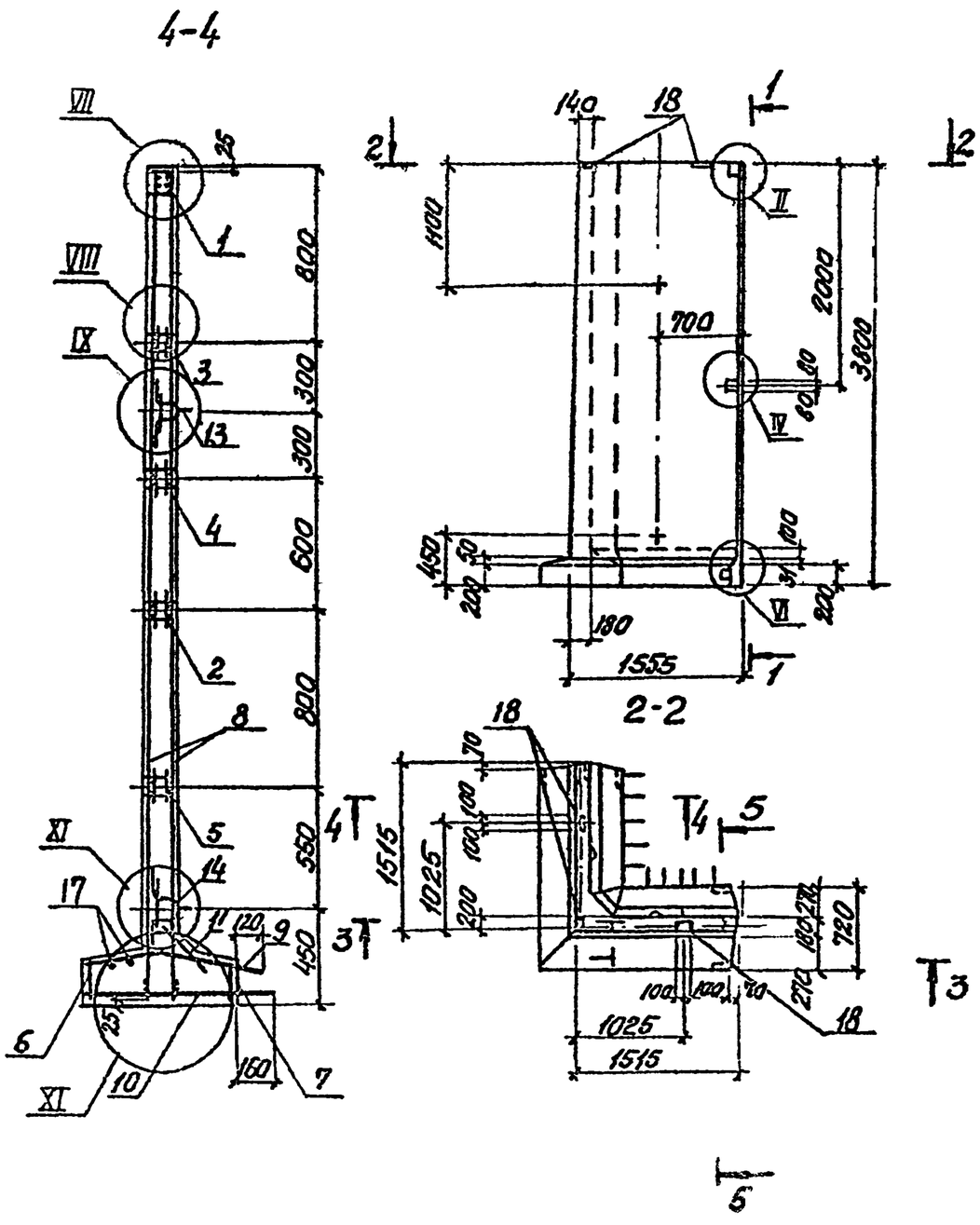

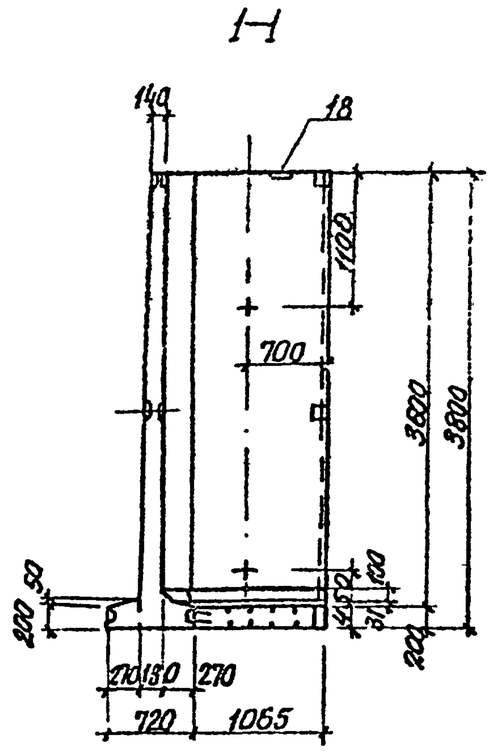

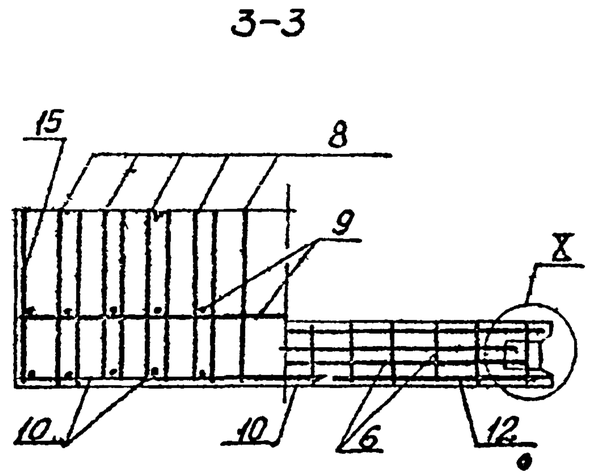

1. Каркасы (Кр) и закладные изделия (МН) привязать к сеткам.

2. При установке строповочных петель допускается перерезать поперечный стержень сетки.

Привязан:				ТП 901-4-65.83-КЖСИ-06.000 СБ			
				Панель стеновая - угловой блок ПСП15.15.36-Б14-К4. Сборочный чертеж	Стадия	Масса	Масштаб
					Р	4750 кг	1:50
					Лист 1	Листов 2	
Инв №					Киевгоспроектстальконструкция Харьковский Водоканалпроект		

Нач.отд. Шейко
Н.контр. Постникова
Рук.гр. Мозалев
Ст.инж. Кузнецова
Инженер Ковалева

Ц 0281-02 18

Копировал Пихарева

Формат А3

Альбом IV

Типовой проект 901-4-65.83

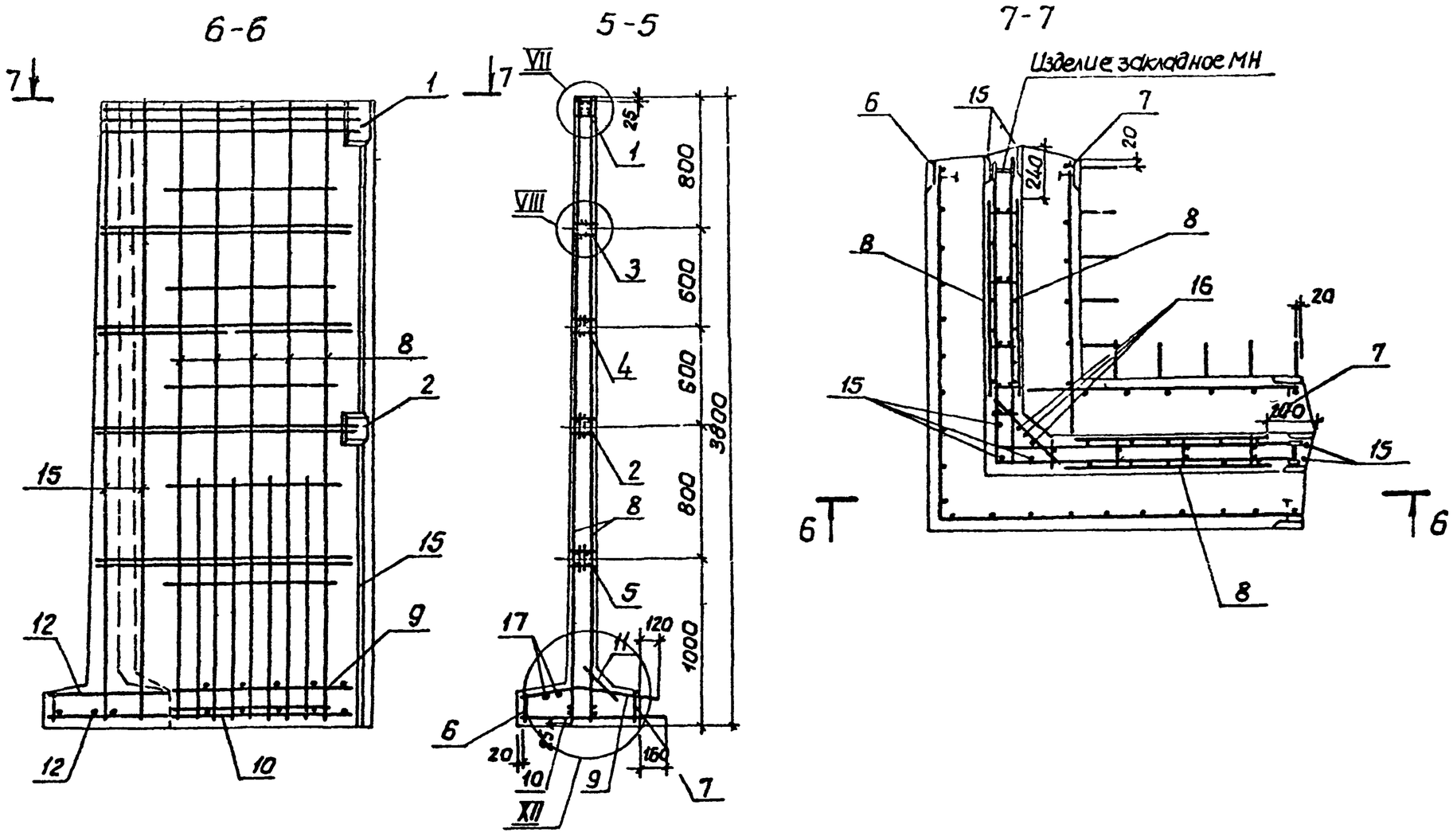

Инв. № подл. | Подпись и дата | Взам. инв. №

Привязан

Инв. №

ТП901-4-65.83-КЖИ-06.000СБ

Лист 2

Ц00281-02 19

Копир Шелест

Формат А3

Альбом IV

Марка элемента	Изделия арматурные																						
	Арматура класса																						Всего
	Вр-I				А-I							А-III											
	ГОСТ 6727-80				5781-82																		
	Ф5			Итого	Ф6	Ф8					Итого	Ф10	Ф12	Ф14	Ф16						Итого		
ПСП14.36-Б14-К4лев	0.4			0.4	0.9	6.5					7.4	20.8	5.2	7.0	12.0						45.0		52.8
ПСП14.36-Б14-К4пр.	0.4			0.4	0.9	6.5					7.4	20.8	5.2	7.0	12.0						45.0		52.8
ПСП15.15.36-Б14-К4	0.6			0.6	6.1	19.0					25.1	62.3	22.6	41.6							126.5		152.2

Марка элемента	Изделия закладные																						
	Арматура класса																						
	Вр-I			А-I							Ас-II			А-III									
	ГОСТ 6727-80			ГОСТ 5781-82																			
	Ф5		Итого	Ф6	Ф10	Ф16	Ф18	Ф22		Итого	Ф14	Ф18		Итого	Ф6	Ф8	Ф12	Ф14				Итого
ПСП14.36-Б14-К4лев	1.6		1.6	2.6	15.2		2.1	3.9		23.8	2.2	4.7		6.9	0.2	0.3	14.4	16.6				31.5
ПСП14.36-Б14-К4пр.	1.6		1.6	2.6	15.2		2.1	3.9		23.8	2.2	4.7		6.9	0.2	0.3	14.4	16.6				31.5
ПСП15.15.36-Б14-К4	2.6		2.6	1.5	7.6	0.4	1.0	1.9		12.4	1.1	2.3		1.6	0.5	0.2	48.0	37.7				86.4

Марка элемента	Изделия закладные												
	Прокат марки											Всего	Общий расход
	ВСт3 кп-1												
	ГОСТ 103-76												
	-40×5	-40×6	-80×5	-120×6	-150×6	-180×6		-200×8			Итого		
ПСП14.36-Б14-К4лев		2.0		1.8	16.0	7.6		1.6			29.0	92.8	145.6
ПСП14.36-Б14-К4пр.		2.0		1.8	16.0	7.6		1.6			29.0	92.8	145.6
ПСП15.15.36-Б14-К4	0.2	0.9	1.8	3.6	9.8			4.8			20.7	183.7	275.9

Типовой проект 901-4-65.83

Инв. № подл. | Подпись и дата | Взам. инв. №

Привязан

Инв. №

Нач. отд.	Шейко	
Н. контр.	Постников	
Рук. гр.	Мизалова	
Ст. инж.	Возианов	
Инжен.	Филиппова	

ТП901-4-65.83-КЖИ-06.000 ВМС

Ведомость расхода стали, кг

Стадия	Лист	Листов
Р		

Укрюзводоканалниипроект Харьковский Водоканалпроект

400281-02 20

Копир. Шелест

Формат А3

Альбом IV

Типовой проект 901-4-65.83

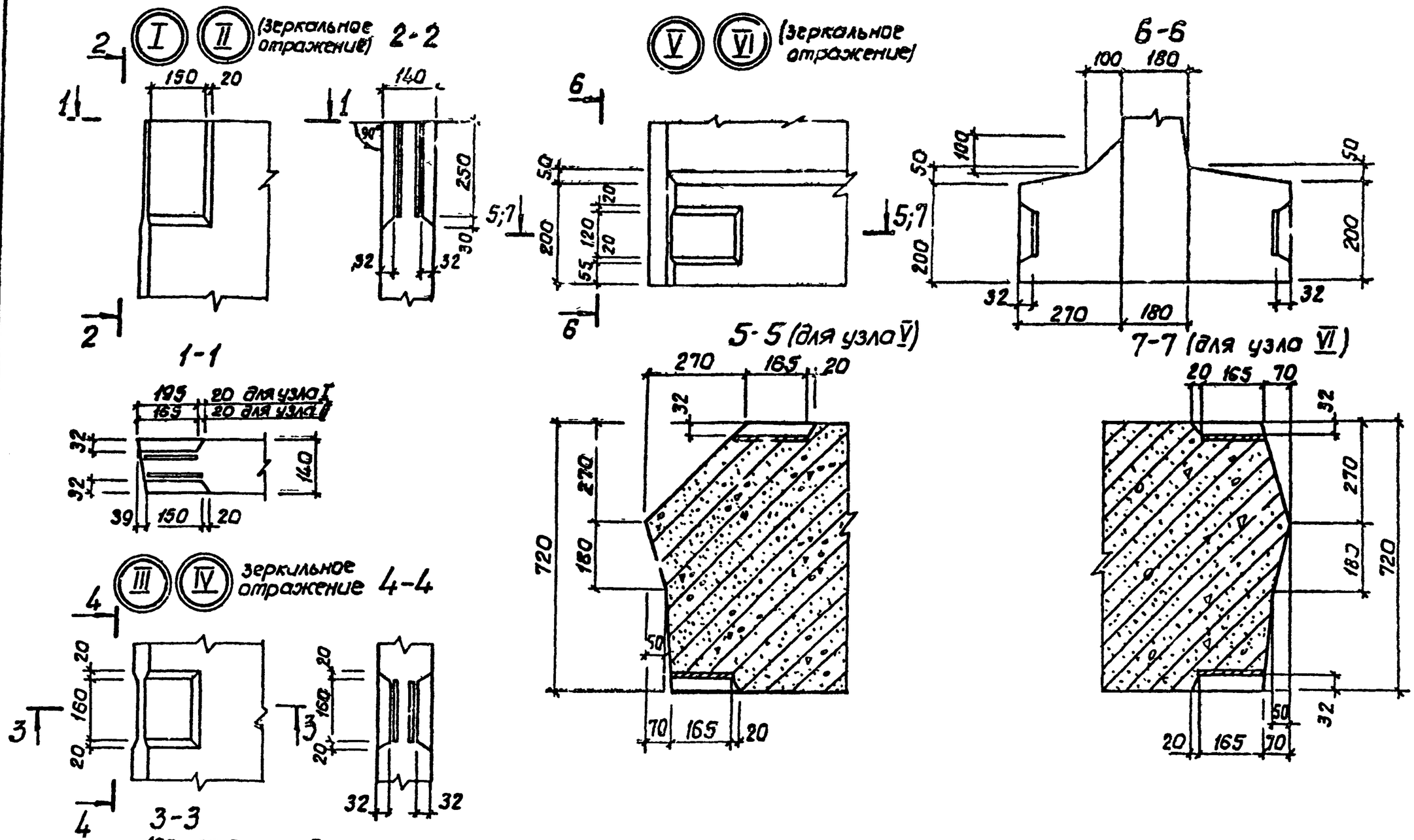

Нач отд	Шедко		
Н контр	Платников		
Рук гр	Мазалова		
Ст инж	Возиной		
Инжен.	Филиппова		

Привязан

Инв. №

ТП901-4-65.83 -КЖИ-00.000У

Узлы I – XII

Стадия	Лист	Листов
Р	1	4

Союзводоканалниипроект Харьковский Водоканалпроект

Инв. № подл. | Подпись и дата | Взам. инв. №

Ц 00281-02. 21

Копир. Шглест

Формат А3

Альбом IV

Типовой проект 901-4-65.83

8-8

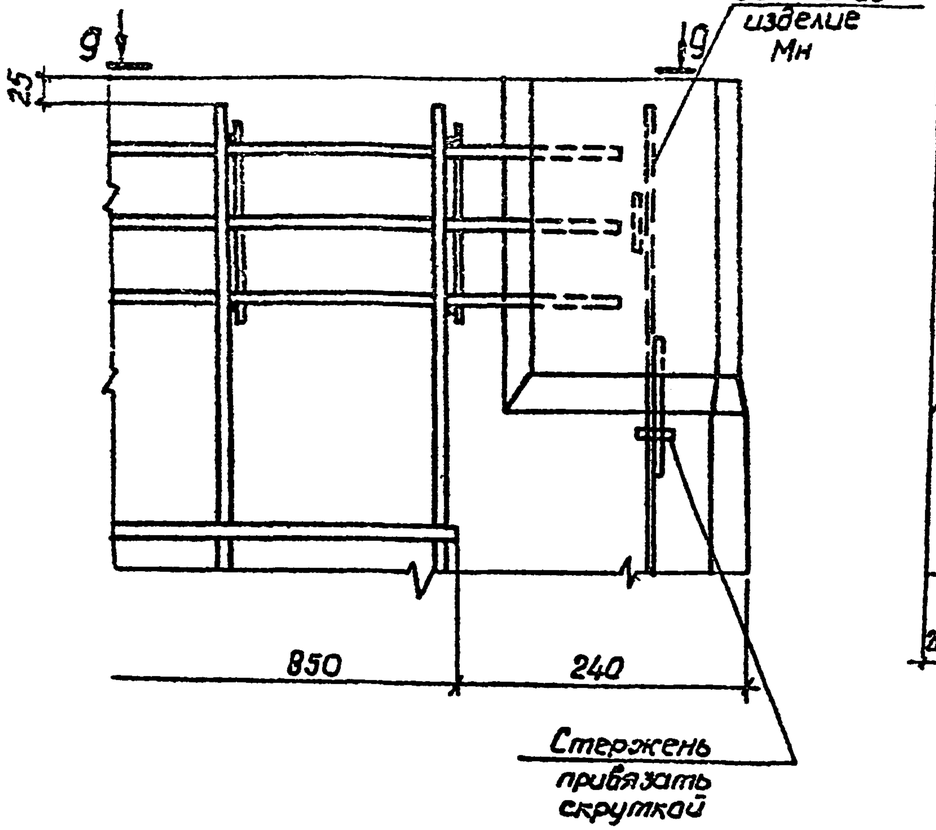

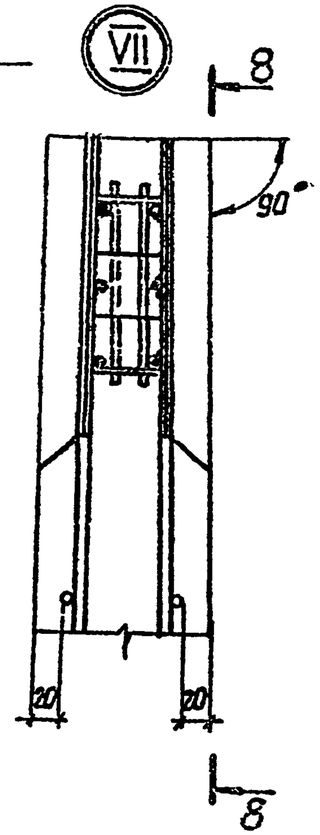

10-10

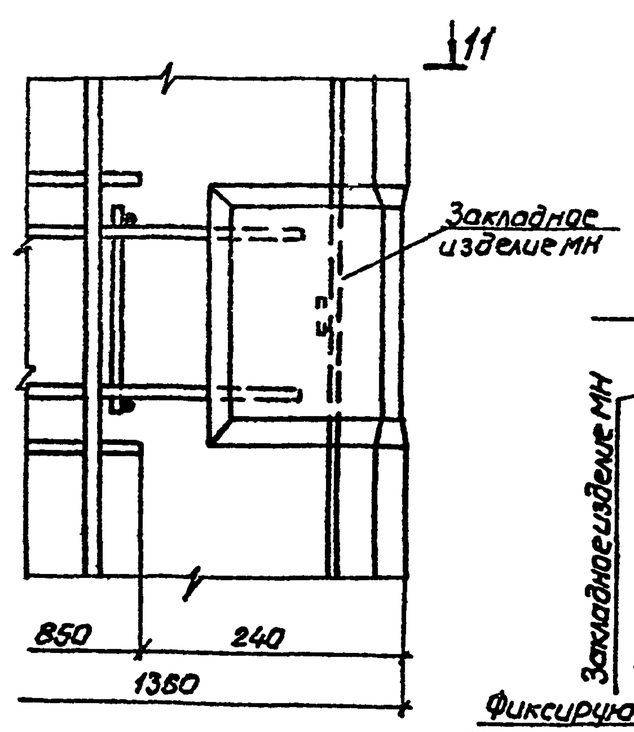

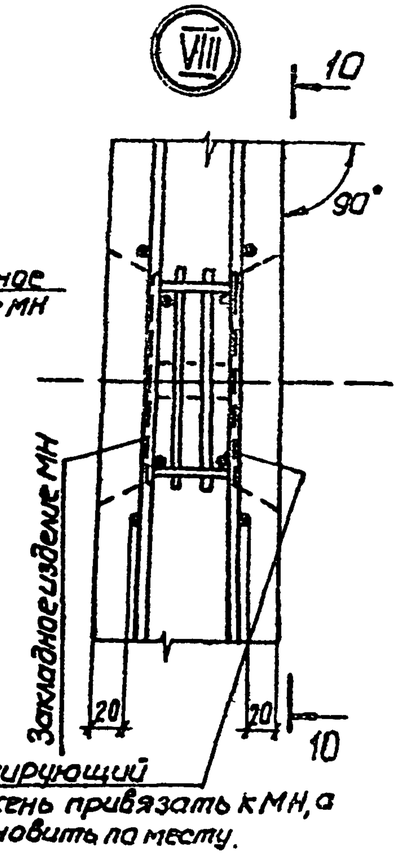

Фиксирующий стержень привязать к МН, а установить по месту.

В зазоре между пластиной и гнездообразователем допускается наплыв бетона, который в последующем должен быть удален. Рекомендуется в зазор устанавливать прокладки по месту

9-9

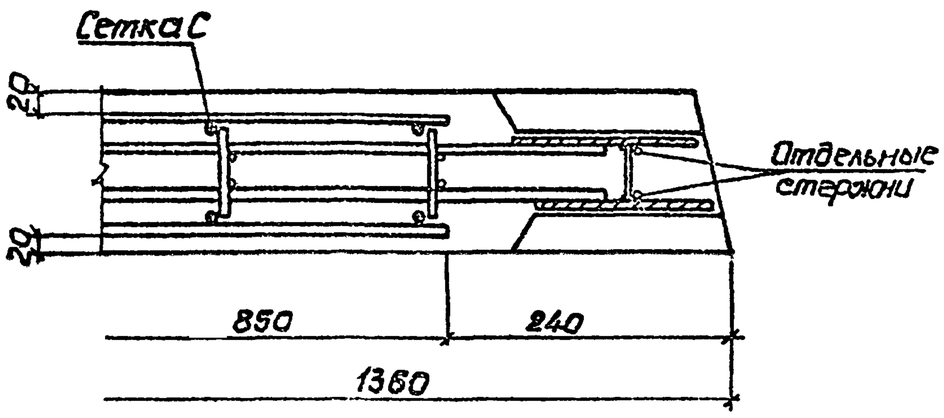

11-11

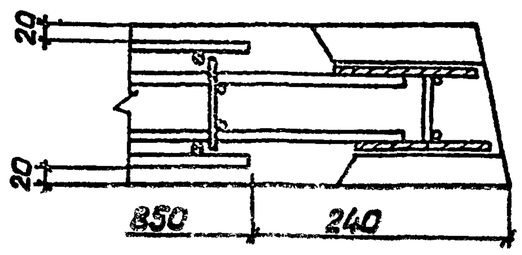

Инв. № подл. | Подпись и дата | Взам. инв. №

Привязан

Инв. №

ТП 901-4-65.83-КЖИ-00.000У

Лист 2

Ц00281-02 22

Копир. Шелест

Формат А3

Альбом IV

Типовой проект 901-4-65.83

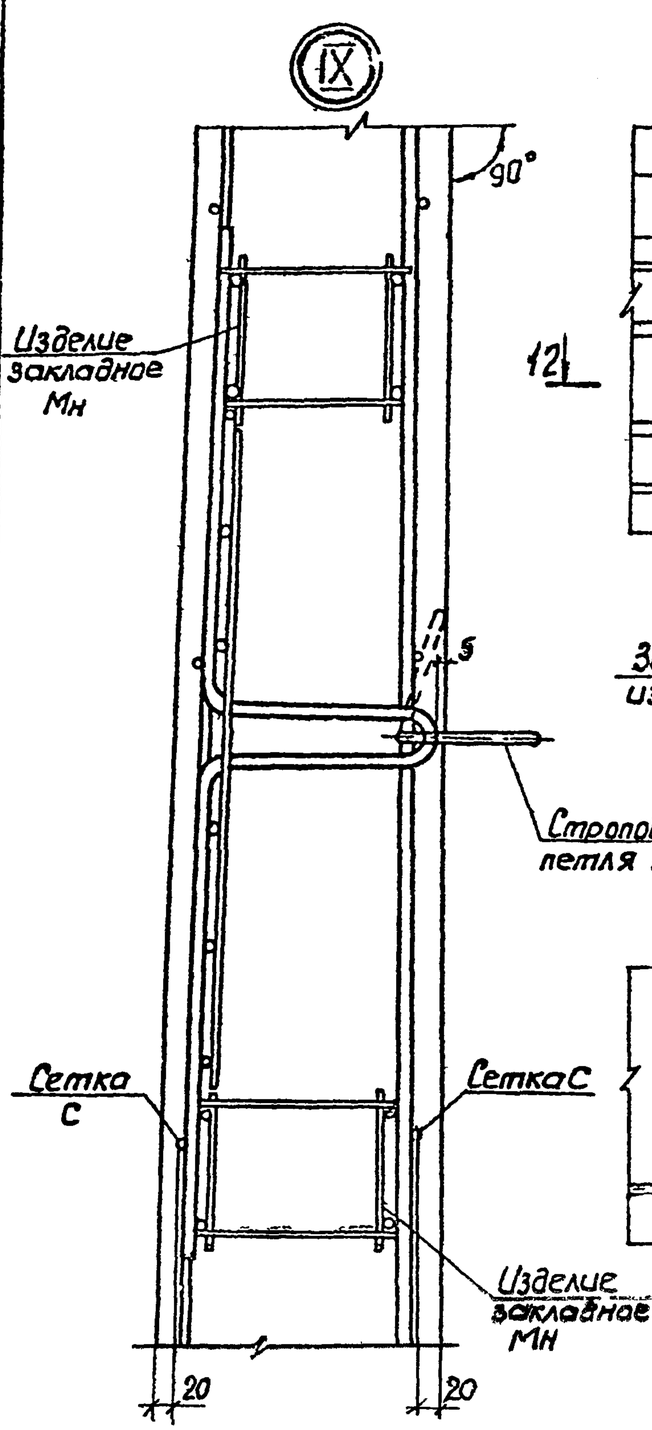

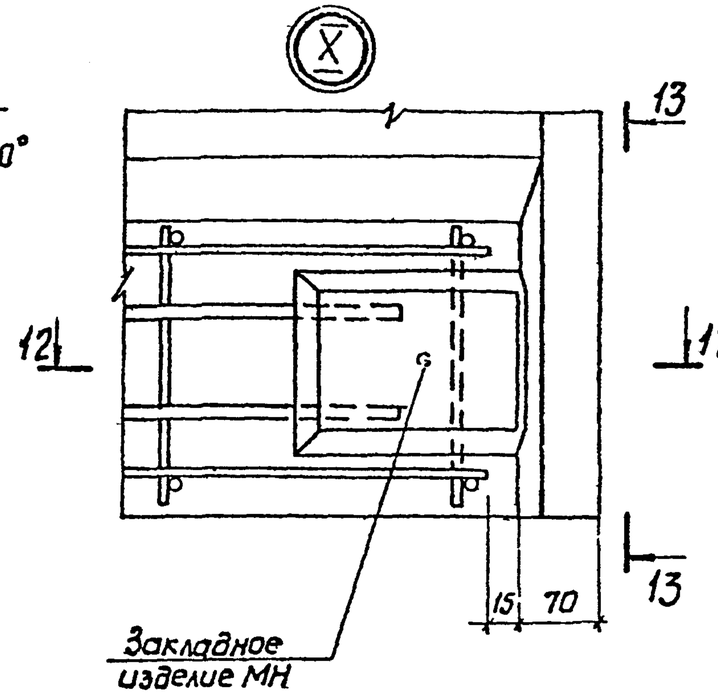

12-12

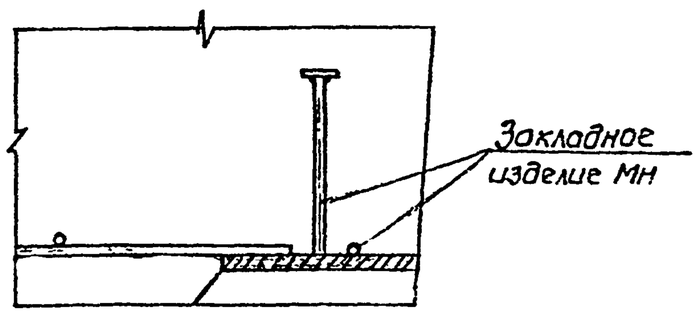

13-13

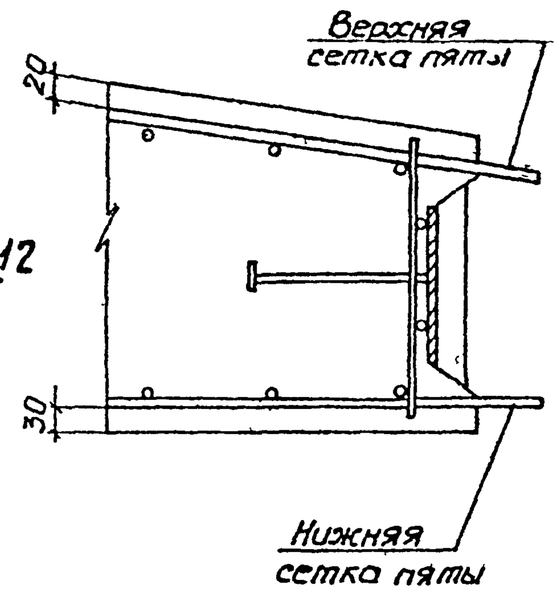

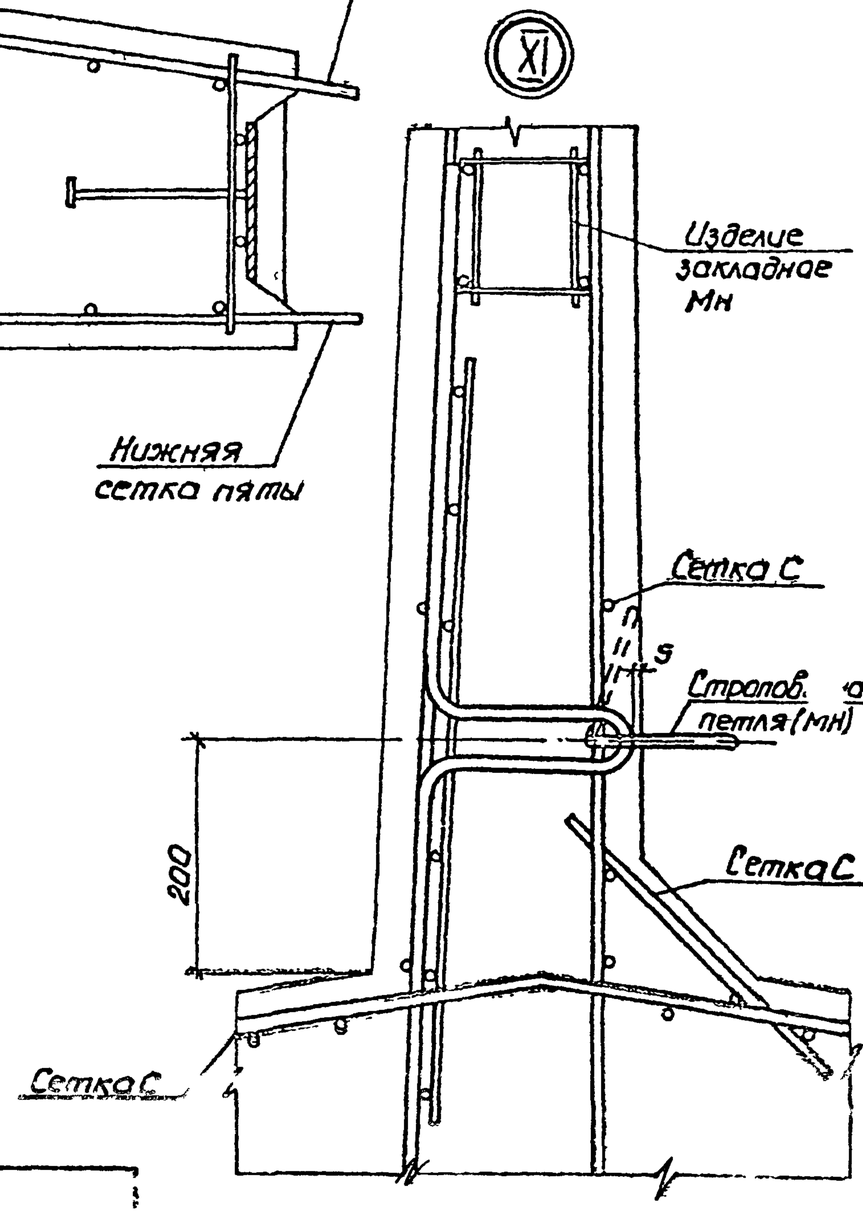

Взам. инв. №

Подп. и дата

Подпись

Дата

ТП901-4-65.83-КЖИ-00.000У

Лист 3

400281-02 23

Копировал

Формат А3

Типовой проект 901-4-6583 Альбом IV

14-14

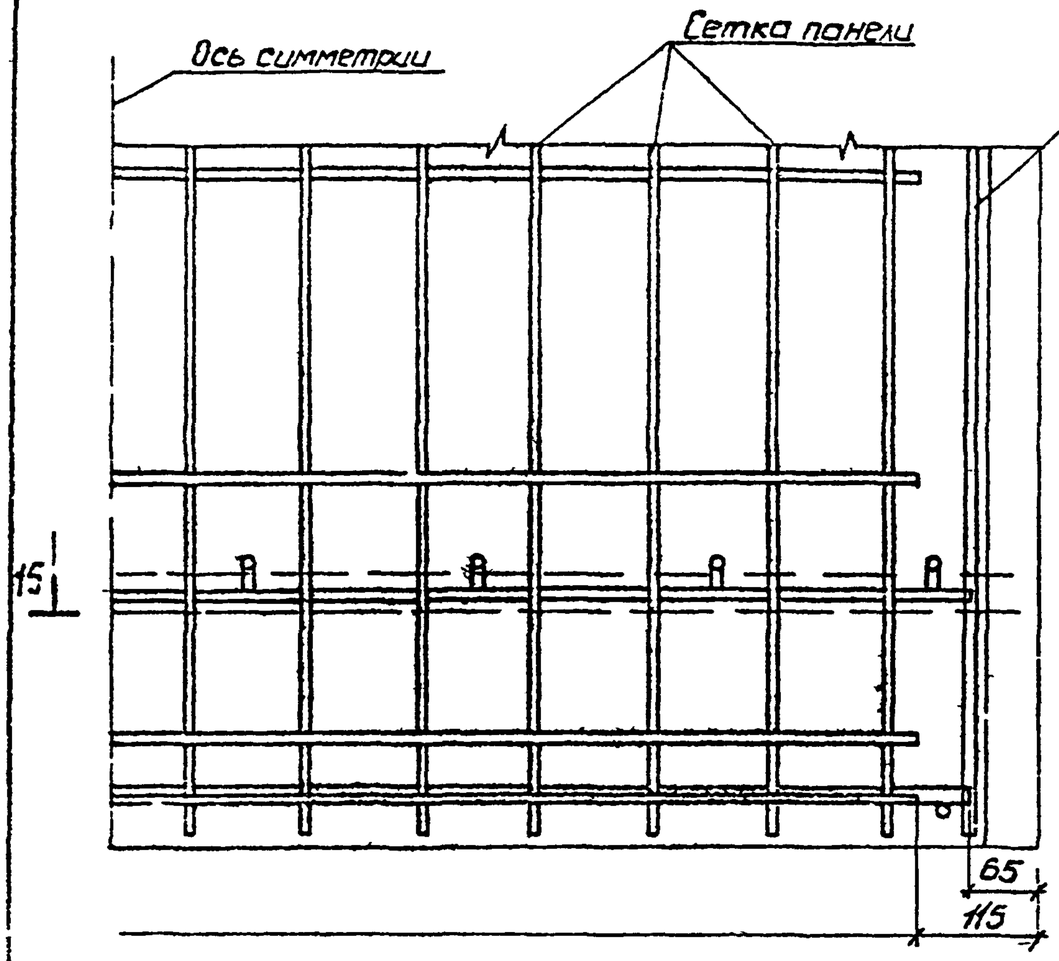

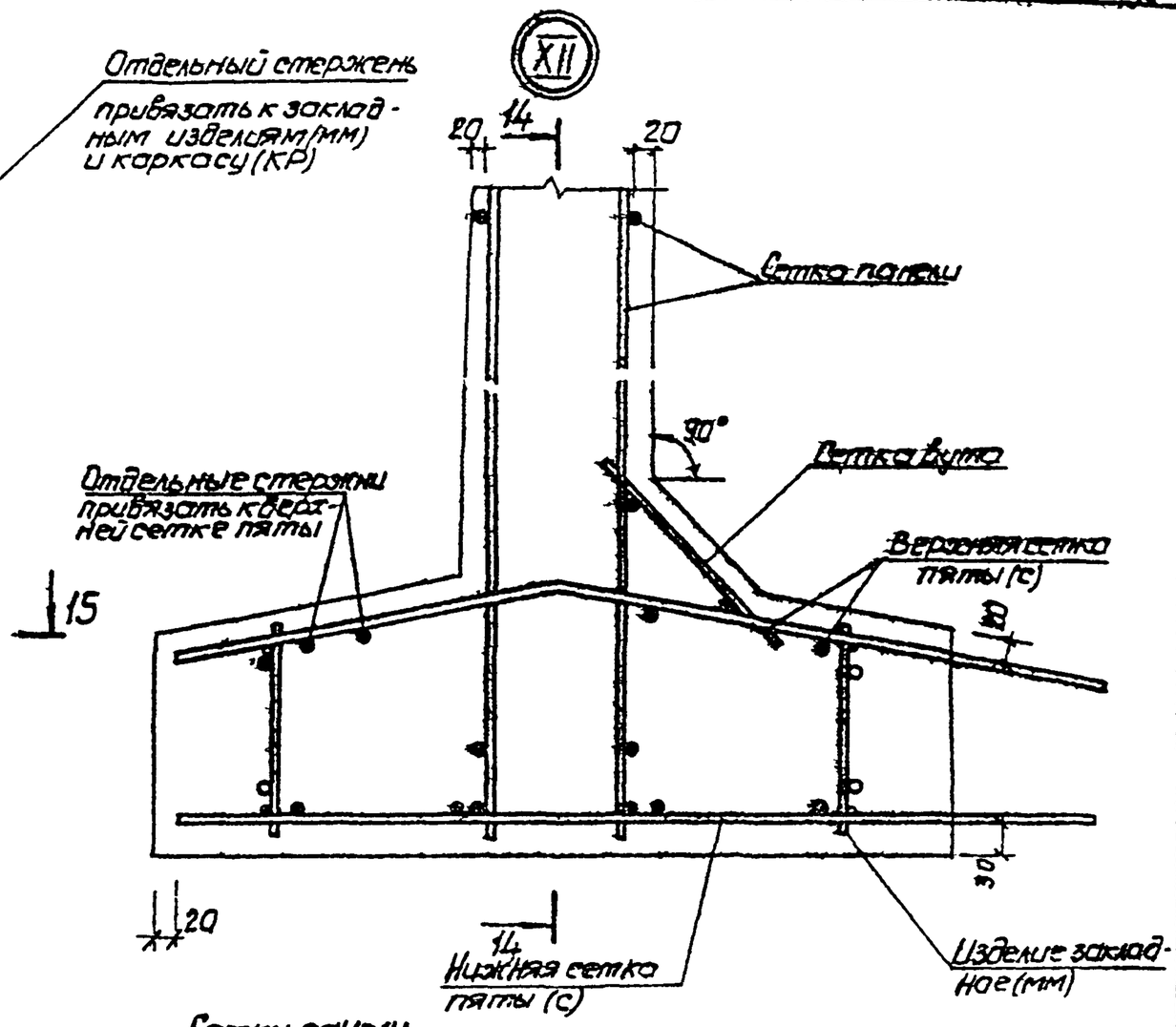

15-15

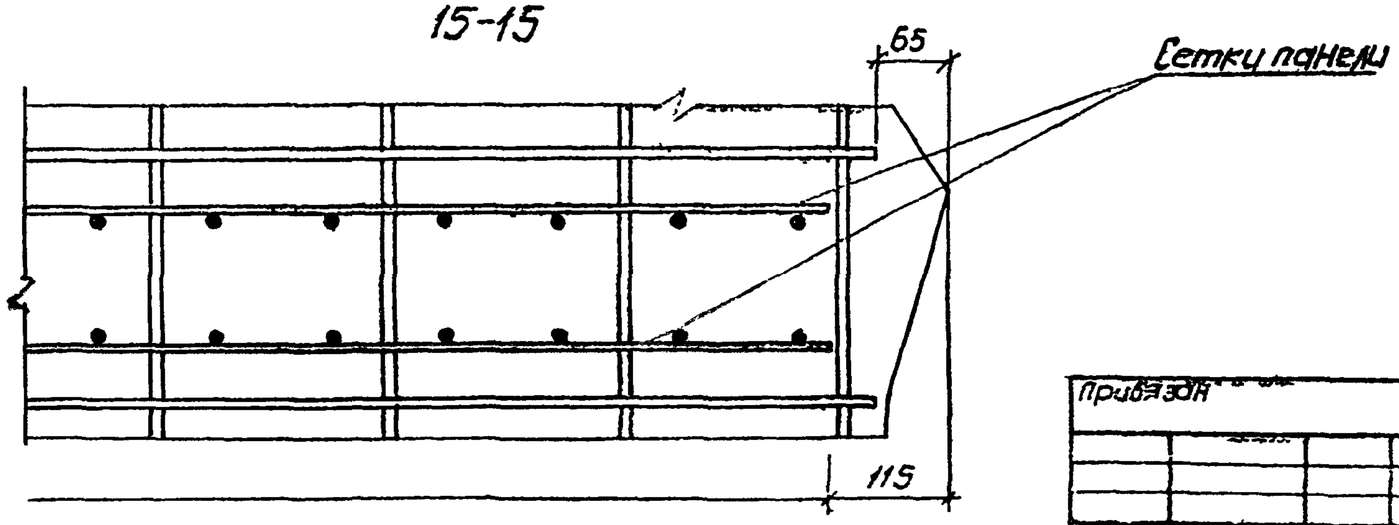

Привязан			
Инв. №			

ТП 901-4-6583-КЖСЦ-00 00ОУ

Лист 4

Копир. Шелест

Формат А3

Альбом IV

Типовой проект 901-4-65 83

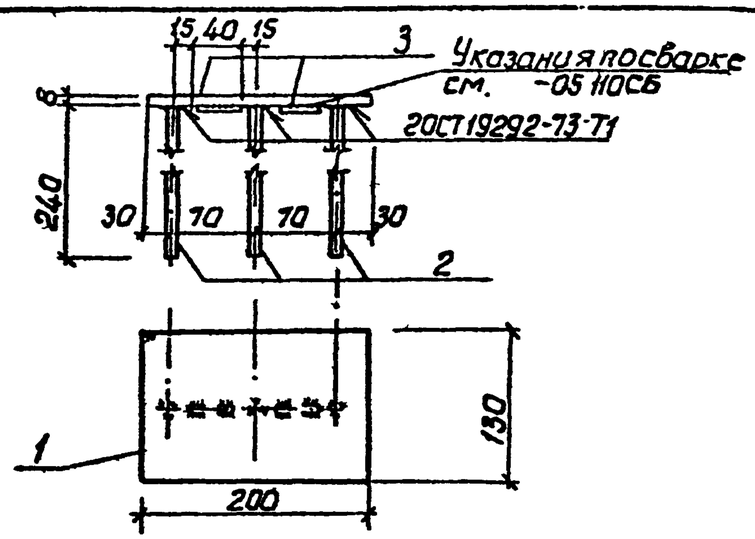

Формат	Зона	Поз.	Обозначение	Наименование	Кол.	Примечание
				Документация		
А3			901-4-6583-КЖИ-00 000 ТО	Техническое описание		
				Детали		
Б4		1	-05 051	Полоса $\frac{Ш-Б\ 2\ 200\times8\ ГОСТ\ 103\times76}{Вст3кп1\ ГОСТ\ 6\ У22-76}$ ℓ=130	1	1,63кг
Б4		2	-05 052	ф14АIII ГОСТ 5781-82 ℓ=240	3	0,29кг
		3	-01	ф14АIII ГОСТ 5781-82 ℓ=40	2	0,05кг

Привязан

Инв. №

Взам. инв. №

Подпись и дата

Инв. № подл.

ТП 901-4-65 83 - КЖИ - 05 050

Изделие закладное МН8

Стадия	Масса	Масштаб
Р	26	1:5

Лист | Листов 1

Гипроводоканалпроект Харьковский Водоканалпроект

Нач отд	Шейко	
Н контр	Постников	
Рук гр	Мазалова	
Ст инж	Возианов	
Инжен	Филиппова	

Формат А4

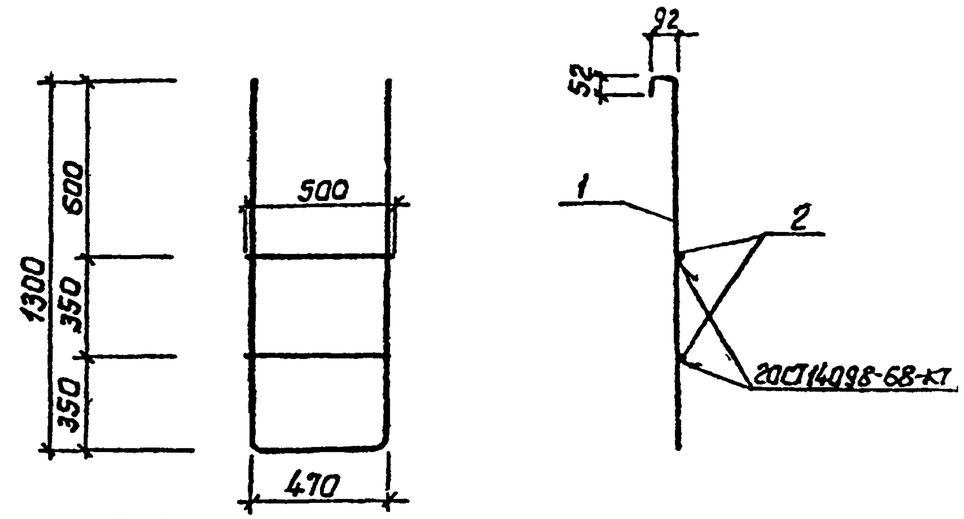

Формат	Зона	Поз.	Обозначение	Наименование	Кол.	Примечание
				Документация		
А3			901-4-6583-КЖИ-00 000 ТО	Техническое описание		
				Детали		
Б4		1	-07 001	ф12АI ГОСТ 5781-82 ℓ=3358	1	2,98кг
		2	-01	ф12АI ГОСТ 5781-82 ℓ=500	2	0,45кг

Привязан

Инв. №

Взам. инв. №

Подпись и дата

Инв. № подл.

ТП 901-4-65 83 КЖИ-07.001

Лестница съемная Л1

Стадия	Масса	Масштаб
Р	40	1:20

Лист | Листов 1

Гипроводоканалпроект Харьковский Водоканалпроект

Нач отд	Шейко	
Н контр	Постников	
Рук гр	Мазалова	
Ст инж	Возианов	
Инжен	Филиппова	

Ц00281-02 25

Копир Шелест

Формат А4

Формат	Зона	Поз.	Обозначение	Наименование	Кол.	Примечание
				Документация		
А4			901-4-6583-КЖИ-05.100 СБ	Сборочный чертеж		
А3			-00.000ТО	Техническое описание		
				Сборочные единицы		
				Каркас плоский		
А4		1	-05.110	Кр1	1	
		2	-01	Кр2	1	
				Детали		
Б4		3	-05.101	ФБА III ГОСТ 5781-82		
				ℓ=90	10	0.02кг
Б4		4	-05.102	Полоса $\frac{Ш-Б-240\times6\ ГОСТ103-76}{ВСТ3кп-1\ ГОСТ6922-76}$		
				ℓ=58	4	0.11кг

Альбом VIII

Типовой проект 901-4-65.83

Привязан

Инв. №

Нач.отд.	Шейко	
Н.контр.	Лосликов	
Рук.гр.	Мазалова	
Ст.инж.	Возианов	
Инжен.	Филиппова	

ТП 901-4-65.83-КЖИ-05.100

Изделие закладное МН1

Стадия	Лист	Листов
Р		1

Союзводоканалниипроект Харьковский Водоканалпроект

Формат А4

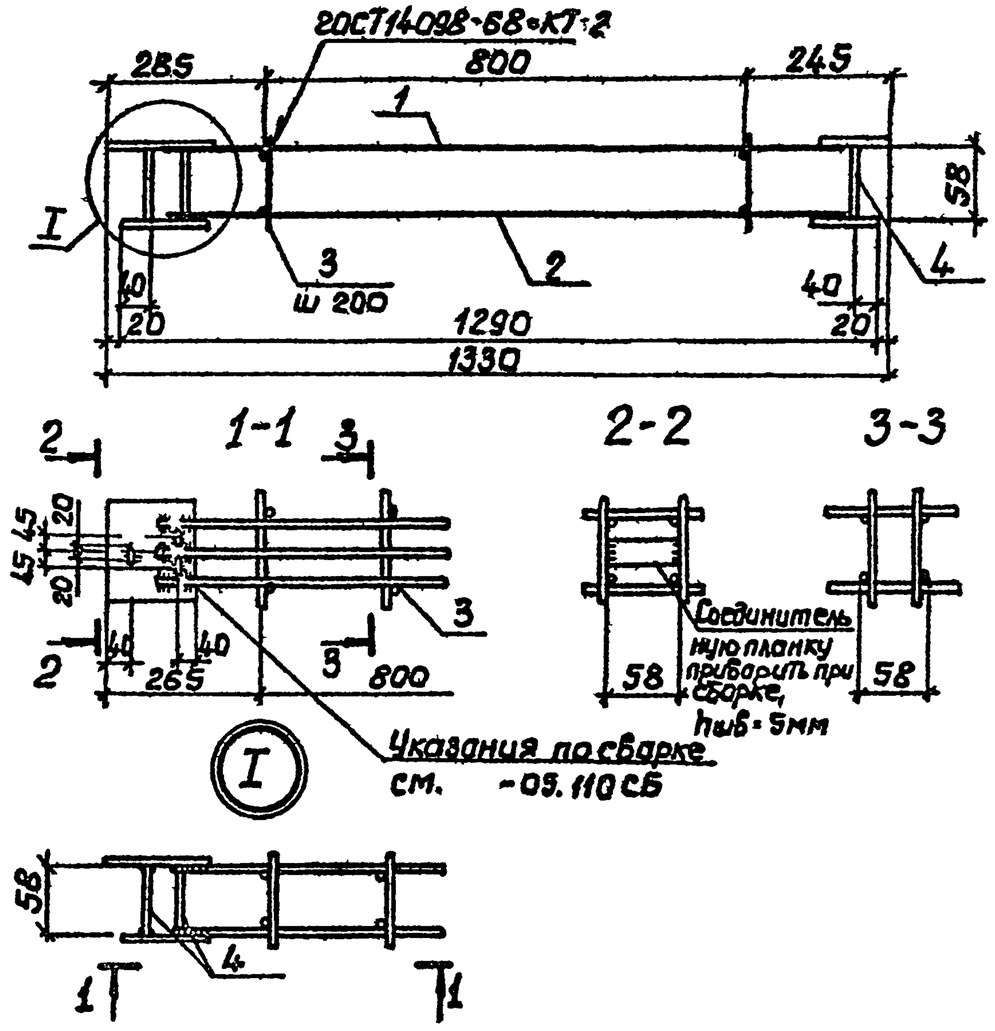

Привязан

Инв. №

Нач.отд.	Шейко	
Н.контр.	Лосликов	
Рук.гр.	Мазалова	
Ст.инж.	Возианов	
Инжен.	Филиппова	

ТП 901-4-65.83-КЖИ-05.100СБ

Изделие закладное МН1 Сборочный чертеж

Стадия	Масса	Масштаб
Р	15.6	-

Лист | Листов 1

Союзводоканалниипроект Харьковский Водоканалпроект

Взам. инв. № | Подпись и дата | Инв. № подл.

Копир. Шелест

Формат А4

Альбом IV

Типовой проект 901-4-65.83

Формат	Зона	Поз.	Обозначение	Наименование	Кол.	Примечание
				Документация		
А4			901-4-6583-КЖИ-05.200 СБ	Сборочный чертеж		
А3			-00.000 ТО	Техническое описание		
				Сборочные единицы		
				Каркас плоский		
А4		1	-05.210	Кр3	1	
		2	-01	Кр4	1	
				Детали		
Б.ч.		3	-05.201	ф5 ВрI ГОСТ6727-80		
				ℓ=115	10	0.02кг
Б.ч.		4	-05.202	Полоса $\frac{Ш-Б-2\ 40\times6\ ГОСТ103-76}{ВСт3кп-1\ ГОСТ6422-76}$		
				ℓ=83	3	0.16кг

Взам. инв. №

Подпись и дата

Инв. № подл.

Привязан

Инв. №

Нач.отд.	Шелко		
Н.контр.	Постников		
Рук.гр.	Мазалова		
Ст.инж.	Бозанов		
Инженер	Филиппова		

ТП 901-4-6583-КЖИ-05.200

Изделие закладное МН2

Стадия	Лист	Листов
Р		1

Союзводоканалниипроект Харьковский Водоканалпроект

Формат А4

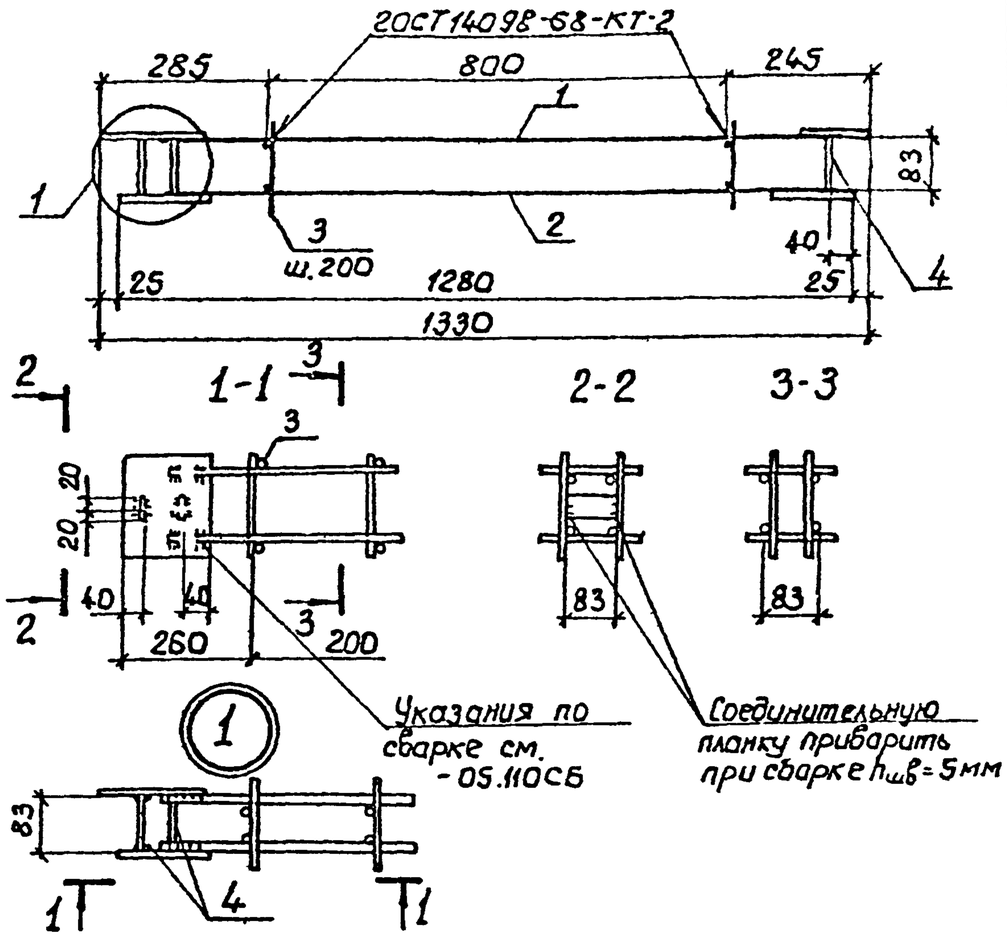

Взам. инв. №

Подпись и дата

Инв. № подл.

Привязан

Инв. №

Нач.отд.	Шелко		
Н.контр.	Постников		
Рук.гр.	Мазалова		
Ст.инж.	Бозанов		
Инженер	Филиппова		

ТП 901-4-6583-КЖИ-05.200 СБ

Изделие закладное МН2 Сборочный чертеж

Стадия	Масса	Масштаб
Р	10,3	-

Лист 1 Листов 1

Союзводоканалниипроект Харьковский Водоканалпроект

Копир Шелест

Формат А4

Инв. № подл.	Подпись и дата	Взам. инв. №

Типовой проект 901-4-65.83 Альбом IV

Формат	Зона	Поз.	Обозначение	Наименование	Кол. на исполн. -КЖИ-05.300 —	01	02						Примечание
				Документация									
А4			901-4-65.83-КЖИ-05.300СБ	Сборочный чертеж									
А3			-00.000ТО	Техническое описание									
				Сборочные единицы									
				Каркас плоский									
А4		1	-05.310	Кр5	1	1	1						
		2	-01	Кр6	1	1	1						
				Детали									
				Ф5ВрI 2ОСТ6727-80									
Б4		3	-05.301	ℓ=95	10								0,01кг

Привязан

Инв. №

Нач отд	Шейко	
Н контр	Постникова	
Рук гр.	Мазалова	
Ст. инж	Возионов	
Инженер	Филиппова	

ТП 901-4-65.83-КЖИ-05.300

Изделие закладное МН(МН3-МН5)

Стадия	Лист	Листов
Р	1	2

Союзводоканалниипроект Харьковский Водоканалпроект

Формат А4

Инв. № подл.	Подпись и дата	Взам. инв. №

Формат	Зона	Поз.	Обозначение	Наименование	Кол. на исполн. -КЖИ-05.300 —	01	02						Примечание
Б4		3	901-4-65.83-КЖИ-05.301-01	ℓ=105		10							0,01кг
			-02	ℓ=110			10						0,02кг
				Полоса $\frac{Ш\text{-}Б\text{-}2\ 40\times6\ ГОСТ103\text{-}76}{В\ Ст3кп\text{-}1\ ГОСТ6422\text{-}76}$									
Б4		4	-05.302	ℓ=67	2								0,13кг
			-01	ℓ=73		2							0,14кг
			-02	ℓ=90			2						0,17кг.

Привязан

Инв. №

ТП 901-4-65.83-КЖИ-05.300

Лист 2

Копировал: Формат А4

Инв.N подл	Подпись и дата	Взам.инв.N

Типовой проект 901-4-6583 Альбом IV

Формат	Зона	Поз	Обозначение	Наименование	Кол на исполн -КЖИ06.300-								Примечание
					-	01	02						
				Документация									
А4			901-4-6583-КЖИ-06.300 СБ	Сборочный чертеж	X	X	X						
А3			-00 000ТО	Техническое описание	X	X	X						
				Сборочные единицы									
				Каркас плоский									
А4		1	-06.310	Кр 15	1								
			-01	Кр 16		1							
			-02	Кр 17			1						
А4		2	-06.320	Кр 18	2	2	2						

Привязан

Инв.N

Нач отд	Шейко		
Н.контр.	Постников		
Рук гр	Мазолова		
Ст инж	Возианов		
Инжен	Филиппова		

ТП 901-4-6583-КЖИ-06.300

Изделие закладное МН (МН13 - МН15)

Стадия	Лист	Листов
Р	1	2

Союзводоканалниипроект Харьковский Водоканалпроект

формат А4

Инв.N подл	Подпись и дата	Взам.инв.N

Формат	Зона	Поз	Обозначение	Наименование	Кол на исполн -КЖИ 06 300-								Примечание
					-	01	02						
				Детали									
				Ф5 Вр I ГОСТ 6727-80									
5V		3	901-4-6583-КЖИ-06.301	ℓ=110	1								0.02кг
			-01	ℓ=115		1							0.02кг
			-02	ℓ=130			1						0.02кг
				Ф12 А III ГОСТ 5781-82									
6V		4	-06.302	ℓ=750	1								0.67кг
			-01	ℓ=765		1							0.68кг
			-02	ℓ=815			1						0.72кг

Привязан

Инв.N

ТП 901-4-6583-КЖИ-06.300

Лист 2

формат А1

Копировал

Инв.N 10098-02 29

28

28

Альбом IV

Типовой проект 901-4-65.83

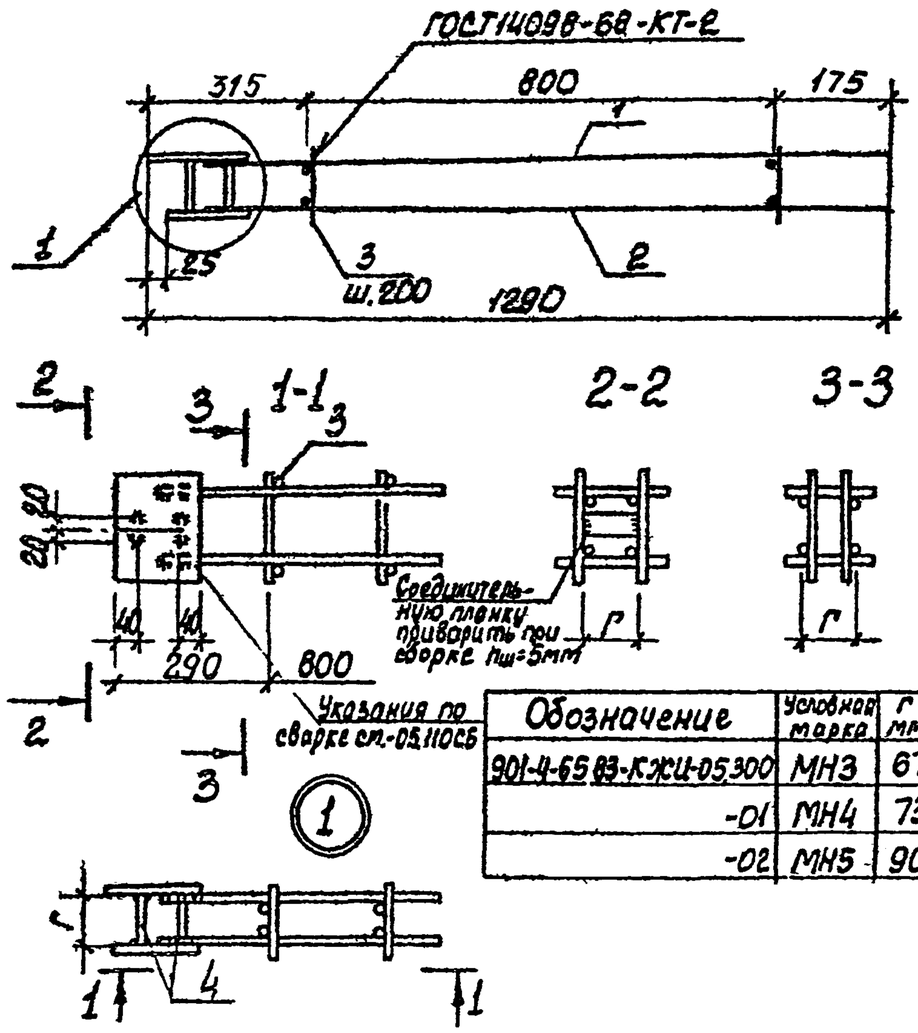

Обозначение	Условная марка	Г мм	Масса кг
901-4-65.83-КЖИ-05.300	МН3	67	8,1
-01	МН4	73	8,1
-02	МН5	90	8,3

Привязан

Инв №

Взам инв №

Подп и дата

Инв № подл

ГИП	Мазалова		
Нач отд	Шелкс		
Н контр	Постыльн		
Рук гр	Мазалова		
Ст инж	Возиков		
Инжен	Филиппова		

ТП901-4-65.83-КЖИ-05.300 СБ

Изделие закладное МН(МН3 МН5)

Сборочный чертеж

Стадия	Масса	Масштаб
Р	см табл	

Лист Листов 1

Союзводоканалниипроект Харьковский Водоканалпроект

Формат А4

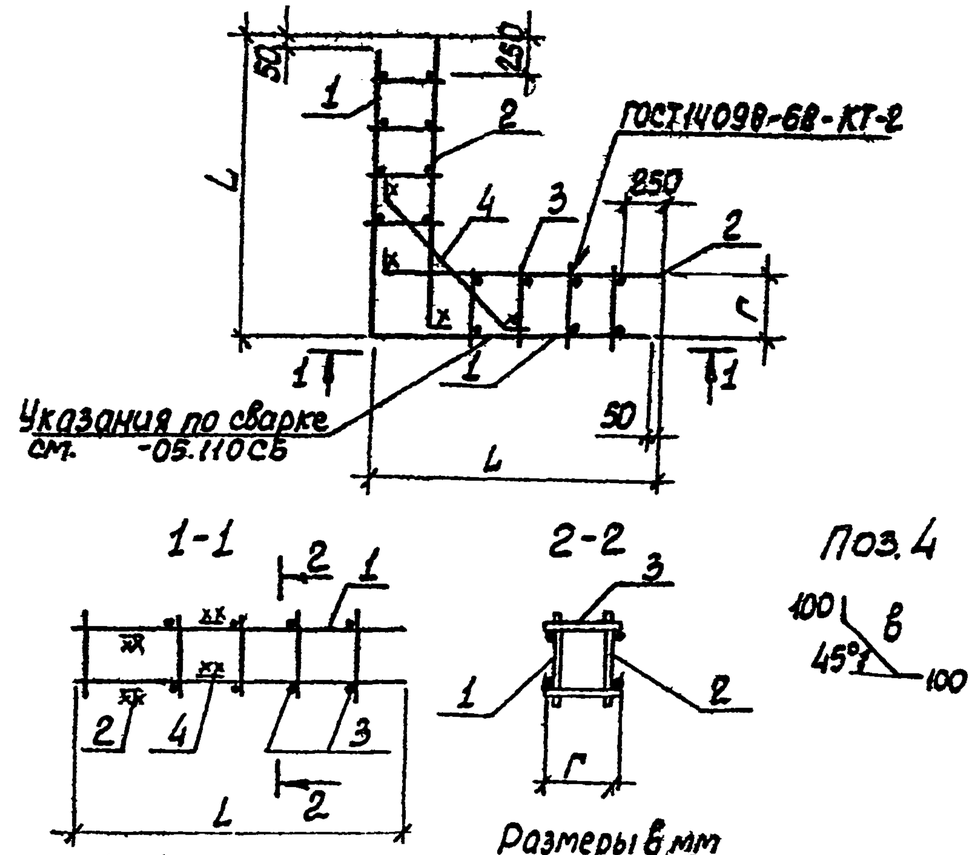

Размеры в мм

Обозначение	Марка	L	Г	в	Масса кг
901-4-65.83-КЖИ-06.300	МН13	1470	67	550	13,1
-01	МН14	1480	73	565	13,2
-02	МН15	1490	90	615	13,4

Привязан

Инв №

Взам инв №

Подп и дата

Инв № подл

ГИП	Мазалова		
Нач отд	Шелкс		
Н контр	Постыльн		
Рук гр	Мазалова		
Ст инж	Возиков		
Инжен	Филиппова		

ТП901-4-65.83-КЖИ-06.300 СБ

Изделие закладное МН(МН13-МН15)

Стадия	Масса	Масштаб
Р	см табл	

Лист Листов 1

Союзводоканалниипроект Харьковский Водоканалпроект

400281-02 30

Коп Кулешова

Формат А4

Типовой проект 901-4-65.83 Альбом IV

Обозначение	Наименование	Кол. на исп.	Примечание
	Документация		
901-4-65.83-КЖИ-05.400СБ	Сборочный чертеж		
-01.000ТО	Техническое описание		
	Сборочные единицы		
-05.410	Каркас плоский Кр 7	1	
-01	Кр 8	1	
	Детали		
-05.401	Ш Б-2150-Б ГОСТ 103-76 / Полоса В Ст3кп1 ГОСТ 5681-76	2	
-05.402	ФВАII 2ОСТ 5781-82 Р=170	2	
-05.403	Ш-Б-240-Б 2ОСТ 103-76 / Полоса В Ст3кп-1 2ОСТ 5681-76 Р=40	2	
			0.7 кг
			0.07 кг
			0.08 кг

Согласовано: Взам. инв. №

Инв. № подл. | Подпись и дата

Изм.	Кол.уч.	Лист	N док.	Подпись	Дата
Разраб.	Шейко				
Н. контр.	Лесникова				
Рук. гр.	Мозалова				
Ст. инж.	Резчиков				
Инжен.	Шилова				

ТП901-4-65.83-КЖИ-05.400

Изделие закладное МН(МН6, МН7)

Стадия	Лист	Листов
Р		1

Союзводоканалпроект Харьковский Водоканалпроект

Формат А4

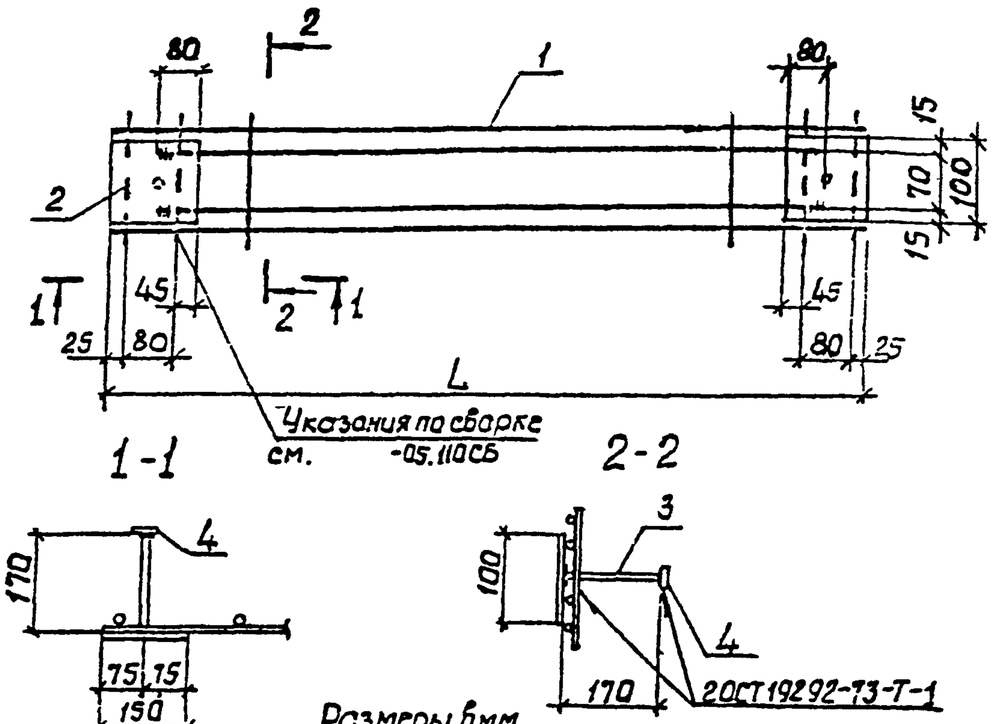

Размеры в мм

Обозначение	Условная марка	L	Масса, кг
901-4-65.83-КЖИ-05.400	МН6	1190	2.9
-01	МН7	890	2.2

Согласовано

Инв. № подл. | Подпись и дата | Взам. инв. №

ТП901-4-65.83-КЖИ-05.400СБ

Изделие закладное МН(МН6, МН7) Сборочный чертеж

Стадия	Масса	Масштаб
Р	см табл.	–

Лист | Листов 1

Союзводоканалпроект Харьковский Водоканалпроект

Копир Шейко Формат А4

Альбом IV

Типовой проект 901-4-65.83

Формат	Зона	Поз.	Обозначение	Наименование	Кол.	Примечание
				Документация		
А4			901-4-65.83 - КЖИ-06.100СБ	Сборочный чертеж		
А3			-00.000ТО	Техническое описание		
				Сборочные единицы		
				Каркас плоский		
А4		1	-06.110	КР 11	1	
А4		2	-06.120	КР 12	2	
				Детали		
Б4		3	-06.101	Ф6А III ГОСТ 5781-82, ℓ=90	16	0,02кг
Б4		4	-06.102	Ф12А III ГОСТ 5781-82, ℓ=720	3	0,64кг
Б4		5	-06.103	Полоса Ш-Б-2 40×6 ГОСТ 103-76 / Ст3 кп-1 ГОСТ 6422-76 ℓ=58	2	0,11кг

Привязан

Инв. №

Зам	Мазалова		30.VI.83
Нач.отд.	Шайко		
Н.контр.	Поспиков		
Рук.гр.	Мазалова		
Ст.инж.	Борщиков		
Инженер	Филиппова		

ТП 901-4-65.83-КЖИ-06.100

Изделие закладное МН 11

Стадия	Лист	Листов
Р	1	1

Союзводоканалниипроект Харьковский Водоканалпроект

Инв. № подл. | Подпись и дата | Взам. инв. №

Формат А4

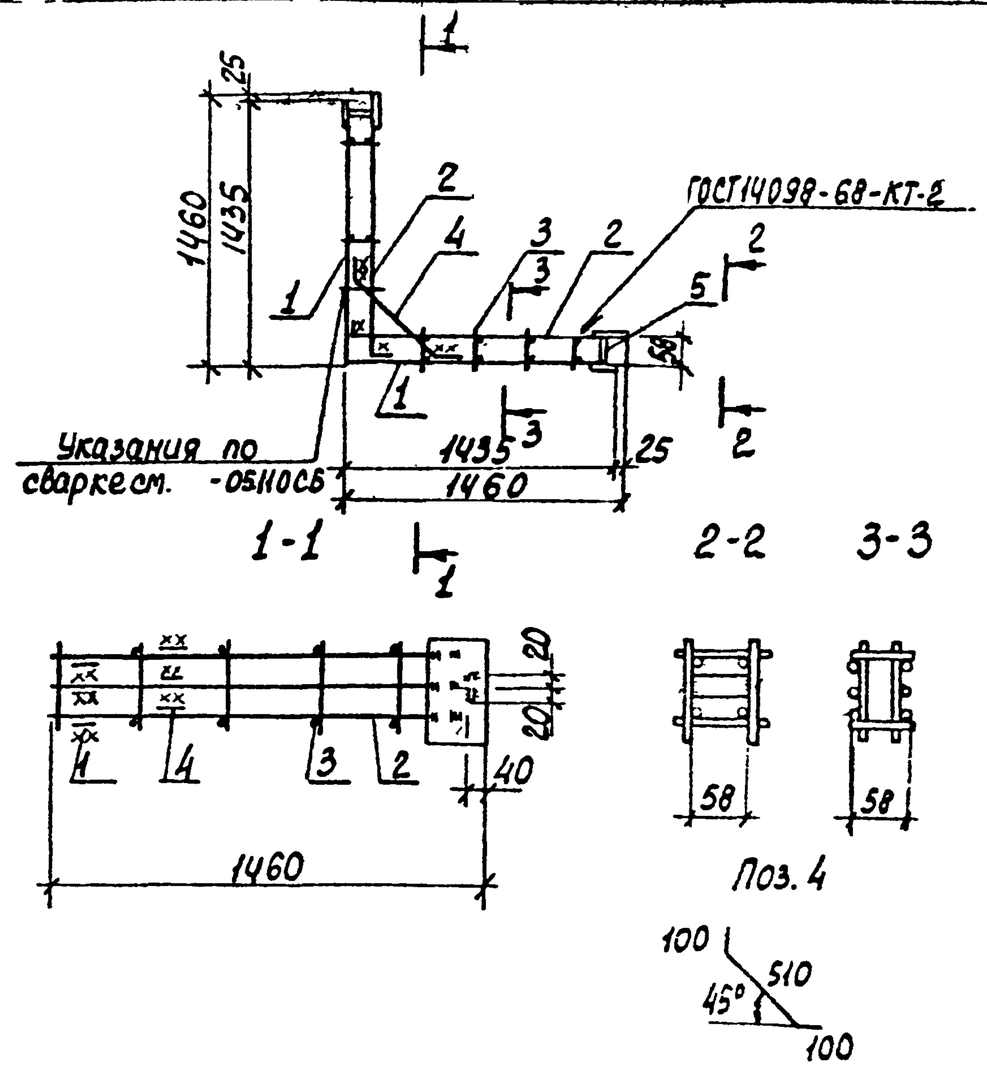

Привязан

Инв. №

Зам.	Мазалова		30.VI.83
Нач.отд.	Шайко		
Н.контр.	Поспиков		
Рук.гр.	Мазалова		
Ст.инж.	Борщиков		
Инженер.	Филиппова		

ТП 901-4-65.83-КЖИ-06.100СБ

Изделие закладное МН 11. Сборочный чертеж

Стадия	Масса	Масштаб
Р	28,7	-

Лист | Листов 1

Союзводоканалниипроект Харьковский Водоканалпроект

Инв. № подл. | Подпись и дата | Взам. инв. №

Ц00281-02 32

Коп. Кулешова

Формат А4

Альбом IV

Типовой проект 901-4-65.83

Формат	Зона	Поз	Обозначение	Наименование	Кол	Примечание
				Документация		
А4			901-4-65.83-КЖИ-06.200.СБ	Сборочный чертеж		
А3			-00.00ТО	Техническое описание		
				Сборочные единицы		
				Каркас плоский		
А4		1	-06.210	Кр 13	1	
А4		2	-06.220	Кр 14	2	
				Детали		
Б4		3	-06.201	ФбАIII 20СТ 5781-82		
				ℓ=125	8	0,03кг
Б4		4	-06.202	ФI2АIII ГОСТ 5781-82		
				ℓ=785	3	0,70кг
Б4		5	-06.203	Полоса $\frac{Ш-Б-2\ 40\times6\ ГОСТ\ 103-76}{Вст3кп1\ ГОСТ\ 6422-76}$		
				ℓ=83	2	0,16кг

Привязан

Инв №

Зам	Мазалова		30.4.87
Нач отд	Шейко		
Н контр	Ростников		
Рук гр	Мазалова		
Ст инж	Возианов		
Инжен.	Филиппова		

ТП 901-4-65.83-КЖИ-06.200

Изделие закладное МН12

Стадия	Лист	Листов
Р		1

Союзводоканалниипроект Харьковский Водоканалпроект

Формат А4

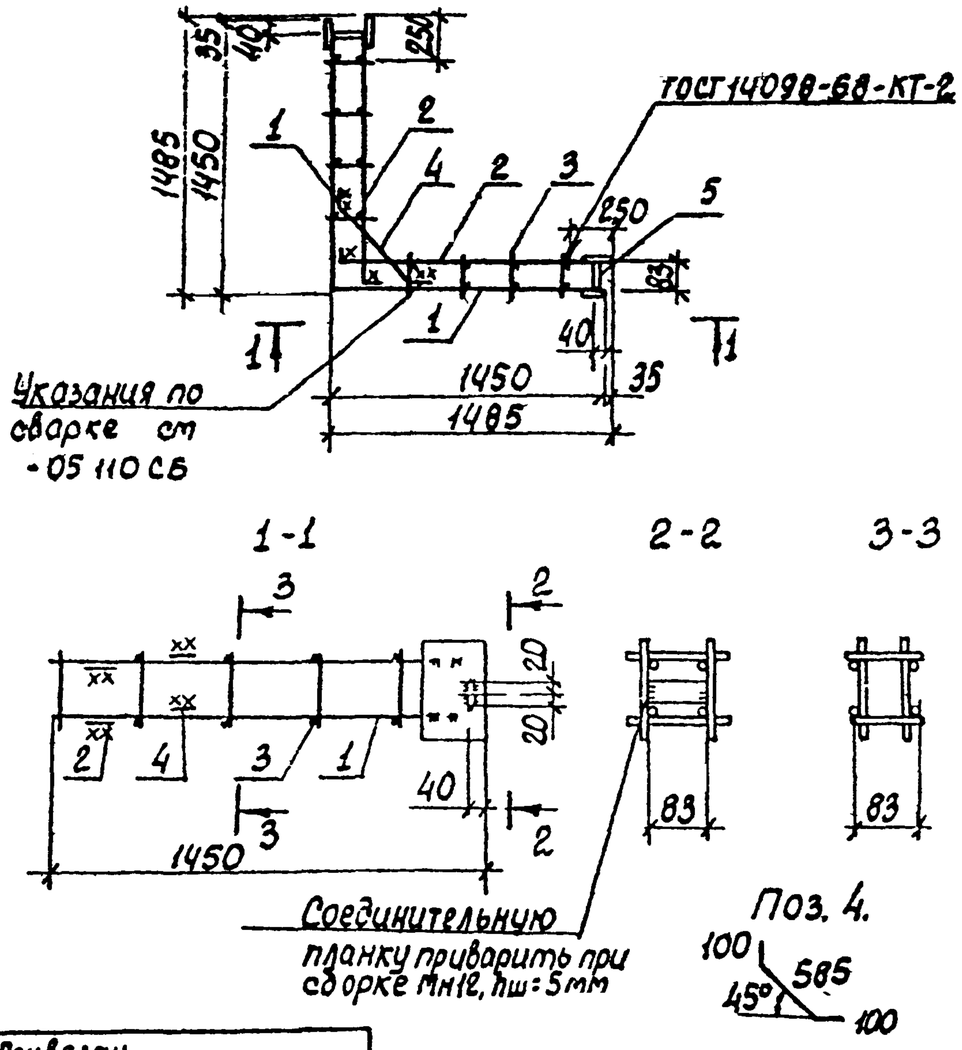

Привязан

Инв №

Зам	Мазалова		30.4.87
Нач отд	Шейко		
Н контр	Ростников		
Рук гр	Мазалова		
Ст инж	Возианов		
Инжен	Филиппова		

ТП 901-4-65.83-КЖИ 06.200 СБ

Изделие закладное МН 12. Сборочный чертеж

Стадия	Масса	Масштаб
Р	19.1	-

Лист	Листов 1

Союзводоканалниипроект Харьковский Водоканалпроект

Ц00281-02 33

Коп. Кулешова

Формат А4

Альбом IV

Типовой проект 901-4-65.83

Формат	Зона	Поз.	Обозначение	Наименование	Кол	Примечание
				Документация		
А4			901-4.65.83-КЖИ-06 400СБ	Сборочный чертеж		
А3			-00 000ТО	Техническое описание		
				Сборочные единицы		
А4		1	-06.410	Каркас плоский КР19	1	
				Детали		
Б4		2	-06 401	Полоса $\frac{Ш\text{-}Б\text{-}2\ 150\times6\ ГОСТ\ 103\text{-}76}{ВСт3кп\text{-}1\ ГОСТ\ 6722\text{-}76}$		
				ℓ=100	2	0,71кг
Б4		3	-06.402	⌀8 А III ГОСТ 5781-82		
				ℓ=170	2	0,07кг
Б4		4	-06 403	Полоса $\frac{Ш\text{-}Б\text{-}2\ 40\times6\ ГОСТ\ 103\text{-}76}{ВСт3кп\text{-}1\ ГОСТ\ 6722\text{-}76}$		
				ℓ=40	2	0,06кг

Взам инв № | Подпись и дата | Инв № подл.

Привязан

Инв №

Зам | Изм | Кол.уч. | Лист | N док. | Подп. | Дата

ТП901-4-65,83-КЖИ-06 400

Изделие закладное МН16

Стадия	Лист	Листов
Р		1

Союзводоканалниипроект Харьковский Водоканалпроект

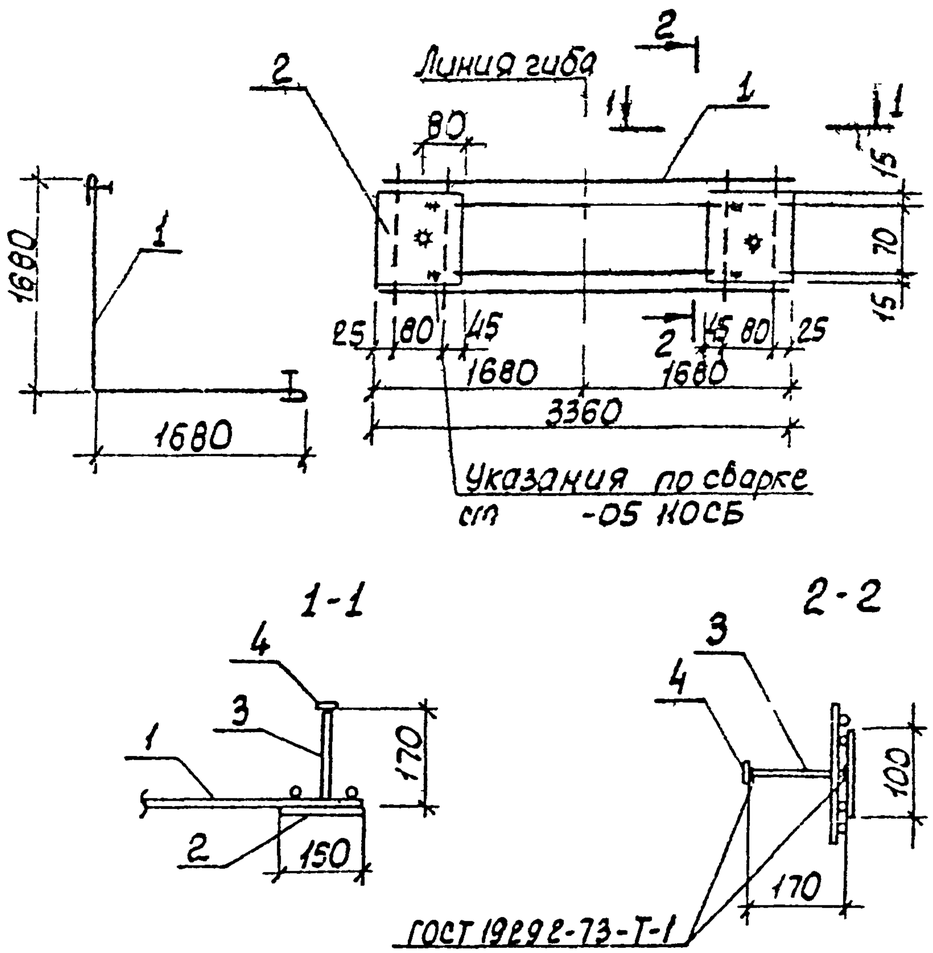

Взам инв № | Подпись и дата | Инв № подл.

Привязан

Инв №

Зам | Изм | Кол.уч. | Лист | N док. | Подп. | Дата

ТП901-4-65 83-КЖИ 06 400СБ

Изделие закладное МН16 Сборочный чертеж

Стадия	Масса	Масштаб
Р	8,7	-
Лист	Листов 1	

Союзводоканалниипроект Харьковский Водоканалпроект

Кол Кулешова

Типовой проект 901-4-65.83 Альбом IV

Формат	Зона	Поз.	Обозначение	Наименование	Кол.	Примечание
				Документация		
А4			901-4-65.83-КЖИ-06.500СБ	Сборочный чертеж		
А3			-00.000ТО	Техническое описание		
				Сборочные единицы		
А4		1	-06.510	Карка с плоский Кр20	1	
				Детали		
Б4		2	-06.501	Полоса $\frac{Ш-Б-2\ 150\times6\ ГОСТ\ 103-76}{Вст3\ КП2\ ГОСТ\ 6422-76}$		
				ℓ=100	2	0,71кг
Б4		3	-06.502	ф8 А III ГОСТ 5781-82		
				ℓ=170	2	0,07кг
Б4		4	-06.503	Полоса $\frac{Ш-Б-2\ 40\times6\ ГОСТ\ 103-76}{Вст3кп2\ ГОСТ\ 6422-76}$		
				ℓ=40	2	0,06кг

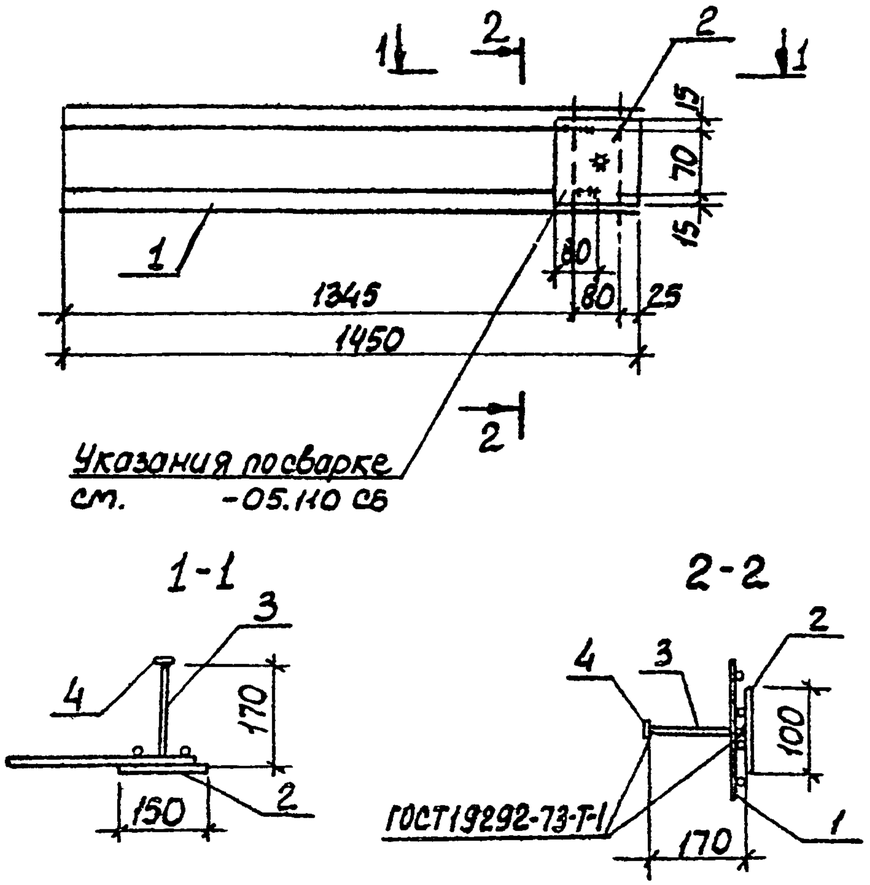

Привязан

Инв.№

Зам	Мазалова		3.04.84
Нач.отд.	Шейко		
Н.контр.	Постников		
Рук.гр.	Мазалова		
Ст.инж.	Возианов		
Инжен	Филиппова		

ТП901-4-65.83-КЖИ-06.500

Изделие закладное МН 17

Стадия	Лист	Листов
Р		1

Союзводоканалнипроект Харьковский Водоканалпроект

Формат А4

Привязан

Инв.№

ТП901-4-65.83-КЖИ-06.500СБ

Зам.	Мазалова		3.04.84
Нач.отд.	Шейко		
Н.контр.	Постников		
Рук.гр.	Мазалова		
Ст.инж.	Возианов		
Инжен	Филиппова		

Изделие закладное МН 17. Сборочный чертеж

Стадия	Масса	Масштаб
Р	4.7	
Лист	Листов 1	

Союзводоканалнипроект Харьковский Водоканалпроект

Ц00281-02 35

Копир. Кулешова

Формат А4

Инв № подл.	Подпись и дата	Взам инв №

Типовой проект 901-4-65.83 Альбом IV

Формат	Зона	Поз.	Обозначение	Наименование	Кол. на уст. -КЖИ-05.110								Примечание
					-	01							
				Документация									
А4			901-4-65.83-КЖИ-05.110СБ	Сборочный чертеж									
А3			-00.000ТО	Техническое описание									
				Детали									
Б4		1	-05.111	ф12А III 2ОСТ 5781-82, ℓ=1120	3								0,99 кг
Б4			-05.112	ф14А III ГОСТ 5781-82, ℓ=1130		3							1,36 кг
Б4		2	-05.113	ф6А I ГОСТ 5781-82, ℓ=230	5	5							0,05 кг
Б4		3	-05.114	Полоса Ш-Б-2 150×6 2ОСТ 103-76 / В ст3кп-1 ГОСТ 6422-76 ℓ=250	1	1							1,76 кг
Б4		4	-05.115	Полоса Ш-Б-2 180×6 ГОСТ 103-76 / В ст3кп-1 ГОСТ 6422-76 ℓ=250	1								2,12 кг
Б4			-05.116	Полоса Ш-Б-2 150×6 ГОСТ 103-76 / В ст3кп-1 ГОСТ 6422-76 ℓ=250		1							1,76 кг

Привязан				
Инв. №				

Зам	Мазалова		30.04.87
Нач отд	Шейко		
Н контр.	Постников		
Рук гр	Мазалова		
Ст инж	Воинов		
Инжен	Филиппова		

ТП 901-4-65.83-КЖИ-05.110

Каркас плоский КР(Кр1, Кр2)

Стадия	Лист	Листов
Р	1	2

Союзводоканалниипроект Харьковский Водоканалпроект

Формат А4

КР1(Кр2, зеркальное, отражение)

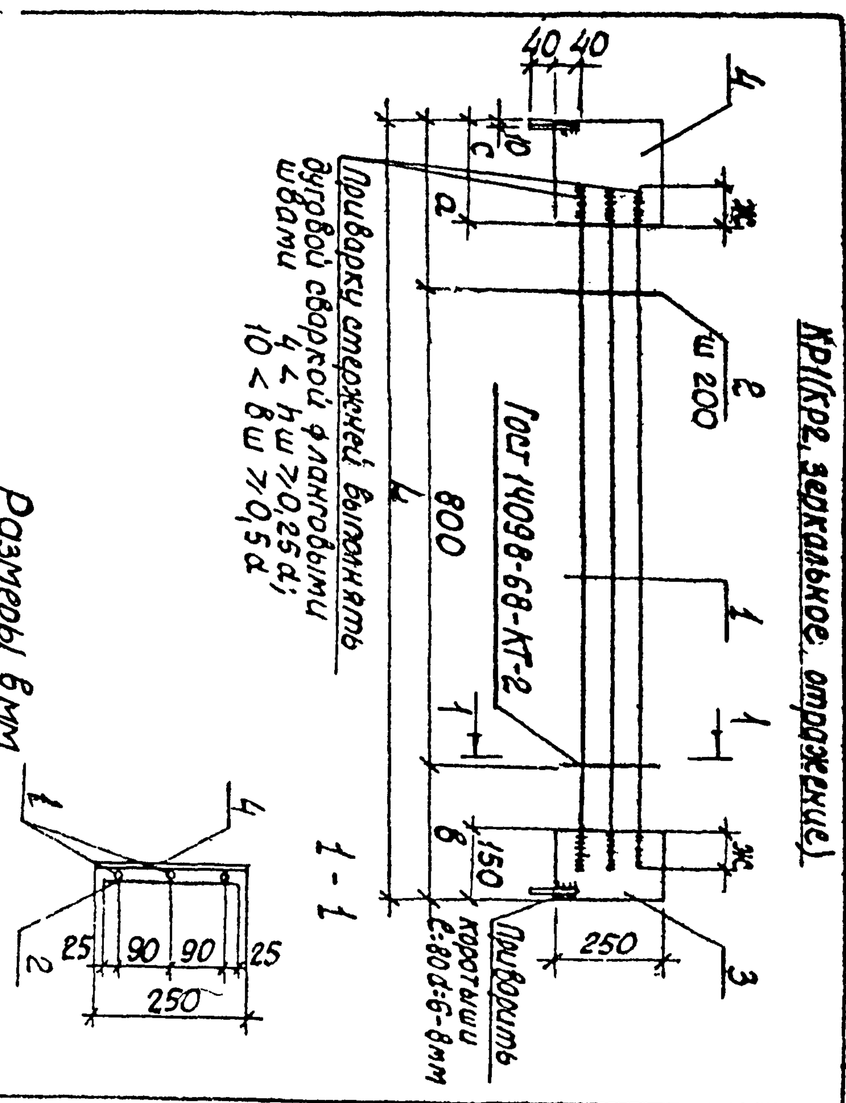

Размеры в мм

Обозначение	Марка	L	a	в	c	Ж	Масса, кг
901-4-65.83-КЖИ-05.110	Кр1	1330	285	245	180	60	7,1
-01	Кр2	1290	265	225	150	70	7,9

Привязан			
Инв №			

Зам	Мазалова		30.04.87
Нач отд	Шейко		
Н контр.	Постников		
Рук гр	Мазалова		
Ст инж	Воинов		
Инжен	Филиппова		

ТП 901-4-65.83-КЖИ 05.110 СБ

Каркас плоский Кр(Кр1, Кр2) Сборочный чертеж

Стадия	Масса	Масштаб
Р	см таблицу	-

Лист Листов 1

Союзводоканалниипроект Харьковский Водоканалпроект

Инв № подл. | Подпись и дата | Взам инв №

Кол Кулешова

40081-02 36

Альбом IV

Типовой проект 901-4-65.83

Обозначение	Наименование	Кол. на исполн. -КЖЦ-05.210	Примечание
	Документация		
901-4-65.83-КЖЦ-05.210 СБ	Сборочный чертеж		
-00.000 ТО	Техническое описание		
	Детали		
-05.211	ф12А III ГОСТ 5781-82 В-1150	01: 2	1,02 кг
-05.212	ф14А III ГОСТ 5781-82 В-11200	2	1,45 кг
-05.213	ф6А I ГОСТ 5781-82 В-1140	5	0,03 кг
-05.214	Полоса $\frac{Ш\cdot5\cdot2\ 120\cdot6\ ГОСТ103\text{-}76}{Ст3кп\text{-}1\ ГОСТ14637\text{-}76}$ В-1160	5; 1	0,91 кг
-05.215	Полоса $\frac{Ш\cdot6\cdot2\ 180\cdot6\ ГОСТ103\text{-}76}{Ст3кп\text{-}1\ ГОСТ14637\text{-}76}$ В-1160	1	1,37 кг
-05.216	Полоса $\frac{Ш\cdot8\cdot2\ 120\cdot6\ ГОСТ103\text{-}76}{Ст3кп\text{-}1\ ГОСТ14637\text{-}76}$ В-1160	1	1,14 кг

Формат	Зона	Поз.
А4		
А3		
Б4		1
Б4		2
Б4		3
Б4		4
Б4		
Б4		

Инв. № подл. | Подпись и дата | Взам. инв. №

ТП 901-4-65.83-КЖЦ-05.210

Изм.	Кол. уч.	Лист	№ док.	Подпись	Дата
Зам.	Мазалова				3.04.85
Нач. отд.	Шейко				
Н. контр.	Постников				
Рук. гр.	Мазалова				
Ст. инж.	Возионов				
Инженер	Филиппова				

Каркас плоский Кр(Кр3, Кр4)

Стадия	Листов
Р	1

Союзводоканалниипроект Харьковский Водоканалпроект

Привязан

Инв. №

Инв. № подл. | Подпись и дата | Взам. инв. №

КР3, (КР4 зеркальное отображение)

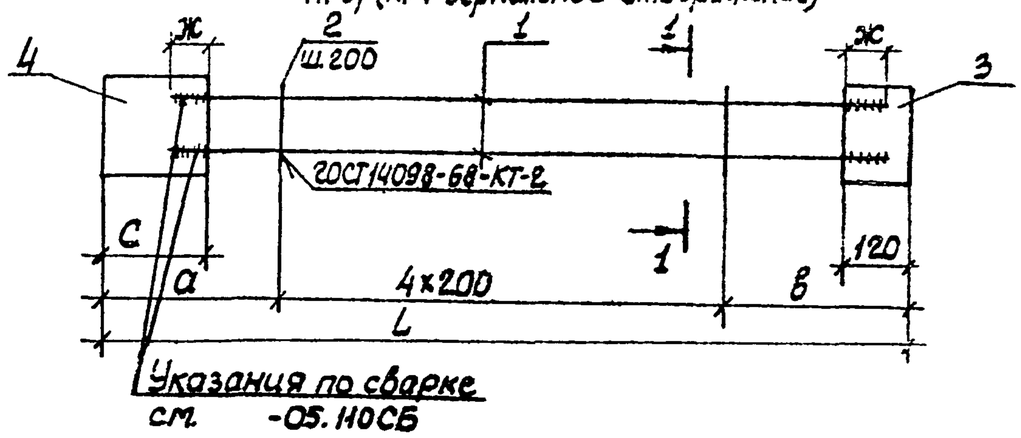

1-1

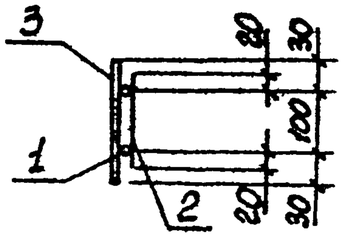

Размеры в мм

Обозначение	Условная марка	а	в	с	L	ж	масса, кг
901-4-65.83-КЖЦ-05.210	Кр3	285	245	180	1330	60	4,5
-01	Кр4	260	220	150	1280	70	5,1

Привязан

Инв. №

ТП 901-4-65.83-КЖЦ-05.210СБ

Зам	Мазалова		3.04.85
Нач отд.	Шейко		
Н контр.	Постников		
Рук гр	Мазалова		
Ст. инж	Возионов		
Инженер	Филиппова		

Каркас плоский КР(КР3, КР4) Сборочный чертеж

Стадия	Масса	Масштаб
Р	см. табл.	-

Лист | Листов 1

Союзводоканалниипроект Харьковский Водоканалпроект

Ц 00281-02 37

Копир. Шелест

Формат А4

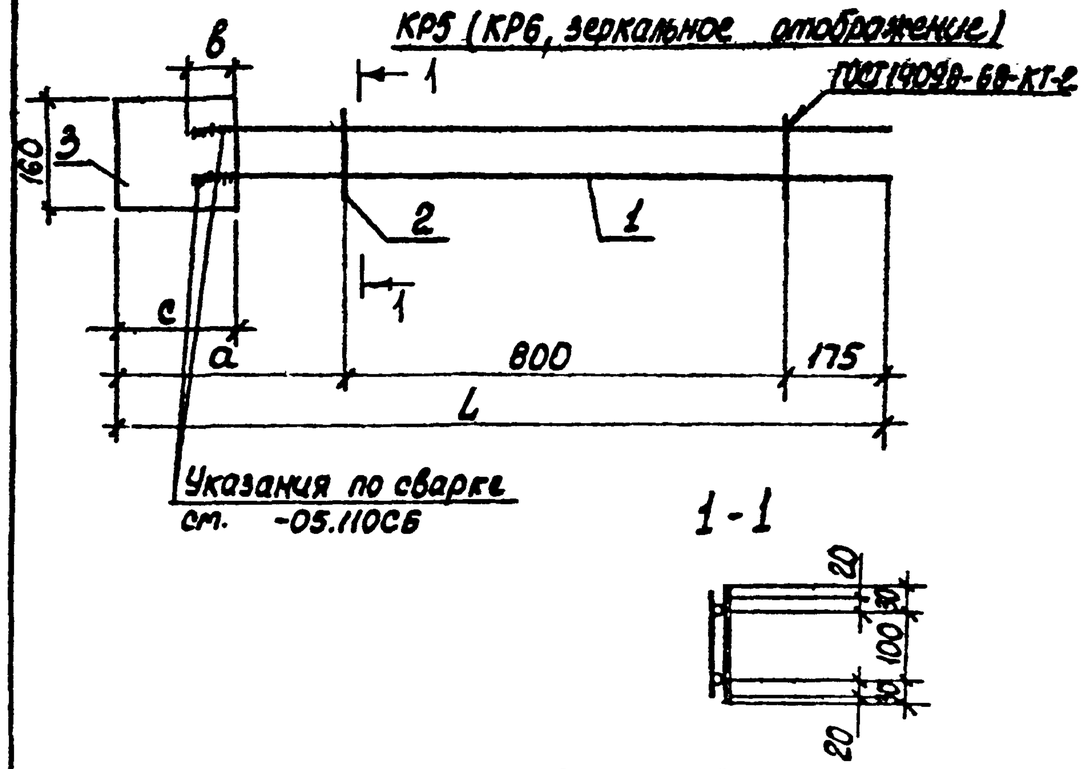

Размеры в мм

Обозначение	Марка	L	а	в	с	Масса, кг
901-4-65.83-КЖЦ-05.310	Кр5	1290	315	80	180	3,6
-01	Кр6	1265	290	70	150	4,2

Привязан

Инв №

Изм.	Кол.уч.	Лист	№ док.	Подпись	Дата
Зам	Мазалова				30.08
Нач.отд.	Шейко				
Н.контр.	Постников				
Рук.гр.	Мазалова				
Ст.инж.	Возианов				
Инжен	Филиппова				

ТП 901-4-65.83-КЖЦ-05.310 СБ

Каркас плоский Кр(Кр5, Кр6)
Сборочный чертеж

Стадия	Масса	Масштаб
Р	см. табл.	-
Лист	Листов 1	

Союзводоканалниипроект Харьковский Водоканалпроект

Ц00281-02 38

Коп. Кулешова

Формат А4

Альбом IV

Типовой проект 901-4-65.83

Наименование	Кол. на исп. -01	Примечание
Документация		
Сборочный чертеж		
Техническое описание		
Детали		
ф12А III ГОСТ 5781-82, ℓ=470	2	1,05 кг
ф14А III ГОСТ 5781-82, ℓ=1185	2	2,49 кг
ф6А I ГОСТ 5781-82, ℓ=140	5	0,03 кг
Ш-6-2-180×6 ГОСТ 103-76 / Полоса Вст3кп1 ГОСТ 6722-76 ℓ=160	1	1,57 кг
Ш-6-2-150×6 ГОСТ 103-76 / Полоса Вст3кп1 ГОСТ 6722-76 ℓ=160	1	1,14 кг

Обозначение	Наименование	Поз.	Зона	Формат
901-4-65.83-КЖЦ-05.310 СБ				А4
-00.00ОТО				А3
-05.311	ф12А III ГОСТ 5781-82, ℓ=470	1		Б4
-05.312	ф14А III ГОСТ 5781-82, ℓ=1185			Б4
-05.313	ф6А I ГОСТ 5781-82, ℓ=140	2		Б4
-05.314	Ш-6-2-180×6 ГОСТ 103-76 / Полоса Вст3кп1 ГОСТ 6722-76 ℓ=160	3		Б4
-05.315	Ш-6-2-150×6 ГОСТ 103-76 / Полоса Вст3кп1 ГОСТ 6722-76 ℓ=160			Б4

ТП 901-4-65.83-КЖЦ-05.310

Каркас плоский Кр(Кр5, Кр6)

Стадия	Лист	Листов
Р	1	2

Союзводоканалниипроект Харьковский Водоканалпроект

Формат А4

Изм.	Кол.уч.	Лист	№ док.	Подпись	Дата
Зам	Мазалова				30.08
Нач.отд.	Шейко				
Н.контр.	Постников				
Рук.гр.	Мазалова				
Ст.инж.	Возианов				
Инжен	Филиппова				

Привязан

Инв. № подл. | Подпись и дата | Взам. инв. №

Типовой проект 901-4-65 83 Альбом IV

Обозначение	Наименование	Код на чел. -	Примечание
	Документация		
901-4-65.83-КЖЧ-05.410СБ	Сборочный чертеж		
-00 000ТО	Техническое описание		
	Детали		
	ф5 Вр I ГОСТ 6727-80		
-05 411	ℓ=1200	2	0,18кг
-01	ℓ=1000	2	0,15кг
-02	ℓ=175	8 7	0,03кг
	ф12 А III ГОСТ 5781-82		
-05.412	ℓ=860	2	0,76кг
-01	ℓ=1060	2	0,95кг

Инв.№ подл.	Подпись и дата	Взам. инв.№

Изм.	Кол.уч.	Лист	N док.	Подп.	Дата
Нач.отд.	Назалова				
Н.контр.	Шейко				
Рук.гр.	Поспикова				
Ст.инж.	Мазалова				
Инженер	Возиной				
	Финикова				

ТП901-4-65.83-КЖЧ-05.410

Каркас плоский Кр(Кр7, Кр8)

Стадия	Лист	Листов
Р		1

Союзводоканалпроект Харьковский Водоканалпроект

Формат А4

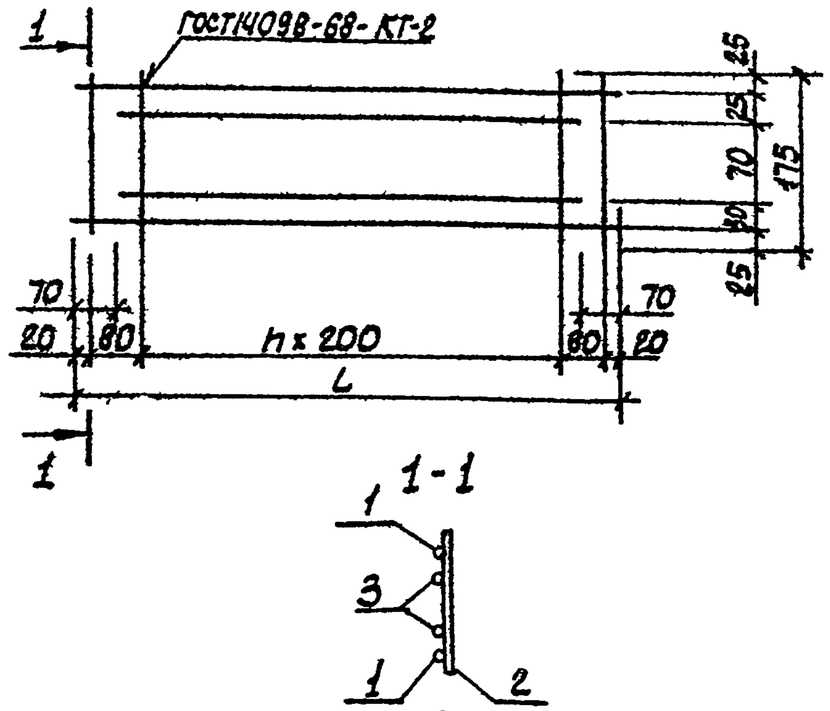

Размеры в мм

Обозначение	Марка	L	n	Масса кг
901-4-65.83-КЖЧ-05.410	Кр7	1200	5	2,50
-01	Кр8	1000	4	2,03

Привязан

Инв.№

Инв.№ подл. | Подпись и дата | Взам.инв.№

ТП901-4-65.83-КЖЧ-05.410СБ

Каркас плоский Кр(Кр7, Кр8) Сборочный чертеж

Стадия	Масса	Масштаб
Р	ст табл	-

Лист | Листов 1

Союзводоканалпроект Харьковский Водоканалпроект

Изм.	Кол.уч.	Лист	N док.	Подп.	Дата
Зам.	Назалова				
Нач.отд.	Шейко				
Н.контр.	Поспикова				
Рук.гр.	Мазалова				
Ст.инж.	Возиной				
Инженер	Финикова				

400281-02 39

Коп Кузнецова

Формат А4

Альбом IV

Типовой проект 901-4-65.83

Формат	Зона	Поз.	Обозначение	Наименование	Кол.	Примечание
				Документация		
А4			901-4-65.83-КЖИ-06.110 СБ	Сборочный чертеж		
А3			-00.000 ТО	Техническое описание		
				Детали		
Ст4		1	-06.111	ФЧ АIII ГОСТ 5781-82		
				ℓ=2710	3	3,28 кг
Ст4		2	-06.112	ф6 АI ГОСТ 5781-82		
				ℓ=230	8	0,05 кг
Ст4		3	-06.113	Лонжа [11-Б-2 ГОСТ 8240-56 / Ст3кп-1 ГОСТ 6422-76		
				ℓ=250	2	1.77 кг

Привязан

Инв. №

Зам.	Мазалова		30.08.84
Нач. отд.	Шейко		
Гл. конструктор	Поспиков		
Гл. инж. пр.	Мазалова		
Гл. спец.	Розанов		
Инженер	Филиппова		

ТП901-4-65.83-КЖИ-06.110

Каркас плоский КР11

Стадия	Лист	Листов
Р		1

Союзводоканалниипроект Харьковский водоканалпроект

Формат А4

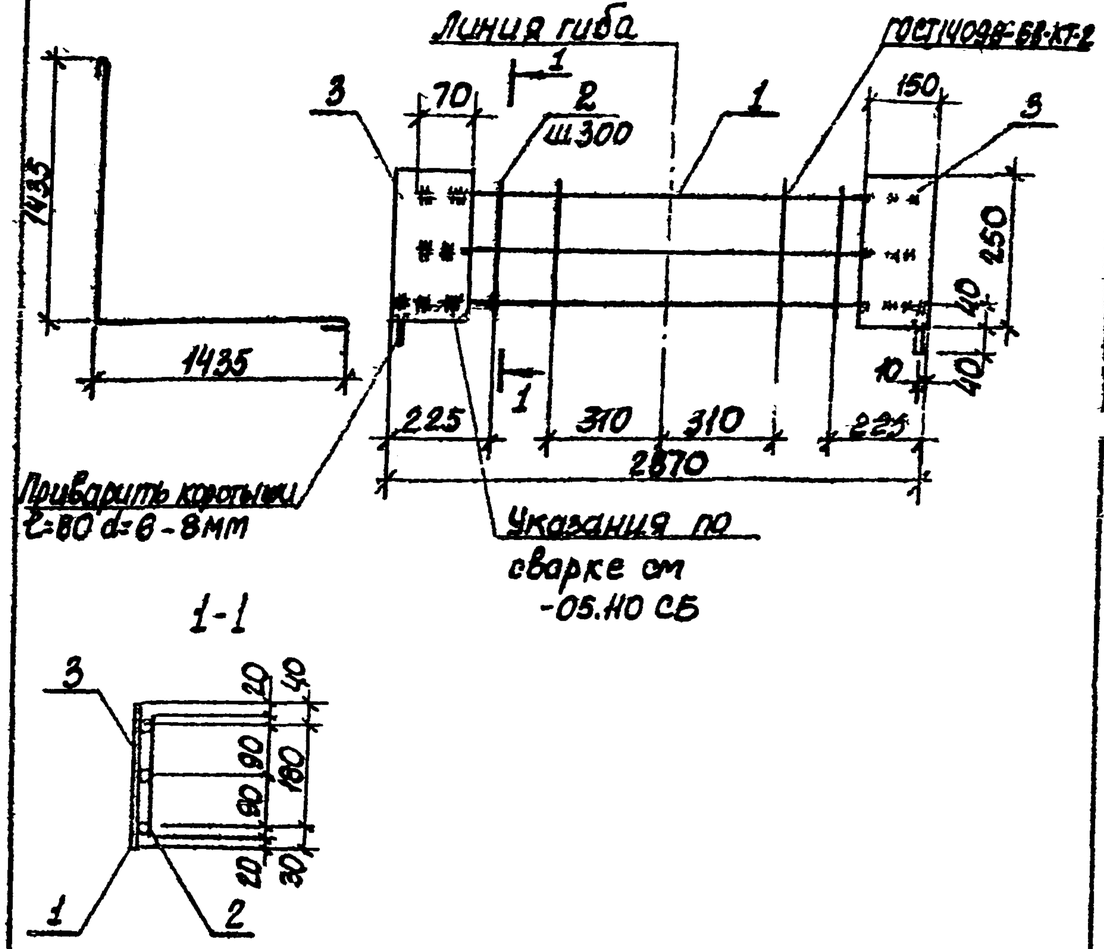

1-1

Привязан

Инв. №

Зам.	Мазалова		30.08.84
Нач. отд.	Шейко		
Гл. конструктор	Поспиков		
Гл. инж. пр.	Мазалова		
Гл. спец.	Розанов		
Инженер	Филиппова		

ТП901-4-65.83-КЖИ-06.110 СБ

Каркас плоский КР11 Сборочный чертеж

Стадия	Масса	Масштаб
Р	19.8	-

Лист | Листов 1

Союзводоканалниипроект Харьковский водоканалпроект

400281-02 40

Копир Кулешова

Формат А4

Альбом IV

Типовой проект 901-4-65.83

Формат	Зона	Поз	Обозначение	Наименование	Кол	Примечание
				Документация		
А4			901-4-65.83-КЖИ-06.120СБ	Сборочный чертеж		
А3			-00.000ТО	Техническое описание		
				Детали		
Б4		1	-06.121	ф12АIII ГОСТ 5781-82		
				ℓ=1600	3	1.42кг
Б4		2	-06.122	ф6АI ГОСТ 5781-82		
				ℓ=230	4	0.05кг
Б4		3	-06.123	Полоса Ш-Б-2.150×6 ГОСТ 103-76 / ВСт3кп-1 ГОСТ 6422-76		
				ℓ=250	1	1.77кг

Привязан

Инв. №

Зам	Мазалова		30.04
Нач.отд.	Шейко		
Н.контр.	Постников		
Рук.гр.	Мазалова		
Ст.инж.	Возианов		
Инженер	Филиппова		

Инв. № подл. | Подпись и дата | Взам. инв. №

ТП901-4-65.83-КЖИ-06.120

Каркас плоский Кр 12

Стадия	Лист	Листов
Р		1

Союзводоканалниипроект Харьковский Водоканалпроект

Формат А4

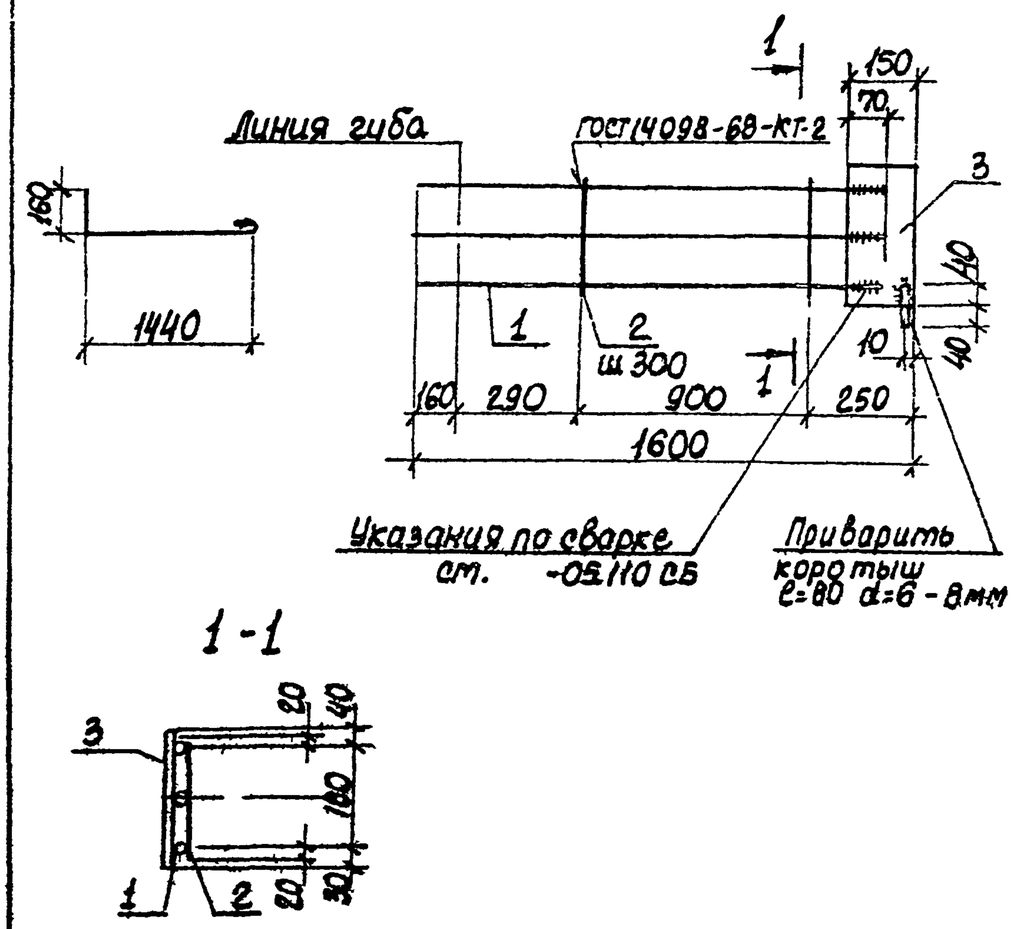

Привязан

Инв. №

Зам	Мазалова		30.04
Нач.отд.	Шейко		
Н.контр.	Постников		
Рук.гр.	Мазалова		
Ст.инж.	Возианов		
Инженер	Филиппова		

Инв. № подл. | Подпись и дата | Взам. инв. №

ТП901-4-65.83-КЖИ-06.120 СБ

Каркас плоский Кр 12. Сборочный чертеж

Стадия	Масса	Масштаб
Р	6.2	-

Лист	Листов 1

Союзводоканалниипроект Харьковский Водоканалпроект

Ц00281-02 41

Гап Будешова

Формат А4

Альбом IV

Типовой проект 901-4-65.83

Формат	Зона	Поз.	Обозначение	Наименование	Кол	Примечание
				Документация		
А4			901-4-65.83-КЖИ-06.210СБ	Сборочный чертеж		
А3			-00.000ТО	Техническое описание		
				Детали		
Б4		1	-06.211	ф14 А III ГОСТ 5781-82		
				ℓ=2800	2	3.39кг
Б4		2	-06.212	ф6 А I ГОСТ 5781-82		
				ℓ=140	8	0.03кг
Б4		3	-06.213	Полоса $\frac{\text{Ш-Б-2 102-6 ГОСТ 103-76}}{\text{В ст3кп-1 ГОСТ 8722-76}}$		
				ℓ=160	2	0.90кг

Привязан

Инв.№

Изм.	Кол.уч.	Лист	№ док.	Подпись	Дата
Разраб.	Мозалевская				
Пров.	Полищук				
Гл.спец.	Ковальчук				
Утв.	Фоломеев				

ТП901-4-65.83-КЖИ-06.210

Каркас плоский
Кр 13

Стадия	Лист	Листов
Р		1

Союзводоканалпроект Харьковский Водоканалпроект

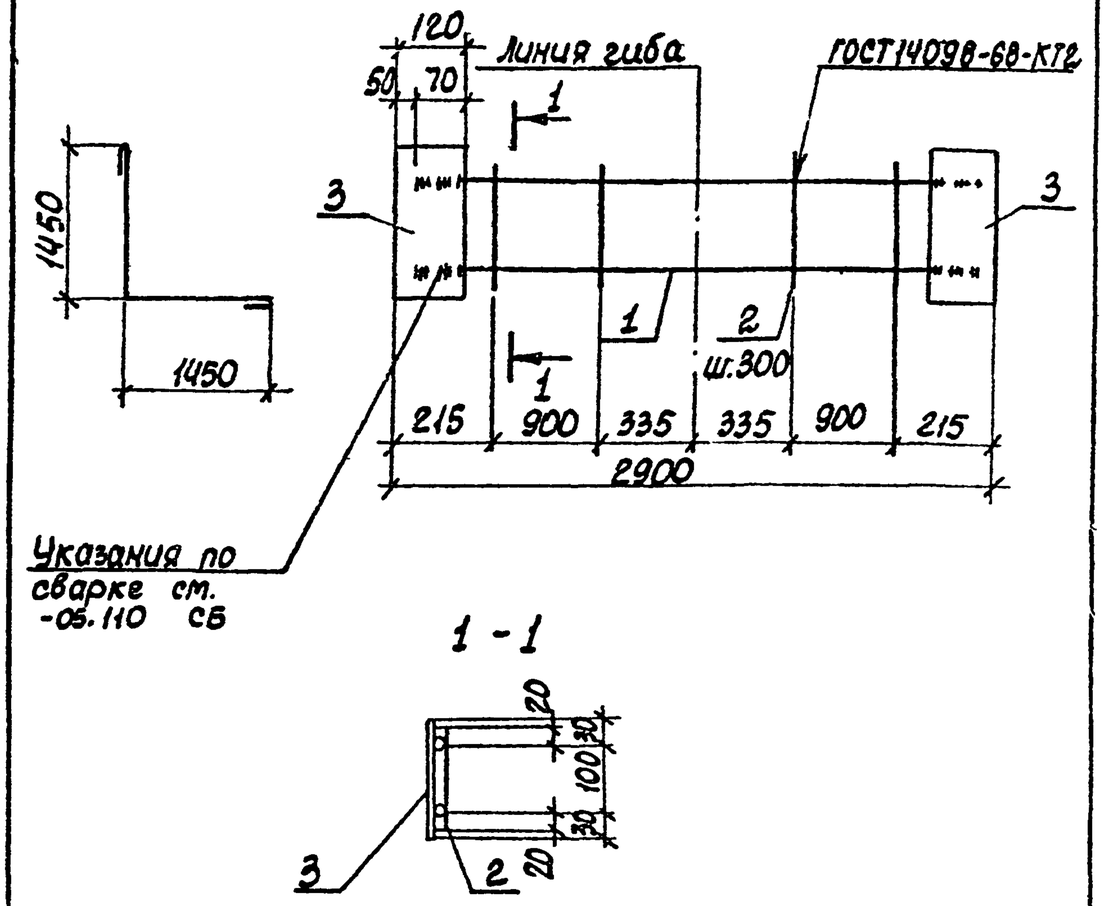

Привязан

Инв.№

Взам.инв.№ | Подпись и дата

Изм.	Кол.уч.	Лист	№ док.	Подпись	Дата
Зам.	Мозалевская				30.03.84
Нач.отд.	Шарапова				
Н.контр.	Полищук				
Рук.гр.	Ковальчук				
Гл.инж.	Ковальчук				
Инженер	Фоломеева				

ТП901-4-65.83-КЖИ-06.210СБ

Каркас плоский
Кр 13

Стадия	Масса	Масштаб
Р	88	
Лист	Листов 1	

Союзводоканалпроект Харьковский Водоканалпроект

Формат А4 Кор. Кулешова Формат А4

Типовой проект 901-4-65.83 Альбом IV

Формат	Зона	Поз.	Обозначение	Наименование	Кол.	Примечание
				Документация		
А4			901-4-65.83-КЖИ-06.220СБ	Сборочный чертеж		
А3			-00.000 ТО	Техническое описание		
				Детали		
Б.4		1	-06.221	Ф12 АIII ГОСТ 5781-82		
				ℓ=1570	2	1.39кг
Б.4		2	-06.222	Ф6 АI ГОСТ 5781-82		
				ℓ=140	4	0.03кг
Б.4		3	-06.223	Полоса $\frac{Ш-6-2\ 120\times6\ ГОСТ103-76}{В\ Ст3кп-1\ ГОСТ6422-76}$		
				ℓ=160	1	0.90кг

Привязан

Инв. №

Нач.отд.	Шейко		
Н.контр.	Постников		
Рук.гр.	Маслова		
Ст.инж.	Розанов		
Инж.	Филиппова		

ТП901-4-6583-КЖИ-06 220

Каркас плоский Кр14

Стадия	Лист	Листов
Р		1

Союзводоканалниипроект Харьковский Водоканалпроект

Инв. № подл. | Подпись и дата | Взам. инв. №

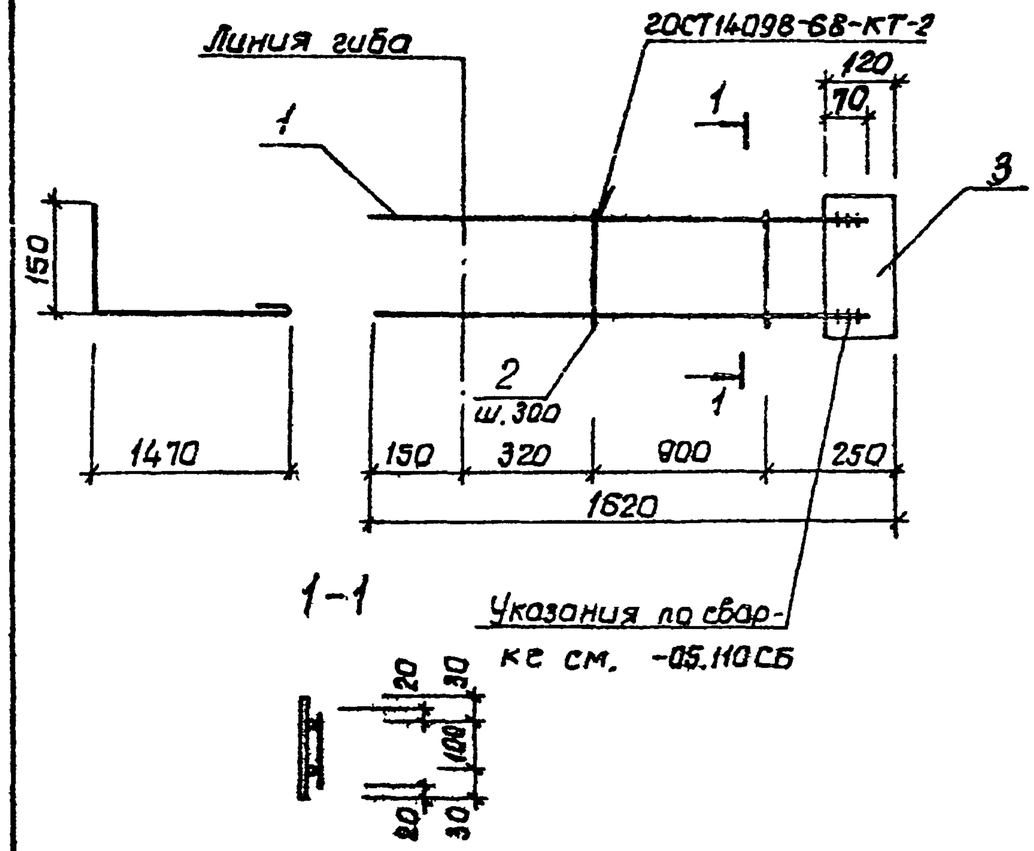

Привязан

Инв. №

Нач.отд.	Шейко		
Н.контр.	Постников		
Рук.гр.	Маслова		
Ст.инж.	Розанов		
Инж.	Филиппова		

ТП901-4-65.83-КЖИ-06.220СБ

Каркас плоский Кр14. Сборочный чертеж

Стадия	Масса	Масштаб
Р	3.8	—

Лист | Листов 61

Союзводоканалниипроект Харьковский Водоканалпроект

Ц00281-02 43

Типовой проект 901-4-65.83 Альбом IV

Обозначение	Наименование	Кол на исп. 01	02	-КЖШ 06.310	Примечание
	Документация				
901-4-65.83-КЖШ-06.310СБ	Сборочный чертеж				
-00.00010	Техническое описание				
	Детали				
	ф14АII ГОСТ 5781-82 ℓ=2900	2			3.44 кг
-06.311 -01	ℓ=2920	2			3.48 кг
-02	ℓ=2940		2		3.50 кг
-06.312	ф6АI ГОСТ 5781-82 ℓ=150	8	8	8	0.03 кг

Поз.	Обозначение	Наименование	Кол.
1	-06.311		1
2	-06.312		2

Формат	Зона	Поз.	Обозначение	Наименование	Кол.	Примечание
А4			901-4-65.83-КЖШ-06.310СБ	Сборочный чертеж		
А4			-00.00010	Техническое описание		

Подпись и дата | Взам. инв. №

ТП901-4-65.83-КЖШ-06.310

Каркас плоский Кр (Кр 15 - Кр 17)

Изм.	Кол.уч.	Лист	№ док.	Подп.	Дата
Разраб.	Назарова				
Пров.	Шевко				
Н.контр.	Постыкова				
Рук.гр.	Маслова				
Ст.инж.	Вовченко				
Инженер	Юрьева				

Стадия Р | Лист | Листов

Союзводоканалпроект Харьковский Водоканалпроект

Формат А4

Линия сгиба

ГОСТ 14098-68-КТ-2

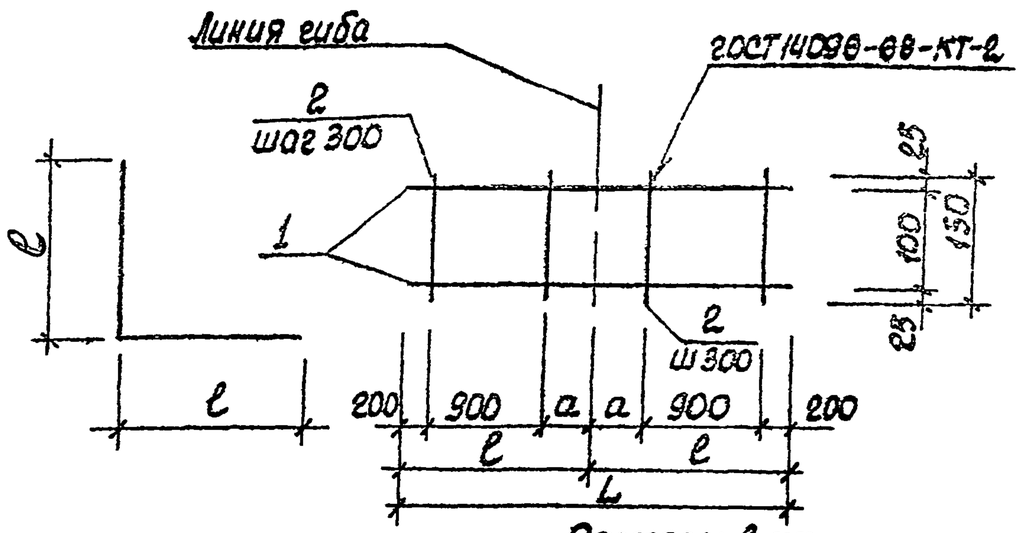

Размеры в мм

Обозначение	Марка	a	L	ℓ	Масса, кг
901-4-65.83-КЖШ-06.310	Кр15	350	2900	1450	7.1
-01	Кр16	350	2920	1460	7.2
-02	Кр17	370	2940	1470	7.4

Привязан

Инв №

Подпись и дата | Взам. инв. №

ТП 901-4-65.83-КЖШ-06.310 ОС

Каркас плоский Кр (Кр 15 - Кр 17) Сборочный чертеж

Стадия	Масса	Масштаб
Р	см табл.	

Лист | Листов 1

Союзводоканалпроект Харьковский Водоканалпроект

Зам. Назарова

400281-02 44

Альбом IV

Типовой проект 901-4-65.83

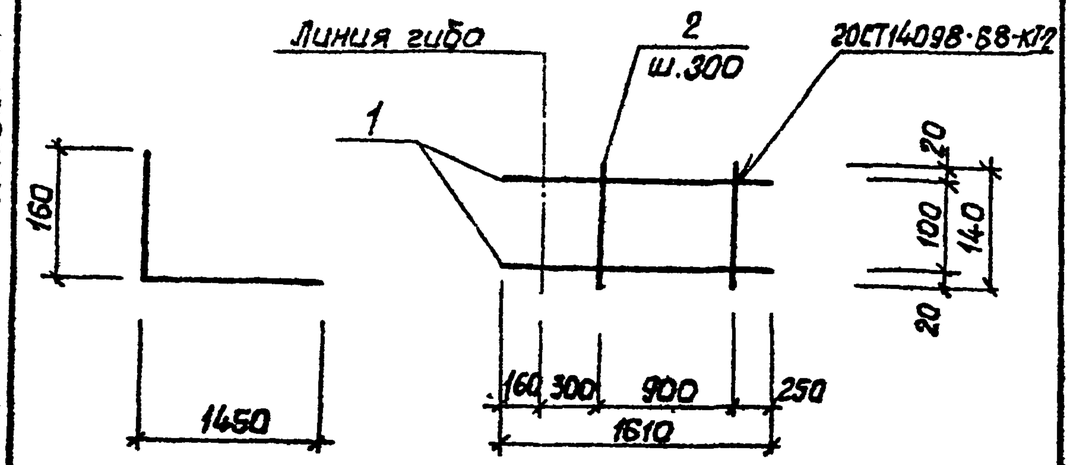

Формат	Зона	Поз.	Обозначение	Наименование	Кол.	Примечание
				Документация		
А3			901-4-65.83-КЖИ-00.000ТО	Техническое описание		
				Детали		
Б4		1	-06.321	ф12АIII 2ОСТ5781-82 ℓ=1610	2	1.43кг
Б4		2	-06.322	ф6АI 2ОСТ5781-82 ℓ=140	4	0.03кг

Привязан

Инв. №

Подпись и дата | Взам. инв. №

Нач.отд.	Шейко		
Н.контр.	Постников		
Рук.гр.	Мазалова		
Гл.инж.	Волынов		
Инженер	Дмитриева		

Инв. № подл. | Подпись и дата

ТП901-4-65.83-КЖИ-06.320

Каркас плоский Кр 18

Стадия	Масса	Масштаб
Р	3.0	-

Лист | Листов 61

Союзводоканалниипроект Харьковский Водоканалпроект

Формат А4

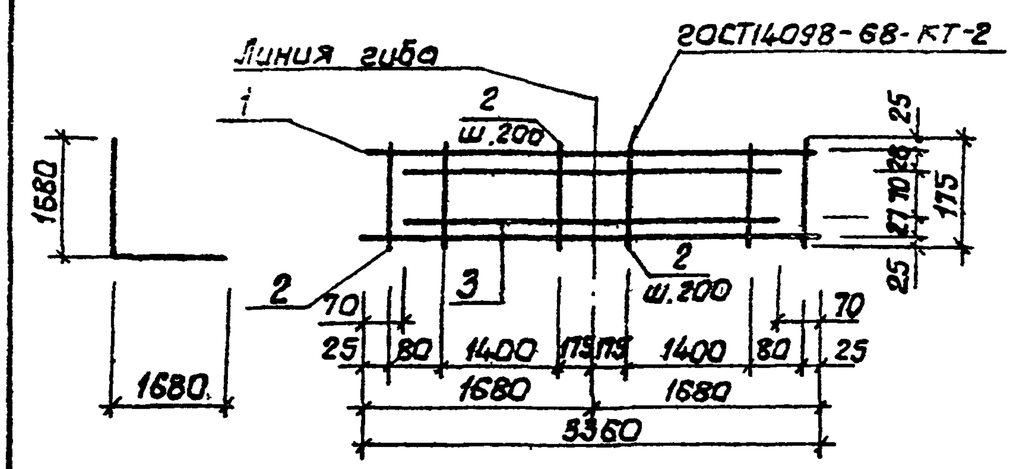

Формат	Зона	Поз.	Обозначение	Наименование	Кол.	Примечание
				Документация		
А3			901-4-65.83-КЖИ-00.000ТО	Техническое описание		
				Детали		
				ф58рI 2ОСТ6727-80		
Б4		1	-06.411	ℓ=3360	2	0.48кг
		2	-01	ℓ=175	19	0.02кг
Б4		3	-06.412	ф12АIII 2ОСТ5781-82 ℓ=3210	2	2.85кг

Привязан

Инв. №

Подпись и дата | Взам. инв. №

Нач.отд.	Шейко		
Н.контр.	Постников		
Рук.гр.	Мазалова		
Гл.инж.	Волынов		
Инженер	Дмитриева		

Инв. № подл. | Подпись и дата

ТП901-4-65.83-КЖИ-06.410

Каркас плоский Кр 19

Стадия	Масса	Масштаб
Р	7.0	-

Лист | Листов 61

Союзводоканалниипроект Харьковский Водоканалпроект

Копир. Шейко

Формат А4

Альбом V

Типовой проект 901-4-65.83

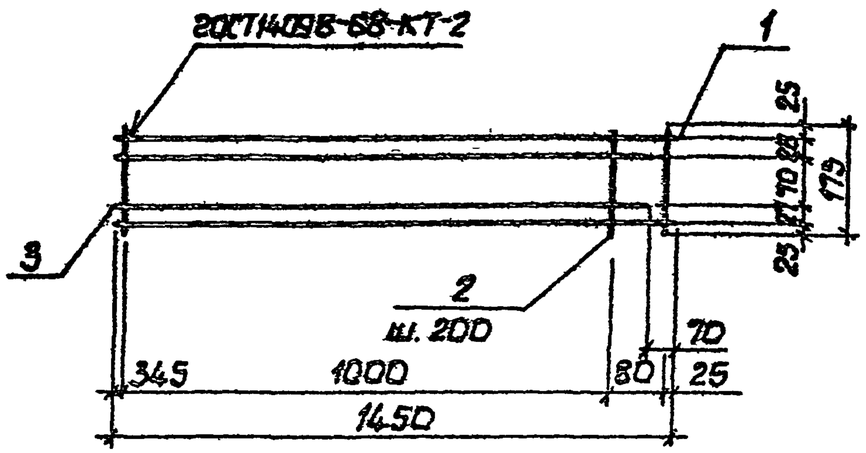

Формат	Зона	Поз.	Обозначение	Наименование	Кол.	Примечание
				Документация		
А3			901-4-65.83-КЖИ-00.000ТО	Техническое описание		
				Детали		
				Ф5 Вр I ГОСТ 6727-80		
Б4		1	-08.511	ℓ=1450	2	0.21кг
		2	-01	ℓ=175	7	0.02кг
Б4		3	-06.512	Ф12 А III ГОСТ 5781-82 ℓ=1380	2	1.22кг

Взам. инв. № | Подпись и дата | Инв. №

Привязан

ТП901-4-65.83-КЖИ-06.510

Каркас плоский Кр20

Стадия	Масса	Масштаб
Р	30	-

Лист | Листов 1

Союзводоканалниипроект Харьковский Водоканалпроект

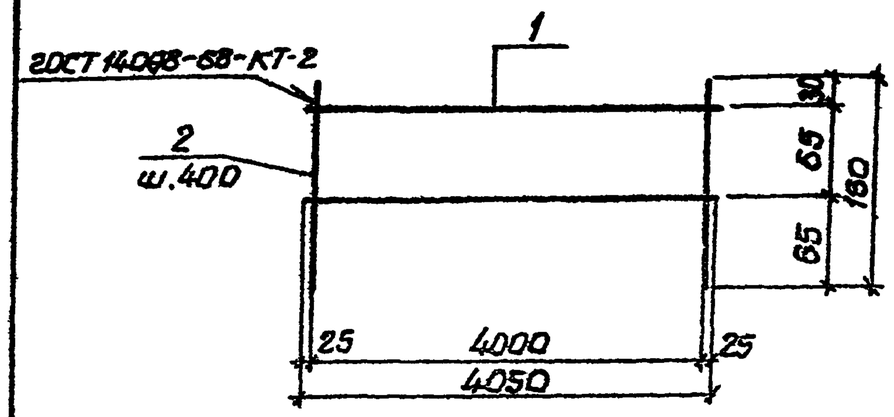

Формат	Зона	Поз.	Обозначение	Наименование	Кол.	Примечание
				Документация		
А3			901-4-65.83-КЖИ-00.000ТО	Техническое описание		
				Детали		
Б4		1	-08.011	Ф6 А I ГОСТ 5781-82 ℓ=4050	2	0.9кг
		2	-01	Ф6 А I ГОСТ 5781-82 ℓ=160	11	0.04кг

Взам. инв. № | Подпись и дата | Инв. №

Привязан

ТП901-4-65.83-КЖИ-06.010

Каркас плоский Кр21

Стадия	Масса	Масштаб
Р	22	-

Лист | Листов 1

Союзводоканалниипроект Харьковский Водоканалпроект

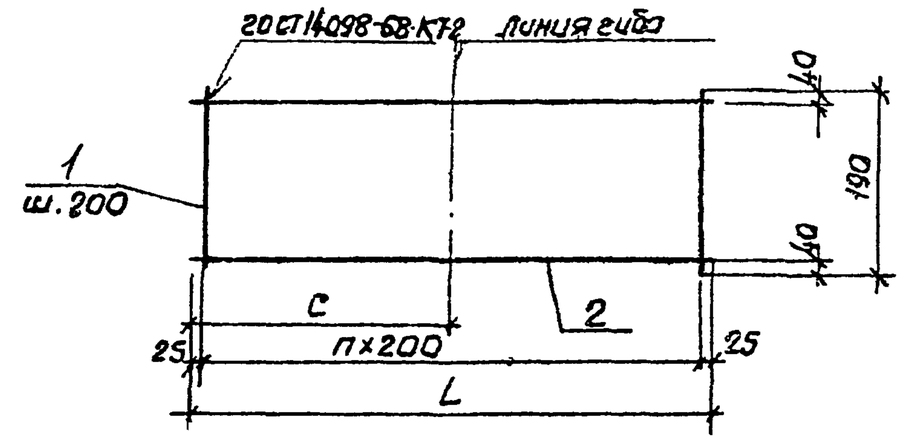

Размеры в мм

Обозначение	Марка	L	п	с	Масса, к
901-4-6583-КЖИ-08 020	Кр 22	3650	18	1825	4.4
-01	Кр 23	2250	11	1125	2 7

Привязан

Инв. №

ТП901-4-6583-КЖИ-08.020СБ

Каркас плоский КР (КР22, Кр23). Сборочный чертеж.

Стадия	Масса	Масштаб
Р	см. табл	–

Лист | Листов 1

Союзводоканалниипроект Харьковский Водоканалпроект

Нач.отд.	Шейко	
Н. контр.	Постников	
Рук гр	Назарова	
Ст. инж.	Возиатов	
Инжен	Филиппова	

Инв. № подл. | Подпись и дата | Взам. инв. №

Копир. Шелест

Формат А4

Ц0D281-02 47

Типовой проект 901-4-6583 Альбом IV

Обозначение	Наименование	Кол. на уст.	Примечание
		-КЖИ-08.020	
		-	01
	Документация		
901-4-6583-КЖИ-08.020СБ	Сборочный чертеж		
-00.000ТО	Техническое описание		
	Детали		
ФВАТ ГОСТ 9781-82			
-08.021	ℓ=190	19	12
-01	ℓ=3650	2	2
-02	ℓ=2250		2
	Итого		
	Масса, кг		0.08 кг / 1.44 кг / 0.89 кг
	Формат	А4	А3

Инв. № подл. | Подпись и дата | Взам. инв. №

ТП901-4-6583-КЖИ.08.020

Каркас плоский КР(КР22, КР23)

Стадия	Лист	Листов
Р		1

Союзводоканалниипроект Харьковский Водоканалпроект

Нач.отд.	Шейко	
Н. контр.	Постников	
Рук. гр.	Назарова	
Ст. инж.	Возиатов	
Инжен.	Филиппова	

Привязан

Инв. №

Формат А4

Альбом IV

Типовой проект 901-4-65.83

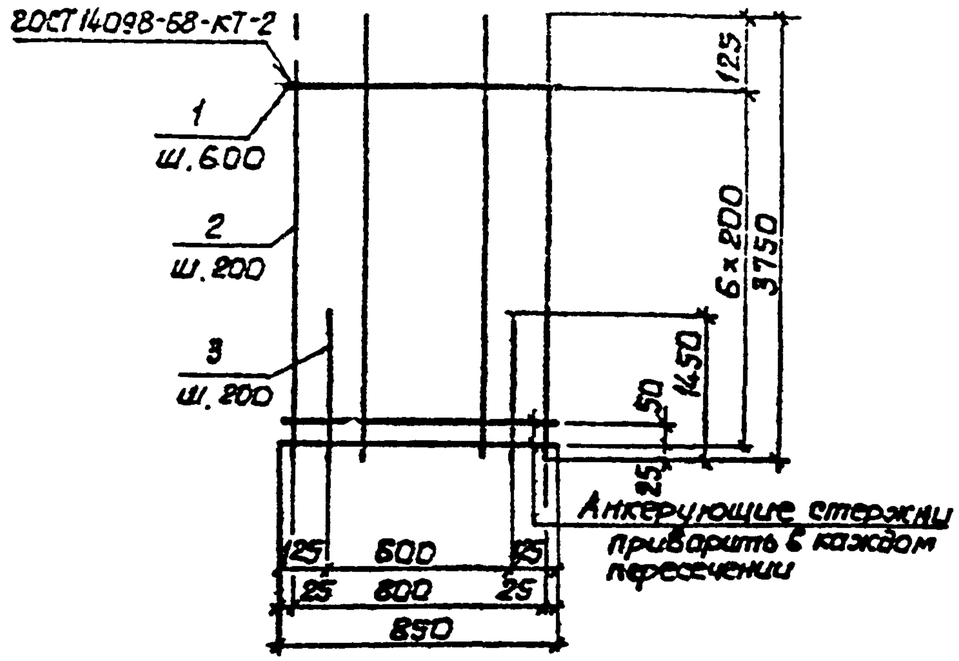

Формат	Зона	Поз	Обозначение	Наименование	Кол.	Примечание
				Документация		
А3			901-4-65.83-КЖИ-00.000 ТО	Техническое описание		
				Детали		
Бр		1	-05.011	⌀8 АI ГОСТ 5781-82 ℓ=850	8	0.34 кг
Бр		2	-05.012	⌀10 АIII ГОСТ 5781-82 ℓ=3750	5	2.31 кг
Бр		3	-05.013	⌀14 АIII ГОСТ 5781-82 ℓ=1450	4	1.75 кг

Привязан

Инв. № подл. | Подпись и дата | Взам. инв. №

ТП 901-4-65.83-КЖИ-05.010

Сетка арматурная С1

Стадия	Масса	Масштаб
Р	21,3	–

Лист | Листов 1

Союзводоканалпроект Харьковский Водоканалпроект

Формат А4

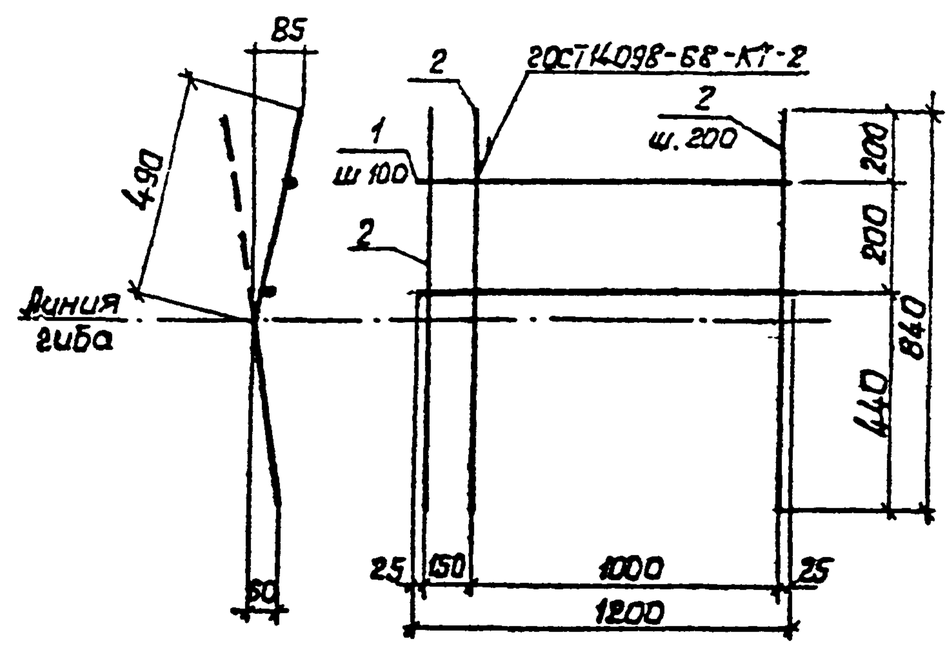

Формат	Зона	Поз	Обозначение	Наименование	Кол.	Примечание
				Документация		
А3			901-4-65.83-КЖИ-00.000 ТО	Техническое описание		
				Детали		
Бр		1	-05.021	⌀8 АI ГОСТ 5781-82 ℓ=1200	3	0.47 кг
Бр		2	-05.022	⌀12 АIII ГОСТ 5781-82 ℓ=840	7	0.74 кг

Привязан

Инв. № подл. | Подпись и дата | Взам. инв. №

ТП 901-4-65.83-КЖИ-05.020

Сетка арматурная С2

Стадия	Масса	Масштаб
Р	66	–

Лист | Листов 1

Союзводоканалпроект Харьковский Водоканалпроект

Формат А4

Альбом IV

Типовой проект 901-4-65.83

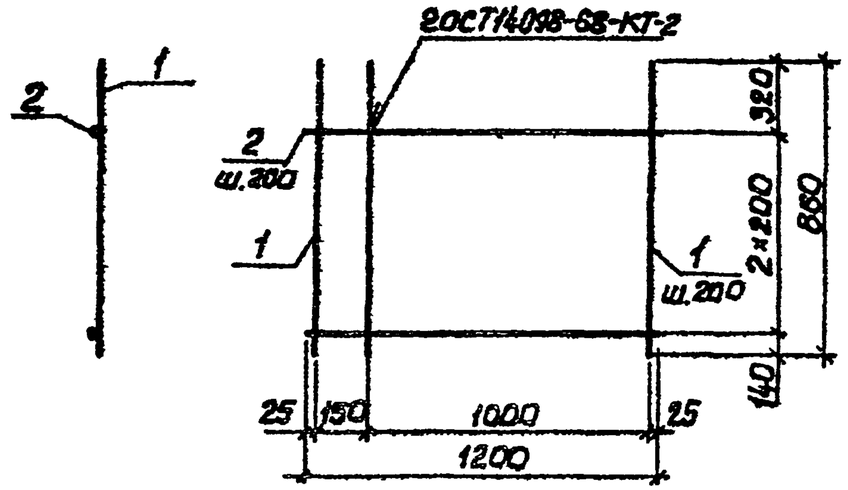

Формат	Зона	Поз.	Обозначение	Наименование	Кол.	Примечание
				Документация		
А3			901-4-65.83-КЖИ-00.000ТО	Техническое описание		
				Детали		
Б.4		1	-05.031	ф16АIII ГОСТ5781-82 ℓ=860	7	1,72кг
Б.4		2	-05.032	ф8АI ГОСТ5781-82 ℓ=1200	3	0,47кг

Привязан

Инв. №

Подпись и дата | Взам. инв. №

ТП901-4-65.83-КЖИ-05.030

Сетка арматурная С3

Стадия	Масса	Масштаб
Р	13,5	–

Лист | Листов 1

Союзводоканалниипроект Харьковский Водоканалпроект

Нач.отд.	Шелко	
Н.контр.	Пестриков	
Рук.гр.	Мозалова	
Ст.инж.	Мозалова	
Инж.	Шаптала	

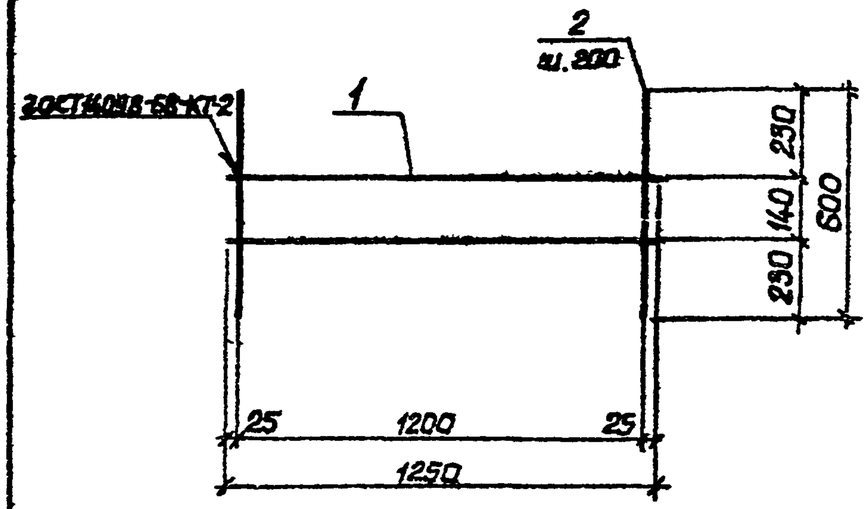

Формат	Зона	Поз.	Обозначение	Наименование	Кол.	Примечание
				Документация		
А3			901-4-65.83-КЖИ-00.000ТО	Техническое описание		
				Детали		
Б.4		1	-05.041	ф5ВрI ГОСТ6727-80 ℓ=1250	2	0,18кг
Б.4		2	-05.042	ф6АI ГОСТ5781-82 ℓ=600	7	0,13кг

Привязан

Инв. №

Подпись и дата | Взам. инв. №

ТП901-4-65.83 КЖИ-05.040

Сетка арматурная С4

Стадия	Масса	Масштаб
Р	1,3	–

Лист | Листов 1

Союзводоканалниипроект Харьковский Водоканалпроект

Нач.отд.	Шелко	
Н.контр.	Пестриков	
Рук.гр.	Мозалова	
Ст.инж.	Мозалова	
Инж.		

Альбом V

Типовой проект 901-4-65.83

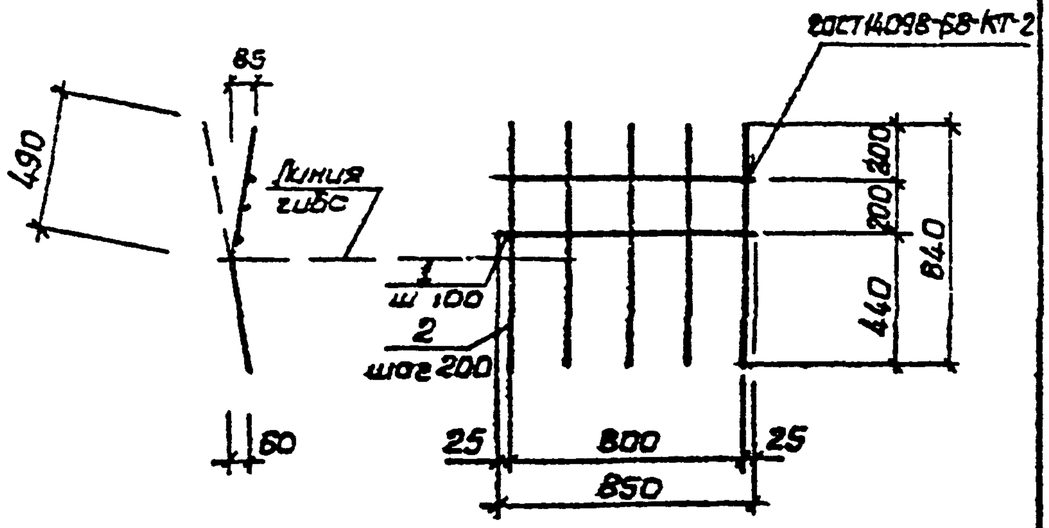

Формат	Зона	Поз.	Обозначение	Наименование	Кол.	Примечание
				Документация		
А3			901-4-65.83-КЖИ-00.000ТО	Техническое описание		
				Детали		
Б4		1	-06 011	ф8АI ГОСТ 5781-82 ℓ=850	3	0.34 кг
Б4		2	-06 012	ф12АIII ГОСТ 5781-82 ℓ=840	5	0.75 кг

Привязан

Инв. № подл. | Подпись и дата | Взам. инв. №

ТП901-4-65.83-КЖИ-06.010

Сетка арматурная С11

Стадия	Масса	Масштаб
Р	48	-

Лист | Листов

Гипрокоммунстрой Тарыновский Водоканалпроект

Формат А1

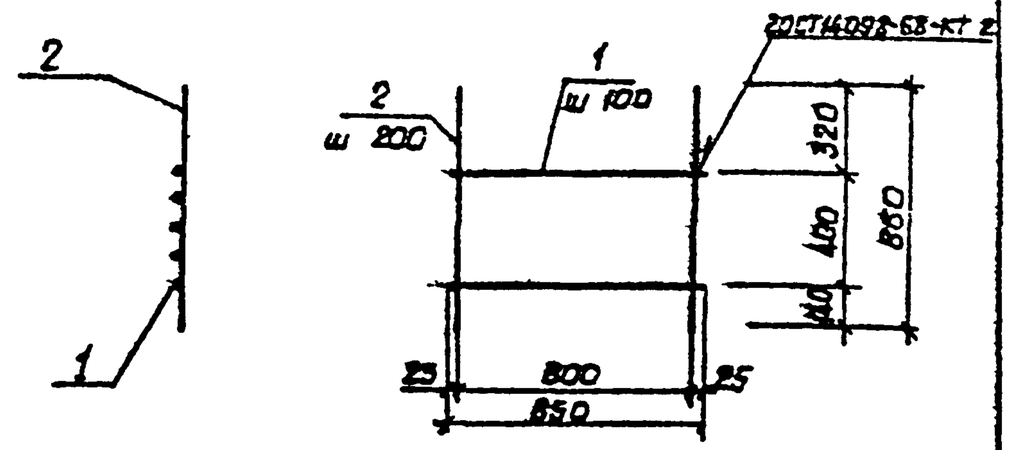

Формат	Зона	Поз.	Обозначение	Наименование	Кол.	Примечание
				Документация		
А3			901-4-65.83-КЖИ-000.000ТО	Техническое описание		
				Детали		
Б4		1	-06.021	ф8АI ГОСТ 5781-82 ℓ=850	5	0.34 кг
Б4		2	-06.022	ф14АIII ГОСТ 5781-82 ℓ=850	5	1.36 кг

Привязан

Инв. № подл. | Подпись и дата | Взам. инв. №

ТП901-4-65.83-КЖИ-06.020

Сетка арматурная С12

Стадия	Масса	Масштаб
Р	85	-

Лист | Листов 1

Гипрокоммунстрой Тарыновский Водоканалпроект

400281-02 50

Копир Шевест

Формат А4

Альбом IV

Типовой проект 901-4-65.83

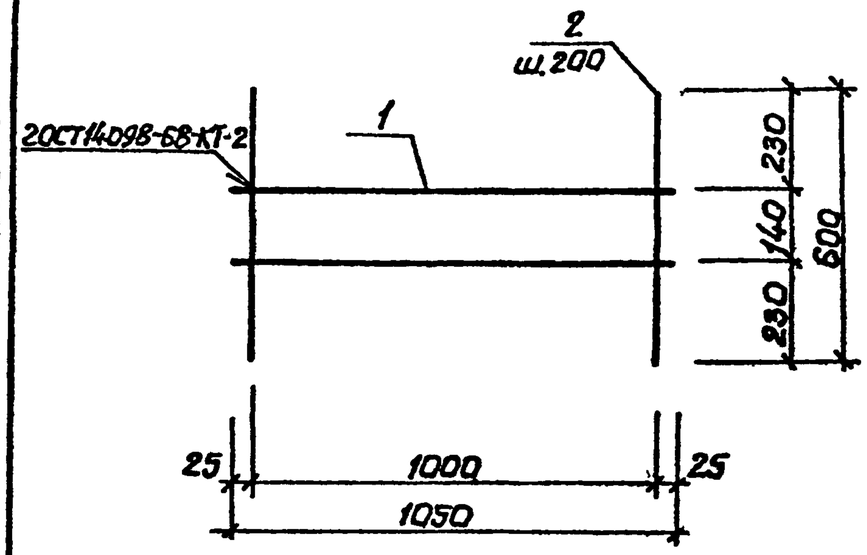

Формат	Зона	Поз.	Обозначение	Наименование	Кол.	Примечание
				Документация		
А3			901-4-65.83-КЖИ-00.000ТО	Техническое описание		
				Детали		
Б.ч		1	-06.031	ф5ВрI 20СТ6727-80 ℓ=1050	2	0.15кг
Б.ч.		2	-06.032	ф6АI 20СТ5781-82 ℓ=600	6	0.3кг

Привязан

Инв.№

Взам.инв.№ | Подпись и дата | Инв.№ подл.

ТП 901-4-65.83-КЖИ-06.030

Сетка арматурная С13

Стадия	Масса	Масштаб
Р	2.1	–

Лист | Листов 1

Союзводоканалнипроект Харьковский Водоканалпроект

Нач.отд.	Шейко	
Н.контр.	Постников	
Рук.гр.	Мозолова	
Ст.инж.	Вазюлов	
Инжен.	Филиппова	

Формат А4

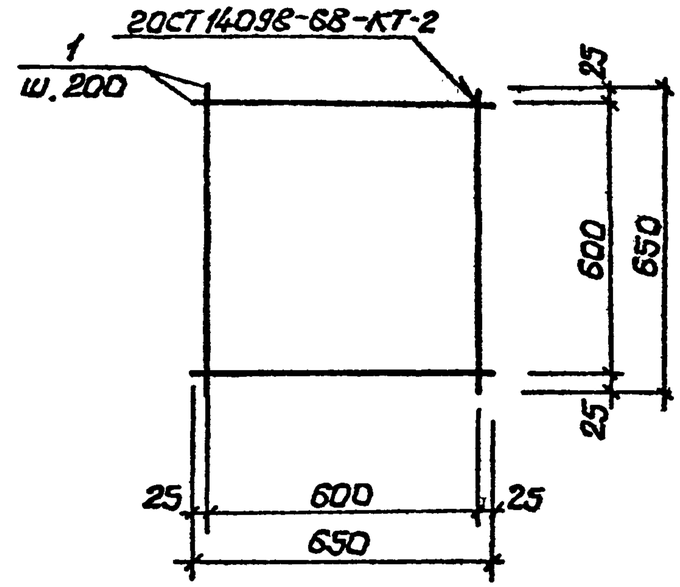

Формат	Зона	Поз.	Обозначение	Наименование	Кол	Примечание
				Документация		
А3			901-4-65.83-КЖИ-00.000ТО	Техническое описание		
				Детали		
Б.ч		1	-06.041	ф12АIII 20СТ5781-82 ℓ=650	8	0.57кг

Привязан

Инв.№

Взам.инв.№ | Подпись и дата | Инв.№ подл.

ТП 901-4-65.83-КЖИ-06.040

Сетка арматурная С14

Стадия	Масса	Масштаб
Р	4.6	–

Лист 1 | Листов 1

Союзводоканалнипроект Харьковский Водоканалпроект

Нач.отд.	Шейко	
Н.контр.	Постников	
Рук.гр.	Мозолова	
Ст.инж.	Вазюлов	
Инжен.	Филиппова	

Ц00281-02 ТТ

Копир. Шелест

Формат А4

Альбом IV

Типовой проект 901-4-65.83

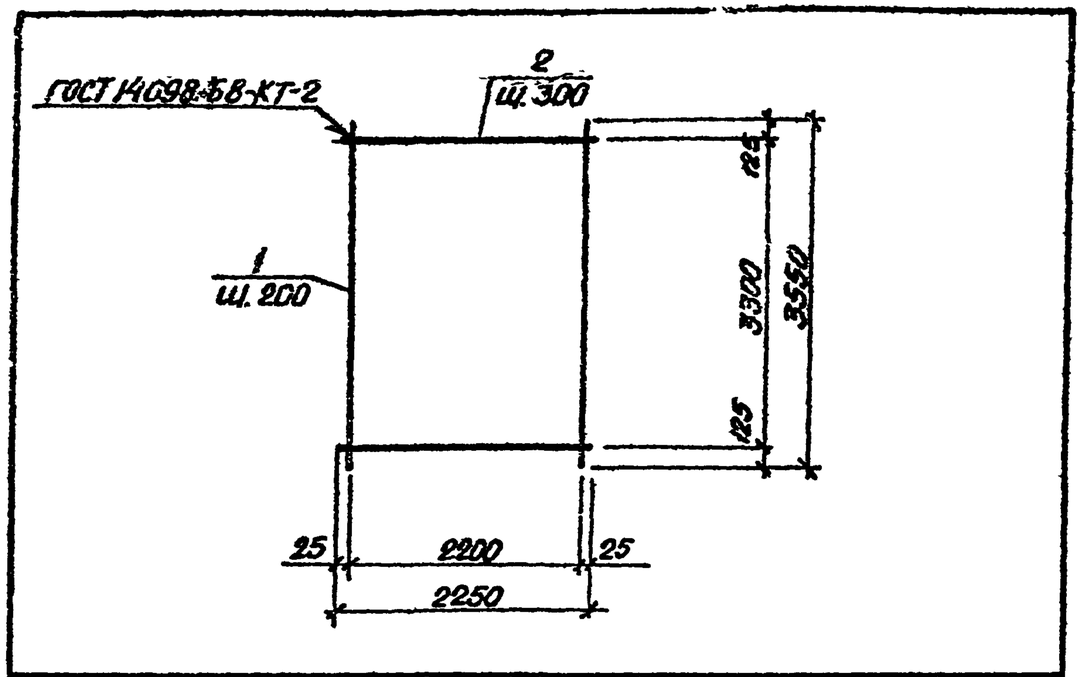

Формат	Зона	Поз.	Обозначение	Наименование	Кол.	Примечание
				Документация		
А3			901-4-65.83-КЖИ-00.000 ТО	Техническое описание		
				Детали		
Б4		1	-08.031	ф8АIII ГОСТ 5781-82 ℓ=3550	12	1,4 кг
Б4		2	-08.032	ф4ВрI ГОСТ 6727-80 ℓ=3550	12	0,2 кг

Привязан

Инв. №

Подпись и дата | Взам. инв. №

ТП 901-4-65.83-КЖИ-08.030

Нач. отд.	Шейко		
Н. контр.	Постников		
Рук. гр.	Мазанова		
Ст. инж.	Вазианов		
Инж. кон.	Филиппова		

Сетка арматурная С21

Стадия	Масса	Масштаб
Р	19,2	–

Лист | Листов 1

Союзводоканалпроект Харьковский водоканалпроект

Формат А4

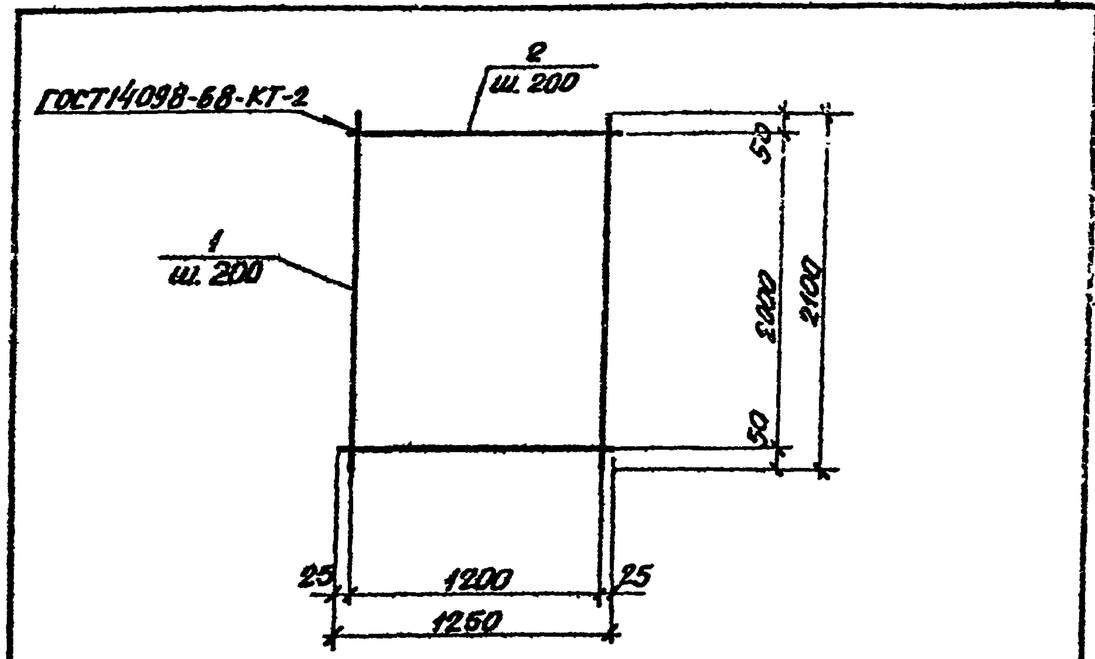

Формат	Зона	Поз.	Обозначение	Наименование	Кол.	Примечание
				Документация		
А3			901-4-65.83-КЖИ-00.000 ТО	Техническое описание		
				Детали		
Б4		1	-08.051	ф10АIII ГОСТ 5781-82 ℓ=2100	5	1,28 кг
Б4		2	-08.052	ф6АIII ГОСТ 5781-82 ℓ=1250	11	0,3 кг

Привязан

Инв. №

Подпись и дата | Взам. инв. №

ТП 901-4-65.83-КЖИ-08.050

Нач. отд.	Шейко		
Н. контр.	Постников		
Рук. гр.	Мазанова		
Ст. инж.	Вазианов		
Инж. кон.	Филиппова		

Сетка арматурная С26

Стадия	Масса	Масштаб
Р	12,3	

Лист | Листов 1

Союзводоканалпроект Харьковский водоканалпроект

Копир. Косяченко

Формат А4

Инв. № подл.	Подпись и дата	Взам. инв. №

Типовой проект 901-4-65.83 Альбом IV

Формат	Зона	Поз.	Обозначение	Наименование	Кол. на испол. -КЖИ.08.040-								Примечание
					-	01	02	03					
				Документация									
А4			901-4-65.83-КЖИ-08.040 СБ	Сборочный чертеж									
А3			-КЖИ-00.000ТО	Техническое описание									
				Детали									Масса, кг
Бч		1	-08.041	ф4 ВрI ГОСТ 6727-82 ℓ=1000	5	11	11						0.09
Бч			-08.042	ф5 ВрI ГОСТ 6727-80 ℓ=1000				11					0.14
Бч		2	-08.043	ф8 АIII ГОСТ 5781-82, ℓ=3150		5		5					1.24
				ф6 АIII ГОСТ 5781-82									
Бч			-08.044	ℓ=1250	5								0.28
			-01	ℓ=3150			5						0.70

Привязан

Инв. №

Нач. отд.	Шейко		
Н. контр.	Постников		
Рук. гр.	Мазалова		
Ст. инж.	Возианов		
Инжен.	Филиппова		

ТП 901-4-65.83-КЖИ-08.040

Сетка арматурная С(С22-С25)

Стадия	Лист	Листов
Р		1

Союзводоканалниипроект Харьковский Водоканалпроект

Формат А4

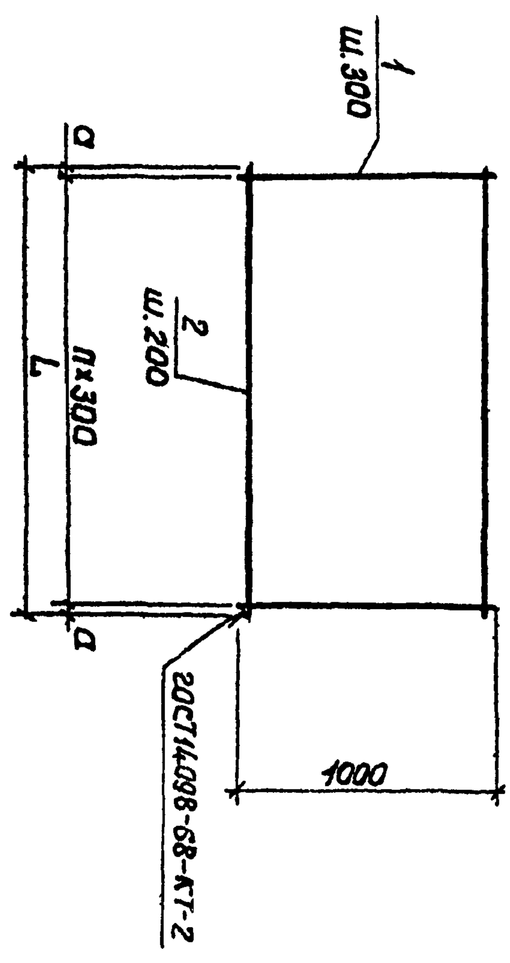

Размеры в мм

Обозначение	Марка	a	n	L	Масса 100 п.м. кг
901-4-65.83-КЖИ-08.040	С22	25	4	1250	1.8
-01	С23				
-02	С24	75	10	3150	7.2
-03	С25				4.5
					7.8

Привязан

Инв. №

Нач. отд.	Шейко		
Н. контр.	Постников		
Рук. гр.	Мазалова		
Ст. инж.	Возианов		
Инжен.	Филиппова		

ТП 901-4-65.83 -КЖИ-08.040СБ

Сетка арматурная С(С22-С25). Сборочный чертеж

Стадия	Масса	Масштаб
Р	кг	см
		1:20
Лист	Листов 1	

Союзводоканалниипроект Харьковский Водоканалпроект

400281-02 53

Копир. Шевцов

Формат А4

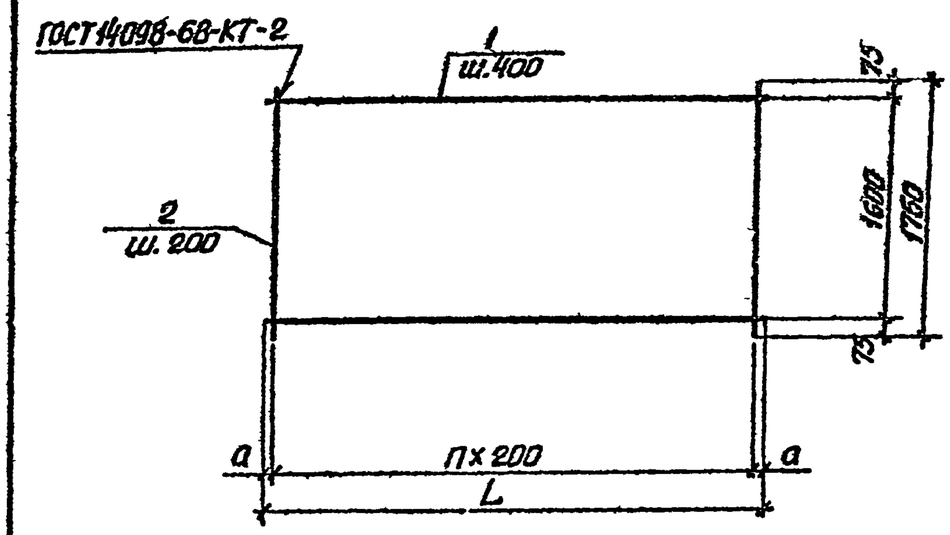

Размеры в мм

Обозначение	Марка	n	L	a	Масса, кг
901-4-65.83-КЖИ.08.060.	С27	14	2950	75	26.5
-01	С28	12	2450	25	22.9

Альбом IV

Типовой проект 901-4-65.83

Обозначение	Наименование	Кол. на испол.																Примечание
		-	01															
	Документация																	
901-4-65.83-КЖИ-08.060 СБ	Сборочный чертеж																	
-00.000 ТО	Техническое описание																	
	Детали																	
	ф6 В,Х ГОСТ 5781-82																	
-08.061	ℓ=2950	5																0,65 кг
-01	ℓ=2450		5															0,54 кг
-08.062	ф12 АII ГОСТ 5781-82																	
	ℓ=1750	15	13															1,55 кг

Инв. № подл.	Подпись и дата	Взам. инв. №	Инв. № дубл.

Поз.	Зона	Формат
1	БУ	А3
2	БУ	А3

ТП 901-4-65.83-КЖИ-08.060

Сетка арматурная С(С27, С28)

Нач. отд.	Шейко			
Н. контр.	Пестников			
Рук. гр.	Мазалова			
Ст. инж.	Возианов			
Инжен.	Филатова			

Привязан

Инв. №

Стадия	Лист	Листов
Р		1

Союзводоканалниипроект Харьковский ВОДОКАНАЛПРОЕКТ

Формат А4

Привязан

Инв. №

Инв. № подл.	Подпись и дата	Взам. инв. №

ТП901-4-65.83-КЖИ-08.060СБ

Сетка арматурная С(С27, С28). Сборочный чертеж

Стадия	Масса	Масштаб
Р	см. табл.	—

Лист | Листов 1

Нач. отд.	Шейко	
Н. контр.	Пестников	
Рук. гр.	Мазалова	
Ст. инж.	Возианов	
Инжен.	Филатова	

Союзводоканалниипроект Харьковский ВОДОКАНАЛПРОЕКТ

Ц00281-02 54

Копир. Косьменко

Формат А4

Альбом IV

Типовой проект 901-4-65.83

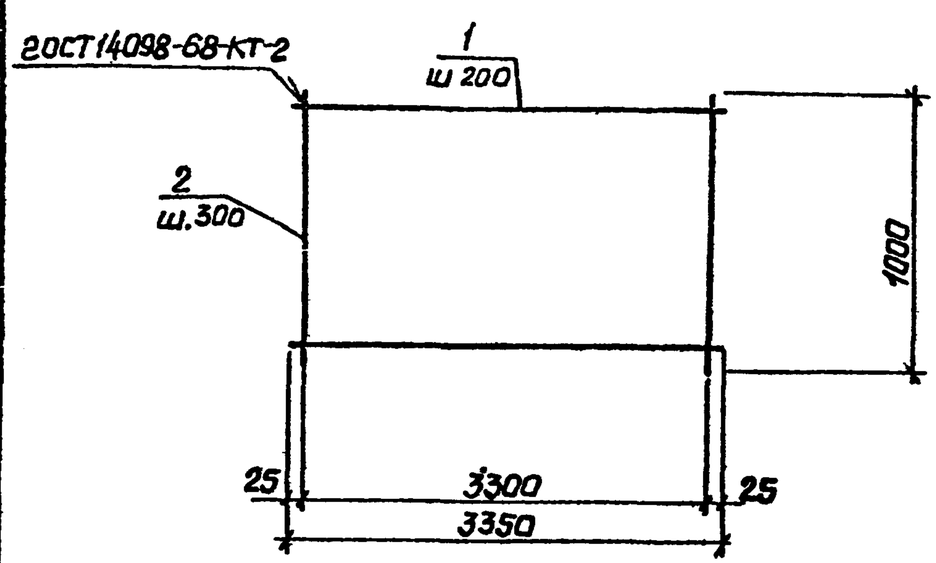

Формат	Зона	Поз.	Обозначение	Наименование	Кол.	Примечание
				Документация		
А3			901-4-65.83-КЖИ-00 000 ТО	Техническое описание		
				Детали		
Б4		1	-08 071	ф8АIII 2ОСТ5781-82 ℓ=3350	6	1.32 кг
Б4		2	-08.072	ф4ВрI 2ОСТ6727-80 ℓ=1000	12	0.09 кг

Привязан

Инв №

Нач отд	Шейко		
Н контр	Постников		
Рук гр	Мазолова		
Ст инж	Вазианов		
Инжен	Филиппова		

ТП901-4-65.83-КЖИ-08 070

Сетка арматурная С29

Стадия	Масса	Масштаб
Р	9.0 кг	—

Лист | Листов 1

Союзводоканалниипроект Харьковский Водоканалпроект

Формат А4

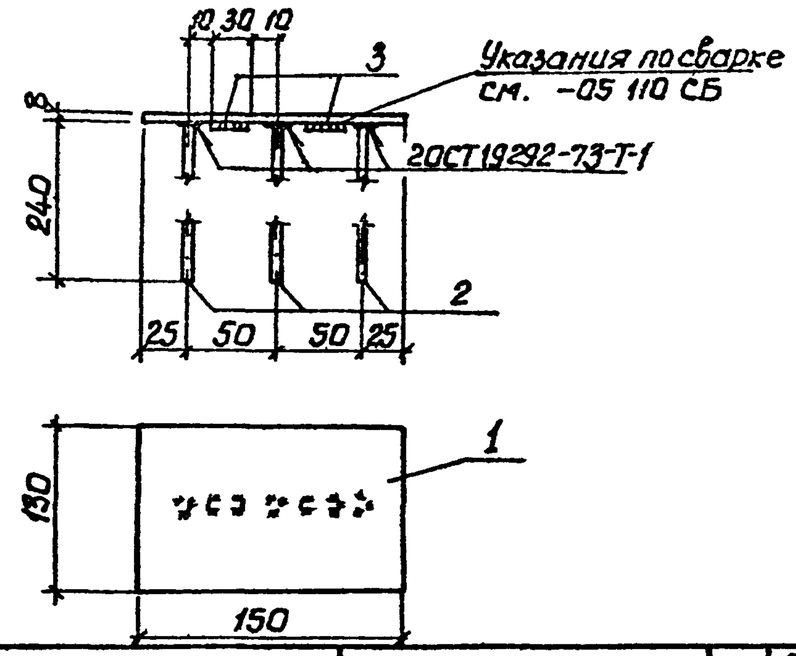

Формат	Зона	Поз.	Обозначение	Наименование	Кол.	Примечание
				Документация		
А3			901-4-65.83-КЖИ-00 000 ТО	Техническое описание		
				Детали		
Б4		1	-09 001	Полоса Ш-6-2 150×8 2ОСТ103-76 Вст3кп-1 2ОСТ8422-76 ℓ=130	1	1.22 кг
Б4		2	-09 002	ф12АIII 2ОСТ5781-82 ℓ=240	3	0.21 кг
		3	-01	ф12АIII 2ОСТ5781-82 ℓ=30	2	0.03 кг

Привязан

Инв №

Нач отд	Шейко		
Н контр	Постников		
Рук гр	Мазолова		
Ст инж	Вазианов		
Инжен	Филиппова		

ТП901-4-65.83-КЖИ-09 000

Изделие закладное МН9

Стадия	Масса	Масштаб
Р	1.9 кг	

Лист | Листов 1

Союзводоканалниипроект Харьковский Водоканалпроект

400281-02

Копир Шелест

Формат А4