Типовые конструкции, изделия и узлы зданий и сооружений

Серия 01.036-1

# Защитно-герметические и герметические двери и ставни для убежищ

## Выпуск 4

# Дверь защитно-герметическая ДУ-I-8

Разработан
институтом Моспромпроект
Главный инженер
института /Козлов/
Главный инженер
проекта /Черкасова/

Утвержден
11 Управлением Н.Г.О. СССР
от 8 июля 1982 г.
приказ N 235/11/1827.
Введен в действие
институтом Моспромпроект
Приказ N 122 от 23.12.82.

© ЦИТП Госстроя СССР, 1985

# Содержание альбома

| Обозначение | Наименование | |
|---|---|---|
| 1-83.00.00.000 | Дверь ДУ-I-8 л.1,2 | 3 |
| 1-83.01.00.000 | Полотно в сборе л.1,2 | |
| 1-83.01.10.000 | Полотно л.1,2 | 4 |
| 1-83.01.20.000 | Механизм задраивания | |
| 1-83.01.21.000 | Редуктор | |
| 1-83.01.22.000 | Штурвал в сборе | 5 |
| 1-83.01.22.100 | Штурвал | |
| 1-83.01.23.000 | Тяга | |
| 1-83.02.00.000 | Коробка в сборе | |
| 1-83.01.30.000 | Блокировочное устройство | 6 |
| 1-83.01.31.000 | Замок электромагнитный л.1,2 | |
| 1-83.01.31.200 | Основание | |
| 1-83.03.00.000 | Сигнализационное устройство | 7 |
| 1-83.05.00.000 | Петля в сборе тип II л.1,2 | |
| 1-83.05.00.100 | Полупетля | |
| 1-83.04.00.000 | Петля в сборе тип I л.1,2 | 8 |
| 1-83.04.00.100 | Полупетля | |
| 1-83.04.00.200 | Полупетля | |
| 1-83.00.00.000СБ | Дверь ДУ-I-8. Сборочный чертеж Л-1 | 9 |
| 1-83.00.00.000СБ | Дверь ДУ-I-8. Сборочный чертеж Л-2 | 10 |
| 1-83.00.00.001 | Полоса | 11 |
| 1-83.01.00.004 | Втулка прижимная | |
| 1-83.04.00.008 | Прокладка | |
| 1-83.01.00.000СБ | Полотно в сборе Сборочный чертеж Л-1 | 12 |
| 1-83.01.00.000СБ | Полотно в сборе Сборочный чертеж Л-2 | 13 |
| 1-83.01.00.001 | Кожух | 14 |
| 1-83.01.00.002 | Прокладка регулировочная | |
| 1-83.01.00.003 | Прокладка | |
| 1-83.01.10.000СБ | Полотно. Сборочный чертеж Л-1 | 15 |
| 1-83.01.10.000СБ | Полотно. Сборочный чертеж Л-2 | 16 |
| 1-83.01.10.001 | Основание | 17 |
| 1-83.01.10.002 | Основание | |
| 1-83.01.10.003 | Ребро | |
| 1-83.01.10.004 | Ручка | |
| 1-83.01.10.005 | Планка | 18 |
| 1-83.01.10.006 | Втулка | |
| 1-83.01.10.007 | Подкладка | |
| 1-83.01.10.008 | Подкладка | |
| 1-83.01.10.009 | Уголок | 19 |
| 1-83.01.10.010 | Двутавр | |
| 1-83.01.10.011 | Уголок | |
| 1-83.01.10.012 | Петля | |
| 1-83.01.10.013 | Лист | 20 |
| 1-83.01.10.014 | Втулка | |
| 1-83.01.10.015 | Полоса | |
| 1-83.01.10.016 | Пластина | |
| 1-83.01.20.000СБ | Механизм задраивания Сборочный чертеж | 21 |
| 1-83.01.20.002 | Клин | 22 |
| 1-83.01.20.004 | Винт | |
| 1-83.01.20.007 | Шайба | 23 |
| 1-83.01.20.003 | Палец | |
| 1-83.01.20.005 | Шайба торцевая | |
| 1-83.01.20.006 | Планка стопорная | |
| 1-83.01.21.000СБ | Редуктор. Сборочный чертеж | 24 |
| 1-83.01.21.001 | Шестерня | 25 |
| 1-83.01.21.003 | Колесо | |
| 1-83.01.21.002 | Корпус Л-1 | 26 |
| 1-83.01.21.002 | Корпус Л-2 | 27 |
| 1-83.01.21.004 | Крышка | 28 |
| 1-83.01.21.006 | Прокладка регулировочная | 29 |
| 1-83.01.22.101 | Рычаг | |
| 1-83.01.21.005 | Вал | |
| 1-83.01.22.000СБ | Штурвал в сборе. Сборочный чертеж | 30 |
| 1-83.01.22.102 | Вилка | |
| 1-83.01.22.103 | Втулка | |

Продолжение

| | | |
|---|---|---|
| 1-83.01.22.001 | Ручка | 31 |
| 1-83.01.22.002 | Палец | |
| 1-83.01.22.003 | Пружина | |
| 1-83.01.22.100СБ | Штурвал. Сборочный чертеж | |
| 1-83.01.23.000СБ | Тяга. Сборочный чертеж | 32 |
| 1-83.01.23.001 | Вилка | |
| 1-83.01.23.002 | Вилка | |
| 1-83.01.30.000СБ | Блокировочное устройство Сборочный чертеж | 33 |
| 1-83.01.30.001 | Муфта | 34 |
| 1-83.01.30.002 | Палец | |
| 1-83.01.30.003 | Шайба стопорная | |
| 1-83.01.31.001 | Пружина | |
| 1-83.01.31.000СБ | Замок электромагнитный Сборочный чертеж | 35 |
| 1-83.01.31.002 | Муфта | 36 |
| 1-83.01.31.003 | Хомут | |
| 1-83.01.31.004 | Шток | |
| 1-83.01.31.005 | Пружина | |
| 1-83.01.31.100 | Ключ в сборе | 37 |
| 1-83.01.31.101 | Ручка | |
| 1-83.01.31.300 | Шток в сборе | |
| 1-83.01.31.301 | Шток | |
| 1-83.01.31.200СБ | Основание. Сборочный чертеж | 38 |
| 1-83.01.31.400 | Опора в сборе | 39 |
| 1-83.01.31.401 | Корпус | |
| 1-83.01.31.302 | Рамка | |
| 1-83.01.31.303 | Штырь | |
| 1-83.01.31.402 | Втулка | 40 |
| 1-83.01.31.500 | Валик в сборе | |
| 1-83.01.31.501 | Пруток | |
| 1-83.01.31.502 | Палец | |
| 1-83.02.00.000СБ | Коробка в сборе Сборочный чертеж | 41 |
| 1-83.02.00.001 | Основание | 42 |
| 1-83.02.00.002 | Сухарь | |
| 1-83.02.00.003 | Полоса | |
| 1-83.02.00.004 | Уголок | |
| 1-83.02.00.005 | Полоса | 43 |
| 1-83.02.00.006 | Лист | |
| 1-83.01.20.001 | Опора | |
| 1-83.03.00.000СБ | Сигнализационное устройство Сборочный чертеж | 44 |
| 1-83.03.00.001 | Основание | |
| 1-83.04.00.000СБ | Петля в сборе тип I Сборочный чертеж | 45 |
| 1-83.04.00.001 | Ось | 46 |
| 1-83.04.00.002 | Крышка | |
| 1-83.04.00.003 | Крышка | |
| 1-83.04.00.004 | Втулка | 47 |
| 1-83.04.00.005 | Втулка | |
| 1-83.04.00.006 | Ось | |
| 1-83.04.00.007 | Кольцо | |
| 1-83.04.00.100СБ | Полупетля. Сборочный чертеж | 48 |
| 1-83.04.00.104 | Основание | 49 |
| 1-83.04.00.102 | Ребро | |
| 1-83.04.00.101 | Ребро | |
| 1-83.04.00.103 | Стакан (заготовка) | |
| 1-83.04.00.200СБ | Полупетля. Сборочный чертеж | 50 |
| 1-83.04.00.201 | Ребро | 51 |
| 1-83.04.00.202 | Ребро | |
| 1-83.04.00.203 | Направляющая | |
| 1-83.04.00.204 | Основание | |
| 1-83.05.00.000СБ | Петля в сборе тип II Сборочный чертеж | 52 |
| 1-83.05.00.100СБ | Полупетля. Сборочный чертеж | 53 |

| Формат | Зона | Поз. | Обозначение | Наименование | Кол. | Прим. |
|---|---|---|---|---|---|---|
| Б.Ч. | | 9 | 1-83.01.00.006 | Уплотнение | 2 | 3.2 кг |
| | | | | Резина губчатая 20×40 | | |
| | | | | ТУ16-526.433-78 | | |
| | | | | L = 1976 | | |
| | | | | Стандартные | | |
| | | | | изделия | | |
| | | | | Болт ГОСТ 7798-70 | | |
| | | 10 | | М10-6g×20.58.01 | 4 | |
| | | 11 | | М10-6g×30.58.01 | 4 | |
| | | 12 | | М6-6g×20.58.01 | 3 | |
| | | 13 | | Винт В1.М5-6g×10.48.01 | 7 | |
| | | | | ГОСТ 17473-80 | | |
| | | 14 | | Шайба 10 65Г.02.9 | 8 | |
| | | | | ГОСТ 6402-70 | | |
| | | | | Шайба ГОСТ 11371-78 | | |
| | | 15 | | 6.02.01 | 3 | |
| | | 16 | | 5.02.01 | 7 | |
| | | | | | | |
| | | | | Материалы | | |
| | | | | Войлок ГОСТ 6308-71 | | |
| | | 17 | | 23-14-2.5 ПС | 1 | |
| | | 18 | | 37-24-5 ПС | 2 | |

Изм | Лит | N докум. | Подп. | Дата

1-83.01.00.000

Лист 2

Копировал Формат А4

| Формат | Зона | Поз. | Обозначение | Наименование | Кол. | Прим. |
|---|---|---|---|---|---|---|
| | | | | Документация | | |
| А2 | | | 1-83.01.00.000СБ | Сборочный чертеж | | |
| | | | | | | |
| | | | | Сборочные единицы | | |
| А4 | | 1 | 1-83.01.10.000 | Полотно | 1 | |
| А4 | | 2 | 1-83.01.20.000 | Механизм | 1 | |
| | | | | задраивания | | |
| А4 | | 3 | 1-83.01.30.000 | Блокировочное | 1 | |
| | | | | устройство | | |
| | | | | | | |
| | | | | Детали | | |
| А3 | | 4 | 1-83.01.00.001 | Кожух | 1 | |
| А4 | | 5 | 1-83.01.00.002 | Прокладка | 1 | |
| | | | | регулировочная | | |
| А4 | | 6 | 1-83.01.00.003 | Прокладка | 1 | |
| А4 | | 7 | 1-83.01.00.004 | Втулка прижимная | 1 | |
| Б.Ч. | | 8 | 1-83.01.00.005 | Уплотнение | 2 | 1.8 кг |
| | | | | Резина губчатая 20×40 | | |
| | | | | ТУ16-526.433-78 | | |
| | | | | L = 1256 | | |

Подп. и дата | Инв. N дубл. | Взам. инв. N | Подп. и дата | Инв. N подл.

1-83.01.00.000

| Изм | Лит. | N докум. | Подп. | Дата |
|---|---|---|---|---|
| Разраб. | | Андреева | | |
| Пров. | | Маркова | | |
| Гл.инж.пр. | | Черкасова | | |
| Н.контр. | | Рачкова | | |

Полотно в сборе

Лит. | Лист 1 | Листов 2

Главапу Мосгорисполкома МОСПРОМПРОЕКТ Мастерская N6

Копировал Формат А4

| Формат | Зона | Поз. | Обозначение | Наименование | Кол. | Прим. |
|---|---|---|---|---|---|---|
| Б.Ч. | | 9 | 1-83.00.00.004 | Полоса(50×1306) h14 | 2 | 1.0 кг |
| | | | | Лист БПН10 ГОСТ 19903-74 | | |
| | | | | Ст.3 ГОСТ 14637-79 | | |
| Б.Ч. | | 10 | 1-83.00.00.005 | Полоса(50×2096) h14 | 1 | |
| | | | | Лист БПН10 ГОСТ 19903-74 | | |
| | | | | Ст.3 ГОСТ 14637-79 | | |
| | | | | | | |
| | | | | Стандартные | | |
| | | | | изделия | | |
| | | | | | | |
| | | | | Болт ГОСТ 7798-70 | | |
| | | 11 | | М8-6g×16.58.01 | 4 | |
| | | 12 | | М16-6g×40.58.01 | 16 | |
| | | 13 | | Шайба 8.02.01 | 4 | |
| | | | | ГОСТ 11371-78 | | |
| | | 14 | | Шайба 16.65Г.02.9 | 16 | |
| | | | | ГОСТ 6402-70 | | |

Изм | Лит | N докум. | Подп. | Дата

1-83.00.00.000

Лист 2

Копировал Формат А4

| Формат | Зона | Поз. | Обозначение | Наименование | Кол. | Прим. |
|---|---|---|---|---|---|---|
| | | | | Документация | | |
| А2 | | | 1-83.00.00.000СБ | Сборочный чертеж | | |
| | | | Выпуск 0 | Технические условия на изготовление дверей ДУ-I-7, ДУ-I-8, ДУ-III-5, ДУ-III-6, ДУ-IV-2, ДУ-IV-3 и ставней СУ-I-1, СУ-III-2, СУ-IV-1 | | |
| | | | | Сборочные единицы | | |
| | | | | | | |
| А4 | | 1 | 1-83.01.00.000 | Полотно в сборе | 1 | |
| А4 | | 2 | 1-83.02.00.000 | Коробка в сборе | 1 | |
| А4 | | 3 | 1-83.03.00.000 | Сигнализационное | 1 | |
| | | | | устройство | | |
| А4 | | 4 | 1-83.04.00.000 | Петля в сборе | 1 | |
| | | | | Тип I | | |
| А4 | | 5 | 1-83.05.00.000 | Петля в сборе | 1 | |
| | | | | Тип II | | |
| | | | | | | |
| | | | | Детали | | |
| А4 | | 6 | 1-83.00.00.001 | Полоса | 1 | |
| Б.Ч. | | 7 | 1-83.00.00.002 | Полоса(25×140) h14 | 2 | 0.6 кг |
| | | | | Лист БПН10 ГОСТ 19903-74 | | |
| | | | | Ст.3 ГОСТ 14637-79 | | |
| Б.Ч. | | 8 | 1-83.00.00.003 | Полоса(25×140) h14 | 2 | 1.2 кг |
| | | | | Лист БПН20 ГОСТ 19903-74 | | |
| | | | | Ст.3 ГОСТ 14637-79 | | |

Подп. и дата | Инв. N дубл. | Взам. инв. N | Подп. и дата | Инв. N подл.

1-83.00.00.000

| Изм | Лит. | N докум. | Подп. | Дата |
|---|---|---|---|---|
| Разраб. | | Андреева | | |
| Пров. | | Маркова | | |
| Гл.инж.пр. | | Черкасова | | |
| Н.контр. | | Рачкова | | |

Дверь ДУ-I-8

Лит. | Лист 1 | Листов 2

Главапу Мосгорисполкома МОСПРОМПРОЕКТ Мастерская N6

19426-02 4

Копировал Формат А4

| Формат | Зона | Поз. | Обозначение | Наименование | Кол. | Примечание |
|---|---|---|---|---|---|---|
| | | | | Документация | | |
| А2 | | | 1-83.01.21.000СБ | Сборочный чертеж | | |
| | | | | Детали | | |
| А3 | | 1 | 1-83.01.21.001 | Шестерня | 1 | |
| А2 | | 2 | 1-83.01.21.002 | Корпус | 1 | |
| А3 | | 3 | 1-83.01.21.003 | Колесо | 2 | |
| А2 | | 4 | 1-83.01.21.004 | Крышка | 1 | |
| А3 | | 5 | 1-83.01.21.005 | Вал | 1 | |
| А4 | | 6 | 1-83.01.21.006 | Прокладка | 1 | |
| | | | | регулировочная | | |
| | | | | Стандартные | | |
| | | | | изделия | | |
| | | 7 | | Болт М8-6g×25.58.01 | 8 | |
| | | | | ГОСТ 7798-70 | | |
| | | 8 | | Гайка М8-7Н.5.01 | 8 | |
| | | | | ГОСТ 5915-70 | | |
| | | 9 | | Шайба 8.65Г.02.9 | 8 | |
| | | | | ГОСТ 6402-70 | | |
| | | 10 | | Шпонка 8×7×18 | 1 | |
| | | | | ГОСТ 23360-78 | | |
| | | 11 | | Штифт 6 m6×20 | 2 | |
| | | | | ГОСТ 3128-70 | | |
| | | | | Материалы | | |
| | | | | Войлок ГОСТ 6308-71 | | |
| | | 12 | | 37-24-5 ПС | 1 | |

1-83.01.21.000

| Изм | Лит | N докум. | Подп. | Дата | Редуктор | Лит. | Лист | Листов |
|---|---|---|---|---|---|---|---|---|
| Разраб. | | Андреева | | | | | | 1 |
| Пров. | | Маркова | | | | Главапу Мосгорисполкома Моспромпроект Мастерская №6 | | |
| Гл.инж.пр. | | Черкасова | | | | | | |
| Н.контр. | | Воробьева | | | | | | |

Копировал Формат А4

| Формат | Зона | Поз. | Обозначение | Наименование | Кол. | Примечание |
|---|---|---|---|---|---|---|
| | | | | Документация | | |
| А2 | | | 1-83.01.20.000СБ | Сборочный чертеж | | |
| | | | | Сборочные единицы | | |
| А4 | | 1 | 1-83.01.21.000 | Редуктор | 1 | |
| А4 | | 2 | 1-83.01.22.000 | Штурвал в сборе | 2 | |
| А4 | | 3 | 1-83.01.23.000 | Тяга | 2 | |
| | | | | Детали | | |
| А3 | | 4 | 1-83.01.20.001 | Опора | 2 | |
| А3 | | 5 | 1-83.01.20.002 | Клин | 2 | |
| А4 | | 6 | 1-83.01.20.003 | Палец | 4 | |
| А3 | | 7 | 1-83.01.20.004 | Винт | 2 | |
| А4 | | 8 | 1-83.01.20.005 | Шайба торцевая | 2 | |
| А4 | | 9 | 1-83.01.20.006 | Планка стопорная | 2 | |
| А4 | | 10 | 1-83.01.20.007 | Шайба | 8 | |
| | | | | Стандартные | | |
| | | | | изделия | | |
| | | 11 | | Болт М10-6g×25.58.01 | 2 | |
| | | | | ГОСТ 7798-70 | | |
| | | 12 | | Винт ВМ10-6g×20.48.01 | 2 | |
| | | | | ГОСТ 1482-75 | | |
| | | 13 | | Шайба 20.02.01 | 4 | |
| | | | | ГОСТ 11371-78 | | |
| | | 14 | | Шплинт 4×32-01 | 4 | |
| | | | | ГОСТ 397-79 | | |

1-83.01.20.000

| Изм | Лит | N докум. | Подп. | Дата | Механизм задраивания | Лит. | Лист | Листов |
|---|---|---|---|---|---|---|---|---|
| Разраб. | | Андреева | | | | | | 1 |
| Пров. | | Маркова | | | | Главапу Мосгорисполкома Моспромпроект Мастерская №6 | | |
| Гл.инж.пр. | | Черкасова | | | | | | |
| Н.контр. | | Воробьева | | | | | | |

Копировал Формат А4

| Формат | Зона | Поз. | Обозначение | Наименование | Кол. | Примечание |
|---|---|---|---|---|---|---|
| Б.Ч. | | 19 | 1-83.01.10.019 | Полоса(20×1176) h14 | 2 | 1.1 кг |
| | | | | Лист БПН3 ГОСТ19903-74 / 3-IV-Ст.3ГОСТ16523-70 | | |
| Б.Ч. | | 20 | 1-83.01.10.020 | Полоса(20×1968) h14 | 2 | 1.8 кг |
| | | | | Лист БПН3 ГОСТ19903-74 / 3-IV-Ст.3ГОСТ16523-70 | | |
| Б.Ч. | | 21 | 1-83.01.10.021 | Пластина 70×160 h14 | 2 | 1.8 кг |
| | | | | Лист БПН10 ГОСТ19903-74 / Ст.3 ГОСТ14637-79 | | |
| Б.Ч. | | 22 | 1-83.01.10.022 | Полоса(128×1274) h14 | 2 | 25.7 кг |
| | | | | Лист БПН10 ГОСТ19903-74 / Ст.3 ГОСТ14637-79 | | |
| Б.Ч. | | 23 | 1-83.01.10.023 | Полоса(60×200) h14 | 1 | 1.3 кг |
| | | | | Лист БПН14 ГОСТ19903-74 / Ст.3 ГОСТ14637-79 | | |

1-83.01.10.000 Лист 2

Изм Лит N докум. Подп. Дата

Копировал Формат А4

| Формат | Зона | Поз. | Обозначение | Наименование | Кол. | Примечание |
|---|---|---|---|---|---|---|
| | | | | Документация | | |
| А2 | | | 1-83.01.10.000СБ | Сборочный чертеж | | |
| | | | | Детали | | |
| А4 | | 1 | 1-83.01.10.001 | Основание | 1 | |
| А4 | | 2 | 1-83.01.10.002 | Основание | 1 | |
| А4 | | 3 | 1-83.01.10.003 | Ребро | 2 | |
| А4 | | 4 | 1-83.01.10.004 | Ручка | 2 | |
| А4 | | 5 | 1-83.01.10.005 | Планка | 1 | |
| А4 | | 6 | 1-83.01.10.006 | Втулка | 1 | |
| А4 | | 7 | 1-83.01.10.007 | Подкладка | 1 | |
| А4 | | 8 | 1-83.01.10.008 | Подкладка | 1 | |
| А4 | | 9 | 1-83.01.10.009 | Уголок | 2 | |
| А4 | | 10 | 1-83.01.10.010 | Двутавр | 10 | |
| А4 | | 11 | 1-83.01.10.011 | Уголок | 2 | |
| А4 | | 12 | 1-83.01.10.012 | Петля | 2 | |
| А4 | | 13 | 1-83.01.10.013 | Лист | 1 | |
| А4 | | 14 | 1-83.01.10.014 | Втулка | 1 | |
| А4 | | 15 | 1-83.01.10.015 | Полоса | 2 | |
| А4 | | 16 | 1-83.01.10.016 | Пластина | 2 | |
| Б.Ч. | | 17 | 1-83.01.10.017 | Полоса(16×1262) h14 | 2 | 0.9 кг |
| | | | | Лист БПН3 ГОСТ19903-74 / 3-IV-Ст.3ГОСТ16523-70 | | |
| Б.Ч. | | 18 | 1-83.01.10.018 | Полоса(16×2054) h14 | 2 | 1.6 кг |
| | | | | Лист БПН3 ГОСТ19903-74 / 3-IV-Ст.3ГОСТ16523-70 | | |

1-83.01.10.000

| Изм. | Лит. | N докум. | Подп. | Дата | Полотно | Лит. | Лист | Листов |
|---|---|---|---|---|---|---|---|---|
| Разраб. | | Андреева | | | | | 1 | 2 |
| Пров. | | Маркова | | | | Главапу Мосгорисполкома Моспромпроект Мастерская №6 | | |
| Гл.инж.пр. | | Черкасова | | | | | | |
| Н.контр. | | Воробьева | | | | | | |



Копировал Формат А4

| Формат | Зона | Поз. | Обозначение | Наименование | Кол. | Примечание |
|---|---|---|---|---|---|---|
| | | | | Документация | | |
| | | | | | | |
| А3 | | | 1-83.01.23.000СБ | Сборочный чертеж | | |
| | | | | | | |
| | | | | Детали | | |
| А4 | | 1 | 1-83.01.23.001 | Вилка | 1 | |
| А4 | | 2 | 1-83.01.23.002 | Вилка | 1 | |
| Б.Ч. | | 3 | 1-83.01.23.003 | Труба ℓ=443 h14 | 1 | 1.1 кг |
| | | | | Труба 36×3 ГОСТ 8734-78 | | |
| | | | | Б10 ГОСТ 8733-74 | | |

| Изм. | Лит. | N докум. | Подп. | Дата | 1-83.01.23.000 | | | |
|---|---|---|---|---|---|---|---|---|
| Разраб. | | Андреева | | | Тяга | Лит. | Лист | Листов 1 |
| Пров. | | Маркова | | | | ГлавАПУ Мосгорисполкома МОСПРОМПРОЕКТ Мастерская №6 | | |
| Гл.инж.пр. | | Черкасова | | | | | | |
| Н.контр. | | Воробьева | | | | | | |

Копировал Формат А4

| Формат | Зона | Поз. | Обозначение | Наименование | Кол. | Примечание |
|---|---|---|---|---|---|---|
| | | | | Документация | | |
| А2 | | | 1-83.02.00.000СБ | Сборочный чертеж | | |
| | | | | Детали | | |
| А4 | | 1 | 1-83.02.00.001 | Основание | 1 | |
| А4 | | 2 | 1-83.02.00.002 | Сухарь | 2 | |
| А4 | | 3 | 1-83.02.00.003 | Полоса | 2 | |
| А4 | | 4 | 1-83.02.00.004 | Уголок | 2 | |
| А4 | | 5 | 1-83.02.00.005 | Полоса | 2 | |
| А4 | | 6 | 1-83.02.00.006 | Лист | 4 | |
| Б.Ч. | | 7 | 1-83.02.00.007 | Уголок ℓ=100 h14 | 2 | 1.7 кг |
| | | | | Уголок Б·80×80×7 ГОСТ 8509-72 / Ст.3 ГОСТ 535-79 | | |
| Б.Ч. | | 8 | 1-83.02.00.008 | Уголок ℓ=2014 h14 | 2 | 99.8 кг |
| | | | | Уголок Б·160×160×10 ГОСТ 8509-72 / Ст.3 ГОСТ 535-79 | | |
| Б.Ч. | | 9 | 1-83.02.00.009 | Лист (130×260) h14 | 2 | 5.2 кг |
| | | | | Лист БПН10 ГОСТ 19903-74 / Ст.3 ГОСТ 14637-79 | | |
| Б.Ч. | | 10 | 1-83.02.00.010 | Лист (160×240) h14 | 2 | 6.0 кг |
| | | | | Лист БПН10 ГОСТ 19903-74 / Ст.3 ГОСТ 14637-79 | | |
| Б.Ч. | | 11 | 1-83.02.00.011 | Труба ℓ=100 h14 | 12 | 2.4 кг. |
| | | | | Труба 25×2.8 ГОСТ 3262-75 | | |
| | | | | Стандартные изделия | | |
| | | 12 | | Винт М8-6g×20.48.01 ГОСТ 17475-80 | 6 | |

Подп. и дата | Инв. N дубл. | Взам. инв. N | Подп. и дата | Инв. N подл.

| Изм. | Лит. | N докум. | Подп. | Дата | 1-83.02.00.000 | | | |
|---|---|---|---|---|---|---|---|---|
| Разраб. | | Андреева | | | Коробка в сборе | Лит. | Лист | Листов 1 |
| Пров. | | Маркова | | | | ГлавАПУ Мосгорисполкома МОСПРОМПРОЕКТ Мастерская №6 | | |
| Гл.инж.пр. | | Черкасова | | | | | | |
| Н.контр. | | Воробьева | | | | | | |

Копировал Формат А4

| Формат | Зона | Поз. | Обозначение | Наименование | Кол. | Примечание |
|---|---|---|---|---|---|---|
| | | | | Документация | | |
| | | | | | | |
| А4 | | | 1-83.01.22.100СБ | Сборочный чертеж | | |
| | | | | | | |
| | | | | Детали | | |
| А4 | | 1 | 1-83.01.22.101 | Рычаг | 1 | |
| А4 | | 2 | 1-83.01.22.102 | Вилка | 2 | |
| А4 | | 3 | 1-83.01.22.103 | Втулка | 1 | |

| Изм. | Лит. | N докум. | Подп. | Дата | 1-83.01.22.100 | | | |
|---|---|---|---|---|---|---|---|---|
| Разраб. | | Андреева | | | Штурвал | Лит. | Лист | Листов 1 |
| Пров. | | Маркова | | | | ГлавАПУ Мосгорисполкома МОСПРОМПРОЕКТ Мастерская №6 | | |
| Гл.инж.пр. | | Черкасова | | | | | | |
| Н.контр. | | Воробьева | | | | | | |

Копировал Формат А4

| Формат | Зона | Поз. | Обозначение | Наименование | Кол. | Примечание |
|---|---|---|---|---|---|---|
| | | | | Документация | | |
| | | | | | | |
| А3 | | | 1-83.01.22.000СБ | Сборочный чертеж | | |
| | | | | | | |
| | | | | Сборочные единицы | | |
| А4 | | 1 | 1-83.01.22.100 | Штурвал | 1 | |
| | | | | | | |
| | | | | Детали | | |
| А4 | | 2 | 1-83.01.22.001 | Ручка | 2 | |
| А4 | | 3 | 1-83.01.22.002 | Палец | 2 | |
| А4 | | 4 | 1-83.01.22.003 | Пружина | 2 | |
| | | | | | | |
| | | | | Стандартные изделия | | |
| | | 5 | | Шарик Ø5 ГОСТ 3722-60 | 2 | |
| | | 6 | | Шайба 12.02.01 ГОСТ 11371-78 | 2 | |
| | | 7 | | Шплинт 3×20.001 ГОСТ 397-79 | 2 | |

Подп. и дата | Инв. N дубл. | Взам. инв. N | Подп. и дата | Инв. N подл.

| Изм. | Лит. | N докум. | Подп. | Дата | 1-83.01.22.000 | | | |
|---|---|---|---|---|---|---|---|---|
| Разраб. | | Андреева | | | Штурвал в сборе | Лит. | Лист | Листов 1 |
| Пров. | | Маркова | | | | ГлавАПУ Мосгорисполкома МОСПРОМПРОЕКТ Мастерская №6 | | |
| Гл.инж.пр. | | Черкасова | | | | | | |
| Н.контр. | | Воробьева | | | | | | |

19426-02 6 Копировал Формат А4

| Формат | Зона | Поз. | Обозначение | Наименование | Кол. | Примечание |
|---|---|---|---|---|---|---|
| | | 16 | | Гайка М6-7Н.5.01 | 4 | |
| | | | | ГОСТ 5915-70 | | |
| | | 17 | | Шайба 6.65Г.02.9 | 6 | |
| | | | | ГОСТ 6402-70 | | |
| | | 18 | | Штифт 3т6×25 | 2 | |
| | | | | ГОСТ 3128-70 | | |
| | | 19 | | Шарик ⌀5 | 1 | |
| | | | | ГОСТ 3722-81 | | |
| | | | | Прочие изделия | | |
| | | 20 | | Электромагнит | 1 | Луганский |
| | | | | МИС-1100 | | эл.аппар. |
| | | | | ТУ16-529.009-75 | | завод |

| Изм | Лит | N докум. | Подп. | Дата | 1-83.01.31.000 | Лист 2 |
|---|---|---|---|---|---|---|

Копировал Формат А4



| Формат | Зона | Поз. | Обозначение | Наименование | Кол. | Примечание |
|---|---|---|---|---|---|---|
| | | | | Документация | | |
| А2 | | | 1-83.01.31.200СБ | Сборочный чертеж | | |
| | | | | Детали | | |
| Б.ч | | 1 | 1-83.01.31.201 | Полоса(52×160) h14 | 1 | |
| | | | | Лист БПН12 ГОСТ 19903-74 | | |
| | | | | Ст.3 ГОСТ 14637-79 | | |
| Б.ч | | 2 | 1-83.01.31.202 | Полоса(46×100) h14 | 1 | |
| | | | | Лист БПН6 ГОСТ 19903-74 | | |
| | | | | Ст.3 ГОСТ 14637-79 | | |
| Б.ч. | | 3 | 1-83.01.31.203 | Полоса(60×114) h14 | 1 | |
| | | | | Лист БПН6 ГОСТ 19903-74 | | |
| | | | | Ст.3 ГОСТ 14637-79 | | |

Подп. и дата | Инв. N дубл. | Взам. инв. N | Подп. и дата | Инв. N подл.

| Изм | Лит | N докум. | Подп. | Дата | 1-83.01.31.200 | Лит. | Лист | Листов |
|---|---|---|---|---|---|---|---|---|
| Разраб. | | Андреева | | | Основание | | | 1 |
| Пров. | | Маркова | | | | Главапу Мосгорисполкома МОСПРОМПРОЕКТ Мастерская №6 | | |
| Гл.инж.пр. | | Черкасова | | | | | | |
| Н.контр. | | Рачкова | | | | | | |

Копировал Формат А4

| Формат | Зона | Поз. | Обозначение | Наименование | Кол. | Примечание |
|---|---|---|---|---|---|---|
| | | | | Документация | | |
| А2 | | | 1-83.01.31.000СБ | Сборочный чертеж | | |
| | | | | Сборочные единицы | | |
| А4 | | 1 | 1-83.01.31.100 | Ключ в сборе | 1 | |
| А4 | | 2 | 1-83.01.31.200 | Основание | 1 | |
| А4 | | 3 | 1-83.01.31.300 | Шток в сборе | 1 | |
| А4 | | 4 | 1-83.01.31.400 | Опора в сборе | 1 | |
| А4 | | 5 | 1-83.01.31.500 | Валик в сборе | 1 | |
| | | | | Детали | | |
| А4 | | 6 | 1-83.01.31.001 | Пружина | 1 | |
| А4 | | 7 | 1-83.01.31.002 | Втулка | 1 | |
| А4 | | 8 | 1-83.01.31.003 | Хомут | 1 | |
| А4 | | 9 | 1-83.01.31.004 | Шток | 1 | |
| А4 | | 10 | 1-83.01.31.005 | Пружина | 1 | |
| | | | | Стандартные изделия | | |
| | | | | Болт ГОСТ 7798-70 | | |
| | | 12 | | М6-6g×10.58.01 | 2 | |
| | | 13 | | М6-6g×70.58.01 | 4 | |
| | | | | Винт ГОСТ 17475-80 | | |
| | | 14 | | ВМ8-6g×14.48.01 | 2 | |
| | | 15 | | ВМ8-6g×16.48.01 | 2 | |

| Изм | Лит | N докум. | Подп. | Дата | 1-83.01.31.000 | Лит | Лист | Листов |
|---|---|---|---|---|---|---|---|---|
| Разраб. | | Андреева | | | Замок электромагнитный | | 1 | 2 |
| Пров. | | Маркова | | | | Главапу Мосгорисполкома МОСПРОМПРОЕКТ Мастерская №6 | | |
| Гл.инж.пр. | | Черкасова | | | | | | |
| Н.контр. | | Рачкова | | | | | | |

Копировал Формат А4

| Формат | Зона | Поз. | Обозначение | Наименование | Кол. | Примечание |
|---|---|---|---|---|---|---|
| | | | | Документация | | |
| А2 | | | 1-83.01.30.000СБ | Сборочный чертеж | | |
| | | | | Сборочные единицы | | |
| А4 | | 1 | 1-83.01.31.000 | Замок электро- | 1 | |
| | | | | магнитный | | |
| | | | | Детали | | |
| А4 | | 2 | 1-83.01.30.001 | Муфта | 1 | |
| А4 | | 3 | 1-83.01.30.002 | Палец | 1 | |
| А4 | | 4 | 1-83.01.30.003 | Шайба стопорная | 1 | |
| | | | | Стандартные изделия | | |
| | | 5 | | Штифт 3т6×25 | 2 | |
| | | | | ГОСТ 3128-70 | | |

| Изм | Лит | N докум. | Подп. | Дата | 1-83.01.30.000 | Лит. | Лист | Листов |
|---|---|---|---|---|---|---|---|---|
| Разраб. | | Андреева | | | Блокировочное устройство | | | 1 |
| Пров. | | Маркова | | | | Главапу Мосгорисполкома МОСПРОМПРОЕКТ Мастерская №6 | | |
| Гл.инж.пр. | | Черкасова | | | | | | |
| Н.контр. | | Рачкова | | | | | | |

Копировал Формат А4

| Формат | Зона | Поз. | Обозначение | Наименование | Кол. | Примечание |
|---|---|---|---|---|---|---|
| | | 14 | | Шайба 27.01.05 | 1 | |
| | | | | ГОСТ 11872-80 | | |
| | | | | Прочие изделия | | |
| | | 15 | | Масленка 1.2.Ц6 | 1 | |
| | | | | ГОСТ 19853-74 | | |
| | | | | Подшипник | | |
| | | | | ГОСТ 8338-75 | | |
| | | 16 | | 206 | 2 | |
| | | 17 | | 405 | 1 | |
| | | 18 | | Подшипник 8106 | 1 | |
| | | | | ГОСТ 6874-75 | | |

| Изм | Лит | N докум. | Подп. | Дата | 1-83.05.00.000 | Лист 2 |
|---|---|---|---|---|---|---|

Копировал Формат А4

| Формат | Зона | Поз. | Обозначение | Наименование | Кол. | Примечание |
|---|---|---|---|---|---|---|
| | | | | Документация | | |
| А2 | | | 1-83.05.00.100СБ | Сборочный чертеж | | |
| | | | | Детали | | |
| А4 | | 1 | 1-83.04.00.101 | Ребро | 1 | |
| А4 | | 2 | 1-83.04.00.102 | Ребро | 2 | |
| А4 | | 3 | 1-83.04.00.103 | Стакан | 1 | |
| А4 | | 4 | 1-83.04.00.104 | Основание | 1 | |

Подп. и дата | Инв. N дубл. | Взам. инв. N | Подп. и дата | Инв. N подл.

| Изм | Лит | N докум. | Подп. | Дата | 1-83.05.00.100 | Лит. | Лист | Листов 1 |
|---|---|---|---|---|---|---|---|---|
| Разраб. | | Андреева | | | Полупетля | | | |
| Пров. | | Маркова | | | | Главапу Мосгорисполкома МОСПРОМПРОЕКТ Мастерская N 6 | | |
| Гл.инж.пр. | | Черкасова | | | | | | |
| Н.контр. | | Рачкова | | | | | | |

Копировал Формат А4

| Формат | Зона | Поз. | Обозначение | Наименование | Кол. | Примечание |
|---|---|---|---|---|---|---|
| | | | | Документация | | |
| А2 | | | 1-83.05.00.000СБ | Сборочный чертеж | | |
| | | | | Сборочные единицы | | |
| А4 | | 1 | 1-83.05.00.100 | Полупетля | 1 | |
| А4 | | 2 | 1-83.04.00.200 | Полупетля | 1 | |
| | | | | Детали | | |
| А3 | | 3 | 1-83.04.00.001 | Ось | 1 | |
| А4 | | 4 | 1-83.04.00.002 | Крышка | 1 | |
| А4 | | 5 | 1-83.04.00.003 | Крышка | 1 | |
| А4 | | 6 | 1-83.04.00.004 | Втулка | 1 | |
| А4 | | 7 | 1-83.04.00.005 | Втулка | 1 | |
| А4 | | 8 | 1-83.04.00.006 | Ось | 1 | |
| А4 | | 9 | 1-83.04.00.007 | Кольцо | 2 | |
| А4 | | 10 | 1-83.04.00.008 | Прокладка | 1 | |
| | | | | Стандартные изделия | | |
| | | 11 | | Болт М6-6g×20.58.01 | 4 | |
| | | | | ГОСТ 7798-70 | | |
| | | 12 | | Гайка М27×1,5.6.05 | 1 | |
| | | | | ГОСТ 11871-80 | | |
| | | 13 | | Шайба 6.02.01 | 4 | |
| | | | | ГОСТ 11371-78 | | |

| Изм | Лит | N докум. | Подп. | Дата | 1-83.05.00.000 | Лит. | Лист 1 | Листов 2 |
|---|---|---|---|---|---|---|---|---|
| Разраб. | | Андреева | | | Петля в сборе Тип II | | | |
| Пров. | | Маркова | | | | Главапу Мосгорисполкома МОСПРОМПРОЕКТ Мастерская N 6 | | |
| Гл.инж.пр. | | Черкасова | | | | | | |
| Н.контр. | | Рачкова | | | | | | |

Копировал Формат А4

| Формат | Зона | Поз. | Обозначение | Наименование | Кол. | Примечание |
|---|---|---|---|---|---|---|
| | | | | Документация | | |
| А3 | | | 1-83.03.00.000СБ | Сборочный чертеж | | |
| | | | | Детали | | |
| А3 | | 1 | 1-83.03.00.001 | Основание | 1 | |
| | | | | Стандартные изделия | | |
| | | 2 | | Винт ВМ6-6g×45.48.01 | 2 | |
| | | | | ГОСТ 17473-80 | | |
| | | 3 | | Шайба 6.02.01 | 2 | |
| | | | | ГОСТ 11371-78 | | |
| | | | | Прочие изделия | | |
| | | 4 | | Выключатель | 1 | З-д |
| | | | | ВПК 2110 | | Изготовитель г.Москва |
| | | | | ТУ16-526.433-78 | | УПП ВОС N4 |

Подп. и дата | Инв. N дубл. | Взам. инв. N | Подп. и дата | Инв. N подл.

| Изм | Лит | N докум. | Подп. | Дата | 1-83.03.00.000 | Лит. | Лист | Листов 1 |
|---|---|---|---|---|---|---|---|---|
| Разраб. | | Андреева | | | Сигнализационное устройство | | | |
| Пров. | | Маркова | | | | Главапу Мосгорисполкома МОСПРОМПРОЕКТ Мастерская N 6 | | |
| Гл.инж.пр. | | Черкасова | | | | | | |
| Н.контр. | | Рачкова | | | | | | |

19426-02 8

Копировал Формат А4

| Формат | Зона | Поз. | Обозначение | Наименование | Кол. | Прим. |
|---|---|---|---|---|---|---|
| | | | | Документация | | |
| A2 | | | 1-83.04.00.100СБ | Сборочный чертеж | | |
| | | | | Детали | | |
| A4 | | 1 | 1-83.04.00.101 | Ребро | 1 | |
| A4 | | 2 | 1-83.04.00.102 | Ребро | 2 | |
| A4 | | 3 | 1-83.04.00.103 | Стакан | 1 | |
| A4 | | 4 | 1-83.04.00.104 | Основание | 1 | |

1-83.04.00.100

| Изм | Лит | N докум. | Подп. | Дата | Полупетля | Лит. | Лист | Листов |
|---|---|---|---|---|---|---|---|---|
| Разраб. | | Андреева | | | | | 1 | 1 |
| Пров. | | Маркова | | | | Главапу Мосгорисполкома МОСПРОМПРОЕКТ Мастерская №6 | | |
| Гл.инж.пр. | | Черкасова | | | | | | |
| Н.контр. | | Рачкова | | | | | | |

Копировал Формат А4

| Формат | Зона | Поз. | Обозначение | Наименование | Кол. | Прим. |
|---|---|---|---|---|---|---|
| | | | | Документация | | |
| A2 | | | 1-83.04.00.200СБ | Сборочный чертеж | | |
| | | | | Детали | | |
| A4 | | 1 | 1-83.04.00.201 | Ребро | 1 | |
| A4 | | 2 | 1-83.04.00.202 | Ребро | 2 | |
| A4 | | 3 | 1-83.04.00.203 | Направляющая | 1 | |
| A4 | | 4 | 1-83.04.00.204 | Основание | 1 | |

1-83.04.00.200

| Изм | Лит | N докум. | Подп. | Дата | Полупетля | Лит. | Лист | Листов |
|---|---|---|---|---|---|---|---|---|
| Разраб. | | Андреева | | | | | 1 | 1 |
| Пров. | | Маркова | | | | Главапу Мосгорисполкома МОСПРОМПРОЕКТ Мастерская №6 | | |
| Гл.инж.пр. | | Черкасова | | | | | | |
| Н.контр. | | Рачкова | | | | | | |

Копировал Формат А4

| Формат | Зона | Поз. | Обозначение | Наименование | Кол. | Прим. |
|---|---|---|---|---|---|---|
| | | 12 | | Гайка М27×1.5.6.05 | 1 | |
| | | | | ГОСТ 11871-80 | | |
| | | 13 | | Шайба 6.02.01 | 4 | |
| | | | | ГОСТ 11371-78 | | |
| | | 14 | | Шайба 27.01.05 | 1 | |
| | | | | ГОСТ 11872-80 | | |
| | | | | Прочие изделия | | |
| | | 15 | | Масленка 1.2.Ц6 | 1 | |
| | | | | ГОСТ 19853-74 | | |
| | | | | Подшипник | | |
| | | | | ГОСТ 8338-75 | | |
| | | 16 | | 206 | 2 | |
| | | 17 | | 405 | 1 | |
| | | 18 | | Подшипник 8106 | 1 | |
| | | | | ГОСТ 6874-75 | | |

1-83.04.00.000 Лист 2

Изм. Лит. N докум. Подп. Дата

Копировал Формат А4

| Формат | Зона | Поз. | Обозначение | Наименование | Кол. | Прим. |
|---|---|---|---|---|---|---|
| | | | | Документация | | |
| A2 | | | 1-83.04.00.000СБ | Сборочный чертеж | | |
| | | | | Сборочные единицы | | |
| A4 | | 1 | 1-83.04.00.100 | Полупетля | 1 | |
| A4 | | 2 | 1-83.04.00.200 | Полупетля | 1 | |
| | | | | Детали | | |
| A3 | | 3 | 1-83.04.00.001 | Ось | 1 | |
| A4 | | 4 | 1-83.04.00.002 | Крышка | 1 | |
| A4 | | 5 | 1-83.04.00.003 | Крышка | 1 | |
| A4 | | 6 | 1-83.04.00.004 | Втулка | 1 | |
| A4 | | 7 | 1-83.04.00.005 | Втулка | 1 | |
| A4 | | 8 | 1-83.04.00.006 | Ось | 1 | |
| A4 | | 9 | 1-83.04.00.007 | Кольцо | 2 | |
| A4 | | 10 | 1-83.04.00.008 | Прокладка | 1 | |
| | | | | Стандартные изделия | | |
| | | 11 | | Болт М6-6g×20.58.01 | 4 | |
| | | | | ГОСТ 7798-70 | | |

1-83.04.00.000

| Изм | Лит | N докум. | Подп. | Дата | Петля в сборе Тип I | Лит. | Лист | Листов |
|---|---|---|---|---|---|---|---|---|
| Разраб. | | Андреева | | | | | 1 | 2 |
| Пров. | | Маркова | | | | Главапу Мосгорисполкома МОСПРОМПРОЕКТ Мастерская №6 | | |
| Гл.инж.пр. | | Черкасова | | | | | | |
| Н.контр. | | Рачкова | | | | | | |

Копировал Формат А4

Подп. и дата | Инв. N дубл. | Взам. инв. N | Подп. и дата | Инв. N подл.

1-83.00.00.000СБ

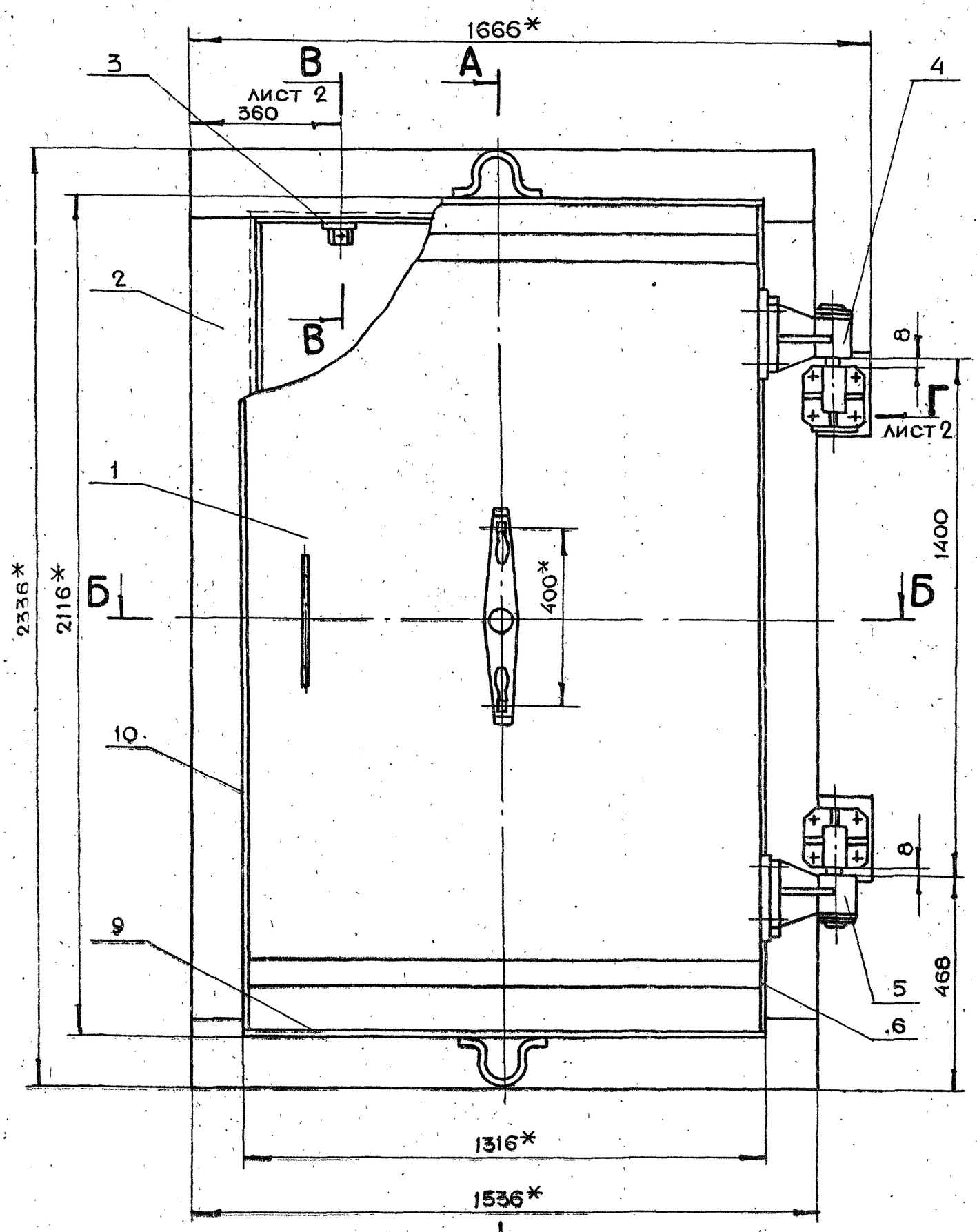


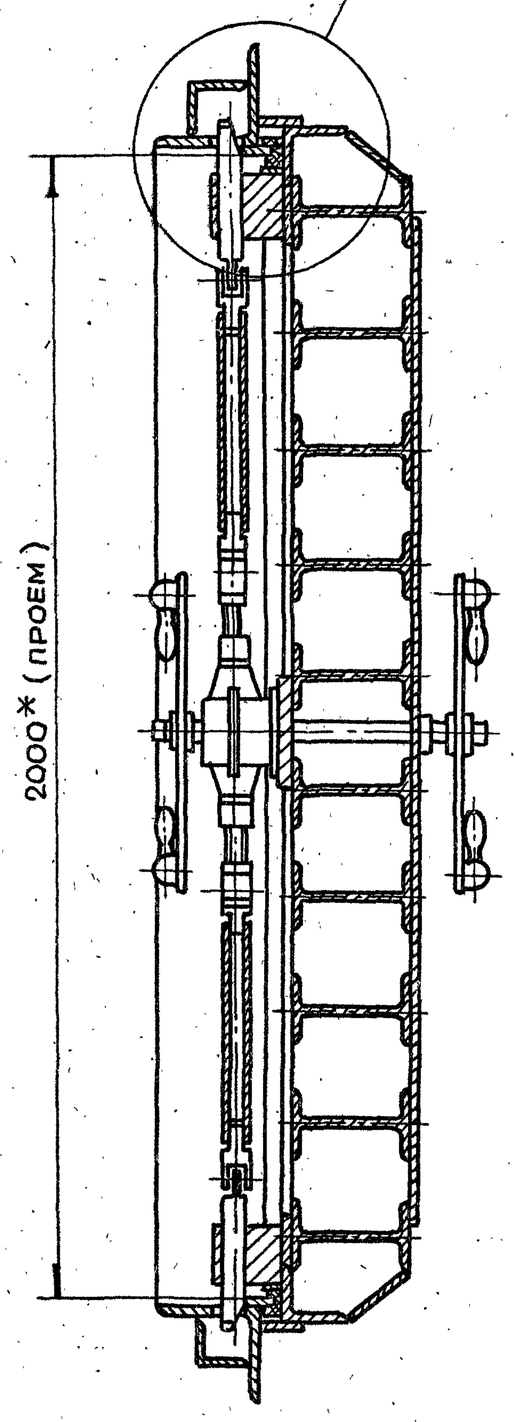


Б-Б

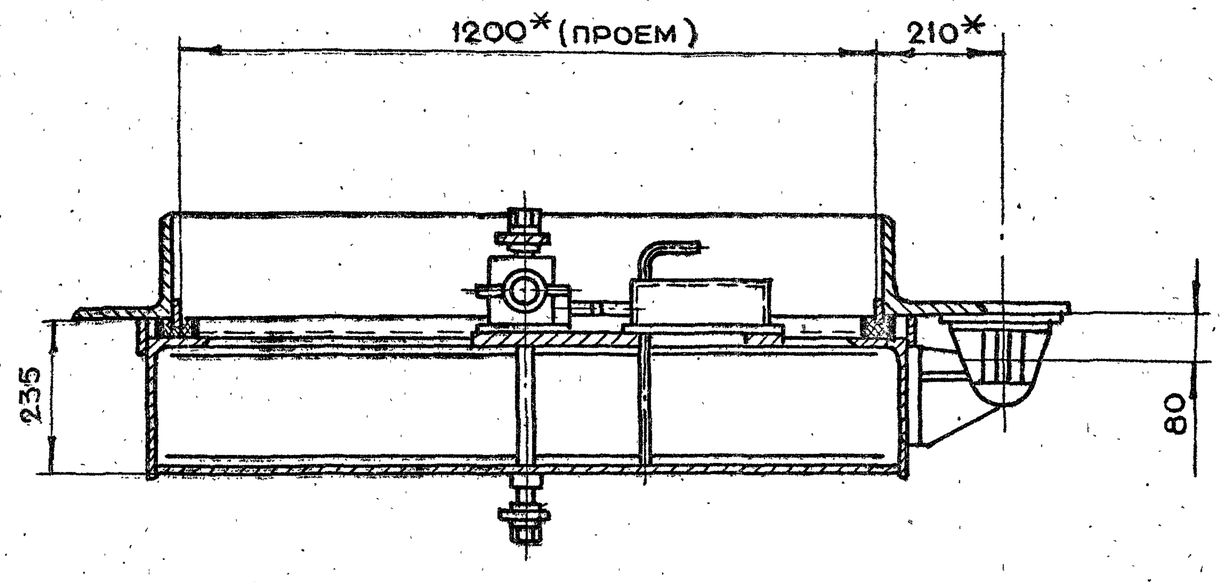


1. * Размеры для справок
2. Неуказанные предельные отклонения размеров $+t_2, -t_2, \pm\frac{t_2}{2}$
3. Технические требования на изготовление двери см. выпуск 0.

| | | | | | | | | |
|---|---|---|---|---|---|---|---|---|
| | | | | | 1-83.00.00.000СБ | | | |
| Изм. | Лит. | N докум. | Подп. | Дата | Дверь ДУ-I-8 Сборочный чертеж | Лит. | Масса | Масштаб |
| Разраб. | | Андреева | | | | | 890 | 1:10 |
| Пров. | | Маркова | | | | Лист 1 | Листов 2 | |
| Гл.инж.пр. | | Черкасова | | | | Главпу Мосгорисполкома Моспромпроект Мастерская N 5 | | |
| Н.контр. | | Рачкова | | | | | | |
| Гл.констр. | | Григорьев | | | | | | |
| Гл.спец. | | Бычков | | | | | | |
| Нач.маст. | | Грибков | | | | | | |

19426-02 10 Копировал Формат А2

1-83.00.00.000СБ

## I лист 1
М 1:2

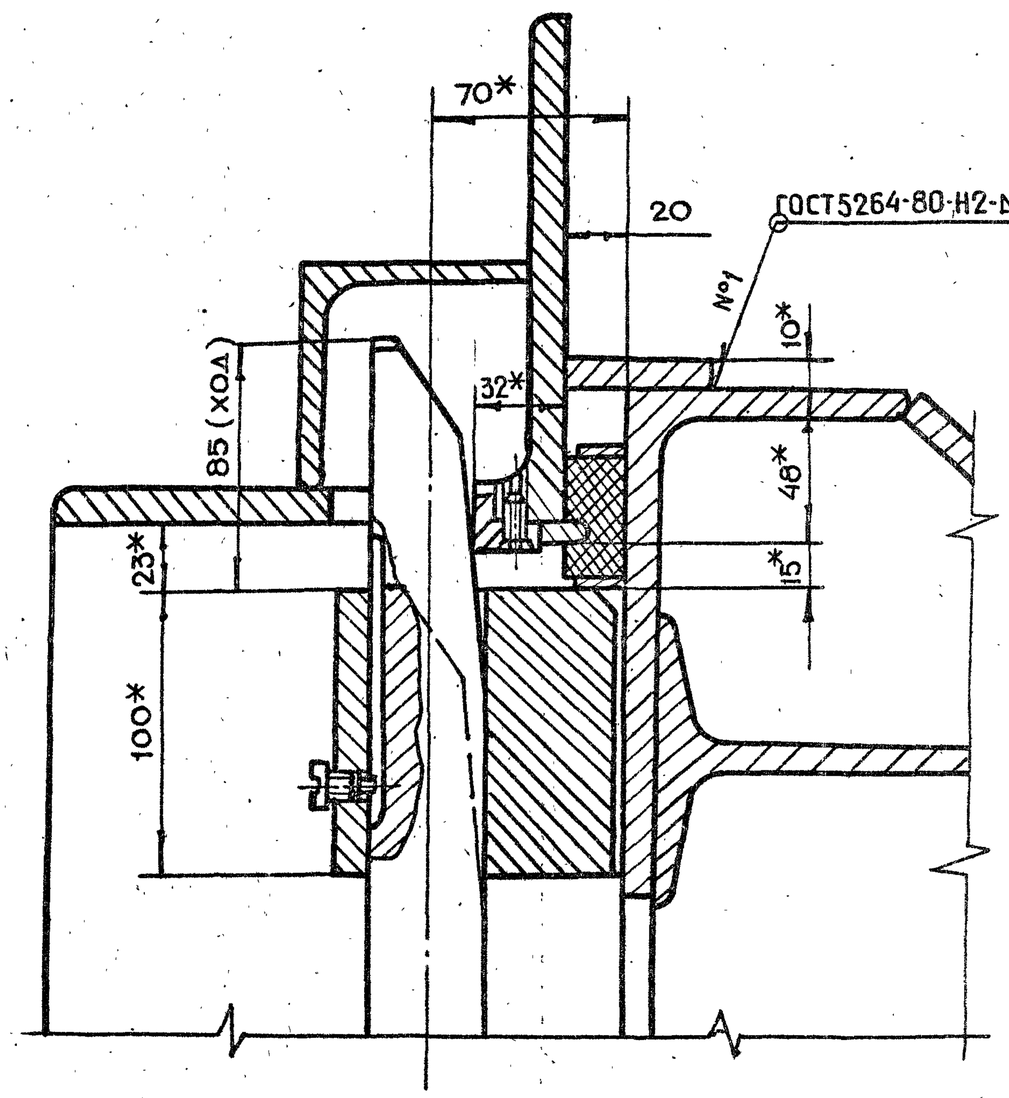


## В-В лист 1
М 1:2

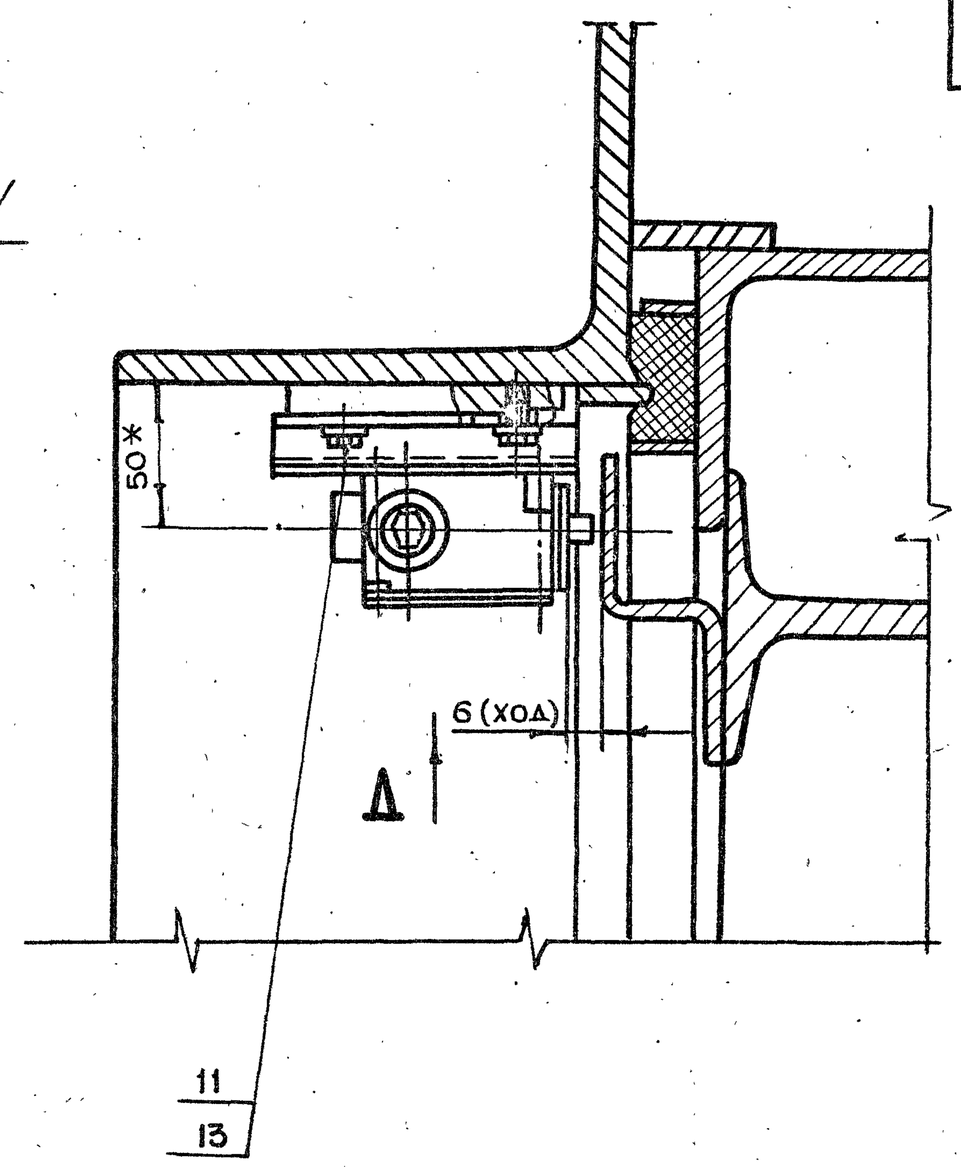


## Вид Г лист 1
М 1:2

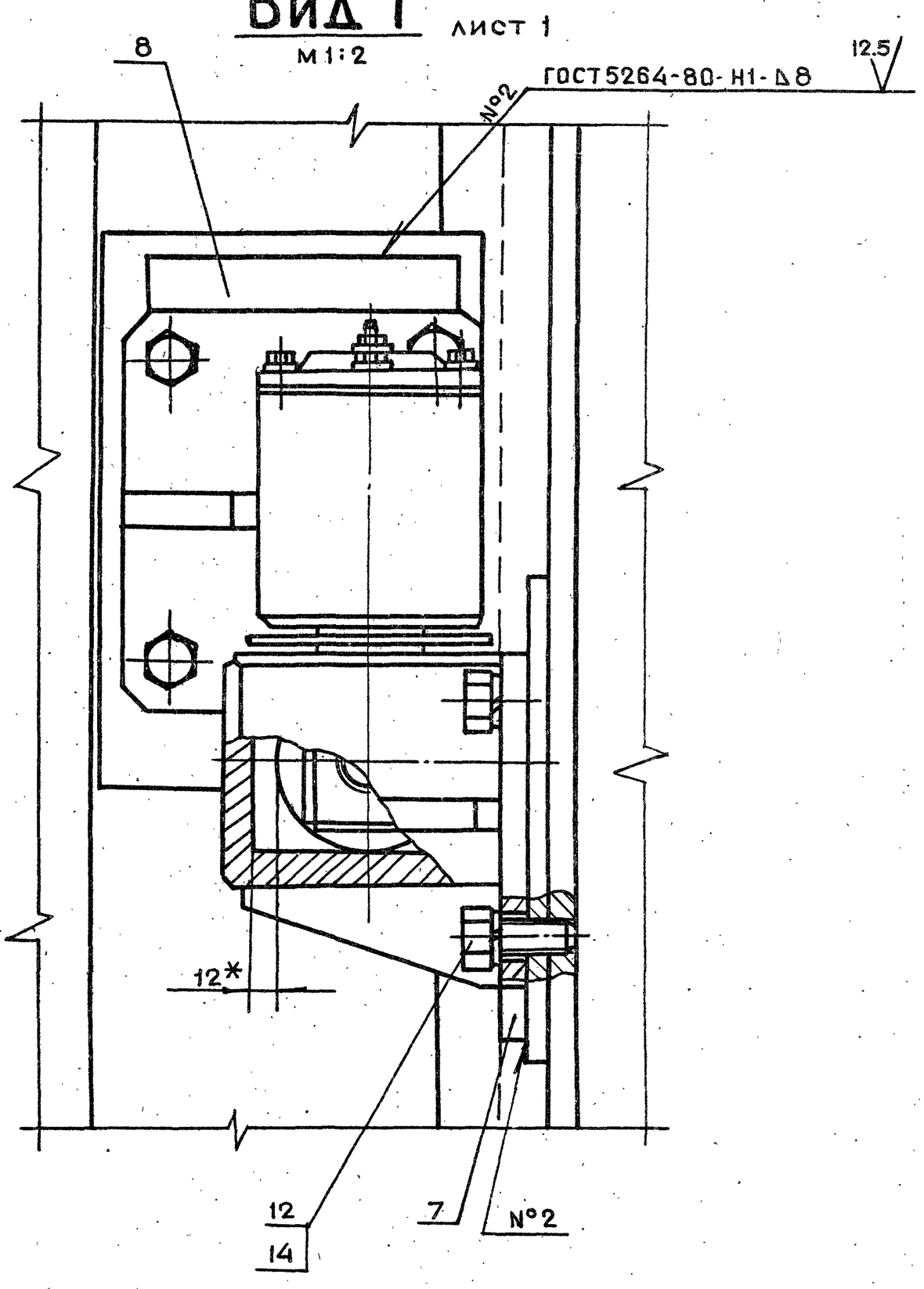


## Вид Δ (повернуто)
М 1:2

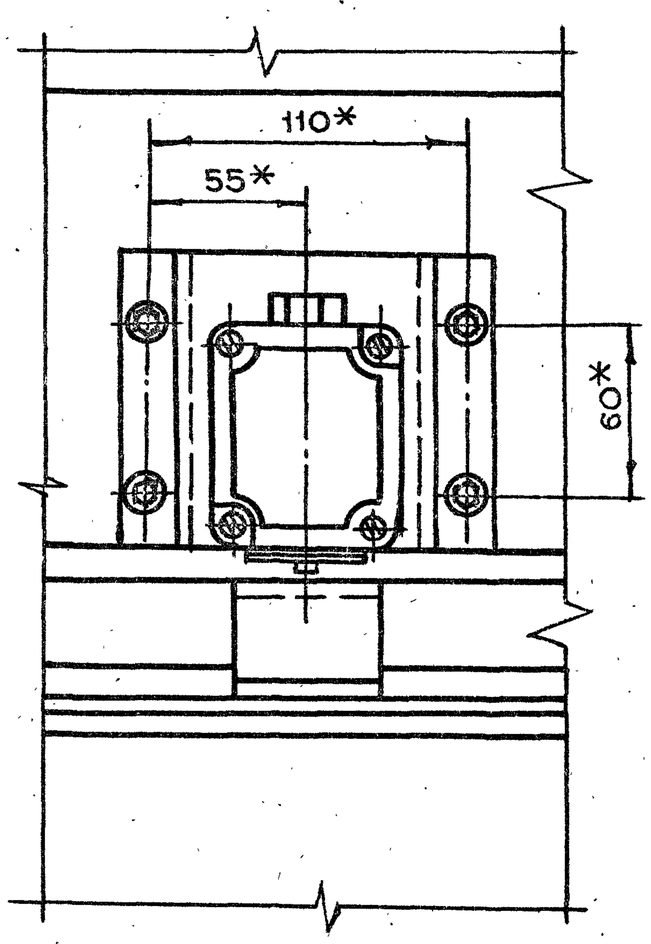


| Изм | Лит. | N докум. | Подп. | Дата | 1-83.00.00.000СБ | Лист 2 |
|---|---|---|---|---|---|---|

19426-02 11 Копировал Формат А2

1-83.04.00.008

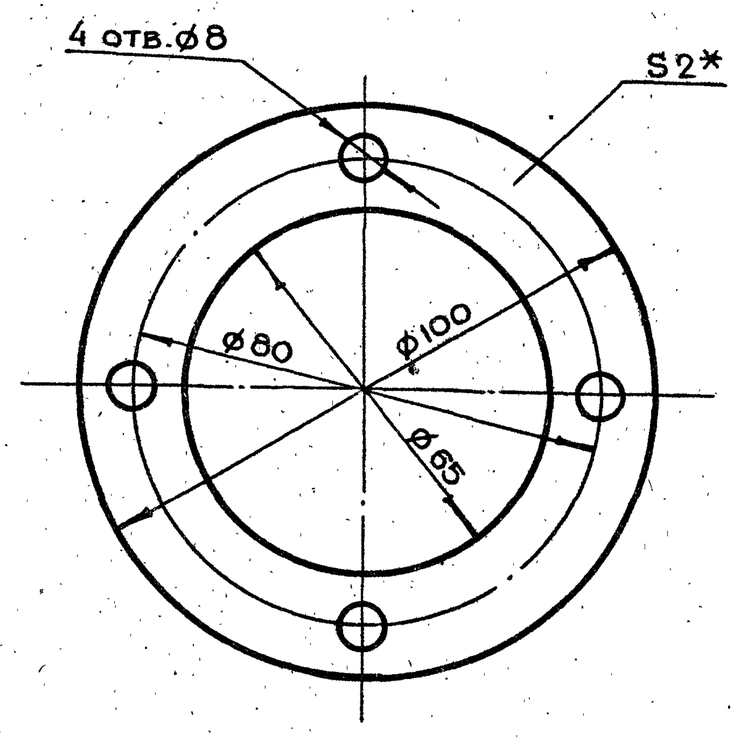


*Размер для справок

| | | | | | | | | |
|---|---|---|---|---|---|---|---|---|
| | | | | | 1-83.04.00.008 | | | |
| Изм | Лит | N докум. | Подп. | Дата | Прокладка | Лит. | Масса | Масштаб |
| Разраб. | | Андреева | | | | | 0.005 | 1:1 |
| Пров. | | Маркова | | | | Лист | Листов 1 | |
| Гл.инж.пр. | | Черкасова | | | Резина листовая техническая ГОСТ 7338-77 | Главапу Мосгорисполкома МОСПРОМПРОЕКТ Мастерская №6 | | |
| Н.контр. | | Воробьева | | | | | | |

Подп. и дата | Инв.N дубл. | Взам.инв.N | Подп. и дата | Инв.N подл.

Копировал Формат А4

1-83.01.00.004

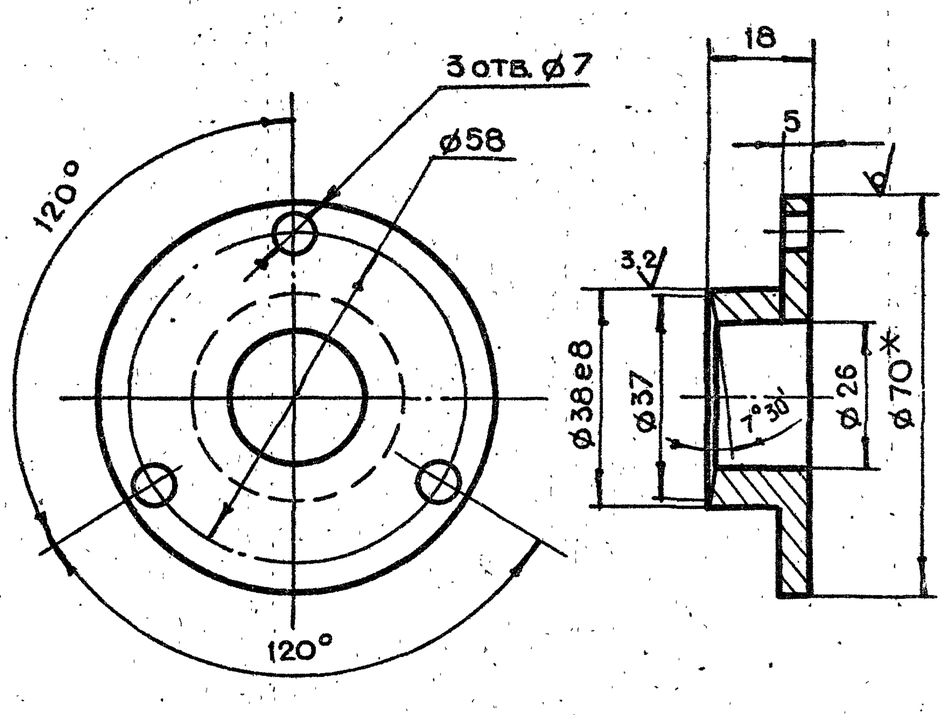


1. *Размер для справок
2. Неуказанные предельные отклонения размеров $+t_2, -t_2, \pm\frac{t_2}{2}$

| | | | | | | | | |
|---|---|---|---|---|---|---|---|---|
| | | | | | 1-83.01.00.004 | | | |
| Изм | Лит | N докум. | Подп. | Дата | Втулка прижимная | Лит. | Масса | Масштаб |
| Разраб. | | Андреева | | | | | 0.1 | 1:1 |
| Пров. | | Маркова | | | | Лист | Листов 1 | |
| Гл.инж.пр. | | Черкасова | | | Круг В70 ГОСТ 2590-71 / Ст.3 ГОСТ 535-79 | Главапу Мосгорисполкома МОСПРОМПРОЕКТ Мастерская №6 | | |
| Н.контр. | | Воробьева | | | | | | |

Копировал Формат А4

1-83.00.00.001

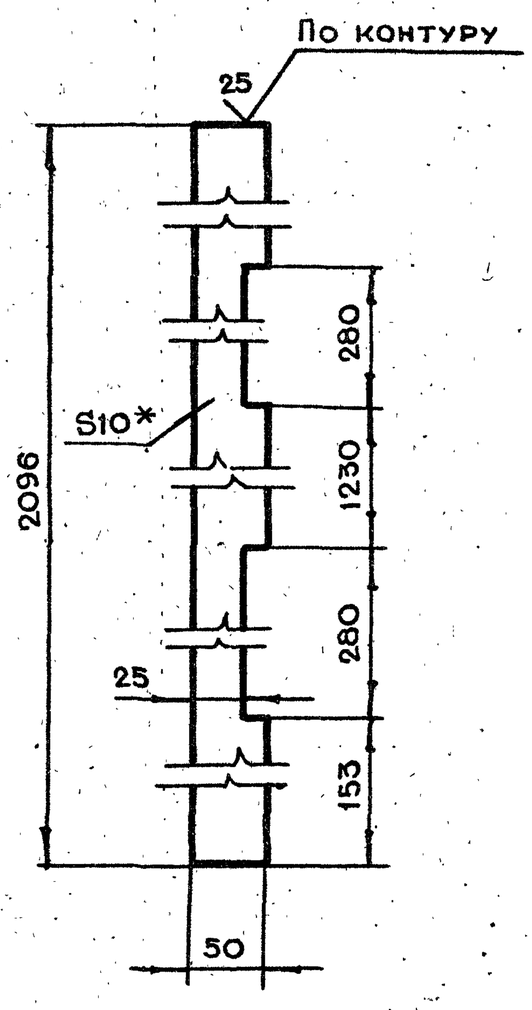


1. *Размер для справок
2. Неуказанные предельные отклонения размеров $+t_2, -t_2, \pm\frac{t_2}{2}$

| | | | | | | | | |
|---|---|---|---|---|---|---|---|---|
| | | | | | 1-83.00.00.001 | | | |
| Изм | Лит | N докум. | Подп. | Дата | Полоса | Лит. | Масса | Масштаб |
| Разраб. | | Андреева | | | | | 6.7 | 1:5 |
| Пров. | | Маркова | | | | Лист | Листов 1 | |
| Гл.инж.пр. | | Черкасова | | | Лист БПН10 ГОСТ 19903-74 / Ст.3 ГОСТ 14637-79 | Главапу Мосгорисполкома МОСПРОМПРОЕКТ Мастерская №6 | | |
| Н.контр. | | Воробьева | | | | | | |
| Гл.констр. | | Григорьев | | | | | | |
| Гл.спец. | | Бычков | | | | | | |
| Нач.маст. | | Грибков | | | | | | |

Подп. и дата | Инв.N дубл. | Взам.инв.N | Подп. и дата | Инв.N подл.

19426-02 12 Копировал Формат А4

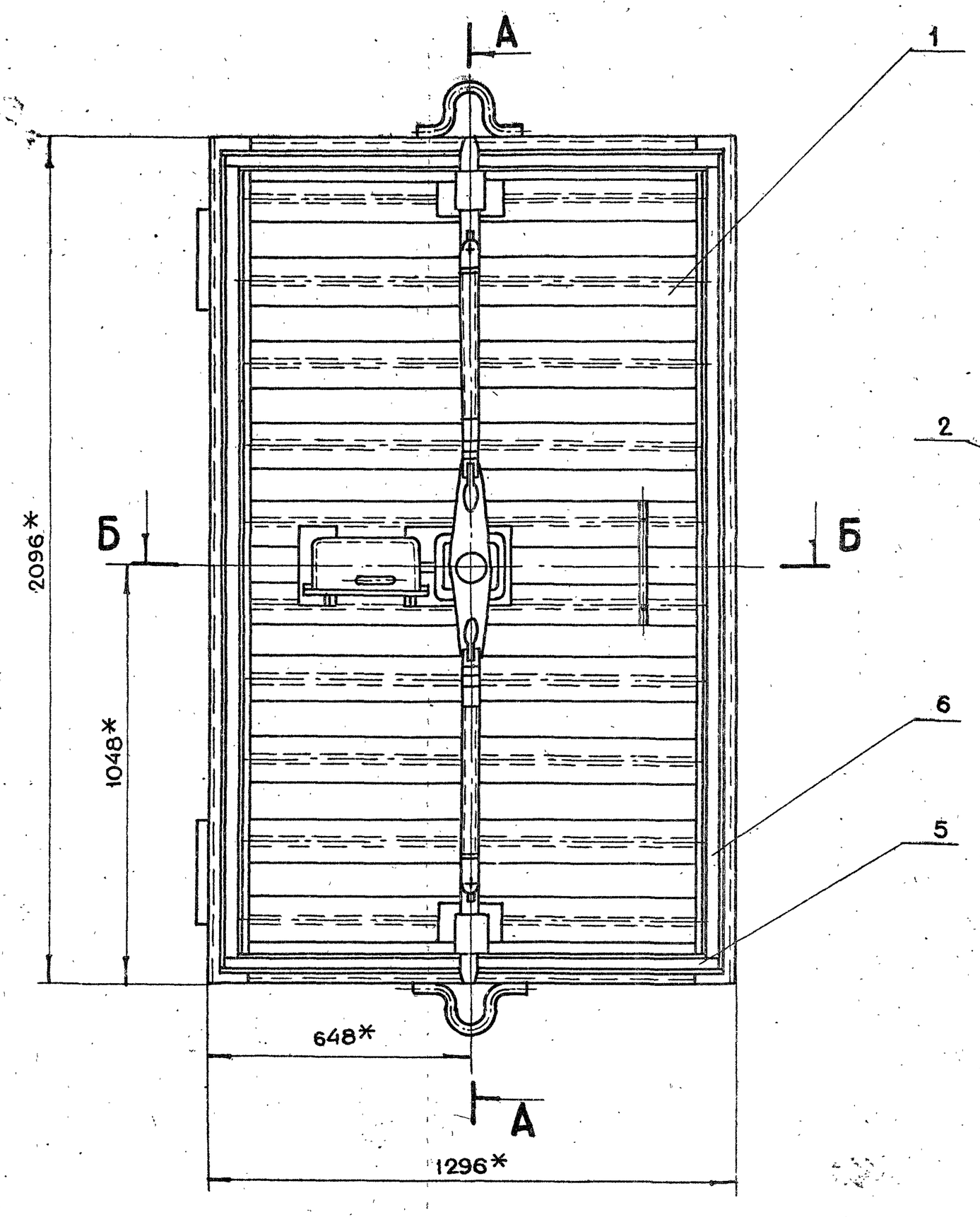


А-А

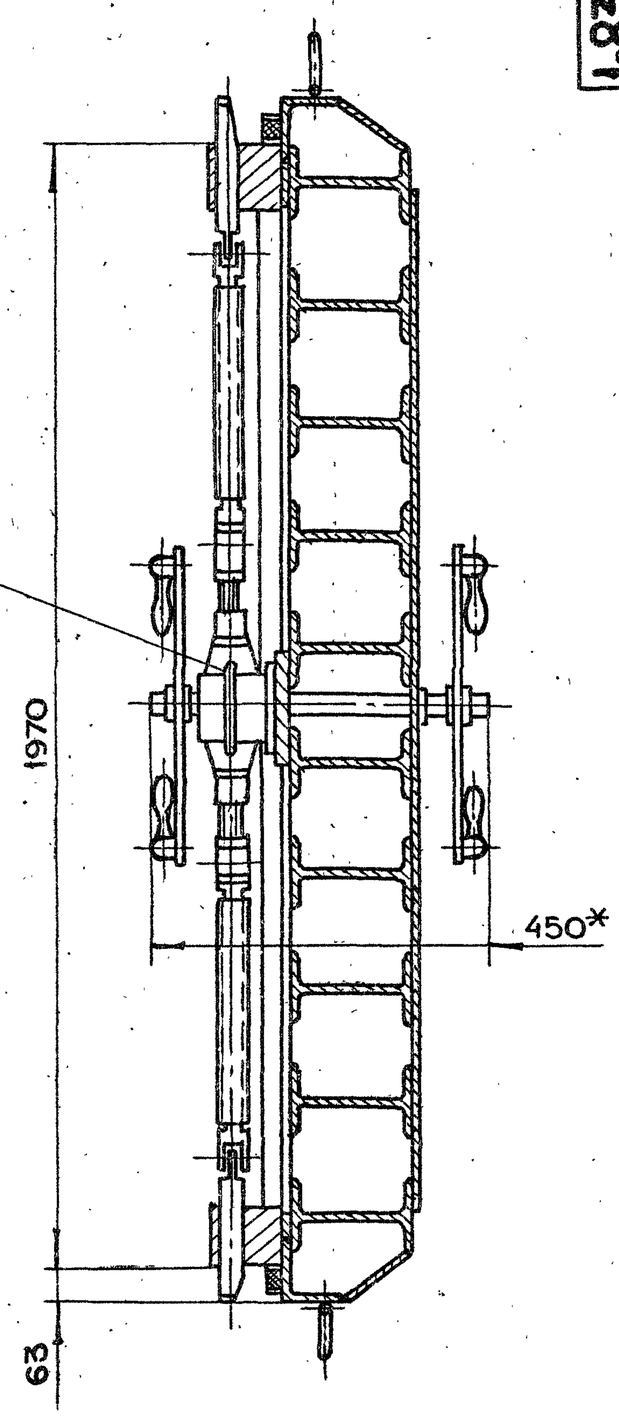


Б-Б

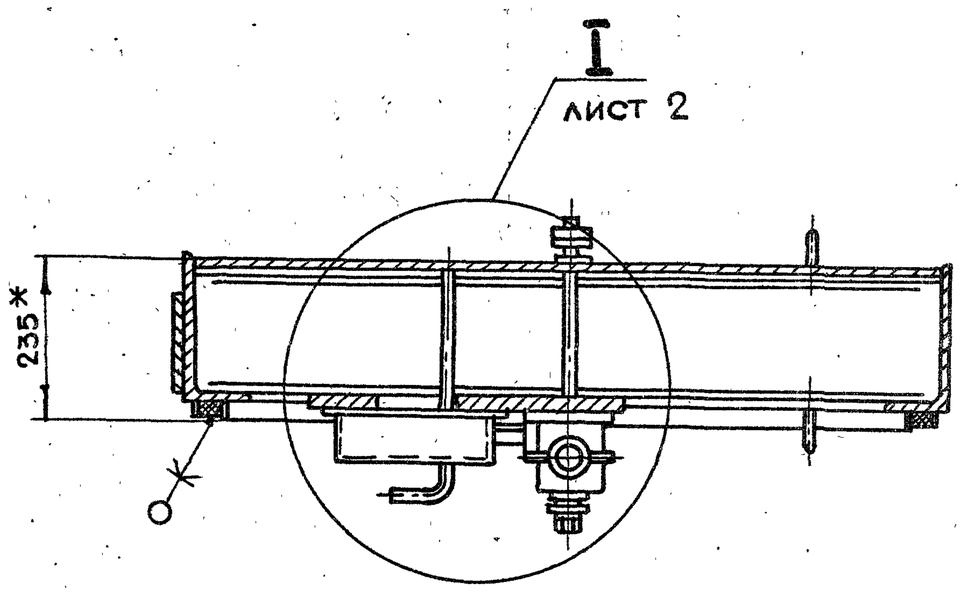


1. * Размеры для справок

2. Неуказанные предельные отклонения размеров $+t_2, -t_2, \pm\frac{t_2}{2}$

| Изм | Лит. | N докум. | Подп. | Дата | 1-83.01.00.000СБ | | | |
|---|---|---|---|---|---|---|---|---|
| Разраб. | | Андреева | | | Полотно в сборе<br>Сборочный чертеж | Лит. | Масса | Масштаб |
| Пров. | | Маркова | | | | | 642 | 1:10 |
| Гл.инж.пр | | Черкасова | | | | Лист 1 | Листов 2 | |
| Н.контр. | | Рачкова | | | | Главапу Мосгорисполкома<br>МОСПРОМПРОЕКТ<br>Мастерская N6 | | |
| Гл.констр. | | Григорьев | | | | | | |
| Гл.спец. | | Бычков | | | | | | |
| Нач.маст. | | Грибков | | | | | | |

19426-02 13 Копировал Формат А2

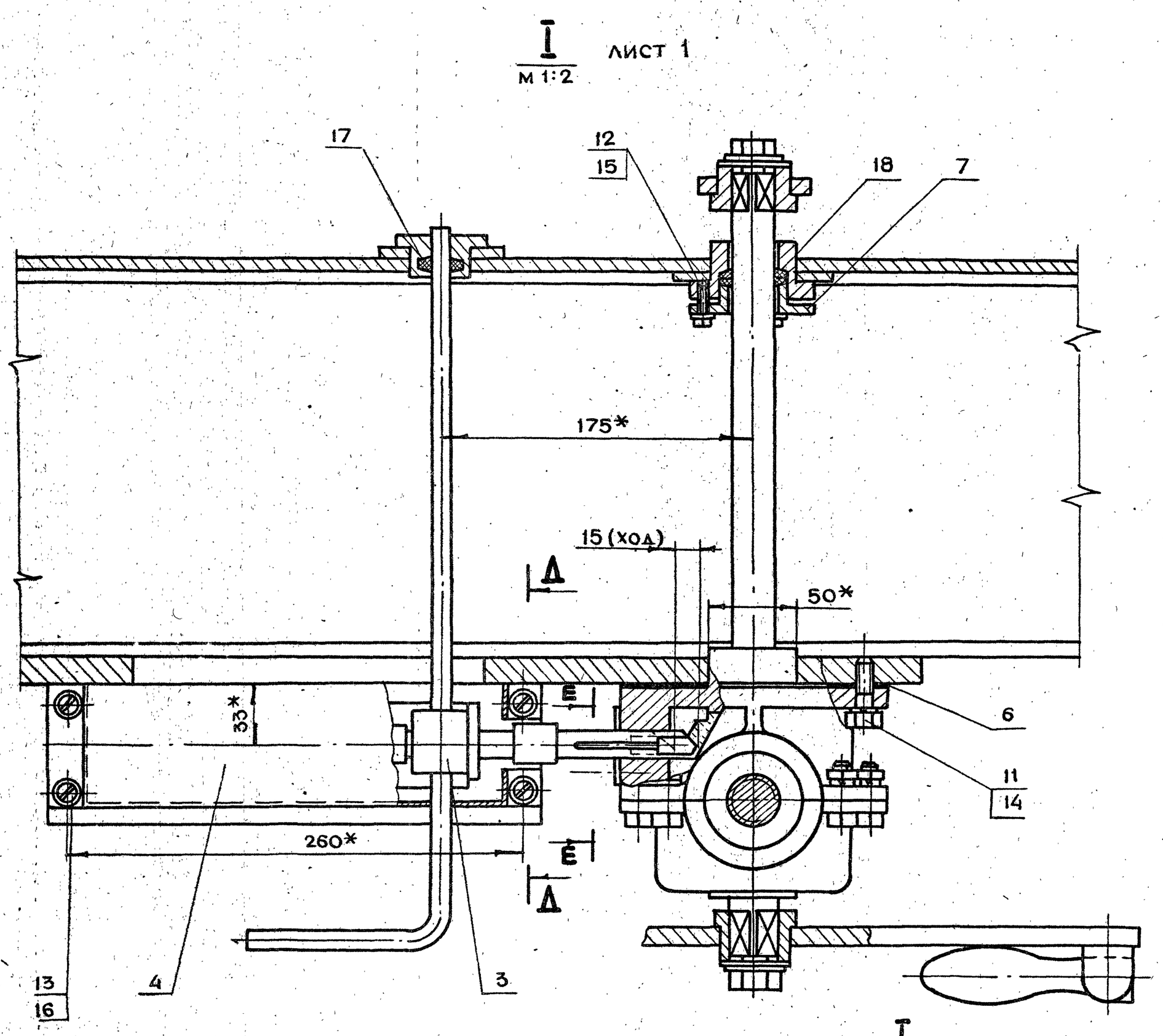


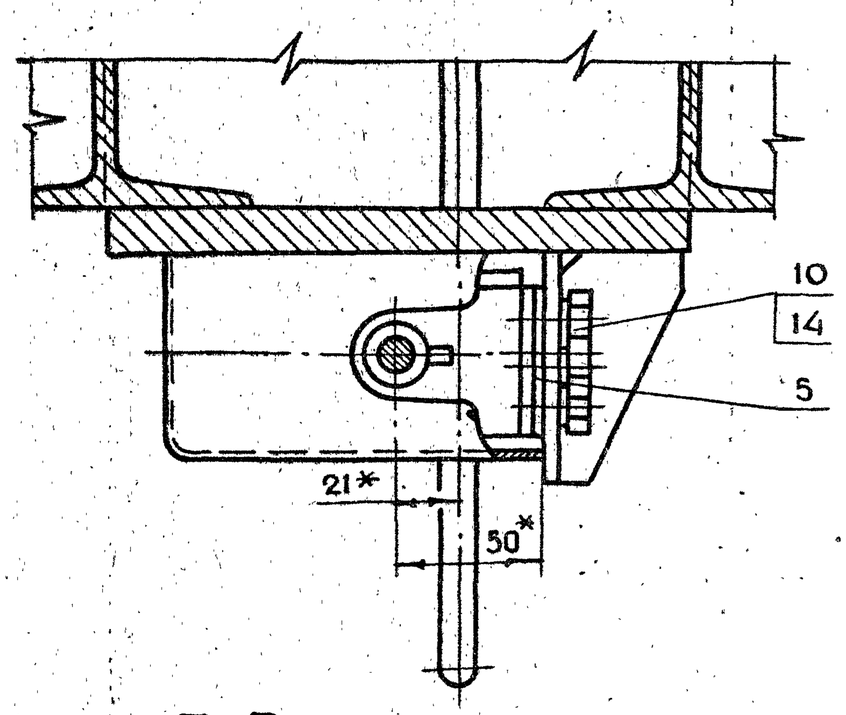


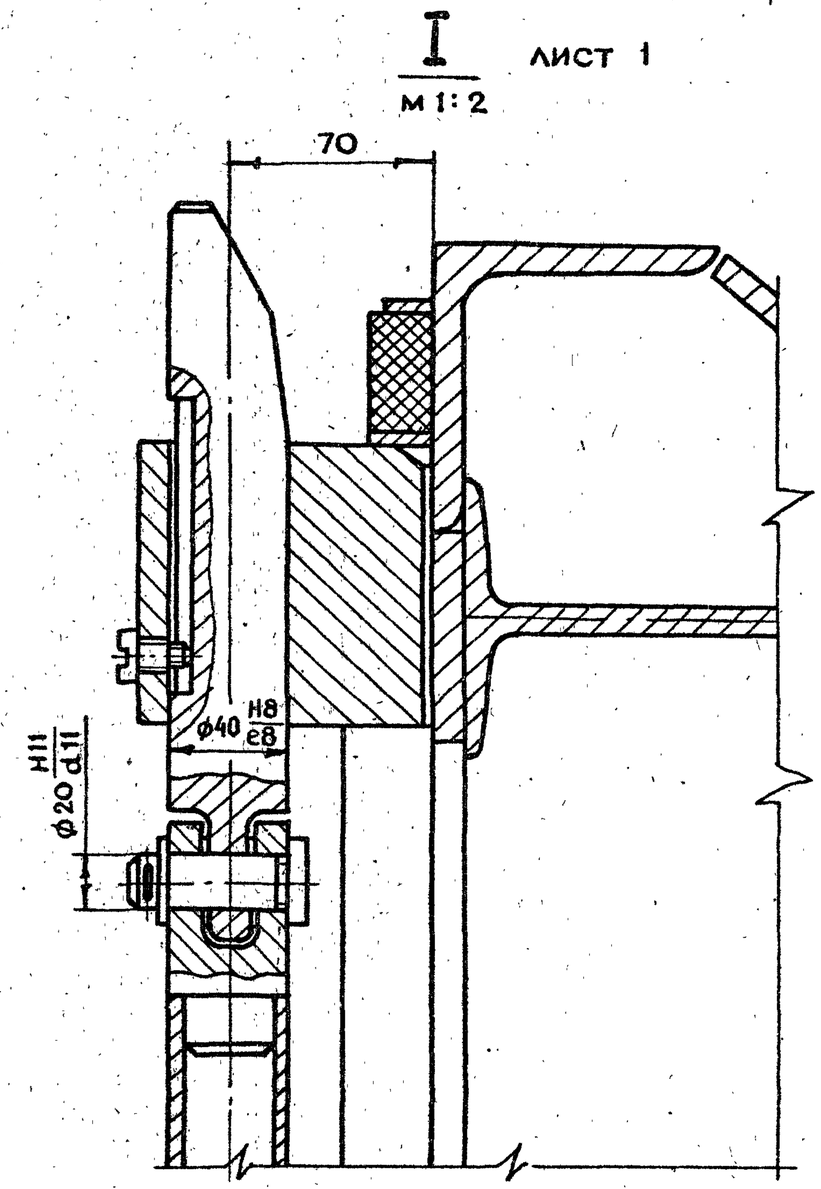


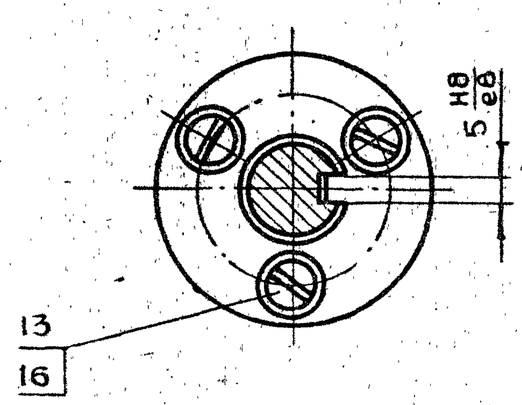


| Изм | Лит. | N докум. | Подп. | Дата | 1-83.01.00.000СБ | Лист 2 |
|---|---|---|---|---|---|---|

19426-02 14 Копировал Формат А2

## 1-83.01.00.003

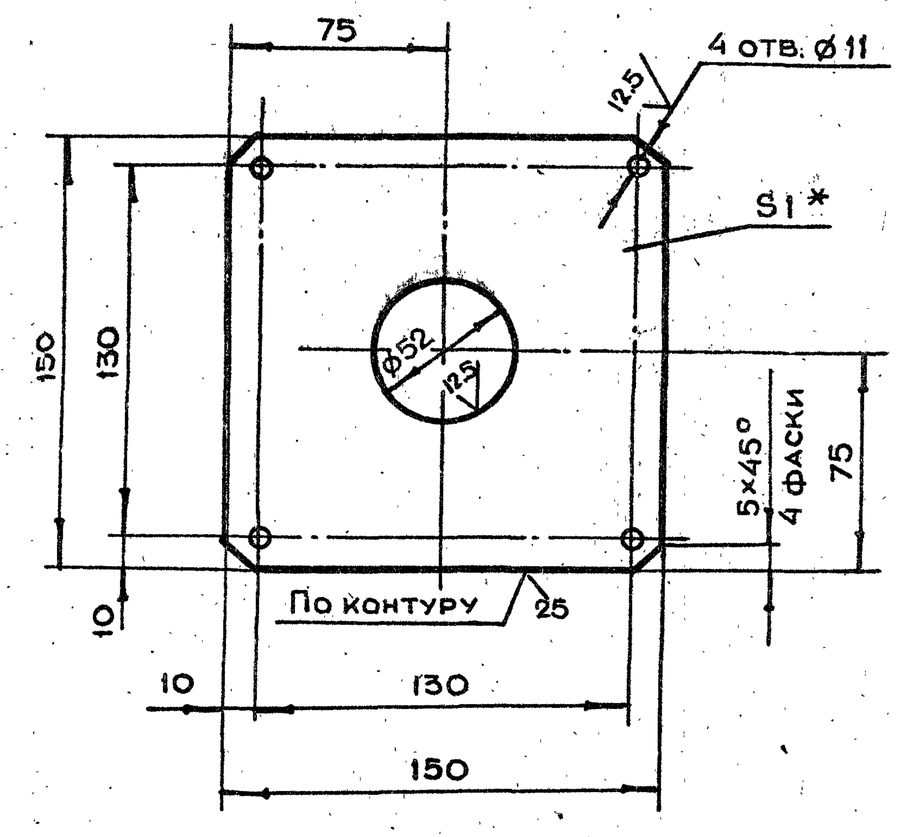


1. * Размер для справок
2. Неуказанные предельные отклонения размеров $+t_2, -t_2, \pm \frac{t_2}{2}$

| | | | | | | | | |
|---|---|---|---|---|---|---|---|---|
| Изм. | Лит. | N докум. | Подп. | Дата | 1-83.01.00.003 | | | |
| Разраб. | | Андреева | | | Прокладка | Лит. | Масса 0.07 | Масштаб 1:1 |
| Пров. | | Маркова | | | | Лист | Листов 1 | |
| Гл.инж.пр. | | Черкасова | | | Лист БПН1.0 ГОСТ 19903-74 / 3-IV-Ст.3 ГОСТ 16523-70 | Главапу Мосгорисполкома МОСПРОМПРОЕКТ Мастерская N6 | | |
| Н.контр. | | Рачкова | | | | | | |

Копировал Формат А4

## 1-83.01.00.002

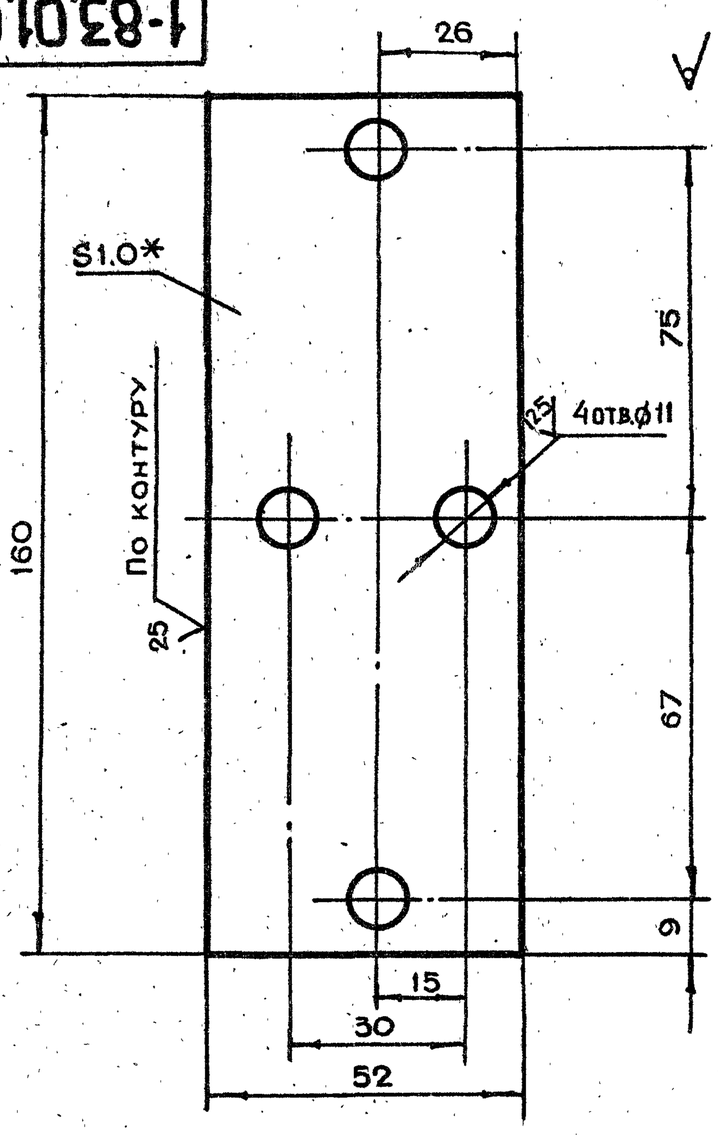


1. * Размер для справок
2. Неуказанные предельные отклонения размеров $+t_2, -t_2, \pm \frac{t_2}{2}$

| | | | | | | | | |
|---|---|---|---|---|---|---|---|---|
| Изм. | Лит. | N докум. | Подп. | Дата | 1-83.01.00.002 | | | |
| Разраб. | | Андреева | | | Прокладка регулировочная | Лит. | Масса 0.06 | Масштаб 1:1 |
| Пров. | | Маркова | | | | Лист 1 | Листов 1 | |
| Гл.инж.пр. | | Черкасова | | | Лист БПН1.0 ГОСТ 19903-74 / 3-IV-Ст.3 ГОСТ 16523-70 | Главапу Мосгорисполкома МОСПРОМПРОЕКТ Мастерская N6 | | |
| Н.контр. | | Рачкова | | | | | | |

Копировал Формат А4

Подп. и дата | Инв. N дубл. | Взам. инв. N | Подп. и дата | Инв. N подл.

## 1-83.01.00.001

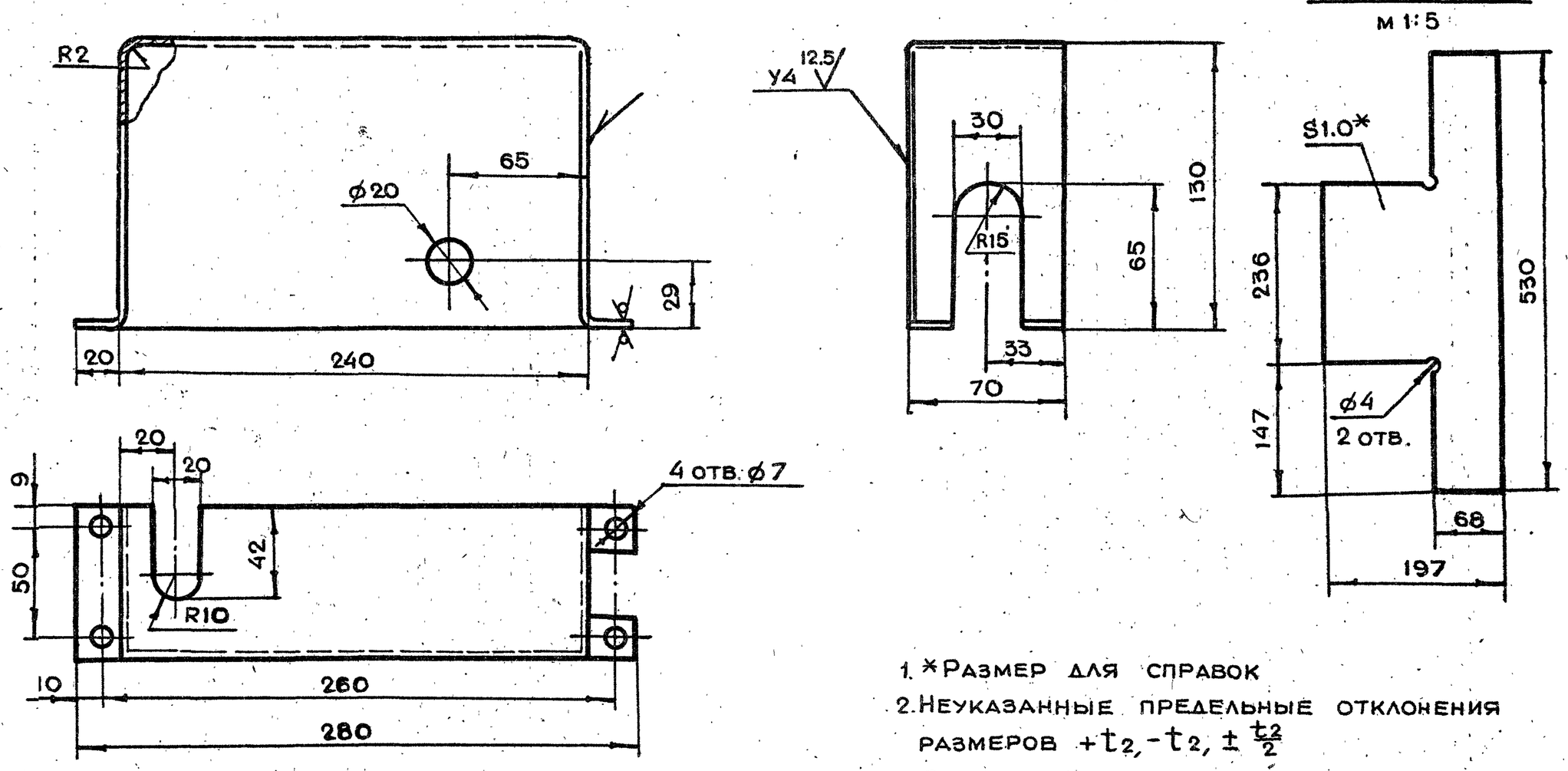


1. * Размер для справок
2. Неуказанные предельные отклонения размеров $+t_2, -t_2, \pm \frac{t_2}{2}$
3. Сварку производить по ГОСТ 5264-80

| | | | | | | | | |
|---|---|---|---|---|---|---|---|---|
| Изм. | Лит. | N докум. | Подп. | Дата | 1-83.01.00.001 | | | |
| Разраб. | | Андреева | | | Кожух | Лит. | Масса 0.5 | Масштаб 1:2 |
| Пров. | | Маркова | | | | Лист | Листов 1 | |
| Гл.инж.пр. | | Черкасова | | | Лист БПН1.0 ГОСТ 19903-74 / 3-IV-Ст.3 ГОСТ 16523-70 | Главапу Мосгорисполкома МОСПРОМПРОЕКТ Мастерская N6 | | |
| Н.контр. | | Рачкова | | | | | | |
| Гл.констр. | | Григорьев | | | | | | |
| Гл.спец. | | Бычков | | | | | | |
| Нач.маст. | | Грибков | | | | | | |



Копировал Формат А3

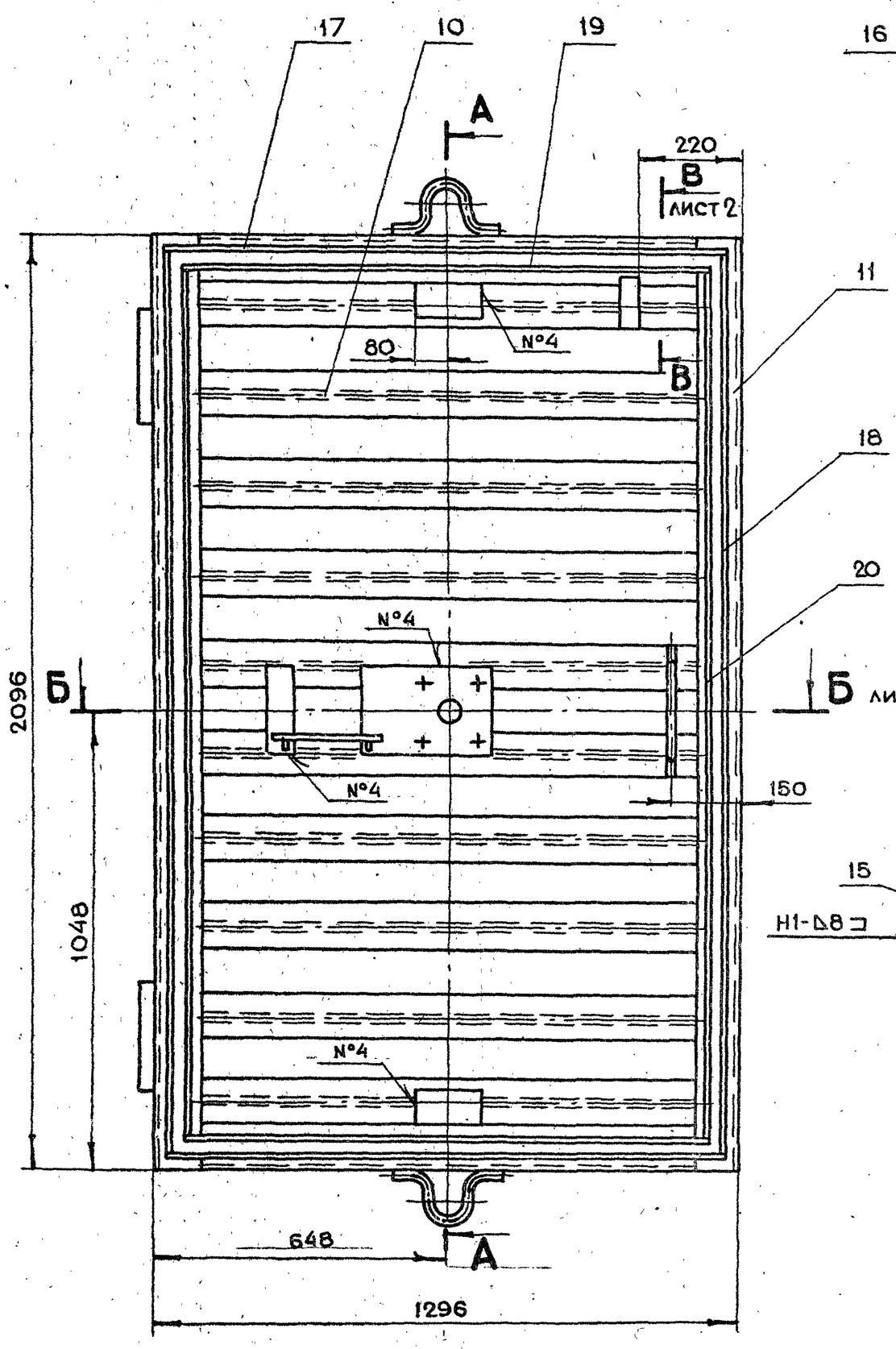


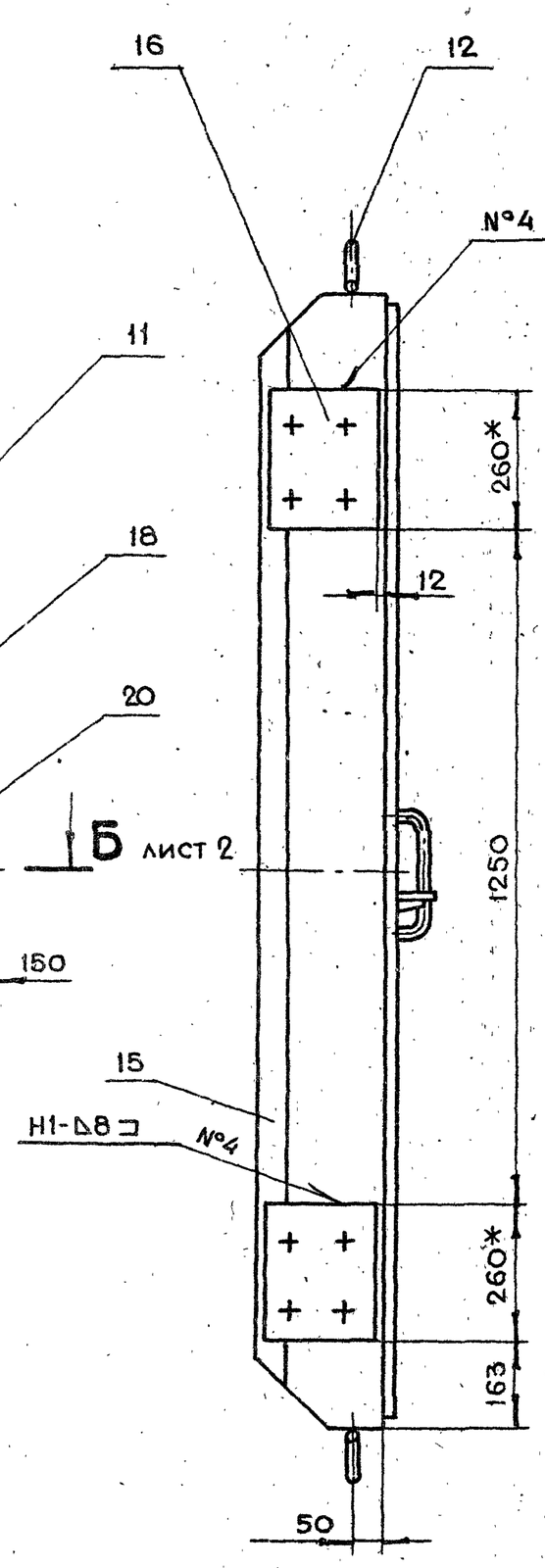


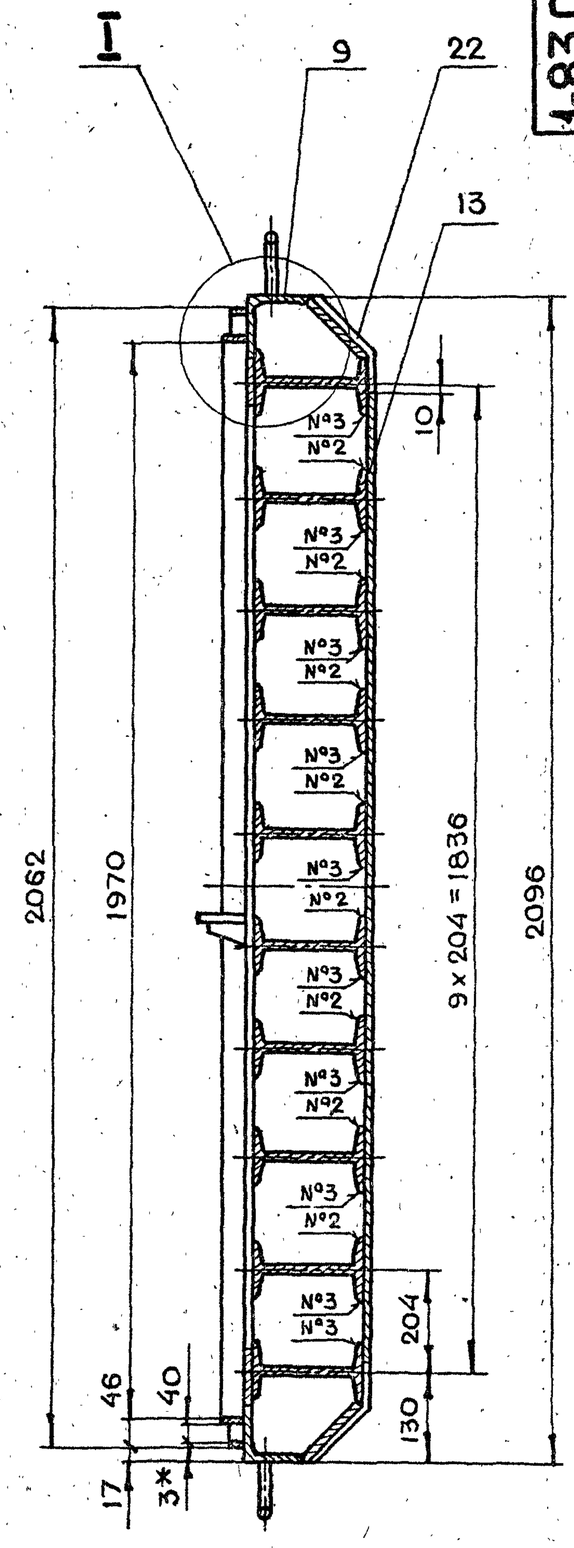


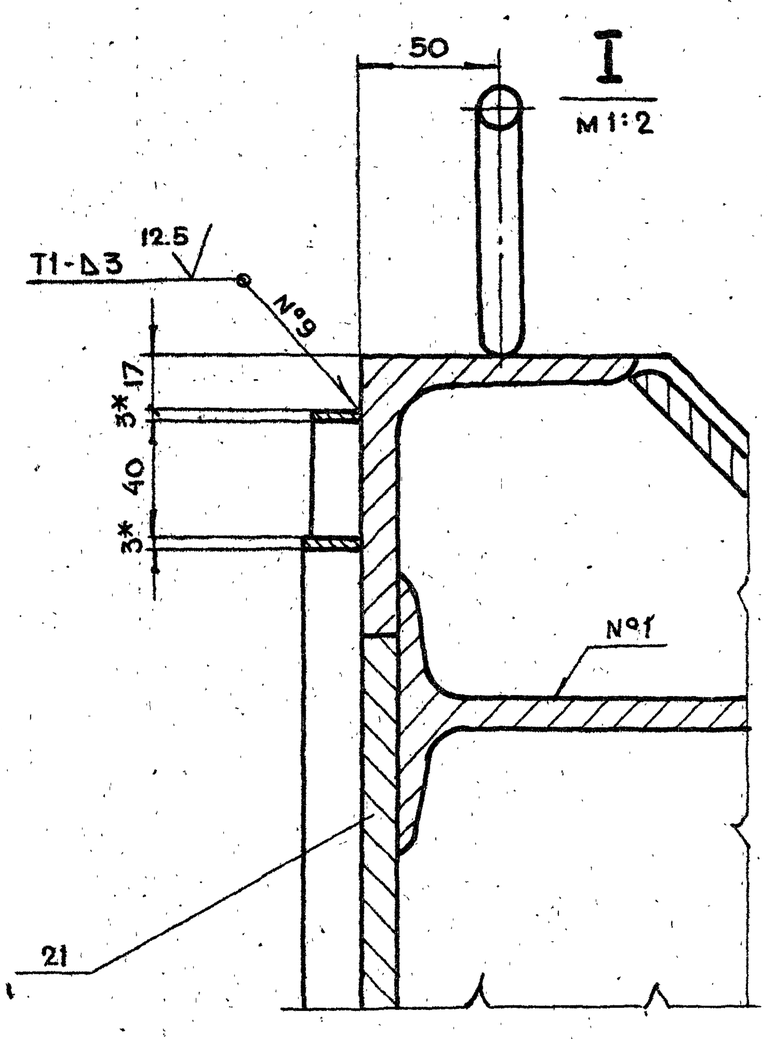


1. * Размеры для справок
2. Неуказанные предельные отклонения размеров $+t_2, -t_2, \pm \frac{t_2}{2}$
3. Сварку производить по ГОСТ 5264-80

| | | | | | | | | |
|---|---|---|---|---|---|---|---|---|
| | | | | | 1-83.01.10.000СБ | | | |
| Изм | Лит. | N докум. | Подп. | Дата | Полотно сборочный чертеж | Лит. | Масса | Масштаб |
| Разраб. | | Андреева | | | | | 594 | 1:10 |
| Пров. | | Маркова | | | | Лист 1 | Листов 2 | |
| Гл.инж.пр. | | Черкасова | | | | Главапу Мосгорисполкома МОСПРОМПРОЕКТ Мастерская N 6 | | |
| Н.контр. | | Рачкова | | | | | | |
| Гл.констр. | | Григорьев | | | | | | |
| Гл.спец. | | Бычков | | | | | | |
| Нач.маст. | | Грибков | | | | | | |

19426-02 16 Колировал Формат А2

## Б - Б
М 1:2 ЛИСТ 1

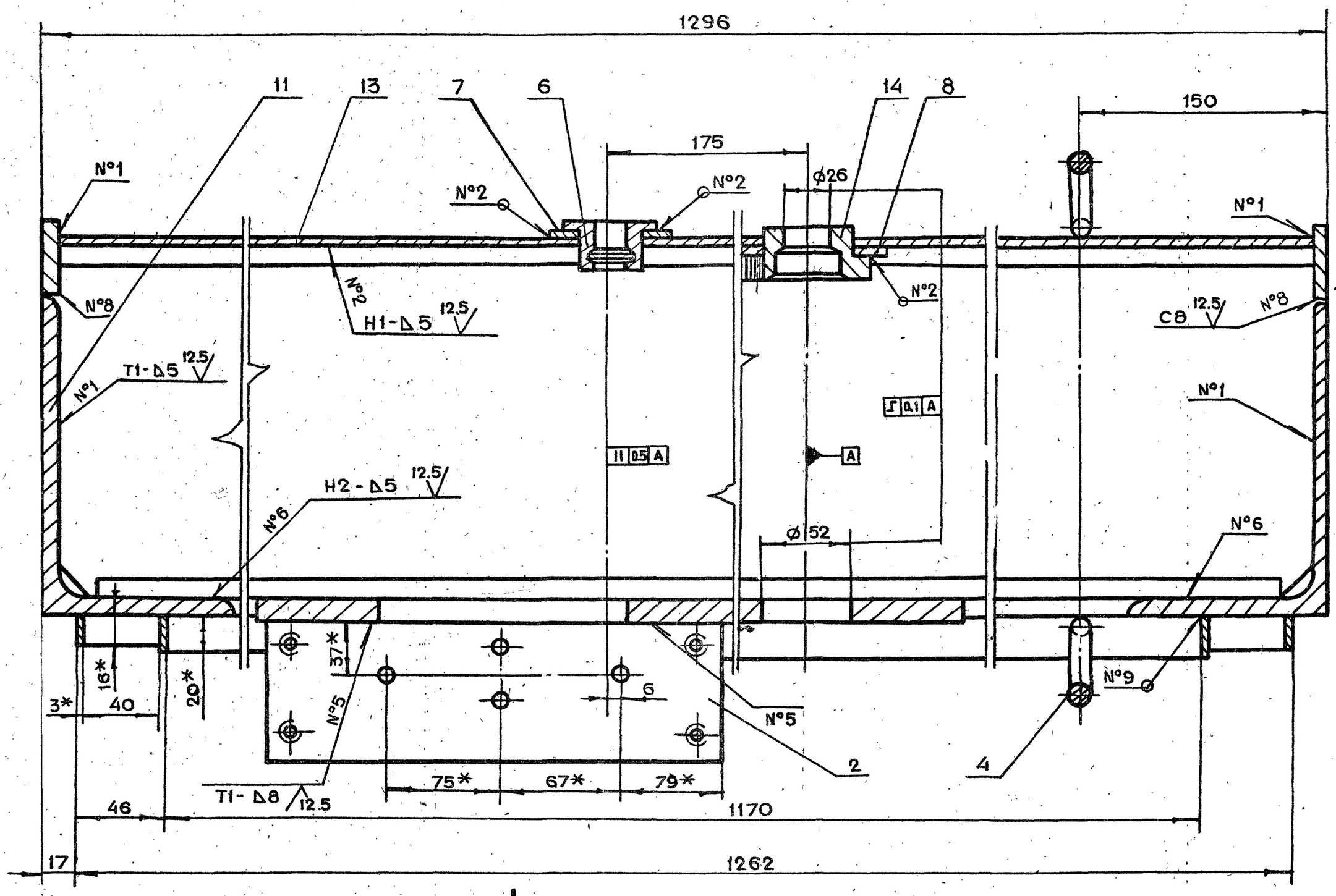


Г

## Вид Г
М 1:5

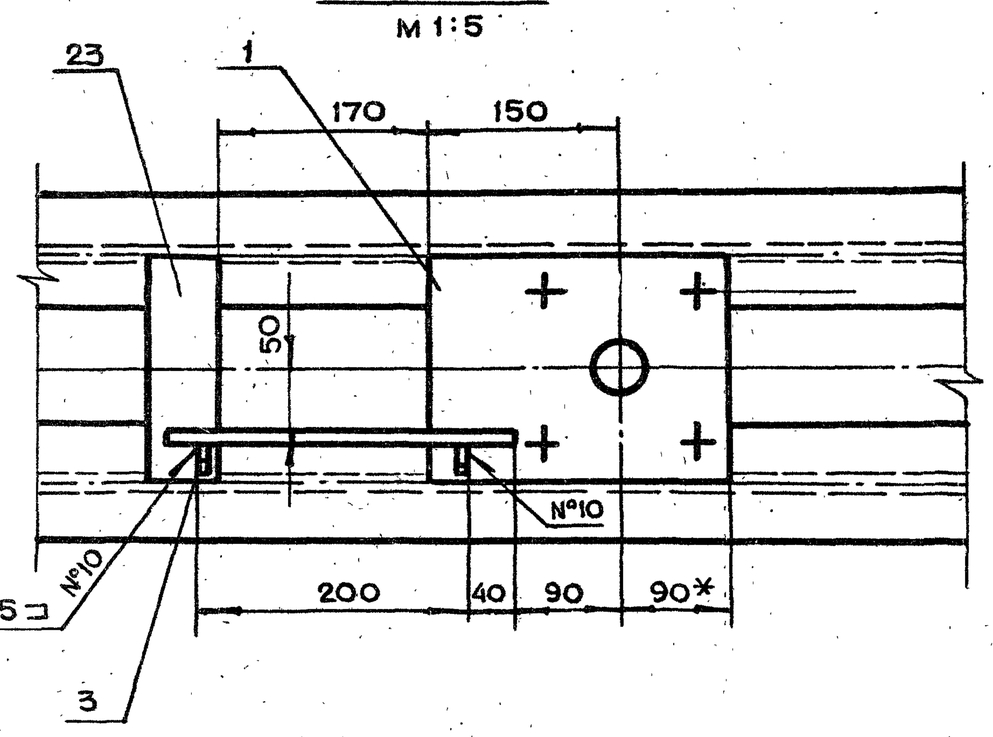


## В - В
М 1:2 ЛИСТ 1

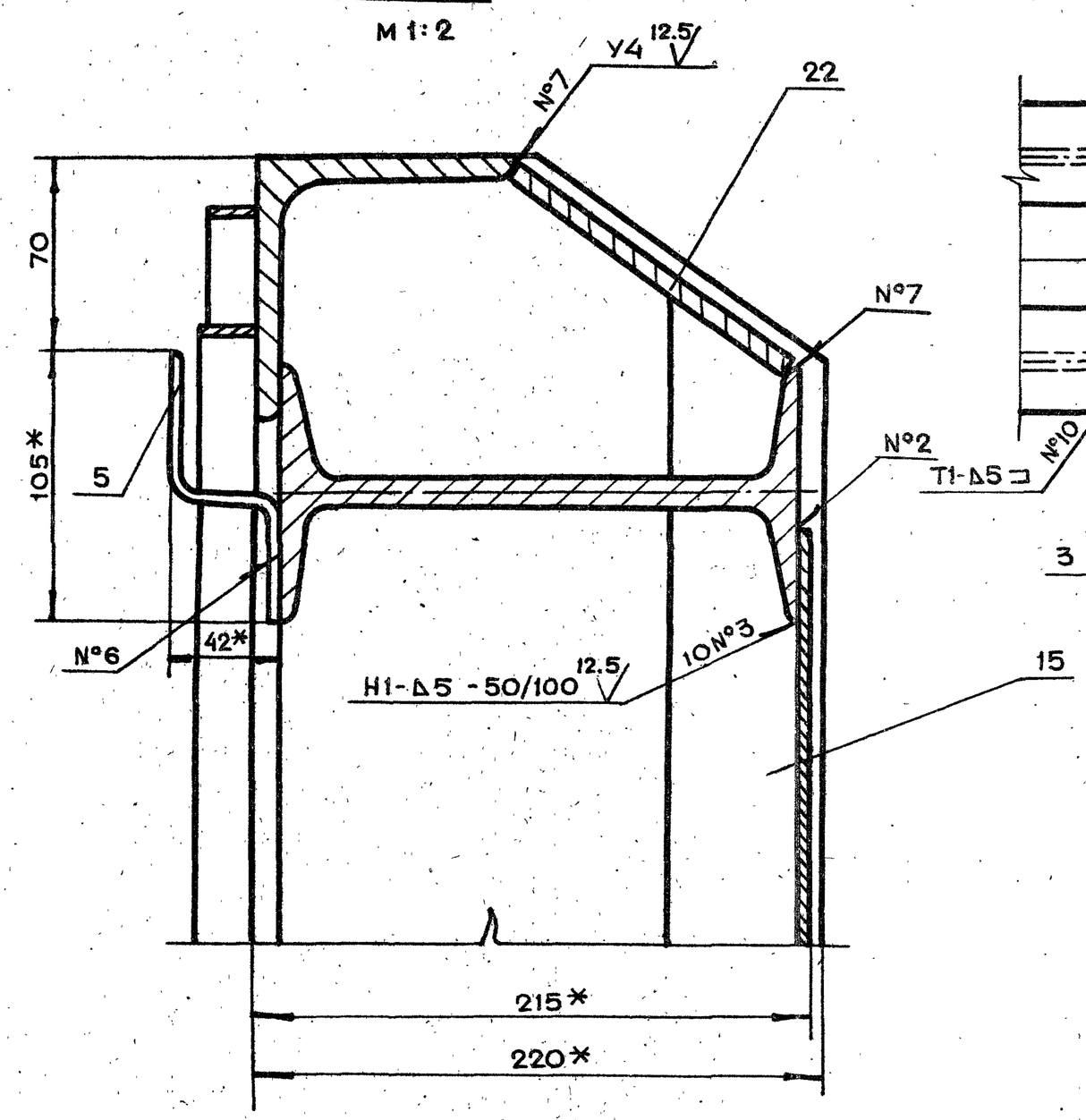


| Изм | Лит. | N докум. | Подп. | Дата | 1-83.01.10.000СБ | Лист 2 |
|---|---|---|---|---|---|---|

19426-02 17 Копировал Формат А2

## 1-83.01.10.003

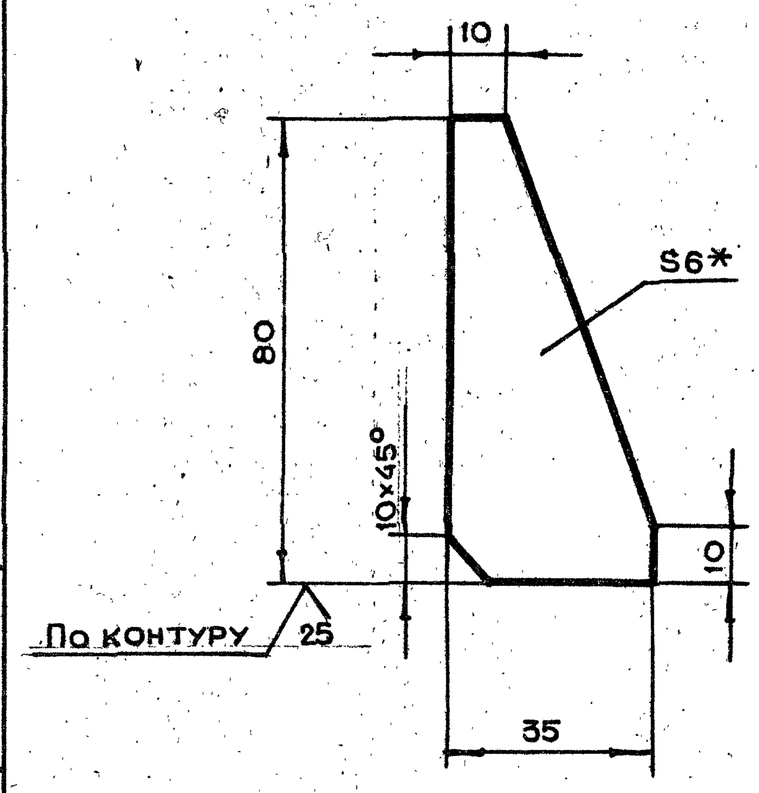


1. * Размер для справок
2. Неуказанные предельные отклонения размеров $+t_2, -t_2, \pm \frac{t_2}{2}$

| | | | | | | | |
|---|---|---|---|---|---|---|---|
| Изм | Лит. | N докум. | Подп. | Дата | 1-83.01.10.003 | | |
| Разраб. | | Андреева | | | Ребро | Лит. | Масса: 0.1 / Масштаб: 1:1 |
| Пров. | | Маркова | | | | Лист | Листов 1 |
| Гл.инж.пр. | | Черкасова | | | Лист БПН6 ГОСТ19903-74 / Ст.3 ГОСТ14637-79 | Главапу Мосгорисполкома МОСПРОМПРОЕКТ Мастерская №6 | |
| Н.контр. | | Воробьева | | | | | |

Копировал Формат А4

## 1-83.01.10.004

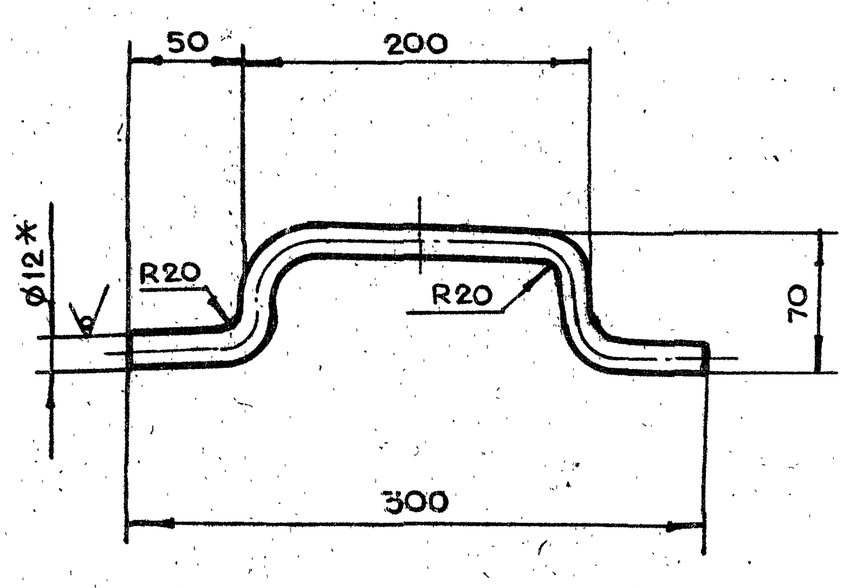


1. * Размер для справок
2. Неуказанные предельные отклонения размеров $+t_2, -t_2, \pm \frac{t_2}{2}$
3. Развернутая длина $\ell = 385$ мм

| | | | | | | | |
|---|---|---|---|---|---|---|---|
| Изм | Лит. | N докум. | Подп. | Дата | 1-83.01.10.004 | | |
| Разраб. | | Андреева | | | Ручка | Лит. | Масса: 0.15 / Масштаб: 1:2 |
| Пров. | | Маркова | | | | Лист | Листов 1 |
| Гл.инж.пр. | | Черкасова | | | Круг В12 ГОСТ2590-71 / Ст.3 ГОСТ535-79 | Главапу Мосгорисполкома МОСПРОМПРОЕКТ Мастерская №6 | |
| Н.контр. | | Воробьева | | | | | |

Копировал Формат А4

## 1-83.01.10.001

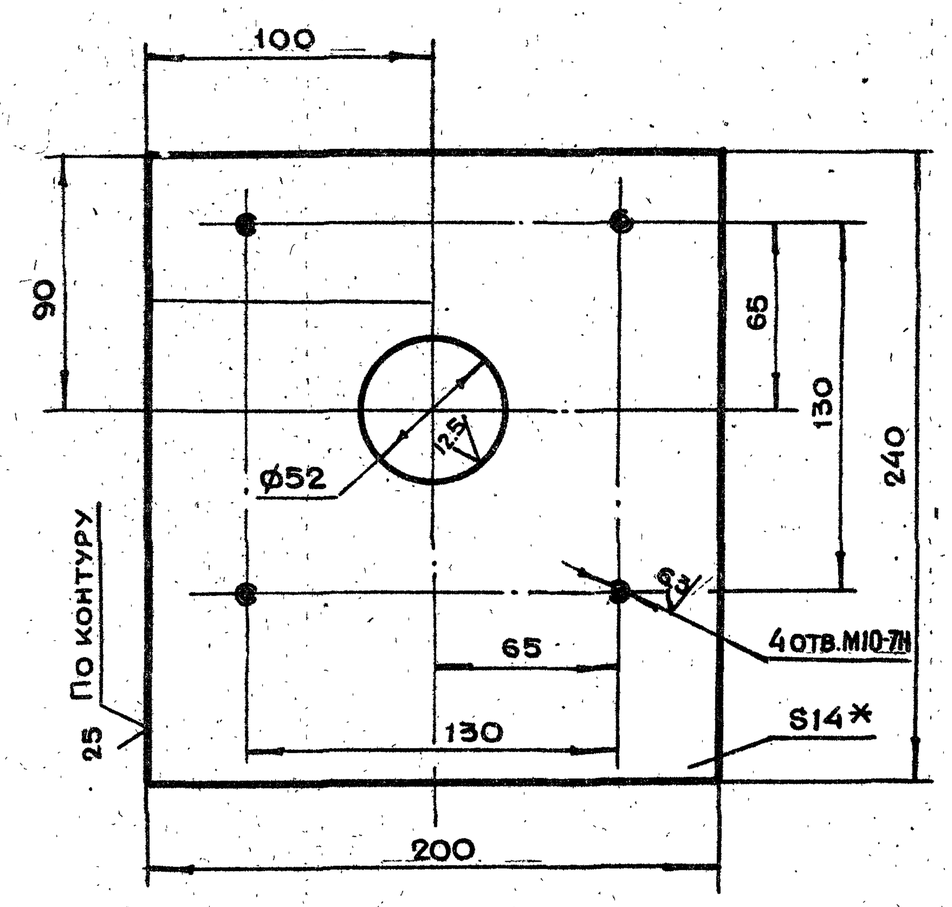


1. * Размер для справок
2. Неуказанные предельные отклонения размеров $+t_2, -t_2, \pm \frac{t_2}{2}$

| | | | | | | | |
|---|---|---|---|---|---|---|---|
| Изм | Лит. | N докум. | Подп. | Дата | 1-83.01.10.001 | | |
| Разраб. | | Андреева | | | Основание | Лит. | Масса: 5.3 / Масштаб: 1:2 |
| Пров. | | Маркова | | | | Лист | Листов 1 |
| Гл.инж.пр. | | Черкасова | | | Лист БПН14 ГОСТ19903-74 / Ст.3 ГОСТ14637-79 | Главапу Мосгорисполкома МОСПРОМПРОЕКТ Мастерская №6 | |
| Н.контр. | | Воробьева | | | | | |
| Гл.констр. | | Григорьев | | | | | |
| Гл.спец. | | Бычков | | | | | |
| Нач.маст. | | Грибков | | | | | |

Копировал Формат А4

## 1-83.01.10.002

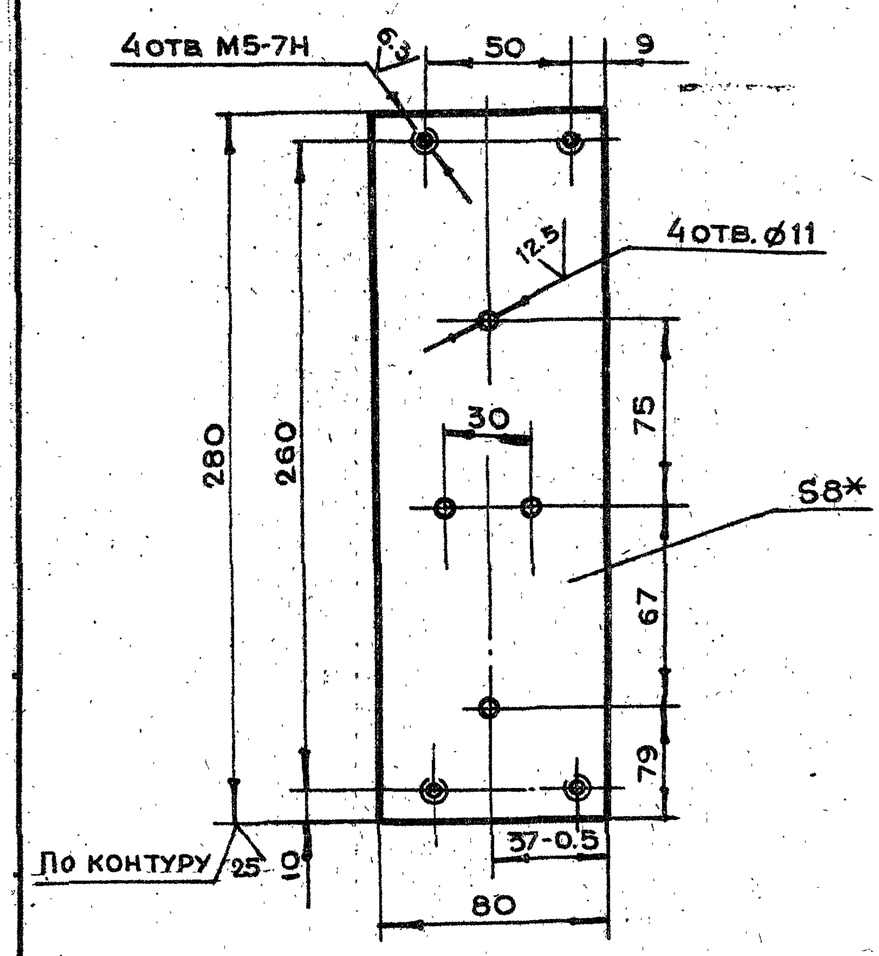


1. * Размер для справок
2. Неуказанные предельные отклонения размеров $+t_2, -t_2, \pm \frac{t_2}{2}$

| | | | | | | | |
|---|---|---|---|---|---|---|---|
| Изм | Лит. | N докум. | Подп. | Дата | 1-83.01.10.002 | | |
| Разраб. | | Андреева | | | Основание | Лит. | Масса: 1.4 / Масштаб: 1:2 |
| Пров. | | Маркова | | | | Лист | Листов 1 |
| Гл.инж.пр. | | Черкасова | | | Лист БПН8 ГОСТ19903-74 / Ст.3 ГОСТ14637-79 | Главапу Мосгорисполкома МОСПРОМПРОЕКТ Мастерская №6 | |
| Н.контр. | | Воробьева | | | | | |

Копировал Формат А4

Подп. и дата | Инв.N дубл. | Взам.инв.N | Подп. и дата | Инв.N подл.

1-83.01.10.008

√(√)

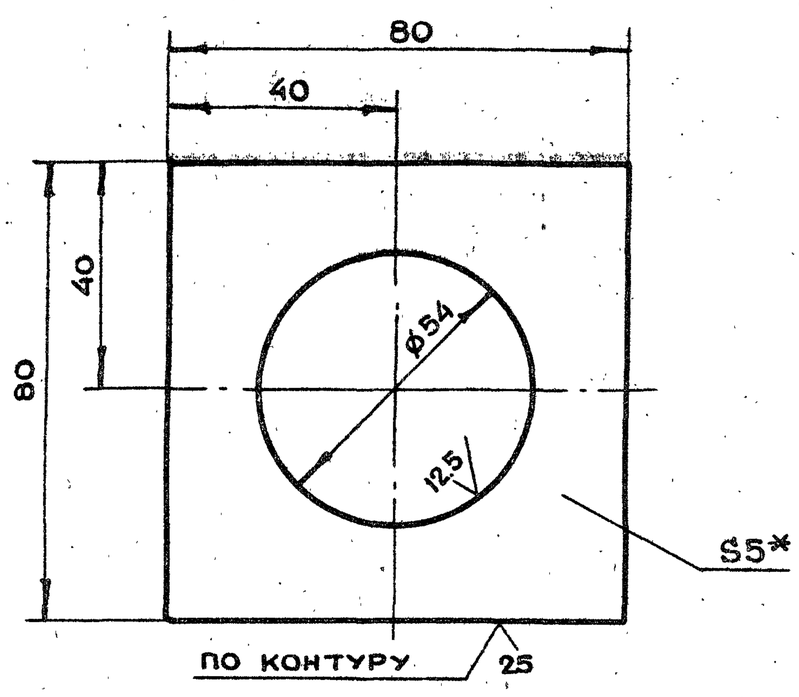


1. * Размер для справок
2. Неуказанные предельные отклонения размеров $+t_2, -t_2, \pm\frac{t_2}{2}$

| | | | | | | | | |
|---|---|---|---|---|---|---|---|---|
| Изм | Лит. | N докум. | Подп. | Дата | 1-83.01.10.008 | | | |
| Разраб. | | Андреева | | | Подкладка | Лит. | Масса | Масштаб |
| Пров. | | Маркова | | | | | 0.2 | 1:1 |
| Гл.инж.пр. | | Черкасова | | | | Лист | Листов 1 | |
| Н.контр. | | Воробьева | | | Лист БПН5 ГОСТ19903-74 / Ст.3 ГОСТ14637-79 | Главапу Мосгорисполкома МОСПРОМПРОЕКТ Мастерская №6 | | |

Копировал Формат А4

1-83.01.10.007

√(√)

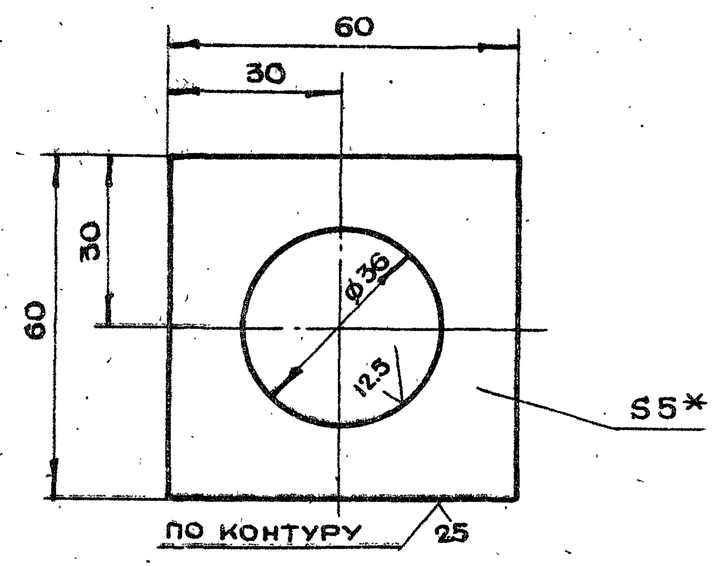


1. * Размер для справок
2. Неуказанные предельные отклонения размеров $+t_2, -t_2, \pm\frac{t_2}{2}$

| | | | | | | | | |
|---|---|---|---|---|---|---|---|---|
| Изм | Лит | N докум. | Подп. | Дата | 1-83.01.10.007 | | | |
| Разраб. | | Андреева | | | Подкладка | Лит. | Масса | Масштаб |
| Пров. | | Маркова | | | | | 0.1 | 1:1 |
| Гл.инж.пр. | | Черкасова | | | | Лист | Листов 1 | |
| Н.контр. | | Воробьева | | | Лист БПН5 ГОСТ19903-74 / Ст.3 ГОСТ14637-79 | Главапу Мосгорисполкома МОСПРОМПРОЕКТ Мастерская №6 | | |

Копировал Формат А4

1-83.01.10.006

12,5/(√)

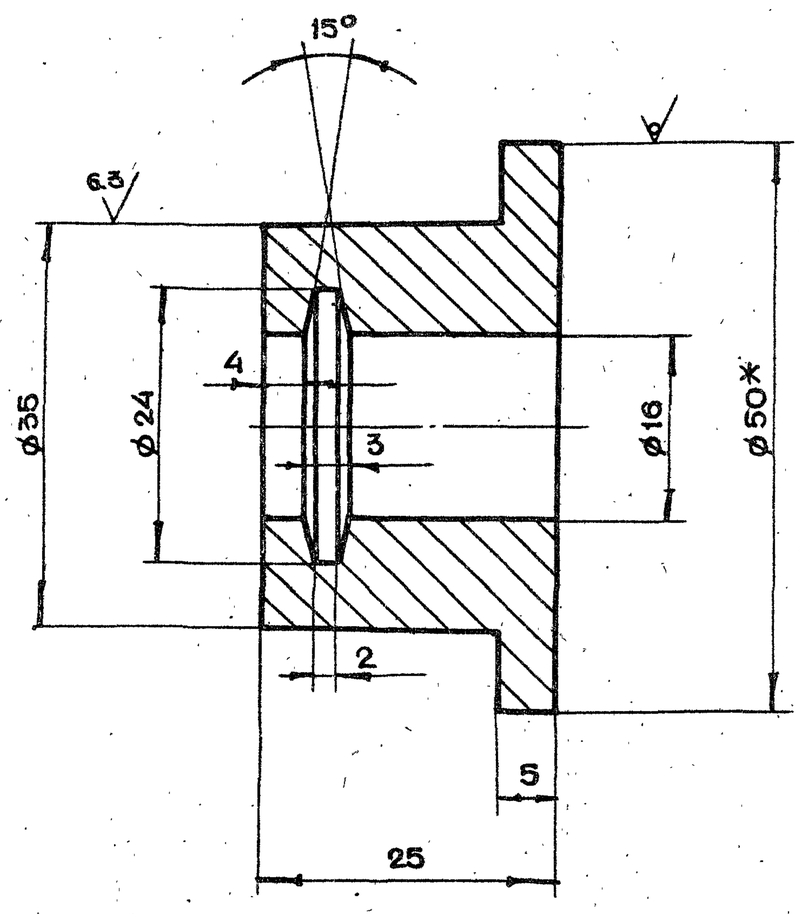


1. * Размер для справок
2. Неуказанные предельные отклонения размеров $+t_2, -t_2, \pm\frac{t_2}{2}$

| | | | | | | | | |
|---|---|---|---|---|---|---|---|---|
| Изм | Лит. | N докум. | Подп. | Дата | 1-83.01.10.006 | | | |
| Разраб. | | Андреева | | | Втулка | Лит. | Масса | Масштаб |
| Пров. | | Маркова | | | | | 0.23 | 2:1 |
| Гл.инж.пр. | | Черкасова | | | | Лист | Листов 1 | |
| Н.контр. | | Воробьева | | | Круг В50 ГОСТ2590-71 / Ст.3 ГОСТ535-79 | Главапу Мосгорисполкома МОСПРОМПРОЕКТ Мастерская №6 | | |

Копировал Формат А4

1-83.01.10.005

25/(√)

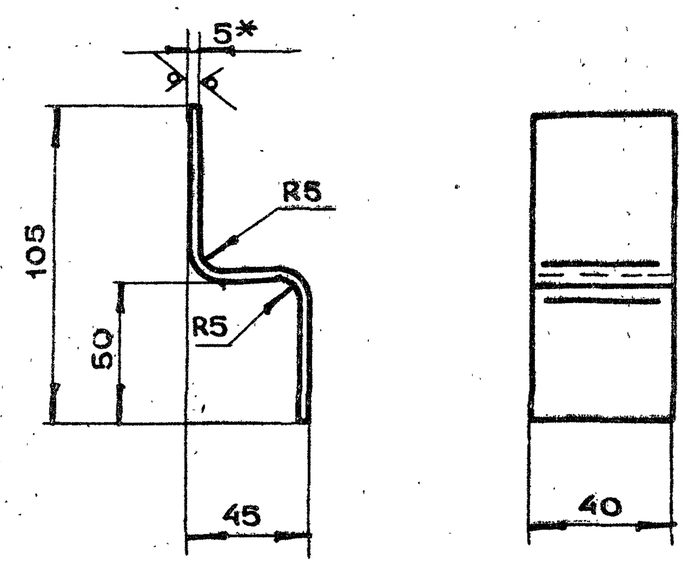


1. * Размер для справок
2. Неуказанные предельные отклонения размеров $+t_2, -t_2, \pm\frac{t_2}{2}$
3. Длина развертки $\ell = 136$ мм.

| | | | | | | | | |
|---|---|---|---|---|---|---|---|---|
| Изм | Лит | N докум. | Подп. | Дата | 1-83.01.10.005 | | | |
| Разраб. | | Андреева | | | Планка | Лит. | Масса | Масштаб |
| Пров. | | Маркова | | | | | 0.25 | 1:2 |
| Гл.инж.пр. | | Черкасова | | | | Лист | Листов 1 | |
| Н.контр. | | Воробьева | | | Лист БПН5 ГОСТ19903-74 / Ст.3 ГОСТ14637-79 | Глав АПУ Мосгорисполкома МОСПРОМПРОЕКТ Мастерская №6 | | |
| Гл.констр. | | Григорьев | | | | | | |
| Гл.спец. | | Бычков | | | | | | |
| Нач.маст. | | Грибков | | | | | | |

Копировал Формат А4

Подп. и дата | Инв. N дубл. | Взам. инв. N | Подп. и дата | Инв. N подл.

## 1-83.01.10.011

(√) √

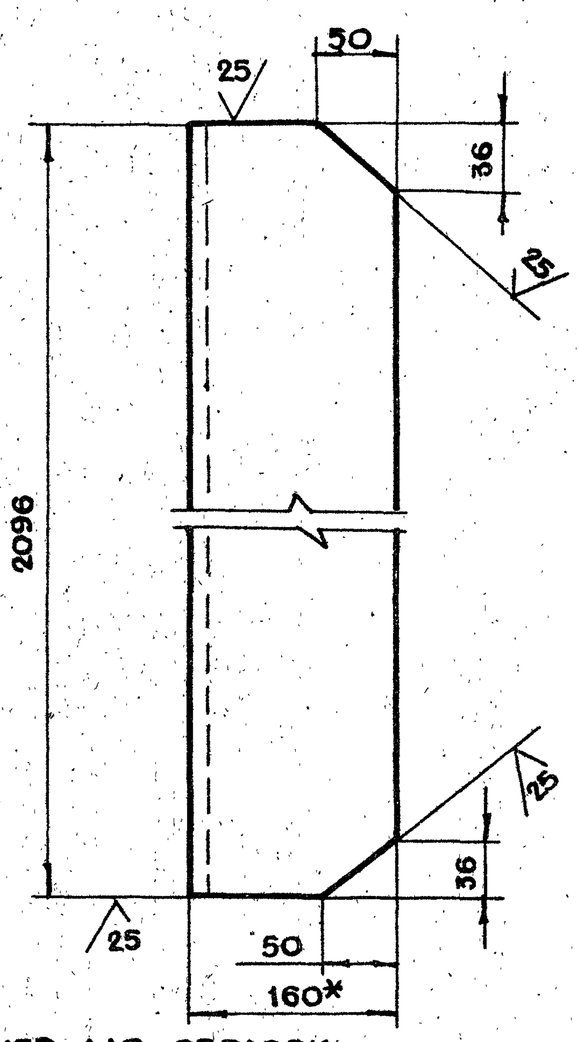


1. *Размер для справок
2. Неуказанные предельные отклонения размеров $+t_2, -t_2, \pm \frac{t_2}{2}$

| | | | | | | | | |
|---|---|---|---|---|---|---|---|---|
| Изм | Лит. | N докум. | Подп. | Дата | 1-83.01.10.011 | | | |
| Разраб. | | Маркова | | | Уголок | Лит. | Масса 41.5 | Масштаб 1:5 |
| Пров. | | Андреева | | | | Лист | Листов 1 | |
| Гл.инж.пр. | | Черкасова | | | Уголок Б-160×100×10 ГОСТ 8510-72 / Ст.2сп ГОСТ 535-79 | Главапу Мосгорисполкома МОСПРОМПРОЕКТ Мастерская №6 | | |
| Н.контр. | | Воробьева | | | | | | |

Копировал Формат А4

Подп. и дата | Взам. инв. N | Инв. N дубл. | Подп. и дата | Инв. N подл.

## 1-83.01.10.012

(√) 25

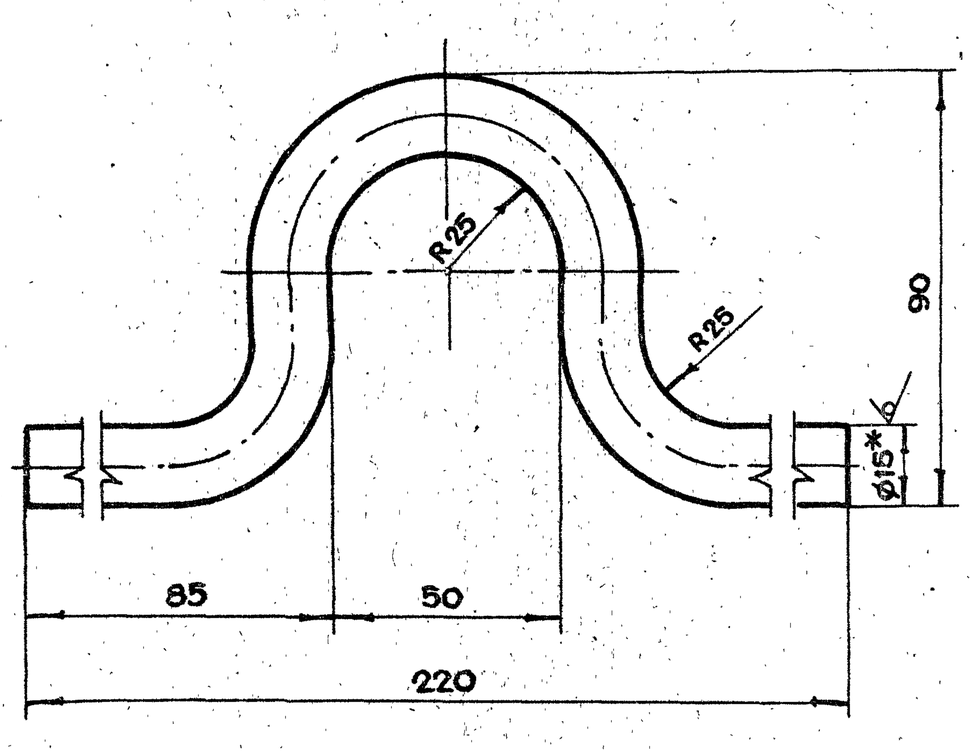


1. Развернутая длина $\ell = 310$ мм.
2. *Размер для справок
3. Неуказанные предельные отклонения размеров $+t_2, -t_2, \pm \frac{t_2}{2}$

| | | | | | | | | |
|---|---|---|---|---|---|---|---|---|
| Изм | Лит. | N докум. | Подп. | Дата | 1-83.01.10.012 | | | |
| Разраб. | | Маркова | | | Петля | Лит. | Масса 0.47 | Масштаб 1:1 |
| Пров. | | Андреева | | | | Лист | Листов 1 | |
| Гл.инж.пр. | | Черкасова | | | Круг В15 ГОСТ 2590-71 / Ст.3 ГОСТ 535-79 | Главапу Мосгорисполкома МОСПРОМПРОЕКТ Мастерская №6 | | |
| Н.контр. | | Воробьева | | | | | | |

Копировал Формат А4

## 1-83.01.10.009

(√) √

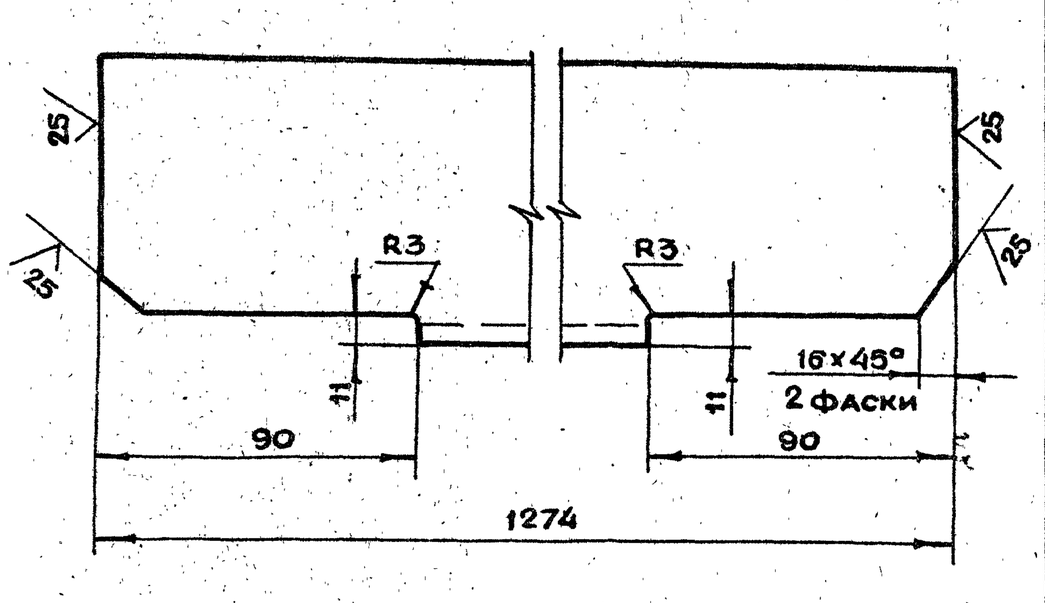


Неуказанные предельные отклонения размеров $+t_2, -t_2, \pm \frac{t_2}{2}$

| | | | | | | | | |
|---|---|---|---|---|---|---|---|---|
| Изм | Лит. | N докум. | Подп. | Дата | 1-83.01.10.009 | | | |
| Разраб. | | Маркова | | | Уголок | Лит. | Масса 24.5 | Масштаб 1:2 |
| Пров. | | Андреева | | | | Лист | Листов 1 | |
| Гл.инж.пр. | | Черкасова | | | Уголок Б-100×100×10 ГОСТ 8509-72 / Ст.3сп ГОСТ 535-79 | Главапу Мосгорисполкома МОСПРОМПРОЕКТ Мастерская №6 | | |
| Н.контр. | | Воробьева | | | | | | |
| Гл.констр. | | Григорьев | | | | | | |
| Гл.спец. | | Бычков | | | | | | |
| Нач.маст. | | Грибков | | | | | | |

Копировал Формат А4

## 1-83.01.10.010

(√) √

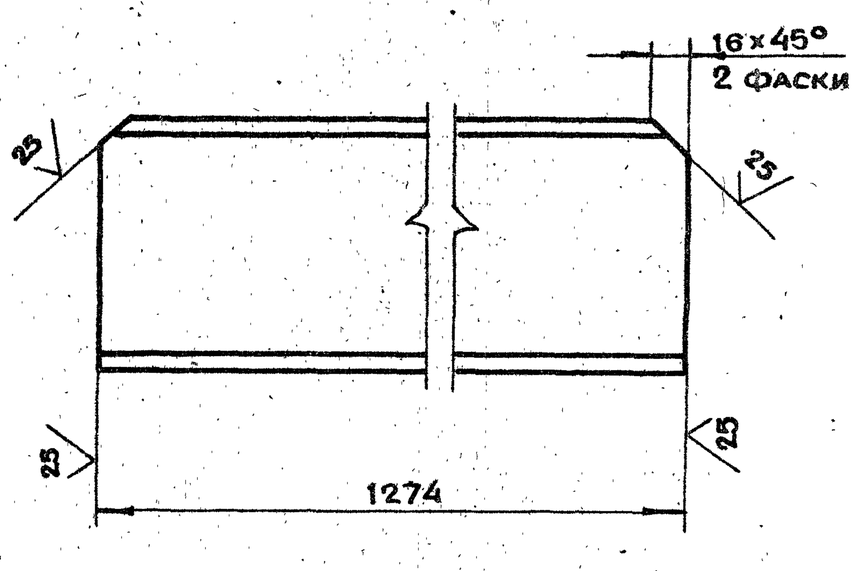


Неуказанные предельные отклонения размеров $+t_2, -t_2, \pm \frac{t_2}{2}$

| | | | | | | | | |
|---|---|---|---|---|---|---|---|---|
| Изм | Лит. | N докум. | Подп. | Дата | 1-83.01.10.010 | | | |
| Разраб. | | Маркова | | | Двутавр | Лит. | Масса 26.8 | Масштаб 1:5 |
| Пров. | | Андреева | | | | Лист | Листов 1 | |
| Гл.инж.пр. | | Черкасова | | | Двутавр 20 ГОСТ 8239-72 / Ст.3 ГОСТ 535-79 | Главапу Мосгорисполкома МОСПРОМПРОЕКТ Мастерская №6 | | |
| Н.контр. | | Воробьева | | | | | | |

Копировал Формат А4

## 1-83.01.10.016

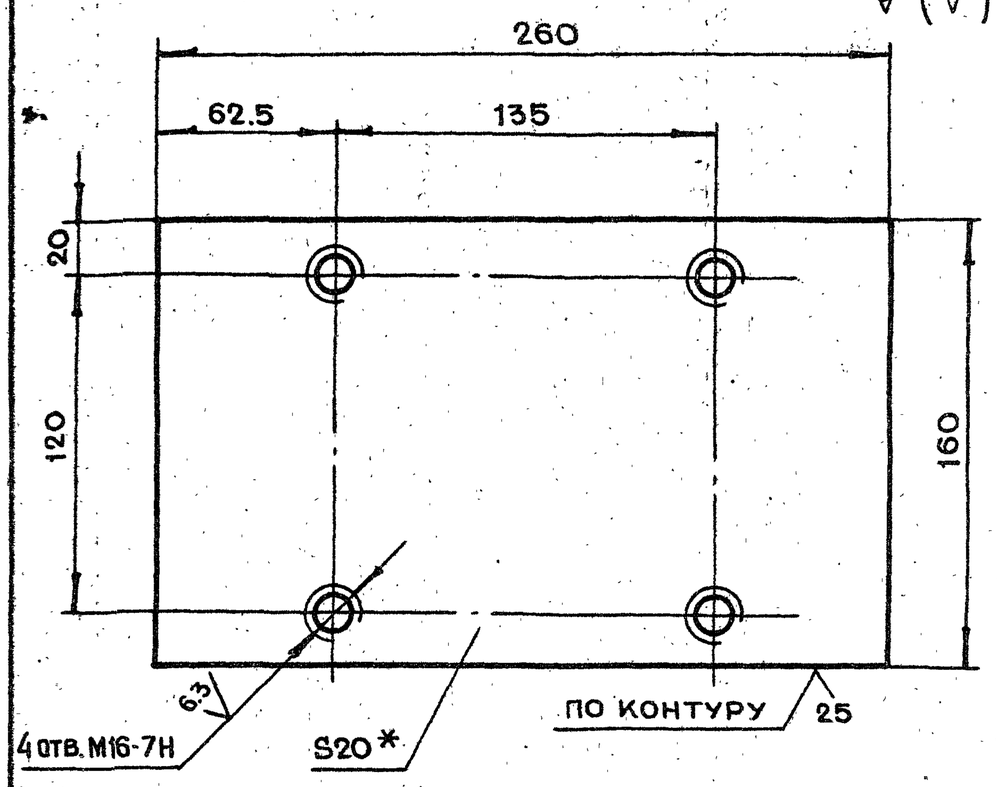


1. *Размер для справок
2. Неуказанные предельные отклонения размеров $+t_2, -t_2, \pm\frac{t_2}{2}$

| | | | | | | | | |
|---|---|---|---|---|---|---|---|---|
| | | | | | 1-83.01.10.016 | | | |
| Изм | Лит | N докум. | Подп. | Дата | Пластина | Лит. | Масса | Масштаб |
| Разраб. | | Андреева | | | | | 6.5 | 1:2 |
| Пров. | | Маркова | | | | Лист | Листов 1 | |
| Гл.инж.пр. | | Черкасова | | | Лист БПН20 ГОСТ 19903-74 / Ст.3 ГОСТ 14637-79 | Главапу Мосгорисполкома МОСПРОМПРОЕКТ Мастерская N 6 | | |
| Н.контр. | | Воробьева | | | | | | |

Копировал Формат А4

## 1-83.01.10.015

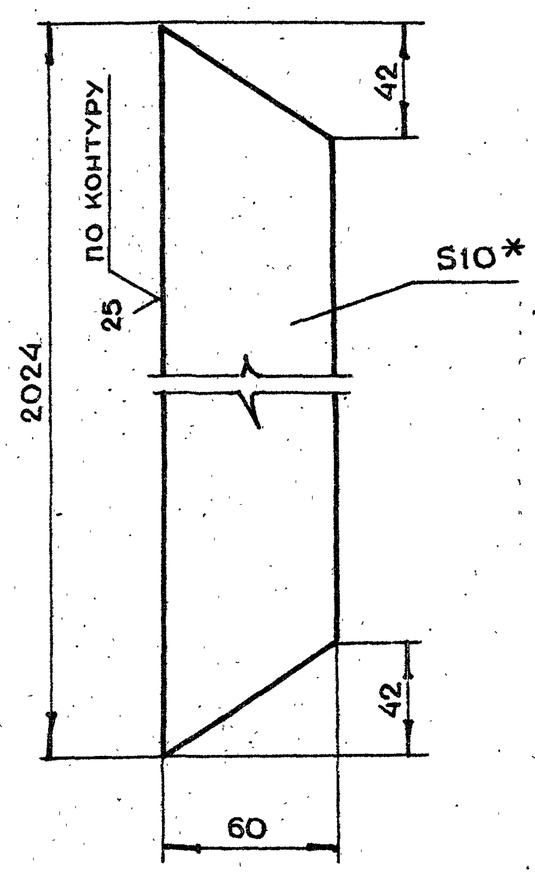


1. *Размер для справок
2. Неуказанные предельные отклонения размеров $+t_2, -t_2, \pm\frac{t_2}{2}$

| | | | | | | | | |
|---|---|---|---|---|---|---|---|---|
| | | | | | 1-83.01.10.015 | | | |
| Изм | Лит. | N докум. | Подп. | Дата | Полоса | Лит. | Масса | Масштаб |
| Разраб. | | Андреева | | | | | 9.4 | 1:2 |
| Пров. | | Маркова | | | | Лист | Листов 1 | |
| Гл.инж.пр. | | Черкасова | | | Лист БПН10 ГОСТ 19903-74 / Ст.3 ГОСТ 14637-79 | Главапу Мосгорисполкома МОСПРОМПРОЕКТ Мастерская N 6 | | |
| Н.контр. | | Воробьева | | | | | | |

Копировал Формат А4

## 1-83.01.10.014

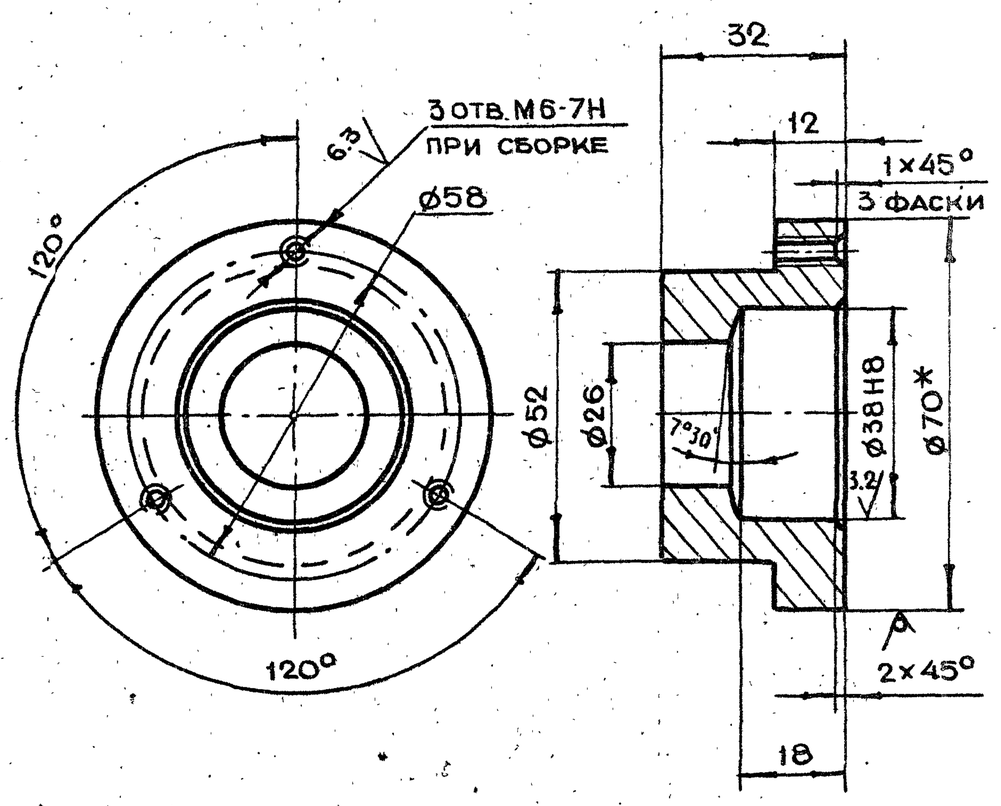


1. *Размеры для справок
2. Неуказанные предельные отклонения размеров $+t_2, -t_2, \pm\frac{t_2}{2}$

| | | | | | | | | |
|---|---|---|---|---|---|---|---|---|
| | | | | | 1-83.01.10.014 | | | |
| Изм | Лит. | N докум. | Подп. | Дата | Втулка | Лит. | Масса | Масштаб |
| Разраб. | | Андреева | | | | | 0.4 | 1:1 |
| Пров. | | Маркова | | | | Лист | Листов 1 | |
| Гл.инж.пр. | | Черкасова | | | Круг В70 ГОСТ 2590-71 / Ст.3 ГОСТ 535-79 | Главапу Мосгорисполкома МОСПРОМПРОЕКТ Мастерская N 6 | | |
| Н.контр. | | Воробьева | | | | | | |

Копировал Формат А4

## 1-83.01.10.013

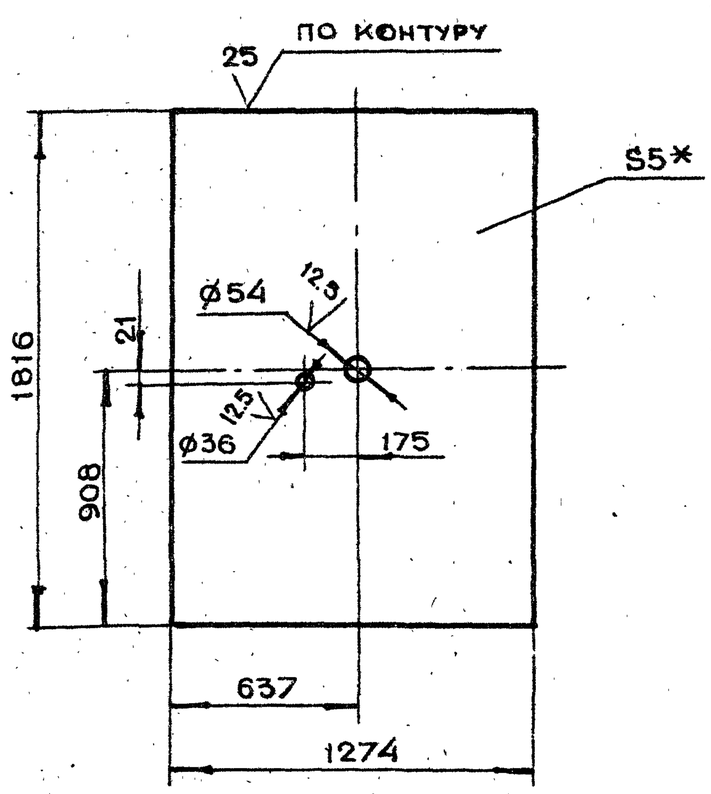


1. *Размер для справок
2. Неуказанные предельные отклонения размеров $+t_2, -t_2, \pm\frac{t_2}{2}$

| | | | | | | | | |
|---|---|---|---|---|---|---|---|---|
| | | | | | 1-83.01.10.013 | | | |
| Изм | Лит. | N докум. | Подп. | Дата | Лист | Лит. | Масса | Масштаб |
| Разраб. | | Андреева | | | | | 91.0 | 1:20 |
| Пров. | | Маркова | | | | Лист | Листов 1 | |
| Гл.инж.пр. | | Черкасова | | | Лист БПН5 ГОСТ 19903-74 / Ст.3 ГОСТ 14637-79 | Главапу Мосгорисполкома МОСПРОМПРОЕКТ Мастерская N 6 | | |
| Н.контр. | | Воробьева | | | | | | |
| Гл.констр. | | Григорьев | | | | | | |
| Гл.спец. | | Бычков | | | | | | |
| Нач.маст. | | Грибков | | | | | | |

Копировал Формат А4

Подп. и дата | Инв. N дубл. | Взам. инв. N | Подп. и дата | Инв. N подл.

1-83.01.20.000СБ

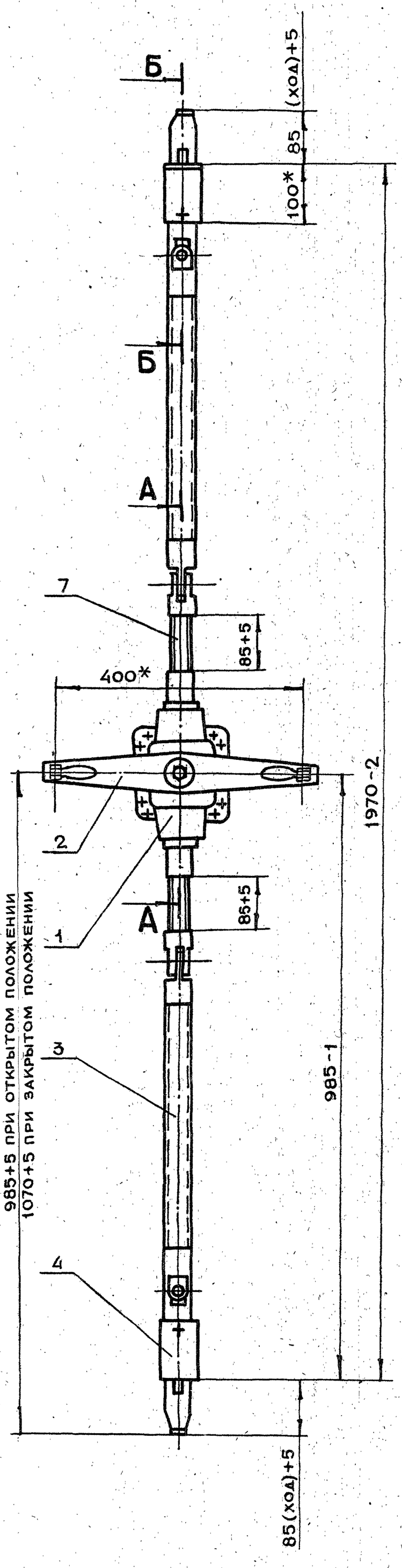


А-А
М 1:2
ПОВЕРНУТО

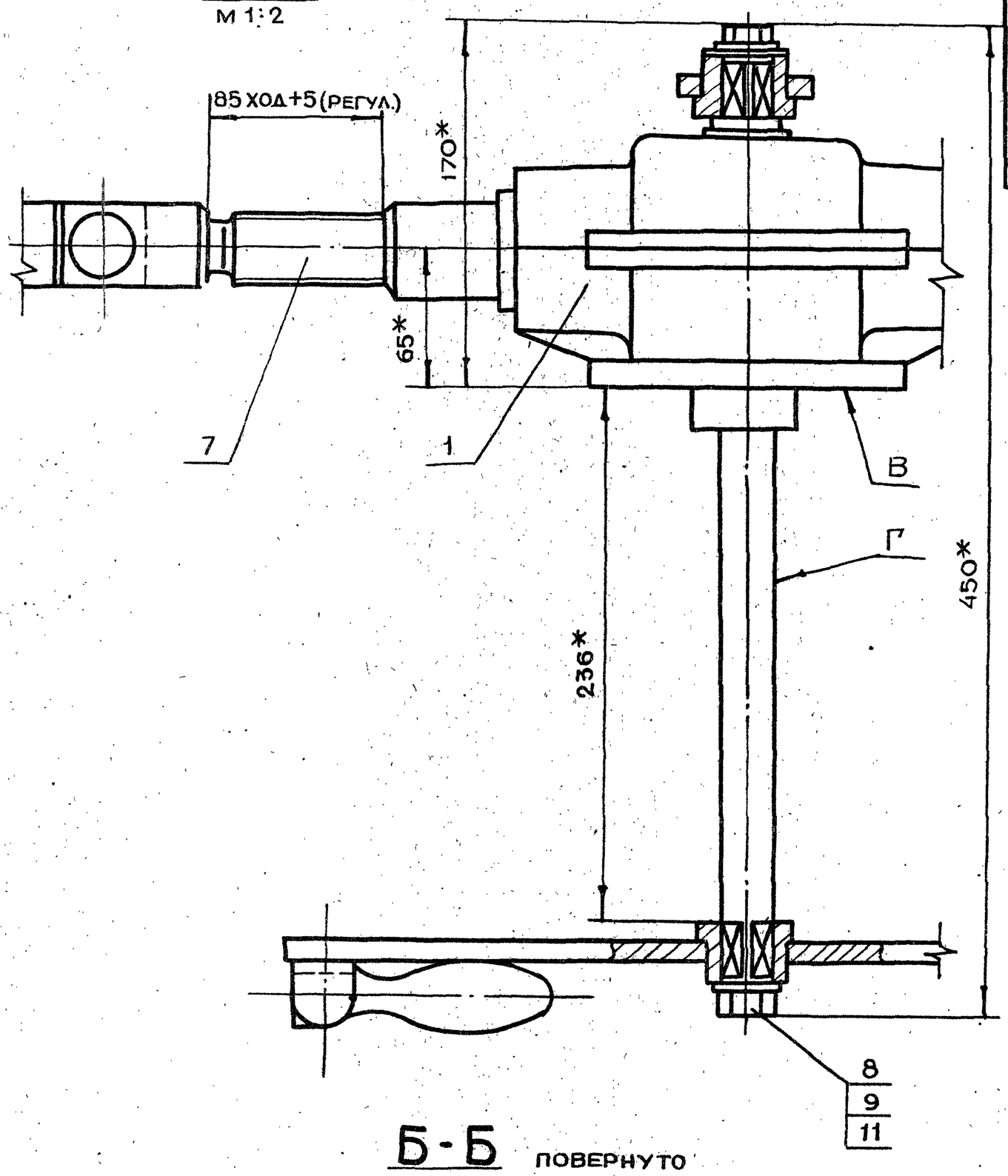


Б-Б
М 1:2
ПОВЕРНУТО

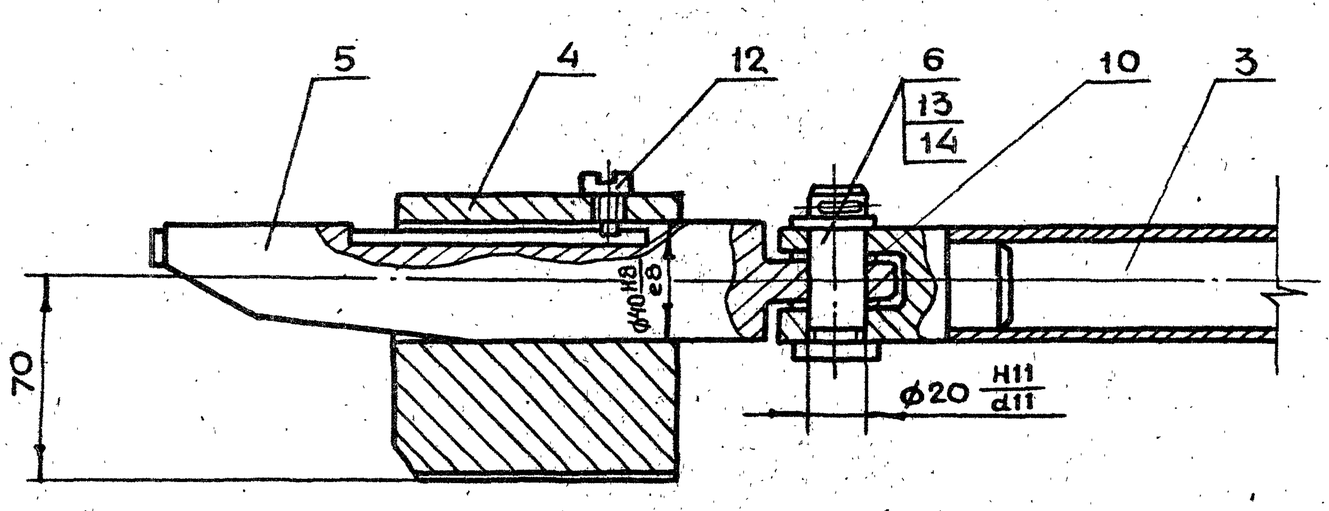


1.* Размеры для справок

2. Обеспечить легкое, без рывков и заеданий, перемещение клиньев в опорах

3. Неперпендикулярность оси Г относительно основания В не более 0.5 мм.

4. Непараллельность общей оси поз. 7, 3 и 5 относительно поверхности В. не более 1.0 мм.

| Изм | Лит | N докум. | Подп. | Дата | 1-83.01.20.000СБ | | | |
|---|---|---|---|---|---|---|---|---|
| Разраб | | Андреева | | | Механизм задраивания Сборочный чертеж | Лит. | Масса | Масштаб |
| Пров | | Маркова | | | | | 40 | 1:5 |
| Гл.инж.пр. | | Черкасова | | | | Лист | Листов 1 | |
| Н.контр. | | Рачкова | | | | Главапу Мосгорисполкома Моспромпроект Мастерская N6 | | |
| Гл.констр. | | Григорьев | | | | | | |
| Гл.спец. | | Бычков | | | | | | |
| Нач.маст | | Грибков | | | | | | |

19426-02 22 Копировал Формат А2

1-83.01.20.004

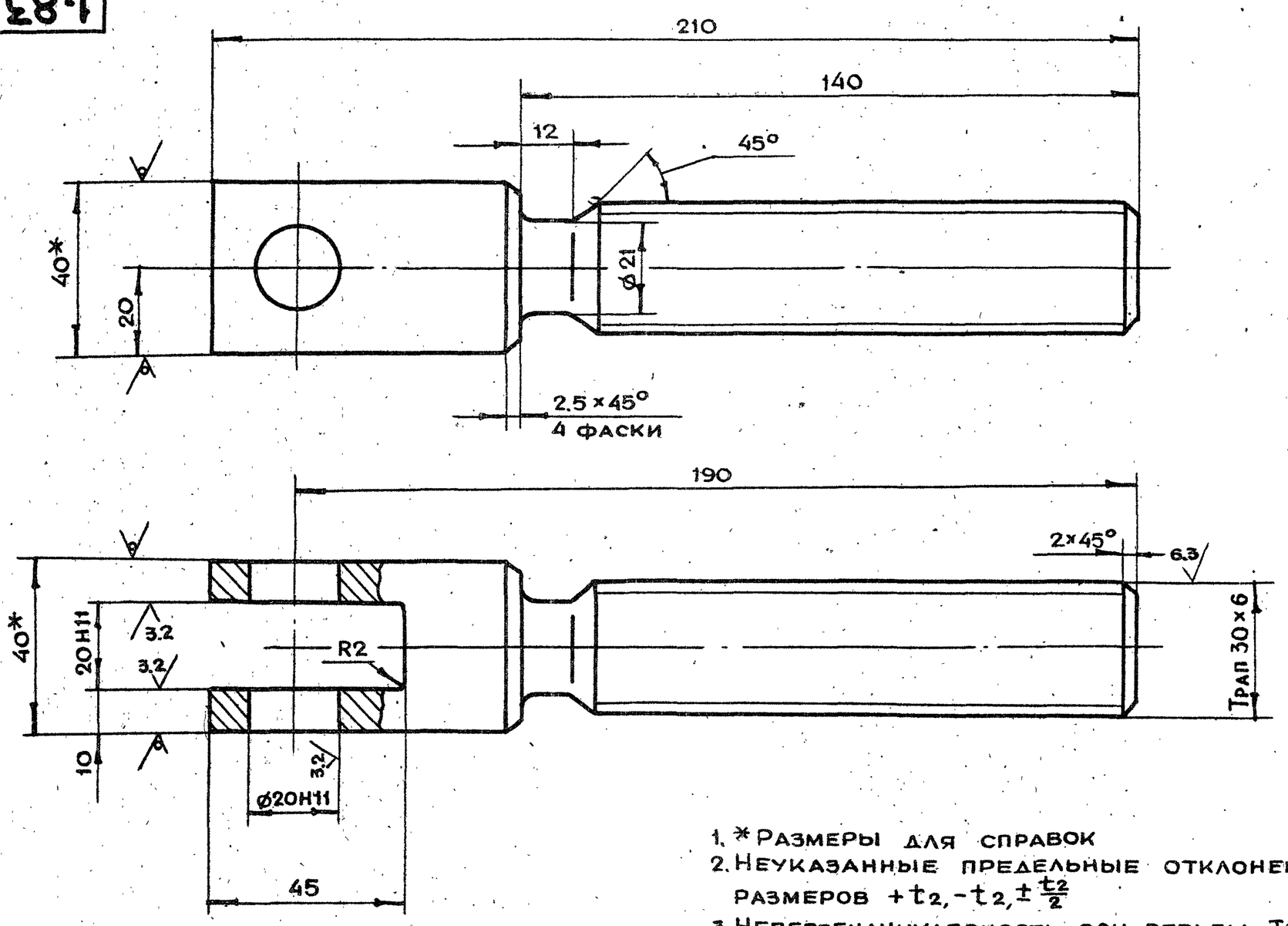


1. * Размеры для справок
2. Неуказанные предельные отклонения размеров $+t_2, -t_2, \pm\frac{t_2}{2}$
3. Неперпендикулярность оси резьбы Трап 30×6 относительно оси отв. Ø20 не более 0.1 мм.

| | | | | | | | | |
|---|---|---|---|---|---|---|---|---|
| | | | | | 1-83.01.20.004 | | | |
| Изм | Лит | N докум. | Подп. | Дата | Винт | Лит | Масса | Масштаб |
| Разраб. | | Андреева | | | | | 1.1 | 1:1 |
| Пров. | | Маркова | | | | Лист | Листов 1 | |
| Гл.инж.пр. | | Черкасова | | | | | | |
| Н.контр. | | Рачкова | | | Квадрат 40 ГОСТ 2591-71 / Ст.3 ГОСТ 535-79 | Главапу Мосгорисполкома МОСПРОМПРОЕКТ Мастерская №6 | | |

Копировал Формат А3

1-83.01.20.002

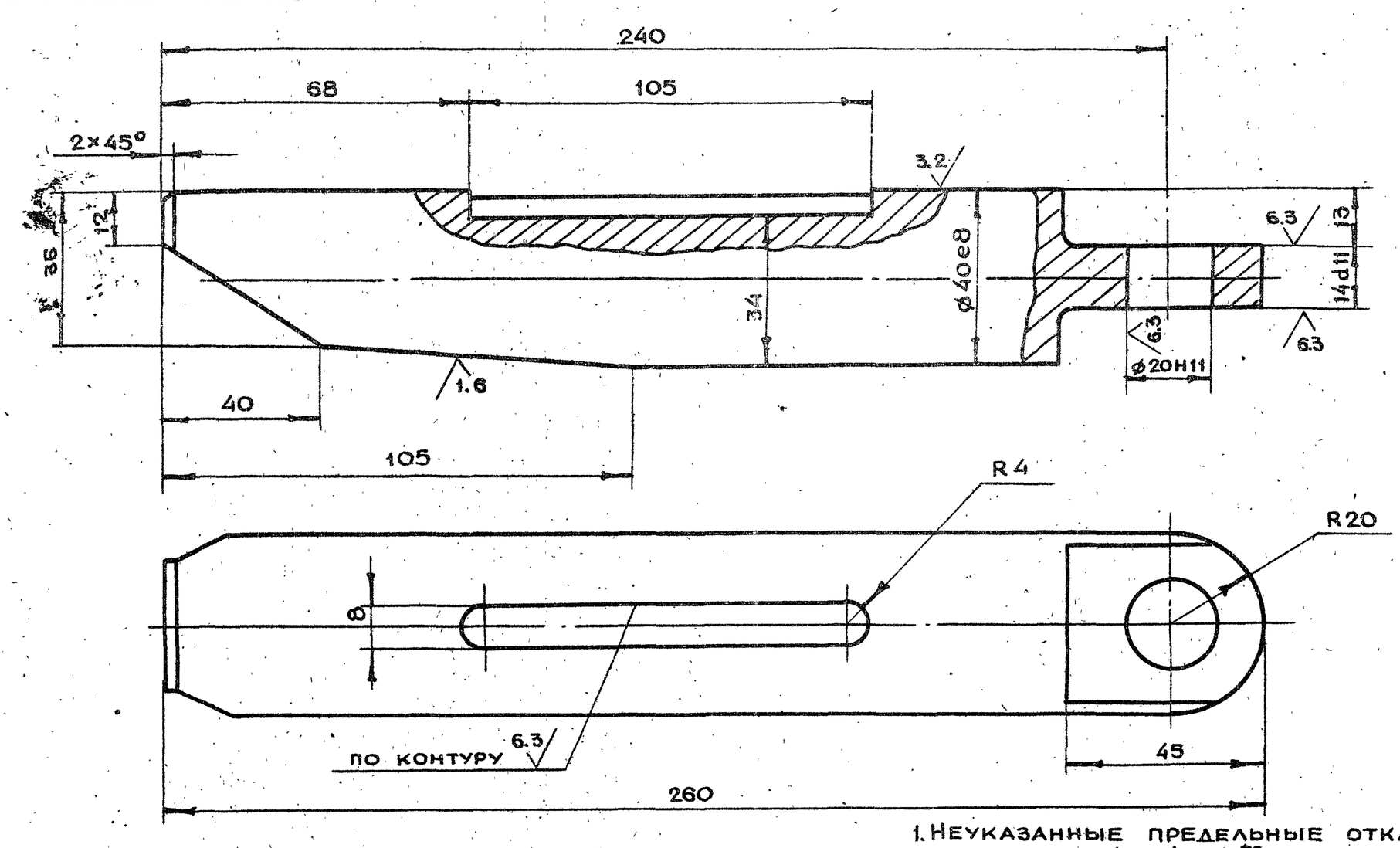


1. Неуказанные предельные отклонения размеров $+t_2, -t_2, \pm\frac{t_2}{2}$
2. Неперпендикулярность оси вала Ø40 относительно оси отв. Ø20 не более 0.1 мм
3. Перекос оси Ø40e8 не более 0.1 мм.

| | | | | | | | | |
|---|---|---|---|---|---|---|---|---|
| | | | | | 1-83.01.20.002 | | | |
| Изм | Лит. | N докум. | Подп. | Дата | Клин | Лит | Масса | Масштаб |
| Разраб. | | Андреева | | | | | 2.0 | 1:1 |
| Пров. | | Маркова | | | | Лист | Листов 1 | |
| Гл.инж.пр. | | Черкасова | | | | | | |
| Н.контр. | | Рачкова | | | | | | |
| Гл.констр. | | Григорьев | | | Круг В45 ГОСТ 2590-71 / Ст.3 ГОСТ 535-79 | Главапу Мосгорисполкома МОСПРОМПРОЕКТ Мастерская №6 | | |
| Гл.спец. | | Бычков | | | | | | |
| Нач.маст. | | Грибков | | | | | | |

19426-02 23 Копировал Формат А3

## 1-83.01.20.005

√(√) 12.5

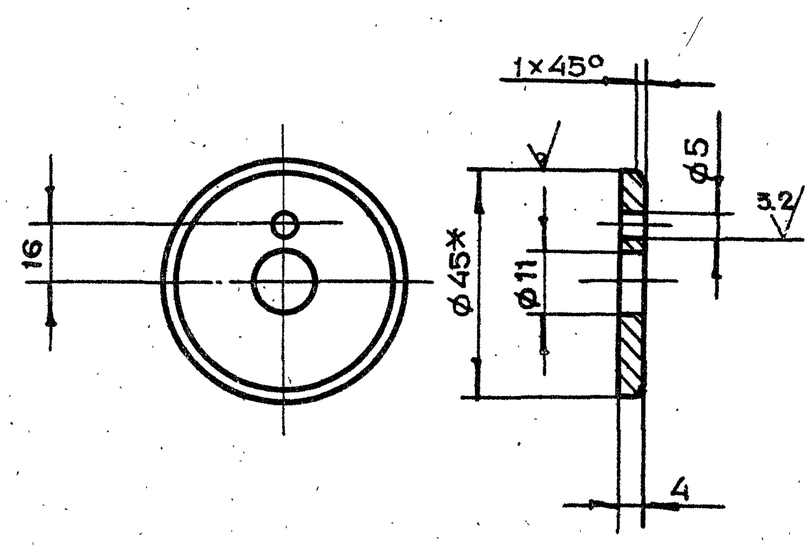


1. *Размер для справок
2. Неуказанные предельные отклонения размеров $+t_2, -t_2, \pm\frac{t_2}{2}$

| | | | | | | | | |
|---|---|---|---|---|---|---|---|---|
| Изм | Лит | N докум. | Подп. | Дата | 1-83.01.20.005 | | | |
| Разраб. | | Андреева | | | Шайба торцевая | Лит | Масса | Масштаб |
| Пров. | | Маркова | | | | | 0.02 | 1:1 |
| Гл.инж.пр. | | Черкасова | | | | Лист | Листов 1 | |
| Н.контр. | | Рачкова | | | Круг В45 ГОСТ 2590-71 / Ст.3 ГОСТ 535-79 | Главапу Мосгорисполкома МОСПРОМПРОЕКТ Мастерская N6 | | |

Копировал Формат А4

Подп. и дата | Инв. N дубл. | Взам. инв. N | Подп. и дата | Инв. N подл.

## 1-83.01.20.006

√(√)

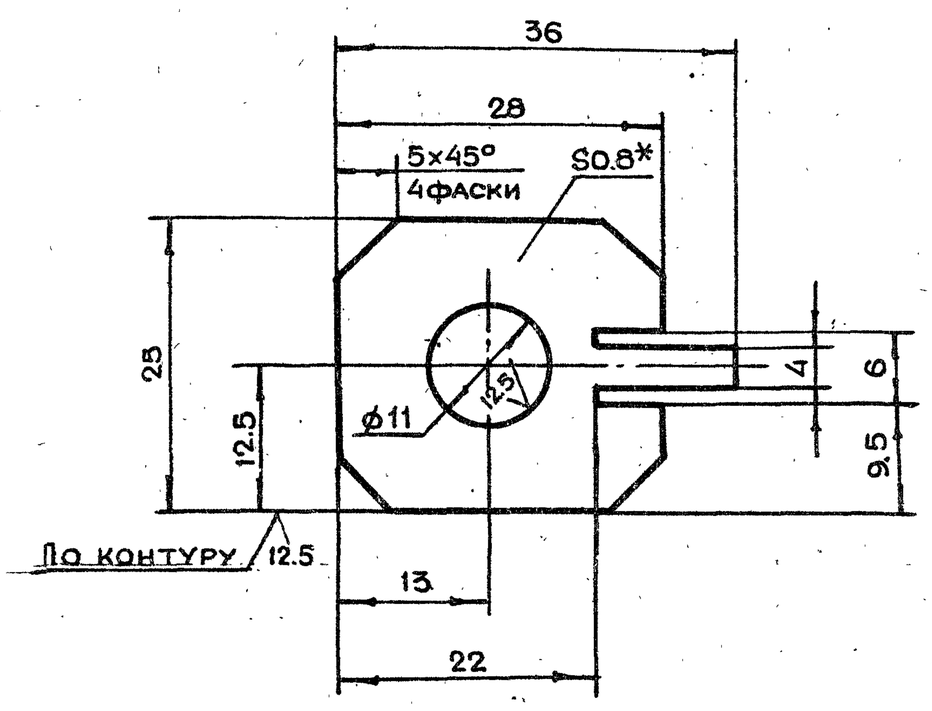


1. *Размер для справок
2. Неуказанные предельные отклонения размеров $+t_2, -t_2, \pm\frac{t_2}{2}$
3. Ц9Хр

| | | | | | | | | |
|---|---|---|---|---|---|---|---|---|
| Изм | Лит | N докум. | Подп. | Дата | 1-83.01.20.006 | | | |
| Разраб. | | Андреева | | | Планка стопорная | Лит. | Масса | Масштаб |
| Пров. | | Маркова | | | | | 0.001 | 2:1 |
| Гл.инж.пр. | | Черкасова | | | | Лист | Листов 1 | |
| Н.контр. | | Рачкова | | | Лист БПН0.8 ГОСТ 19903-74 / 3·IV-Ст3 ГОСТ 16523-70 | Главапу Мосгорисполкома МОСПРОМПРОЕКТ Мастерская N6 | | |

Копировал Формат А4

## 1-83.01.20.007

6.3 √(√)

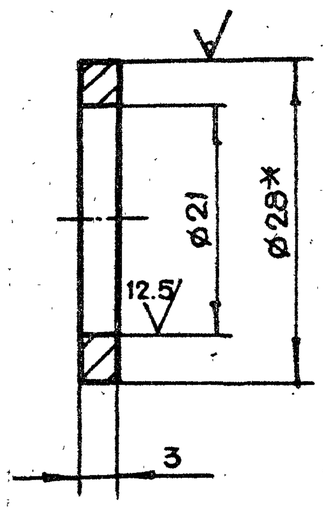


1. *Размер для справок
2. Неуказанные предельные отклонения размеров $+t_2, -t_2, \pm\frac{t_2}{2}$

| | | | | | | | | |
|---|---|---|---|---|---|---|---|---|
| Изм | Лит | N докум. | Подп. | Дата | 1-83.01.20.007 | | | |
| Разраб. | | Андреева | | | Шайба | Лит. | Масса | Масштаб |
| Пров. | | Маркова | | | | | 0.001 | 2:1 |
| Гл.инж.пр. | | Черкасова | | | | Лист | Листов 1 | |
| Н.контр. | | Рачкова | | | Круг В28 ГОСТ 2590-71 / Ст.3 ГОСТ 535-79 | Главапу Мосгорисполкома МОСПРОМПРОЕКТ Мастерская N6 | | |
| Гл.констр. | | Григорьев | | | | | | |
| Гл.спец. | | Бычков | | | | | | |
| Нач.маст. | | Грибков | | | | | | |

Копировал Формат А4

## 1-83.01.20.003

6.3 √(√)

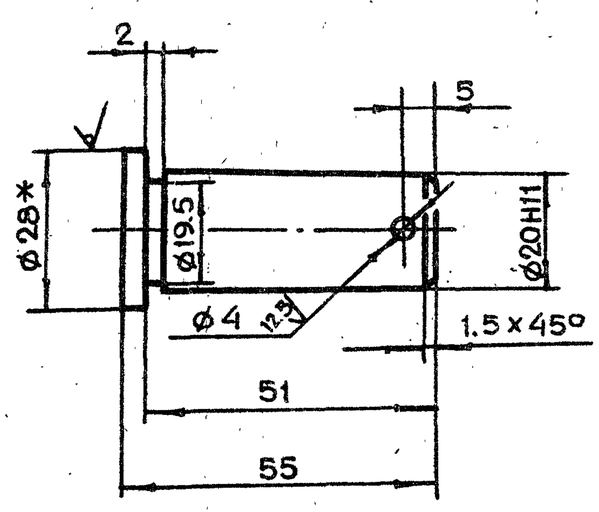


1. *Размер для справок
2. Неуказанные предельные отклонения размеров $+t_2, -t_2, \pm\frac{t_2}{2}$

| | | | | | | | | |
|---|---|---|---|---|---|---|---|---|
| Изм | Лит | N докум. | Подп. | Дата | 1-83.01.20.003 | | | |
| Разраб. | | Андреева | | | Палец | Лит. | Масса | Масштаб |
| Пров. | | Маркова | | | | | 0.1 | 1:1 |
| Гл.инж.пр. | | Черкасова | | | | Лист | Листов 1 | |
| Н.контр. | | Рачкова | | | Круг В28 ГОСТ 2590-71 / Ст.3 ГОСТ 535-79 | Главапу Мосгорисполкома МОСПРОМПРОЕКТ Мастерская N6 | | |

Копировал Формат А4

1-83.01.21.000СБ

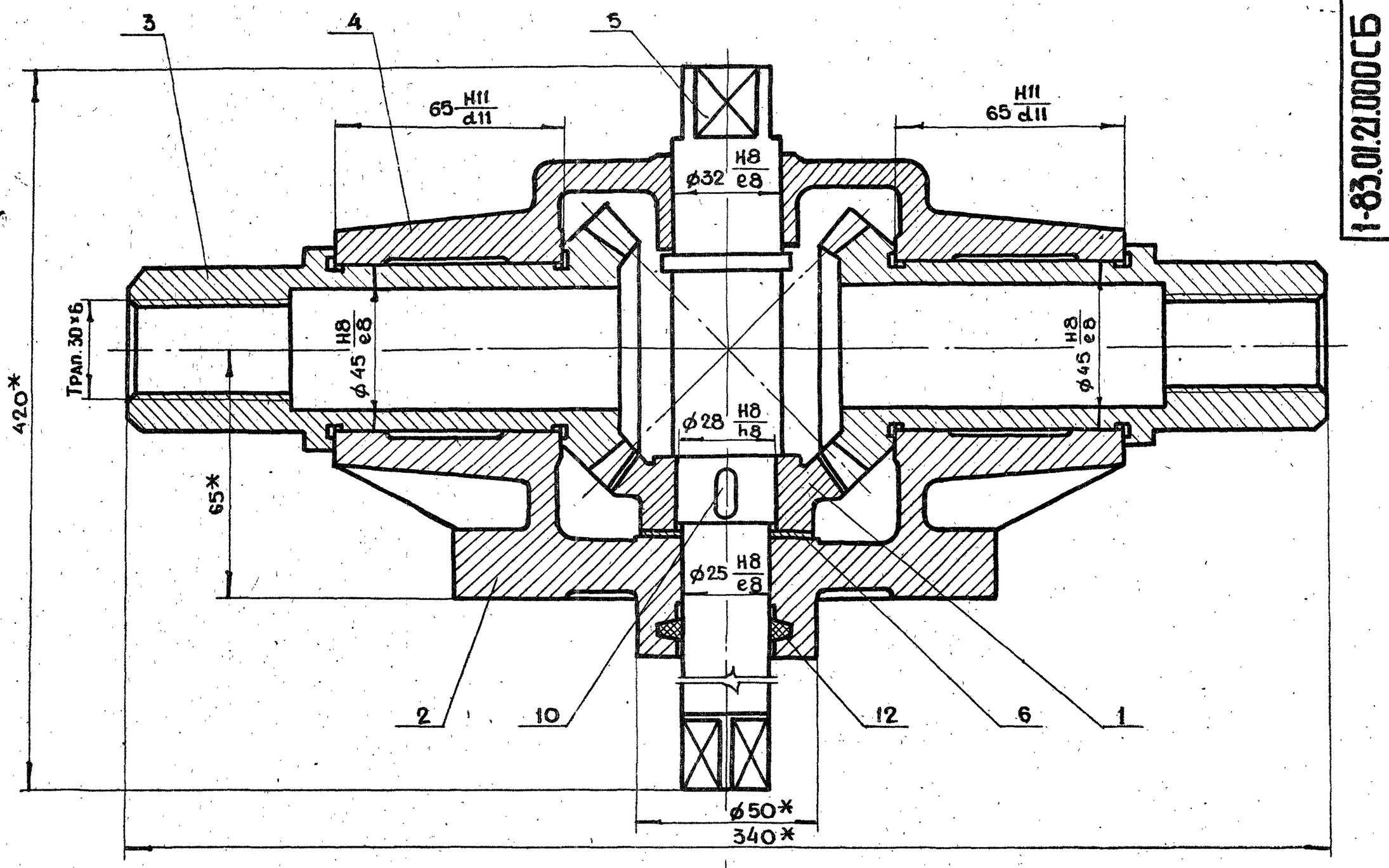


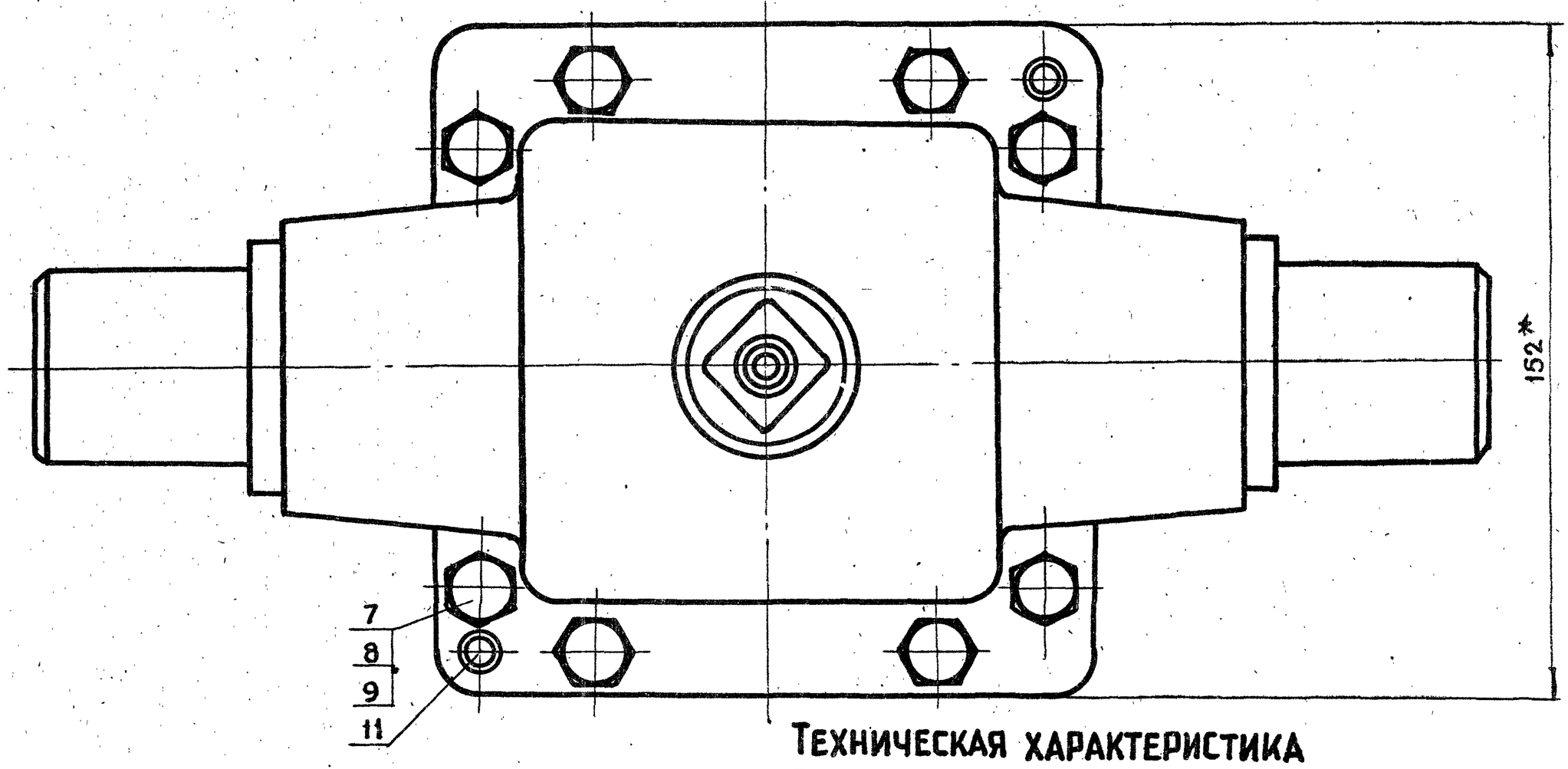


## Техническая характеристика

1. Передаточное отношение $i = 1$
2. Модуль зацепления $m = 4$
3. Число зубьев $z = 18$

## Технические требования

1. * Размеры для справок
2. Обеспечить свободное без рывков и заеданий вращение колес и шестерни
3. Регулировку конической передачи производить с помощью прокладки поз. 6
4. Смазку производить солидолом жировым ГОСТ 1033-79

| Изм | Лит | N докум. | Подп. | Дата | 1-83.01.21.000СБ | | | |
|---|---|---|---|---|---|---|---|---|
| Разраб. | | Маркова | | | Редуктор Сборочный чертеж | Лит | Масса 13.2 | Масштаб 1:1 |
| Пров. | | Андреева | | | | Лист | Листов 1 | |
| Гл.инж.пр. | | Черкасова | | | | Главапу Мосгорисполкома МОСПРОМПРОЕКТ Мастерская №6 | | |
| Н.контр. | | Воробьева | | | | | | |
| Гл.конструктор | | Григорьев | | | | | | |
| Гл.спец. | | Бычков | | | | | | |
| Нач.маст. | | Грибков | | | | | | |

1-83.01.21.003

6.3 (√)

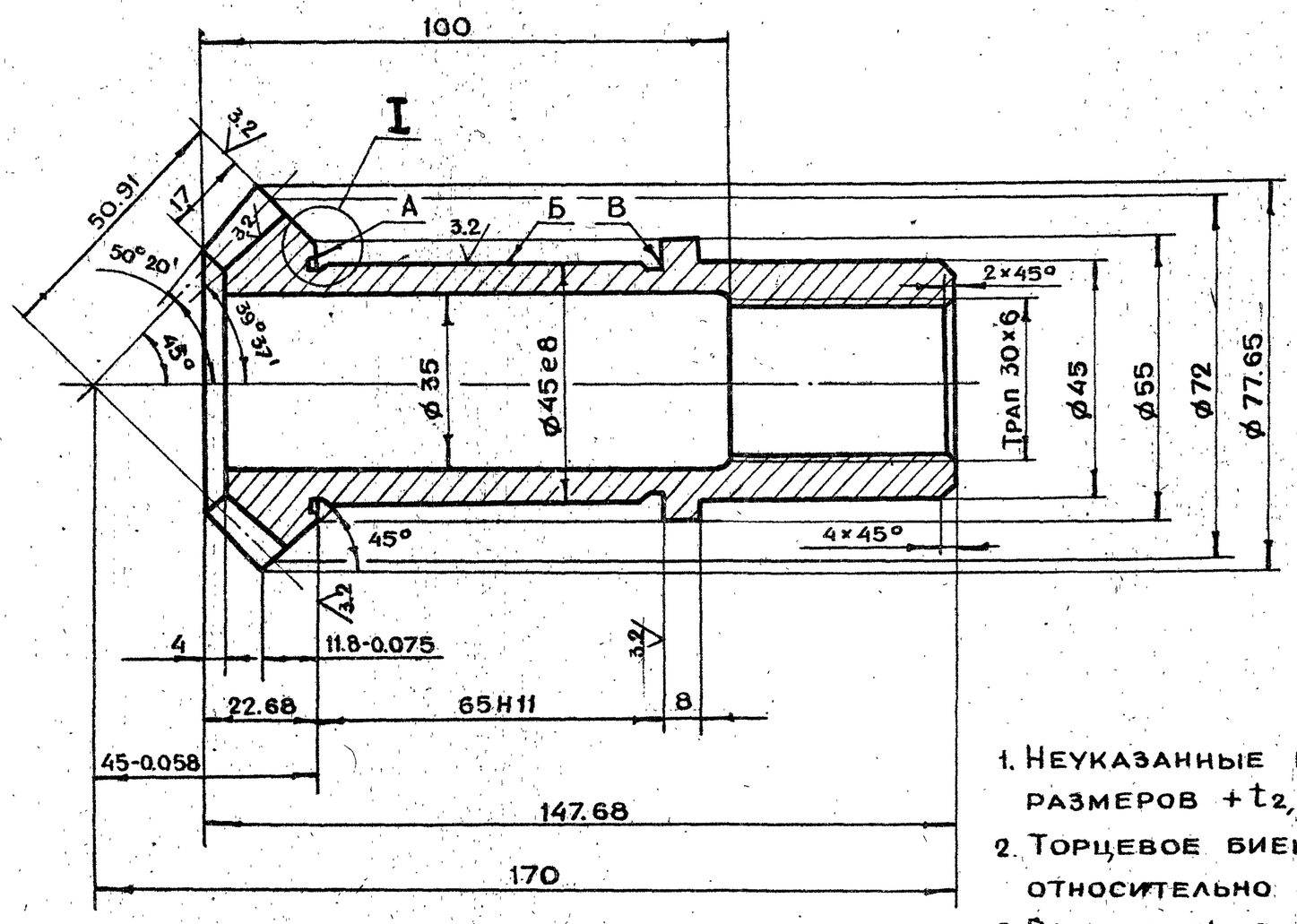


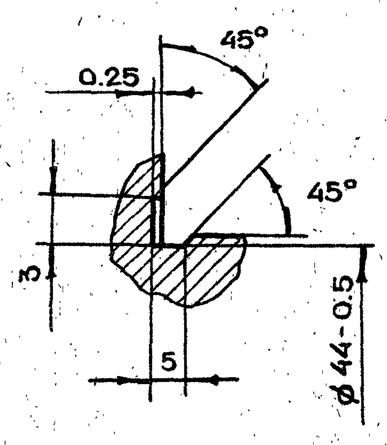


**Профиль зуба в торцевом сечении**
м 2:1

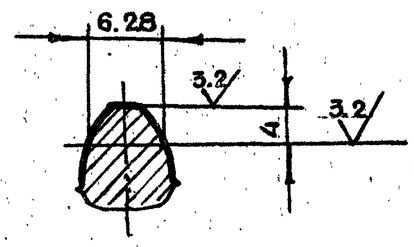


1. Неуказанные предельные отклонения размеров $+t_2, -t_2, \pm\frac{t_2}{2}$
2. Торцевое биение поверхностей А и В относительно оси отв. не более 0.01 мм.
3. Радиальное биение поверхности Б относительно оси отв. не более 0.01 мм.
4. Хим. Окс.

| | | |
|---|---|---|
| Модуль торцевой | ms | 4 |
| Число зубьев | z | 18 |
| Тип зубьев | | Прямые |
| Исходный контур — Параметры | | ГОСТ 13754-81 |
| Исходный контур — Высота зубьев | h | 8.8 |
| Коэффициент смещения исходного контура | ≤ | 0 |
| Степень точности по ГОСТ 1758-81 | — | 9 |

| Изм | Лит | N докум. | Подп. | Дата | 1-83.01.21.003 | | | |
|---|---|---|---|---|---|---|---|---|
| Разраб. | | Маркова | | | Колесо | Лит. | Масса 1.2 | Масштаб 1:1 |
| Пров. | | Андреева | | | | Лист | Листов 1 | |
| Гл.инж.пр. | | Черкасова | | | Круг $\frac{В80 ГОСТ 2590-71}{45\cdot2\cdot\delta\ ГОСТ 1050-74}$ | Главапу Мосгорисполкома МОСПРОМПРОЕКТ Мастерская №6 | | |
| Н.контр. | | Воробьева | | | | | | |

Копировал Формат А3

1-83.01.21.001

6.3 (√)

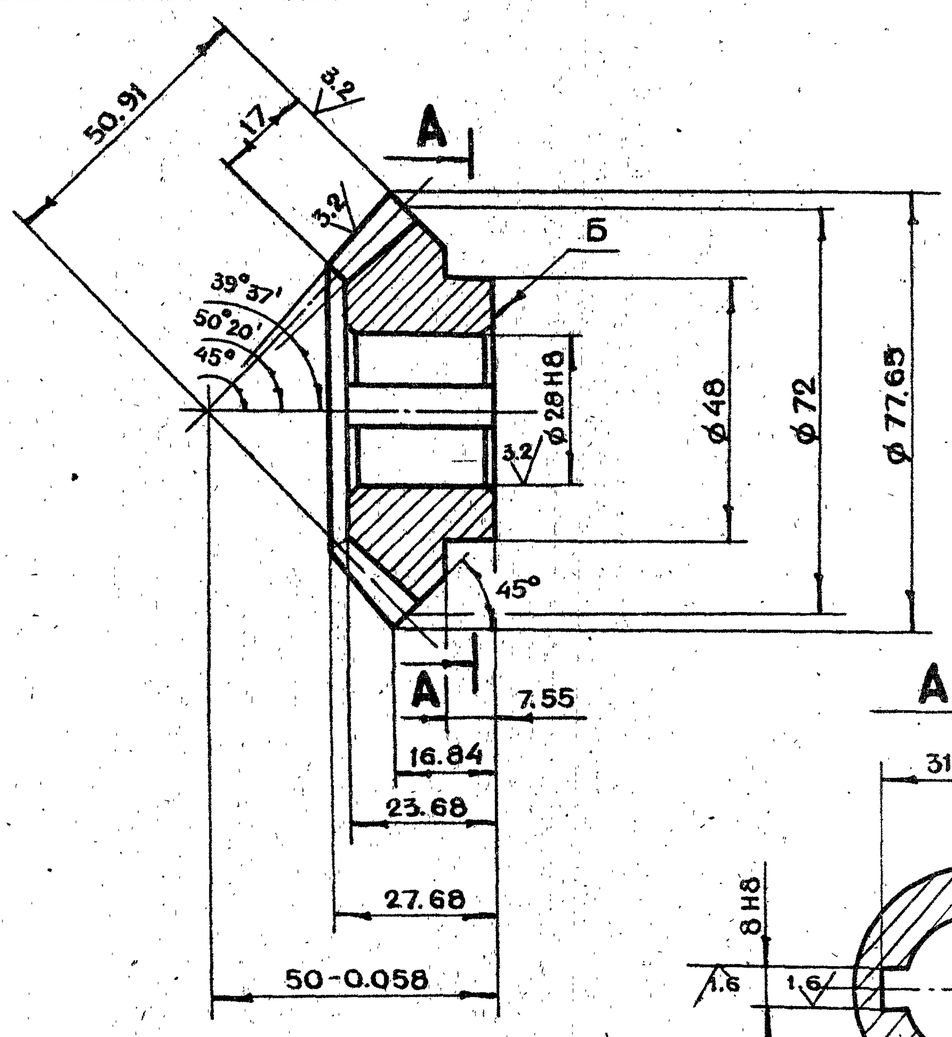


**А-А**

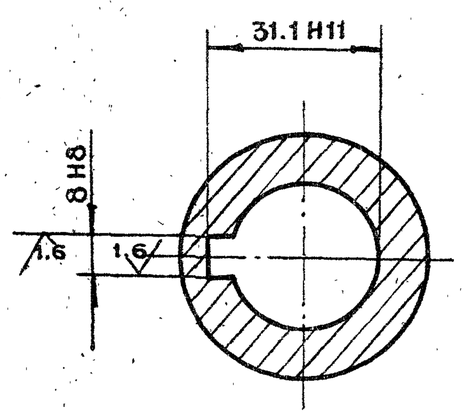


| | | |
|---|---|---|
| Модуль торцевой | ms | 4 |
| Число зубьев | z | 18 |
| Тип зубьев | — | Прямые |
| Исходный контур — Параметры | | ГОСТ 13754-81 |
| Исходный контур — Высота зуба | h | 8.8 |
| Коэффициенты смещения исходного контура | ≤ | 0 |
| Степень точности по ГОСТ 1758-81 | — | 9-ш |

**Профиль зуба в торцевом сечении**
м. 2:1

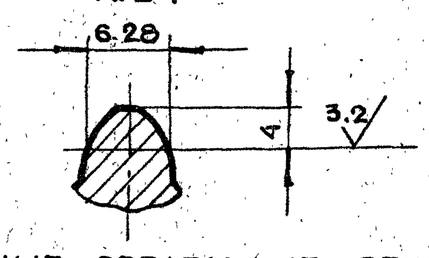


1. Неуказанные предельные отклонения размеров $+t_2, -t_2, \pm\frac{t_2}{2}$
2. Торцевое биение поверхности Б относительно оси отверстия не более 0.1 мм.
3. Хим. Окс.

| Изм | Лит. | N докум. | Подп. | Дата | 1-83.01.21.001 | | | |
|---|---|---|---|---|---|---|---|---|
| Разраб. | | Маркова | | | Шестерня | Лит. | Масса 0.6 | Масштаб 1:1 |
| Пров. | | Андреева | | | | Лист | Листов 1 | |
| Гл.инж.пр. | | Черкасова | | | Круг $\frac{В80 ГОСТ 2590-71}{45\cdot2\cdot\delta\ ГОСТ 1050-74}$ | Главапу Мосгорисполкома МОСПРОМПРОЕКТ Мастерская №6 | | |
| Н.контр. | | Воробьева | | | | | | |
| Гл.констр. | | Григорьев | | | | | | |
| Гл.спец. | | Бычков | | | | | | |
| Нач.маст. | | Грибков | | | | | | |

19426-02 26

Копировал Формат А3

1-83.01.21.002

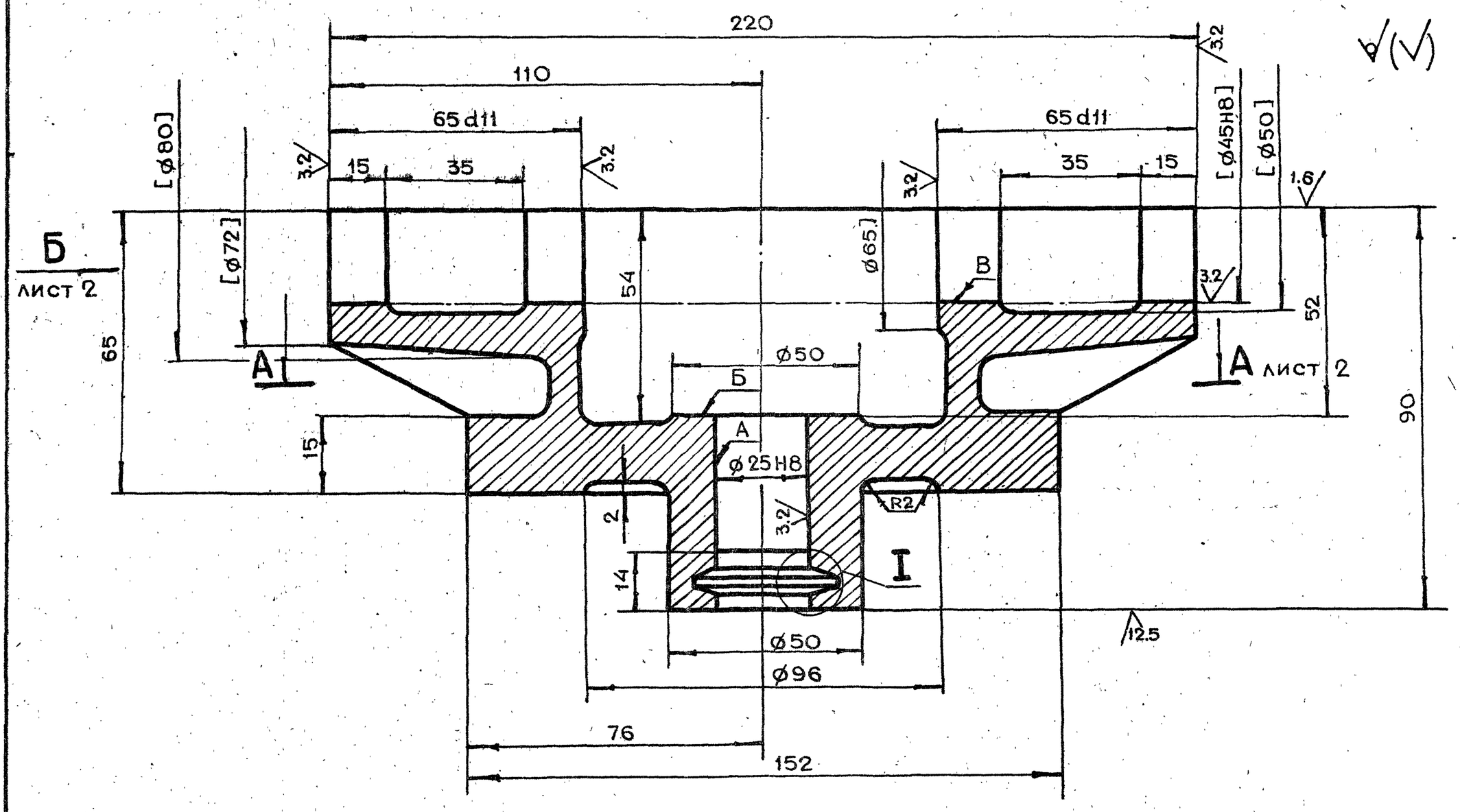


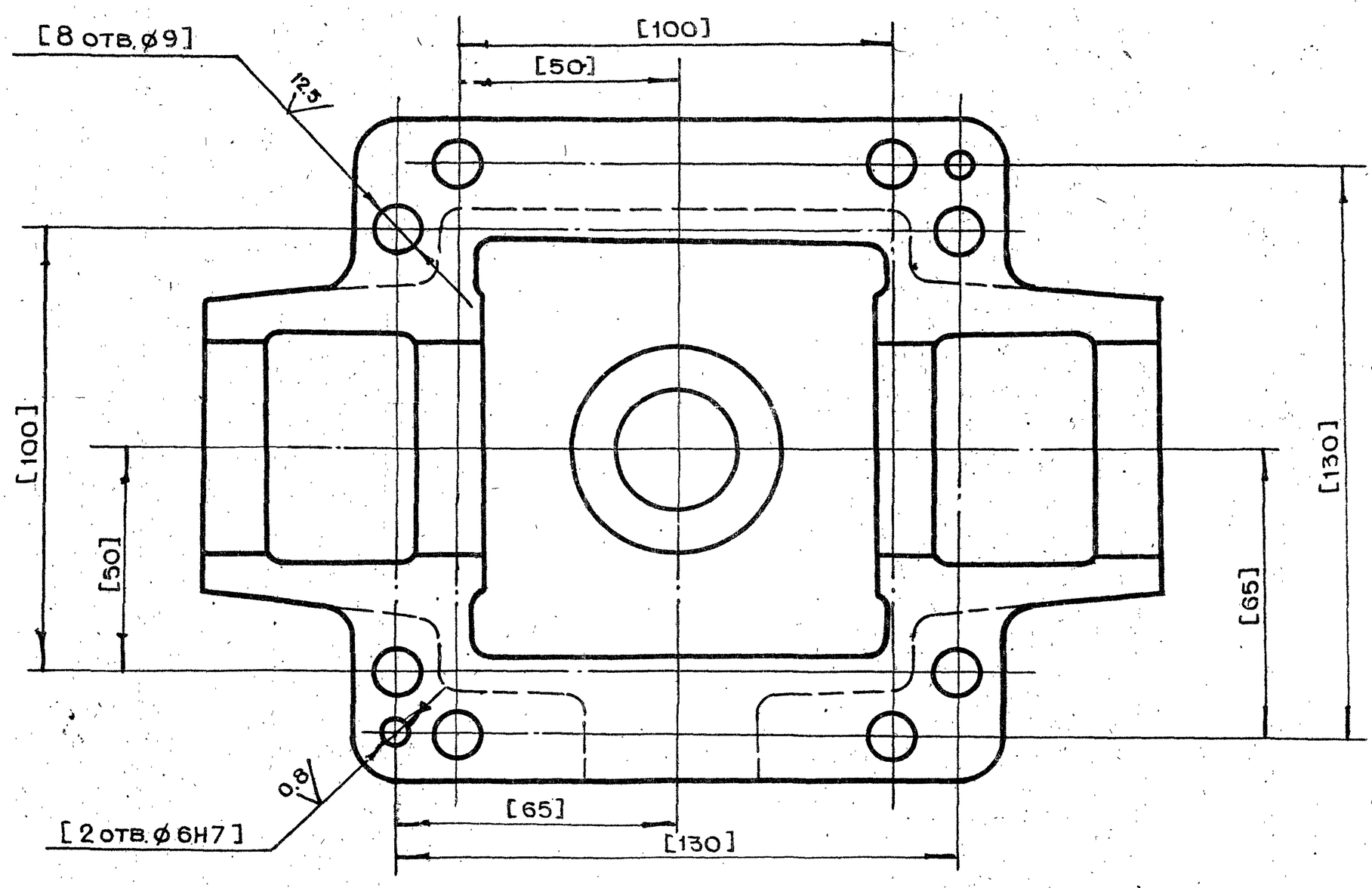


1. Неперпендикулярность оси поверхности А относительно поверхности В и поверхности Б не более 0.02 мм
2. Неуказанные предельные отклонения размеров $+t_2, -t_2, \pm\frac{t_2}{2}$
3. Внутреннюю поверхность красить эмалью НЦ-132 ГОСТ 6631-74. Цвет красный
4. Наружную поверхность красить эмалями глифталевой группы. Цвет серый
5. Обработку по размерам в квадратных скобках производить совместно с дет. 1-83.01.21.004
6. Неуказанные литейные радиусы R = 4÷8 мм
7. Детали маркировать одним порядковым номером и применять совместно

I
М 2:1

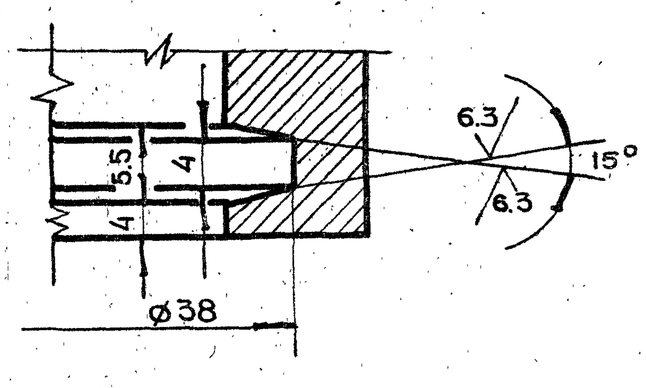


| | | | | | | | | |
|---|---|---|---|---|---|---|---|---|
| | | | | | 1-83.01.21.002 | | | |
| Изм. | Лит. | N докум. | Подп. | Дата | | | | |
| Разраб. | | Андреева | | | Корпус | Лит. | Масса | Масштаб |
| Пров. | | Маркова | | | | | 4.5 | 1:1 |
| Гл.инж.пр. | | Черкасова | | | | Лист 1 | Листов 2 | |
| Н.контр. | | Воробьева | | | | | | |
| Гл.констр. | | Григорьев | | | Сч15-32 ГОСТ 1412-79 | Главапу Мосгорисполкома Моспромпроект Мастерская N 6 | | |
| Гл.спец. | | Бычков | | | | | | |
| Нач.маст. | | Грибков | | | | | | |

19426-02 27 Копировал Формат А2

1-83.01.21.002

## Вид Б лист 1

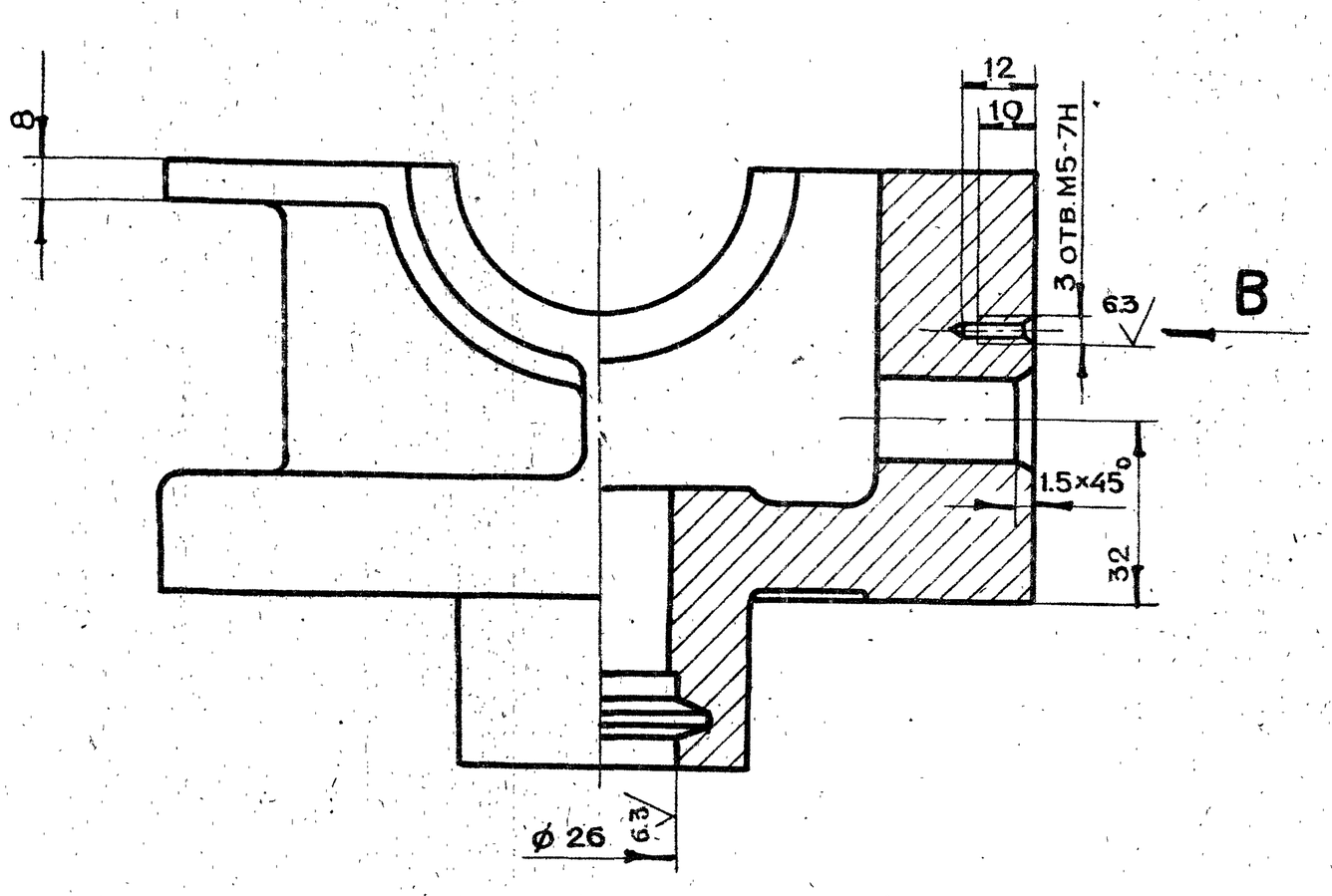


## Вид В

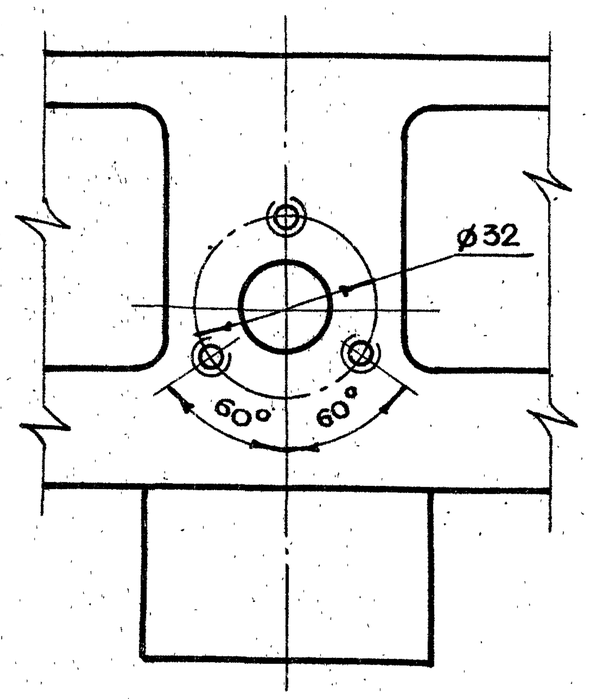


## А-А лист 1

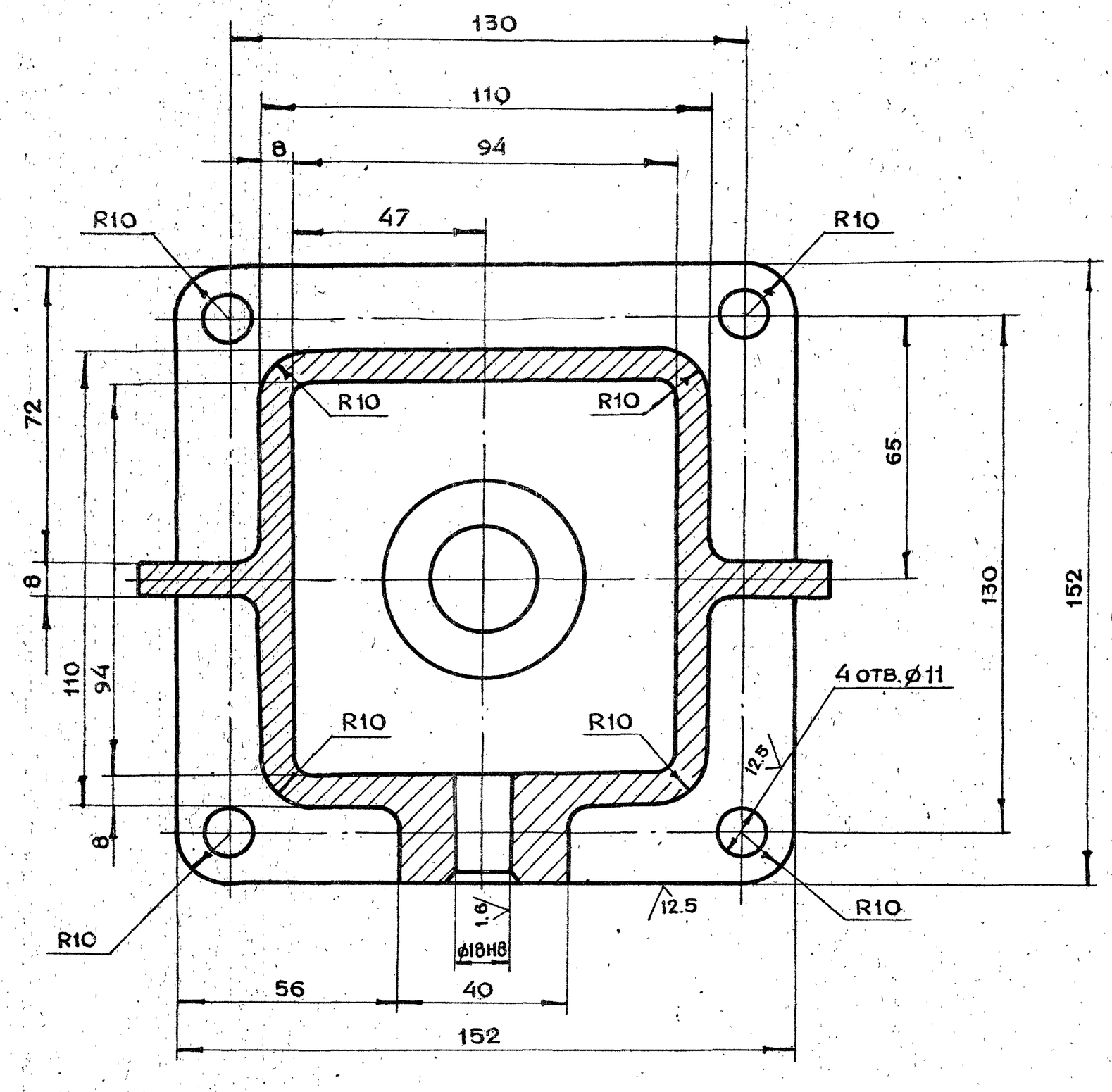


| Изм | Лит | N докум. | Подп. | Дата |
|---|---|---|---|---|

1-83.01.21.002

Лист 2

19426-02 28 Копировал Формат А2

1-83.01.21.004

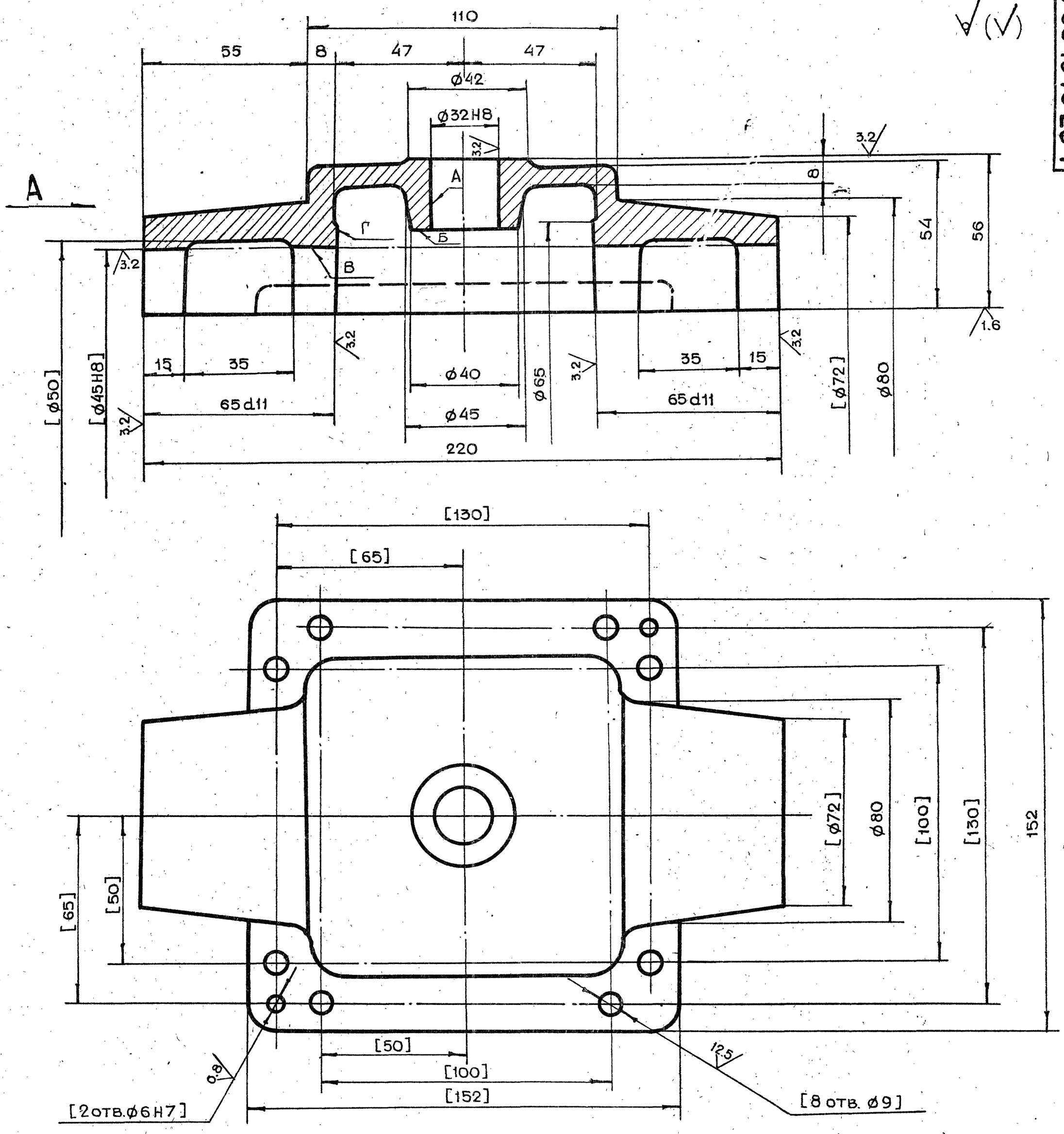


## Вид А

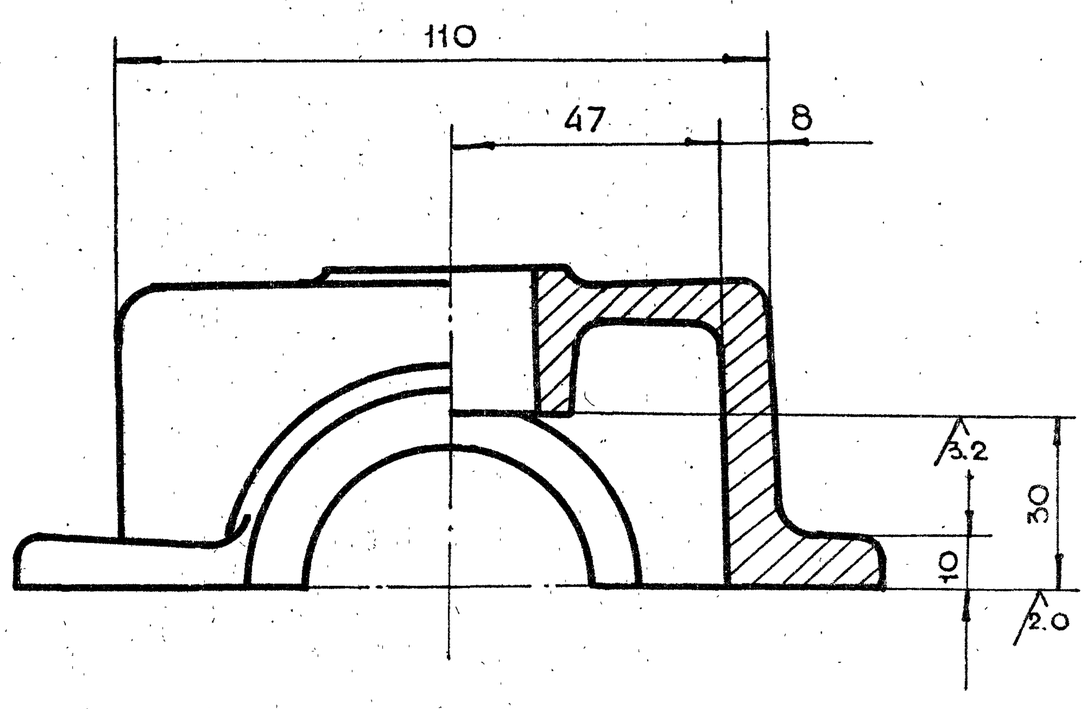


1. Неперпендикулярность оси поверхности А относительно поверхности В и поверхности Б не более 0.02 мм.
2. Неуказанные предельные отклонения размеров $+t_2, -t_2, \pm\frac{t_2}{2}$
3. Внутреннюю поверхность красить эмалью НЦ-132 ГОСТ 6631-74. Цвет красный
4. Наружную поверхность красить эмалями глифталевой группы. Цвет серый
5. Обработку по размерам в квадратных скобках производить совместно с дет. 1-83.01.21.002
6. Неуказанные литейные радиусы R=4÷8 мм
7. Детали маркировать одним порядковым номером и применять совместно

| | | | | | | | | |
|---|---|---|---|---|---|---|---|---|
| | | | | | 1-83.01.21.004 | | | |
| Изм. | Лит. | N докум. | Подп. | Дата | | Лит. | Масса | Масштаб |
| Разраб. | | Андреева | | | Крышка | | 3.0 | 1:1 |
| Пров. | | Маркова | | | | Лист | Листов 1 | |
| Гл.инж.пр. | | Черкасова | | | | Главпу Мосгорисполкома МОСПРОМПРОЕКТ Мастерская №6 | | |
| Н.контр. | | Воробьева | | | | | | |
| Гл.констр. | | Григорьев | | | | | | |
| Гл.спец. | | Бычков | | | Сч15-32 ГОСТ 1412-79 | | | |
| Нач.маст. | | Грибков | | | | | | |

19426-02 29 Копировал Формат А2

1-83.01.21.005

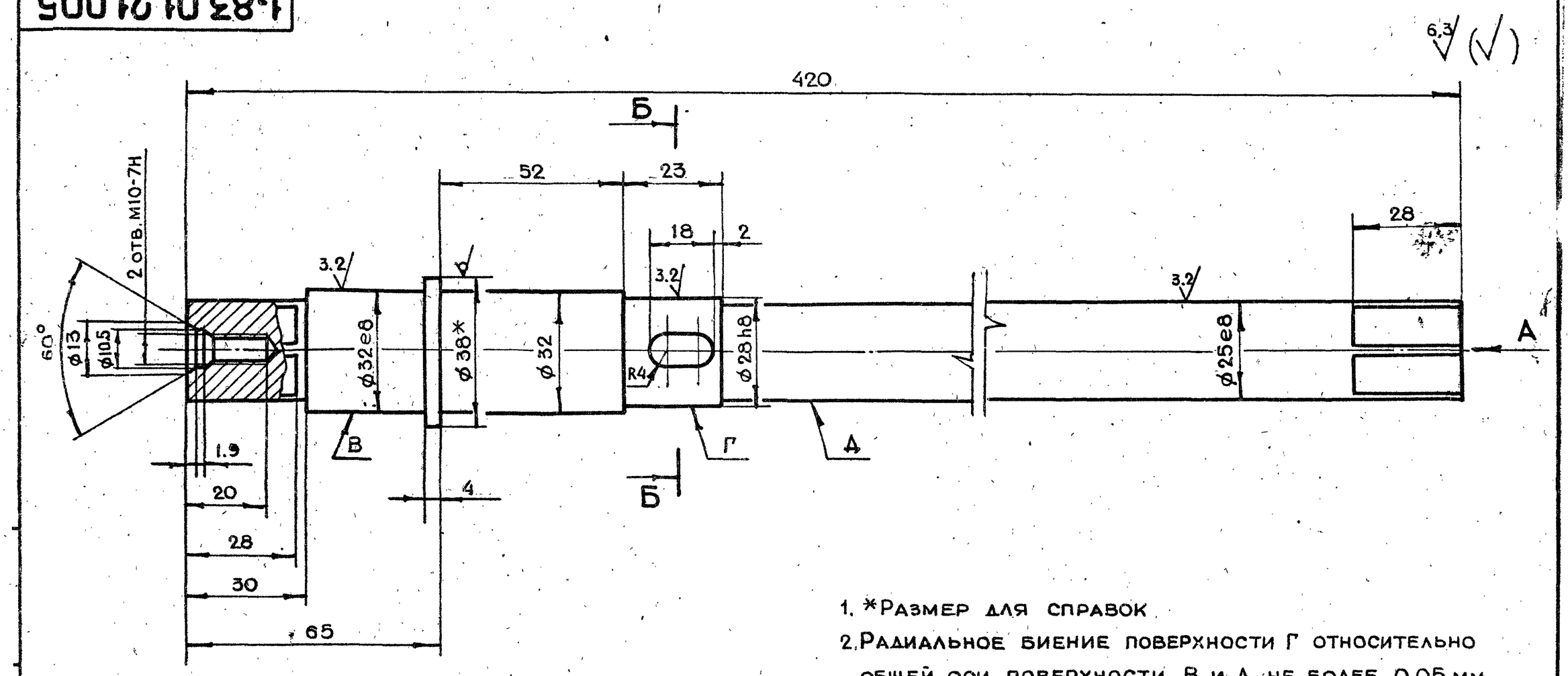


1. *Размер для справок
2. Радиальное биение поверхности Г относительно общей оси поверхности В и Д не более 0.05 мм.
3. Изогнутость поверхности Д не более 0.1 мм на всей длине
4. Неуказанные предельные отклонения размеров $+t_2, -t_2, \pm\frac{t_2}{2}$
5. Хим. Окс.

## Вид А

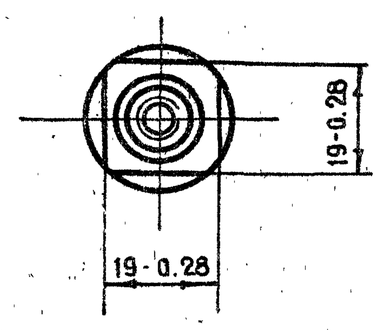


## Б-Б

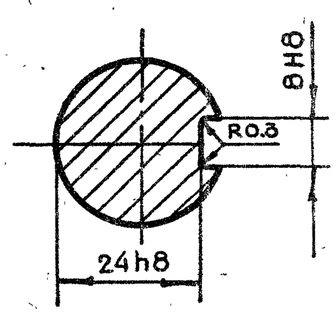


| Изм | Лит | N докум. | Подп. | Дата | 1-83.01.21.005 | | | |
|---|---|---|---|---|---|---|---|---|
| Разраб. | | Андреева | | | Вал | Лит. | Масса 2.0 | Масштаб 1:1 |
| Пров. | | Маркова | | | | Лист | Листов 1 | |
| Гл.инж.пр. | | Черкасова | | | Круг $\frac{В38\ ГОСТ\ 2590-71}{45\text{-}2\text{-}б\ ГОСТ\ 1050-74}$ | Главпу Мосгорисполкома МОСПРОМПРОЕКТ Мастерская №6 | | |
| Н.контр. | | Воробьева | | | | | | |

Копировал Формат А3

1-83.01.22.101

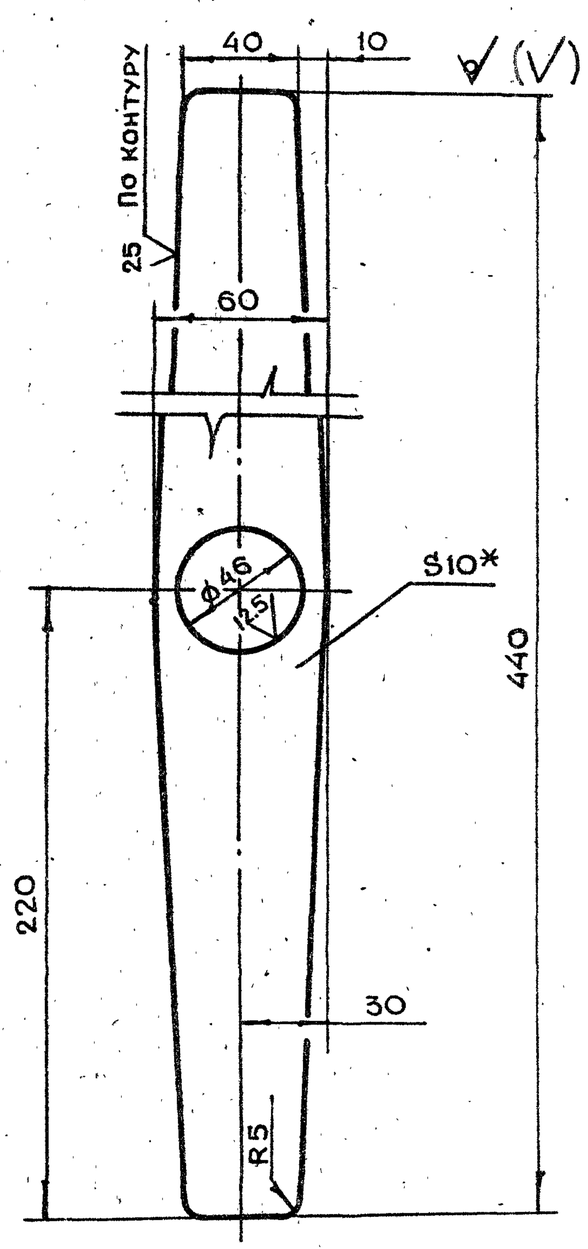


1. * Размер для справок
2. Неуказанные предельные отклонения размеров $+t_2, -t_2, \pm\frac{t_2}{2}$

| Изм | Лит | N докум. | Подп. | Дата | 1-83.01.22.101 | | | |
|---|---|---|---|---|---|---|---|---|
| Разраб. | | Андреева | | | Рычаг | Лит. | Масса 1.7 | Масштаб 1:2 |
| Пров. | | Маркова | | | | Лист | Листов 1 | |
| Гл.инж.пр. | | Черкасова | | | Лист $\frac{БП10\ ГОСТ\ 19903-74}{Ст.3\ ГОСТ\ 14637-79}$ | Главпу Мосгорисполкома МОСПРОМПРОЕКТ Мастерская №6 | | |
| Н.контр. | | Воробьева | | | | | | |

Копировал Формат А4

1-83.01.21.006

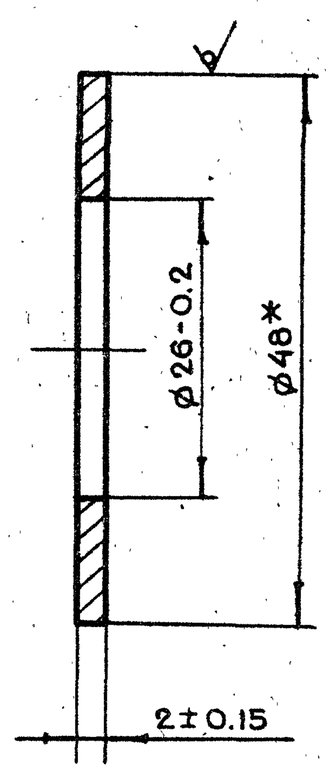


1. *Размер для справок
2. Хим. Окс.

| Изм | Лит | N докум. | Подп. | Дата | 1-83.01.21.006 | | | |
|---|---|---|---|---|---|---|---|---|
| Разраб. | | Андреева | | | Прокладка регулировочная | Лит. | Масса 0.01 | Масштаб 2:1 |
| Пров. | | Маркова | | | | Лист | Листов 1 | |
| Гл.инж.пр. | | Черкасова | | | Круг $\frac{В48\ ГОСТ\ 2590-71}{45\text{-}2\text{-}б\ ГОСТ\ 1050-74}$ | Главпу Мосгорисполкома МОСПРОМПРОЕКТ Мастерская №6 | | |
| Н.контр. | | Воробьева | | | | | | |
| Гл.констр. | | Григорьев | | | | | | |
| Гл.спец. | | Бычков | | | | | | |
| Нач.маст. | | Грибков | | | | | | |

Инв.N подл. | Подп. и дата | Взам.инв.N | Инв.N дубл. | Подп. и дата

19426-02 30 Копировал Формат А4

1-83.01.22.103

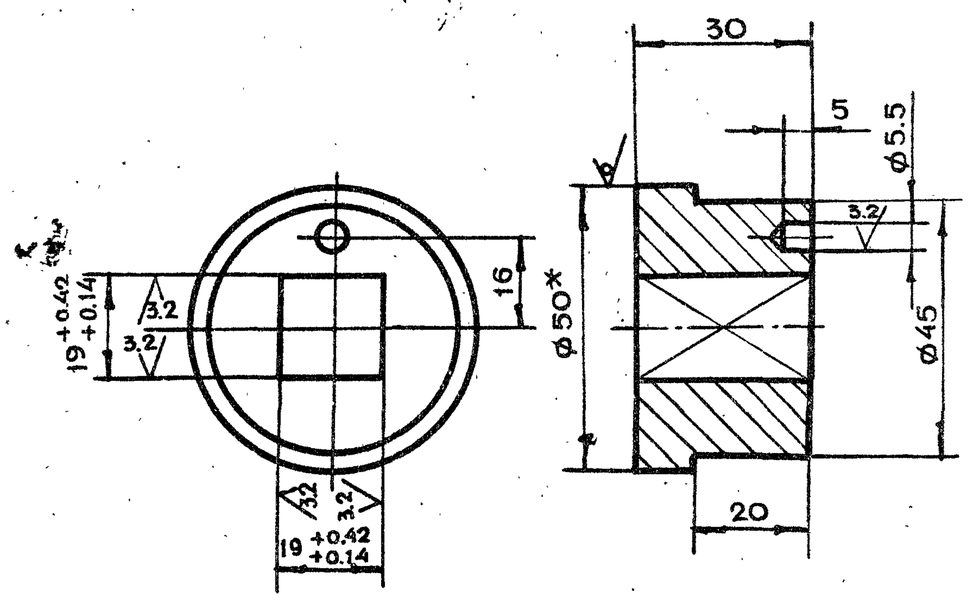


1.* Размер для справок

2. Неуказанные предельные отклонения размеров $+t_2, -t_2, \pm\frac{t_2}{2}$

| | | | | | | | | |
|---|---|---|---|---|---|---|---|---|
| Изм | Лит. | N докум. | Подп. | Дата | 1-83.01.22.103 | | | |
| Разраб. | | Андреева | | | Втулка | Лит. | Масса | Масштаб |
| Пров. | | Маркова | | | | | 0.4 | 1:1 |
| Гл.инж.пр. | | Черкасова | | | | Лист | Листов 1 | |
| Н.контр. | | Рачкова | | | Круг В50 ГОСТ 2590-71 / Ст.3 ГОСТ 535-79 | Главапу Мосгорисполкома МОСПРОМПРОЕКТ Мастерская №6 | | |

Копировал Формат А4

1-83.01.22.102

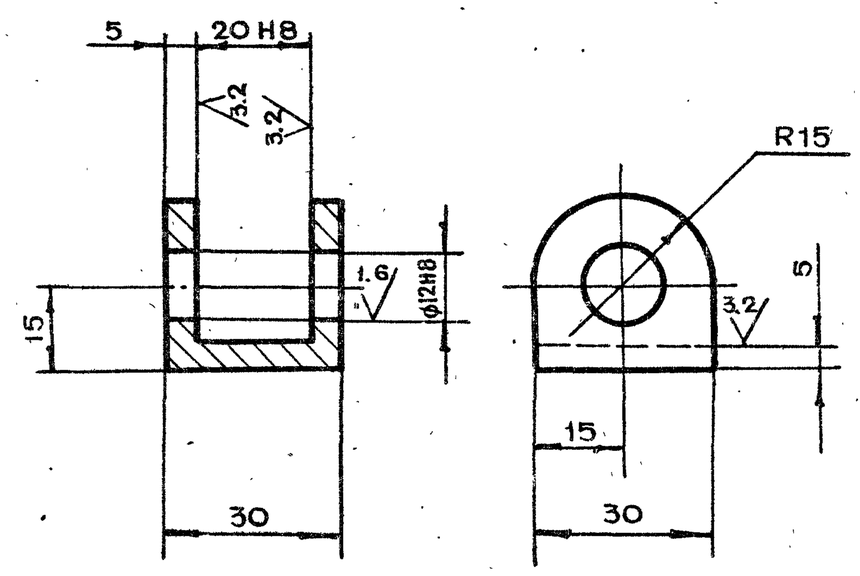


Неуказанные предельные отклонения размеров $+t_2, -t_2, \pm\frac{t_2}{2}$

| | | | | | | | | |
|---|---|---|---|---|---|---|---|---|
| Изм | Лит. | N докум. | Подп. | Дата | 1-83.01.22.102 | | | |
| Разраб. | | Андреева | | | Вилка | Лит | Масса | Масштаб |
| Пров. | | Маркова | | | | | 0.07 | 1:1 |
| Гл.инж.пр. | | Черкасова | | | | Лист | Листов 1 | |
| Н.контр. | | Рачкова | | | Ст. 3 ГОСТ 380-71 | Главапу Мосгорисполкома МОСПРОМПРОЕКТ Мастерская №6 | | |

Копировал Формат А4

Подп. и дата | Инв. N дубл. | Взам. инв. N | Подп. и дата | Инв. N подл.

1-83.01.22.000СБ

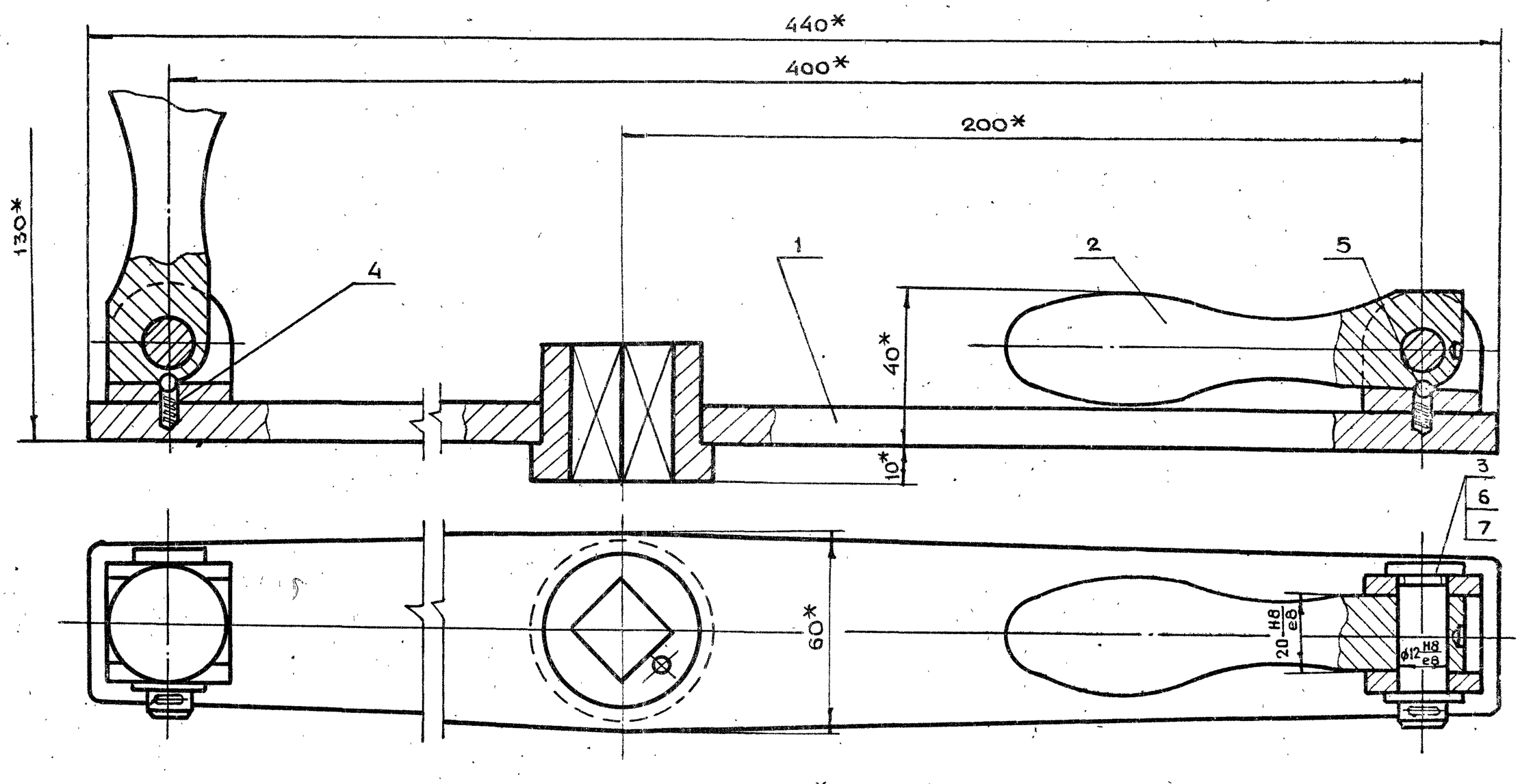


* Размеры для справок

| | | | | | | | | |
|---|---|---|---|---|---|---|---|---|
| Изм | Лит. | N докум. | Подп. | Дата | 1-83.01.22.000СБ | | | |
| Разраб. | | Андреева | | | Штурвал в сборе Сборочный чертеж. | Лит. | Масса | Масштаб |
| Пров. | | Маркова | | | | | 3.3 | 1:1 |
| Гл.инж.пр. | | Черкасова | | | | Лист | Листов 1 | |
| Н.контр. | | Рачкова | | | | Главапу Мосгорисполкома МОСПРОМПРОЕКТ Мастерская №6 | | |
| Гл.констр. | | Григорьев | | | | | | |
| Гл.спец. | | Бычков | | | | | | |
| Нач.маст. | | Грибков | | | | | | |

19426-02 31 Копировал Формат А3

## 1-83.01.22.100СБ

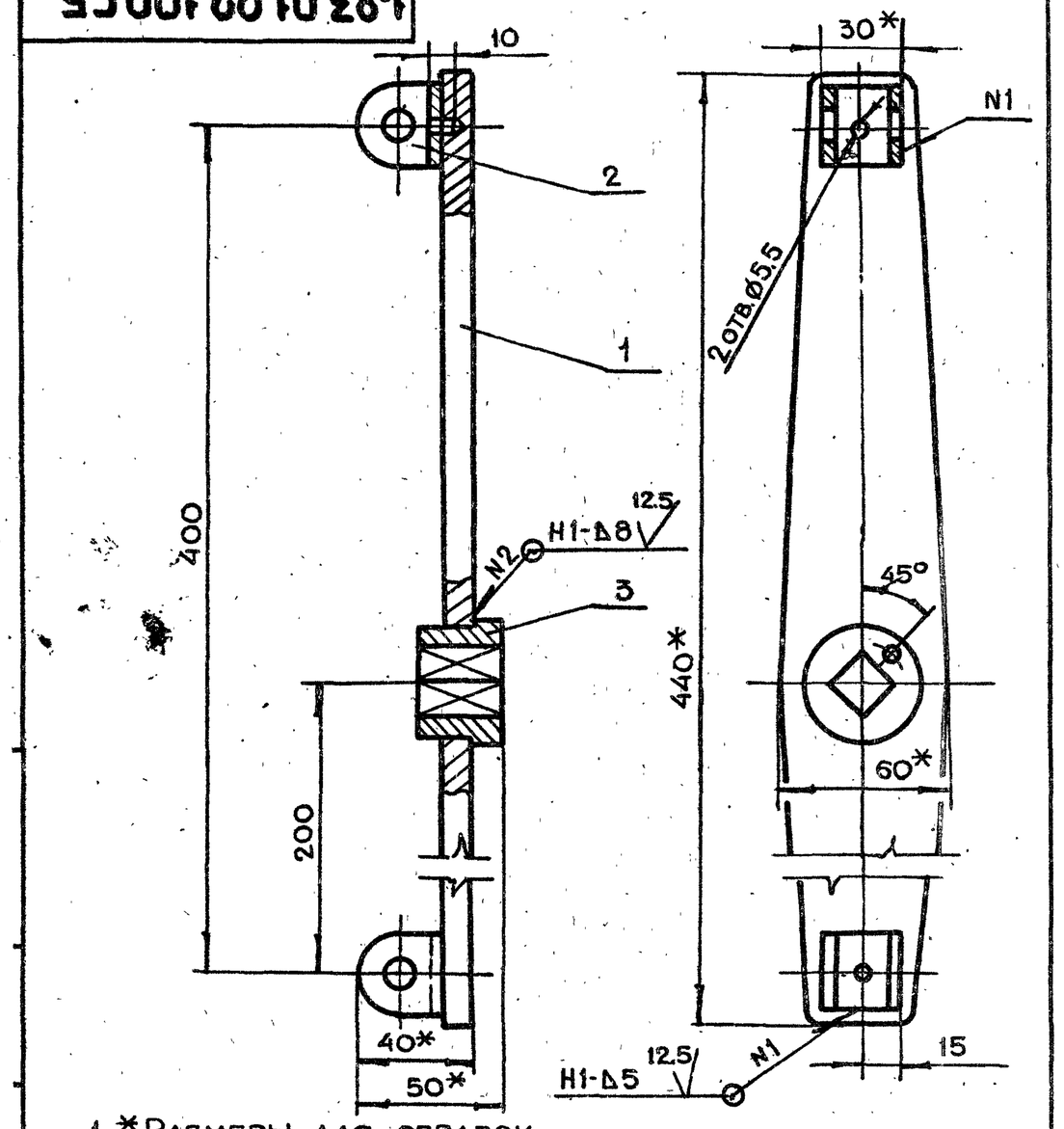


1. *Размеры для справок
2. Неуказанные предельные отклонения размеров $+t_2, -t_2, \pm\frac{t_2}{2}$
3. Сварку производить по ГОСТ 5264-80

| | | | | | | | | |
|---|---|---|---|---|---|---|---|---|
| | | | | | 1-83.01.22.100СБ | | | |
| Изм | Лит | N докум. | Подп. | Дата | Штурвал<br>Сборочный чертеж | Лит. | Масса | Масштаб |
| Разраб. | | Андреева | | | | | 2.3 | 1:2 |
| Пров. | | Маркова | | | | Лист | Листов 1 | |
| Гл.инж.пр. | | Черкасова | | | | Главпу Мосгорисполкома<br>МОСПРОМПРОЕКТ<br>Мастерская N6 | | |
| Н.контр. | | Воробьева | | | | | | |

Копировал — Формат А4

## 1-83.01.22.003

| | | |
|---|---|---|
| Число рабочих витков | n | 6 |
| Число витков полное | n | 7.5 |
| Направление навивки пружины | — | Правое |
| Диаметр по стержню | Dc | 4.2 |
| Длина развернутой пружины | L | 99 |

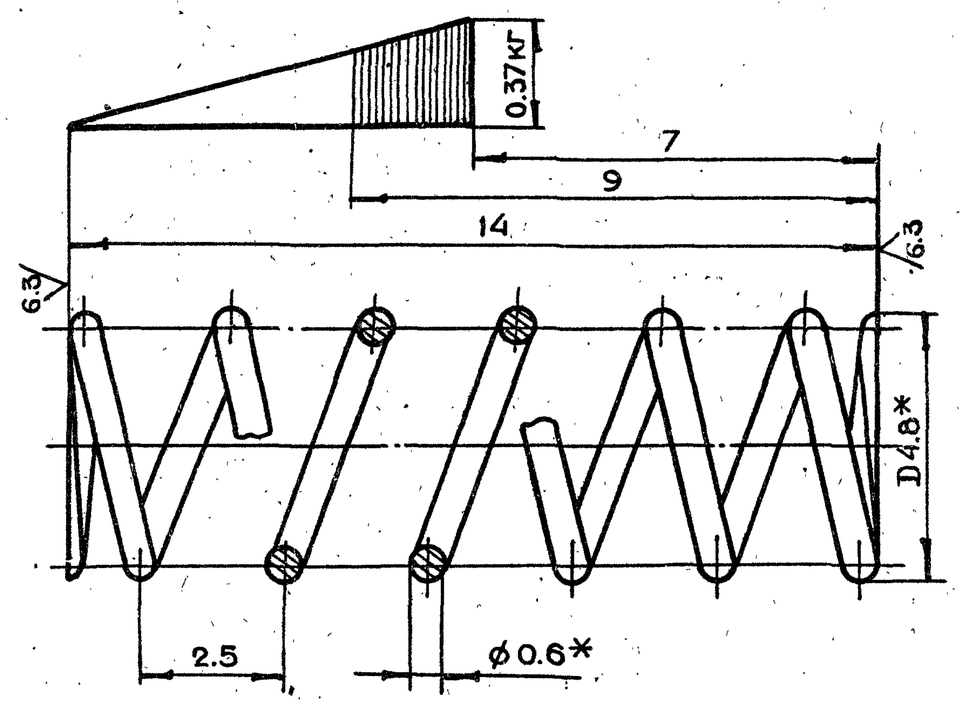


*Размеры для справок

| | | | | | | | | |
|---|---|---|---|---|---|---|---|---|
| | | | | | 1-83.01.22.003 | | | |
| Изм | Лит | N докум. | Подп. | Дата | Пружина | Лит. | Масса | Масштаб |
| Разраб. | | Андреева | | | | | 0.003 | 10:1 |
| Пров. | | Маркова | | | | Лист | Листов 1 | |
| Гл.инж.пр. | | Черкасова | | | Проволока<br>I-0.6 ГОСТ 9389-75 | Главпу Мосгорисполкома<br>МОСПРОМПРОЕКТ<br>Мастерская N6 | | |
| Н.контр. | | Воробьева | | | | | | |

Копировал — Формат А4

## 1-83.01.22.002

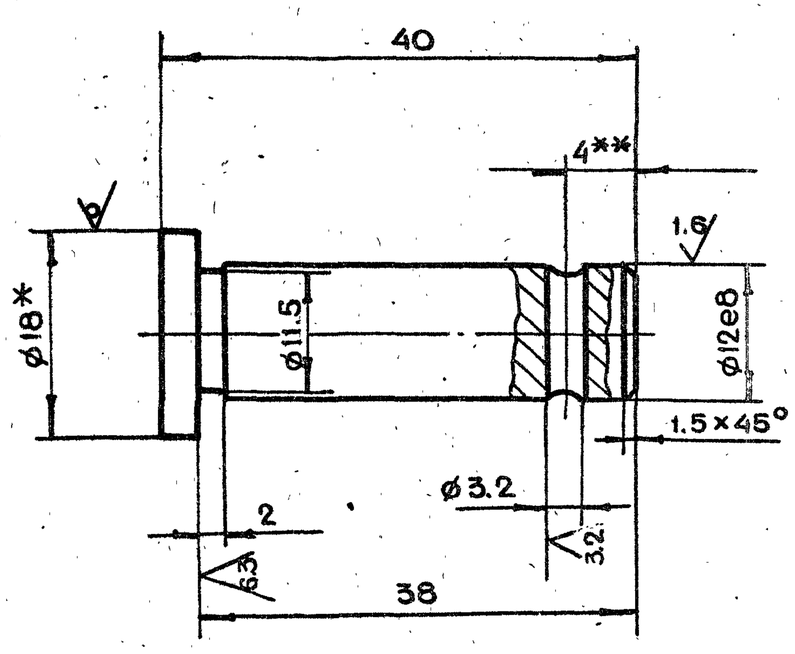


1. *Размер для справок
2. Неуказанные предельные отклонения размеров $+t_2, -t_2, \pm\frac{t_2}{2}$
3. **Уточнить при сборке

| | | | | | | | | |
|---|---|---|---|---|---|---|---|---|
| | | | | | 1-83.01.22.002 | | | |
| Изм | Лит. | N докум. | Подп. | Дата | Палец | Лит. | Масса | Масштаб |
| Разраб. | | Андреева | | | | | 0.04 | 2:1 |
| Пров. | | Маркова | | | | Лист | Листов 1 | |
| Гл.инж.пр. | | Черкасова | | | Круг В18ГОСТ2590-71 / Ст.3 ГОСТ535-79 | Главпу Мосгорисполкома<br>МОСПРОМПРОЕКТ<br>Мастерская N6 | | |
| Н.контр. | | Воробьева | | | | | | |

Копировал — Формат А4

## 1-83.01.22.001

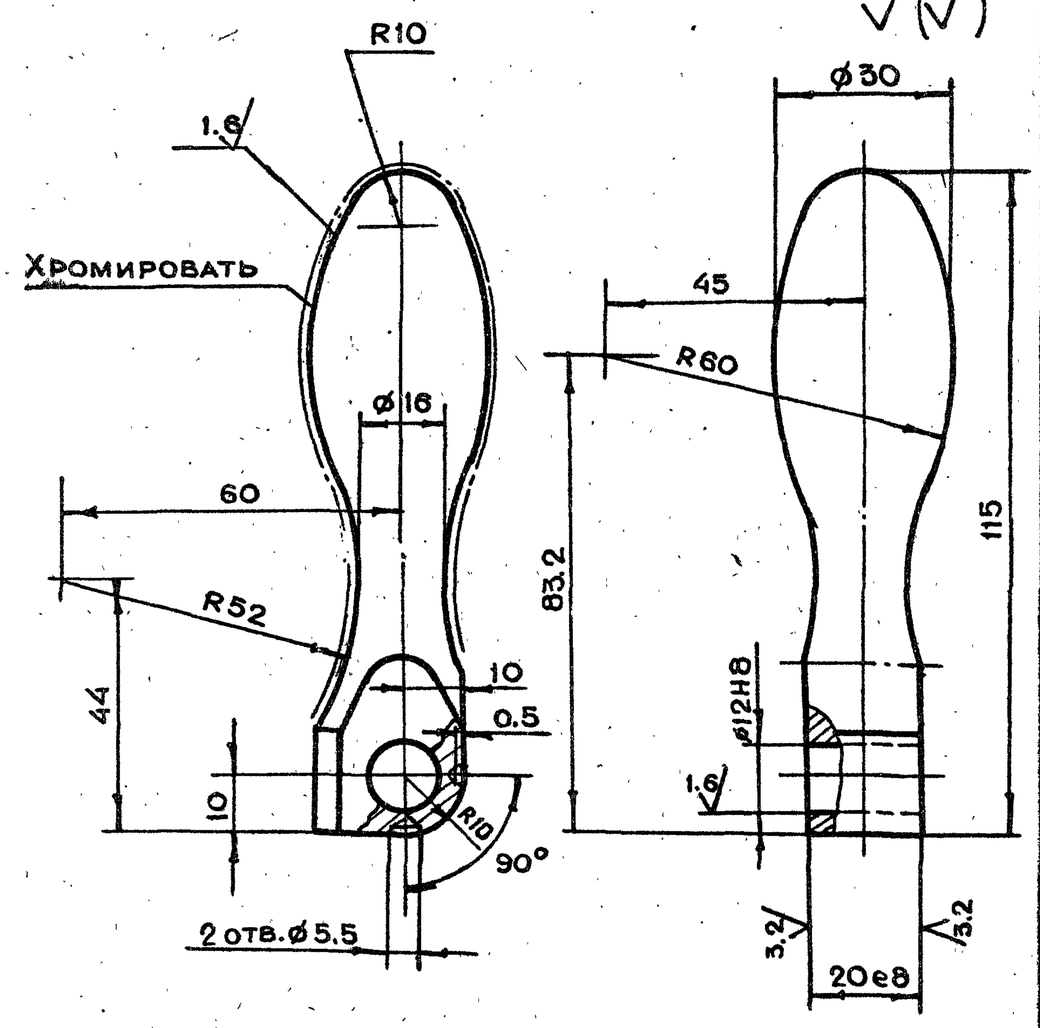


Неуказанные предельные отклонения размеров $+t_2, -t_2, \pm\frac{t_2}{2}$

| | | | | | | | | |
|---|---|---|---|---|---|---|---|---|
| | | | | | 1-83.01.22.001 | | | |
| Изм | Лит. | N докум. | Подп. | Дата | Ручка | Лит. | Масса | Масштаб |
| Разраб. | | Андреева | | | | | 0.4 | 1:1 |
| Пров. | | Маркова | | | | Лист | Листов 1 | |
| Гл.инж.пр. | | Черкасова | | | Круг В32ГОСТ2590-71 / Ст.3 ГОСТ535-79 | Главпу Мосгорисполкома<br>МОСПРОМПРОЕКТ<br>Мастерская N6 | | |
| Н.контр. | | Воробьева | | | | | | |
| Гл.констр. | | Григорьев | | | | | | |
| Гл.спец. | | Бычков | | | | | | |
| Нач.маст. | | Грибков | | | | | | |

Копировал — Формат А4

Подп. и дата | Инв.N дубл. | Взам.инв.N | Подп. и дата | Инв.N подл.

1-83.01.23.002

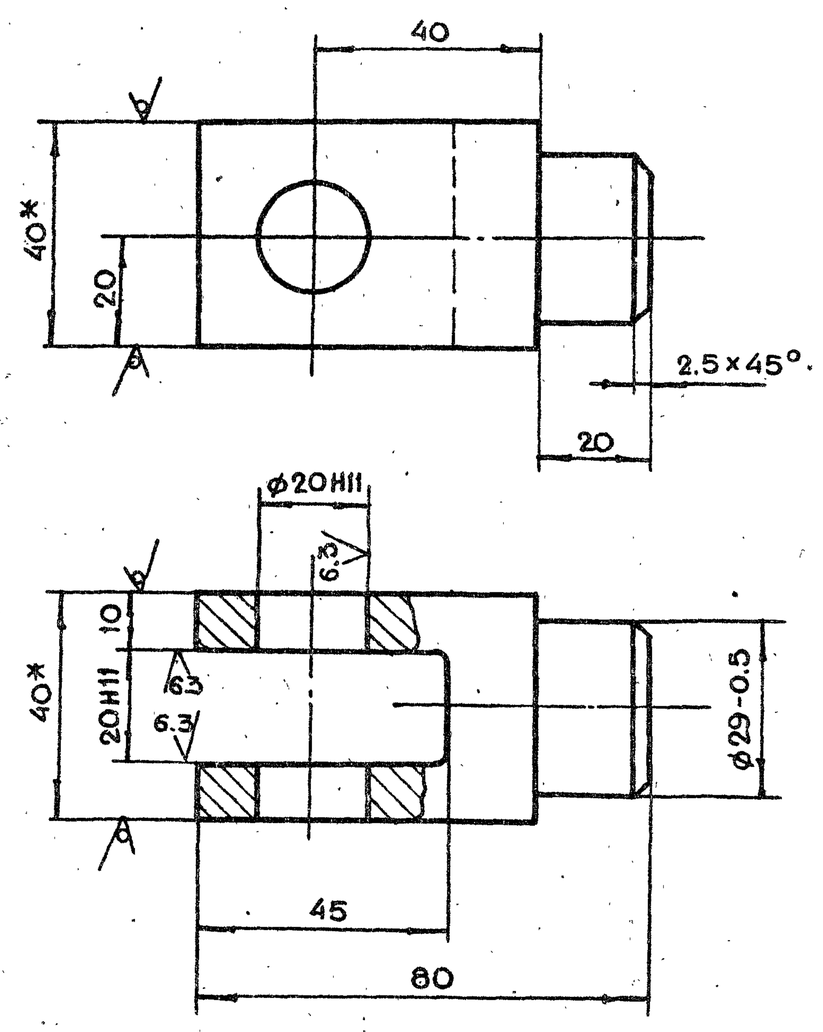


1. * Размеры для справок
2. Неуказанные предельные отклонения размеров $+t_2, -t_2, \pm\frac{t_2}{2}$

| | | | | | | | | |
|---|---|---|---|---|---|---|---|---|
| | | | | | 1-83.01.23.002 | | | |
| Изм. | Лит. | N докум. | Подп. | Дата | Вилка | Лит. | Масса | Масштаб |
| Разраб. | | Андреева | | | | | 0.7 | 1:1 |
| Пров. | | Маркова | | | | Лист | Листов 1 | |
| Гл.инж.пр. | | Черкасова | | | Квадрат В40 ГОСТ 2591-71 / Ст.3 ГОСТ 535-79 | Главапу Мосгорисполкома Моспромпроект Мастерская №6 | | |
| Н.контр. | | Рачкова | | | | | | |

Копировал Формат А4

1-83.01.23.001

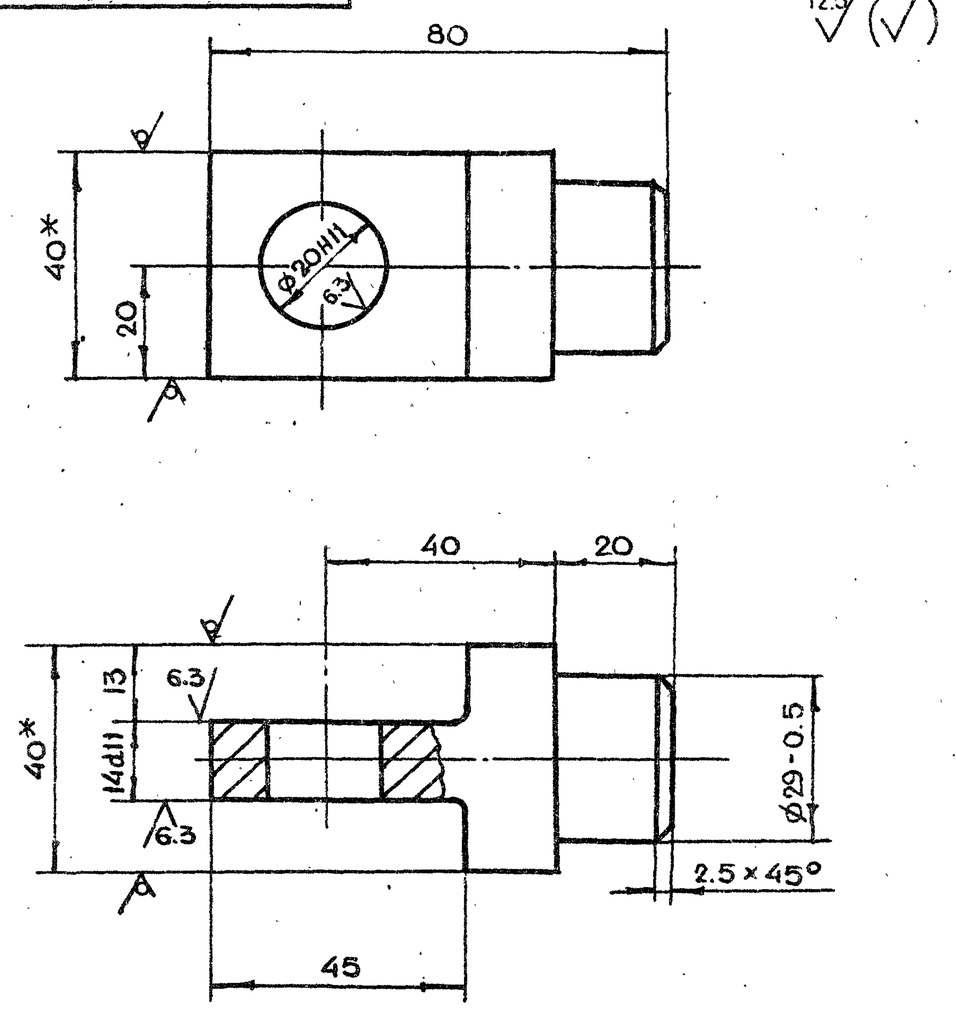


1. * Размеры для справок
2. Неуказанные предельные отклонения размеров $+t_2, -t_2, \pm\frac{t_2}{2}$

| | | | | | | | | |
|---|---|---|---|---|---|---|---|---|
| | | | | | 1-83.01.23.001 | | | |
| Изм. | Лит. | N докум. | Подп. | Дата | Вилка | Лит. | Масса | Масштаб |
| Разраб. | | Андреева | | | | | 0.6 | 1:1 |
| Пров. | | Маркова | | | | Лист | Листов 1 | |
| Гл.инж.пр. | | Черкасова | | | Квадрат В40 ГОСТ 2591-71 / Ст.3 ГОСТ 535-79 | Главапу Мосгорисполкома Моспромпроект Мастерская №6 | | |
| Н.контр. | | Рачкова | | | | | | |

Копировал Формат А4

Подп. и дата | Взам. инв. N | Инв. N дубл. | Подп. и дата | Инв. N подл.

1-83.01.23.000СБ

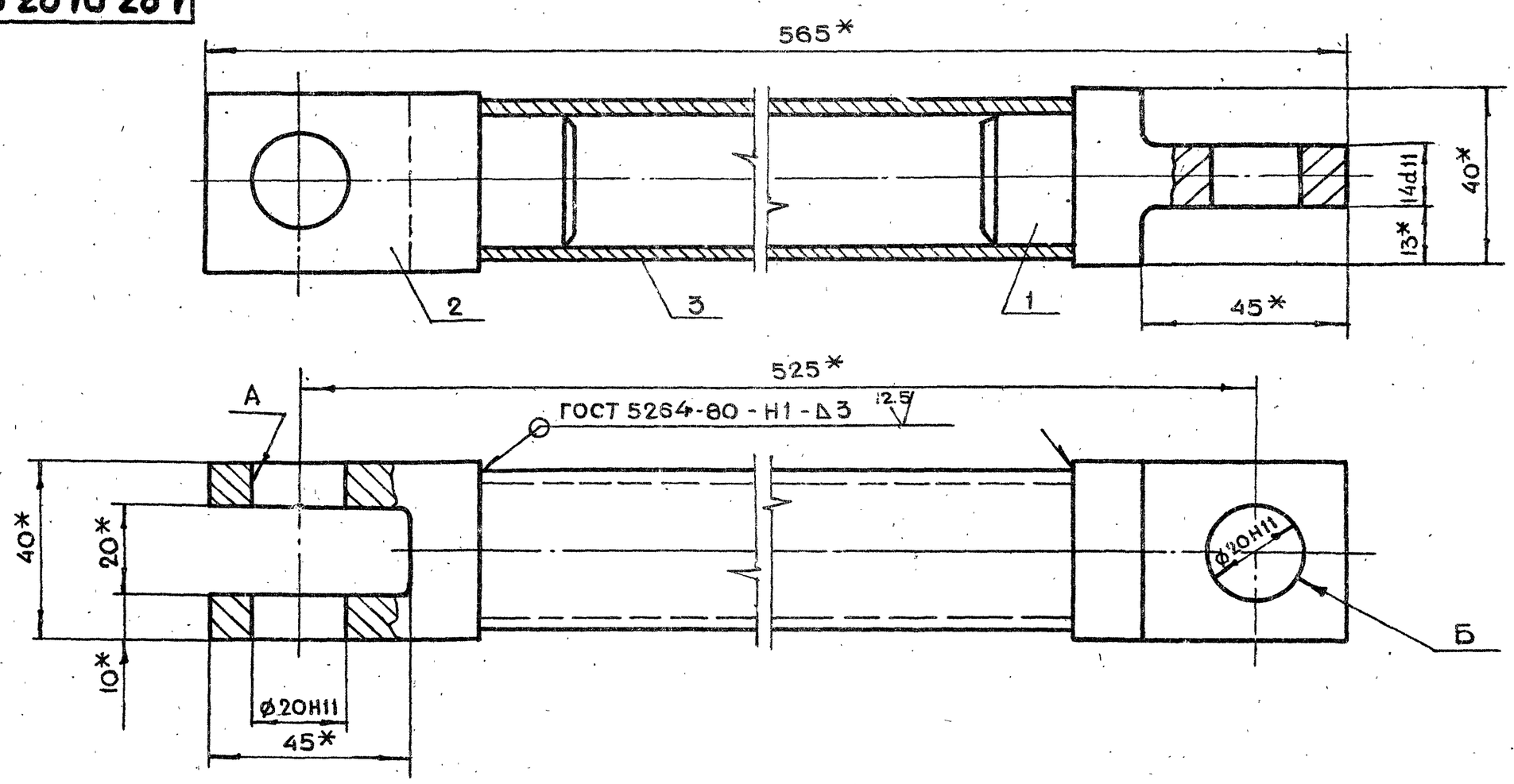


1. * Размеры для справок
2. Неперпендикулярность оси отверстия Б относительно оси отв. А не более 0.5 мм.
3. Перекос оси трубы поз. 3 не более 0.5 мм.

| | | | | | | | | |
|---|---|---|---|---|---|---|---|---|
| | | | | | 1-83.01.23.000СБ | | | |
| Изм. | Лит. | N докум. | Подп. | Дата | Тяга. Сборочный чертеж | Лит. | Масса | Масштаб |
| Разраб. | | Андреева | | | | | 2.4 | 1:1 |
| Пров. | | Маркова | | | | Лист | Листов 1 | |
| Гл.инж.пр. | | Черкасова | | | | Главапу Мосгорисполкома Моспромпроект Мастерская №6 | | |
| Н.контр. | | Рачкова | | | | | | |
| Гл.констр. | | Григорьев | | | | | | |
| Гл.спец. | | Бычков | | | | | | |
| Нач.маст. | | Грибков | | | | | | |

 Копировал Формат А3

1-83.01.30.000СБ

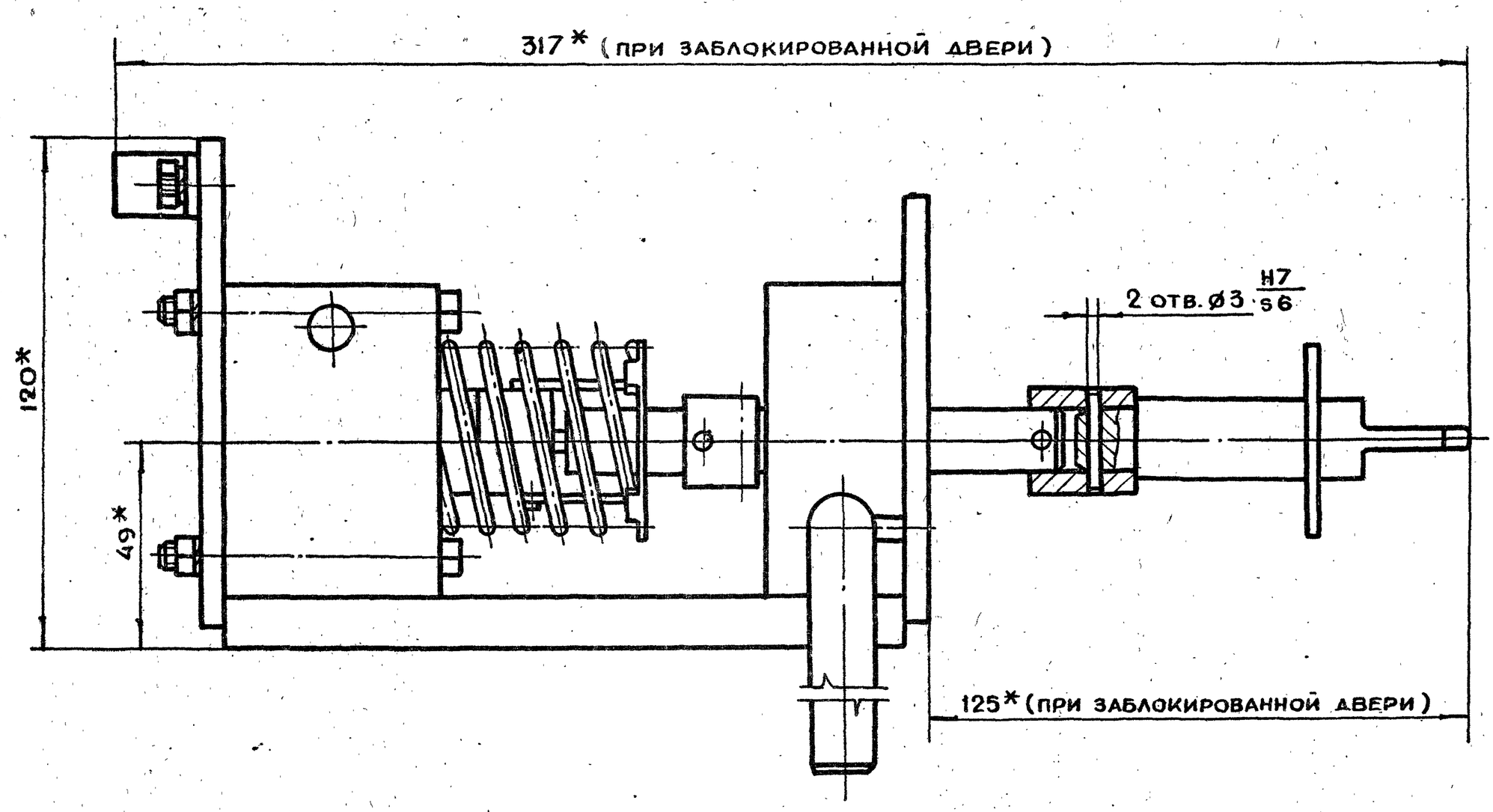


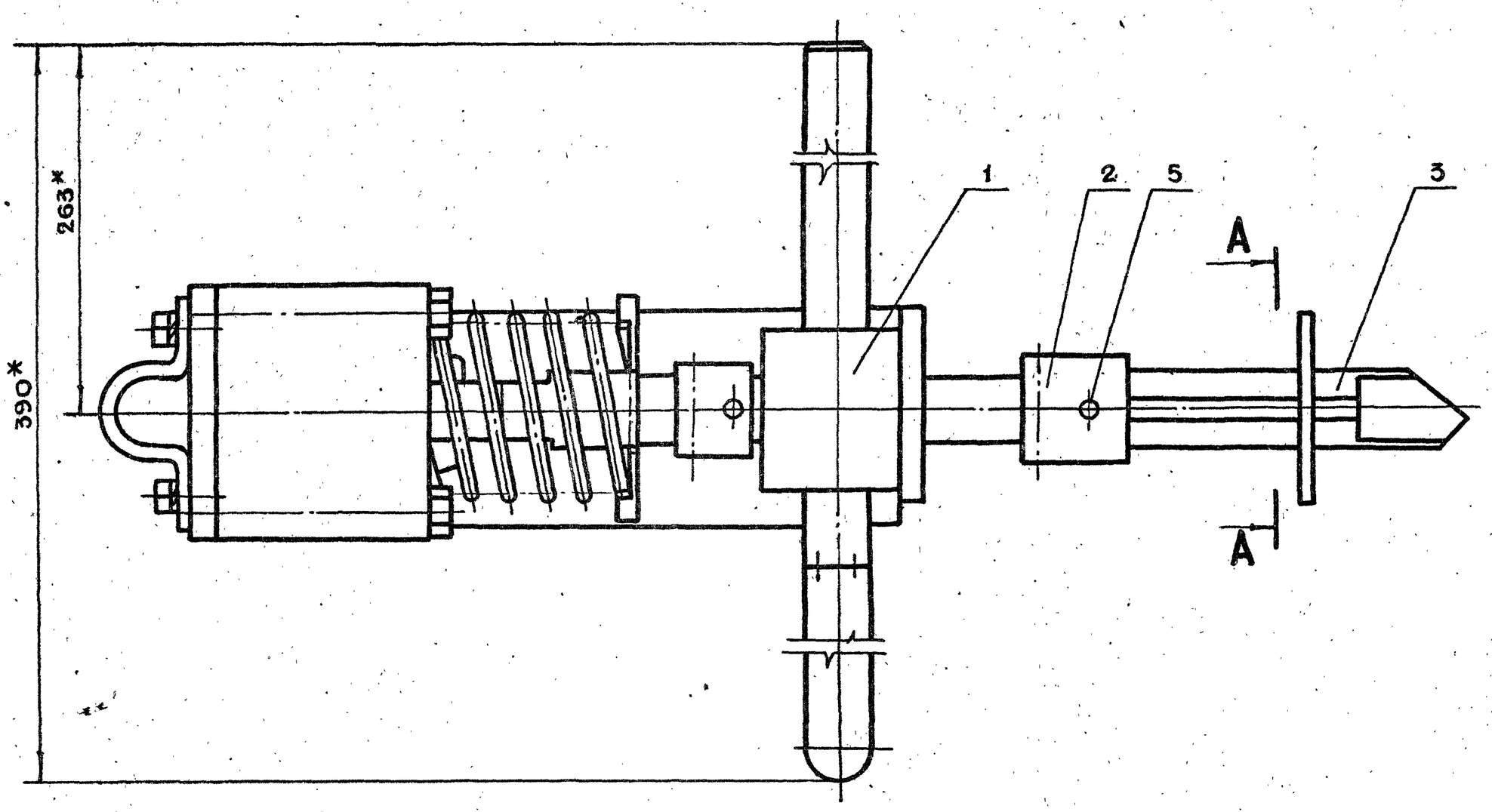


## А-А

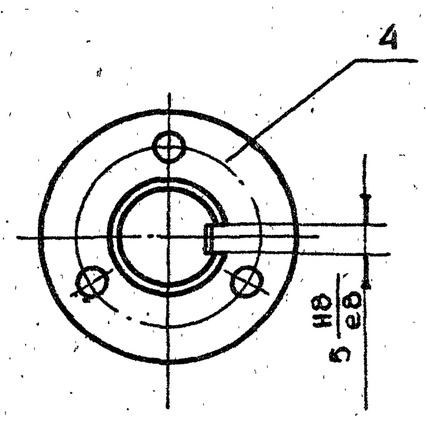


* Размеры для справок

| | | | | | | | | |
|---|---|---|---|---|---|---|---|---|
| | | | | | 1-83.01.30.000СБ | | | |
| Изм | Лит | N докум. | Подп. | Дата | Блокировочное устройство Сборочный чертеж | Лит. | Масса | Масштаб |
| Разраб. | | Андреева | | | | | 4.2 | 1:1 |
| Пров. | | Маркова | | | | Лист | Листов 1 | |
| Гл.инж.пр. | | Черкасова | | | | Главпу Мосгорисполкома Моспромпроект Мастерская N6 | | |
| Н.контр. | | Рачкова | | | | | | |
| Гл.констр. | | Григорьев | | | | | | |
| Гл.спец. | | Бычков | | | | | | |
| Нач.маст. | | Грибков | | | | | | |

19426-02 34 Копировал Формат А2

## 1-83.01.31.001

| | | |
|---|---|---|
| Число рабочих витков | n | 6 |
| Число витков полное | $n_1$ | 7.5 |
| Направление навивки пружины | — | Правое |
| Диаметр по стержню | Dc | 4.2 |
| Длина развернутой пружины | L | 1036 |

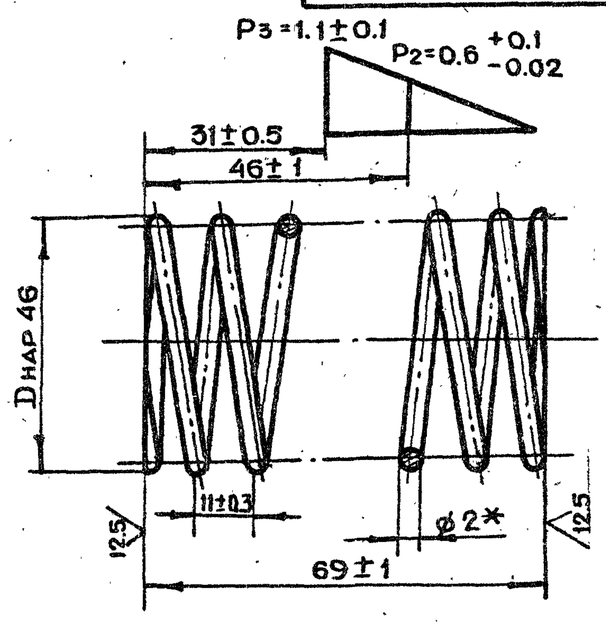


1. * Размер для справок
2. Пружину выдержать под нагрузкой P=1.1 кг в течение 24 часов
3. Остальные деформации не допускаются

| Изм | Лит | N докум. | Подп. | Дата | 1-83.01.31.001 | | | |
|---|---|---|---|---|---|---|---|---|
| Разраб. | | Андреева | | | Пружина | Лит. | Масса 0.1 | Масштаб 1:1 |
| Пров. | | Маркова | | | | Лист | Листов 1 | |
| Гл.инж.пр. | | Черкасова | | | Проволока I-2 ГОСТ 9389-75 | Главапу Мосгорисполкома МОСПРОМПРОЕКТ Мастерская №6 | | |
| Н.контр. | | Рачкова | | | | | | |

Копировал Формат А4

## 1-83.01.30.003

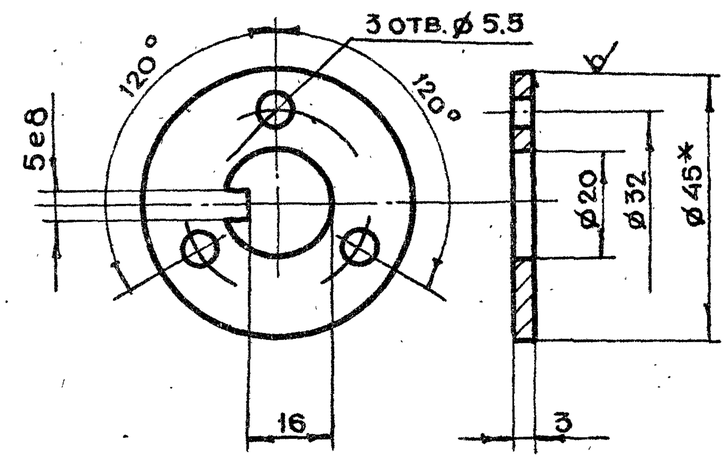


1. * Размер для справок
2. Неуказанные предельные отклонения размеров $+t_2, -t_2, \pm\frac{t_2}{2}$

| Изм | Лит | N докум. | Подп. | Дата | 1-83.01.30.003 | | | |
|---|---|---|---|---|---|---|---|---|
| Разраб. | | Андреева | | | Шайба стопорная | Лит. | Масса 0.04 | Масштаб 1:1 |
| Пров. | | Маркова | | | | Лист | Листов 1 | |
| Гл.инж.пр. | | Черкасова | | | Круг $\frac{\text{В45 ГОСТ 2590-71}}{\text{Ст3 ГОСТ 535-79}}$ | Главапу Мосгорисполкома МОСПРОМПРОЕКТ Мастерская №6 | | |
| Н.контр. | | Рачкова | | | | | | |

Копировал Формат А4

## 1-83.01.30.002

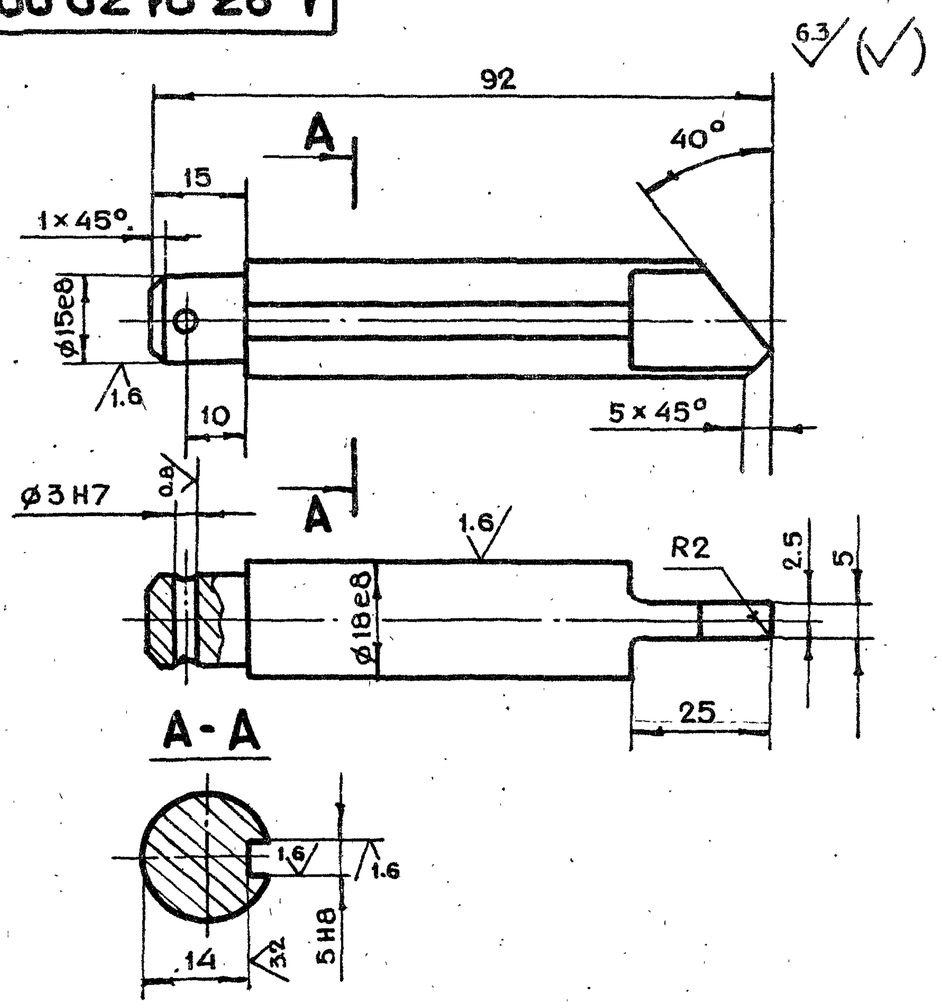


1. Неуказанные предельные отклонения размеров $+t_2, -t_2, \pm\frac{t_2}{2}$
2. Закалить HRS=30-40
3. Ц9хр

| Изм | Лит | N докум. | Подп. | Дата | 1-83.01.30.002 | | | |
|---|---|---|---|---|---|---|---|---|
| Разраб. | | Андреева | | | Палец | Лит | Масса 0.15 | Масштаб 1:1 |
| Пров. | | Маркова | | | | Лист | Листов 1 | |
| Гл.инж.пр. | | Черкасова | | | Круг $\frac{\text{В20 ГОСТ 2590-71}}{\text{Ст3 ГОСТ 535-79}}$ | Главапу Мосгорисполкома МОСПРОМПРОЕКТ Мастерская №6 | | |
| Н.контр. | | Рачкова | | | | | | |

Копировал Формат А4

## 1-83.01.30.001

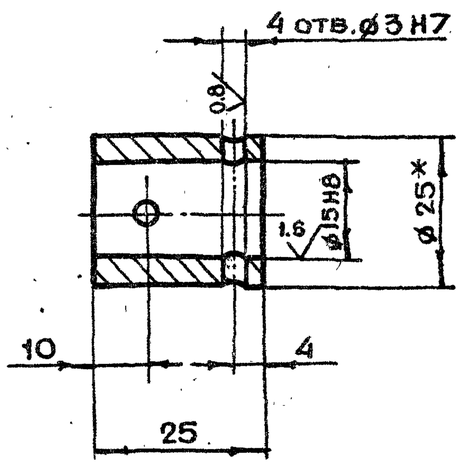


1. * Размер для справок
2. Неуказанные предельные отклонения размеров $+t_2, -t_2, \pm\frac{t_2}{2}$
3. Ц9хр

| Изм | Лит | N докум. | Подп. | Дата | 1-83.01.30.001 | | | |
|---|---|---|---|---|---|---|---|---|
| Разраб. | | Андреева | | | Муфта | Лит | Масса 0.05 | Масштаб 1:1 |
| Пров. | | Маркова | | | | Лист | Листов 1 | |
| Гл.инж.пр. | | Черкасова | | | Круг $\frac{\text{В25 ГОСТ 2590-71}}{\text{Ст3 ГОСТ 535-79}}$ | Главапу Мосгорисполкома МОСПРОМПРОЕКТ Мастерская №6 | | |
| Н.контр. | | Рачкова | | | | | | |
| Гл.констр. | | Григорьев | | | | | | |
| Гл.спец. | | Бычков | | | | | | |
| Нач.маст. | | Грибков | | | | | | |

Копировал Формат А4

Инв.N подл. | Подп. и дата | Взам. инв.N | Инв.N дубл. | Подп. и дата

1-83.01.31.000СБ

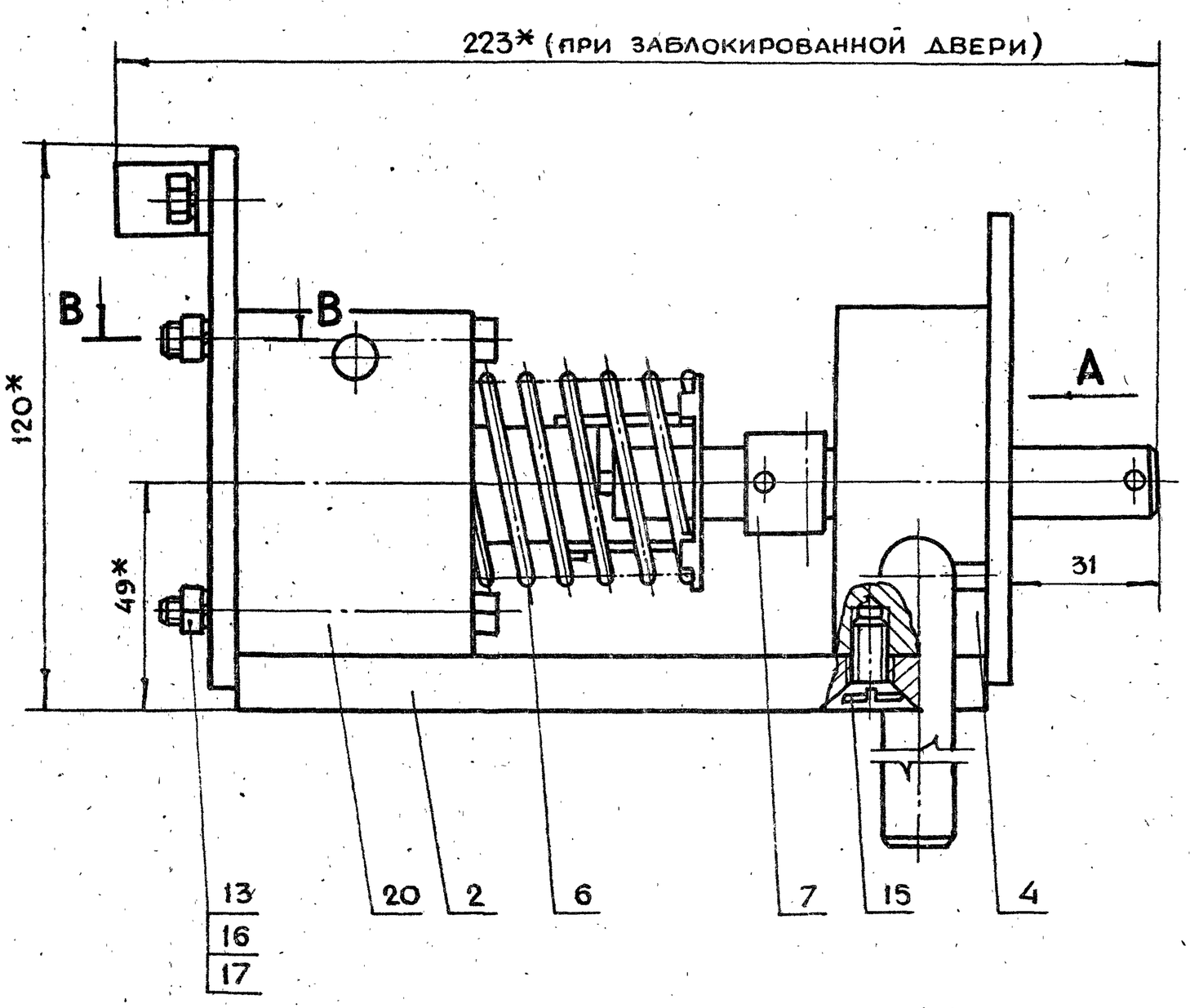


Б-Б
(при открытой двери)

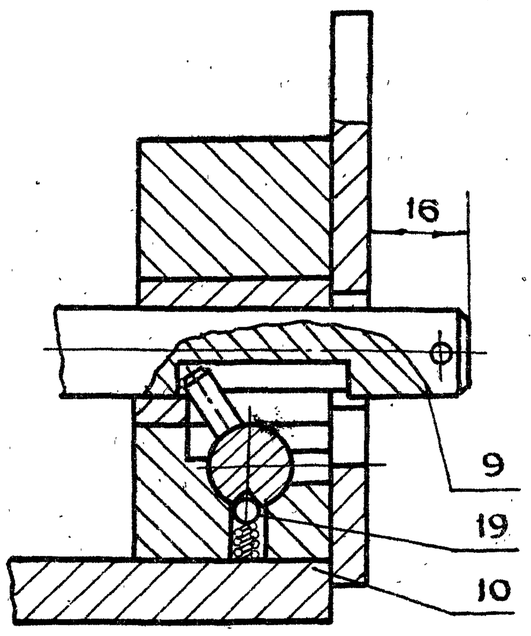


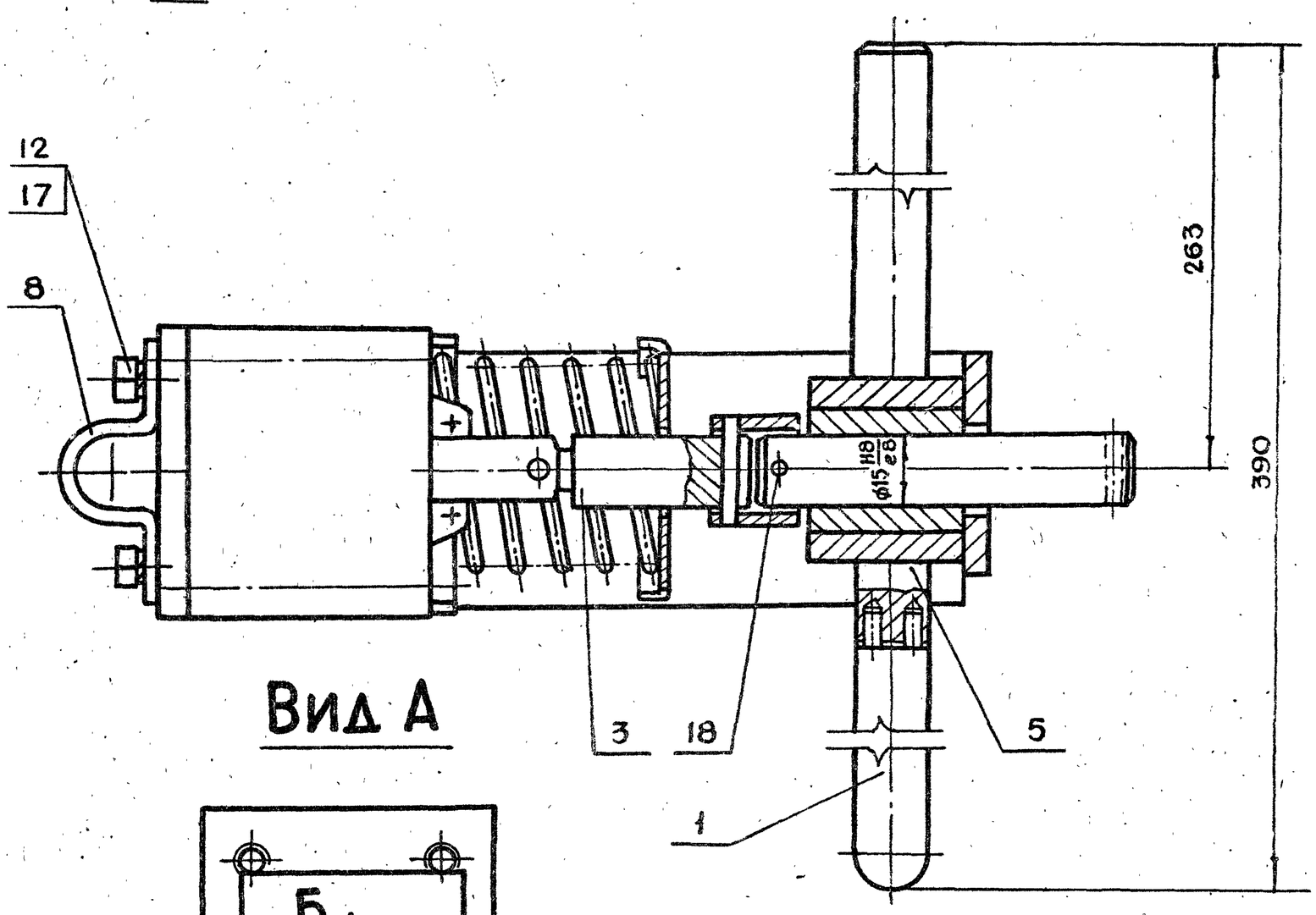


В-В

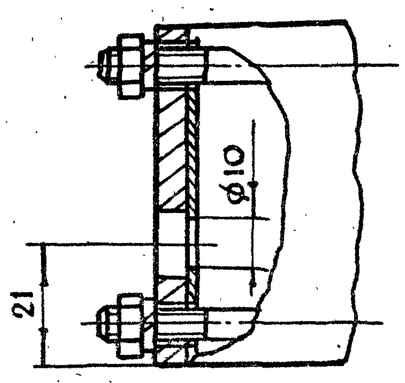


Вид А

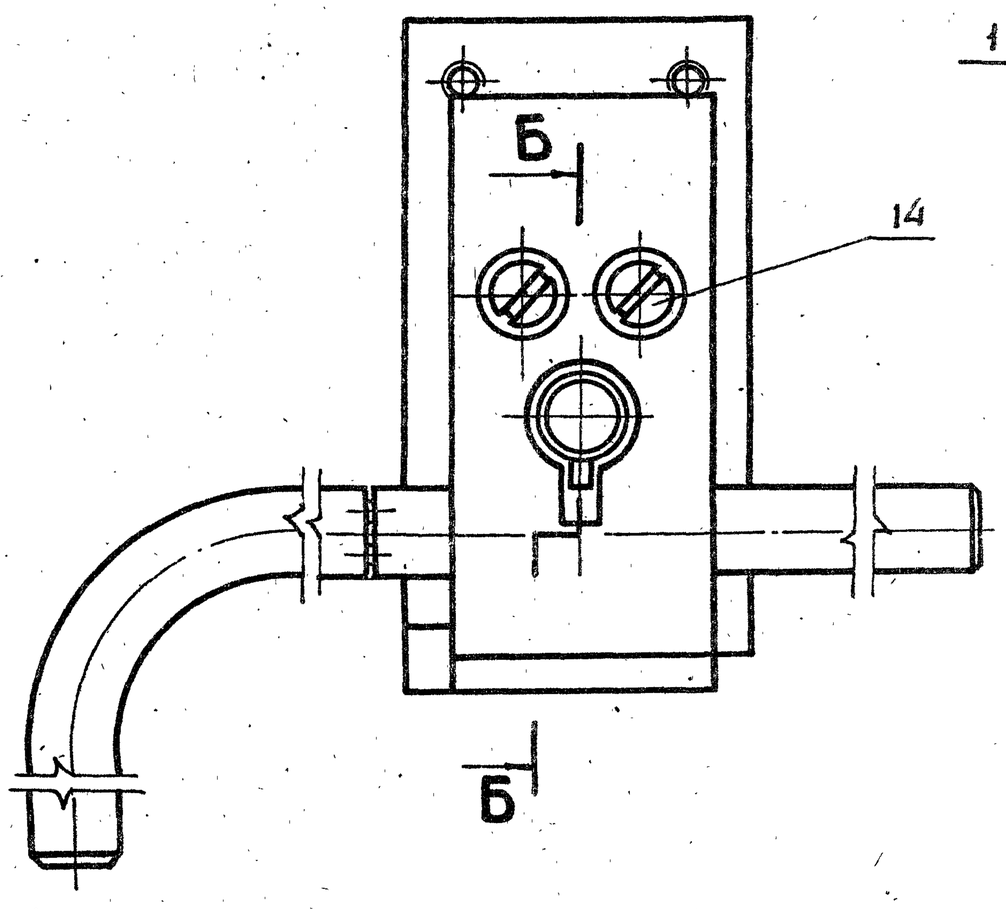


1. * Размеры для справок
2. Неуказанные предельные отклонения размеров $\pm t_2, \pm t_2, \pm \frac{t_2}{2}$
3. Шток поз. 9 должен без заеданий перемещаться в опоре поз. 4
4. Шток замка при обесточенном электромагните должен фиксироваться шариком поз. 19 в крайнем втянутом положении, если он заведен в это положение ключом поз. 1 (см. Б-Б)
5. Ход якоря электромагнита $15^{+2}$ мм
6. Трущиеся поверхности смазать смазкой ЦИАТИМ-201 ГОСТ 6267-74
7. Просверлить отв. ф10 в корпусе магнита (см. В-В)
8. При поставке замка ключ снять и упаковать в ящике вместе с изделием
9. Винты поз. 14 и 15 ставить на железном сурике.

| Изм | Лит | № докум. | Подп. | Дата | 1-83.01.31.000СБ | | | |
|---|---|---|---|---|---|---|---|---|
| Разраб. | | Андреева | | | Замок электромагнитный сборочный чертеж | Лит. | Масса | Масштаб |
| Пров. | | Маркова | | | | | 3.6 | 1:1 |
| Гл.инж.пр | | Черкасова | | | | Лист | Листов 1 | |
| Н.контр. | | Рачкова | | | | Главпу Мосгорисполкома МОСПРОМПРОЕКТ Мастерская №6 | | |
| Гл.констр. | | Григорьев | | | | | | |
| Гл.спец. | | Бычков | | | | | | |
| Нач.маст. | | Гривков | | | | | | |

19426-02 36 Копировал Формат А2

1-83.01.31.005

(√)

| | | |
|---|---|---|
| ЧИСЛО РАБОЧИХ ВИТКОВ | n | 6 |
| ЧИСЛО ВИТКОВ ПОЛНОЕ | $n_1$ | 7.5 |
| НАПРАВЛЕНИЕ НАВИВКИ ПРУЖИНЫ | — | ПРАВОЕ |
| ДИАМЕТР ПО СТЕРЖНЮ | Dc | 4.2 |
| ДЛИНА РАЗВЕРНУТОЙ ПРУЖИНЫ | L | 99 |

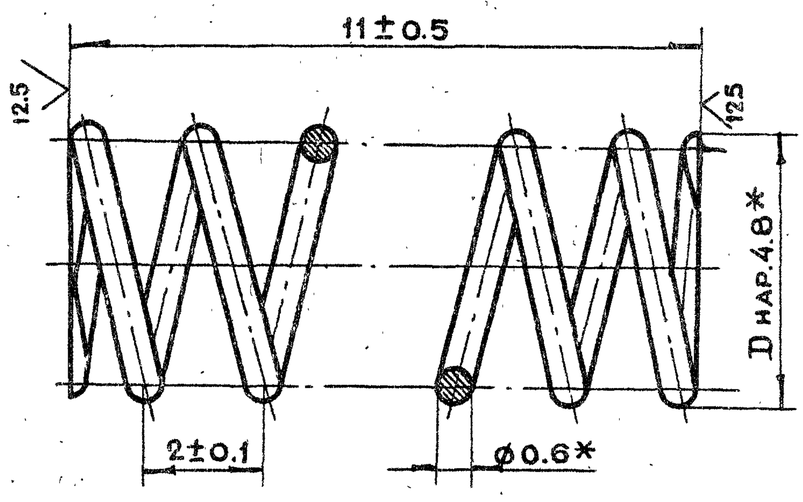


*Размер для справок

| | | | | | | | |
|---|---|---|---|---|---|---|---|
| Изм | Лит. | N докум. | Подп. | Дата | 1-83.01.31.005 | | |
| Разраб. | | Андреева | | | Пружина | Лит. | Масса 0.003 | Масштаб 10:1 |
| Пров. | | Маркова | | | | Лист | Листов 1 |
| Гл.инж.пр. | | Черкасова | | | Проволока I-0.6 ГОСТ 9389-75 | Главапу Мосгорисполкома МОСПРОМПРОЕКТ Мастерская №6 |
| Н.контр. | | Рачкова | | | | |

Копировал Формат А4

1-83.01.31.004

6.3 (√)

А-А
М 2:1

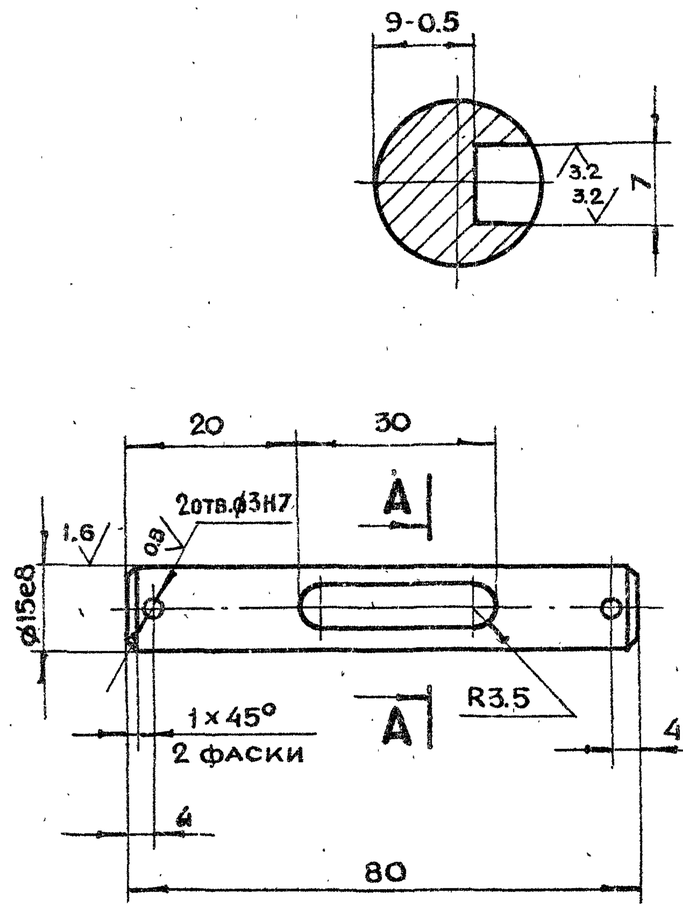


1. Неуказанные предельные отклонения размеров $+t_2, -t_2, \pm\frac{t_2}{2}$
2. Ц9хр

| | | | | | | | |
|---|---|---|---|---|---|---|---|
| Изм | Лит | N докум. | Подп. | Дата | 1-83.01.31.004 | | |
| Разраб. | | Андреева | | | Шток | Лит. | Масса 0.16 | Масштаб 1:1 |
| Пров. | | Маркова | | | | Лист | Листов 1 |
| Гл.инж.пр. | | Черкасова | | | Круг $\frac{В17\ ГОСТ\ 2590-71}{45\text{-}2\text{-}\delta\ ГОСТ\ 1050-74}$ | Главапу Мосгорисполкома МОСПРОМПРОЕКТ Мастерская №6 |
| Н.контр. | | Рачкова | | | | |

Копировал Формат А4

1-83.01.31.003

25 (√)

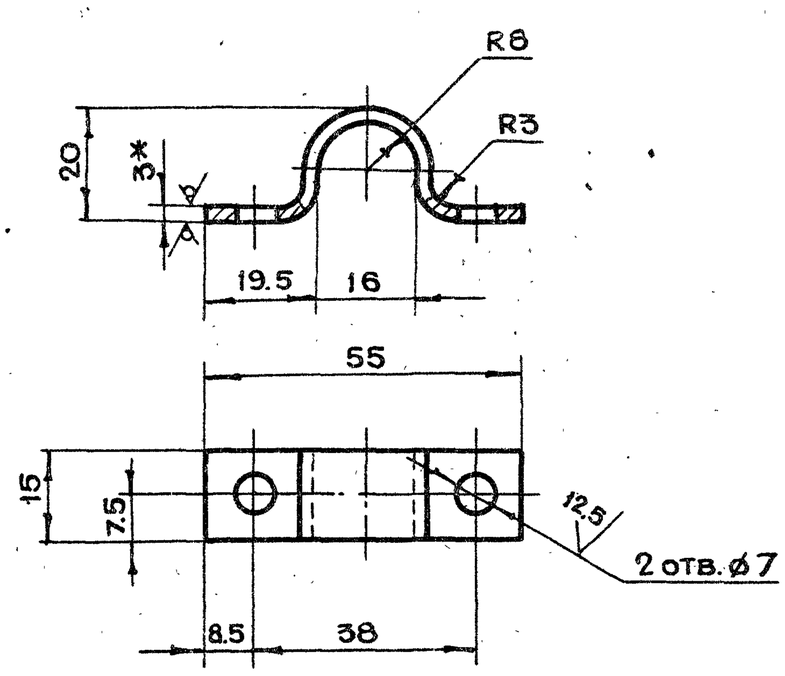


1. * Размер для справок
2. Неуказанные предельные отклонения размеров $+t_2, -t_2, \pm\frac{t_2}{2}$
3. Ц9хр
4. Длина развертки $\ell = 77$ мм.

| | | | | | | | |
|---|---|---|---|---|---|---|---|
| Изм | Лит | N докум. | Подп. | Дата | 1-83.01.31.003 | | |
| Разраб. | | Андреева | | | Хомут | Лит. | Масса 0.025 | Масштаб 1:1 |
| Пров. | | Маркова | | | | Лист | Листов 1 |
| Гл.инж.пр. | | Черкасова | | | Лист $\frac{БПН3.0\ ГОСТ\ 19903-74}{3\text{-}IV\ Ст.3\ ГОСТ\ 16523-70}$ | Главапу Мосгорисполкома МОСПРОМПРОЕКТ Мастерская №6 |
| Н.контр. | | Рачкова | | | | |

Копировал Формат А4

1-83.01.31.002

12.5 (√)

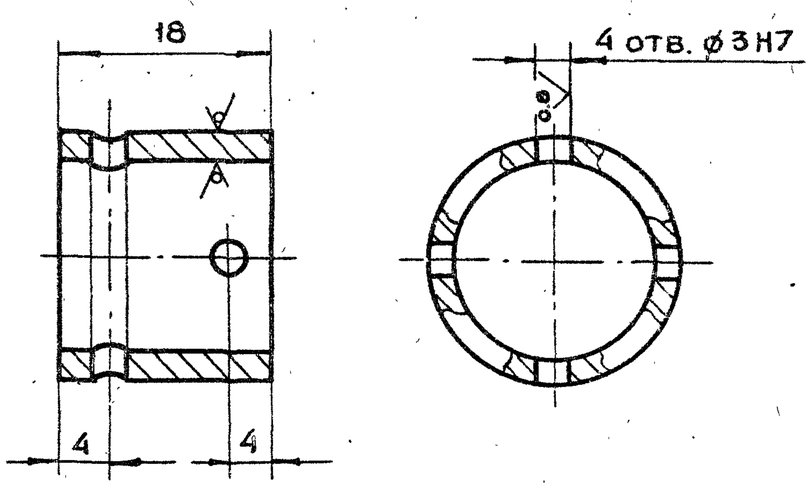


1. Неуказанные предельные отклонения размеров $+t_2, -t_2, \pm\frac{t_2}{2}$
2. Ц9хр

| | | | | | | | |
|---|---|---|---|---|---|---|---|
| Изм | Лит | N докум. | Подп. | Дата | 1-83.01.31.002 | | |
| Разраб. | | Андреева | | | Муфта | Лит | Масса 0.04 | Масштаб 2:1 |
| Пров. | | Маркова | | | | Лист | Листов 1 |
| Гл.инж.пр. | | Черкасова | | | Труба $\frac{22\times2.5\ ГОСТ\ 8734-75}{А10\ ГОСТ\ 8733-74}$ | Главапу Мосгорисполкома МОСПРОМПРОЕКТ Мастерская №6 |
| Н.контр. | | Рачкова | | | | |
| Гл.констр. | | Григорьев | | | | |
| Гл.спец. | | Бычков | | | | |
| Нач.маст. | | Грибков | | | | |

Копировал Формат А4

Подп. и дата | Инв. N дубл. | Взам.инв. N | Подп. и дата | Инв. N подл.

1-83.01.31.300

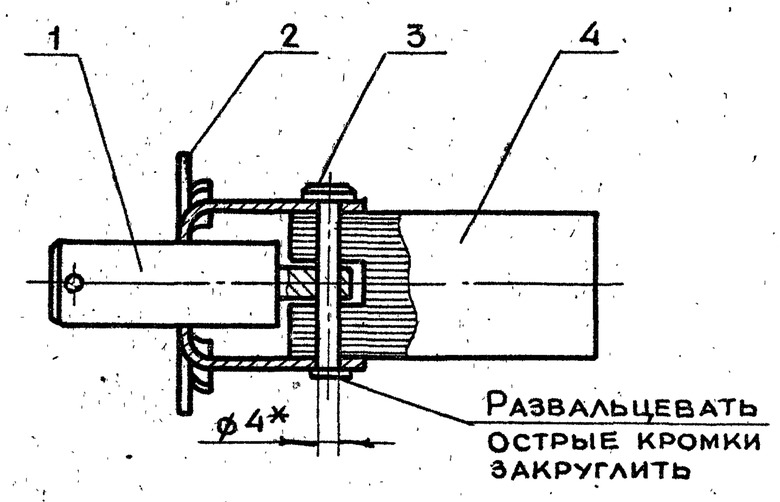


| Формат | Зона | Поз. | Обозначение | Наименование | Кол. | Прим. |
|---|---|---|---|---|---|---|
| | | | | Детали | | |
| А4 | | 1 | 1-83.01.31.301 | Шток | 1 | |
| А4 | | 2 | 1-83.01.31.302 | Рамка | 1 | |
| А4 | | 3 | 1-83.01.31.303 | Штырь | 1 | |
| | | | | Прочие изделия | | |
| | | 4 | | Сердечник электро- | | |
| | | | | магн. МИС 1100 | 1 | |

1-83.01.31.300

| Изм | Лист | N докум. | Подп. | Дата | Шток в сборе | Лит. | Масса | Масштаб |
|---|---|---|---|---|---|---|---|---|
| Разраб. | | Андреева | | | | | 0.4 | 1:1 |
| Пров. | | Маркова | | | | Лист | Листов 1 | |
| Гл.инж.пр. | | Черкасова | | | | Главапу Мосгорисполкома Моспромпроект Мастерская №6 | | |
| Н.контр. | | Рачкова | | | | | | |

Подп. и дата | Инв. N дубл. | Взам. инв. N | Подп. и дата | Инв. N подл.

Копировал Формат А4

1-83.01.31.301

6.3 (√)

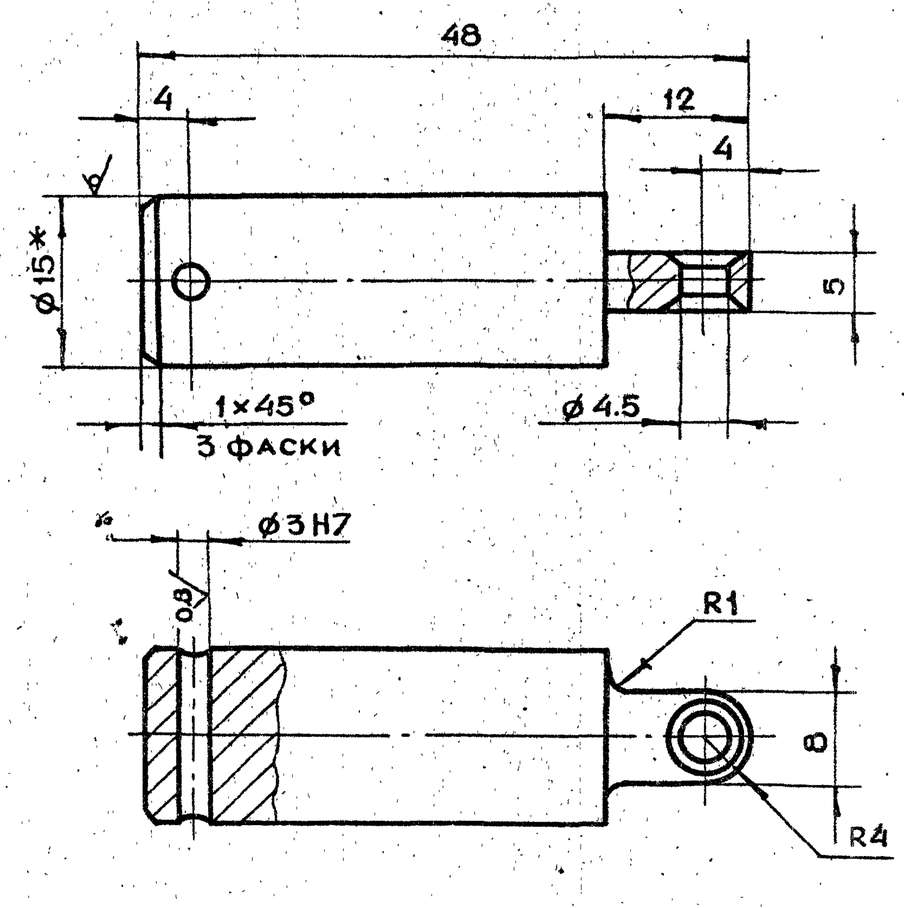


1. * Размер для справок
2. Неуказанные предельные отклонения размеров $+t_2, -t_2, \pm\frac{t_2}{2}$
3. Ц9хр

1-83.01.31.301

| Изм | Лист | N докум. | Подп. | Дата | Шток | Лит | Масса | Масштаб |
|---|---|---|---|---|---|---|---|---|
| Разраб. | | Андреева | | | | | 0.1 | 2:1 |
| Пров. | | Маркова | | | | Лист | Листов 1 | |
| Гл.инж.пр. | | Черкасова | | | Круг $\frac{В15\ ГОСТ\ 2590-71}{Ст.3\ ГОСТ\ 535-79}$ | Главапу Мосгорисполкома Моспромпроект Мастерская №6 | | |
| Н.контр. | | Рачкова | | | | | | |

Копировал Формат А4

1-83.01.31.100

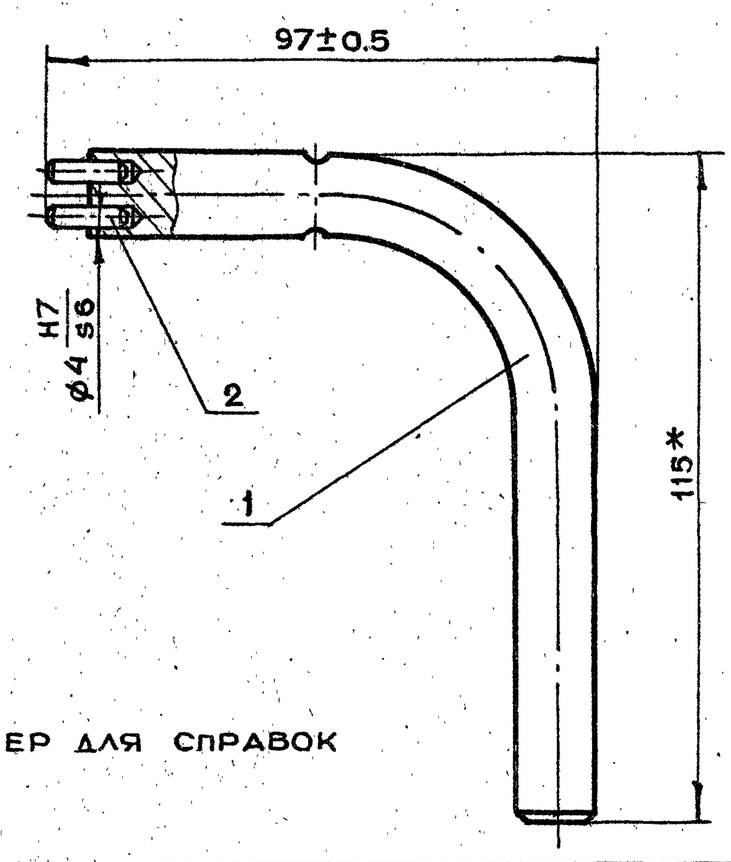


1. * Размер для справок
2. Ц9хр

| Формат | Зона | Поз. | Обозначение | Наименование | Кол. | Прим. |
|---|---|---|---|---|---|---|
| | | | | Детали | | |
| А4 | | 1 | 1-83.01.31.101 | Ручка | 1 | |
| | | | | Стандартн. изделия | | |
| | | 2 | | Штифт ГОСТ 3128-70 | 2 | |
| | | | | 4 m 6 × 14 | | |

1-83.01.31.100

| Изм | Лист | N докум. | Подп. | Дата | Ключ в сборе | Лит. | Масса | Масштаб |
|---|---|---|---|---|---|---|---|---|
| Разраб. | | Андреева | | | | | 0.242 | 1:1 |
| Пров. | | Маркова | | | | Лист | Листов 1 | |
| Гл.инж.пр. | | Черкасова | | | | Главапу Мосгорисполкома Моспромпроект Мастерская №6 | | |
| Н.контр. | | Рачкова | | | | | | |
| Гл.констр. | | Григорьев | | | | | | |
| Гл.спец. | | Бычков | | | | | | |
| Нач.маст. | | Грибков | | | | | | |

Подп. и дата | Инв. N дубл. | Взам. инв. N | Подп. и дата | Инв. N подл.

Копировал Формат А4

1-83.01.31.101

6.3 (√)

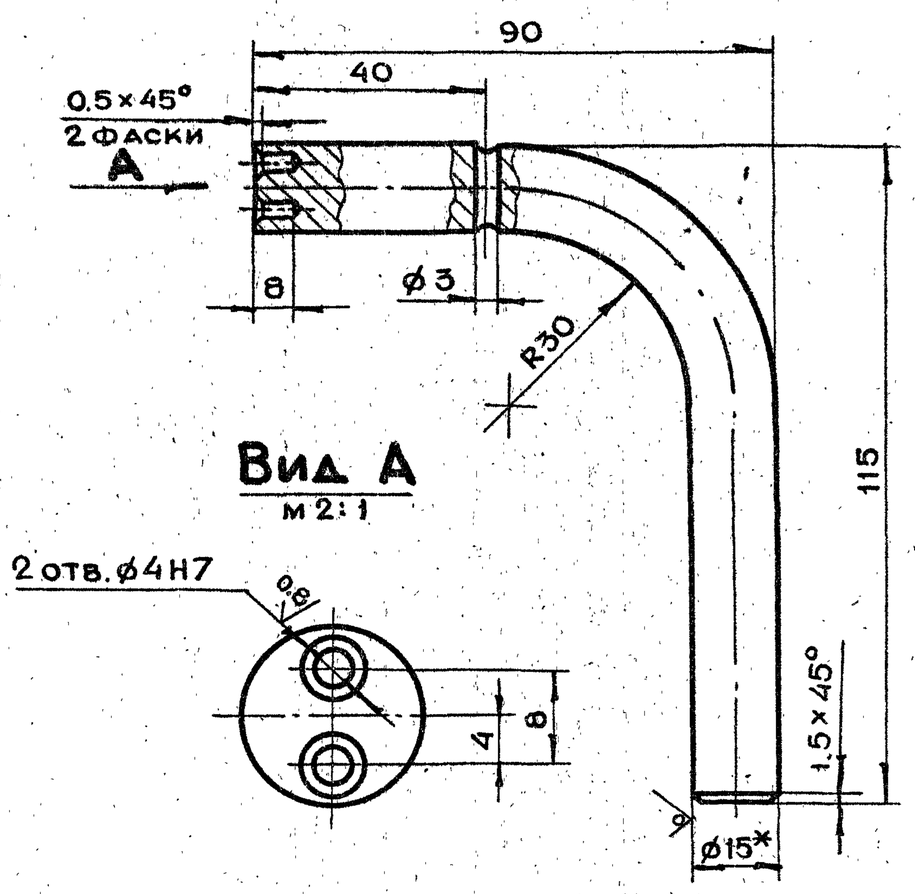


1. * Размер для справок
2. Неуказанные предельные отклонения размеров $+t_2, -t_2, \pm\frac{t_2}{2}$
3. Длина развертки $\ell = 174$ мм

1-83.01.31.101

| Изм | Лист | N докум. | Подп. | Дата | Ручка | Лит | Масса | Масштаб |
|---|---|---|---|---|---|---|---|---|
| Разраб. | | Андреева | | | | | 0.24 | 1:1 |
| Пров. | | Маркова | | | | Лист | Листов 1 | |
| Гл.инж.пр. | | Черкасова | | | Круг $\frac{В15\ ГОСТ\ 2590-71}{Ст.3\ ГОСТ\ 535-79}$ | Главапу Мосгорисполкома Моспромпроект Мастерская №6 | | |
| Н.контр. | | Рачкова | | | | | | |

Копировал Формат А4

1-83.01.31.200СБ

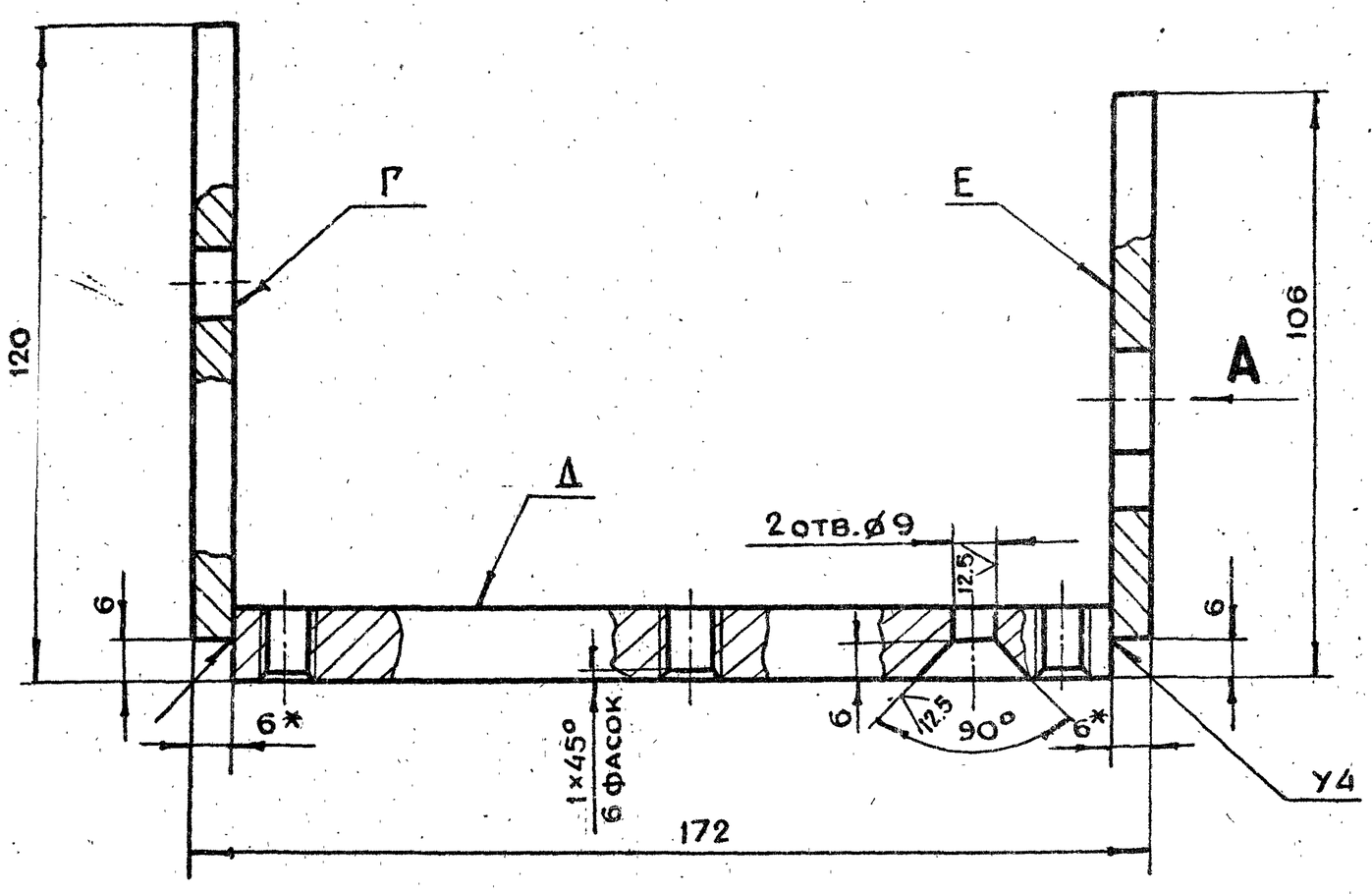


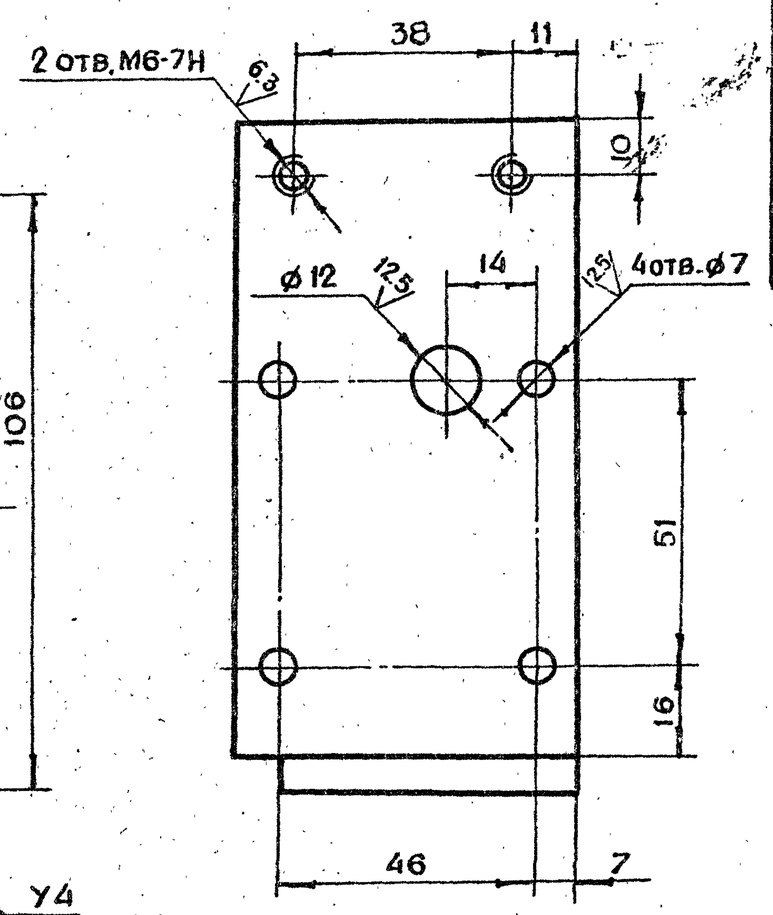


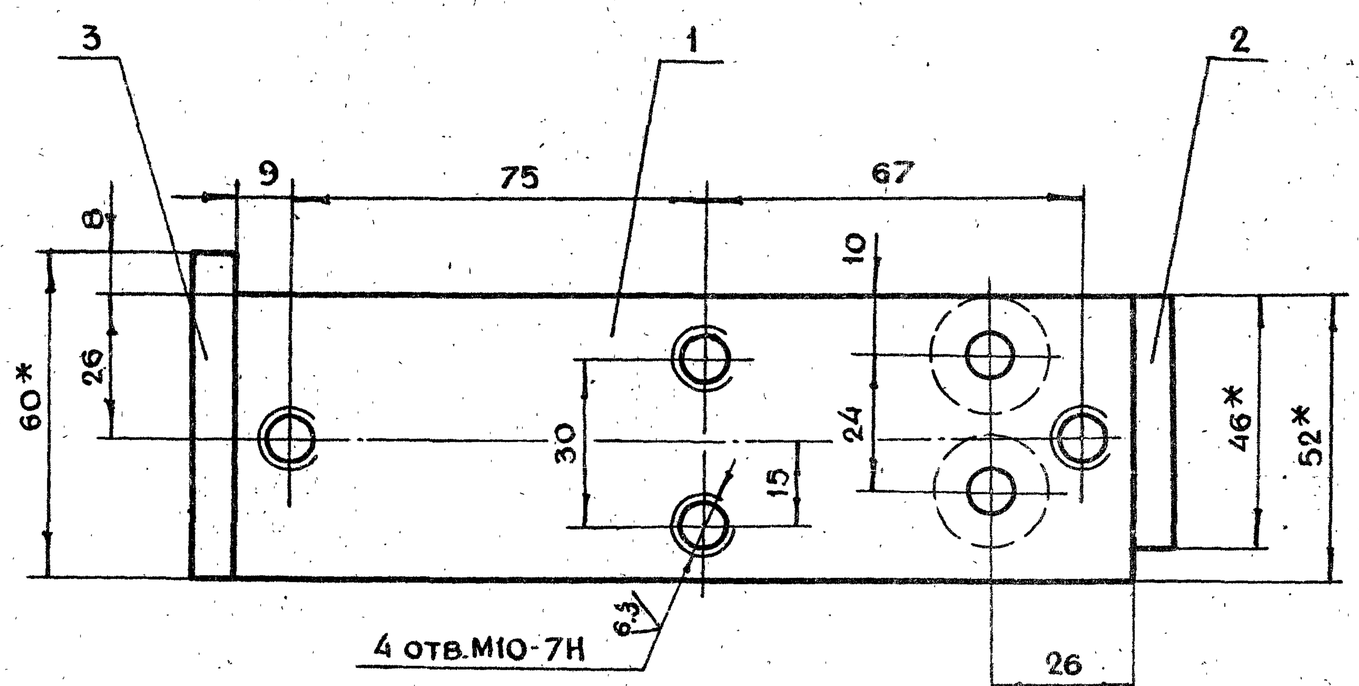


Вид А

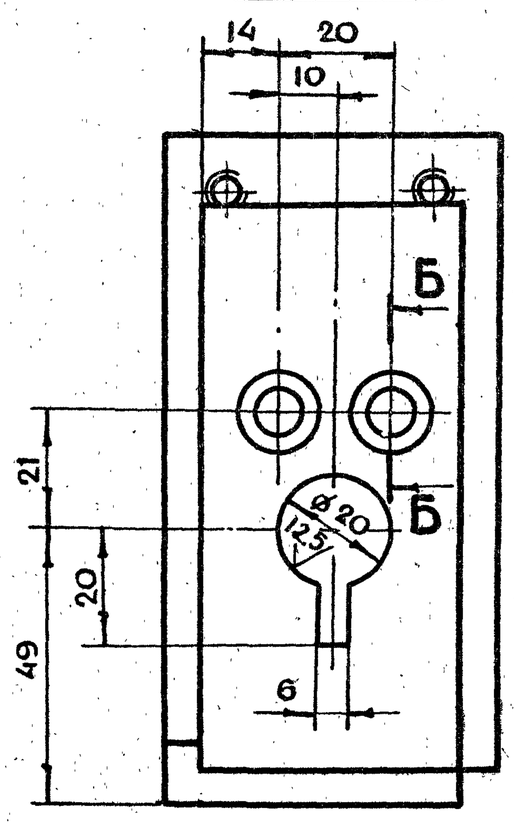


Б-Б

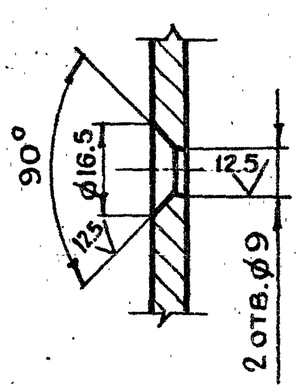


1. * Размеры для справок
2. Неуказанные предельные отклонения размеров $+t_2, -t_2, \pm\frac{t_2}{2}$
3. Сварку производить по ГОСТ 5264-80
4. Все резьбы и отверстия нарезать и сверлить после сварки основания
5. Отклонение оси перпендикулярности плоскостей Г и Е к плоскости Д по угольнику не более 0.2 мм по длине 172 мм.

| | | | | | | | | |
|---|---|---|---|---|---|---|---|---|
| | | | | | 1-83.01.31.200СБ | | | |
| Изм. | Лит. | N докум. | Подп. | Дата | | Лит. | Масса | Масштаб |
| Разраб. | | Маркова | | | Основание<br>Сборочный чертеж | | 1.3 | 1:1 |
| Пров. | | Андреева | | | | Лист | Листов 1 | |
| Гл.инж.пр. | | Черкасова | | | | Главпу Мосгорисполкома<br>МОСПРОМПРОЕКТ<br>Мастерская N 6 | | |
| Н.контр. | | Воробьева | | | | | | |
| Гл.констр. | | Григорьев | | | | | | |
| Гл.спец. | | Бычков | | | | | | |
| Нач.маст. | | Грибков | | | | | | |

## 1-83.01.31.302

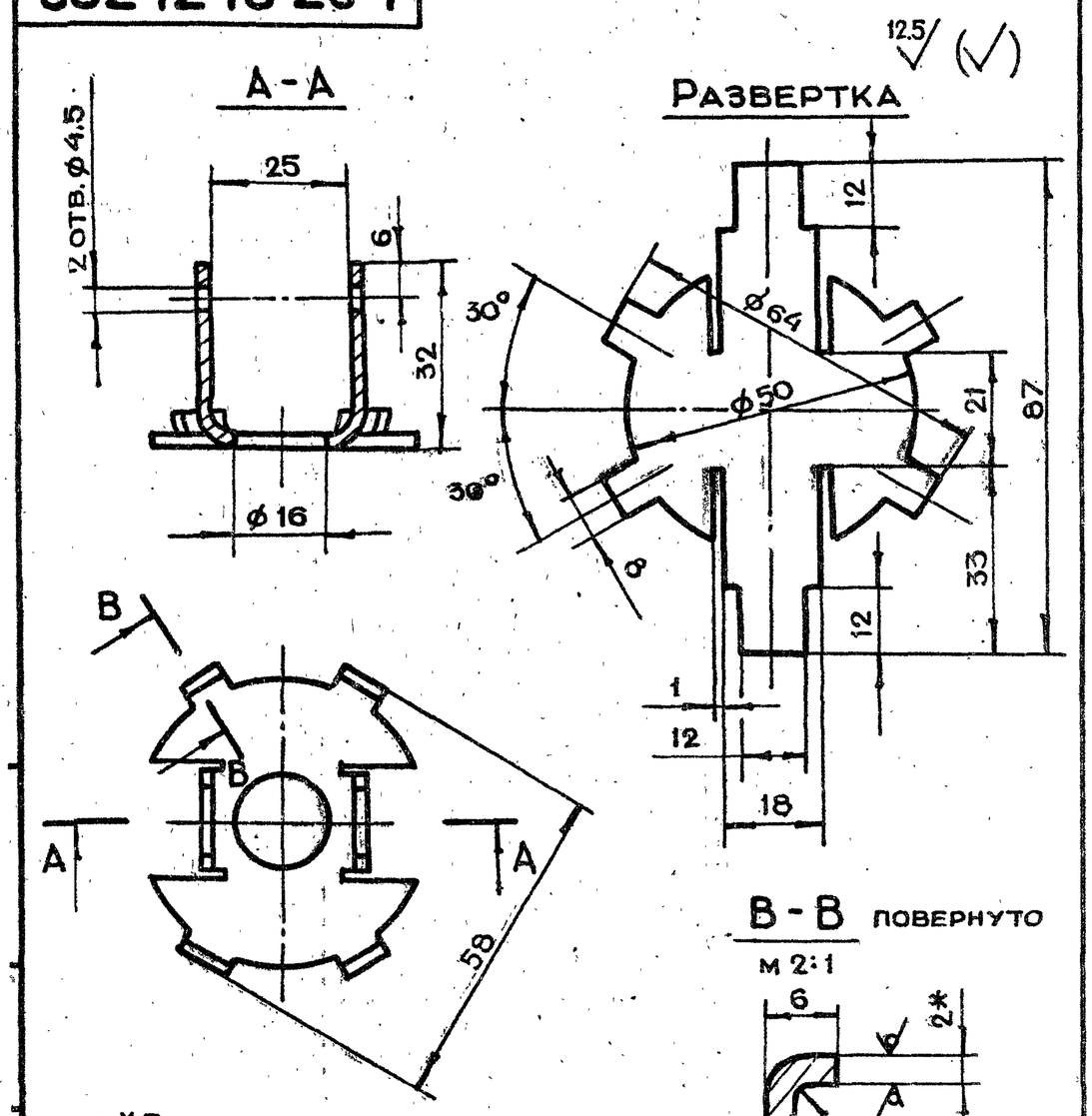


1. *Размер для справок
2. Неуказанные предельные отклонения размеров $+t_2, -t_2, \pm\frac{t_2}{2}$
3. Ц9хр

| Изм | Лит | N докум. | Подп. | Дата | 1-83.01.31.302 | | | |
|---|---|---|---|---|---|---|---|---|
| Разраб. | | Андреева | | | Рамка | Лит. | Масса 0.05 | Масштаб 1:1 |
| Пров. | | Маркова | | | | Лист | Листов 1 | |
| Гл.инж.пр. | | Черкасова | | | Лист БПН2.0 ГОСТ 19903-74 / 3-IV Ст.3 ГОСТ 16523-70 | Главапу Мосгорисполкома МОСПРОМПРОЕКТ Мастерская №6 | | |
| Н.контр. | | Рачкова | | | | | | |

Копировал Формат А4

## 1-83.01.31.303

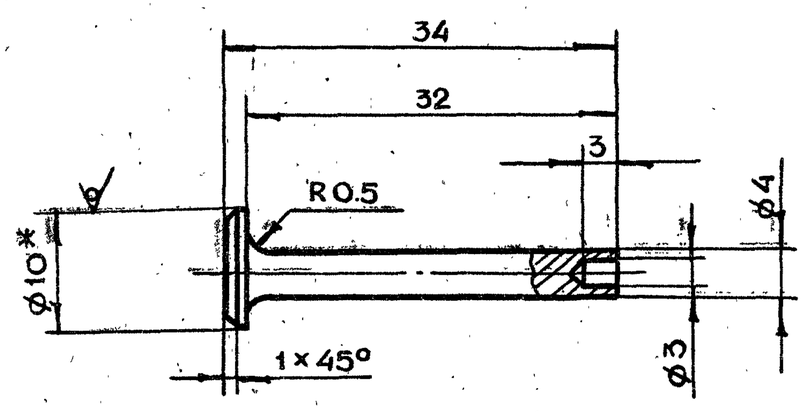


1. *Размер для справок
2. Неуказанные предельные отклонения размеров $+t_2, -t_2, \pm\frac{t_2}{2}$
3. Ц9хр

| Изм | Лит | N докум. | Подп. | Дата | 1-83.01.31.303 | | | |
|---|---|---|---|---|---|---|---|---|
| Разраб. | | Андреева | | | Штырь | Лит | Масса 0.012 | Масштаб 2:1 |
| Пров. | | Маркова | | | | Лист | Листов 1 | |
| Гл.инж.пр. | | Черкасова | | | Круг В10 ГОСТ 2590-71 / Ст3 ГОСТ 535-79 | Главапу Мосгорисполкома МОСПРОМПРОЕКТ Мастерская №6 | | |
| Н.контр. | | Рачкова | | | | | | |

Копировал Формат А4

Подп. и дата | Инв.N дубл. | Взам.инв.N | Подп. и дата | Инв.N подл.

## 1-83.01.31.401

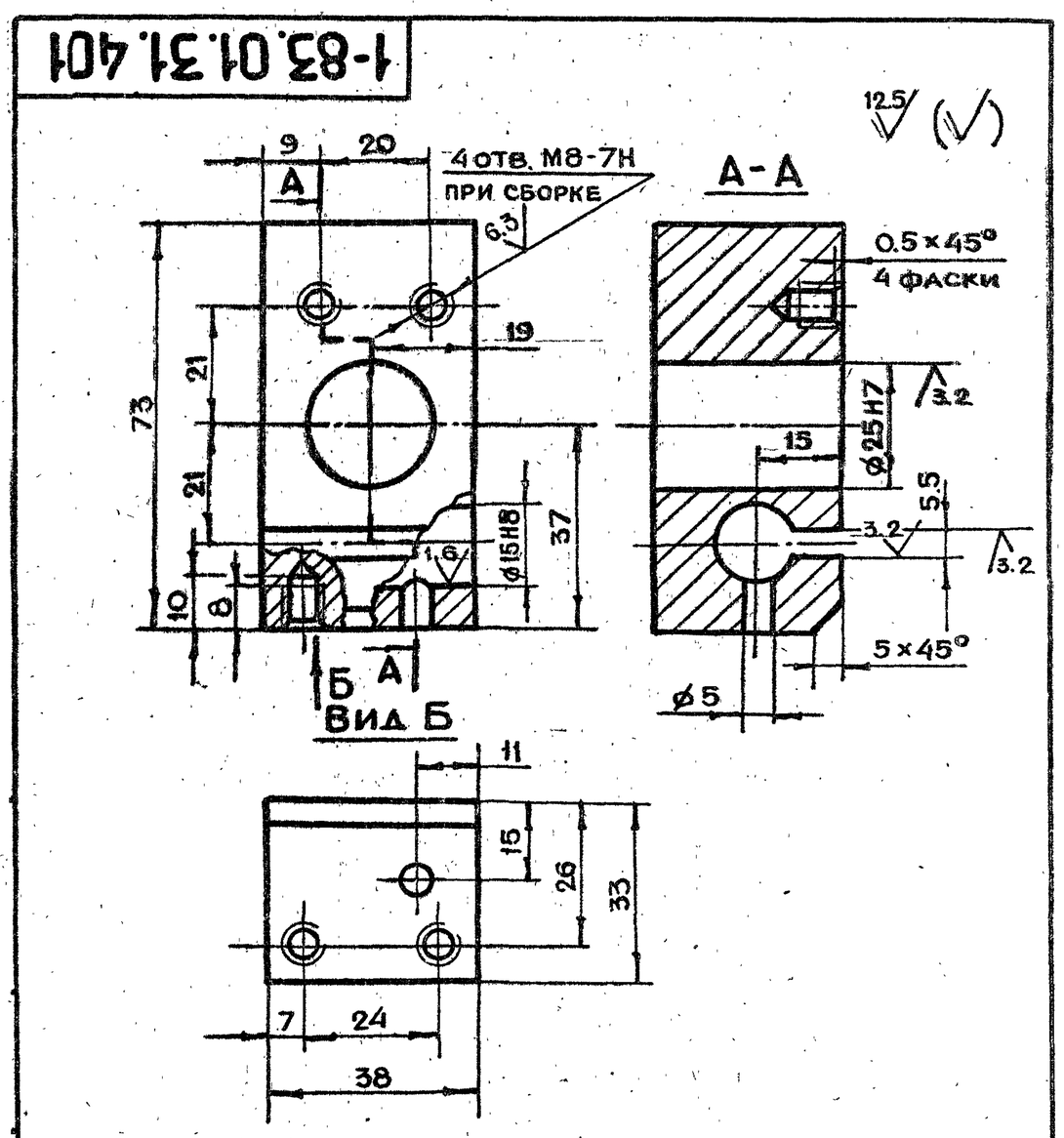


Неуказанные предельные отклонения размеров $+t_2, -t_2, \pm\frac{t_2}{2}$

| Изм | Лит | N докум. | Подп. | Дата | 1-83.01.31.401 | | | |
|---|---|---|---|---|---|---|---|---|
| Разраб. | | Андреева | | | Корпус | Лит. | Масса 0.5 | Масштаб 1:1 |
| Пров. | | Маркова | | | | Лист | Листов 1 | |
| Гл.инж.пр. | | Черкасова | | | Ст.3 ГОСТ 380-71 | Главапу Мосгорисполкома МОСПРОМПРОЕКТ Мастерская №6 | | |
| Н.контр. | | Рачкова | | | | | | |

Копировал Формат А4

## 1-83.01.31.400

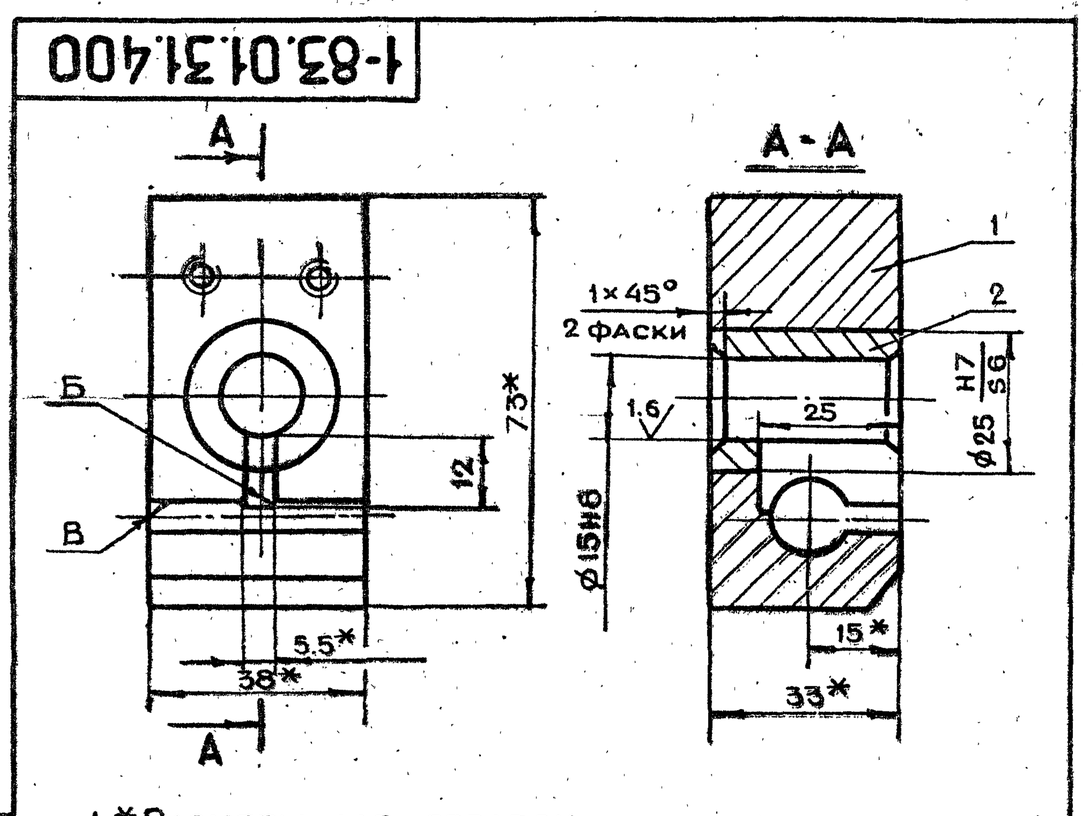


1. *Размеры для справок
2. Неперпендикулярность поверхности Б относительно поверхности В не более 0.1 мм на длине 24 мм.
3. Ц9хр

| Формат | Зона | Поз. | Обозначение | Наименование | Кол. | Прим. |
|---|---|---|---|---|---|---|
| | | | | Детали | | |
| А4 | | 1 | 1-83.01.31.401 | Корпус | 1 | |
| А4 | | 2 | 1-83.01.31.402 | Втулка | 1 | |

| Изм | Лит | N докум. | Подп. | Дата | 1-83.01.31.400 | | | |
|---|---|---|---|---|---|---|---|---|
| Разраб. | | Андреева | | | Опора в сборе | Лит. | Масса 0.56 | Масштаб 1:1 |
| Пров. | | Маркова | | | | Лист | Листов 1 | |
| Гл.инж.пр. | | Черкасова | | | | Главапу Мосгорисполкома МОСПРОМПРОЕКТ Мастерская №6 | | |
| Н.контр. | | Рачкова | | | | | | |
| Гл.констр. | | Григорьев | | | | | | |
| Гл.спец. | | Бычков | | | | | | |
| Нач.маст. | | Грибков | | | | | | |

Копировал Формат А4

## 1-83.01.31.501

6.3 (√)

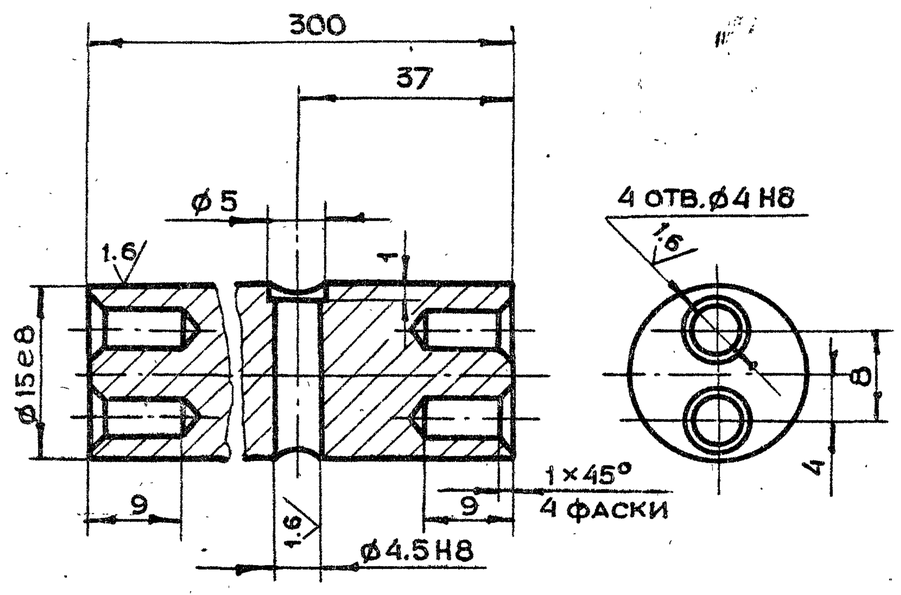


Неуказанные предельные отклонения размеров $+t_2, -t_2, \pm \frac{t_2}{2}$

| | | | | | | | | |
|---|---|---|---|---|---|---|---|---|
| Изм | Лит | N докум. | Подп. | Дата | 1-83.01.31.501 | | | |
| Разраб. | | Андреева | | | Пруток | Лит. | Масса | Масштаб |
| Пров. | | Маркова | | | | | 0.3 | 2:1 |
| Гл.инж.пр. | | Черкасова | | | | Лист | Листов 1 | |
| Н.контр. | | Рачкова | | | Круг В16 ГОСТ 2590-71 / Ст.3 ГОСТ 535-79 | Главапу Мосгорисполкома МОСПРОМПРОЕКТ Мастерская N6 | | |

Копировал Формат А4

Подп. и дата | Взам.инв.N | Инв.N дубл. | Подп. и дата | Инв.N подл.

## 1-83.01.31.502

6.3 (√)

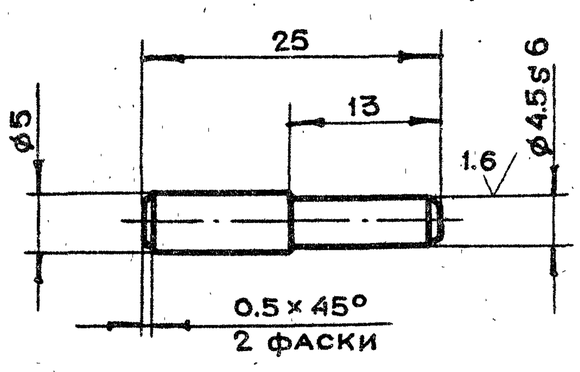


1. Неуказанные предельные отклонения размеров $+t_2, -t_2 \pm \frac{t_2}{2}$
2. Закалить HRS-30÷40

| | | | | | | | | |
|---|---|---|---|---|---|---|---|---|
| Изм | Лит | N докум. | Подп. | Дата | 1-83.01.31.502 | | | |
| Разраб. | | Андреева | | | Палец | Лит. | Масса | Масштаб |
| Пров. | | Маркова | | | | | 0.003 | 2:1 |
| Гл.инж.пр. | | Черкасова | | | | Лист | Листов 1 | |
| Н.контр. | | Рачкова | | | Круг В6 ГОСТ 2590-71 / 45-2-5 ГОСТ 1050-74 | Главапу Мосгорисполкома МОСПРОМПРОЕКТ Мастерская N6 | | |

Копировал Формат А4

## 1-83.01.31.402

12.5 (√)

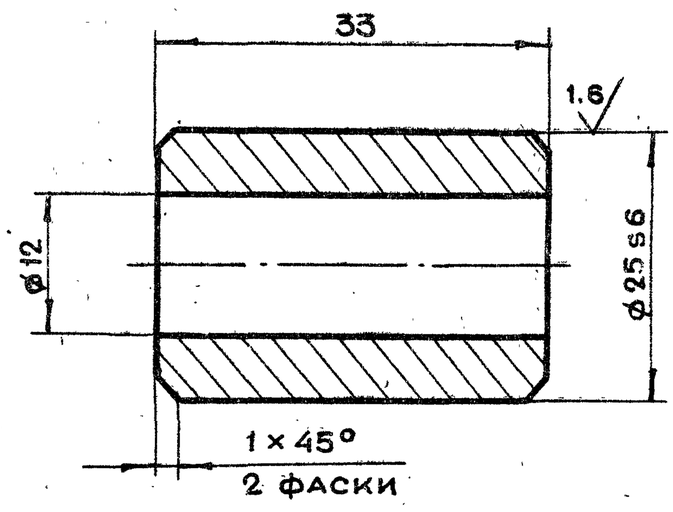


Неуказанные предельные отклонения размеров $+t_2, -t_2, \pm \frac{t_2}{2}$

| | | | | | | | | |
|---|---|---|---|---|---|---|---|---|
| Изм | Лит | N докум. | Подп. | Дата | 1-83.01.31.402 | | | |
| Разраб. | | Андреева | | | Втулка | Лит. | Масса | Масштаб |
| Пров. | | Маркова | | | | | 0.06 | 2:1 |
| Гл.инж.пр. | | Черкасова | | | | Лист | Листов 1 | |
| Н.контр. | | Рачкова | | | | | | |
| Гл.констр. | | Григорьев | | | Круг В26 ГОСТ 2590-71 / Ст.3 ГОСТ 535-79 | Главапу Мосгорисполкома МОСПРОМПРОЕКТ Мастерская N6 | | |
| Гл.спец. | | Бычков | | | | | | |
| Нач.маст. | | Грибков | | | | | | |

Копировал Формат А4

## 1-83.01.31.500

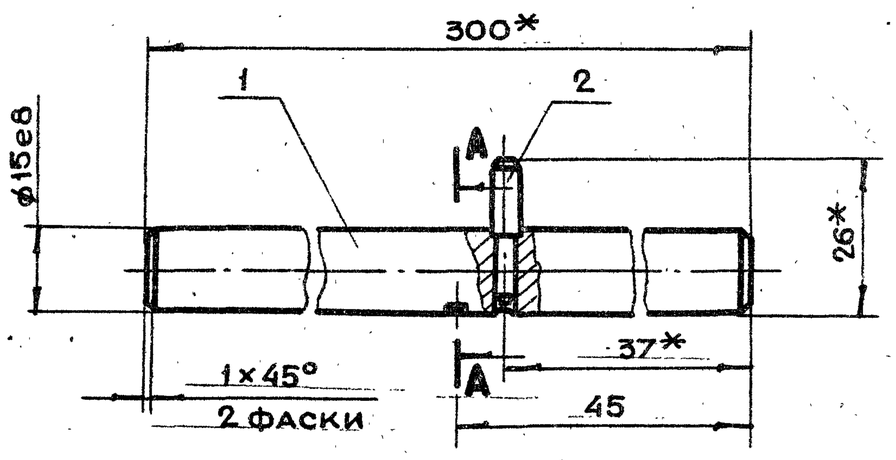


**A - A**
М 2:1

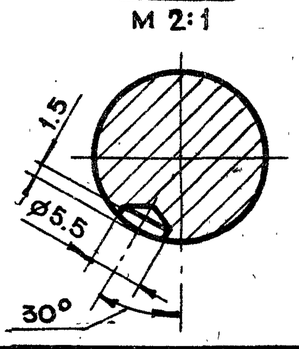


1. *Размеры для справок
2. Лунку ø5.5 выполнить при сборке при втянутом штоке (см. В-В чертеж 1-83.01.31.000СБ)

| Формат | Зона | Поз. | Обозначение | Наименование | Кол. | Прим. |
|---|---|---|---|---|---|---|
| | | | | Детали | | |
| А4 | | 1 | 1-83.01.31.501 | Пруток | 1 | |
| А4 | | 2 | 1-83.01.31.502 | Палец | 1 | |

| | | | | | | | | |
|---|---|---|---|---|---|---|---|---|
| Изм | Лит | N докум. | Подп. | Дата | 1-83.01.31.500 | | | |
| Разраб. | | Андреева | | | Валик в сборе | Лит. | Масса | Масштаб |
| Пров. | | Маркова | | | | | 0.3 | 1:1 |
| Гл.инж.пр. | | Черкасова | | | | Лист | Листов 1 | |
| Н.контр. | | Рачкова | | | | Главапу Мосгорисполкома МОСПРОМПРОЕКТ Мастерская N6 | | |

Копировал Формат А4

19426-02 41

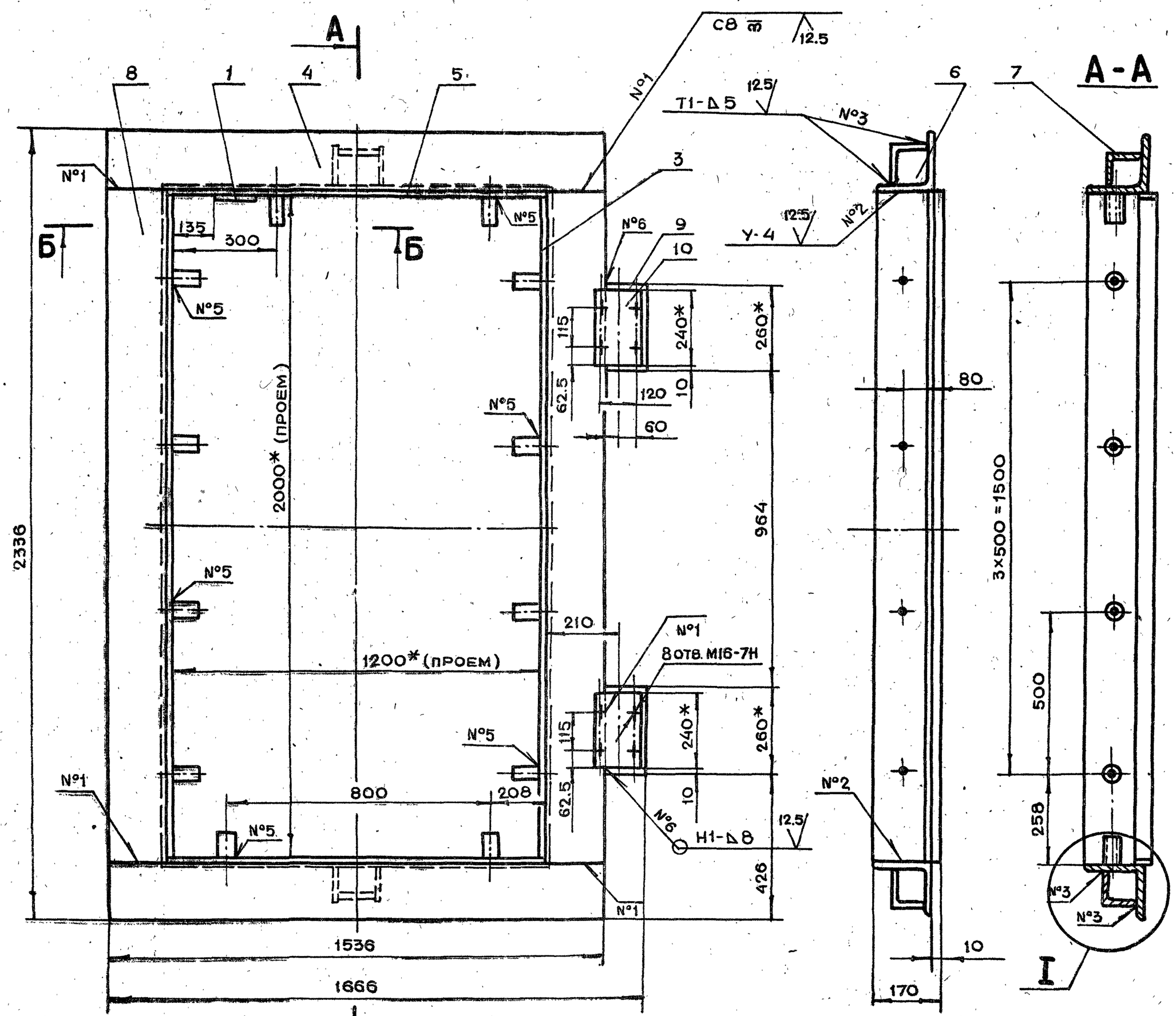


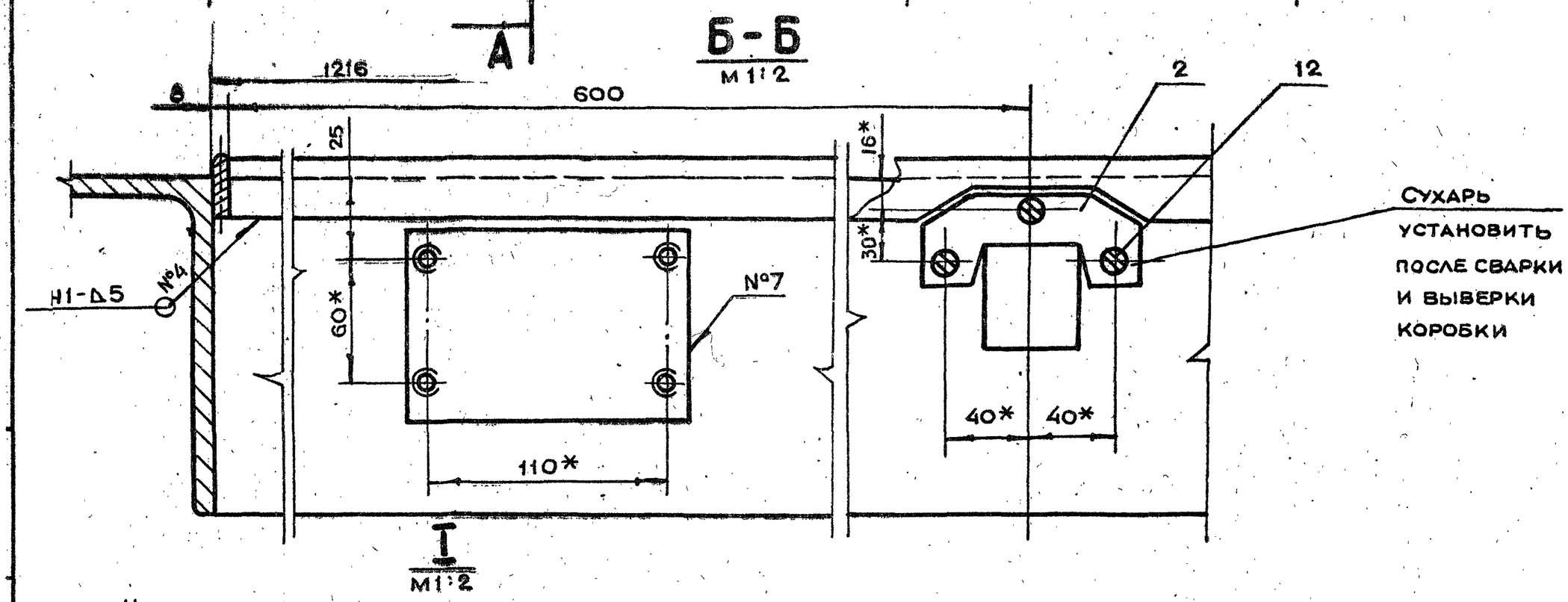


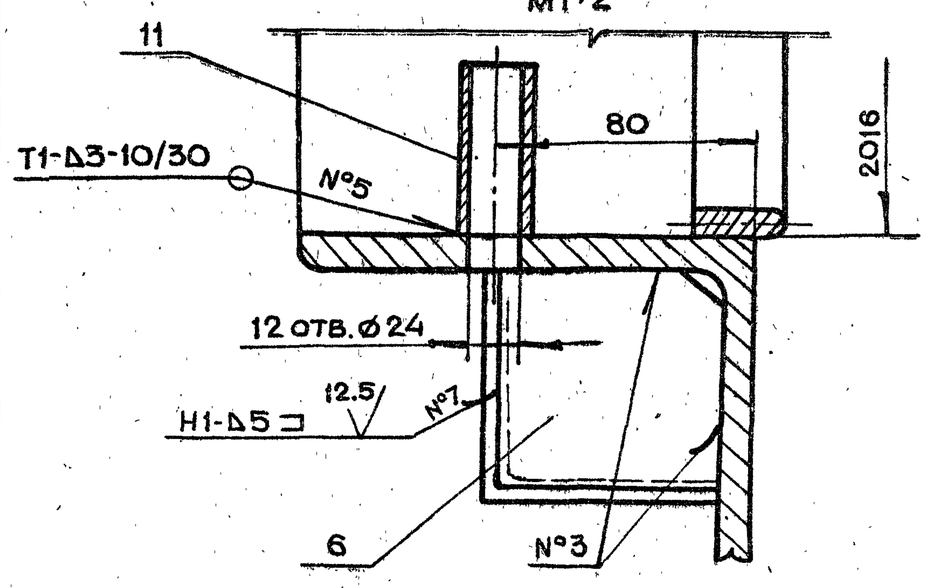


1. * Размеры для справок
2. Неуказанные предельные отклонения размеров $+t_2, -t_2, \pm\frac{t_2}{2}$
3. Сварку производить по ГОСТ 5264-80

| | | | | | | | | |
|---|---|---|---|---|---|---|---|---|
| | | | | | 1-83.02.00.000СБ | | | |
| Изм. | Лит. | N докум. | Подп. | Дата | Коробка в сборе Сборочный чертеж | Лит. | Масса | Масштаб |
| Разраб. | | Андреева | | | | | 207 | 1:10 |
| Пров. | | Маркова | | | | Лист | Листов 1 | |
| Гл.инж.пр. | | Черкасова | | | | Главапу Мосгорисполкома Моспромпроект Мастерская № 6 | | |
| Н.контр. | | Воробьева | | | | | | |
| Гл.констр. | | Григорьев | | | | | | |
| Гл.спец. | | Бычков | | | | | | |
| Нач.маст. | | Грибков | | | | | | |

19426-02 42 Копировал

Формат А2

## 1-83.02.00.003

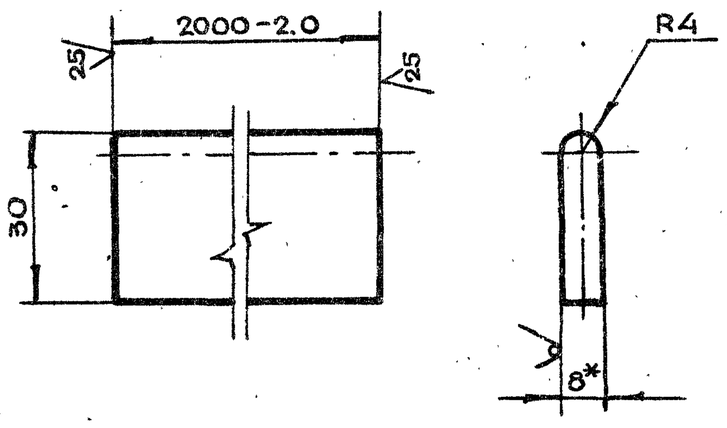


1. * Размер для справок
2. Неуказанные предельные отклонения размеров $+t_2, -t_2, \pm \frac{t_2}{2}$

| | | | | | | | |
|---|---|---|---|---|---|---|---|
| Изм | Лит. | N докум. | Подп. | Дата | 1-83.02.00.003 | | |
| Разраб. | | Андреева | | | Полоса | Лит. | Масса 3.8 / Масштаб 1:1 |
| Пров. | | Маркова | | | | Лист | Листов 1 |
| Гл.инж.пр. | | Черкасова | | | Лист БПН8 ГОСТ19903-74 / Ст.3 ГОСТ14637-79 | Главапу Мосгорисполкома МОСПРОМПРОЕКТ Мастерская N 6 | |
| Н.контр. | | Воробьева | | | | | |

Копировал Формат А4

## 1-83.02.00.004

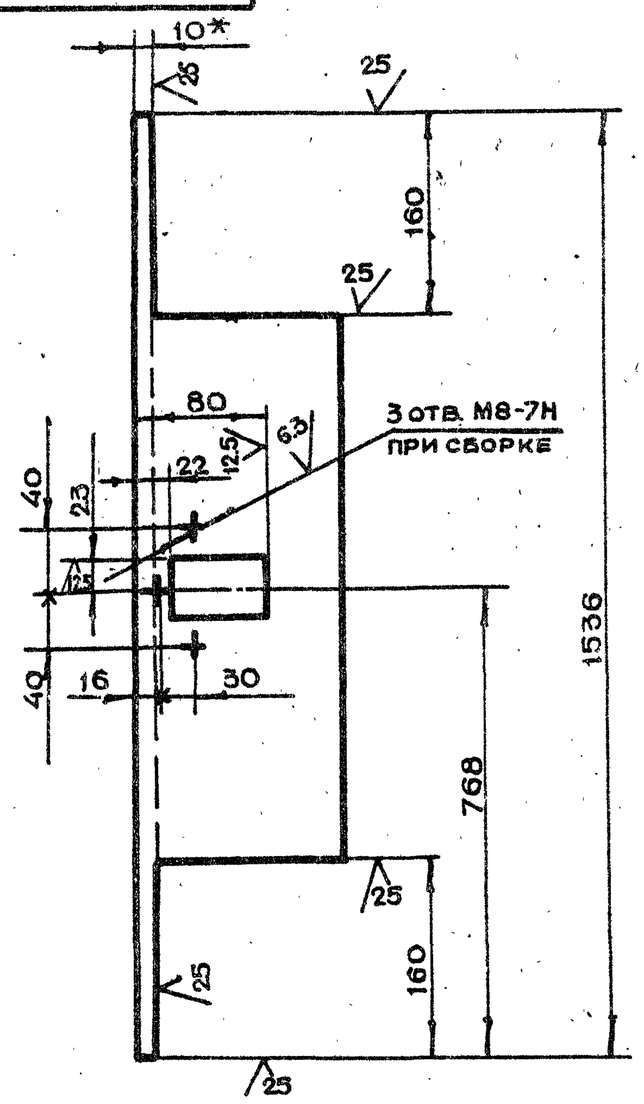


1. * Размер для справок
2. Неуказанные предельные отклонения размеров $+t_2, -t_2, \pm \frac{t_2}{2}$

| | | | | | | | |
|---|---|---|---|---|---|---|---|
| Изм | Лит. | N докум. | Подп. | Дата | 1-83.02.00.004 | | |
| Разраб. | | Андреева | | | Уголок | Лит. | Масса 40.0 / Масштаб 1:5 |
| Пров. | | Маркова | | | | Лист | Листов 1 |
| Гл.инж.пр. | | Черкасова | | | Уголок Б-160×160×10 ГОСТ8509-72 / Ст.3 сп ГОСТ 535-79 | Главапу Мосгорисполкома МОСПРОМПРОЕКТ Мастерская N 6 | |
| Н.контр. | | Воробьева | | | | | |

Копировал Формат А4

## 1-83.02.00.001

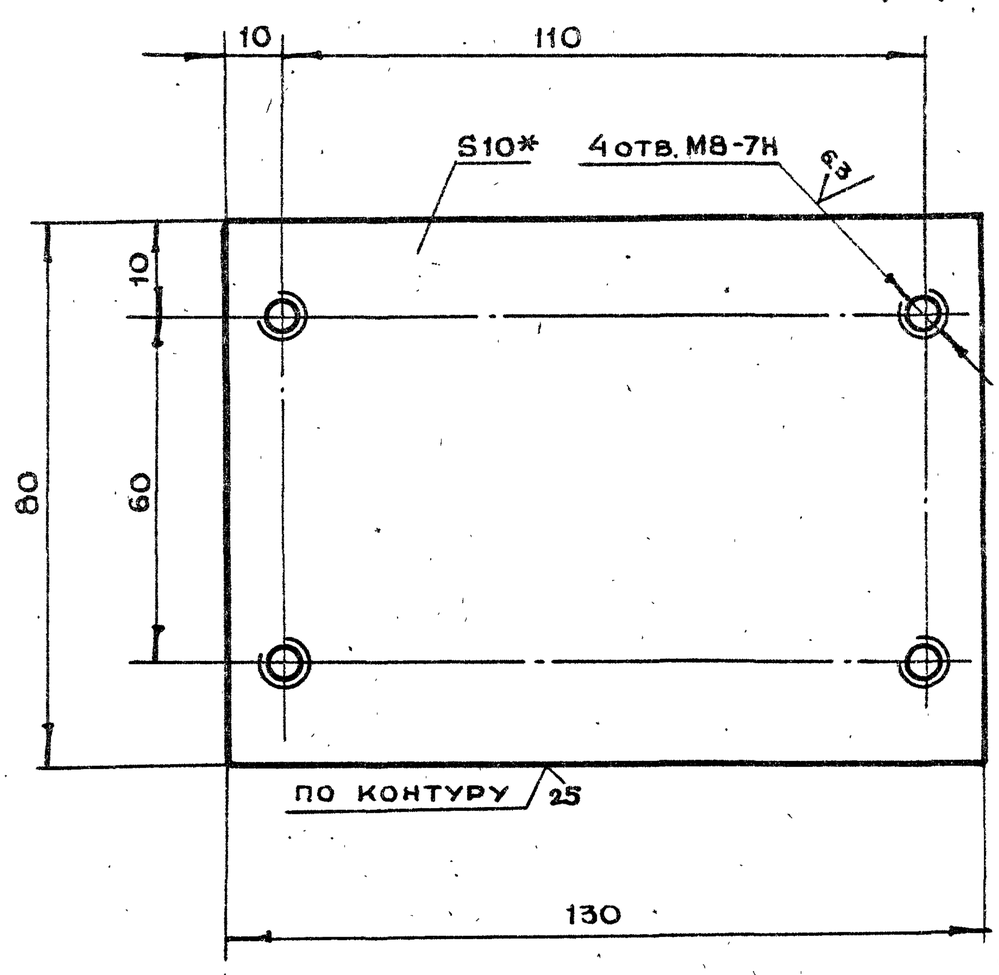


1. * Размер для справок
2. Неуказанные предельные отклонения размеров $+t_2, -t_2, \pm \frac{t_2}{2}$

| | | | | | | | |
|---|---|---|---|---|---|---|---|
| Изм | Лит | N докум. | Подп. | Дата | 1-83.02.00.001 | | |
| Разраб. | | Андреева | | | Основание | Лит. | Масса 0.9 / Масштаб 1:1 |
| Пров. | | Маркова | | | | Лист | Листов 1 |
| Гл.инж.пр. | | Черкасова | | | Лист. БПН10 ГОСТ19903-74 / Ст.3 ГОСТ14637-79 | Главапу Мосгорисполкома МОСПРОМПРОЕКТ Мастерская N 6 | |
| Н.контр. | | Воробьева | | | | | |
| Гл.констр. | | Григорьев | | | | | |
| Гл.спец. | | Бычков | | | | | |
| Нач.маст. | | Грибков | | | | | |

Копировал Формат А4

## 1-83.02.00.002

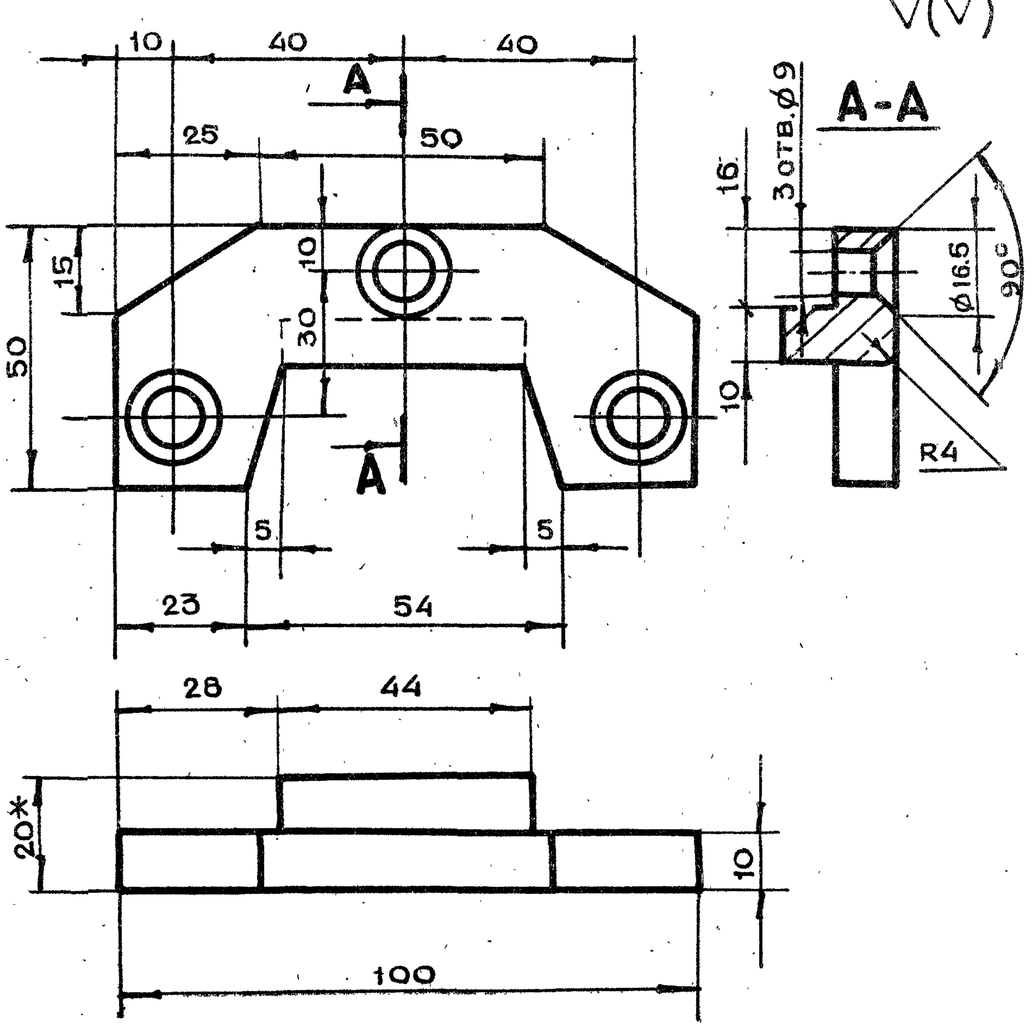


1. * Размер для справок
2. Неуказанные предельные отклонения размеров $+t_2, -t_2, \pm \frac{t_2}{2}$

| | | | | | | | |
|---|---|---|---|---|---|---|---|
| Изм | Лит | N докум. | Подп. | Дата | 1-83.02.00.002 | | |
| Разраб. | | Андреева | | | Сухарь | Лит. | Масса 0.28 / Масштаб 1:1 |
| Пров. | | Маркова | | | | Лист | Листов 1 |
| Гл.инж.пр. | | Черкасова | | | Лист БПН20 ГОСТ19903-74 / Ст.3 ГОСТ14637-79 | Главапу Мосгорисполкома МОСПРОМПРОЕКТ Мастерская N 6 | |
| Н.контр. | | Воробьева | | | | | |

Копировал Формат А4

Подп. и дата | Инв. N дубл. | Взам. инв. N | Подп. и дата | Инв. N подл.

1-83.01.20.001

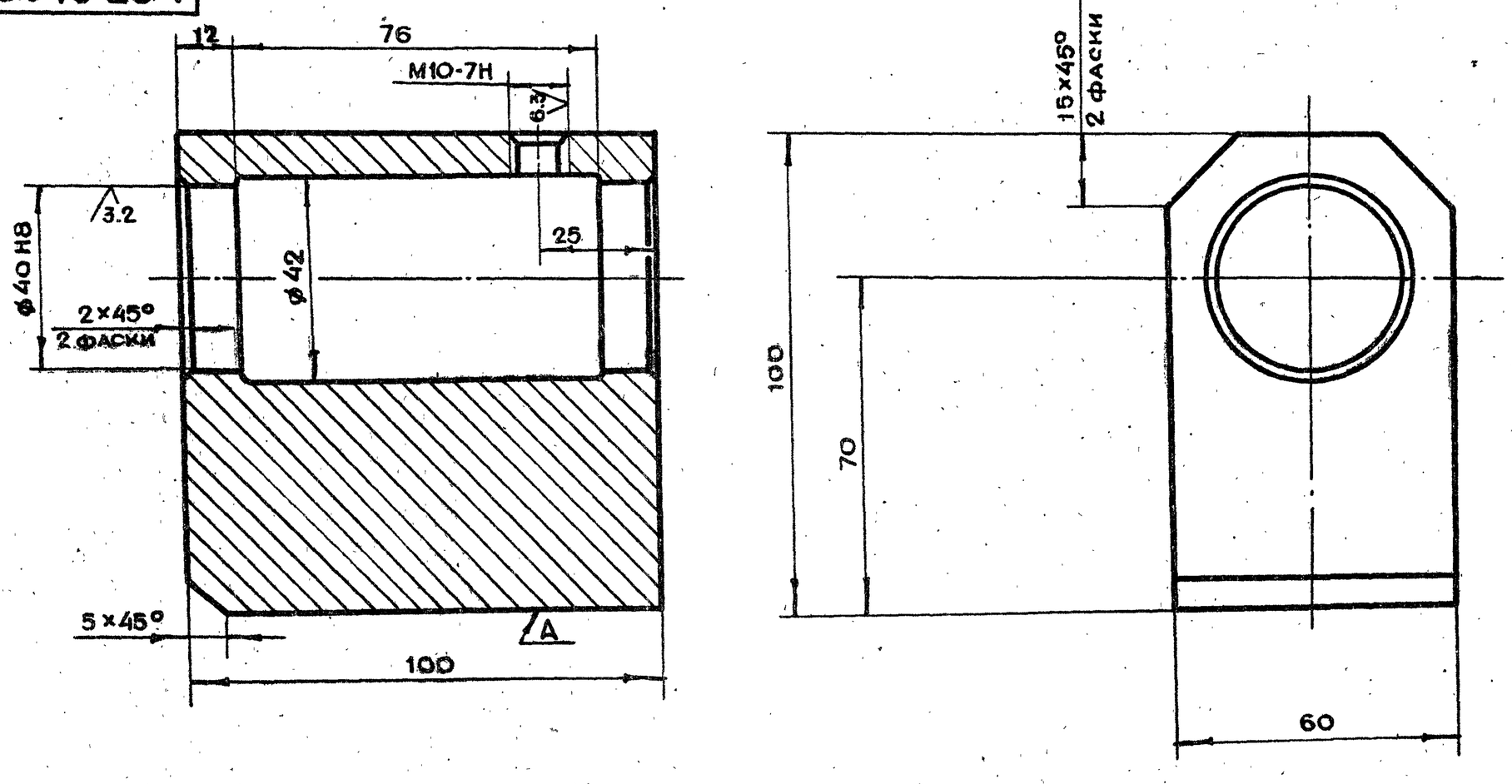


1. Непараллельность оси отв. относительно поверхности А не более 0.01 мм.
2. Неуказанные предельные отклонения размеров $+t_2, -t_2, \pm\frac{t_2}{2}$

| | | | | | | | | |
|---|---|---|---|---|---|---|---|---|
| | | | | | 1-83.01.20.001 | | | |
| Изм | Лит. | N докум. | Подп. | Дата | Опора | Лит. | Масса | Масштаб |
| Разраб. | | Андреева | | | | | 3.5 | 1:1 |
| Пров. | | Маркова | | | | Лист | Листов 1 | |
| Гл.инж.пр. | | Черкасова | | | | | | |
| Н.контр. | | Воробьева | | | ст.3 ГОСТ 380-71 | Главпу Мосгорисполкома МОСПРОМПРОЕКТ Мастерская №6 | | |

Копировал Формат А3

1-83.02.00.006

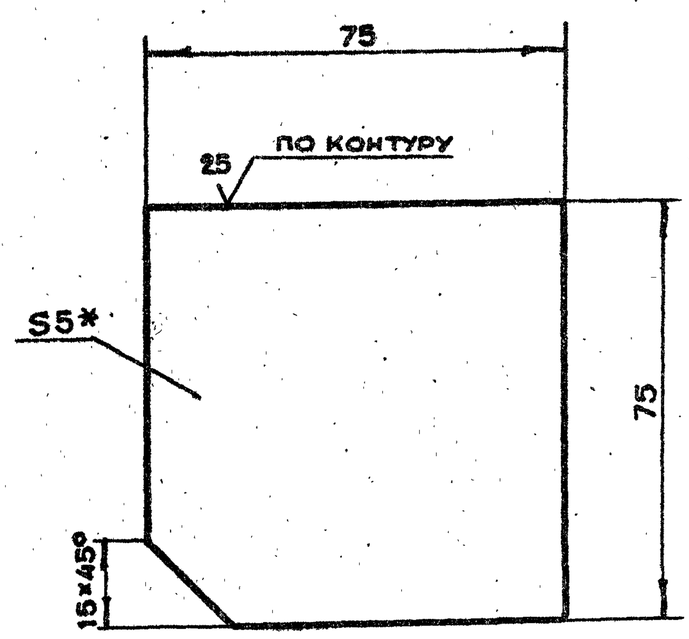


1. *Размер для справок.
2. Неуказанные предельные отклонения размеров $+t_2, -t_2, \pm\frac{t_2}{2}$

| | | | | | | | | |
|---|---|---|---|---|---|---|---|---|
| | | | | | 1-83.02.00.006 | | | |
| Изм | Лит | N докум. | Подп. | Дата | Лист | Лит. | Масса | Масштаб |
| Разраб | | Андреева | | | | | 0.2 | 1:1 |
| Пров. | | Маркова | | | | Лист | Листов 1 | |
| Гл.инж.пр | | Черкасова | | | | | | |
| Н.контр. | | Воробьева | | | Лист — БПН5 ГОСТ 19903-74 / Ст3 ГОСТ 14637-79 | Главпу Мосгорисполкома МОСПРОМПРОЕКТ Мастерская №6 | | |

Копировал Формат А4

1-83.02.00.005

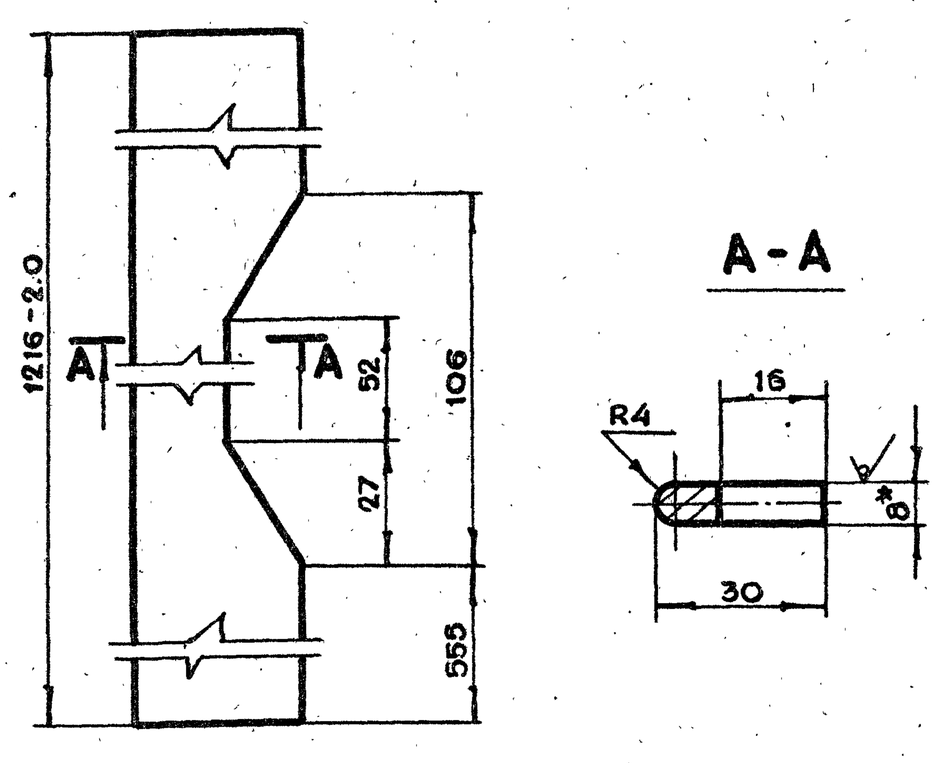


1. *Размер для справок
2. Неуказанные предельные отклонения размеров $+t_2, -t_2, \pm\frac{t_2}{2}$

| | | | | | | | | |
|---|---|---|---|---|---|---|---|---|
| | | | | | 1-83.02.00.005 | | | |
| Изм | Лит. | N докум. | Подп. | Дата | Полоса | Лит. | Масса | Масштаб |
| Разраб. | | Андреева | | | | | 2.2 | 1:1 |
| Пров. | | Маркова | | | | Лист | Листов 1 | |
| Гл.инж.пр. | | Черкасова | | | | | | |
| Н.контр. | | Воробьева | | | | | | |
| Гл.констр. | | Григорьев | | | Лист — БПН8 ГОСТ 19903-74 / Ст.3 ГОСТ 14637-79 | Главпу Мосгорисполкома МОСПРОМПРОЕКТ Мастерская №6 | | |
| Гл.спец. | | Бычков | | | | | | |
| Нач.маст. | | Грибков | | | | | | |

Подп. и дата | Взам. инв. N | Инв. N дубл. | Подп. и дата | Инв. N подл.

19426-02 44

Копировал Формат А4

1-83.03.00.001

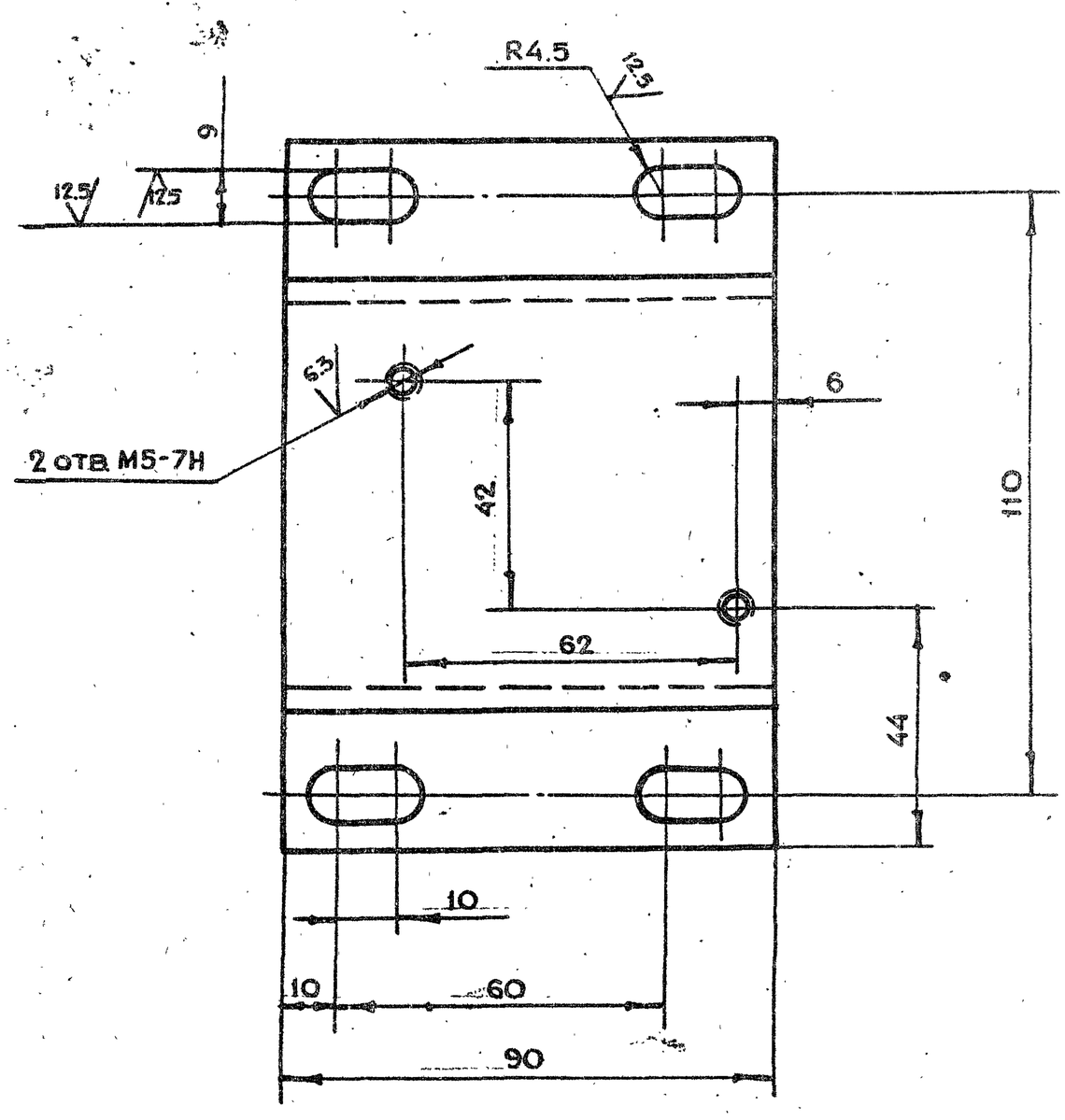


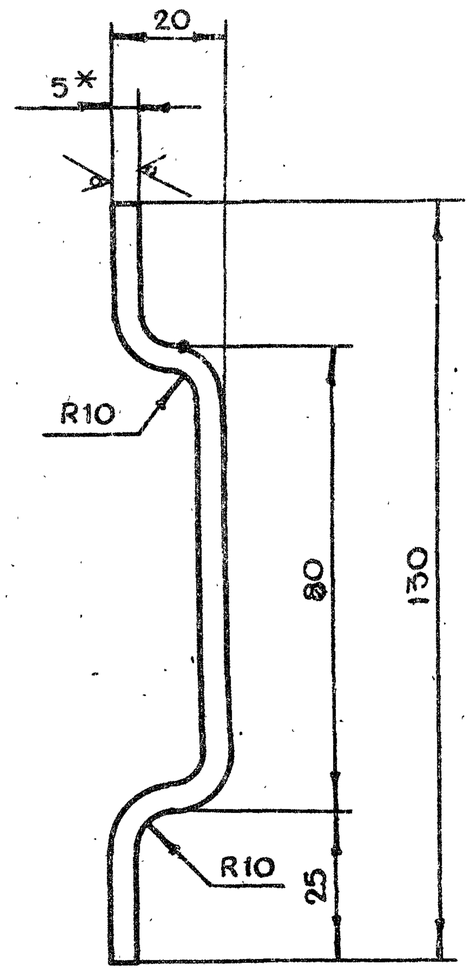


1. * Размер для справок
2. Неуказанные предельные отклонения размеров $+t_2, -t_2, \pm \frac{t_2}{2}$
3. Развернутая длина $l = 145$ мм

| Изм | Лит | N докум. | Подп. | Дата | 1-83.03.00.001 | | | |
|---|---|---|---|---|---|---|---|---|
| Разраб. | | Андреева | | | Основание | Лит. | Масса | Масштаб |
| Пров. | | Маркова | | | | | 0.5 | 1:1 |
| Гл.инж.пр. | | Черкасова | | | | Лист | Листов 1 | |
| Н.контр. | | Рачкова | | | Лист БПН5 ГОСТ 19903-74 / Ст.3 ГОСТ 14637-79 | Главпу Мосгорисполкома Мосгорпромпроект Мастерская №6 | | |

Копировал Формат А3

1-83.03.00.000СБ

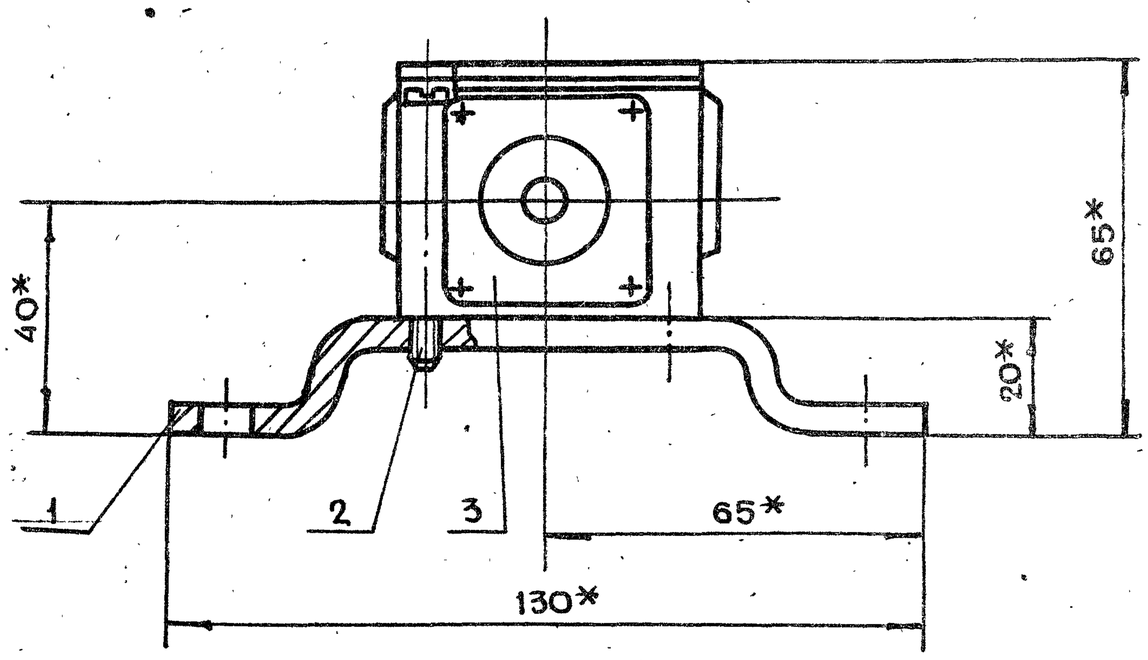


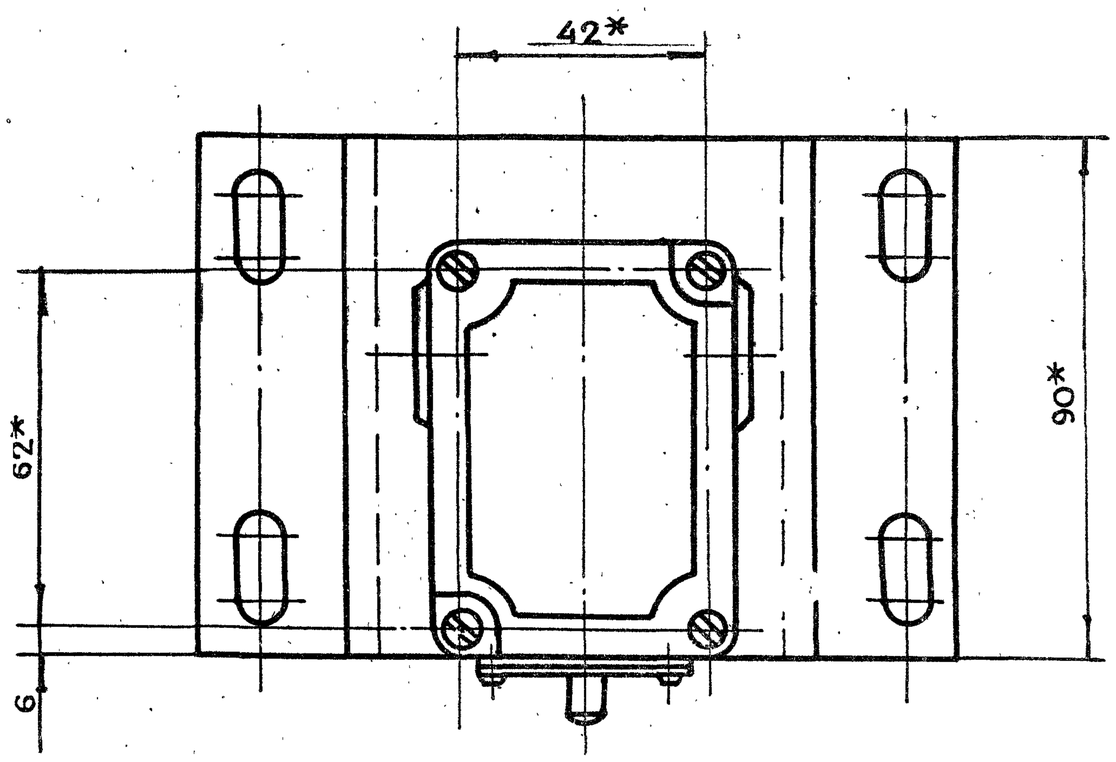


* Размеры для справок

| Изм | Лит | N докум. | Подп. | Дата | 1-83.03.00.000СБ | | | |
|---|---|---|---|---|---|---|---|---|
| Разраб. | | Андреева | | | Сигнализационное устройство. Сборочный чертеж | Лит | Масса | Масштаб |
| Пров. | | Маркова | | | | | 0.9 | 1:1 |
| Гл.инж.пр. | | Черкасова | | | | Лист | Листов 1 | |
| Н.контр. | | Рачкова | | | | Главпу Мосгорисполкома Мосгорпромпроект Мастерская №6 | | |
| Гл.констр. | | Григорьев | | | | | | |
| Гл.спец. | | Бычков | | | | | | |
| Нач.маст. | | Грибков | | | | | | |

19426-02 45 Копировал Формат А3

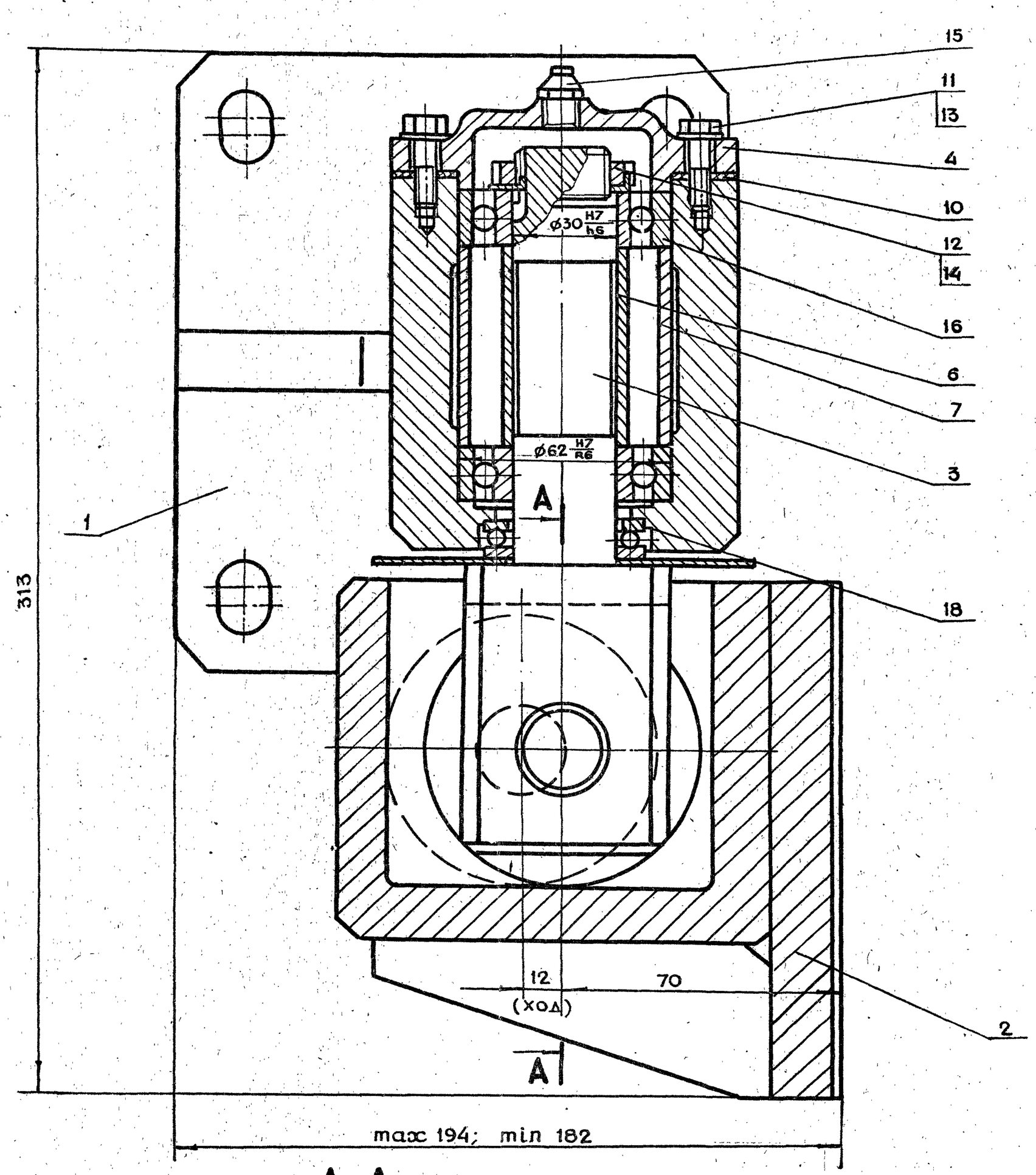


## А-А

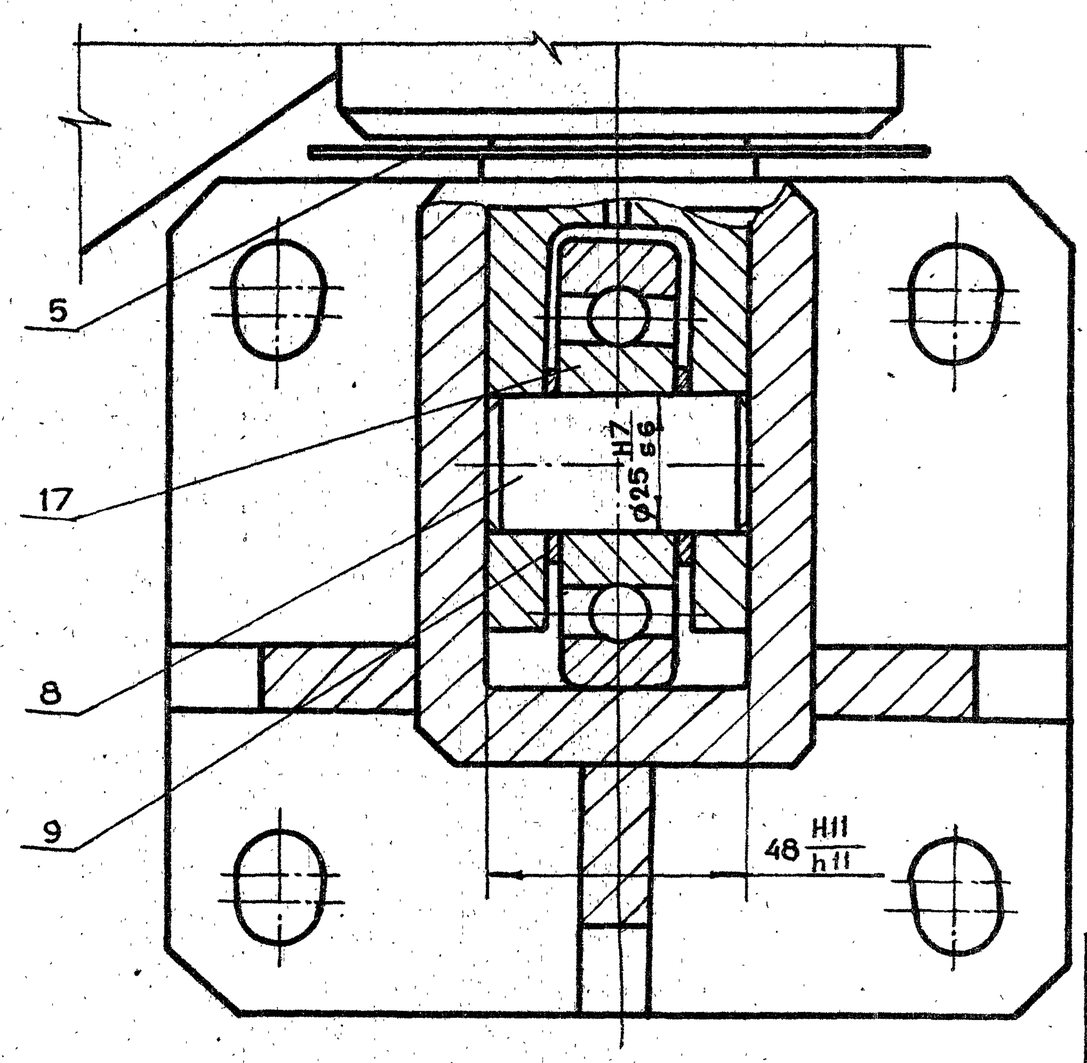


1. * Размеры для справок
2. Обеспечить легкое, без рывков и заеданий движение оси в петлях
3. После сборки полости подшипников заполнить жировым солидолом ГОСТ 1033-79

| | | | | | | | | |
|---|---|---|---|---|---|---|---|---|
| Изм | Лит | N докум. | Подп. | Дата | 1-83.04.00.000СБ | | | |
| Разраб. | | Андреева | | | Петля в сборе Тип I Сборочный чертеж | Лит | Масса | Масштаб |
| Пров. | | Маркова | | | | | 23 | 1:1 |
| Гл.инж.пр. | | Черкасова | | | | Лист | Листов 1 | |
| Н.контр. | | Рачкова | | | | Главапу Мосгорисполкома МОСПРОМПРОЕКТ Мастерская №8 | | |
| Гл.констр. | | Григорьев | | | | | | |
| Гл.спец. | | Бычков | | | | | | |
| Нач.маст. | | Грибков | | | | | | |

1-83.04.00.002

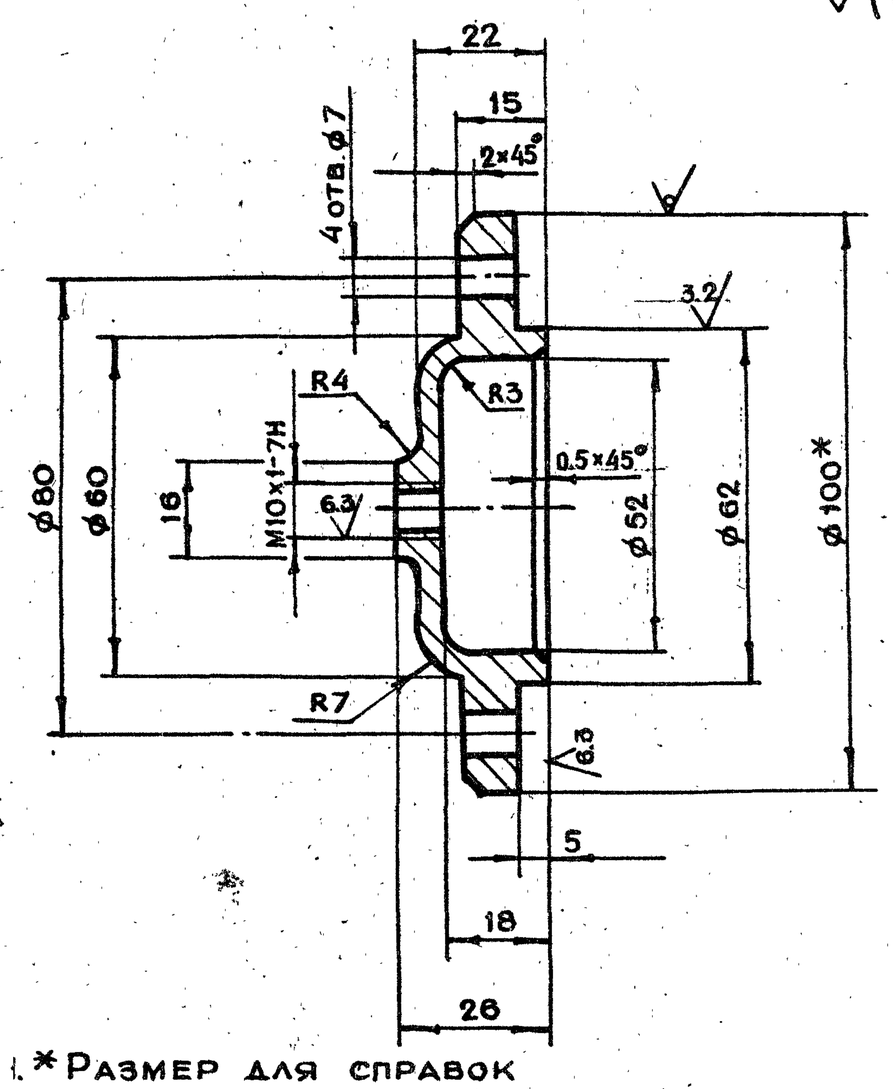


1. * Размер для справок
2. Неуказанные предельные отклонения размеров $+t_2, -t_2, \pm\frac{t_2}{2}$

| | | | | | | | | |
|---|---|---|---|---|---|---|---|---|
| Изм | Лит | N докум. | Подп. | Дата | 1-83.04.00.002 | | | |
| Разраб. | | Андреева | | | Крышка | Лит. | Масса 0.79 | Масштаб 1:1 |
| Пров. | | Маркова | | | | Лист | Листов 1 | |
| Гл.инж.пр. | | Черкасова | | | Ст.3 ГОСТ 380-71 | Главапу Мосгорисполкома МОСПРОМПРОЕКТ Мастерская N6 | | |
| Н.контр. | | Рачкова | | | | | | |

Копировал Формат А4

1-83.04.00.003

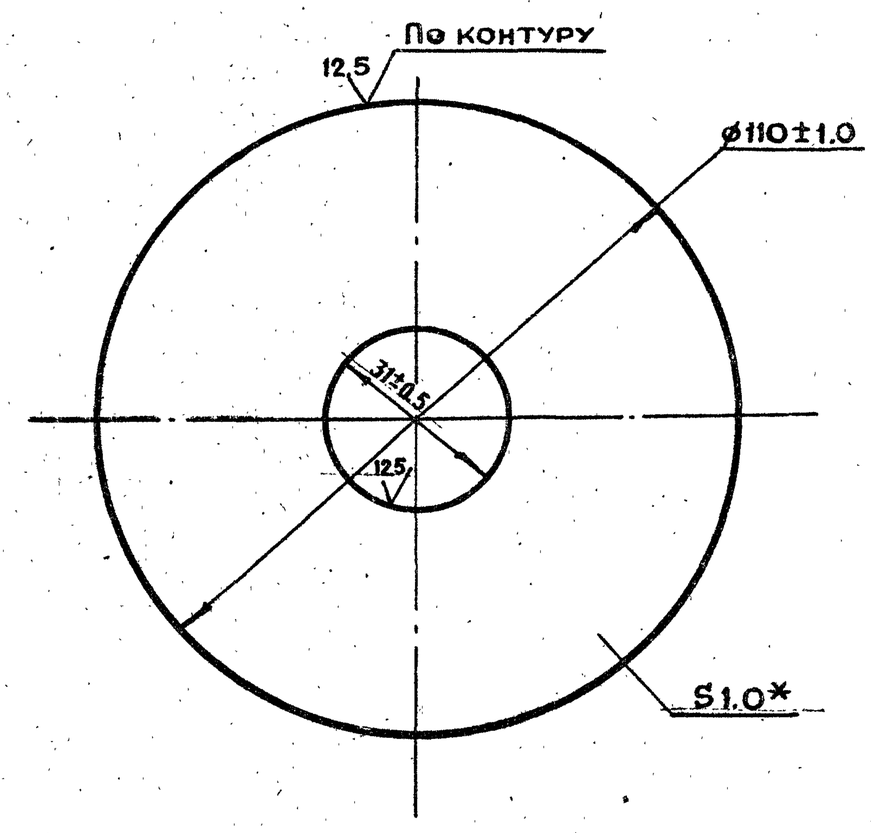


1. * Размер для справок
2. Неуказанные предельные отклонения размеров $+t_2, -t_2, \pm\frac{t_2}{2}$

| | | | | | | | | |
|---|---|---|---|---|---|---|---|---|
| Изм | Лит | N докум. | Подп. | Дата | 1-83.04.00.003 | | | |
| Разраб. | | Андреева | | | Крышка | Лит. | Масса 0.07 | Масштаб 1:1 |
| Пров. | | Маркова | | | | Лист | Листов 1 | |
| Гл.инж.пр. | | Черкасова | | | Лист БПН 1.0 ГОСТ 19903-74 / 3-IV Ст3 ГОСТ 16523-70 | Главапу Мосгорисполкома МОСПРОМПРОЕКТ Мастерская N6 | | |
| Н.контр. | | Рачкова | | | | | | |

Копировал Формат А4

Подп. и дата | Инв. N дубл. | Взам. инв. N | Подп. и дата | Инв. N подл.

1-83.04.00.001

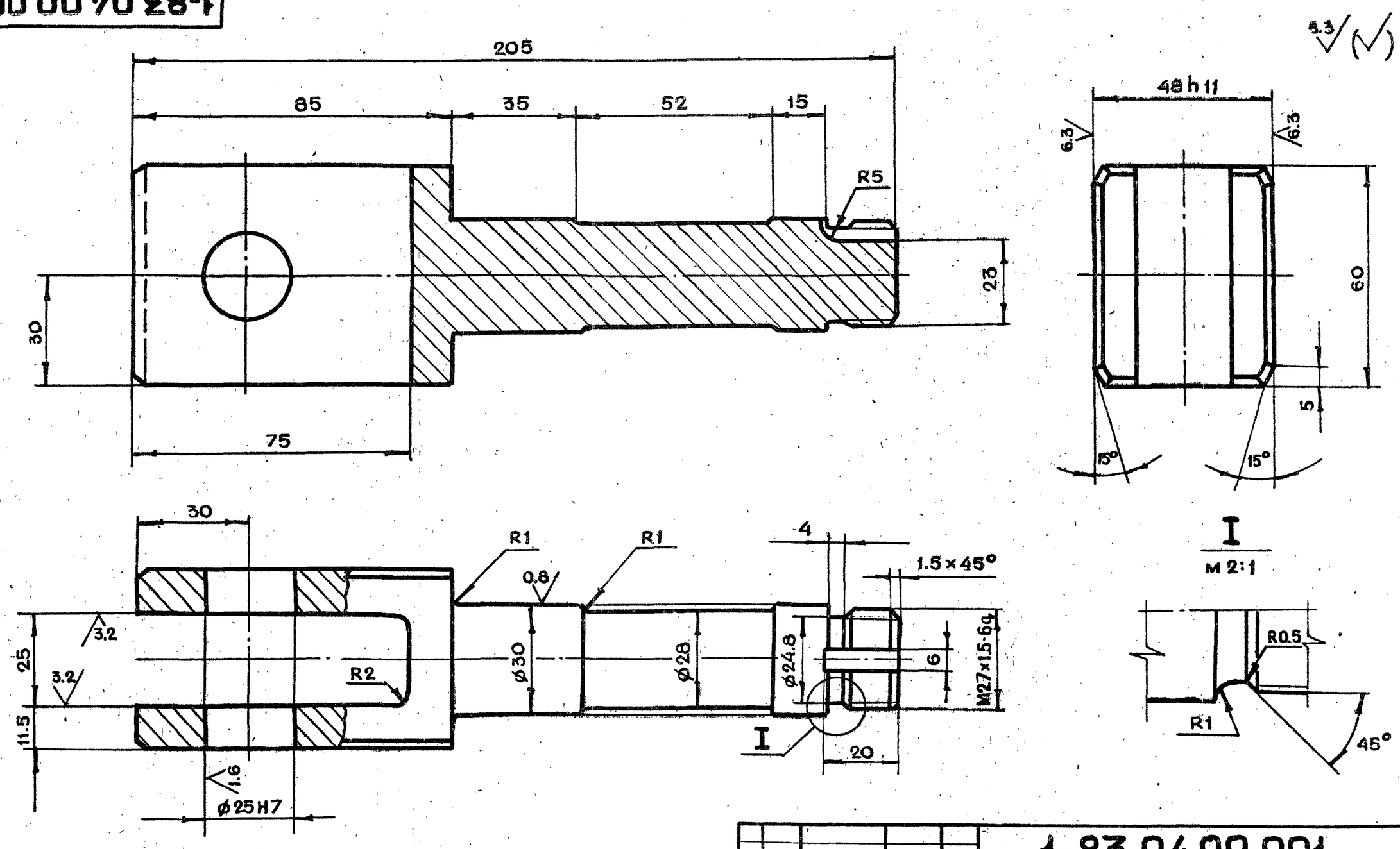


Неуказанные предельные отклонения размеров $+t_2, -t_2, \pm\frac{t_2}{2}$

| | | | | | | | | |
|---|---|---|---|---|---|---|---|---|
| Изм | Лит | N докум. | Подп. | Дата | 1-83.04.00.001 | | | |
| Разраб. | | Андреева | | | Ось | Лит. | Масса 1.15 | Масштаб 1:1 |
| Пров. | | Маркова | | | | Лист | Листов 1 | |
| Гл.инж.пр. | | Черкасова | | | 45-2-δ ГОСТ 1050-74 | Главапу Мосгорисполкома МОСПРОМПРОЕКТ Мастерская N6 | | |
| Н.контр. | | Рачкова | | | | | | |
| Гл.констр. | | Григорьев | | | | | | |
| Гл.спец. | | Бычков | | | | | | |
| Нач.маст. | | Грибков | | | | | | |

 Копировал Формат А3

1-83.04.00.006

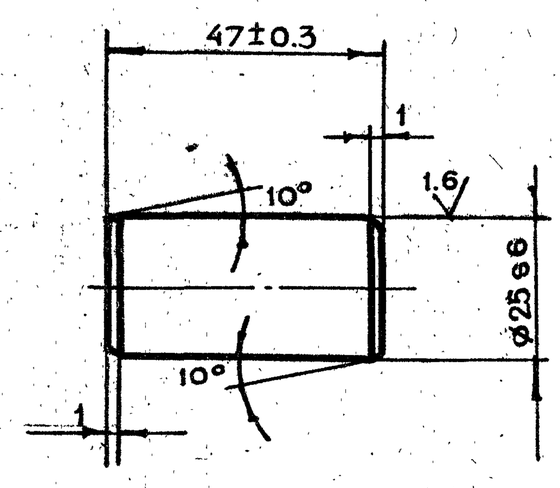


| | | | | | | | | |
|---|---|---|---|---|---|---|---|---|
| Изм | Лит | N докум. | Подп. | Дата | 1-83.04.00.006 | | | |
| Разраб. | | Андреева | | | Ось | Лит | Масса | Масштаб |
| Пров. | | Маркова | | | | | 0.18 | 1:1 |
| Гл.инж.пр. | | Черкасова | | | | Лист | Листов 1 | |
| Н.контр. | | Рачкова | | | Круг В26 ГОСТ 2590-71 / 45-2-5 ГОСТ 1050-74 | Главапу Мосгорисполкома МОСПРОМПРОЕКТ Мастерская №6 | | |

Копировал Формат А4

1-83.04.00.007

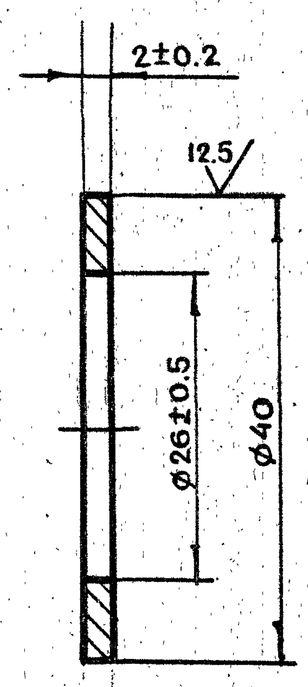


| | | | | | | | | |
|---|---|---|---|---|---|---|---|---|
| Изм | Лит | N докум. | Подп. | Дата | 1-83.04.00.007 | | | |
| Разраб. | | Андреева | | | Кольцо | Лит | Масса | Масштаб |
| Пров. | | Маркова | | | | | 0.01 | 2:1 |
| Гл.инж.пр. | | Черкасова | | | | Лист | Листов 1 | |
| Н.контр. | | Рачкова | | | Ст.3 ГОСТ 380-71 | Главапу Мосгорисполкома МОСПРОМПРОЕКТ Мастерская №6 | | |

Копировал Формат А4

1-83.04.00.004

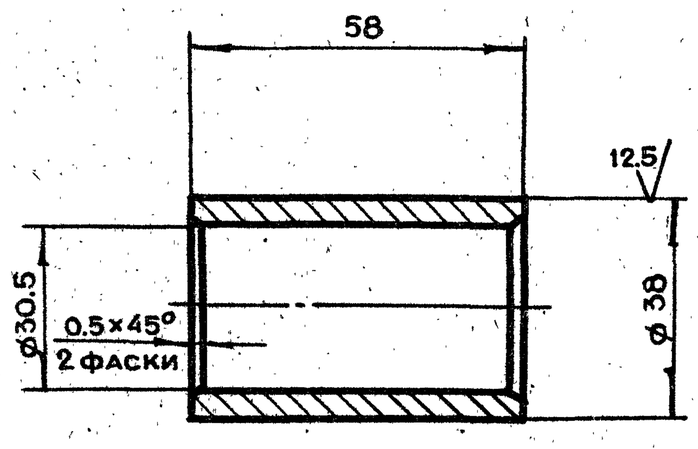


Неуказанные предельные отклонения размеров $+t_2, -t_2, \pm\frac{t_2}{2}$

| | | | | | | | | |
|---|---|---|---|---|---|---|---|---|
| Изм | Лит | N докум. | Подп. | Дата | 1-83.04.00.004 | | | |
| Разраб. | | Андреева | | | Втулка | Лит | Масса | Масштаб |
| Пров. | | Маркова | | | | | 0.19 | 1:1 |
| Гл.инж.пр. | | Черкасова | | | | Лист | Листов 1 | |
| Н.контр. | | Рачкова | | | Ст.3 ГОСТ 380-71 | Главапу Мосгорисполкома МОСПРОМПРОЕКТ Мастерская №6 | | |
| Гл.констр. | | Григорьев | | | | | | |
| Гл.спец. | | Бычков | | | | | | |
| Нач.маст. | | Грибков | | | | | | |

Копировал Формат А4

1-83.04.00.005

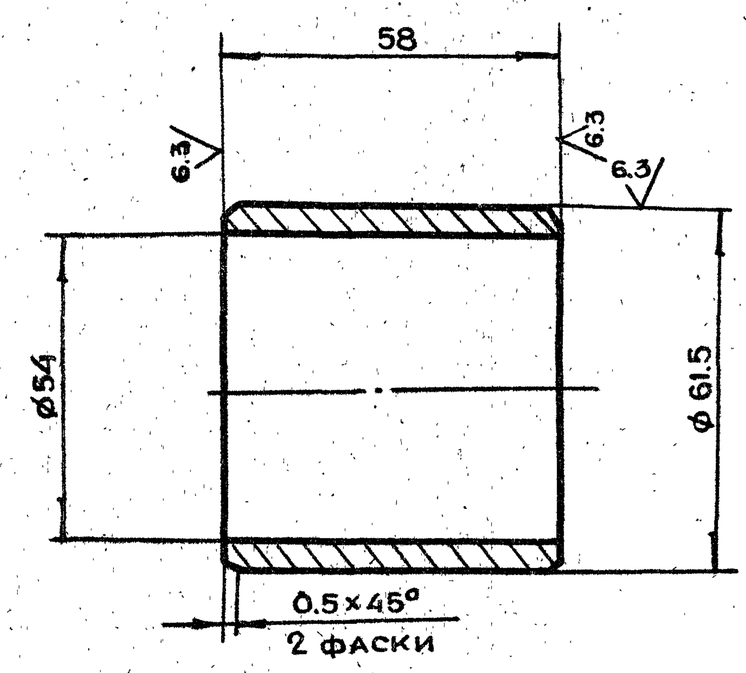


Неуказанные предельные отклонения размеров $+t_2, -t_2, \pm\frac{t_2}{2}$

| | | | | | | | | |
|---|---|---|---|---|---|---|---|---|
| Изм | Лит | N докум. | Подп. | Дата | 1-83.04.00.005 | | | |
| Разраб. | | Андреева | | | Втулка | Лит | Масса | Масштаб |
| Пров. | | Маркова | | | | | 0.34 | 1:1 |
| Гл.инж.пр. | | Черкасова | | | | Лист | Листов 1 | |
| Н.контр. | | Рачкова | | | Ст.3 ГОСТ 380-71 | Главапу Мосгорисполкома МОСПРОМПРОЕКТ Мастерская №6 | | |

Копировал Формат А4

Инв.N подл. | Подп. и дата | Взам.инв.N | Инв.N дубл. | Подп. и дата

19436-02 48

1-83.04.00.100СБ

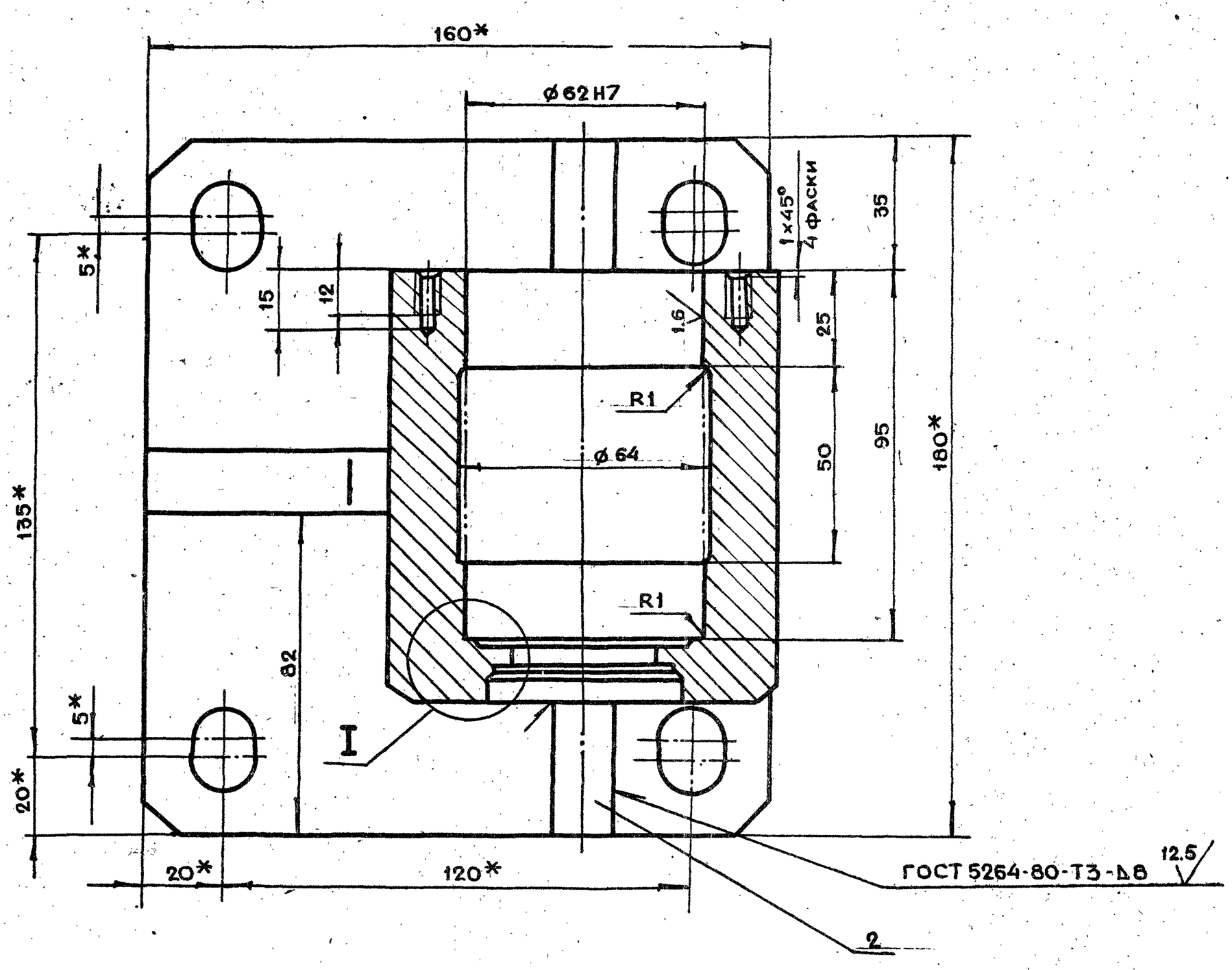


I
м 2:1

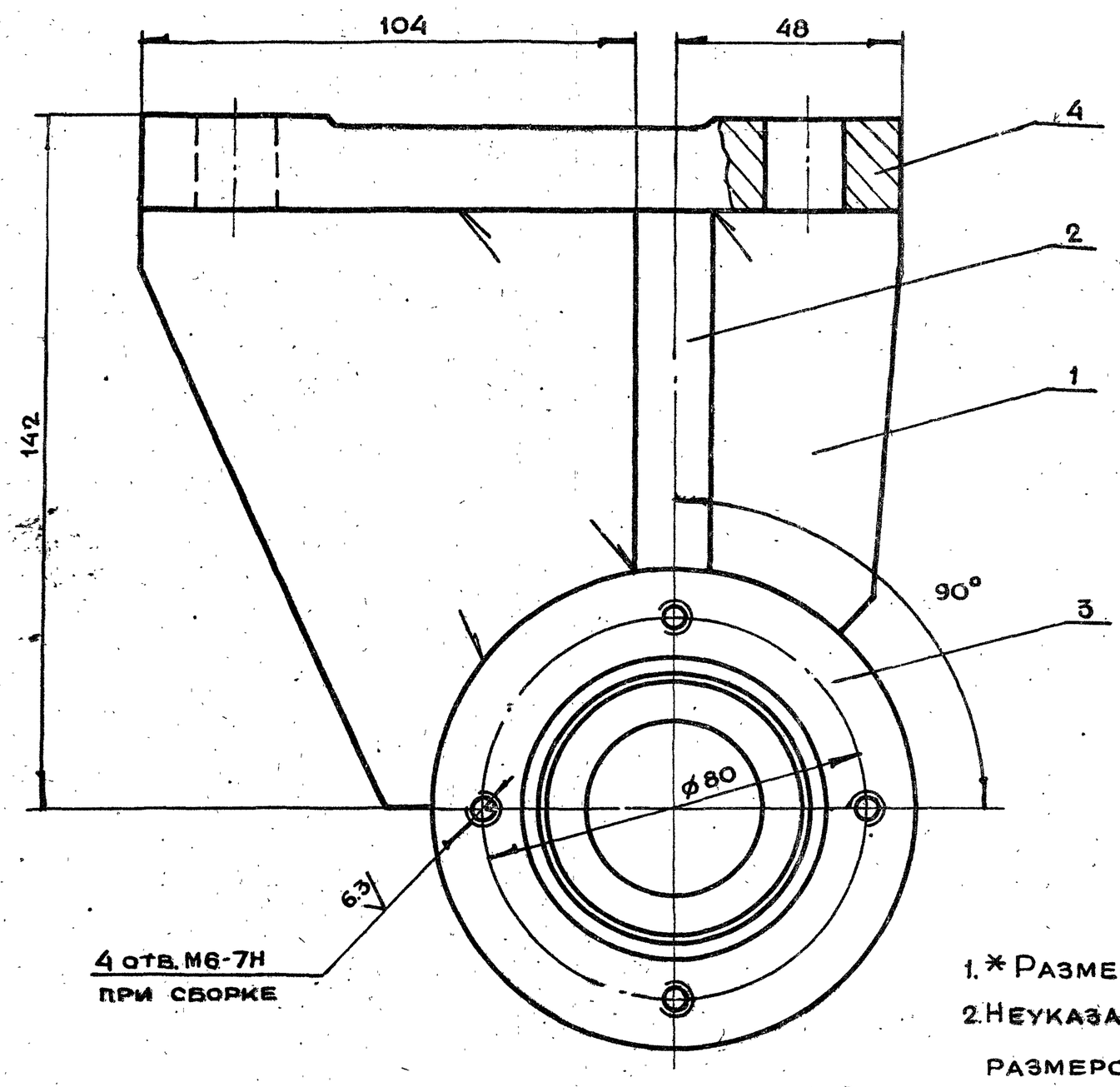


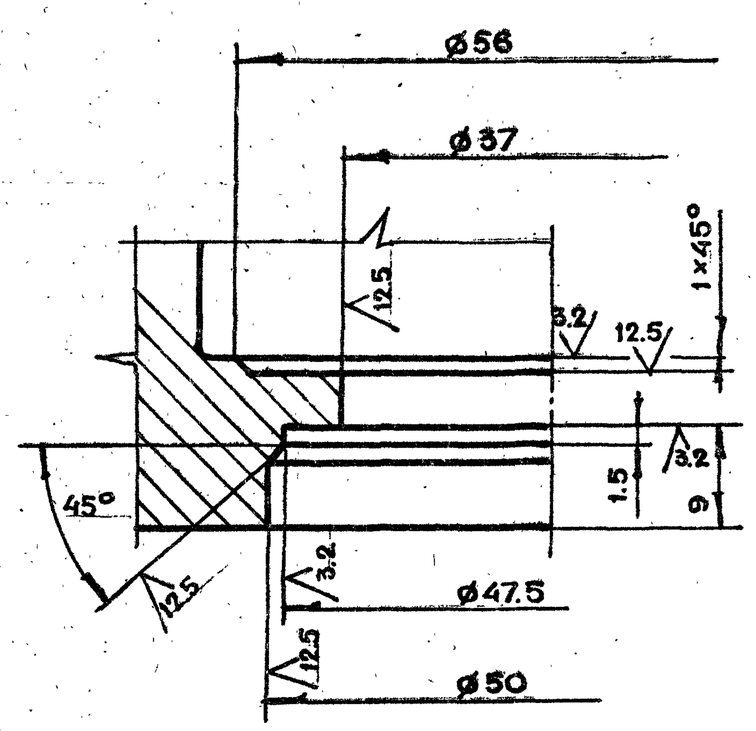


1. * Размеры для справок
2. Неуказанные предельные отклонения размеров $+t_2, -t_2, \pm\frac{t_2}{2}$

| | | | | | | | | |
|---|---|---|---|---|---|---|---|---|
| | | | | | 1-83.04.00.100СБ | | | |
| Изм | Лит | N докум. | Подп. | Дата | Полупетля<br>Сборочный чертеж | Лит. | Масса | Масштаб |
| Разраб. | | Андреева | | | | | 12.5 | 1:1 |
| Пров. | | Маркова | | | | Лист | Листов 1 | |
| Гл.инж.пр. | | Черкасова | | | | Главпу Мосгорисполкома<br>МОСПРОМПРОЕКТ<br>Мастерская N 6 | | |
| Н.контр. | | Рачкова | | | | | | |
| Гл.констр. | | Григорьев | | | | | | |
| Гл.спец. | | Бычков | | | | | | |
| Нач.маст. | | Гривков | | | | | | |

19426-02 49 Копировал Формат А2

## 1-83.04.00.101

(√)

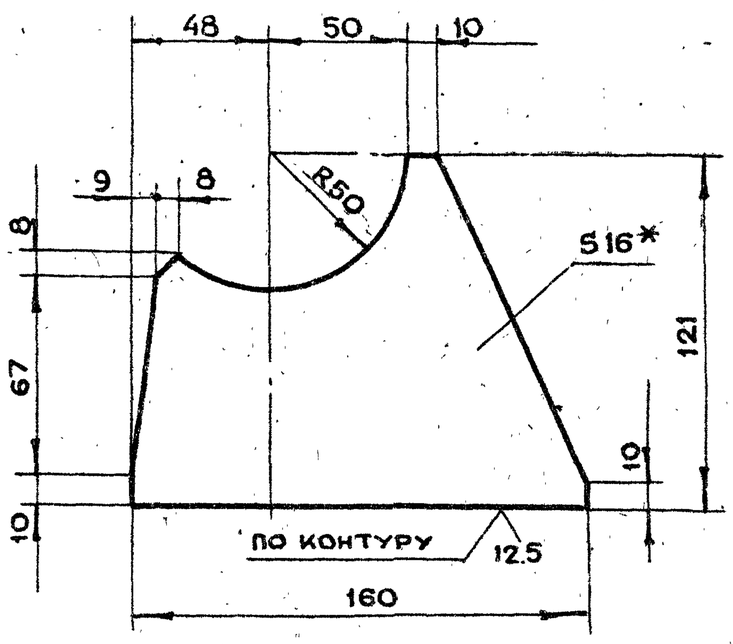


1. * Размер для справок
2. Неуказанные предельные отклонения размеров $+t_2, -t_2, \pm \frac{t_2}{2}$

| | | | | | | | | |
|---|---|---|---|---|---|---|---|---|
| | | | | | 1-83.04.00.101 | | | |
| Изм | Лист | N докум. | Подп. | Дата | Ребро | Лит. | Масса | Масштаб |
| Разраб. | | Андреева | | | | | 1.6 | 1:2 |
| Пров. | | Маркова | | | | Лист | Листов 1 | |
| Гл.инж.пр. | | Черкасова | | | Лист БПН16 ГОСТ19903-74 / Ст3 ГОСТ 14637-79 | Главапу Мосгорисполкома МОСПРОМПРОЕКТ Мастерская N6 | | |
| Н.контр. | | Рачкова | | | | | | |

Копировал Формат А4

## 1-83.04.00.103

(√) 12.5

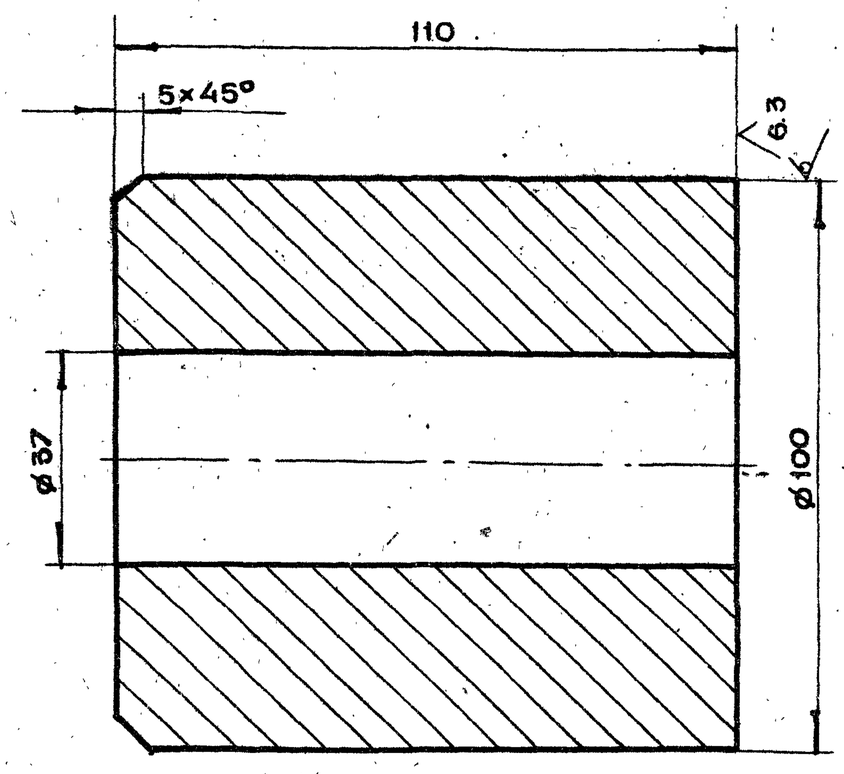


Неуказанные предельные отклонения размеров $+t_2, -t_2, \pm \frac{t_2}{2}$

| | | | | | | | | |
|---|---|---|---|---|---|---|---|---|
| | | | | | 1-83.04.00.103 | | | |
| Изм | Лист | N докум. | Подп. | Дата | Стакан (заготовка) | Лит. | Масса | Масштаб |
| Разраб. | | Андреева | | | | | 5.76 | 1:1 |
| Пров. | | Маркова | | | | Лист | Листов 1 | |
| Гл.инж.пр. | | Черкасова | | | Ст.3 ГОСТ 380-71 | Главапу Мосгорисполкома МОСПРОМПРОЕКТ Мастерская N6 | | |
| Н.контр. | | Рачкова | | | | | | |

Копировал Формат А4

Инв.N подл. | Подп. и дата | Взам.инв.N | Инв.N дубл. | Подп. и дата

## 1-83.04.00.102

(√)

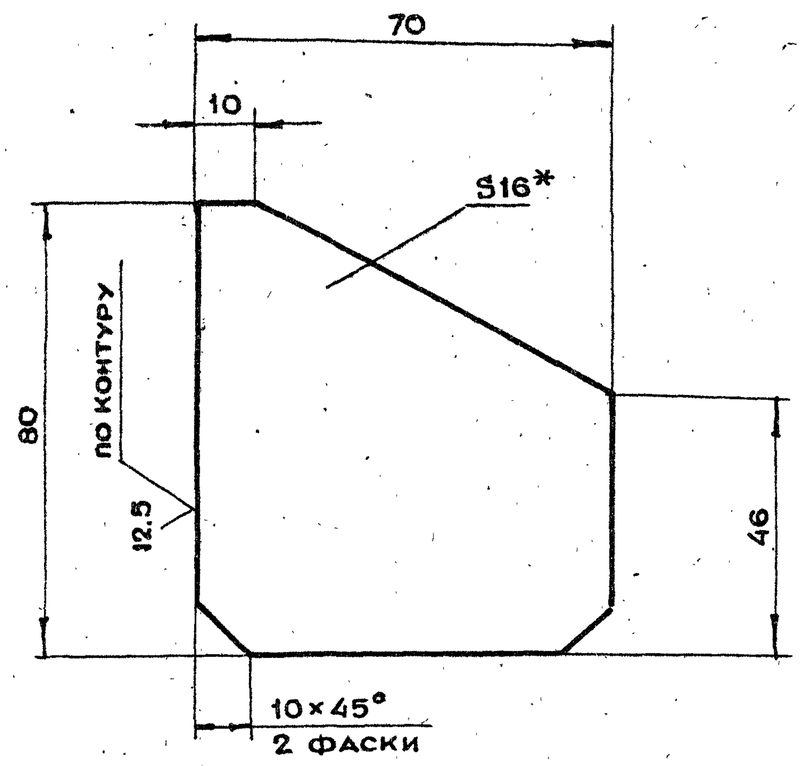


1. * Размер для справок
2. Неуказанные предельные отклонения размеров $+t_2, -t_2, \pm \frac{t_2}{2}$

| | | | | | | | | |
|---|---|---|---|---|---|---|---|---|
| | | | | | 1-83.04.00.102 | | | |
| Изм | Лист | N докум. | Подп. | Дата | Ребро | Лит. | Масса | Масштаб |
| Разраб. | | Андреева | | | | | 0.6 | 1:1 |
| Пров. | | Маркова | | | | Лист | Листов 1 | |
| Гл.инж.пр. | | Черкасова | | | Лист БПН16 ГОСТ19903-74 / Ст.3 ГОСТ 14637-79 | Главапу Мосгорисполкома МОСПРОМПРОЕКТ Мастерская N6 | | |
| Н.контр. | | Рачкова | | | | | | |

Копировал Формат А4

## 1-83.04.00.104

(√)

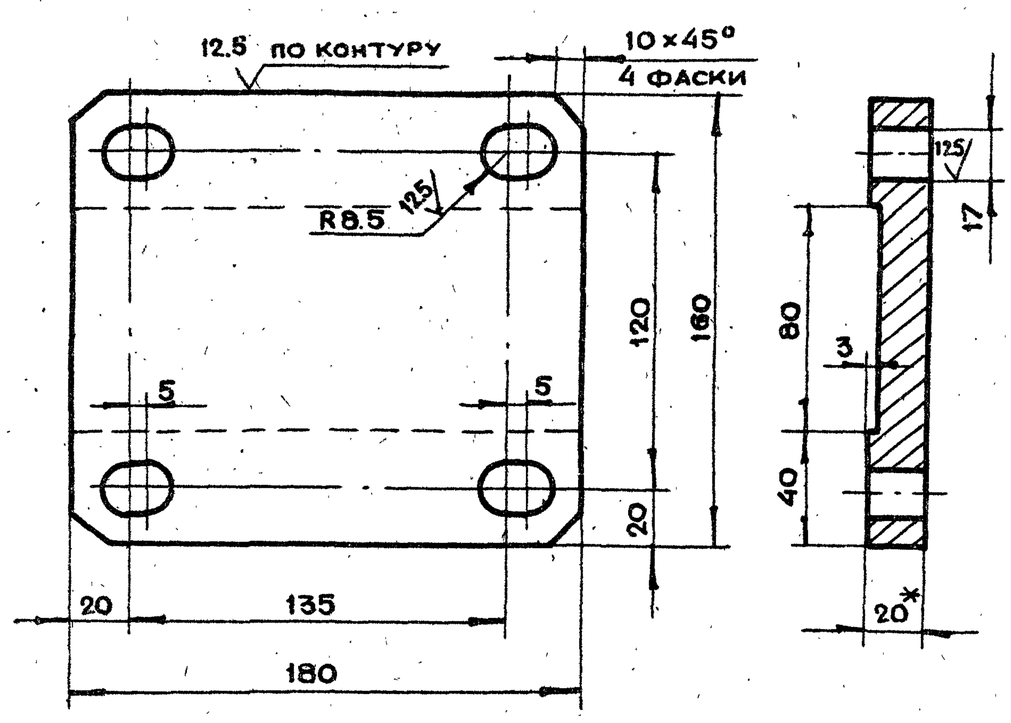


1. * Размер для справок
2. Неуказанные предельные отклонения размеров $+t_2, -t_2, \pm \frac{t_2}{2}$

| | | | | | | | | |
|---|---|---|---|---|---|---|---|---|
| | | | | | 1-83.04.00.104 | | | |
| Изм | Лит. | N докум. | Подп. | Дата | Основание | Лит | Масса | Масштаб |
| Разраб. | | Андреева | | | | | 4.5 | 1:2 |
| Пров. | | Маркова | | | | Лист | Листов 1 | |
| Гл.инж.пр. | | Черкасова | | | Лист БПН 20 ГОСТ19903-74 / Ст.3 ГОСТ14637-79 | Главапу Мосгорисполкома МОСПРОМПРОЕКТ Мастерская N6 | | |
| Н.контр. | | Рачкова | | | | | | |
| Гл.констр. | | Григорьев | | | | | | |
| Гл.спец. | | Бычков | | | | | | |
| Нач.маст. | | Грибков | | | | | | |

Копировал Формат А4

1-83.04.00.200СБ

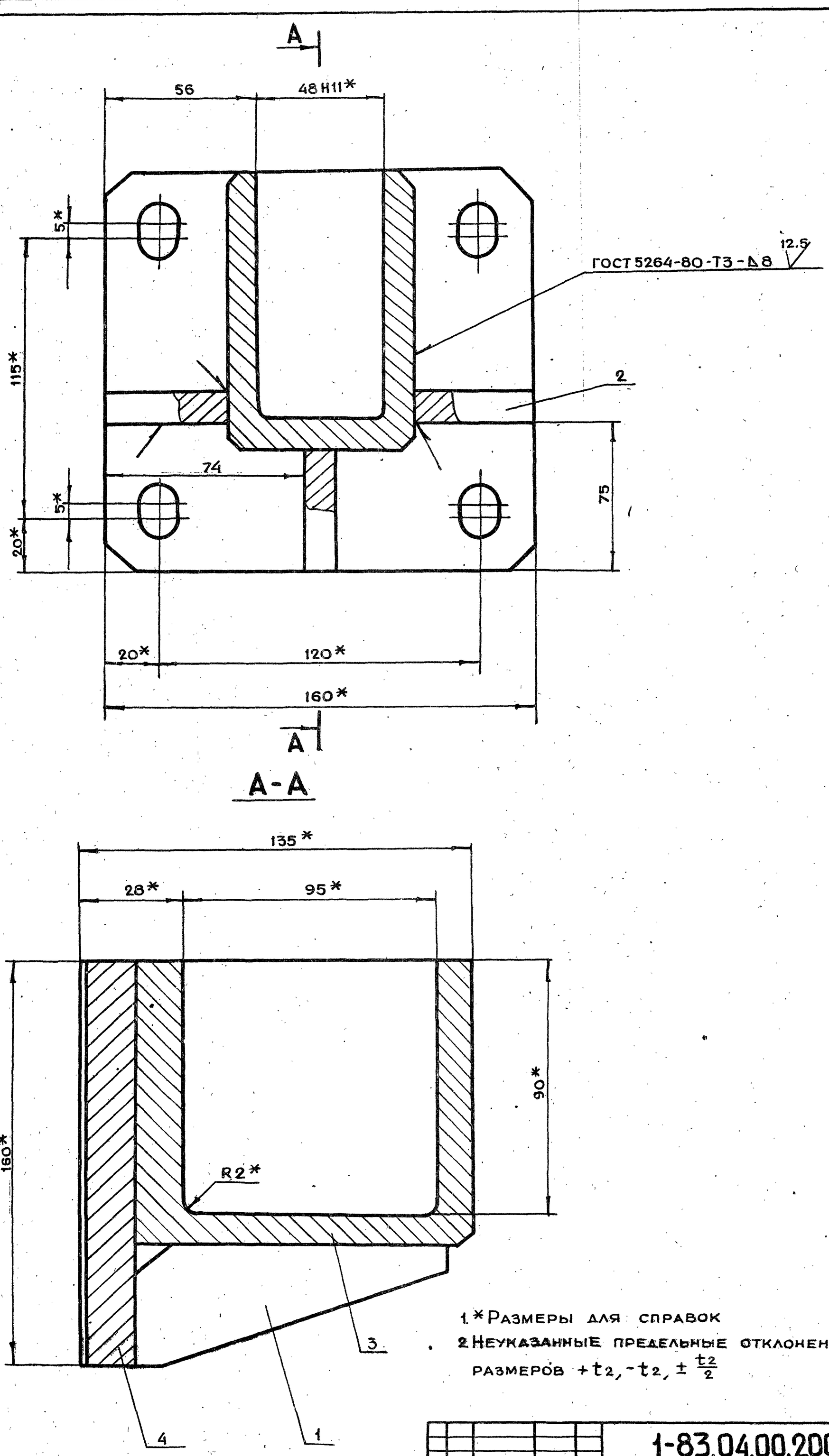


1. * Размеры для справок
2. Неуказанные предельные отклонения размеров $+t_2, -t_2, \pm \frac{t_2}{2}$

| | | | | | | | | |
|---|---|---|---|---|---|---|---|---|
| | | | | | 1-83.04.00.200СБ | | | |
| Изм | Лит | N докум. | Подп. | Дата | Полупетля<br>Сборочный чертеж | Лит. | Масса | Масштаб |
| Разраб. | | Андреева | | | | | 6.8 | 1:1 |
| Пров. | | Маркова | | | | Лист | Листов 1 | |
| Гл.инж.пр. | | Черкасова | | | | Главпу Мосгорисполкома<br>МОСПРОМПРОЕКТ<br>Мастерская N 6 | | |
| Н.контр. | | Рачкова | | | | | | |
| Гл.констр. | | Григорьев | | | | | | |
| Гл.спец. | | Бычков | | | | | | |
| Нач.маст. | | Грибков | | | | | | |

19426-02 51 Копировал

Формат А2

## 1-83.04.00.203

(√) 12,5

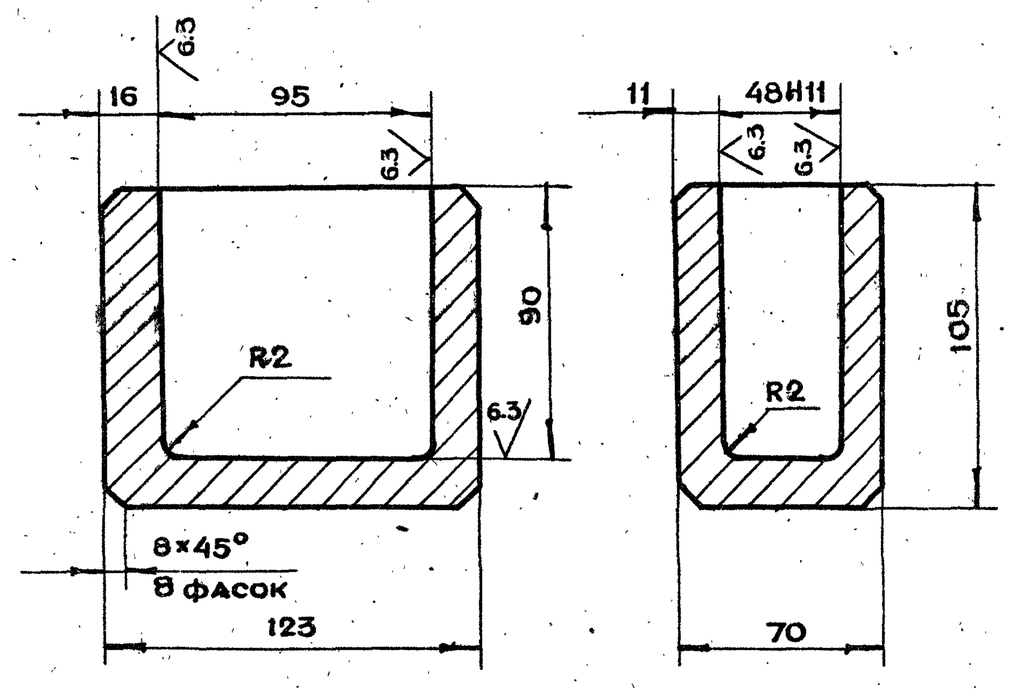


Неуказанные предельные отклонения размеров $+t_2, -t_2, \pm \frac{t_2}{2}$

| | | | | | | | | |
|---|---|---|---|---|---|---|---|---|
| | | | | | 1-83.04.00.203 | | | |
| Изм | Лит | N докум. | Подп. | Дата | Направляющая | Лит | Масса | Масштаб |
| Разраб. | | Андреева | | | | | 4.0 | 1:2 |
| Пров. | | Маркова | | | | Лист | Листов 1 | |
| Гл.инж.пр. | | Черкасова | | | | | | |
| Н.контр. | | Рачкова | | | Ст.3 ГОСТ 380-71 | Главапу Мосгорисполкома МОСПРОМПРОЕКТ Мастерская №6 | | |

Копировал Формат А4

Подп. и дата | Инв.N дубл. | Взам.инв.N | Подп. и дата | Инв.N подл.

## 1-83.04.00.204

(√) А

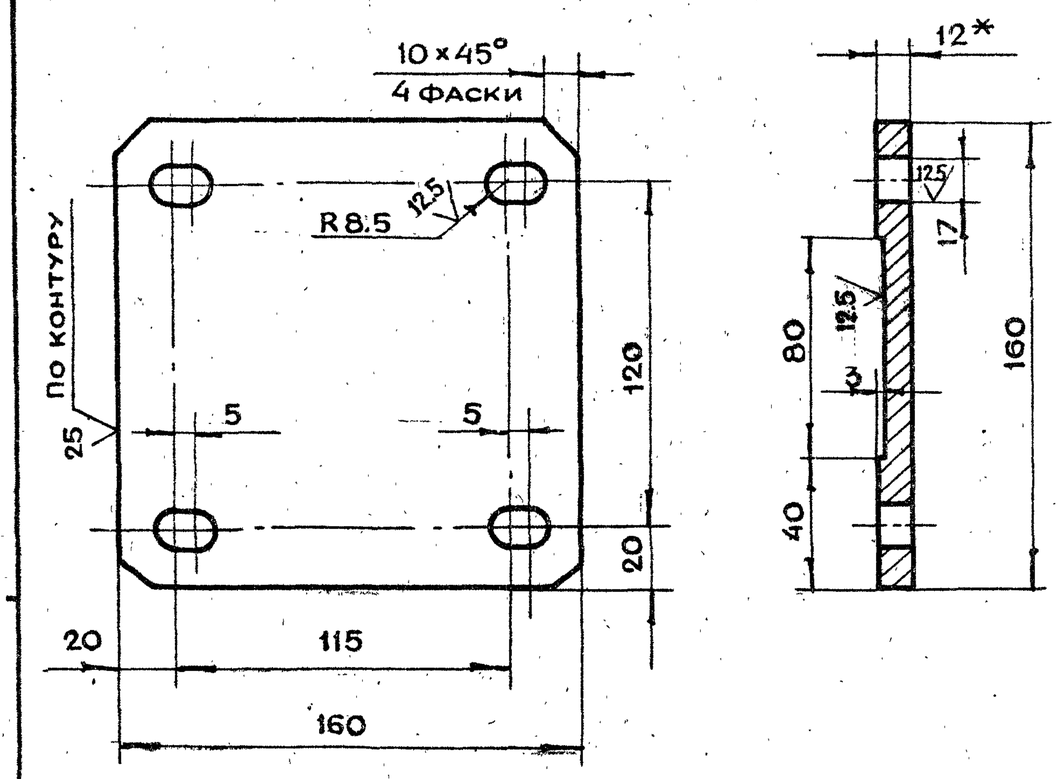


1. * Размер для справок
2. Неуказанные предельные отклонения размеров $+t_2, -t_2, \pm \frac{t_2}{2}$

| | | | | | | | | |
|---|---|---|---|---|---|---|---|---|
| | | | | | 1-83.04.00.204 | | | |
| Изм | Лит | N докум. | Подп. | Дата | Основание | Лит | Масса | Масштаб |
| Разраб. | | Андреева | | | | | 2.2 | 1:2 |
| Пров. | | Маркова | | | | Лист | Листов 1 | |
| Гл.инж.пр. | | Черкасова | | | | | | |
| Н.контр. | | Рачкова | | | Лист БПН12 ГОСТ 19903-74 / Ст.3 ГОСТ 14637-79 | Главапу Мосгорисполкома МОСПРОМПРОЕКТ Мастерская №6 | | |

Копировал Формат А4

## 1-83.04.00.201

(√) А

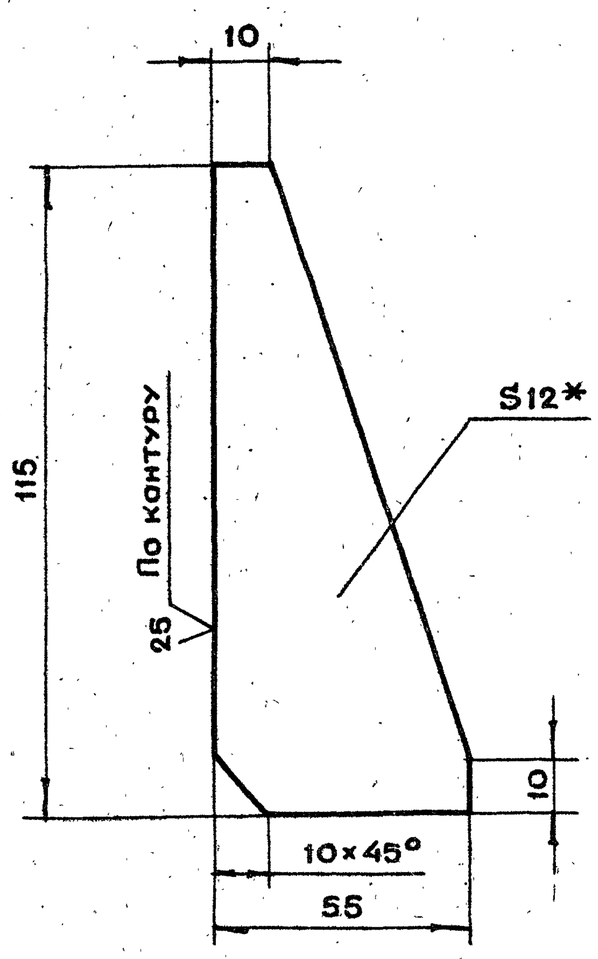


1. * Размер для справок
2. Неуказанные предельные отклонения размеров $+t_2, -t_2, \pm \frac{t_2}{2}$

| | | | | | | | | |
|---|---|---|---|---|---|---|---|---|
| | | | | | 1-83.04.00.201 | | | |
| Изм | Лит | N докум. | Подп. | Дата | Ребро | Лит | Масса | Масштаб |
| Разраб. | | Андреева | | | | | 0.37 | 1:1 |
| Пров. | | Маркова | | | | Лист | Листов 1 | |
| Гл.инж.пр. | | Черкасова | | | | | | |
| Н.контр. | | Рачкова | | | | | | |
| Гл.констр. | | Григорьев | | | Лист БПН12 ГОСТ 19903-74 / Ст.3 ГОСТ 14637-79 | Главапу Мосгорисполкома МОСПРОМПРОЕКТ Мастерская №6 | | |
| Гл.спец. | | Бычков | | | | | | |
| Нач.маст. | | Грибков | | | | | | |

Копировал Формат А4

## 1-83.04.00.202

(√) А

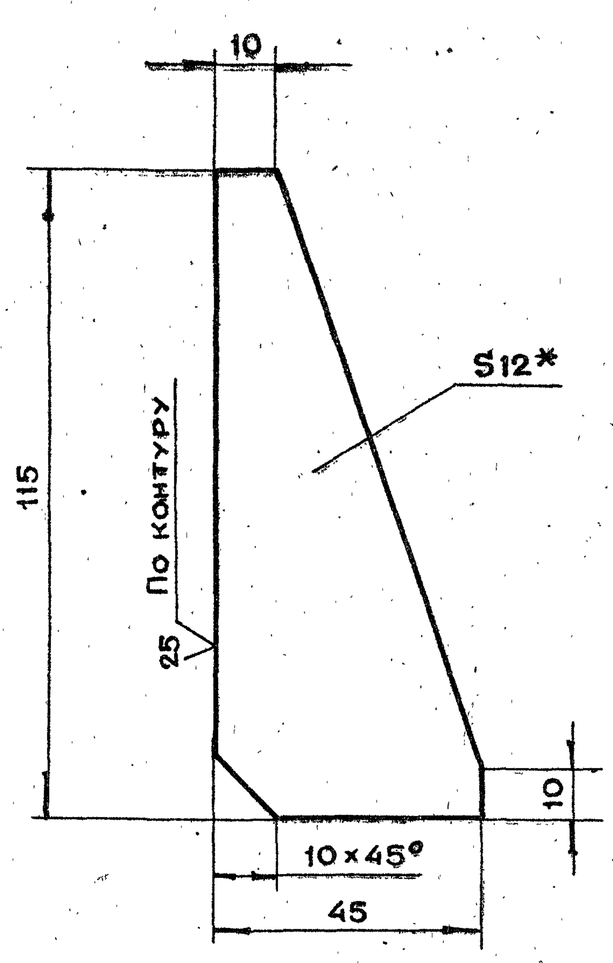


1. * Размер для справок
2. Неуказанные предельные отклонения размеров $+t_2, -t_2, \pm \frac{t_2}{2}$

| | | | | | | | | |
|---|---|---|---|---|---|---|---|---|
| | | | | | 1-83.04.00.202 | | | |
| Изм | Лит | N докум. | Подп. | Дата | Ребро | Лит | Масса | Масштаб |
| Разраб. | | Андреева | | | | | 0.3 | 1:1 |
| Пров. | | Маркова | | | | Лист | Листов 1 | |
| Гл.инж.пр. | | Черкасова | | | | | | |
| Н.контр. | | Рачкова | | | Лист БПН12 ГОСТ 19903-74 / Ст3 ГОСТ 14637-79 | Главапу Мосгорисполкома МОСПРОМПРОЕКТ Мастерская №6 | | |

Копировал Формат А4

1-83.05.00.000СБ

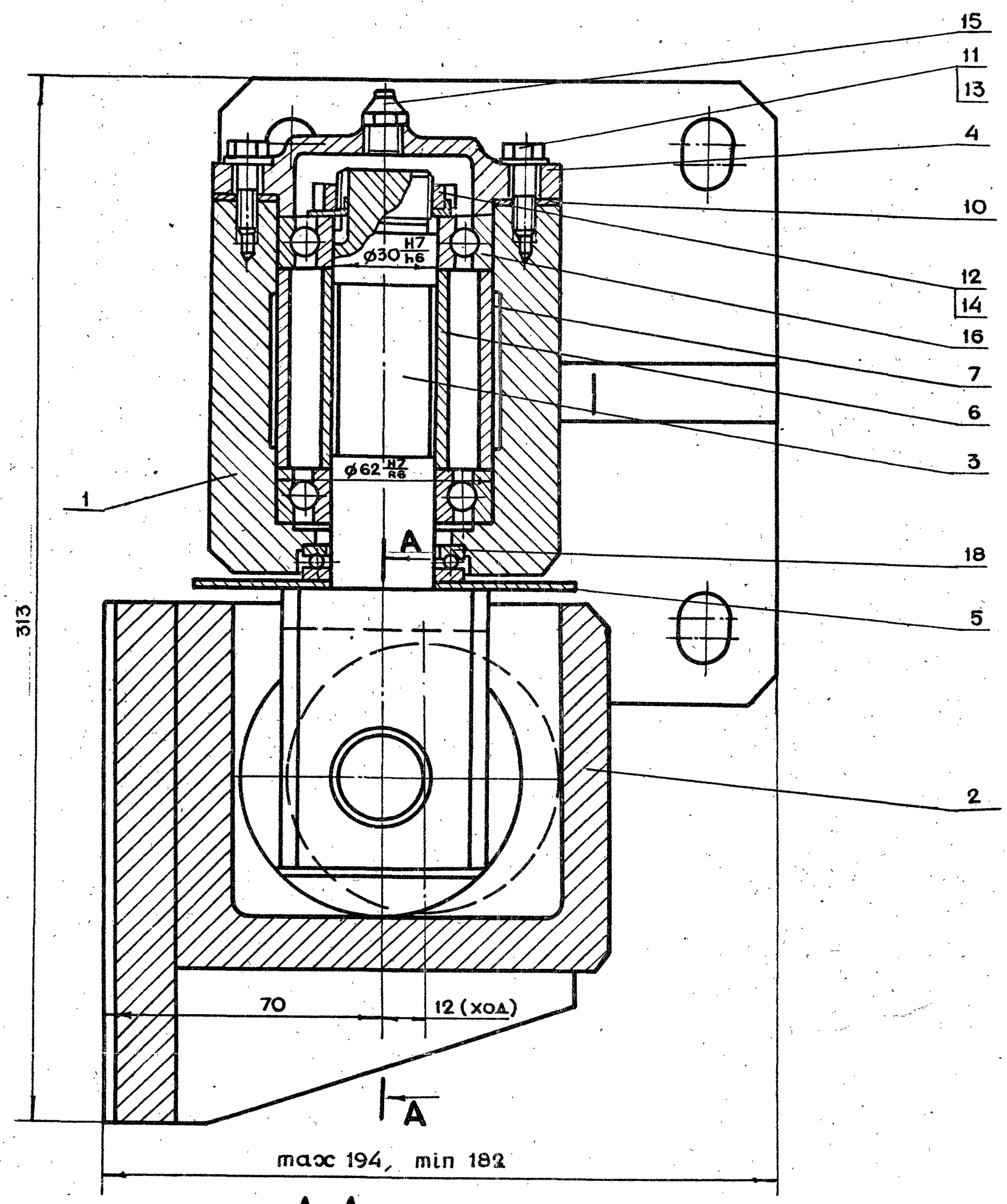


## A-A

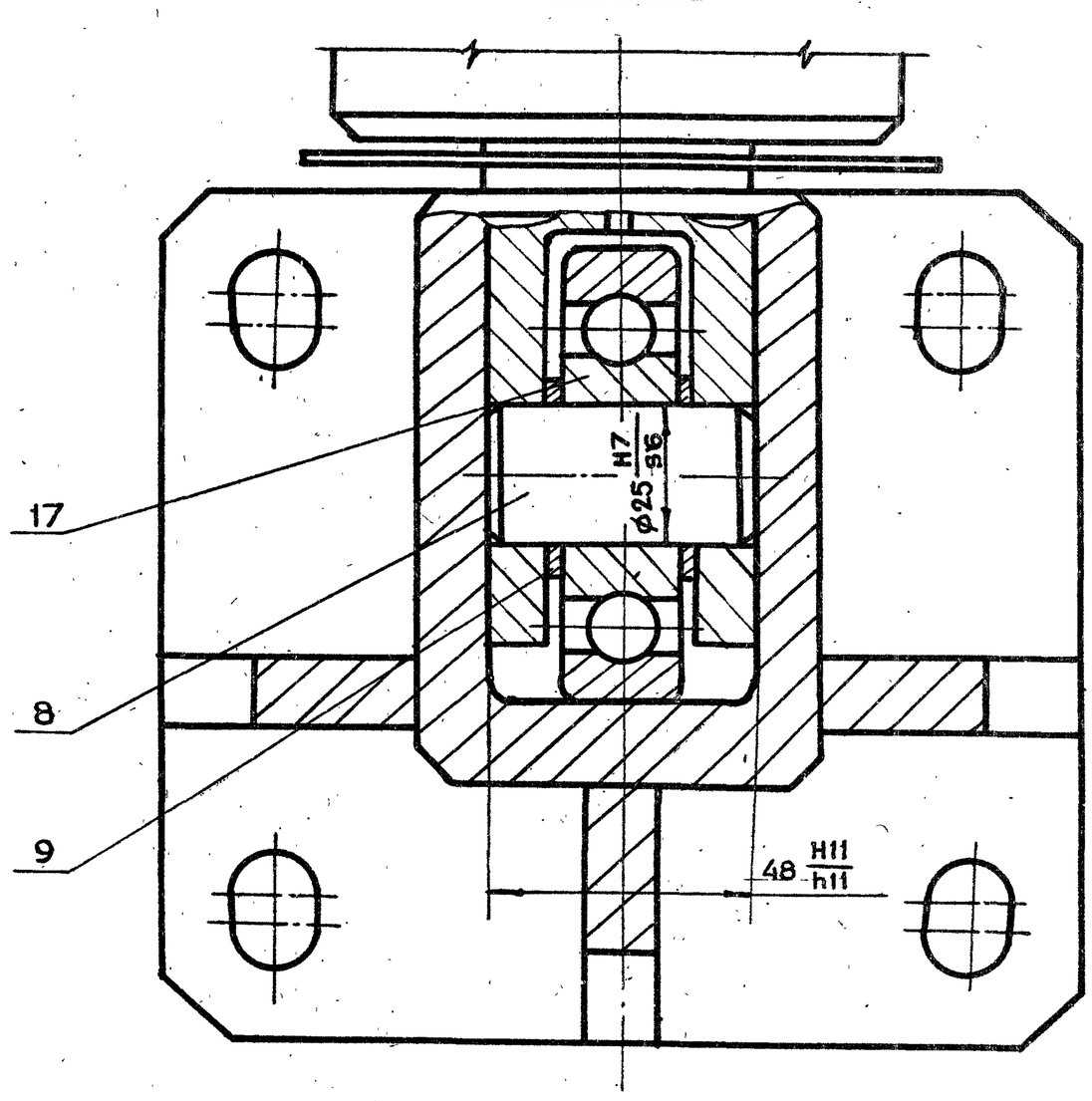


1. * Размеры для справок
2. Обеспечить легкое, без рывков и заеданий движение оси в петлях
3. После сборки полости подшипников заполнить жировым солидолом ГОСТ 1033-79

| | | | | | | | | |
|---|---|---|---|---|---|---|---|---|
| Изм | Лит | N докум. | Подп. | Дата | 1-83.05.00.000СБ | | | |
| Разраб. | | Андреева | | | Петля в сборе Тип II Сборочный чертеж | Лит | Масса | Масштаб |
| Пров. | | Маркова | | | | | 23 | 1:1 |
| Гл.инж.пр. | | Черкасова | | | | Лист | Листов 1 | |
| Н.контр. | | Рачкова | | | | Главапу Мосгорисполкома МОСПРОМПРОЕКТ Мастерская №6 | | |
| Гл.констр. | | Григорьев | | | | | | |
| Гл.спец. | | Бычков | | | | | | |
| Нач.маст. | | Грибков | | | | | | |

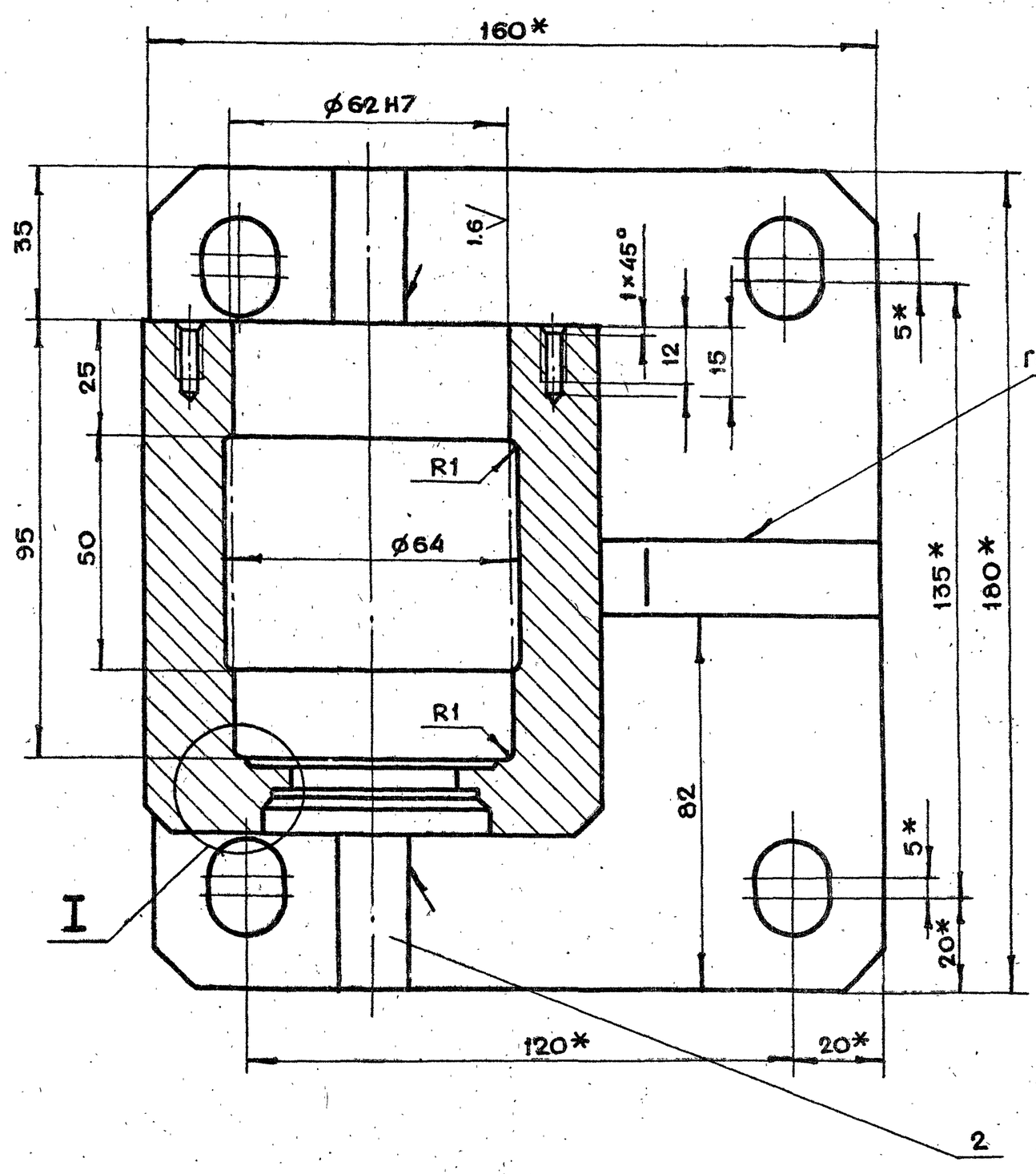


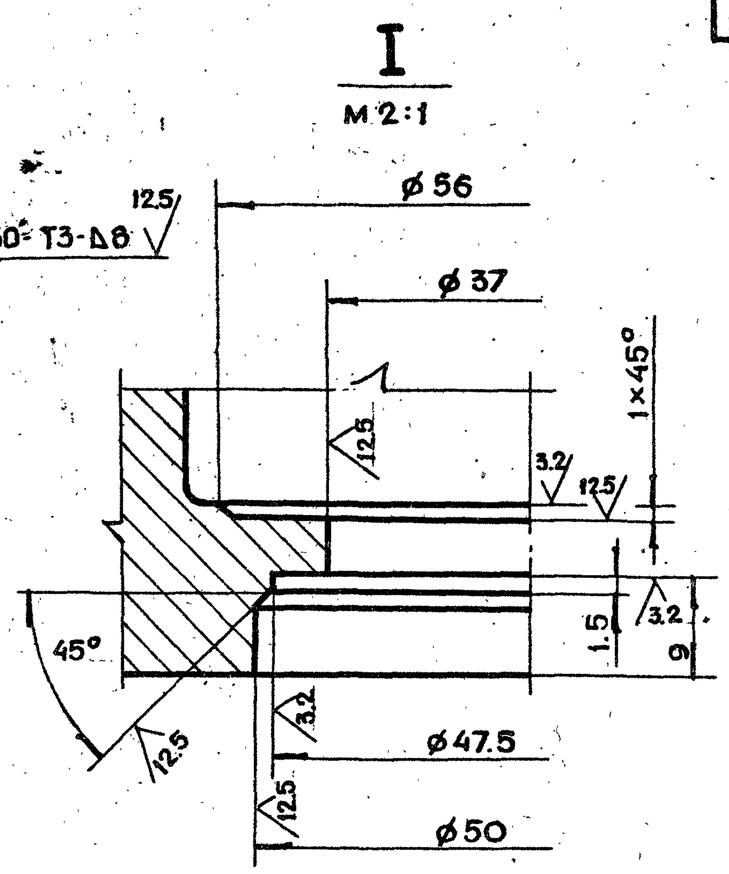


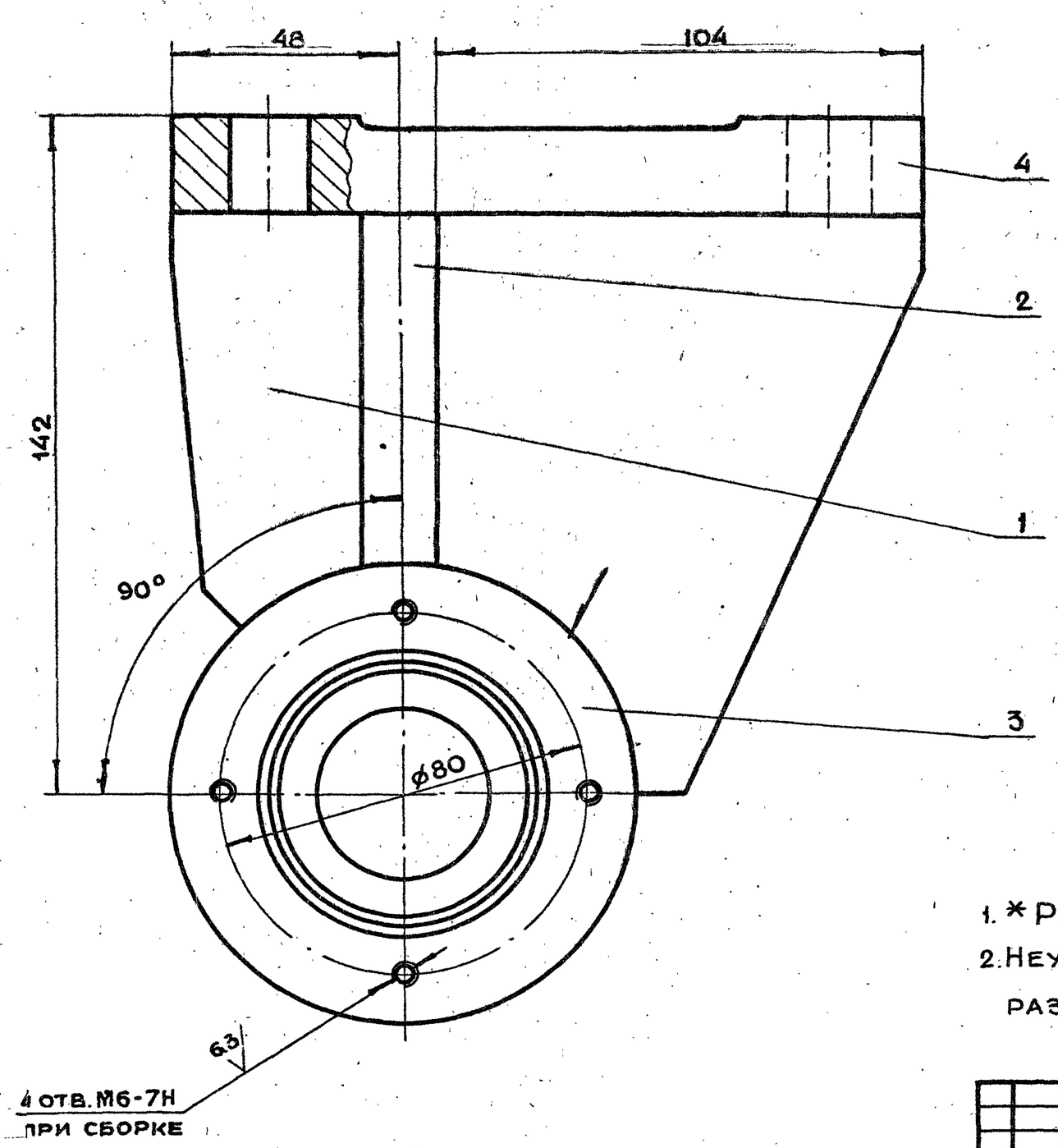


1. * Размеры для справок
2. Неуказанные предельные отклонения размеров $+t_2, -t_2, \pm \frac{t_2}{2}$

| Изм. | Лит. | N докум. | Подп. | Дата | 1-83.05.00.100СБ | | | |
|---|---|---|---|---|---|---|---|---|
| Разраб. | | Андреева | | | Полупетля<br>Сборочный чертеж | Лит. | Масса | Масштаб |
| Пров. | | Маркова | | | | | 12.5 | 1:1 |
| Гл.инж.пр. | | Черкасова | | | | Лист | Листов 1 | |
| Н.контр. | | Рачкова | | | | Главпу Мосгорисполкома МОСПРОМПРОЕКТ Мастерская №6 | | |
| Гл.констр. | | Григорьев | | | | | | |
| Гл.спец. | | Бычков | | | | | | |
| Нач.маст. | | Грибков | | | | | | |

19426-02 (54) Копировал Формат А2