Типовые конструкции, изделия и узлы зданий и сооружений

Серия 01.036-1

Защитно-герметические и герметические двери и ставни для убежищ

Выпуск 2

Дверь защитно-герметическая ДУ-III-6

Утвержден
11 Управлением Г.О. СССР
письмо от 8 июля 1982 г.
N 235/11-1827

Введено в действие
институтом Моспромпроект
приказ N 122 от 23.12.82

Разработан
институтом Моспромпроект
Главный инженер
института /Костенко/
Главный инженер
проекта /Черкасова/

© ЦИТП Госстроя СССР. 1988

Содержание альбома

Обозначение	Наименование	
ДУ-Ш-6.00.00.000	Дверь ДУ-Ш-6 л.1; 2	
ДУ-Ш-6.01.00.000	Полотно в сборе л.1; 2	
ДУ-Ш-6.01.10.000	Полотно л.1; 2	
ДУ-Ш-6.02.00.000	Коробка	
ДУ-Ш-6.01.20.200	Тяга	
ДУ-Ш-6.01.20.000	Механизм задраивания	
ДУ-Ш-6.01.21.000	Редуктор	
ДУ-Ш-6.01.20.100	Штурвал в сборе	
ДУ-Ш-6.01.20.110	Штурвал	
ДУ-Ш-6.01.31.000	Замок электромагнитн л.1; 2	
ДУ-Ш-6.01.30.000	Блокировочное устройство	
ДУ-Ш-6.03.31.200	Основание	
ДУ-Ш-6.03.00.200	Полупетля	
ДУ-Ш-6.03.00.000	Петля в сборе	
ДУ-Ш-6.03.00.100	Полупетля	
ДУ-Ш-6.00.00.000СБ	Дверь ДУ-Ш-6 сборочный чертеж л.1	
ДУ-Ш-6.00.00.000СБ	Дверь ДУ-Ш-6 сборочный чертеж л.2	
ДУ-Ш-6.01.00.000СБ	Полотно в сборе сборочный чертеж л.1	
ДУ-Ш-6.01.00.000СБ	Полотно в сборе сборочный чертеж л.2	
ДУ-Ш-6.01.00.001	Кожух	
ДУ-Ш-6.01.00.002	Прокладка	
ДУ-Ш-6.01.00.003	Прокладка регулировочная	
ДУ-Ш-6.01.10.000СБ	Полотно сборочный чертеж л.1	
ДУ-Ш-6.01.10.000СБ	Полотно сборочный чертеж л.2	
ДУ-Ш-6.01.10.003	Планка	
ДУ-Ш-6.01.10.001	Основание	
ДУ-Ш-6.00.00.002	Основание	
ДУ-Ш-6.00.00.001	Сухарь	
ДУ-Ш-6.01.10.006	Ребро	
ДУ-Ш-6.01.10.005	Пластина	
ДУ-Ш-6.01.10.004	Ручка	
ДУ-Ш-6.01.10.002	Основание	
ДУ-Ш-6.01.10.010	Фланец	
ДУ-Ш-6.01.10.008	Лист	
ДУ-Ш-6.01.10.009	Втулка	
ДУ-Ш-6.01.10.013	Петля	
ДУ-Ш-6.01.10.012	Накладка	
ДУ-Ш-6.01.10.011	Накладка	
ДУ-Ш-6.01.10.007	Уголок	
ДУ-Ш-6.01.20.000СБ	Механизм задраивания сборочный чертеж	
ДУ-Ш-6.01.20.002	Клин	
ДУ-Ш-6.01.20.004	Винт	
ДУ-Ш-6.01.20.007	Шайба	
ДУ-Ш-6.01.20.003	Палец	
ДУ-Ш-6.01.20.005	Шайба торцевая	
ДУ-Ш-6.01.20.006	Планка стопорная	
ДУ-Ш-6.01.20.100СБ	Штурвал в сборе сборочный чертеж	
ДУ-Ш-6.01.20.112	Вилка	
ДУ-Ш-6.01.20.113	Втулка	
ДУ-Ш-6.01.20.101	Ручка	
ДУ-Ш-6.01.20.102	Палец	
ДУ-Ш-6.01.20.103	Пружина	
ДУ-Ш-6.01.20.110СБ	Штурвал сборочный чертеж	
ДУ-Ш-6.01.20.200СБ	Тяга. Сборочный чертеж	
ДУ-Ш-6.01.20.201	Вилка	
ДУ-Ш-6.01.20.202	Вилка	
ДУ-Ш-6.01.21.000СБ	Редуктор сборочный чертеж	
ДУ-Ш-6.01.21.001	Шестерня	
ДУ-Ш-6.01.21.003	Колесо	
ДУ-Ш-6.01.21.002	Корпус л.1	
ДУ-Ш-6.01.21.002	Корпус л.2	
ДУ-Ш-6.01.21.004	Крышка	
ДУ-Ш-6.01.21.006	Прокладка регулировочная	
ДУ-Ш-6.01.21.005	Вал	
ДУ-Ш-6.01.20.111	Рычаг	
ДУ-Ш-6.01.30.000СБ	Блокировочное устройство сборочный чертеж	
ДУ-Ш-6.01.30.001	Муфта	
ДУ-Ш-6.01.30.002	Палец	
ДУ-Ш-6.01.30.003	Шайба стопорная	
ДУ-Ш-6.01.31.001	Пружина	
ДУ-Ш-6.01.31.000СБ	Замок электромагнитный сборочный чертеж	
ДУ-Ш-6.01.31.002	Муфта	
ДУ-Ш-6.01.31.003	Хомут	
ДУ-Ш-6.01.31.004	Шток	
ДУ-Ш-6.01.31.005	Пружина	
ДУ-Ш-6.01.31.100СБ	Ключ в сборе сборочный чертеж	
ДУ-Ш-6.01.31.101	Ручка	
ДУ-Ш-6.01.31.300СБ	Шток в сборе сборочный чертеж	
ДУ-Ш-6.01.31.301	Шток	
ДУ-Ш-6.01.31.200СБ	Основание сборочный чертеж	
ДУ-Ш-6.01.31.400СБ	Опора в сборе сборочный чертеж	
ДУ-Ш-6.01.31.401	Корпус	
ДУ-Ш-6.01.31.302	Рамка	
ДУ-Ш-6.01.31.303	Штырь	
ДУ-Ш-6.01.31.402	Втулка	
ДУ-Ш-6.01.31.500СБ	Валик в сборе сборочный чертеж	
ДУ-Ш-6.01.31.501	Пруток	
ДУ-Ш-6.01.31.102	Палец	
ДУ-Ш-6.02.00.000СБ	Коробка. Сборочный чертеж	
ДУ-Ш-6.02.00.004	Уголок	
ДУ-Ш-6.02.00.001	Полоса	
ДУ-Ш-6.02.00.002	Полоса	
ДУ-Ш-6.02.00.003	Пластина	
ДУ-Ш-6.03.00.000СБ	Петля в сборе сборочный чертеж	
ДУ-Ш-6.03.00.001	Штырь	
ДУ-Ш-6.03.00.002	Втулка	
ДУ-Ш-6.03.00.003	Крышка	
ДУ-Ш-6.03.00.004	Крышка	
ДУ-Ш-6.03.00.100СБ	Полупетля сборочный чертеж	
ДУ-Ш-6.03.00.101	Стакан	
ДУ-Ш-6.03.00.102	Ребро	
ДУ-Ш-6.03.00.103	Ребро	
ДУ-Ш-6.03.00.104	Основание	
ДУ-Ш-6.03.00.200СБ	Полупетля сборочный чертеж	
ДУ-Ш-6.03.00.201	Полупетля	
ДУ-Ш-6.03.00.202	Основание	
ДУ-Ш-6.01.20.001	Опора	
ДУ-Ш-6.01.00.004	Втулка прижимная	
ДУ-Ш-6.01.10.022	Двутавр	

Формат	Зона	Поз	Обозначение	Наименование	Кол.	Примечание
				Стандартные изделия		
				Болт ГОСТ 7798-70		
		10		М8×16.6q.58.01	6	
		11		М10×20.6q.58.01	4	
		12		М10×30.6q.58.01	12	
		13		Винт М5×10.58.01	7	
				ГОСТ 17473-80		
		14		Винт М6×16.58.01	4	
				ГОСТ 1482-75		
				Шайба ГОСТ 6402-70		
		15		8.65Г.02.9	6	
		16		10.65Г.02.9	16	
		17		Шайба 5-02.01	7	
				ГОСТ 11371-78		
		18		Войлок 23-14-2.5 ПС	1	
				ГОСТ 6308-71		
		19		Войлок 37-24-5 ПС	1	
				ГОСТ 6308-71		

Изм	Лит	N докум.	Подп.	Дата	ДУ-III-6.01.00.000	Лист 2

Копировал Формат А4

Формат	Зона	Поз.	Обозначение	Наименование	Кол.	Примечание
				Документация		
А2			ДУ-III-6.01.00.000СБ	Сборочный чертеж	2	
				Сборочные единицы		
А2		1	ДУ-III-6.01.10.000	Полотно	1	
А2		2	ДУ-III-6.01.20.000	Механизм задраивания	1	
А2		3	ДУ-III-6.01.30.000	Блокировочное устройство	1	
				Детали		
А3		4	ДУ-III-6.01.00.001	Кожух	1	
А4		5	ДУ-III-6.01.00.002	Прокладка	1	
А4		6	ДУ-III-6.01.00.003	Прокладка регулировочная	1	
А4		7	ДУ-III-6.01.00.004	Втулка прижимная	1	
Бч		8	ДУ-III-6.01.00.006	Резина губчатая 20×40 ТУ38-105.867-75 L=856+1.0	2	0.8 кг
Бч		9	ДУ-III-6.01.00.007	Резина губчатая 20×40 ТУ38-105.867-75 L=1776±1.0	2	1.3 кг

Изм	Лит	N докум.	Подп.	Дата	ДУ-III-6.01.00.000		
Разраб.		Томич			Полотно в сборе	Лит	Лист 1 / Листов 2
Пров.		Черкасова				ГлавАПУ Мосгорисполкома МОСПРОМПРОЕКТ Мастерская №6	
Гл.инж.пр.		Черкасова					
Н.контр.		Высоцкая					

Подл. и дата | Инв.N дубл. | Взам.инв.N | Подл. и дата | Инв.N подл.

Копировал Формат А4

Формат	Зона	Поз.	Обозначение	Наименование	Кол.	Примечание
		12		Шайба 8-02.01	4	
				ГОСТ 11371-78		
		13		Шайба 16.65Г.02.9	16	
				ГОСТ 6402-70		
				Прочие изделия		
		14		Выключатель ВПК 2110 ТУ16-526.433-78	1	

Изм	Лит	N докум.	Подп.	Дата	ДУ-III-6.00.00.000	Лист 2

Копировал Формат А4

Формат	Зона	Поз.	Обозначение	Наименование	Кол.	Примечание
				Документация		
А2			ДУ-III-6.00.00.000СБ	Сборочный чертеж	2	
				Сборочные единицы		
А2		1	ДУ-III-6.01.00.000	Полотно в сборе	1	
А2		2	ДУ-III-6.02.00.000	Коробка	1	
А2		3	ДУ-III-6.03.00.000	Петля в сборе	2	
				Детали		
А4		4	ДУ-III-6.00.00.001	Сухарь	2	
А4		5	ДУ-III-6.00.00.002	Основание	1	
Бч		6	ДУ-III-6.00.00.003	Полоса (50×906) h14	2	3.52 кг
				Лист БПН5 ГОСТ 19903-74 / Ст.3 ГОСТ 14637-79		
Бч		7	ДУ-III-6.00.00.004	Полоса (50×1896) h14	2	14.9 кг
				Лист БПН10 ГОСТ 19903-74 / Ст.3 ГОСТ 14637-79		
				Стандартные изделия		
				Болт ГОСТ 7798-70		
		8		М8×15.6q.58.01	4	
		9		М16×40.6q.58.01	16	
		10		Винт М8×20.58.01	6	
				ГОСТ 17474-72		
		11		Винт М5×45.58.01	2	
				ГОСТ 17473-80		

Изм	Лит	N докум.	Подп.	Дата	ДУ-III-6.00.00.000		
Разраб.		Томич			Дверь ДУ-III-6	Лит	Лист 1 / Листов 2
Пров.		Черкасова				ГлавАПУ Мосгорисполкома МОСПРОМПРОЕКТ Мастерская №6	
Гл.инж.пр.		Черкасова					
Н.контр.		Высоцкая					

Подл. и дата | Инв.N дубл. | Взам.инв.N | Подл. и дата | Инв.N подл.

Копировал Формат А4

Форм.	Зона	Поз.	Обозначение	Наименование	Кол.	Примечание
				Документация		
А3			ДУ-III-6.01.20.200 СБ	Сборочный чертеж		
				Детали		
А4		1	ДУ-III-6.01.20.201	Вилка	1	
А4		2	ДУ-III-6.01.20.202	Вилка	1	
БЧ		3	ДУ-III-6.01.20.203	Труба L=345 h14	1	0.85 кг
				Труба ф36×3 ГОСТ 8734-78		
				А10 ГОСТ 8733-74		

ДУ-III-6.01.20.200

Изм	Лит	N докум.	Подп.	Дата			
Разраб		Томич			Тяга	Лит	Лист 1 / Листов
Пров.		Черкасова				Главапу Мосгорисполкома МОСПРОМПРОЕКТ Мастерская №6	
Гл.инж.пр.		Черкасова					
Н.контр.		Высоцкая					

Копировал Формат А4

Форм.	Зона	Поз.	Обозначение	Наименование	Кол.	Примечание
				Документация		
А2			ДУ-III-6.02.00.000	Сборочный чертеж		
				Детали		
А4		1	ДУ-III-6.02.00.001	Полоса	2	
А4		2	ДУ-III-6.02.00.002	Полоса	2	
А4		3	ДУ-III-6.02.00.003	Пластина	1	
А4		4	ДУ-III-6.02.00.004	Уголок	2	
БЧ		5	ДУ-III-6.02.00.005	Лист (85×85) h14	4	1.1 кг
				Лист БПН5 ГОСТ 19903-74		
				Ст.3 ГОСТ 14637-79		
БЧ		6	ДУ-III-6.02.00.006	Лист (145×140) h14	2	3.2 кг
				Лист БПН10 ГОСТ 19903-74		
				Ст.3 ГОСТ 14637-79		
БЧ		7	ДУ-III-6.02.00.007	Лист (90×180) h14	2	2.2 кг
				Лист БПН10 ГОСТ 19903-74		
				Ст.3 ГОСТ 14637-79		
БЧ		8	ДУ-III-6.02.00.008	Уголок L=120 h14	2	5.9 кг
				Уголок Б 90×90×8 ГОСТ 8509-72		
				Ст3 ГОСТ 535-79		
БЧ		9	ДУ-III-6.02.00.009	Уголок L=1816 h14	2	90 кг
				Уголок Б 160×160×10 ГОСТ 8509-72		
				Ст.3 ГОСТ 535-79		
БЧ		10	ДУ-III-6.02.00.010	Труба L=80 h14	11	5.1 кг
				Труба ф25×2,8 ГОСТ 3262-75		
				Наплавленный металл	2%	3.4 кг

Подл. и дата | Взам. инв. N дубл. | Инв. N дубл. | Подл. и дата | Инв. N подл.

ДУ-III-6.02.00.000

Изм	Лит	N докум.	Подп.	Дата			
Разраб.		Томич			Коробка	Лит.	Лист 1 / Листов 1
Пров.		Черкасова				Главапу Мосгорисполкома МОСПРОМПРОЕКТ Мастерская №6	
Гл.инж.пр.		Черкасова					
Н.контр.		Высоцкая					

Копировал Формат А4

Форм.	Зона	Поз.	Обозначение	Наименование	Кол.	Примечание
БЧ		18	ДУ-III-6.01.10.018	Лист (80×100) h14	2	1.3 кг
				Лист БПН10 ГОСТ 19903-74		
				Ст.3 ГОСТ 14637-79		
БЧ		19	ДУ-III-6.01.10.019	Полоса (230×874) h14	2	14.3 кг
				Лист БПН5 ГОСТ 19903-74		
				Ст.3 ГОСТ 14637-79		
БЧ		20	ДУ-III-6.01.10.020	Полоса (42×260) h14	1	1.1 кг
				Лист БПН14 ГОСТ 19903-74		
				Ст.3 ГОСТ 14637-79		
БЧ		21	ДУ-III-6.01.10.021	Уголок L=896 h14	2	27.8 кг
				Уголок Б 160×100×10 ГОСТ 8510-72		
				Ст.3 ГОСТ 535-79		
А4		22	ДУ-III-6.01.10.022	Двутавр	6	

ДУ-III-6.01.10.000

Изм	Лит	N докум.	Подп.	Дата	Лист 2

Копировал Формат А4

Форм.	Зона	Поз.	Обозначение	Наименование	Кол.	Примечание
				Документация		
А2			ДУ-III-6.01.10.000 СБ	Сборочный чертеж		
				Детали		
А4		1	ДУ-III-6.01.10.001	Основание	1	
А4		2	ДУ-III-6.01.10.002	Основание	1	
А4		3	ДУ-III-6.01.10.003	Планка	1	
А4		4	ДУ-III-6.01.10.004	Ручка	2	
А4		5	ДУ-III-6.01.10.005	Пластина	2	
А4		6	ДУ-III-6.01.10.006	Ребро	2	
А4		7	ДУ-III-6.01.10.007	Уголок	2	
А4		8	ДУ-III-6.01.10.008	Лист	1	
А4		9	ДУ-III-6.01.10.009	Втулка	1	
А3		10	ДУ-III-6.01.10.010	Фланец	1	
А4		11	ДУ-III-6.01.10.011	Накладка	1	
А4		12	ДУ-III-6.01.10.012	Накладка	1	
А4		13	ДУ-III-6.01.10.013	Петля	2	
БЧ		14	ДУ-III-6.01.10.014	Полоса (20×776) h14	2	1.02 кг
				Лист БПН3.0 ГОСТ 19903-74		
				3-IV Ст.3 ГОСТ 16523-70		
БЧ		15	ДУ-III-6.01.10.015	Полоса (20×1768) h14	2	2.18 кг
				Лист БПН3.0 ГОСТ 19903-74		
				3-IV Ст.3 ГОСТ 16523-70		
БЧ		16	ДУ-III-6.01.10.016	Полоса (16×862) h14	2	1.32 кг
				Лист БПН3.0 ГОСТ 19903-74		
				3-IV Ст.3 ГОСТ 16523-70		
БЧ		17	ДУ-III-6.01.10.017	Полоса (16×1854) h14	2	2.34 кг
				Лист БПН3.0 ГОСТ 19903-74		
				3-IV Ст.3 ГОСТ 16523-70		

Подл. и дата | Взам. инв. N дубл. | Инв. N дубл. | Подл. и дата | Инв. N подл.

ДУ-III-6.01.10.000

Изм	Лит	N докум.	Подп	Дата			
Разраб.		Томич			Полотно	Лит	Лист 1 / Листов 2
Пров.		Черкасова				Главапу Мосгорисполкома МОСПРОМПРОЕКТ Мастерская №6	
Гл.инж.пр		Черкасова					
Н.контр.		Высоцкая					

Копировал Формат А4

Формат	Зона	Поз.	Обозначение	Наименование	Кол.	Примечание
				Документация		
А4			ДУ-III-6.01.20.110	Сборочный чертеж		
				Детали		
А4		1	ДУ-III-6.01.20.111	Рычаг	1	
А4		2	ДУ-III-6.01.20.112	Вилка	2	
А4		3	ДУ-III-6.01.20.113	Втулка	1	

Изм.	Лит	N докум.	Подп.	Дата	ДУ-III-6.01.20.110			
Разраб.		Тэмич			Штурвал	Лит	Лист	Листов
Пров.		Черкасова						1
Гл.инж.пр.		Черкасова				Главапу Мосгорисполкома МОСПРОМПРОЕКТ Мастерская №6		
Н.контр.		Высоцкая						

Копировал Формат А4

Формат	Зона	Поз.	Обозначение	Наименование	Кол.	Примечание
				Документация		
А3			ДУ-III-6.01.20.100	Сборочный чертеж	1	
				Сборочные единицы		
А4		1	ДУ-III-6.01.20.110	Штурвал	1	
				Детали		
А4		2	ДУ-III-6.01.20.101	Ручка	2	
А4		3	ДУ-III-6.01.20.102	Палец	2	
А4		4	ДУ-III-6.01.20.103	Пружина	2	
				Стандартные изделия		
		5		Шарик ø5	2	
				ГОСТ 3722-81		
		6		Шайба 12.02.01	2	
				ГОСТ 11371-78		
		7		Шплинт 3×20.2.019	2	
				ГОСТ 397-79		

Подп. и дата | Инв. N дубл. | Взам. инв. N | Подп. и дата | Инв. N подл.

Изм.	Лит	N докум.	Подп.	Дата	ДУ-III-6.01.20.100			
Разраб.		Томич			Штурвал в сборе	Лит	Лист	Листов
Пров.		Черкасова						1
Гл.инж.пр.		Черкасова				Главапу Мосгорисполкома МОСПРОМПРОЕКТ Мастерская №6		
Н.контр.		Высоцкая						

Копировал Формат А4

Форм	Зона	Поз.	Обозначение	Наименование	Кол.	Примечание
				Документация		
А2			ДУ-III-6.01.21.000	Сборочный чертеж	1	
				Детали		
А3		1	ДУ-III-6.01.21.001	Шестерня	1	
А2		2	ДУ-III-6.01.21.002	Корпус	1	
А3		3	ДУ-III-6.01.21.003	Колесо	2	
А2		4	ДУ-III-6.01.21.004	Крышка	1	
А3		5	ДУ-III-6.01.21.005	Вал	1	
А4		6	ДУ-III-6.01.21.006	Прокладка регул.	1	
Бч		7	ДУ-III-6.01.21.007	Кольцо СП-39-25-5	1	
				ГОСТ6308-71 МН180-71		
				Стандартные изделия		
		8		Болт М8×25.6g.58.01	8	
				ГОСТ 7798-70		
		9		Гайка М8.5.01	8	
				ГОСТ 5915-70		
		10		Шайба 8.65Г 02.9	8	
				ГОСТ 6402-70		
		11		Шпонка 8×7×16	1	
				ГОСТ 23360-78		
		12		Штифт цилиндрич.	2	
				6м6×20		
				ГОСТ 3128-70		

Изм.	Лит	N докум.	Подп.	Дата	ДУ-III-6.01.21.000			
Разраб.		Томич			Редуктор	Лит	Лист	Листов
Пров.		Черкасова						1
Гл.инж.пр.		Черкасова				Главапу Мосгорисполкома МОСПРОМПРОЕКТ Мастерская №6		
Н.контр.		Высоцкая						

Копировал Формат А4

Форм.	Зона	Поз.	Обозначение	Наименование	Кол.	Примечание
				Документация		
А2			ДУ-III-6.01.20.000СБ	Сборочный чертеж	1	
				Сборочные единицы		
А2		1	ДУ-III-6.01.21.000	Редуктор	1	
А3		2	ДУ-III-6.01.20.100	Штурвал в сборе	2	
А3		3	ДУ-III-6.01.20.200	Тяга	2	
				Детали		
А3		4	ДУ-III-6.01.20.001	Опора	2	
А3		5	ДУ-III-6.01.20.002	Клин	2	
А4		6	ДУ-III-6.01.20.003	Палец	4	
А3		7	ДУ-III-6.01.20.004	Винт	2	
А4		8	ДУ-III-6.01.20.005	Шайба торцевая	2	
А4		9	ДУ-III-6.01.20.006	Планка стопорная	2	
А4		10	ДУ-III-6.01.20.007	Шайба	8	
				Стандартные изделия		
		11		Болт М10×80.6g.58.01	2	
				ГОСТ 7798-70		
		12		Винт М8×14.58.01	2	
				ГОСТ 1482-75		
		13		Шайба 20.02.01	4	
				ГОСТ 11371-78		
		14		Шплинт 4×32.2.019	4	
				ГОСТ 397-79		

Подп. и дата | Инв. N дубл. | Взам. инв. N | Подп. и дата | Инв. N подл.

Изм.	Лит	N докум.	Подп.	Дата	ДУ-III-6.01.20.000			
Разраб.		Томич			Механизм задраивания	Лит	Лист	Листов
Пров.		Черкасова						1
Гл.инж.пр.		Черкасова				Главапу Мосгорисполкома МОСПРОМПРОЕКТ Мастерская №6		
Н.контр.		Высоцкая						

Копировал Формат А4

Форм.	Зона	Поз.	Обозначение	Наименование	Кол.	Примечание
				Документация		
А2			ДУ-III-6.01.31.200	Сборочный чертеж		
				Детали		
Б4		1	ДУ-III-6.01.31.201	Полоса (52×160) h 14	1	0,7 кг
				Лист БПН12 ГОСТ 19903-74		
				Ст.3 ГОСТ 14637-79		
Б4		2	ДУ-III-6.01.31.202	Полоса (46×100) h 14	1	0,23 кг
				Лист БПН6 ГОСТ 19903-74		
				Ст.3 ГОСТ 14637-79		
Б4		3	ДУ-III-6.01.31.203	Полоса (60×114) h 14	1	0,32 кг
				Лист БПН6 ГОСТ 19903-74		
				Ст.3 ГОСТ 14637-79		

Изм.	Лит.	N докум.	Подп.	Дата	ДУ-III-6.01.31.200			
Разраб.		Томич	Подп.		Основание	Лит	Лист	Листов
Пров.		Черкасова	"					1
ГИП		Черкасова	"			Глав АПУ Мосгорисполкома МОСПРОМПРОЕКТ Мастерская N 6		
Н контр.		Высоцкая	"					

Форм.	Зона	Поз.	Обозначение	Наименование	Кол.	Примечание
				Документация		
А2			ДУ-III-6.01.30.000СБ	Сборочный чертеж		
				Сборочные единицы		
А4		1	ДУ-III-6.01.31.000	Замок электро-	1	
				магнитный		
				Детали		
А4		2	ДУ-III-6.01.30.001	Муфта	1	
А4		3	ДУ-III-6.01.30.002	Палец	1	
А4		4	ДУ-III-6.01.30.003	Шайба стопорная	1	
				Стандартные изделия		
		5		Штифт цилиндрич.		
				3м6×25 ГОСТ 3128-70		

Изм.	Лит.	N докум.	Подп.	Дата	ДУ-III-6.01.30.000			
Разраб.		Томич	Подп.		Блокировочное устройство	Лит.	Лист	Листов
Пров.		Черкасова	"					1
ГИП		Черкасова	"			Глав АПУ Мосгорисполкома МОСПРОМПРОЕКТ Мастерская N 6		
Н. контр.		Высоцкая	"					

Форм.	Зона	Поз.	Обозначение	Наименование	Кол.	Примечание
		19		Шарик ф 5	1	
				ГОСТ 3722-81		
				Прочие изделия		
				Электромагнит	1	Луганский эл. аппар. з. д.
				МИС 1100 ЕУ3		
				ТУ 16-529.009-75		

Изм.	Лит.	N докум.	Подп.	Дата	ДУ-III-6.01.31.000	Лист 2

Пров. [illegible] 10 12 87 г. Коп. [illegible]

Форм.	Зона	Поз.	Обозначение	Наименование	Кол.	Примечание
				Документация		
А2			ДУ-III-6.01.31.000	Сборочный чертеж		
				Сборочные единицы		
А4		1	ДУ-III-6.01.31.100	Ключ в сборе	1	
А4		2	ДУ-III-6.01.31.200	Основание	1	
А4		3	ДУ-III-6.01.31.300	Шток в сборе	1	
А4		4	ДУ-III-6.01.31.400	Опора в сборе	1	
А4		5	ДУ-III-6.01.31.500	Валик в сборе	1	
				Детали		
А4		6	ДУ-III-6.01.31.001	Пружина	1	
А4		7	ДУ-III-6.01.31.002	Муфта	1	
А4		8	ДУ-III-6.01.31.003	Хомут	1	
А4		9	ДУ-III-6.01.31.004	Шток	1	
А4		10	ДУ-III-6.01.31.005	Пружина	1	
				Стандартные изделия		
				Болт ГОСТ 7798-70		
		12		М6×10.6g.58.01	2	
		13		М6×70.6g.58.01	4	
				Винт ГОСТ 17474-80		
		14		М8×14.58.01	2	
		15		М8×16.58.01	2	
		16		Гайка М6.5.01		
				ГОСТ 5915-70		
		17		Шайба 6.65Г.02.9		
				ГОСТ 6402-70		
		18		Штифт цилиндрич.	2	
				3М6×25 ГОСТ 3128-70		

Изм.	Лит.	N докум.	Подп.	Дата	ДУ-III-6.01.31.000			
Разраб.		Томич	Подп.		Замок электромагнитный	Лит	Лист	Листов
Пров.		Высоцкая	"				1	2
ГИП		Черкасова	"			Глав АПУ Мосгорисполкома МОСПРОМПРОЕКТ Мастерская N 6		
Н. контр.		Высоцкая	"					

Формат	Зона	Поз.	Обозначение	Наименование	Кол.	Примеч.
				Документация		
А2			ДУ-III-6.03.00.200СБ	Сборочный чертеж		
				Детали		
А4		1	ДУ-III-6.03.00.201	Полупетля	1	
А4		2	ДУ-III-6.03.00.202	Основание	1	

Подп. и дата | Инв.№ дубл. | Взам. инв.№ | Подп. и дата | Инв.№ подл.

Изм.	Лит	N докум.	Подп.	Дата
Разраб.		Томич		
Пров.		Черкасова		
Гл. инж. пр.		Черкасова		
Н. контр.		Высоцкая		

ДУ-III-6.03.00.200

Полупетля

Лит	Лист	Листов
	1	1

ГлавАПУ Мосгорисполкома
МОСПРОМПРОЕКТ
Мастерская №6

Копировал Формат А4

Формат	Зона	Поз.	Обозначение	Наименование	Кол.	Примеч.
				Документация		
А2			ДУ-III-6.03.00.100СБ	Сборочный чертеж		
				Детали		
А4		1	ДУ-III-6.03.00.101	Стакан	1	
А4		2	ДУ-III-6.03.00.102	Ребро	1	
А4		3	ДУ-III-6.03.00.103	Ребро	1	
А4		4	ДУ-III-6.03.00.104	Основание	1	

Подп. и дата | Инв.№ дубл. | Взам. инв.№ | Подп. и дата | Инв.№ подл.

Изм.	Лит	N докум.	Подп.	Дата
Разраб.		Томич		
Пров.		Черкасова		
Гл. инж. пр.		Черкасова		
Н. контр.		Высоцкая		

ДУ-III-6.03.00.100

Полупетля

Лит	Лист	Листов
	1	1

ГлавАПУ Мосгорисполкома
МОСПРОМПРОЕКТ
Мастерская №6

Копировал Формат А4

Формат	Зона	Поз.	Обозначение	Наименование	Кол.	Примеч.
				Документация		
А2			ДУ-III-6.03.00.000СБ	Сборочный чертеж		
				Сборочные единицы		
А4		1	ДУ-III-6.03.00.100	Полупетля	1	
А4		2	ДУ-III-6.03.00.200	Полупетля	1	
				Детали		
А4		3	ДУ-III-6.03.00.001	Штырь	1	
А4		4	ДУ-III-6.03.00.002	Втулка	1	
А4		5	ДУ-III-6.03.00.003	Крышка	1	
А4		6	ДУ-III-6.03.00.004	Крышка	1	
				Стандартные изделия		
		7		Гайка М30 58.01	1	
				ГОСТ 5915-70		
		8		Винт М4×6 58.01		
				ГОСТ 17473-80		
		9		Шайба 4.02.01	3	
				ГОСТ 11371-78		
		10		Кольцо ВК-26	1	
				ГОСТ 13941-80		
		11		Шарик ø25,4	1	
				ГОСТ 3722-81		

Подп. и дата | Инв.№ дубл. | Взам. инв.№ | Подп. и дата | Инв.№ подл.

Изм	Лит	N докум	Подп.	Дата
Разраб		Томич		
Пров		Черкасова		
Гл.инж.пр		Черкасова		
Н контр		Высоцкая		

ДУ-III-6.03.00.000

Петля в сборе

Лит	Лист	Листов
	1	1

ГлавАПУ Мосгорисполкома
МОСПРОМПРОЕКТ
Мастерская №6

18826-03 8 Копировал Формат А4

ДУ-III-6.00.00.000СБ

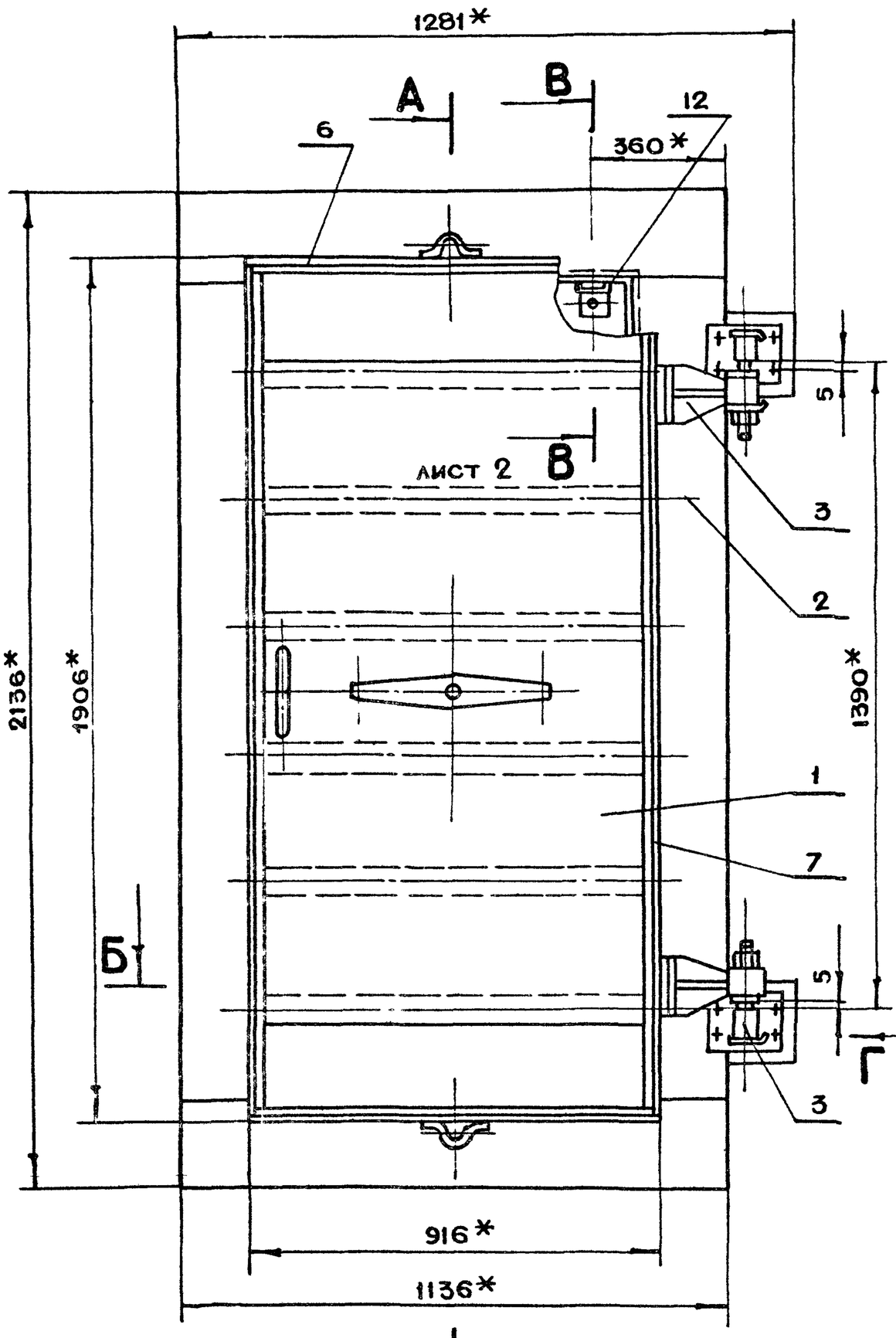

А-А

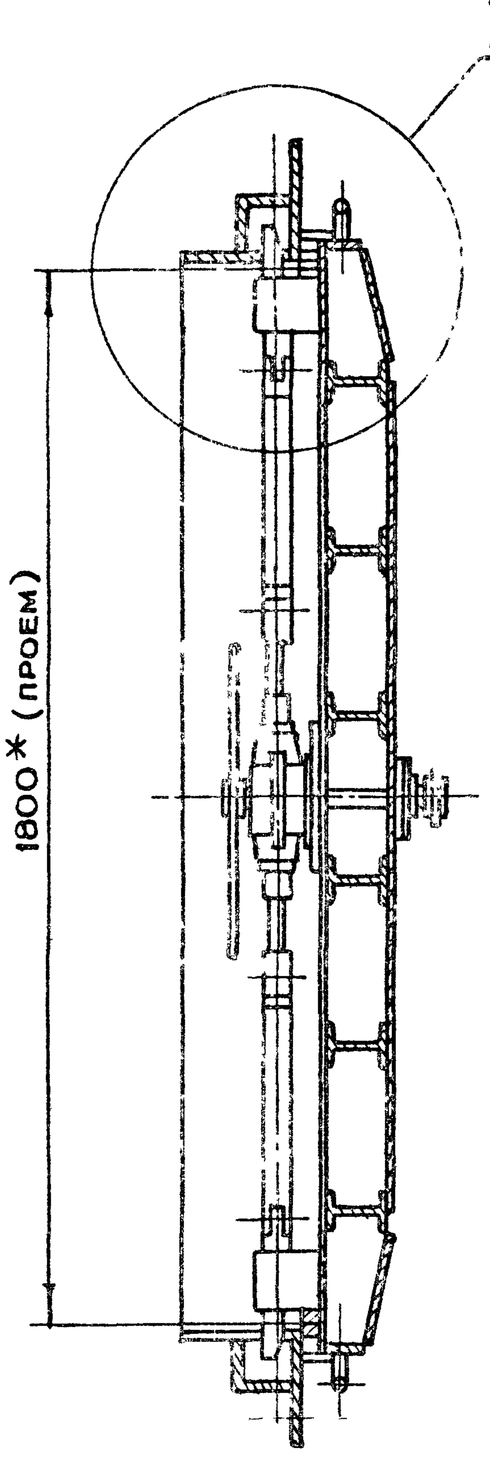

Б-Б

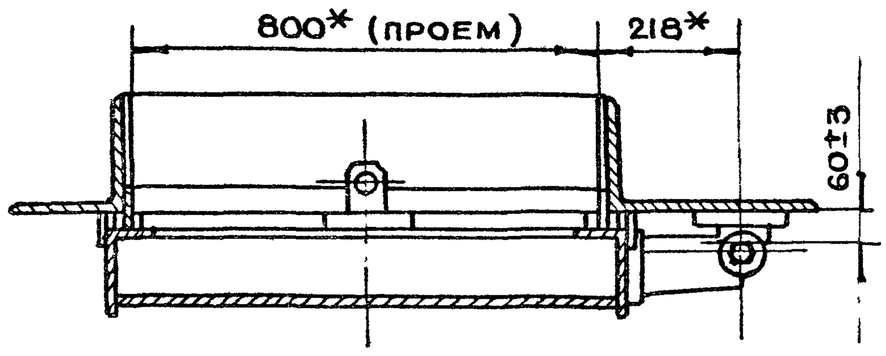

1. * Размеры для справок
2. Технические требования на изготовление двери смотреть выпуск 0-1

					ДУ-III-6.00.00.000СБ			
Изм	Лит	N докум	Подп	Дата		Лит	Масса	Масштаб
Разраб		Томич			Дверь ДУ-III-6 Сборочный чертеж		492	1:10
Пров.		Черкасова				Лист 1	Листов 2	
Гл инж пр		Черкасова				Главпу Мосгорисполкома Мособлпромпроект Мастерская №6		
Н. контр		Высоцкая						
Гл констр		Григорьев						
Гл инж		Бычков						
Рук маст		Савич						

ДУ-III-6.00.00.000СБ

В-В
М 1:1

Лист 1

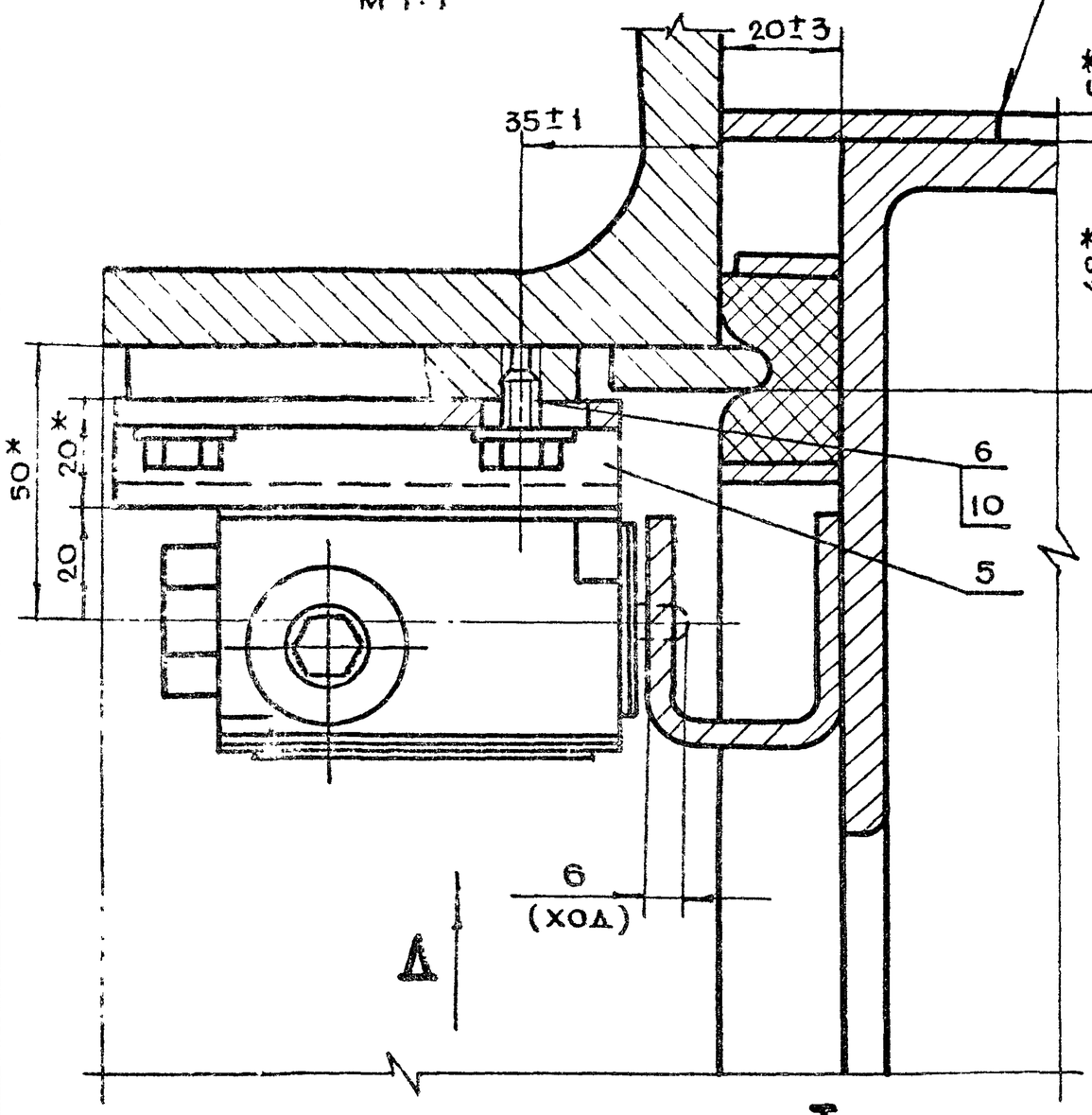

ГОСТ 5264-79-III-Д5 $\sqrt{}^{12,5}$

Вид Д
М 1:1

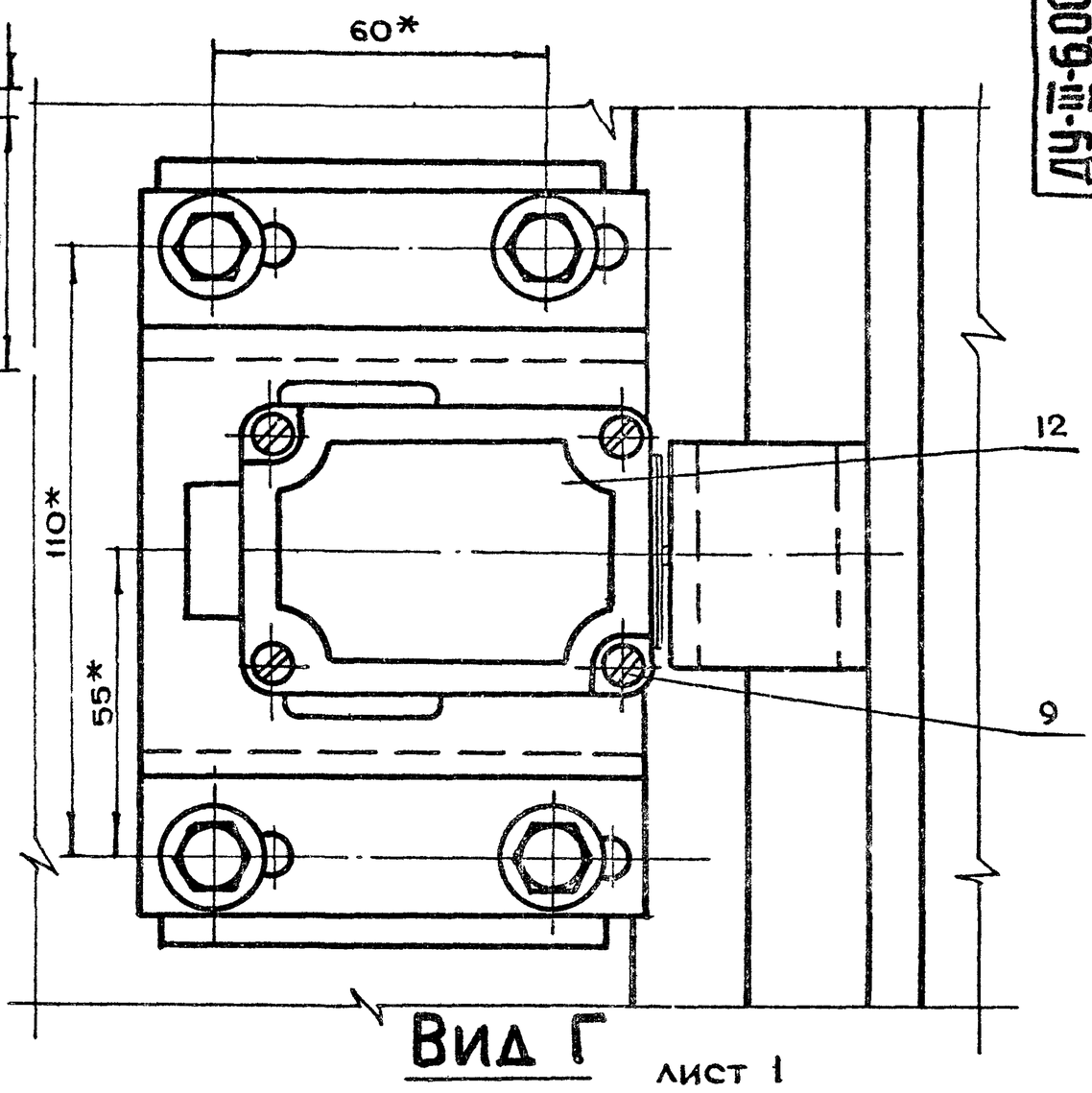

Вид Г
М 1:1

Лист 1

I
М 1:1

Лист 1

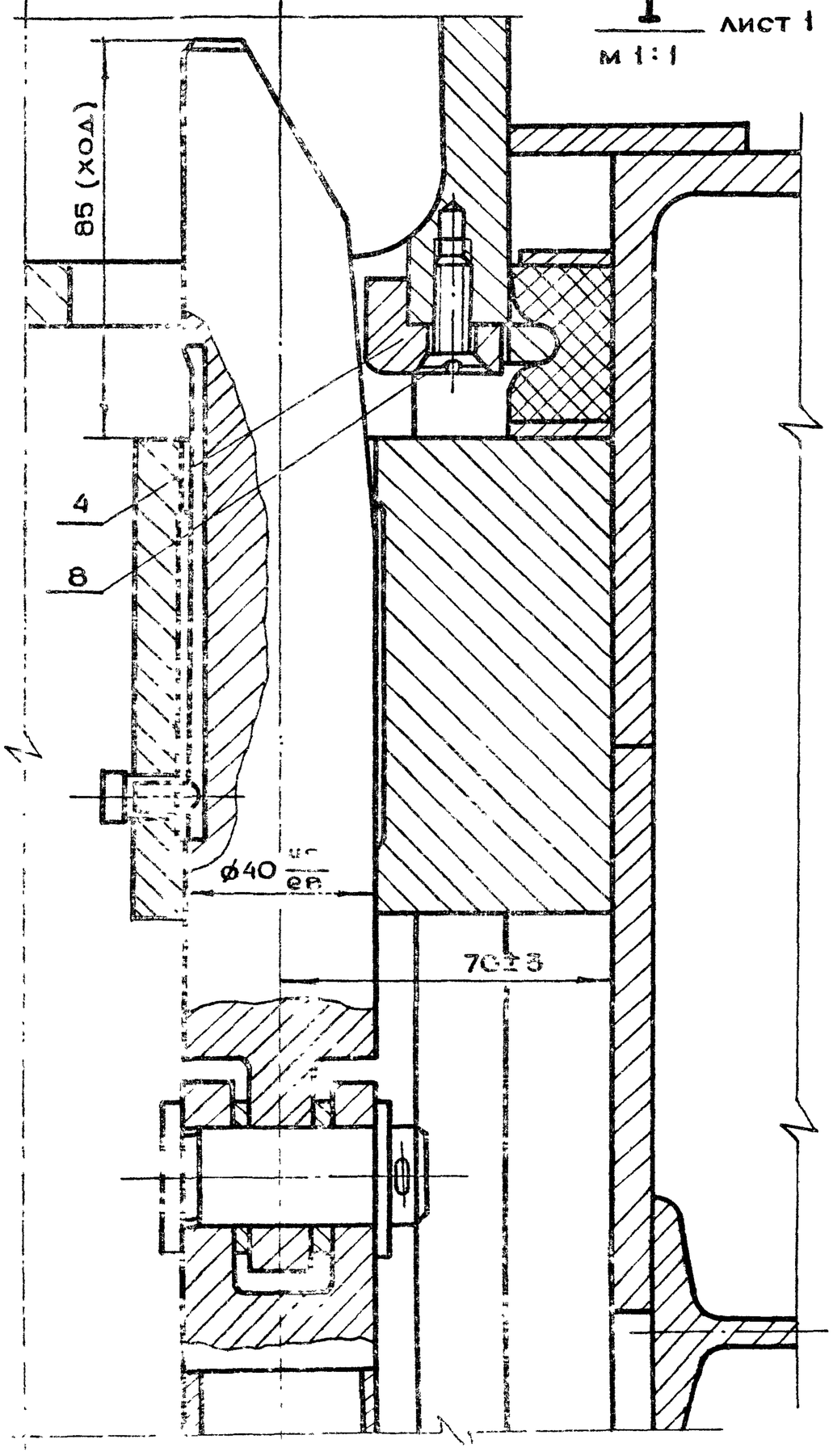

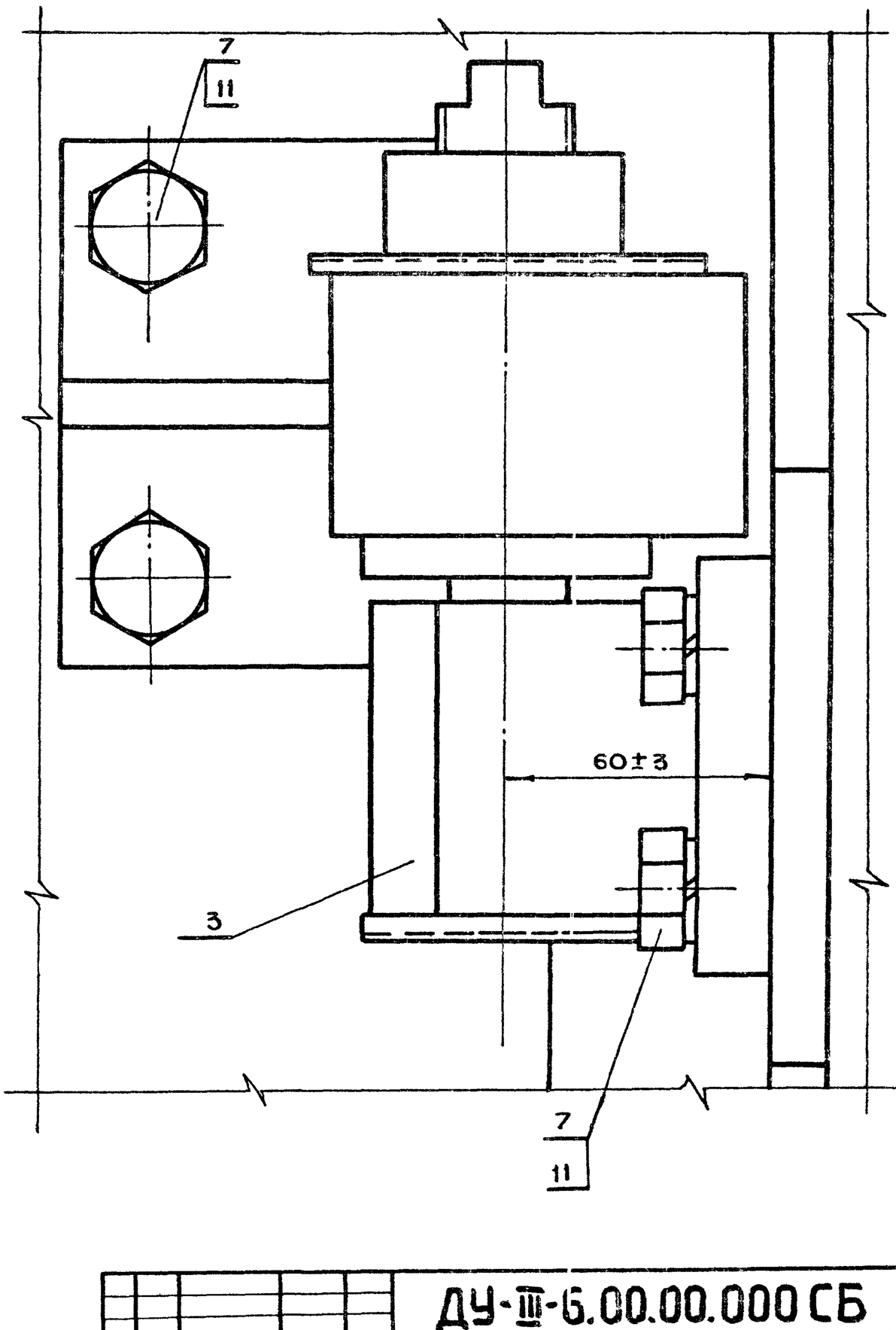

					ДУ-III-6.00.00.000СБ	
Изм	Лит	N докум.	Подп.	Дата		
Разраб		Черняевский			Дверь ДУ-III-6 Сборочный чертеж	Лит. / Масса: — / Масштаб: —
Пров.		Черкасова				Лист 2 / Листов
Гл.инж.пр		Черкасова				Главпу Мосгорисполкома Моспромпроект Мастерская №6
Н.контр		Высоцкая				
Гл.констр		Григорьев				
Гл.инж.		Бычков				
Рук.маст		Савич				

18826-03 10 Копировал Формат А2

ДУ-III-6.01.00.000

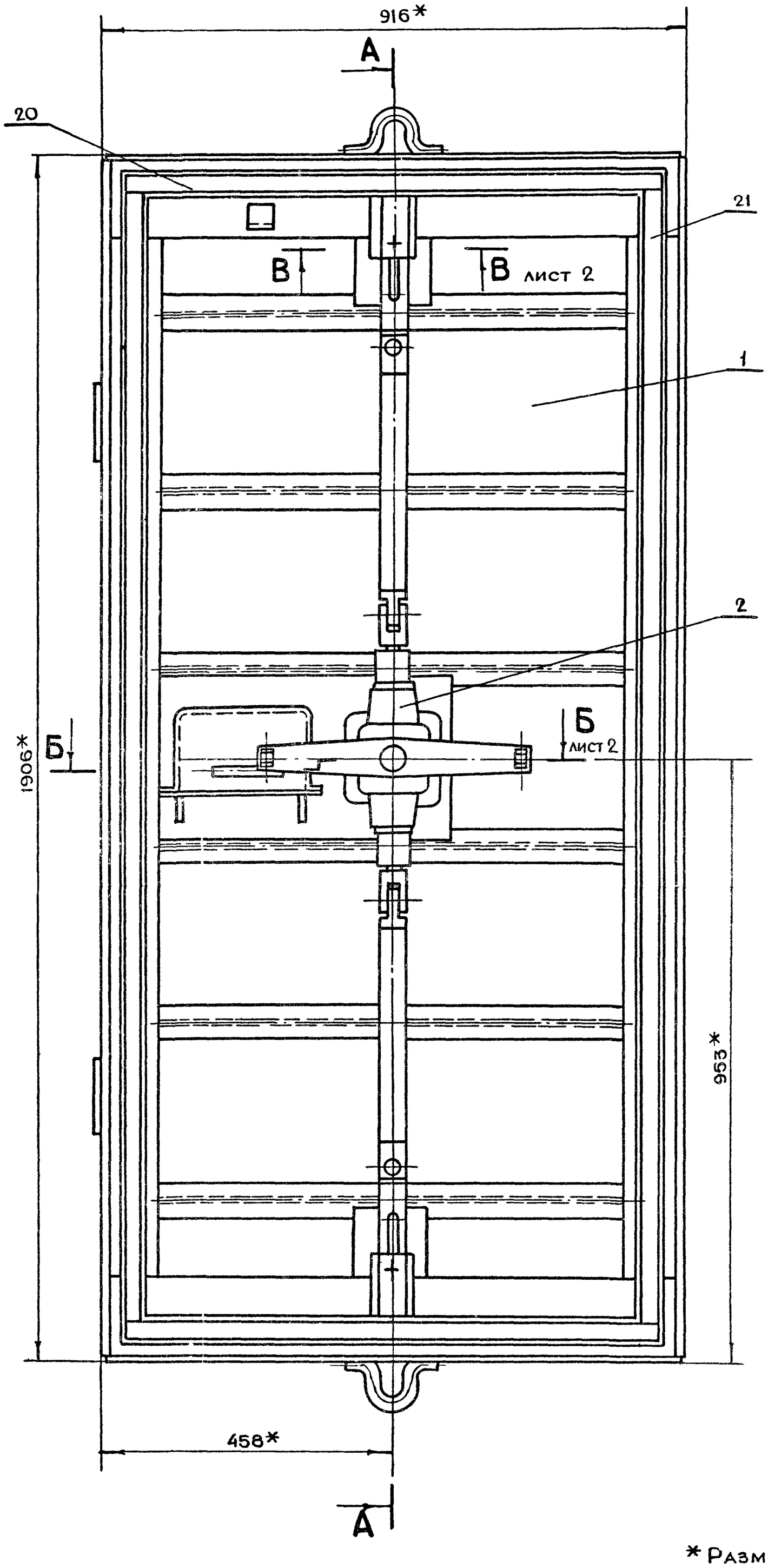

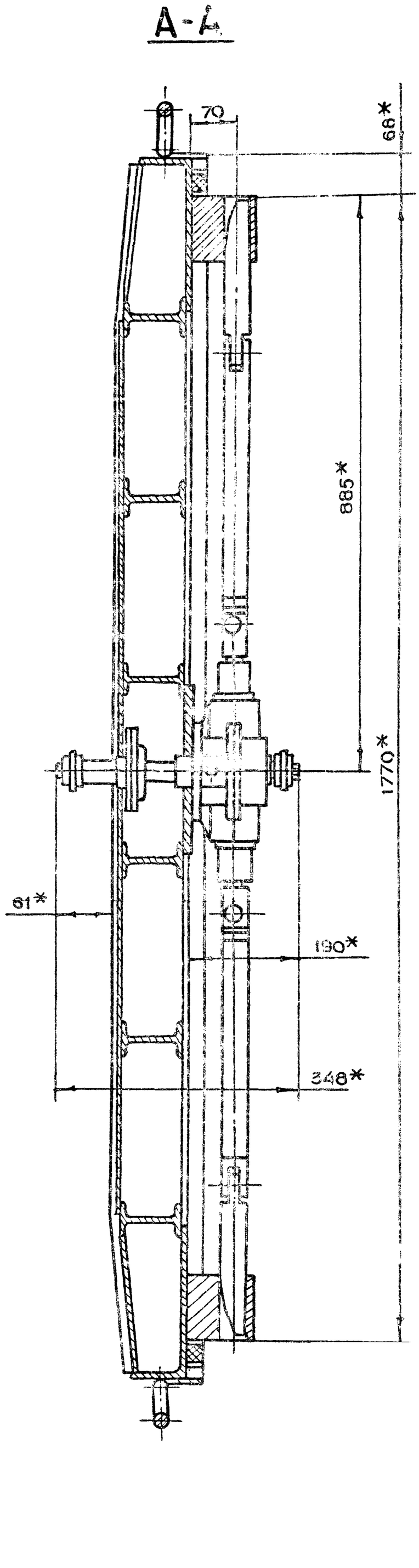

*Размеры для справок

						ДУ-III-6.01.00.000		
Изм	Лит	N докум.	Подп	Дата				
Разраб.		Чернявский			Полотно в сборе Сборочный чертеж	Лит.	Масса	Масштаб
Пров.		Томич					297	1:5
Гл.инж.пр.		Черкасова				Лист 1	Листов 2	
Н.контр.		Высоцкая				Главапу Мосгорисполкома МОСПРОМПРОЕКТ Мастерская №6		
Гл.констр		Григорьев						
Гл.инж		Бычков						
Рук.маст.		Савич						

ДУ-III-6.01.00.000СБ

Б-Б
М 1:2

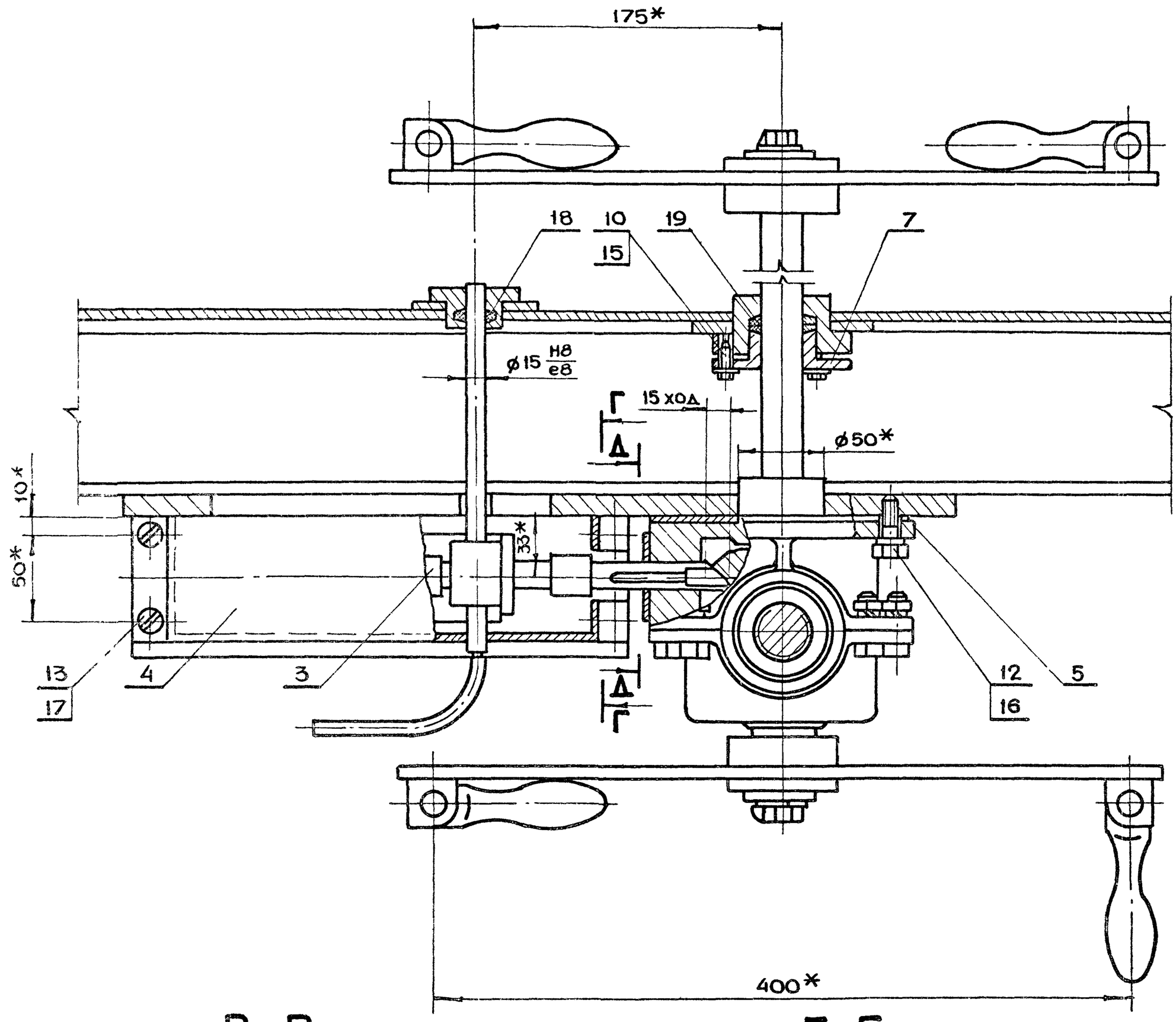

В-В
лист 1
М 1:2

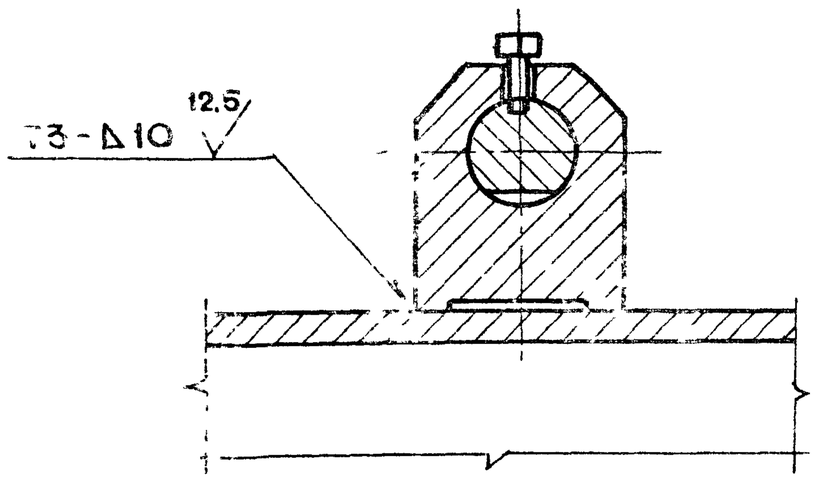

Г-Г
М 1:2

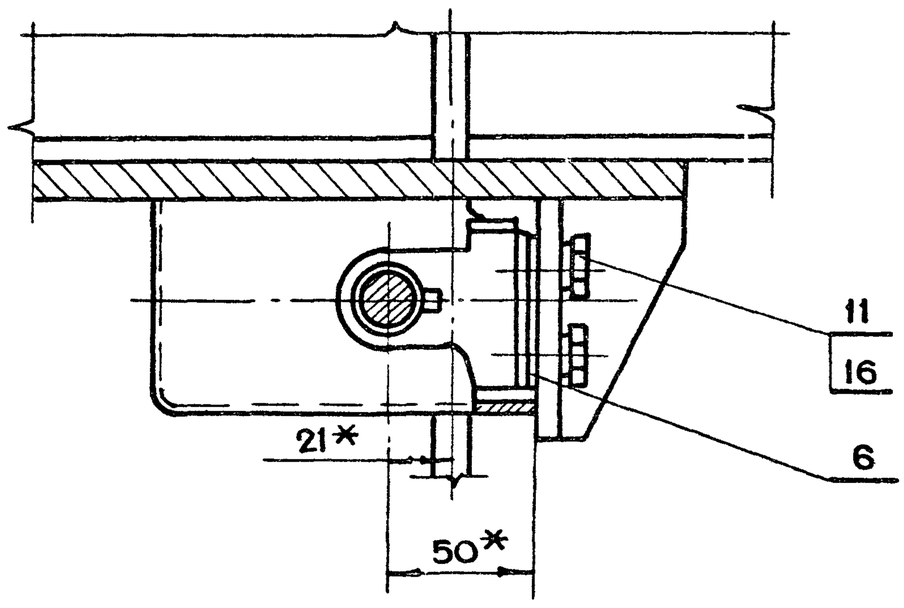

Д-Д
М 1:1

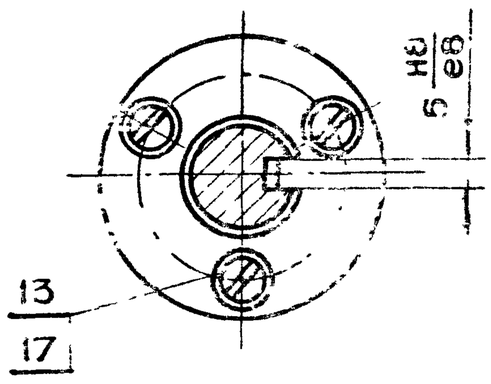

					ДУ-III-6.01.00.000СБ	
Изм	Лит	N докум	Подп.	Дата		
Разраб.		Чернявский			Полотно в сборе Сборочный чертеж	Лит: — Масса: — Масштаб: —
Пров.		Андреева				Лист 2 Листов
Гл инж.др.		Черкасова				Главпу Мосгорисполкома Моспромпроект Мастерская №6
Н контр		Высоцкая				
Гл.констр		Григорьев				
Гл инж		Бычков				
Рук маст		Савич				

18826 03 12 Копировал Формат А2

ДУ-III-6.01.00.003

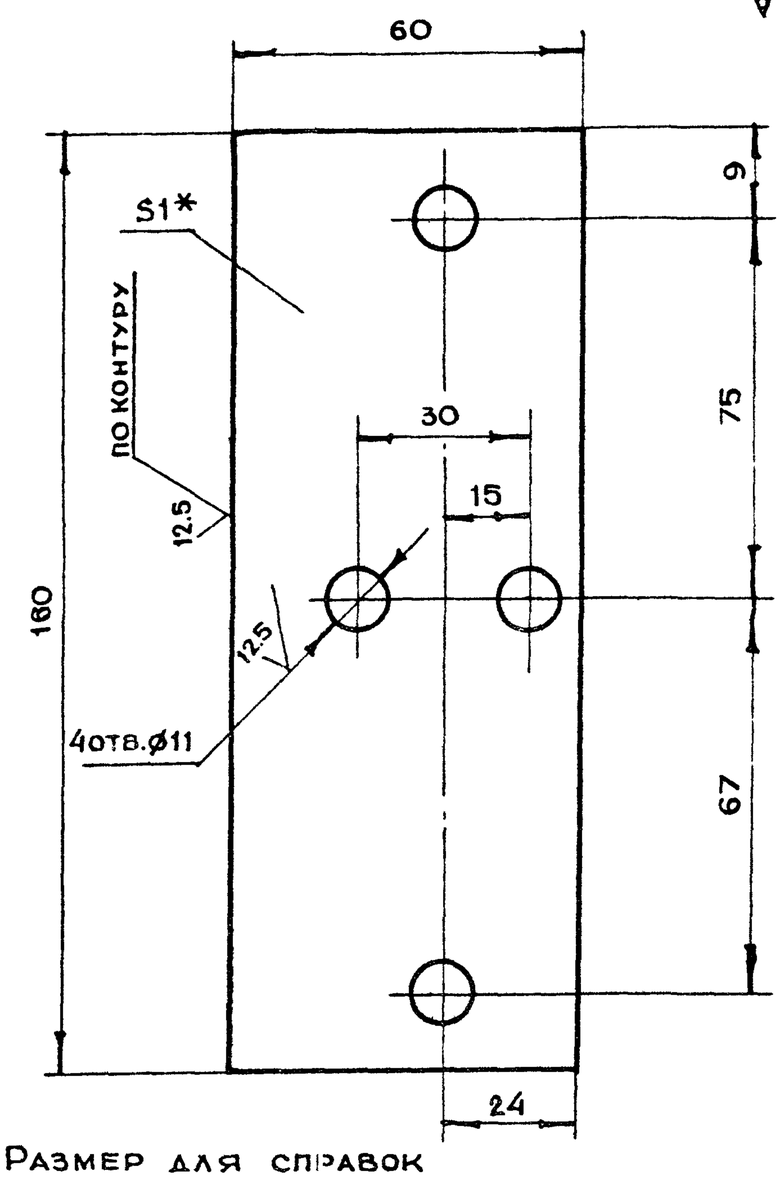

1. * Размер для справок
2. Неуказанные предельные отклонения размеров $+t_2, -t_2, \pm\frac{t_2}{2}$

Изм	Лит	N докум	Подп	Дата	ДУ-III-6.01.00.003			
Разраб		Ломазкова			Прокладка регулировочная	Лит	Масса	Масштаб
Пров.		Томич					0.07	1:1
Гл.инж.пр		Черкасова				Лист	Листов 1	
Н.контр		Высоцкая			Лист 5ПН1.0ГОСТ19903-74 / 3-IV-СТЗГОСТ16523-70	Главапу Мосгорисполкома МОСПРОМПРОЕКТ Мастерская №6		

Копировал Формат А4

ДУ-III-6.01.00.002

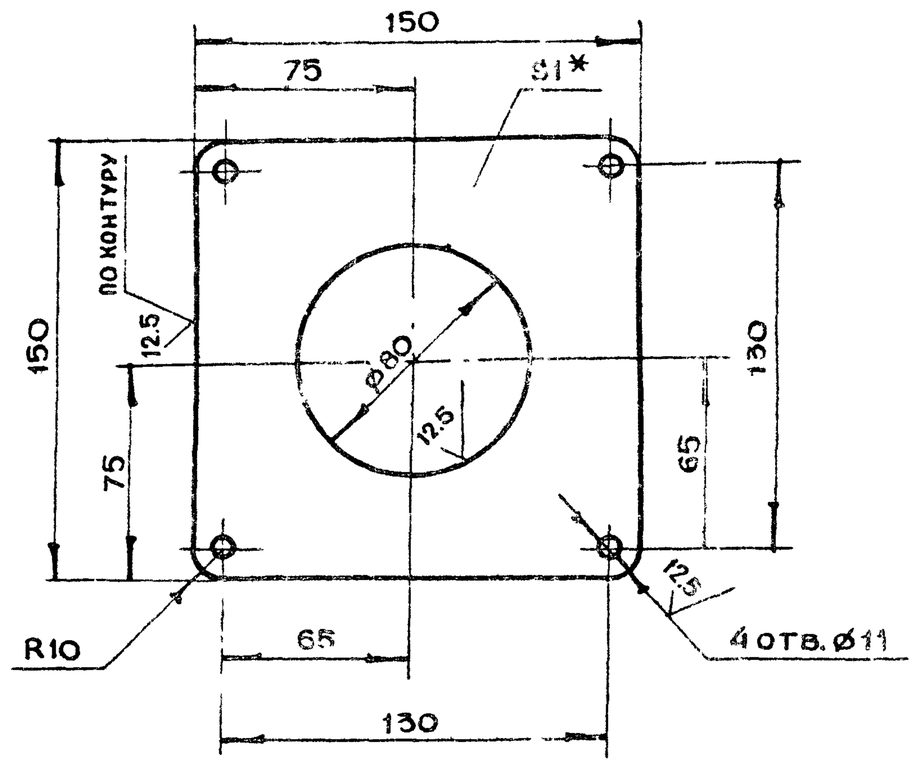

1. * Размер для справок
2. Неуказанные предельные отклонения размеров $+t_2, -t_2, \pm\frac{t_2}{2}$

Изм	Лит	N докум	Подп.	Дата	ДУ-III-6.01.00.002			
Разраб.		Ломазкова			Прокладка	Лит	Масса	Масштаб
Пров		Томич					0.06	1:2
Гл.инж.пр		Черкасова				Лист	Листов 1	
Н.контр		Высоцкая			Лист 5ПН1.0ГОСТ19903-74 / 3-IV-СТЗГОСТ16523-70	Главапу Мосгорисполкома МОСПРОМПРОЕКТ Мастерская №6		

Копировал Формат А4

Подп. и дата | Инв. N дубл. | Взам. инв. N | Подп. и дата | Инв. N подл.

ДУ-III-6.01.00.001

12.5

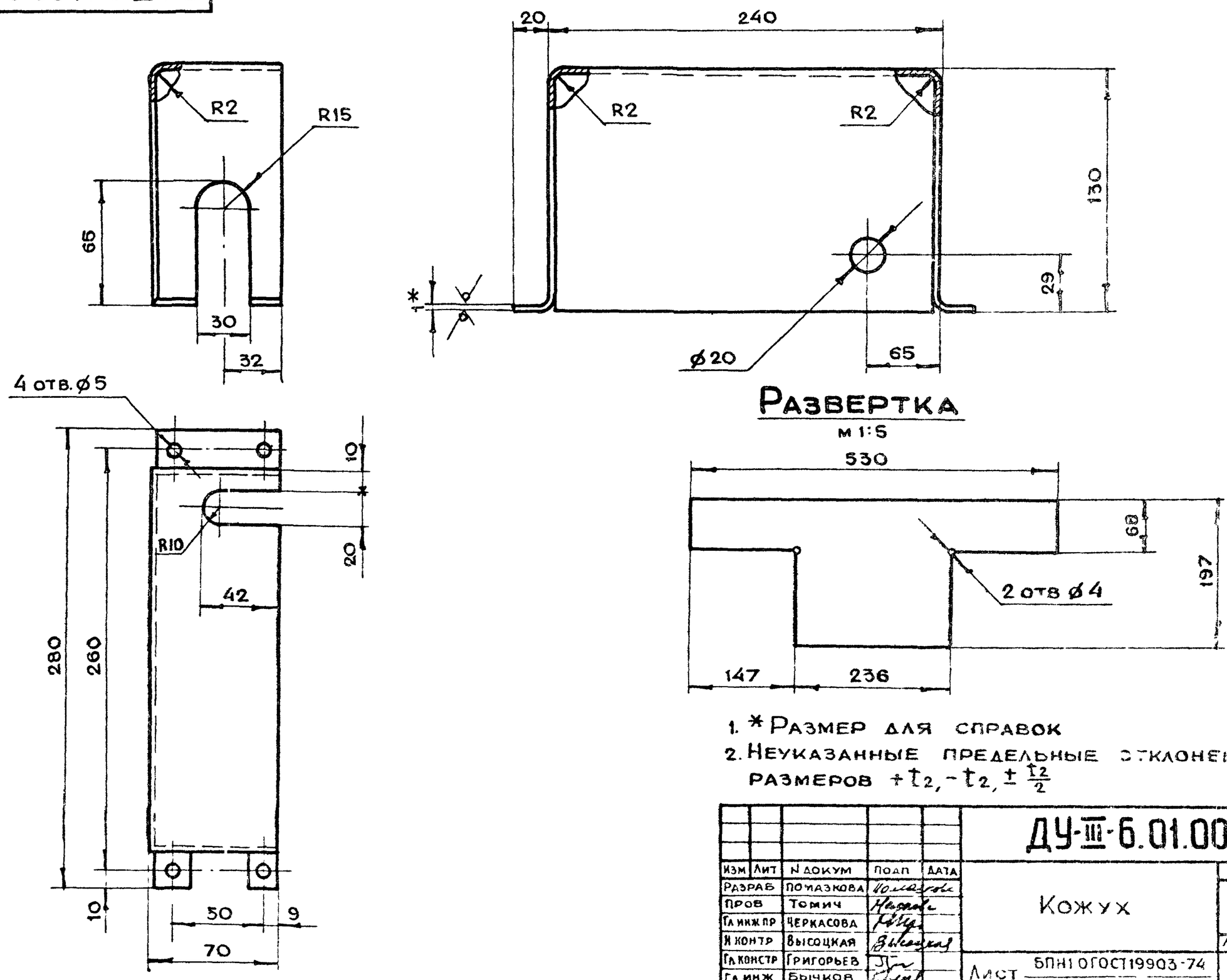

Развертка

М 1:5

1. * Размер для справок
2. Неуказанные предельные отклонения размеров $+t_2, -t_2, \pm\frac{t_2}{2}$

Изм	Лит	N докум	Подп	Дата	ДУ-III-6.01.00.001			
Разраб		Ломазкова			Кожух	Лит	Масса	Масштаб
Пров		Томич					0.5	1:2
Гл.инж.пр		Черкасова				Лист	Листов 1	
Н.контр		Высоцкая			Лист 5ПН1.0ГОСТ19903-74 / 3-IV-СТЗГОСТ16523-70	Главапу Мосгорисполкома МОСПРОМПРОЕКТ Мастерская №6		
Гл.констр		Григорьев						
Гл.инж		Бычков						
Рук.маст		Савич						

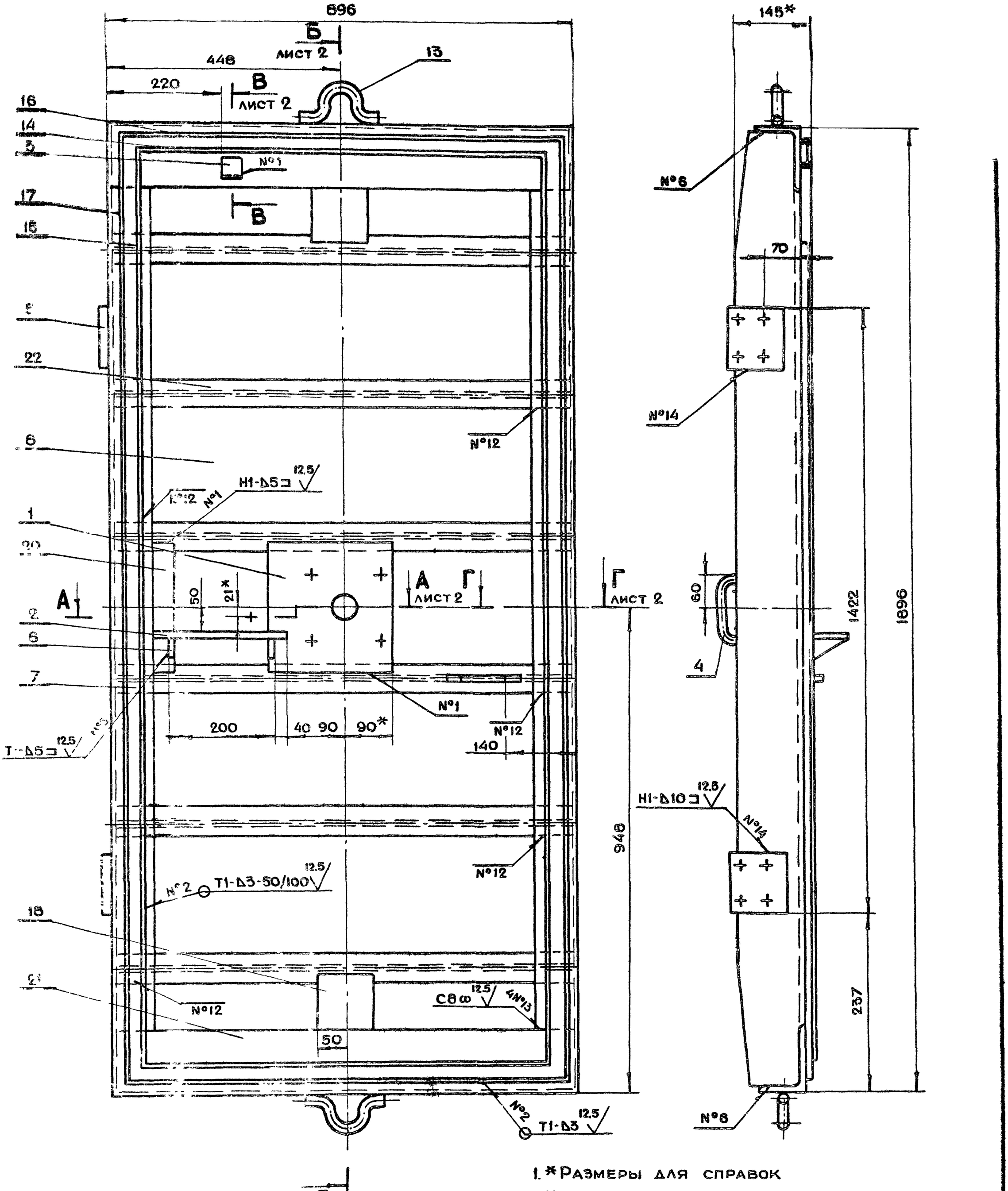

1. *Размеры для справок
2. Неуказанные предельные отклонения размеров $+t_2, -t_2, \pm \frac{t_2}{2}$
3. Сварку производить по ГОСТ 5264-80

					ДУ-III-6.01.10.000СБ	
Изм	Лит	N докум.	Подл.	Дата		
Разраб.		Чернявский			Полотно сборочный чертеж	Лит: —	Масса: 246	Масштаб: 1:5
Пров.		Андреева				Лист 1	Листов 2	
Гл.инж.пр.		Черкасова				ГлавАПУ Мосгорисполкома МОСПРОМПРОЕКТ Мастерская №6		
Н.контр.		Высоцкая						
Гл.констр.		Григорьев						
Гл.инж.		Бычков						
Рук.маст.		Савич						

А-А
М 1:2 ЛИСТ 1

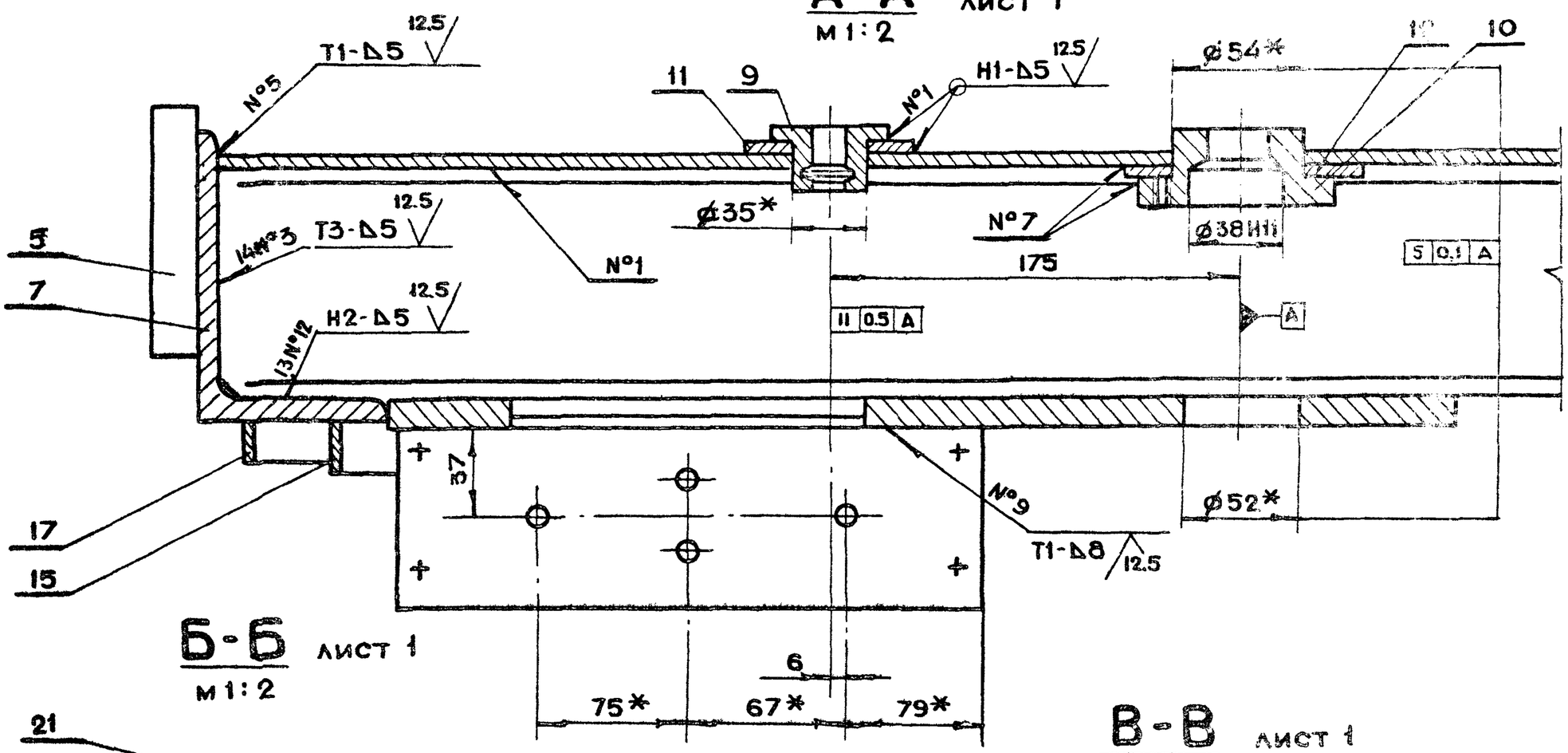

Б-Б
М 1:2 ЛИСТ 1

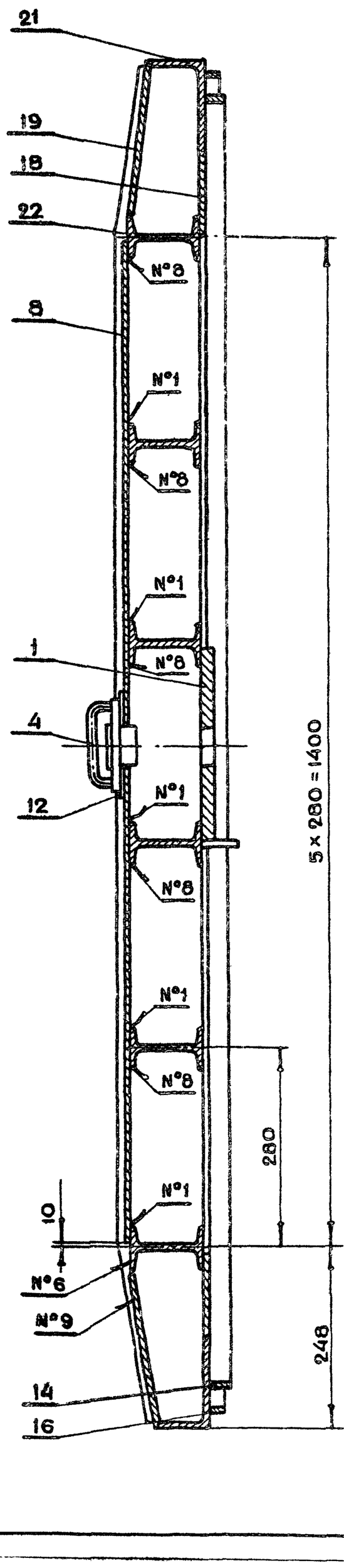

В-В
М 1:2 ЛИСТ 1

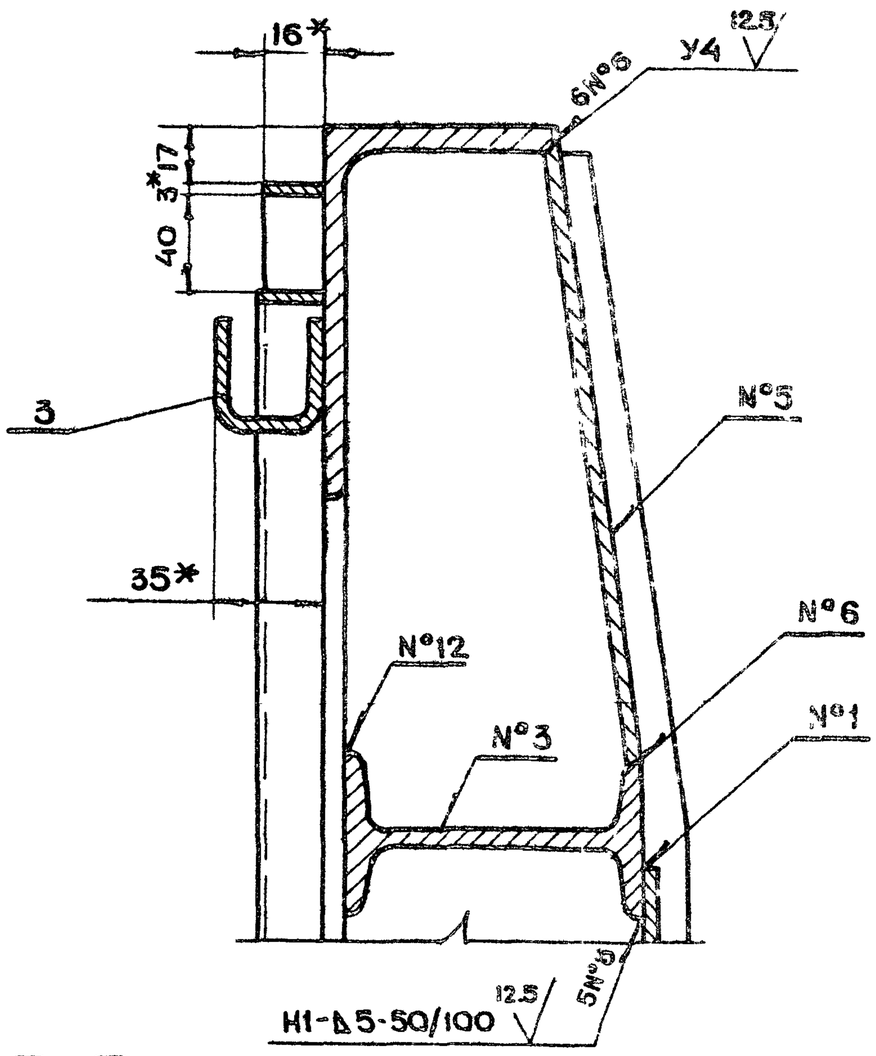

Г-Г
М 1:2 ЛИСТ 1

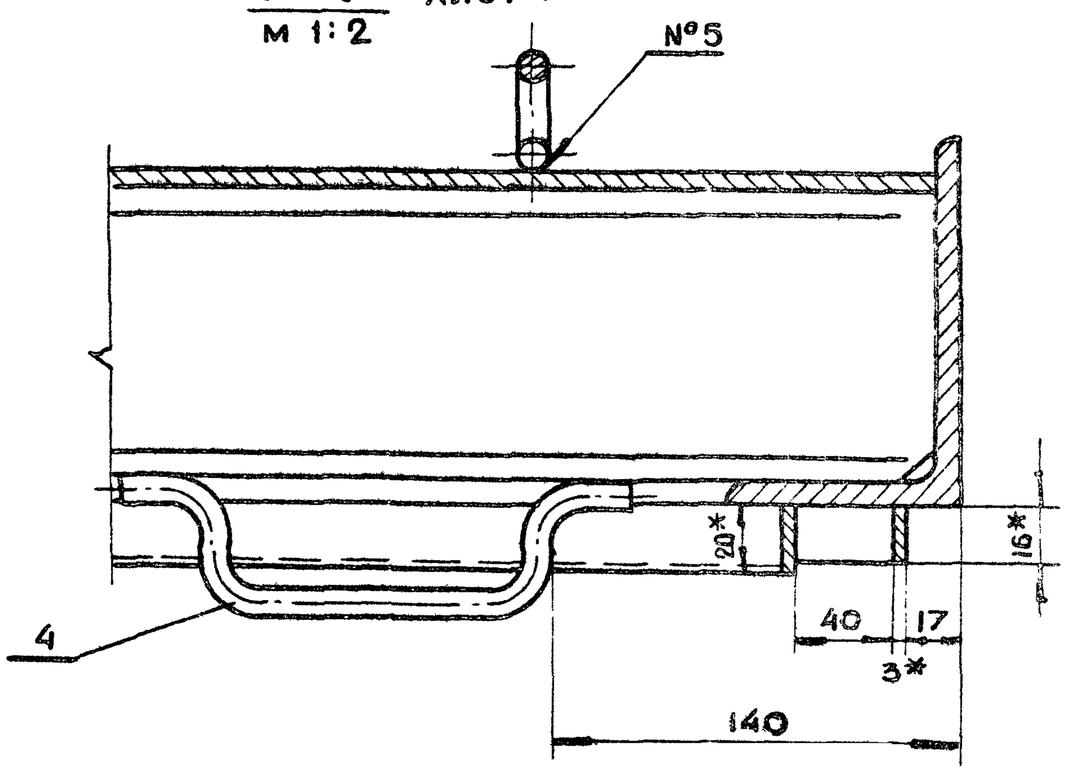

ДУ-III-6.01.10.000СБ

Изм	Лит	N докум.	Подп.	Дата
Разраб		Черняевский		
Пров.		Андреева		
Гл.инж.пр		Черкасова		
Н.контр.		Высоцкая		
Гл.констр		Григорьев		
Гл. инж.		Бычков		
Рук.маст.		Савич		

Полотно
Сборочный чертеж

Лит	Масса	Масштаб
Лист 2	Листов	

ГЛАВАПУ Мосгорисполкома
МОСПРОМПРОЕКТ
Мастерская № 6

ДУ-III-6.00.00.001

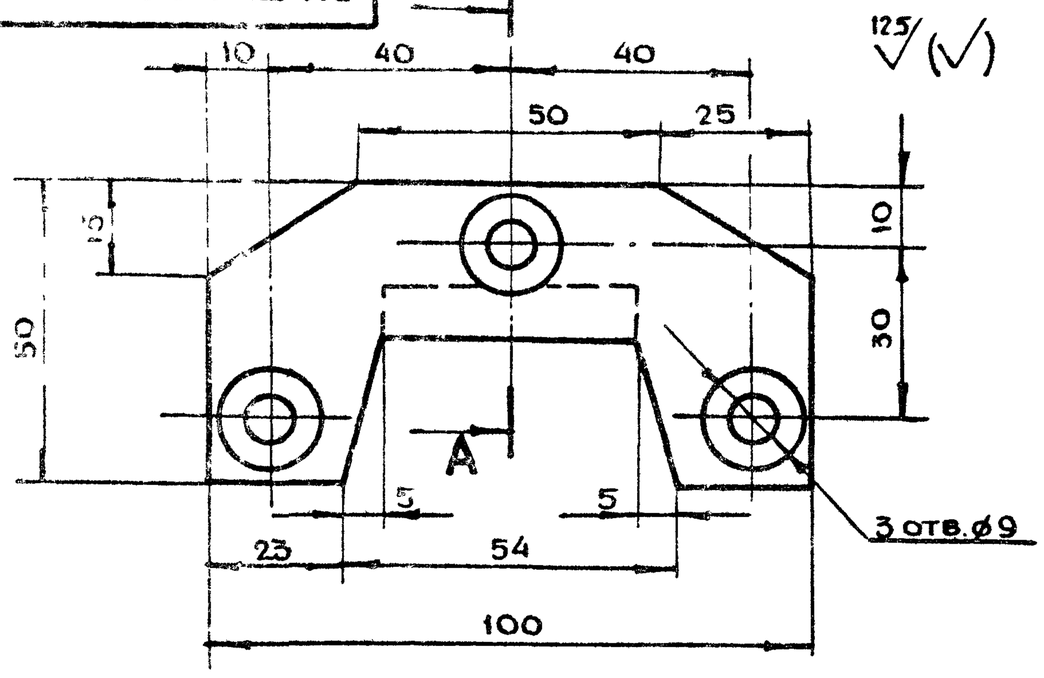

A-A

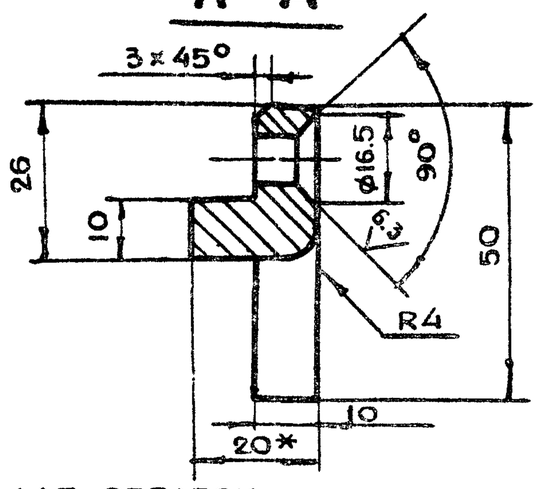

1.*Размер для справок
2.Предельные отклонения размеров отв. по H14, валов по h14, остальные по $\pm\frac{t_2}{2}$

Изм.	Лит.	N докум.	Подп.	Дата
Разраб.		Чернявский		
Пров.		Томич		
Гл.инж.пр.		Черкасова		
Н.контр.		Высоцкая		

ДУ-III-6.00.00.001

Сухарь

Лит.	Масса	Масштаб
	0.3	1:1
Лист	Листов 1	

Лист БПН20ГОСТ19903-74 / Ст3ГОСТ14637-79

ГлавАПУ Мосгорисполкома МОСПРОМПРОЕКТ Мастерская №6

Копировал Формат А4

ДУ-III-6.00.00.002

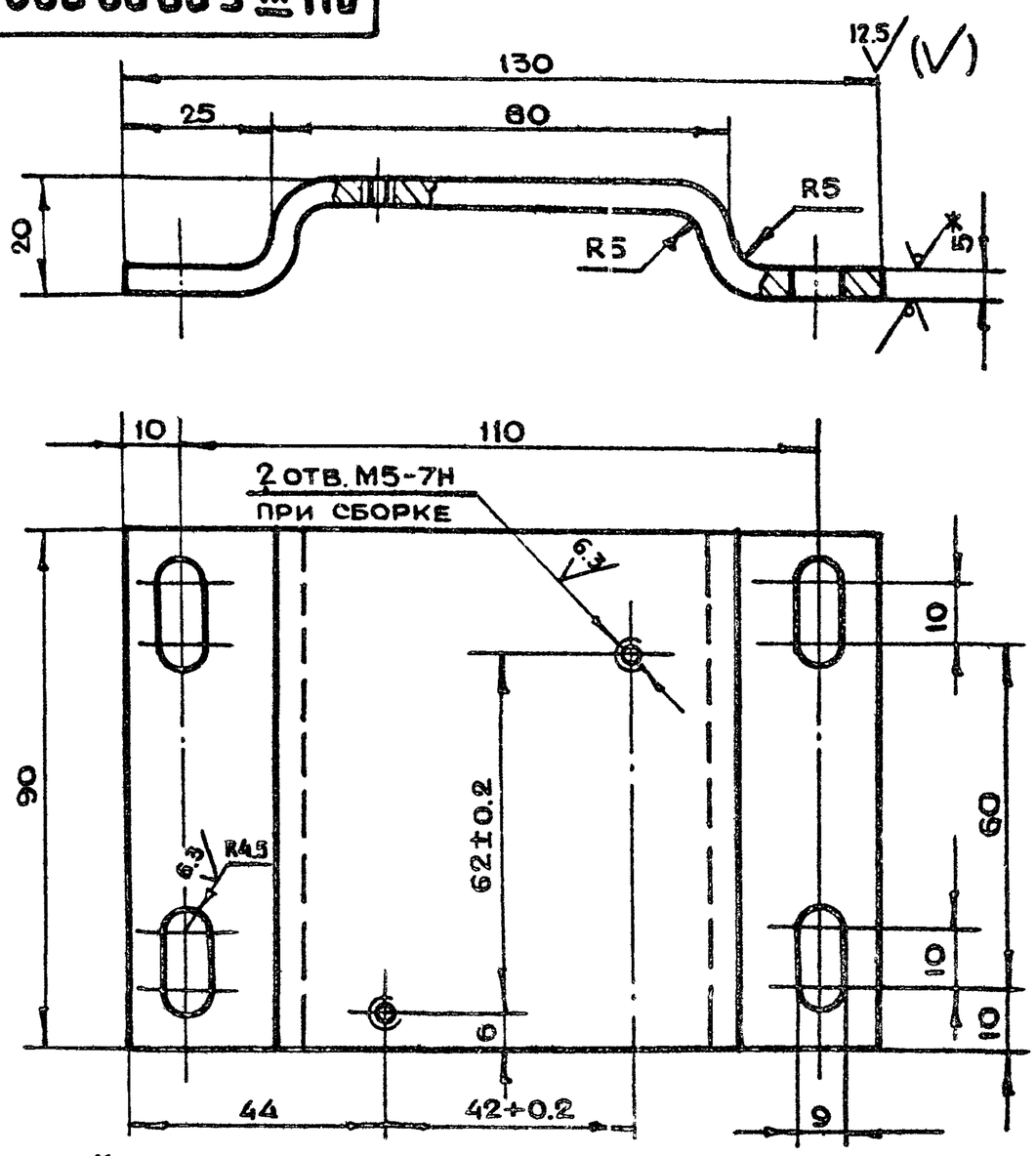

1.*Размер для справок
2.Развернутая длина L=147 мм.
3.Предельные отклонения размеров отв. по H14, валов по h14, остальные по $\pm\frac{t_2}{2}$

Подл. и дата | Инв.N дубл. | Взам.инв.N | Подл. и дата | Инв.N подл.

Изм	Лит.	N докум.	Подп.	Дата
Разраб.		Чернявский		
Пров.		Томич		
Гл.инж.пр.		Черкасова		
Н контр.		Высоцкая		

ДУ-III-6.00.00.002

Основание

Лит.	Масса	Масштаб
	0.8	1:1
Лист	Листов 1	

Лист БПН5ГОСТ19903-74 / Ст3ГОСТ14637-79

ГлавАПУ Мосгорисполкома МОСПРОМПРОЕКТ Мастерская №6

Копировал Формат А4

ДУ-III-6.01.10.001

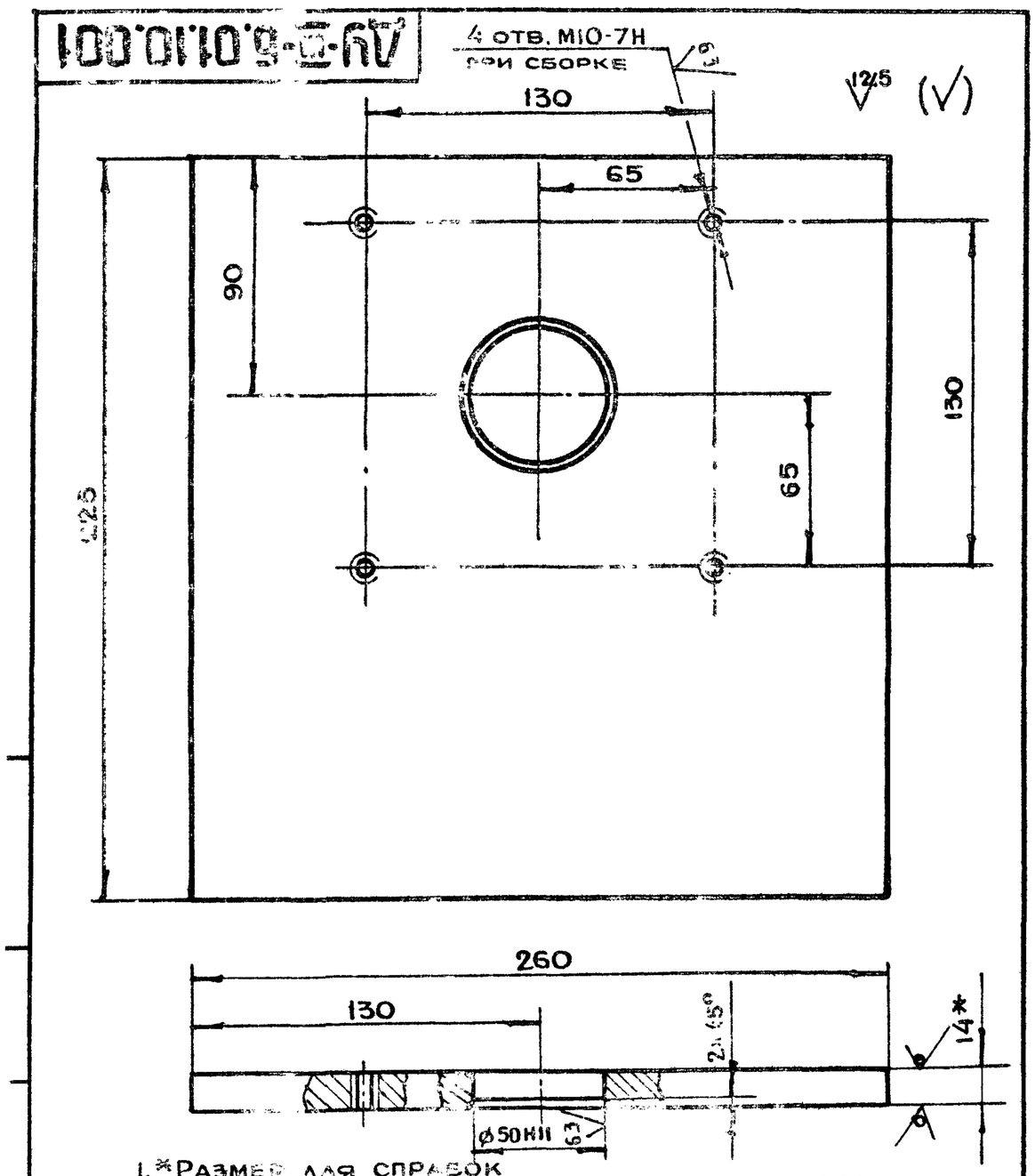

1.*Размер для справок
2.Предельные отклонения размеров отв. по H14, валов по h14, остальные по $\pm\frac{t_2}{2}$

Изм	Лит	N докум.	Подп.	Дата
Разраб.		Чернявский		
Пров.		Томич		
Гл инж пр		Черкасова		
Н.контр.		Высоцкая		

ДУ-III-6.01.10.001

Основание

Лит.	Масса	Масштаб
	5.5	1:2
Лист	Листов 1	

Лист БПН14ГОСТ19903-74 / Ст3ГОСТ14637-79

ГлавАПУ Мосгорисполкома МОСПРОМПРОЕКТ Мастерская №6

Копировал Формат А4

ДУ-III-6.01.10.003

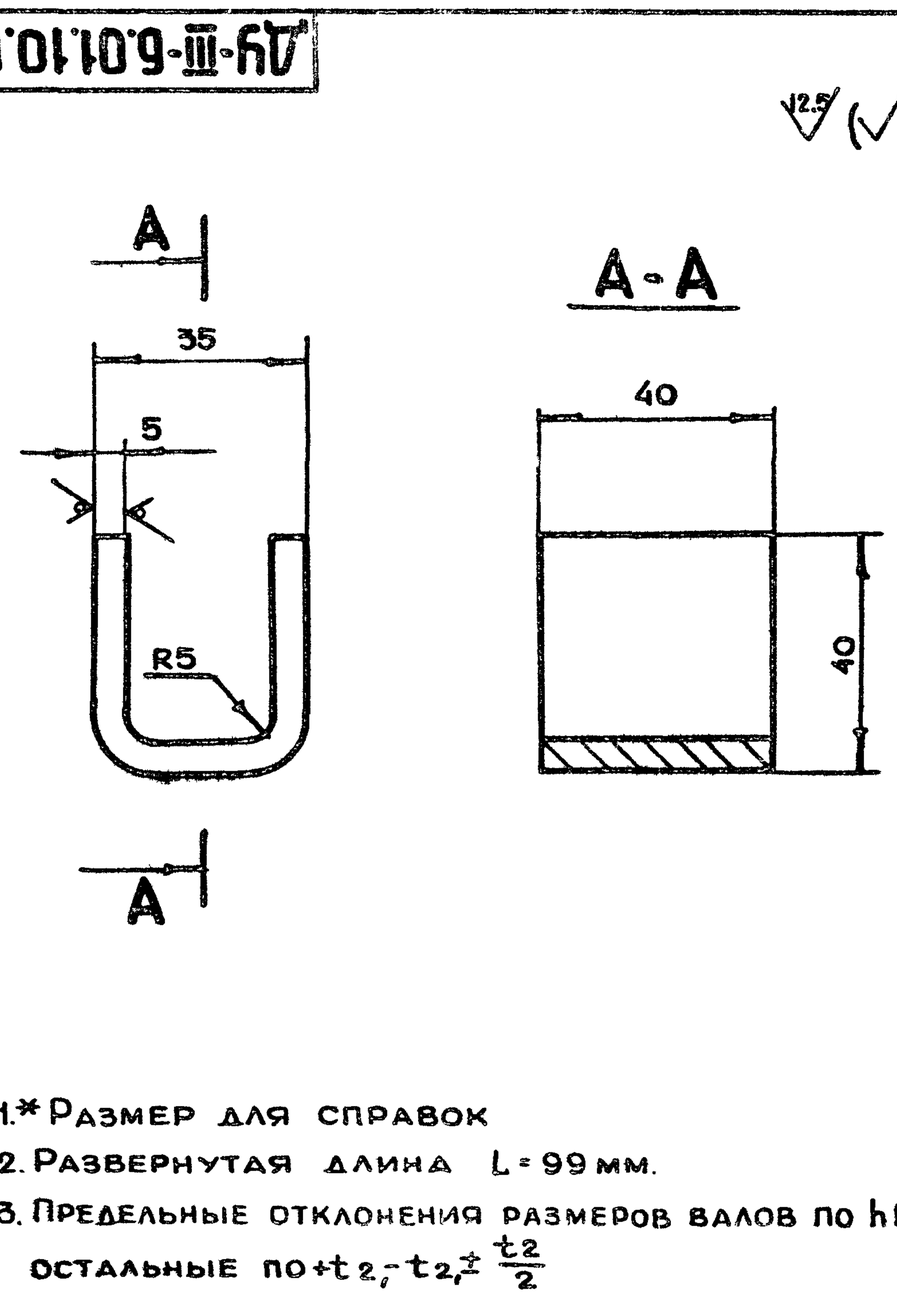

Подл. и дата | Инв.N дубл. | Взам.инв.N | Подл. и дата | Инв.N подл.

1.*Размер для справок
2.Развернутая длина L=99 мм.
3.Предельные отклонения размеров валов по h14, остальные по $\pm\frac{t_2}{2}$

Изм	Лит	N докум.	Подп.	Дата
Разраб.		Чернявский		
Пров.		Томич		
Гл инж.пр.		Черкасова		
Н контр		Высоцкая		
Гл.констр		Григорьев		
Гл инж.		Бычков		
Рук маст		Савич		

ДУ-III-6.01.10.003

Планка

Лит.	Масса	Масштаб
	0.15	1:1
Лист	Листов 1	

Лист БПН5ГОСТ19903-74 / Ст3ГОСТ14637-79

ГлавАПУ Мосгорисполкома МОСПРОМПРОЕКТ Мастерская №6

18826-03 16 Копировал Формат А4

ДУ-III-6.01.10.002

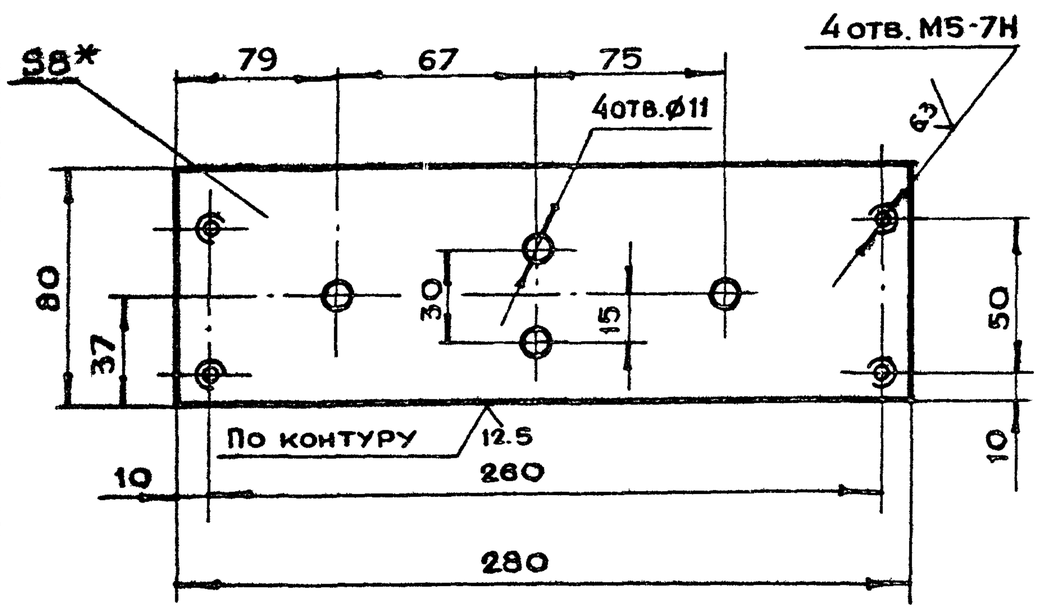

1. * Размер для справок
2. Предельные отклонения размеров валов по h14, остальные по $+t_2; -t_2; \pm \frac{t_2}{2}$

Изм	Лит	N докум.	Подп.	Дата	ДУ-III-6.01.10.002			
Разраб.		Чернявский			Основание	Лит	Масса	Масштаб
Пров.		Томич					0.62	1:2
Гл.инж.пр.		Черкасова				Лист	Листов 1	
Н.контр.		Высоцкая						
					Лист БПН8 ГОСТ19903-74 / Ст3 ГОСТ14637-79	Главапу Мосгорисполкома МОСПРОМПРОЕКТ Мастерская №6		

Копировал Формат А4

ДУ-III-6.01.10.004

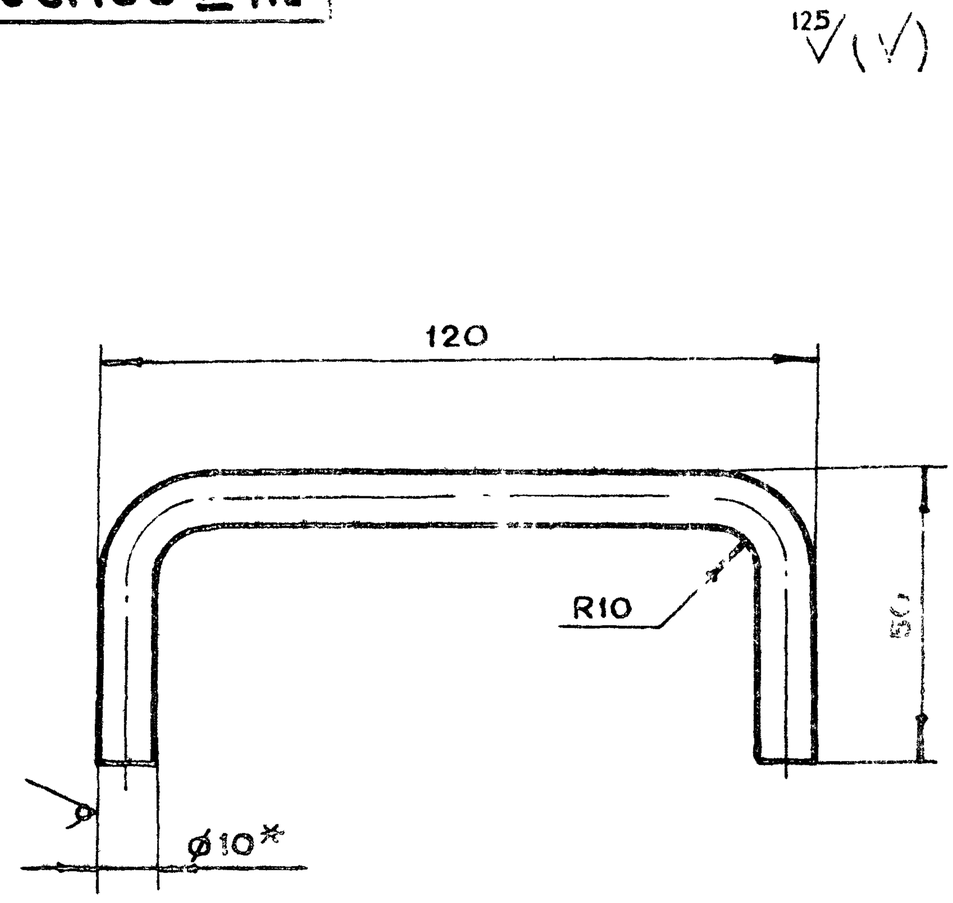

1. * Размер для справок
2. Предельные отклонения размеров валов по h14
3. Развернутая длина L=187 мм.

Изм	Лит	N докум.	Подп	Дата	ДУ-III-6.01.10.004			
Разраб.		Чернявский			Ручка	Лит.	Масса	Масштаб
Пров.		Томич					0.115	1:1
Гл.инж.пр.		Черкасова				Лист	Листов 1	
Н контр.		Высоцкая						
					Круг В10 ГОСТ2590-71 / Ст3 ГОСТ535-79	Главапу Мосгорисполкома МОСПРОМПРОЕКТ Мастерская №6		

Копировал Формат А4

ДУ-III-6.01.10.005

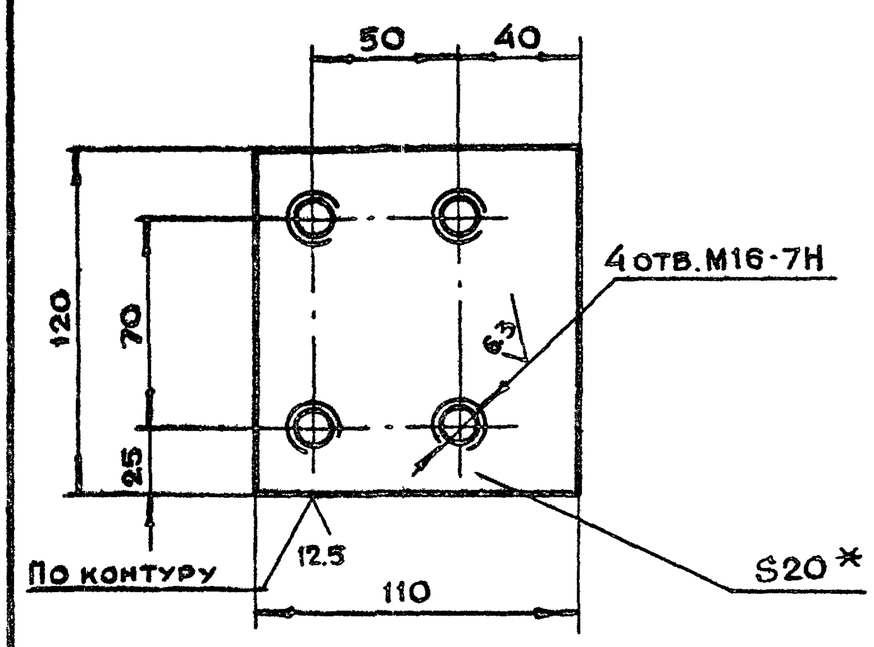

1. * Размер для справок
2. Предельные отклонения размеров валов по h14, остальные по $+t_2; -t_2; \pm \frac{t_2}{2}$

Изм	Лит	N докум.	Подп.	Дата	ДУ-III-6.01.10.005			
Разраб.		Чернявский			Пластина	Лит	Масса	Масштаб
Пров		Томич					2.0	1:2
Гл.инж пр		Черкасова				Лист	Листов 1	
Н.контр.		Высоцкая						
					Лист БПН20 ГОСТ19903-74 / Ст3 ГОСТ14637-79	Главапу Мосгорисполкома МОСПРОМПРОЕКТ Мастерская №6		

Копировал Формат А4

ДУ-III-6.01.10.006

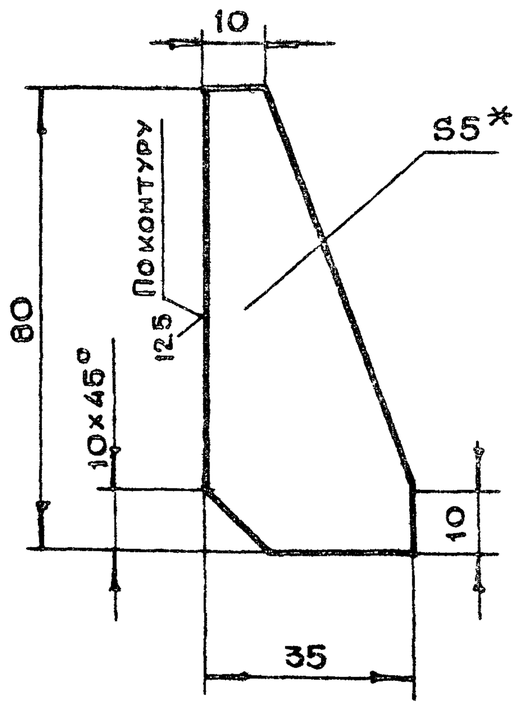

1. * Размер для справок
2. Предельные отклонения размеров валов по h14, остальные по $+t_2; -t_2; \pm \frac{t_2}{2}$

Изм	Лит	N докум	Подп	Дата	ДУ-III-6.01.10.006			
Разраб		Чернявский			Ребро	Лит	Масса	Масштаб
Пров		Томич					0.6	1:1
Гл.инж пр		Черкасова				Лист	Листов 1	
Н контр		Высоцкая						
Гл.констр		Григорьев						
Гл.инж		Бычков			Лист БПН5 ГОСТ19903-74 / Ст3 ГОСТ14637-79	Главапу Мосгорисполкома МОСПРОМПРОЕКТ Мастерская №6		
Рук.маст		Савич						

Подл. и дата | Инв. N дубл. | Взам. инв. N | Подл. и дата | Инв. N подл.

Копировал Формат А4

ДУ-III-6.01.10.009

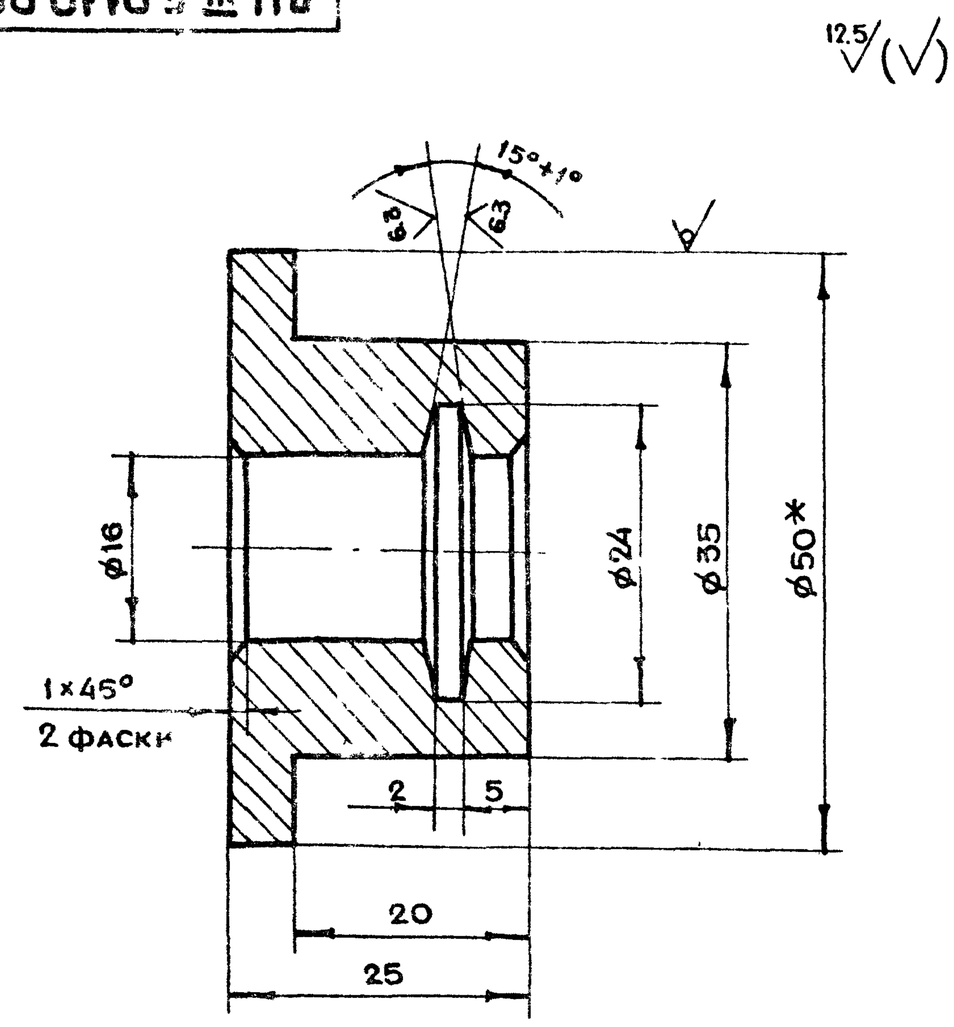

1. *Размер для справок
2. Неуказанные предельные отклонения размеров $+t_2, -t_2, \pm \frac{t_2}{2}$

				ДУ-III 6.01.10.009			
Изм.	Лит.	N докум.	Подп.	Дата	Втулка	Лит	Масса 0.19	Масштаб 2:1
Разраб.		Помазкова						
Пров.		Андреева						
Гл.инж.пр.		Черкасова				Лист	Листов 1	
Н.контр.		Высоцкая			Круг В50ГОСТ2590-71 / Ст3ГОСТ535-79	Главапу Мосгорисполкома МОСПРОМПРОЕКТ Мастерская N6		

Копировал Формат А4

ДУ-III-6.01.10.008

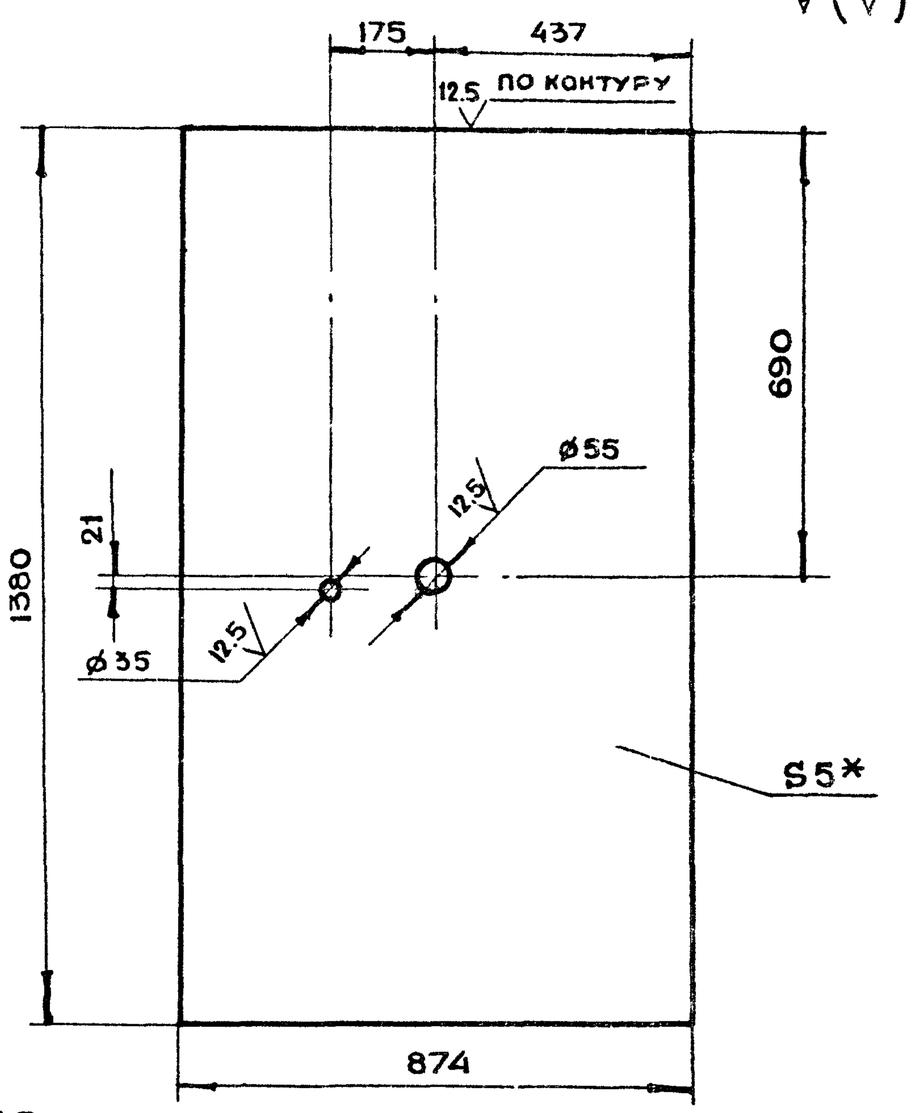

1. *Размер для справок
2. Неуказанные предельные отклонения размеров $+t_2, -t_2, \pm \frac{t_2}{2}$

					ДУ-III-6.01.10.008			
Изм.	Лит.	N докум.	Подп.	Дата	Лист	Лит	Масса 47.0	Масштаб 1:10
Разраб.		Помазкова						
Пров.		Андреева						
Гл.инж.пр.		Черкасова				Лист	Листов 1	
Н.контр.		Высоцкая			Лист БПН5ГОСТ19903-74 / Ст3ГОСТ14637-79	Главапу Мосгорисполкома МОСПРОМПРОЕКТ Мастерская N6		

Подп. и дата | Инв. N дубл. | Взам. инв. N | Подп. и дата | Инв. N подл.

Копировал Формат А4

ДУ-III-6.01.10.010

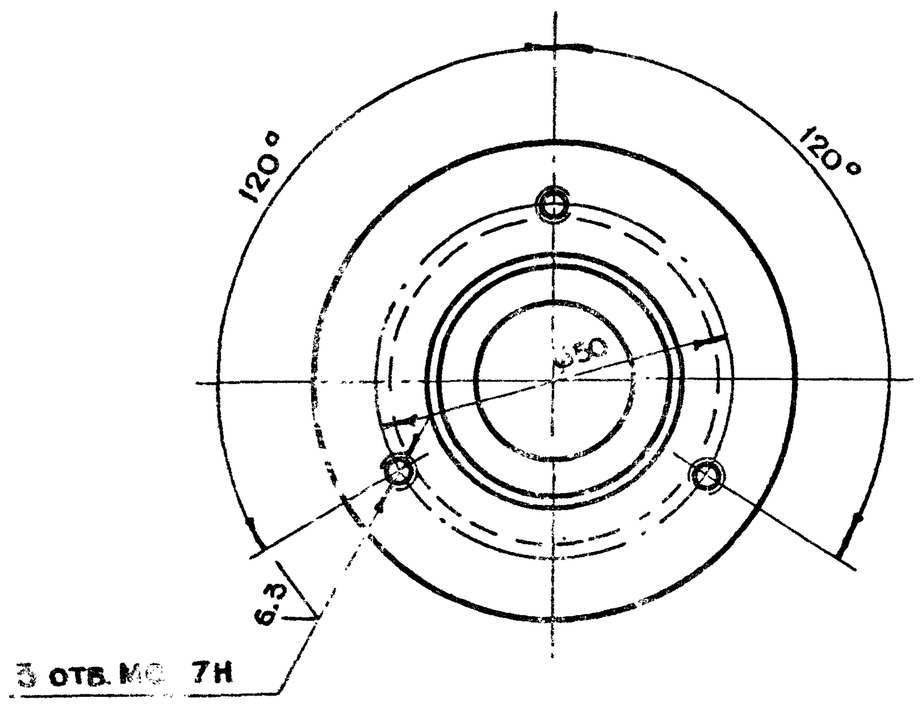

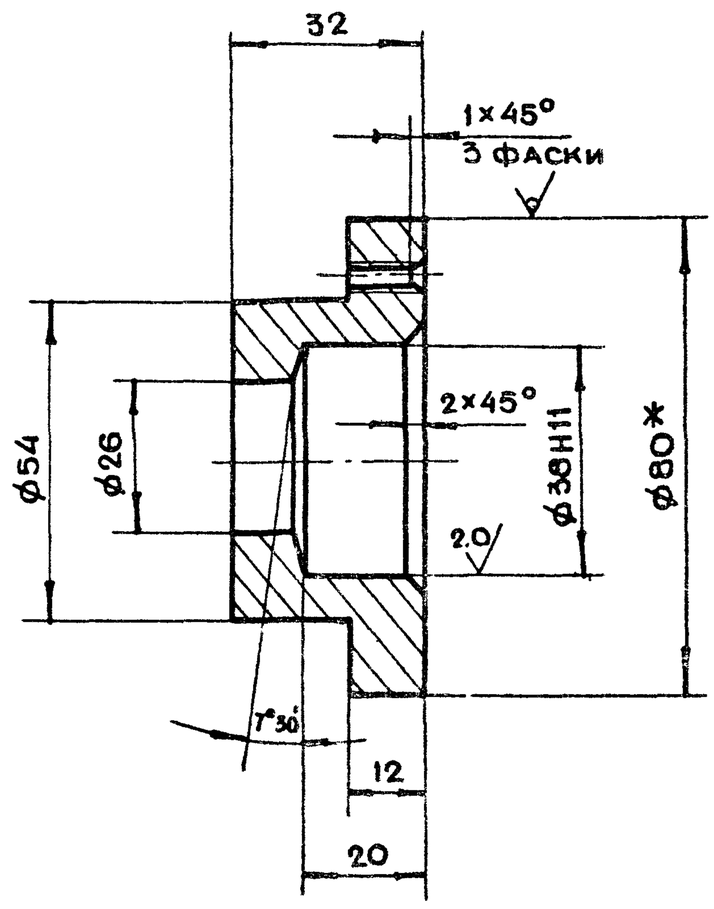

1. *Размер для справок
2. Неуказанные предельные отклонения размеров $+t_2, -t_2, \pm \frac{t_2}{2}$

					ДУ-III-6.01.10.010			
Изм.	Лит.	N докум.	Подп.	Дата	Фланец	Лит	Масса 0.6	Масштаб 1:1
Разраб.		Чернявский						
Пров.		Черкасова						
Гл.инж.пр.		Черкасова				Лист	Листов	
Н.контр.		Высоцкая			Круг В80ГОСТ2590-71 / Ст3ГОСТ535-79	Главапу Мосгорисполкома МОСПРОМПРОЕКТ Мастерская N6		
Гл.констр.		Григорьев						
Гл.инж.		Бычков						
Рук.маст.		Савич						

18826-03 18 Копировал Формат А3

ДУ-Ш-6.01.10.007

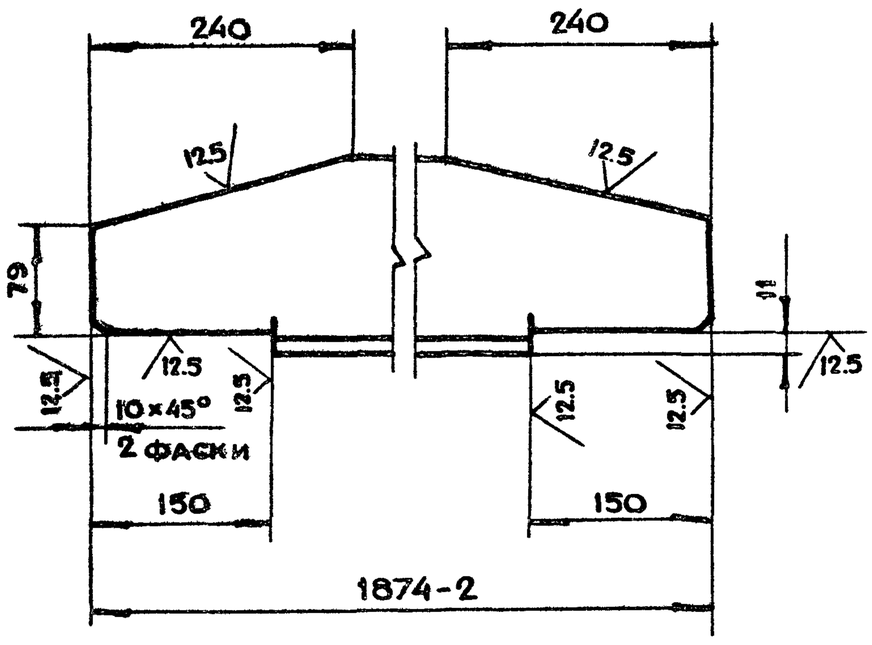

Неуказанные предельные отклонения размеров $\pm t_2, -t_2, \pm \frac{t_2}{2}$

Изм	Лит	N докум	Подп.	Дата	ДУ-Ш-6.01.10.007			
Разраб.		Чернявский			Уголок	Лит	Масса	Масштаб
Пров.		Томич					20.0	1:5
Гл.инж.пр.		Черкасова				Лист	Листов 1	
Н.контр.		Высоцкая			Уголок Б125×80×10 ГОСТ 8510-72 / Ст3 ГОСТ 535-79	Главалу Мосгорисполкома МОСПРОМПРОЕКТ Мастерская №6		

Копировал Формат А4

ДУ-Ш-6.01.10.011

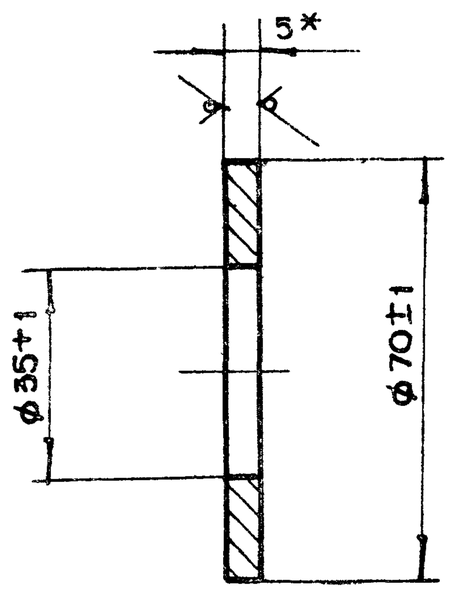

* Размер для справок

Изм	Лит	N докум.	Подп.	Дата	ДУ-Ш-6.01.10.011			
Разраб.		Чернявский			Накладка	Лит	Масса	Масштаб
Пров		Томич					0.11	1:1
Гл инж пр.		Черкасова				Лист	Листов 1	
Н. контр.		Высоцкая			Лист БПН5 ГОСТ 19903-74 / Ст3 ГОСТ 14637-79	Главалу Мосгорисполкома МОСПРОМПРОЕКТ Мастерская №6		

Копировал Формат А4

Подл. и дата | Инв. N подл. | Взам. инв. N | Инв. N дубл. | Подп. и дата

ДУ-Ш-6.01.10.012

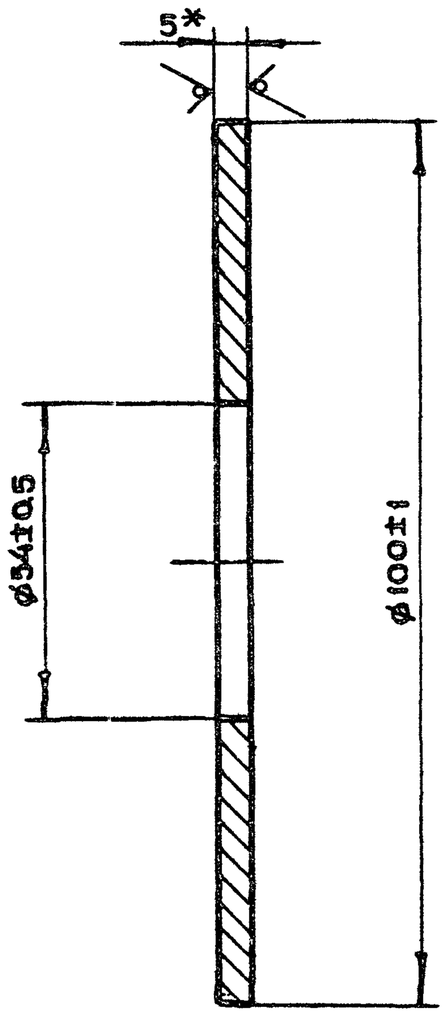

* Размер для справок

Изм	Лит	N докум	Подп.	Дата	ДУ-Ш-6.01.10.012			
Разраб.		Чернявский			Накладка	Лит	Масса	Масштаб
Пров.		Томич					0.6	1:1
Гл.инж.пр.		Черкасова				Лист	Листов 1	
Н.контр.		Высоцкая			Лист БПН5 ГОСТ 19903-74 / Ст3 ГОСТ 14637-79	Главалу Мосгорисполкома МОСПРОМПРОЕКТ Мастерская №6		

Копировал Формат А4

ДУ-Ш-6.01.10.013

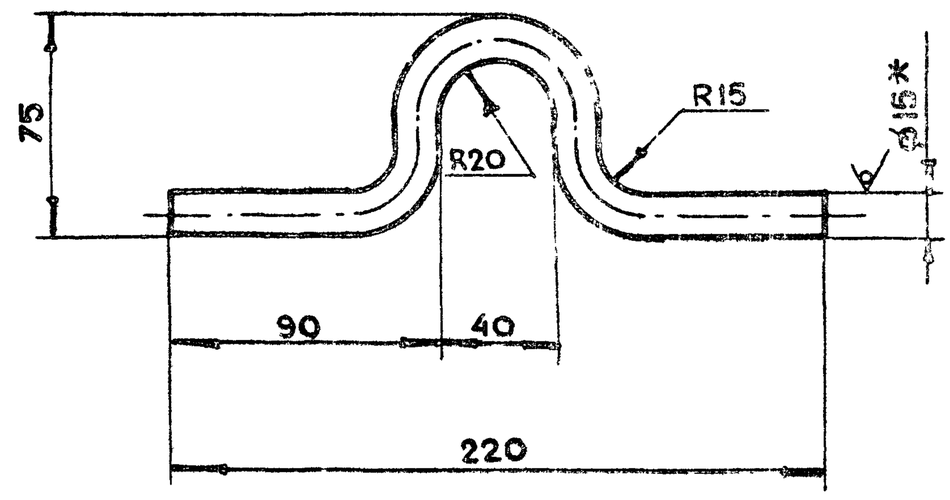

1. * Размер для справок
2. Неуказанные предельные отклонения размеров $\pm t_2, -t_2, \pm \frac{t_2}{2}$
3. Развернутая длина L = 298 мм

Изм	Лит	N докум	Подп	Дата	ДУ-Ш-6.01.10.013			
Разраб		Чернявский			Петля	Лит	Масса	Масштаб
Пров		Томич					0.41	1:2
Гл инж пр		Черкасова				Лист	Листов 1	
Н контр		Высоцкая			Круг В15 ГОСТ 2590-71 / Ст3 ГОСТ 535-79	Главалу Мосгорисполкома МОСПРОМПРОЕКТ Мастерская №6		
Гл констр		Григорьев						
Гл инж		Бычков						
Рук маст		Савич						

18826 03 19 Копировал Формат А4

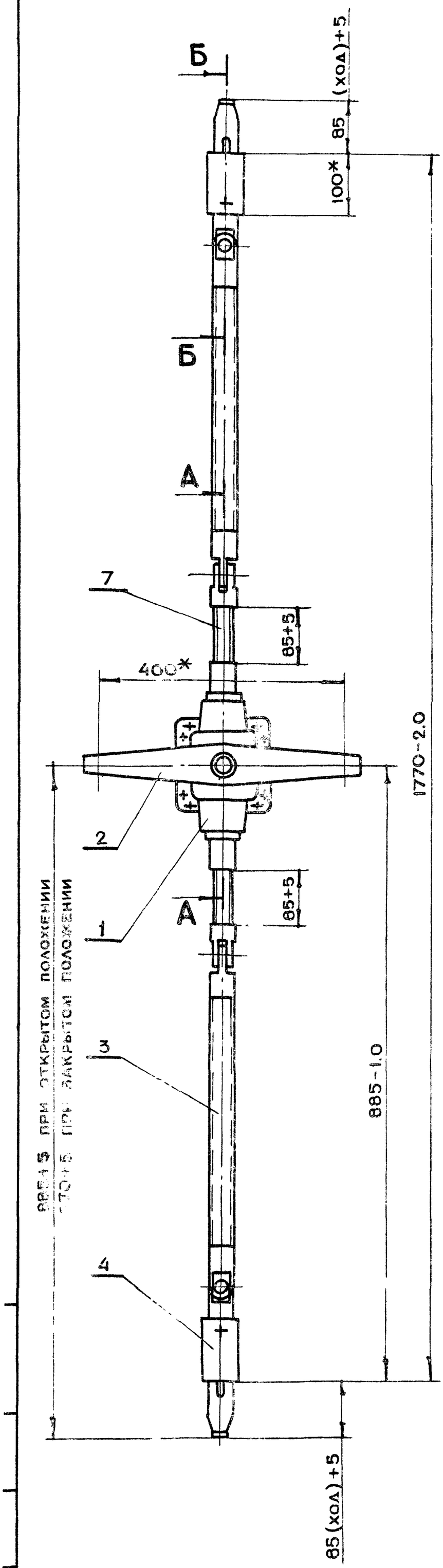

А-А повернуто
м 1:2

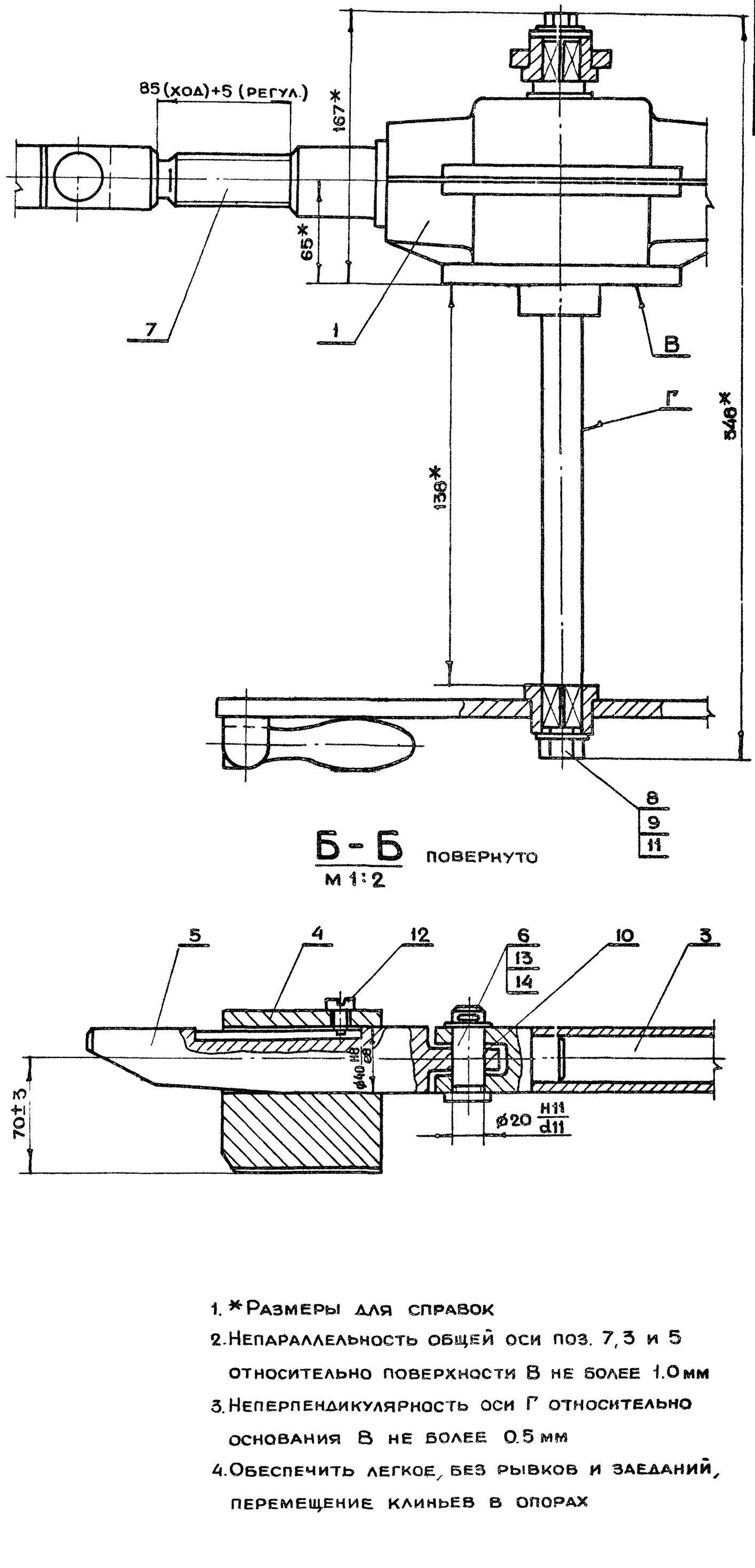

Б-Б повернуто
м 1:2

1. * Размеры для справок
2. Непараллельность общей оси поз. 7, 3 и 5 относительно поверхности В не более 1.0 мм
3. Неперпендикулярность оси Г относительно основания В не более 0.5 мм
4. Обеспечить легкое, без рывков и заеданий, перемещение клиньев в опорах

Изм	Лит	N докум	Подп.	Дата	ДУ-III-6.01.20.000СБ			
Разраб.		Томич			Механизм задраивания сборочный чертеж	Лит	Масса	Масштаб
Пров.		Черкасова					38.0	1:5
Гл инж. пр		Черкасова				Лист	Листов 1	
Н. контр.		Высоцкая				Главпу Мосгорисполкома Моспромпроект Мастерская №6		
Гл конструк		Григорьев						
Гл инж		Бычков						
Рук маст		Савич						

18826-03 20 Копировал Формат А2

ДУ-Ш-6.01.20.004

125 (√)

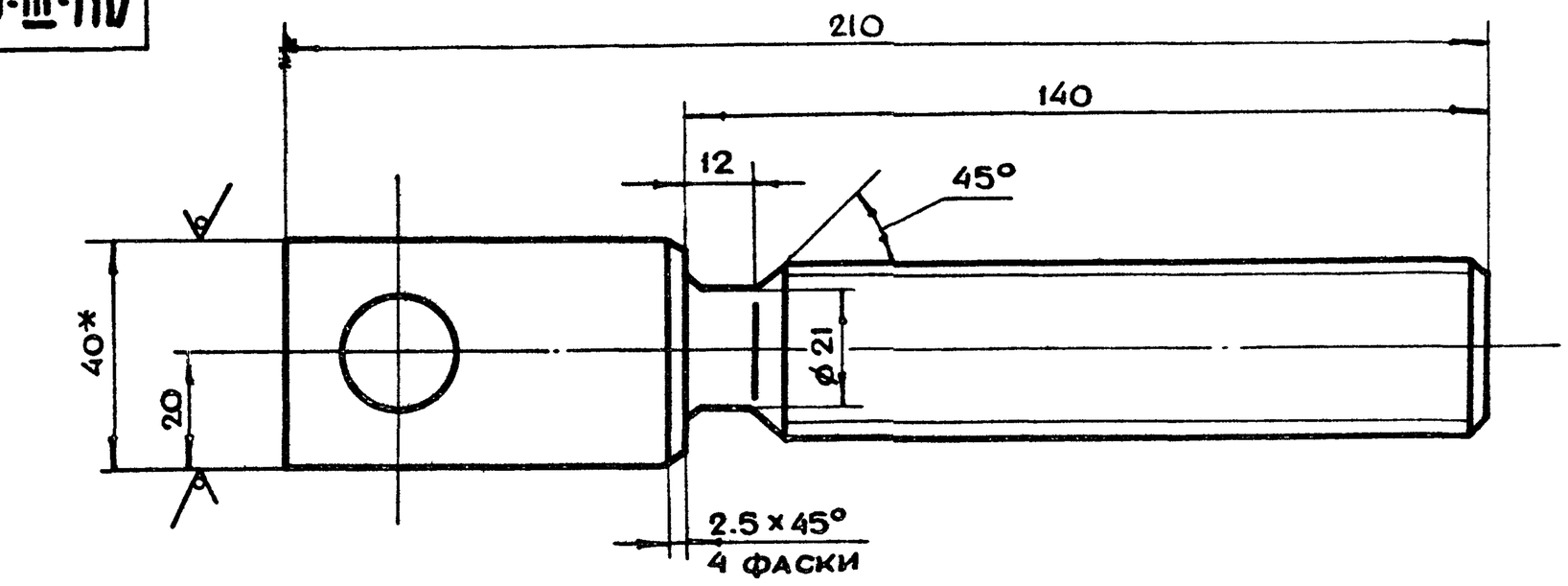

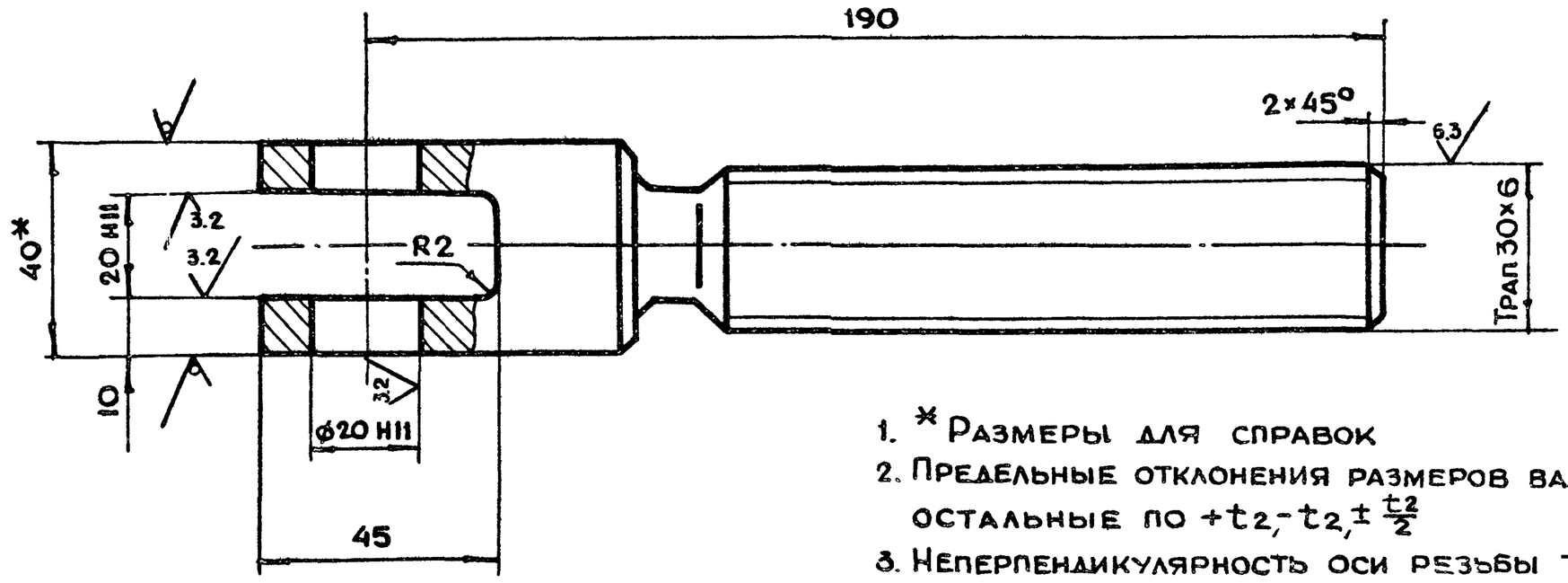

1. * Размеры для справок
2. Предельные отклонения размеров валов по h14, остальные по $+t_2, -t_2, \pm \frac{t_2}{2}$
3. Неперпендикулярность оси резьбы трап 30×6 относительно оси отв. ф20 не более 0.1 мм

					ДУ-Ш-6.01.20.004			
Изм	Лит.	N докум.	Подп.	Дата	Винт	Лит.	Масса	Масштаб
Разраб.		Томич					1.1	1:1
Пров.		Андреева				Лист	Листов 1	
Гл.инж.пр		Черкасова			Ст 3 ГОСТ 380-71	Главпу Мосгорисполкома МОСПРОМПРОЕКТ Мастерская №6		
Н.контр.		Высоцкая						

Копировал Формат А3

ДУ-Ш-6.01.20.002

12.5 (√)

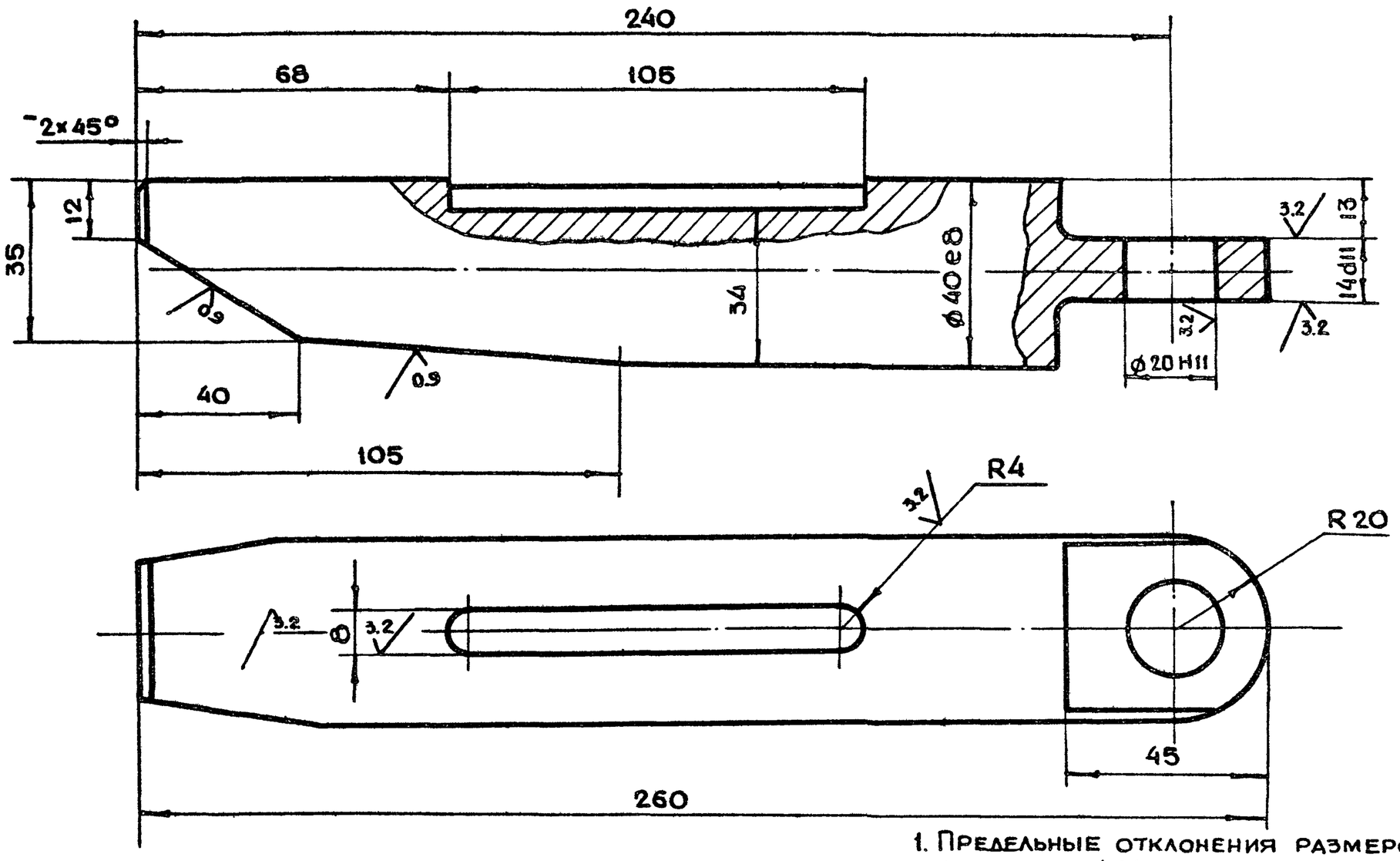

1. Предельные отклонения размеров отв по H14, валов по h14, остальные по $+t_2, -t_2, \pm \frac{t_2}{2}$.
2. Неперпендикулярность оси вала ф40 относительно оси отв. ф20 не более 0.1 мм.
3. Перекос оси ф40e8 не более 0.1 мм.

					ДУ-Ш-6.01.20.002			
Изм	Лит	N докум.	Подп.	Дата	Клин	Лит.	Масса	Масштаб
Разраб.		Томич					2.0	1:1
Пров.		Черкасова				Лист	Листов 1	
Гл.инж.пр		Черкасова			Круг В40 ГОСТ 2590-71 / Ст 3 ГОСТ 535-79	Главпу Мосгорисполкома МОСПРОМПРОЕКТ Мастерская №6		
Н.контр.		Высоцкая						
Гл констр.		Григорьев						
Гл инж.		Бычков						
Рук.маст.		Савич						

 Копировал Формат А3

ДУ-III-6.01.20.006

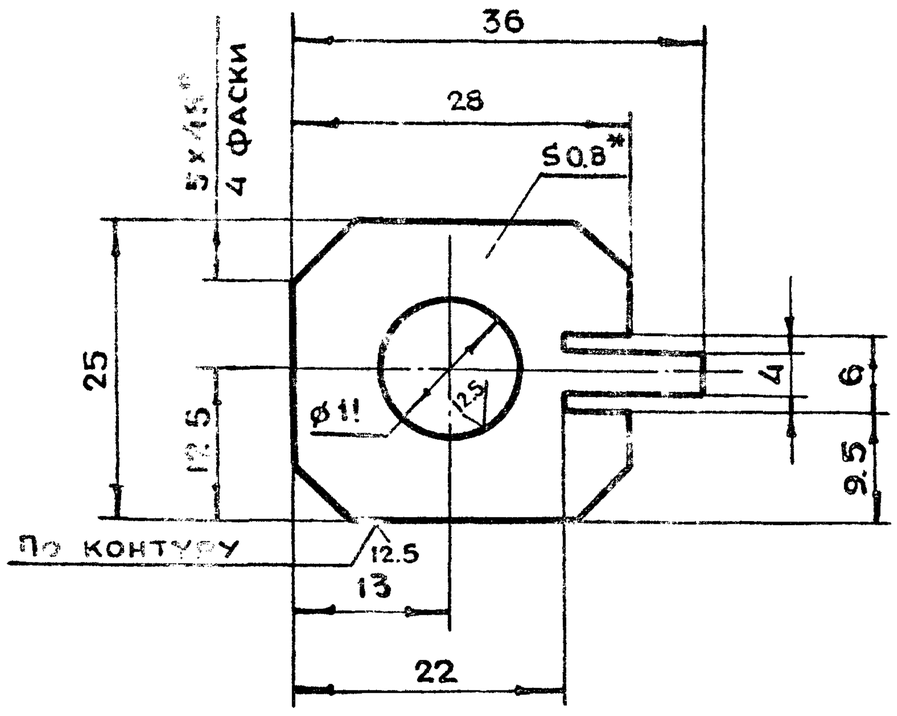

1.* Размер для справок
2. Предельные отклонения размеров отв по H14, валов по h14, остальные по $+t_2, -t_2, \pm\frac{t_2}{2}$
3. Ц9хр

Изм	Лит	N докум.	Подп.	Дата	ДУ-III-6.01.20.006			
Разраб.	Томич				Планка стопорная	Лит	Масса 0.001	Масштаб 2:1
Пров.	Черкасова					Лист	Листов 1	
Гл.инж.пр.	Черкасова							
Н.контр.	Высоцкая				Лис: БПН 0,8 ГОСТ 19903-74 / 9-IV-Ст.3 ГОСТ 16523-70	Главапу Мосгорисполкома МОСПРОМПРОЕКТ Мастерская N6		

Копировал ... Формат А4

ДУ-III-6.01.20.005

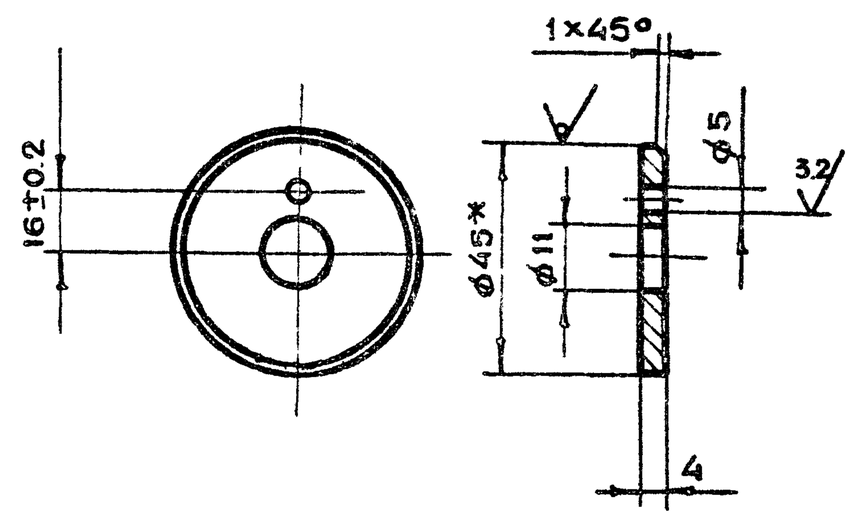

1.* Размер для справок
2. Предельные отклонения размеров отв. по H14, валов по h14
3. Ц9 хр

Изм	Лит.	N докум.	Подп.	Дата	ДУ-III-6.01.20.005			
Разраб.	Томич				Шайба торцевая	Лит.	Масса 0.02	Масштаб 1:1
Пров.	Черкасова					Лист	Листов 1	
Гл.инж.пр.	Черкасова							
Н.контр.	Высоцкая				Круг В45 ГОСТ 2590-71 / Ст3 ГОСТ 535-79	Главапу Мосгорисполкома МОСПРОМПРОЕКТ Мастерская N6		

Копировал ... Формат А4

ДУ-III-6.01.20.003

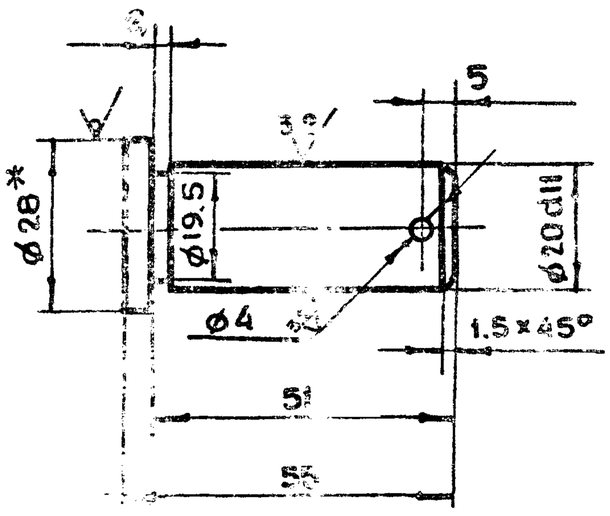

1.* Размер для справок
2. Предельные отклонения размеров отв. по H14 валов по h14, остальные по $+t_2, -t_2, \pm\frac{t_2}{2}$

Изм	Лит	N докум.	Подп.	Дата	ДУ-III-6.01.20.003			
Разраб.	Томич				Палец	Лит	Масса 0.1	Масштаб 1:1
Пров.	Черкасова					Лист	Листов 1	
Гл.инж.пр.	Черкасова							
Н.контр.	Высоцкая				Кр В28 ГОСТ 2590-71 / Ст.3 ГОСТ 535-79	Главапу Мосгорисполкома МОСПРОМПРОЕКТ Мастерская N6		

Копировал ... Формат А4

ДУ-III-6.01.20.007

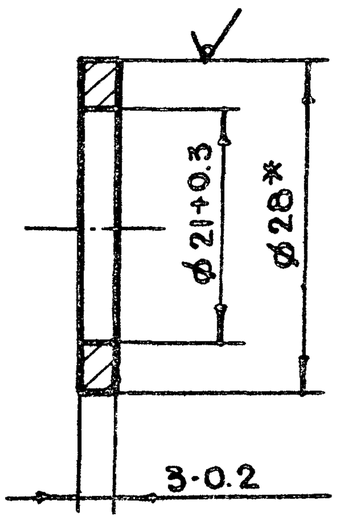

* Размер для справок

Изм	Лит.	N докум	Подп.	Дата	ДУ-III-6.01.20.007			
Разраб.	Томич				Шайба	Лит.	Масса 0.001	Масштаб 2:1
Пров.	Черкасова					Лист	Листов 1	
Гл.инж.пр.	Черкасова							
Н.контр.	Высоцкая				Круг В28 ГОСТ 2590-71 / Ст.3 ГОСТ 535-79	Главапу Мосгорисполкома МОСПРОМПРОЕКТ Мастерская N6		
Гл.конст.	Григорьев							
Гл.инж.	Бычков							
Рук.маст.	Савич							

18826-03 22 Копировал ... Формат А4

ДУ-III-6.01.20.113

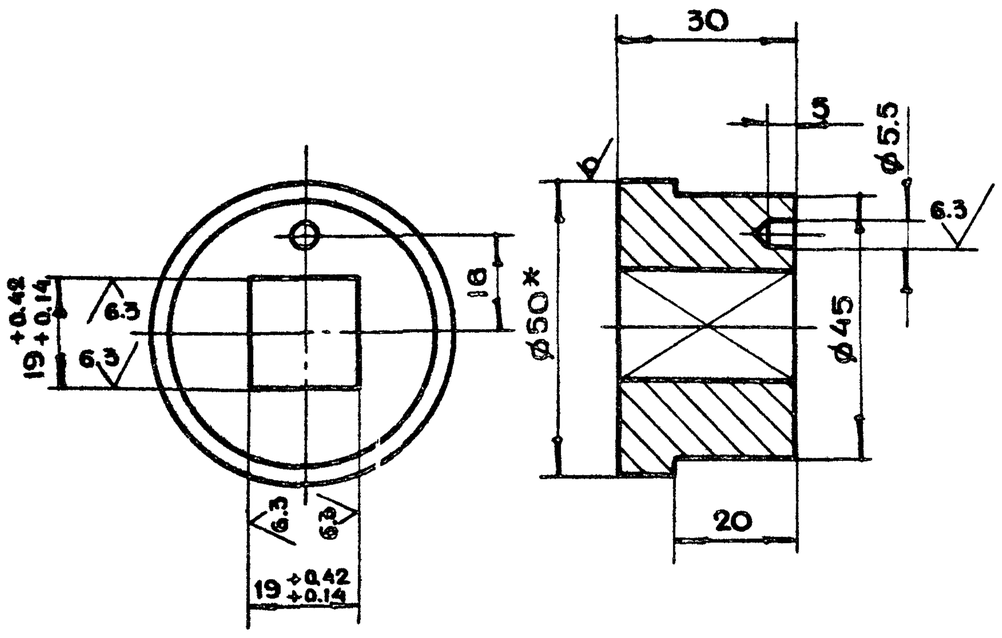

1. *Размер для справок
2. Неуказанные предельные отклонения размеров $+t_2, -t_2, \pm\frac{t_2}{2}$

Изм	Лит	N докум.	Подп.	Дата	ДУ-III-6.01.20.113			
Разраб.		Томич			Втулка	Лит	Масса	Масштаб
Пров.		Черкасова					0.4	1:1
Гл.инж.пр.		Черкасова				Лист	Листов 1	
Н.контр.		Высоцкая			Круг В50 ГОСТ 2590-71 / Ст3 ГОСТ 535-79	Главпу Мосгорисполкома МОСПРОМПРОЕКТ Мастерская №6		

Копировал Формат А4

ДУ-III-6.01.20.112

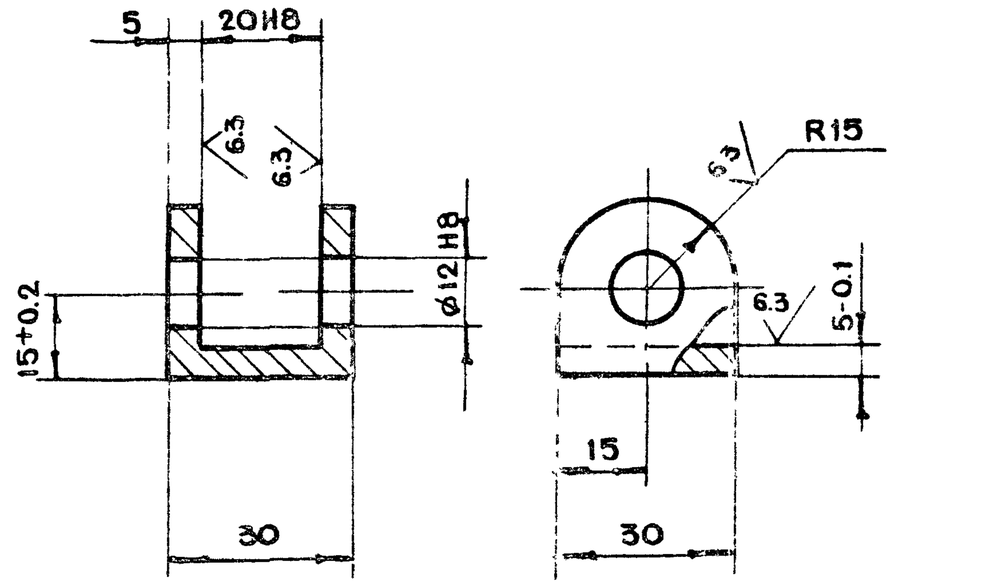

Неуказанные предельные отклонения размеров $+t_2, -t_2, \pm\frac{t_2}{2}$

Изм	Лит	N докум.	Подп.	Дата	ДУ-III-6.01.20.112			
Разраб.		Томич			Вилка	Лит	Масса	Масштаб
Пров.		Черкасова					0.07	1:1
Гл.инж.пр.		Черкасова				Лист	Листов 1	
Н. контр.		Высоцкая			Ст3 ГОСТ 380-71	Главпу Мосгорисполкома МОСПРОМПРОЕКТ Мастерская №6		

Копировал Формат А4

Подп. и дата | Инв.№ подл. | Взам.инв.№ | Инв.№ дубл. | Подп. и дата

ДУ-III-6.01.20.100СБ

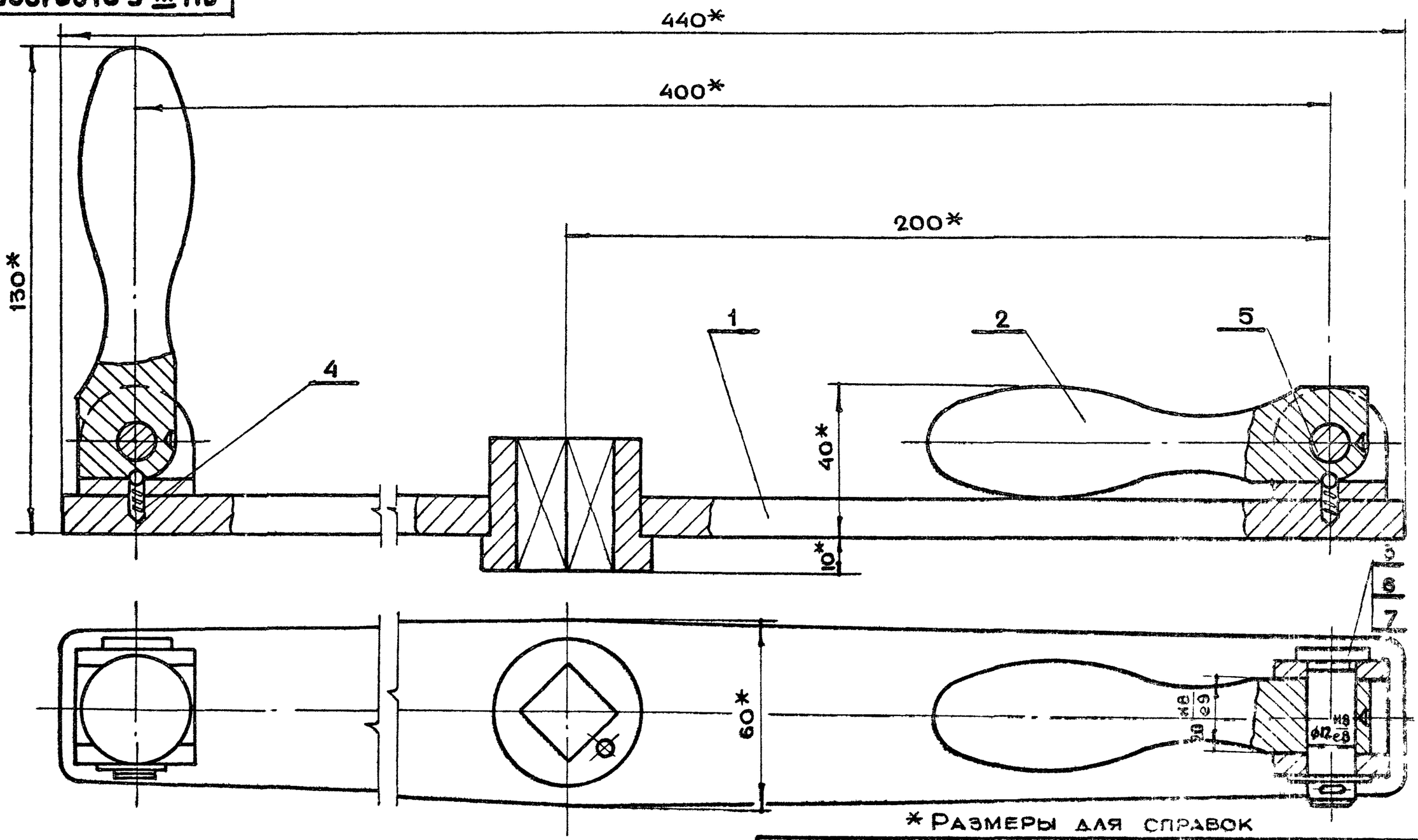

*Размеры для справок

Изм	Лит	N докум.	Подп.	Дата	ДУ-III-6.01.20.100СБ			
Разраб.		Томич			Штурвал в сборе. Сборочный чертеж	Лит	Масса	Масштаб
Пров.		Черкасова					3.0	1:1
Гл.инж.пр.		Черкасова				Лист	Листов 1	
Н. контр.		Высоцкая				Главпу Мосгорисполкома МОСПРОМПРОЕКТ Мастерская №6		
Гл.констр.		Григорьев						
Гл. инж.		Бычков						
Рук маст.		Савич						

18826-03 23 Копировал Формат А3

ДУ-Ш-6.01.20.110

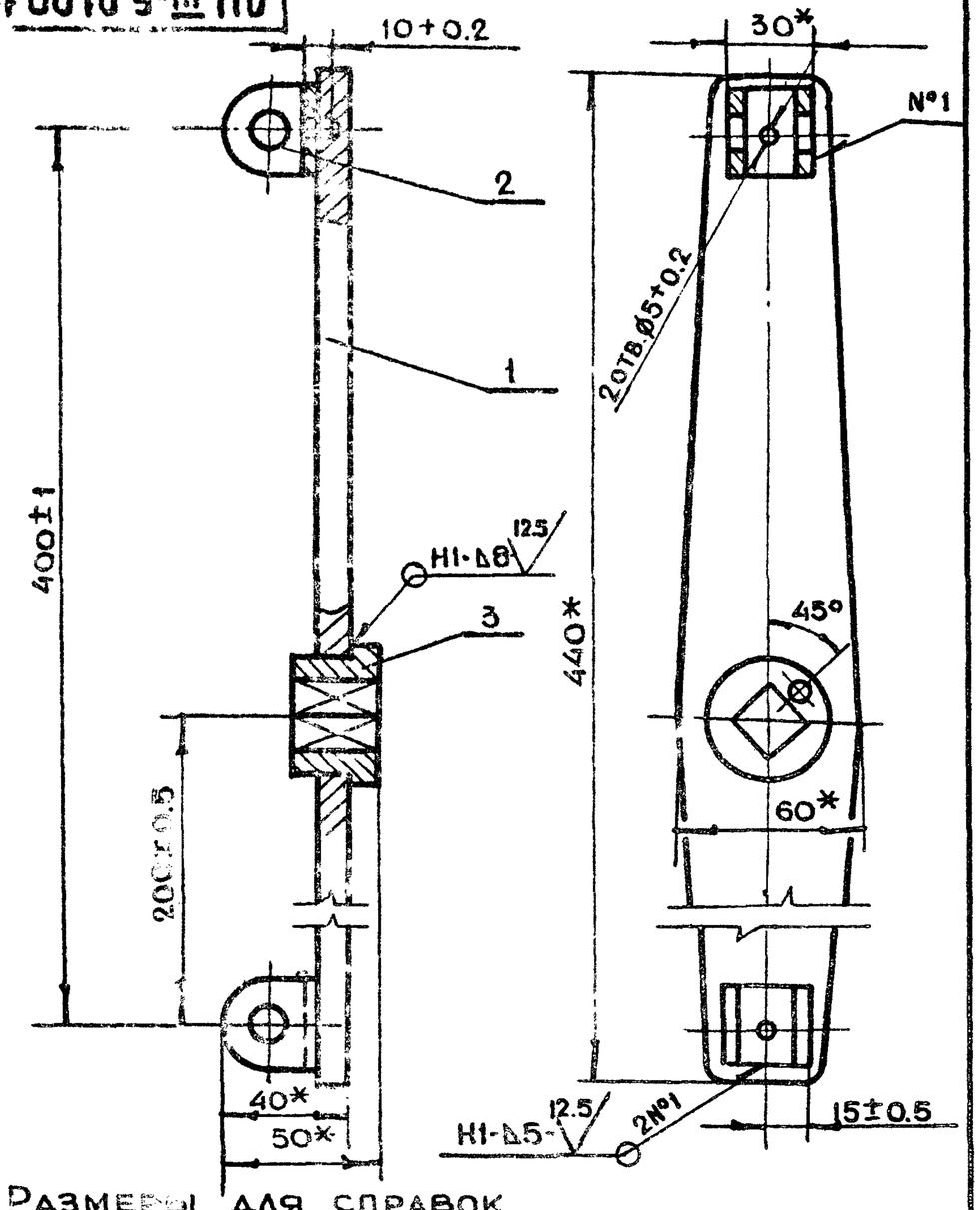

1. *Размеры для справок
2. Сварку производить по ГОСТ 5264-80

Изм	Лит	N докум.	Подп.	Дата
Разраб.		Томич		
Пров.		Черкасова		
Гл.инж.пр		Черкасова		
Н.контр.		Высоцкая		

ДУ-Ш-6.01.20.110

Штурвал
Сборочный чертеж

Лит	Масса	Масштаб
	2.1	1:2
Лист	Листов 1	

Главапу Мосгорисполкома МОСПРОМПРОЕКТ Мастерская N6

Копировал Формат А4

ДУ-Ш-6.01.20.103

√(√)

Число рабочих витков	n	6
Число витков полное	n	7.5
Направление навивки пружины		Пра-вое
Диаметр по стержню	dc	4.2
Длина развернут. пружины	L	99

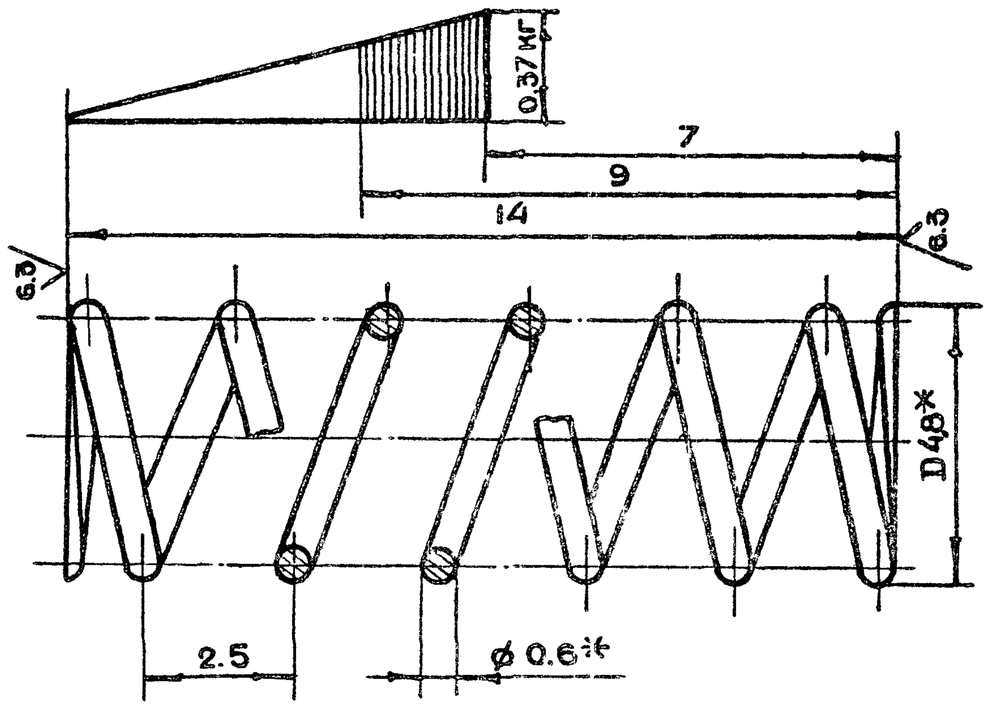

* Размеры для справок

Взам.инв.N | Инв.N дубл. | Подп.и дата | Инв.N подл.

Изм	Лит	N докум.	Подп.	Дата
Разраб.		Томич		
Пров.		Черкасова		
Гл.инж.пр.		Черкасова		
Н.контр.		Высоцкая		

ДУ-Ш-6.01.20.103

Пружина

Лит	Масса	Масштаб
	0.003	10:1
Лист	Листов 1	

Проволока пружин. I-0.6 ГОСТ 9389-75

Главапу Мосгорисполкома МОСПРОМПРОЕКТ Мастерская N6

Копировал Формат А4

ДУ-Ш-6.01.20.102

12.5 √(√)

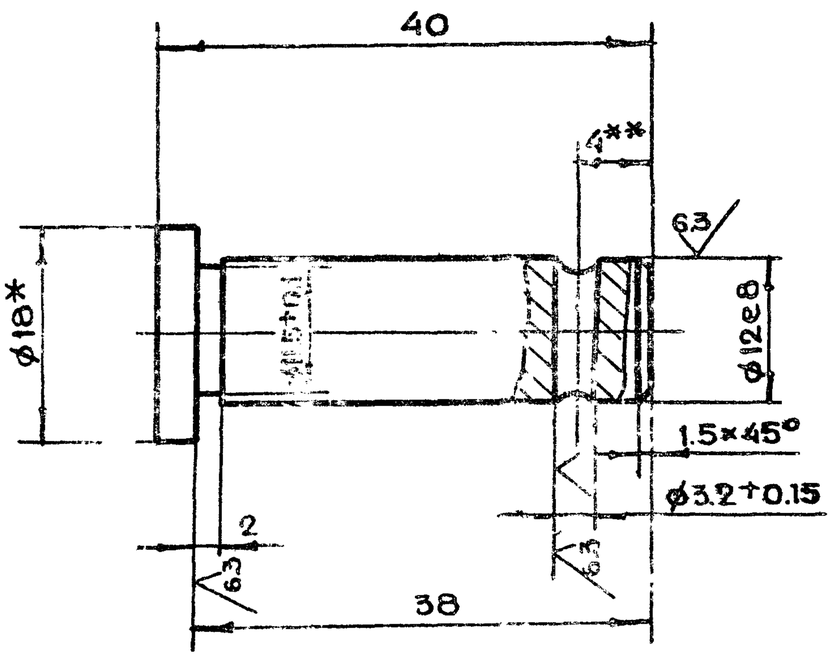

1. *Размер для справок
2. Неуказанные предельные отклонения размеров $+t_2, -t_2, \pm\frac{t_2}{2}$
3. ** Уточнить при сборке

Изм	Лит	N докум.	Подп.	Дата
Разраб.		Томич		
Пров.		Черкасова		
Гл.инж.пр		Черкасова		
Н.контр.		Высоцкая		

ДУ-Ш-6.01.20.102

Палец

Лит	Масса	Масштаб
	0.04	2:1
Лист	Листов 1	

Круг В18 ГОСТ 2590-71 / Ст3 ГОСТ 535-79

Главапу Мосгорисполкома МОСПРОМПРОЕКТ Мастерская N6

Копировал Формат А4

ДУ-Ш-6.01.20.101

12.5 √

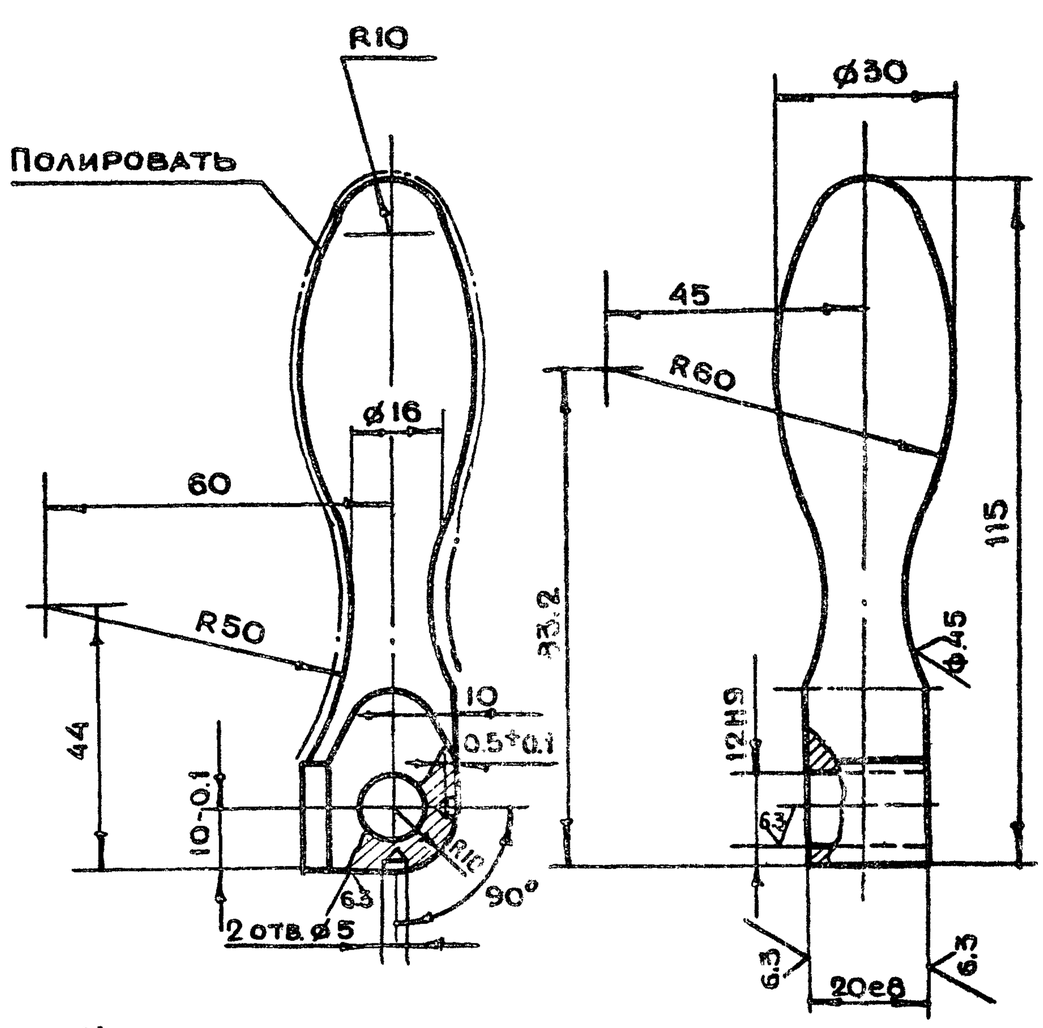

1. Неуказанные предельные отклонения размеров $+t_2, -t_2, \pm\frac{t_2}{2}$
2. Хч 3-6

Взам.инв.N | Инв.N дубл. | Подп.и дата | Инв.N подл.

Изм	Лит	N докум.	Подп.	Дата
Разраб.		Томич		
Пров.		Черкасова		
Гл.инж.пр.		Черкасова		
Н.контр.		Высоцкая		
Гл.констр		Григорьев		
Гл.инж.		Бычков		
Рук.маст		Савий		

ДУ-Ш-6.01.20.101

Ручка

Лит	Масса	Масштаб
	0.4	1:1
Лист	Листов 1	

Круг В32 ГОСТ 2590-71 / 35-2δ ГОСТ 1050-74

Главапу Мосгорисполкома МОСПРОМПРОЕКТ Мастерская N6

ДУ-Ш-6.01.20.202

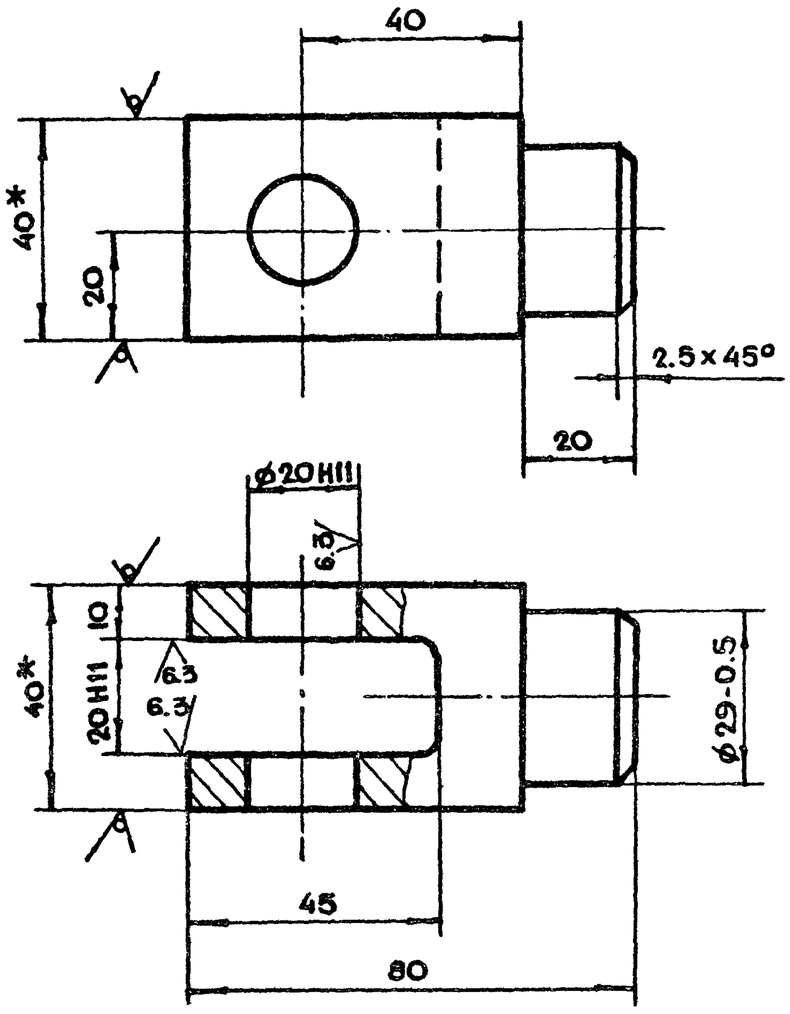

1. *Размеры для справок
2. Неуказанные предельные отклонения размеров $+t_2, -t_2, \pm\frac{t_2}{2}$

Изм	Лит	N докум.	Подп.	Дата	ДУ-Ш-6.01.20.202			
Разраб.		Томич			Вилка	Лит.	Масса	Масштаб
Пров.		Черкасова					0.8	1:1
Гл.инж.пр.		Черкасова				Лист	Листов 1	
Н.контр.		Высоцкая			Квадрат 840 ГОСТ 2591-71 Ст3 ГОСТ 535-79	Главпу Мосгорисполкома МОСПРОМПРОЕКТ Мастерская №6		

Копировал Формат А4

ДУ-Ш-6.01.20.201

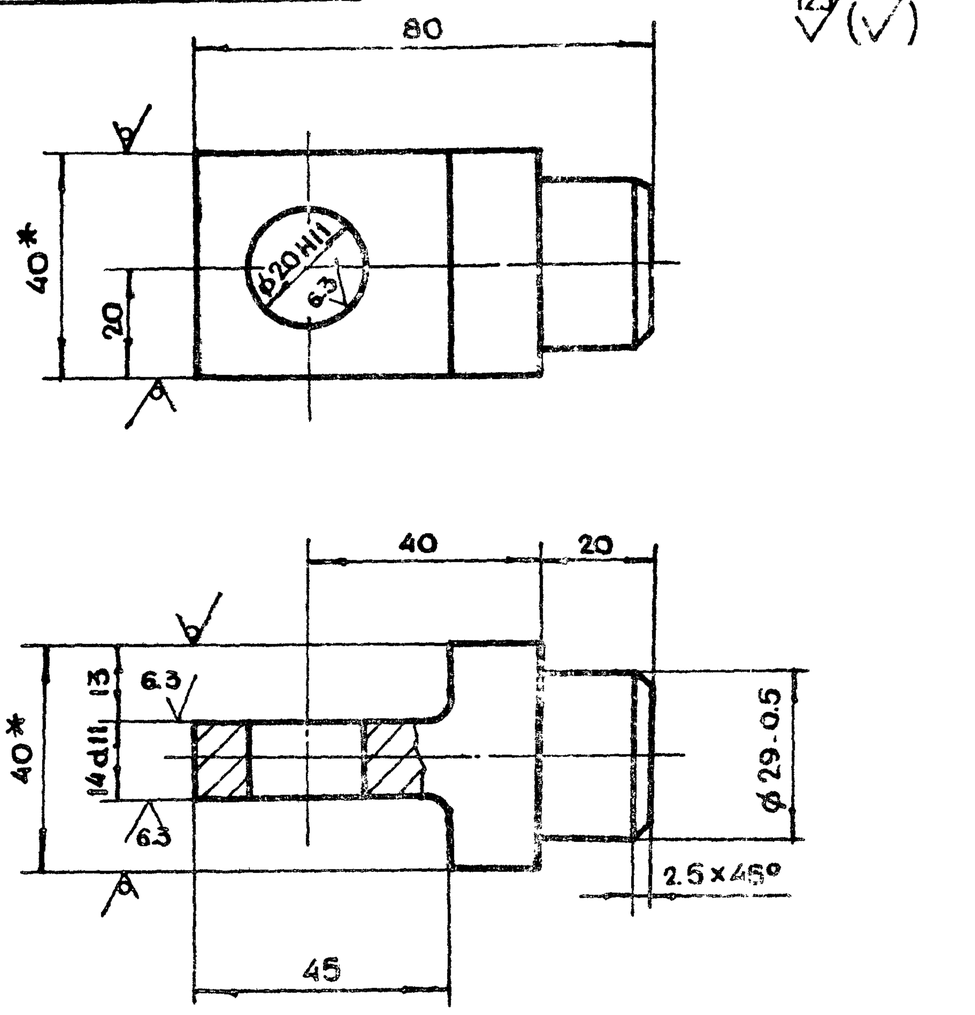

1. *Размеры для справок
2. Неуказанные предельные отклонения размеров $+t_2, -t_2, \pm\frac{t_2}{2}$

Инв.№ подл. | Подп. и дата | Взам.инв.№ | Инв.№ дубл. | Подп. и дата

Изм	Лит	N докум.	Подп.	Дата	ДУ-Ш-6.01.20.201			
Разраб.		Томич			Вилка	Лит.	Масса	Масштаб
Пров.		Черкасова					0.6	1:1
Гл.инж.пр.		Черкасова				Лист	Листов 1	
Н.контр.		Высоцкая			Квадрат 840 ГОСТ 2591-71 Ст3 ГОСТ 535-79	Главпу Мосгорисполкома МОСПРОМПРОЕКТ Мастерская №6		

Копировал Формат А4

ДУ-Ш-6.01.20.200СБ

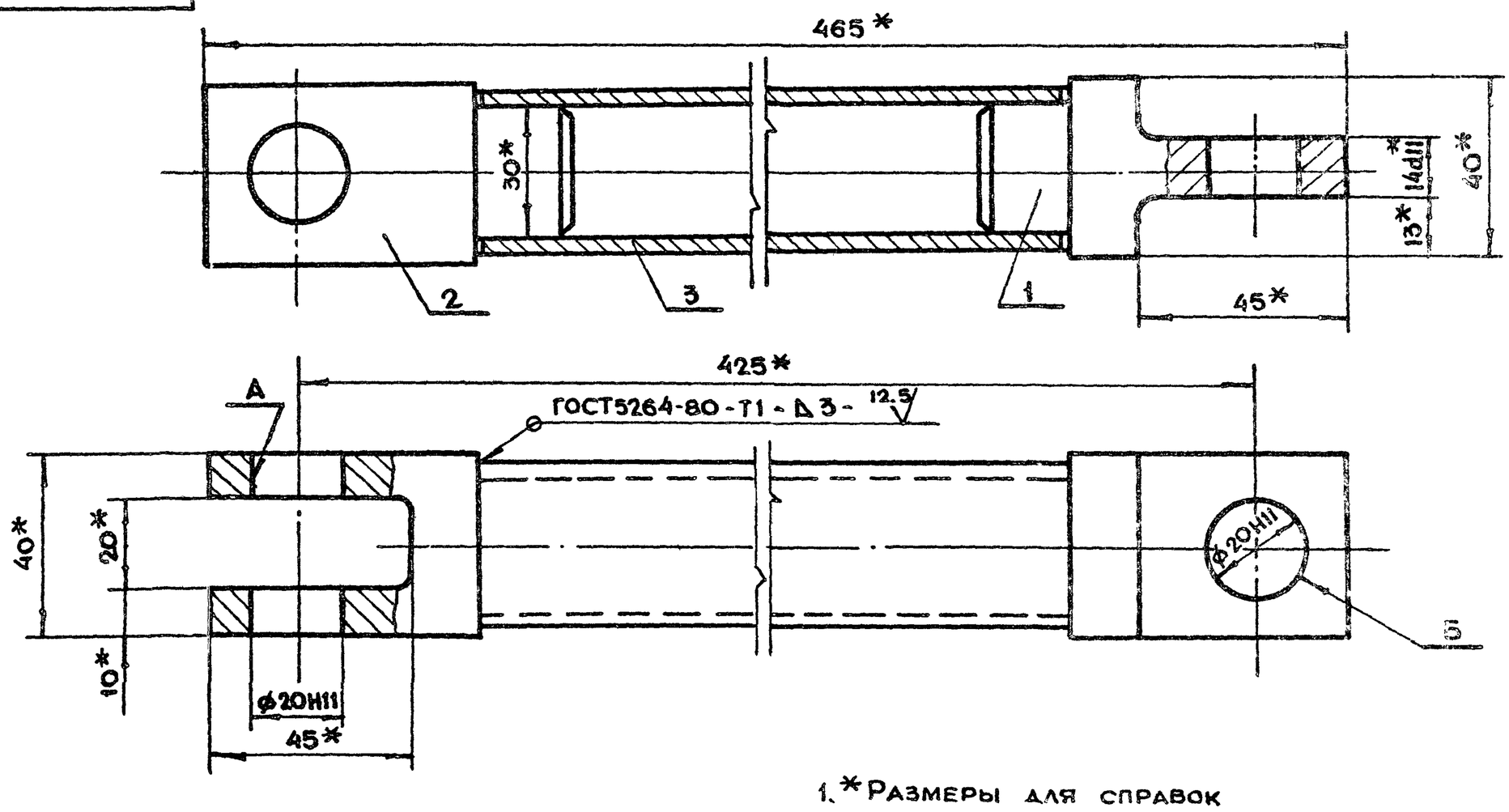

1. *Размеры для справок
2. Неперпендикулярность оси отверстия Б относительно оси отв. А не более 0.5 мм.
3. Перекос оси трубы поз. 3 не более 0.5 мм.

Изм	Лит	N докум.	Подп.	Дата	ДУ-Ш-6.01.20.200СБ			
Разраб.		Томич			Тяга Сборочный чертеж	Лит.	Масса	Масштаб
Пров.		Черкасова					2.35	1:1
Гл.инж.пр.		Черкасова				Лист	Листов 1	
Н.контр.		Высоцкая				Главпу Мосгорисполкома МОСПРОМПРОЕКТ Мастерская №6		
Гл.констр		Григорьев						
Гл.инж.		Бычков						
Рук.маст.		Савич						

18826-03 25 Копировал Формат А3

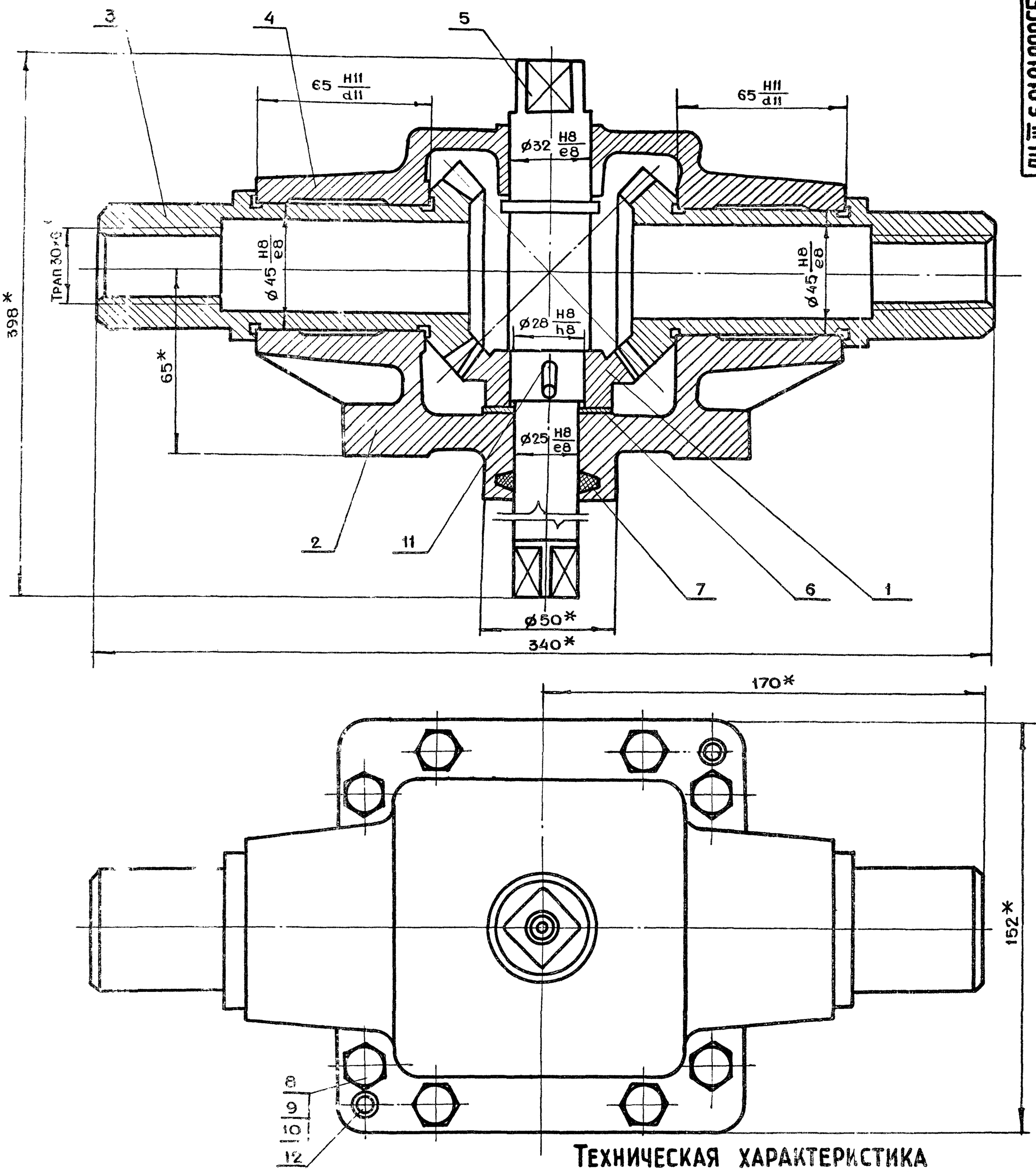

Техническая характеристика

1. Передаточное отношение	i = 1
2. Модуль зацепления	m = 4
3. Число зубьев	z = 18

Технические требования

1. Обеспечить свободное без рывков и заеданий вращение колес и шестерни
2. Регулировку конической передачи производить с помощью прокладки поз. 6
3. Смазку производить солидолом жировым ГОСТ 1033-73

* Размеры для справок

Изм	Лит	№ докум	Подп	Дата
Разраб.		Томич		
Пров.		Черкасова		
Гл инж пр		Черкасова		
Н контр		Высоцкая		
Гл конструк.		Григорьев		
Гл инж		Бычков		
Рук маст		Савич		

ДУ-III-6.01.21.000СБ

Редуктор
Сборочный чертеж

Лит	Масса	Масштаб
	13.2	1:1

Лист | Листов 1

Главпу Мосгорисполкома
МОСПРОМПРОЕКТ
Мастерская №6

18826-03 25 Копировал Формат А2

ДУ-III-6.01.21.003

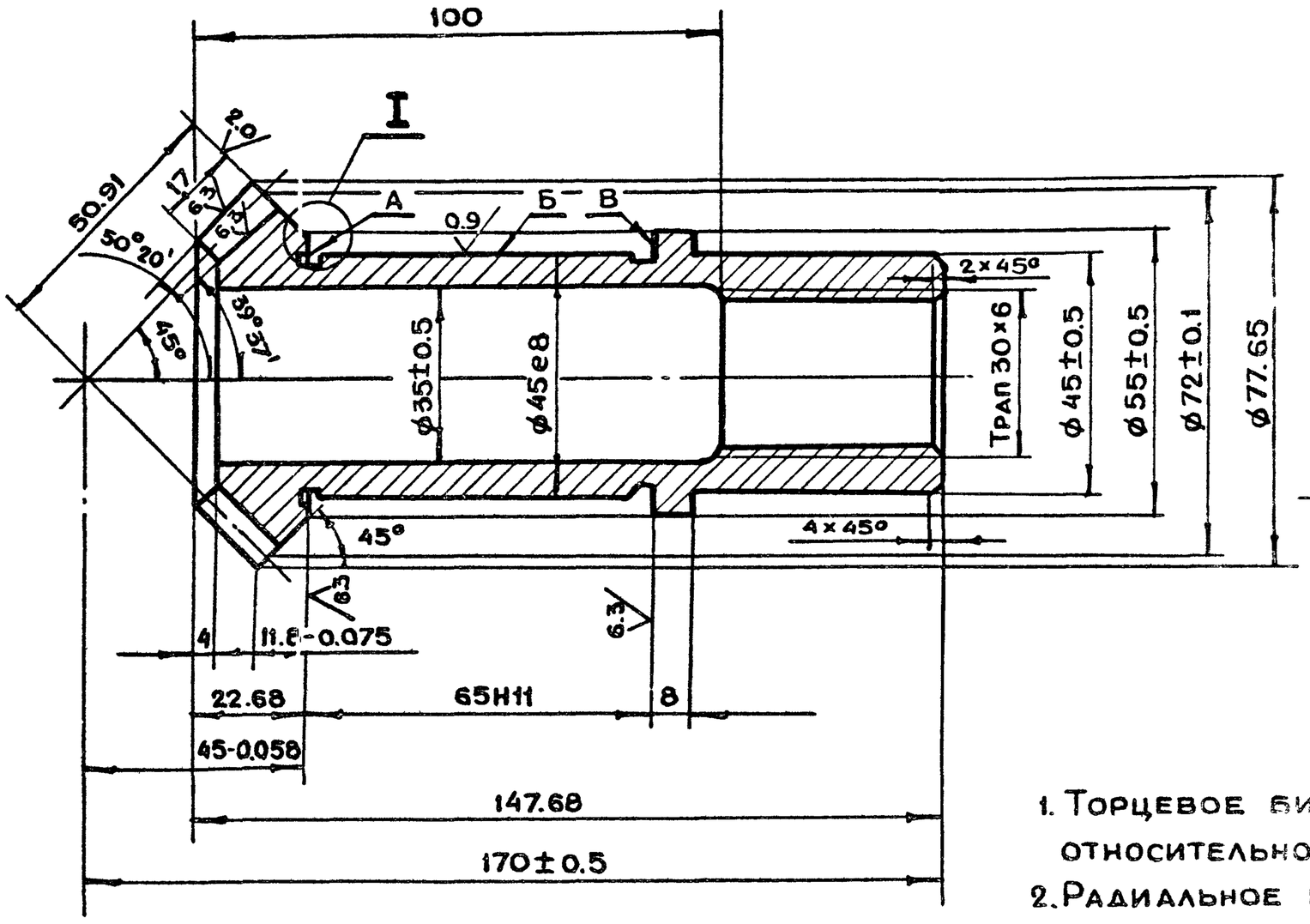

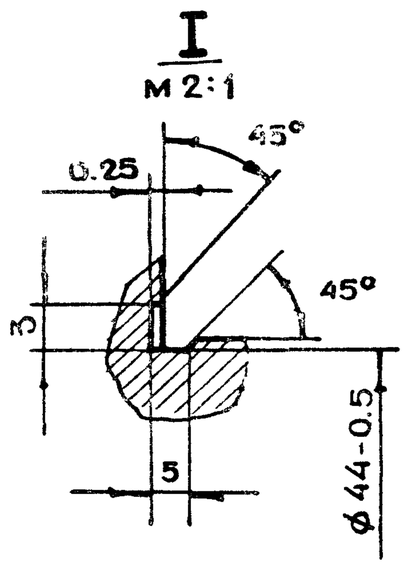

Профиль зуба в торцевом сечении м 2:1

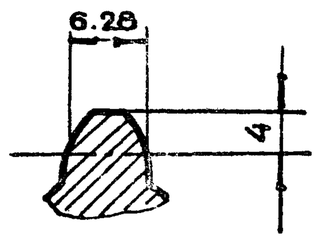

1. Торцевое биение поверхностей А и В относительно оси отв. не более 0.01 мм.
2. Радиальное биение поверхности Б относительно оси отв. не более 0.01 мм.

Модуль торцевой		ms	4
Число зубьев		z	18
Тип зубьев			Прямые
Исходный контур	Параметры		ГОСТ 3058-54
	Высота зубьев	h	8.8
Коэффициент смещения исходного контура		x	0
Степень точности по ГОСТ 1758-55		—	9

Изм	Лит	N докум.	Подп.	Дата	ДУ-III-6.01.21.003			
Разраб.		Томич		—	Колесо	Лит	Масса	Масштаб
Пров.		Черкасова					0.16	1:1
Гл.инж.пр.		Черкасова				Лист	Листов 1	
Н.контр.		Высоцкая			Круг В80 ГОСТ 2590-71 / 45-2б ГОСТ 1050-74	Главапу Мосгорисполкома МОСПРОМПРОЕКТ Мастерская №6		

Копировал Формат А3

ДУ-III-6.01.21.001

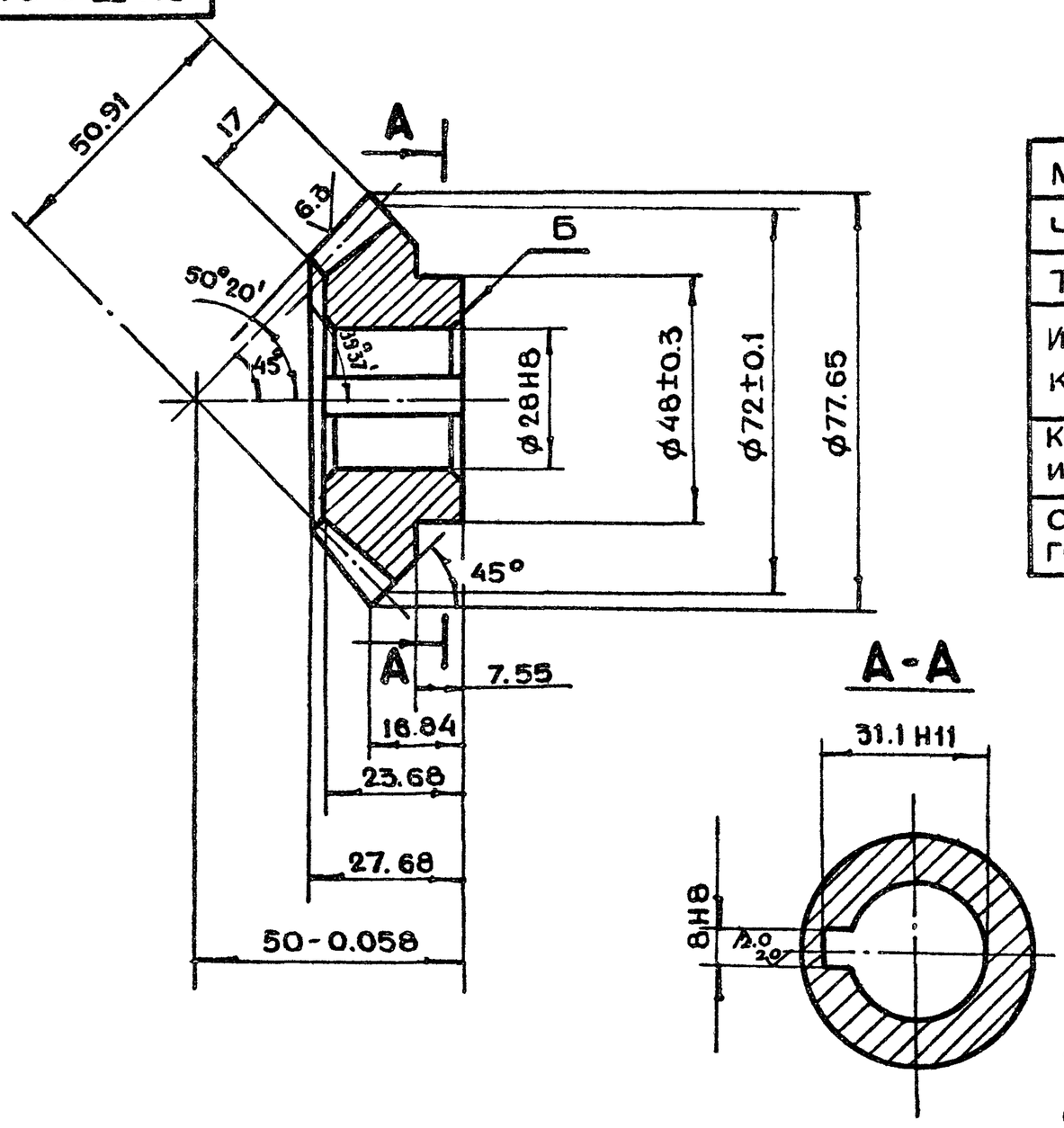

Модуль торцевой		ms	4
Число зубьев		z	18
Тип зубьев		—	Прямые
Исходный контур	Параметры		ГОСТ 3058-54
	Высота зуба	h	8.8
Коэффициенты смещения исходного контура		x	0
Степень точности по ГОСТ 1758-55		—	9-Ш

Профиль зуба в торцевом сечении м 2:1

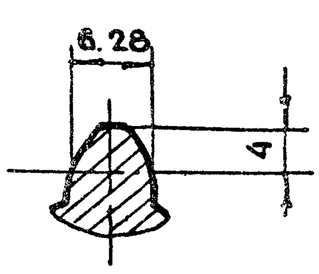

Торцевое биение поверхности Б относительно оси отверстия не более 0.1 мм

Изм	Лит	N докум	Подп.	Дата	ДУ-III-6.01.21.001			
Разраб.		Томич			Шестерня	Лит	Масса	Масштаб
Пров.		Черкасова					0.6	1:1
Гл.инж.пр.		Черкасова				Лист	Листов 1	
Н.контр.		Высоцкая			Круг В80 ГОСТ 2590-71 / 45-2б ГОСТ 1050-74	Главапу Мосгорисполкома МОСПРОМПРОЕКТ Мастерская №6		
Гл.констр.		Григорьев						
Гл.инж		Бычков						
Рук.маст		Савич						

18826-03 27 Копировал Формат А3

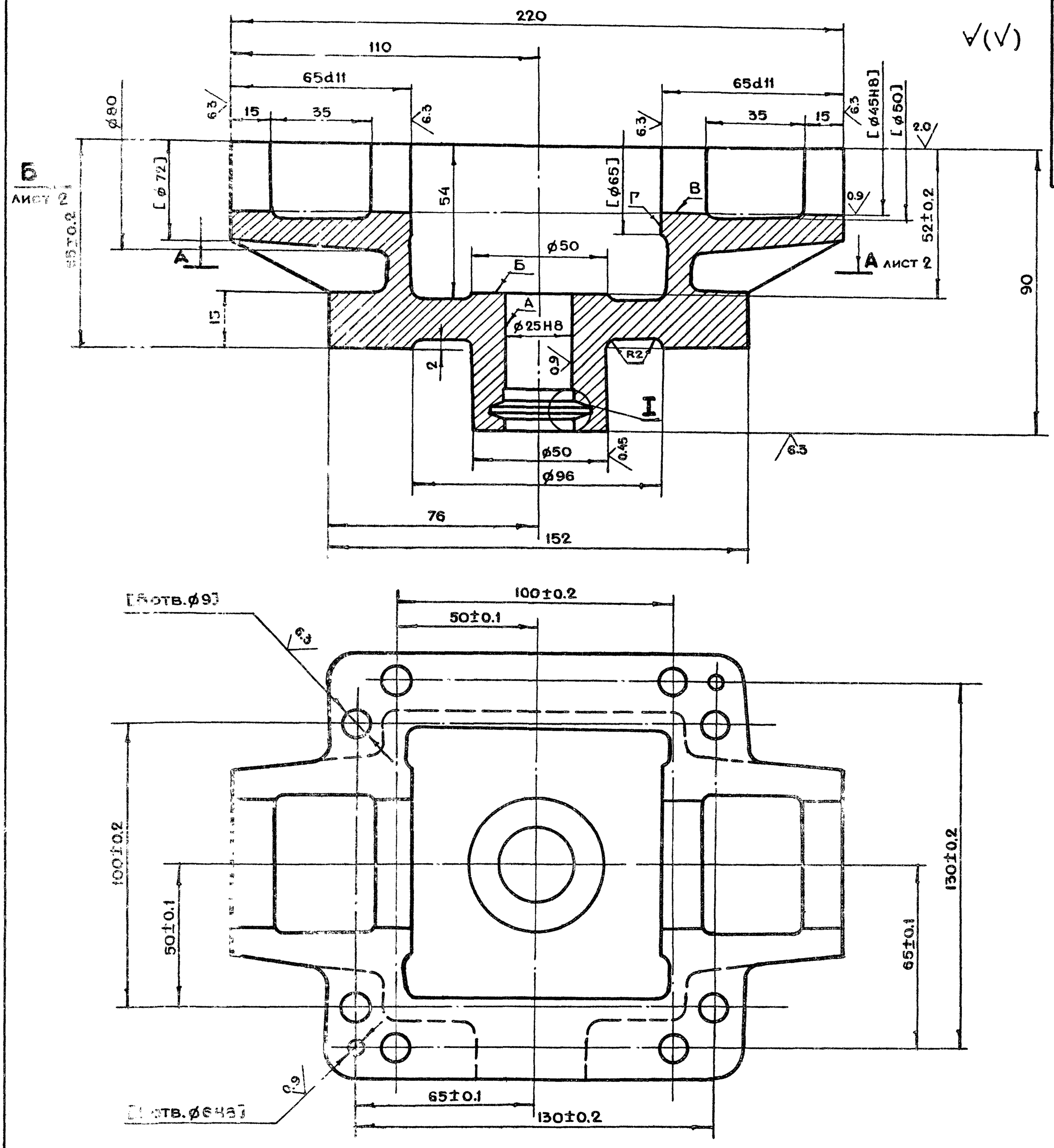

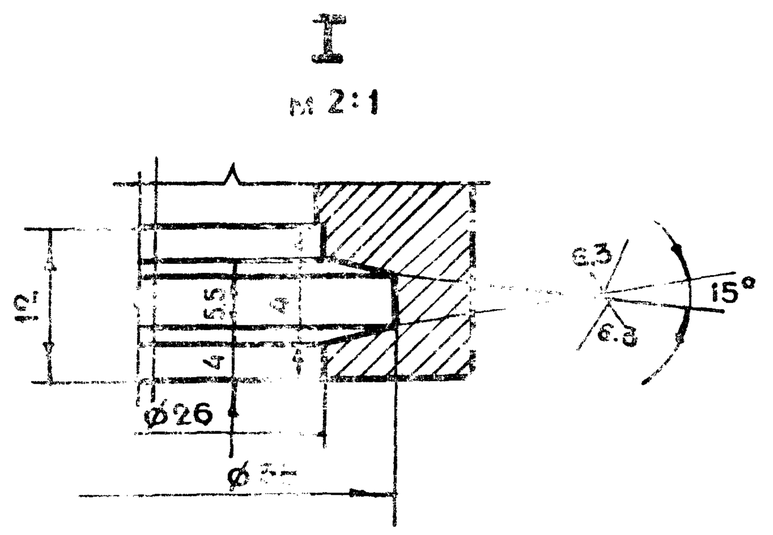

1. *Размер для справок
2. Неперпендикулярность оси отв. А относительно отв. В и поверхности Б не более 0.02 мм
3. Неуказанные предельные отклонения размеров $+t_2, -t_2, \pm\frac{t_2}{2}$
4. Внутреннюю поверхность красить эмалью НЦ-132 ГОСТ 6631-74. Цвет красный
5. Наружную поверхность красить эмалями глифталевой группы. Цвет серый
6. Неуказанные литейные радиусы R=4÷8 мм
7. Обработку по размерам в квадратных скобках производить совместно с дет. ДУ-III-6.01.21.004
8. Детали маркировать одним порядковым номером и применять совместно.

					ДУ-III-6.01.21.002			
Изм	Лит	N докум.	Подп.	Дата	Корпус	Лит	Масса	Масштаб
Разраб.		Томич					4.5	1:1
Пров.		Черкасова				Лист 1	Листов 2	
Гл.инж.пр.		Черкасова						
Н.контр.		Высоцкая						
Гл.констр.		Григорьев			Сч15-32 ГОСТ 1412-70	Главапу Мосгорисполкома МОСПРОМПРОЕКТ Мастерская N 6		
Гл.инж.		Бычков						
Рук.маст.		Савич						

18826-03 28 Копировал Формат А2

Вид Б лист 1

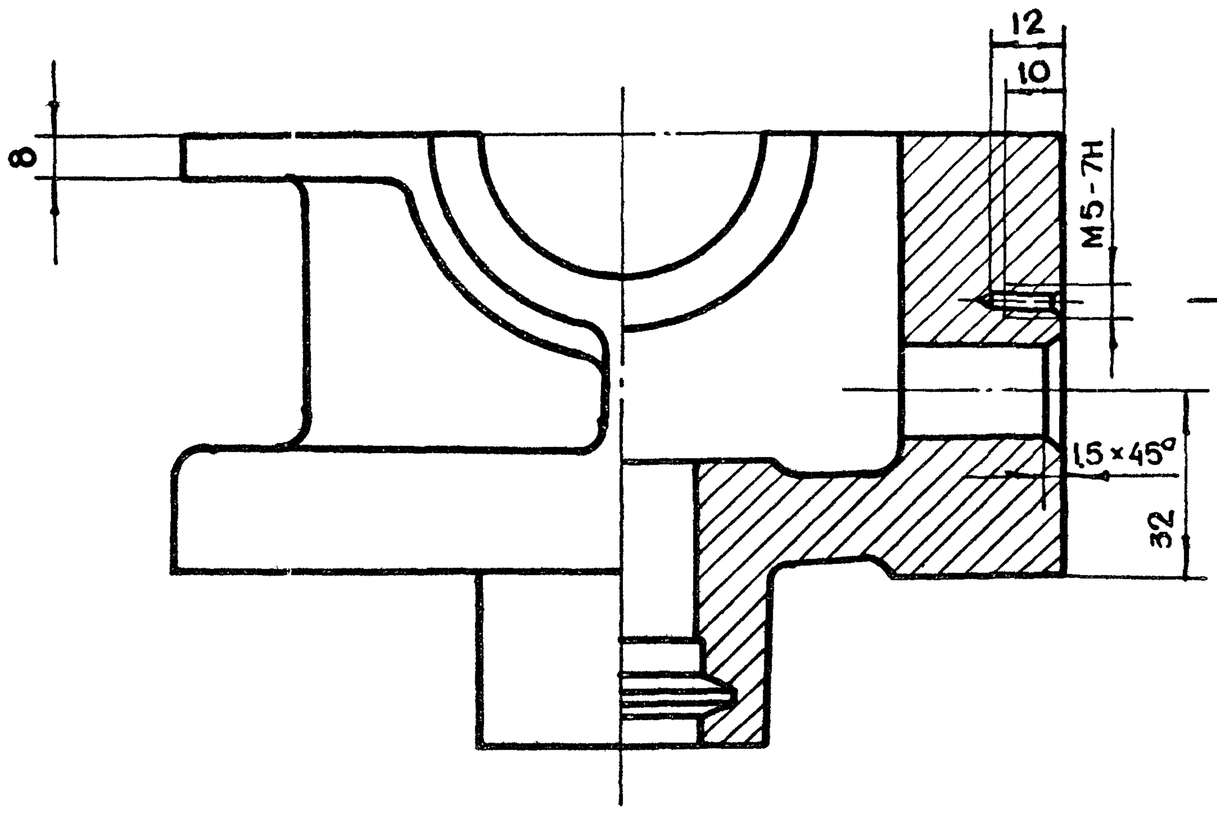

Вид В

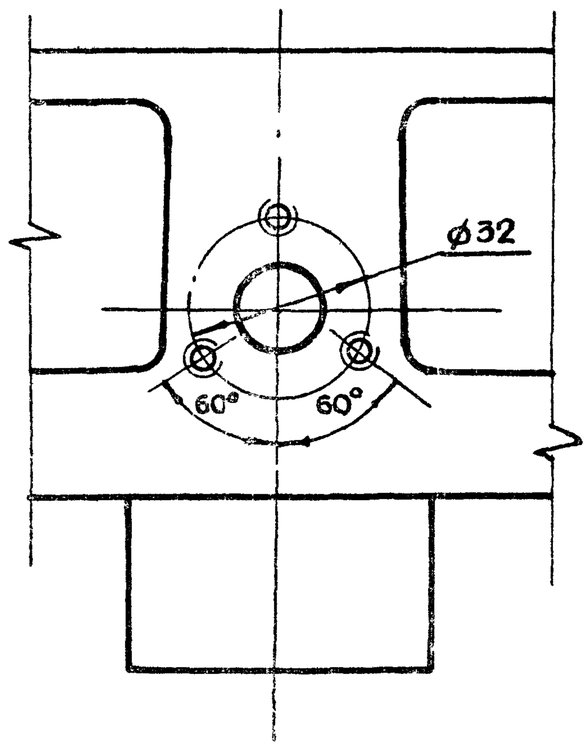

А-А лист 1

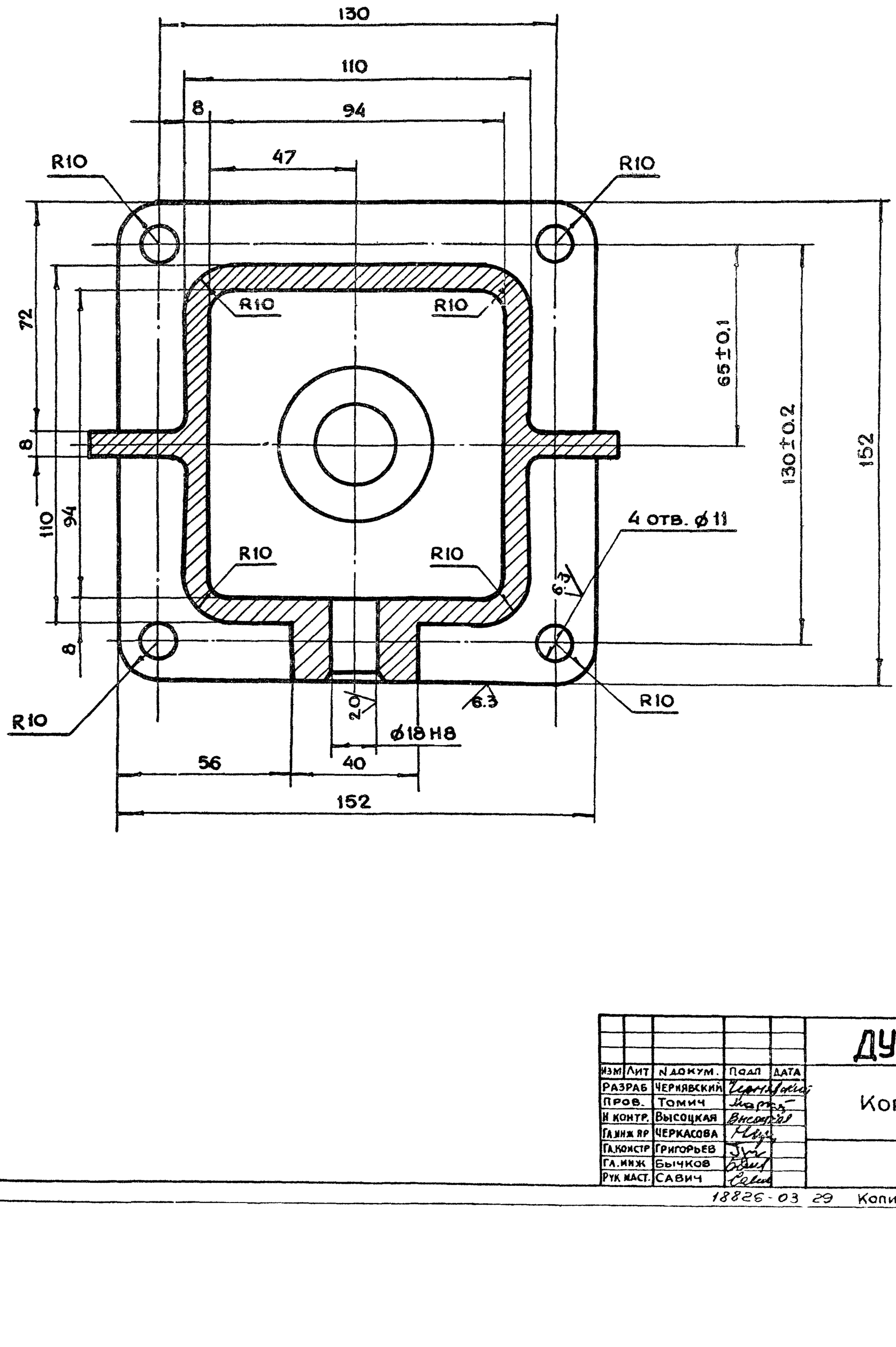

					ДУ-III-6.01.21.002	
Изм	Лит	N докум.	Подп	Дата		
Разраб		Черняевский			Корпус	Лит / Масса / Масштаб: 1:1
Пров.		Томич				Лист 2 Листов
Н контр.		Высоцкая				Главлу Мосгорисполкома Моспромпроект Мастерская №6
Гл.инж.пр		Черкасова				
Гл.констр		Григорьев				
Гл.инж		Бычков				
Рук маст.		Савич				

18826-03 29 Копировал Формат А2

ДУ-III-6.01.21.004

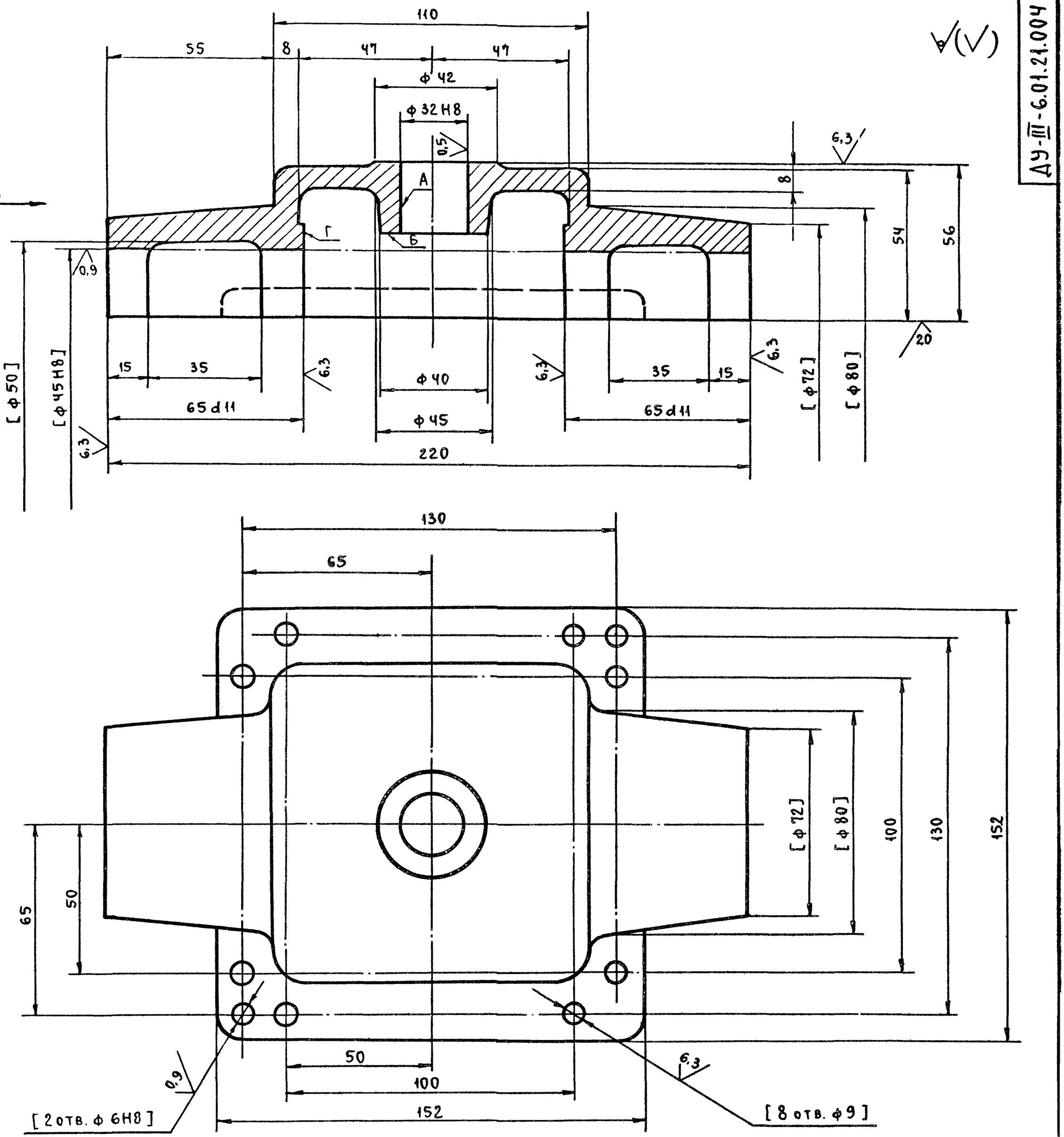

Вид А

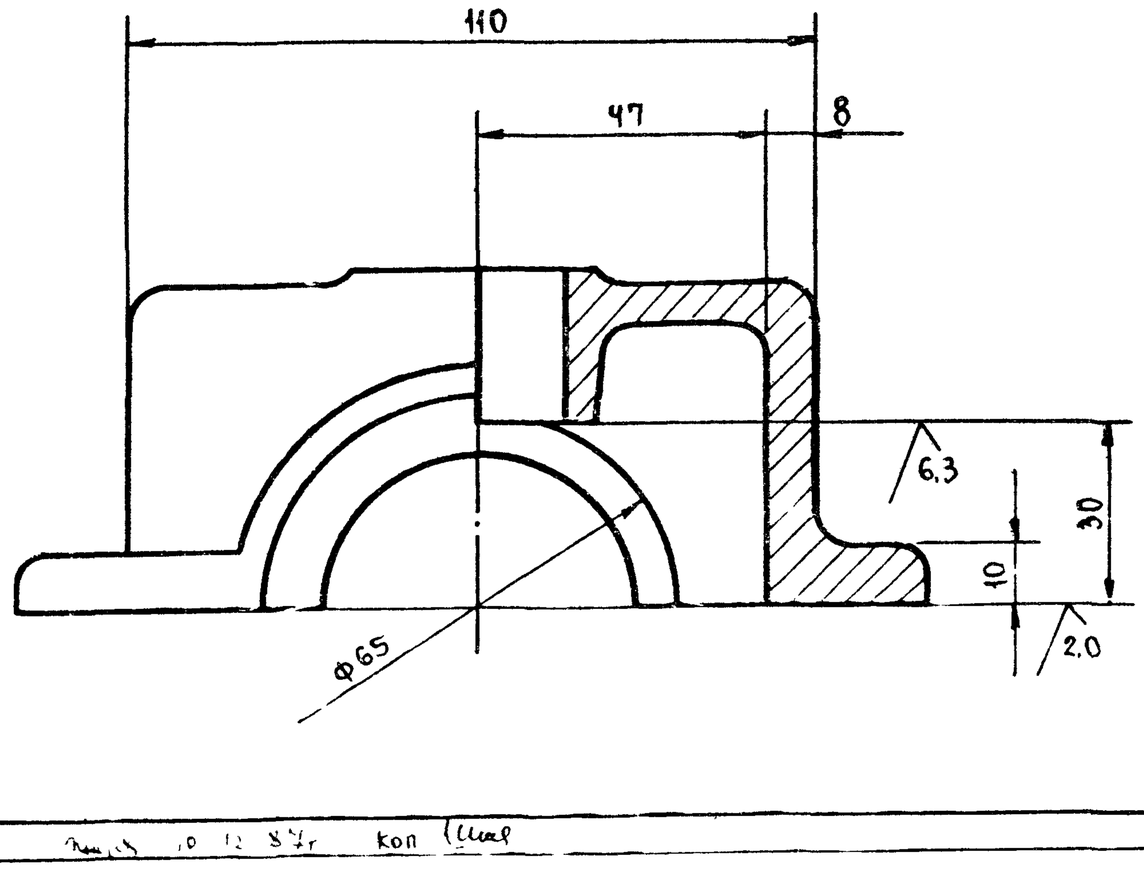

1. Неперпендикулярность оси отв. А относительно оси В и поверхности Б не более 0.02 мм.
2. Неперпендикулярность оси отв. В относительно поверхности Г не более 0,02 мм.
3. Неуказанные предельные отклонения размеров $+t_2, -t_2, \pm \frac{t_2}{2}$.
4. Внутреннюю поверхность красить нитроглифталевой эмалью НКО-21 ГОСТ 6631-63. Цвет красный.
5. Наружную поверхность красить эмалью глифталевой группы. Цвет серый.
6. Неуказанные литейные радиусы 4÷8 мм.
7. Обработку по размерам в квадратных скобках производить совместно с деталью ДУ-III-6.01.21.002.
8. Деталь маркировать одним порядковым номером и применять совместно.

Изм	Лит	N докум	Подп	Дата	ДУ-III-6.01.21.004			
Разраб.		Томич	подп		Крышка	Лит	Масса	Масштаб
Пров		Черкасова	"				3,0	1:1
ГИП		Черкасова	"			Лист	Листов 1	
Н контр.		Высоцкая	"					
Гл конст		Григорьев	"		Сч 15-32 ГОСТ 1412-70	Главпу Мосгорисполкома МОСПРОМПРОЕКТ Мастерская №6		
Гл инж		Бычков	"					
Рук мас		Савич	"					

Пров

18826-ПЗ 30

ДУ-Ш-6.01.21.005

6.3

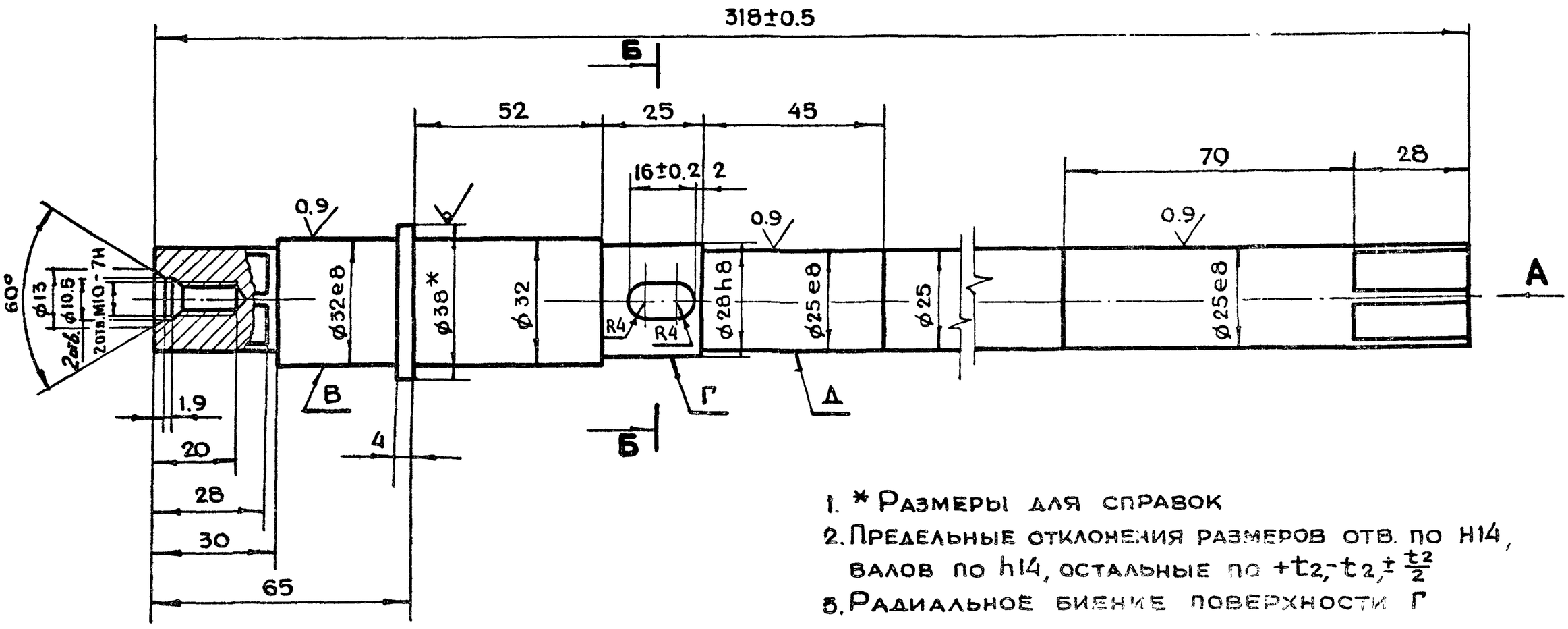

1. * Размеры для справок
2. Предельные отклонения размеров отв. по H14, валов по h14, остальные по $+t_2, -t_2, \pm\frac{t_2}{2}$
3. Радиальное биение поверхности Г относительно общей оси поверхности В и Д не более 0.05 мм.
4. Изогнутость поверхности Д не более 0.1 мм на всей длине

Вид А

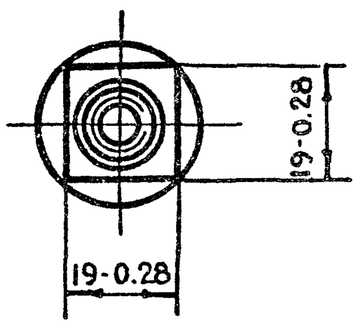

Б-Б

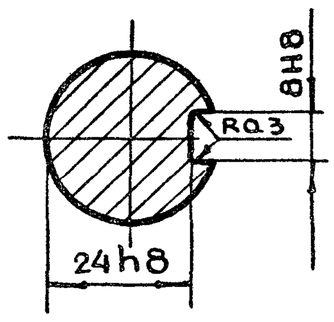

					ДУ-Ш-6.01.21.005	
Изм	Лит	N докум	Подп.	Дата		
Разраб.		Томич			Вал	Лит. / Масса 1.4 / Масштаб 1:1
Пров.		Черкасова				Лист / Листов 1
Гл.инж.пр.		Черкасова			Круг В38 ГОСТ 2590-71 / У-10-45 ГОСТ 1050-74	ГЛАВАПУ Мосгорисполкома МОСПРОМПРОЕКТ Мастерская N6
Н.контр.		Высоцкая				

Копировал Формат А3

ДУ-Ш-6.01.20.111

6.3

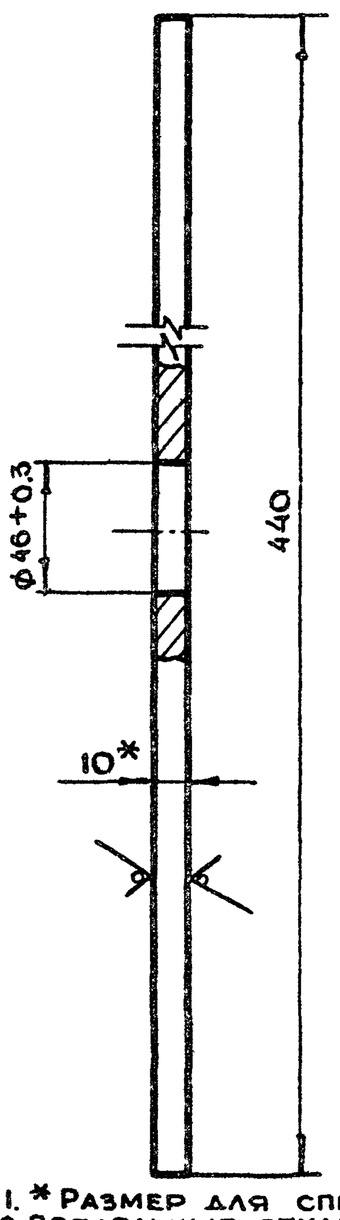

1. * Размер для справок
2. Предельные отклонения размеров валов по h14, остальные по $+t_2, -t_2, \pm\frac{t_2}{2}$

					ДУ-Ш-6.01.20.111	
Изм	Лит	N докум.	Подп.	Дата		
Разраб		Томич			Рычаг	Лит. / Масса 1.7 / Масштаб 1:2
Пров.		Черкасова				Лист / Листов 1
Гл.инж.пр		Черкасова			Лист БПН10 ГОСТ 19903-74 / Ст3 ГОСТ 14637-79	ГЛАВАПУ Мосгорисполкома МОСПРОМПРОЕКТ Мастерская N6
Н.контр.		Высоцкая				

Копировал Формат А4

ДУ-Ш-6.01.21.006

6.3

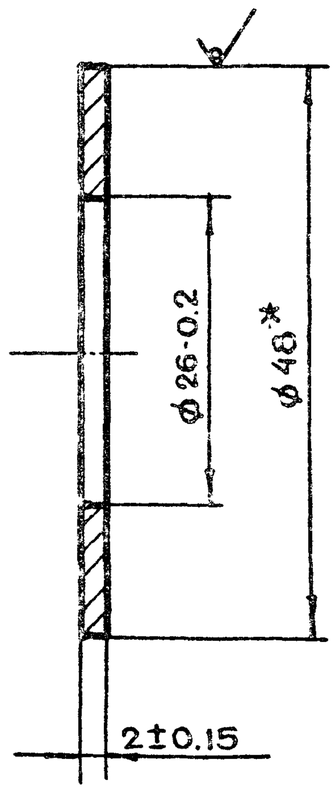

* Размер для справок

Инв.N подл. | Подп. и дата | Взам.инв.N | Инв.N дубл. | Подп. и дата

					ДУ-Ш-6.01.21.006	
Изм	Лит	N докум.	Подп	Дата		
Разраб		Томич			Прокладка регулировочная	Лит / Масса 0.01 / Масштаб 2:1
Пров.		Черкасова				Лист / Листов 1
Гл.инж.пр		Черкасова			Круг В48 ГОСТ 2591-71 / У-10-45 ГОСТ 1050-74	ГЛАВАПУ Мосгорисполкома МОСПРОМПРОЕКТ Мастерская N6
Н.контр		Высоцкая				
Гл констр		Григорьев				
Гл инж		Бычков				
Рук маст		Савич				

Копировал Формат А4

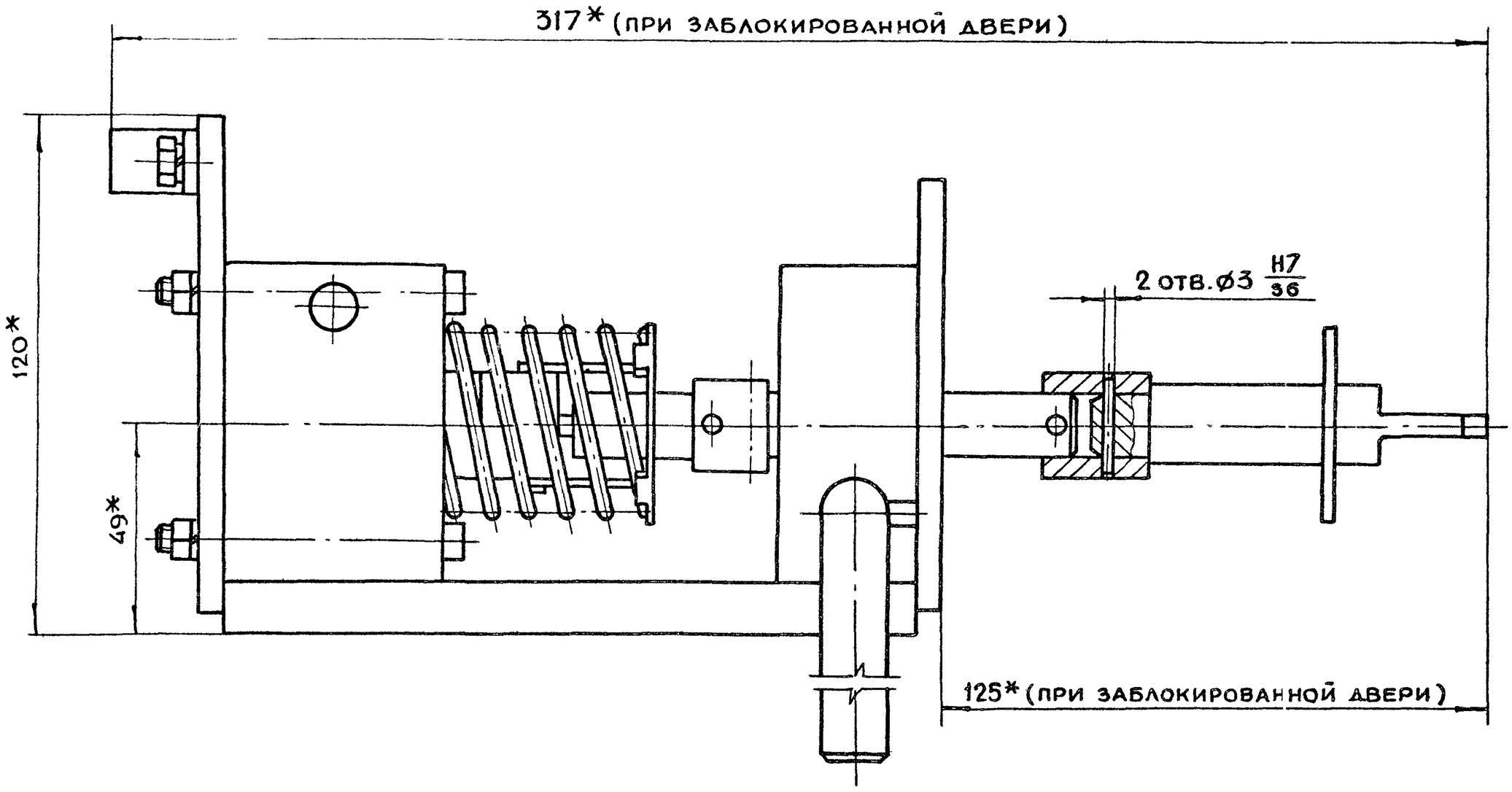

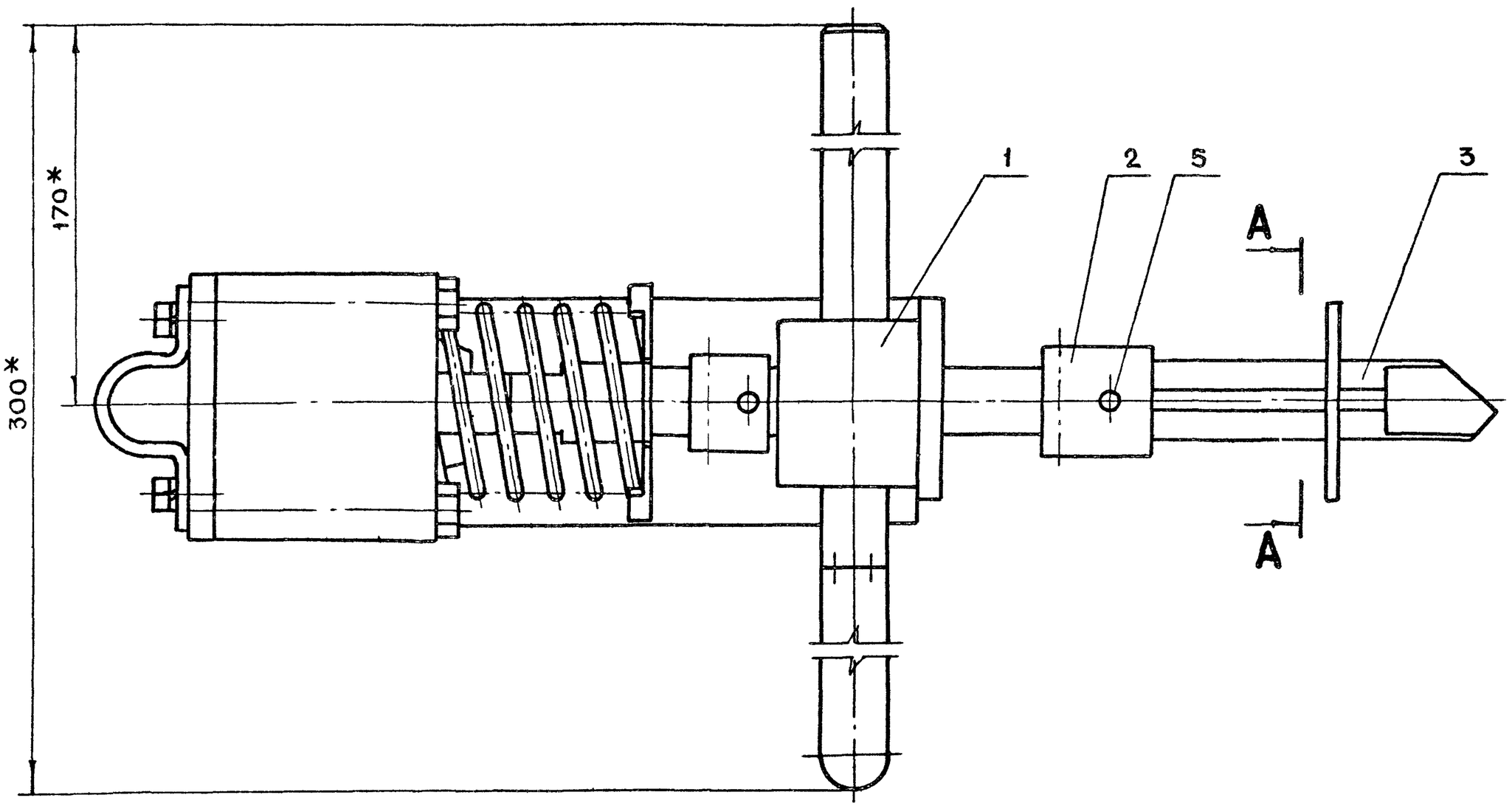

A-A

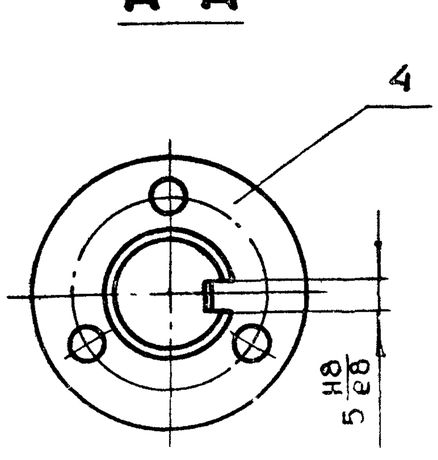

* Размеры для справок

					ДУ-III-6.01.30.000СБ		
Изм	Лит	N докум	Подп.	Дата	Блокировочное устройство Сборочный чертеж	Лит	Масса 4.2 / Масштаб 1:1
Разраб		Андреева				Лист	Листов 1
Пров.		Маркова				Главапу Мосгорисполкома МОСПРОМПРОЕКТ Мастерская № 6	
Гл.инж.пр.		Черкасова					
Н.контр		Рачкова					
Гл.констр		Григорьев					
Гл.спец.		Бычков					
Нач.маст		Грибков					

ДУ-III-6.01.31.001

√(√)

ЧИСЛО РАБОЧИХ ВИТКОВ	n	6
ЧИСЛО ВИТКОВ ПОЛНОЕ	n1	7.3
НАПРАВЛЕНИЕ НАВИВКИ ПРУЖИНЫ		ПРАВОЕ
ДИАМЕТР ПО СТЕРЖНЮ	dc	42
ДЛИНА РАЗВЕРНУТОЙ ПРУЖИНЫ	L	1036

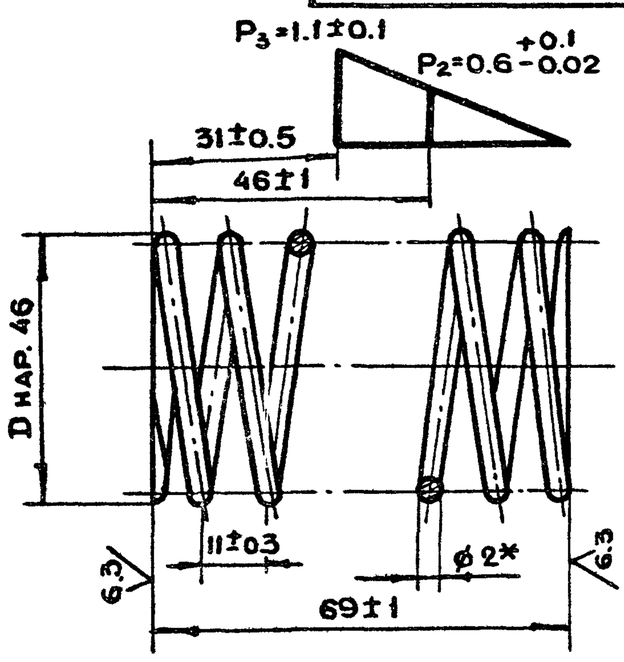

1. * Размер для справок
2. Пружину выдержать под нагрузкой P=1.1 Кг в течение 24 часов
3. Остаточные деформации не допускаются

Изм	Лит.	N докум.	Подп.	Дата	ДУ-III-6.01.31.001			
Разраб.		Томич			Пружина	Лит.	Масса	Масштаб
Пров.		Черкасова					0.1	1:1
Гл инж пр		Черкасова				Лист	Листов	
Н.контр.		Высоцкая			Проволока пруж. I-2 ГОСТ 9389-75	ГлавАПУ Мосгорисполком МОСПРОМПРОЕК Мастерская N		

Копировал Формат А4

ДУ-III-6.01.30.003

6.3/ √

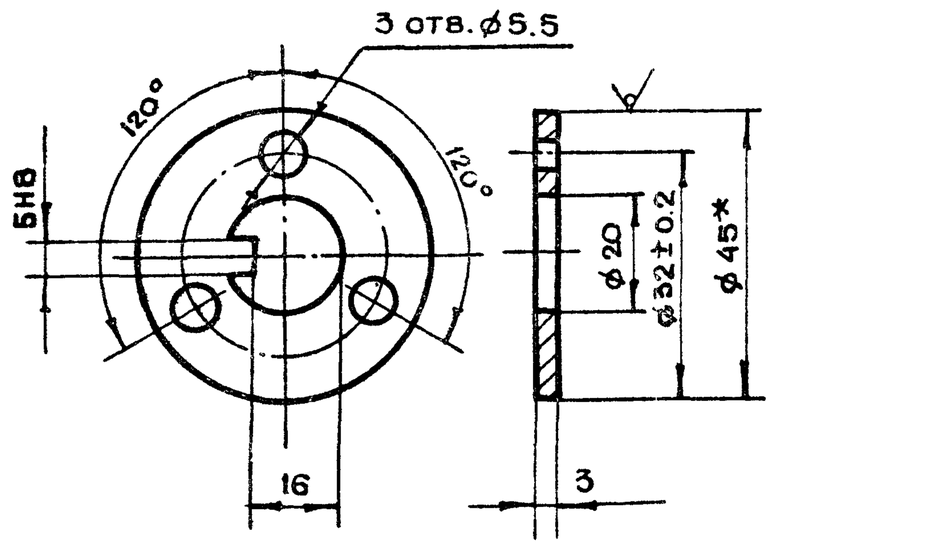

* Размер для справок

Изм	Лит.	N докум	Подп.	Дата	ДУ-III-6.01.30.003			
Разраб.		Томич			Шайба стопорная	Лит	Масса	Масштаб
Пров.		Черкасова					0.04	1:1
Гл инж пр		Черкасова				Лист	Листов 1	
Н.контр.		Высоцкая			Круг В45 ГОСТ 2590-71 / Ст.3 ГОСТ 535-79	ГлавАПУ Мосгорисполкома МОСПРОМПРОЕКТ Мастерская N6		

Копировал Формат А4

ДУ-III-6.01.30.002

6.3/ (√)

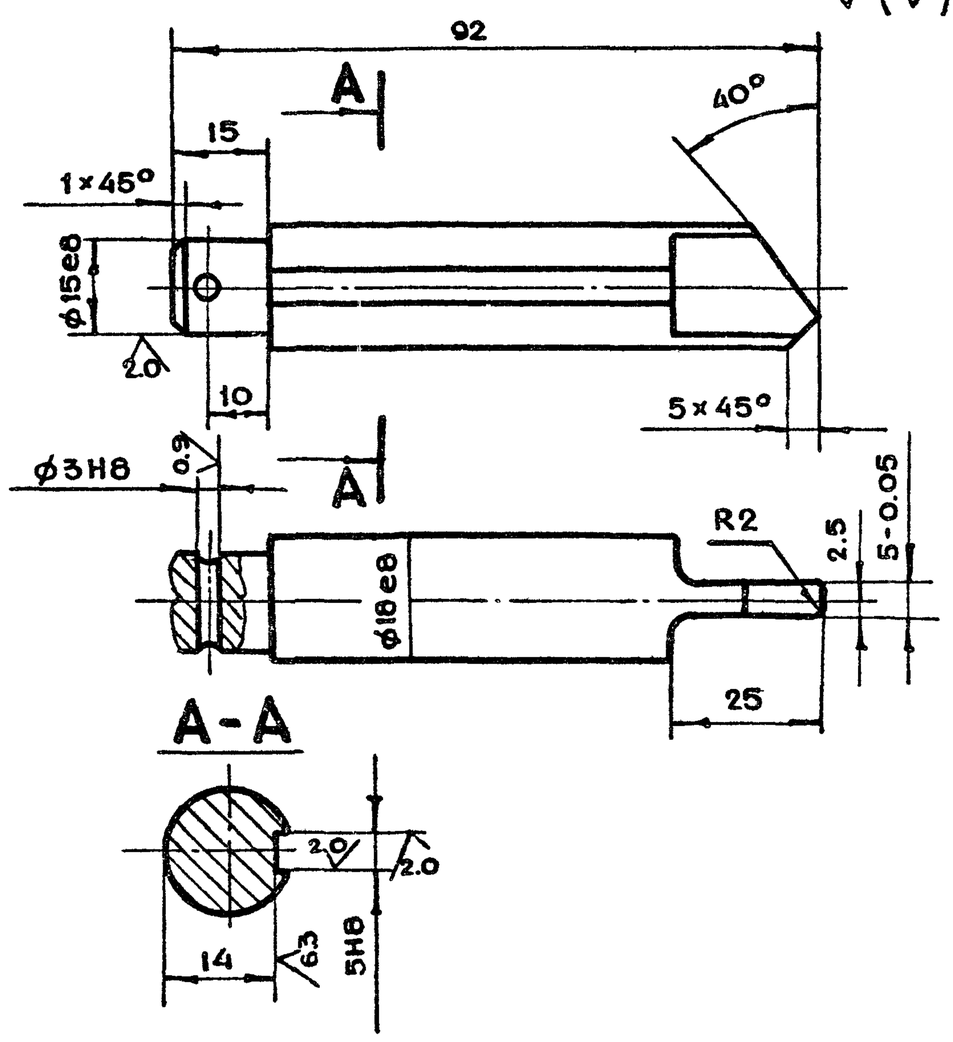

1. Предельные отклонения размеров валов по h14, остальные по $+t_2, -t_2, \pm\frac{t_2}{2}$
2. Ц9хр
3. Закалить HRS=30-40

Изм	Лит.	N докум.	Подп.	Дата	ДУ-III-6.01.30.002			
Разраб.		Томич			Палец	Лит	Масса	Масштаб
Пров.		Черкасова					0.17	1:1
Гл.инж пр.		Черкасова				Лист	Листов 1	
Н.контр.		Высоцкая			Круг В20 ГОСТ 2590-71 / Ст.3 ГОСТ 535-79	ГлавАПУ Мосгорисполкома МОСПРОМПРОЕКТ Мастерская N6		

Копировал Формат А4

ДУ-III-6.01.30.001

12.5/ √

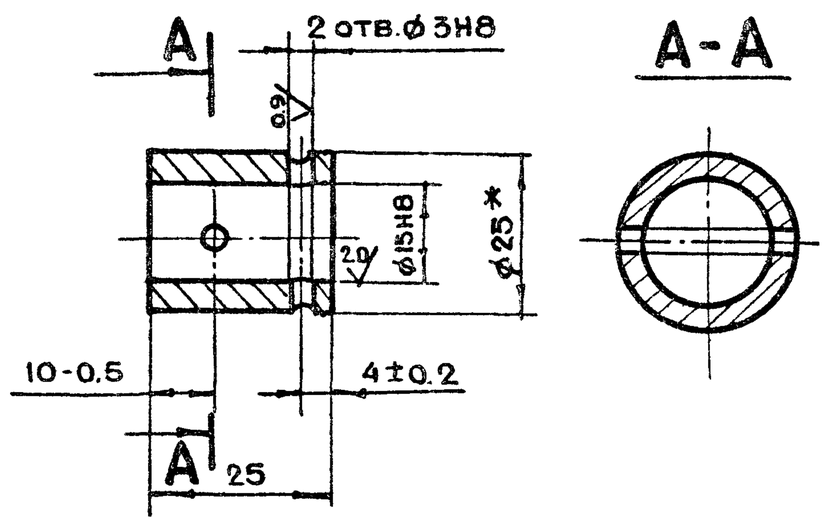

1. * Размер для справок
2. Ц9хр

Изм	Лит	N докум	Подп	Дата	ДУ-III-6.01.30.001			
Разраб		Томич			Муфта	Лит	Масса	Масштаб
Пров		Черкасова					0.05	1:1
Гл инж пр		Черкасова				Лист	Листов 1	
Н контр		Высоцкая			Круг В25 ГОСТ 2590-71 / Ст 3 ГОСТ 535-79	ГлавАПУ Мосгорисполкома МОСПРОМПРОЕКТ Мастерская N6		
Гл констр		Григорьев						
Гл инж		Бычков						
Рук маст		Савич						

Инв. N подл. | Подп. и дата | Взам. инв. N | Инв. N дубл. | Подп. и дата

Копировал Формат А4

ДУ-III-6.01.31.000СБ

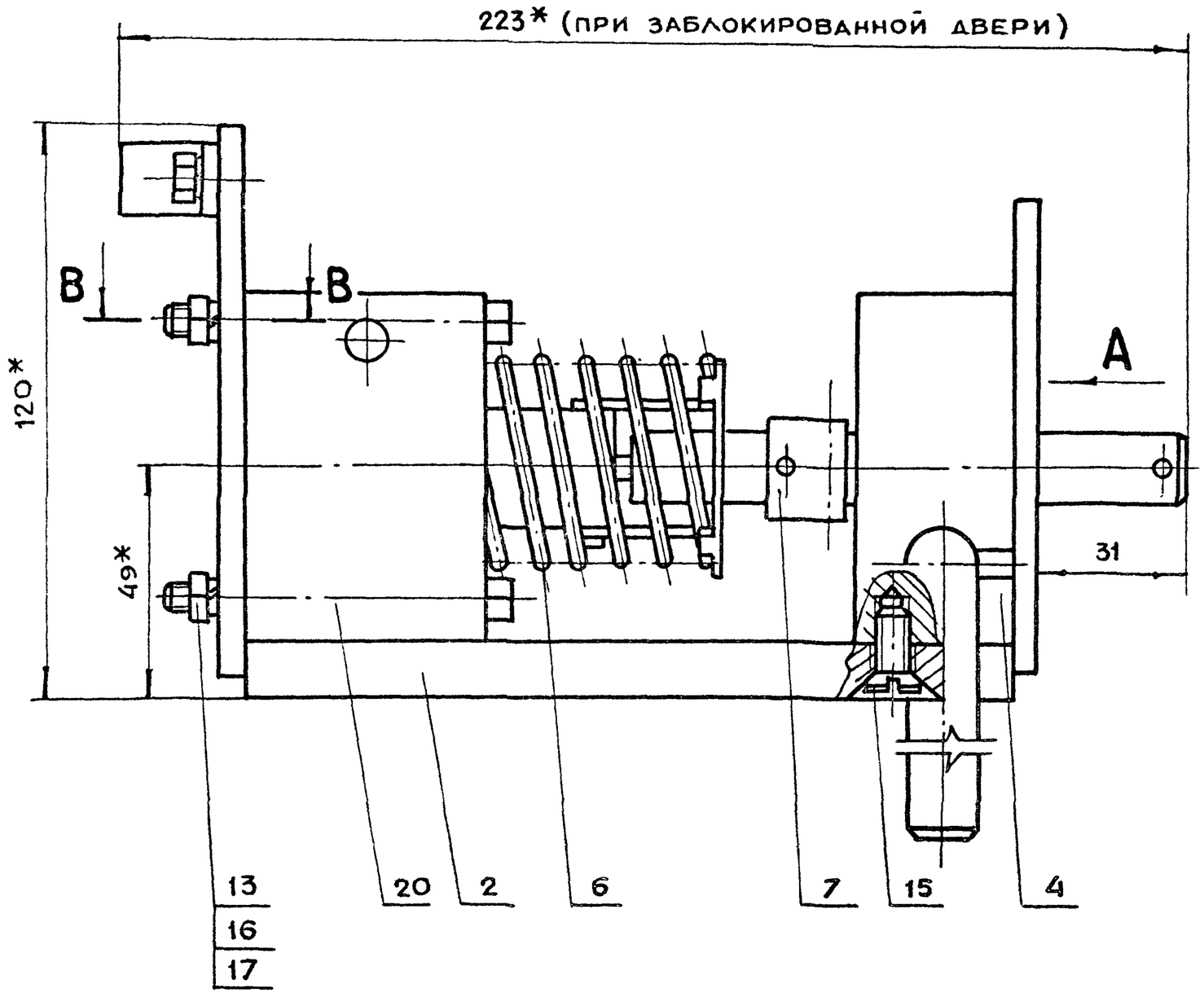

Б-Б
(ПРИ ОТКРЫТОЙ ДВЕРИ)

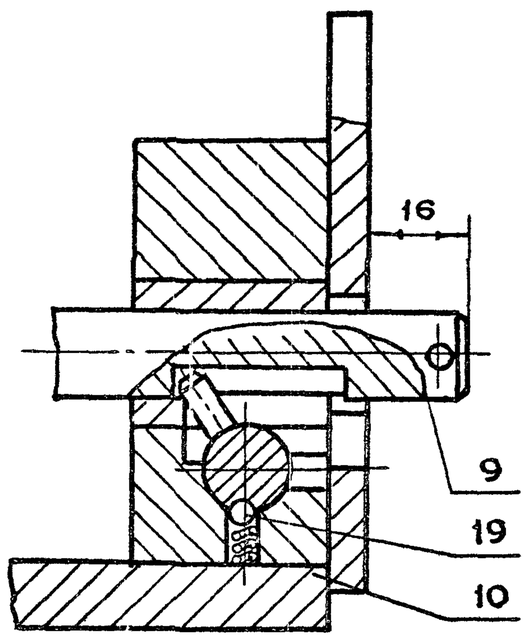

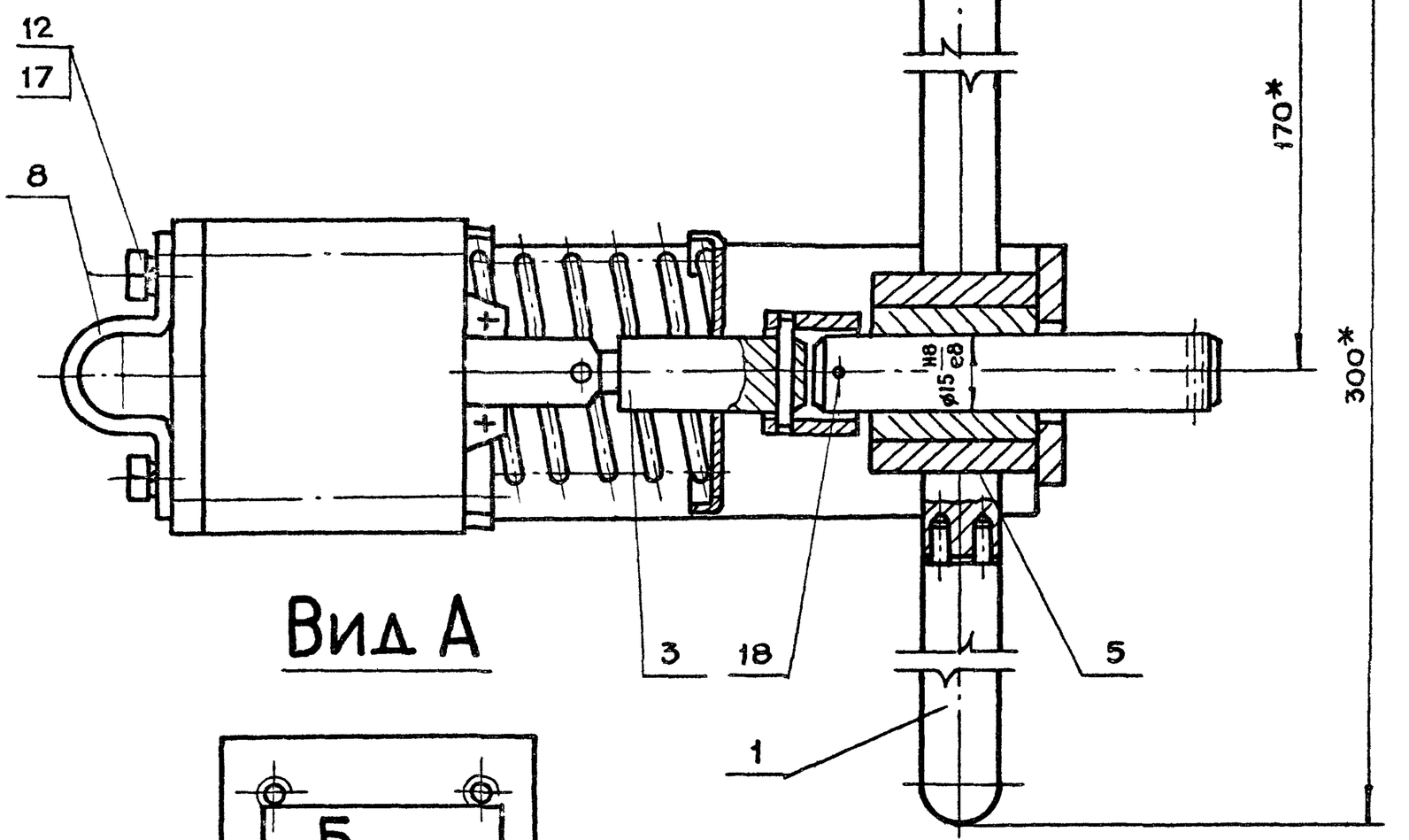

B-B

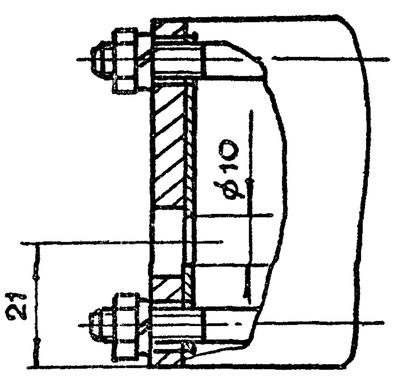

Вид А

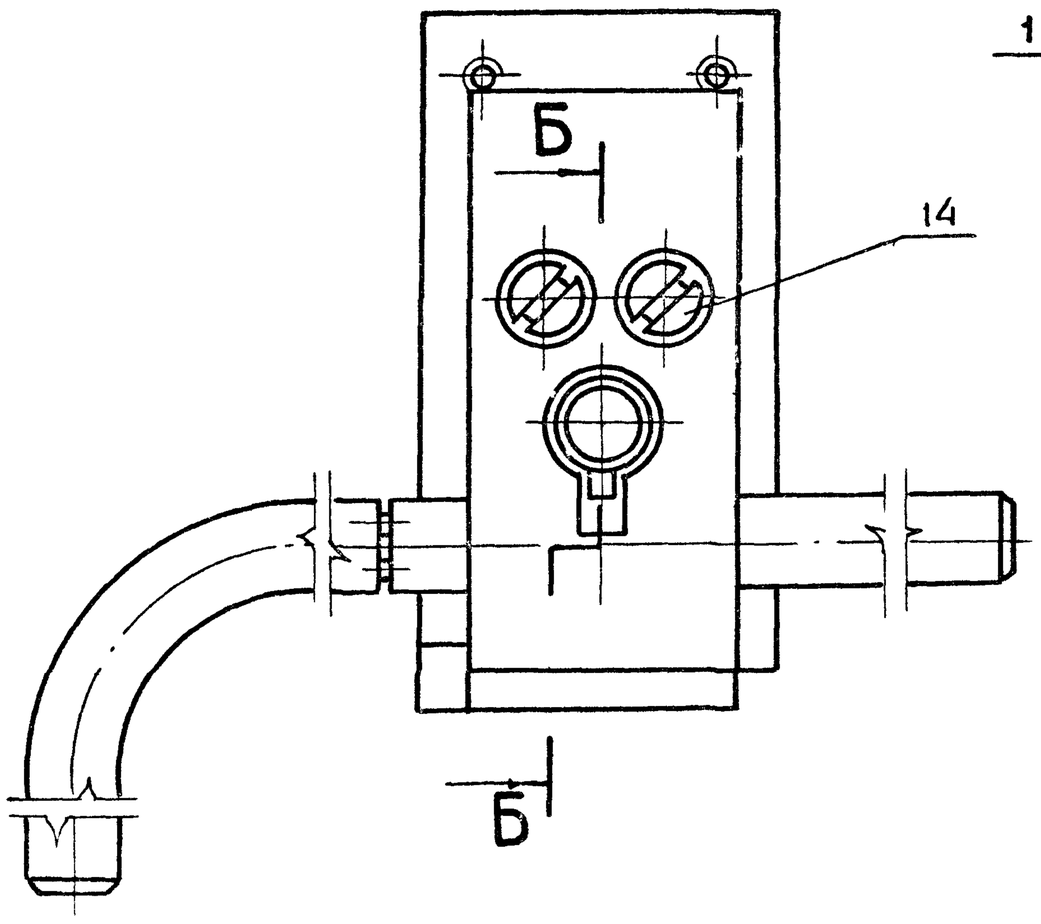

1. * Размеры для справок
2. Неуказанные предельные отклонения размеров $\pm\frac{t_2}{2}$, $-t_2$, $+t_2$
3. Шток поз. 9 должен без заеданий перемещаться в опоре поз. 4
4. Шток замка при обесточенном электромагните должен фиксироваться шариком поз. 19 в крайнем втянутом положении, если он заведен в это положение ключом поз. 1 (см. Б-Б)
5. Ход якоря электромагнита 15^{+2} мм
6. Трущиеся поверхности смазать смазкой ЦИАТИМ-201 ГОСТ 6267-74
7. Просверлить отв. ф10 в корпусе магнита (см. В-В)
8. При поставке замка ключ снять и упаковать в ящике вместе с изделием
9. Винты поз. 14 и 15 ставить на железном сурике.

Изм	Лит.	N докум	Подп	Дата
Разраб		Андреева		
Пров.		Маркова		
Гл инж пр.		Черкасова		
Н.контр		Рачкова		
Гл констр		Григорьев		
Гл спец.		Бычков		
Нач маст		Грибков		

ДУ-III-6.01.31.000СБ

Замок электромагнитный
Сборочный чертеж

Лит.	Масса	Масштаб
	3.6	1:1
Лист	Листов 1	

ГлавАПУ Мосгорисполкома
МОСПРОМПРОЕКТ
Мастерская №6

18826-03 34 Копировал Формат А2

ДУ-III-6.01.31.005

КАДМИРОВАТЬ

Число рабочих витков	n	6
Число витков полное	n1	7.5
Направление навивки пружины		правое
Диаметр по стержню	dc	4.2
Длина развернутой пружины	L	99

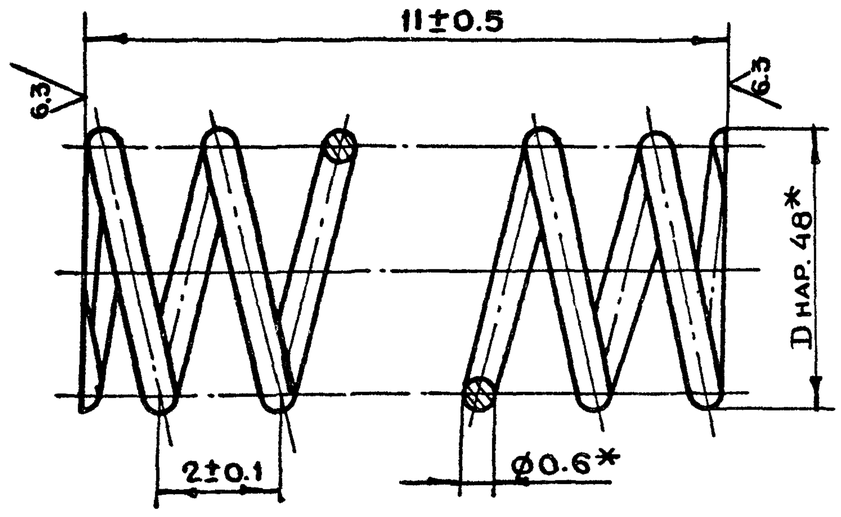

*Размер для справок

Изм	Лит	N докум.	Подп	Дата	ДУ-III-6.01.31.005
Разраб.		Томич			Пружина — Лит: — Масса: 0.003 — Масштаб: 10:1
Пров.		Черкасова			Лист — Листов 1
Гл.инж.пр		Черкасова			Проволока пруж. I-0.6 ГОСТ 9389-75
Н.контр.		Высоцкая			Главапу Мосгорисполкома МОСПРОМПРОЕКТ Мастерская №6

Копировал — Формат А4

ДУ-III-6.01.31.004

6.3

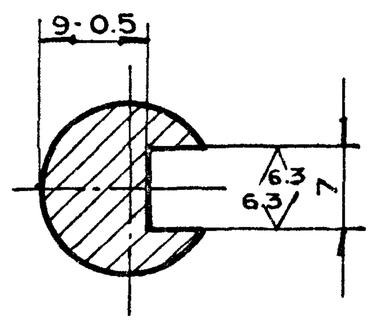

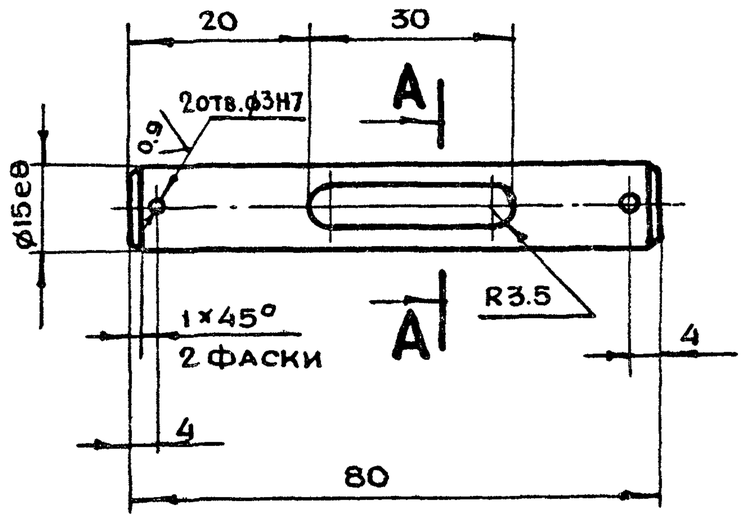

1. Предельные отклонения размеров отв. по H14, валов по h14, остальных по $+t_2, -t_2, \pm\frac{t_2}{2}$
2. Ц9хр.

Подп. и дата | Инв.N дубл. | Взам.инв.N | Подп. и дата | Инв.N подл.

Изм	Лит	N докум.	Подп	Дата	ДУ-III-6.01.31.004
Разраб		Томич			Шток — Лит.: — Масса: 0.16 — Масштаб: 1:1
Пров		Черкасова			Лист — Листов 1
Гл.инж.пр		Черкасова			Круг В17 ГОСТ 2590-71 / У-10-45 ГОСТ 1050-74
Н.контр		Высоцкая			Главапу Мосгорисполкома МОСПРОМПРОЕКТ Мастерская №6

Копировал — Формат А4

ДУ-III-6.01.31.003

12.5

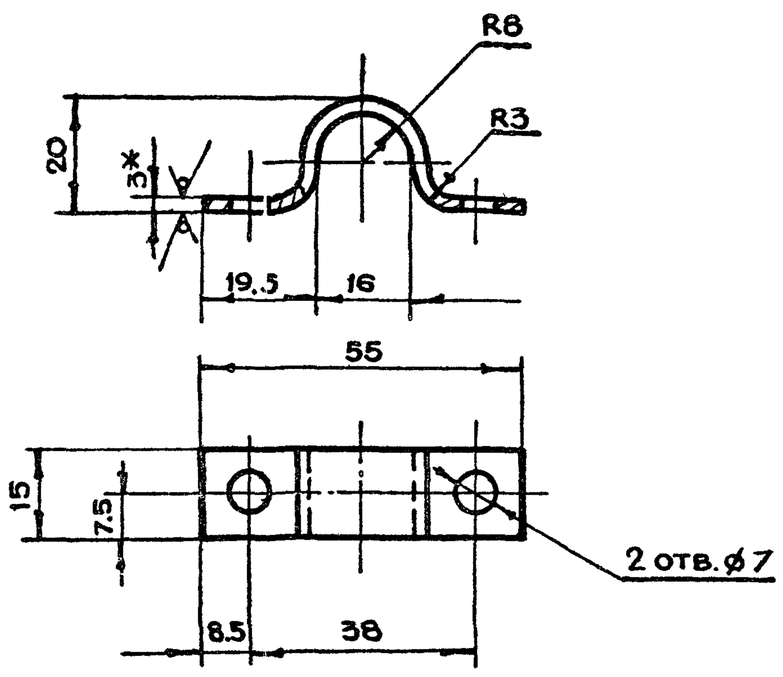

1.* Размер для справок
2. Развернутая длина = 77 мм.
3. Ц9хр
4. Предельные отклонения размеров отв. по H14, валов по h14, остальных по $+t_2, -t_2, \pm\frac{t_2}{2}$

Изм	Лит	N докум	Подп	Дата	ДУ-III-6.01.31.003
Разраб		Томич			Хомут — Лит: — Масса: 0025 — Масштаб: 1:1
Пров.		Черкасова			Лист — Листов 1
Гл инж пр		Черкасова			Лист БПН3.0 ГОСТ 19903-74 / 3-IV Ст3 ГОСТ 16523-70
Н контр.		Высоцкая			Главапу Мосгорисполкома МОСПРОМПРОЕКТ Мастерская №6

Копировал — Формат А4

ДУ-III-6.01.31.002

12.5

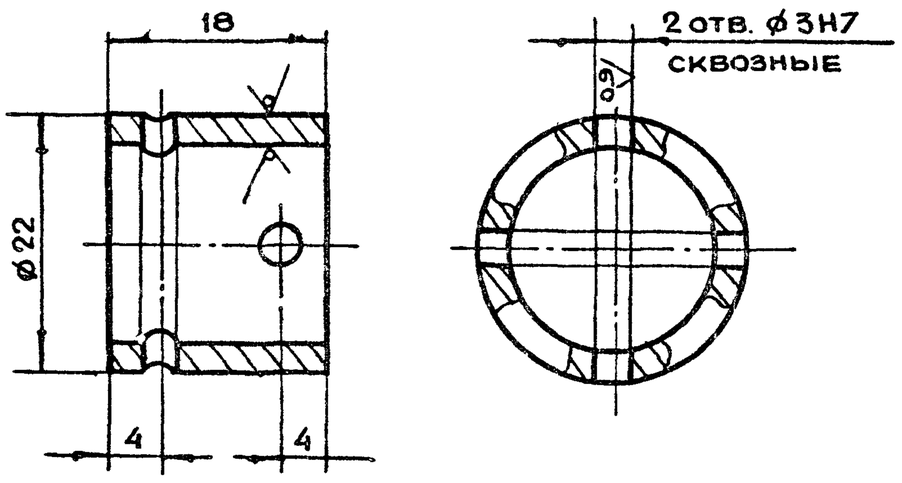

1. Предельные отклонения размеров валов по h14, остальных по $+t_2, -t_2, \pm\frac{t_2}{2}$
2. Ц9хр

Подп. и дата | Инв.N дубл. | Взам.инв.N | Подп. и дата | Инв.N подл.

Изм	Лит	N докум	Подп	Дата	ДУ-III-6.01.31.002
Разраб		Томич			Муфта — Лит: — Масса: 0.04 — Масштаб: 2:1
Пров		Черкасова			Лист — Листов 1
Гл инж пр		Черкасова			Труба 22×2.5 ГОСТ 8734-75 / А10 ГОСТ 8733-74
Н контр		Высоцкая			Главапу Мосгорисполкома. МОСПРОМПРОЕКТ Мастерская №6
Гл констр		Григорьев			
Гл инж		Бычков			
Рук маст		Савич			

Копировал — Формат А4

ДУ-III-6.01.31.301

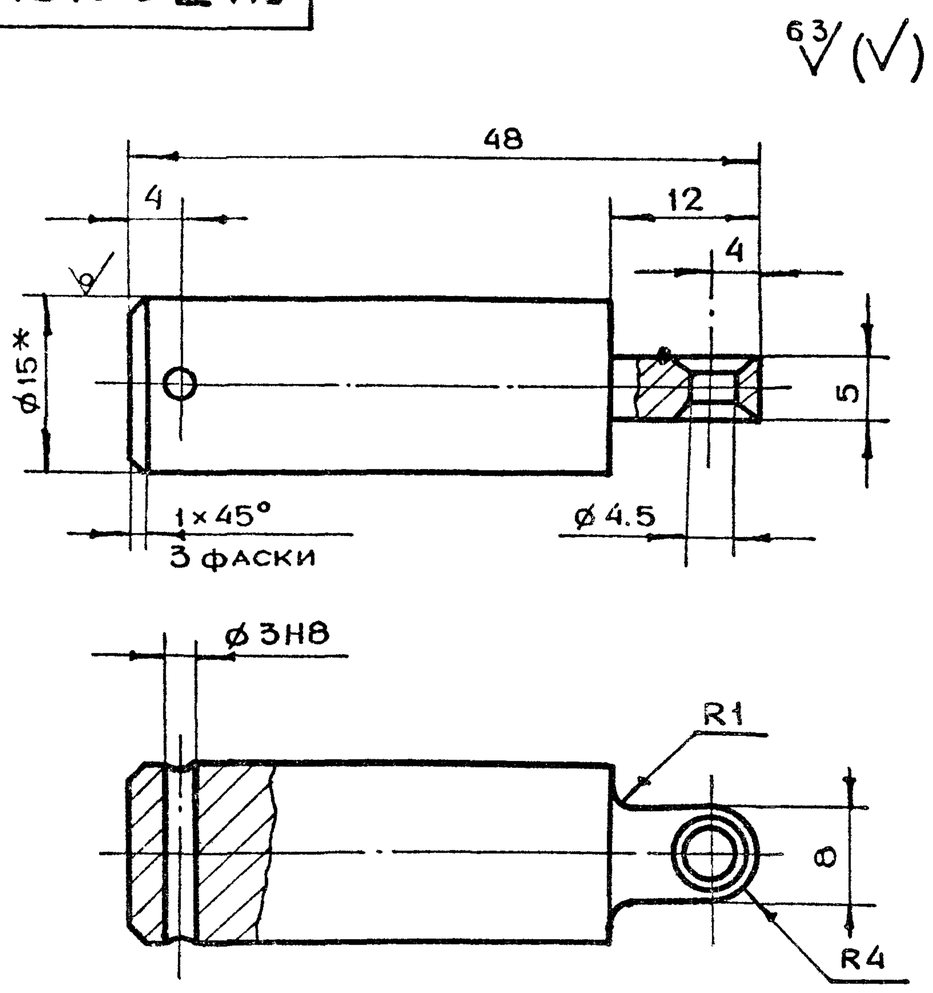

1. * Размер для справок
2. Предельные отклонения размеров отв по H14, валов по h14, остальных по $+t_2, -t_2, \pm\frac{t_2}{2}$
3. Ц9хр.

Изм	Лит	N докум	Подп	Дата	ДУ-III-6.01.31.301			
Разраб		Томич			Шток	Лит	Масса	Масштаб
Пров.		Черкасова					0.1	2:1
Гл.инж.пр		Черкасова				Лист	Листов 1	
Н контр.		Высоцкая			Круг В15 ГОСТ 2590-71 / Ст.3 ГОСТ 535-79	Главапу Мосгорисполкома МОСПРОМПРОЕКТ Мастерская N6		

Копировал Формат А4

ДУ-III-6.01.31.300

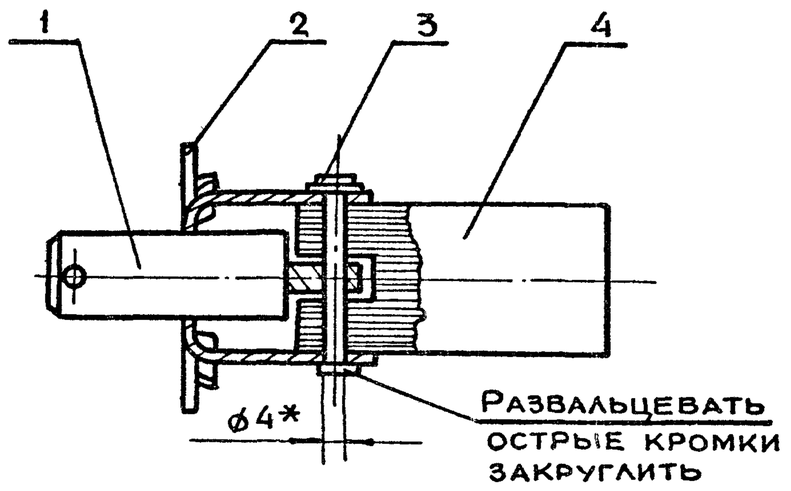

Формат	Зона	Поз.	Обозначение	Наименование	Кол.	Прим.
				Детали		
А4		1	ДУ-III-6.01.31.301	Шток	1	
А4		2	ДУ-III-6.01.31.302	Рамка	1	
А4		3	ДУ-III-6.01.31.303	Штырь	1	
				Прочие изделия		
		4		Сердечник электромагнитный МИС 1100 ЕУЗ	1	ТУ16-529.009-75

Изм	Лит	N докум.	Подп.	Дата	ДУ-III-6.01.31.300			
Разраб.		Томич			Шток в сборе	Лит.	Масса	Масштаб
Пров.		Черкасова					0.4	1:1
Гл инж.пр.		Черкасова				Лист	Листов 1	
Н.контр.		Высоцкая				Главапу Мосгорисполкома МОСПРОМПРОЕКТ Мастерская N6		

Копировал Формат А4

ДУ-III-6.01.31.101

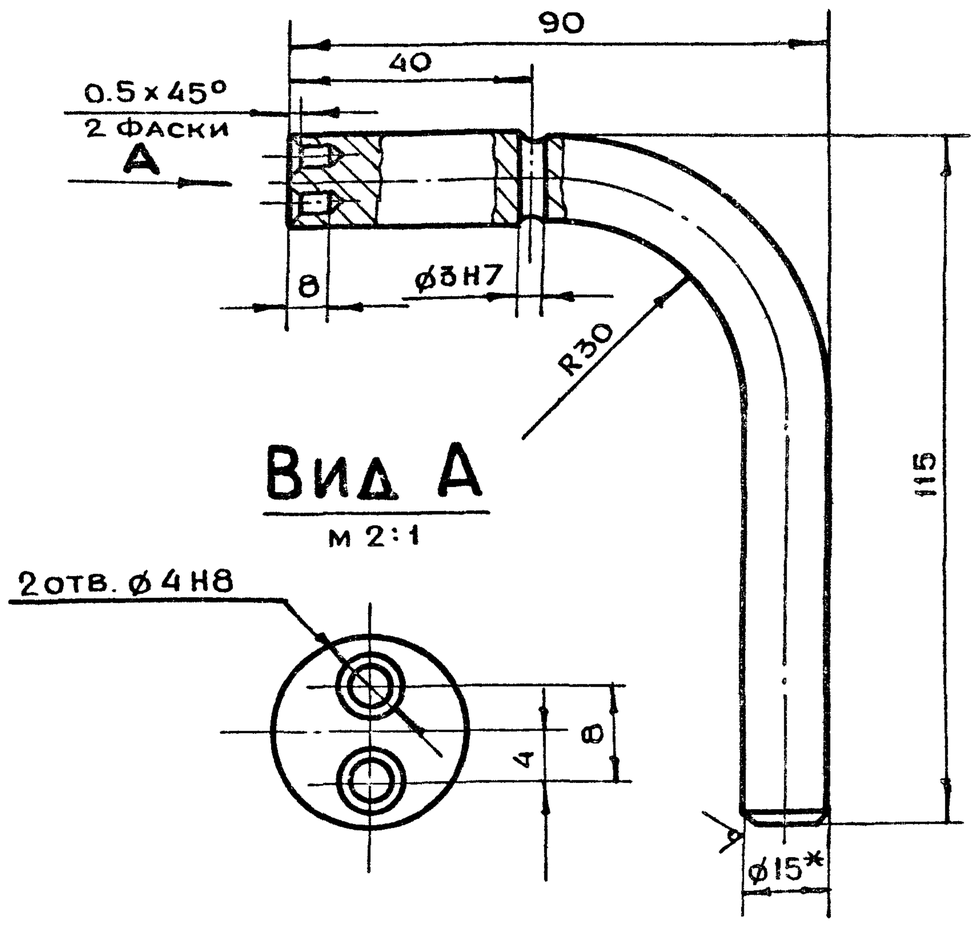

1. * Размер для справок
2. Развернутая длина 174 мм
3. Предельные отклонения размеров отв. по H14, валов по h14, остальных по $+t_2, -t_2, \pm\frac{t_2}{2}$

Изм	Лит	N докум	Подп	Дата	ДУ-III-6.01.31.101			
Разраб		Томич			Ручка	Лит	Масса	Масштаб
Пров		Черкасова					0.24	1:1
Гл инж пр		Черкасова				Лист	Листов 1	
Н контр		Высоцкая			Круг В15 ГОСТ 2590-71 / Ст3 ГОСТ 535-79	Главапу Мосгорисполкома МОСПРОМПРОЕКТ Мастерская N6		

Копировал Формат А4

ДУ-III-6.01.31.100

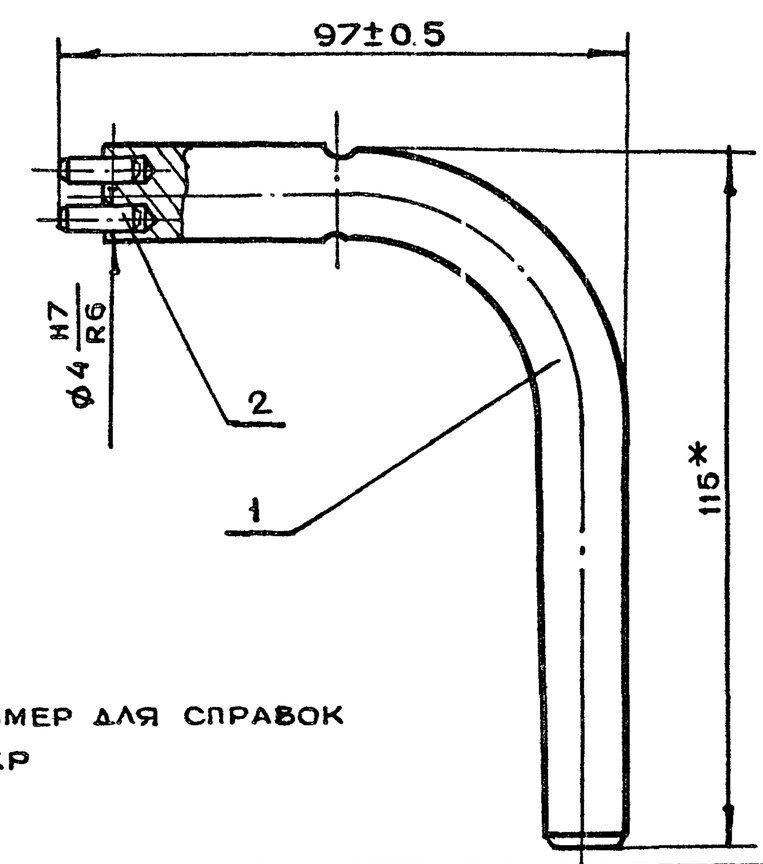

1. * Размер для справок
2. Ц9хр

Формат	Зона	Поз.	Обозначение	Наименование	Кол.	Прим.
				Детали		
А4		1	ДУ-III-5.01.31.101	Ручка	1	
				Стандартные изделия		
		2		Штифт ГОСТ 3128-70 4Г×14	2	

Изм	Лит	N докум.	Подп.	Дата	ДУ-III-6.01.31.100			
Разраб		Томич			Ключ в сборе	Лит.	Масса	Масштаб
Пров.		Черкасова					0.242	1:1
Гл инж пр.		Черкасова				Лист	Листов 1	
Н контр		Высоцкая				Главапу Мосгорисполкома МОСПРОМПРОЕКТ Мастерская N6		
Гл констр.		Григорьев						
Гл инж		Бычков						
Рук маст		Савич						

18826-03 36 Копировал Формат А4

ДУ-III-6.01.31.200СБ

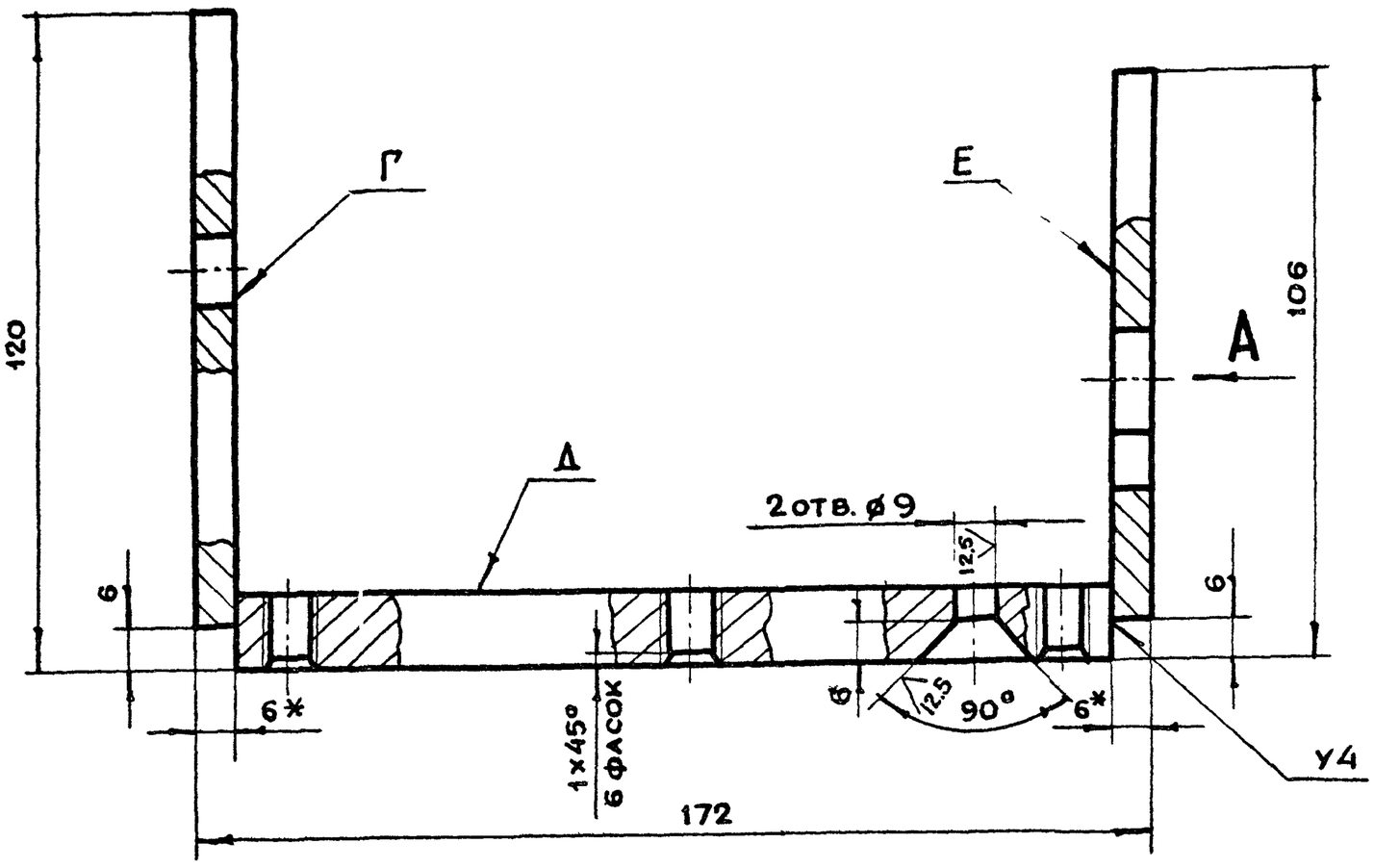

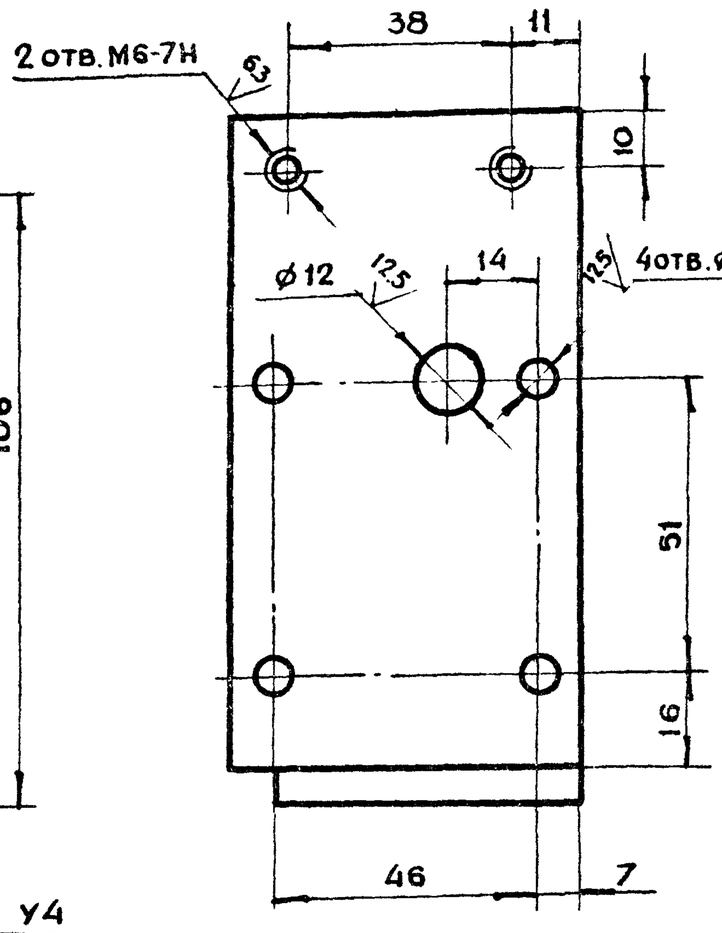

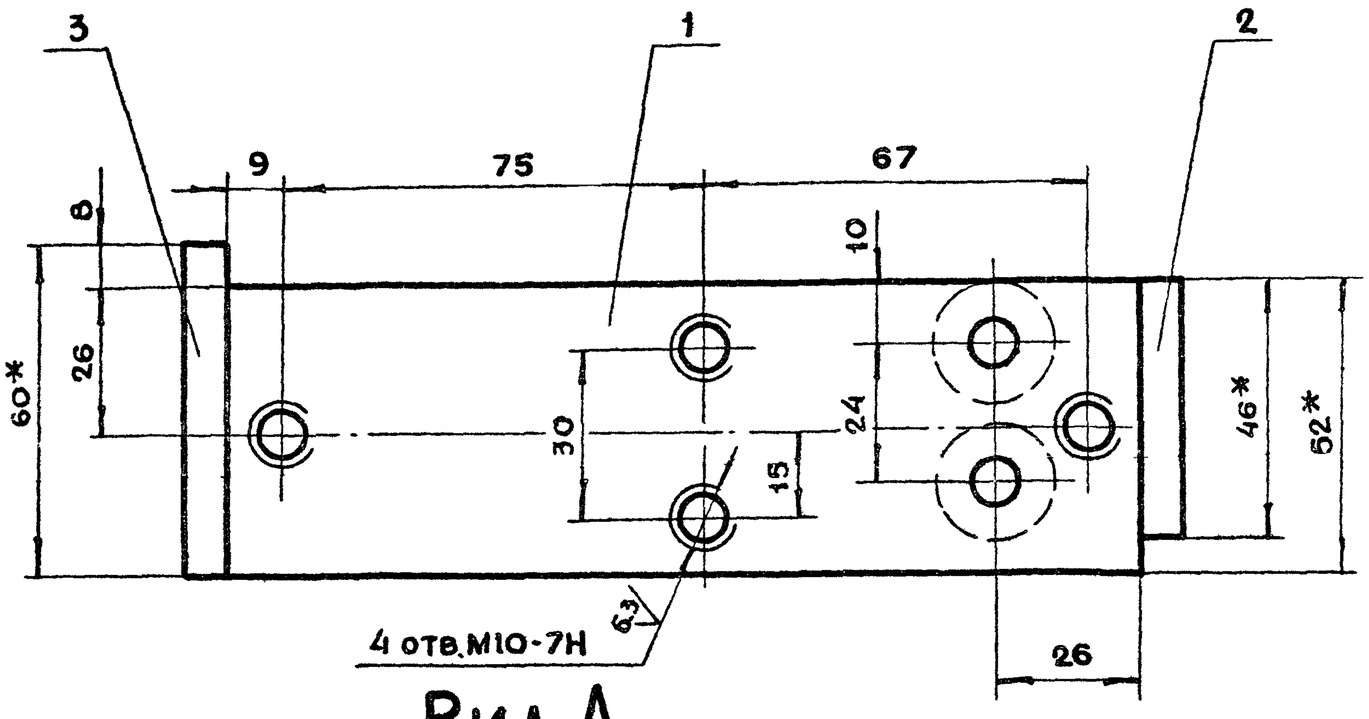

Б-Б

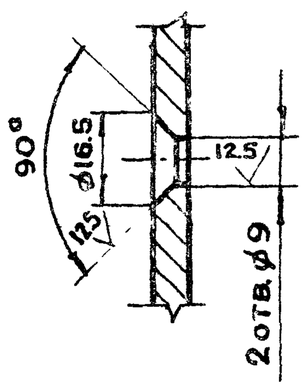

Вид А

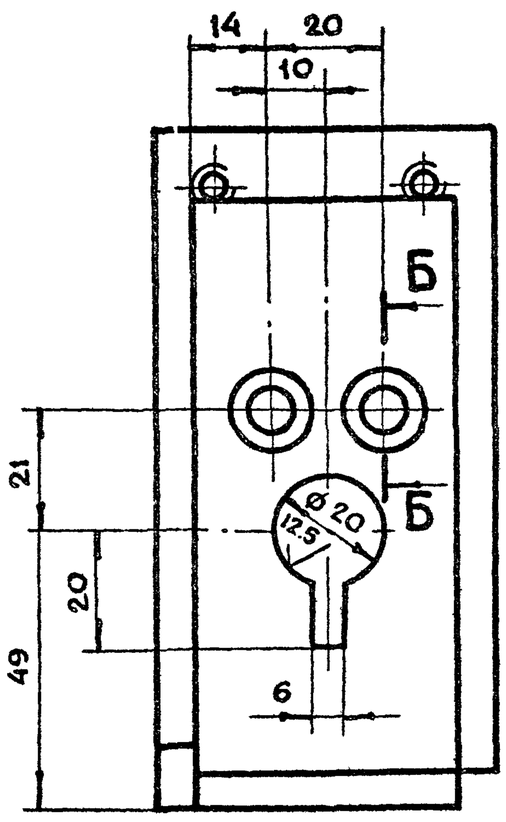

1. * Размеры для справок
2. Неуказанные предельные отклонения размеров $+t_2, -t_2, \pm \frac{t_2}{2}$
3. Сварку производить по ГОСТ 5264-80
4. Все резьбы и отверстия нарезать и сверлить после сварки основания
5. Отклонение оси перпендикулярности плоскостей Г и Е к плоскости Д по угольнику не более 0.2 мм по длине 172 мм.

					ДУ-III-6.01.31.200СБ		
Изм.	Лит	N докум.	Подп.	Дата			
Разраб		Андреева			Основание Сборочный чертеж	Лит	Масса 1.3 / Масштаб 1:1
Пров.		Маркова				Лист	Листов 1
Гл.инж.пр		Черкасова				Главлу Мосгорисполкома МОСПРОМПРОЕКТ Мастерская №6	
Н.контр		Рачкова					
Гл.констр		Григорьев					
Гл.спец		Бычков					
Нач.маст		Грибков					

ДУ-Ш-6.01.31.302

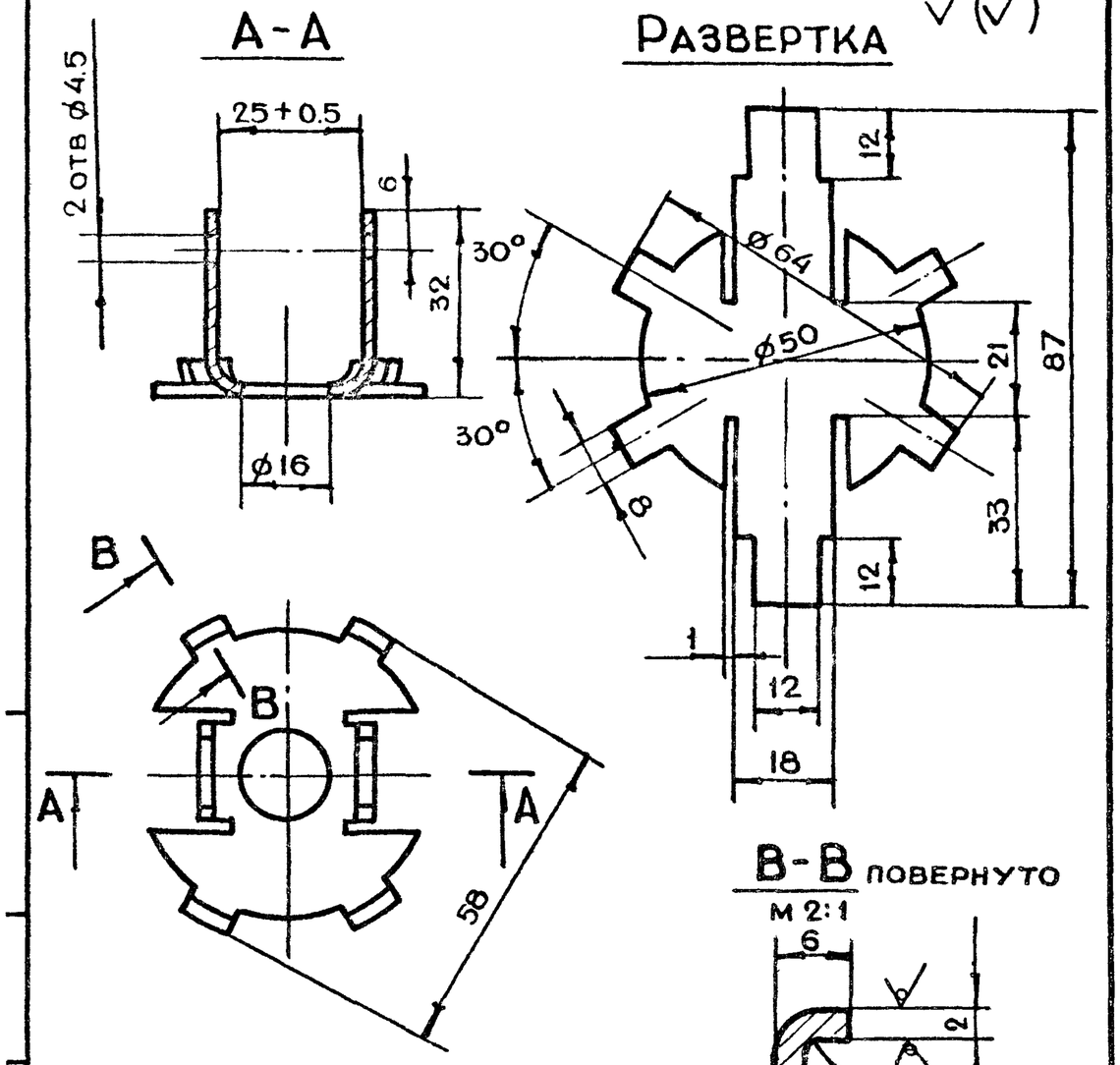

1. *Размер для справок
2. Неуказанные предельные отклонения размеров $+t_2, -t_2, \pm \frac{t_2}{2}$
3. Ц9Хр

Изм	Лит	N докум.	Подп.	Дата	ДУ-Ш-6.01.31.302			
Разраб.		Томич			Рамка	Лит	Масса	Масштаб
Пров.		Черкасова					0.05	1:1
Гл.инж.пр.		Черкасова				Лист	Листов 1	
Н.контр.		Высоцкая			Лист БПН2.0ГОСТ19903-74 / 3-Ш-Ст3ГОСТ16523-70	ГлавАПУ Мосгорисполкома МОСПРОМПРОЕКТ Мастерская №6		

Копировал Формат А4

ДУ-Ш-6.01.31.303

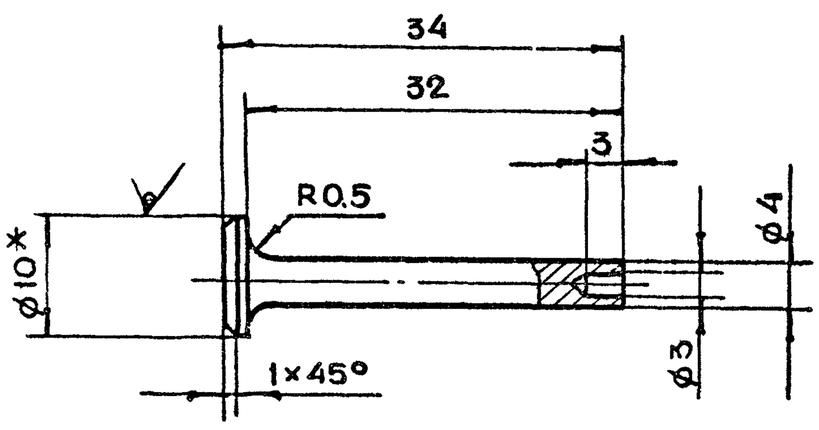

1. *Размер для справок
2. Неуказанные предельные отклонения размеров $+t_2, -t_2, \pm \frac{t_2}{2}$
3. Ц9Хр

Изм	Лит	N докум.	Подп.	Дата	ДУ-Ш-6.01.31.303			
Разраб.		Томич			Штырь	Лит	Масса	Масштаб
Пров.		Черкасова					0.012	2:1
Гл.инж.пр.		Черкасова				Лист	Листов 1	
Н.контр.		Высоцкая			Круг В10ГОСТ2590-71 / Ст.3ГОСТ535-79	ГлавАПУ Мосгорисполкома МОСПРОМПРОЕКТ Мастерская №6		

Копировал Формат А4

ДУ-Ш-6.01.31.401

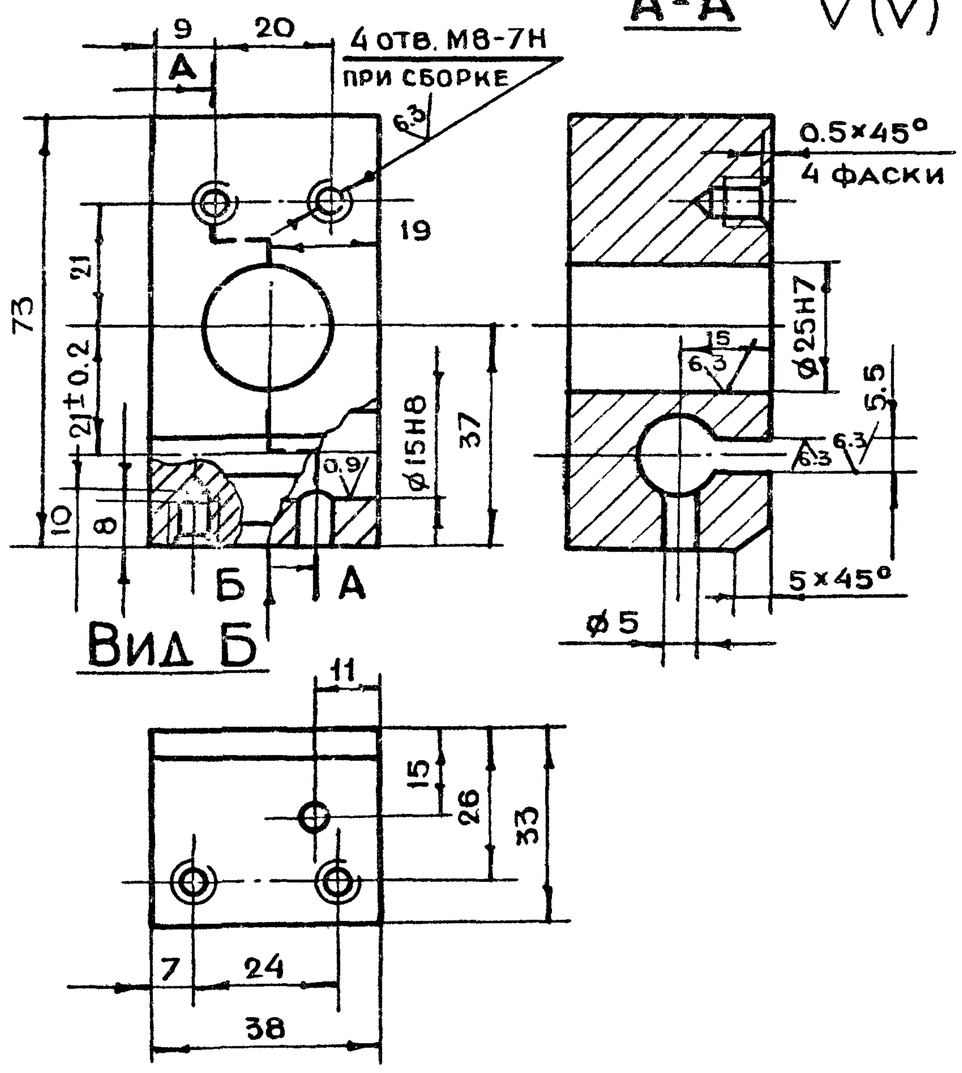

Неуказанные предельные отклонения размеров $+t_2, -t_2, \pm \frac{t_2}{2}$

Изм	Лит	N докум.	Подп	Дата	ДУ-Ш-6.01.31.401			
Разраб		Томич			Корпус	Лит	Масса	Масштаб
Пров.		Черкасова					0.5	1:1
Гл инж пр		Черкасова				Лист	Листов 1	
Ч контр		Высоцкая			Ст3ГОСТ380-71	ГлавАПУ Мосгорисполкома МОСПРОМПРОЕКТ Мастерская №6		

Копировал Формат А4

ДУ-Ш-6.01.31.400

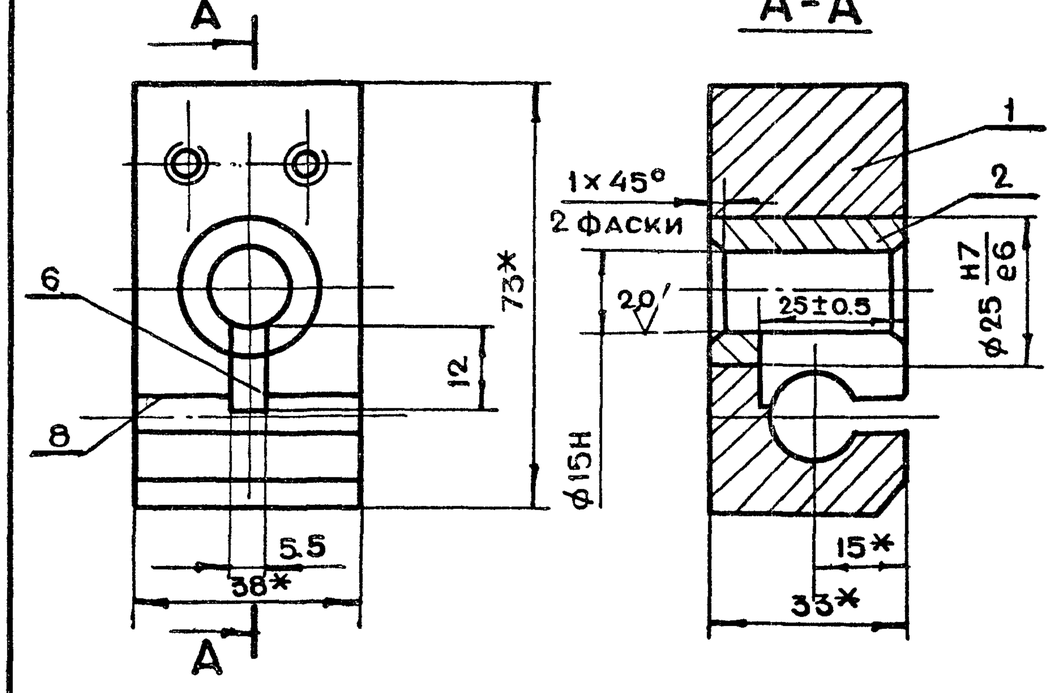

1. *Размеры для справок
2. Неперпендикулярность поверхности Б относительно поверхности В не более 0.1 мм на длине 24 мм
3. Ц9Хр

Форм.	Зона	Поз.	Обозначение	Наименование	Кол.	Прим.
				Детали		
А4		1	ДУ-Ш-6.01.31.401	Корпус	1	
А4		2	ДУ-Ш-6.01.31.402	Втулка	1	

Изм	Лит	N докум.	Подп.	Дата	ДУ-Ш-6.01.31.400			
Разраб		Томич			Опора в сборе	Лит	Масса	Масштаб
Пров.		Черкасова					0.563	1:1
Гл.инж.пр.		Черкасова				Лист	Листов 1	
Н.контр.		Высоцкая				ГлавАПУ Мосгорисполкома МОСПРОМПРОЕКТ Мастерская №6		
Гл.констр.		Григорьев						
Гл.инж.		Бычков						
Рук.маст.		Савич						

Подп. и дата | Инв.№ дубл. | Взам.инв.№ | Подп. и дата | Инв.№ подл.

Колировал Формат А4

ДУ-Ш-6.01.31.502

6.3 (√)

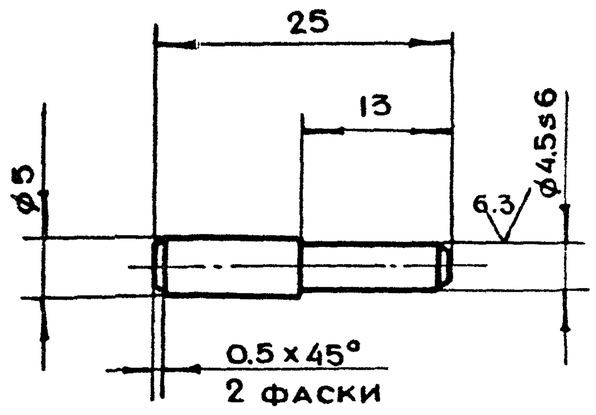

1. Закалить HRC-35÷40
2. Неуказанные предельные отклонения размеров $+t_2, -t_2, \pm \frac{t_2}{2}$

					ДУ-Ш-6.01.31.502			
Изм	Лит	N докум	Подп.	Дата				
Разраб.		Томич			Палец	Лит.	Масса	Масштаб
Пров.		Черкасова					0.01	2:1
Гл.инж.пр		Черкасова				Лист	Листов 1	
Н.контр.		Высоцкая						
					Круг В7 ГОСТ 2590-71 / У-10-45 ГОСТ 1050-74	Главалу Мосгорисполкома МОСПРОМПРОЕКТ Мастерская №6		

Копировал Ушк Формат А4

ДУ-Ш-6.01.31.501

6.3 (√)

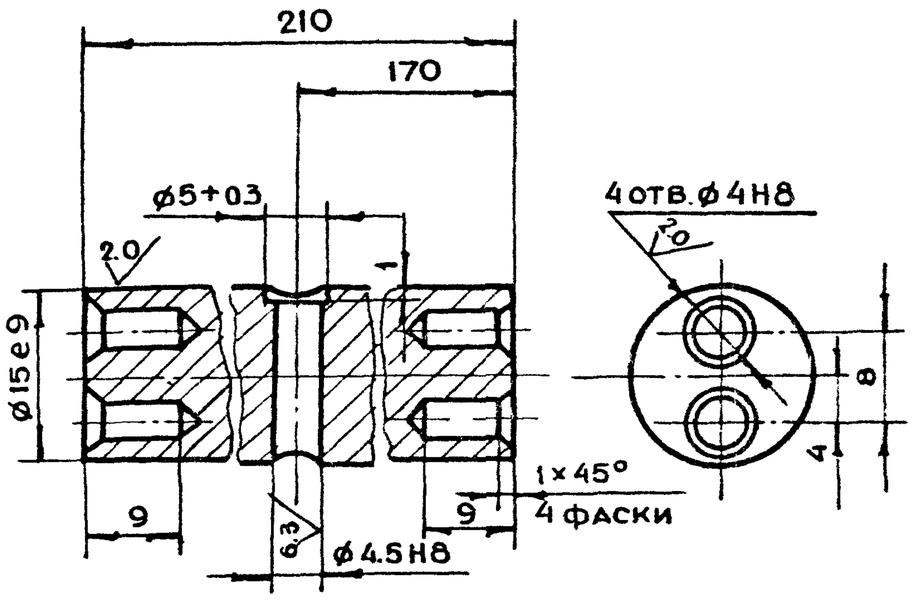

Неуказанные предельные отклонения размеров $+t_2, -t_2, \pm \frac{t_2}{2}$

					ДУ-Ш-6.01.31.501			
Изм	Лит	N докум	Подп	Дата				
Разраб.		Томич			Пруток	Лит	Масса	Масштаб
Пров		Черкасова					0.4	2:1
Гл инж пр		Черкасова				Лист	Листов 1	
Н контр		Высоцкая						
					Круг В16 ГОСТ 2590-71 / Ст3 ГОСТ 535-79	Главалу Мосгорисполкома МОСПРОМПРОЕКТ Мастерская №6		

Копировал Ушк Формат А4

ДУ-Ш-6.01.31.500

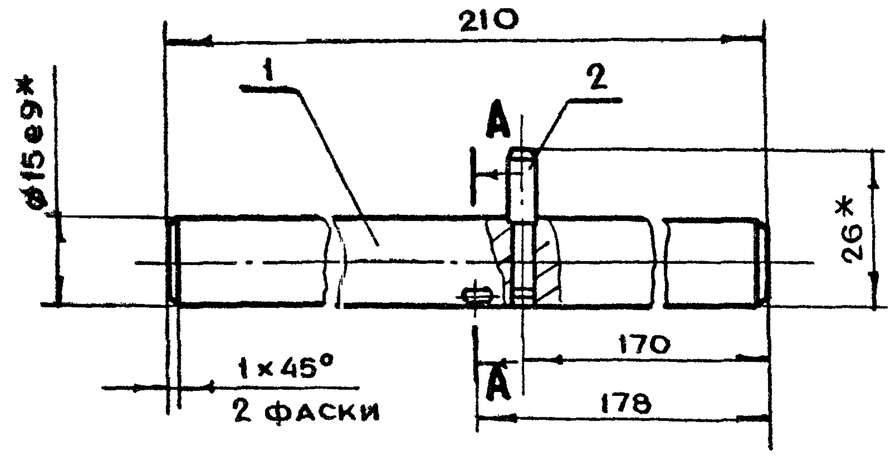

A-A
М 2:1

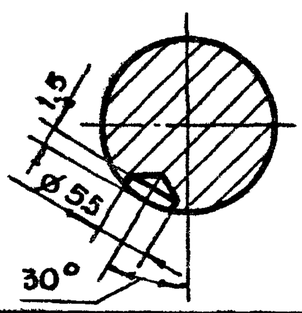

1. * Размеры для справок
2. Лунку ø55 выполнить при сборке при втянутом штоке (см. В-В чертеж ДУ-Ш-6.01.31.000СБ)

Формат	Зона	Поз.	Обозначение	Наименование	Кол.	Примеч
				Детали		
А4		1	ДУ-Ш-6.01.31.501	Пруток	1	
А4		2	ДУ-Ш-6.01.31.502	Палец	1	

					ДУ-Ш-6.01.31.500			
Изм	Лит	N докум.	Подп.	Дата				
Разраб.		Томич			Валик в сборе	Лит	Масса	Масштаб
Пров.		Черкасова					0.413	1:1
Гл.инж.пр.		Черкасова				Лист	Листов 1	
Н.контр.		Высоцкая						
						Главалу Мосгорисполкома МОСПРОМПРОЕКТ Мастерская №6		

Копировал Ушк Формат А4

ДУ-Ш-6.01.31.402

12.5 (√)

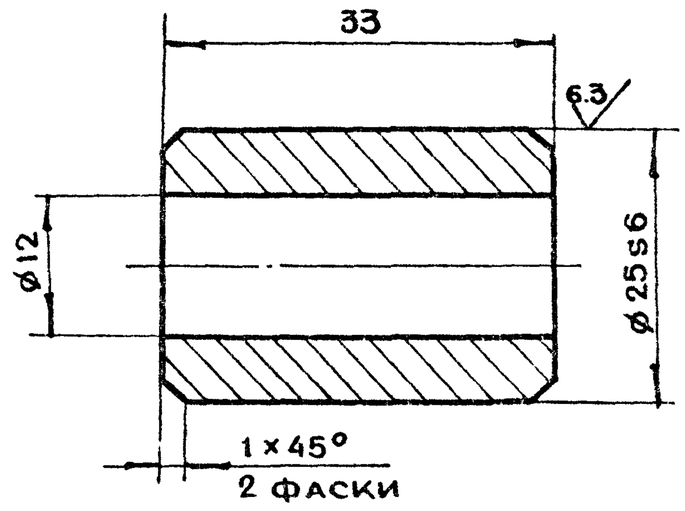

Неуказанные предельные отклонения размеров $+t_2, -t_2, \pm \frac{t_2}{2}$

					ДУ-Ш-6.01.31.402			
Изм	Лит	N докум	Подп	Дата				
Разраб		Томич			Втулка	Лит	Масса	Масштаб
Пров		Черкасова					0.06	2:1
Гл инж пр		Черкасова				Лист	Листов 1	
Н контр		Высоцкая						
Гл констр		Григорьев						
Гл инж		Бычков						
Рук млст		Савич			Круг В26 ГОСТ 2590-71 / Ст3 ГОСТ 535-79	Главалу Мосгорисполкома МОСПРОМПРОЕКТ Мастерская №6		

Копировал Ушк Формат А4

Инв.N подл. | Подп. и дата | Взам.инв.N | Инв.N дубл. | Подп. и дата

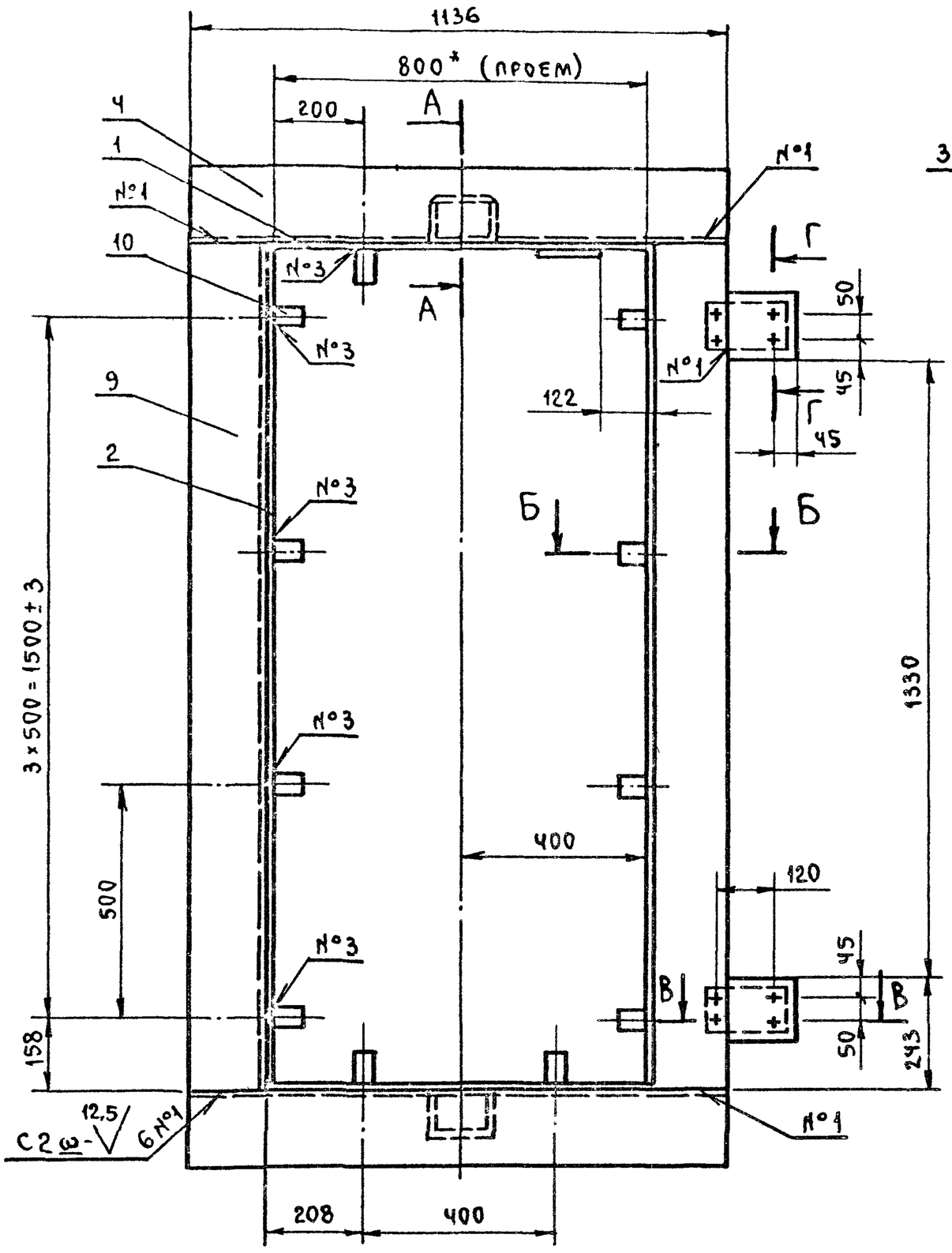

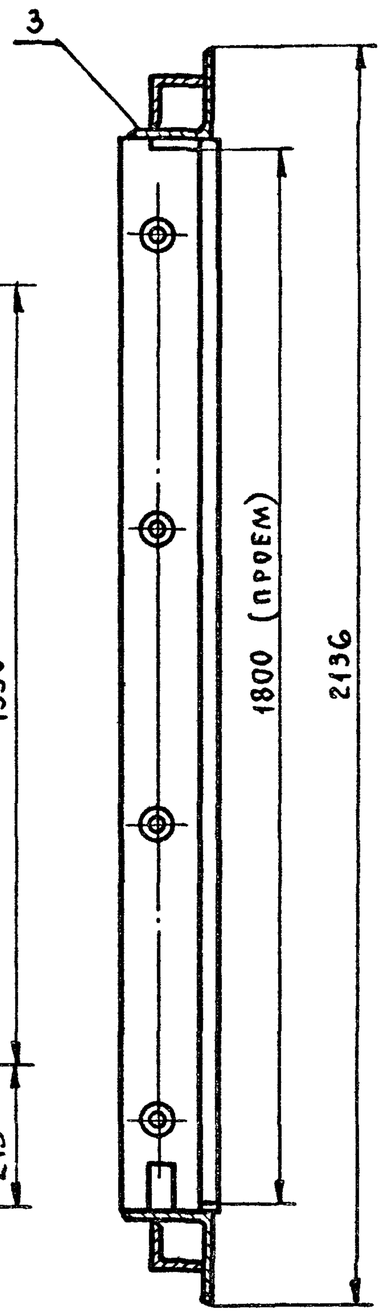

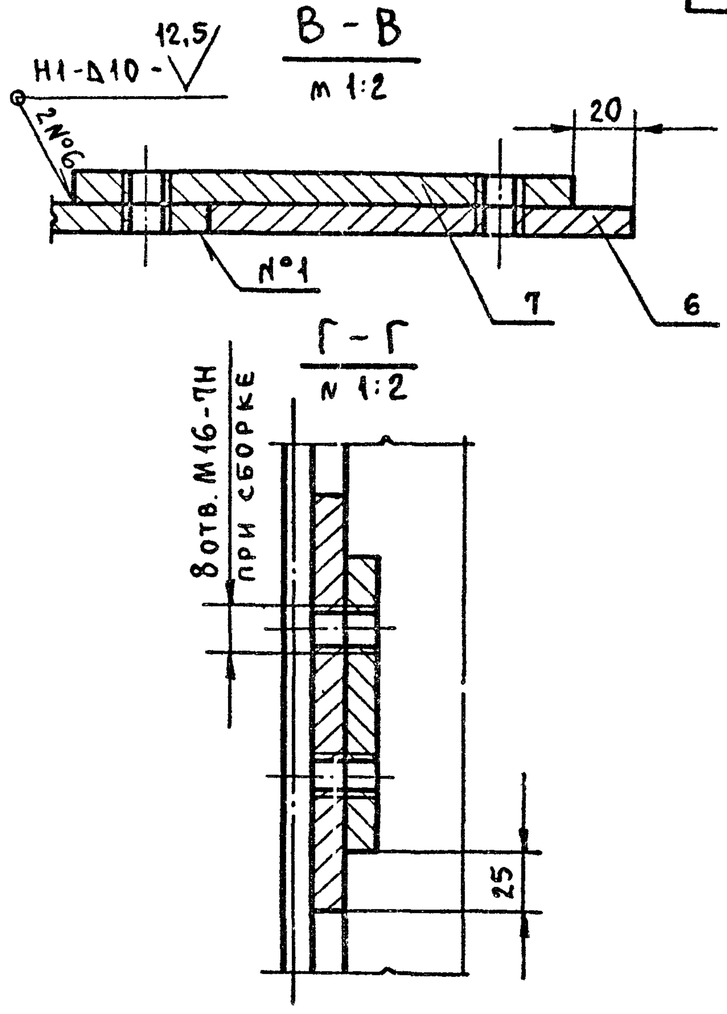

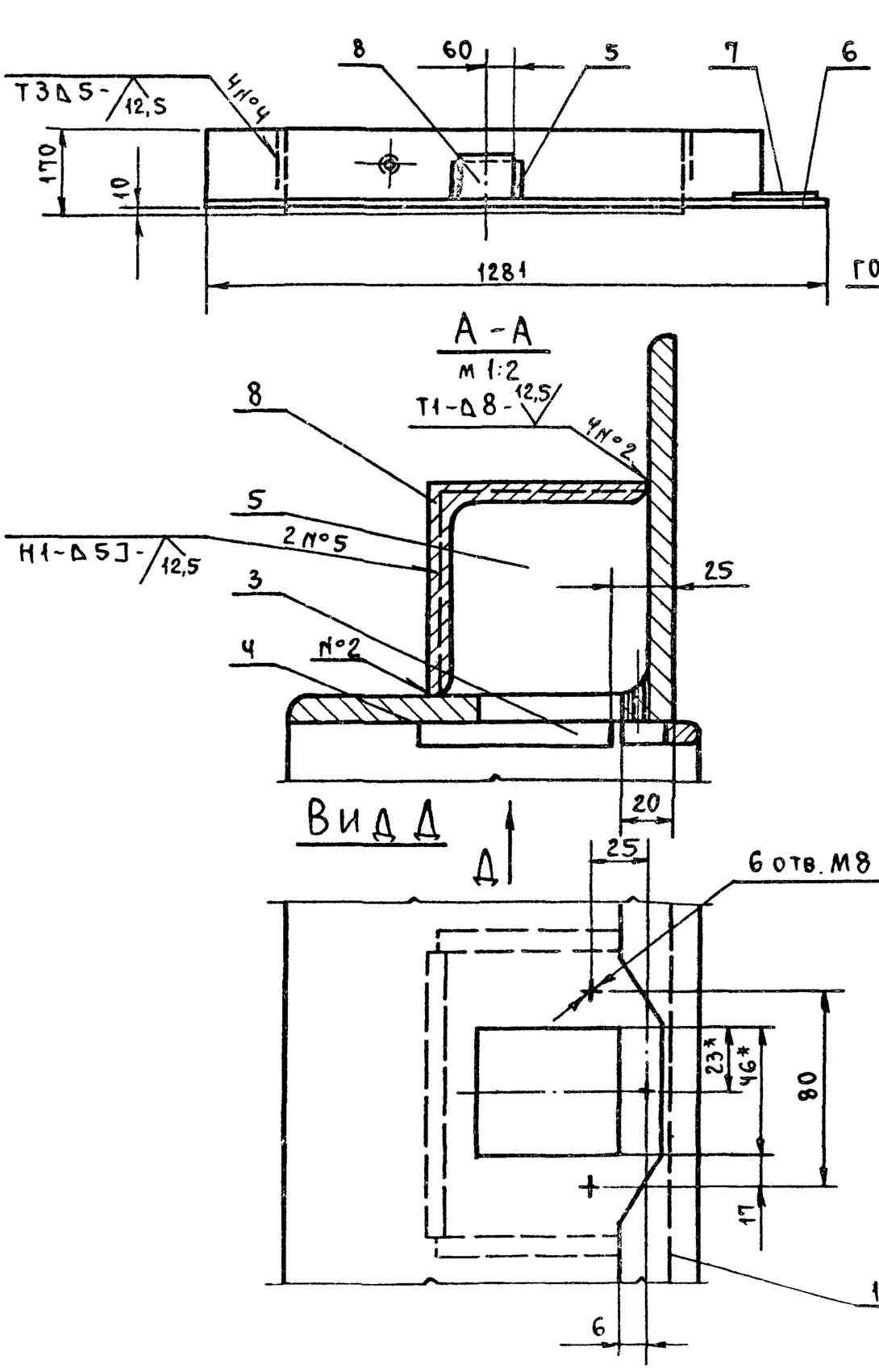

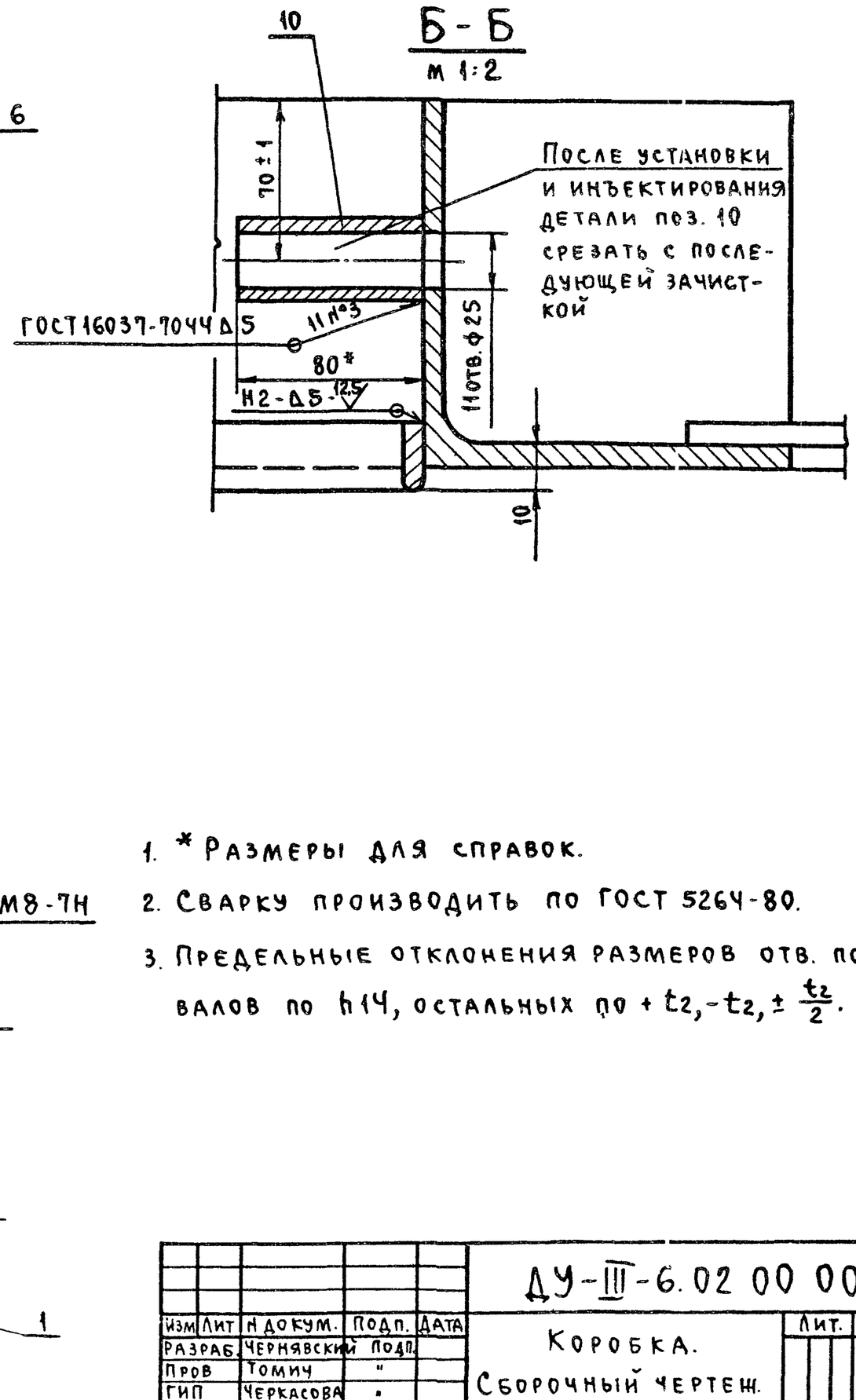

1. * Размеры для справок.
2. Сварку производить по ГОСТ 5264-80.
3. Предельные отклонения размеров отв. по H14, валов по h14, остальных по $+t_2, -t_2, \pm \frac{t_2}{2}$.

					ДУ-III-6.02 00 000 СБ
Изм	Лит	N докум.	Подп.	Дата	
Разраб.		Чернявский	Подп.		Коробка. Сборочный чертеж.
Пров		Томич	"		
ГИП		Черкасова	"		
Н контр		Высоцкая	"		
Гл конст		Григорьев	"		
Гл инж		Бычков	"		
Рук мас		Савич	"		

Лит.	Масса	Масшт.
	172	1:10
Лист 1	Листов 1	

ГлавАПУ Мосгорисполкома МОСПРОМПРОЕКТ Мастерская №6

Пров

ДУ-Ш-6.02.00.001

$\sqrt{}$ (√) 12.5

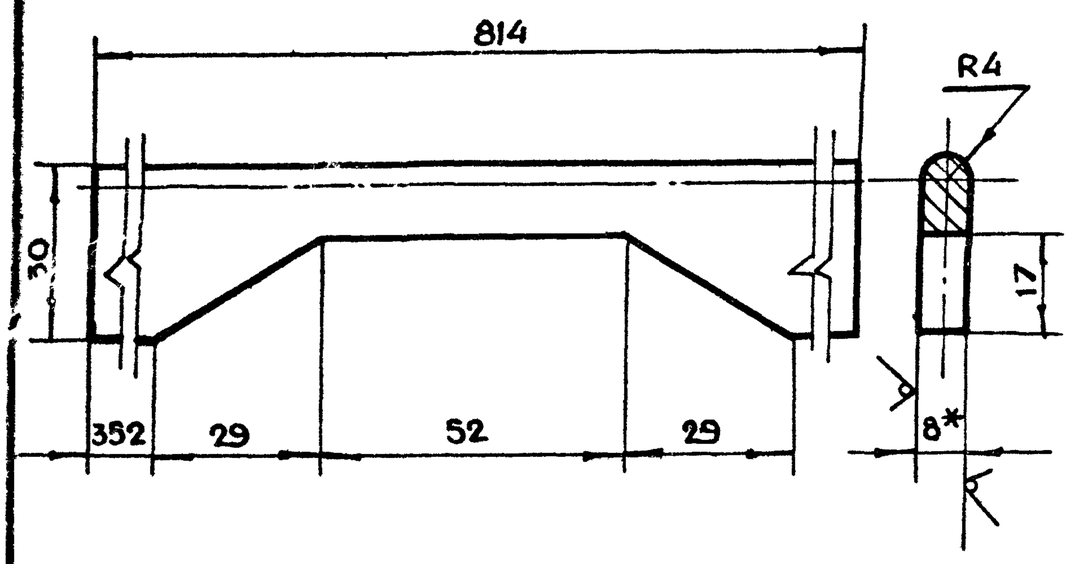

1. *Размер для справок
2. Неуказанные предельные отклонения размеров $+t_2, -t_2, \pm \frac{t_2}{2}$

Изм	Лит	N докум.	Подп.	Дата	ДУ-Ш-6.02.00.001			
Разраб.		Черняевский			Полоса	Лит.	Масса	Масштаб
Пров.		Томич					1.5	1:1
Гл.инж.пр.		Черкасова				Лист	Листов 1	
Н.контр.		Высоцкая			Лист БПН8 ГОСТ19903-74 / Ст3 ГОСТ14637-79	ГЛАВАПУ Мосгорисполкома МОСПРОМПРОЕКТ Мастерская №6		

Копировал Формат А4

ДУ-Ш-6.02.00.002

$\sqrt{}$ (√) 12.5

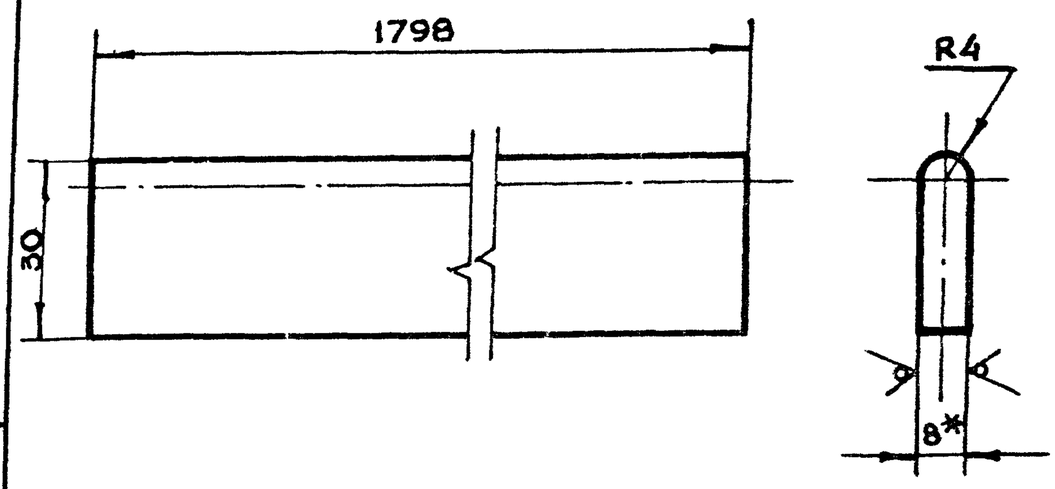

1. *Размер для справок
2. Неуказанные предельные отклонения размеров $+t_2, -t_2, \pm \frac{t_2}{2}$

Изм	Лит	N докум	Подп.	Дата	ДУ-Ш-6.02.00.002			
Разраб		Черняевский			Полоса	Лит.	Масса	Масштаб
Пров		Томич					3.4	1:1
Гл инж.пр		Черкасова				Лист	Листов 1	
Н.контр		Высоцкая			Лист БПН8 ГОСТ19903-74 / Ст3 ГОСТ14637-79	ГЛАВАПУ Мосгорисполкома МОСПРОМПРОЕКТ Мастерская №6		

Копировал Формат А4

Инв.№ подл. | Подп. и дата | Взам.инв.№ | Инв.№ дубл. | Подп. и дата

ДУ-Ш-6.02.00.003

$\sqrt{}$ (√)

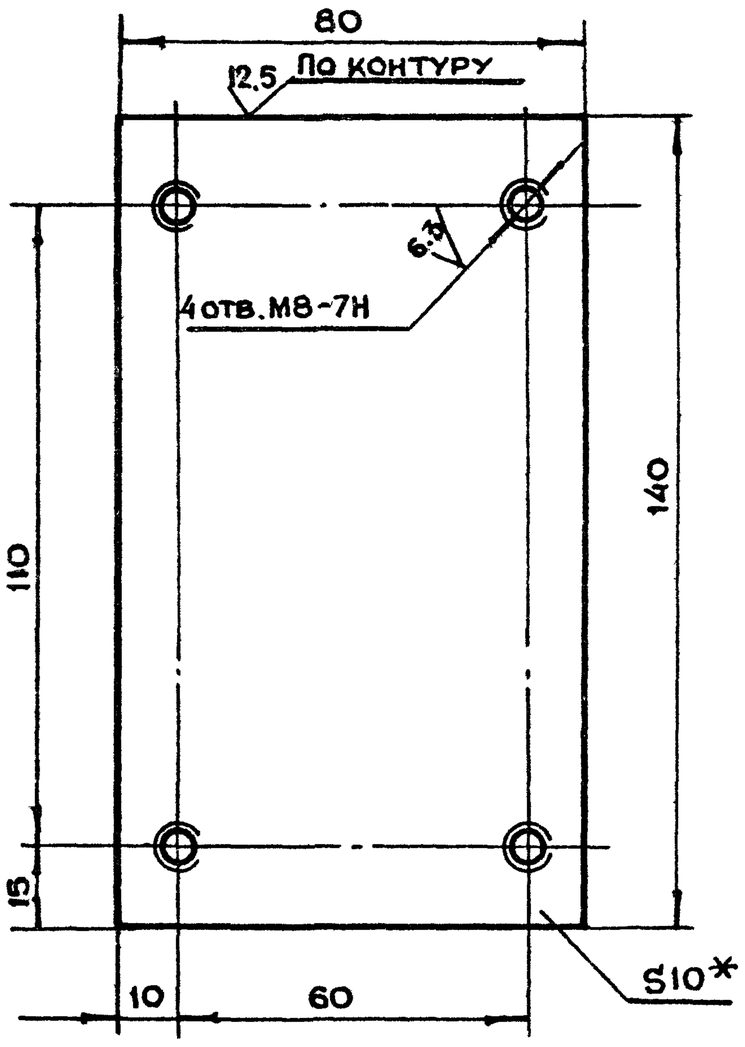

1. *Размер для справок
2. Неуказанные предельные отклонения размеров $+t_2, -t_2, \pm \frac{t_2}{2}$

Изм	Лит	N докум	Подп.	Дата	ДУ-Ш-6.02.00.003			
Разраб.		Черняевский			Пластина	Лит.	Масса	Масштаб
Пров.		Томич					0.9	1:1
Гл.инж.пр		Черкасова				Лист	Листов 1	
Н. контр		Высоцкая			Лист БПН10 ГОСТ19903-74 / Ст3 ГОСТ14637-79	ГЛАВАПУ Мосгорисполкома МОСПРОМПРОЕКТ Мастерская №6		

Копировал Формат А4

ДУ-Ш-6.02.00.004

$\sqrt{}$ (√)

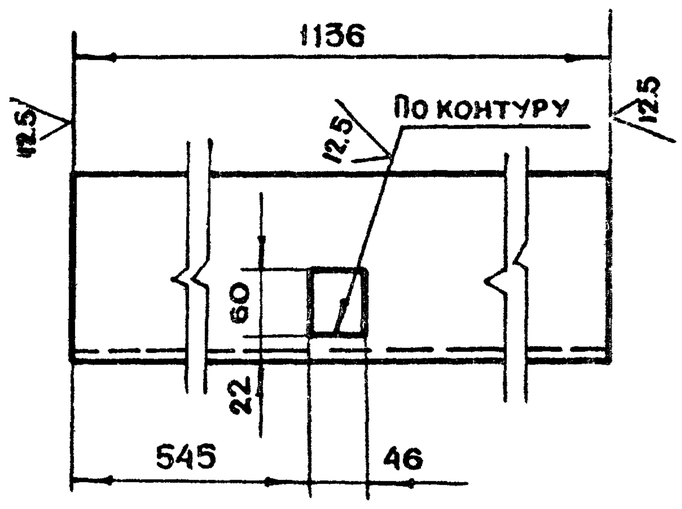

Неуказанные предельные отклонения размеров $+t_2, -t_2, \pm \frac{t_2}{2}$

Изм	Лит	N докум	Подп	Дата	ДУ-Ш-6.02.00.004			
Разраб		Черняевский			Уголок	Лит.	Масса	Масштаб
Пров		Томич					28	1:5
Гл инж пр		Черкасова				Лист	Листов 1	
Н контр		Высоцкая			Уголок Б-160×160×10 ГОСТ8509-72 / Ст3 ГОСТ 535-79	ГЛАВАПУ Мосгорисполкома МОСПРОМПРОЕКТ Мастерская №6		
Гл.констр		Григорьев						
Гл инж		Бычков						
Рук.маст		Савич						

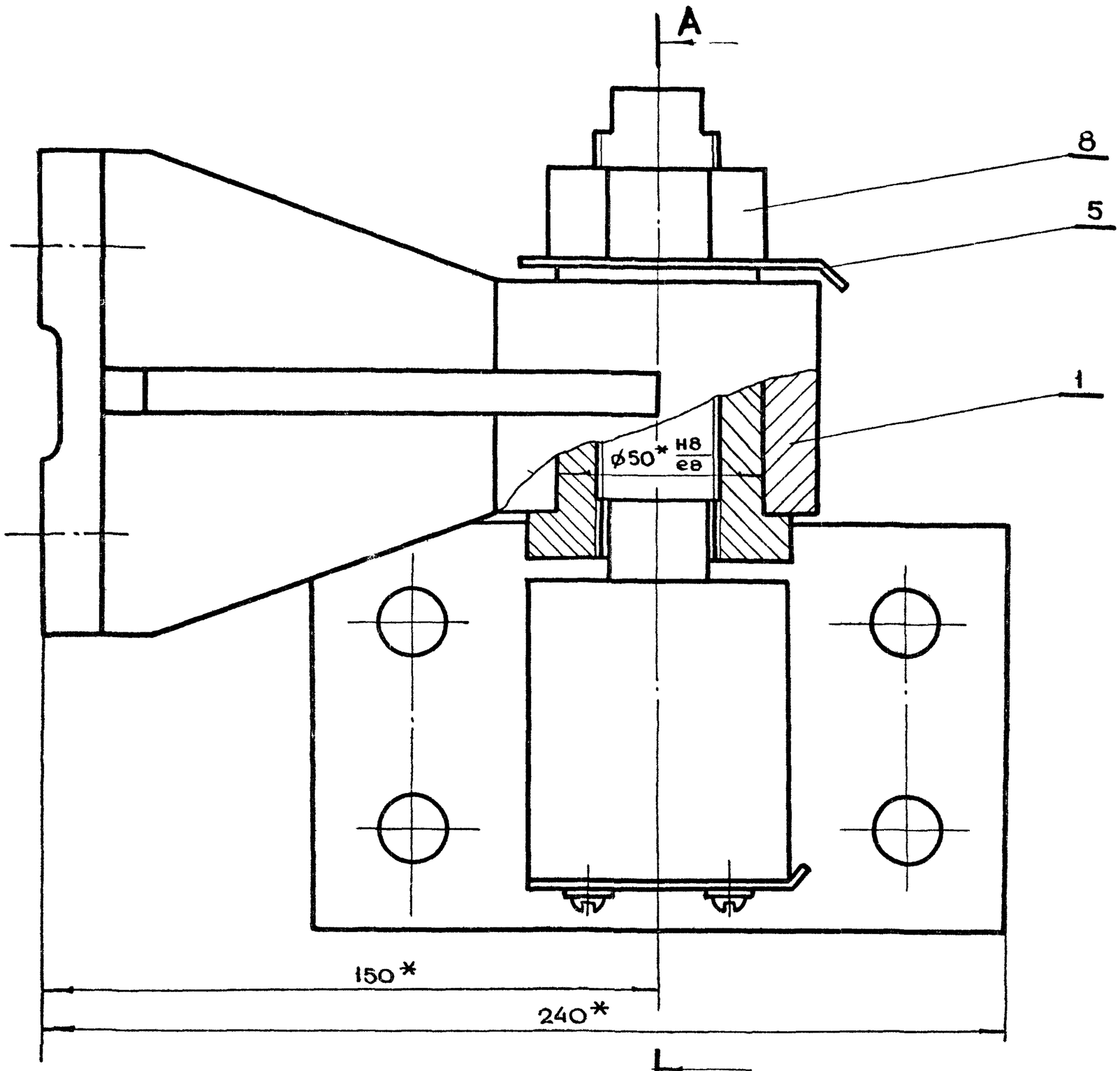

А-А

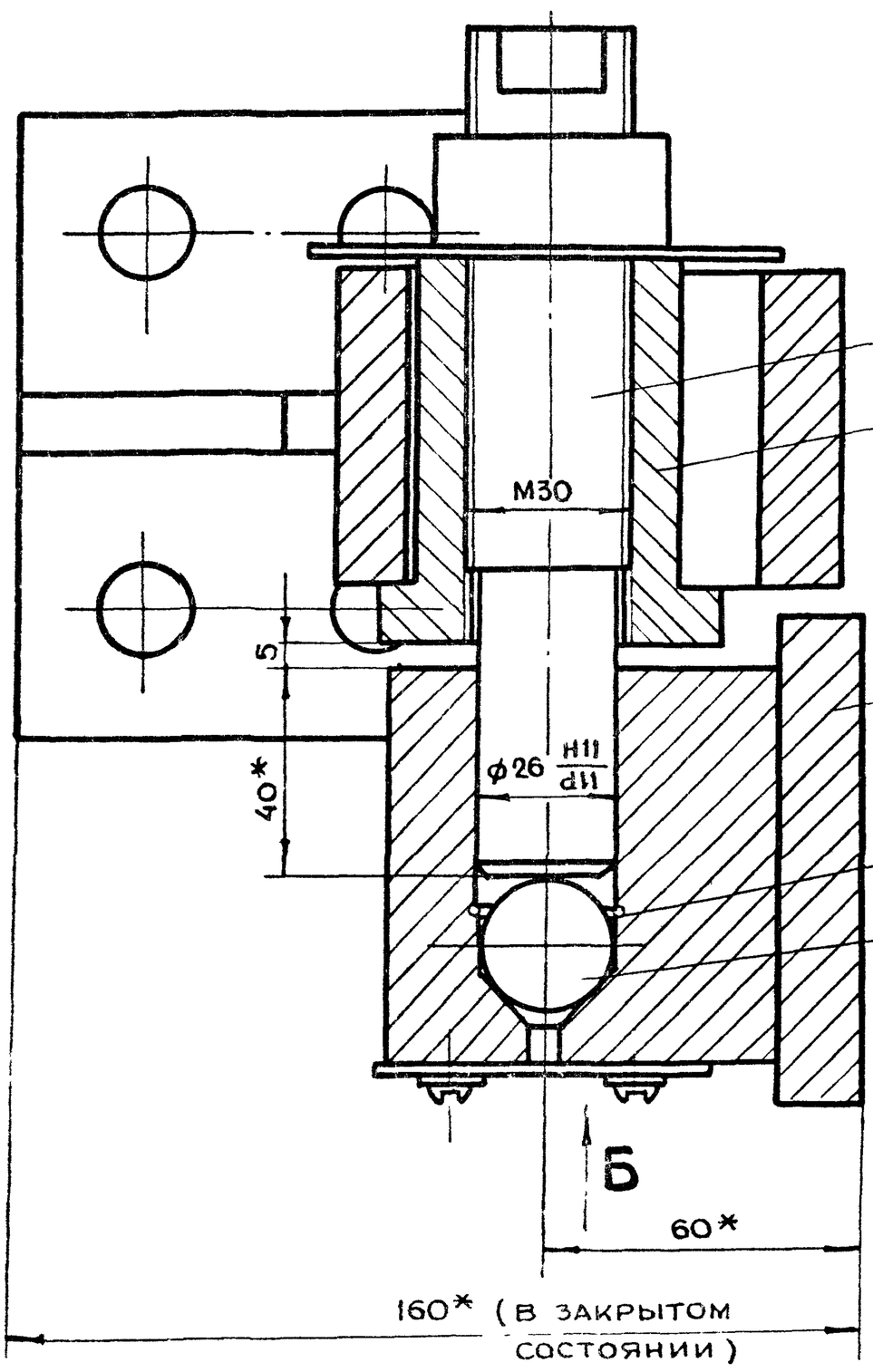

ВИД Б

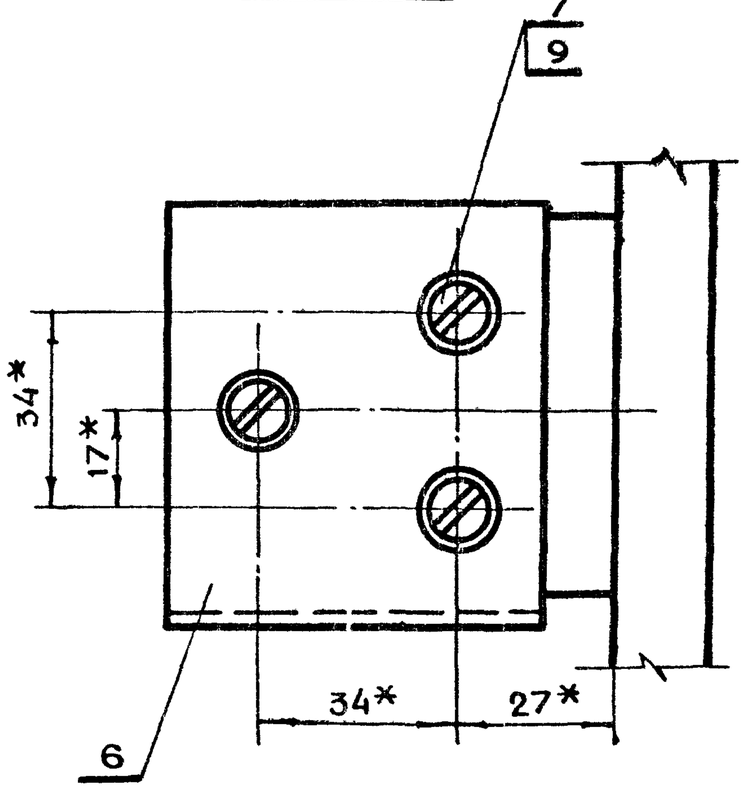

1. * Размеры для справок
2. Обеспечить легкое вращение без заеданий
3. Полупетли заполнить солидолом марки УС-2 ГОСТ 7033-54

					ДУ-III-6.03.00.000СБ			
Изм	Лит	N докум	Подп.	Дата	Петля в сборе Сборочный чертеж	Лит.	Масса	Масштаб
Разраб		Томич					1.0	1:1
Пров		Черкасова				Лист	Листов 1	
Гл.инж.пр.		Черкасова				Главалу Мосгорисполкома МОСПРОМПРОЕКТ Мастерская №6		
Н.контр		Высоцкая						
Гл.констр		Григорьев						
Гл.инж		Бычков						
Рук.маст		Савич						

18826-03 42 Копировал — Формат А2

ДУ-Ш-6.03.00.003

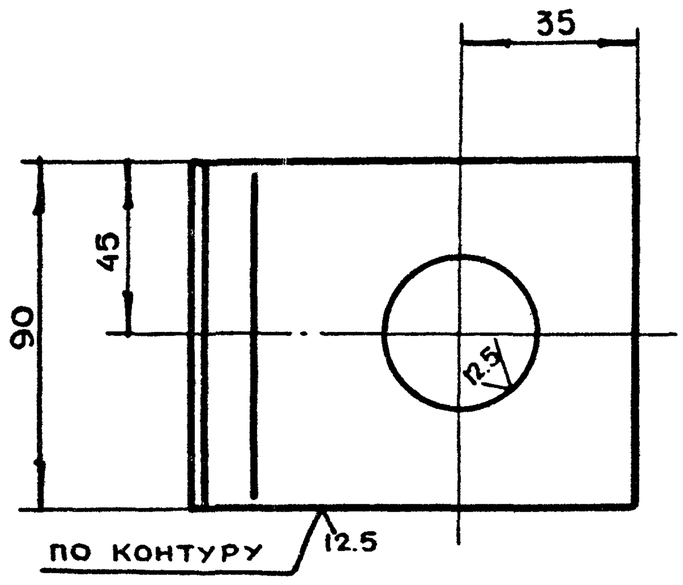

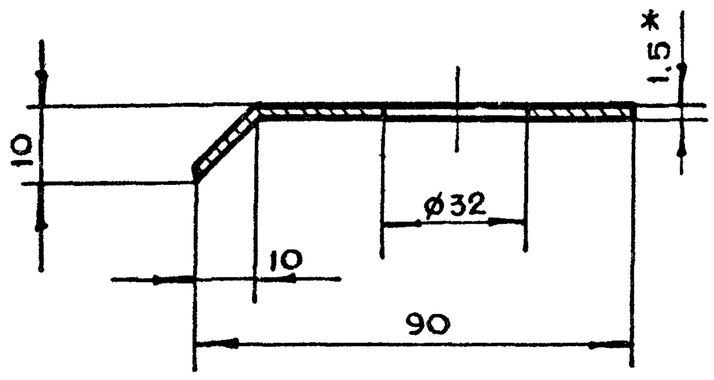

1. *Размер для справок
2. Неуказанные предельные отклонения размеров $+t_2, -t_2, \pm \frac{t_2}{2}$
3. Развернутая длина L = 95 мм

Изм	Лит	N докум.	Подп.	Дата	ДУ-Ш-6.03.00.003			
Разраб.		Томич			Крышка	Лит	Масса	Масшт.
Пров.		Черкасова					0.085	1:1
Гл.инж.пр		Черкасова				Лист	Листов 1	
Н.контр.		Высоцкая			Лист — БПН1.5ГОСТ19903-74 / 3-IV СТ3ГОСТ16523-70	Главапу Мосгорисполкома МОСПРОМПРОЕКТ Мастерская №6		

Копировал — Формат А4

ДУ-Ш-6.03.00.004

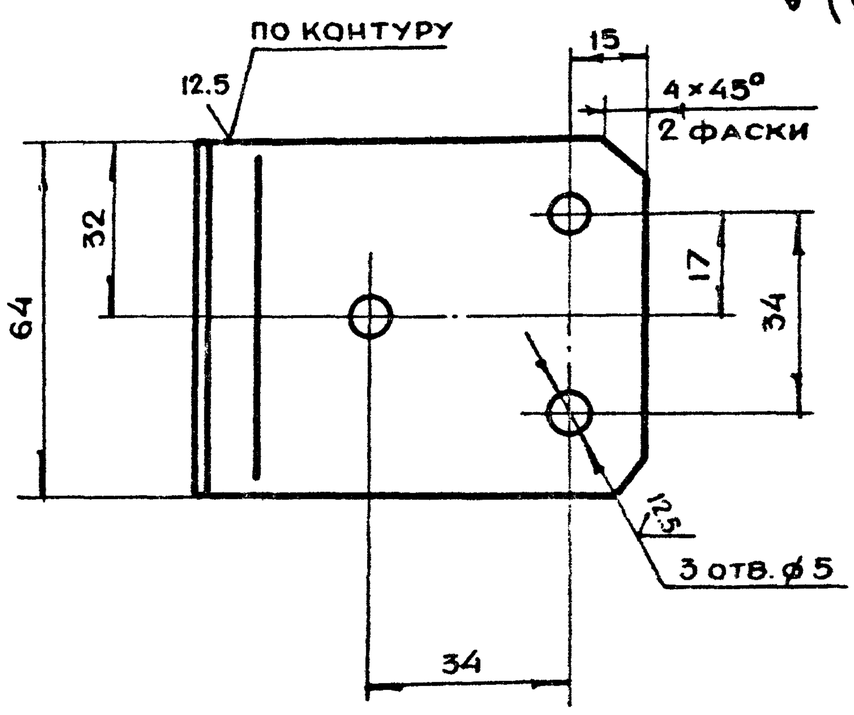

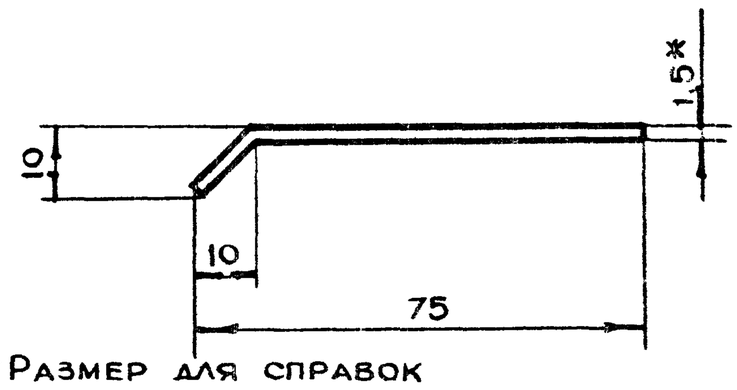

1. *Размер для справок
2. Неуказанные предельные отклонения размеров $+t_2, -t_2, \pm \frac{t_2}{2}$
3. Развернутая длина L = 80 мм.

Изм	Лит	N докум	Подп.	Дата	ДУ-Ш-6.03.00.004			
Разраб.		Томич			Крышка	Лит	Масса	Масшт.
Пров.		Черкасова					0.08	1:1
Гл инж. пр.		Черкасова				Лист	Листов 1	
Н.контр.		Высоцкая			Лист — БПН1.5ГОСТ19903-74 / 3-IV СТ3ГОСТ16523-70	Главапу Мосгорисполкома МОСПРОМПРОЕКТ Мастерская №6		

Копировал — Формат А4

ДУ-Ш-6.03.00.002

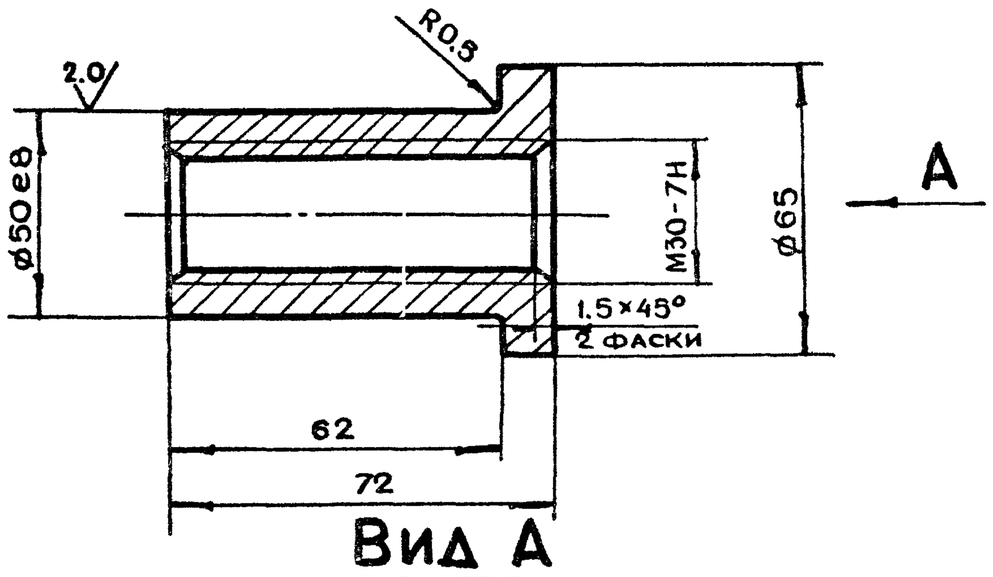

Вид А

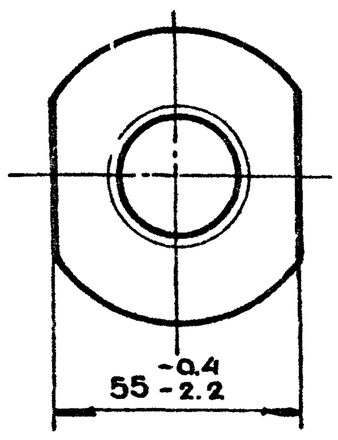

Неуказанные предельные отклонения размеров $+t_2, -t_2, \pm \frac{t_2}{2}$

Изм	Лит	N докум.	Подп.	Дата	ДУ-Ш-6.03.00.002			
Разраб.		Томич			Втулка	Лит	Масса	Масшт.
Пров.		Черкасова					0.22	1:1
Гл.инж.пр.		Черкасова				Лист	Листов 1	
Н.контр.		Высоцкая			Бронза БРАЖ 9-4 ГОСТ 493-79	Главапу Мосгорисполкома МОСПРОМПРОЕКТ Мастерская №5		

Копировал — Формат А4

ДУ-Ш-6.03.00.001

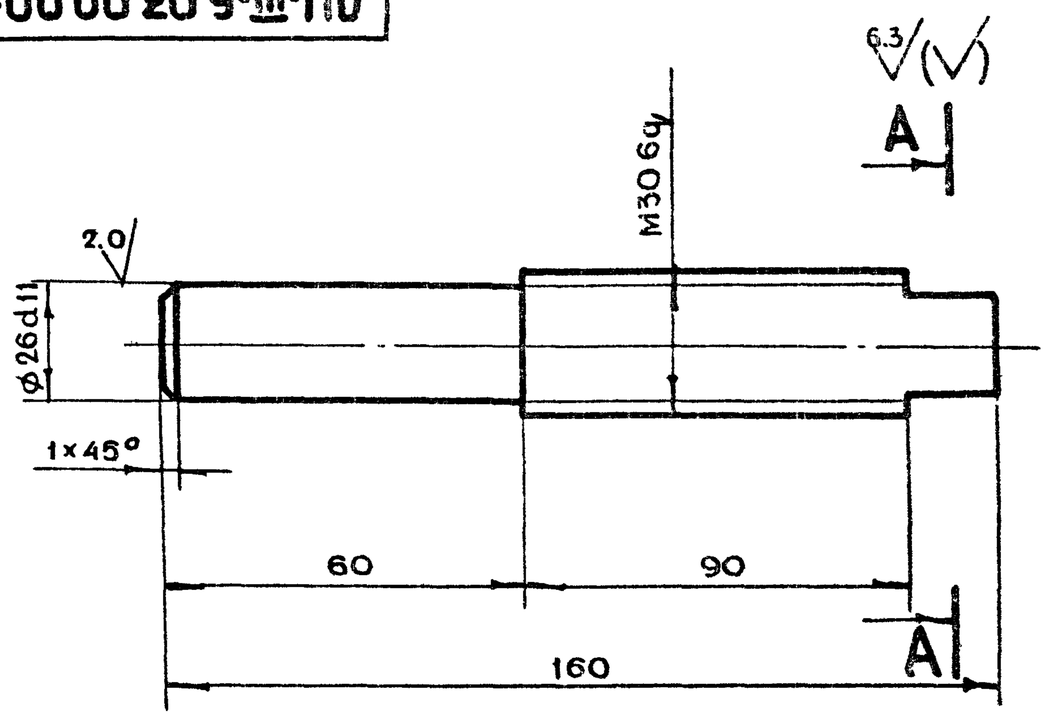

A-A

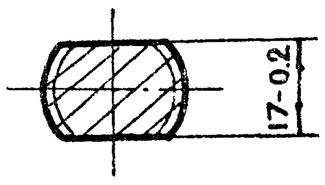

Неуказанные предельные отклонения размеров $+t_2, -t_2, \pm \frac{t_2}{2}$

Изм	Лит	N докум.	Подп.	Дата	ДУ-Ш-6.03.00.001			
Разраб.		Томич			Штырь	Лит	Масса	Масштаб
Пров.		Черкасова					0.3	1:1
Гл инж. пр.		Черкасова				Лист	Листов 1	
Н контр		Высоцкая			Круг В32ГОСТ2590-71 / Ст3 ГОСТ 535-79	Главапу Мосгорисполкома МОСПРОМПРОЕКТ Мастерская №6		
Гл констр		Григорьев						
Гл инж		Бычков						
Рук маст.		Савич						

Инв. N подл. | Подп. и дата | Взам. инв. N | Инв. N дубл. | Подп. и дата

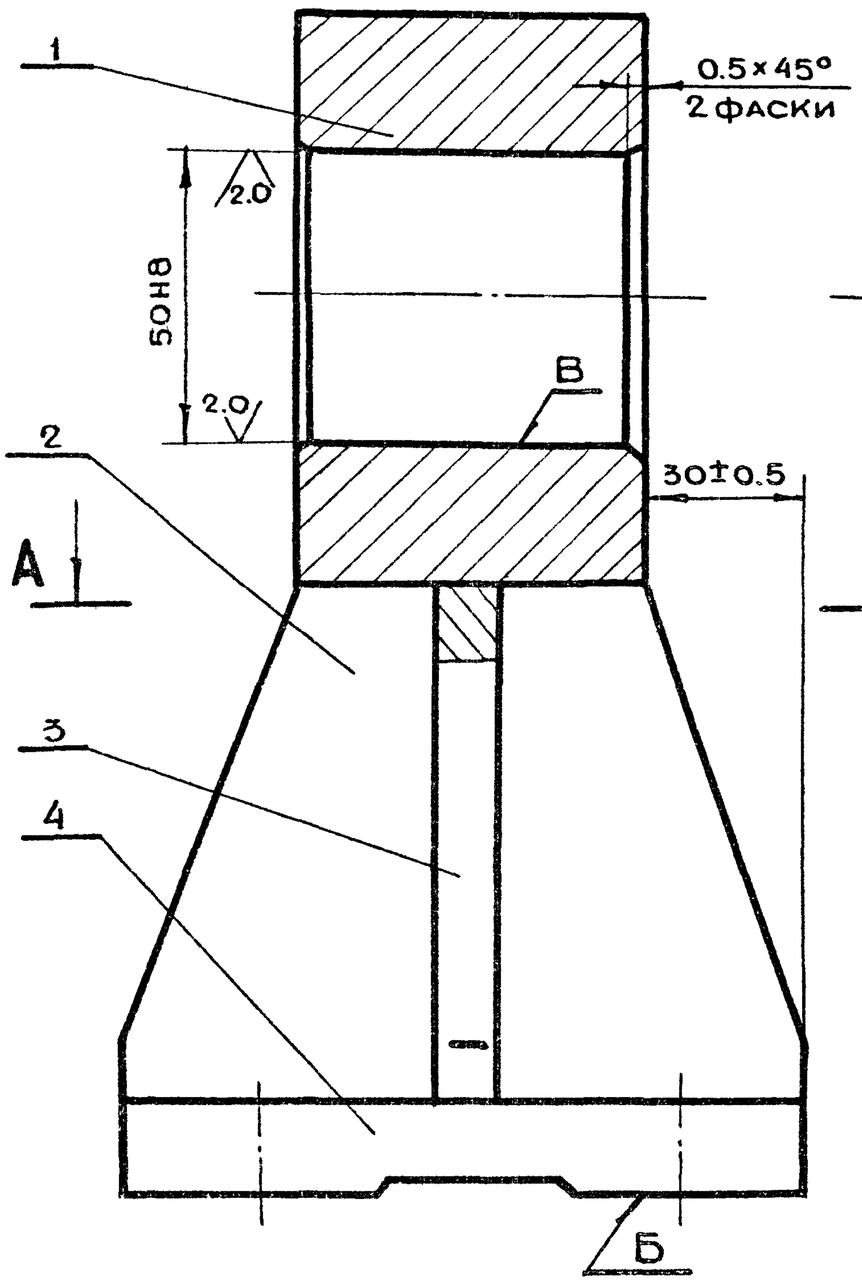

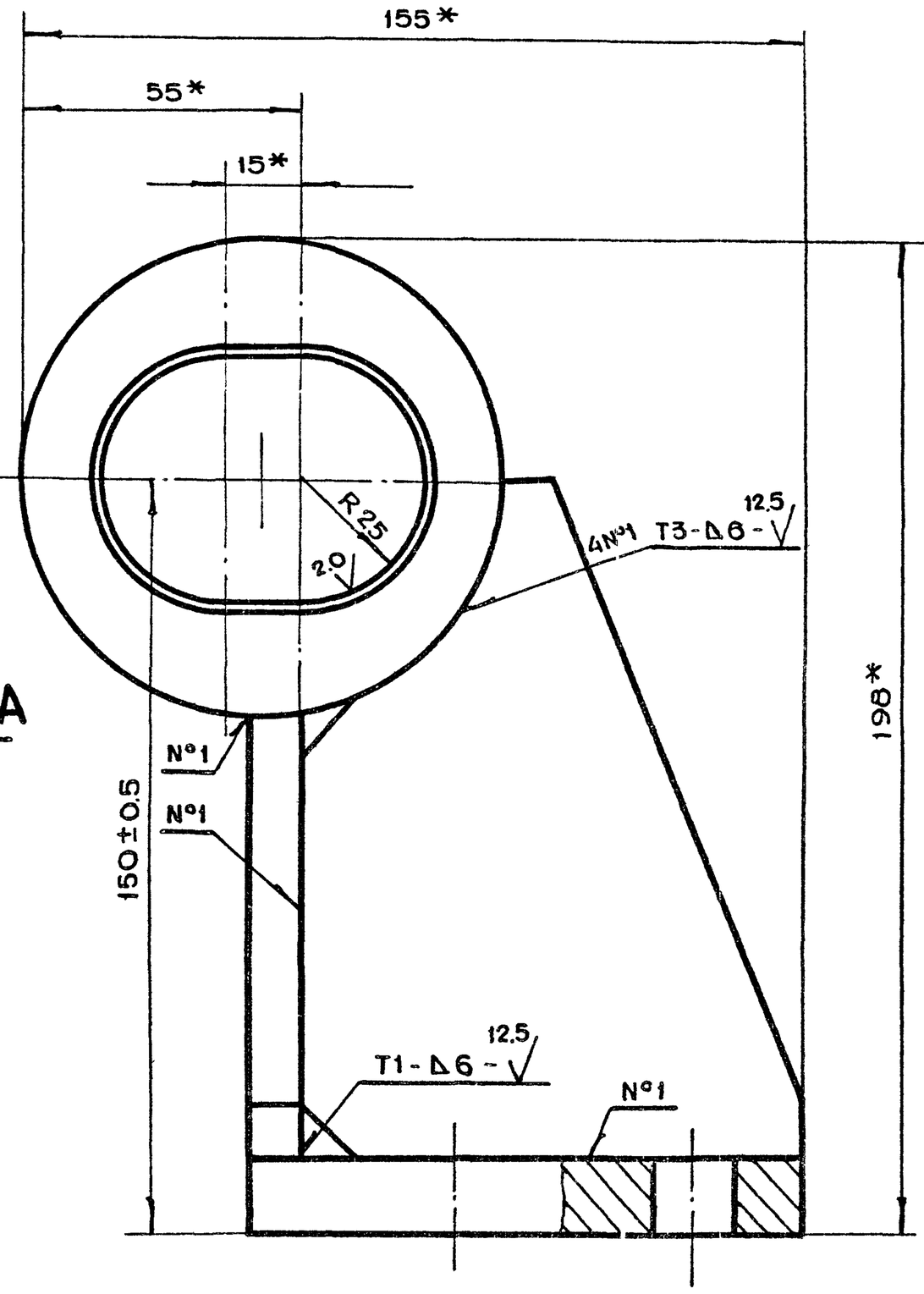

А - А

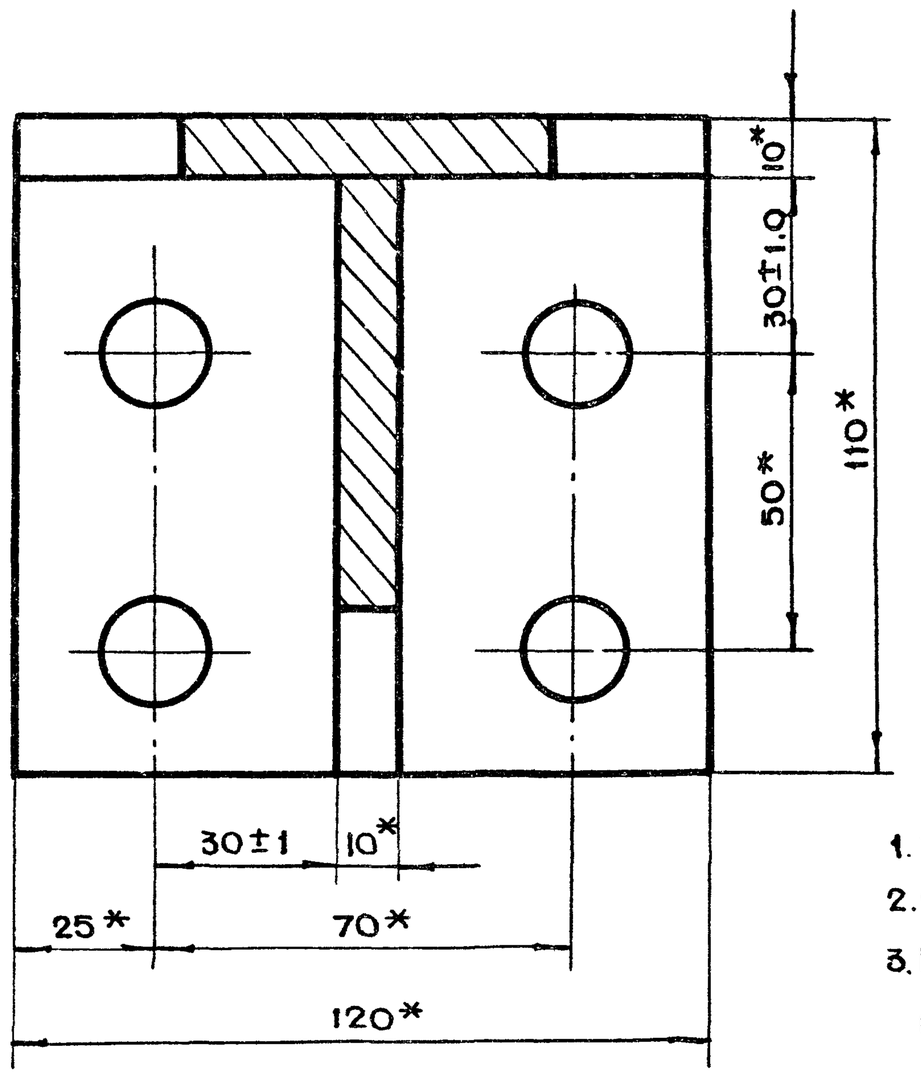

1. * Размеры для справок
2. Сварку производить по ГОСТ 5264-80
3. Непараллельность оси отв. В относительно поверхности Б не более 0.05 мм.

					ДУ-III-6.03.00.100СБ			
Изм	Лит	N докум	Подп.	Дата				
Разраб.		Томич			Полупетля Сборочный чертеж	Лит	Масса	Масштаб
Пров		Черкасова					4.71	1:1
Гл.инж.пр		Черкасова				Лист	Листов 1	
Н.контр		Высоцкая				ГЛАВАПУ Мосгорисполкома МОСПРОМПРОЕКТ Мастерская №5		
Гл констр		Григорьев						
Гл инж		Бычков						
Рук маст		Савич						

ДУ-III-6.03.00.104

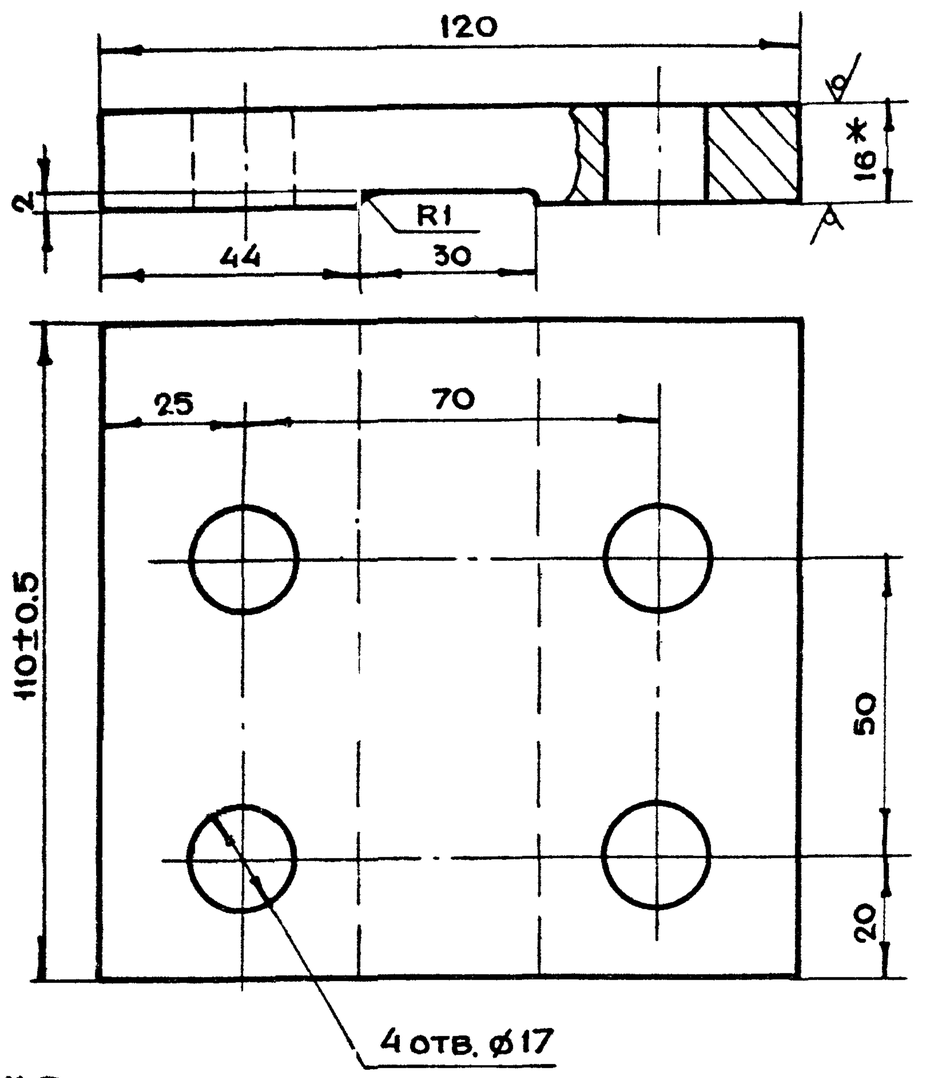

1. * Размер для справок
2. Неуказанные предельные отклонения размеров $+t_2, -t_2, \pm\frac{t_2}{2}$

Изм	Лит	N докум	Подп.	Дата	ДУ-III-6.03.00.104			
Разраб		Томич			Основание	Лит	Масса 1.8	Масштаб 1:1
Пров.		Черкасова				Лист	Листов 1	
Гл.инж.пр.		Черкасова						
Н.контр.		Высоцкая			Лист БПН16ГОСТ19903-74 / Ст3ГОСТ14637-79	Главапу Мосгорисполкома МОСПРОМПРОЕКТ Мастерская N6		

Копировал Формат А4

ДУ-III-6.03.00.103

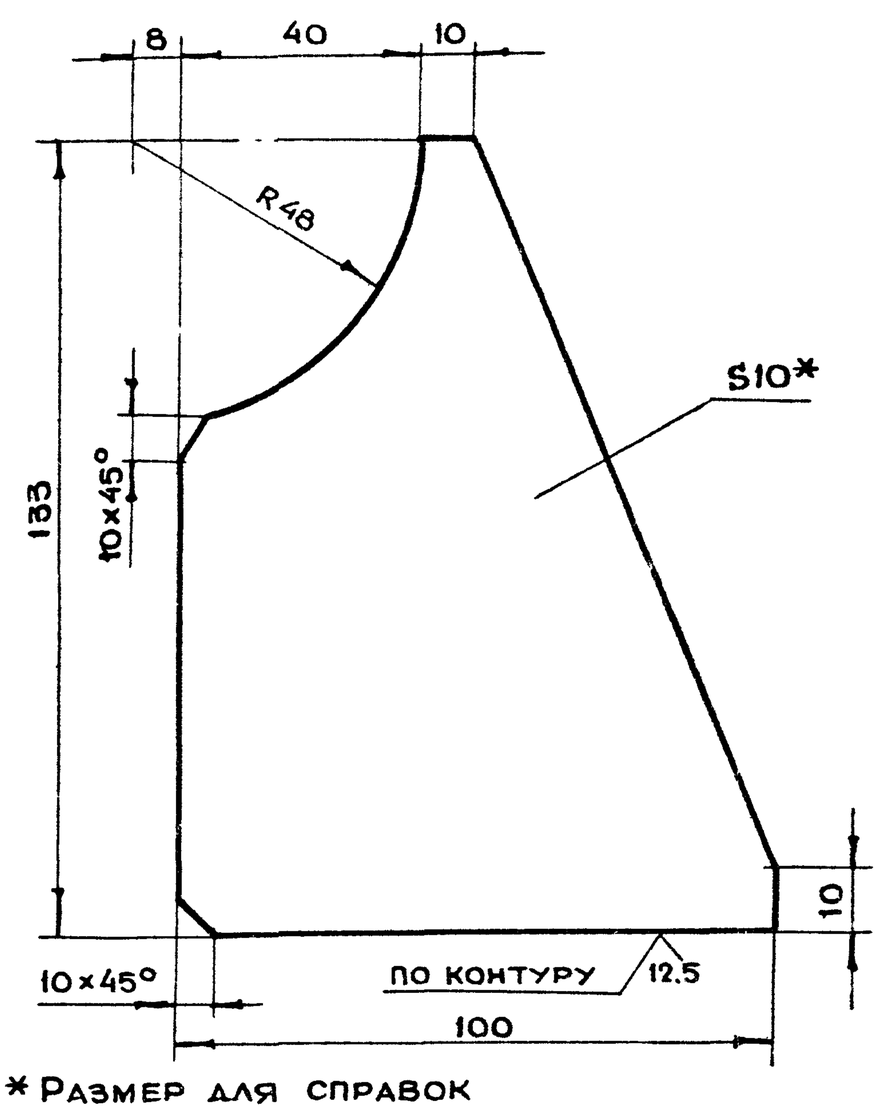

1. * Размер для справок
2. Неуказанные предельные отклонения размеров $+t_2, -t_2, \pm\frac{t_2}{2}$

Изм	Лит	N докум	Подп.	Дата	ДУ-III-6.03.00.103			
Разраб.		Томич			Ребро	Лит	Масса 0.75	Масштаб 1:1
Пров		Черкасова				Лист	Листов 1	
Гл.инж.пр.		Черкасова						
Н.контр.		Высоцкая			Лист БПН10ГОСТ19903-74 / Ст3ГОСТ14637-79	Главапу Мосгорисполкома МОСПРОМПРОЕКТ Мастерская N 6		

Инв. N подл. | Подп. и дата | Взам. инв. N | Инв. N дубл. | Подп. и дата

Копировал Формат А4

ДУ-III-6.03.00.102

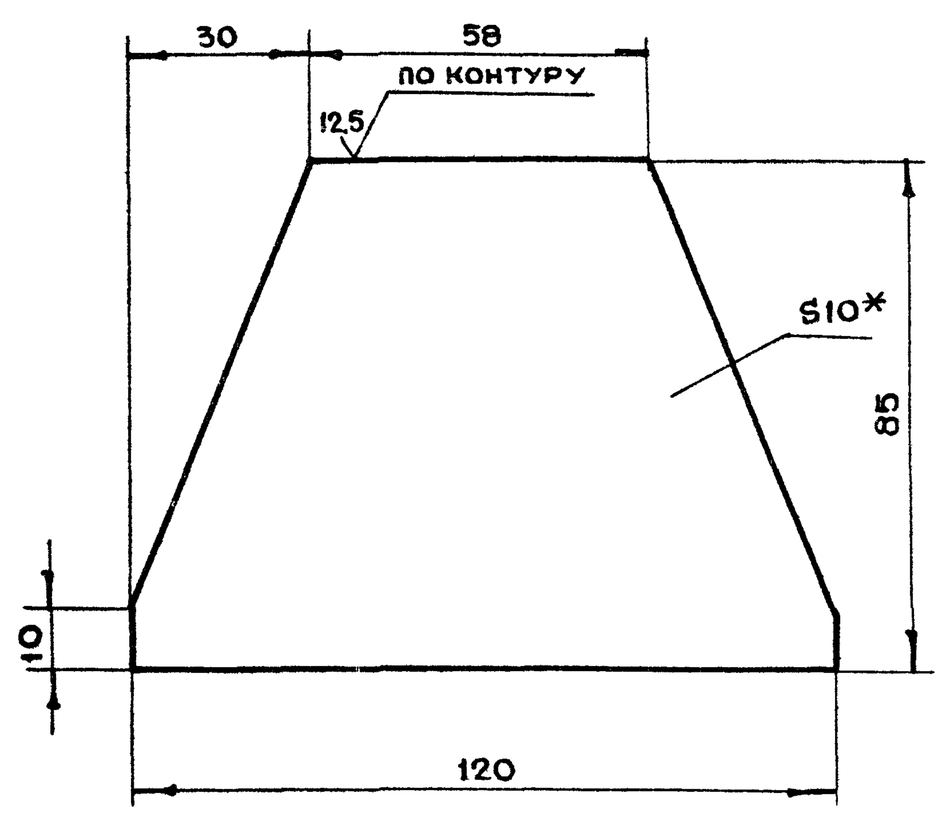

1. * Размер для справок
2. Неуказанные предельные отклонения размеров $+t_2, -t_2, \pm\frac{t_2}{2}$

Изм	Лит	N докум.	Подп.	Дата	ДУ-III-6.03.00.102			
Разраб.		Томич			Ребро	Лит	Масса 0.66	Масштаб 1:1
Пров.		Черкасова				Лист	Листов 1	
Гл.инж.пр.		Черкасова						
Н.контр.		Высоцкая			Лист БПН10ГОСТ19903-74 / Ст3ГОСТ14637-79	Главапу Мосгорисполкома МОСПРОМПРОЕКТ Мастерская N6		

Копировал Формат А4

ДУ-III-6.03.00.101

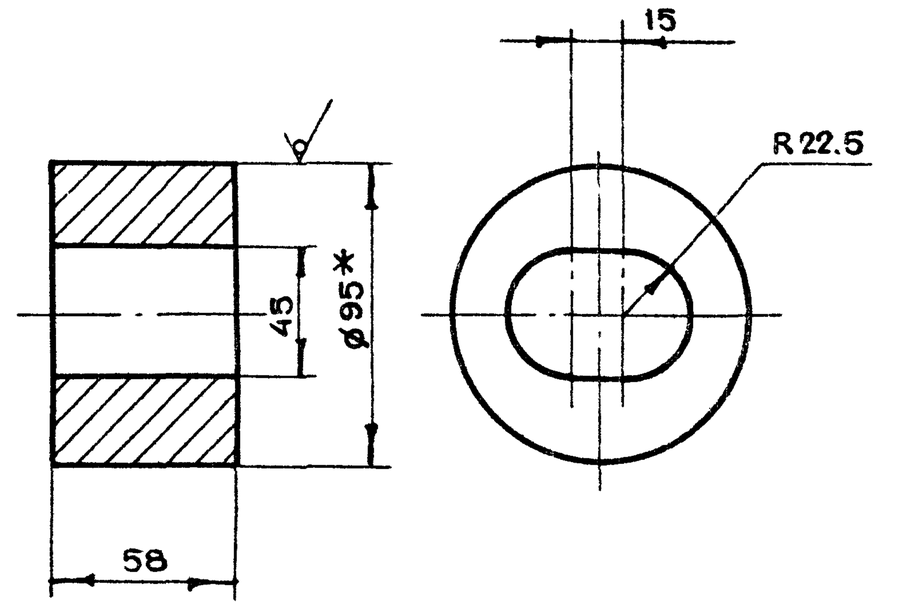

1. * Размер для справок
2. Неуказанные предельные отклонения размеров $+t_2, -t_2, \pm\frac{t_2}{2}$

Изм	Лит	N докум.	Подп.	Дата	ДУ-III-6.03.00.101			
Разраб		Томич			Стакан	Лит	Масса 1.4	Масштаб 1:2
Пров.		Черкасова				Лист	Листов 1	
Гл инж пр		Черкасова						
Н контр		Высоцкая						
Гл констр		Григорьев			Круг В95ГОСТ2590-71 / Ст3ГОСТ535-79	Главапу Мосгорисполкома МОСПРОМПРОЕКТ Мастерская N6		
Гл. инж		Бычков						
Рук маст		Савич						

Инв. N подл. | Подп. и дата | Взам. инв. N | Инв. N дубл. | Подп. и дата

18826 03 75 Копировал Формат А4

ДУ-III-6.03.00.202

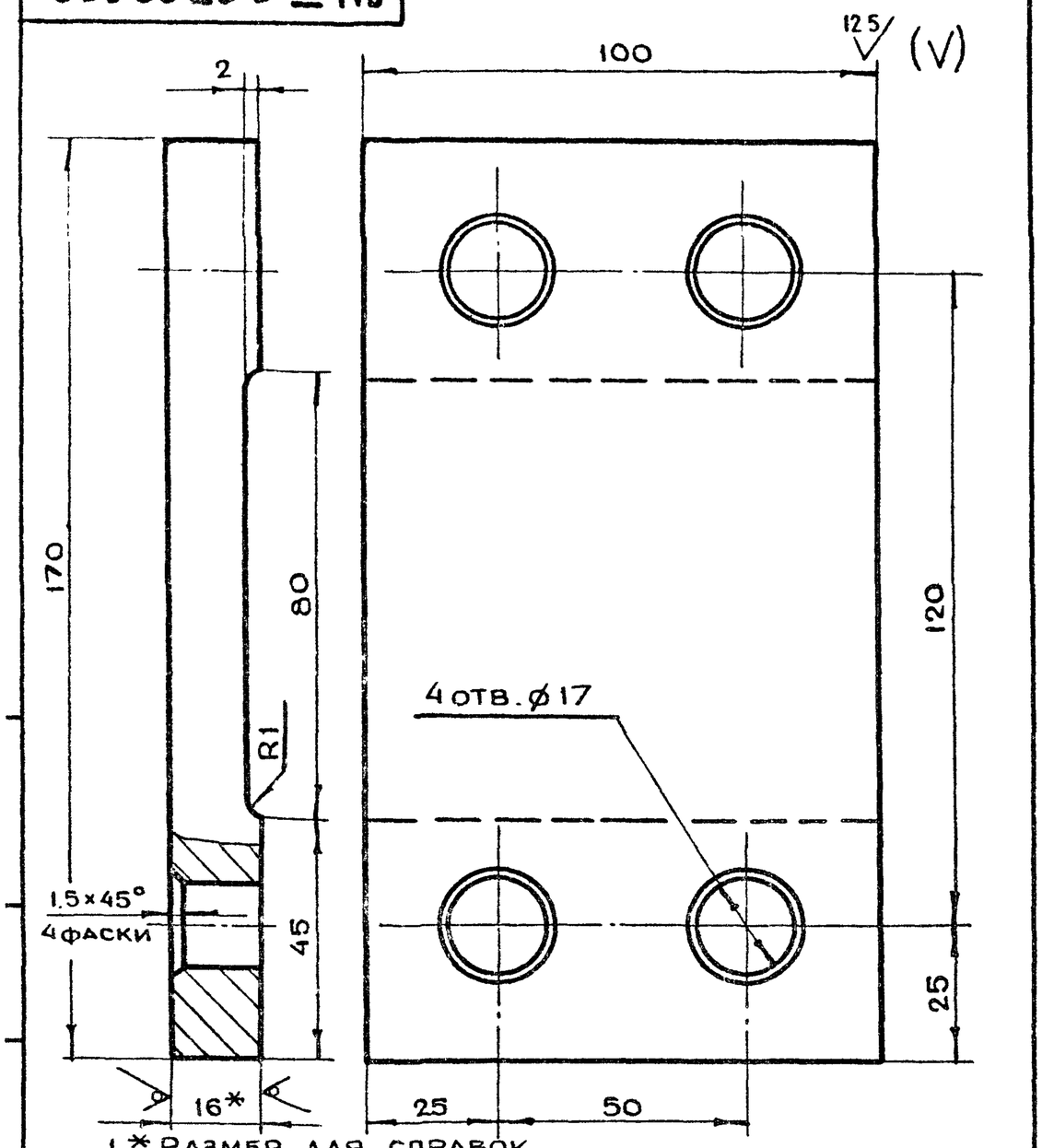

1. * Размер для справок
2. Предельные отклонения размеров отв. по H14, валов по h14, остальных по $\pm \frac{t_2}{2}$

Изм	Лит	N докум	Подп.	Дата	ДУ-III-6.03.00.202			
Разраб.		Томич			Основание	Лит.	Масса	Масштаб
Пров.		Черкасова					20	1:1
Н.контр.		Высоцкая				Лист	Листов 1	
Гл.инж.пр.		Черкасова			Лист БПН16 ГОСТ 19903-74 / Ст3 ГОСТ 14637-79	Главапу Мосгорисполкома МОСПРОМПРОЕКТ Мастерская №6		

Копировал Format А4

ДУ-III-6.03.00.201

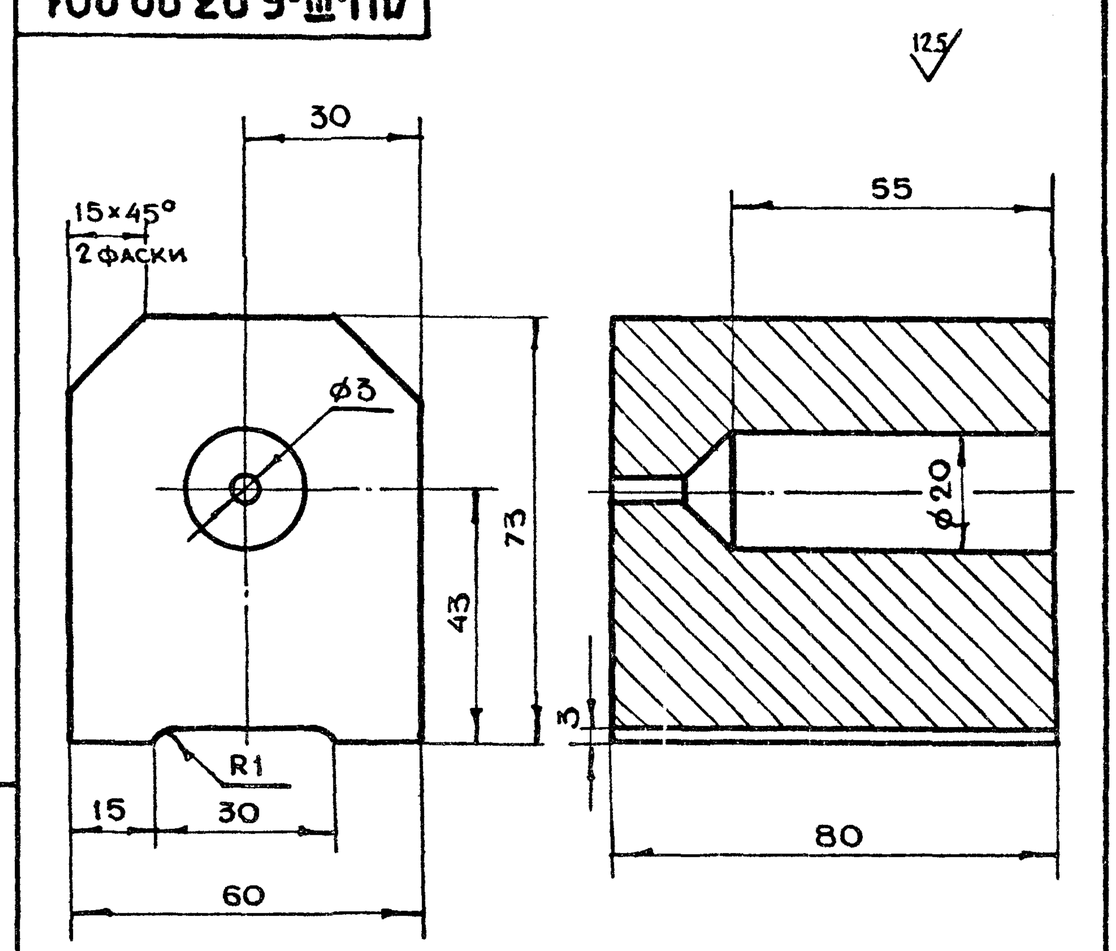

Предельные отклонения размеров отв. по H14, валов по h14, остальных по $\pm \frac{t_2}{2}$

Изм	Лит	N докум.	Подп.	Дата	ДУ-III-6.03.00.201			
Разраб.		Томич			Полупетля	Лит.	Масса	Масштаб
Пров.		Черкасова					2.2	1:1
Н.контр.		Высоцкая				Лист	Листов 1	
Гл.инж.пр.		Черкасова			Ст3 ГОСТ 380-71	Главапу Мосгорисполкома МОСПРОМПРОЕКТ Мастерская №6		

Копировал Format А4

Подп. и дата | Инв. N дубл. | Взам. инв. N | Подп. и дата | Инв. N подл.

ДУ-III-6.03.00.200СБ

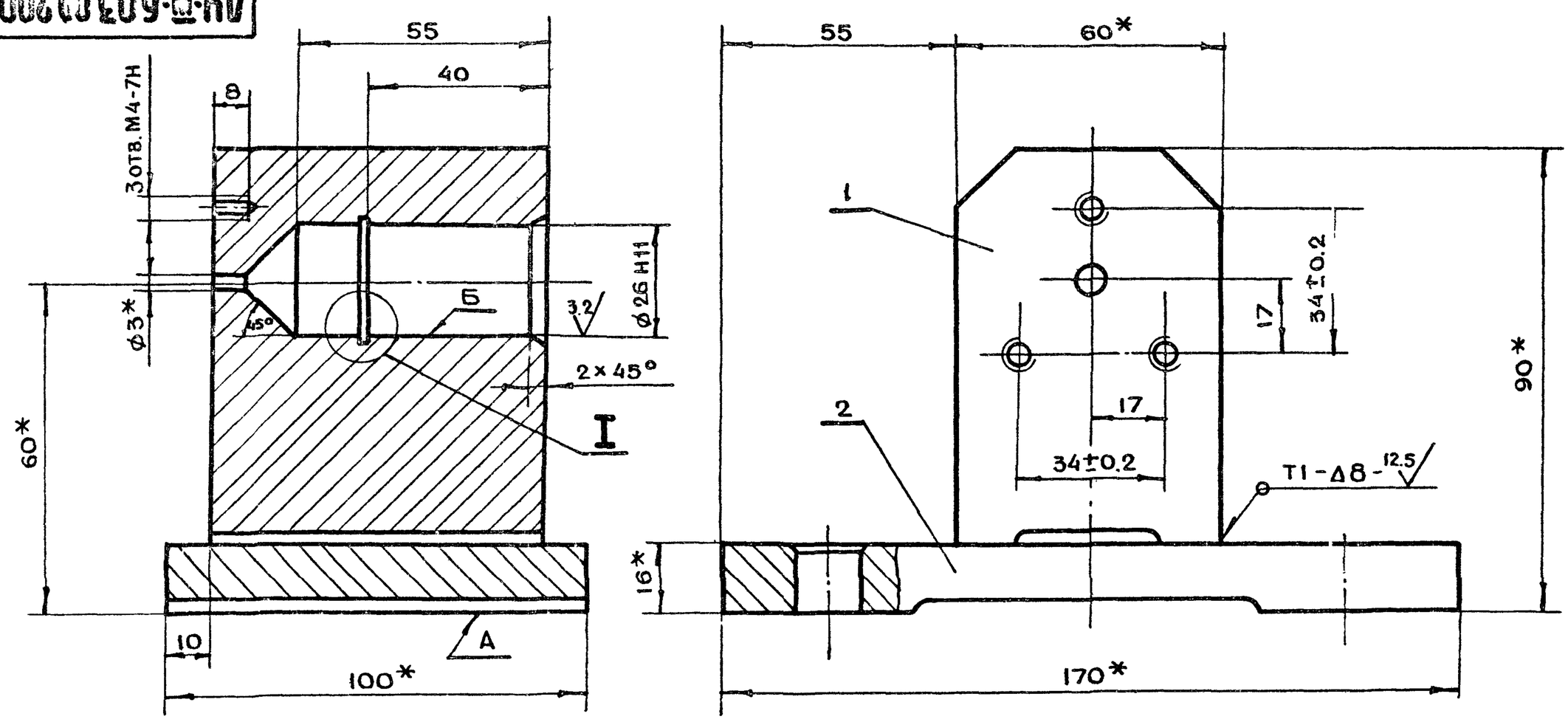

I

м 5:1

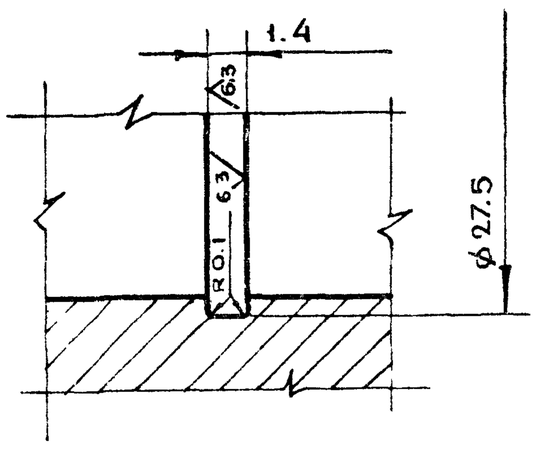

1. * Размеры для справок
2. Сварку производить по ГОСТ 5264-80
3. Непараллельность оси отверстия Б относительно поверхности А не более 0.05 мм.
4. Предельные отклонения размеров по $\pm \frac{t_2}{2}$

Изм	Лит	N докум.	Подп.	Дата	ДУ-III-6.03.00.200СБ			
Разраб.		Томич			Полупетля Сборочный чертеж	Лит.	Масса	Масштаб
Пров.		Черкасова					4.2	1:1
Н.контр.		Высоцкая				Лист	Листов 1	
Гл.инж.пр.		Черкасова				Главапу Мосгорисполкома МОСПРОМПРОЕКТ Мастерская №6		
Гл.констр.		Григорьев						
Гл инж		Бычков						
Рук.маст.		Савич						

5826 03 46 - Копировал Format А3

ДУ-III-6.01.00.004

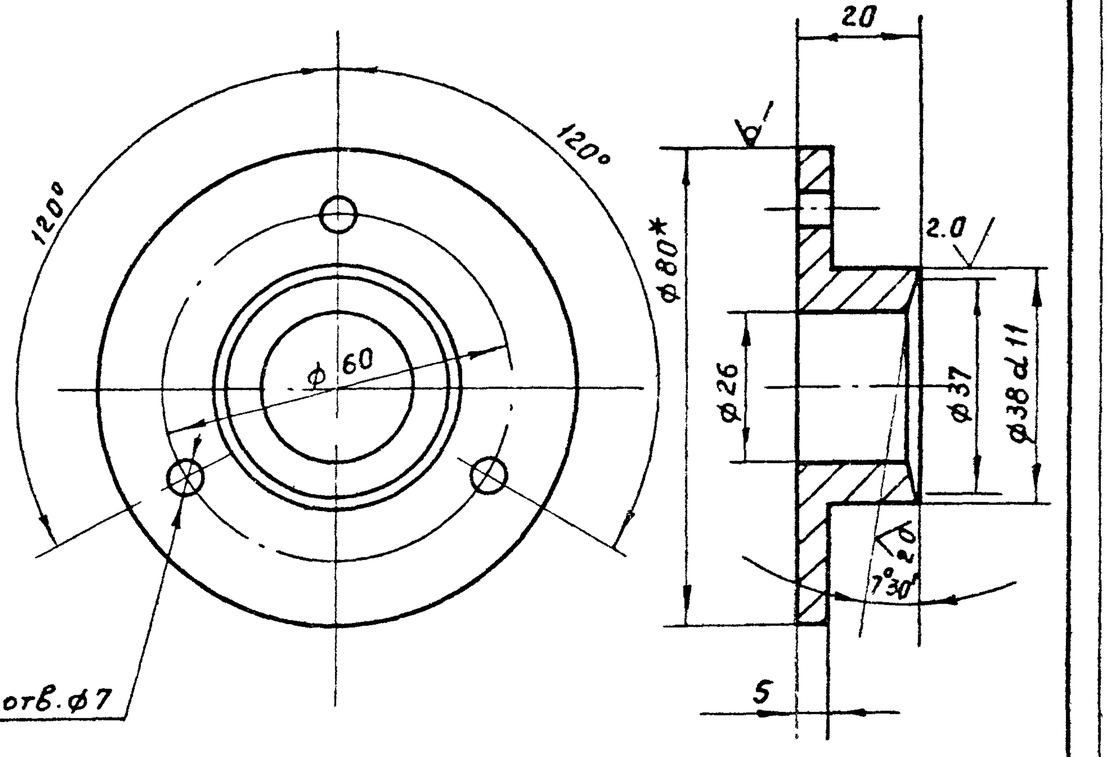

1.* Размер для справок
2 Предельные отклонения размеров отв. по H14, валов по h14, остальных по $+t_2, -t_2, \pm \frac{t_2}{2}$

Изм	Лит	N докум	Подп	Дата	ДУ-III-6.01.00.004			
Разраб		Чернявский			Втулка прижимная	Лит	Масса	Масштаб
Пров		Андреева					0 2	1:1
Гл инж пр		Черкасова				Лист	Листов	
Н контр		Высоцкая			Круг В 80 ГОСТ 2590-71 / Ст 3 ГОСТ 535-79	Главпу Мосгорисполкома Моспромпроект Мастерская N6		

Подп и дата | Взам.инв.N | Инв.N дубл | Подп и дата | Инв.N подл

ДУ-III-6.01.10.022

(√) Ra

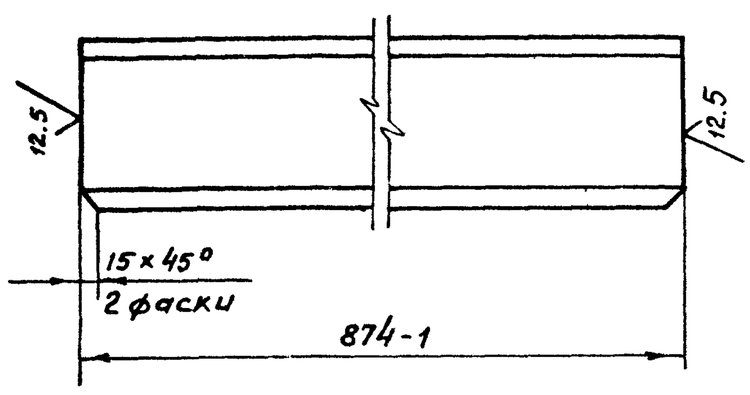

Предельные отклонения размеров валов по h14, остальных по $+t_2, -t_2, \pm \frac{t_2}{2}$

Изм	Лит	N докум	Подп	Дата	ДУ-III-6.01.10.022			
Разраб.		Андреева			Двутавр	Лит.	Масса	Масштаб
Пров.		Тьмич					8.5	1:5
Гл инж.пр.		Черкасова				Лист	Листов 1	
Н.контр		Высоцкая			Двутавр 10 ГОСТ 8239-72 / Ст.3 ГОСТ 535-79	Главпу Мосгорисполкома Моспромпроект Мастерская N6		
Гл.констр		Салищев						

ДУ-III-6.01.20.001

12.5 √ (√)

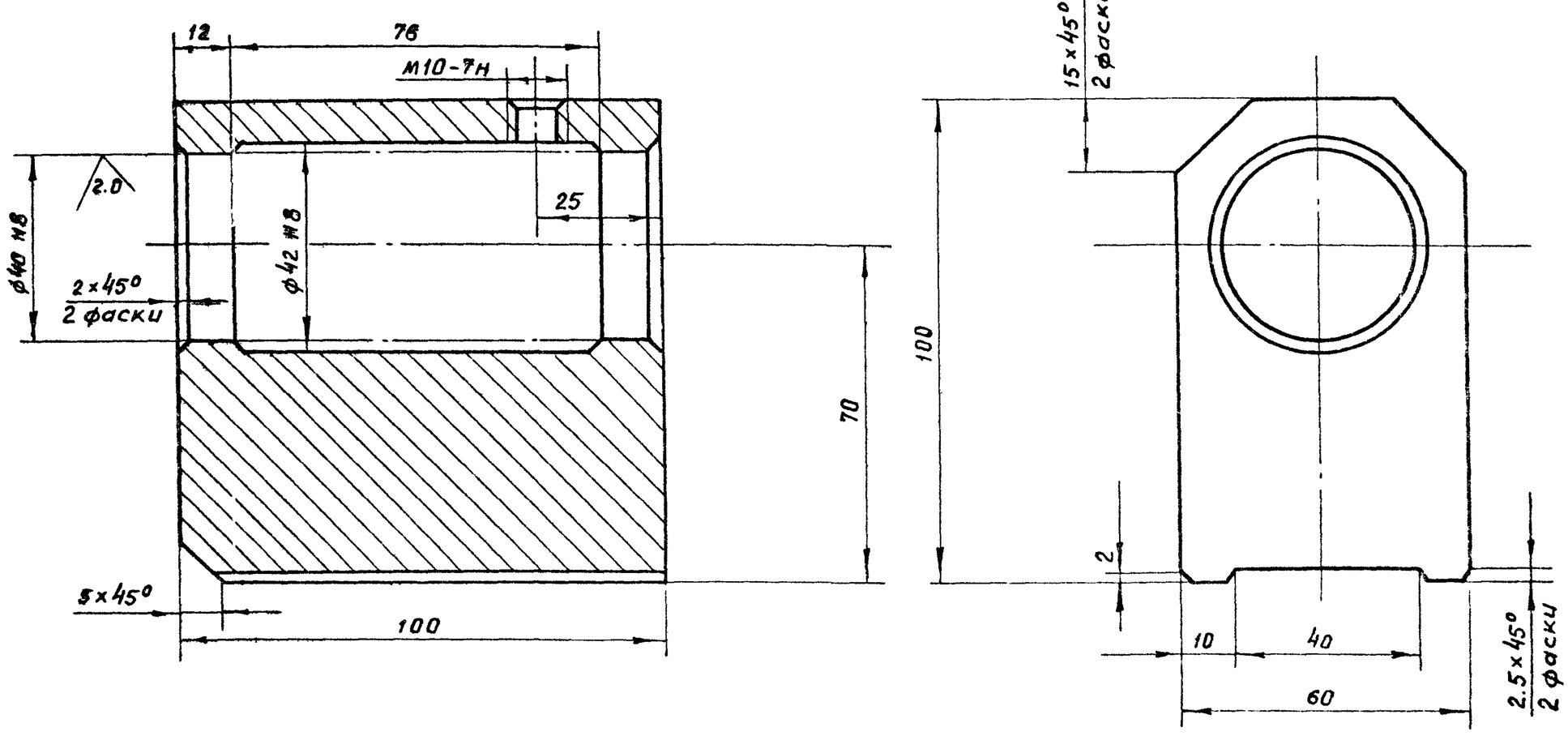

Предельные отклонения размеров отв. по H14, валов по h14, остальных по $+t_2, -t_2, \pm \frac{t_2}{2}$

Изм	Лит	N докум	Подп	Дата	ДУ-III-6.01.20.001			
Разраб		Томич			Опора	Лит	Масса	Масштаб
Пров		Черкасова					38	1:1
Гл инж пр		Черкасова				Лист	Листов 1	
Н контр.		Высоцкая			Ст 3 ГОСТ 380-71	Главпу Мосгорисполкома Моспромпроект Мастерская N6		
Гл констр		Григорьев						
Гл инж		Бычков						
Рук маст		Савич						

Пров Исаф 25 387г Катнер Гарантов