ТИПОВЫЕ СТРОИТЕЛЬНЫЕ КОНСТРУКЦИИ, ИЗДЕЛИЯ И УЗЛЫ

СЕРИЯ 1.424.1-10

КОЛОННЫ ЖЕЛЕЗОБЕТОННЫЕ ДВУХВЕТВЕВОГО СЕЧЕНИЯ С ПРОХОДАМИ В УРОВНЕ КРАНОВЫХ ПУТЕЙ ДЛЯ ОДНОЭТАЖНЫХ ПРОИЗВОДСТВЕННЫХ ЗДАНИЙ ВЫСОТОЙ 15,6; 16,8 и 18,0 м С МОСТОВЫМИ ОПОРНЫМИ КРАНАМИ ГРУЗОПОДЪЕМНОСТЬЮ ДО 50 т

ВЫПУСК 6С

АРМАТУРНЫЕ И ЗАКЛАДНЫЕ ИЗДЕЛИЯ КОЛОНН ДЛЯ ЗДАНИЙ С РАСЧЕТНОЙ СЕЙСМИЧНОСТЬЮ 7 И 8 БАЛЛОВ

РАБОЧИЕ ЧЕРТЕЖИ

Часть 2 (стр. 83...161)

23998-04
ЦЕНА 6-16

1КР168С; 1КР168С-1; 1КР168С-2

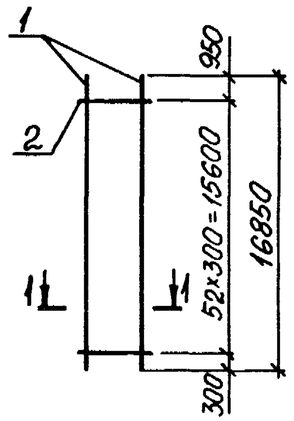

1КР168С-3; 1КР168С-4

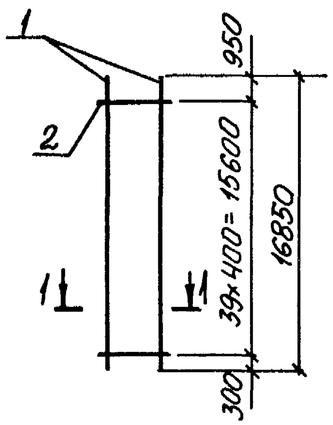

1-1

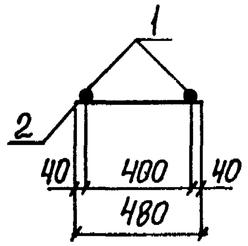

Марка каркаса	Поз.	Наименование		Кол.	Масса ед., кг	Общая масса, кг
1КР168С	1	ф20 AIII	ℓ=16850	2	41,6	89,0
	2	ф 6 AI	ℓ=480	53	0,11	
1КР168С-1	1	ф22 AIII	ℓ=16850	2	50,2	106,2
	2	ф 6 AI	ℓ=480	53	0,11	
1КР168С-2	1	ф 25 AIII	ℓ=16850	2	64,9	139,9
	2	ф 8 AI	ℓ=480	53	0,19	
1КР168С-3	1	ф 28 AIII	ℓ=16850	2	81,4	170,4
	2	ф 8 AI	ℓ=480	40	0,19	
1КР168С-4	1	ф 32 AIII	ℓ=16850	2	106,3	220,2
	2	ф 8 AI	ℓ=480	40	0,19	

Арматура класса A-I и A-III по ГОСТ 5781-82

Инв. № подл.	Подпись и дата	Взам. инв. №	

Нач. отд.	Бродский			1.424.1-10.6С-28	
Н. контр.	Саврянский				
Гл. спец.	Саврянский				
Зав. гр.	Кудричевская			Каркас 1КР168С; 1КР168С-1... 1КР168С-4	Стадия: Р; Лист: ; Листов: 1
Исполн.	Копина				Харьковский Промстройниипроект
Провер.	Тремль				

Формат А4

1КР168С-5

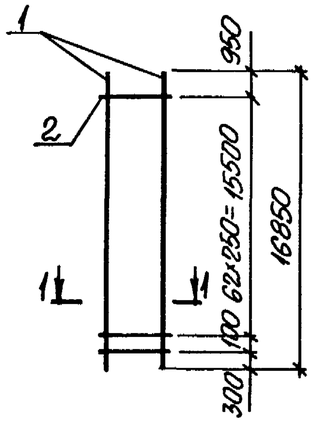

1КР180С; 1КР180С-1; 1КР180С-2

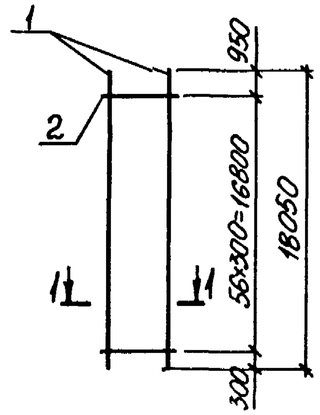

1-1

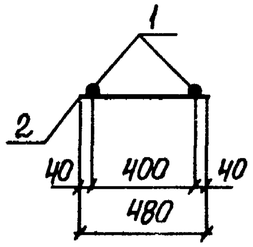

Марка каркаса	Поз.	Наименование		Кол.	Масса ед., кг	Общая масса, кг
1КР168С-5	1	ф32 AIII	ℓ=16850	2	106,3	224,8
	2	ф 8 AI	ℓ=480	64	0,19	
1КР180С	1	ф20 AIII	ℓ=18050	2	44,6	95,5
	2	ф 6 AI	ℓ=480	57	0,11	
1КР180С-1	1	ф 22 AIII	ℓ=18050	2	53,8	113,9
	2	ф 6 AI	ℓ=480	57	0,11	
1КР180С-2	1	ф 25 AIII	ℓ=18050	2	69,5	149,8
	2	ф 8 AI	ℓ=480	57	0,19	

Арматура класса A-I и A-III по ГОСТ 5781-82

Инв. № подл.	Подпись и дата	Взам. инв. №	

Нач. отд.	Бродский			1.424.1-10.6С-29	
Н. контр.	Саврянский				
Гл. спец.	Саврянский				
Зав. гр.	Кудричевская			Каркас 1КР168С-5; 1КР180С; 1КР180С-1; 1КР180С-2	Стадия: Р; Лист: ; Листов: 1
Исполн.	Копина				Харьковский Промстройниипроект
Провер.	Тремль				

23998-04 2

Формат А4

1КР180С-3; 1КР180С-4

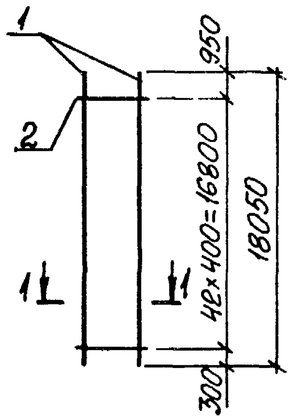

1КР180С-5

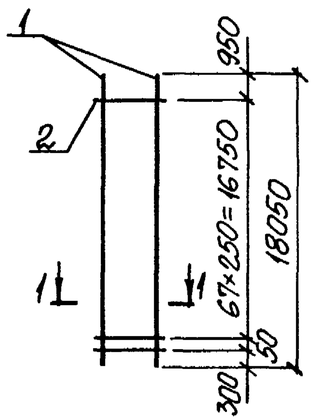

1-1

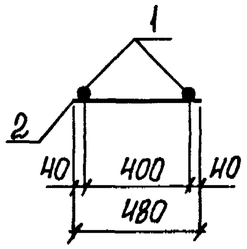

Марка каркаса	Поз.	Наименование		Кол.	Масса ед., кг	Общая масса, кг
1КР180С-3	1	ф28 AIII	ℓ=18050	2	87,2	182,6
	2	ф8 AI	ℓ=480	43	0,19	
1КР180С-4	1	ф32 AIII	ℓ=18050	2	113,9	236,0
	2	ф8 AI	ℓ=480	43	0,19	
1КР180С-5	1	ф32 AIII	ℓ=18050	2	113,9	240,9
	2	ф8 AI	ℓ=480	69	0,19	

Арматура класса A-I и A-III по ГОСТ 5781-82

Нач. отд.	Бродский		1.424.1-10.6С-30		
Н. контр.	Саврянский				
Гл. спец.	Саврянский				
Зав. гр.	Кудричевская		Каркас 1КР180С-3... 1КР180С-5	Стадия: Р	Лист	Листов: 1
Исполн.	Копина			Харьковский промстройниипроект		
Провер.	Трепль					

Инв. № подл. | Подпись и дата | Взам. инв. №

Формат А4

1КР192С; 1КР192С-1; 1КР192С-2

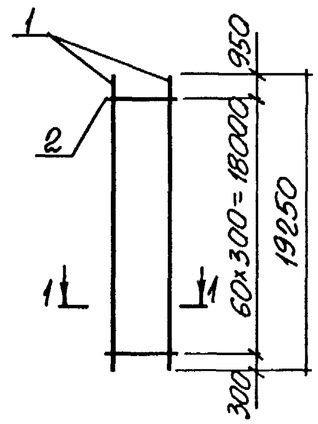

1КР192С-3; 1КР192С-4

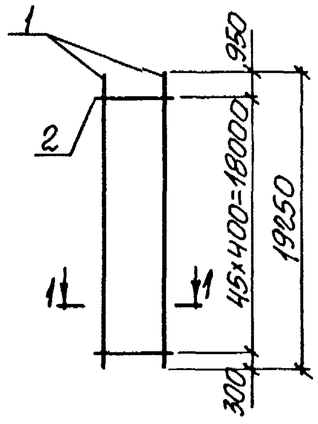

1-1

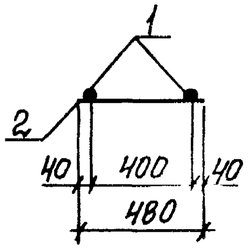

Марка каркаса	Поз.	Наименование		Кол.	Масса ед., кг	Общая масса, кг
1КР192С	1	ф20 AIII	ℓ=19250	2	47,4	101,5
	2	ф6 AI	ℓ=480	61	0,11	
1КР192С-1	1	ф22 AIII	ℓ=19250	2	57,4	121,5
	2	ф6 AI	ℓ=480	61	0,11	
1КР192С-2	1	ф25 AIII	ℓ=19250	2	74,1	159,8
	2	ф8 AI	ℓ=480	61	0,19	
1КР192С-3	1	ф28 AIII	ℓ=19250	2	93,0	194,7
	2	ф8 AI	ℓ=480	46	0,19	
1КР192С-4	1	ф32 AIII	ℓ=19250	2	121,5	251,7
	2	ф8 AI	ℓ=480	46	0,19	

Арматура класса A-I и A-III по ГОСТ 5781-82

Нач. отд.	Бродский		1.424.1-10.6С-31		
Н. контр.	Саврянский				
Гл. спец.	Саврянский				
Зав. гр.	Кудричевская		Каркас 1КР192С; 1КР192С-1... 1КР192С-4	Стадия: Р	Лист	Листов: 1
Исполн.	Копина			Харьковский промстройниипроект		
Провер.	Трепль					

Инв. № подл. | Подпись и дата | Взам. инв. №

Формат А4

1КР192С-5

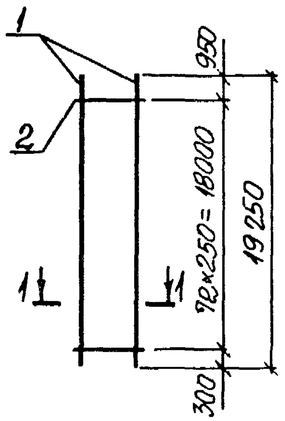

2КР168С; 2КР168С-1

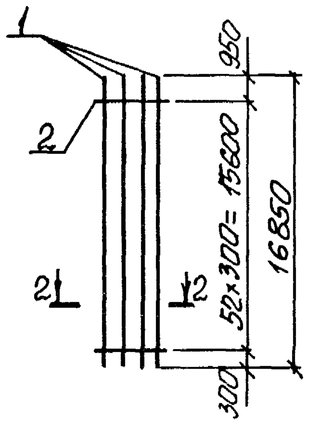

1-1

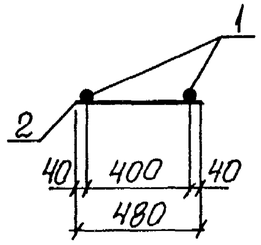

2-2

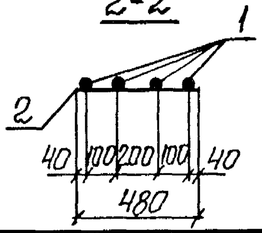

Марка каркаса	Поз.	Наименование	Кол.	Масса ед., кг	Общая масса, кг
1КР192С-5	1	ф32 A-III ℓ=19250	2	121,5	256,9
	2	ф8 A-I ℓ=480	73	0,19	
2КР168С	1	ф20 A-III ℓ=16850	4	41,6	172,2
	2	ф6 A-I ℓ=480	53	0,11	
2КР168С-1	1	ф22 A-III ℓ=16850	4	50,2	206,6
	2	ф6 A-I ℓ=480	53	0,11	

Арматура класса A-I и A-III по ГОСТ 5781-82

Взам. инв. № | Подпись и дата | Инв. № подл.

Нач. отд.	Бродский		1.424.1-10.6С-32		
Н. контр.	Савранский				
Гл. спец.	Савранский				
Зав. гр.	Кудричевская		Каркас 1КР192С-5; 2КР168С; 2КР168С-1	Стадия: Р	Лист	Листов: 1
Исполн.	Копина			Харьковский промстройниипроект		
Провер.	Тремль					

2КР168С-2

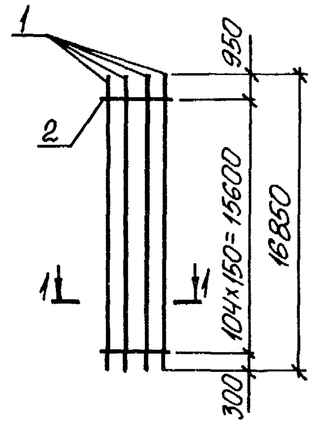

2КР168С-3; 2КР168С-4

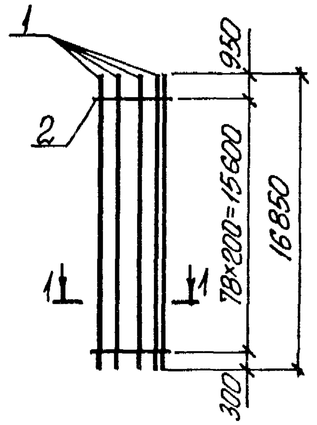

1-1

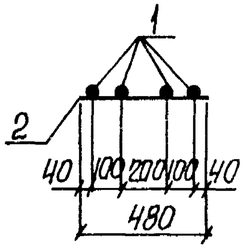

Марка каркаса	Поз.	Наименование	Кол.	Масса ед., кг	Общая масса, кг
2КР168С-2	1	ф22 A-III ℓ=16850	4	50,2	212,4
	2	ф6 A-I ℓ=480	105	0,11	
2КР168С-3	1	ф25 A-III ℓ=16850	4	64,9	274,6
	2	ф8 A-I ℓ=480	79	0,19	
2КР168С-4	1	ф28 A-III ℓ=16850	4	81,4	340,6
	2	ф8 A-I ℓ=480	79	0,19	

Арматура класса A-I и A-III по ГОСТ 5781-82

Взам. инв. № | Подпись и дата | Инв. № подл.

Нач. отд.	Бродский		1.424.1-10.6С-33		
Н. контр.	Савранский				
Гл. спец.	Савранский				
Зав. гр.	Кудричевская		Каркас 2КР168С-2 ... 2КР168С-4	Стадия: Р	Лист	Листов: 1
Исполн.	Копина			Харьковский промстройниипроект		
Провер.	Тремль					

2КР168С-5; 2КР168С-6

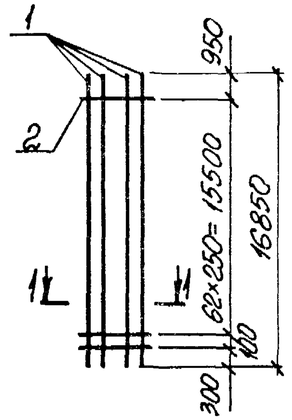

2КР180С; 2КР180С-1

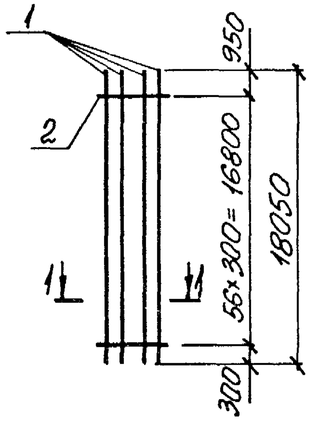

1-1

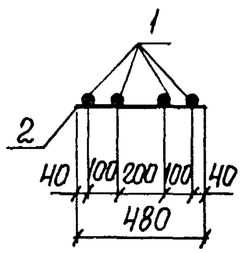

Марка каркаса	Поз	Наименование	Кол.	Масса ед., кг	Общая масса, кг
2КР168С-5	1	Ф 32 А-III ℓ=16850	4	106,3	437,4
	2	Ф 8 А-I ℓ=480	64	0,19	
2КР168С-6	1	Ф 36 А-III ℓ=16850	4	134,6	557,6
	2	Ф 10 А-I ℓ=480	64	0,30	
2КР180С	1	Ф 20 А-III ℓ=16850	4	41,6	172,7
	2	Ф 6 А-I ℓ=480	57	0,11	
2КР180С-1	1	Ф 22 А-III ℓ=16850	4	50,2	207,1
	2	Ф 6 А-I ℓ=480	57	0,11	

Арматура класса А-I и А-III по ГОСТ 5781-82

Нач. отд.	Бродский		1.424.1-10.6С-34
Н. контр.	Савранский		
Гл. спец.	Савранский		
Зав. гр.	Кудрячевская		Каркас 2КР168С-5; 2КР168С-6; 2КР180С; 2КР180С-1
Исполн.	Копина		Стадия Р; Лист; Листов 1
Провер.	Тремль		Харьковский Промстройниипроект

Инв. № подл. | Подпись и дата | Взам. инв. №

2КР180С-2...2КР180С-4

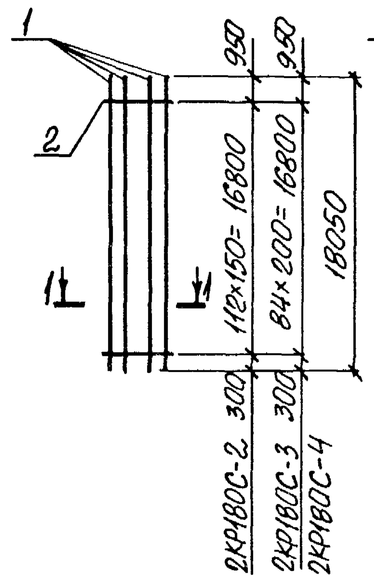

2КР180 С-5; 2КР180С-6

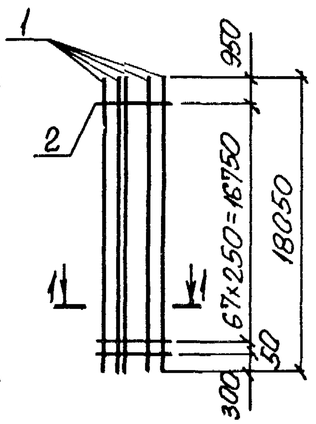

1-1

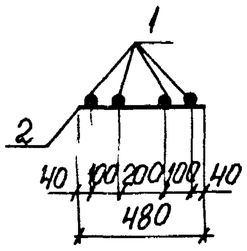

Марка каркаса	Поз	Наименование	Кол.	Масса ед., кг	Общая масса, кг
2КР180С-2	1	Ф 22 А-III ℓ=18050	4	53,8	227,6
	2	Ф 6 А-I ℓ=480	113	0,11	
2КР180С-3	1	Ф 25 А-III ℓ=18050	4	69,5	294,2
	2	Ф 8 А-I ℓ=480	85	0,19	
2КР180С-4	1	Ф 28 А-III ℓ=18050	4	87,2	365,0
	2	Ф 8 А-I ℓ=480	85	0,19	
2КР180С-5	1	Ф 32 А-III ℓ=18050	4	113,9	468,7
	2	Ф 8 А-I ℓ=480	69	0,19	
2КР180С-6	1	Ф 36 А-III ℓ=18050	4	144,2	597,5
	2	Ф 10 А-I ℓ=480	69	0,30	

Арматура класса А-I и А-III по ГОСТ 5781-82

Нач. отд.	Бродский		1.424.1-10.6С-35
Н. контр.	Савранский		
Гл. спец.	Савранский		
Зав. гр.	Кудрячевская		Каркас 2КР180С-2.... 2КР180С-6
Исполн.	Копина		Стадия Р; Лист; Листов 1
Провер.	Тремль		Харьковский Промстройниипроект

Инв. № подл. | Подпись и дата | Взам. инв. №

2КР192С; 2КР192С-1

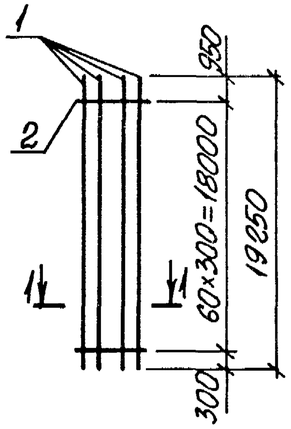

2КР192С-2 ... 2КР192С-4

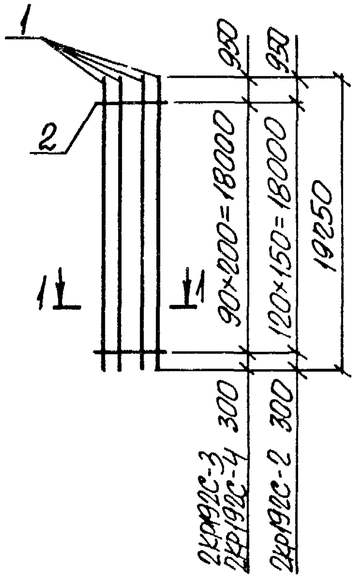

1-1

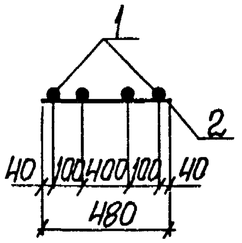

Марка каркаса	Поз.	Наименование		Кол.	Масса ед., кг	Общая масса, кг
2КР192С	1	ф 20 AIII	ℓ=19250	4	47,5	196,7
	2	ф 6 AI	ℓ=480	61	0,11	
2КР192С-1	1	ф 22 AIII	ℓ=19250	4	57,4	236,3
	2	ф 6 AI	ℓ=480	61	0,11	
2КР192С-2	1	ф 22 AIII	ℓ=19250	4	57,4	242,9
	2	ф 6 AI	ℓ=480	121	0,11	
2КР192С-3	1	ф 25 AIII	ℓ=19250	4	74,1	313,7
	2	ф 8 AI	ℓ=480	91	0,19	
2КР192С-4	1	ф 28 AIII	ℓ=19250	4	93,0	389,3
	2	ф 8 AI	ℓ=480	91	0,19	

Арматура класса A-I и A-III по ГОСТ 5781-82

Нач. отд.	Бродский		
Н. контр.	Савранский		
Гл. спец.	Савранский		
Зав. гр.	Кудрячевская		
Исполн.	Копина		
Провер.	Тремль		

1.424.1-10.6С-36

Каркас 2КР192С
2КР192С-1 ... 2КР192С-4

Стадия	Лист	Листов
Р		1

ХАРЬКОВСКИЙ ПРОМСТРОЙНИИПРОЕКТ

Инв. № подл. | Подпись и дата | Взам. инв. №

2КР192С-5; 2КР192С-6

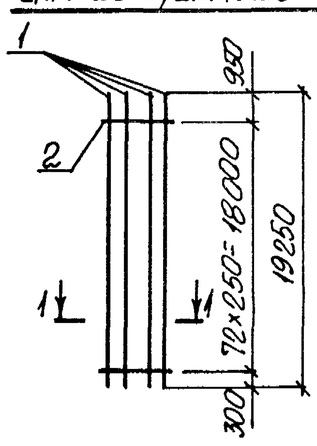

3КР168С; 3КР168С-1

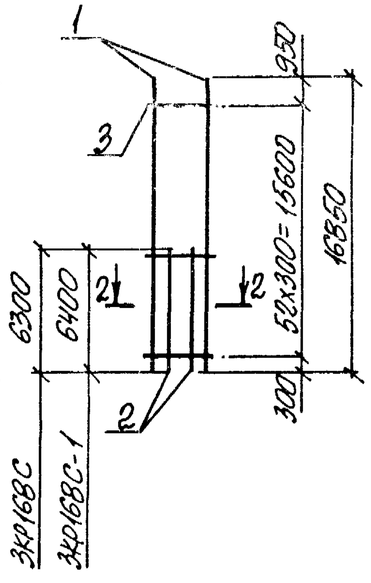

1-1

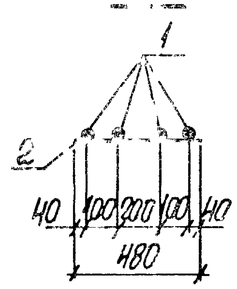

2-2

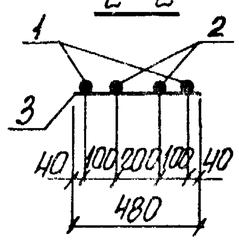

Марка каркаса	Поз.	Наименование		Кол.	Масса ед., кг	Общая масса, кг
2КР192С-5	1	ф 32 AIII	ℓ=19250	4	121,5	499,9
	2	ф 8 AI	ℓ=480	73	0,19	
2КР192С-6	1	ф 36 AIII	ℓ=19250	4	153,8	637,1
	2	ф 10 AI	ℓ=480	73	0,30	
3КР168С	1	ф 20 AIII	ℓ=16850	2	41,6	120,2
	2	ф 20 AIII	ℓ=6300	2	15,6	
	3	ф 6 AI	ℓ=480	53	0,11	
3КР168С-1	1	ф 22 AIII	ℓ=16850	2	50,2	144,4
	2	ф 22 AIII	ℓ=6400	2	19,1	
	3	ф 6 AI	ℓ=480	53	0,11	

Арматура класса A-I и A-III по ГОСТ 5781-82

Нач. отд.	Бродский		
Н. контр.	Савранский		
Гл. спец.	Савранский		
Зав. гр.	Кудрячевская		
Исполн.	Копина		
Провер.	Тремль		

1.424.1-10.6С-37

Каркас
2КР192С-5; 2КР192С-6;
3КР168С; 3КР168С-1

Стадия	Лист	Листов
Р		1

ХАРЬКОВСКИЙ ПРОМСТРОЙНИИПРОЕКТ

Инв. № подл. | Подпись и дата | Взам. инв. №

3КР168С-2; 3КР168С-3

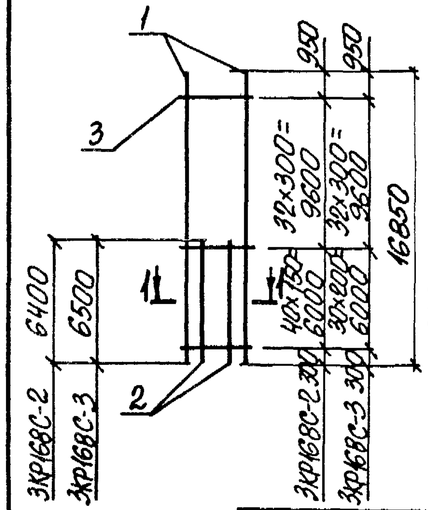

3КР168С-4; 3КР168С-5

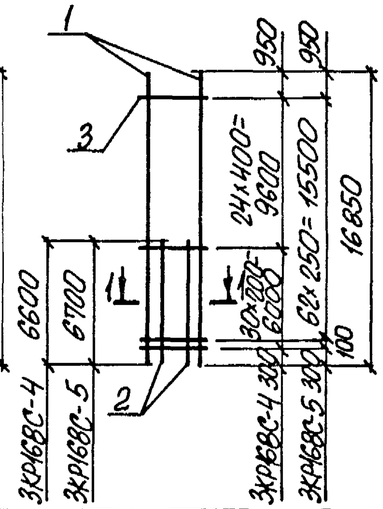

1-1

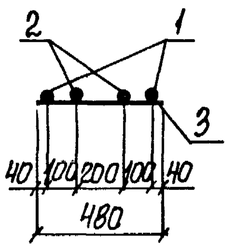

Марка каркаса	Поз.	Наименование	Кол.	Масса ед., кг	Общая масса, кг
3КР168С-2	1	ф22 А-III ℓ=16850	2	50,2	146,6
	2	ф22 А-III ℓ=6400	2	19,1	
	3	ф6 А-I ℓ=480	73	0,11	
3КР168С-3	1	ф25 А-III ℓ=16850	2	64,9	191,8
	2	ф25 А-III ℓ=6500	2	25,0	
	3	ф8 А-I ℓ=480	63	0,19	
3КР168С-4	1	ф28 А-III ℓ=16850	2	81,4	237,1
	2	ф28 А-III ℓ=6600	2	31,9	
	3	ф8 А-I ℓ=480	55	0,19	
3КР168С-5	1	ф32 А-III ℓ=16850	2	106,3	309,2
	2	ф32 А-III ℓ=6700	2	42,3	
	3	ф8 А-I ℓ=480	63	0,19	

Арматура класса А-I и А-III по ГОСТ 5781-82

Взам. инв. № | Подпись и дата | Инв. № подл.

Нач. отд.	Бродский		
Н. контр.	Савранский		
Гл. спец.	Савранский		
Зав. гр.	Кудрявская		
Исполн.	Копина		
Провер.	Третьль		

1.424.1-10.6С-38

Каркас 3КР168С-2... 3КР168С-5

Стадия	Лист	Листов
Р		1

ХАРЬКОВСКИЙ ПРОМСТРОЙНИИПРОЕКТ

3КР168С-6; 3КР168С-7

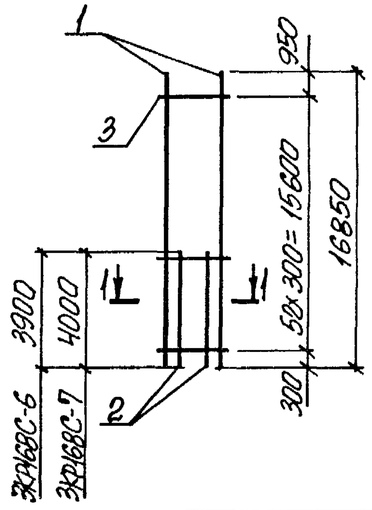

3КР168С-8; 3КР168С-9

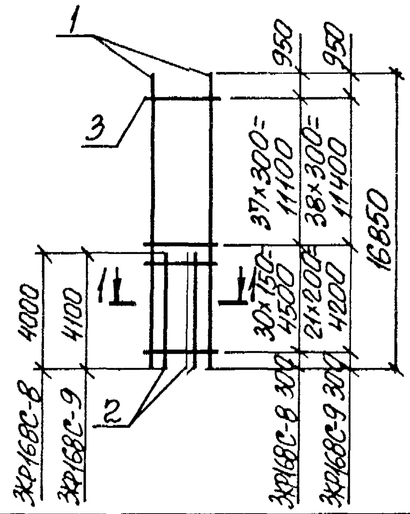

1-1

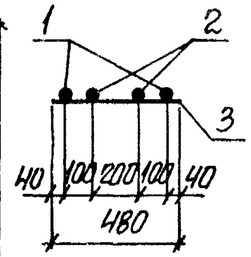

Марка каркаса	Поз.	Наименование	Кол.	Масса ед., кг	Общая масса, кг
3КР168С-6	1	ф20 А-III ℓ=16850	2	41,6	108,2
	2	ф20 А-III ℓ=3900	2	9,6	
	3	ф6 А-I ℓ=480	53	0,11	
3КР168С-7	1	ф22 А-III ℓ=16850	2	50,2	130,0
	2	ф22 А-III ℓ=4000	2	11,9	
	3	ф6 А-I ℓ=480	53	0,11	
3КР168С-8	1	ф22 А-III ℓ=16850	2	50,2	131,7
	2	ф22 А-III ℓ=4000	2	11,9	
	3	ф6 А-I ℓ=480	68	0,11	
3КР168С-9	1	ф25 А-III ℓ=16850	2	64,9	172,8
	2	ф25 А-III ℓ=4100	2	15,8	
	3	ф8 А-I ℓ=480	60	0,19	

Арматура класса А-I и А-III по ГОСТ 5781-82

Взам. инв. № | Подпись и дата | Инв. № подл.

Нач. отд.	Бродский		
Н. контр.	Савранский		
Гл. спец.	Савранский		
Зав. гр.	Кудрявская		
Исполн.	Копина		
Провер.	Третьль		

1.424.1-10.6С-39

Каркас 3КР168С-6... 3КР168С-9

Стадия	Лист	Листов
Р		1

ХАРЬКОВСКИЙ ПРОМСТРОЙНИИПРОЕКТ

3КР168С-10; 3КР168С-11

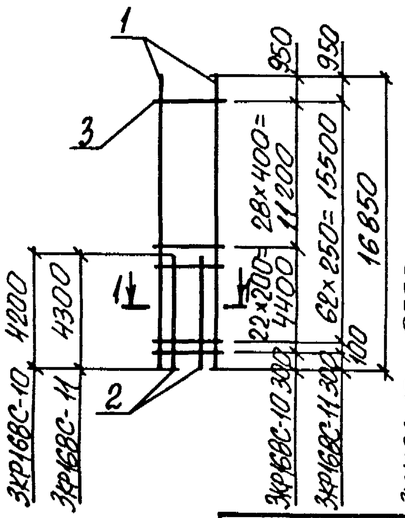

3КР168С-12; 3КР168С-13

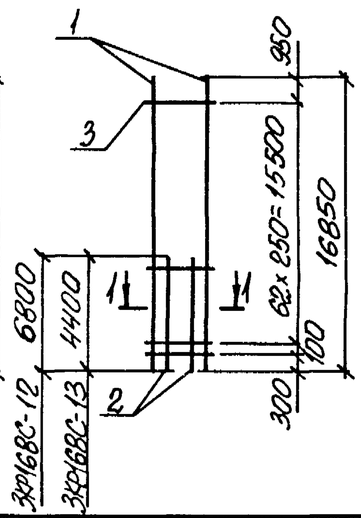

1-1

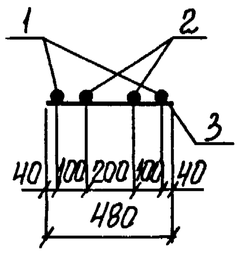

Марка каркаса	Поз.	Наименование		Кол.	Масса ед., кг	Общая масса, кг
3КР168С-10	1	Ф28 AIII	ℓ=16850	2	81,4	213,1
	2	Ф28 AIII	ℓ=4200	2	20,3	
	3	Ф8 AI	ℓ=480	51	0,19	
3КР168С-11	1	Ф32 AIII	ℓ=16850	2	106,3	279,0
	2	Ф32 AIII	ℓ=4300	2	27,1	
	3	Ф8 AI	ℓ=480	64	0,19	
3КР168С-12	1	Ф36 AIII	ℓ=16850	2	134,6	397,0
	2	Ф36 AIII	ℓ=6800	2	54,3	
	3	Ф10 AI	ℓ=480	64	0,30	
3КР168С-13	1	Ф36 AIII	ℓ=16850	2	134,6	358,8
	2	Ф36 AIII	ℓ=4400	2	35,2	
	3	Ф10 AI	ℓ=480	64	0,30	

Арматура класса A-I и A-III по ГОСТ 5781-82

Нач. отд.	Бродский		1.424.1-10.6С-40
Н. контр.	Саврянский		
Гл. спец.	Саврянский		
Зав. гр.	Кудричевская		Каркас 3КР168С-10... 3КР168С-13
Исполн.	Копина		Стадия Р; Лист; Листов 1
Провер.	Третьль		ХАРЬКОВСКИЙ ПРОМСТРОЙНИИПРОЕКТ

Взам. инв. № | Подпись и дата | Инв. № подл.

3КР180С; 3КР180С-1

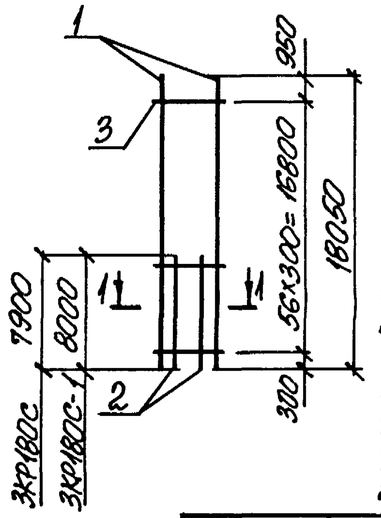

3КР180С-2; 3КР180С-3

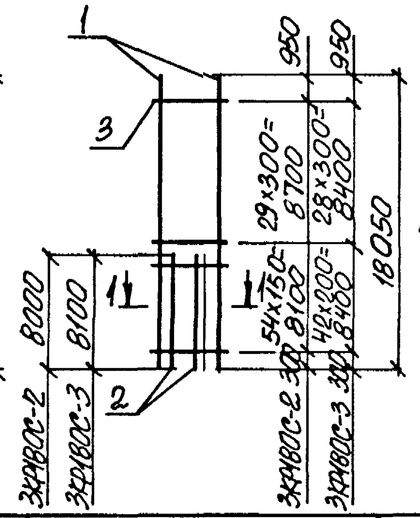

1-1

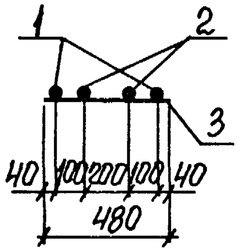

Марка каркаса	Поз.	Наименование		Кол.	Масса ед., кг	Общая масса, кг
3КР180С	1	Ф20 AIII	ℓ=18050	2	44,6	134,5
	2	Ф20 AIII	ℓ=7900	2	19,5	
	3	Ф6 AI	ℓ=480	57	0,11	
3КР180С-1	1	Ф22 AIII	ℓ=18050	2	53,8	161,5
	2	Ф22 AIII	ℓ=8000	2	23,8	
	3	Ф6 AI	ℓ=480	57	0,11	
3КР180С-2	1	Ф22 AIII	ℓ=18050	2	53,8	164,4
	2	Ф22 AIII	ℓ=8000	2	23,8	
	3	Ф6 AI	ℓ=480	84	0,11	
3КР180С-3	1	Ф25 AIII	ℓ=18050	2	69,5	214,9
	2	Ф25 AIII	ℓ=8100	2	31,2	
	3	Ф8 AI	ℓ=480	71	0,19	

Арматура класса A-I и A-III по ГОСТ 5781-82

Нач. отд.	Бродский		1.424.11-10.6С-41
Н. контр.	Саврянский		
Гл. спец.	Саврянский		
Зав. гр.	Кудричевская		Каркас 3КР180С; 3КР180С-11... 3КР180С-3
Исполн.	Копина		Стадия Р; Лист; Листов 1
Провер.	Третьль		ХАРЬКОВСКИЙ ПРОМСТРОЙНИИПРОЕКТ

Взам. инв. № | Подпись и дата | Инв. № подл.

3КР180С-4; 3КР180С-5

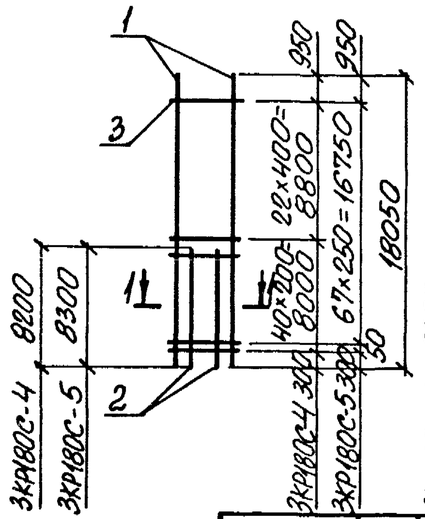

3КР180С-6; 3КР180С-7

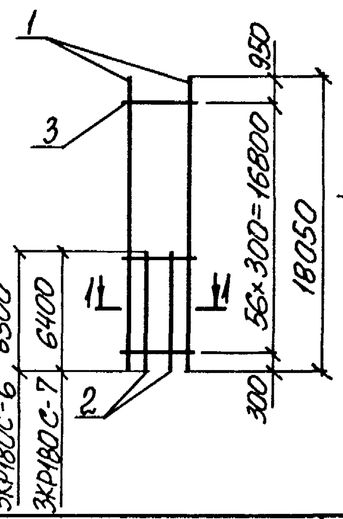

1-1

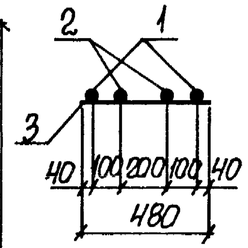

Марка каркаса	Поз.	Наименование	Кол.	Масса ед., кг	Общая масса, кг
3КР180С-4	1	ф28 AIII ℓ=18050	2	87,2	265,6
	2	ф28 AIII ℓ=8200	2	39,6	
	3	ф8 AI ℓ=480	63	0,19	
3КР180С-5	1	ф32 AIII ℓ=18050	2	113,9	345,7
	2	ф32 AIII ℓ=8300	2	52,4	
	3	ф8 AI ℓ=480	69	0,19	
3КР180С-6	1	ф20 AIII ℓ=18050	2	44,6	126,7
	2	ф20 AIII ℓ=6300	2	15,6	
	3	ф6 AI ℓ=480	57	0,11	
3КР180С-7	1	ф22 AIII ℓ=18050	2	53,8	152,1
	2	ф22 AIII ℓ=6400	2	19,1	
	3	ф6 AI ℓ=480	57	0,11	

Арматура класса A-I и A-III по ГОСТ 5781-82

Нач. отд.	Бродский		1.424.1-10.6С-42
Н. контр.	Савранский		
Гл. спец.	Савранский		
Зав. гр.	Кудричевская		Каркас 3КР180С-4... 3КР180С-7
Исполн.	Копина		Стадия: Р; Лист: ; Листов: 1
Провер.	Тремль		Харьковский промстройниипроект

Инв. № подл. | Подпись и дата | Взам. инв. №

3КР180С-8; 3КР180С-9

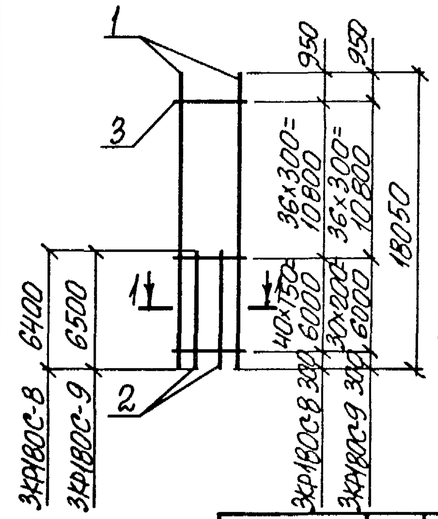

3КР180С-10

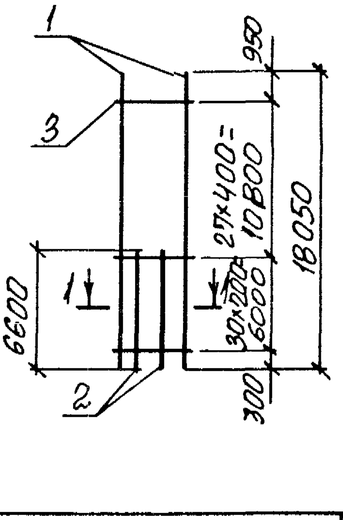

1-1

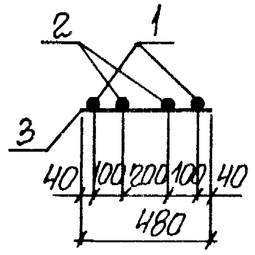

Марка каркаса	Поз.	Наименование	Кол.	Масса ед., кг	Общая масса, кг
3КР180С-8	1	ф22 AIII ℓ=18050	2	53,8	154,3
	2	ф22 AI ℓ=6400	2	19,1	
	3	ф6 AI ℓ=480	77	0,11	
3КР180С-9	1	ф25 AIII ℓ=18050	2	69,5	201,7
	2	ф25 AIII ℓ=6500	2	25,0	
	3	ф8 AI ℓ=480	67	0,19	
3КР180С-10	1	ф28 AIII ℓ=18050	2	87,2	249,2
	2	ф28 AIII ℓ=6600	2	31,9	
	3	ф8 AI ℓ=480	58	0,19	

Арматура класса A-I и A-III по ГОСТ 5781-82

Нач. отд.	Бродский		1.424.1-10.6С-43
Н. контр.	Савранский		
Гл. спец.	Савранский		
Зав. гр.	Кудричевская		Каркас 3КР180С-8... 3КР180С-10
Исполн.	Копина		Стадия: Р; Лист: ; Листов: 1
Провер.	Тремль		Харьковский промстройниипроект

Инв. № подл. | Подпись и дата | Взам. инв. №

3КР180С-11... 3КР180С-13

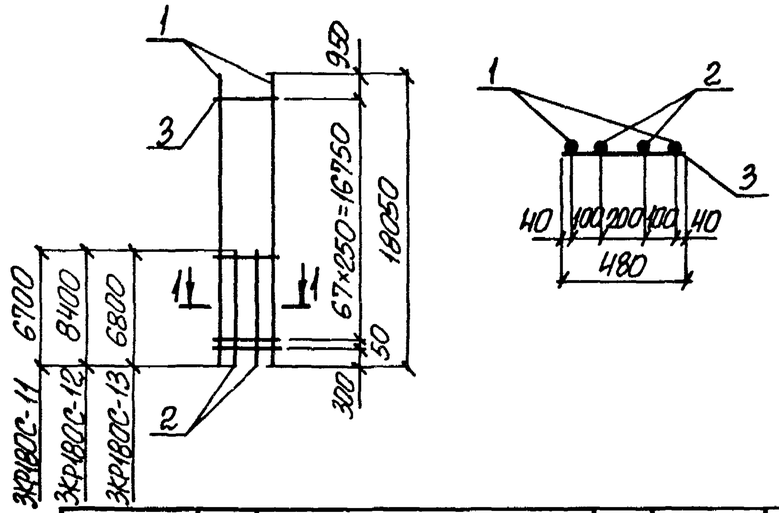

1-1

Марка каркаса	Поз.	Наименование		Кол.	Масса ед., кг	Общая масса, кг
3КР180С-11	1	ф32 AIII	ℓ=18050	2	113,9	325,5
	2	ф32 AIII	ℓ=6700	2	42,3	
	3	ф 8 AI	ℓ=480	69	0,19	
3КР180С-12	1	ф36 AIII	ℓ=18050	2	144,2	443,3
	2	ф36 AIII	ℓ=8400	2	67,1	
	3	ф10 AI	ℓ=480	69	0,30	
3КР180С-13	1	ф36 AIII	ℓ=18050	2	144,2	417,7
	2	ф36 AIII	ℓ=6800	2	54,3	
	3	ф10 AI	ℓ=480	69	0,30	

Арматура класса A-I и A-III по ГОСТ 5781-82

Нач. отд.	Бродский		1.424.1-10.6С-44
Н. контр.	Саврянский		
Гл. спец.	Саврянский		
Зав. гр.	Кудричевская		Каркас 3КР180С-11... 3КР180С-13
Исполн.	Копина		Стадия: Р; Лист; Листов: 1
Провер.	Тремль		Харьковский Промстройниипроект

Инв. № подл. | Подпись и дата | Взам. инв. №

3КР192С; 3КР192С-1 и 3КР192С-2; 3КР192С-3

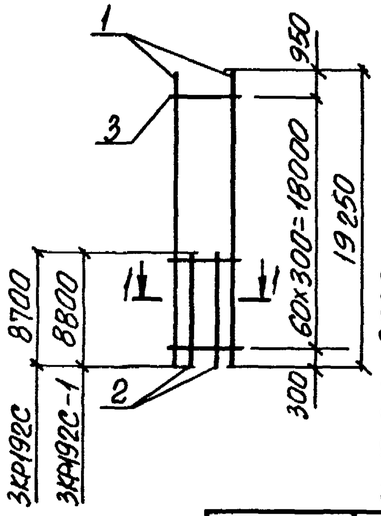

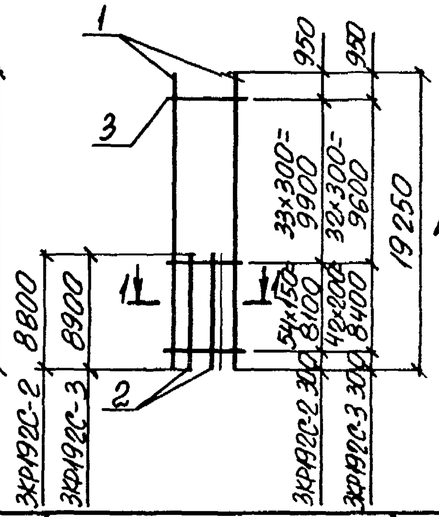

1-1

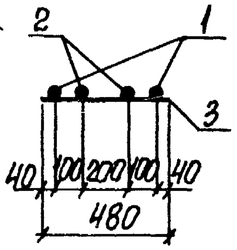

Марка каркаса	Поз.	Наименование		Кол.	Масса ед., кг	Общая масса, кг
3КР192С	1	ф20 AIII	ℓ=19250	2	47,6	144,9
	2	ф20 AIII	ℓ=8700	2	21,5	
	3	ф 6 AI	ℓ=480	61	0,11	
3КР192С-1	1	ф22 AIII	ℓ=19250	2	57,4	173,9
	2	ф22 AIII	ℓ=8800	2	26,2	
	3	ф 6 AI	ℓ=480	61	0,11	
3КР192С-2	1	ф22 AIII	ℓ=19250	2	57,4	176,9
	2	ф22 AIII	ℓ=8800	2	26,2	
	3	ф6 AI	ℓ=480	88	0,11	
3КР192С-3	1	ф25 AIII	ℓ=19250	2	74,1	231,1
	2	ф25 AIII	ℓ=8900	2	34,3	
	3	ф 8 AI	ℓ=480	75	0,19	

Арматура класса A-I и A-III по ГОСТ 5781-82

Нач. отд.	Бродский		1.424.1-10.6С-45
Н. контр.	Саврянский		
Гл. спец.	Саврянский		
Зав. гр.	Кудричевская		Каркас 3КР192С; 3КР192С-1...3КР192С-3
Исполн.	Копина		Стадия: Р; Лист; Листов: 1
Провер.	Тремль		Харьковский Промстройниипроект

Инв. № подл. | Подпись и дата | Взам. инв. №

3КР192С-4; 3КР192С-5

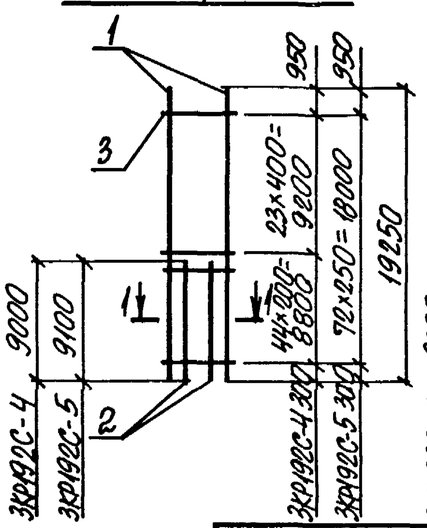

3КР192С-6; 3КР192С-7

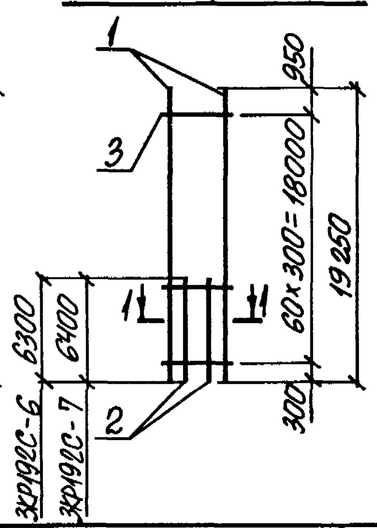

1-1

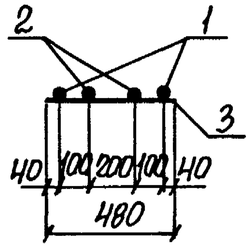

Марка каркаса	Поз.	Наименование		Кол.	Масса ед., кг	Общая масса, кг
3КР192С-4	1	ф28 AIII	ℓ=19250	2	93,0	285,9
	2	ф28 AIII	ℓ=9000	2	43,5	
	3	ф8 AI	ℓ=480	68	0,19	
3КР192С-5	1	ф32 AIII	ℓ=19250	2	121,5	371,7
	2	ф32 AIII	ℓ=9100	2	57,4	
	3	ф8 AI	ℓ=480	73	0,19	
3КР192С-6	1	ф20 AIII	ℓ=19250	2	47,6	133,1
	2	ф20 AIII	ℓ=6300	2	15,6	
	3	ф6 AI	ℓ=480	61	0,11	
3КР192С-7	1	ф22 AIII	ℓ=19250	2	57,4	159,7
	2	ф22 AIII	ℓ=6400	2	19,1	
	3	ф6 AI	ℓ=480	61	0,11	

Арматура класса A-I и A-III по ГОСТ 5781-82

Нач. отд.	Бродский		1.424.1-10.6С-46
Н. контр.	Саврянский		
Гл. спец.	Саврянский		
Зав. гр.	Кудричевская		Каркас 3КР192С-4 ... 3КР192С-7
Исполн.	Копина		Стадия: Р; Лист: ; Листов: 1
Провер.	Тремль		Харьковский Промстройниипроект

Инв. № подл. | Подпись и дата | Взам. инв. №

Формат А4

3КР192С-8; 3КР192С-9

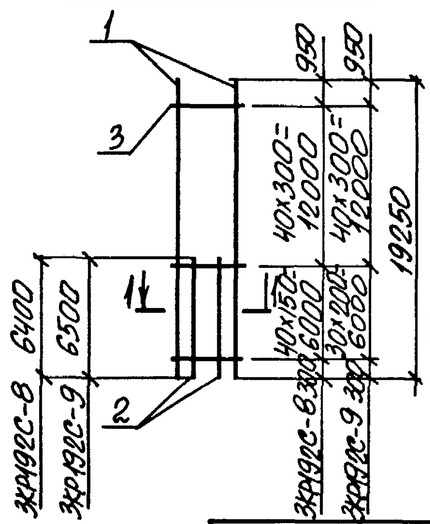

3КР192С-10

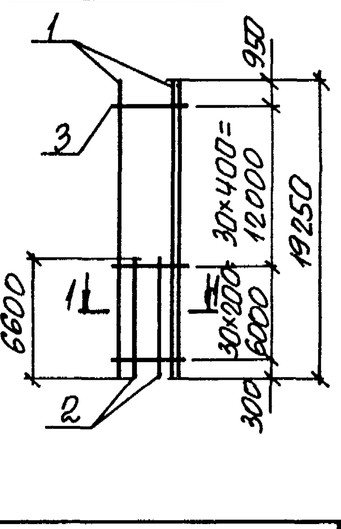

1-1

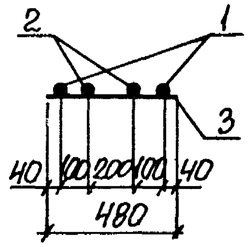

Марка каркаса	Поз.	Наименование		Кол.	Масса ед., кг	Общая масса, кг
3КР192С-8	1	ф22 AIII	ℓ=19250	2	57,4	161,9
	2	ф22 AIII	ℓ=6400	2	19,1	
	3	ф6 AI	ℓ=480	81	0,11	
3КР192С-9	1	ф25 AIII	ℓ=19250	2	74,1	211,7
	2	ф25 AIII	ℓ=6500	2	25,0	
	3	ф8 AI	ℓ=480	71	0,19	
3КР192С-10	1	ф28 AIII	ℓ=19250	2	93,0	261,4
	2	ф28 AIII	ℓ=6600	2	31,9	
	3	ф8 AI	ℓ=480	61	0,19	

Арматура класса A-I и A-III по ГОСТ 5781-82

Нач. отд.	Бродский		1.424.1-10.6С-47
Н. контр.	Саврянский		
Гл. спец.	Саврянский		
Зав. гр.	Кудричевская		Каркас 3КР192С-8 ... 3КР192С-10
Исполн.	Копина		Стадия: Р; Лист: ; Листов: 1
Провер.	Тремль		Харьковский Промстройниипроект

Инв. № подл. | Подпись и дата | Взам. инв. №

23998-04 11

Формат А4

3КР192С-11... 3КР192С-13

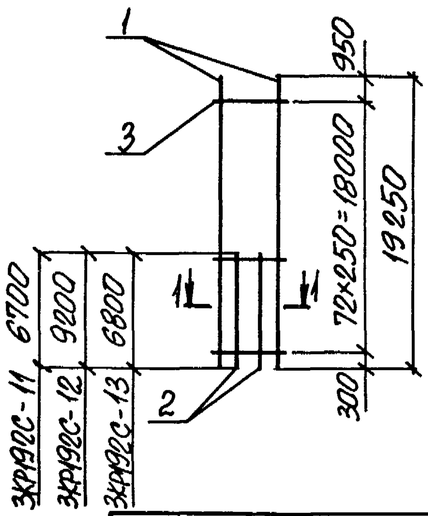

1-1

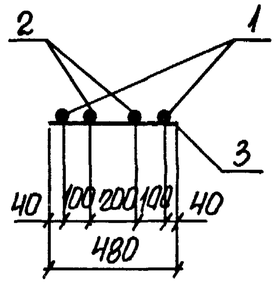

Марка каркаса	Поз.	Наименование		Кол.	Масса ед., кг	Общая масса, кг
3КР192С-11	1	ф32 AIII	ℓ=19250	2	121,5	341,5
	2	ф32 AIII	ℓ=6700	2	42,3	
	3	ф8 AI	ℓ=480	73	0,19	
3КР192С-12	1	ф36 AIII	ℓ=19250	2	153,8	476,5
	2	ф36 AIII	ℓ=9200	2	73,5	
	3	ф10 AI	ℓ=480	73	0,30	
3КР192С-13	1	ф36 AIII	ℓ=19250	2	153,8	438,1
	2	ф36 AIII	ℓ=6800	2	54,3	
	3	ф10 AI	ℓ=480	73	0,30	

Арматура класса A-I и A-III по ГОСТ 5781-82

Нач. отд.	Бродский		
Н. контр.	Савранский		
Гл. спец.	Савранский		
Зав. гр.	Кудричевская		
Исполн.	Колина		
Провер.	Тремль		

1.424.1-10.6С-48

Каркас 3КР192С-11... 3КР192С-13

Стадия	Лист	Листов
Р		1

ХАРЬКОВСКИЙ ПРОМСТРОЙНИИПРОЕКТ

Инв. № подл. | Подпись и дата | Взам. инв. №

4КР168С;4КР168С-1

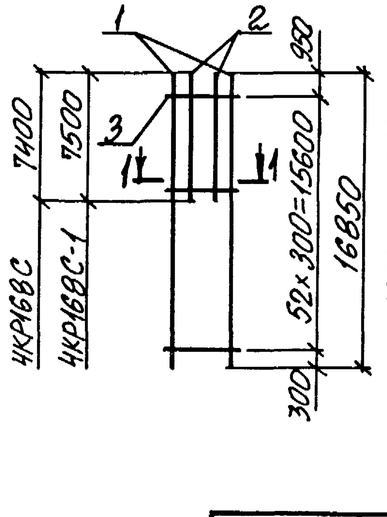

4КР168С-2; 4КР168С-3

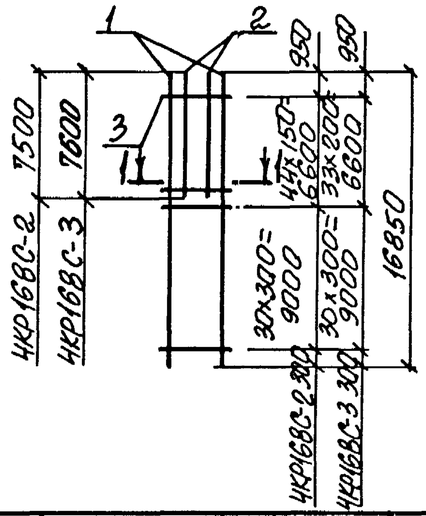

1-1

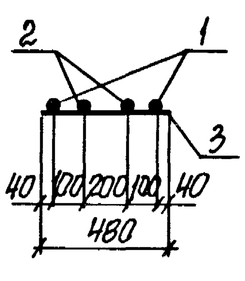

Марка каркаса	Поз.	Наименование		Кол.	Масса ед., кг	Общая масса, кг
4КР168С	1	ф20 AIII	ℓ=16850	2	41,6	125,6
	2	ф20 AIII	ℓ=7400	2	18,3	
	3	ф6 AI	ℓ=480	53	0,11	
4КР168С-1	1	ф22 AIII	ℓ=16850	2	50,2	151,0
	2	ф22 AIII	ℓ=7500	2	22,4	
	3	ф6 AI	ℓ=480	53	0,11	
4КР168С-2	1	ф22 AIII	ℓ=16850	2	50,2	153,5
	2	ф22 AIII	ℓ=7500	2	22,4	
	3	ф6 AI	ℓ=480	75	0,11	
4КР168С-3	1	ф25 AIII	ℓ=16850	2	64,9	200,6
	2	ф25 AIII	ℓ=7600	2	29,3	
	3	ф8 AI	ℓ=480	64	0,19	

Арматура класса A-I и A-III по ГОСТ 5781-82

Нач. отд.	Бродский		
Н. контр.	Савранский		
Гл. спец.	Савранский		
Зав. гр.	Кудричевская		
Исполн.	Колина		
Провер.	Тремль		

1.424.1-10.6С-49

Каркас 4КР168С;4КР168С-1... 4КР168С-3

Стадия	Лист	Листов
Р		1

ХАРЬКОВСКИЙ ПРОМСТРОЙНИИПРОЕКТ

Инв. № подл. | Подпись и дата | Взам. инв. №

4КР168С-4

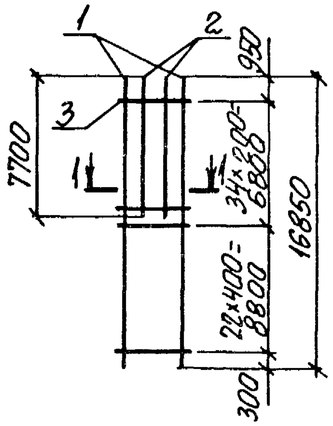

4КР168С-5; 4КР168С-6

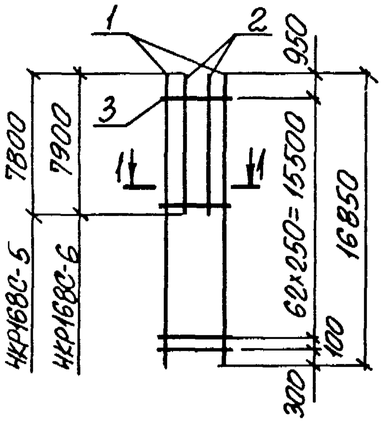

1-1

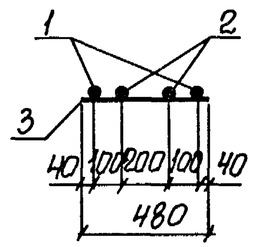

Марка каркаса	Поз.	Наименование		Кол.	Масса ед., кг	Общая масса, кг
4КР168С-4	1	ф28 AIII	ℓ=16850	2	81,4	248,0
	2	ф28 AIII	ℓ= 7700	2	37,2	
	3	ф8 AI	ℓ=480	57	0,19	
4КР168С-5	1	ф32 AIII	ℓ=16850	2	106,3	323,2
	2	ф32 AIII	ℓ= 7800	2	49,2	
	3	ф8 AI	ℓ=480	64	0,19	
4КР168С-6	1	ф36 AIII	ℓ=16850	2	134,6	414,6
	2	ф36 AIII	ℓ= 7900	2	63,1	
	3	ф10 AI	ℓ=480	64	0,30	

Арматура класса A-I и A-III по ГОСТ 5781-82

Нач. отд.	Бродский		1.424.1-10.6С-50
Н. контр.	Савранский		
Гл. спец.	Савранский		
Зав. гр.	Кудричевская		Каркас 4КР168С-4... 4КР168С-6
Исполн.	Копина		Стадия Р; Лист; Листов 1
Провер.	Тремпль		Харьковский Промстройниипроект

Инв. № подл. | Подпись и дата | Взам. инв. №

4КР168С-7; 4КР168С-8

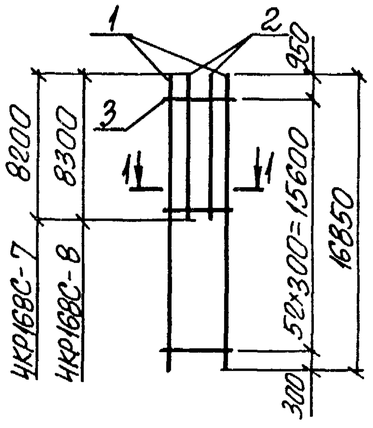

4КР168С-9; 4КР168С-10

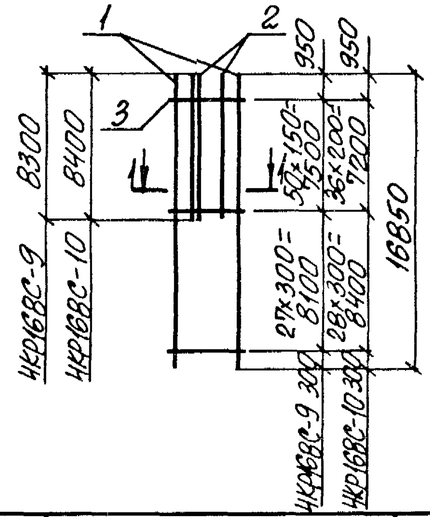

1-1

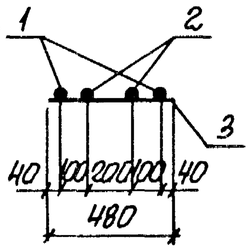

Марка каркаса	Поз.	Наименование		Кол.	Масса ед., кг	Общая масса, кг
4КР168С-7	1	ф20 AIII	ℓ=16850	2	41,6	129,6
	2	ф20 AIII	ℓ= 8200	2	20,3	
	3	ф6 AI	ℓ=480	53	0,11	
4КР168С-8	1	ф22 AIII	ℓ=16850	2	50,2	155,4
	2	ф22 AIII	ℓ= 8300	2	24,7	
	3	ф6 AI	ℓ=480	53	0,11	
4КР168С-9	1	ф22 AIII	ℓ=16850	2	50,2	158,4
	2	ф22 AIII	ℓ= 8300	2	24,7	
	3	ф6 AI	ℓ=480	78	0,11	
4КР168С-10	1	ф25 AIII	ℓ=16850	2	64,9	206,8
	2	ф25 AIII	ℓ= 8400	2	32,3	
	3	ф8 AI	ℓ=480	65	0,19	

Арматура класса A-I и A-III по ГОСТ 5781-82

Нач. отд.	Бродский		1.424.1-10.6С-51
Н. контр.	Савранский		
Гл. спец.	Савранский		
Зав. гр.	Кудричевская		Каркас 4КР168С-7... 4КР168С-10
Исполн.	Копина		Стадия Р; Лист; Листов 1
Провер.	Тремпль		Харьковский Промстройниипроект

Инв. № подл. | Подпись и дата | Взам. инв. №

4КР168С-11

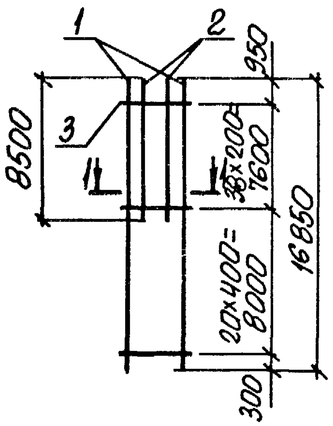

4КР168С-12; 4КР168С-13

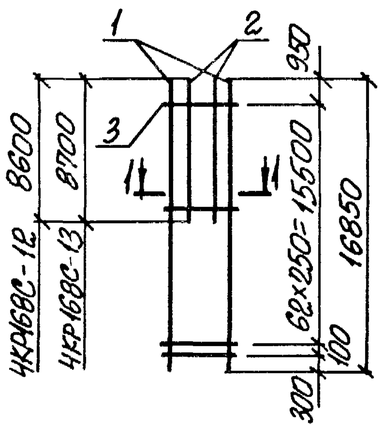

1-1

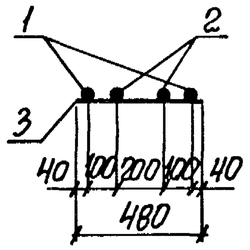

Марка каркаса	Поз.	Наименование		Кол.	Масса ед., кг	Общая масса, кг
4КР168С-11	1	ф28 AIII	ℓ=16850	2	81,4	256,2
	2	ф28 AIII	ℓ=8500	2	41,1	
	3	ф 8 AI	ℓ=480	59	0,19	
4КР168С-12	1	ф32 AIII	ℓ=16850	2	106,3	333,4
	2	ф32 AIII	ℓ=8600	2	54,3	
	3	ф 8 AI	ℓ=480	64	0,19	
4КР168С-13	1	ф36 AIII	ℓ=16850	2	134,6	427,4
	2	ф36 AIII	ℓ=8700	2	69,5	
	3	ф10 AI	ℓ=480	64	0,30	

Арматура класса A-I и A-III по ГОСТ 5781-82

Нач. отд.	Бродский		1.424.1-10.6С-52
Н.контр.	Саврянский		
Гл.спец.	Саврянский		
Зав. гр.	Кудричевская		Каркас 4КР168С-11...4КР168С-13
Исполн.	Копина		Стадия: Р; Лист: ; Листов: 1
Провер.	Тремль		Харьковский Промстройниипроект

Инв.№ подл. | Подпись и дата | Взам. инв.№

4КР168С-14; 4КР168С-15

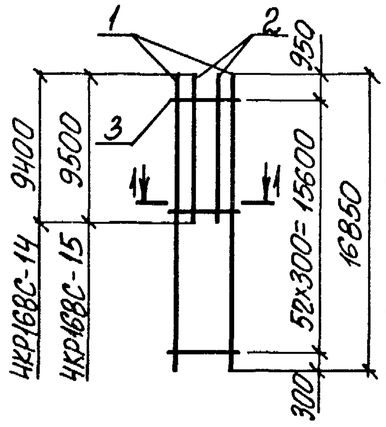

4КР168С-16; 4КР168С-17

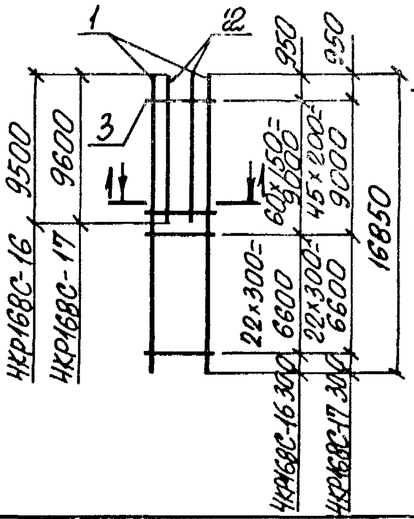

1-1

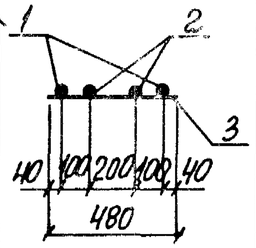

Марка каркаса	Поз.	Наименование		Кол.	Масса ед., кг	Общая масса, кг
4КР168С-14	1	ф20 AIII	ℓ=16850	2	41,6	135,4
	2	ф20 AIII	ℓ=9400	2	23,2	
	3	ф 6 AI	ℓ=480	53	0,11	
4КР168С-15	1	ф22 AIII	ℓ=16850	2	50,2	162,8
	2	ф22 AIII	ℓ=9500	2	28,3	
	3	ф 6 AI	ℓ=480	53	0,11	
4КР168С-16	1	ф22 AIII	ℓ=16850	2	50,2	166,1
	2	ф22 AIII	ℓ=9500	2	28,3	
	3	ф 6 AI	ℓ=480	83	0,11	
4КР168С-17	1	ф25 AIII	ℓ=16850	2	64,9	216,7
	2	ф25 AIII	ℓ=9600	2	37,0	
	3	ф8 AI	ℓ=480	68	0,19	

Арматура класса A-I и A-III по ГОСТ 5781-82

Инв.№ подл. | Подпись и дата | Взам. инв.№

Нач. отд.	Бродский		1.424.1-10.6С-53
Н.контр.	Саврянский		
Гл.спец.	Саврянский		
Зав. гр.	Кудричевская		Каркас 4КР168С-14...4КР1168С-17
Исполн.	Копина		Стадия: Р; Лист: ; Листов: 1
Провер.	Тремль		Харьковский Промстройниипроект

4КР168С-18

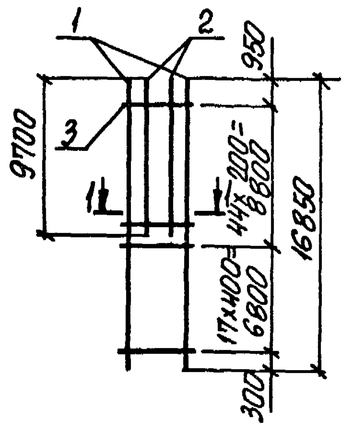

4КР168С-19; 4КР168С-20

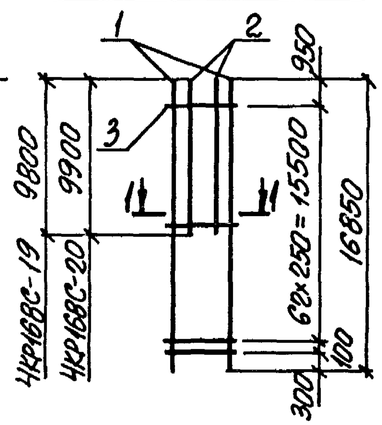

1-1

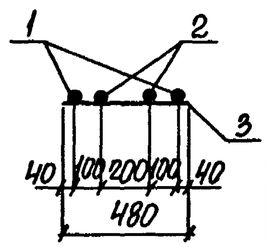

Марка каркаса	Поз.	Наименование	Кол.	Масса ед., кг	Общая масса, кг
4КР168С-18	1	Ø28 AIII L=16850	2	81,4	268,4
	2	Ø28 AIII L=9700	2	46,9	
	3	Ø8 AI L=480	62	0,19	
4КР168С-19	1	Ø32 AIII L=16850	2	106,3	384,4
	2	Ø32 AIII L=9800	2	61,8	
	3	Ø8 AI L=480	64	0,19	
4КР168С-20	1	Ø36 AIII L=16850	2	134,6	446,6
	2	Ø36 AIII L=9900	2	79,1	
	3	Ø10 AI L=480	64	0,30	

Арматура класса A-I и A-III по ГОСТ 5781-82

Взам. инв. № | Подпись и дата | Инв. № подл.

Нач. отд.	Бродский		
Н. контр.	Саврянский		
Гл. спец.	Саврянский		
Зав. гр.	Кудричевская		
Исполн.	Копина		
Провер.	Тремль		

1.424.1-10.6С-54

Каркас 4КР168С-18... 4КР168С-20

Стадия	Лист	Листов
Р		1

ХАРЬКОВСКИЙ ПРОМСТРОЙНИИПРОЕКТ

4КР180С; 4КР180С-1

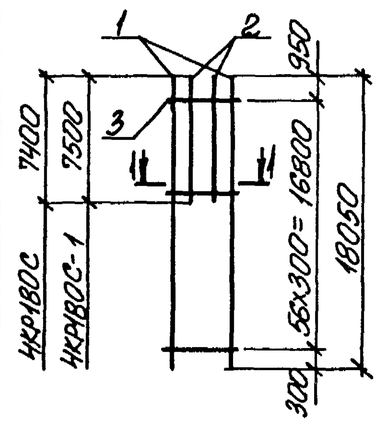

4КР180С-2; 4КР180С-3

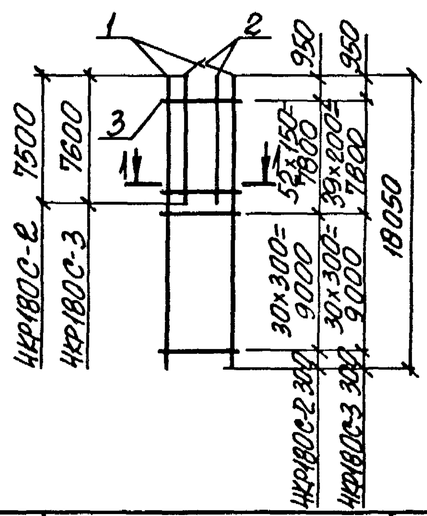

1-1

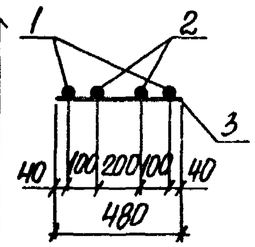

Марка каркаса	Поз.	Наименование	Кол.	Масса ед., кг	Общая масса, кг
4КР180С	1	Ø20 AIII L=18050	2	44,6	132,1
	2	Ø20 AIII L=7400	2	18,3	
	3	Ø6 AI L=480	57	0,11	
4КР180С-1	1	Ø22 AIII L=18050	2	53,8	158,7
	2	Ø22 AIII L=7500	2	22,4	
	3	Ø6 AI L=480	57	0,11	
4КР180С-2	1	Ø22 AIII L=18050	2	53,8	161,5
	2	Ø22 AIII L=7500	2	22,4	
	3	Ø6 AI L=480	83	0,11	
4КР180С-3	1	Ø25 AIII L=18050	2	69,5	210,9
	2	Ø25 AIII L=7600	2	29,3	
	3	Ø8 AI L=480	70	0,19	

Арматура класса A-I и A-III по ГОСТ 5781-82

Взам. инв. № | Подпись и дата | Инв. № подл.

Нач. отд.	Бродский		
Н. контр.	Саврянский		
Гл. спец.	Саврянский		
Зав. гр.	Кудричевская		
Исполн.	Копина		
Провер.	Тремль		

1.424.1-10.6С-55

Каркас 4КР180С; 4КР180С-1... 4КР180С-3

Стадия	Лист	Листов
Р		1

ХАРЬКОВСКИЙ ПРОМСТРОЙНИИПРОЕКТ

4КР180С-4

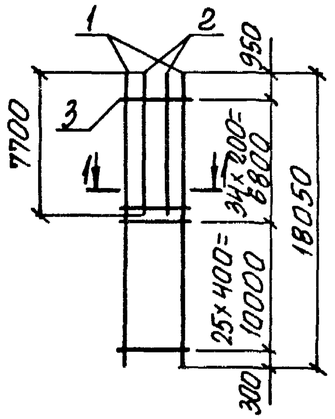

4КР180С-5; 4КР180С-6

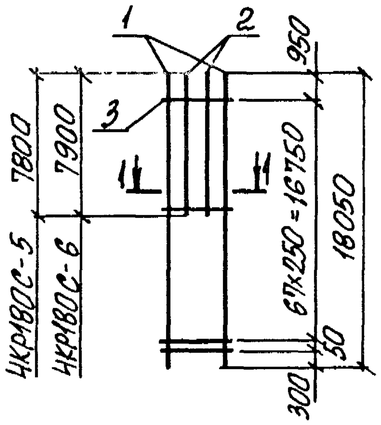

1-1

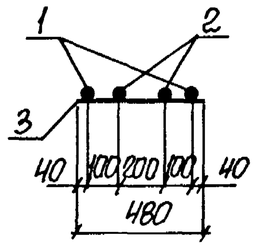

Марка каркаса	Поз.	Наименование		Кол.	Масса ед., кг	Общая масса кг
4КР180С-4	1	ф28 AIII	ℓ=18050	2	87,2	260,2
	2	ф28 AIII	ℓ=7700	2	37,2	
	3	ф8 AI	ℓ=480	60	0,19	
4КР180С-5	1	ф32 AIII	ℓ=18050	2	113,9	339,3
	2	ф32 AIII	ℓ=7800	2	49,2	
	3	ф8 AI	ℓ=480	69	0,19	
4КР180С-6	1	ф36 AIII	ℓ=18050	2	144,2	435,2
	2	ф36 AIII	ℓ=7900	2	63,1	
	3	ф10 AI	ℓ=480	69	0,30	

Арматура класса A-I и A-III по ГОСТ 5781-82

Нач. отд.	Бродский		
Н. контр.	Саврянский		
Гл. спец.	Саврянский		
Зав. гр.	Кудричевский		
Исполн.	Капина		
Провер.	Тремль		

1.424.1-10.6С-56

Каркас 4КР180С-4...4КР180С-6

Стадия	Лист	Листов
Р		1

ХАРЬКОВСКИЙ ПРОМСТРОЙНИИПРОЕКТ

Инв.№ подл. | Подпись и дата | Взам. инв.№

4КР180С-7; 4КР180С-8

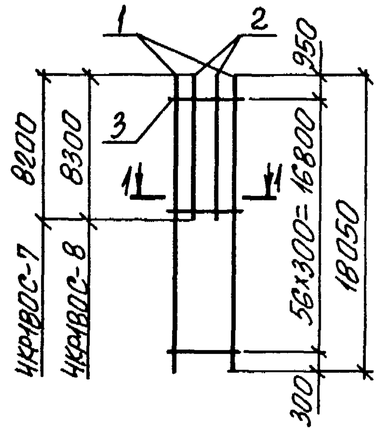

4КР180С-9; 4КР180С-10

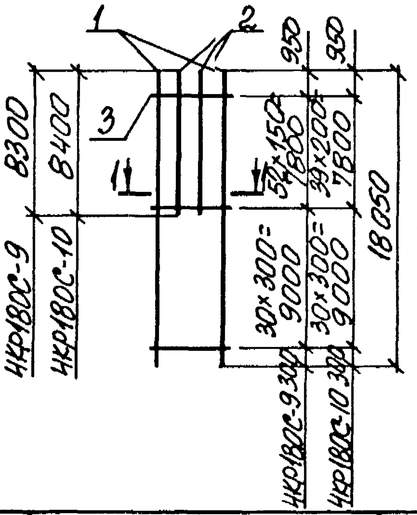

1-1

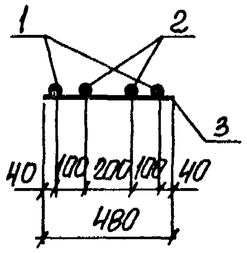

Марка каркаса	Поз.	Наименование		Кол.	Масса ед., кг	Общая масса, кг
4КР180С-7	1	ф20 AIII	ℓ=18050	2	44,6	136,1
	2	ф20 AIII	ℓ=8200	2	20,3	
	3	ф6 AI	ℓ=480	57	0,11	
4КР180С-8	1	ф22 AIII	ℓ=18050	2	53,8	163,3
	2	ф22 AIII	ℓ=8300	2	24,7	
	3	ф6 AI	ℓ=480	57	0,11	
4КР180С-9	1	ф22 AIII	ℓ=18050	2	53,8	166,2
	2	ф22 AIII	ℓ=8300	2	24,7	
	3	ф6 AI	ℓ=480	83	0,11	
4КР180С-10	1	ф25 AIII	ℓ=18050	2	69,5	216,9
	2	ф25 AIII	ℓ=8400	2	32,3	
	3	ф8 AI	ℓ=480	70	0,19	

Арматура класса A-I и A-III по ГОСТ 5781-82

Нач. отд.	Бродский		
Н. контр.	Саврянский		
Гл. спец.	Саврянский		
Зав. гр.	Кудричевский		
Исполн.	Капина		
Провер.	Тремль		

1.424.1-10.6С-57

Каркас 4КР180С-7...4КР180С-10

Стадия	Лист	Листов
Р		1

ХАРЬКОВСКИЙ ПРОМСТРОЙНИИПРОЕКТ

Инв.№ подл. | Подпись и дата | Взам. инв.№

4КР180С-11

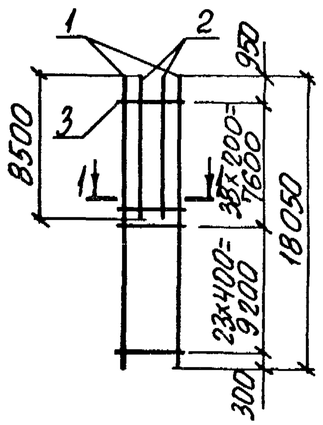

4КР180С-12; 4КР180С-13

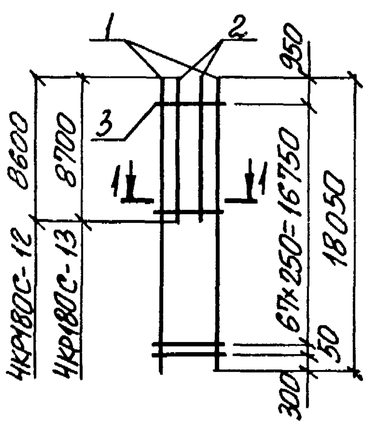

1-1

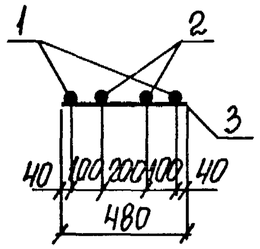

Марка каркаса	Поз.	Наименование		Кол.	Масса ед., кг	Общая масса, кг
4КР180С-11	1	ф28 A-III	ℓ=18050	2	87,2	268,4
	2	ф28 A-III	ℓ=8500	2	41,1	
	3	ф8 A-I	ℓ=480	62	0,19	
4КР180С-12	1	ф32 A-III	ℓ=18050	2	113,9	349,5
	2	ф32 A-III	ℓ=8600	2	54,3	
	3	ф8 A-I	ℓ=480	69	0,19	
4КР180С-13	1	ф36 A-III	ℓ=18050	2	144,2	448,1
	2	ф36 A-III	ℓ=8700	2	69,5	
	3	ф10 A-I	ℓ=480	69	0,30	

Арматура класса A-I и A-III по ГОСТ 5781-82

Нач. отд.	Бродский		1.424.1-10.6С-58
Н. контр.	Саврянский		
Гл. спец.	Саврянский		
Зав. гр.	Кудрявская		Каркас 4КР180С-11...4КР180С-13
Исполн.	Калина		Стадия: Р; Лист: ; Листов: 1
Провер.	Тремль		Харьковский Промстройниипроект

Инв. № подл. | Подпись и дата | Взам. инв. №

4КР180С-14; 4КР180С-15

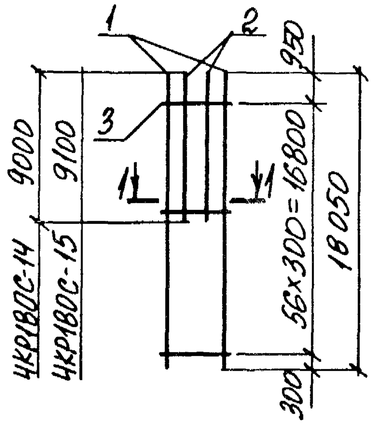

4КР180С-16; 4КР180С-17

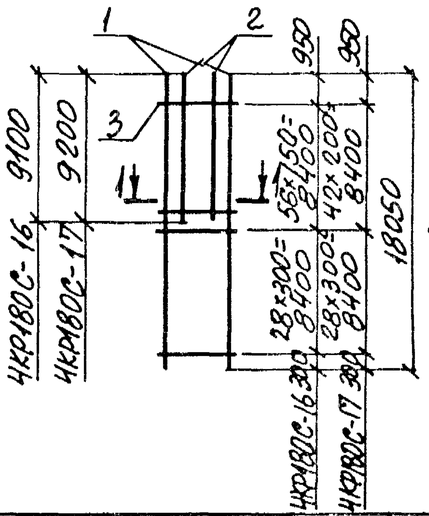

1-1

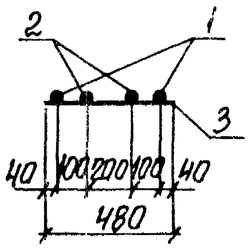

Марка каркаса	Поз.	Наименование		Кол.	Масса ед., кг	Общая масса, кг
4КР180С-14	1	ф20 A-III	ℓ=18050	2	44,6	140,1
	2	ф20 A-III	ℓ=9000	2	22,3	
	3	ф6 A-I	ℓ=480	57	0,11	
4КР180С-15	1	ф22 A-III	ℓ=18050	2	53,8	168,1
	2	ф22 A-III	ℓ=9100	2	27,1	
	3	ф6 A-I	ℓ=480	57	0,11	
4КР180С-16	1	ф22 A-III	ℓ=18050	2	53,8	171,2
	2	ф22 A-III	ℓ=9100	2	27,1	
	3	ф6 A-I	ℓ=480	85	0,11	
4КР180С-17	1	ф25 A-III	ℓ=18050	2	69,5	223,3
	2	ф25 A-III	ℓ=9200	2	35,4	
	3	ф8 A-I	ℓ=480	71	0,19	

Арматура класса A-II и A-III по ГОСТ 5781-82

Нач. отд.	Бродский		1.424..1-10.6С-59
Н. контр.	Саврянский		
Гл. спец.	Саврянский		
Зав. гр.	Кудрявская		Каркас 4КР180С-14...4КР180С-17
Исполн.	Калина		Стадия: Р; Лист: ; Листов: 1
Провер.	Тремль		Харьковский Промстройниипроект

Инв. № подл. | Подпись и дата | Взам. инв. №

23999-011 17

4КР180С-18

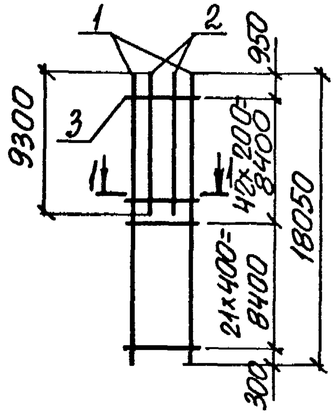

4КР180С-19; 4КР180С-20

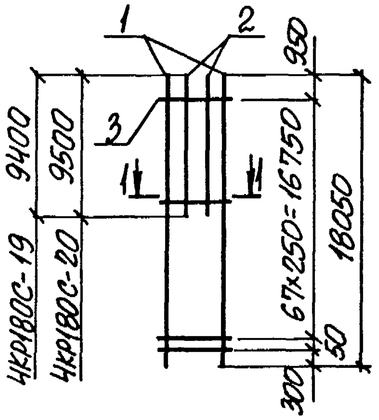

1-1

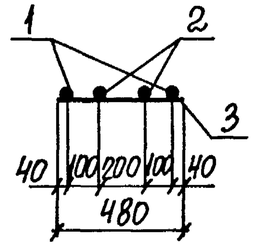

Марка каркаса	Поз.	Наименование	Кол.	Масса ед., кг	Общая масса, кг
4КР180С-18	1	ф28 А-III ℓ=18050	2	87,2	276,4
	2	ф28 А-III ℓ=9300	2	44,9	
	3	ф8 А-I ℓ=480	64	0,19	
4КР180С-19	1	ф32 А-III ℓ=18050	2	113,9	359,5
	2	ф32 А-III ℓ=9400	2	59,3	
	3	ф8 А-I ℓ=480	69	0,19	
4КР180С-20	1	ф36 А-III ℓ=18050	2	144,2	460,9
	2	ф36 А-III ℓ=9500	2	75,9	
	3	ф10 А-I ℓ=480	69	0,30	

Арматура класса А-I и А-III по ГОСТ 5781-82

Взам. инв. № | Подпись и дата | Инв. № подл.

Нач. отд.	Бродский		
Н. контр.	Савранский		
Гл. спец.	Савранский		
Зав. гр.	Кудричевская		
Исполн.	Копина		
Провер.	Тремль		

1.424.1-10.6С-60

Каркас 4КР180С-18...4КР180С-20

Стадия	Лист	Листов
Р		1

ХАРЬКОВСКИЙ ПРОМСТРОЙНИИПРОЕКТ

4КР192С; 4КР192С-1

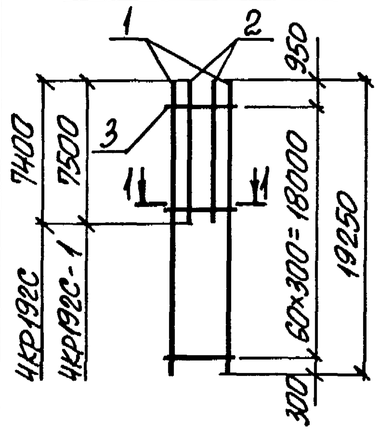

4КР192С-2; 4КР192С-3

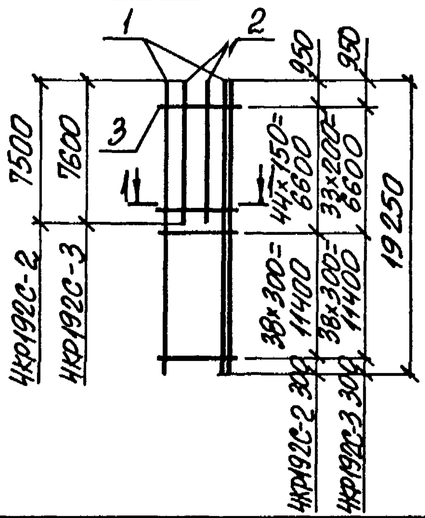

1-1

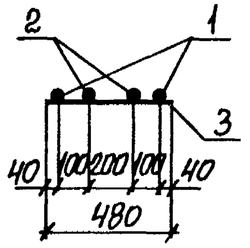

Марка каркаса	Поз.	Наименование	Кол.	Масса ед., кг	Общая масса, кг
4КР192С	1	ф20 А-III ℓ=19250	2	47,6	138,5
	2	ф20 А-III ℓ=7400	2	18,3	
	3	ф6 А-I ℓ=480	61	0,11	
4КР192С-1	1	ф22 А-III ℓ=19250	2	57,4	166,3
	2	ф22 А-III ℓ=7500	2	22,4	
	3	ф6 А-I ℓ=480	61	0,11	
4КР192С-2	1	ф22 А-III ℓ=19250	2	57,4	168,7
	2	ф22 А-III ℓ=7500	2	22,4	
	3	ф6 А-I ℓ=480	83	0,11	
4КР192С-3	1	ф25 А-III ℓ=19250	2	74,1	220,5
	2	ф25 А-III ℓ=7600	2	29,3	
	3	ф8 А-I ℓ=480	72	0,19	

Арматура класса А-I и А-III по ГОСТ 5781-82

Взам. инв. № | Подпись и дата | Инв. № подл.

Нач. отд.	Бродский		
Н. контр.	Савранский		
Гл. спец.	Савранский		
Зав. гр.	Кудричевская		
Исполн.	Копина		
Провер.	Тремль		

1.424.11-10.6С-61

Каркас 4КР192С; 4КР192С-1....4КР192С-3

Стадия	Лист	Листов
Р		1

ХАРЬКОВСКИЙ ПРОМСТРОЙНИИПРОЕКТ

4КР192С-4

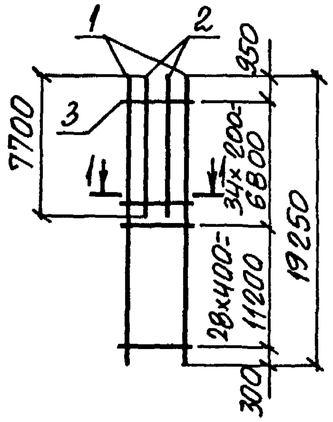

4КР192С-5; 4КР192С-6

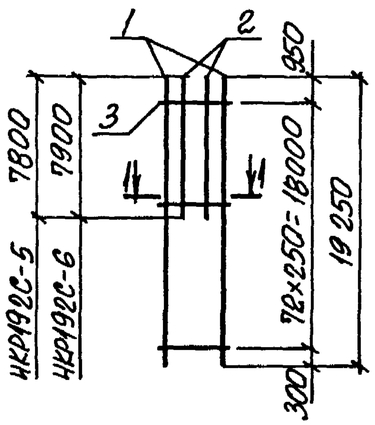

1-1

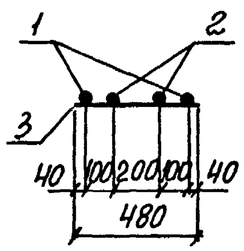

Марка каркаса	Поз.	Наименование		Кол.	Масса ед., кг	Общая масса, кг
4КР192С-4	1	ф28 A-III	ℓ=19250	2	93,0	272,4
	2	ф28 A-III	ℓ=7700	2	37,2	
	3	ф8 A-I	ℓ=480	63	0,19	
4КР192С-5	1	ф32 A-III	ℓ=19250	2	121,5	355,3
	2	ф32 A-III	ℓ=7800	2	49,2	
	3	ф8 A-I	ℓ=480	73	0,19	
4КР192С-6	1	ф36 A-III	ℓ=19250	2	153,8	455,7
	2	ф36 A-III	ℓ=7900	2	63,1	
	3	ф10 A-I	ℓ=480	73	0,30	

Арматура класса A-I и A-III по ГОСТ 5781-82

Нач. отд.	Бродский		1.424.1-10.6С-62
Н. контр.	Савранский		
Гл. спец.	Савранский		
Зав. гр.	Кудричевская		Каркас 4КР192С-4... 4КР192С-6
Исполн.	Копина		Стадия: Р; Лист: ; Листов: 1
Провер.	Тремль		Харьковский Промстройниипроект

Инв. № подл. | Подпись и дата | Взам. инв. №

4КР192С-7; 4КР192С-8

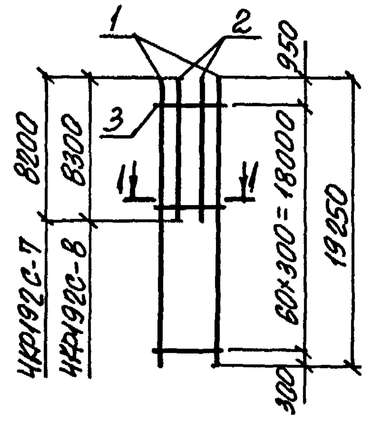

4КР192С-9; 4КР192С-10

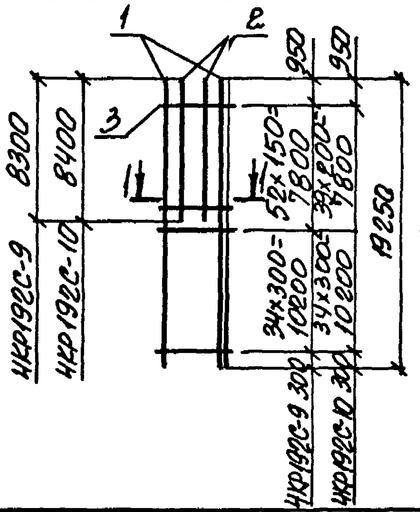

1-1

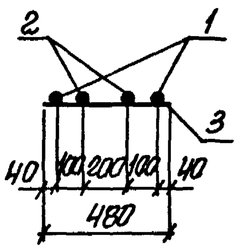

Марка каркаса	Поз.	Наименование		Кол.	Масса ед., кг	Общая масса, кг
4КР192С-7	1	ф20 A-III	ℓ=19250	2	47,6	142,5
	2	ф20 A-III	ℓ=8200	2	20,3	
	3	ф6 A-I	ℓ=480	61	0,11	
4КР192С-8	1	ф22 A-III	ℓ=19250	2	57,4	170,9
	2	ф22 A-III	ℓ=8300	2	24,7	
	3	ф6 A-I	ℓ=480	61	0,11	
4КР192С-9	1	ф22 A-III	ℓ=19250	2	57,4	173,8
	2	ф22 A-III	ℓ=8300	2	24,7	
	3	ф6 A-I	ℓ=480	87	0,11	
4КР192С-10	1	ф25 A-III	ℓ=19250	2	74,1	226,9
	2	ф25 A-III	ℓ=8400	2	32,3	
	3	ф8 A-I	ℓ=480	74	0,19	

Арматура класса A-I и A-III по ГОСТ 5781-82

Нач. отд.	Бродский		1.424.1-10.6С-63
Н. контр.	Савранский		
Гл. спец.	Савранский		
Зав. гр.	Кудричевская		Каркас 4КР192С-7... 4КР192С-10
Исполн.	Копина		Стадия: Р; Лист: ; Листов: 1
Провер.	Тремль		Харьковский Промстройниипроект

Инв. № подл. | Подпись и дата | Взам. инв. №

4КР192С-11

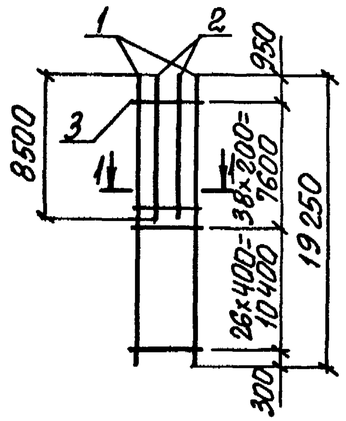

4КР192С-12; 4КР192С-13

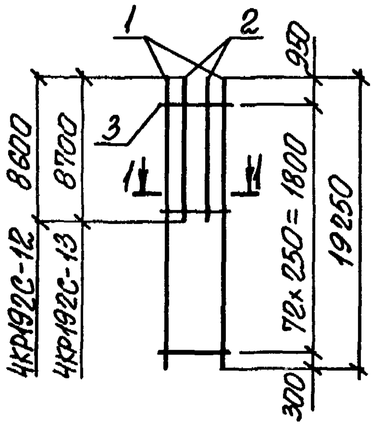

1-1

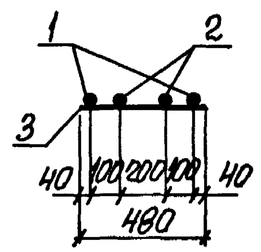

Марка каркаса	Поз	Наименование		Кол.	Масса ед., кг	Общая масса кг
4КР192С-11	1	ф28 А-III	ℓ=19250	2	93,0	280,6
	2	ф28 А-III	ℓ=8500	2	41,1	
	3	ф8 А-I	ℓ=480	65	0,19	
4КР192С-12	1	ф32 А-III	ℓ=19250	2	121,5	365,5
	2	ф32 А-III	ℓ=8600	2	54,3	
	3	ф8 А-I	ℓ=480	73	0,19	
4КР192С-13	1	ф36 А-III	ℓ=19250	2	153,8	468,5
	2	ф36 А-III	ℓ=8700	2	69,5	
	3	ф10 А-I	ℓ=480	73	0,30	

Арматура класса А-I и А-III по ГОСТ 5781-82

Нач. отд.	Бродский		
Н. контр.	Савранский		
Гл. спец.	Савранский		
Зав. гр.	Кудричевская		
Исполн.	Копина		
Провер.	Трепль		

1.424.1-10.6С-64

Каркас 4КР192С-11... 4КР192С-13

Стадия	Лист	Листов
Р		1

ХАРЬКОВСКИЙ ПРОМСТРОЙНИИПРОЕКТ

Инв. № подл. | Подпись и дата | Взам. инв. №

4КР192С-14; 4КР192С-15

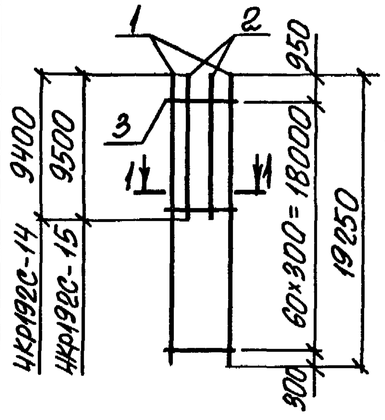

4КР192С-16; 4КР192С-17

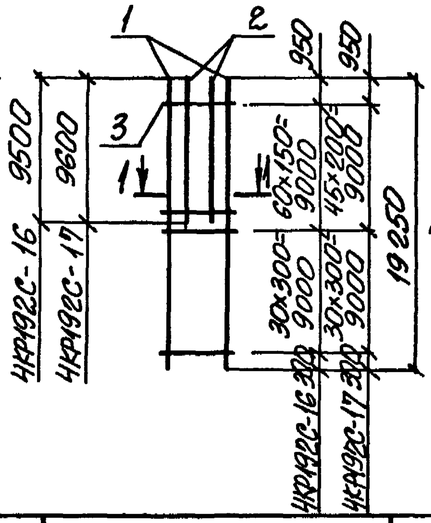

1-1

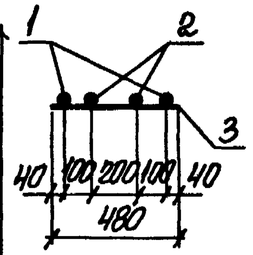

Марка каркаса	Поз.	Наименование		Кол.	Масса ед., кг	Общая масса, кг
4КР192С-14	1	ф20 А-III	ℓ=19250	2	47,6	148,3
	2	ф20 А-III	ℓ=9400	2	23,2	
	3	ф6 А-I	ℓ=480	61	0,11	
4КР192С-15	1	ф22 А-III	ℓ=19250	2	57,4	178,1
	2	ф22 А-III	ℓ=9500	2	28,3	
	3	ф6 А-I	ℓ=480	61	0,11	
4КР192С-16	1	ф22 А-III	ℓ=19250	2	57,4	182,4
	2	ф22 А-III	ℓ=9500	2	28,3	
	3	ф6 А-I	ℓ=480	91	0,11	
4КР192С-17	1	ф25 А-III	ℓ=19250	2	74,1	236,6
	2	ф25 А-III	ℓ=9600	2	37,0	
	3	ф8 А-I	ℓ=480	76	0,19	

Арматура класса А-I и А-III по ГОСТ 5781-82

Нач. отд.	Бродский		
Н. контр.	Савранский		
Гл. спец.	Савранский		
Зав. гр.	Кудричевская		
Исполн.	Копина		
Провер.	Трепль		

1.424.1-10.6С-65

Каркас 4КР192С-14... 4КР192С-17

Стадия	Лист	Листов
Р		1

ХАРЬКОВСКИЙ ПРОМСТРОЙНИИПРОЕКТ

Инв. № подл. | Подпись и дата | Взам. инв. №

4КР192С-18

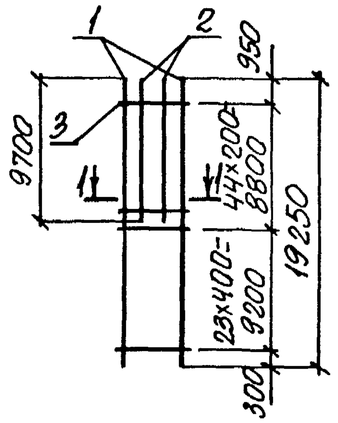

4КР192С-19; 4КР192С-20

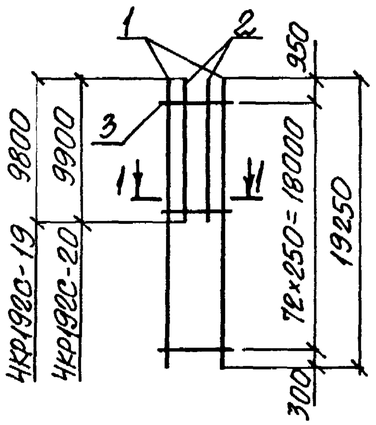

1-1

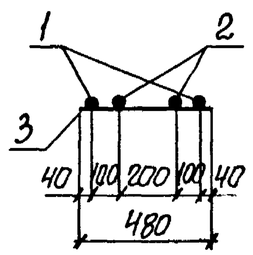

Марка каркаса	Поз.	Наименование	Кол.	Масса ед., кг	Общая масса, кг
4КР192С-18	1	ф28 A-III ℓ=19250	2	93,0	292,7
	2	ф28 A-III ℓ=9700	2	46,9	
	3	ф8 A-I ℓ=480	68	0,19	
4КР192С-19	1	ф32 A-III ℓ=19250	2	121,5	380,5
	2	ф32 A-III ℓ=9800	2	61,8	
	3	ф8 A-I ℓ=480	73	0,19	
4КР192С-20	1	ф36 A-III ℓ=19250	2	153,8	487,7
	2	ф36 A-III ℓ=9900	2	79,1	
	3	ф10 A-I ℓ=480	73	0,30	

Арматура класса A-I и A-III по ГОСТ 5781-82

Нач. отд.	Бродский		1.424.1-10.6С-66			
Н. контр.	Саврянский					
Гл. спец.	Саврянский					
Зав. гр.	Кудричевская		Каркас 4КР192С-18...4КР192С-20	Стадия	Лист	Листов
Исполн.	Копина			Р		1
Провер.	Трем.ль			Харьковский промстройниипроект		

Инв.№ подл. | Подпись и дата | Взам.инв.№

5КР117С; 5КР117С-1; 5КР117С-2

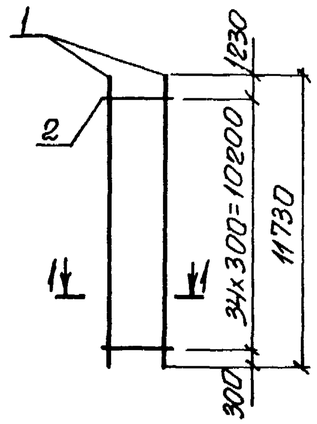

5КР117С-3; 5КР117С-4

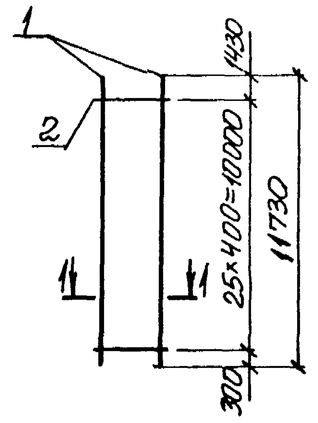

1-1

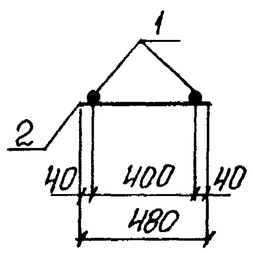

Марка каркаса	Поз.	Наименование	Кол.	Масса ед., кг	Общая масса, кг
5КР117С	1	ф20 A-III ℓ=11730	2	29,0	61,9
	2	ф6 A-I ℓ=480	35	0,11	
5КР117С-1	1	ф22 A-III ℓ=11730	2	35,0	73,9
	2	ф6 A-I ℓ=480	35	0,11	
5КР117С-2	1	ф25 A-III ℓ=11730	2	45,2	97,1
	2	ф8 A-I ℓ=480	35	0,19	
5КР117С-3	1	ф28 A-III ℓ=11730	2	56,7	118,3
	2	ф8 A-I ℓ=480	26	0,19	
5КР117С-4	1	ф32 A-III ℓ=11730	2	74,0	152,9
	2	ф8 A-I ℓ=480	26	0,19	

Арматура класса A-I и A-III по ГОСТ 5781-82

Нач. отд.	Бродский		1.424.1-10.6С-67			
Н. контр.	Саврянский					
Гл. спец.	Саврянский					
Зав. гр.	Кудричевская		Каркас 5КР117С; 5КР117С-1...5КР117С-4	Стадия	Лист	Листов
Исполн.	Копина			Р		1
Провер.	Трем.ль			Харьковский промстройниипроект		

Инв.№ подл. | Подпись и дата | Взам.инв.№

5КР121С;5КР121С-1;5КР121С-2

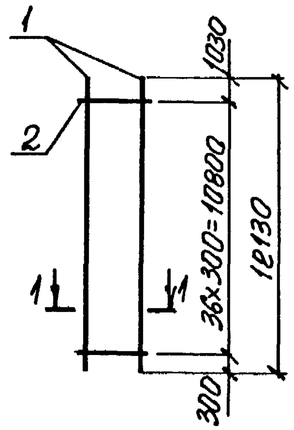

5КР121С-3;5КР121С-4

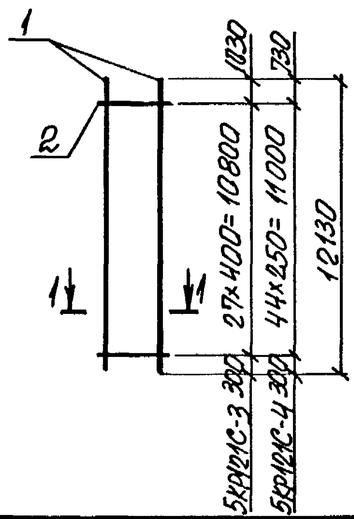

1-1

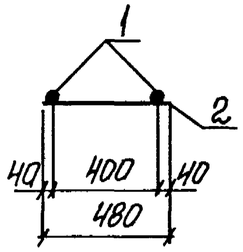

Марка каркаса	Поз.	Наименование	Кол.	Масса ед., кг	Общая масса, кг
5КР121С	1	ф20 AIII ℓ=12130	2	30,0	64,1
	2	ф6 AI ℓ=480	37	0,11	
5КР121С-1	1	ф22 AIII ℓ=12130	2	36,1	76,3
	2	ф6 AI ℓ=480	37	0,11	
5КР121С-2	1	ф25 AIII ℓ=12130	2	46,7	100,4
	2	ф8 AI ℓ=480	37	0,19	
5КР121С-3	1	ф28 AIII ℓ=12130	2	58,6	122,5
	2	ф8 AI ℓ=480	28	0,19	
5КР121С-4	1	ф32 AIII ℓ=12130	2	76,5	161,6
	2	ф8 AI ℓ=480	45	0,19	

Арматура класса A-I и A-III по ГОСТ 5781-82

Инв.№ подл. | Подпись и дата | Взам.инв.№

Нач.отд.	Бродский		1.424.1-10.6С-68	
Н.контр.	Саврянский			
Гл.спец.	Саврянский			
Зав.гр.	Кудричевская		Каркас 5КР121С;5КР121С-1...5КР121С-4	Стадия Р; Лист; Листов 1
Исполн.	Копина			Харьковский Промстройниипроект
Провер.	Третьль			

5КР123С;5КР123С-1;5КР123-2

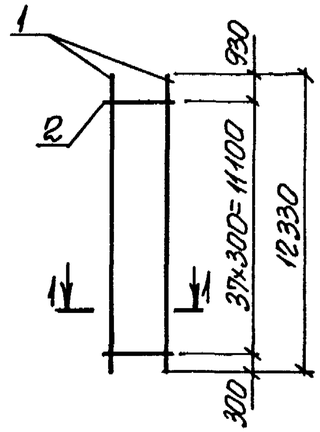

5КР123-3;5КіР123-4

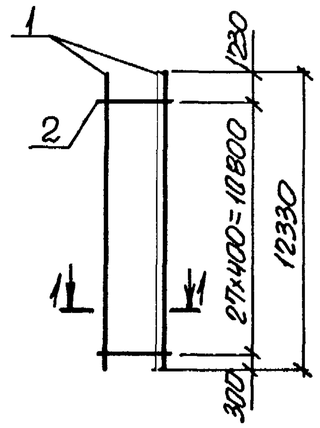

1-1

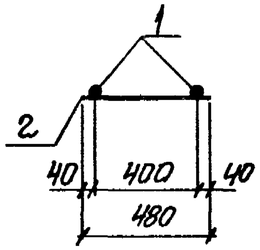

Марка каркаса	Поз.	Наименование	Кол.	Масса ед., кг	Общая масса, кг
5КР123С	1	ф20 AIII ℓ=12330	2	30,5	65,2
	2	ф6 AI ℓ=480	38	0,11	
5КР123С-1	1	ф22 AIII ℓ=12330	2	36,7	77,6
	2	ф6 AI ℓ=480	38	0,11	
5КР123С-2	1	ф25 AIII ℓ=12330	2	47,5	102,2
	2	ф8 AI ℓ=480	38	0,19	
5КР123С-3	1	ф28 AIII ℓ=12330	2	59,6	124,5
	2	ф8 AI ℓ=480	28	0,19	
5КР123С-4	1	ф32 AIII ℓ=12330	2	77,8	160,9
	2	ф8 AI ℓ=480	28	0,19	

Арматура класса A-I и A-III по ГОСТ 5781-82

Инв.№ подл. | Подпись и дата | Взам.инв.№

Нач.отд.	Бродский		1.424.11-10.6С-69	
Н.контр.	Саврянский			
Гл.спец.	Саврянский			
Зав.гр.	Кудричевская		Каркас 5КР123С;5КР123С-1....5КР123С-4	Стадия Р; Лист; Листов 1
Исполн.	Копина			Харьковский Промстройниипроект
Провер.	Третьль			

5КР127С; 5КР127С-1; 5КР127С-2

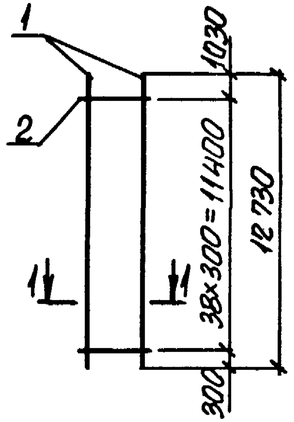

5КР127С-3; 5КР127С-4

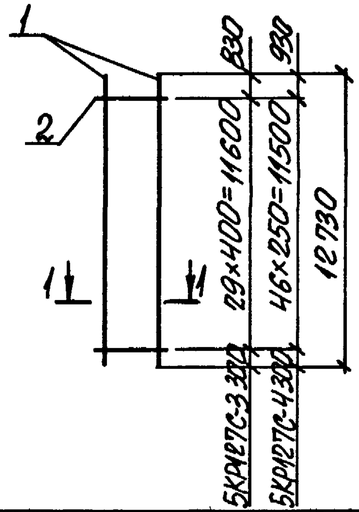

1-1

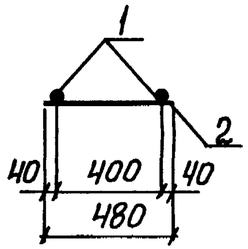

Марка каркаса	Поз.	Наименование		Кол.	Масса ед., кг	Общая масса, кг
5КР127С	1	ф20 А-III	ℓ=12730	2	31,4	67,1
	2	ф6 А-I	ℓ=480	39	0,11	
5КР127С-1	1	ф22 А-III	ℓ=12730	2	37,9	80,1
	2	ф6 А-I	ℓ=480	39	0,11	
5КР127С-2	1	ф25 А-III	ℓ=12730	2	49,0	105,4
	2	ф8 А-I	ℓ=480	39	0,19	
5КР127С-3	1	ф28 А-III	ℓ=12730	2	61,5	128,7
	2	ф8 А-I	ℓ=480	30	0,19	
5КР127С-4	1	ф32 А-III	ℓ=12730	2	80,3	169,5
	2	ф8 А-I	ℓ=480	47	0,19	

Арматура класса А-I и А-III по ГОСТ 5781-82

Взам. инв. №
Подпись и дата
Инв. № подл.

Нач. отд.	Бродский		
Н. контр.	Саврянский		
Гл. спец.	Саврянский		
Зав. гр.	Кудрявцевская		
Исполн.	Копина		
Провер.	Тремль		

1.424.1-10.6С-70

Каркас 5КР127С; 5КР127С-1...5КР127С-4

Стадия	Лист	Листов
Р		1

ХАРЬКОВСКИЙ ПРОМСТРОЙНИИПРОЕКТ

5КР129С; 5КР129С-1; 5КР129С-2

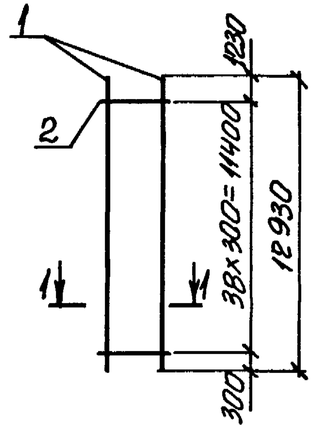

5КР129С-3; 5КР129С-4

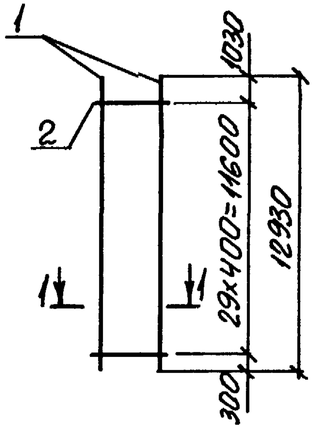

1-1

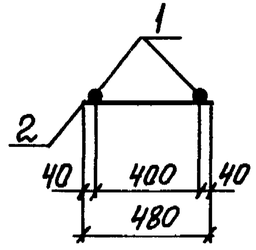

Марка каркаса	Поз	Наименование		Кол.	Масса ед., кг	Общая масса, кг
5КР129С	1	ф20 А-III	ℓ=12930	2	31,9	68,1
	2	ф6 А-I	ℓ=480	39	0,11	
5КР129С-1	1	ф22 А-III	ℓ=12930	2	38,5	81,3
	2	ф6 А-I	ℓ=480	39	0,11	
5КР129С-2	1	ф25 А-III	ℓ=12930	2	49,8	107,0
	2	ф8 А-I	ℓ=480	39	0,19	
5КР129С-3	1	ф28 А-III	ℓ=12930	2	62,5	130,7
	2	ф8 А-I	ℓ=480	30	0,19	
5КР129С-4	1	ф32 А-III	ℓ=12930	2	81,6	168,9
	2	ф8 А-I	ℓ=480	30	0,19	

Арматура класса А-I и А-III по ГОСТ 5781-82

Взам. инв. №
Подпись и дата
Инв. № подл.

Нач. отд.	Бродский		
Н. контр.	Саврянский		
Гл. спец.	Саврянский		
Зав. гр.	Кудрявцевская		
Исполн.	Копина		
Провер.	Тремль		

1.424.1-10.6С-71

Каркас 5КР129С; 5КР129С-1....5КР129С-4

Стадия	Лист	Листов
Р		1

ХАРЬКОВСКИЙ ПРОМСТРОЙНИИПРОЕКТ

5КР133С; 5КР133С-1; 5КР133С-2

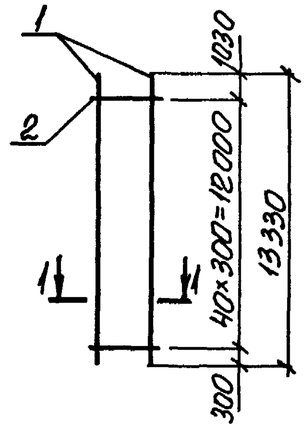

5КР133С-3; 5КР133С-4

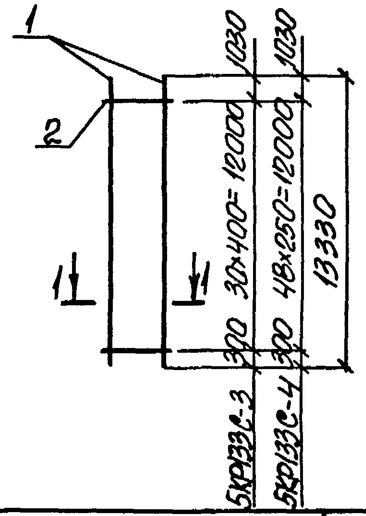

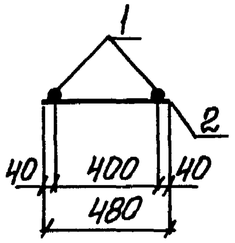

Марка каркаса	Поз.	Наименование		Кол.	Масса ед., кг	Общая масса, кг
5КР133С	1	ф 20 AIII	ℓ=13330	2	32,9	70,3
	2	ф 6 AI	ℓ=480	41	0,11	
5КР133С-1	1	ф 22 AIII	ℓ=13330	2	39,7	83,9
	2	ф 6 AI	ℓ=480	41	0,11	
5КР133С-2	1	ф 25 AIII	ℓ=13330	2	51,3	110,4
	2	ф 8 AI	ℓ=480	41	0,19	
5КР133С-3	1	ф 28 AIII	ℓ=13330	2	64,4	134,7
	2	ф 8 AI	ℓ=480	31	0,19	
5КР133С-4	1	ф 32 AIII	ℓ=13330	2	84,1	177,5
	2	ф 8 AI	ℓ=480	49	0,19	

Арматура класса A-I и A-III по ГОСТ 5781-82

Нач. отд.	Бродский		1.424.1-10.6С-72
Н. контр.	Сафранский		
Гл. спец.	Сафранский		
Зав. гр.	Кудричевская		Каркас 5КР133С; 5КР133С-1... 5КР133С-4
Исполн.	Копина		Стадия Р; Лист; Листов 1
Провер.	Тремль		Харьковский Промстройниипроект

Инв. № подл. | Подпись и дата | Взам. инв. №

5КР135С; 5КР135С-1; 5КР135С-2

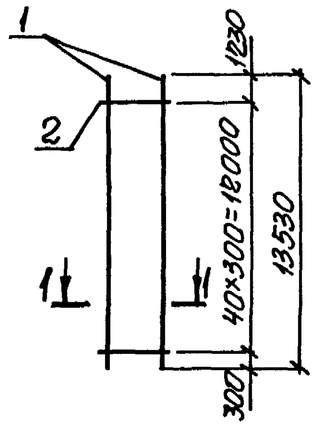

5КР135С-3; 5КР135С-4

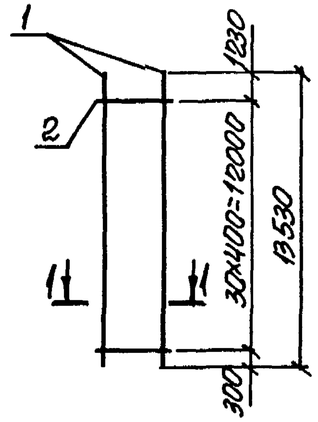

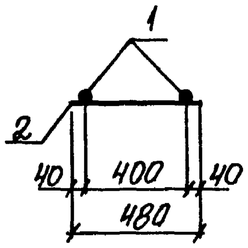

Марка каркаса	Поз.	Наименование		Кол.	Масса ед., кг	Общая масса, кг
5КР135С	1	ф 20 AIII	ℓ=13530	2	33,4	71,3
	2	ф 6 AI	ℓ=480	41	0,11	
5КР135С-1	1	ф 22 AIII	ℓ=13530	2	40,3	85,0
	2	ф 6 AI	ℓ=480	41	0,11	
5КР135С-2	1	ф 25 AIII	ℓ=13530	2	52,1	112,0
	2	ф 8 AI	ℓ=480	41	0,19	
5КР135С-3	1	ф 28 AIII	ℓ=13530	2	65,3	136,5
	2	ф 8 AI	ℓ=480	31	0,19	
5КР135С-4	1	ф 32 AIII	ℓ=13530	2	85,4	176,7
	2	ф 8 AI	ℓ=480	31	0,19	

Арматура класса A-II и A-III по ГОСТ 5781-82

Нач. отд.	Бродский		1.424.1-10.6С-73
Н. контр.	Сафранский		
Гл. спец.	Сафранский		
Зав. гр.	Кудричевская		Каркас 5КР135С; 5КР135С-1...5КР135С-4
Исполн.	Копина		Стадия Р; Лист; Листов 1
Провер.	Тремль		Харьковский Промстройниипроект

Инв. № подл. | Подпись и дата | Взам. инв. №

5КР139С; 5КР139С-1; 5КР139С-2

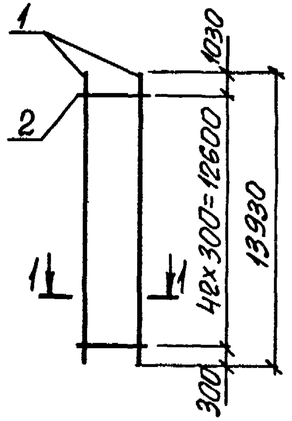

5КР139С-3; 5КР139С-4

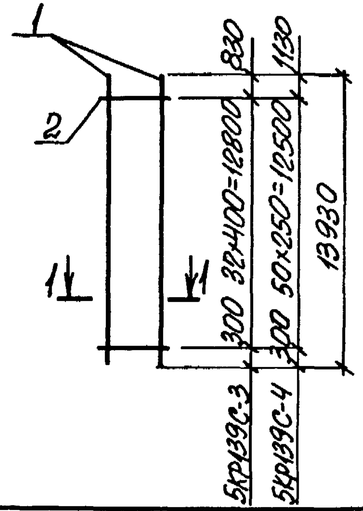

1-1

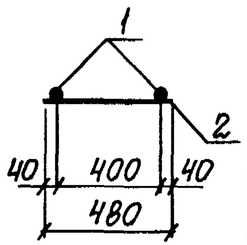

Марка каркаса	Поз.	Наименование	Кол.	Масса ед., кг	Общая масса, кг
5КР139С	1	ф20 AIII ℓ=13930	2	34,4	73,5
	2	ф6 AI ℓ=480	43	0,11	
5КР139С-1	1	ф22 AIII ℓ=13930	2	41,5	87,7
	2	ф6 AI ℓ=480	43	0,11	
5КР139С-2	1	ф25 AIII ℓ=13930	2	53,6	115,4
	2	ф8 AI ℓ=480	43	0,19	
5КР139С-3	1	ф28 AIII ℓ=13930	2	67,3	140,9
	2	ф8 AI ℓ=480	33	0,19	
5КР139С-4	1	ф32 AIII ℓ=13930	2	87,9	185,8
	2	ф8 AI ℓ=480	51	0,19	

Арматура класса A-I и A-III по ГОСТ 5781-82

Инв.№ подл. | Подпись и дата | Взам.инв.№

Нач.отд.	Бродский		1.424.1-10.6С-74	
Н.контр.	Саврянский			
Гл.спец.	Саврянский			
Зав.гр.	Кудричевская		Каркас 5КР139С; 5КР139С-1...5КР139С-4	Стадия Р; Лист; Листов 1
Исполн.	Копина			Харьковский Промстройниипроект
Провер.	Тремль			

5КР141С; 5КР141С-1; 5КР141С-2

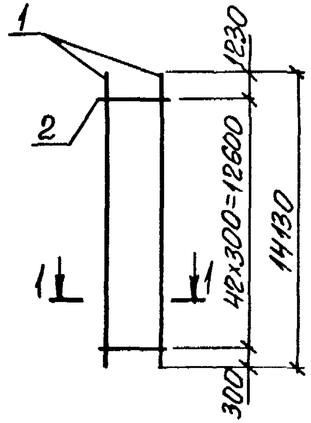

5КР141С-3; 5КР141С-4

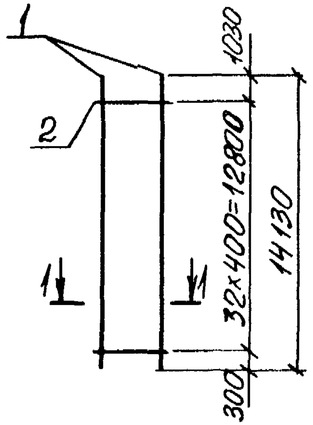

1-1

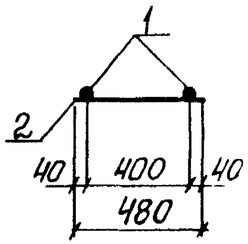

Марка каркаса	Поз.	Наименование	Кол.	Масса ед., кг	Общая масса, кг
5КР141С	1	ф20 AIII ℓ=14130	2	34,9	74,5
	2	ф6 AI ℓ=480	43	0,11	
5КР141С-1	1	ф22 AIII ℓ=14130	2	42,1	88,9
	2	ф6 AI ℓ=480	43	0,11	
5КР141С-2	1	ф25 AIII ℓ=14130	2	54,4	117,0
	2	ф8 AI ℓ=480	43	0,19	
5КР141С-3	1	ф28 AIII ℓ=14130	2	68,2	142,7
	2	ф8 AI ℓ=480	33	0,19	
5КР141С-4	1	ф32 AIII ℓ=14130	2	89,2	184,7
	2	ф8 AI ℓ=480	33	0,19	

Арматура класса A-II и A-III по ГОСТ 5781-82

Инв.№ подл. | Подпись и дата | Взам.инв.№

Нач.отд.	Бродский		1.424.1-10.6С-75	
Н.контр.	Саврянский			
Гл.спец.	Саврянский			
Зав.гр.	Кудричевская		Каркас 5КР141С; 5КР141С-1...5КР141С-4	Стадия Р; Лист; Листов 1
Исполн.	Копина			Харьковский Промстройниипроект
Провер.	Тремль			

5КР145С; 5КР145С-1; 5КР145С-2

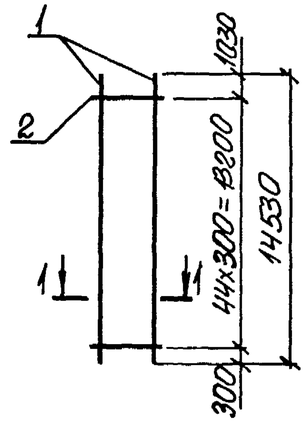

5КР145С-3; 5КР145С-4

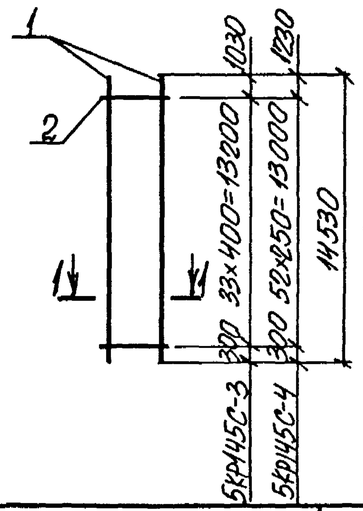

1-1

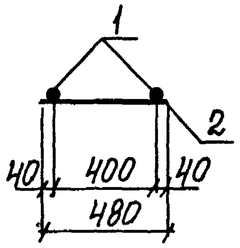

Марка каркаса	Поз.	Наименование		Кол.	Масса ед., кг	Общая масса, кг
5КР145С	1	ф20 AIII	ℓ=14530	2	35,9	76.8
	2	ф6 AI	ℓ=480	45	0,11	
5КР145С-1	1	ф22 AIII	ℓ=14530	2	43,3	91,6
	2	ф6 AI	ℓ=480	45	0,11	
5КР145С-2	1	ф25 AIII	ℓ=14530	2	55,9	120.4
	2	ф8 AI	ℓ=480	45	0,19	
5КР145С-3	1	ф28 AIII	ℓ=14530	2	70,2	146,9
	2	ф8 AI	ℓ=480	34	0,19	
5КР145С-4	1	ф32 AIII	ℓ=14530	2	91,7	193,5
	2	ф8 AI	ℓ=480	53	0,19	

Арматура класса A-I и A-III по ГОСТ 5781-82

Нач. отд.	Бродский		1.424.1-10.6С-76
Н. контр.	Саврянский		
Гл. спец.	Саврянский		
Зав. гр.	Купричевская		Каркас 5КР145С; 5КР145С-1...5КР145С-4
Исполн.	Копина		Стадия Р; Лист; Листов 1
Провер.	Тремль		Харьковский Промстройниипроект

Инв. № подл. | Подпись и дата | Взам. инв. №

5КР147С; 5КР147С-1; 5КР147С-2

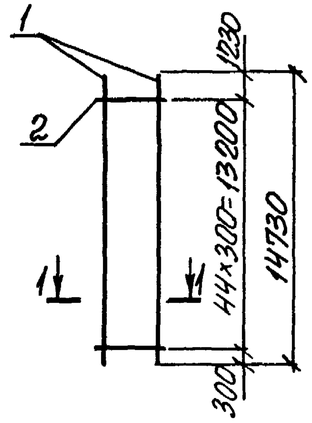

5КР147С-3; 5КР147С-4

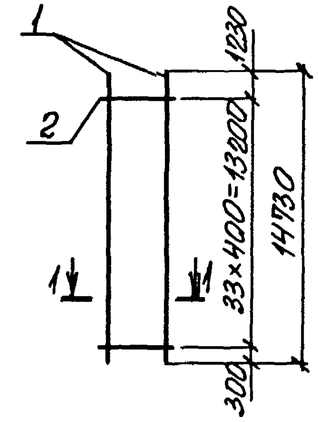

1-1

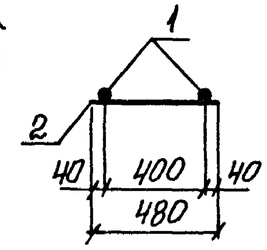

Марка каркаса	Поз.	Наименование		Кол.	Масса ед., кг	Общая масса, кг
5КР147С	1	ф20 AIII	ℓ=14730	2	36,4	77,8
	2	ф6 AI	ℓ=480	45	0,11	
5КР147С-1	1	ф22 AIII	ℓ=14730	2	43,9	92,8
	2	ф6 AI	ℓ=480	45	0,11	
5КР147С-2	1	ф25 AIII	ℓ=14730	2	56,7	122,0
	2	ф8 AI	ℓ=480	45	0,19	
5КР147С-3	1	ф28 AIII	ℓ=14730	2	71,1	148.7
	2	ф8 AI	ℓ=480	34	0,19	
5КР147С-4	1	ф32 AIII	ℓ=14730	2	92,9	192,3
	2	ф8 AI	ℓ=480	34	0,19	

Арматура класса A-I и A-III по ГОСТ 5781-82

Нач. отд.	Бродский		1.424.1-10.6С-77
Н. контр.	Саврянский		
Гл. спец.	Саврянский		
Зав. гр.	Купричевская		Каркас 5КР147С; 5КР147С-1...5КР147С-4
Исполн.	Копина		Стадия Р; Лист; Листов 1
Провер.	Тремль		Харьковский Промстройниипроект

Инв. № подл. | Подпись и дата | Взам. инв. №

5КР151С; 5КР151С-1; 5КР151С-2

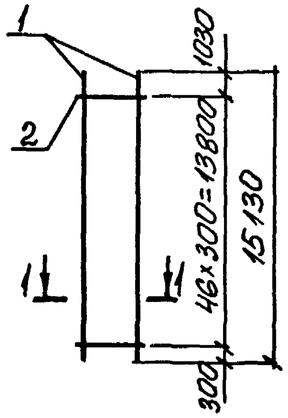

5КР151С-3; 5КР151С-4

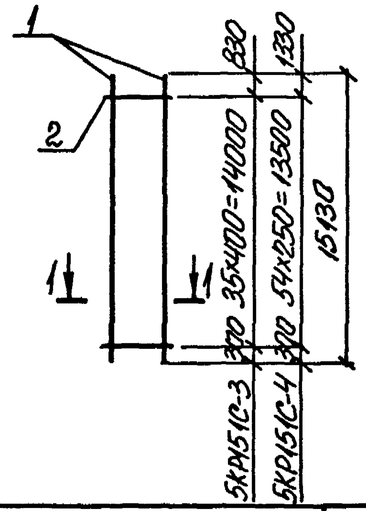

1-1

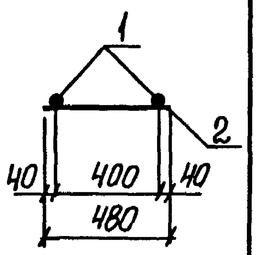

Марка каркаса	Поз.	Наименование	Кол.	Масса ед., кг	Общая масса, кг
5КР151С	1	ф20 A-III ℓ=15130	2	37,4	80,0
	2	ф6 A-I ℓ=480	47	0,11	
5КР151С-1	1	ф22 A-III ℓ=15130	2	45,1	95,4
	2	ф6 A-I ℓ=480	47	0,11	
5КР151С-2	1	ф25 A-III ℓ=15130	2	58,3	125,5
	2	ф8 A-I ℓ=480	47	0,19	
5КР151С-3	1	ф28 A-III ℓ=15130	2	73,1	153,0
	2	ф8 A-I ℓ=480	36	0,19	
5КР151С-4	1	ф32 A-III ℓ=15130	2	95,5	201,5
	2	ф8 A-I ℓ=480	55	0,19	

Арматура класса A-I и A-III по ГОСТ 5781-82

Нач. отд.	Бродский		1.424.1-10.6С-78			
Н. контр.	Савранский					
Гл. спец.	Савранский					
Зав. гр.	Кудричевская		Каркас 5КР151С; 5КР151С-1...5КР151С-4	Стадия	Лист	Листов
Исполн.	Копина			Р		1
Провер.	Тремль			Харьковский Промстройниипроект		

Инв. № подл. | Подпись и дата | Взам. инв. №

6КР117С; 6КР117С-1

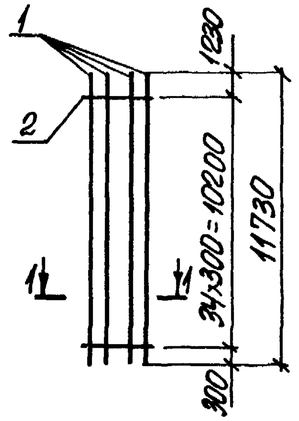

6КР117С-2; 6КР117С-3

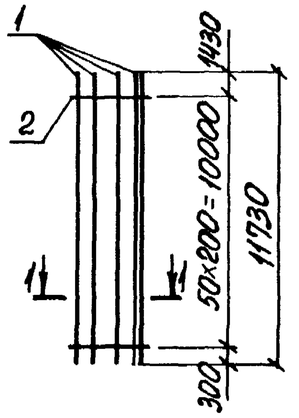

1-1

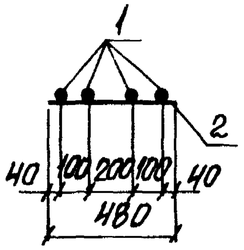

Марка каркаса	Поз.	Наименование	Кол.	Масса ед., кг	Общая масса, кг
6КР117С	1	ф20 A-III ℓ=11730	4	29,0	119,9
	2	ф6 A-I ℓ=480	35	0,11	
6КР117С-1	1	ф22 A-III ℓ=11730	4	35,0	143,9
	2	ф6 A-I ℓ=480	35	0,11	
6КР117С-2	1	ф25 A-III ℓ=11730	4	45,2	190,5
	2	ф8 A-I ℓ=480	51	0,19	
6КР117С-3	1	ф28 A-III ℓ=11730	4	56,7	236,5
	2	ф8 A-I ℓ=480	51	0,19	

Арматура класса A-I и A-III по ГОСТ 5781-82

Нач. отд.	Бродский		1.424.1-10.6С-79			
Н. контр.	Савранский					
Гл. спец.	Савранский					
Зав. гр.	Кудричевская		Каркас 6КР117С; 6КР117С-1.... 6КР117С-3	Стадия	Лист	Листов
Исполн.	Копина			Р		1
Провер.	Тремль			Харьковский Промстройниипроект		

Инв. № подл. | Подпись и дата | Взам. инв. №

6КР117С-4; 6КР117С-5

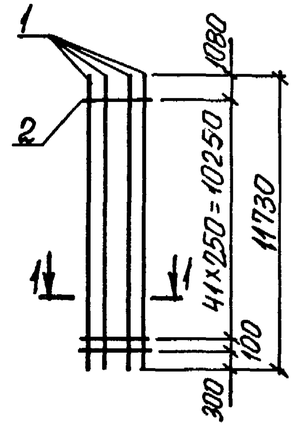

6КР121С

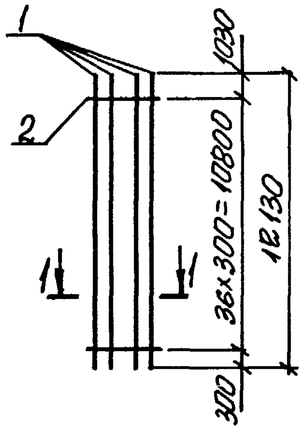

1-1

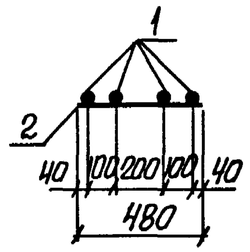

Марка каркаса	Поз.	Наименование	Кол.	Масса ед., кг	Общая масса, кг
6КР117С-4	1	ф32 AIII ℓ = 11730	4	74,0	304,2
	2	ф 8 AI ℓ = 480	43	0,19	
6КР117С-5	1	ф36 AIII ℓ = 11730	4	93,7	387,7
	2	ф10 AI ℓ = 480	43	0,30	
6КР121С	1	ф20 AIII ℓ = 12130	4	30,0	124,1
	2	ф6 AI ℓ = 480	37	0,11	

Арматура класса A-I и A-III по ГОСТ 5781-82

Нач. отд.	Бродский		1.424.1-10.6С-80
Н. контр.	Савранский		
Гл. спец.	Савранский		
Зав. гр.	Кудричевская		Каркас 6КР117С-4; 6КР117С-5; 6КР121С
Исполн.	Копина		Стадия Р; Лист; Листов 1
Провер.	Тремль		Харьковский Промстройниипроект

Инв. № подл. | Подпись и дата | Взам. инв. №

6КР121С-1... 6КР121С-3

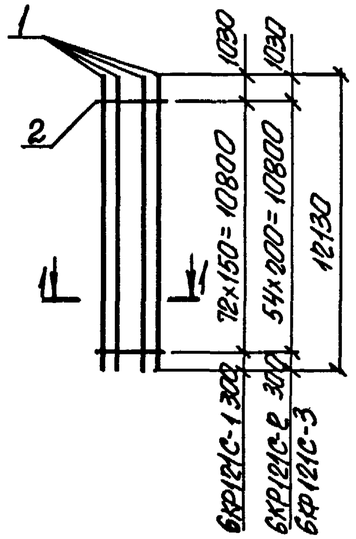

6КР121С-4; 6КР121С-5

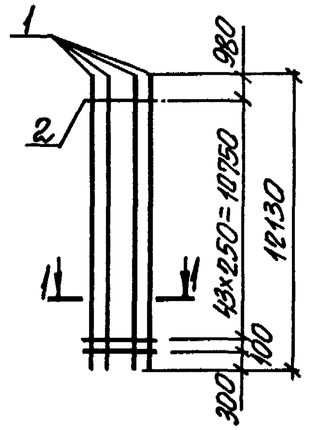

1-1

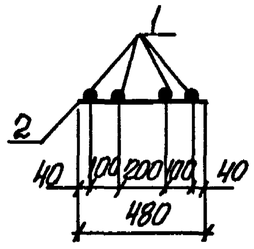

Марка каркаса	Поз.	Наименование	Кол.	Масса ед., кг	Общая масса, кг
6КР121С-1	1	ф 22 AIII ℓ = 12130	4	36,2	152,7
	2	ф 6 AI ℓ = 480	73	0,11	
6КР121С-2	1	ф 25 AIII ℓ = 12130	4	46,7	197,3
	2	ф 8 AI ℓ = 480	55	0,19	
6КР121С-3	1	ф28 AIII ℓ = 12130	4	58,6	244,9
	2	ф 8 AI ℓ = 480	55	0,19	
6КР121С-4	1	ф32 AIII ℓ = 12130	4	76,5	314,6
	2	ф8 AI ℓ = 480	45	0,19	
6КР121С-5	1	ф36 AIII ℓ = 12130	4	96,9	401,1
	2	ф10 AI ℓ = 480	45	0,30	

Арматура класса A-I и A-III по ГОСТ 5781-82

Нач. отд.	Бродский		1.424.1-10.6С-81
Н. контр.	Савранский		
Гл. спец.	Савранский		
Зав. гр.	Кудричевская		Каркас 6КР121С-1... 6КР121С-5
Исполн.	Копина		Стадия Р; Лист; Листов 1
Провер.	Тремль		Харьковский Промстройниипроект

Инв. № подл. | Подпись и дата | Взам. инв. №

6КР123С; 6КР123С-1

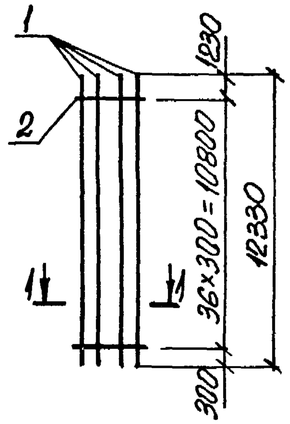

6КР123С-2; 6КР123С-3

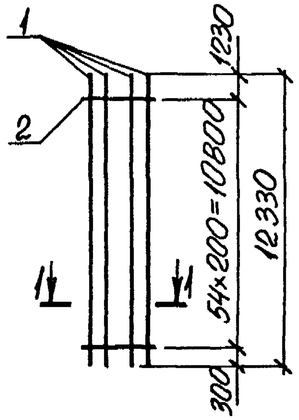

1-1

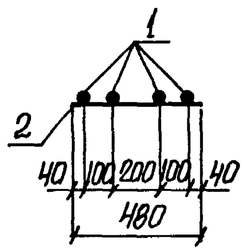

Марка каркаса	Поз.	Наименование		Кол.	Масса ед., кг	Общая масса, кг
6КР123С	1	ф20 AIII	ℓ=12330	4	30,5	126,1
	2	ф6 AI	ℓ=480	37	0,11	
6КР123С-1	1	ф22 AIII	ℓ=12330	4	36,7	150,9
	2	ф6 AI	ℓ=480	37	0,11	
6КР123С-2	1	ф25 AIII	ℓ=12330	4	47,5	200,5
	2	ф8 AI	ℓ=480	55	0,19	
6КР123С-3	1	ф28 AIII	ℓ=12330	4	59,6	248,9
	2	ф8 AI	ℓ=480	55	0,19	

Арматура класса A-I и A-III по ГОСТ 5781-82

Взам. инв. №

Подпись и дата

Инв. № подл.

Нач. отд.	Бродский		1.424.1-10.6С-82
Н. контр.	Саврянский		
Гл. спец.	Саврянский		
Зав. гр.	Кудричевская		КАРКАС 6КР123С; 6КР123С-1... 6КР123С-3
Исполн.	Копина		Стадия Р; Лист; Листов 1
Провер.	Тремль		ХАРЬКОВСКИЙ ПРОМСТРОЙНИИПРОЕКТ

6КР123С-4; 6КР123С-5

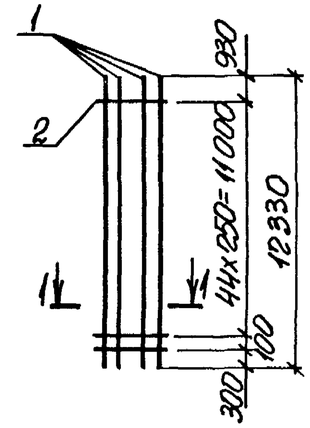

6КР12 7С

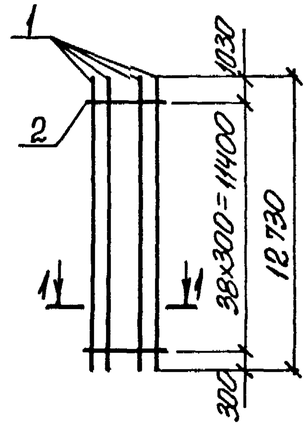

1-1

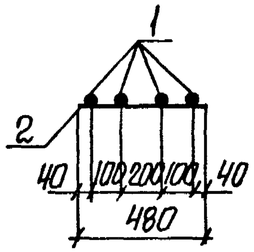

Марка каркаса	Поз.	Наименование		Кол.	Масса ед., кг	Общая масса, кг
6КР123С-4	1	ф32 AIII	ℓ=12330	4	77,8	319,9
	2	ф8 AI	ℓ=480	46	0,19	
6КР123С-5	1	ф36 AIII	ℓ=12330	4	98,5	407,8
	2	ф10 AI	ℓ=480	46	0,30	
6КР127С	1	ф20 AIII	ℓ=12730	4	31,4	129,9
	2	ф6 AI	ℓ=480	39	0,11	

Арматура класса A-I и A-III по ГОСТ 5781-82

Взам. инв. №

Подпись и дата

Инв. № подл.

Нач. отд.	Бродский		1.424.1-10.6С-83
Н. контр.	Саврянский		
Гл. спец.	Саврянский		
Зав. гр.	Кудричевская		КАРКАС 6КР123С-4; 6КР123С-5; 6КР127С
Исполн.	Копина		Стадия Р; Лист; Листов 1
Провер.	Тремль		ХАРЬКОВСКИЙ ПРОМСТРОЙНИИПРОЕКТ

6КР127С-1... 6КР127С-3

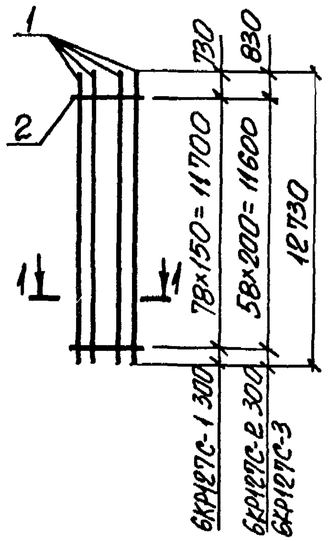

6КР127С-4; 6КР127С-5

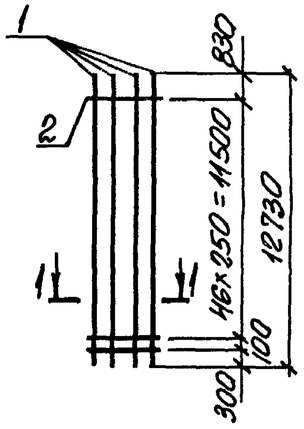

1-1

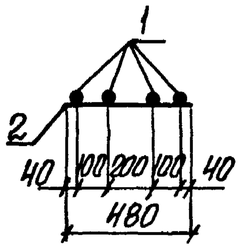

Марка каркаса	Поз.	Наименование	Кол.	Масса ед., кг	Общая масса, кг
6КР127С-1	1	ф 22 AIII ℓ = 12730	4	37,9	160,3
	2	ф 6 AI ℓ = 480	79	0,11	
6КР127С-2	1	ф 25 AIII ℓ = 12730	4	49,0	207,2
	2	ф 8 AI ℓ = 480	59	0,19	
6КР127С-3	1	ф 28 AIII ℓ = 12730	4	61,5	257,2
	2	ф 8 AI ℓ = 480	59	0,19	
6КР127С-4	1	ф 32 AIII ℓ = 12730	4	80,3	330,3
	2	ф 8 AI ℓ = 480	48	0,19	
6КР127С-5	1	ф 36 AIII ℓ = 12730	4	101,7	421,2
	2	ф 10 AI ℓ = 480	48	0,30	

Арматура класса A-I и A-III по ГОСТ 5781-82

Нач. отд.	Бродский		
Н. контр.	Савранский		
Гл. спец.	Савранский		
Зав. гр.	Кудричевская		
Исполн.	Копина		
Провер.	Третьль		

1.424.1-10.6С-84

Каркас 6КР127С-1... 6КР127С-5

Стадия	Лист	Листов
Р		1

Харьковский Промстройниипроект

Инв. № подл. | Подпись и дата | Взам. инв. №

6КР129С; 6КР129С-1

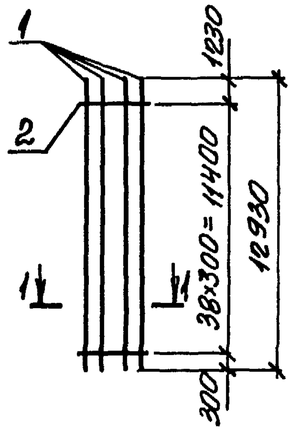

6КР129С-2; 6КР129С-3

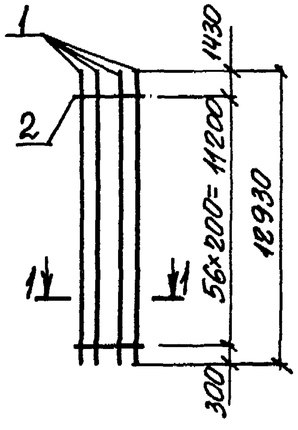

1-1

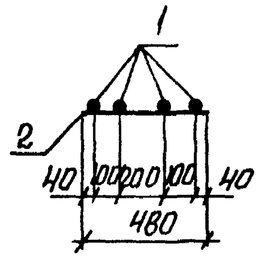

Марка каркаса	Поз.	Наименование	Кол.	Масса ед., кг	Общая масса, кг
6КР129С	1	ф 20 AIII ℓ = 12930	4	31,9	131,9
	2	ф 6 AI ℓ = 480	39	0,11	
6КР129С-1	1	ф 22 AIII ℓ = 12930	4	38,5	158,3
	2	ф 6 AI ℓ = 480	39	0,11	
6КР129С-2	1	ф 25 AIII ℓ = 12930	4	49,8	210,0
	2	ф 8 AI ℓ = 480	57	0,19	
6КР129С-3	1	ф 28 AIII ℓ = 12930	4	62,5	260,8
	2	ф 8 AI ℓ = 480	57	0,19	

Арматура класса A-I и A-III по ГОСТ 5781-82

Нач. отд.	Бродский		
Н. контр.	Савранский		
Гл. спец.	Савранский		
Зав. гр.	Кудричевская		
Исполн.	Копина		
Провер.	Третьль		

1.424.1-10.6С-85

Каркас 6КР129С; 6КР129С-1.... 6КР129С-3

Стадия	Лист	Листов
Р		1

Харьковский Промстройниипроект

Инв. № подл. | Подпись и дата | Взам. инв. №

6КР129С-4; 6КР129С-5

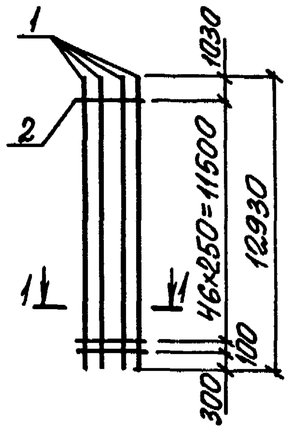

6КР133С

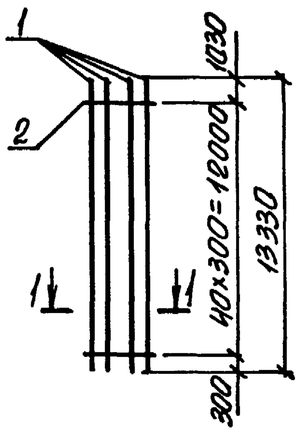

1-1

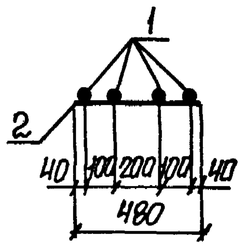

Марка каркаса	Поз.	Наименование	Кол.	Масса ед., кг	Общая масса, кг
6КР129С-4	1	ф32 AIII ℓ=12930	4	81,6	335,5
	2	ф8 AI ℓ=480	48	0,19	
6КР129С-5	1	ф36 AIII ℓ=12930	4	103,3	427,6
	2	ф10 AI ℓ=480	48	0,30	
6КР133С	1	ф20 AIII ℓ=13330	4	32,9	136,1
	2	ф6 AI ℓ=480	41	0,11	

Арматура класса A-I и A-III по ГОСТ 5781-82

Нач. отд.	Бродский		
Н. контр.	Саврянский		
Гл. спец.	Саврянский		
Зав. гр.	Кудричевская		
Исполн.	Копина		
Провер.	Тремпль		

1.424.1-10.6С-86

КАРКАС
6КР129С-4; 6КР129С-5; 6КР133С

Стадия	Лист	Листов
Р		1

ХАРЬКОВСКИЙ ПРОМСТРОЙНИИПРОЕКТ

Инв. № подл. | Подпись и дата | Взам. инв. №

6КР133С-1... 6КР133С-3

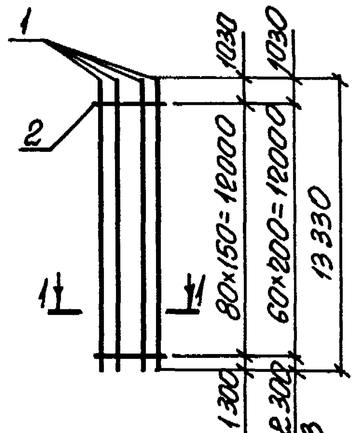

6КР133С-4; 6КР133С-5

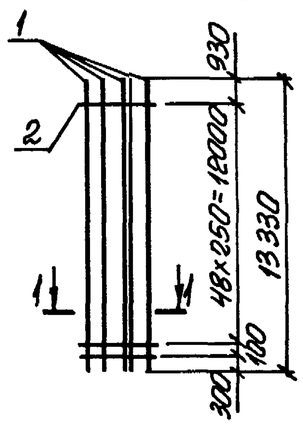

1-1

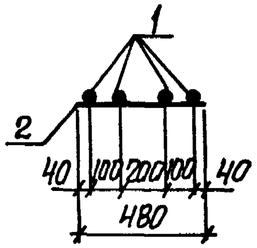

Марка каркаса	Поз.	Наименование	Кол.	Масса ед., кг	Общая масса, кг
6КР133С-1	1	ф22 AIII ℓ=13330	4	39,7	167,7
	2	ф6 AI ℓ=480	81	0,11	
6КР133С-2	1	ф25 AIII ℓ=13330	4	51,3	216,8
	2	ф8 AI ℓ=480	61	0,19	
6КР133С-3	1	ф28 AIII ℓ=13330	4	64,4	269,2
	2	ф8 AI ℓ=480	61	0,19	
6КР133С-4	1	ф32 AIII ℓ=13300	4	84,1	345,9
	2	ф8 AI ℓ=480	50	0,19	
6КР133С-5	1	ф36 AIII ℓ=13300	4	106,5	441,0
	2	ф10 AI ℓ=480	50	0,30	

Арматура класса A-I и A-III по ГОСТ 5781-82

Нач. отд.	Бродский		
Н. контр.	Саврянский		
Гл. спец.	Саврянский		
Зав. гр.	Кудричевская		
Исполн.	Копина		
Провер.	Тремпль		

1.424..1-10.6С-87

КАРКАС
6КР133С-1... 6КР133С-5

Стадия	Лист	Листов
Р		1

ХАРЬКОВСКИЙ ПРОМСТРОЙНИИПРОЕКТ

Инв. № подл. | Подпись и дата | Взам. инв. №

6КР135С; 6КР135С-1

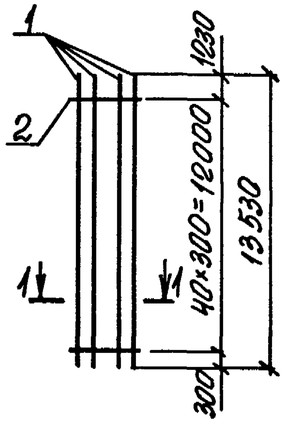

6КР135-2; 6КР135-3

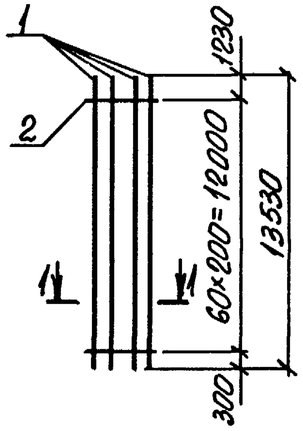

1-1

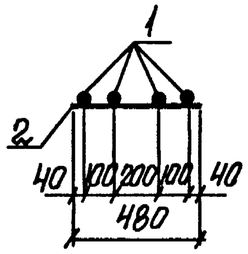

Марка каркаса	Поз.	Наименование	Кол.	Масса ед., кг	Общая масса, кг
6КР135С	1	ф20 AIII ℓ=13530	4	33,4	138,1
	2	ф 6 AI ℓ= 480	41	0,11	
6КР135С-1	1	ф 22 AIII ℓ= 13530	4	40,3	165,7
	2	ф 6 AI ℓ= 480	41	0,11	
6КР135С-2	1	ф 25 AIII ℓ= 13530	4	52,1	220,0
	2	ф 8 AI ℓ= 480	61	0,19	
6КР135С-3	1	ф 28 AIII ℓ=13530	4	65,4	273,2
	2	ф8 AI ℓ=480	61	0,19	

Арматура класса A-I и A-III по ГОСТ 5781-82

Нач. отд.	Бродский		
Н. контр.	Саврянский		
Гл. спец.	Саврянский		
Зав. гр.	Кудричевская		
Исполн.	Копина		
Провер.	Тремль		

1.424.1-10.6С-88

Каркас 6КР135С; 6КР135С-1 ... 6КР135С-3

Стадия	Лист	Листов
Р		1

Харьковский Промстройниипроект

6КР135С-4; 6КР135С-5

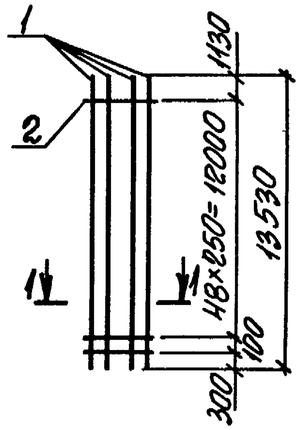

6КР139С

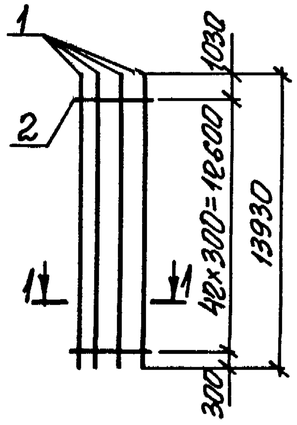

1-1

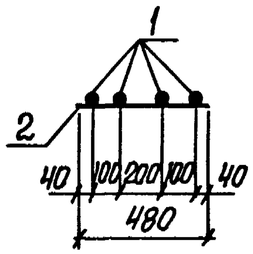

Марка каркаса	Поз.	Наименование	Кол.	Масса ед., кг	Общая масса, кг
6КР135С-4	1	ф32 AIII ℓ= 13530	4	85,4	351,1
	2	ф 8 AI ℓ= 480	50	0,19	
6КР135С-5	1	ф36 AIII ℓ=13530	4	108,1	447,4
	2	ф10 AI ℓ= 480	50	0,30	
6КР139С	1	ф 20 AIII ℓ=13930	4	34,4	142,3
	2	ф 6 AI ℓ=480	43	0,11	

Арматура класса A-I и A-III по ГОСТ 5781-82

Нач. отд.	Бродский		
Н. контр.	Саврянский		
Гл. спец.	Саврянский		
Зав. гр.	Кудричевская		
Исполн.	Копина		
Провер.	Тремль		

1.424.1-10.6С-89

Каркас 6КР135С-4; 6КР135С-5; 6КР139С

Стадия	Лист	Листов
Р		1

Харьковский Промстройниипроект

Инв. № подл. | Подпись и дата | Взам. инв. №

6КР139С-1... 6КР139С-3

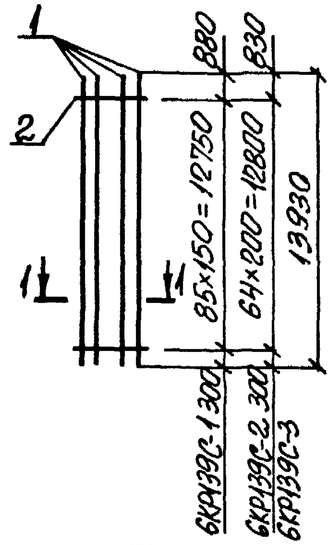

6КР139С-4; 6КР139С-5

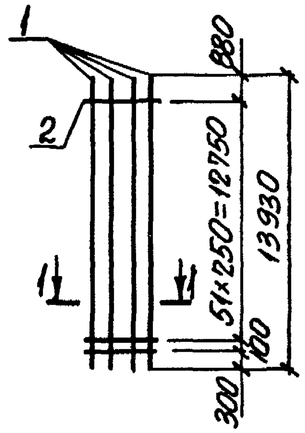

1-1

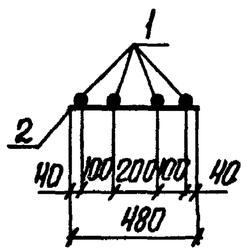

Марка каркаса	Поз.	Наименование	Кол.	Масса ед., кг	Общая масса, кг
6КР139С-1	1	ф22 AIII ℓ=13930	4	41,5	175,5
	2	ф6 AI ℓ=480	86	0,11	
6КР139С-2	1	ф25 AIII ℓ=13930	4	53,6	226,8
	2	ф8 AI ℓ=480	65	0,19	
6КР139С-3	1	ф28 AIII ℓ=13930	4	67,3	281,6
	2	ф8 AI ℓ=480	65	0,19	
6КР139С-4	1	ф32 AIII ℓ=13930	4	87,9	361,7
	2	ф8 AI ℓ=480	53	0,19	
6КР139С-5	1	ф36 AIII ℓ=13930	4	111,3	461,1
	2	ф10 AI ℓ=480	53	0,30	

Арматура класса A-I и A-III по ГОСТ 5781-82

Взам. инв. №

Подпись и дата

Инв. № подл.

Нач. отд.	Бродский		
Н. контр.	Саврянский		
Гл. спец.	Саврянский		
Зав. гр.	Кудричевская		
Исполн.	Копина		
Провер.	Тремль		

1.424.1-10.6С-90

Каркас 6КР139С-1... 6КР139С-5

Стадия	Лист	Листов
Р		1

ХАРЬКОВСКИЙ ПРОМСТРОЙНИИПРОЕКТ

6КР141С; 6КР141С-1

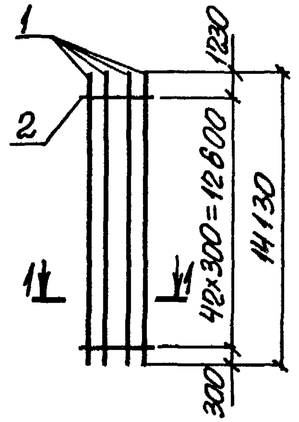

6КР141С-2; 6КР141С-3

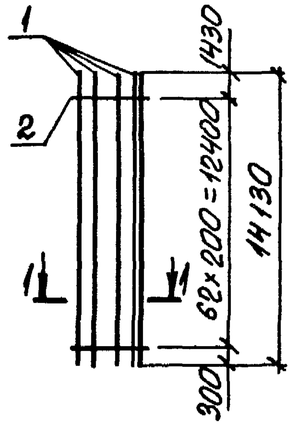

1-1

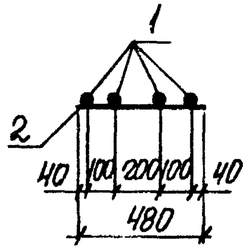

Марка каркаса	Поз.	Наименование	Кол.	Масса ед., кг	Общая масса, кг
6КР141С	1	ф20 AIII ℓ=14130	4	34,9	144,3
	2	ф6 AI ℓ=480	43	0,11	
6КР141С-1	1	ф22 AIII ℓ=14130	4	42,1	173,1
	2	ф6 AI ℓ=480	43	0,11	
6КР141С-2	1	ф25 AIII ℓ=14130	4	54,4	229,6
	2	ф8 AI ℓ=480	63	0,19	
6КР141С-3	1	ф28 AIII ℓ=14130	4	68,3	285,2
	2	ф8 AI ℓ=480	63	0,19	

Арматура класса A-I и A-III по ГОСТ 5781-82

Взам. инв. №

Подпись и дата

Инв. № подл.

Нач. отд.	Бродский		
Н. контр.	Саврянский		
Гл. спец.	Саврянский		
Зав. гр.	Кудричевская		
Исполн.	Копина		
Провер.	Тремль		

1.424.1-10.6С-91

Каркас 6КР141С; 6КР141С-1.... 6КР141С-3

Стадия	Лист	Листов
Р		1

ХАРЬКОВСКИЙ ПРОМСТРОЙНИИПРОЕКТ

6КР141С-4; 6КР141С-5

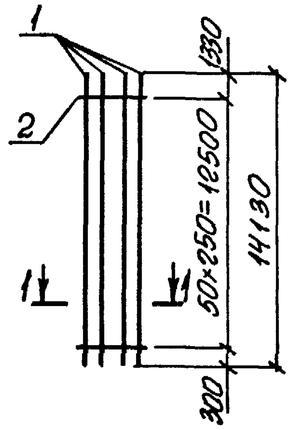

6КР145С

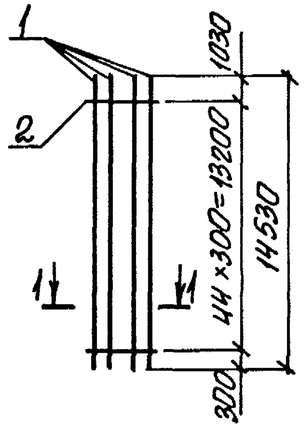

1-1

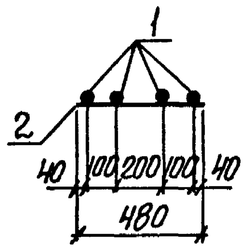

Марка каркаса	Поз.	Наименование	Кол.	Масса ед., кг	Общая масса, кг
6КР141С-4	1	ф32 AIII ℓ=14130	4	89,2	366,5
	2	ф8 AI ℓ=480	51	0,19	
6КР141С-5	1	ф36 AIII ℓ=14130	4	112,9	466,9
	2	ф10 AI ℓ=480	51	0,30	
6КР145С	1	ф20 AIII ℓ=14530	4	35,9	148,6
	2	ф6 AI ℓ=480	45	0,11	

Арматура класса A-I и A-III по ГОСТ 5781-82

Инв.№ подл. | Подпись и дата | Взам. инв.№

Нач. отд.	Бродский		
Н. контр.	Саврянский		
Гл. спец.	Саврянский		
Зав. гр.	Кудричевская		
Исполн.	Копина		
Провер.	Тремль		

1.424.1-10.6С-92

Каркас 6КР141С-4; 6КР141С-5; 6КР145С

Стадия	Лист	Листов
Р		1

ХАРЬКОВСКИЙ ПРОМСТРОЙНИИПРОЕКТ

6КР145С-1... 6КР145С-3

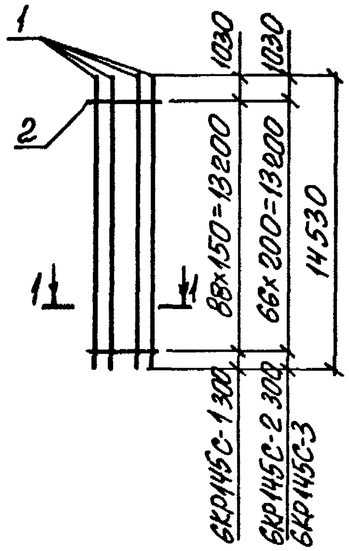

6КР145С-4; 6КР145С-5

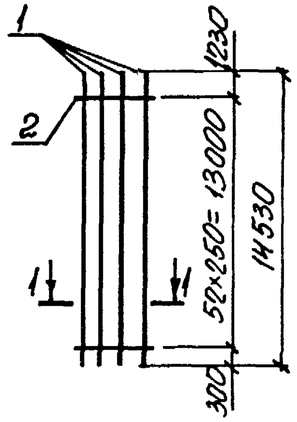

1-1

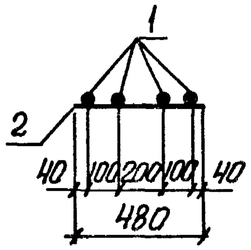

Марка каркаса	Поз.	Наименование	Кол.	Масса ед., кг	Общая масса, кг
6КР145С-1	1	ф22 AIII ℓ=14530	4	43,3	183,0
	2	ф6 AI ℓ=480	89	0,11	
6КР145С-2	1	ф25 AIII ℓ=14530	4	55,9	236,3
	2	ф8 AI ℓ=480	67	0,19	
6КР145С-3	1	ф28 AIII ℓ=14530	4	70,2	293,5
	2	ф8 AI ℓ=480	67	0,19	
6КР145С-4	1	ф32 AIII ℓ=14530	4	91,7	376,9
	2	ф8 AI ℓ=480	53	0,19	
6КР145С-5	1	ф36 AIII ℓ=14530	4	116,1	480,3
	2	ф10 AI ℓ=480	53	0,30	

Арматура класса A-I и A-III по ГОСТ 5781-82

Инв.№ подл. | Подпись и дата | Взам. инв.№

Нач. отд.	Бродский		
Н. контр.	Саврянский		
Гл. спец.	Саврянский		
Зав. гр.	Кудричевская		
Исполн.	Копина		
Провер.	Тремль		

1.424.11-10.6С-93

Каркас 6КР145С-1... 6КР145С-5

Стадия	Лист	Листов
Р		1

ХАРЬКОВСКИЙ ПРОМСТРОЙНИИПРОЕКТ

6КР147С; 6КР147С-1

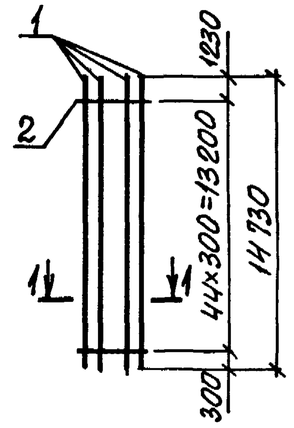

6КР147С-2; 6КР147С-3

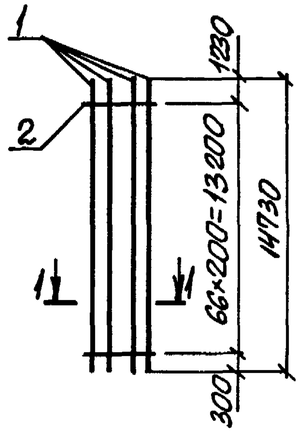

1-1

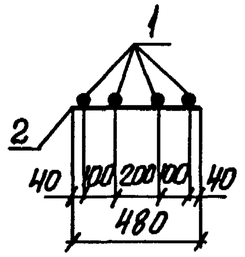

Марка каркаса	Поз.	Наименование	Кол.	Масса ед., кг	Общая масса, кг
6КР147С	1	ф20 AIII ℓ=14730	4	36,4	150,6
	2	ф6 AI ℓ=480	45	0,11	
6КР147С-1	1	ф22 AIII ℓ=14730	4	43,9	180,6
	2	ф6 AI ℓ=480	45	0,11	
6КР147С-2	1	ф25 AIII ℓ=14730	4	56,7	239,5
	2	ф8 AI ℓ=480	67	0,19	
6КР147С-3	1	ф28 AIII ℓ=14730	4	71,2	297,5
	2	ф8 AI ℓ=480	67	0,19	

Арматура класса A-I и A-III по ГОСТ 5781-82

Нач. отд.	Бродский		1.424.1-10.6С-94
Н. контр.	Савранский		
Гл. спец.	Савранский		
Зав. гр.	Кудричевская		Каркас 6КР147С; 6КР147С-1...6КР147С-3
Исполн.	Копина		Стадия Р; Лист; Листов 1
Провер.	Тремль		Харьковский Промстройниипроект

Инв. № подл. | Подпись и дата | Взам. инв. №

6КР147С-4; 6КР147С-5

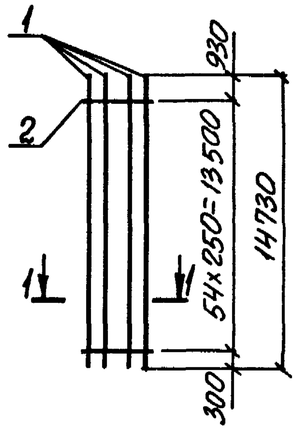

6КР151С

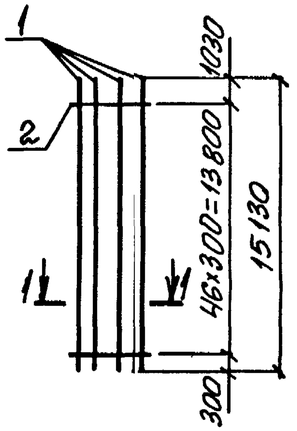

1-1

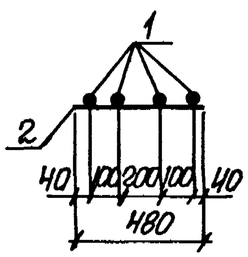

Марка каркаса	Поз.	Наименование	Кол.	Масса ед, кг	Общая масса, кг
6КР147С-4	1	ф32 AIII ℓ=14730	4	93,0	382,5
	2	ф8 AI ℓ=480	55	0,19	
6КР147С-5	1	ф36 AIII ℓ=14730	4	117,7	487,3
	2	ф10 AI ℓ=480	55	0,30	
6КР151С	1	ф20 AIII ℓ=15130	4	37,4	154,8
	2	ф6 AI ℓ=480	47	0,11	

Арматура класса A-I и A-III по ГОСТ 5781-82

Нач. отд.	Бродский		1.424.1-10.6С-95
Н. контр.	Савранский		
Гл. спец.	Савранский		
Зав. гр.	Кудричевская		Каркас 6КР147С-4; 6КР147С-5; 6КР151С
Исполн.	Копина		Стадия Р; Лист; Листов 1
Провер.	Тремль		Харьковский Промстройниипроект

Инв. № подл. | Подпись и дата | Взам. инв. №

6КР151С-1... 6КР151С-3

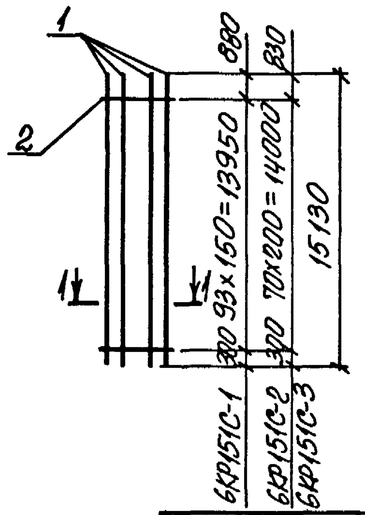

6КР151С-4; 6КР151С-5

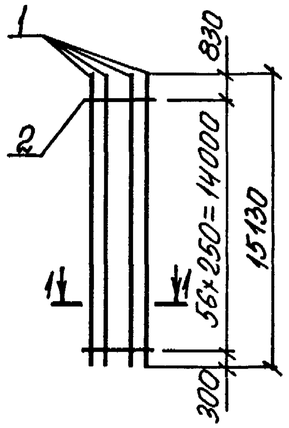

1-1

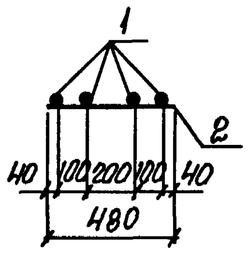

Марка каркаса	Поз.	Наименование	Кол.	Масса ед., кг	Общая масса, кг
6КР151С-1	1	ф22 А-III ℓ=15130	4	45,1	190,7
	2	ф6 А-I ℓ=480	94	0,11	
6КР151С-2	1	ф25 А-III ℓ=15130	4	58,3	246,7
	2	ф8 А-I ℓ=480	71	0,19	
6КР151С-3	1	ф28 А-III ℓ=15130	4	73,1	305,9
	2	ф8 А-I ℓ=480	71	0,19	
6КР151С-4	1	ф32 А-III ℓ=15130	4	95,5	392,8
	2	ф8 А-I ℓ=480	57	0,19	
6КР151С-5	1	ф36 А-III ℓ=15130	4	120,9	500,7
	2	ф10 А-I ℓ=480	57	0,30	

Арматура класса А-I и А-III по ГОСТ 5781-82

Нач. отд.	Бродский		1.424.1-10.6С-96
Н. контр.	Саврянский		
Гл. спец.	Саврянский		
Зав. гр.	Кудричевская		Каркас 6КР151С-1... 6КР151С-5
Исполн.	Копина		Стадия Р; Лист; Листов 1
Провер.	Тремль		Харьковский Промстройниипроект

Инв. № подл. | Подпись и дата | Взам. инв. №

7КР117С; 7КР117С-1

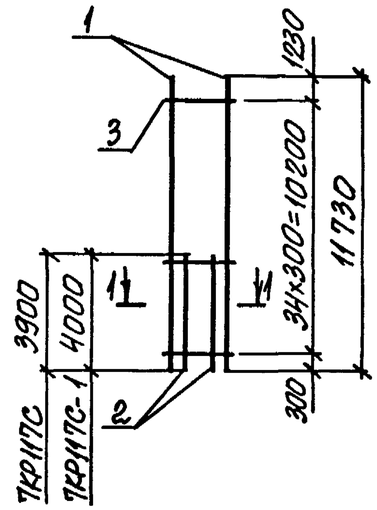

7КР117С-2; 7КР117С-3

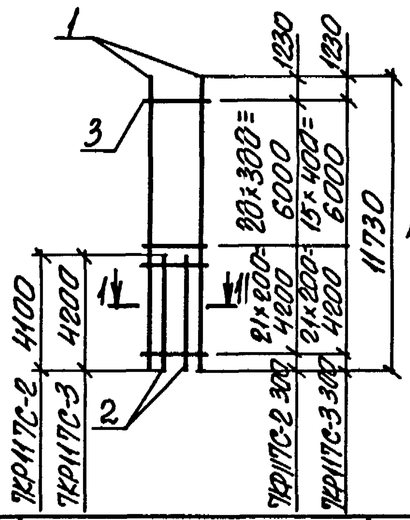

1-1

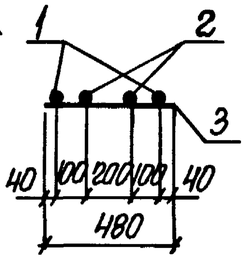

Марка каркаса	Поз.	Наименование	Кол.	Масса ед., кг	Общая м
7КР117С	1	ф20 А-III ℓ= 11730	2	29,0	81,1
	2	ф20 А-III ℓ= 3900	2	9,6	
	3	ф6 А-I ℓ= 480	35	0,11	
7КР117С-1	1	ф22 А-III ℓ= 11730	2	35,0	97,7
	2	ф22 А-III ℓ= 4000	2	11,9	
	3	ф6 А-I ℓ= 480	35	0,11	
7КР117С-2	1	ф25 А-III ℓ= 11730	2	45,2	130,0
	2	ф25 А-III ℓ= 4100	2	15,8	
	3	ф8 А-I ℓ= 480	42	0,19	
7КР117С-3	1	ф28 А-III ℓ= 11730	2	56,7	161,0
	2	ф28 А-III ℓ= 4200	2	20,3	
	3	ф8 А-I ℓ= 480	37	0,19	

Арматура класса А-I и А-III по ГОСТ 5781-82

Нач. отд.	Бродский		1.424.1-107.6С-97
Н. контр.	Саврянский		
Гл. спец.	Саврянский		
Зав. гр.	Кудричевская		Каркас 7КР117С; 7КР117С-1... 7КР117С-3
Исполн.	Копина		Стадия Р; Лист; Листов 1
Провер.	Тремль		Харьковский Промстройниипроект

Инв. № подл. | Подпись и дата | Взам. инв. №

7КР117С-4; 7КР117С-5

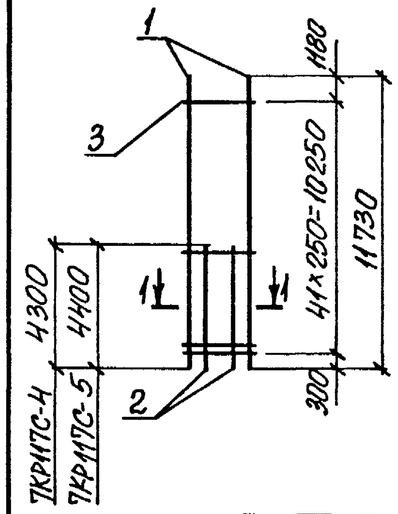

7КР121С; 7КР121С-1

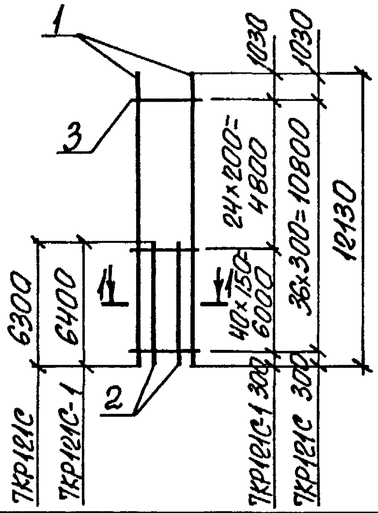

1-1

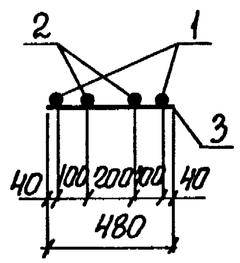

Марка каркаса	Поз.	Наименование	Кол.	Масса ед., кг	Общая масса, кг
7КР117С-4	1	ф32 AIII ℓ=11730	2	74,0	210,4
	2	ф32 AIII ℓ=4300	2	27,1	
	3	ф8 AI ℓ=480	42	0,19	
7КР117С-5	1	ф36 AIII ℓ=11730	2	93,7	270,7
	2	ф36 AIII ℓ=4400	2	35,2	
	3	ф10 AI ℓ=480	42	0,30	
7КР121С	1	ф20 AIII ℓ=12130	2	30,0	95,3
	2	ф20 AIII ℓ=6300	2	15,6	
	3	ф6 AI ℓ=480	37	0,11	
7КР121С-1	1	ф22 AIII ℓ=12130	2	36,2	117,8
	2	ф22 AIII ℓ=6400	2	19,1	
	3	ф6 AI ℓ=480	65	0,11	

Арматура класса AI и AIII по ГОСТ 5781-82

Нач. отд.	Бродский		1.424.1-10.6С-98
Н. контр.	Саврянский		
Гл. спец.	Саврянский		
Зав. гр.	Кудричевская		Каркас 7КР117С-4; 7КР117С-5 7КР121С; 7КР121С-1
Исполн.	Колина		Стадия: Р; Лист; Листов: 1
Провер.	Тремль		Харьковский Промстройниипроект

Взам. инв. № | Подпись и дата | Инв. № подл.

7КР121С-2; 7КР121С-3

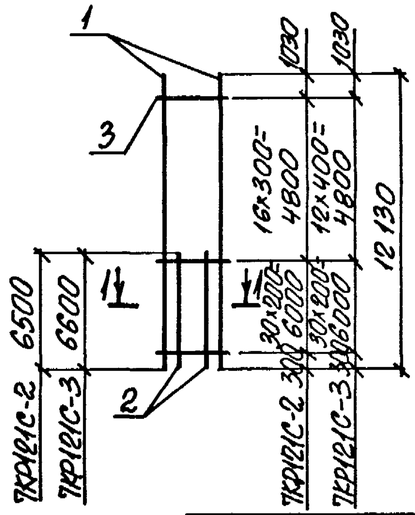

7КР121С-4; 7КР121С-5

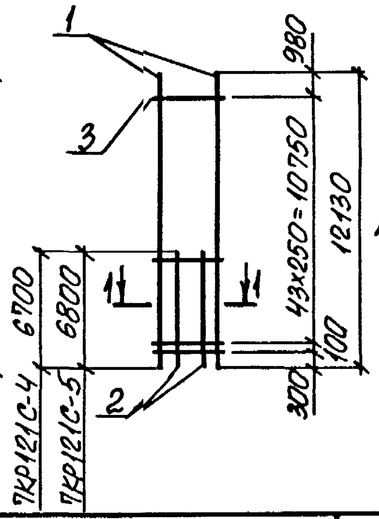

1-1

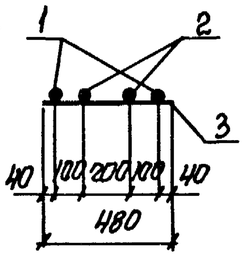

Марка каркаса	Поз.	Наименование	Кол.	Масса ед., кг	Общая масса, кг
7КР121С-2	1	ф25 AIII ℓ=12130	2	46,7	152,3
	2	ф25 AIII ℓ=6500	2	25,0	
	3	ф8 AI ℓ=480	47	0,19	
7КР121С-3	1	ф28 AIII ℓ=12130	2	58,6	189,2
	2	ф28 AIII ℓ=6600	2	31,9	
	3	ф8 AI ℓ=480	43	0,19	
7КР121С-4	1	ф32 AIII ℓ=12130	2	76,5	246,2
	2	ф32 AIII ℓ=6700	2	42,3	
	3	ф8 AI ℓ=480	45	0,19	
7КР121С-5	1	ф36 AIII ℓ=12130	2	96,9	315,8
	2	ф36 AIII ℓ=6800	2	54,3	
	3	ф10 AI ℓ=480	45	0,30	

Арматура класса AI и AIII по ГОСТ 5781-82

Нач. отд.	Бродский		1.424..1-10.6С-99
Н. контр.	Саврянский		
Гл. спец.	Саврянский		
Зав. гр.	Кудричевская		Каркас 7КР121С-2... 7КР121С-5
Исполн.	Колина		Стадия: Р; Лист; Листов: 1
Провер.	Тремль		Харьковский Промстройниипроект

Взам. инв. № | Подпись и дата | Инв. № подл.

7КР123С; 7КР123С-1

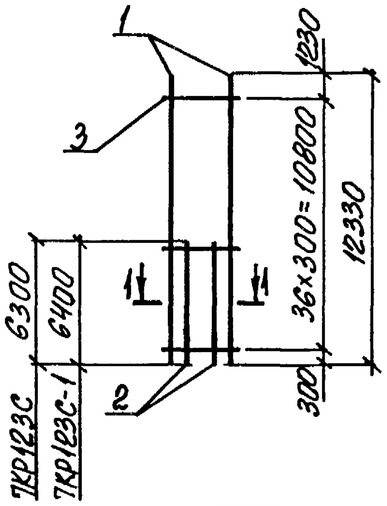

7КР123С-2; 7КР123С-3

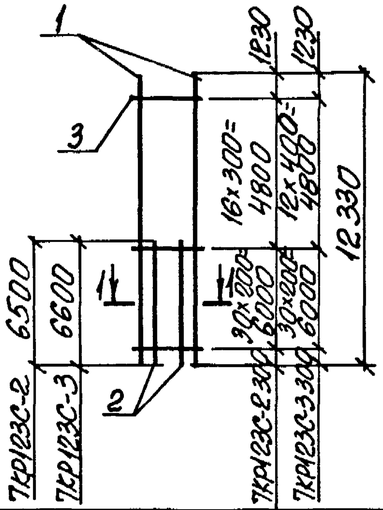

1-1

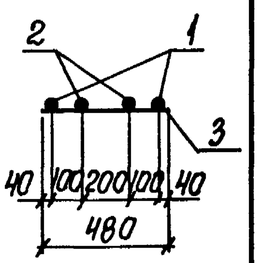

Марка каркаса	Поз.	Наименование		Кол.	Масса ед., кг	Общая масса, кг
7КР123С	1	ф20 AIII	ℓ=12330	2	30,5	96,3
	2	ф20 AIII	ℓ=6300	2	15,6	
	3	ф6 AI	ℓ=480	37	0,11	
7КР123С-1	1	ф22 AIII	ℓ=12330	2	36,7	115,7
	2	ф22 AIII	ℓ=6400	2	19,1	
	3	ф6 AI	ℓ=480	37	0,11	
7КР123С-2	1	ф25 AIII	ℓ=12330	2	47,5	153,9
	2	ф25 AIII	ℓ=6500	2	25,0	
	3	ф8 AI	ℓ=480	47	0,19	
7КР123С-3	1	ф28 AIII	ℓ=12330	2	59,6	191,2
	2	ф28 AIII	ℓ=6600	2	31,9	
	3	ф8 AI	ℓ=480	43	0,19	

Арматура класса A-I и A-III по ГОСТ 5781-82

Нач. отд.	Бродский		1.424.1-10.6С-100
Н. контр.	Саврянский		
Гл. спец.	Саврянский		
Зав. гр.	Кудрявцевская		КАРКАС 7КР123С; 7КР123С-1...7КР123С-3
Исполн.	Копина		Стадия Р; Лист; Листов 1
Провер.	Тремль		ХАРЬКОВСКИЙ ПРОМСТРОЙНИИПРОЕКТ

Инв. № подл. | Подпись и дата | Взам. инв. №

7КР123С-4; 7КР123С-5

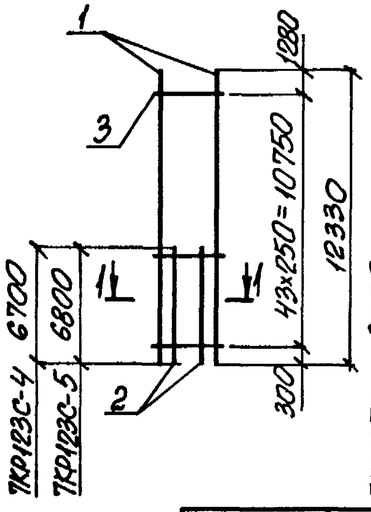

7КР127С; 7КР127С-1

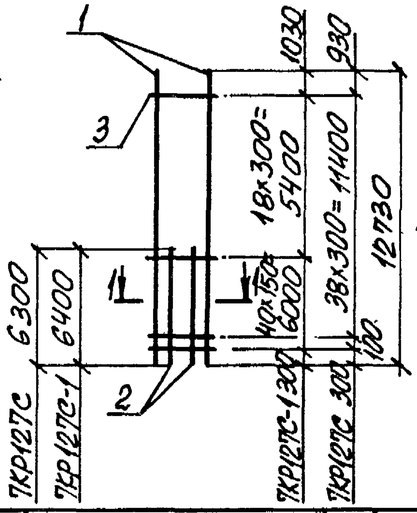

1-1

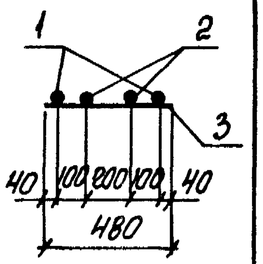

Марка каркаса	Поз.	Наименование		Кол.	Масса ед., кг	Общая масса, кг
7КР123С-4	1	ф32 AIII	ℓ=12330	2	77,8	248,6
	2	ф32 AIII	ℓ=6700	2	42,3	
	3	ф8 AI	ℓ=480	44	0,19	
7КР123С-5	1	ф36 AIII	ℓ=12330	2	98,5	318,9
	2	ф36 AIII	ℓ=6800	2	54,3	
	3	ф10 AI	ℓ=480	44	0,30	
7КР127С	1	ф20 AIII	ℓ=12730	2	31,4	101,6
	2	ф20 AIII	ℓ=6300	2	15,6	
	3	ф6 AI	ℓ=480	69	0,11	
7КР127С-1	1	ф22 AIII	ℓ=12730	2	37,9	125,2
	2	ф22 AIII	ℓ=6400	2	19,1	
	3	ф6 AI	ℓ=480	59	0,19	

Арматура класса A-I и A-III по ГОСТ 5781-82

Нач. отд.	Бродский		1.424.1-10.6С-101
Н. контр.	Саврянский		
Гл. спец.	Саврянский		
Зав. гр.	Кудрявцевская		КАРКАС 7КР123С-4; 7КР123С-5 7КР127С; 7КР127С-1
Исполн.	Копина		Стадия Р; Лист; Листов 1
Провер.	Тремль		ХАРЬКОВСКИЙ ПРОМСТРОЙНИИПРОЕКТ

Инв. № подл. | Подпись и дата | Взам. инв. №

7КР127С-2; 7КР127С-3

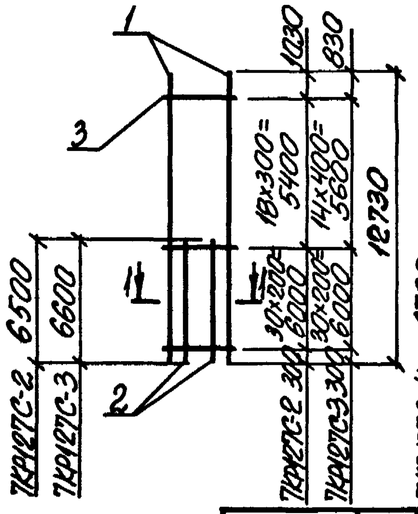

7КР127С-4; 7КР127С-5

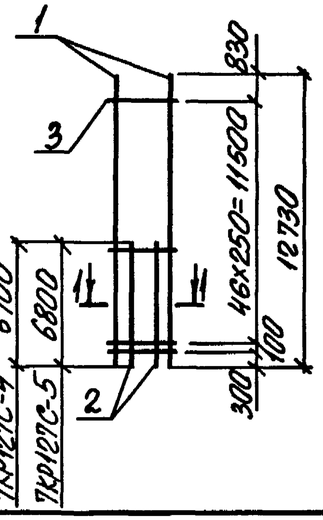

1-1

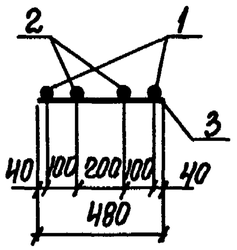

Марка каркаса	Поз.	Наименование	Кол.	Масса ед., кг	Общая масса, кг
7КР127С-2	1	ф25 AIII ℓ=12730	2	49,0	157,3
	2	ф25 AIII ℓ=6500	2	25,0	
	3	ф8 AI ℓ=480	49	0,19	
7КР127С-3	1	ф28 AIII ℓ=12730	2	61,5	195,4
	2	ф28 AIII ℓ=6600	2	31,9	
	3	ф8 AI ℓ=480	45	0,19	
7КР127С-4	1	ф32 AIII ℓ=12730	2	80,3	254,3
	2	ф32 AIII ℓ=6700	2	42,3	
	3	ф8 AI ℓ=480	48	0,19	
7КР127С-5	1	ф36 AIII ℓ=12730	2	101,7	326,5
	2	ф36 AIII ℓ=6800	2	54,3	
	3	ф10 AI ℓ=480	48	0,30	

Арматура класса A-I и A-III по ГОСТ 5781-82

Нач. отд.	Бродский		1.424.1-10.6С-102
Н. контр.	Савранский		
Гл. спец.	Савранский		
Зав. гр.	Кудрявская		Каркас 7КР127С-2...7КР127С-5
Исполн.	Калина		Стадия Р; Лист; Листов 1
Провер.	Тремль		Харьковский Промстройниипроект

Инв. № подл. | Подпись и дата | Взам. инв. №

7КР129С; 7КР129С-1

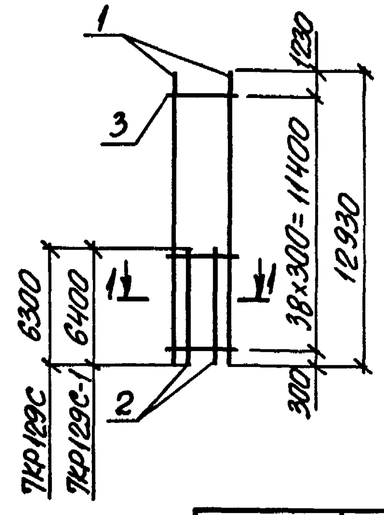

7КР129С-2; 7КР129С-3

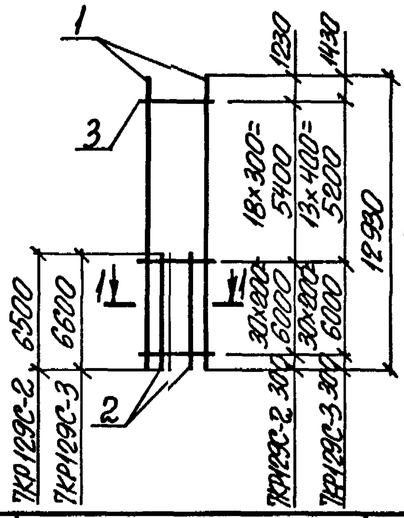

1-1

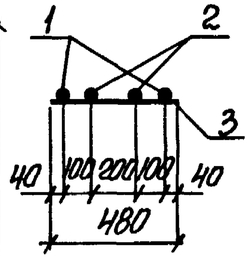

Марка каркаса	Поз.	Наименование	Кол.	Масса ед., кг	Общая масса, кг
7КР129С	1	ф20 AIII ℓ=12930	2	31,9	99,3
	2	ф20 AIII ℓ=6300	2	15,6	
	3	ф6 AI ℓ=480	39	0,11	
7КР129С-1	1	ф22 AIII ℓ=12930	2	38,5	119,5
	2	ф22 AIII ℓ=6400	2	19,1	
	3	ф6 AI ℓ=480	39	0,11	
7КР129С-2	1	ф25 AIII ℓ=12930	2	49,8	158,9
	2	ф25 AIII ℓ=6500	2	25,0	
	3	ф8 AI ℓ=480	49	0,19	
7КР129С-3	1	ф28 AIII ℓ=12930	2	62,5	197,2
	2	ф28 AIII ℓ=6600	2	31,9	
	3	ф8 AI ℓ=480	44	0,19	

Арматура класса A-I и A-III по ГОСТ 5781-82

Нач. отд.	Бродский		1.424.1-10.6С-103
Н. контр.	Савранский		
Гл. спец.	Савранский		
Зав. гр.	Кудрявская		Каркас 7КР129С; 7КР129С-1... 7КР129С-3
Исполн.	Калина		Стадия Р; Лист; Листов 1
Провер.	Тремль		Харьковский Промстройниипроект

Инв. № подл. | Подпись и дата | Взам. инв. №

7КР129С-4; 7КР129С-5

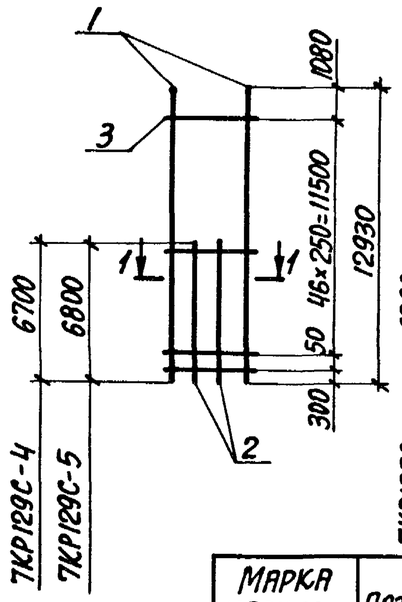

7КР133С; 7КР133С-1

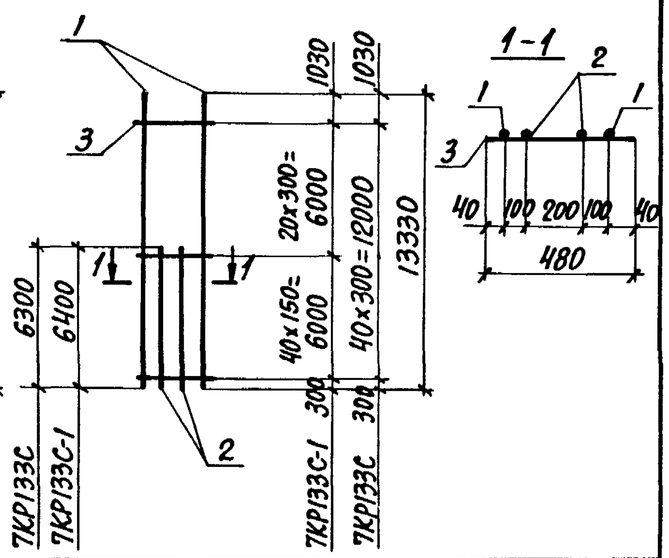

Марка каркаса	Поз.	Наименование	Кол.	Масса ед., кг	Общая масса, кг
7КР129С-4	1	Ф32 AIII ℓ=12930	2	81,6	256,9
	2	Ф32 AIII ℓ=6700	2	42,3	
	3	Ф8 AI ℓ=480	48	0,19	
7КР129С-5	1	Ф36 AIII ℓ=12930	2	103,3	329,6
	2	Ф36 AIII ℓ=6800	2	54,3	
	3	Ф10 AI ℓ=480	48	0,30	
7КР133С	1	Ф20 AIII ℓ=13330	2	32,9	101,5
	2	Ф20 AIII ℓ=6300	2	15,6	
	3	Ф6 AI ℓ=480	41	0,11	
7КР133С-1	1	Ф22 AIII ℓ=13330	2	39,7	124,3
	2	Ф22 AIII ℓ=6400	2	19,1	
	3	Ф6 AI ℓ=480	61	0,11	

Арматура класса A-I и A-III по ГОСТ 5781-82

Нач. отд.	Бродский		1.424.1-10.6С-104
Н. контр.	Кудричевская		
Гл. спец.	Савранский		
Зав. гр.	Кудричевская		Каркас 7КР129С-4; 7КР129С-5; 7КР133С; 7КР133С-1
Исполн.	Соколова		Стадия Р; Лист; Листов 1
Провер.	Тремль		Харьковский Промстройниипроект

Инв. № подл. | Подпись и дата | Взам. инв. №

7КР133С-2; 7КР133С-3

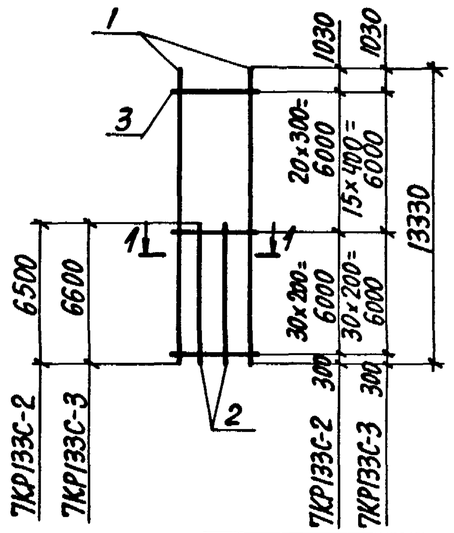

7КР133С-4; 7КР133С-5

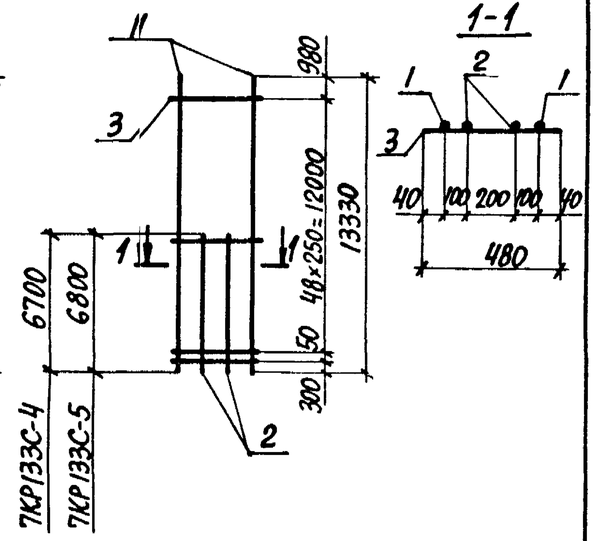

Марка каркаса	Поз.	Наименование	Кол.	Масса ед., кг	Общая масса, кг
7КР133С-2	1	Ф25 AIII ℓ=13330	2	51,3	162,2
	2	Ф25 AIII ℓ=6500	2	25,0	
	3	Ф8 AI ℓ=480	51	0,19	
7КР133С-3	1	Ф28 AIII ℓ=13330	2	64,4	200,3
	2	Ф28 AIII ℓ=6500	2	31,4	
	3	Ф8 AI ℓ=480	46	0,19	
7КР133С-4	1	Ф32 AIII ℓ=13330	2	84,1	262,3
	2	Ф32 AIII ℓ=6700	2	42,3	
	3	Ф8 AI ℓ=480	50	0,19	
7КР133С-5	1	Ф36 AIII ℓ=13330	2	106,5	336,6
	2	Ф36 AIII ℓ=6800	2	54,3	
	3	Ф10 AI ℓ=480	50	0,30	

Арматура класса A-I и A-III по ГОСТ 5781-82

Нач. отд.	Бродский		1.424.1-10.6С-105
Н. контр.	Кудричевская		
Гл. спец.	Савранский		
Зав. гр.	Кудричевская		Каркас 7КР133С-2 ... 7КР133С-5
Исполн.	Соколова		Стадия Р; Лист; Листов 1
Провер.	Тремль		Харьковский Промстройниипроект

Инв. № подл. | Подпись и дата | Взам. инв. №

7КР135С; 7КР135С-1

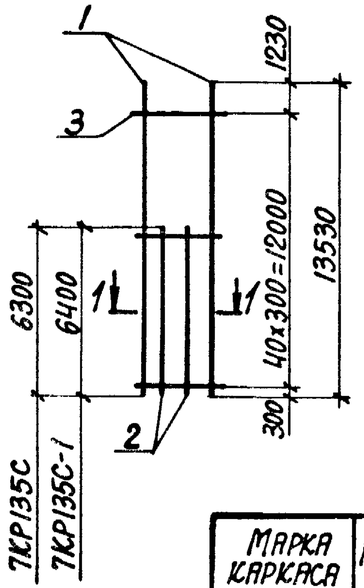

7КР135С-2; 7КР135С-3

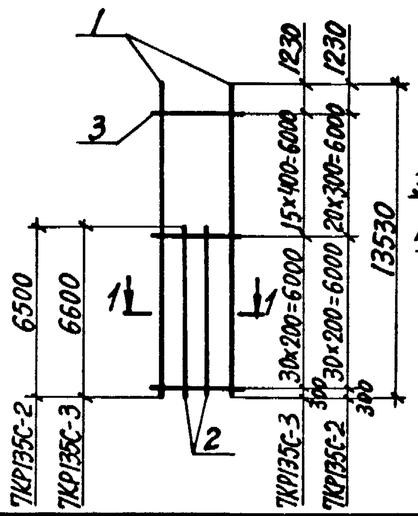

1-1

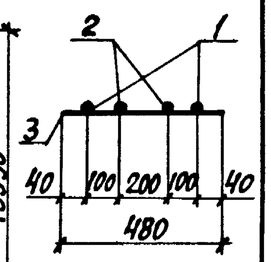

Марка каркаса	Поз.	Наименование	Кол.	Масса ед., кг	Общая масса, кг
7КР135С	1	Ф20 AIII ℓ=13530	2	33,4	102,5
	2	Ф20 AIII ℓ=6300	2	15,6	
	3	Ф6 AI ℓ=480	41	0,11	
7КР135С-1	1	Ф22 AIII ℓ=13530	2	40,3	123,3
	2	Ф22 AIII ℓ=6400	2	19,1	
	3	Ф6 AI ℓ=480	41	0,11	
7КР135С-2	1	Ф25 AIII ℓ=13530	2	52,1	163,8
	2	Ф25 AIII ℓ=6500	2	25,0	
	3	Ф8 AI ℓ=480	51	0,19	
7КР135С-3	1	Ф28 AIII ℓ=13530	2	65,4	203,3
	2	Ф28 AIII ℓ=6600	2	31,9	
	3	Ф8 AI ℓ=480	46	0,19	

Арматура класса AI и AIII по ГОСТ 5781-82

Нач. отд.	Бродский		
Н. контр.	Савранский		
Гл. конст.	Савранский		
Зав. гр.	Купричевская		
Исполн.	Соколова		
Провер.	Тремль		

1.424.1-10.6С-106

Каркас 7КР135С; 7КР135С-1...7КР135С-3

Стадия	Лист	Листов
Р		1

ХАРЬКОВСКИЙ ПРОМСТРОЙНИИПРОЕКТ

Инв. № подл. | Подпись и дата | Взам. инв. №

7КР135С-4; 7КР135С-5

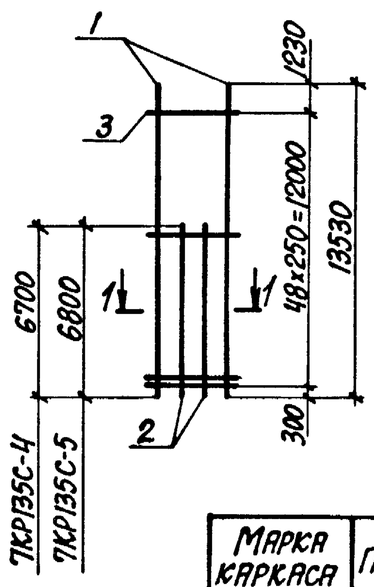

7КР139С; 7КР139С-1

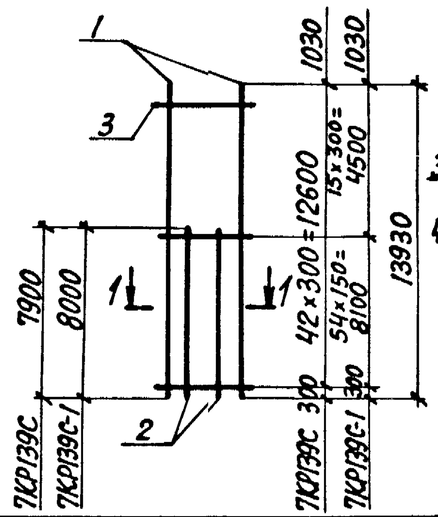

1-1

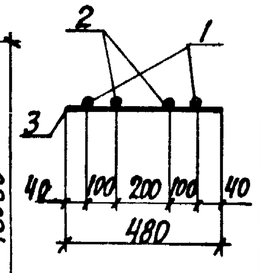

Марка каркаса	Поз.	Наименование	Кол.	Масса ед., кг	Общая масса, кг
7КР135С-4	1	Ф32 AIII ℓ=13530	2	85,4	264,9
	2	Ф32 AIII ℓ=6700	2	42,3	
	3	Ф8 AI ℓ=480	50	0,19	
7КР135С-5	1	Ф36 AIII ℓ=13530	2	107,9	339,5
	2	Ф36 AIII ℓ=6800	2	54,3	
	3	Ф10 AI ℓ=480	50	0,30	
7КР139С	1	Ф20 AIII ℓ=13930	2	34,4	112,5
	2	Ф20 AIII ℓ=7900	2	19,5	
	3	Ф6 AI ℓ=480	43	0,11	
7КР139С-1	1	Ф22 AIII ℓ=13930	2	41,5	138,3
	2	Ф22 AIII ℓ=8000	2	23,8	
	3	Ф6 AI ℓ=480	70	0,11	

Арматура класса AI и AIII по ГОСТ 5781-82

Нач. отд.	Бродский		
Н. контр.	Савранский		
Гл. конст.	Савранский		
Зав. гр.	Купричевская		
Исполн.	Соколова		
Провер.	Тремль		

1.424.1-10.6С-107

Каркас 7КР135С-4; 7КР135С-5; 7КР139С; 7КР139С-1

Стадия	Лист	Листов
Р		1

ХАРЬКОВСКИЙ ПРОМСТРОЙНИИПРОЕКТ

Инв. № подл. | Подпись и дата | Взам. инв. №

7КР139С-2; 7КР139С-3

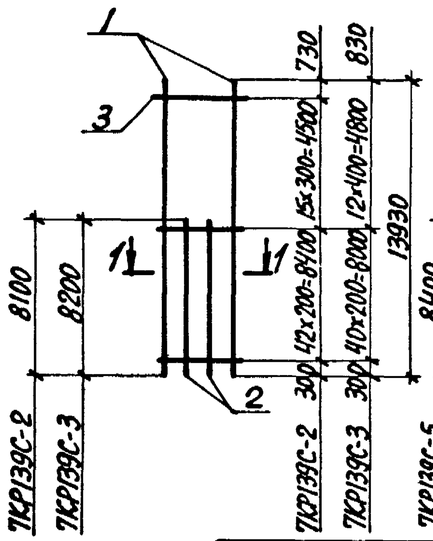

7КР139С-4; 7КР139С-5

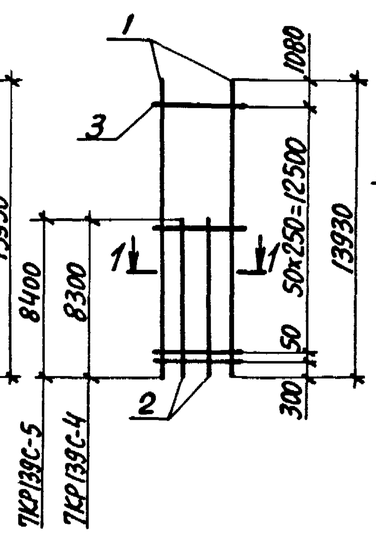

1-1

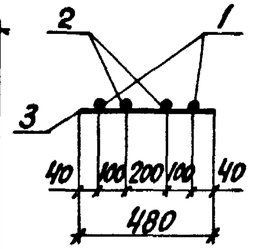

Марка каркаса	Поз.	Наименование	Кол.	Масса ед., кг	Общая масса, кг
7КР139С-2	1	Ф25 AIII ℓ=13930	2	53,6	180,5
	2	Ф25 AIII ℓ=8100	2	31,2	
	3	Ф8 AI ℓ=480	58	0,19	
7КР139С-3	1	Ф28 AIII ℓ=13930	2	67,3	223,9
	2	Ф28 AIII ℓ=8200	2	39,6	
	3	Ф8 AI ℓ=480	53	0,19	
7КР139С-4	1	Ф32 AIII ℓ=13930	2	87,9	289,5
	2	Ф32 AIII ℓ=8300	2	52,4	
	3	Ф8 AI ℓ=480	52	0,19	
7КР139С-5	1	Ф36 AIII ℓ=13930	2	111,3	372,4
	2	Ф36 AIII ℓ=8400	2	67,1	
	3	Ф10 AI ℓ=480	52	0,30	

Арматура класса AI и AIII по ГОСТ 5781-82

Инв. № подл. | Подпись и дата | Взам. инв. №

Нач. отд.	Бродский		
Н. контр.	Саврянский		
Гл. конст.	Саврянский		
Разраб.	Кудрячевская		
Исполн.	Соколова		
Провер.	Тремль		

1.424.1-10.6С-108

Каркас 7КР139С-2... 7КР139С-5

Стадия	Лист	Листов
Р		1

ХАРЬКОВСКИЙ ПРОМСТРОЙНИИПРОЕКТ

7КР141С; 7КР141С-1

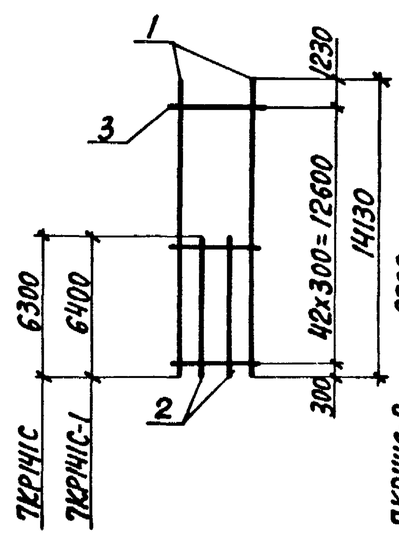

7КР141С-2; 7КР141С-3

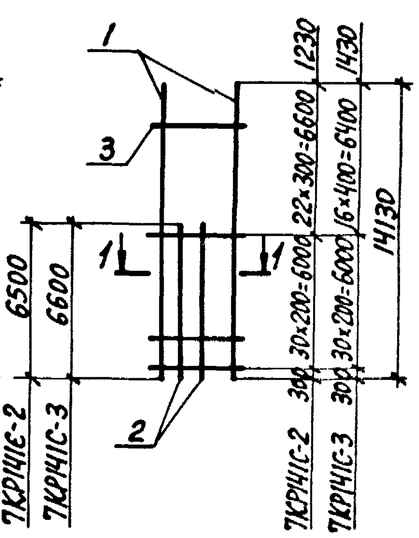

1-1

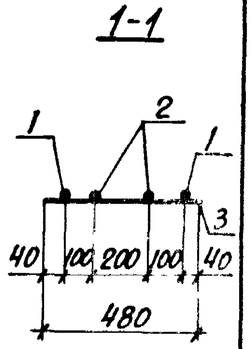

Марка каркаса	Поз.	Наименование	Кол.	Масса ед., кг	Общая масса, кг
7КР141С	1	Ф20 AIII ℓ=14130	2	34,9	105,7
	2	Ф20 AIII ℓ=6300	2	15,6	
	3	Ф6 AI ℓ=480	43	0,11	
7КР141С-1	1	Ф22 AIII ℓ=14130	2	42,1	127,1
	2	Ф22 AIII ℓ=6400	2	19,1	
	3	Ф6 AI ℓ=480	43	0,11	
7КР141С-2	1	Ф25 AIII ℓ=14130	2	54,4	168,9
	2	Ф25 AIII ℓ=6500	2	25,0	
	3	Ф8 AI ℓ=480	53	0,19	
7КР141С-3	1	Ф28 AIII ℓ=14130	2	68,3	209,3
	2	Ф28 AIII ℓ=6600	2	31,9	
	3	Ф8 AI ℓ=480	47	0,19	

Арматура класса AI и AIII по ГОСТ 5781-82

Инв. № подл. | Подпись и дата | Взам. инв. №

Нач. отд.	Бродский		
Н. контр.	Саврянский		
Гл. конст.	Саврянский		
Разраб.	Кудрячевская		
Исполн.	Соколова		
Провер.	Тремль		

1.424.1-10.6С-109

Каркас 7КР141С; 7КР141С-1... 7КР141С-3

Стадия	Лист	Листов
Р		1

ХАРЬКОВСКИЙ ПРОМСТРОЙНИИПРОЕКТ

7КР141С-4; 7КР141С-5

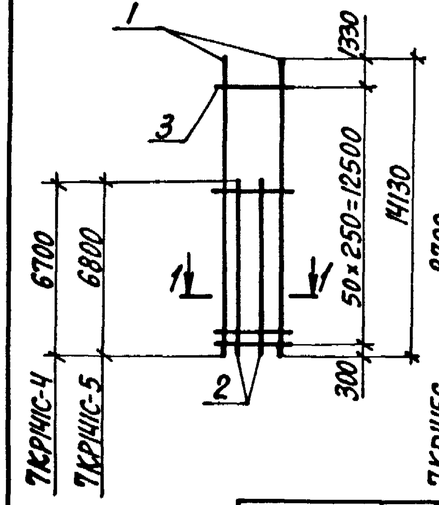

7КР145С; 7КР145С-1

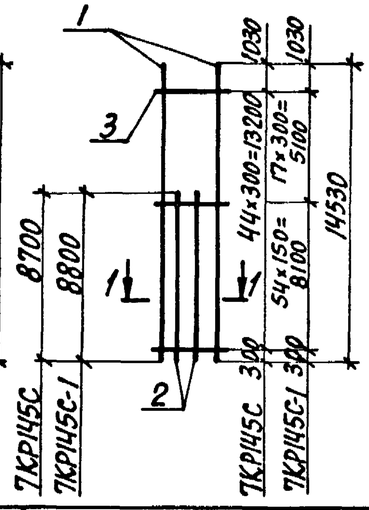

1-1

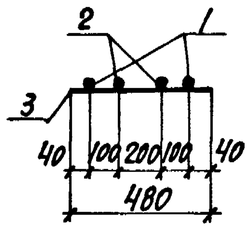

Марка каркаса	Поз.	Наименование	Кол.	Масса ед., кг	Общая масса, кг
7КР141С-4	1	Ф32 AIII ℓ=14130	2	89,2	272,7
	2	Ф32 AIII ℓ=6700	2	42,3	
	3	Ф8 AI ℓ=480	51	0,19	
7КР141С-5	1	Ф36 AIII ℓ=14130	2	113,0	349,9
	2	Ф36 AIII ℓ=6800	2	54,3	
	3	Ф10 AI ℓ=480	51	0,30	
7КР145С	1	Ф20 AIII ℓ=14530	2	35,9	119,8
	2	Ф20 AIII ℓ=8700	2	21,5	
	3	Ф6 AI ℓ=480	45	0,11	
7КР145С-1	1	Ф22 AIII ℓ=14530	2	43,3	146,9
	2	Ф22 AIII ℓ=8800	2	26,2	
	3	Ф6 AI ℓ=480	72	0,11	

Арматура класса A-I и A-III по ГОСТ 5781-82

Взам. инв. № | Подпись и дата | Инв. № подл.

Нач. отд.	Бродский		
Н. контр.	Савранский		
Гл. констр.	Савранский		
Зав. гр.	Кудричевская		
Исполн.	Копина		
Провер.	Тремль		

1.424.1-10.6С-110

Каркас 7КР141С-4; 7КР141С-5 7КР145С; 7КР145С-1

Стадия	Лист	Листов
Р		1

ХАРЬКОВСКИЙ ПРОМСТРОЙНИИПРОЕКТ

7КР145С-2; 7КР145С-3

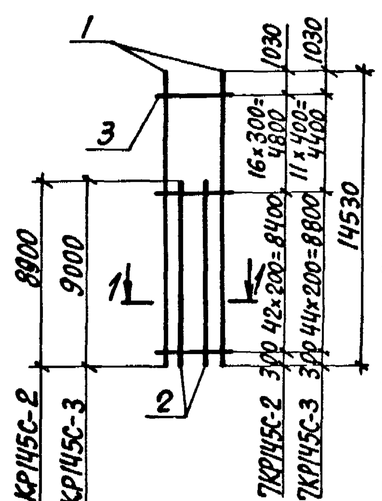

7КР141С-4; 7КР145С-5

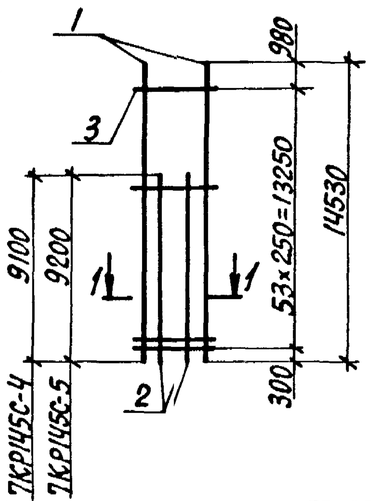

1-1

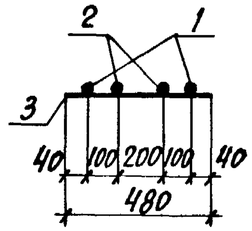

Марка каркаса	Поз.	Наименование	Кол.	Масса ед., кг	Общая масса, кг
7КР145С-2	1	Ф25 AIII ℓ=14530	2	55,9	191,6
	2	Ф25 AIII ℓ=8900	2	34,3	
	3	Ф8 AI ℓ=480	59	0,19	
7КР145С-3	1	Ф28 AIII ℓ=14530	2	70,2	238,0
	2	Ф28 AIII ℓ=9000	2	43,5	
	3	Ф8 AI ℓ=480	56	0,19	
7КР145С-4	1	Ф32 AIII ℓ=14530	2	91,7	308,5
	2	Ф32 AIII ℓ=9100	2	57,4	
	3	Ф8 AI ℓ=480	54	0,19	
7КР145С-5	1	Ф36 AIII ℓ=14530	2	116,1	395,4
	2	Ф36 AIII ℓ=9200	2	73,5	
	3	Ф10 AI ℓ=480	54	0,30	

Арматура класса A-I и A-III по ГОСТ 5781-82

Взам. инв. № | Подпись и дата | Инв. № подл.

Нач. отд.	Бродский		
Н. контр.	Савранский		
Гл. констр.	Савранский		
Зав. гр.	Кудричевская		
Исполн.	Копина		
Провер.	Тремль		

1.424.1-10.6С-111

Каркас 7КР145С-2 ... 7КР145С-5

Стадия	Лист	Листов
Р		1

ХАРЬКОВСКИЙ ПРОМСТРОЙНИИПРОЕКТ

7КР147С; 7КР147С-1

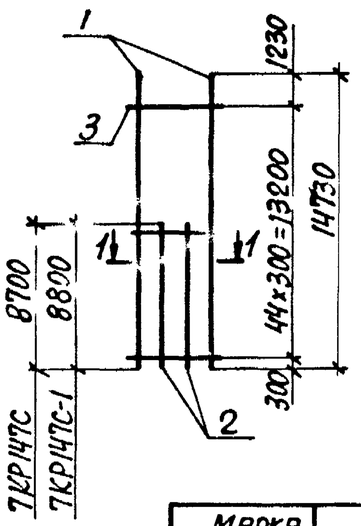

7КР147С-2; 7КР147С-3

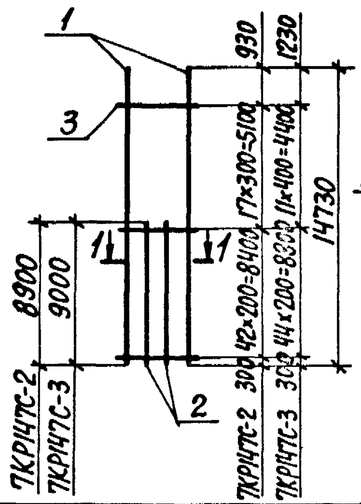

1-1

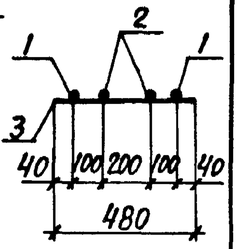

Марка каркаса	Поз.	Наименование	Кол.	Масса ед., кг	Общая масса, кг
7КР147С	1	Ф20 AIII ℓ=14730	2	36,4	120,8
	2	Ф20 AIII ℓ=8700	2	21,5	
	3	Ф6 AI ℓ=480	45	0,11	
7КР147С-1	1	Ф22 AIII ℓ=14730	2	43,9	145,2
	2	Ф22 AIII ℓ=8800	2	26,2	
	3	Ф6 AI ℓ=480	45	0,11	
7КР147С-2	1	Ф25 AIII ℓ=14730	2	56,7	193,4
	2	Ф25 AIII ℓ=8900	2	34,3	
	3	Ф8 AI ℓ=480	60	0,19	
7КР147С-3	1	Ф28 AIII ℓ=14730	2	71,2	240,0
	2	Ф28 AIII ℓ=9000	2	43,5	
	3	Ф8 AI ℓ=480	56	0,19	

Арматура класса AI и AIII по ГОСТ 5781-82

Инв.№ подл. | Подпись и дата | Взам. инв.№

Нач.отд.	Бродский		
Н.контр.	Кудричевская		
Гл.спец.	Саврянский		
Зав.гр.	Кудричевская		
Исполн.	Литвинова		
Провер.	Тремль		

1.424.1-10.6С-112

Каркас 7КР147С; 7КР147С-1...7КР147С-3

Стадия	Лист	Листов
Р		1

ХАРЬКОВСКИЙ ПРОМСТРОЙНИИПРОЕКТ

7КР147С-4; 7КР147С-5

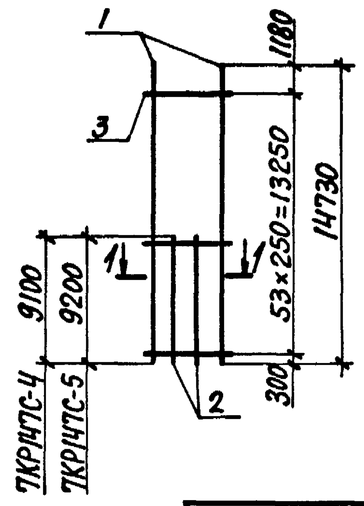

7КР151С; 7КР151С-1

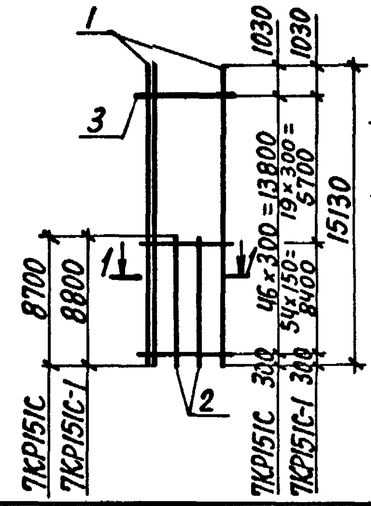

1-1

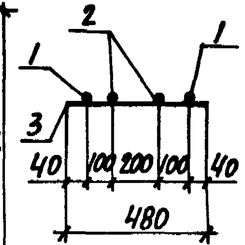

Марка каркаса	Поз.	Наименование	Кол.	Масса ед., кг	Общая масса, кг
7КР147С-4	1	Ф32 AIII ℓ=14730	2	93,0	311,1
	2	Ф32 AIII ℓ=9100	2	57,4	
	3	Ф8 AI ℓ=480	54	0,19	
7КР147С-5	1	Ф36 AIII ℓ=14730	2	117,7	398,6
	2	Ф36 AIII ℓ=9200	2	73,5	
	3	Ф10 AI ℓ=480	54	0,30	
7КР151С	1	Ф20 AIII ℓ=15130	2	37,4	123,0
	2	Ф20 AIII ℓ=8700	2	21,5	
	3	Ф6 AI ℓ=480	47	0,11	
7КР151С-1	1	Ф22 AIII ℓ=15130	2	45,2	150,9
	2	Ф22 AIII ℓ=8800	2	26,2	
	3	Ф6 AI ℓ=480	74	0,11	

Арматура класса AI и AIII по ГОСТ 5781-82

Инв.№ подл. | Подпись и дата | Взам. инв.№

Нач.отд.	Бродский		
Н.контр.	Кудричевская		
Гл.спец.	Саврянский		
Зав.гр.	Кудричевская		
Исполн.	Литвинова		
Провер.	Тремль		

1.424.1-10.6С-113

Каркас 7КР147С-4; 7КР147С-5 7КР151С; 7КР151С-1

Стадия	Лист	Листов
Р		1

ХАРЬКОВСКИЙ ПРОМСТРОЙНИИПРОЕКТ

7КР151С-2; 7КР151С-3

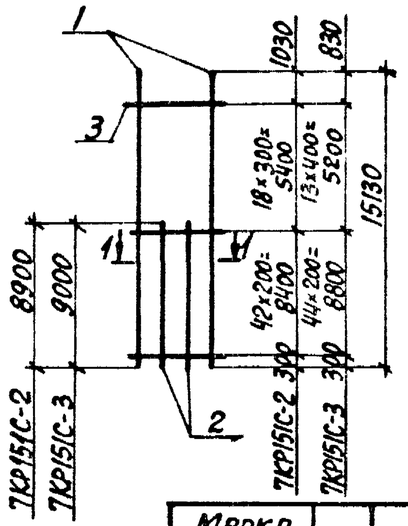

7КР151С-4; 7КР151С-5

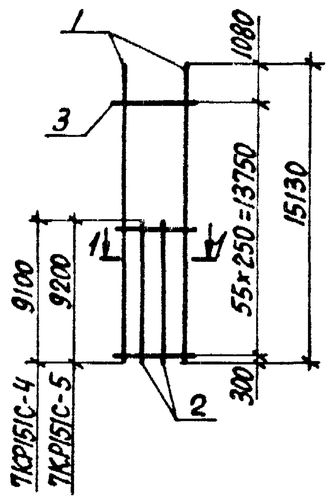

1-1

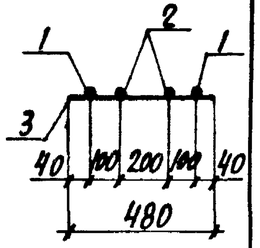

Марка каркаса	Поз.	Наименование		Кол.	Масса ед., кг	Общая масса кг
7КР151С-2	1	Ф25 AIII	ℓ=15130	2	58,3	196,6
	2	Ф25 AIII	ℓ=8900	2	34,3	
	3	Ф8 AI	ℓ=480	60	0,19	
7КР151С-3	1	Ф28 AIII	ℓ=15130	2	73,1	244,2
	2	Ф28 AIII	ℓ=9000	2	43,5	
	3	Ф8 AI	ℓ=480	58	0,19	
7КР151С-4	1	Ф32 AIII	ℓ=15130	2	95,5	316,4
	2	Ф32 AIII	ℓ=9100	2	57,4	
	3	Ф8 AI	ℓ=480	56	0,19	
7КР151С-5	1	Ф36 AIII	ℓ=15130	2	120,9	405,6
	2	Ф36 AIII	ℓ=9200	2	73,5	
	3	Ф10 AI	ℓ=480	56	0,30	

Арматура класса A-I и A-III по ГОСТ 5781-82

Нач. отд.	Бродский		1.424.1-10.6С-114
Н. контр.	Кудричевская		
Гл. спец.	Саврянский		
Зав. гр.	Кудричевская		Каркас 7КР151С-2...7КР151С-5
Исполн.	Литвинова		Стадия Р; Лист; Листов 1
Провер.	Тремль		Харьковский промстройниипроект

Инв. № подл. | Подпись и дата | Взам. инв. №

8КР117С; 8КР117С-1

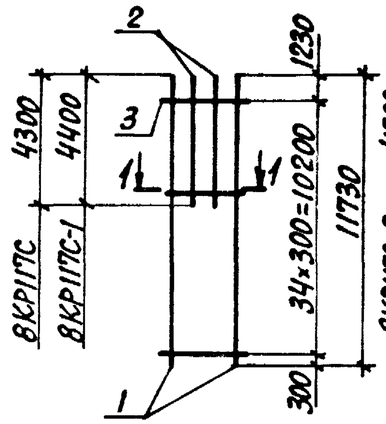

8КР117С-2; 8КР117С-3

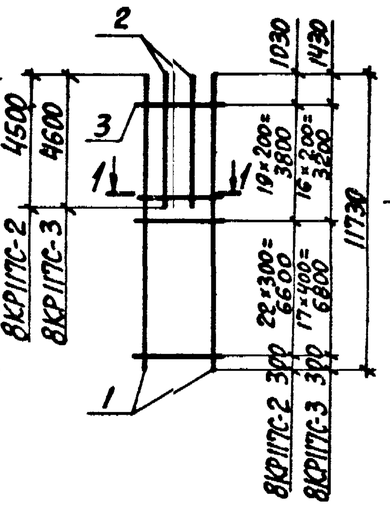

1-1

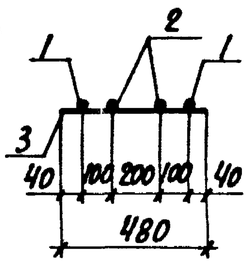

Марка каркаса	Поз.	Наименование		Кол.	Масса ед., кг	Общая масса, кг
8КР117С	1	Ф20 AIII	ℓ=11730	2	29,0	83,1
	2	Ф20 AIII	ℓ=4300	2	10,6	
	3	Ф6 AI	ℓ=480	35	0,11	
8КР117С-1	1	Ф22 AIII	ℓ=11730	2	35,0	100,1
	2	Ф22 AIII	ℓ=4400	2	13,1	
	3	Ф6 AI	ℓ=480	35	0,11	
8КР117С-2	1	Ф25 AIII	ℓ=11730	2	45,2	133,0
	2	Ф25 AIII	ℓ=4500	2	17,3	
	3	Ф8 AI	ℓ=480	42	0,19	
8КР117С-3	1	Ф28 AIII	ℓ=11730	2	56,7	164,3
	2	Ф28 AIII	ℓ=4600	2	22,2	
	3	Ф8 AI	ℓ=480	34	0,19	

Арматура класса A-I и A-III по ГОСТ 5781-82

Нач. отд.	Бродский		1.424.1-10.6С-115
Н. контр.	Кудричевская		
Гл. спец.	Саврянский		
Зав. гр.	Кудричевская		Каркас 8КР117С; 8КР117С-1...8КР117С-3
Исполн.	Литвинова		Стадия Р; Лист; Листов 1
Провер.	Тремль		Харьковский промстройниипроект

Инв. № подл. | Подпись и дата | Взам. инв. №

8КР117С-4; 8КР117С-5 — 8КР121С; 8КР121С-1 — 1-1

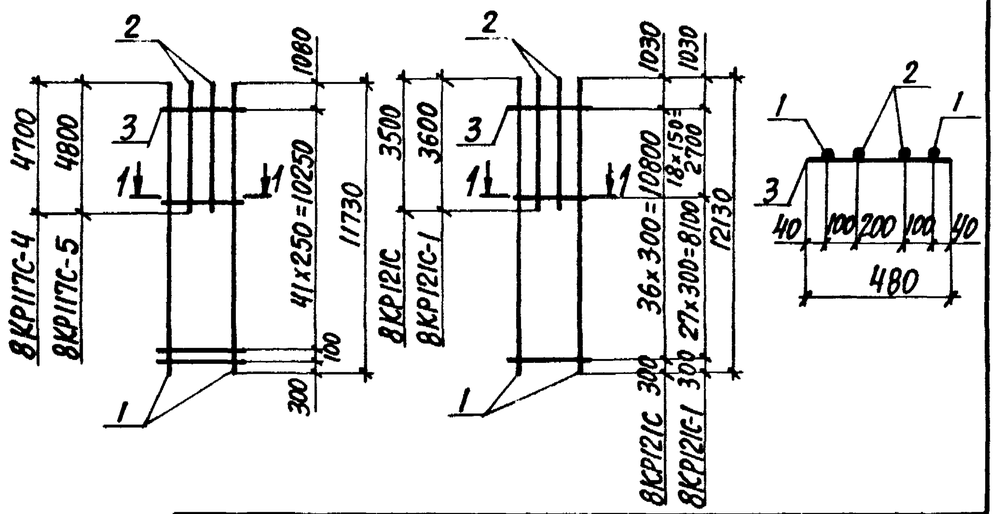

Марка каркаса	Поз.	Наименование	Кол.	Масса ед., кг	Общая масса, кг
8КР117С-4	1	Ф32 AIII ℓ=11730	2	74,0	215,6
	2	Ф32 AIII ℓ=4700	2	29,7	
	3	Ф8 AI ℓ=480	43	0,19	
8КР117С-5	1	Ф36 AIII ℓ=11730	2	93,7	277,1
	2	Ф36 AIII ℓ=4800	2	38,4	
	3	Ф10 AI ℓ=480	43	0,30	
8КР121С	1	Ф20 AIII ℓ=12130	2	30,0	81,5
	2	Ф20 AIII ℓ=3500	2	8,7	
	3	Ф6 AI ℓ=480	37	0,11	
8КР121С-1	1	Ф22 AIII ℓ=12130	2	36,2	98,9
	2	Ф22 AIII ℓ=3600	2	10,7	
	3	Ф6 AI ℓ=480	46	0,11	

Арматура класса AI и AIII по ГОСТ 5781-82

Инв.№ подл. | Подпись и дата | Взам.инв.№

Нач.отд.	Бродский		1.424.1-10.6С-116	
Н.контр.	Кудричевская			
Гл.спец.	Саврянский			
Зав.гр.	Кудричевская		Каркас 8КР117С-4; 8КР117С-5; 8КР121С; 8КР121С-1	Стадия Р; Лист; Листов 1
Исполн.	Литвинова			Харьковский Промстройниипроект
Провер.	Тремль			

8КР121С-2; 8КР121С-3 — 8КР121С-4; 8КР121С-5 — 1-1

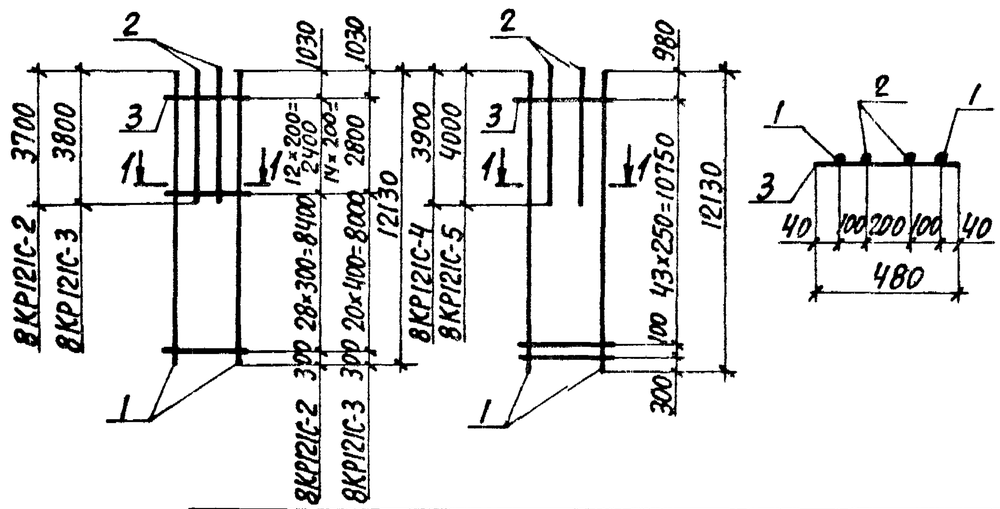

Марка каркаса	Поз.	Наименование	Кол.	Масса ед., кг	Общая масса, кг
8КР121С-2	1	Ф25 AIII ℓ=12130	2	46,7	129,4
	2	Ф25 AIII ℓ=3700	2	14,1	
	3	Ф8 AI ℓ=480	41	0,19	
8КР121С-3	1	Ф28 AIII ℓ=12130	2	58,6	160,7
	2	Ф28 AIII ℓ=3800	2	18,4	
	3	Ф8 AI ℓ=480	35	0,19	
8КР121С-4	1	Ф32 AIII ℓ=12130	2	76,5	210,8
	2	Ф32 AIII ℓ=3900	2	24,6	
	3	Ф8 AI ℓ=480	45	0,19	
8КР121С-5	1	Ф36 AIII ℓ=12130	2	96,9	271,3
	2	Ф36 AIII ℓ=4000	2	32,0	
	3	Ф10 AI ℓ=480	45	0,30	

Арматура класса AI и AIII по ГОСТ 5781-82

Инв.№ подл. | Подпись и дата | Взам.инв.№

Нач.отд.	Бродский		1.424.1-10.6С-117	
Н.контр.	Кудричевская			
Гл.спец.	Саврянский			
Зав.гр.	Кудричевская		Каркас 8КР121С-2...8КР121С-5	Стадия Р; Лист; Листов 1
Исполн.	Литвинова			Харьковский Промстройниипроект
Провер.	Тремль			

8КР123С; 8КР123С-1 — 8КР123С-2; 8КР123-3 — 1–1

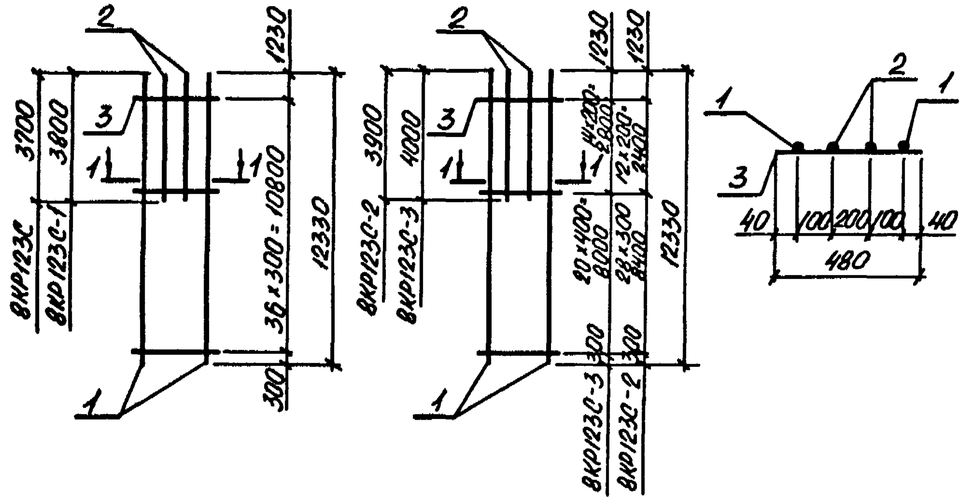

Марка каркаса	Поз.	Наименование		Кол.	Масса ед., кг	Общая масса, кг
8КР123С	1	ф20 AIII	ℓ=12330	2	30,5	83,3
	2	ф20 AIII	ℓ=3700	2	9,1	
	3	ф6 AI	ℓ=480	37	0,11	
8КР123С-1	1	ф22 AIII	ℓ=12330	2	36,7	100,1
	2	ф22 AIII	ℓ=3800	2	11,3	
	3	ф6 AI	ℓ=480	37	0,11	
8КР123С-2	1	ф25 AIII	ℓ=12330	2	47,5	132,8
	2	ф25 AIII	ℓ=3900	2	15,0	
	3	ф8 AI	ℓ=480	41	0,19	
8КР123С-3	1	ф28 AIII	ℓ=12330	2	59,6	164,5
	2	ф28 AIII	ℓ=4000	2	19,3	
	3	ф8 AI	ℓ=480	35	0,19	

Арматура класса А-I и А-III по ГОСТ 5781-82

Нач. отд.	Бродский	
Н. контр.	Савранский	
Гл. спец.	Савранский	
Зав. гр.	Кудричевская	
Исполн.	Пармет	
Провер.	Тремль	

1.424.1-10.6С-118

Каркас 8КР123С; 8КР123С-1 ... 8КР123С-3

Стадия	Лист	Листов
Р		1

ХАРЬКОВСКИЙ ПРОМСТРОЙНИИПРОЕКТ

Взам. инв. № | Подпись и дата | Инв. № подл.

8КР123С-4; 8КР123С-5 — 8КР127С — 1–1

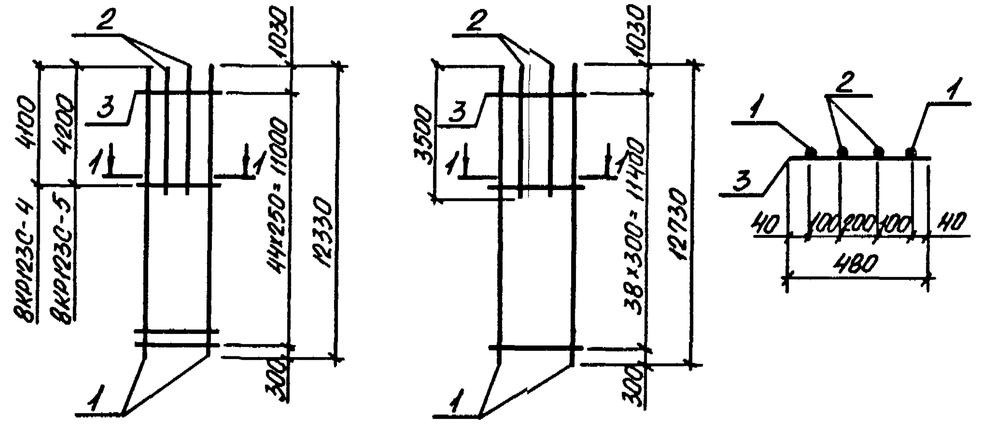

Марка каркаса	Поз.	Наименование		Кол.	Масса ед., кг	Общая масса, кг
8КР123С-4	1	ф32 AIII	ℓ=12330	2	77,8	216,1
	2	ф32 AIII	ℓ=4100	2	25,9	
	3	ф8 AI	ℓ=480	45	0,19	
8КР123С-5	1	ф36 AIII	ℓ=12330	2	98,5	278,0
	2	ф36 AIII	ℓ=4200	2	33,6	
	3	ф10 AI	ℓ=480	45	0,30	
8КР127С	1	ф20 AIII	ℓ=12730	2	31,4	84,5
	2	ф20 AIII	ℓ=3500	2	8,7	
	3	ф6 AI	ℓ=480	39	0,11	

Арматура класса А-I и А-III по ГОСТ 5781-82

Нач. отд.	Бродский	
Н. контр.	Савранский	
Гл. спец.	Савранский	
Зав. гр.	Кудричевская	
Исполн.	Пармет	
Провер.	Тремль	

1.424.1-10.6С-119

Каркас 8КР123С-4; 8КР123С-5 8КР127С

Стадия	Лист	Листов
Р		1

ХАРЬКОВСКИЙ ПРОМСТРОЙНИИПРОЕКТ

Взам. инв. № | Подпись и дата | Инв. № подл.

8КР127С-1; 8КР127С-2 — 8КР127С-3 — 1-1

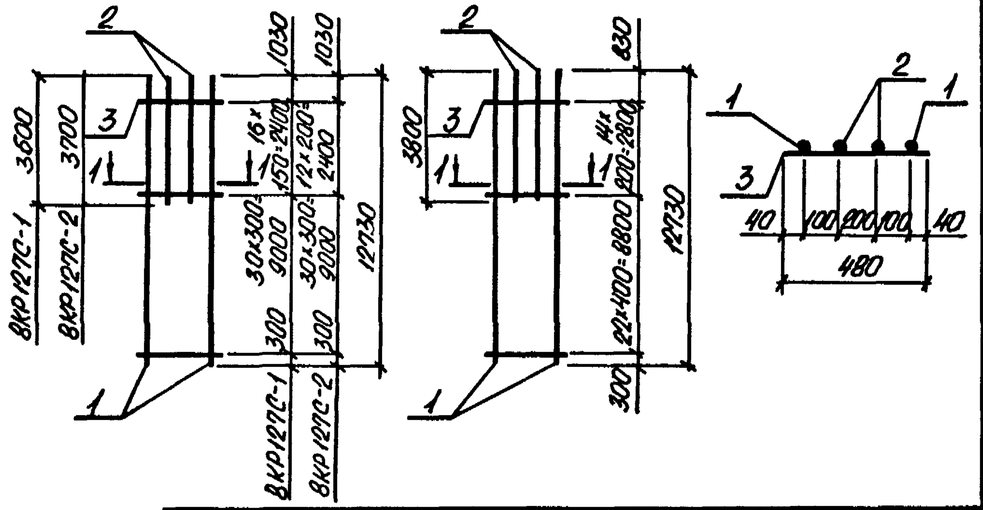

Марка каркаса	Поз.	Наименование		Кол.	Масса ед., кг	Общая масса, кг
8КР127С-1	1	ф22 А-III	ℓ=12730	2	37,9	102,4
	2	ф22 А-III	ℓ=3600	2	10,7	
	3	ф6 А-I	ℓ=480	47	0,11	
8КР127С-2	1	ф25 А-III	ℓ=12730	2	49,0	134,6
	2	ф25 А-III	ℓ=3700	2	14,2	
	3	ф8 А-I	ℓ=480	43	0,19	
8КР127С-3	1	ф28 А-III	ℓ=12730	2	61,5	166,8
	2	ф28 А-III	ℓ=3800	2	18,4	
	3	ф8 А-I	ℓ=480	37	0,19	

Арматура класса А-I и А-III по ГОСТ 5781-82

Нач.отд.	Бродский		1.424.1-10.6С-120
Н.контр.	Савранский		
Гл.спец.	Савранский		
Зав.гр.	Куфричевская		Каркас 8КР127С-1...8КР127С-3
Исполн.	Пармет		Стадия: Р; Лист: ; Листов: 1
Провер.	Тремль		ХАРЬКОВСКИЙ ПРОМСТРОЙНИИПРОЕКТ

Инв.№ подл. | Подпись и дата | Взам.инв.№

8КР127С-4; 8КР127С-5 — 8КР129С; 8КР129С-1 — 1-1

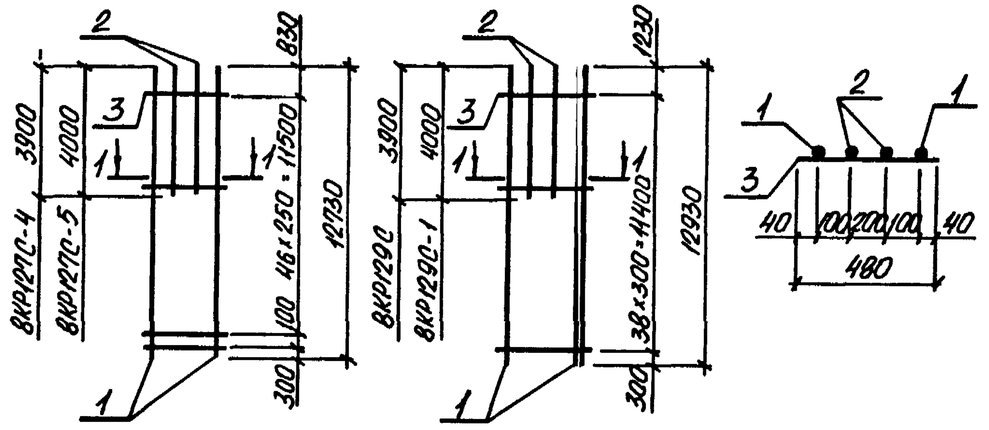

Марка каркаса	Поз.	Наименование		Кол.	Масса ед., кг	Общая масса, кг
8КР127С-4	1	ф32 А-III	ℓ=12730	2	80,3	218,9
	2	ф32 А-III	ℓ=3900	2	24,8	
	3	ф8 А-I	ℓ=480	48	0,19	
8КР127С-5	1	ф36 А-III	ℓ=12730	2	101,7	281,8
	2	ф36 А-III	ℓ=4000	2	32,0	
	3	ф10 А-I	ℓ=480	48	0,30	
8КР129С	1	ф20 А-III	ℓ=12930	2	31,9	87,3
	2	ф20 А-III	ℓ=3900	2	9,6	
	3	ф6 А-I	ℓ=480	39	0,11	
8КР129С-1	1	ф22 А-III	ℓ=12930	2	38,5	105,1
	2	ф22 А-III	ℓ=4000	2	11,9	
	3	ф6 А-I	ℓ=480	39	0,11	

Арматура класса А-I и А-III по ГОСТ 5781-82

Нач.отд.	Бродский		1.424.1-10.6С-121
Н.контр.	Савранский		
Гл.спец.	Савранский		
Зав.гр.	Куфричевская		Каркас 8КР127С-4; 8КР127С-5 8КР129С; 8КР129С-1
Исполн.	Пармет		Стадия: Р; Лист: ; Листов: 1
Провер.	Тремль		ХАРЬКОВСКИЙ ПРОМСТРОЙНИИПРОЕКТ

Инв.№ подл. | Подпись и дата | Взам.инв.№

8КР129С-2; 8КР129С-3

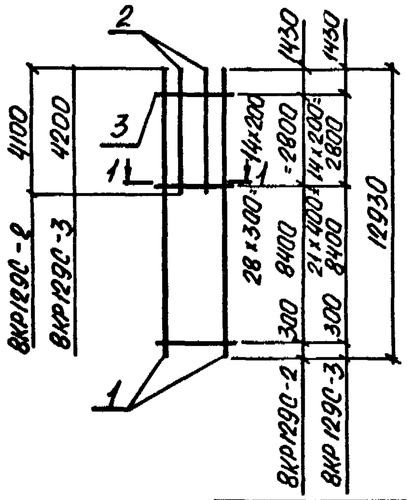

8КР129С-4; 8КР129С-5

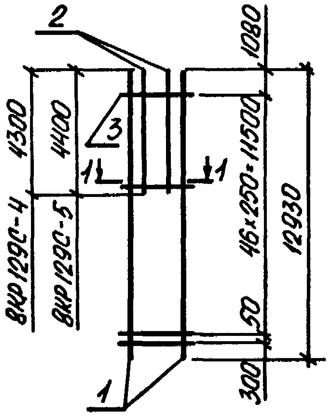

1-1

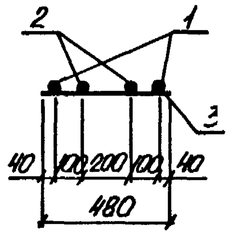

Марка каркаса	Поз.	Наименование		Кол.	Масса ед., кг	Общая масса, кг
8КР129С-2	1	ф25 AIII	ℓ=12930	2	49,8	139,1
	2	ф25 AIII	ℓ=4100	2	15,8	
	3	ф8 AI	ℓ=480	43	0,19	
8КР129С-3	1	ф28 AIII	ℓ=12930	2	62,5	172,4
	2	ф28 AIII	ℓ=4200	2	20,3	
	3	ф8 AI	ℓ=480	36	0,19	
8КР129С-4	1	ф32 AIII	ℓ=12930	2	81,6	226,1
	2	ф32 AIII	ℓ=4300	2	27,1	
	3	ф8 AI	ℓ=480	48	0,19	
8КР129С-5	1	ф36 AIII	ℓ=12930	2	103,3	291,1
	2	ф36 AIII	ℓ=4400	2	35,2	
	3	ф10 AI	ℓ=480	48	0,30	

Арматура класса А-I и А-III по ГОСТ 5781-82

Нач.отд.	Бродский			1.424.1-10.6С-122	
Н.контр.	Савранский				
Гл.спец.	Савранский			Каркас 8КР129С-2...8КР129С-5;	Стадия: Р; Лист: ; Листов: 1
Зав.гр.	Кифичевская				ХАРЬКОВСКИЙ ПРОМСТРОЙНИИПРОЕКТ
Исполн.	Пармет				
Провер.	Тремль				

Инв.№ подл. | Подпись и дата | Взам.инв.№

8КР133С; 8КР133С-1

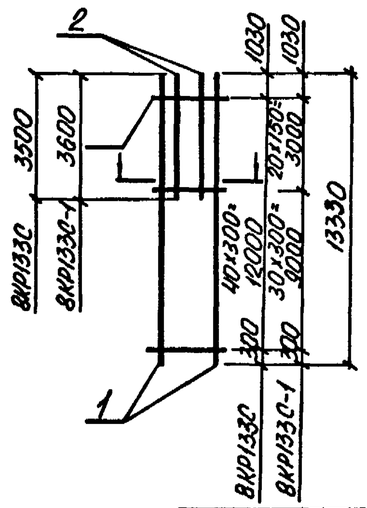

8КР133С-2; 8КР133С-3

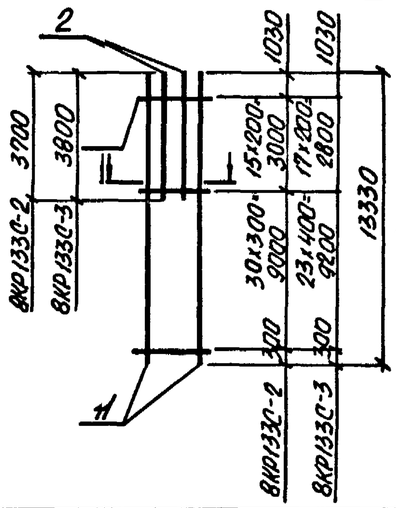

1-1

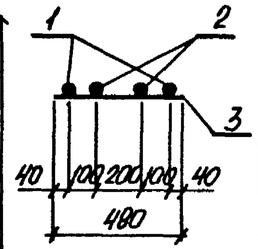

Марка каркаса	Поз.	Наименование		Кол.	Масса, ед., кг	Общая масса, кг
8КР133С	1	ф20 AIIIII	ℓ=13330	2	32,9	87,7
	2	ф20 AIIIII	ℓ=3500	2	8,7	
	3	ф6 AI	ℓ=480	41	0,11	
8КР133С-1	1	ф22 AIIIII	ℓ=13330	2	39,7	106,4
	2	ф22 AIIIII	ℓ=3600	2	10,7	
	3	ф6 AI	ℓ=480	51	0,11	
8КР133С-2	1	ф25 AIIIII	ℓ=13330	2	51,3	139,6
	2	ф25 AIIIII	ℓ=3700	2	14,2	
	3	ф8 AI	ℓ=480	46	0,19	
8КР133С-3	1	ф28 AIIIII	ℓ=13330	2	64,4	173,4
	2	ф28 AIIIII	ℓ=3800	2	18,4	
	3	ф8 AI	ℓ=480	41	0,19	

Арматура класса А-I и А-III по ГОСТ 5781-82

Нач.отд.	Бродский			1.424.1-10.6С-123	
Н.контр.	Савранский				
Гл.спец.	Савранский			Каркас 8КР133С; 8КР133С-1...8КР133С-3;	Стадия: Р; Лист: ; Листов: 1
Зав.гр.	Кифичевская				ХАРЬКОВСКИЙ ПРОМСТРОЙНИИПРОЕКТ
Исполн.	Пармет				
Провер.	Тремль				

Инв.№ подл. | Подпись и дата | Взам.инв.№

8КР133С-4; 8КР133С-5 — 8КР135С; 8КР135С-1 — 1-1

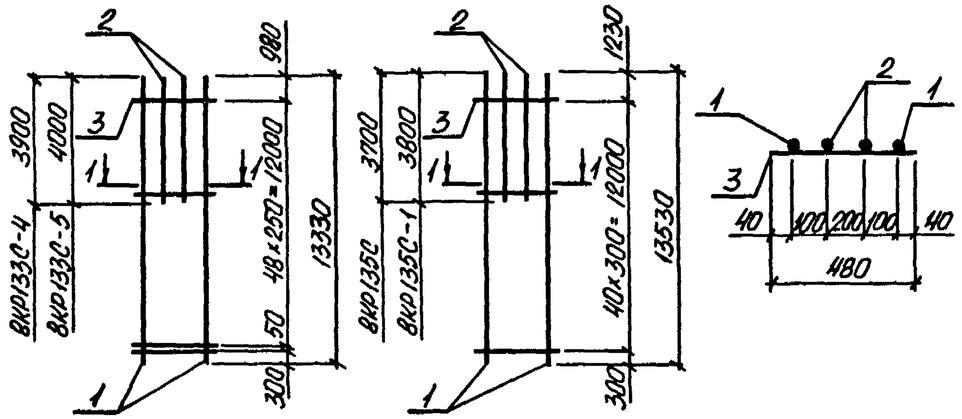

Марка каркаса	Поз.	Наименование	Кол.	Масса ед., кг	Общая масса, кг
8КР133С-4	1	ф 32 AIII ℓ=13330	2	84,1	226,9
	2	ф 32 AIII ℓ=3900	2	24,6	
	3	ф 8 AI ℓ=480	50	0,19	
8КР133С-5	1	ф 36 AIII ℓ=13330	2	106,5	292,0
	2	ф 36 AIII ℓ=4000	2	32,0	
	3	ф 10 AI ℓ=480	50	0,30	
8КР135С	1	ф 20 AIII ℓ=13530	2	33,4	89,5
	2	ф 20 AIII ℓ=3700	2	9,1	
	3	ф 6 AI ℓ=480	41	0,11	
8КР135С-1	1	ф 22 AIII ℓ=13530	2	40,3	107,7
	2	ф 22 AIII ℓ=3800	2	11,3	
	3	ф 6 AI ℓ=480	41	0,11	

Арматура класса A-I и A-III по ГОСТ 5781-82

Нач.отд.	Бродский		
Н.контр.	Савранский		
Гл.спец.	Савранский		
Зав.гр.	Кафричевская		
Исполн.	Пармет		
Провер.	Тремль		

1.424.1-10.6С-124

Каркас
8КР133С-4; 8КР133С-5
8КР135С; 8КР135С-1

Стадия	Лист	Листов
Р		1

ХАРЬКОВСКИЙ ПРОМСТРОЙНИИПРОЕКТ

Подпись и дата | Взам.инв.№ | Инв.№ подл.

8КР135С-2; 8КР135С-3 — 8КР135С-4; 8КР135С-5 — 1-1

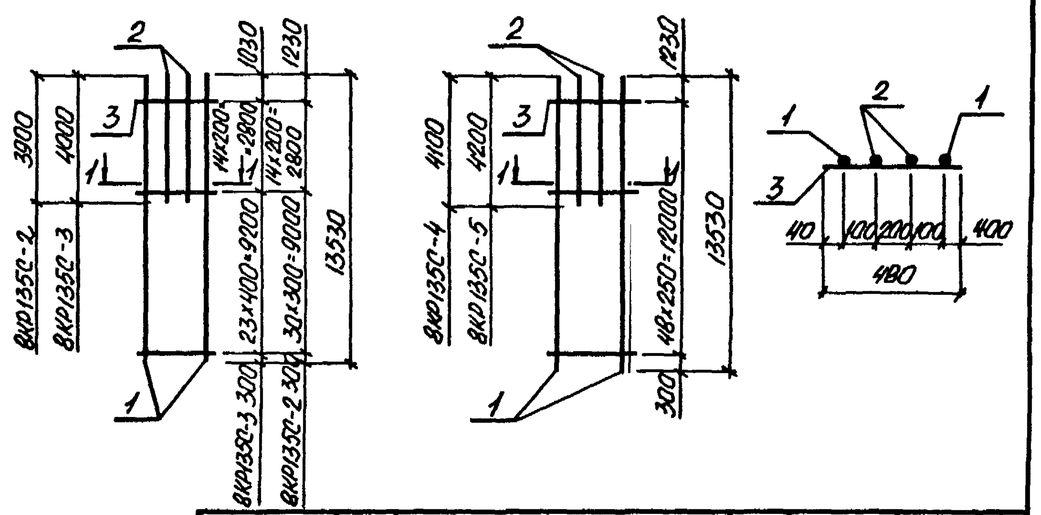

Марка каркаса	Поз.	Наименование	Кол.	Масса ед., кг	Общая масса, кг
8КР135С-2	1	ф 25 AIII ℓ=13530	2	52,1	142,8
	2	ф 25 AIII ℓ=3900	2	15,0	
	3	ф 8 AI ℓ=480	45	0,19	
8КР135С-3	1	ф 28 AIII ℓ=13530	2	65,4	176,6
	2	ф 28 AIII ℓ=4000	2	19,3	
	3	ф 8 AI ℓ=480	38	0,19	
8КР135С-4	1	ф 32 AIII ℓ=13530	2	85,4	231,9
	2	ф 32 AIII ℓ=4100	2	25,9	
	3	ф 8 AI ℓ=480	49	0,19	
8КР135С-5	1	ф 36 AIII ℓ=13530	2	108,1	298,1
	2	ф 36 AIII ℓ=4200	2	33,6	
	3	ф 10 AI ℓ=480	49	0,30	

Арматура класса A-I и A-III по ГОСТ 5781-82

Нач.отд.	Бродский		
Н.контр.	Савранский		
Гл.спец.	Савранский		
Зав.гр.	Кафричевская		
Исполн.	Пармет		
Провер.	Тремль		

1.424.1-10.6С-125

Каркас
8КР135С-2 ... 8КР135С-5

Стадия	Лист	Листов
Р		1

ХАРЬКОВСКИЙ ПРОМСТРОЙНИИПРОЕКТ

Подпись и дата | Взам.инв.№ | Инв.№ подл.

8КР139С

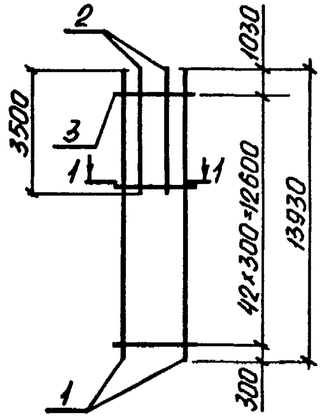

8КР139С-1; 8КР139-2

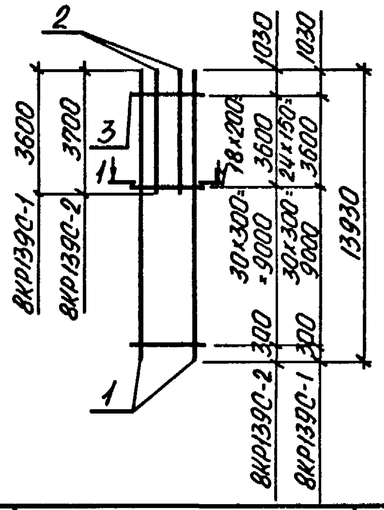

1-1

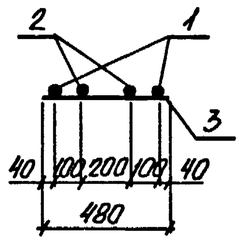

Марка каркаса	Поз.	Наименование	Кол.	Масса ед., кг	Общая масса, кг
8КР139С	1	ф20 AIII ℓ=13930	2	34,4	90,7
	2	ф20 AIII ℓ=3500	2	8,6	
	3	ф6 AI ℓ=480	43	0,11	
8КР139С-1	1	ф22 AIII ℓ=13930	2	41,5	110,5
	2	ф22 AIII ℓ=3600	2	10,7	
	3	ф6 AI ℓ=480	55	0,11	
8КР139С-2	1	ф25 AIII ℓ=13930	2	53,6	145,1
	2	ф25 AIII ℓ=3700	2	14,3	
	3	ф8 AI ℓ=480	49	0,19	

Арматура класса А-I и А-III по ГОСТ 5781-82

Нач.отд.	Бродский		1.424.1-10.6С-126
Н.контр.	Савранский		
Гл.спец.	Савранский		
Зав.гр.	Кафричевская		Каркас 8КР139С; 8КР139С-1 8КР139С-2
Исполн.	Пармет		Стадия Р; Лист; Листов 1
Провер.	Тремль		ХАРЬКОВСКИЙ ПРОМСТРОЙНИИПРОЕКТ

Инв.№подл. | Подпись и дата | Взам.инв.№

8КР139С-3

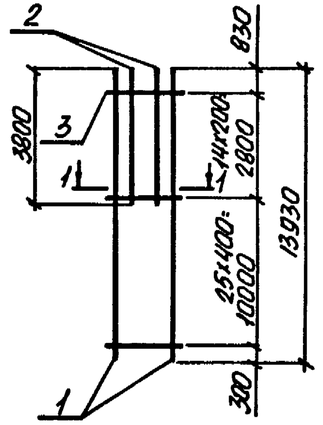

8КР139С-4; 8КР139С-5

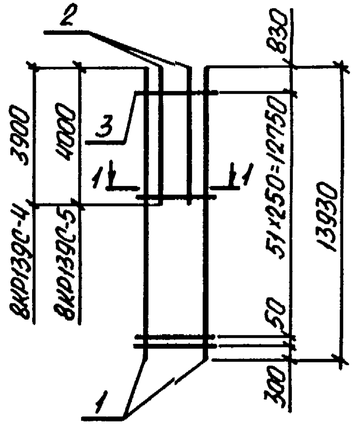

1-1

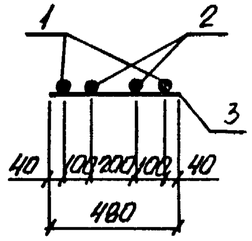

Марка каркаса	Поз.	Наименование	Кол.	Масса, ед., кг	Общая масса, кг
8КР139С-3	1	ф28 AIII ℓ=13930	2	67,3	179,0
	2	ф28 AIII ℓ=3800	2	18,4	
	3	ф8 AI ℓ=480	40	0,19	
8КР139С-4	1	ф32 AIII ℓ=13930	2	87,9	235,1
	2	ф32 AIII ℓ=3900	2	24,6	
	3	ф8 AI ℓ=480	53	0,19	
8КР139С-5	1	ф36 AIII ℓ=13930	2	111,3	302,5
	2	ф36 AIII ℓ=4000	2	32,0	
	3	ф10 AI ℓ=480	53	0,30	

Арматура класса А-I и А-III по ГОСТ 5781-82

Нач.отд.	Бродский		1.424.1-10.6С-127
Н.контр.	Савранский		
Гл.спец.	Савранский		
Зав.гр.	Кафричевская		8КР139С-3 ... 8КР139С-5
Исполн.	Пармет		Стадия Р; Лист; Листов 1
Провер.	Тремль		ХАРЬКОВСКИЙ ПРОМСТРОЙНИИПРОЕКТ

Инв.№подл. | Подпись и дата | Взам.инв.№

8КР141С; 8КР141С-1

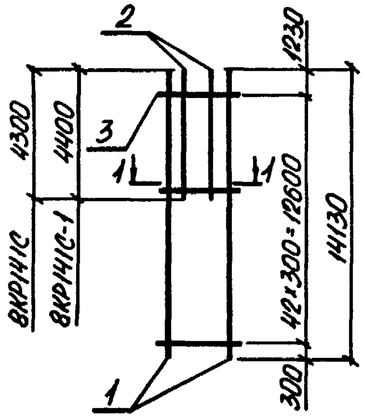

8КР141С-2; 8КР141С-3

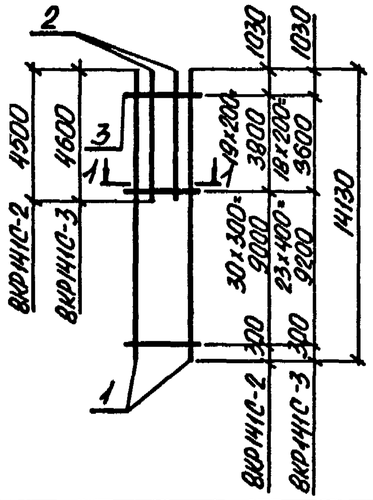

1-1

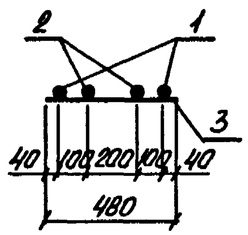

Марка каркаса	Поз.	Наименование	Кол.	Масса ед., кг	Общая масса, кг
8КР141С	1	ф20 AIII ℓ=14130	2	34,9	95,7
	2	ф20 AIII ℓ=4300	2	10,6	
	3	ф6 AI ℓ=480	43	0,11	
8КР141С-1	1	ф22 AIII ℓ=14130	2	42,1	115,1
	2	ф22 AIII ℓ=4400	2	13,1	
	3	ф6 AI ℓ=480	43	0,11	
8КР141С-2	1	ф25 AIII ℓ=14130	2	54,4	152,9
	2	ф25 AIII ℓ=4500	2	17,3	
	3	ф8 AI ℓ=480	50	0,19	
8КР141С-3	1	ф28 AIII ℓ=14130	2	68,3	189,0
	2	ф28 AIII ℓ=4600	2	22,2	
	3	ф8 AI ℓ=480	42	0,19	

Арматура класса А-I и А-III по ГОСТ 5781-82

Нач.отд.	Бродский		
Н.контр.	Савранский		
Гл.спец.	Савранский		
Зав.гр.	Кудрячевская		
Исполн.	Пармет		
Провер.	Тремль		

1.424.1-10.6С-128

Каркас 8КР141С; 8КР141С-1 ... 8КР141С-3

Стадия	Лист	Листов
Р		1

ХАРЬКОВСКИЙ ПРОМСТРОЙНИИПРОЕКТ

Инв.№подл. | Подпись и дата | Взам.инв.№

8КР141С-4; 8КР141-5

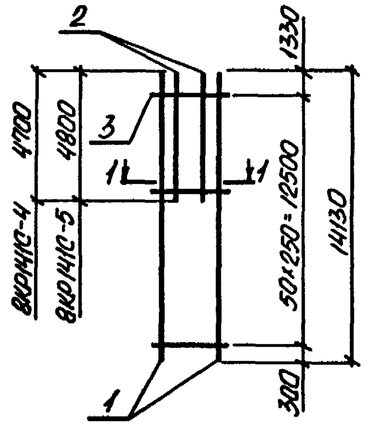

8КР145С; 8КР145С-1

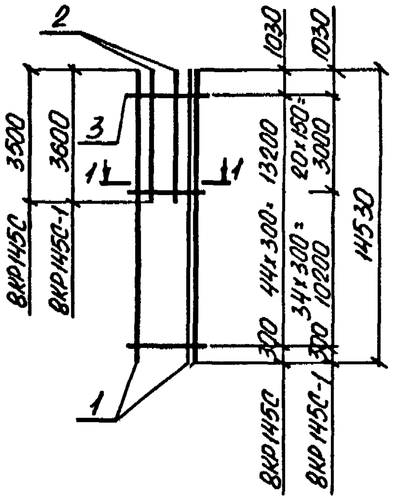

1-1

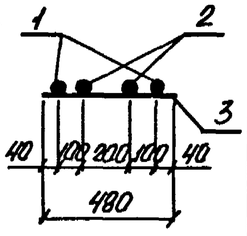

Марка каркаса	Поз.	Наименование	Кол.	Масса ед., кг	Общая масса, кг
8КР141С-4	1	ф32 AIII ℓ=14130	2	89,2	247,5
	2	ф32 AIII ℓ=4700	2	29,7	
	3	ф8 AI ℓ=480	52	0,19	
8КР141С-5	1	ф36 AIII ℓ=14130	2	112,9	318,2
	2	ф36 AIII ℓ=4800	2	38,4	
	3	ф10 AI ℓ=480	52	0,30	
8КР145С	1	ф20 AIII ℓ=14530	2	35,9	94,0
	2	ф20 AIII ℓ=3500	2	8,6	
	3	ф6 AI ℓ=480	45	0,11	
8КР145С-1	1	ф22 AIII ℓ=14530	2	43,3	114,1
	2	ф22 AIII ℓ=3600	2	10,7	
	3	ф6 AI ℓ=480	55	0,11	

Арматура класса А-I и А-III по ГОСТ 5781-82

Нач.отд.	Бродский		
Н.контр.	Савранский		
Гл.спец.	Савранский		
Зав.гр.	Кудрячевская		
Исполн.	Пармет		
Провер.	Тремль		

1.424.1-10.6С-129

Каркас 8КР141С-4; 8КР141С-5 8КР145С; 8КР145С-1

Стадия	Лист	Листов
Р		1

ХАРЬКОВСКИЙ ПРОМСТРОЙНИИПРОЕКТ

Инв.№подл. | Подпись и дата | Взам.инв.№

8КР145С-2; 8КР145С-3 — 8КР145С-4; 8КР145С-5 — 1-1

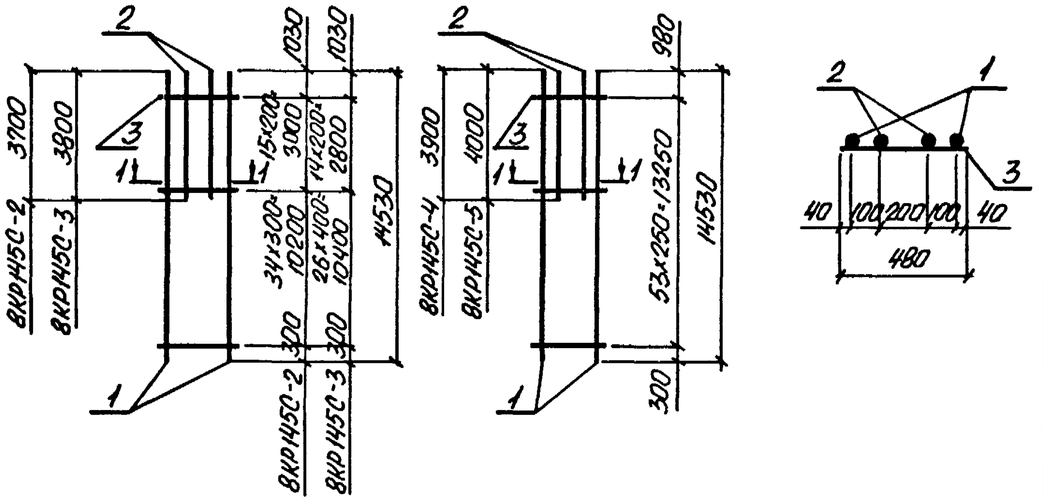

Марка каркаса	Поз.	Наименование		Кол.	Масса ед., кг	Общая масса, кг
8КР145С-2	1	ф25 AIII	ℓ=14530	2	55,9	149,7
	2	ф25 AIII	ℓ=3700	2	14,2	
	3	ф8 AI	ℓ=480	50	0,19	
8КР145С-3	1	ф28 AIII	ℓ=14530	2	70,2	185,0
	2	ф28 AIII	ℓ=3800	2	18,4	
	3	ф8 AI	ℓ=480	41	0,19	
8КР145С-4	1	ф32 AIII	ℓ=14530	2	91,7	242,9
	2	ф32 AIII	ℓ=3900	2	24,6	
	3	ф8 AI	ℓ=480	54	0,19	
8КР145С-5	1	ф36 AIII	ℓ=14530	2	116,1	312,4
	2	ф36 AIII	ℓ=4000	2	32,0	
	3	ф10 AI	ℓ=480	54	0,30	

Арматура класса А-I и А-III по ГОСТ 5781-82

Нач.отд.	Бродский		
Н.контр.	Савранский		
Гл.спец.	Савранский		
Зав.гр.	Кибричевская		
Исполн.	Пармет		
Провер.	Тремль		

1.424.1-10.6С-130

Каркас 8КР145С-2 ... 8КР145С-5

Стадия	Лист	Листов
Р		1

ХАРЬКОВСКИЙ ПРОМСТРОЙНИИПРОЕКТ

Инв.№ подл. | Подпись и дата | Взам.инв.№

8КР147С; 8КР147С-1 — 8КР147С-2; 8КР147С-3 — 1-1

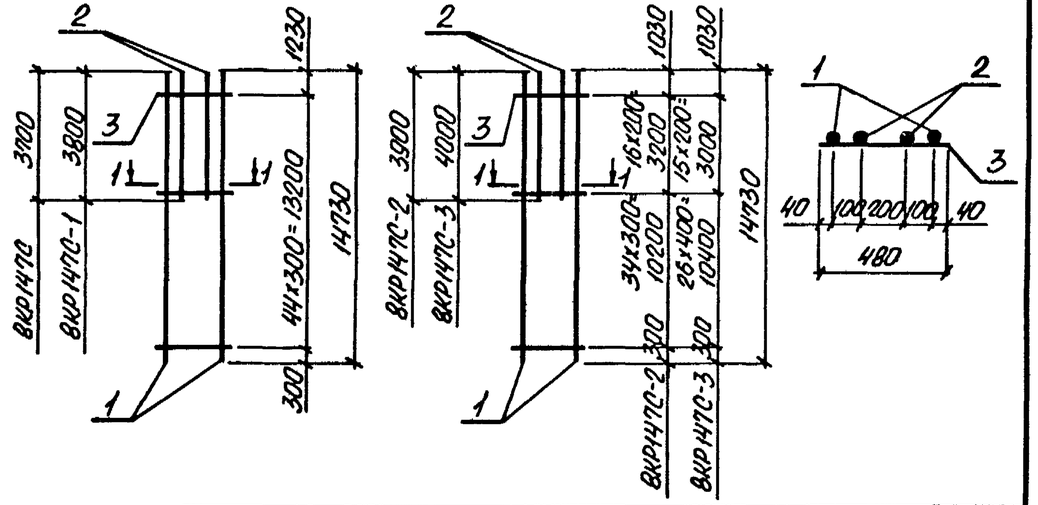

Марка каркаса	Поз.	Наименование		Кол.	Масса, ед., кг	Общая масса, кг
8КР147С	1	ф20 AIII	ℓ=14730	2	36,4	96,0
	2	ф20 AIII	ℓ=3700	2	9,1	
	3	ф6 AI	ℓ=480	45	0,11	
8КР147С-1	1	ф22 AIII	ℓ=14730	2	43,9	115,4
	2	ф22 AIII	ℓ=3800	2	11,3	
	3	ф6 AI	ℓ=480	45	0,11	
8КР147С-2	1	ф25 AIII	ℓ=14730	2	56,7	153,1
	2	ф25 AIII	ℓ=3900	2	15,0	
	3	ф8 AI	ℓ=480	51	0,10	
8КР147С-3	1	ф28 AIII	ℓ=14730	2	71,2	189,0
	2	ф28 AIII	ℓ=4000	2	19,3	
	3	ф8 AI	ℓ=480	42	0,19	

Арматура класса А-I и А-III по ГОСТ 5781-82

Нач.отд.	Бродский		
Н.контр.	Савранский		
Гл.спец.	Савранский		
Зав.гр.	Кибричевская		
Исполн.	Пармет		
Провер.	Тремль		

1.424.1-10.6С-131

Каркас 8КР147С; 8КР147С-1 ... 8КР147С-3

Стадия	Лист	Листов
Р		1

ХАРЬКОВСКИЙ ПРОМСТРОЙНИИПРОЕКТ

Инв.№ подл. | Подпись и дата | Взам.инв.№

8КР147С-4; 8КР147С-5

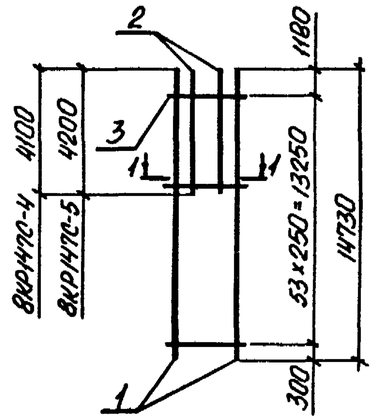

8КР151С

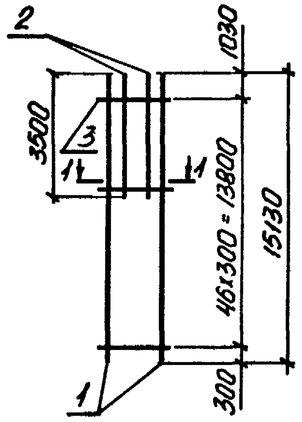

1-1

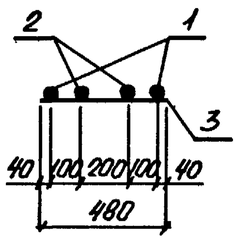

Марка каркаса	Поз.	Наименование	Кол.	Масса ед., кг	Общая масса
8КР147С-4	1	ф32 AIII ℓ=14730	2	93,0	248,1
	2	ф32 AIII ℓ=4100	2	25,9	
	3	ф8 AI ℓ=480	54	0,19	
8КР147С-5	1	ф36 AIII ℓ=14730	2	117,7	318,8
	2	ф36 AIII ℓ=4200	2	33,6	
	3	ф10 AI ℓ=480	54	0,30	
8КР151С	1	ф20 AIII ℓ=15130	2	37,4	97,2
	2	ф20 AIII ℓ=3500	2	8,6	
	3	ф6 AI ℓ=480	47	0,11	

Арматура класса A-I и A-III по ГОСТ 5781-82

Нач. отд.	Бродский			1.424.1-10.6С-132
Н. контр.	Савранский			
Гл. спец.	Савранский			
Зав. гр.	Кудрячевская			Каркас 8КР147С-4; 8КР147С-5 8КР151С
Исполн.	Пармет			Стадия: Р; Лист: ; Листов: 1
Провер.	Тремль			ХАРЬКОВСКИЙ ПРОМСТРОЙНИИПРОЕКТ

Взам. инв. № | Подпись и дата | Инв. № подл.

8КР151С-1; 8КР151С-2

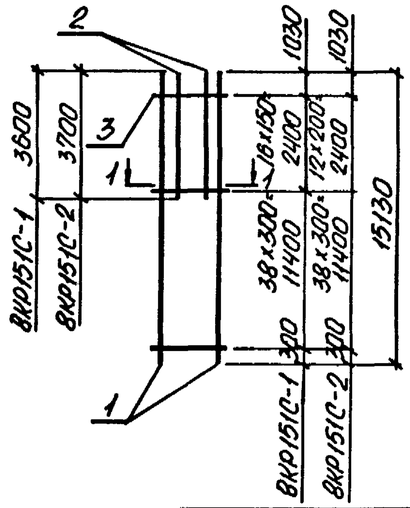

8КР1551С-3

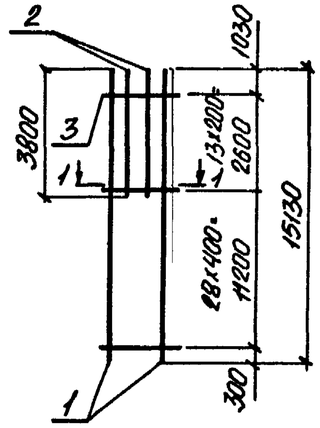

1-1

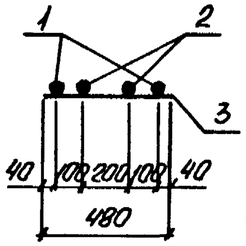

Марка каркаса	Поз.	Наименование	Кол.	Масса ед., кг	Общая масса, кг
8КР151С-1	1	ф22 AIII ℓ=15130	2	45,1	117,7
	2	ф22 AIII ℓ=3600	2	10,7	
	3	ф6 AI ℓ=480	55	0,11	
8КР151С-2	1	ф25 AIII ℓ=15130	2	58,3	154,9
	2	ф25 AIII ℓ=3700	2	14,3	
	3	ф8 AI ℓ=480	51	0,19	
8КР151С-3	1	ф28 AIII ℓ=15130	2	73,1	191,0
	2	ф28 AIII ℓ=3800	2	18,4	
	3	ф8 AI ℓ=480	42	0,19	

Арматура класса A-I и A-III по ГОСТ 5781-82

Нач. отд.	Бродский			1.424.1-10.6С-133
Н. контр.	Савранский			
Гл. спец.	Савранский			
Зав. гр.	Кудрячевская			Каркас 8КР151С-1 ... 8КР1151С-3
Исполн.	Пармет			Стадия: Р; Лист: ; Листов: 1
Провер.	Тремль			ХАРЬКОВСКИЙ ПРОМСТРОЙНИИПРОЕКТ

Взам. инв. № | Подпись и дата | Инв. № подл.

8КР151С-4; 8КР151С-5

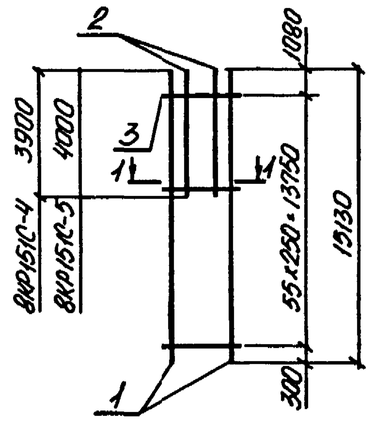

1-1

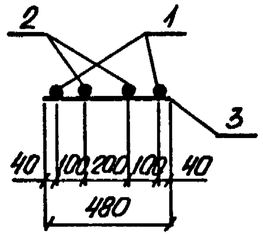

Марка каркаса	Поз.	Наименование		Кол.	Масса ед., кг	Общая масса, кг
8КР151С-4	1	ф32 AIII	ℓ=15130	2	95,5	250,8
	2	ф32 AIII	ℓ=3900	2	24,6	
	3	ф8 AI	ℓ=480	56	0,19	
8КР151С-5	1	ф36 AIII	ℓ=15130	2	120,9	322,6
	2	ф36 AIII	ℓ=4000	2	32,0	
	3	ф10 AI	ℓ=480	56	0,30	

Арматура класса А-I и А-III по ГОСТ 5781-82

Нач.отд.	Бродский		1.424.1-10.6С-134	
Н.контр.	Савранский			
Гл.спец.	Савранский			
Зав.гр.	Кирничевская		Каркас 8КР151С-4; 8КР151С-5	Стадия Р; Лист; Листов 1
Исполн.	Пармет			ХАРЬКОВСКИЙ ПРОМСТРОЙНИИПРОЕКТ
Провер.	Тремль			

Инв.№ подл. | Подпись и дата | Взам.инв.№

9КР49С; 9КР49С-1..., 9КР49С-4

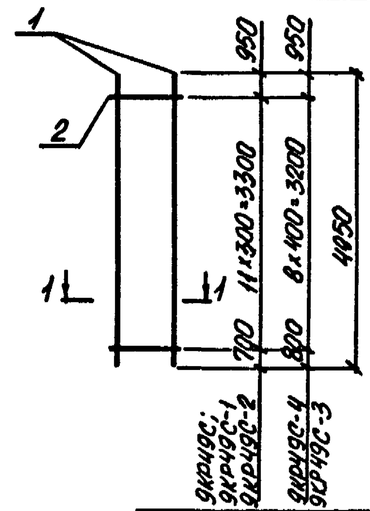

9КР49С-5

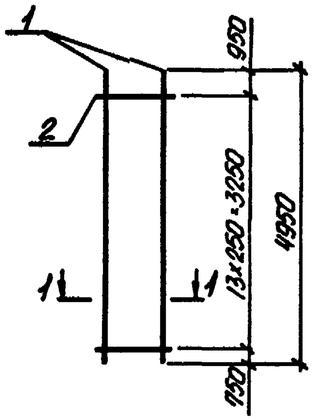

1-1

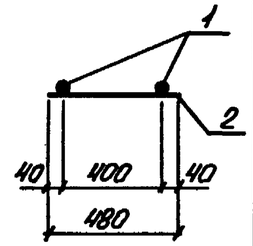

Марка каркаса	Поз.	Наименование		Кол.	Масса ед., кг	Общая масса, кг
9КР49С	1	ф20 AIII	ℓ=4950	2	12,2	25,7
	2	ф6 AI	ℓ=480	12	0,11	
9КР49С-1	1	ф22 AIII	ℓ=4950	2	14,8	30,9
	2	ф6 AI	ℓ=480	12	0,11	
9КР49С-2	1	ф25 AIII	ℓ=4950	2	19,1	40,5
	2	ф8 AI	ℓ=480	12	0,19	
9КР49С-3	1	ф28 AIII	ℓ=4950	2	23,9	49,5
	2	ф8 AI	ℓ=480	9	0,19	
9КР49С-4	1	ф32 AIII	ℓ=4950	2	31,2	64,1
	2	ф8 AI	ℓ=480	9	0,19	
9КР49С-5	1	ф32 AIII	ℓ=4950	2	31,2	65,1
	2	ф8 AI	ℓ=480	14	0,19	

Арматура класса А-I и А-III по ГОСТ 5781-82

Нач.отд.	Бродский		1.424.1-110.6С-135	
Н.контр.	Савранский			
Гл.спец.	Савранский			
Зав.гр.	Кирничевская		Каркас 9КР49С; 9КР49С-1..., 9КР49С-5	Стадия Р; Лист; Листов 1
Исполн.	Пармет			ХАРЬКОВСКИЙ ПРОМСТРОЙНИИПРОЕКТ
Провер.	Тремль			

Инв.№ подл. | Подпись и дата | Взам.инв.№

9КР51С; 9КР51С-1... 9КР51С-4

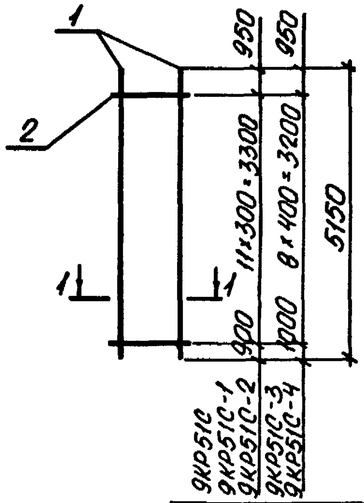

9КР51С-5

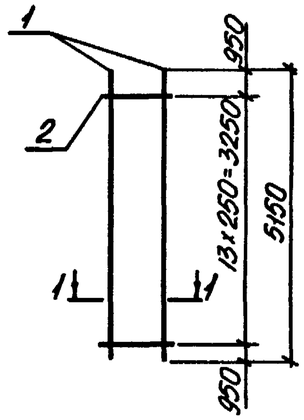

1-1

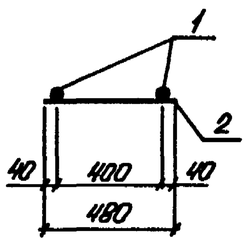

Марка каркаса	Поз.	Наименование		Кол.	Масса ед. кг	Общая масса, кг
9КР51С	1	ф 20 А-III	ℓ=5150	2	12,7	26,7
	2	ф 6 А-I	ℓ=480	12	0,11	
9КР51С-1	1	ф 22 А-III	ℓ=5150	2	15,4	32,1
	2	ф 6 А-I	ℓ=480	12	0,11	
9КР51С-2	1	ф 25 А-III	ℓ=5150	2	19,8	41,9
	2	ф 8 А-I	ℓ=480	12	0,19	
9КР51С-3	1	ф 28 А-III	ℓ=5150	2	24,9	51,5
	2	ф 8 А-I	ℓ=480	9	0,19	
9КР51С-4	1	ф 32 А-III	ℓ=5150	2	32,5	66,7
	2	ф 8 А-I	ℓ=480	9	0,19	
9КР51С-5	1	ф 32 А-III	ℓ=5150	2	32,5	67,7
	2	ф 8 А-I	ℓ=480	14	0,19	

Арматура класса А-I и А-III по ГОСТ 5781-82

Нач.отд.	Бродский			1.424.1-10.6С-136		
Н.контр.	Савранский					
Гл.спец.	Савранский					
Зав.гр.	Кирличевская			Каркас 9КР51С, 9КР51С-1...9КР51С-5	Стадия: Р	Лист:	Листов: 1
Провер.	Тремль				ХАРЬКОВСКИЙ ПРОМСТРОЙНИИПРОЕКТ	
Исполн.	Тремет					

Инв.№ подл. | Подпись и дата | Взам.инв.№

9КР57С; 9КР57С-1... 9КР57С-4

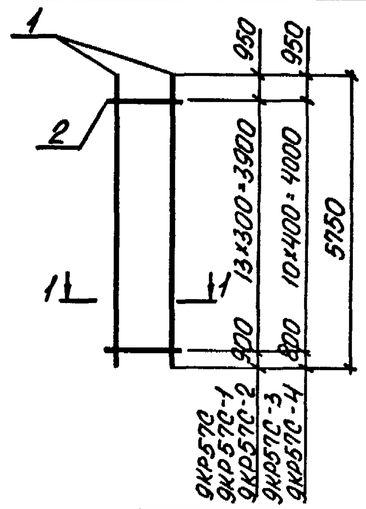

9КР57С-5

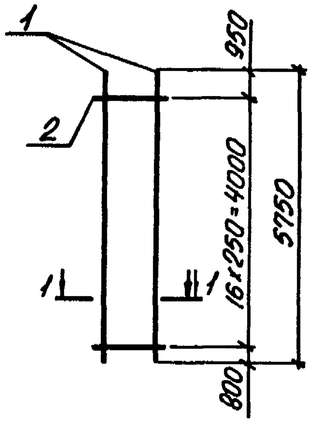

1-1

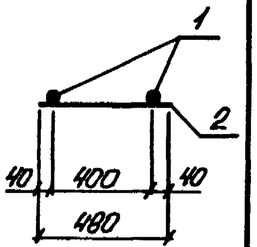

Марка каркаса	Поз.	Наименование		Кол.	Масса ед., кг	Общая масса, кг
9КР57С	1	ф 20 А-III	ℓ=5750	2	14,2	29,9
	2	ф 6 А-I	ℓ=480	14	0,11	
9КР57С-1	1	ф 22 А-III	ℓ=5750	2	17,1	35,7
	2	ф 6 А-I	ℓ=480	14	0,11	
9КР57С-2	1	ф 25 А-III	ℓ=5750	2	22,1	46,9
	2	ф 8 А-I	ℓ=480	14	0,19	
9КР57С-3	1	ф 28 А-III	ℓ=5750	2	27,8	57,7
	2	ф 8 А-I	ℓ=480	11	0,19	
9КР57С-4	1	ф 32 А-III	ℓ=5750	2	36,3	74,7
	2	ф 8 А-I	ℓ=480	11	0,19	
9КР57С-5	1	ф 32 А-III	ℓ=5750	2	36,3	75,8
	2	ф 8 А-I	ℓ=480	17	0,19	

Арматура класса А-I и А-III по ГОСТ 5781-82

Нач.отд.	Бродский			1.424.1-110.6С-137		
Н.контр.	Савранский					
Гл.спец.	Савранский					
Зав.гр.	Кирличевская			Каркас 9КР57С; 9КР57С-1 ... 9КР57С-5	Стадия: Р	Лист:	Листов: 1
Исполн.	Тремет				ХАРЬКОВСКИЙ ПРОМСТРОЙНИИПРОЕКТ	
Провер.	Тремль					

Инв.№ подл. | Подпись и дата | Взам.инв.№

9КР59С; 9КР59С-1 ... 9КР59С-4

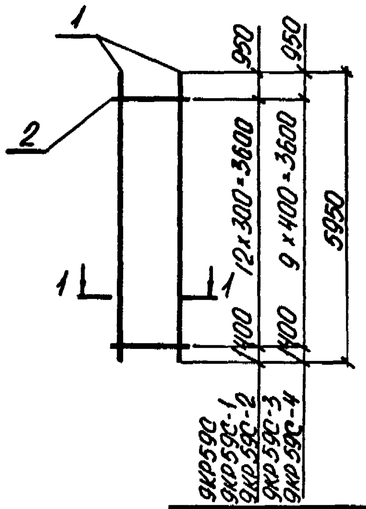

9КР59С-5

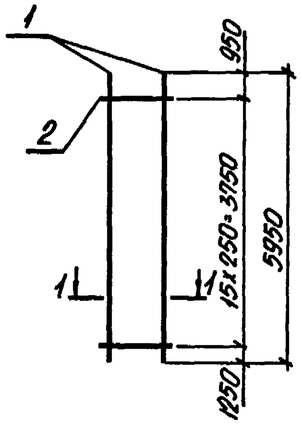

1-1

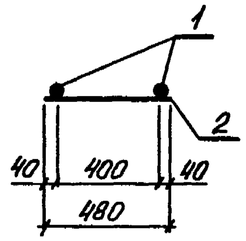

Марка каркаса	Поз.	Наименование		Кол.	Масса ед., кг	Общая масса, кг
9КР59С	1	ф20 AIII	ℓ=5950	2	14,7	30,8
	2	ф6 AI	ℓ=480	13	0,11	
9КР59С-1	1	ф22 AIII	ℓ=5950	2	17,7	36,8
	2	ф6 AI	ℓ=480	13	0,11	
9КР59С-2	1	ф25 AIII	ℓ=5950	2	22,9	48,3
	2	ф8 AI	ℓ=480	13	0,19	
9КР59С-3	1	ф28 AIII	ℓ=5950	2	28,7	59,3
	2	ф8 AI	ℓ=480	10	0,19	
9КР59С-4	1	ф32 AIII	ℓ=5950	2	37,5	76,9
	2	ф8 AI	ℓ=480	10	0,19	
9КР59С-5	1	ф32 AIII	ℓ=5950	2	37,5	78,0
	2	ф8 AI	ℓ=480	16	0,19	

Арматура класса A-I и A-III по ГОСТ 5781-82

Нач.отд.	Бродский		1.424.1-10.6С-138
Н.контр.	Савранский		
Гл.спец.	Савранский		
Зав.гр.	Кудрячевская		Каркас 9КР59С; 9КР59С-1 ... 9КР59С-5
Исполн.	Пармет		Стадия Р; Лист; Листов 1
Провер.	Тремль		ХАРЬКОВСКИЙ ПРОМСТРОЙНИИПРОЕКТ

Инв.№ подл. | Подпись и дата | Взам.инв.№

9КР65С; 9КР65С-1 ... 9КР65С-4

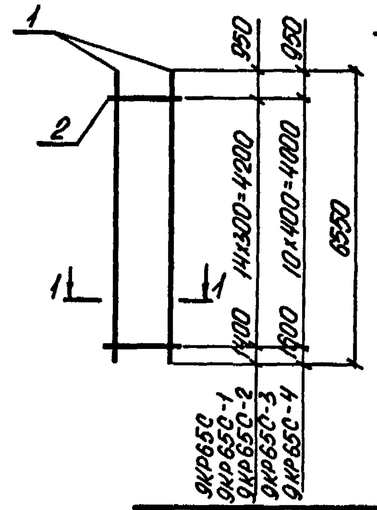

9КР65С-5

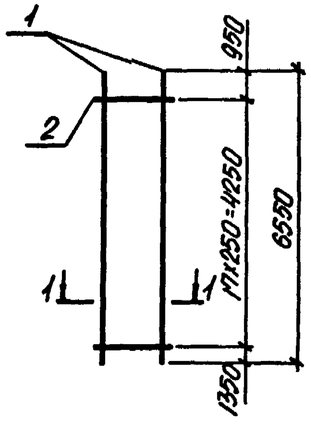

1-1

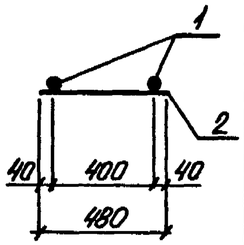

Марка каркаса	Поз.	Наименование		Кол.	Масса ед., кг	Общая масса кг
9КР65С	1	ф20 AIII	ℓ=6550	2	16,2	34,1
	2	ф6 AI	ℓ=480	15	0,11	
9КР65С-1	1	ф22 AIII	ℓ=6550	2	19,5	40,7
	2	ф6 AI	ℓ=480	15	0,11	
9КР65С-2	1	ф25 AIII	ℓ=6550	2	25,2	53,3
	2	ф8 AI	ℓ=480	15	0,19	
9КР65С-3	1	ф28 AIII	ℓ=6550	2	31,6	65,3
	2	ф8 AI	ℓ=480	11	0,19	
9КР65С-4	1	ф32 AIII	ℓ=6550	2	41,3	84,7
	2	ф8 AI	ℓ=480	11	0,19	
9КР65С-5	1	ф32 AIII	ℓ=6550	2	41,3	86,0
	2	ф8 AI	ℓ=480	18	0,19	

Арматура класса A-I и A-III по ГОСТ 5781-82

Нач.отд.	Бродский		1.424.1-10.6С-139
Н.контр.	Савранский		
Гл.спец.	Савранский		
Зав.гр.	Кудрячевская		Каркас 9КР65С; 9КР65С-1 ... 9КР65С-5
Исполн.	Пармет		Стадия Р; Лист; Листов 1
Провер.	Тремль		ХАРЬКОВСКИЙ ПРОМСТРОЙНИИПРОЕКТ

Инв.№ подл. | Подпись и дата | Взам.инв.№

10КР49С; 10КР49С-1; 10КР49-2

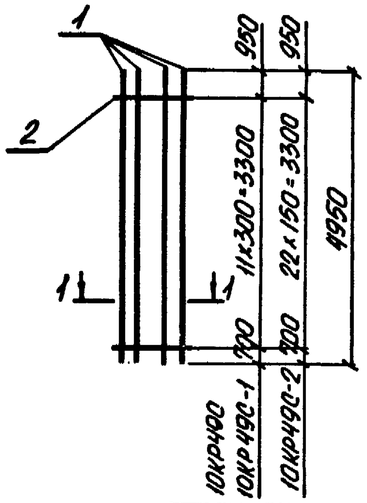

10КР49С-3; 10КР49С-4

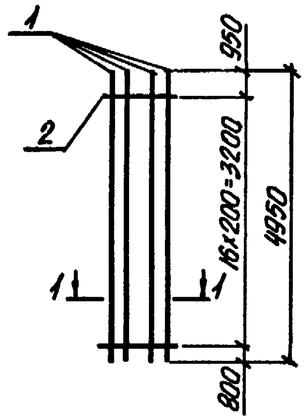

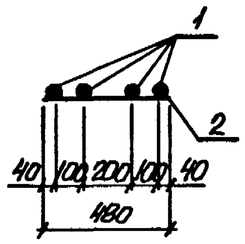

Марка каркаса	Поз.	Наименование	Кол.	Масса ед., кг	Общая масса, кг
10КР49С	1	ф20 AIII ℓ=4950	4	12,2	50,1
	2	ф6 AI ℓ=480	12	0,11	
10КР49С-1	1	ф 22 AIII ℓ=4950	4	14,8	60,5
	2	ф6 AI ℓ=480	12	0,11	
10КР49С-2	1	ф 22 AIII ℓ=4950	4	14,8	61,7
	2	ф6 AI ℓ=480	23	0,11	
10КР49С-3	1	ф 25 AIII ℓ=4950	4	19,1	79,6
	2	ф 8 AI ℓ=480	17	0,19	
10КР49С-4	1	ф 28 AIII ℓ=4950	4	23,9	98,8
	2	ф8 AI ℓ=480	17	0,19	

Арматура классов A-I и A-III по ГОСТ 5781-82

Нач.отд.	Бродский		1.424.1-10.6С-140	
Н.контр.	Савранский			
Гл.спец.	Савранский			
Зав.гр.	Кубричевская		Каркас 10КР49С; 10КР49С-1...10КР49С-4	Стадия Р; Лист; Листов 1
Исполн.	Пармет			ХАРЬКОВСКИЙ ПРОМСТРОЙНИИПРОЕКТ
Провер.	Тремль			

Взам.инв.№ | Подпись и дата | Инв.№ подл.

10КР49С-5; 10КР49С-6

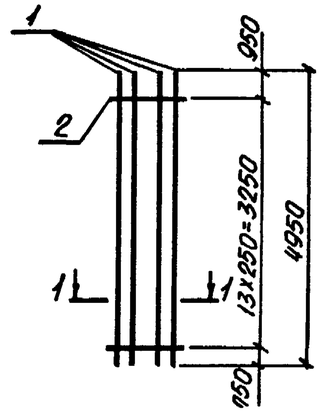

10КР51С; 10КР51С-1

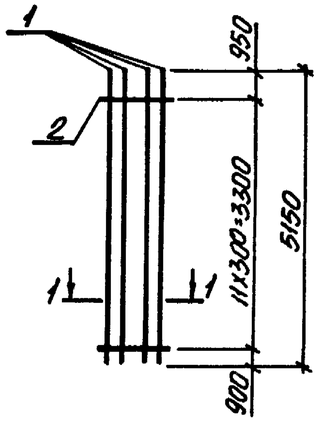

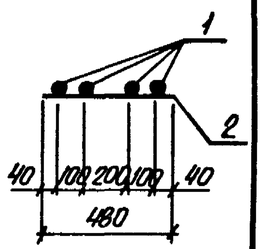

Марка каркаса	Поз.	Наименование	Кол.	Масса ед., кг	Общая масса, кг
10КР49С-5	1	ф 32 AIII ℓ=4950	4	31,2	127,5
	2	ф 8 AI ℓ=480	14	0,19	
10КР49С-6	1	ф 36 AIII ℓ=4950	4	39,6	162,6
	2	ф 10 AI ℓ=480	14	0,30	
10КР51С	1	ф 20 AIII ℓ=5150	4	12,7	52,1
	2	ф6 AI ℓ=480	12	0,11	
10КР51С-1	1	ф 22 AIII ℓ=5150	4	15,4	62,9
	2	ф6 AI ℓ=480	12	0,11	

Арматура классов A-I и A-III по ГОСТ 5781-82

Нач.отд.	Бродский		1.424.1-10.6С-141	
Н.контр.	Савранский			
Гл.спец.	Савранский			
Зав.гр.	Кубричевская		Каркас 10КР49С-5; 10КР49С-6 10КР51С; 10КР51С-1	Стадия Р; Лист; Листов 1
Исполн.	Пармет			ХАРЬКОВСКИЙ ПРОМСТРОЙНИИПРОЕКТ
Провер.	Тремль			

Взам.инв.№ | Подпись и дата | Инв.№ подл.

10КР51С-2 ... 10КР51С-4

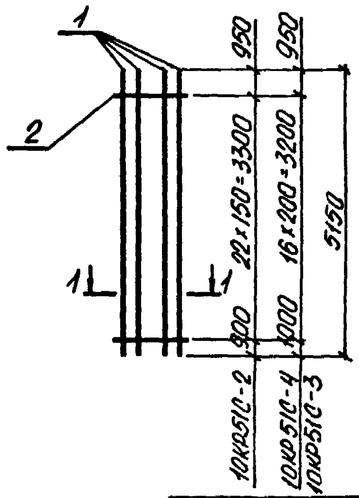

10КР51С-5 ; 10КР51С-6

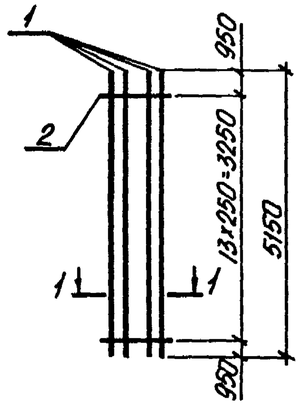

1-1

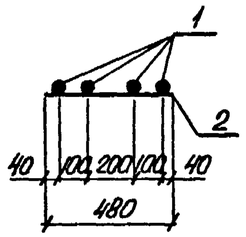

Марка каркаса	Поз.	Наименование	Кол.	Масса ед., кг	Общая масса, кг
10КР51С-2	1	ф 22 A III ℓ=5150	4	15,4	64,1
	2	ф 6 A I ℓ=480	23	0,11	
10КР51С-3	1	ф 25 A III ℓ=5150	4	19,8	82,4
	2	ф 8 A I ℓ=480	17	0,19	
10КР51С-4	1	ф 28 A III ℓ=5150	4	24,9	102,8
	2	ф 8 A I ℓ=480	17	0,19	
10КР51С-5	1	ф 32 A III ℓ=5150	4	32,5	132,7
	2	ф 8 A I ℓ=480	14	0,19	
10КР51С-6	1	ф 36 A III ℓ=5150	4	41,2	169,0
	2	ф 10 A I ℓ=480	14	0,30	

Арматура класса А-I и А-III по ГОСТ 5781-82

Нач.отд.	Брадский		1.424.1-10.6С-142	
Н.контр.	Савранский			
Гл.спец.	Савранский			
Зав.гр.	Кубричевская		Каркас 10КР51С-2 ... 10КР51С-6	Стадия Р; Лист; Листов 1
Исполн.	Пармет			ХАРЬКОВСКИЙ ПРОМСТРОЙНИИПРОЕКТ
Провер.	Тремль			

Взам.инв.№ | Подпись и дата | Инв.№ подл.

10КР57С ; 10КР57С-1

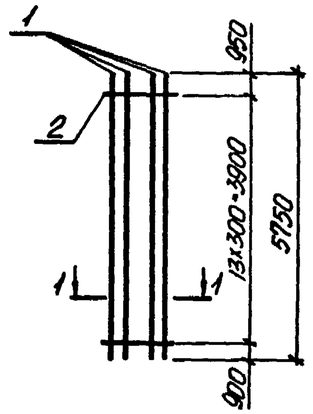

10КР57С-2 ... 10КР57С-4

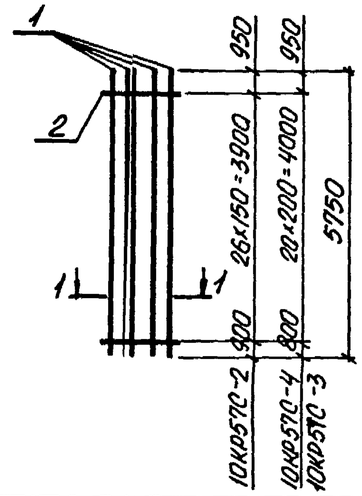

1-1

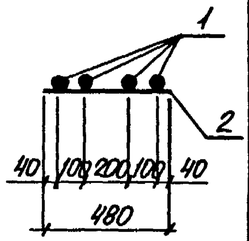

Марка каркаса	Поз.	Наименование	Кол.	Масса ед., кг	Общая масса, кг
10КР57С	1	ф 20 A III ℓ=5750	4	14,2	58,3
	2	ф 6 A I ℓ=480	14	0,11	
10КР57С-1	1	ф 22 A III ℓ=5750	4	17,1	69,9
	2	ф 6 A I ℓ=480	14	0,11	
10КР57С-2	1	ф 22 A III ℓ=5750	4	17,1	71,4
	2	ф 6 A I ℓ=480	27	0,11	
10КР57С-3	1	ф 25 A III ℓ=5750	4	22,1	92,4
	2	ф 8 A I ℓ=480	21	0,19	
10КР57С-4	1	ф 28 A III ℓ=5750	4	27,8	115 2
	2	ф 8 A I ℓ=480	21	0,19	

Арматура класса А-I и А-III по ГОСТ 5781-81

Нач.отд.	Брадский		1.424.1-10.6С-143	
Н.контр.	Савранский			
Гл.спец.	Савранский			
Зав.гр.	Кубричевская		Каркас 10КР57С; 10КР57С-1 .... 10КР57С-4	Стадия Р; Лист; Листов 1
Исполн.	Пармет			ХАРЬКОВСКИЙ ПРОМСТРОЙНИИПРОЕКТ
Провер.	Тремль			

Взам.инв.№ | Подпись и дата | Инв.№ подл.

10КР57С-5; 10КР57С-6

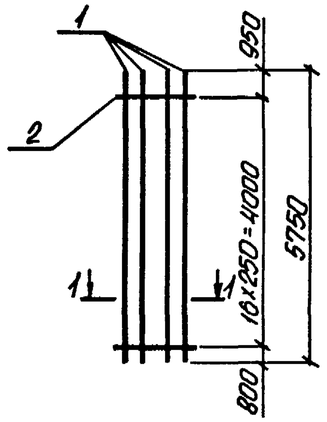

10КР59С; 10КР59С-1

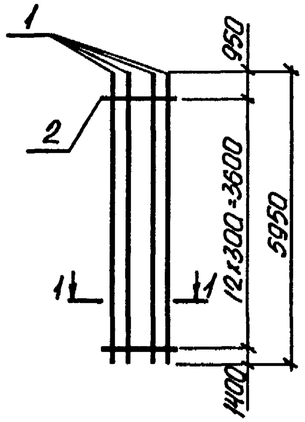

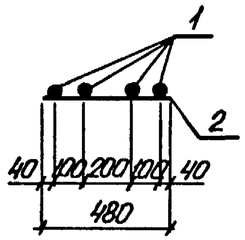

Марка каркаса	Поз.	Наименование		Поз.	Масса ед., кг	Общая масса, кг
10КР57С-5	1	ф32 А-III	ℓ=5750	4	36,3	148,4
	2	ф8 А-I	ℓ=480	17	0,19	
10КР57С-6	1	ф36 А-III	ℓ=5750	4	45,9	188,7
	2	ф10 А-I	ℓ=480	17	0,30	
10КР59С	1	ф20 А-III	ℓ=5950	4	14,7	60,2
	2	ф6 А-I	ℓ=480	13	0,11	
10КР59С-1	1	ф22 А-III	ℓ=5950	4	17,7	72,2
	2	ф6 А-I	ℓ=480	13	0,11	

Арматура класса А-I и А-III по ГОСТ 5781-82

Нач.отд.	Бродский		
Н.контр.	Савранский		
Гл.спец.	Савранский		
Зав.гр.	Кирничевская		
Исполн.	Пармет		
Провер.	Тремль		

1.424.1-10.6С-144

Каркас 10КР57С-5; 10КР57С-6 10КР59С; 10КР59С-1

Стадия	Лист	Листов
Р		1

ХАРЬКОВСКИЙ ПРОМСТРОЙНИИПРОЕКТ

Инв.№ подл. | Подпись и дата | Взам.инв.№

10КР59С-2 ... 10КР59С-4

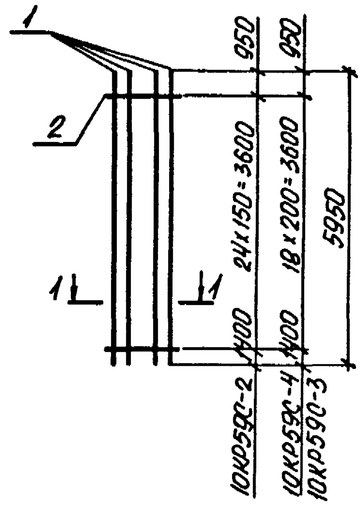

10КР59С-5; 10КР59С-6

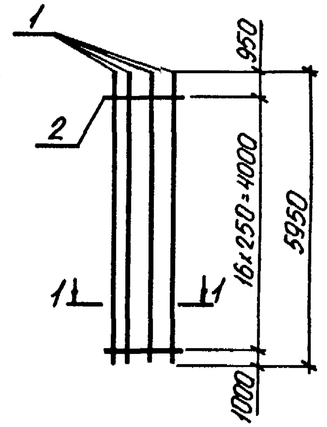

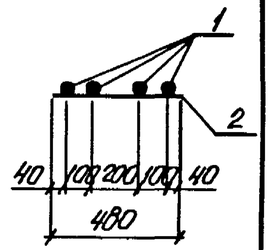

Марка каркаса	Поз.	Наименование		Поз	Масса ед., кг	Общая масса, кг
10КР59С-2	1	ф22 А-III	ℓ=5950	4	17,7	73,6
	2	ф6 А-I	ℓ=480	25	0,11	
10КР59С-3	1	ф25 А-III	ℓ=5950	4	22,9	95,2
	2	ф8 А-I	ℓ=480	19	0,19	
10КР59С-4	1	ф28 А-III	ℓ=5950	4	28,7	118,4
	2	ф8 А-I	ℓ=480	19	0,19	
10КР59С-5	1	ф32 А-III	ℓ=5950	4	37,5	153,2
	2	ф8 А-I	ℓ=480	17	0,19	
10КР59С-6	1	ф36 А-III	ℓ=5950	4	47,5	195,1
	2	ф10 А-I	ℓ=480	17	0,30	

Арматура класса А-I и А-III по ГОСТ 5781-82

Нач.отд.	Бродский		
Н.контр.	Савранский		
Гл.спец.	Савранский		
Зав.гр.	Кирничевская		
Исполн.	Пармет		
Провер.	Тремль		

1.424.1-10.6С-145

Каркас 10КР59С-2 ... 10КР59С-6

Стадия	Лист	Листов
Р		1

ХАРЬКОВСКИЙ ПРОМСТРОЙНИИПРОЕКТ

Инв.№ подл. | Подпись и дата | Взам.инв.№

10КР65С; 10КР65С-1

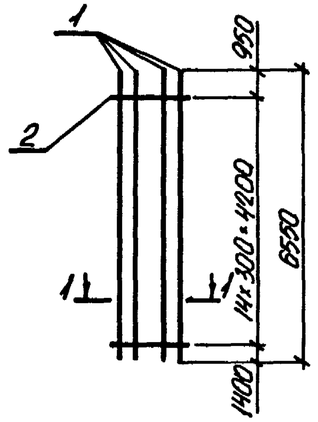

10КР65С-2 ... 10КР65-4

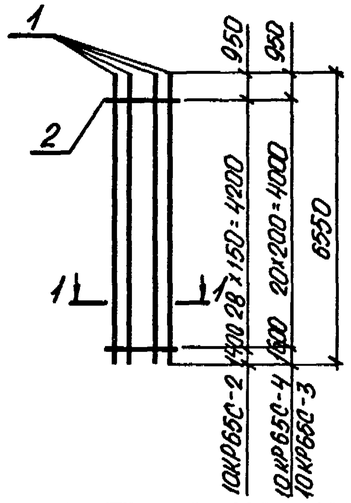

1-1

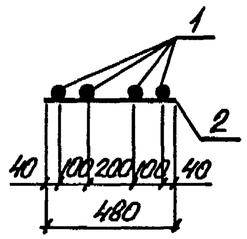

Марка каркаса	Поз.	Наименование	Кол.	Масса ед., кг	Общая масса, кг
10КР65С	1	ф 20 А-III ℓ=6550	4	16,2	66,5
	2	ф 6 А-I ℓ=480	15	0,11	
10КР65С-1	1	ф 22 А-III ℓ=6550	4	19,5	79,7
	2	ф 6 А-I ℓ=480	15	0,11	
10КР65С-2	1	ф 22 А-III ℓ=6550	4	19,5	81,2
	2	ф 6 А-I ℓ=480	29	0,11	
10КР65С-3	1	ф 25 А-III ℓ=6550	4	25,2	104,8
	2	ф 8 А-I ℓ=480	21	0,19	
10КР65С-4	1	ф 28 А-III ℓ=6550	4	31,6	130,4
	2	ф 8 А-I ℓ=480	21	0,19	

Арматура класса А-I и А-III по ГОСТ 5781-82

Нач. отд.	Бродский		
Н. контр.	Савранский		
Гл. спец.	Савранский		
Зав. гр.	Кифичевская		
Исполн.	Пармет		
Провер.	Тремль		

1.424.1-10.6С-146

10КР65С; 10КР65С-1
10КР65С-2 ... 10КР65С-4

Стадия	Лист	Листов
Р		1

ХАРЬКОВСКИЙ ПРОМСТРОЙНИИПРОЕКТ

Инв. № подл. | Подпись и дата | Взам. инв. №

10КР65С-5; 10КР65С-6

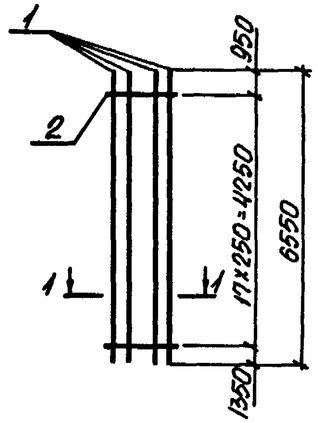

11КР50С; 11КР58С

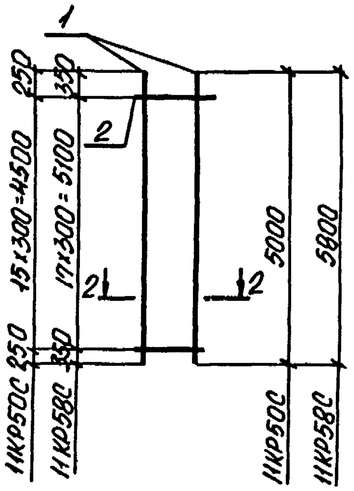

1-1

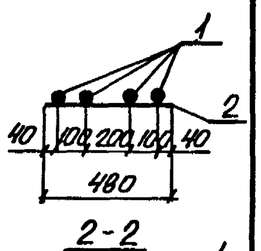

2-2

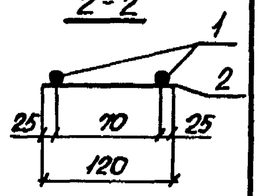

Марка каркаса	Поз.	Наименование	Кол.	Масса ед., кг	Общая масса, кг
10КР65С-5	1	ф 32 А-III ℓ=6550	4	41,3	168,6
	2	ф 8 А-I ℓ=480	18	0,19	
10КР65С-6	1	ф 36 А-III ℓ=6550	4	52,3	214,6
	2	ф 10 А-I ℓ=480	18	0,30	
11КР 50С	1	ф 12 А-III ℓ=5000	2	4,4	9,3
	2	ф 6 А-I ℓ=120	16	0,03	
11КР 58С	1	ф 12 А-III ℓ=5800	2	5,2	10,9
	2	ф 6 А-I ℓ=120	18	0,03	

Арматура класса А-I и А-III по ГОСТ 5781-82

Нач. отд.	Бродский		
Н. контр.	Савранский		
Гл. спец.	Савранский		
Зав. гр.	Кифичевская		
Исполн.	Пармет		
Провер.	Тремль		

1.424.1-110.6С-147

Каркас 10КР65С-5; 10КР65С-6
11КР 50С; 11КР58С

Стадия	Лист	Листов
Р		1

ХАРЬКОВСКИЙ ПРОМСТРОЙНИИПРОЕКТ

Инв. № подл. | Подпись и дата | Взам. инв. №

11КР66С; 11КР74С

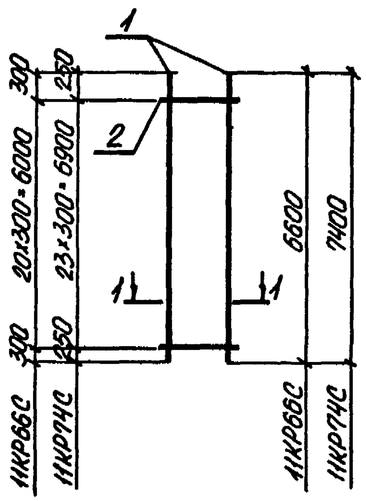

11КР78С; 11КР84С

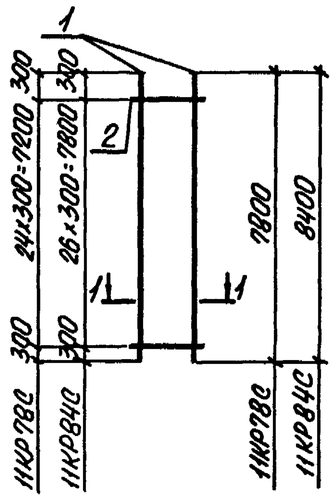

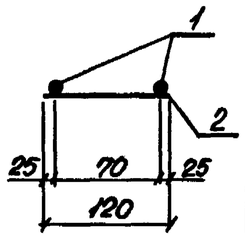

Марка каркаса	Поз.	Наименование		Кол.	Масса ед., кг	Общая масса, кг
11КР66С	1	ф12 AIII	ℓ=6600	2	5,9	12,4
	2	ф6 AI	ℓ=120	21	0,03	
11КР74С	1	ф12 AIII	ℓ=7400	2	6,6	13,9
	2	ф6 AI	ℓ=120	24	0,03	
11КР78С	1	ф12 AIII	ℓ=7800	2	6,9	14,6
	2	ф6 AI	ℓ=120	25	0,03	
11КР84С	1	ф12 AIII	ℓ=8400	2	7,5	15,8
	2	ф6 AI	ℓ=120	27	0,03	

Арматура класса A-I и A-III по ГОСТ 5781-82

Нач.отд.	Бродский		1.424.1-10.6С-148	
Н.контр.	Савранский			
Гл.спец.	Савранский			
Зав.гр.	Кудрявская		Каркас 11КР66С; 11КР74С 11КР78С; 11КР84С	Стадия Р; Лист; Листов 1
Исполн.	Пармет			ХАРЬКОВСКИЙ ПРОМСТРОЙНИИПРОЕКТ
Провер.	Тремль			

Инв.№ подл. | Подпись и дата | Взам.инв.№

11КР90С; 11КР96С

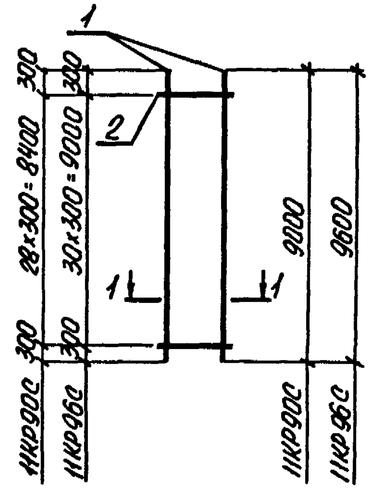

11КР102С; 11КР111С

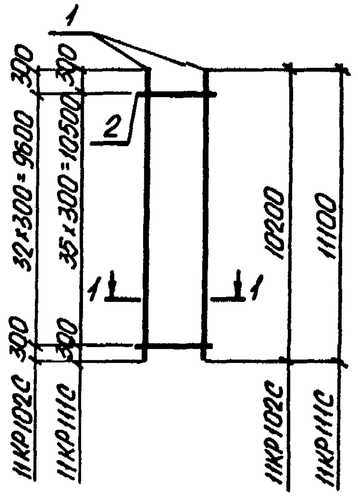

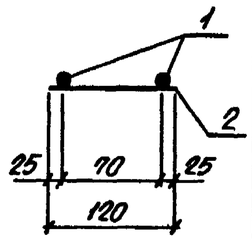

Марка каркаса	Поз.	Наименование		Кол.	Масса ед., кг	Общая масса, кг
11КР90С	1	ф16 AIII	ℓ=9000	2	14,2	29,3
	2	ф6 AI	ℓ=120	29	0,03	
11КР96С	1	ф16 AIII	ℓ=9600	2	15,2	31,3
	2	ф6 AI	ℓ=120	31	0,03	
11КР102С	1	ф16 AIII	ℓ=10200	2	16,1	33,2
	2	ф6 AI	ℓ=120	33	0,03	
11КР111С	1	ф18 AIII	ℓ=11100	2	22,2	45,5
	2	ф6 AI	ℓ=120	36	0,03	

Арматура класса A-I и A-III по ГОСТ 5781-82

Нач.отд.	Бродский		1.424.11-10.6С-149	
Н.контр.	Савранский			
Гл.спец.	Савранский			
Зав.гр.	Кудрявская		Каркас 11КР90С; 11КР96С 11КР102С; 11КР111С	Стадия Р; Лист; Листов 1
Исполн.	Пармет			ХАРЬКОВСКИЙ ПРОМСТРОЙНИИПРОЕКТ
Провер.	Тремль			

Инв.№ подл. | Подпись и дата | Взам.инв.№

С1; С1-1

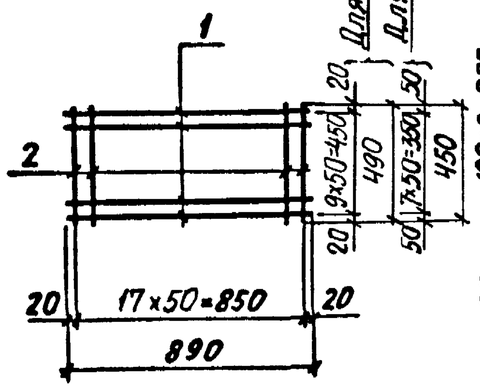

С2; С2-1

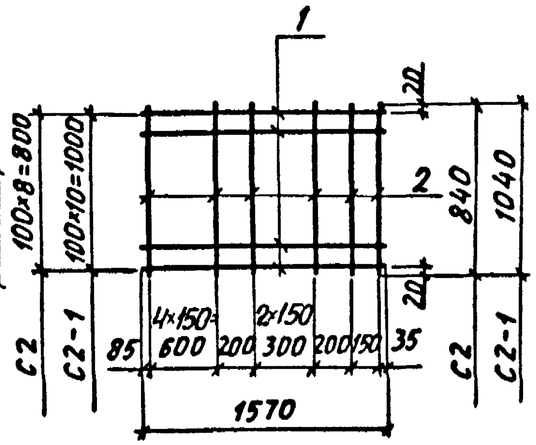

Марка сетки	Поз.	Наименование		Кол.	Масса ед., кг	Общая масса, кг
С1	1	⌀ 8 AI	ℓ = 890	10	0,35	6,9
	2	⌀ 8 AI	ℓ = 490	18	0,19	
С1-1	1	⌀ 8 AI	ℓ = 890	8	0,35	6,0
	2	⌀ 8 AI	ℓ = 450	18	0,18	
С2	1	⌀ 8 AIII	ℓ = 1570	9	0,62	8,9
	2	⌀ 8 AIII	ℓ = 840	10	0,33	
С2-1	1	⌀ 8 AIII	ℓ = 1570	11	0,62	10,9
	2	⌀ 8 AIII	ℓ = 1040	10	0,41	

Арматура класса A-I и A-III по ГОСТ 5781-82

Нач. отд.	Бродский		
Н. контр.	Савранский		
Гл. конст.	Савранский		
Разраб.	Кудрячевская		
Проверил	Тремль		
Исполн.	Копина		

1.424.1-10.6С-150

Сетка С1; С1-1; С2; С2-1

Стадия	Лист	Листов
Р		1

ХАРЬКОВСКИЙ ПРОМСТРОЙНИИПРОЕКТ

Инв. № подл. | Подпись и дата | Взам. инв. №

Формат А4

С3; С3-1

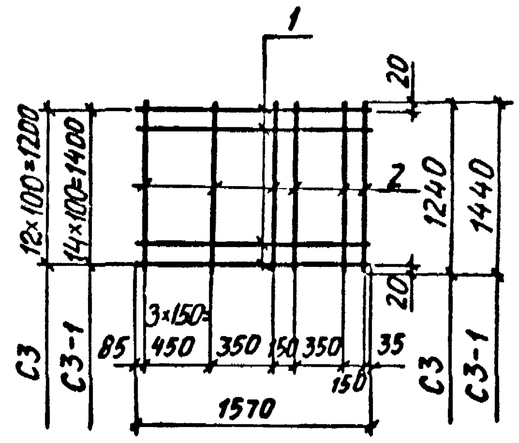

С4; С4-1

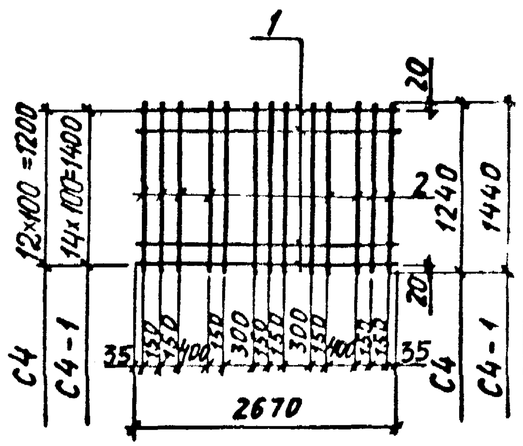

Марка сетки	Поз.	Наименование		Кол.	Масса ед., кг	Общая масса, кг
С3	1	⌀ 8 AIII	ℓ = 1570	13	0,62	12,0
	2	⌀ 8 AIII	ℓ = 1240	8	0,49	
С3-1	1	⌀ 8 AIII	ℓ = 1570	15	0,62	13,8
	2	⌀ 8 AIII	ℓ = 1440	8	0,56	
С4	1	⌀ 8 AIII	ℓ = 2670	13	1,1	20,7
	2	⌀ 8 AIII	ℓ = 1240	13	0,49	
С4-1	1	⌀ 8 AIII	ℓ = 2670	15	1,1	23,8
	2	⌀ 8 AIII	ℓ = 1440	13	0,56	

Арматура класса A-III по ГОСТ 5781-82

Нач. отд.	Бродский		
Н. контр.	Савранский		
Гл. конст.	Савранский		
Разраб.	Кудрячевская		
Проверил	Тремль		
Исполн.	Копина		

1.424.1-110.6С-151

Сетка С3; С3-1; С4; С4-1

Стадия	Лист	Листов
Р		1

ХАРЬКОВСКИЙ ПРОМСТРОЙНИИПРОЕКТ

Инв. № подл. | Подпись и дата | Взам. инв. №

СШ1

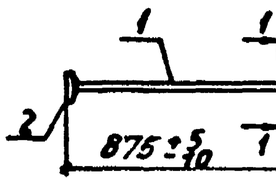

СШ2... СШ6

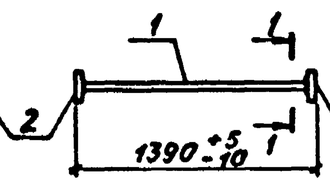

СШ7... СШ11

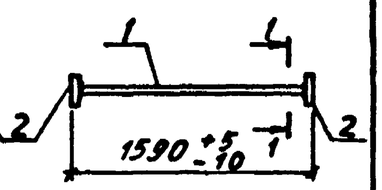

СШ12...СШ16

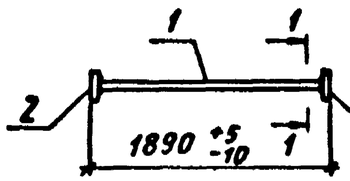

СШ17... СШ21

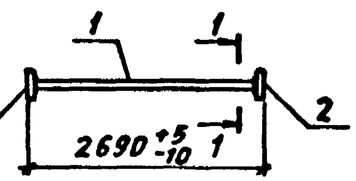

1-1

Для СШ2; СШ3; СШ7; СШ8; СШ12; СШ13; СШ17; СШ18

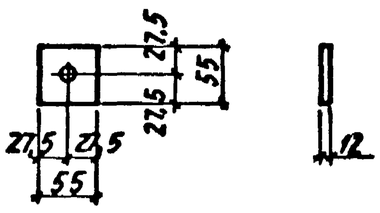

1-1

Для СШ1; СШ4; СШ9; СШ14; СШ19

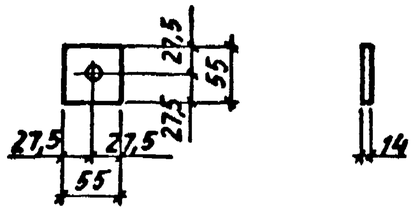

1-1

Для СШ5; СШ10; СШ15; СШ20

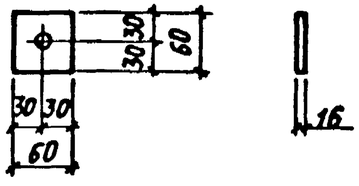

1-1

Для СШ6; СШ11; СШ16; СШ21

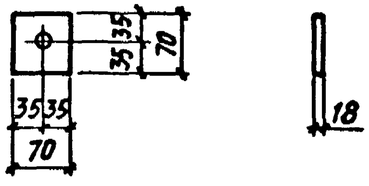

Указание о способах сварных соединений поз. 1 и 2 смотреть на листе 4.

Нач.отд	Бродский		
Н.контр.	Савранский		
Гл.констр.	Савранский		
Разраб.	Кудрявская		
Проверил	Кудрявская		
Исполнил	Копина		

1.424.1-10.6С-152

Арматурный элемент СШ1... СШ21

Стадия	Лист	Листов
Р	1	4

ХАРЬКОВСКИЙ ПРОМСТРОЙНИИПРОЕКТ

Инв. № подл. | Подпись и дата | Взам. инв. №

Марка арматурного элемента	Поз.	Наименование	Кол.	Масса ед., кг	Общая масса, кг
СШ1	1	Ф20 AIII ℓ = 845	1	2,1	2,8
	2	Полоса 55×14 ГОСТ 19903-74 / Вст3 ПС6-1 ТУ 14-1-3023-80	2	0,33	
СШ2	1	Ф16 AIII ℓ = 1370	1	2,2	2,8
	2	Полоса 55×12 ГОСТ 19903-74 / Вст3 ПС6-1 ТУ 14-1-3023-80	2	0,28	
СШ3	1	Ф18 AIII ℓ = 1370	1	2,7	3,3
	2	Полоса 55×12 ГОСТ 19903-74 / Вст3 ПС6-1 ТУ 14-1-3023-80	2	0,28	
СШ4	1	Ф20 AIII ℓ = 1360	1	3,4	4,1
	2	Полоса 55×14 ГОСТ 19903-74 / Вст3 ПС6-1 ТУ 14-1-3023-80	2	0,33	
СШ5	1	Ф22 AIII ℓ = 1360	1	4,1	5,0
	2	Полоса 60×16 ГОСТ 19903-74 / Вст3 ПС6-1 ТУ 14-1-3023-80	2	0,45	
СШ6	1	Ф25 AIII ℓ = 1350	1	5,2	6,6
	2	Полоса 70×18 ГОСТ 19903-74 / Вст3 ПС6-1 ТУ 14-1-3023-80	2	0,69	
СШ7	1	Ф16 AIII ℓ = 1570	1	2,5	3,1
	2	Полоса 55×12 ГОСТ 19903-74 / Вст3 ПС6-1 ТУ 14-1-3023-80	2	0,28	
СШ8	1	Ф18 AIII ℓ = 1570	1	3,1	3,7
	2	Полоса 55×12 ГОСТ 19903-74 / Вст3 ПС6-1 ТУ 14-1-3023-80	2	0,28	
СШ9	1	Ф20 AIII ℓ = 1560	1	3,8	4,5
	2	Полоса 55×14 ГОСТ 19903-74 / Вст3 ПС6-1 ТУ 14-1-3023-80	2	0,33	

Инв. № подл. | Подпись и дата | Взам. инв. №

Марка арматурного элемента	Поз.	Наименование	Кол.	Масса ед., кг	Общая масса, кг
СШ 10	1	Ф 22 А III ℓ=1560	1	4,7	5,6
	2	Полоса 60×16 ГОСТ 19903-74 / Ст3 ПС6-1 ТУ 14-1-3023-80	2	0.45	
СШ 11	1	Ф 25 А III ℓ=1550	1	6,0	7,3
	2	Полоса 70×18 ГОСТ 19903-74 / Ст3 ПС6-1 ТУ 14-1-3023-80	2	0.69	
СШ 12	1	Ф 16 А III ℓ=1870	1	3,0	3,6
	2	Полоса 55×12 ГОСТ 19903-74 / Ст3 ПС6-1 ТУ 14-1-3023-80	2	0.28	
СШ 13	1	Ф 18 А III ℓ=1870	1	3,7	4,3
	2	Полоса 55×12 ГОСТ 19903-74 / Ст3 ПС6-1 ТУ 14-1-3023-80	2	0.28	
СШ 14	1	Ф 20 А III ℓ=1860	1	4,6	5,3
	2	Полоса 55×14 ГОСТ 19903-74 / Ст3 ПС6-1 ТУ 14-1-3023-80	2	0.33	
СШ 15	1	Ф 22 А III ℓ=1860	1	5,5	6,4
	2	Полоса 60×16 ГОСТ 19903-74 / Ст3 ПС6-1 ТУ 14-1-3023-80	2	0.45	
СШ 16	1	Ф 25 А III ℓ=1840	1	7,1	8,5
	2	Полоса 70×18 ГОСТ 19903-74 / Ст3 ПС6-1 ТУ 14-1-3023-80	2	0.69	
СШ 17	1	Ф 16 А III ℓ=2670	1	4,2	4,8
	2	Полоса 55×12 ГОСТ 19903-74 / Ст3 ПС6-1 ТУ 14-1-3023-80	2	0.28	
СШ 18	1	Ф 18 А III ℓ=2670	1	5,3	5,9
	2	Полоса 55×12 ГОСТ 19903-74 / Ст3 ПС6-1 ТУ 14-1-3023-80	2	0.28	

Инв. № подл. | Подпись и дата | Взам. инв. №

Марка арматурного элемента	Поз.	Наименование	Кол.	Масса ед., кг	Общая масса, кг
СШ 19	1	Ф 20 А III ℓ=2650	1	6,5	7,2
	2	Полоса 55×14 ГОСТ 19903-74 / Ст3 ПС6-1 ТУ 14-1-3023-80	2	0,33	
СШ 20	1	Ф 22 А III ℓ=2660	1	7,9	8,8
	2	Полоса 60×16 ГОСТ 19903-74 / Ст3 ПС6-1 ТУ 14-1-3023-80	2	0.45	
СШ 21	1	Ф 25 А III ℓ=2640	1	10,2	11,6
	2	Полоса 70×18 ГОСТ 19903-74 / Ст3 ПС6-1 ТУ 14-1-3023-80	2	0,69	

1. Арматура класса А-III по ГОСТ 5781-82.
2. Сварные соединения стержней поз. 1 с анкерными пластинами поз. 2 следует выполнять одним из следующих способов, предусмотренных ГОСТ 14098-85;
   Т2-РФ - дуговая ручная сварка с малой механизацией под флюсом;
   Т7-$К_0$ - контактная сварка непрерывным оплавлением;
   Т11-$Мс$ - дуговая механизированная в CO_2 в отверстия.

Инв. № подл. | Подпись и дата | Взам. инв. №

СТ1... СТ3

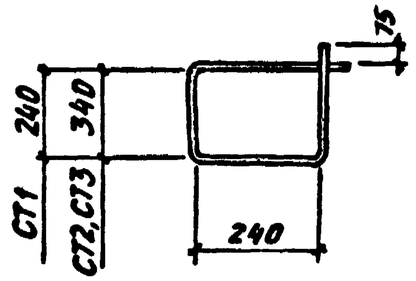

СТ4; СТ5

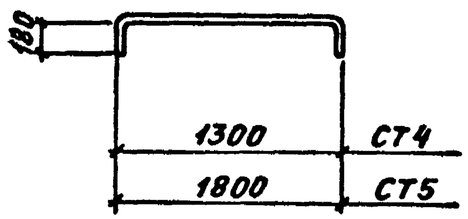

СТ6;СТ16

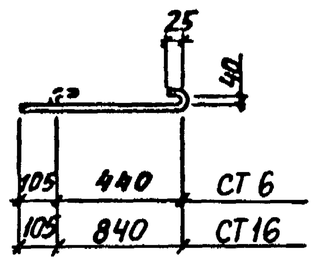

СТ7... СТ9

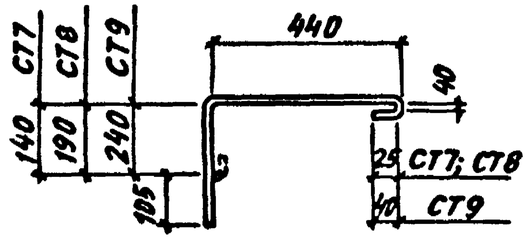

СТ 10

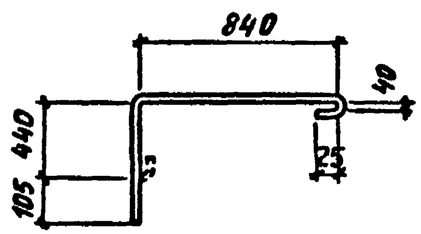

СТ11; СТ12

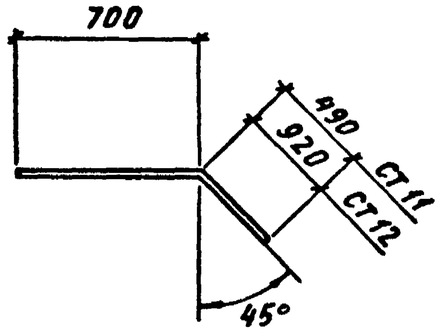

СТ13... СТ15

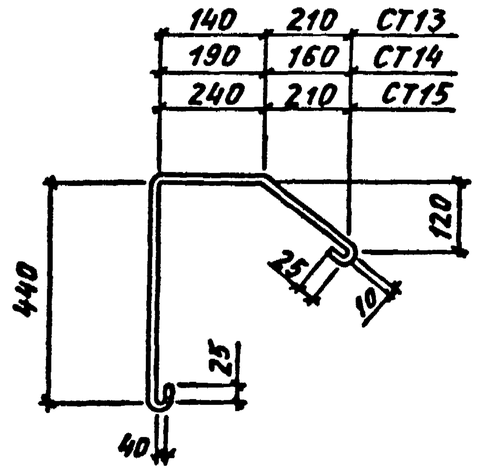

Марка стержня	Наименование		Масса ед., кг
СТ1	Ø6AI	ℓ = 1100	0.24
СТ2	Ø6AI	ℓ = 1300	0,29
СТ3	Ø8AI	ℓ = 1300	0,51
СТ4	Ø 12AIII	ℓ = 1460	1,30
СТ5	Ø 12AIII	ℓ = 1960	1,74
СТ6	Ø 8AI	ℓ = 650	0,26
СТ7	Ø 8AI	ℓ = 800	0,32
СТ8	Ø 8AI	ℓ = 850	0,34
СТ9	Ø 8AI	ℓ = 900	0,36
СТ10	Ø 8AI	ℓ = 1500	0,59
СТ11	Ø 8AIII	ℓ = 1200	0,47
СТ12	Ø 8AIII	ℓ = 1700	0,67
СТ13	Ø 8AI	ℓ = 1050	0,41
СТ14	Ø 8AI	ℓ = 1000	0,40
СТ15	Ø 8AI	ℓ = 1150	0,45
СТ16	Ø8AI	ℓ = 1050	0,41

Инв. № подл. | Подпись и дата | Взам. инв. №

Нач. отд.	Бродский		
Н. контр.	Савранский		
Гл. констр.	Савранский		
Разраб.	Кудрячевская		
Проверил	Кудрячевская		
Исполнил	Копина		

1.424.1-10..6С-153

Стержни арматурные СТ1... СТ16

Стадия	Лист	Листов
Р	1	1

ХАРЬКОВСКИЙ ПРОМСТРОЙНИИПРОЕКТ

239938-04 66

Формат А3

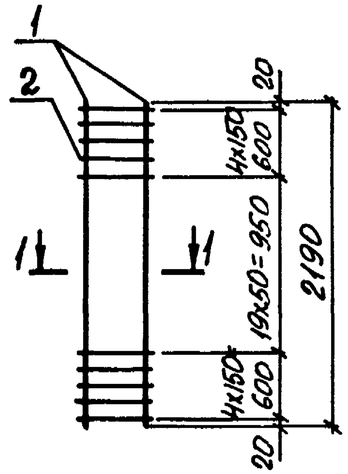

1-1

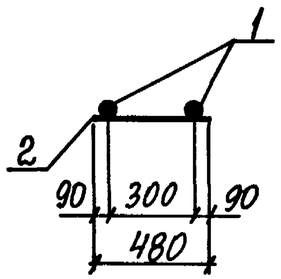

Поз.	Наименование	Кол.	Масса ед., кг	Общая масса, кг
	Арматура ГОСТ 5781-82			37,4
1	⌀28 AIII ℓ=2190	2	10,6	
2	⌀14 AIII ℓ=480	28	0,58	

Нач. отд.	Бродский		
Н. контр.	Кудричевская		
Гл. спец.	Саврянский		
Зав. гр.	Кудричевская		
Рассчит.	Хаинсон		
Исполн.	Копина		
Провер.	Кудричевская		

1.424.1-10.6С-154

Каркас КР1

Стадия	Лист	Листов
Р		1

ХАРЬКОВСКИЙ ПРОМСТРОЙНИИПРОЕКТ

Инв. № подл. | Подпись и дата | Взам. инв. №

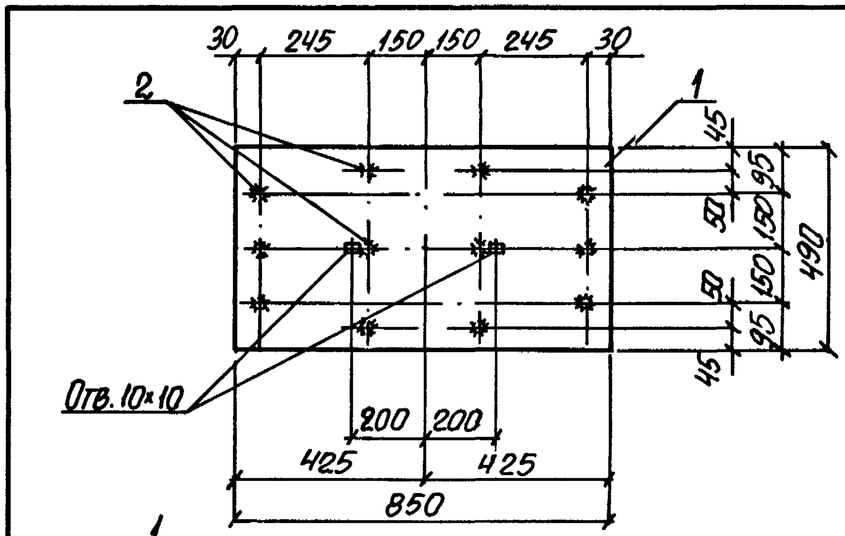

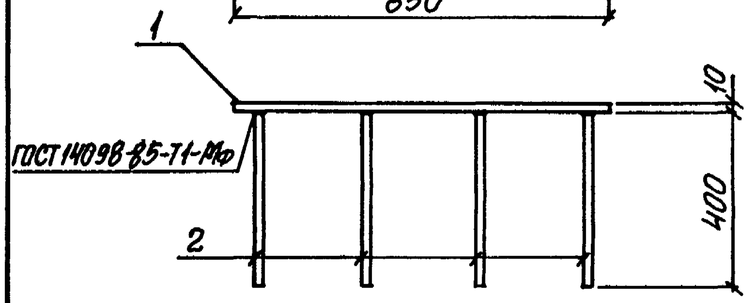

Поз.	Наименование	Кол.	Масса ед., кг	Общая масса, кг
1	Полоса 490×10 ГОСТ 19903-74* Вст3пс6-1 ТУ 14-1-3023-80			38,5
	ℓ=850	1	32,7	
	Арматура ГОСТ 5781-82			
2	⌀14 AIII ℓ=400	12	0,48	

Нач. отд.	Бродский		
Н. контр.	Кудричевская		
Гл. спец.	Саврянский		
Зав. гр.	Кудричевская		
Разраб.	Проценко		
Исполн.	Копина		
Провер.	Кудричевская		

1.424.1-10.6С-155

Изделие закладное МН 31

Стадия	Лист	Листов
Р		1

ХАРЬКОВСКИЙ ПРОМСТРОЙНИИПРОЕКТ

Инв. № подл. | Подпись и дата | Взам. инв. №

Формат А4

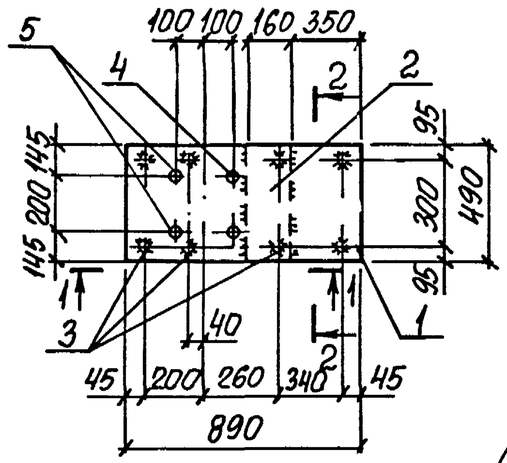

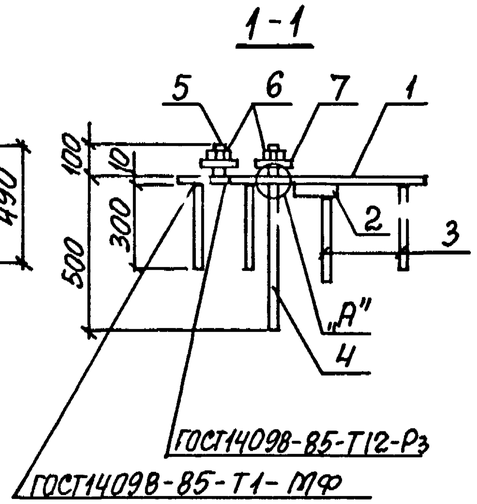

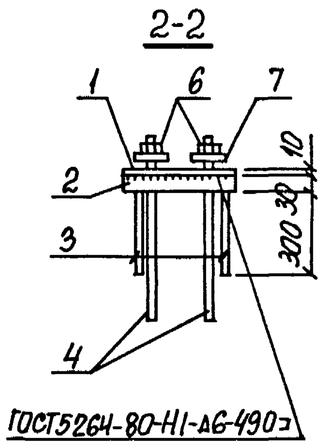

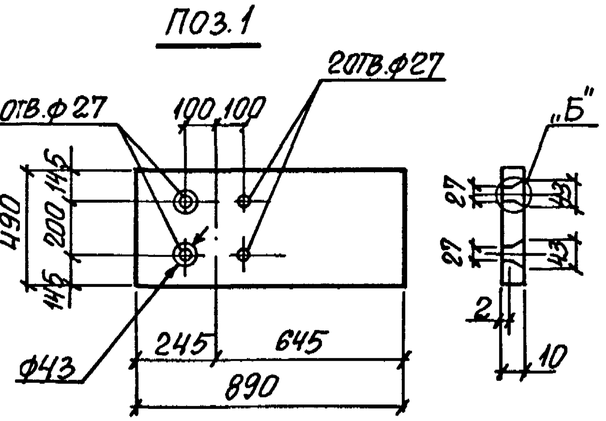

Спецификацию смотреть лист 2.

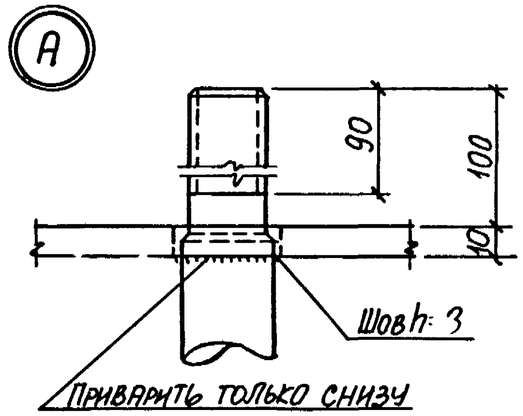

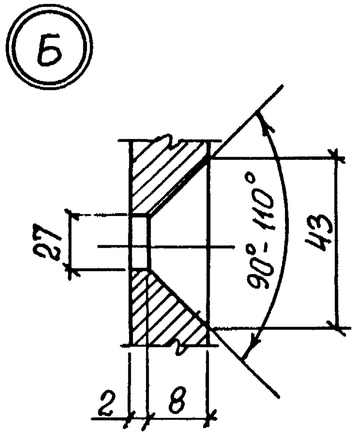

Шайба и гайка условно не показаны

Поз.	Наименование	Кол.	Масса ед., кг	Общая масса, кг
1	Полоса 490×10 ГОСТ 19903-74* / ВСт3пс6-1 ТУ 14-1-3023-80			
	ℓ = 890	1	34,2	
2	Полоса 160×30 ГОСТ 19903-74* / Ст3ГС-1 ГОСТ 19282-73			
	ℓ = 490	1	18,5	60,2
	Арматура ГОСТ 5781-82			
3	ф14 A III ℓ = 300	8	0,36	
4	ф22 A III (с нарезкой М20)			
	ℓ = 600	2	1,8	
5	ф22 A III (с нарезкой М20)			
	ℓ = 110	2	0,33	
6	Гайка М20-6Н.5 ГОСТ 5915-70	4	0,06	
7	Шайба М20.01 ГОСТ 11371-78*	4	0,02	

Нач. отд.	Бродский		
Н. контр.	Кудричевская		
Гл. спец.	Саврянский		
Зав. гр.	Кудричевская		
Разраб.	Процепко		
Исполн.	Копина		
Провер.	Кудричевская		

1.424.1-10.6С-156

Изделие закладное МН 32

Стадия	Лист	Листов
Р	1	2

Харьковский Промстройниипроект

Взам. инв. № | Подпись и дата | Инв. № подл.

Подпись и дата | Инв. № дубл. | Взам. инв. №

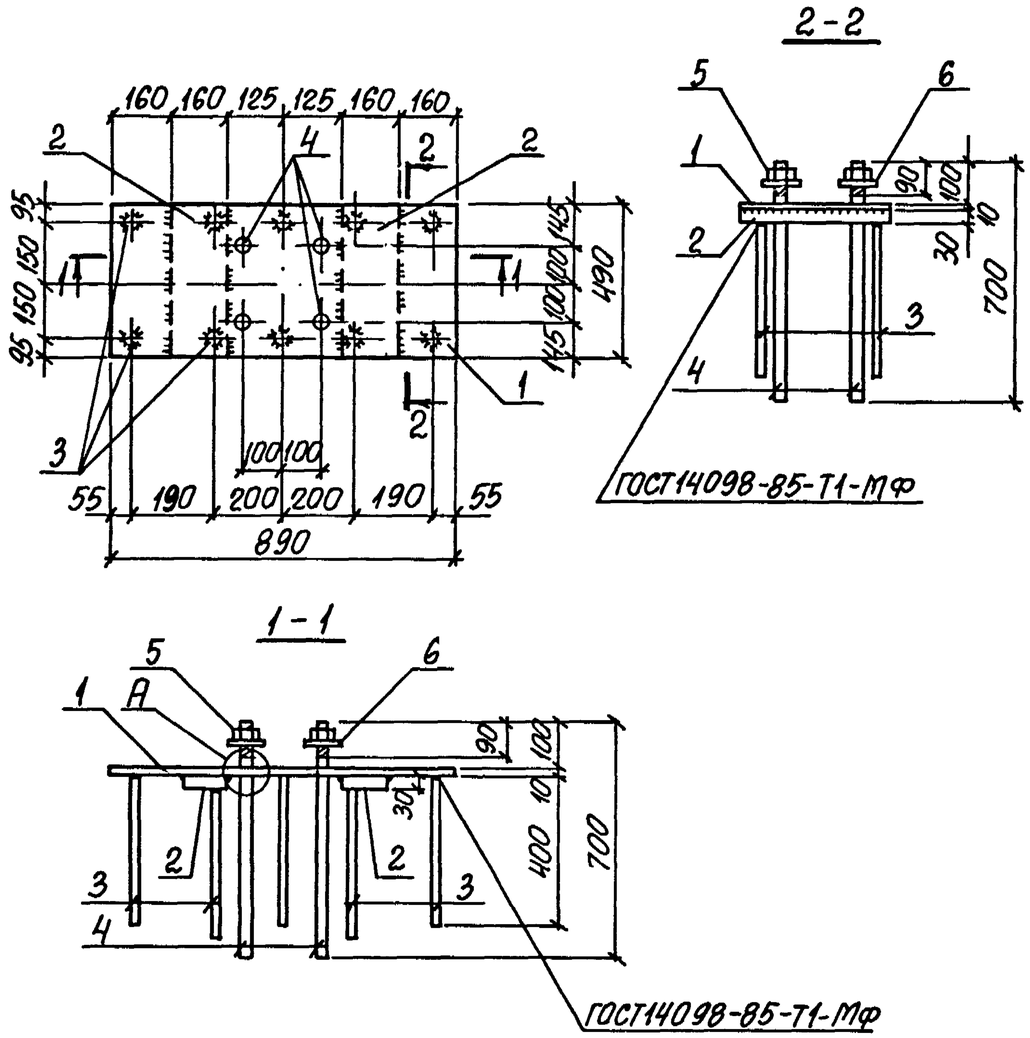

1. Узел „А" смотреть докум. – 156
2. Спецификацию смотреть лист 2.

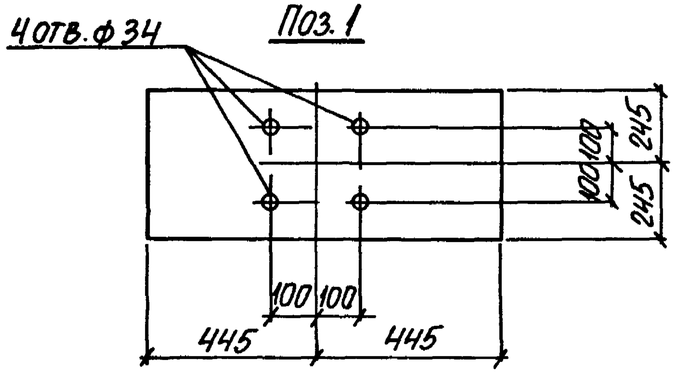

Поз.	Наименование	Кол.	Масса ед., кг	Общая масса, кг
1	Полоса 490×10 ГОСТ 19903-74* / ВСт3пс6-1 ТУ 14-1-3023-80			
	ℓ=890	1	34,2	
2	Полоса 160×30 ГОСТ 19903-74* / 09Г2С-15 ГОСТ 19282-73			
	ℓ=490	2	18,5	90,1
	Арматура ГОСТ 5781-82			
3	ф14А III ℓ=400	10	0,48	
4	ф28А III (с нарезкой М27)			
	ℓ=700	4	3,4	
5	Гайка М27-6Н.5 ГОСТ 5915-70	4	0,09	
6	Шайба М27.01 ГОСТ 11371-78*	4	0,04	

Нач. отд.	Бродский		
Н. контр.	Кудричевская	Куди	
Гл. спец.	Саврянский		
Зав. гр.	Кудричевская	Куди	
Разраб.	Проценко		
Исполн.	Копина		
Провер.	Кудричевская	Куди	

1.424.1-10.6С-157

Изделие закладное МН33

Стадия	Лист	Листов
Р	1	2

ХАРЬКОВСКИЙ ПРОМСТРОЙНИИПРОЕКТ

Инв. № подл. | Подпись и дата | Взам. инв. №

1.424.1-10.6С-157 Лист 2

2399 9-04 69

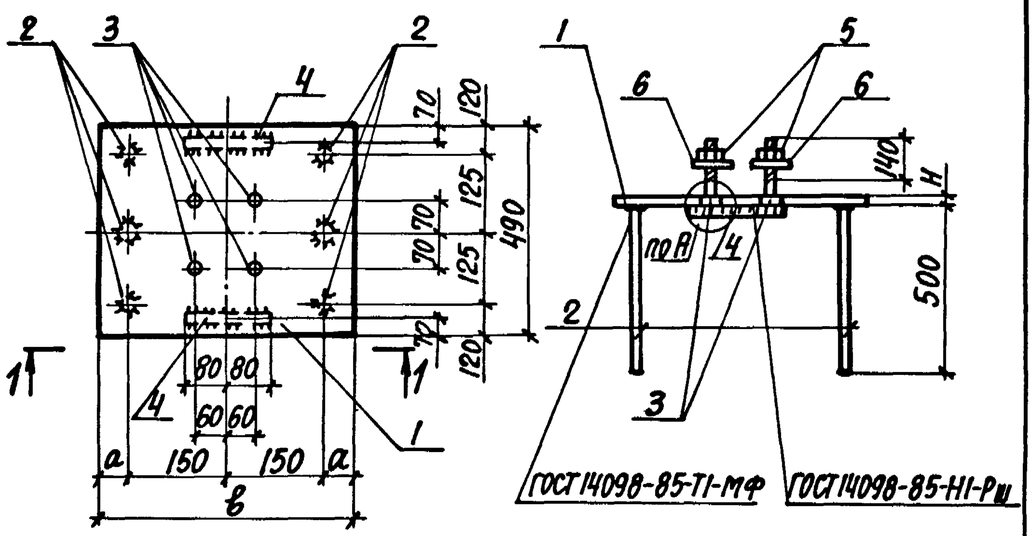

1. Узел „А" см. докум. -160.
2. Спецификацию см. лист 2.

Поз.1

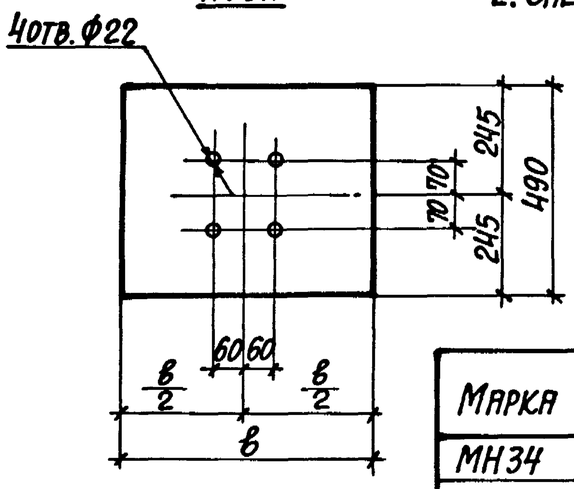

Марка	Размеры, мм		
	a	в	H
МН34	100	500	25
МН35	125	550	30
МН36	150	600	40

Нач.отд.	Бродский		
Н.контр.	Кудричевская		
Гл.конст.	Сазранский		
Зав.гр.	Кудричевская		
Разраб.	Проценко		
Исполн.	Копина		
Провер.	Кудричевская		

1.424.1-10.6С-158

Закладное изделие МН34...МН36

Стадия	Лист	Листов
Р	1	2

Харьковский Промстройниипроект

Инв.№ подл. | Подпись и дата | Взам.инв.№

Марка	Поз.	Наименование	Кол.	Масса ед., кг	Общая масса, кг
МН34	1	Полоса 490×25 ГОСТ 19903-74* / 09Г2С-15 ГОСТ 19282-73			60,2
		в=500	1	48,10	
		Арматура ГОСТ 5781-82			
	2	Ф22 AIII в=500	6	1,49	
	3	Ф20 AI, в=190 (с напрезкой М20 в=40)	4	0,47	
	4	Ф22 AIII в=160	2	0,48	
	5	Гайка М20-6Н5 ГОСТ 5915-70	4	0,06	
	6	Шайба М20.01 ГОСТ 11371-78*	4	0,02	
МН35		Поз.2...6 по МН34			75,6
	1	Полоса 490×30 ГОСТ 19903-74* / 09Г2С-15 ГОСТ 19282-73			
		в=550	1	63,50	
МН36		Поз.2...6 по МН34			104,4
	1	Полоса 490×40 ГОСТ 19903-74* / 09Г2С-15 ГОСТ 19282-73			
		в=600	1	92,30	

Инв.№ подл. | Подпись и дата | Взам.инв.№

1.424.1-10.6С-158 Лист 2

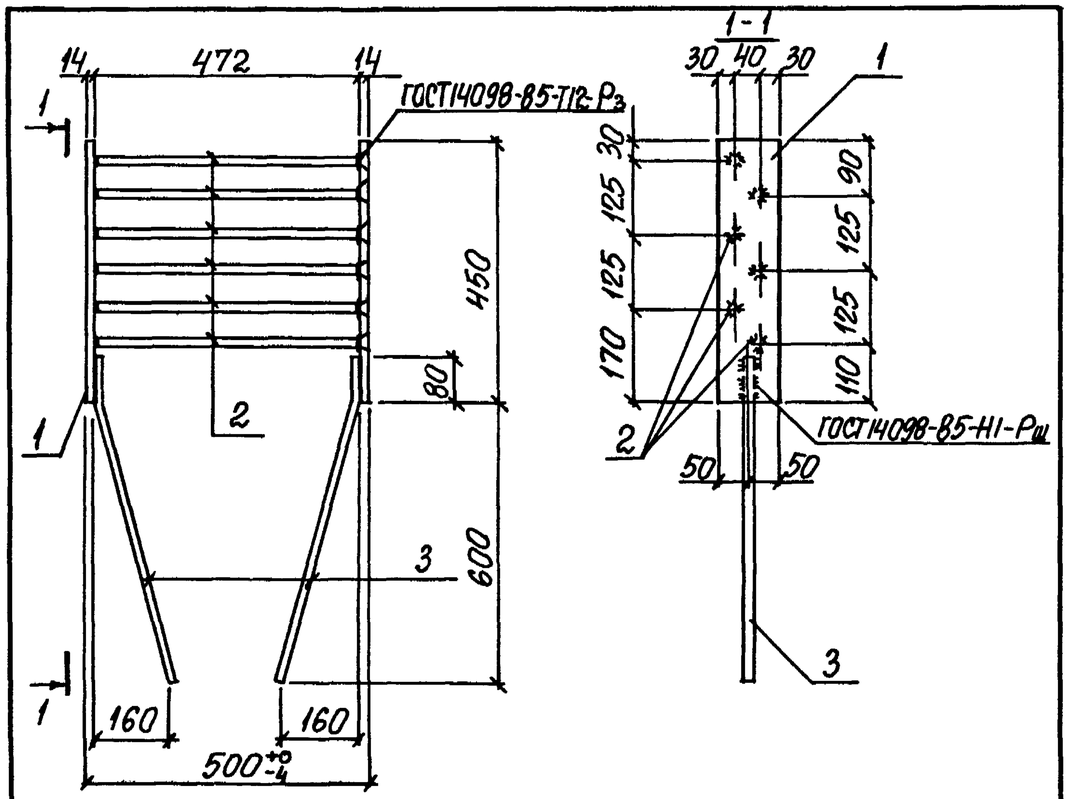

Поз.	Наименование	Кол.	Масса ед., кг	Общая масса, кг
1	Полоса 100×1 ГОСТ19903-74* / ВСт3пс6-1ТУ14-1-3023-80			
	ℓ = 450	2	4,95	
	Арматура ГОСТ5781-82			19,0
2	ф18 А III ℓ = 476	6	0,95	
3	ф 20 А III ℓ = 700	2	1,7	

Нач. отд.	Бродский		
Н. контр.	Кудричевская		
Гл. спец.	Савранский		
Зав. гр.	Кудричевская		
Разраб.	Проценко		
Исполн.	Копина		
Провер.	Кудричевская		

1.424.1-10.6С-159

Изделие закладное МН37

Стадия	Лист	Листов
Р		1

ХАРЬКОВСКИЙ ПРОМСТРОЙНИИПРОЕКТ

Инв. № подл. | Подпись и дата | Взам. инв. №

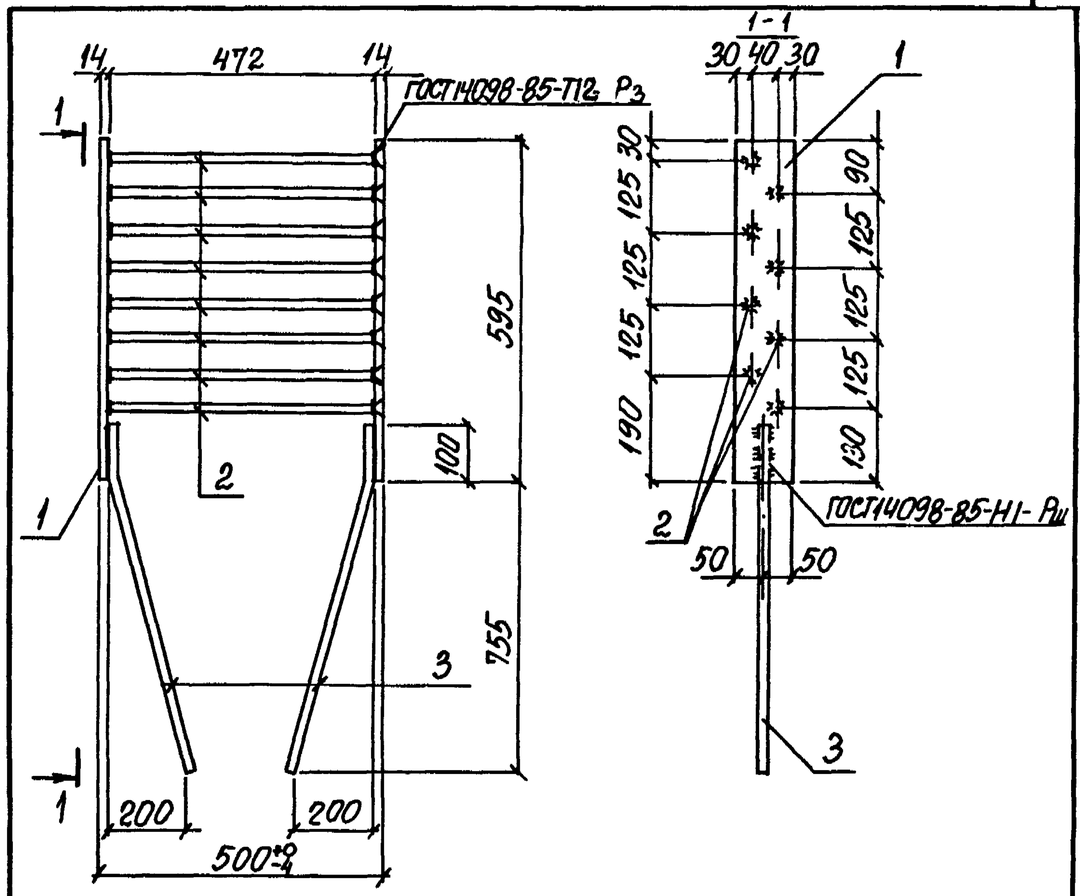

Поз.	Наименование	Кол.	Масса ед., кг	Общая масса, кг
1	Полоса 100×1 ГОСТ19903-74* / ВСт3пс6-1ТУ14-1-3023-80			
	ℓ = 595	2	6,1	
	Арматура ГОСТ5781-82			27,4
2	ф 18 А III ℓ = 476	8	0,95	
3	ф25 А III ℓ = 880	2	3,4	

Нач. отд.	Бродский		
Н. контр.	Кудричевская		
Гл. спец.	Савранский		
Зав. гр.	Кудричевская		
Разраб.	Проценко		
Исполн.	Копина		
Провер.	Кудричевская		

1.424.11-10.6С-160

Изделие закладное МН38

Стадия	Лист	Листов
Р		1

ХАРЬКОВСКИЙ ПРОМСТРОЙНИИПРОЕКТ

Инв. № подл. | Подпись и дата | Взам. инв. №

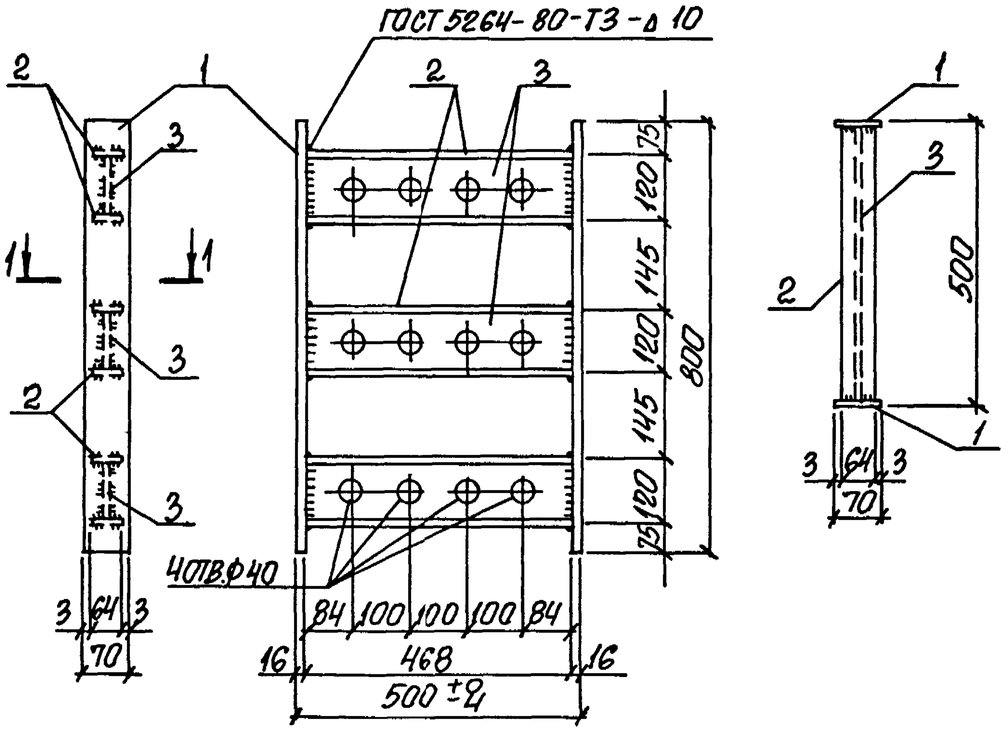

Поз.	Наименование	Кол.	Масса ед., кг	Общая масса, кг
1	Полоса 70×16 ГОСТ 19903-74* / ВСт3пс6-1 ТУ 14-1-3023-80			39,5
	ℓ=800	2	7,0	
2	Полоса 64×10 ГОСТ 19903-74* / ВСт3пс6-1 ТУ 14-1-3023-80			
	ℓ=468	6	2,4	
3	Полоса 100×10 ГОСТ 19903-74* / ВСт3пс6-1 ТУ 14-1-3023-80			
	ℓ=468	3	3,7	

Нач. отд.	Бродский		
Н. контр.	Кудричевская		
Гл. спец.	Савранский		
Зав. гр.	Кудричевская		
Разраб.	Проценко		
Исполн.	Копина		
Провер.	Кудричевская		

1.424.1-10.6С-161

Изделие закладное МН 39

Стадия	Лист	Листов
Р		1

ХАРЬКОВСКИЙ ПРОМСТРОЙНИИПРОЕКТ

Инв. № подл. | Подпись и дата | Взам. инв. №

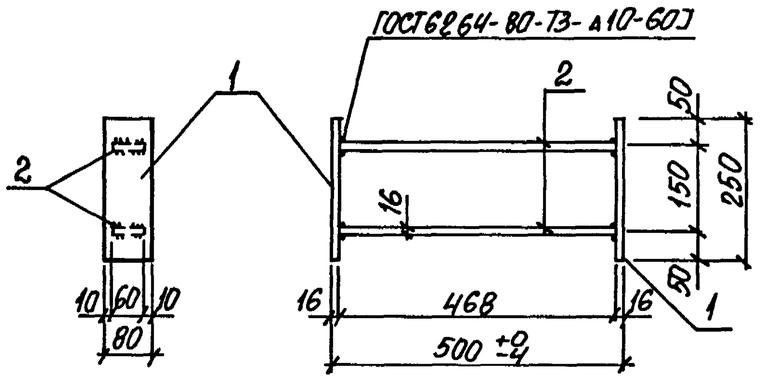

Поз.	Наименование	Кол.	Масса ед., кг	Общая масса, кг
1	Полоса 80×16 ГОСТ 19903-74* / ВСт3пс6-1 ТУ 14-1-3023-80			12,0
	ℓ=250	2	2,5	
2	Полоса 60×16 ГОСТ 19903-74* / ВСт3пс6-1 ТУ 14-1-3023-80			
	ℓ=468	2	3,5	

Нач. отд.	Бродский		
Н. контр.	Кудричевская		
Гл. спец.	Савранский		
Зав. гр.	Кудричевская		
Разраб.	Проценко		
Исполн.	Копина		
Провер.	Кудричевская		

1.424.1-10п.6С-162

Изделие закладное МН 40

Стадия	Лист	Листов
Р		1

ХАРЬКОВСКИЙ ПРОМСТРОЙНИИПРОЕКТ

Инв. № подл. | Подпись и дата | Взам. инв. №

ГОСТ 14098-85-Т1-МФ

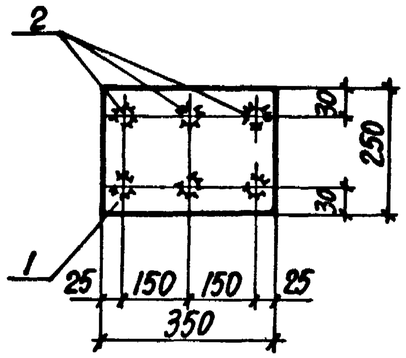

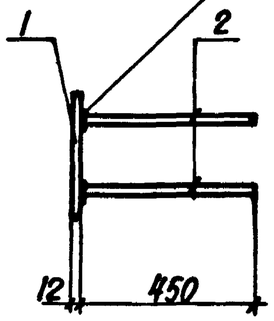

Поз.	Наименование	Кол.	Масса ед., кг	Общая масса, кг
1	Полоса $\frac{250\times12\ ГОСТ\ 19903-74}{ВСт3пс6-1\ ТУ\ 14-1-3023-80}$			12,5
	ℓ=350	1	8,24	
	Арматура ГОСТ 5781-82			
2	Ф16 AIII ℓ=450	6	0,71	

Инв.№ подл. | Подпись и дата | Взам. инв.№

Нач.отд.	Бродский		
Н.контр.	Кудричевская		
Гл.констр.	Саврянский		
Зав.гр.	Кудричевская		
Разраб.	Праценко		
Исполн.	Литвиненко		
Пров.гр.	Кудричевская		

1.424.1-10.6С-163

Изделие закладное МН 24-5

Стадия	Лист	Листов
Р		1

ХАРЬКОВСКИЙ ПРОМСТРОЙНИИПРОЕКТ

ГОСТ 14098-85-Т1-МФ

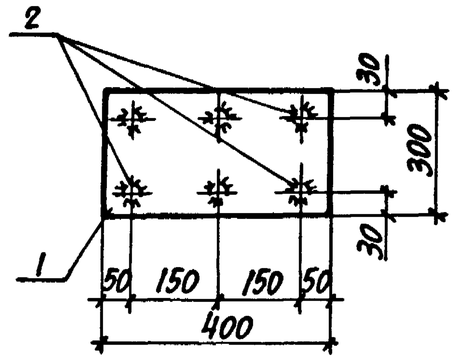

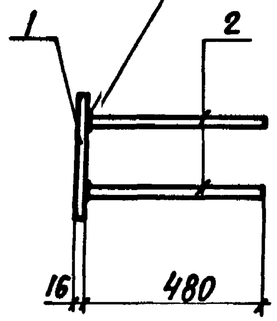

Поз.	Наименование	Кол.	Масса ед., кг	Общая масса, кг
1	Полоса $\frac{300\times16\ ГОСТ\ 19903-74}{ВСт3пс6-1\ ТУ\ 14-1-3023-80}$			22,3
	ℓ=400	1	15,1	
	Арматура ГОСТ 5781-82			
2	Ф20 AIII ℓ=480	6	1,20	

Инв.№ подл. | Подпись и дата | Взам. инв.№

Нач.отд.	Бродский		
Н.контр.	Кудричевская		
Гл.констр.	Саврянский		
Зав.гр.	Кудричевская		
Разраб.	Праценко		
Исполн.	Литвиненко		
Провер.	Кудричевская		

1.424.1-10.6С-164

Изделие закладное МН 25-4

Стадия	Лист	Листов
Р		1

ХАРЬКОВСКИЙ ПРОМСТРОЙНИИПРОЕКТ

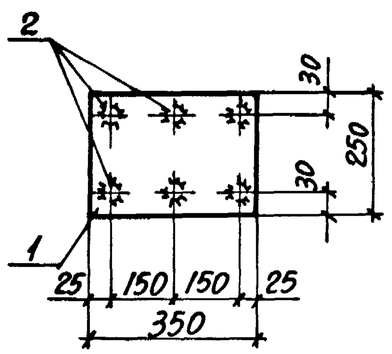

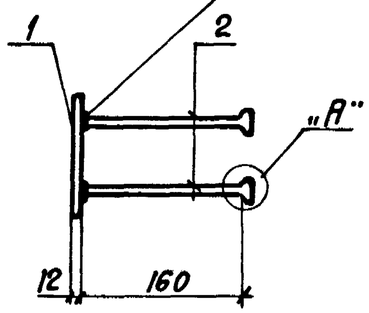

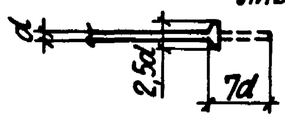

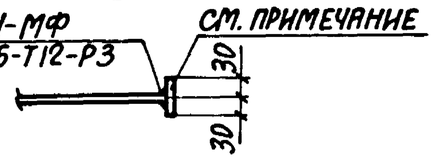

Поз.	Наименование	Кол.	Масса ед., кг	Общая масса, кг
1	Полоса 250×12 ГОСТ 19903-74 / ВСт3пс6-1 ТУ 14-1-3023-80			10,8
	ℓ=350	1	8,24	
	Арматура ГОСТ 5781-82			
2	Ф16 AIII ℓ=270	6	0,43	

В случае невозможности устройства высаженных головок допускается применение анкерных шайб 60×60×12. Приварку шайб к анкерным стержням поз. 2 производить втавр под слоем флюса в соответствии с деталью „Б", либо дуговой ручной сваркой в раззенкованные отверстия.

Нач. отд.	Бродский		
Н. контр.	Кудричевская		
Гл. конструктор	Савранский		
Зав. гр.	Кудричевская		
Разраб.	Проценко		
Исполн.	Копина		
Провер.	Кудричевская		

1.424.1-10.6С-165

Изделие закладное МН 26-5

Стадия	Лист	Листов
Р		1

ХАРЬКОВСКИЙ ПРОМСТРОЙНИИПРОЕКТ

Инв. № подл. | Подпись и дата | Взам. инв. №

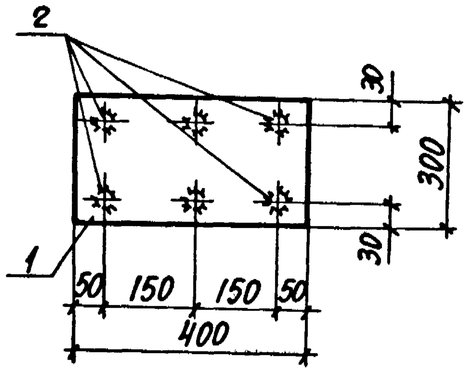

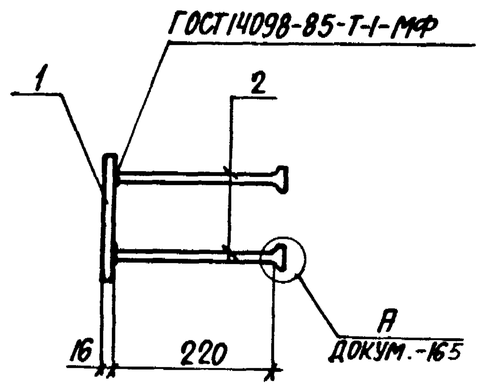

Поз.	Наименование	Кол.	Масса ед., кг	Общая масса, кг
1	Полоса 300×16 ГОСТ 19903-74 / ВСт3пс6-1 ТУ 14-1-3023-80			20,4
	ℓ=400	1	15,1	
	Арматура ГОСТ 5781-82			
2	Ф20 AIII ℓ=360	6	0,88	

В случае невозможности устройства высаженных головок допускается применение анкерных шайб 60×60×16. Приварку шайб к анкерным стержням поз. 2 производить втавр под слоем флюса в соответствии с деталью „Б" (Докум.-165) либо дуговой ручной сваркой в раззенкованные отверстия.

Нач. отд.	Бродский		
Н. контр.	Кудричевская		
Гл. конст.	Савранский		
Зав. гр.	Кудричевская		
Разраб.	Проценко		
Исполн.	Копина		
Провер.	Кудричевская		

1.424.1-10.6С-166

Изделие закладное МН 27-4

Стадия	Лист	Листов
Р		1

ХАРЬКОВСКИЙ ПРОМСТРОЙНИИПРОЕКТ

Инв. № подл. | Подпись и дата | Взам. инв. №

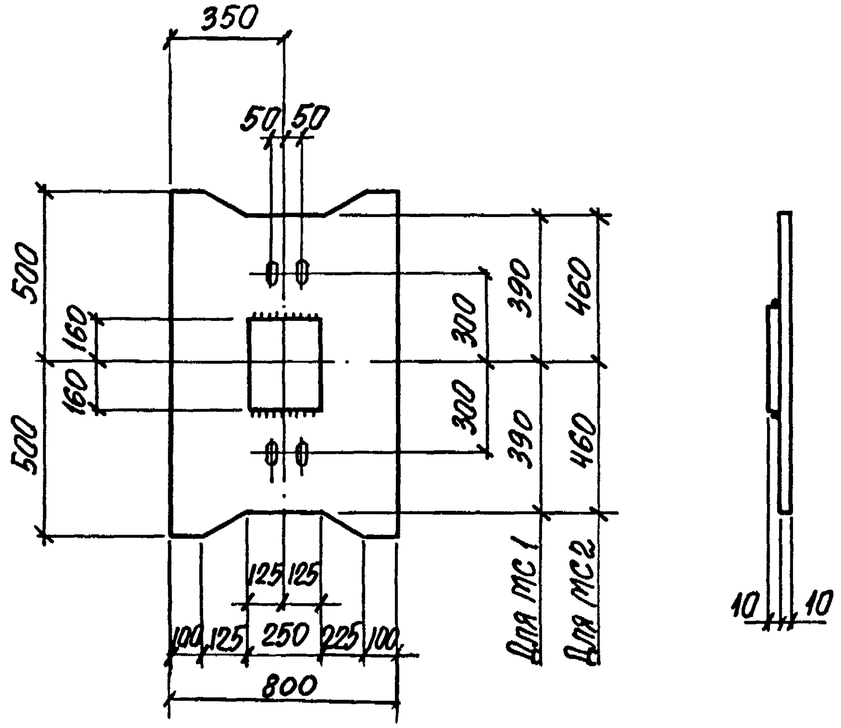

Марка изделия	Масса, кг
МС1	61,3
МС2	66,0

Нач. отд.	Бродский		1.424.1-10.6С-167	
Н. контр.	Кудричевская			
Гл. спец.	Савранский			
Зав. гр	Кудричевская			
Разраб.	Кудричевская		Изделие соединительное МС1, МС2	Стадия: Р; Масса: См. табл.; Масштаб: –
Исполн.	Копина			Лист; Листов 1
Провер.	Кудричевская		Сталь ВСт3пс6-1 по ТУ14-1-3023-80	Харьковский Промстройниипроект

Взам. инв. № | Подпись и дата | Инв. № подл.

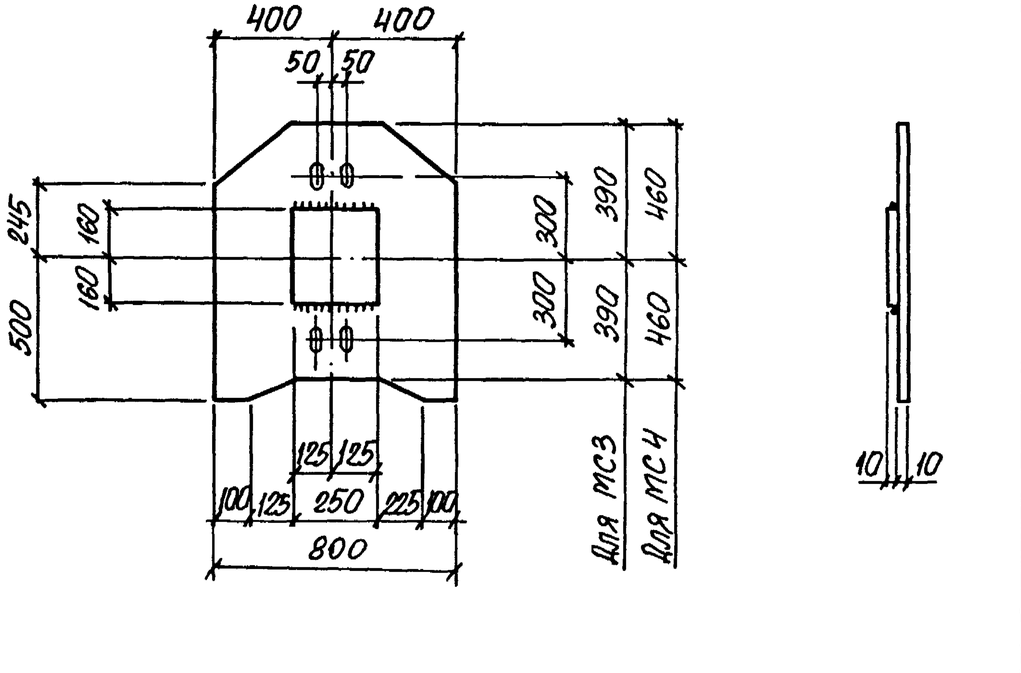

Марка изделия	Масса, кг
МС3	55,4
МС4	60,2

Нач. отд.	Бродский		1.424.1-10.6С-168	
Н. контр.	Кудричевская			
Гл. спец.	Савранский			
Зав. гр.	Кудричевская			
Разраб.	Кудричевская		Изделие соединительное МС3, МС4	Стадия: Р; Масса: См. табл.; Масштаб: –
Исполн.	Копина			Лист; Листов 1
Провер.	Кудричевская		Сталь ВСт3пс6-1 по ТУ14-1-3023-80	Харьковский Промстройниипроект

Взам. инв. № | Подпись и дата | Инв. № подл.

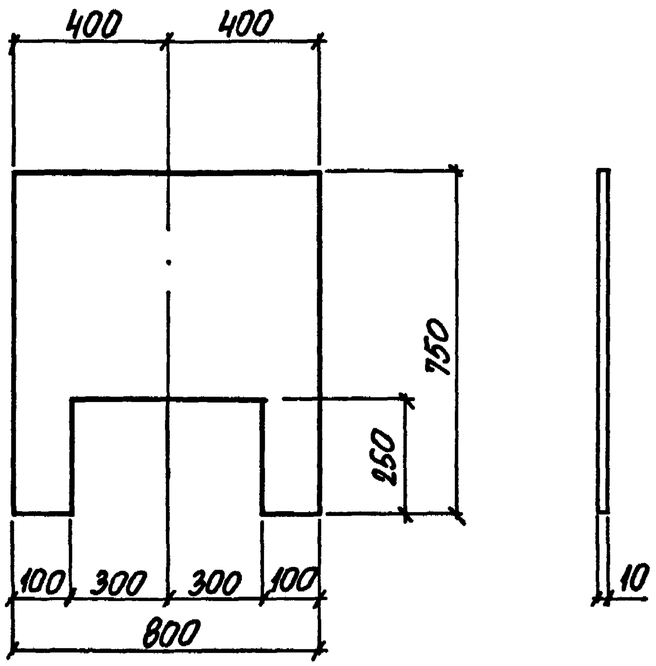

Нач. отд.	Бровский		1.424.1-10.6С-169			
Н. контр.	Кудричевская					
Гл. спец.	Савранский					
Зав. гр.	Кудричевская					
Разраб.	Кудричевская		Изделие соединительное МС5	Стадия	Масса	Масштаб
Исполн.	Копина			Р	35,3	-
Провер.	Кудричевская			Лист	Листов 1	
			Сталь ВСт3пс6-1 по ТУ14-1-3023-80	ХАРЬКОВСКИЙ ПРОМСТРОЙНИИПРОЕКТ		

Инв. № подл. | Подпись и дата | Взам. инв. №

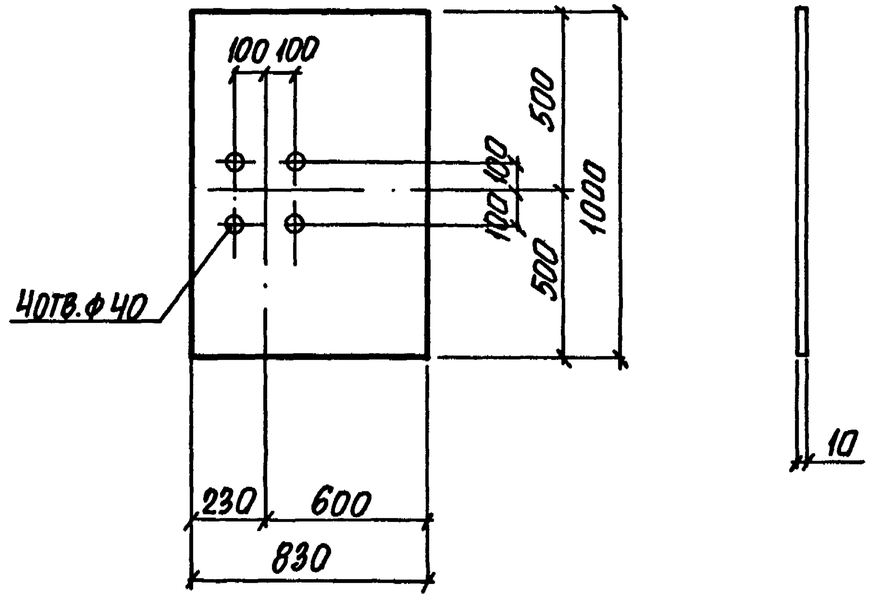

Нач. отд.	Бровский		1.424.1-10.6С-170			
Н. контр.	Кудричевская					
Гл. спец.	Савранский					
Зав. гр.	Кудричевская					
Разраб.	Кудричевская		Изделие соединительное МС6	Стадия	Масса	Масштаб
Исполн.	Копина			Р	65,2	-
Провер.	Кудричевская			Лист	Листов 1	
			Сталь ВСт3пс6-1 по ТУ14-1-3023-80	ХАРЬКОВСКИЙ ПРОМСТРОЙНИИПРОЕКТ		

Инв. № подл. | Подпись и дата | Взам. инв. №

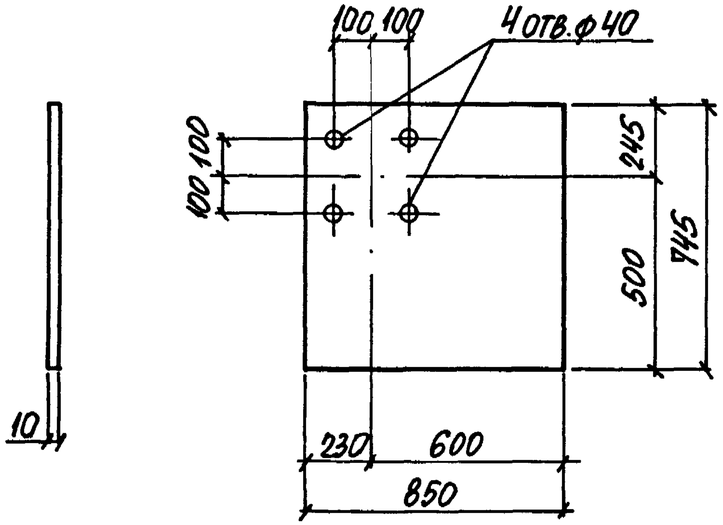

Нач. отд.	Бродский		1.424.1-10.6С-171			
Н. контр.	Кудричевская					
Гл. спец.	Саврянский					
Зав. гр.	Кудричевская					
Разраб.	Кудричевская		Изделие соединительное МС 7	Стадия	Масса	Масштаб
Исполн.	Капина			Р	49,7	–
Провер.	Кудричевская			Лист	Листов 1	
			Сталь ВСт3пс 6-1 по ТУ14-1-3023-80	ХАРЬКОВСКИЙ ПРОМСТРОЙНИИПРОЕКТ		

Инв. № подл. | Подпись и дата | Взам. инв. №

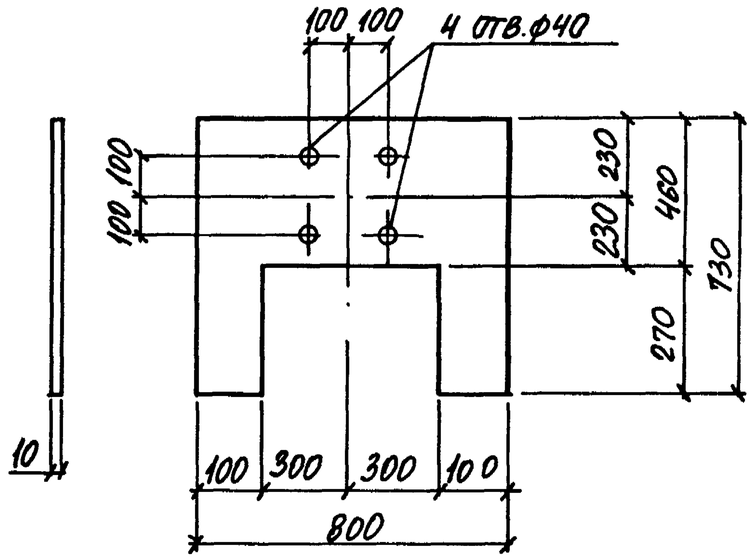

Нач. отд.	Бродский		1.424.1-10.6С-172			
Н. контр.	Кудричевская					
Гл. спец.	Саврянский					
Зав. гр.	Кудричевская					
Разраб.	Кудричевская		Изделие соединительное МС 8	Стадия	Масса	Масштаб
Исполн.	Капина			Р	36,1	–
Провер.	Кудричевская			Лист	Листов 1	
			Сталь ВСт3пс 6-1 по ТУ14-1-3023-80	ХАРЬКОВСКИЙ ПРОМСТРОЙНИИПРОЕКТ		

Инв. № подл. | Подпись и дата | Взам. инв. №

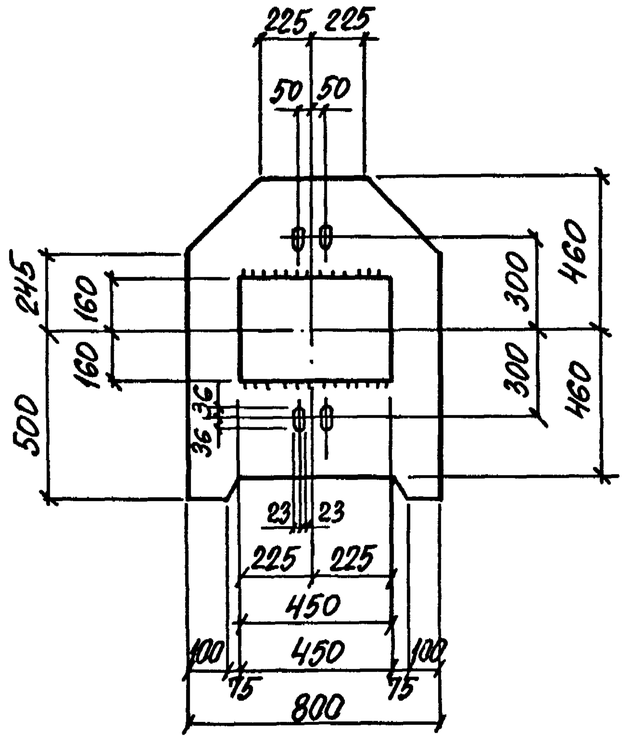

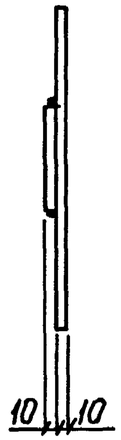

Нач. отд.	Бродский			1.424.1-10.6С-173		
Н. контр.	Кудричевская					
Гл. спец.	Савранский					
Зав. гр.	Кудричевская			Изделие соединительное МС9	Стадия: Р; Масса: 64,1; Масштаб: -	
Разраб.	Кудричевская				Лист; Листов 1	
Исполн.	Копина			Сталь ВСт3пс6-1 по ТУ14-1-3023-80	Харьковский Промстройниипроект	
Провер.	Кудричевская					

Инв. № подл. | Подпись и дата | Взам. инв. №

Примеры образования пространственного арматурного каркаса при помощи сварочных клещей для контактной точечной сварки

а) Приварка поперечных соединительных стержней к продольным стержням плоских каркасов

б) Приварка поперечных соединительных стержней к поперечным стержням плоских каркасов

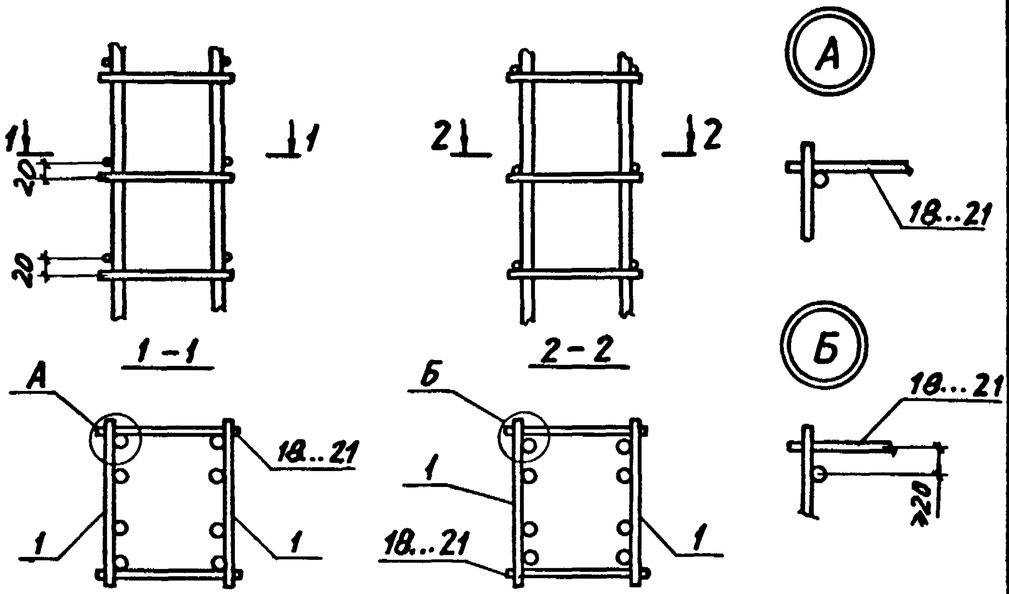

1. Общие указания по образованию пространственного арматурного каркаса см. п. 2.2. технических требований (докум. 2-тт)
2. На чертеже условно показано армирование ветви средней колонны.

Нач. отд.	Бродский			1.424.1-10.6С-174
Н. контр.	Савранский			
Гл констр.	Савранский			
Разраб.	Кудрячевская			Пример объединения плоских каркасов в пространственный
Проверил	Савранский			Стадия: Р; Лист: 1; Листов: 3
Исполнил	Копина			ХАРЬКОВСКИЙ ПРОМСТРОЙНИИПРОЕКТ

Инв. № подл. | Подпись и дата | Взам. инв. №

Пример образования пространственного арматурного каркаса при помощи шпилек

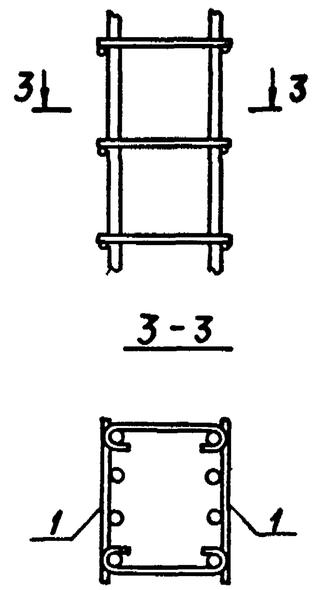

Шпильки
Замена поз. 19...21

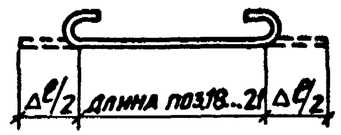

Таблица 1

Диаметр продольной арматуры плоского каркаса, мм	Добавка на длину двух крюков Δℓ, мм
20; 22; 25	150
28; 32	180
36	210

3. При образовании пространственного арматурного каркаса с помощью шпилек необходимо:
стержни поз. 19...21 заменить шпильками, показанными на чертеже, диаметр и длина шпилек назначается по поз. 19...21 с учетом добавки Δℓ на длину крюков по таблице 1.

Инв. № подл. | Подпись и дата | Взам. инв. №

Схема транспортирования пространственного каркаса

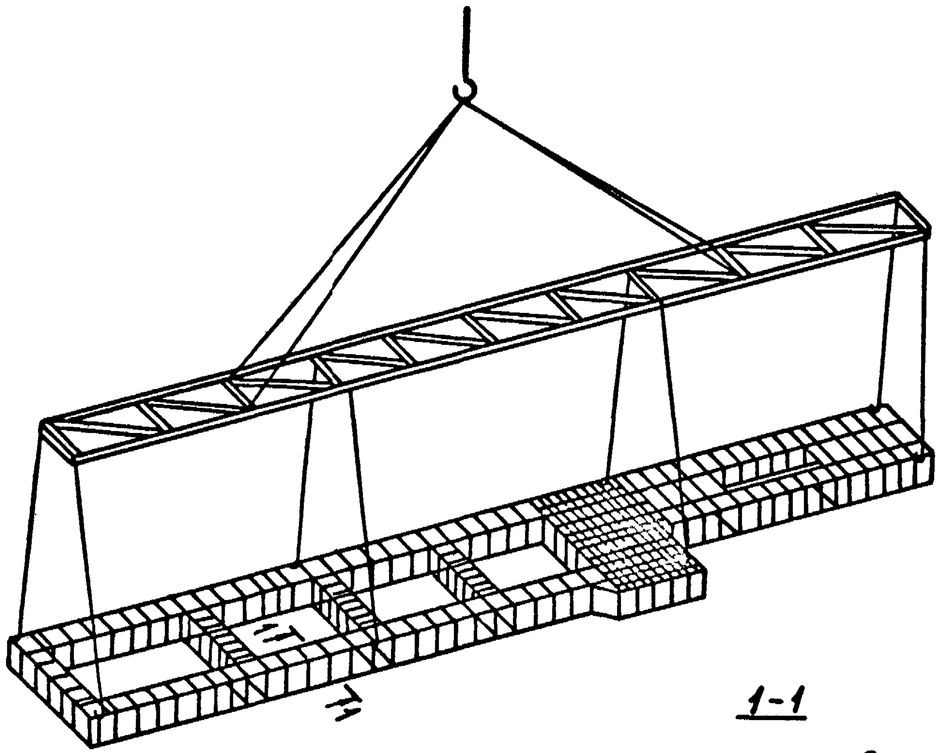

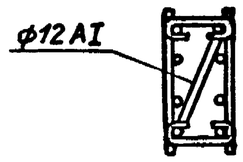

ГОСТ 14098-85-С23-РЭ

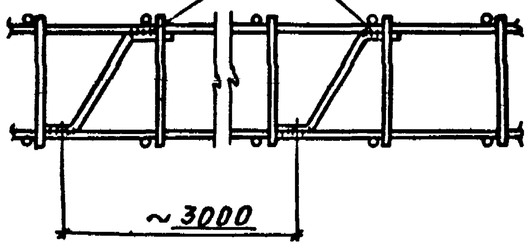

4. Связевые диагональные стержни устанавливаются для обеспечения жесткости ветви каркаса в случае образования пространственного каркаса при помощи шпилек (см. лист 2)