Сер. 1.424.1-9
в. 2. ч. 2

ТИПОВЫЕ СТРОИТЕЛЬНЫЕ КОНСТРУКЦИИ, ИЗДЕЛИЯ И УЗЛЫ

СЕРИЯ 1.424.1-9

КОЛОННЫ ЖЕЛЕЗОБЕТОННЫЕ ДВУХВЕТВЕВОГО СЕЧЕНИЯ ДЛЯ ОДНОЭТАЖНЫХ ПРОИЗВОДСТВЕННЫХ ЗДАНИЙ ВЫСОТОЙ 15,6; 16,8 и 18,0м

ВЫПУСК 2

АРМАТУРНЫЕ И ЗАКЛАДНЫЕ ИЗДЕЛИЯ

РАБОЧИЕ ЧЕРТЕЖИ

ЧАСТЬ 2 (СТР. 87...167)

23527-05
ЦЕНА 6-31

1КР168; 1КР168-1... 1КР168-4;

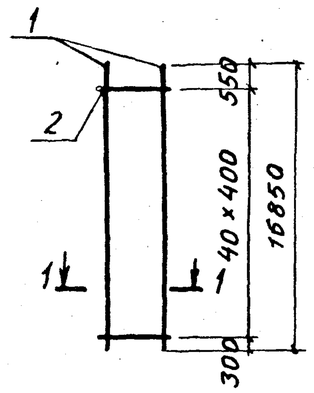

1КР168-5;

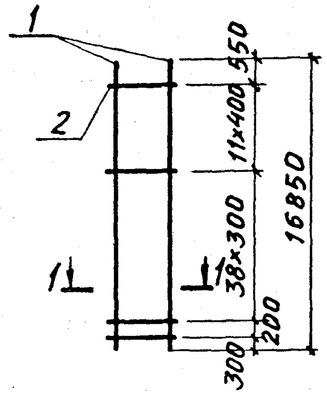

1-1

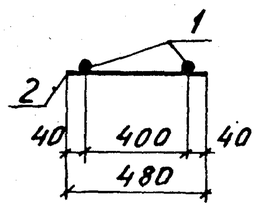

Марка каркаса	Поз.	Наименование		Кол.	Масса ед., кг	Общая масса, кг
1КР168	1	ф20А III	ℓ=16850	2	41,6	87,7
	2	ф6А I	ℓ=480	41	0,11	
1КР168-1	1	ф22А III	ℓ=16850	2	50,2	104,9
	2	ф6А I	ℓ=480	41	0,11	
1КР168-2	1	ф25А III	ℓ=16850	2	64,9	138,0
	2	ф8А I	ℓ=480	41	0,20	
1КР168-3	1	ф28А III	ℓ=16850	2	81,4	171,0
	2	ф8А I	ℓ=480	41	0,20	
1КР168-4	1	ф32А III	ℓ=16850	2	106,2	220,8
	2	ф8А I	ℓ=480	41	0,20	
1КР168-5	1	ф32А III	ℓ=16850	2	106,2	222,8
	2	ф8А I	ℓ=480	51	0,20	

Арматура класса А-I и А-III по ГОСТ 5781-82

Нач. отд.	Бродский		1.424.1-9.2-28
Н. контр.	Савранский		
Гл. констр.	Савранский		
Разраб.	Кудричевская		Каркас 1КР168; 1КР168-1... 1КР168-5
Провер.	Копина		Стадия: Р; Лист; Листов: 1
Исполн.	Кудричевская		Харьковский Промстройниипроект

1КР180; 1КР180-1... 1КР180-4;

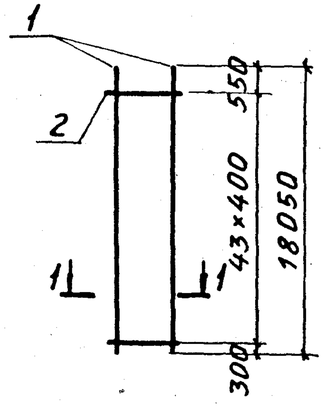

1КР180-5;

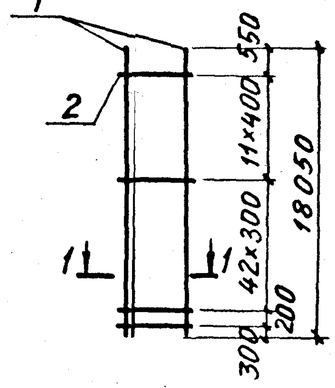

1-1

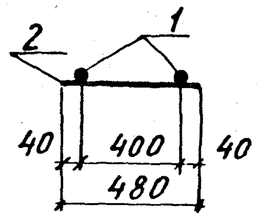

Марка каркаса	Поз.	Наименование		Кол.	Масса ед., кг	Общая масса, кг
1КР180	1	ф20А III	ℓ=18050	2	44,6	94,0
	2	ф6А I	ℓ=480	44	0,11	
1КР180-1	1	ф22А III	ℓ=18050	2	53,8	112,4
	2	ф6А I	ℓ=480	44	0,11	
1КР180-2	1	ф25А III	ℓ=18050	2	69,5	147,8
	2	ф8А I	ℓ=480	44	0,20	
1КР180-3	1	ф28А III	ℓ=18050	2	87,2	183,2
	2	ф8А I	ℓ=480	44	0,20	
1КР180-4	1	ф32А III	ℓ=18050	2	113,9	236,6
	2	ф8А I	ℓ=480	44	0,20	
1КР180-5	1	ф32А III	ℓ=18050	2	113,9	238,8
	2	ф8А I	ℓ=480	55	0,20	

Арматура класса А-I и А-III по ГОСТ 5781-82

© ЦИТП Госстроя СССР, 1989

Нач. отд.	Бродский		1.424.1-9.2-29
Н. контр.	Савранский		
Гл. констр.	Савранский		
Разраб.	Кудричевская		Каркас 1КР180; 1КР180-1... 1КР180-5
Провер.	Копина		Стадия: Р; Лист; Листов: 1
Исполн.	Кудричевская		Харьковский Промстройниипроект

Инв. № подл. | Подпись и дата | Взам. инв. №

Формат А4

1КР192; 1КР192-1... 1КР192-4

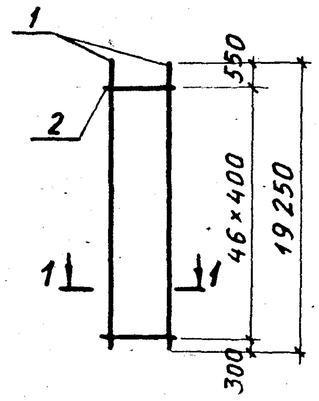

1КР192-5

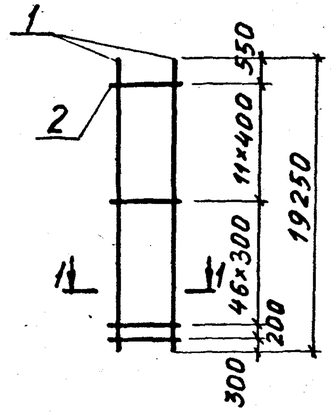

1 - 1

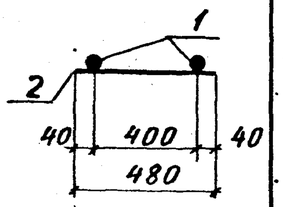

Марка каркаса	Поз.	Наименование		Кол.	Масса ед., кг	Общая масса, кг
1КР192	1	Ф20А III	ℓ= 19250	2	47,5	100,2
	2	Ф6А I	ℓ= 480	47	0,11	
1КР192-1	1	Ф22А III	ℓ= 19250	2	57,4	120,0
	2	Ф6А I	ℓ= 480	47	0,11	
1КР192-2	1	Ф25А III	ℓ= 19250	2	74,1	157,6
	2	Ф8А I	ℓ= 480	47	0,20	
1КР192-3	1	Ф28А III	ℓ= 19250	2	93,0	195,4
	2	Ф8А I	ℓ= 480	47	0,20	
1КР192-4	1	Ф32А III	ℓ= 19250	2	121,5	252,4
	2	Ф8А I	ℓ= 480	47	0,20	
1КР192-5	1	Ф32А III	ℓ= 19250	2	121,5	254,8
	2	Ф8А I	ℓ= 480	59	0,20	

Арматура класса А-I и А-III по ГОСТ 5781-82

Нач. отд.	Бродский		
Н. контр.	Савранский		
Гл. констр.	Савранский		
Разраб.	Кудричевская		
Провер.	Копина		
Исполн.	Кудричевская		

1.424.1-9.2-30

Каркас 1КР192; 1КР192-1... 1КР192-5

Стадия	Лист	Листов
Р		1

ХАРЬКОВСКИЙ ПРОМСТРОЙНИИПРОЕКТ

Инв. № подл. | Подпись и дата | Взам. инв. №

2КР168; 2КР168-1

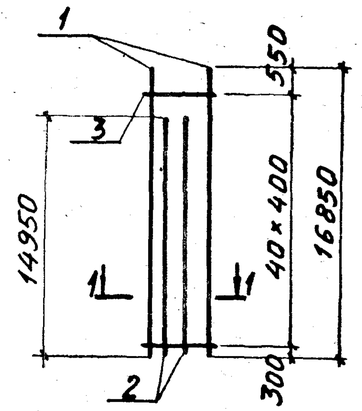

2КР168-2; 2КР168-3

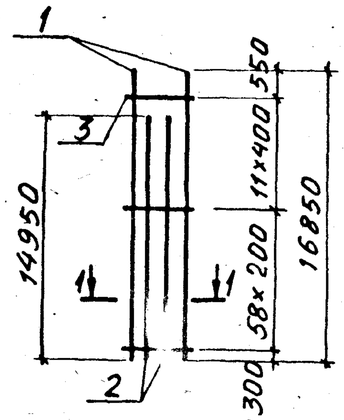

1 - 1

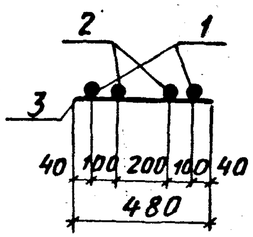

Марка каркаса	Поз.	Наименование		Кол.	Масса ед., кг	Общая масса, кг
2КР168	1	Ф20А III	ℓ=16850	2	41,6	161,7
	2	Ф20А III	ℓ=14950	2	37,0	
	3	Ф6А I	ℓ= 480	41	0,11	
2КР168-1	1	Ф22А III	ℓ=16850	2	50,2	194,1
	2	Ф22А III	ℓ=14950	2	44,6	
	3	Ф6А I	ℓ= 480	41	0,11	
2КР168-2	1	Ф22А III	ℓ=16850	2	50,2	197,3
	2	Ф22А III	ℓ=14950	2	44,6	
	3	Ф6А I	ℓ= 480	70	0,11	
2КР168-3	1	Ф25А III	ℓ=16850	2	64,9	259,0
	2	Ф25А III	ℓ=14950	2	57,6	
	3	Ф8А I	ℓ= 480	70	0,20	

Арматура класса А-I и А-III по ГОСТ 5781-82

Нач. отд.	Бродский		
Н. контр.	Савранский		
Гл. констр.	Савранский		
Разраб.	Кудричевская		
Провер.	Копина		
Исполн.	Кудричевская		

1.424.1-9.2-31

Каркас 2КР168; 2КР168-1... 2КР168-3

Стадия	Лист	Листов
Р		1

ХАРЬКОВСКИЙ ПРОМСТРОЙНИИПРОЕКТ

Инв. № подл. | Подпись и дата | Взам. инв. №

2КР168-4

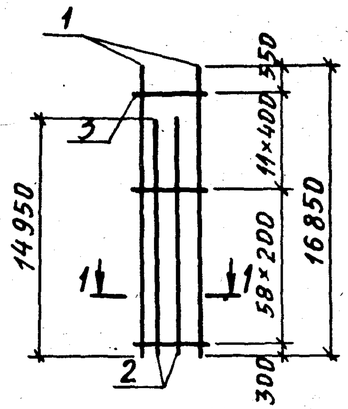

2КР168-5; 2КР168-6

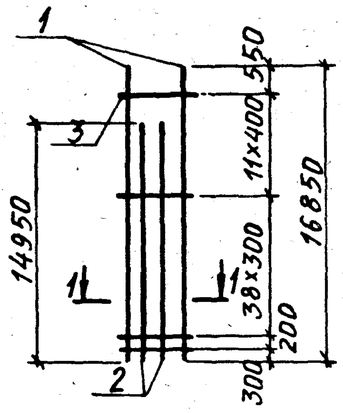

1-1

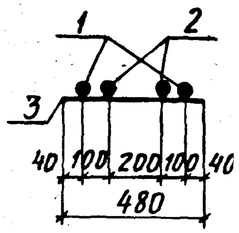

Марка каркаса	Поз.	Наименование		Кол.	Масса ед., кг	Общая масса, кг
2КР168-4	1	Ф28А III	ℓ=16850	2	81,4	321,1
	2	Ф28А III	ℓ=14950	2	72,2	
	3	Ф8А I	ℓ=480	70	0,20	
2КР168-5	1	Ф32А III	ℓ=16850	2	106,2	411,1
	2	Ф32А III	ℓ=14950	2	94,2	
	3	Ф8А I	ℓ=480	51	0,20	
2КР168-6	1	Ф36А III	ℓ=16850	2	134,6	523,5
	2	Ф36А III	ℓ=14950	2	119,5	
	3	Ф10А I	ℓ=480	51	0,30	

Арматура класса А-I и А-III по ГОСТ 5781-82

Нач. отд.	Бродский		1.424.1-9.2-32
Н. контр.	Савранский		
Гл. конст.	Савранский		
Разраб.	Кудричевская		Каркас 2КР168-4... 2КР168-6
Провер.	Копина		
Исполн.	Кудричевская		

Стадия	Лист	Листов
Р		1

ХАРЬКОВСКИЙ ПРОМСТРОЙНИИПРОЕКТ

Инв. № подл. | Подпись и дата | Взам. инв. №

2КР180; 2КР180-1

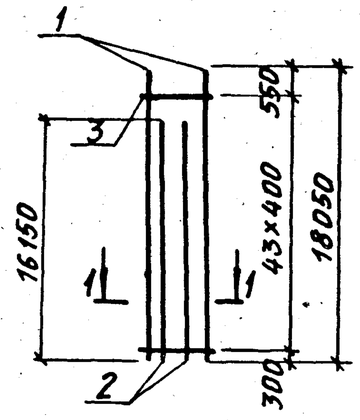

2КР180-2; 2КР180-3

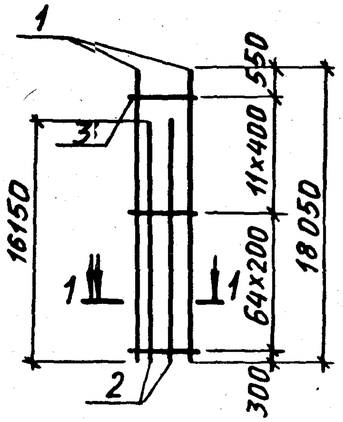

1-1

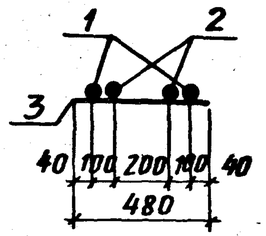

Марка каркаса	Поз.	Наименование		Кол.	Масса ед., кг	Общая масса, кг
2КР180	1	Ф20А III	ℓ=18050	2	44,6	173,8
	2	Ф20А III	ℓ=16150	2	39,9	
	3	Ф6А II	ℓ=480	44	0,11	
2КР180-1	1	Ф22А III	ℓ=18050	2	53,8	208,6
	2	Ф22А III	ℓ=16150	2	48,1	
	3	Ф6А I	ℓ=480	44	0,11	
2КР180-2	1	Ф22А III	ℓ=18050	2	53,8	212,2
	2	Ф22А III	ℓ=16150	2	48,1	
	3	Ф6А II	ℓ=480	76	0,11	
2КР180-3	1	Ф25А III	ℓ=18050	2	69,5	278,6
	2	Ф25А III	ℓ=16150	2	62,2	
	3	Ф8А II	ℓ=480	76	0,20	

Арматура класса А-I и А-III по ГОСТ 5781-82

Нач. отд.	Бродский		1.424.1-9.2-33
Н. контр.	Савранский		
Гл. констр.	Савранский		
Разраб.	Кудричевская		Каркас 2КР180; 2КР180-1...2КР180-3
Провер.	Копина		
Исполн.	Кудричевская		

Стадия	Лист	Листов
Р		

ХАРЬКОВСКИЙ ПРОМСТРОЙНИИПРОЕКТ

Инв. № подл. | Подпись и дата | Взам. инв. №

2КР180-4

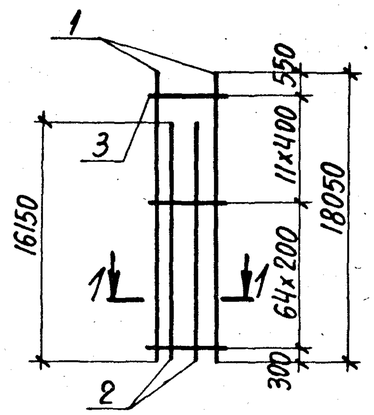

2КР180-5; 2КР180-6

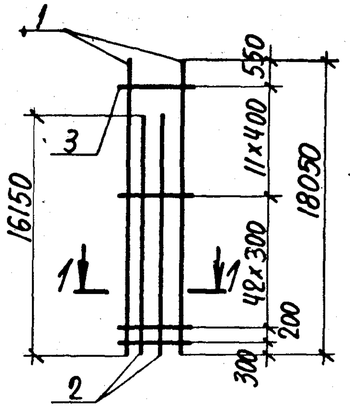

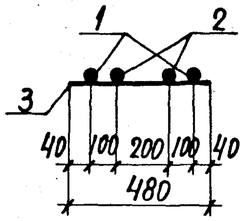

Марка каркаса	Поз.	Наименование		Кол.	Масса ед., кг	Общая масса, кг
2КР180-4	1	Ф28 А-III	ℓ=18050	2	87,2	345,6
	2	Ф28 А-III	ℓ=16150	2	78,0	
	3	Ф8 А-I	ℓ=480	76	0,20	
2КР180-5	1	Ф32 А-III	ℓ=18050	2	113,9	442,6
	2	Ф32 А-III	ℓ=16150	2	101,9	
	3	Ф8 А-I	ℓ=480	55	0,20	
2КР180-6	1	Ф36 А-III	ℓ=18050	2	144,2	562,9
	2	Ф36 А-III	ℓ=16150	2	129,0	
	3	Ф10 А-I	ℓ=480	55	0,30	

Арматура класса А-I и А-III по ГОСТ 5781-82

Нач. отд.	Бродский		1.424.1-9.2-34
Н. контр.	Саврянский		
Гл. констр.	Саврянский		
Разраб.	Купричевская		Каркас 2КР180-4...2КР180-6
Провер.	Копина		Стадия: Р; Лист: ; Листов: 1
Исполн.	Купричевская		Харьковский Промстройниипроект

Инв. № подл. | Подпись и дата | Взам. инв. №

2КР192; 2КР192-1

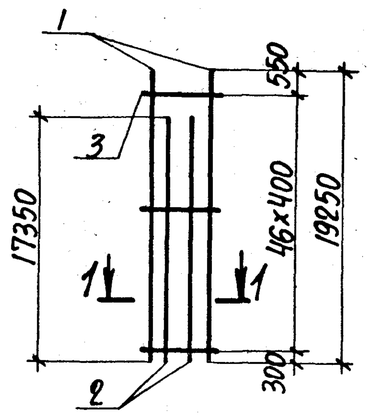

2КР192-2; 2КР192-3

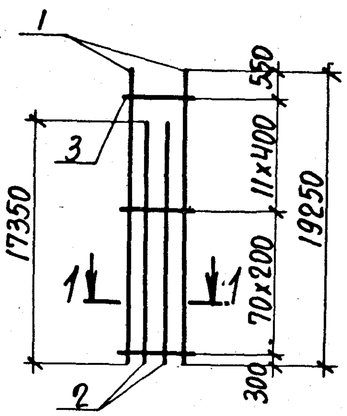

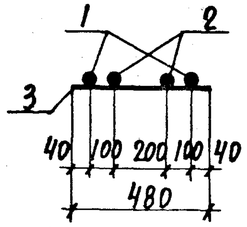

Марка каркаса	Поз.	Наименование		Кол.	Масса ед., кг	Общая масса, кг
2КР192	1	Ф20 А-III	ℓ=19250	2	47,5	186,0
	2	Ф20 А-III	ℓ=17350	2	42,9	
	3	Ф6 А-I	ℓ=480	47	0,11	
2КР192-1	1	Ф22 А-III	ℓ=19250	2	57,4	223,4
	2	Ф22 А-III	ℓ=17350	2	51,7	
	3	Ф6 А-I	ℓ=480	47	0,11	
2КР192-2	1	Ф22 А-III	ℓ=19250	2	57,4	227,2
	2	Ф22 А-III	ℓ=17350	2	51,7	
	3	Ф6 А-I	ℓ=480	82	0,11	
2КР192-3	1	Ф25 А-III	ℓ=19250	2	74,1	298,2
	2	Ф25 А-III	ℓ=17350	2	66,8	
	3	Ф8 А-I	ℓ=480	82	0,20	

Арматура класса А-I и А-III по ГОСТ 5781-82

Нач. отд.	Бродский		1.424.1-9.2-35
Н. контр.	Саврянский		
Гл. констр.	Саврянский		
Разраб.	Купричевская		Каркас 2КР192; 2КР192-1...2КР192-3
Провер.	Копина		Стадия: Р; Лист: ; Листов: 1
Исполн.	Купричевская		Харьковский Промстройниипроект

Инв. № подл. | Подпись и дата | Взам. инв. №

2КР192-4 — 2КР192-5; 2КР192-6 — 1–1

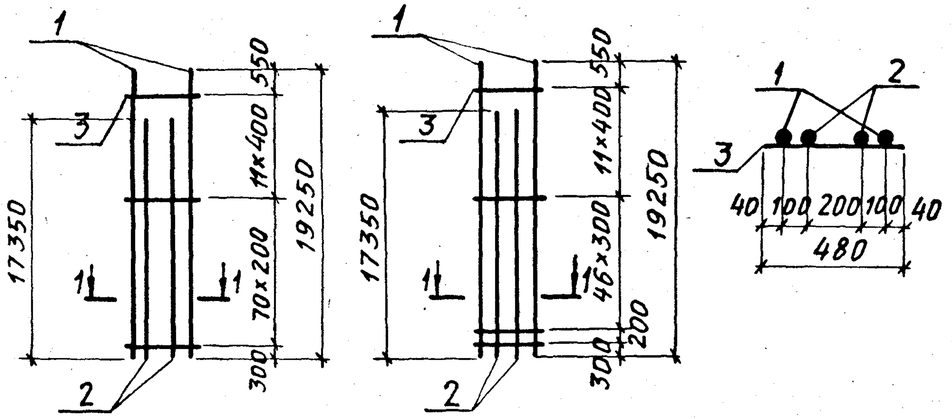

Марка каркаса	Поз	Наименование		Кол.	Масса ед., кг	Общая масса, кг
2КР192-4	1	ф 28 А III	ℓ=19250	2	93,0	370,0
	2	ф 28 А III	ℓ=17350	2	83,8	
	3	ф 8 А I	ℓ=480	82	0,20	
2КР192-5	1	ф 32 А III	ℓ=19250	2	121,5	473,8
	2	ф 32 А III	ℓ=17350	2	109,5	
	3	ф 8 А I	ℓ=480	59	0,20	
2КР192-6	1	ф 36 А III	ℓ=19250	2	153,8	602,5
	2	ф 36 А III	ℓ=17350	2	138,6	
	3	ф 10 А I	ℓ=480	59	0,30	

Арматура класса А-I и А-III по ГОСТ 5781-82

Нач. отд.	Бродский		1.424.1-9.2-36		
Н. контр.	Савранский				
Гл. констр.	Савранский				
Разраб.	Кудричевская		Каркас 2КР192-4... 2КР192-6	Стадия: Р	Лист:	Листов: 1
Провер.	Копина			ХАРЬКОВСКИЙ ПРОМСТРОЙНИИПРОЕКТ		
Исполн.	Кудричевская					

4КР168; 4КР168-1 — 4КР168-2; 4КР168-3 — 1–1

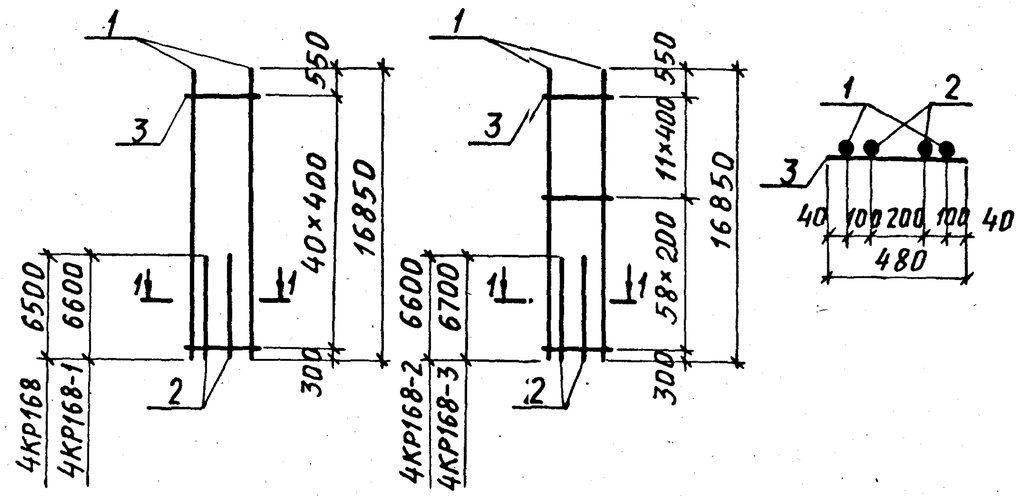

Марка каркаса	Поз.	Наименование		Кол.	Масса ед., кг	Общая масса, кг
4КР168	1	Ф 20 А III	ℓ=16850	2	41,6	119,9
	2	Ф 20 А III	ℓ=6500	2	16,1	
	3	Ф 6 А I	ℓ= 480	41	0,11	
4КР168-1	1	Ф 22 А III	ℓ=16850	2	50,2	144,3
	2	Ф 22 А III	ℓ= 6600	2	19,7	
	3	Ф 6 А I	ℓ= 480	41	0,11	
4КР168-2	1	Ф 22 А III	ℓ=16850	2	50,2	147,5
	2	Ф 22 А III	ℓ= 6600	2	19,7	
	3	Ф 6 А I	ℓ= 480	70	0,11	
4КР168-3	1	Ф 25 А III	ℓ=16850	2	64,9	195,4
	2	Ф 25 А III	ℓ= 6700	2	25,8	
	3	Ф 8 А I	ℓ= 480	70	0,20	

Арматура класса А-I и А-III по ГОСТ 5781-82

Нач. отд.	Бродский		1.424.1-9.2-37		
Н. контр.	Савранский				
Гл. констр.	Савранский				
Разраб.	Кудричевская		Каркас 4КР168; 4КР168-1... 4КР168-3	Стадия: Р	Лист:	Листов: 1
Провер.	Копина			ХАРЬКОВСКИЙ ПРОМСТРОЙНИИПРОЕКТ		
Исполн.	Кудричевская					

Инв. № подл. | Подпись и дата | Взам. инв. №

4КР168-4; 4КР168-5 — 4КР168-6; 4КР168-7 — 1 – 1

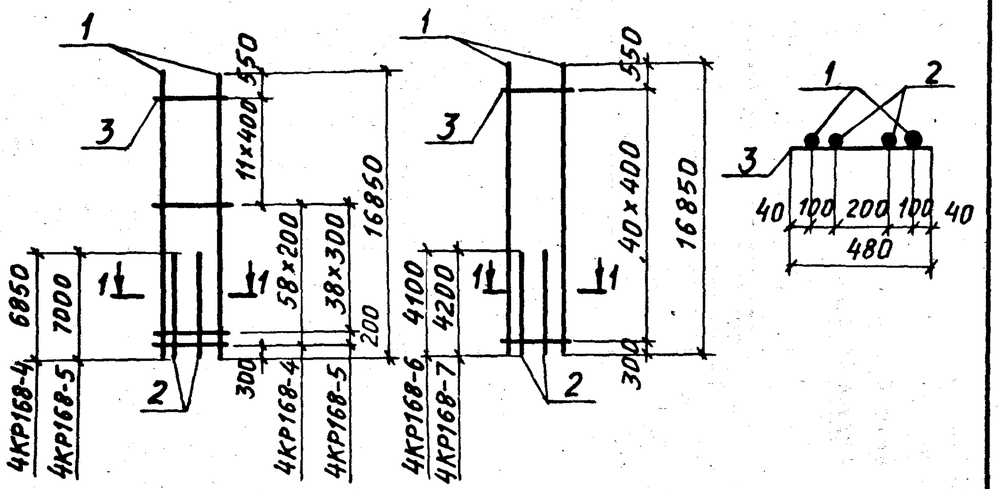

Марка каркаса	Поз.	Наименование		Кол.	Масса ед., кг	Общая масса, кг
4КР168-4	1	Ф 28 А III	ℓ=16850	2	81,4	243,0
	2	Ф28А III	ℓ= 6850	2	33,1	
	3	Ф8А I	ℓ= 480	70	0,20	
4КР168-5	1	Ф32 А III	ℓ=16850	2	106,3	311,2
	2	Ф32 А III	ℓ=7000	2	44,2	
	3	Ф8А I	ℓ=480	51	0,20	
4КР168-6	1	Ф20А III	ℓ=16850	2	41,6	107,9
	2	Ф20А III	ℓ=4100	2	10,1	
	3	Ф6А I	ℓ=480	41	0,11	
4КР168-7	1	Ф22 А III	ℓ=16850	2	50,2	129,9
	2	Ф22 А III	ℓ=4200	2	12,5	
	3	Ф6А I	ℓ=480	41	0,11	

Арматура класса А-I и А III по ГОСТ 5781-82

Нач. отд.	Бродский		1.424.1-9.2-38
Н. контр.	Савранский		
Гл. конст.	Савранский		
Разраб.	Кудричевская		Каркас 4КР168-4... 4КР168-7
Провер.	Копина		Стадия: Р; Лист: ; Листов: 1
Исполн.	Кудричевская		Харьковский Промстройниипроект

Инв. № подл. | Подпись и дата | Взам. инв. №

4КР168-8... 4КР168-10 — 4КР168-11 — 1 – 1

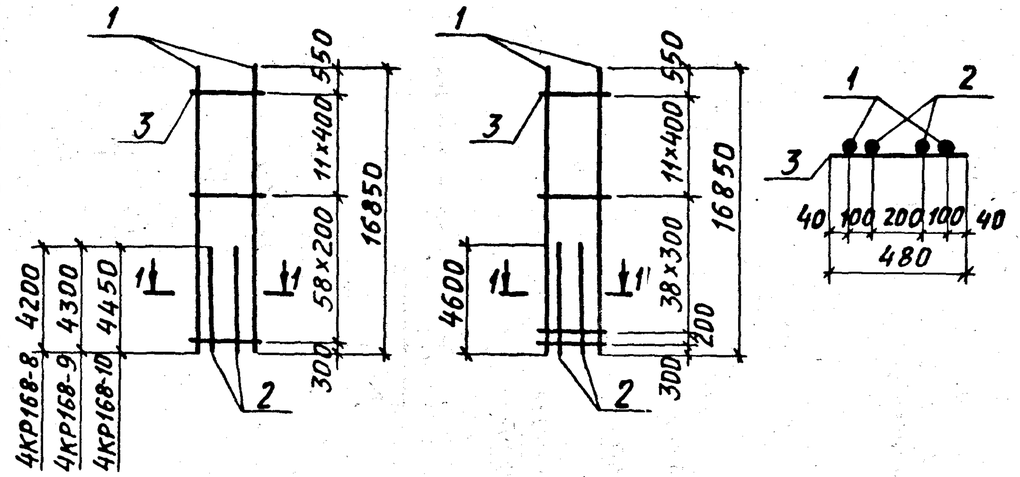

Марка каркаса	Поз.	Наименование		Кол.	Масса ед., кг	Общая масса, кг
4КР168-8	1	Ф 22 А III	ℓ=16850	2	50,2	133,1
	2	Ф22 А III	ℓ= 4200	2	12,5	
	3	Ф 6 А I	ℓ= 480	70	0,11	
4КР168-9	1	Ф 25 А III	ℓ=16850	2	64,9	177,0
	2	Ф 25 А III	ℓ= 4300	2	16,6	
	3	Ф 8 А I	ℓ= 480	70	0,20	
4КР168-10	1	Ф 28 А III	ℓ=16850	2	81,4	219,8
	2	Ф 28 А III	ℓ= 4450	2	21,5	
	3	Ф8А I	ℓ= 480	70	0,20	
4КР168-11	1	Ф32 А III	ℓ=16850	2	106,3	280,8
	2	Ф32 А III	ℓ= 4600	2	29,0	
	3	Ф 8 А I	ℓ= 480	51	0,20	

Арматура класса А-I и А-III по ГОСТ 5781-82

Нач. отд.	Бродский		1.424.1-9.2-39
Н. контр.	Савранский		
Гл. конст.	Савранский		
Разраб.	Кудричевская		Каркас 4КР168-8... 4КР168-11
Провер.	Копина		Стадия: Р; Лист: ; Листов: 1
Исполн.	Кудричевская		Харьковский Промстройниипроект

Инв. № подл. | Подпись и дата | Взам. инв. №

Формат А4

4КР180; 4КР180-1

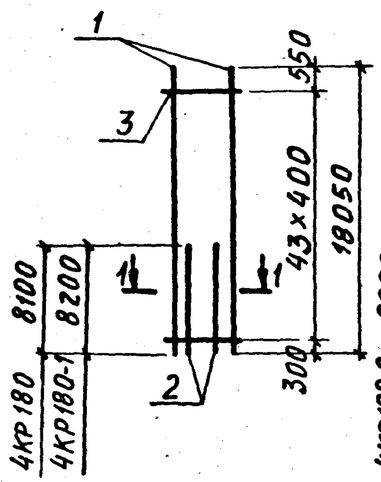

4КР180-2; 4КР180-3

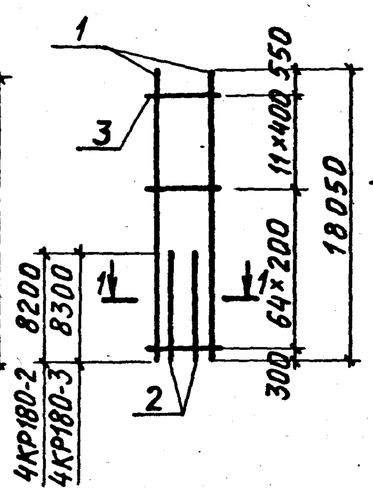

1-1

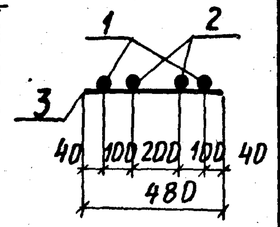

Марка каркаса	Поз.	Наименование		Кол.	Масса ед., кг	Общая масса, кг
4КР180	1	Ф20А III	ℓ=18050	2	44,6	134,0
	2	Ф20А III	ℓ= 8100	2	20,0	
	3	Ф6А I	ℓ= 480	44	0,11	
4КР180-1	1	Ф22А III	ℓ=18050	2	53,8	161,2
	2	Ф22А III	ℓ= 8200	2	24,4	
	3	Ф6А I	ℓ= 480	44	0,11	
4КР180-2	1	Ф22А III	ℓ=18050	2	53,8	164,8
	2	Ф22А III	ℓ= 8200	2	24,4	
	3	Ф6А I	ℓ= 480	76	0,11	
4КР180-3	1	Ф25А III	ℓ=18050	2	69,5	218,2
	2	Ф25А III	ℓ= 8300	2	32,0	
	3	Ф8А I	ℓ= 480	76	0,20	

Арматура класса А-I и А-III по ГОСТ 5781-82

Нач. отд.	Бродский		
Н. контр.	Савранский		
Гл. конст.	Савранский		
Разраб.	Кудричевская		
Провер.	Копина		
Исполн.	Кудричевская		

1.424.1-9.2-40

Каркас 4КР180; 4КР180-1... 4КР180-3

Стадия	Лист	Листов
Р		1

ХАРЬКОВСКИЙ ПРОМСТРОЙНИИПРОЕКТ

4КР180-4; 4КР180-5

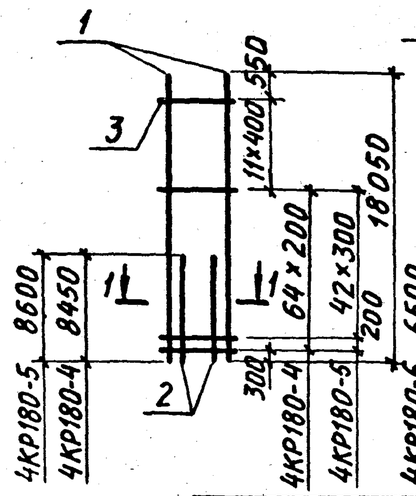

4КР180-6; 4КР180-7

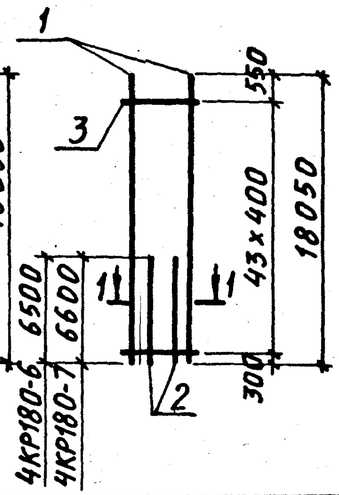

1-1

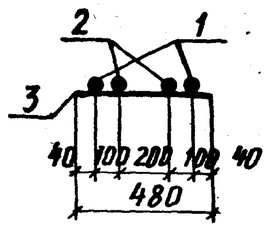

Марка каркаса	Поз.	Наименование		Кол.	Масса ед., кг	Общая масса, кг
4КР180-4	1	Ф28А III	ℓ=18050	2	87,2	271,2
	2	Ф28А III	ℓ= 8450	2	40,8	
	3	Ф8А I	ℓ= 480	76	0,20	
4КР180-5	1	Ф32А III	ℓ=18050	2	113,9	347,4
	2	Ф32А III	ℓ= 8600	2	54,3	
	3	Ф8А I	ℓ= 480	55	0,20	
4КР180-6	1	Ф20А III	ℓ=18050	2	44,6	126,2
	2	Ф20А III	ℓ= 6500	2	16,1	
	3	Ф6А I	ℓ= 480	44	0,11	
4КР180-7	1	Ф22А III	ℓ=18050	2	53,8	151,8
	2	Ф22А III	ℓ= 6600	2	19,7	
	3	Ф6А I	ℓ= 480	44	0,11	

Арматура класса А-I и А-III по ГОСТ 5781-82

Нач. отд.	Бродский		
Н. контр.	Савранский		
Гл. конст.	Савранский		
Разраб.	Кудричевская		
Провер.	Копина		
Исполн.	Кудричевская		

1.424.1-9.2-41

Каркас 4КР180-4.... 4КР180-7

Стадия	Лист	Листов
Р		1

ХАРЬКОВСКИЙ ПРОМСТРОЙНИИПРОЕКТ

Инв. № подл. | Подпись и дата | Взам. инв. №

4КР180-8...4КР180-10

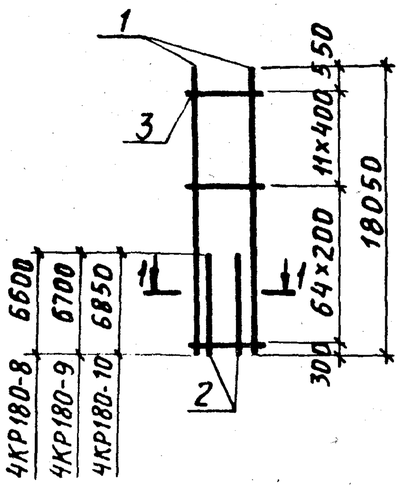

4КР180-11

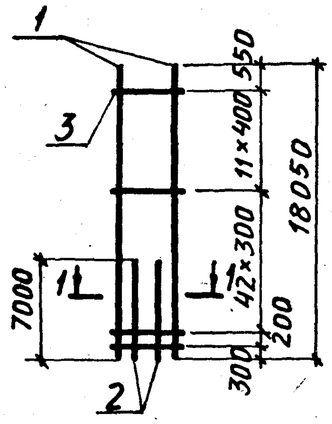

1-1

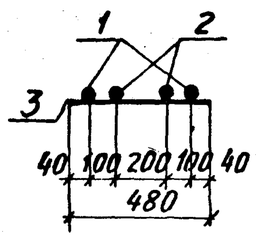

Марка каркаса	Поз.	Наименование		Кол.	Масса ед., кг	Общая масса, кг
4КР180-8	1	Ф22 A III	ℓ=18050	2	53,8	155,4
	2	Ф22 A III	ℓ= 6600	2	19,7	
	3	Ф6 A I	ℓ= 480	76	0,11	
4КР180-9	1	Ф25 A III	ℓ=18050	2	69,5	205,8
	2	Ф25 A III	ℓ= 6700	2	25,8	
	3	Ф8 A I	ℓ= 480	76	0,20	
4КР180-10	1	Ф28 A III	ℓ=18050	2	87,2	255,8
	2	Ф28 A III	ℓ= 6850	2	33,1	
	3	Ф8 A I	ℓ= 480	76	0,2	
4КР180-11	1	Ф32 A III	ℓ=18050	2	113,9	327,2
	2	Ф32 A III	ℓ= 7000	2	44,2	
	3	Ф8 A I	ℓ= 480	55	0,20	

Арматура класса A-I и A-III по ГОСТ 5781-82

Нач. отд.	Бродский		1.424.1-9.2-42
Н. контр.	Савранский		
Гл. констр.	Савранский		
Разраб.	Кудричевская		Каркас 4КР180-8... 4КР180-11
Провер.	Копина		
Исполн.	Кудричевская		

Стадия	Лист	Листов
Р		1

ХАРЬКОВСКИЙ ПРОМСТРОЙНИИПРОЕКТ

Подпись и дата | Взам. инв. №

4КР192; 4КР192-1

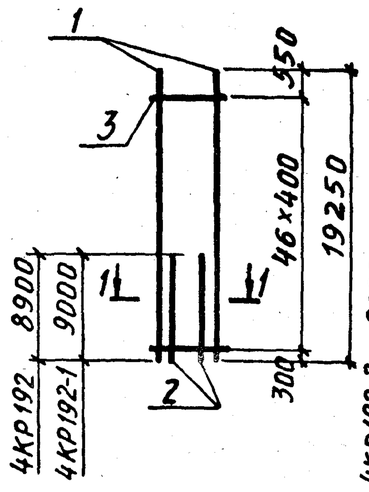

4КР192-2; 4КР192-3

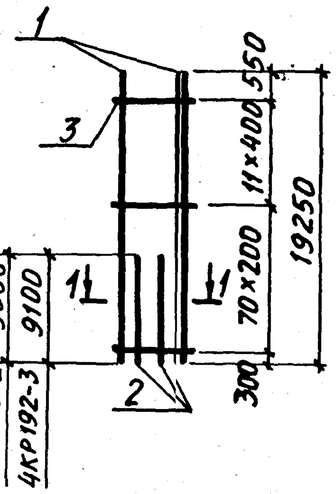

1-1

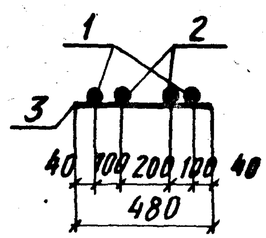

Марка каркаса	Поз.	Наименование		Кол.	Масса ед., кг	Общая масса, кг
4КР192	1	Ф20 A III	ℓ=19250	2	47,5	144,2
	2	Ф20 A III	ℓ= 8900	2	22,0	
	3	Ф6 A I	ℓ= 480	47	0,11	
4КР192-1	1	Ф22 A III	ℓ=19250	2	57,4	173,6
	2	Ф22 A III	ℓ= 9000	2	26,8	
	3	Ф6 A I	ℓ= 480	47	0,11	
4КР192-2	1	Ф22 A III	ℓ=19250	2	57,4	177,4
	2	Ф22 A III	ℓ= 9000	2	26,8	
	3	Ф6 A I	ℓ= 480	82	0,11	
4КР192-3	1	Ф25 A III	ℓ=19250	2	74,1	234,6
	2	Ф25 A III	ℓ= 9100	2	35,0	
	3	Ф8 A I	ℓ= 480	82	0,20	

Арматура класса A-I и A-III по ГОСТ 5781-82

Нач. отд.	Бродский		1.424.1-9.2-43
Н. контр.	Савранский		
Гл. констр.	Савранский		
Разраб.	Кудричевская		Каркас 4КР192; 4КР192-1...4КР192-3
Провер.	Копина		
Исполн.	Кудричевская		

Стадия	Лист	Листов
Р		1

ХАРЬКОВСКИЙ ПРОМСТРОЙНИИПРОЕКТ

Инв. № подл. | Подпись и дата | Взам. инв. №

4КР192-4; 4КР192-5

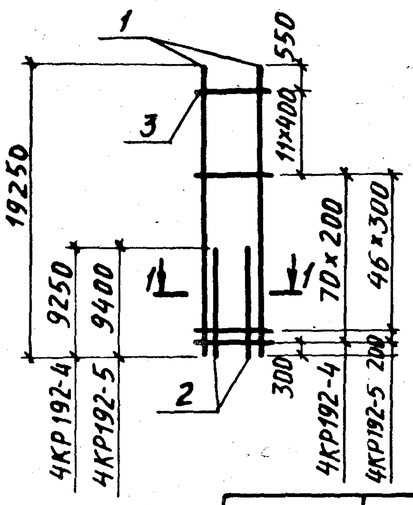

4КР192-6; 4КР192-7

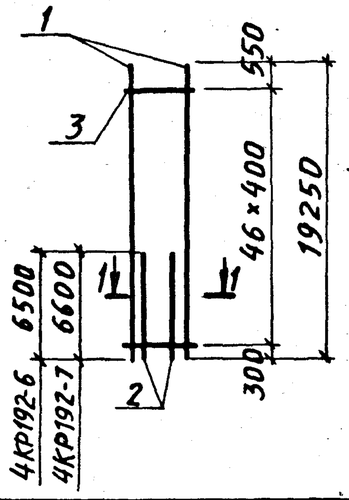

1-1

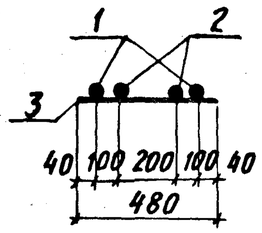

Марка каркаса	Поз.	Наименование		Кол.	Масса ед., кг	Общая масса, кг
4КР192-4	1	Ф 28 А III	ℓ=19250	2	93,0	291,8
	2	Ф 28 А III	ℓ= 9250	2	44,7	
	3	Ф 8 А I	ℓ= 480	82	0.20	
4КР192-5	1	Ф 32 А III	ℓ=19250	2	121,5	373,4
	2	Ф 32 А III	ℓ= 9400	2	59,3	
	3	Ф 8 А I	ℓ= 480	59	0,20	
4КР192-6	1	Ф 20 А III	ℓ=19250	2	47,5	132,4
	2	Ф 20 А III	ℓ= 6500	2	16,1	
	3	Ф 6 А I	ℓ= 480	47	0.11	
4КР192-7	1	Ф 22 А III	ℓ=19250	2	57,4	159,4
	2	Ф 22 А III	ℓ= 6600	2	19,7	
	3	Ф 6 А I	ℓ= 480	47	0,11	

Арматура класса А-I и А-III по ГОСТ 5781-82

Нач. отд.	Бродский		1.424.1-9.2-44	
Н. контр.	Савранский			
Гл. констр.	Савранский			
Разраб.	Кудричевская		Каркас 4КР192-4...4КР192-7	Стадия Р; Лист; Листов 1
Провер.	Копина			ХАРЬКОВСКИЙ ПРОМСТРОЙНИИПРОЕКТ
Исполн.	Кудричевская			

4КР192-8... 4КР192-10

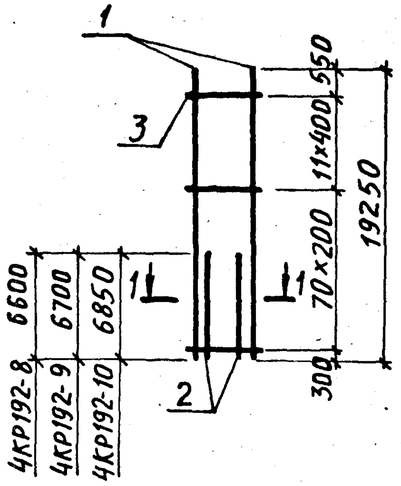

4КР192-11

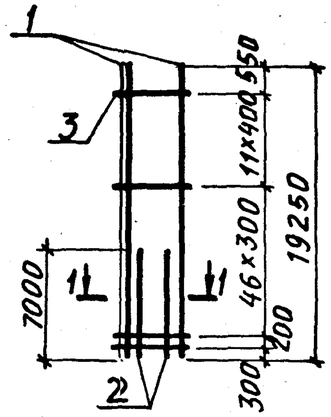

1-1

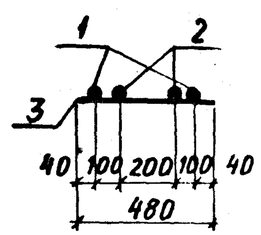

Марка каркаса	Поз.	Наименование		Кол.	Масса ед., кг	Общая масса, кг
4КР192-8	1	Ф 22 А III	ℓ=19250	2	57,4	163,2
	2	Ф 22 А III	ℓ= 6600	2	19,7	
	3	Ф 6 А I	ℓ= 480	82	0,11	
4КР192-9	1	Ф 25 А III	ℓ=19250	2	74,1	216,2
	2	Ф 25 А III	ℓ= 6700	2	25,8	
	3	Ф 8 А I	ℓ= 480	82	0,20	
4КР192-10	1	Ф 28 А III	ℓ=19250	2	93,0	268,6
	2	Ф 28 А III	ℓ= 6850	2	33,1	
	3	Ф 8 А I	ℓ= 480	82	0,20	
4КР192-11	1	Ф 32 А III	ℓ=19250	2	121,5	343,2
	2	Ф 32 А III	ℓ= 7000	2	44,2	
	3	Ф 8 А I	ℓ= 480	59	0,20	

Арматура класса А-I и А-III по ГОСТ 5781-82

Инв. № подл. | Подпись и дата | Взам. инв. №

Нач. отд.	Бродский		1.424.1-9.2-45	
Н. контр.	Савранский			
Гл. конст.	Савранский			
Разраб.	Кудричевская		Каркас 4КР192-8....4КР192-11	Стадия Р; Лист; Листов 1
Провер.	Копина			ХАРЬКОВСКИЙ ПРОМСТРОЙНИИПРОЕКТ
Исполн.	Кудричевская			

5КР168; 5КР168-1

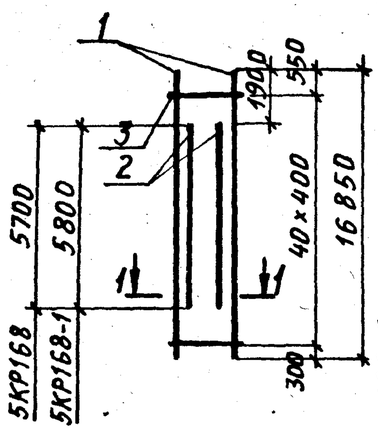

5КР168-2; 5КР168-3

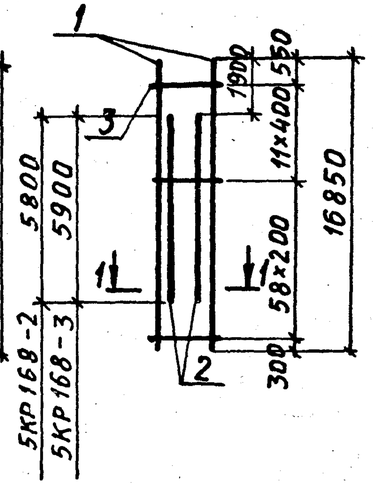

1 – 1

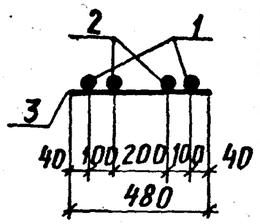

Марка каркаса	Поз.	Наименование	Кол.	Масса ед., кг	Общая масса, кг
5КР168	1	Ф20А III ℓ=16850	2	41,6	115,9
	2	Ф20А III ℓ= 5700	2	14,1	
	3	Ф6А I ℓ= 480	41	0,11	
5КР168-1	1	Ф22А III ℓ=16850	2	50,2	139,5
	2	Ф22А III ℓ= 5800	2	17,3	
	3	Ф6А I ℓ= 480	41	0,11	
5КР168-2	1	Ф22А III ℓ=16850	2	50,2	142,7
	2	Ф22А III ℓ= 5800	2	17,3	
	3	Ф6А I ℓ= 480	70	0,11	
5КР168-3	1	Ф25А III ℓ=16850	2	64,9	189,2
	2	Ф25А III ℓ=5900	2	22,7	
	3	Ф8А I ℓ= 480	70	0,20	

Арматура класса А-I и А-III по ГОСТ 5781-82

Инв. № подл. | Подпись и дата | Взам. инв. №

Нач. отд.	Бродский		
Н. контр.	Савранский		
Гл. констр.	Савранский		
Разраб.	Кудричевская		
Провер.	Копина		
Исполн.	Кудричевская		

1.424.1-9.2-46

Каркас 5КР168; 5КР168-1...5КР168-3

Стадия	Лист	Листов
Р		1

ХАРЬКОВСКИЙ ПРОМСТРОЙНИИПРОЕКТ

5КР168-4

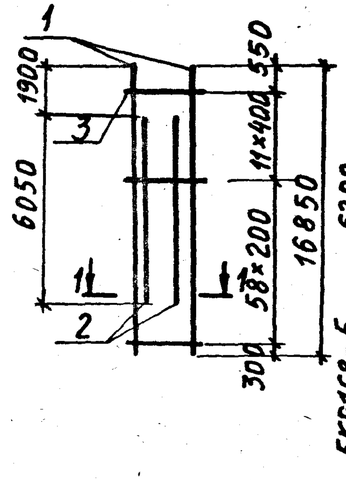

5КР168-5; 5КР168-6

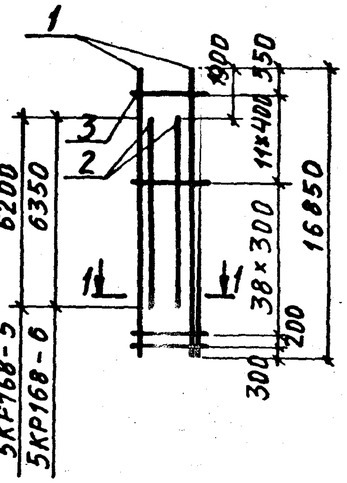

1 – 1

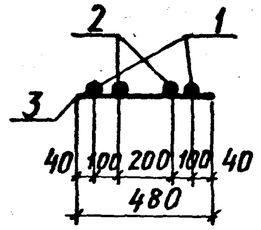

Марка каркаса	Поз.	Наименование	Кол.	Масса ед., кг	Общая масса, кг
5КР168-4	1	Ф28А III ℓ=16850	2	81,4	235,2
	2	Ф28А III ℓ= 6050	2	29,2	
	3	Ф8А I ℓ= 480	70	0,20	
5КР168-5	1	Ф32А III ℓ=16850	2	106,3	301,0
	2	Ф32А III ℓ= 6200	2	39,1	
	3	Ф32А I ℓ= 480	51	0,20	
5КР168-6	1	Ф36А III ℓ=16850	2	134,6	385,9
	2	Ф36А III ℓ= 6350	2	50,7	
	3	Ф10А I ℓ= 480	51	0,30	

Арматура класса А-I и А-III по ГОСТ 5781-82

Инв. № подл. | Подпись и дата | Взам. инв. №

Нач. отд.	Бродский		
Н. контр.	Савранский		
Гл. констр.	Савранский		
Разраб.	Кудричевская		
Провер.	Копина		
Исполн.	Кудричевская		

1.424.1-9.2-47

Каркас 5КР168-4...5КР168-6

Стадия	Лист	Листов
Р		1

ХАРЬКОВСКИЙ ПРОМСТРОЙНИИПРОЕКТ

5КР168-7; 5КР168-8 — 5КР168-9; 5КР168-10 — 1–1

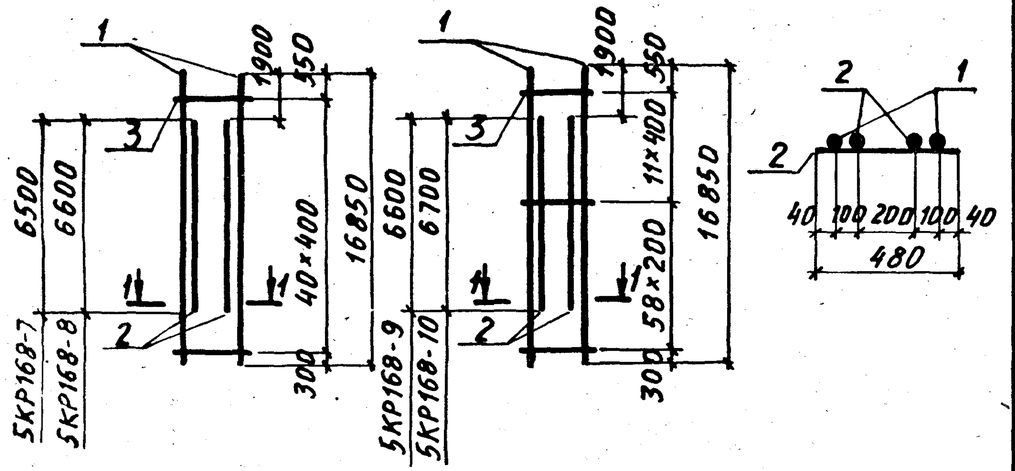

Марка каркаса	Поз.	Наименование		Кол.	Масса ед., кг	Общая масса, кг
5КР168-7	1	Ф20АIII	ℓ=16850	2	41,6	119,9
	2	Ф20АIII	ℓ= 6500	2	16,1	
	3	Ф6АI	ℓ= 480	41	0,11	
5КР168-8	1	Ф22АIII	ℓ=16850	2	50,2	144,3
	2	Ф22АIII	ℓ= 6600	2	19,7	
	3	Ф6АI	ℓ= 480	41	0,11	
5КР168-9	1	Ф22АIII	ℓ=16850	2	50,2	147,5
	2	Ф22АIII	ℓ= 6600	2	19,7	
	3	Ф6АI	ℓ= 480	70	0,11	
5КР168-10	1	Ф25АIII	ℓ=16850	2	64,9	195,4
	2	Ф25АIII	ℓ= 6700	2	25,8	
	3	Ф8АI	ℓ= 480	70	0,20	

Арматура класса А-I и А-III по ГОСТ 5781-82

Нач. отд.	Бродский			1.424.1-9.2-48	
Н. контр.	Савранский				
Гл. констр.	Савранский				
Разраб.	Кудричевская			Каркас 5КР168-7...5КР168-10	Стадия: Р; Лист; Листов: 1
Провер.	Копина				Харьковский Промстройниипроект
Исполн.	Кудричевская				

5КР168-11 — 5КР168-12; 5КР168-13 — 1–1

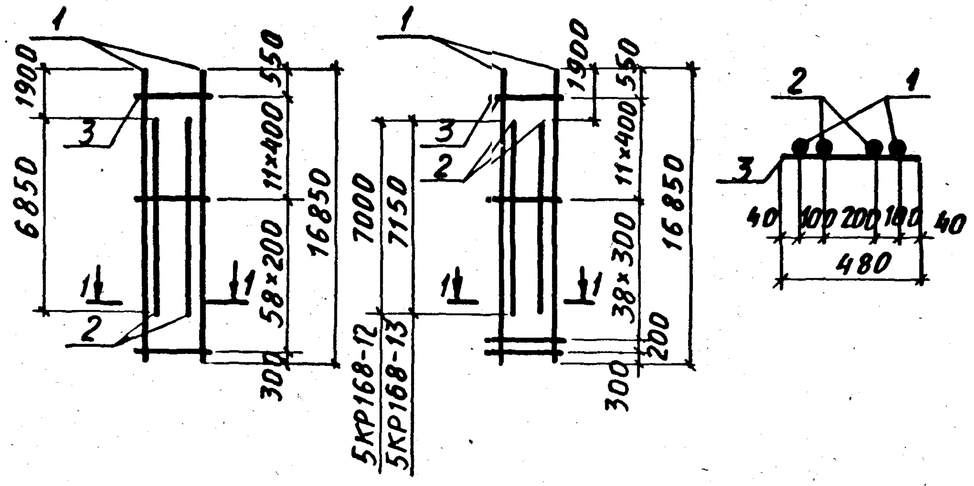

Марка каркаса	Поз.	Наименование		Кол.	Масса ед., кг	Общая масса, кг
5КР168-11	1	Ф28АIII	ℓ=16850	2	81,4	243.0
	2	Ф28АIII	ℓ= 6850	2	33.1	
	3	Ф8АI	ℓ= 480	70	0.20	
5КР168-12	1	Ф32АIII	ℓ=16850	2	106.3	311.2
	2	Ф32АIII	ℓ= 7000	2	44.2	
	3	Ф8АI	ℓ= 480	51	0.20	
5КР168-13	1	Ф36АIII	ℓ=16850	2	134,6	398.7
	2	Ф36АIII	ℓ= 7150	2	57,1	
	3	Ф10АI	ℓ= 480	51	0,30	

Арматура класса АI-I и А-III по ГОСТ 5781-82

Нач. отд.	Бродский			1.424.1-9.2-49	
Н. контр.	Савранский				
Гл. констр.	Савранский				
Разраб.	Кудричевская			Каркас 5КР168-11... 5КР168-13	Стадия: Р; Лист; Листов: 1
Провер.	Копина				Харьковский Промстройниипроект
Исполн.	Кудричевская				

Инв. № подл. | Подпись и дата | Взам. инв. №

5КР168-14; 5КР168-15 — 5КР168-16; 5КР168-17 — 1-1

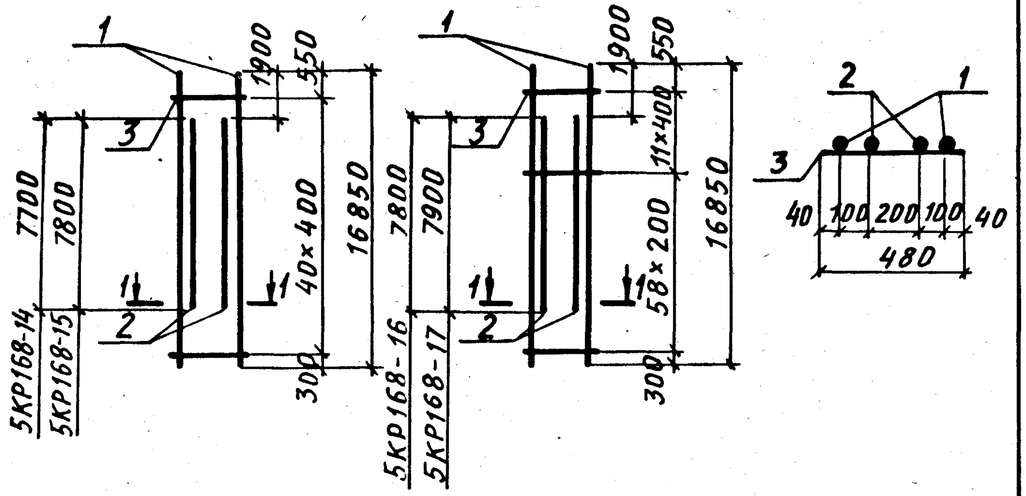

Марка каркаса	Поз.	Наименование	Кол.	Масса ед., кг	Общая масса, кг
5КР168-14	1	Ф20А III ℓ=16850	2	41,6	125,7
	2	Ф20А III ℓ=7700	2	19,0	
	3	Ф6А I ℓ=480	41	0,11	
5КР168-15	1	Ф22А III ℓ=16850	2	50,2	151,3
	2	Ф22А III ℓ=7800	2	23,2	
	3	Ф6А I ℓ=480	41	0,11	
5КР168-16	1	Ф22А III ℓ=16850	2	50,2	154,5
	2	Ф22А III ℓ=7800	2	23,2	
	3	Ф6А I ℓ=480	70	0,11	
5КР168-17	1	Ф25А III ℓ=16850	2	64,9	204,6
	2	Ф25А III ℓ=7900	2	30,4	
	3	Ф8А I ℓ=480	70	0,20	

Арматура класса А-I и А-III по ГОСТ 5781-82

Нач.отд.	Бродский		1.424.1-9.2-50
Н.контр.	Савранский		
Гл.конст.	Савранский		
Разраб.	Кудрявцевская		Каркас 5КР168-14...5КР168-17
Провер.	Копина		Стадия: Р; Лист: ; Листов: 1
Исполн.	Кудрявцевская		Харьковский Промстройниипроект

Инв.№ подл. | Подпись и дата | Взам. инв.№

5КР168-18 — 5КР168-19; 5КР168-20 — 1-1

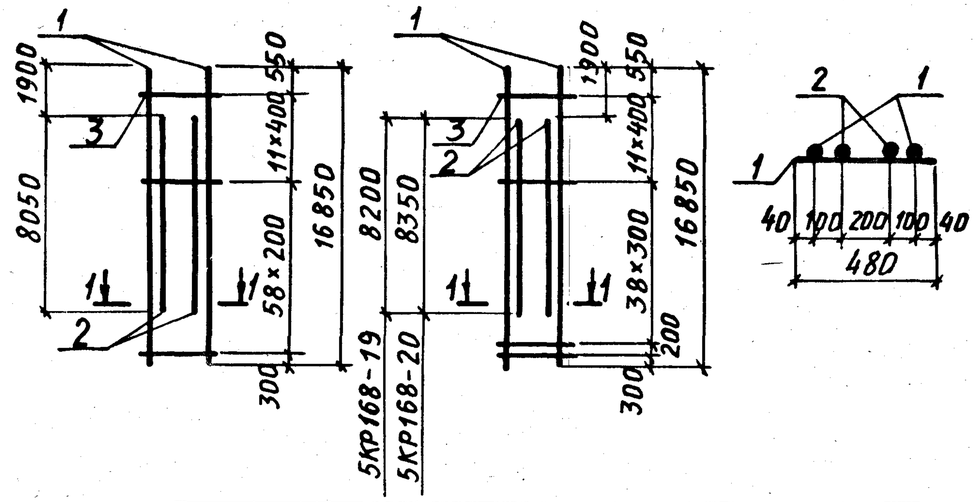

Марка каркаса	Поз.	Наименование	Кол.	Масса ед., кг	Общая масса, кг
5КР168-18	1	Ф28А III ℓ=16850	2	81,4	254,6
	2	Ф28А III ℓ=8050	2	38,9	
	3	Ф8А I ℓ=480	70	0,20	
5КР168-19	1	Ф32А III ℓ=16850	2	106,3	326,2
	2	Ф32А III ℓ=8200	2	51,7	
	3	Ф8А I ℓ=480	51	0,20	
5КР168-20	1	Ф36А III ℓ=16850	2	134,6	417,9
	2	Ф36А III ℓ=8350	2	66,7	
	3	Ф10А I ℓ=480	51	0,30	

Арматура класса А-I и А-III по ГОСТ 5781-82

Нач.отд.	Бродский		1.424.1-9.2-51
Н.контр.	Савранский		
Гл.конст.	Савранский		
Разраб.	Кудрявцевская		Каркас 5КР168-18...5КР168-20
Провер.	Копина		Стадия: Р; Лист: ; Листов: 1
Исполн.	Кудрявцевская		Харьковский Промстройниипроект

Инв.№ подл. | Подпись и дата | Взам. инв.№

5КР180; 5КР180-1 — 5КР180-2; 5КР180-3 — 1-1

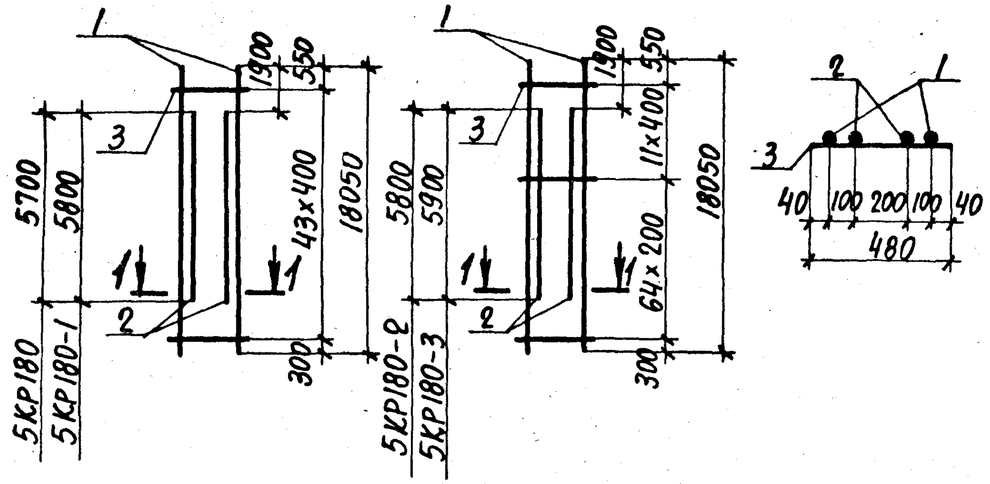

Марка каркаса	Поз.	Наименование		Кол.	Масса ед., кг	Общая масса, кг
5КР180	1	Ф20 А-III	ℓ=18050	2	44,6	122,2
	2	Ф20 А-III	ℓ=5700	2	14,1	
	3	Ф6 А-I	ℓ=480	44	0,11	
5КР180-1	1	Ф22 А-III	ℓ=18050	2	53,8	147,0
	2	Ф22 А-III	ℓ=5800	2	17,3	
	3	Ф6 А-III	ℓ=480	44	0,11	
5КР180-2	1	Ф22 А-III	ℓ=18050	2	53,8	150,6
	2	Ф22 А-III	ℓ=5800	2	17,3	
	3	Ф6 А-I	ℓ=480	76	0,11	
5КР180-3	1	Ф25 А-III	ℓ=18050	2	69,5	199,6
	2	Ф25 А-III	ℓ=5900	2	22,7	
	3	Ф8 А-I	ℓ=480	76	0,20	

Арматура класса А-I и А-III по ГОСТ 5781-82

Нач. отд.	Бродский		1.424.1-9.2-52
Н. контр.	Саврянский		
Гл. констр.	Саврянский		
Разраб.	Кудричевская		Каркас 5КР180; 5КР180-1...5КР180-3
Провер.	Копина		Стадия Р; Лист; Листов 1
Исполн.	Кудричевская		Харьковский Промстройниипроект

5КР180-4 — 5КР180-5; 5КР180-6 — 1-1

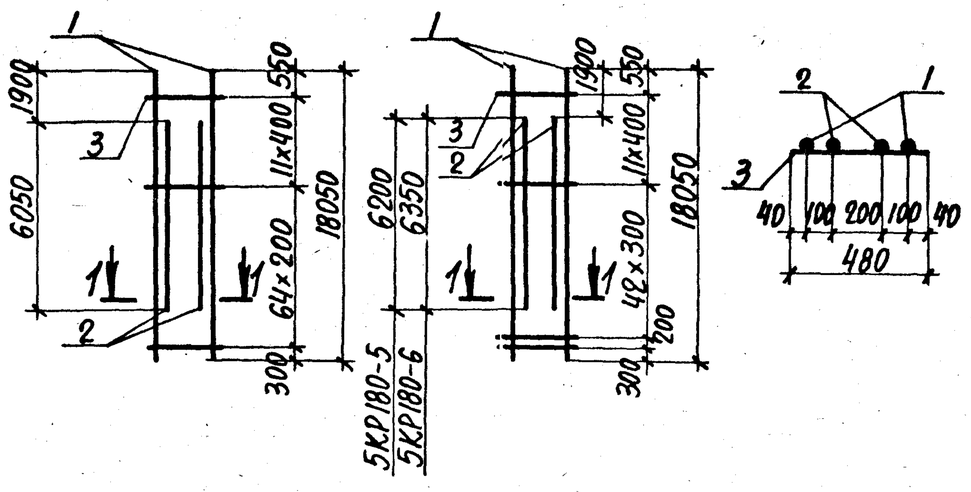

Марка каркаса	Поз.	Наименование		Кол.	Масса ед., кг	Общая масса, кг
5КР180-4	1	Ф28 А-III	ℓ=18050	2	87,2	248,0
	2	Ф28 А-III	ℓ=6050	2	29,2	
	3	Ф8 А-I	ℓ=480	76	0,20	
5КР180-5	1	Ф32 А-III	ℓ=18050	2	113,9	317,0
	2	Ф32 А-III	ℓ=6200	2	39,1	
	3	Ф8 А-I	ℓ=480	55	0,20	
5КР180-6	1	Ф36 А-III	ℓ=18050	2	144,2	406,3
	2	Ф36 А-III	ℓ=6350	2	50,7	
	3	Ф10 А-I	ℓ=480	55	0,30	

Арматура класса А-I и А-III по ГОСТ 5781-82

Инв. № подл. | Подпись и дата | Взам. инв. №

Нач. отд.	Бродский		1.424.1-9.2-53
Н. контр.	Саврянский		
Гл. констр.	Саврянский		
Разраб.	Кудричевская		Каркас 5КР180-4'...5КР180-6
Провер.	Копина		Стадия Р; Лист; Листов 1
Исполн.	Кудричевская		Харьковский Промстройниипроект

5КР180-7; 5КР180-8 — 5КР180-9; 5КР180-10 — 1–1

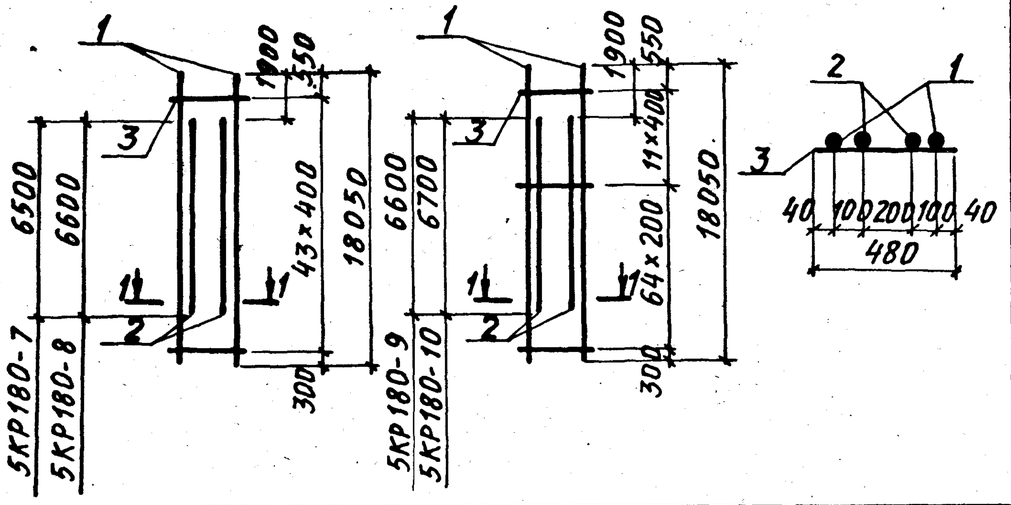

Марка каркаса	Поз.	Наименование	Кол.	Масса ед., кг	Общая масса, кг
5КР180-7	1	Ф20А III ℓ=18050	2	44,6	126,2
	2	Ф20А III ℓ= 6500	2	16,1	
	3	Ф6А I ℓ= 480	44	0,11	
5КР180-8	1	Ф22А III ℓ=18050	2	53,8	151,8
	2	Ф22А III ℓ= 6600	2	19,7	
	3	Ф6А I ℓ= 480	44	0,11	
5КР180-9	1	Ф22А III ℓ=18050	2	53,8	155,4
	2	Ф22А III ℓ= 6600	2	19,7	
	3	Ф6А I ℓ= 480	76	0,11	
5КР180-10	1	Ф25А III ℓ=18050	2	69,5	205,8
	2	Ф25А III ℓ= 6700	2	25,8	
	3	Ф8А I ℓ= 480	76	0,20	

Арматура класса А-I и А-III по ГОСТ 5781-82

Нач. отд.	Бродский		
Н. контр.	Савранский		
Гл. констр.	Савранский		
Разраб.	Кудричевская		
Провер.	Копина		
Исполн.	Кудричевская		

1.424.1-9.2-54

Каркас 5КР180-7... 5КР180-10

Стадия	Лист	Листов
Р		1

ХАРЬКОВСКИЙ ПРОМСТРОЙНИИПРОЕКТ

Инв. № подл. | Подпись и дата | Взам. инв. №

5КР180-11 — 5КР180-12; 5КР180-13 — 1–1

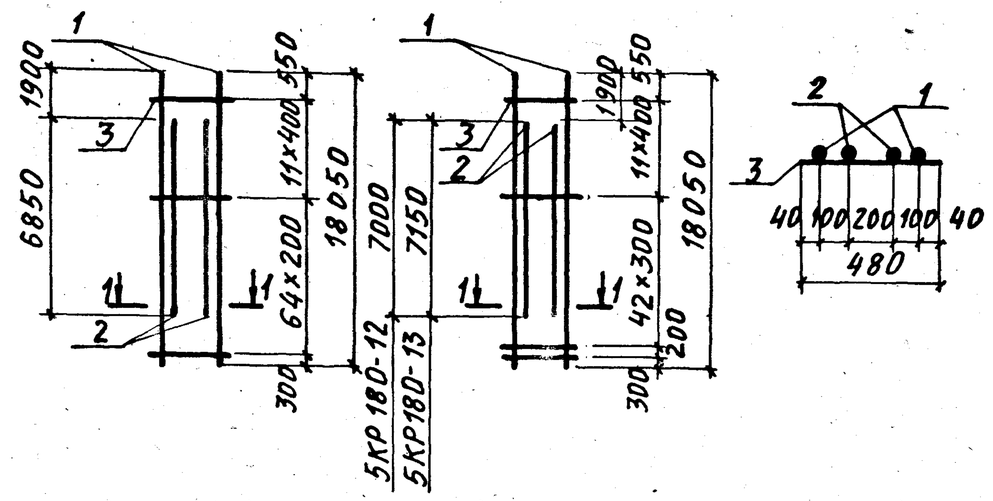

Марка каркаса	Поз.	Наименование	Кол.	Масса ед., кг	Общая масса, кг
5КР180-11	1	Ф28А III ℓ=18050	2	87,2	255,8
	2	Ф28А III ℓ= 6850	2	33,1	
	3	Ф8А I ℓ= 480	76	0,20	
5КР180-12	1	Ф32А III ℓ=18050	2	113,9	327,2
	2	Ф32А III ℓ= 7000	2	44,2	
	3	Ф8А I ℓ= 480	55	0,20	
5КР180-13	1	Ф36А III ℓ=18050	2	144,2	419,2
	2	Ф36А III ℓ= 7150	2	57,1	
	3	Ф10А III ℓ= 480	55	0,30	

Арматура класса А-I и А-III по ГОСТ 5781-82

Нач. отд.	Бродский		
Н. контр.	Савранский		
Гл. констр.	Савранский		
Разраб.	Кудричевская		
Провер.	Копина		
Исполн.	Кудричевская		

1.424.1-9.2-55

Каркас 5КР180-11... 5КР180-13

Стадия	Лист	Листов
Р		1

ХАРЬКОВСКИЙ ПРОМСТРОЙНИИПРОЕКТ

Инв. № подл. | Подпись и дата | Взам. инв. №

5КР180-14; 5КР180-15 5КР180-16; 5КР180-17 1-1

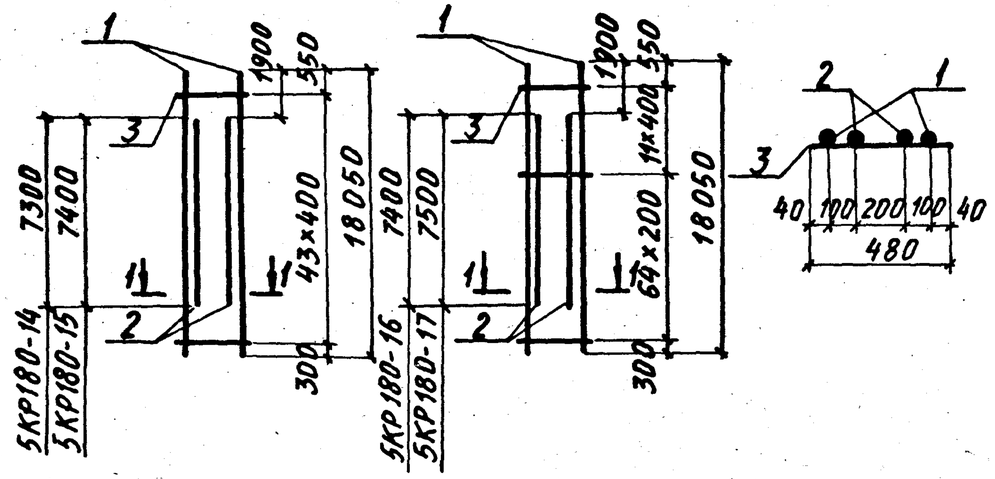

Марка каркаса	Поз.	Наименование		Кол.	Масса ед., кг	Общая масса, кг
5КР180-14	1	ф20А III	ℓ=18050	2	44,6	130,0
	2	ф20А III	ℓ=7300	2	18,0	
	3	ф6А I	ℓ=480	44	0,11	
5КР180-15	1	ф22А III	ℓ=18050	2	53,8	156,6
	2	ф22А III	ℓ=7400	2	22,1	
	3	ф6А I	ℓ=480	44	0,11	
5КР180-16	1	ф22А III	ℓ=18050	2	53,8	160,2
	2	ф22А III	ℓ=7400	2	22,1	
	3	ф6А I	ℓ=480	76	0,11	
5КР180-17	1	ф25А III	ℓ=18050	2	69,5	212,0
	2	ф25А III	ℓ=7500	2	28,9	
	3	ф8А I	ℓ=480	76	0,20	

Арматура класса А-I и А-III по ГОСТ 5781-82

Нач. отд.	Бродский		1.424.1-9.2-56
Н. контр.	Савранский		
Гл. констр.	Савранский		
Разраб.	Кудричевская		Каркас 5КР180-14... 5КР180-17
Провер.	Копина		Стадия: Р; Лист: ; Листов: 1
Исполн.	Кудричевская		ХАРЬКОВСКИЙ ПРОМСТРОЙНИИПРОЕКТ

5КР180-18 5КР180-19; 5КР180-20 1-1

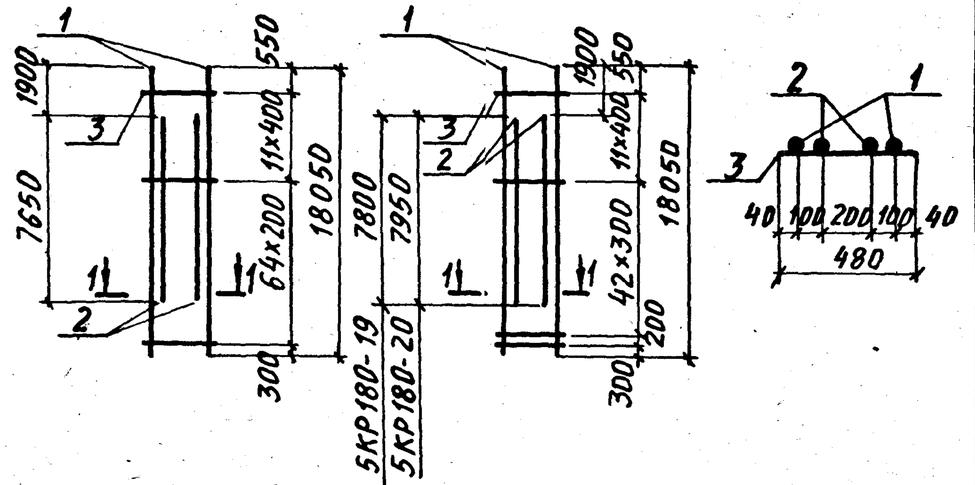

Марка каркаса	Поз.	Наименование		Кол.	Масса ед., кг	Общая масса, кг
5КР180-18	1	ф28А III	ℓ=18050	2	87,2	263,4
	2	ф28А III	ℓ=7650	2	36,9	
	3	ф8А I	ℓ=480	76	0,20	
5КР180-19	1	ф32А III	ℓ=18050	2	113,9	337,2
	2	ф32А III	ℓ=7800	2	49,2	
	3	ф8А I	ℓ=480	55	0,20	
5КР180-20	1	ф36А III	ℓ=18050	2	144,2	431,9
	2	ф36А III	ℓ=7950	2	63,5	
	3	ф10А I	ℓ=480	55	0,30	

Арматура класса А-I и А-III по ГОСТ 5781-82

Нач. отд.	Бродский		1.424.1-9.2-57
Н. контр.	Савранский		
Гл. констр.	Савранский		
Разраб.	Кудричевская		Каркас 5КР180-18... 5КР180-20
Провер.	Копина		Стадия: Р; Лист: ; Листов: 1
Исполн.	Кудричевская		ХАРЬКОВСКИЙ ПРОМСТРОЙНИИПРОЕКТ

Взам. инв. № | Подпись и дата | Инв. № подл.

5КР192; 5КР192-1 — 5КР192-2; 5КР192-3 — 1-1

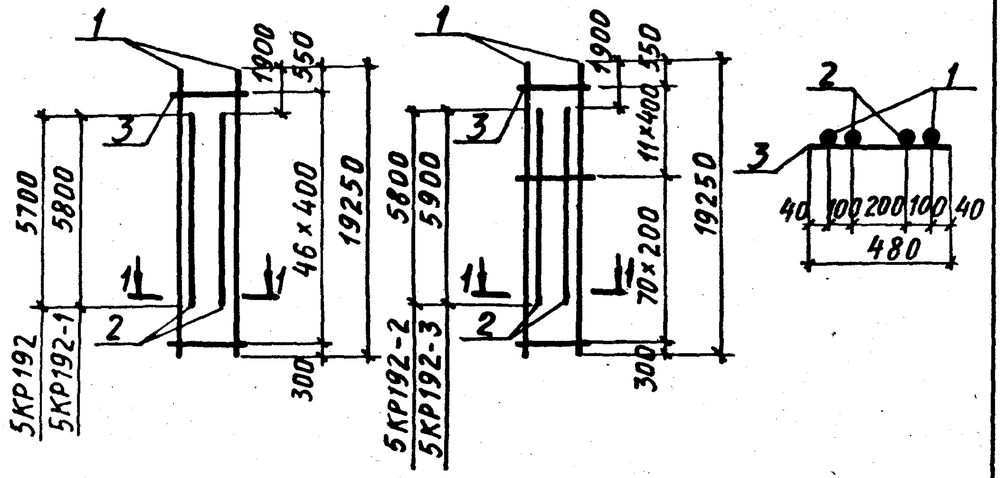

Марка каркаса	Поз.	Наименование	Кол.	Масса ед., кг	Общая масса, кг
5КР192	1	ф20А III ℓ=19250	2	47,5	128,4
	2	ф20А III ℓ= 5700	2	14,1	
	3	ф6А I ℓ= 480	47	0,11	
5КР192-1	1	ф22А III ℓ=19250	2	57,4	154,6
	2	ф22А III ℓ= 5800	2	17,3	
	3	ф6А I ℓ= 480	47	0,11	
5КР192-2	1	ф22А III ℓ=19250	2	57,4	158,4
	2	ф22А III ℓ= 5800	2	17,3	
	3	ф6А I ℓ= 480	82	0,11	
5КР192-3	1	ф25А III ℓ= 19250	2	74,1	210,0
	2	ф25А III ℓ= 5900	2	22,7	
	3	ф8А I ℓ= 480	82	0,20	

Арматура класса А-I и А-III по ГОСТ 5781-82

Нач. отд.	Бродский		1.424.1-9.2-58
Н. контр.	Савранский		
Гл. констр.	Савранский		
Разраб.	Кудричевская		Каркас 5КР192; 5КР192-1...5КР192-3
Провер.	Копина		Стадия Р; Лист; Листов 1
Исполн.	Кудричевская		Харьковский Промстройниипроект

Инв. № подл. | Подпись и дата | Взам. инв. №

5КР192-4 — 5КР192-5; 5КР192-6 — 1-1

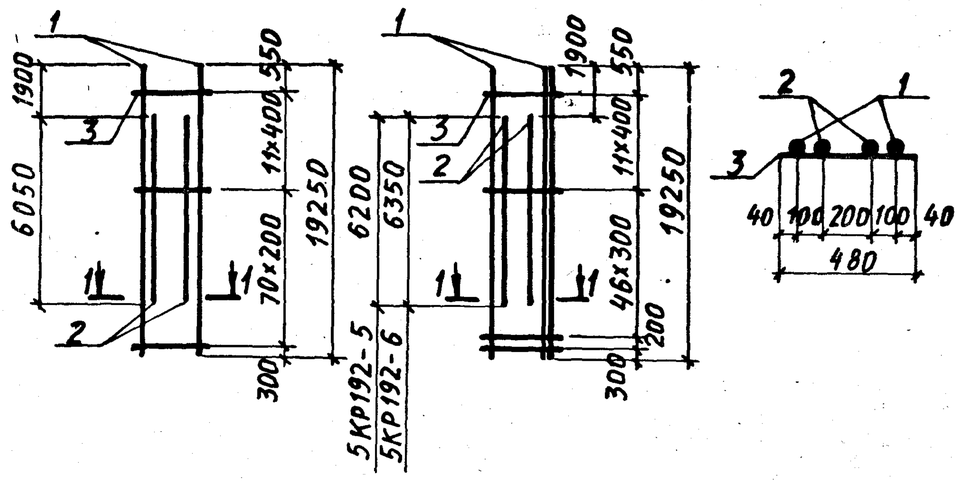

Марка каркаса	Поз.	Наименование	Кол.	Масса ед., кг	Общая масса, кг
5КР192-4	1	ф28А III ℓ=19250	2	93,0	260,8
	2	ф28А III ℓ= 6050	2	29,2	
	3	ф8А I ℓ= 480	82	0.20	
5КР192-5	1	ф32А III ℓ=19250	2	121,5	333,0
	2	ф32А III ℓ= 6200	2	39,1	
	3	ф8А I ℓ= 480	59	0.20	
5КР192-6	1	ф36А III ℓ=19250	2	153,8	426,7
	2	ф36А III ℓ= 6350	2	50,7	
	3	ф10А I ℓ= 480	59	0,30	

Арматура класса А-I и А-III по ГОСТ 5781-82

Нач. отд.	Бродский		1.424.1-9.2-59
Н. контр.	Савранский		
Гл. констр.	Савранский		
Разраб.	Кудричевская		Каркас 5КР192-4... 5КР192-6
Провер.	Копина		Стадия Р; Лист; Листов 1
Исполн.	Кудричевская		Харьковский Промстройниипроект

Инв. № подл. | Подпись и дата | Взам. инв. №

5КР192-7; 5КР192-8 — 5КР192-9; 5КР192-10 — 1-1

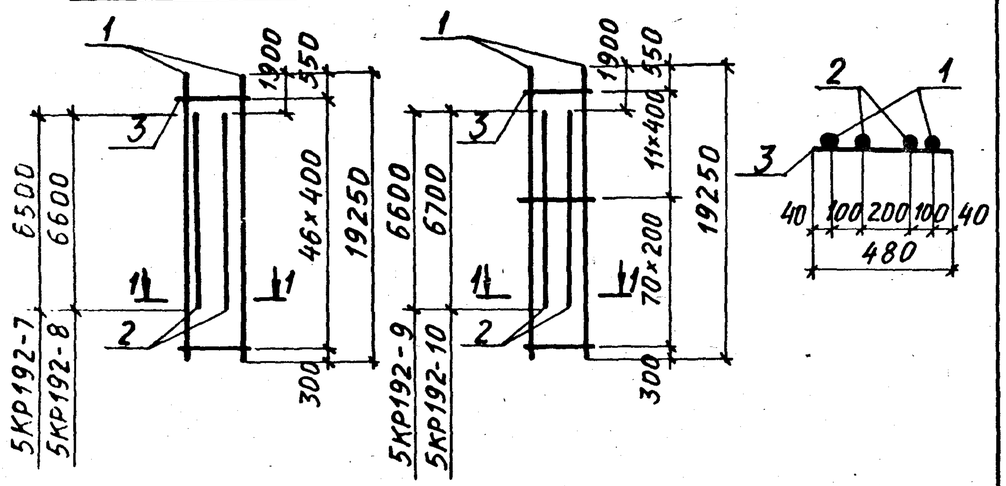

Марка каркаса	Поз.	Наименование		Кол.	Масса ед., кг	Общая масса, кг
5КР192-7	1	Ф 20 А III	ℓ=19250	2	47,5	132,4
	2	Ф 20 А III	ℓ= 6500	2	16,1	
	3	Ф 6 А I	ℓ= 480	47	0,11	
5КР192-8	1	Ф 22 А III	ℓ=19250	2	57,4	159,4
	2	Ф 22 А III	ℓ= 6600	2	19,7	
	3	Ф 6 А I	ℓ= 480	47	0,11	
5КР192-9	1	Ф 22 А III	ℓ=19250	2	57,4	163,2
	2	Ф 22 А III	ℓ= 6600	2	19,7	
	3	Ф 6 А I	ℓ= 480	82	0,11	
5КР192-10	1	Ф 25 А III	ℓ=19250	2	74,1	216,2
	2	Ф 25 А III	ℓ= 6700	2	25,8	
	3	Ф 8 А I	ℓ= 480	82	0,20	

Арматура класса А-I и А-III по ГОСТ 5781-82

Нач. отд.	Бродский		1.424.1-9.2-60
Н. контр.	Савранский		
Гл. констр.	Савранский		
Разраб.	Кудричевская		Каркас 5КР192-7... 5КР192-10
Провер.	Копина		Стадия: Р; Лист; Листов: 1
Исполн.	Кудричевская		Харьковский Промстройниипроект

5КР192-11 — 5КР192-12; 5КР192-13 — 1-1

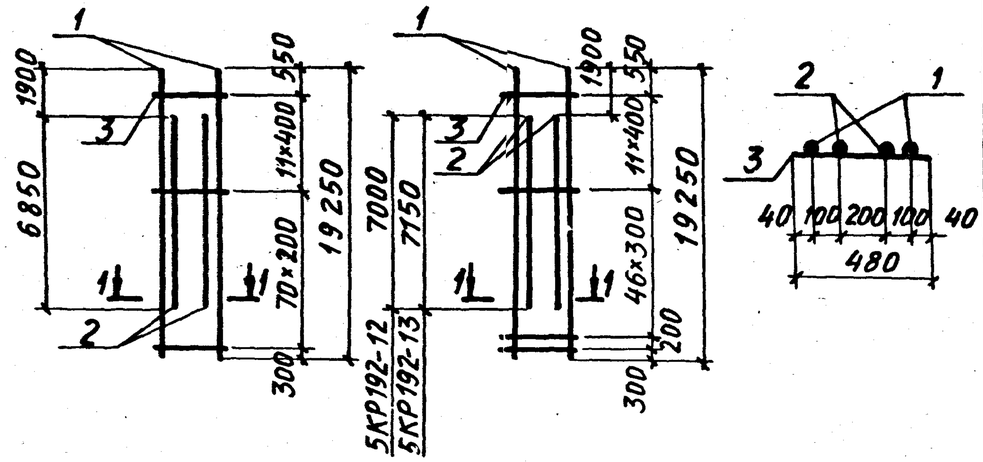

Марка каркаса	Поз.	Наименование		Кол.	Масса ед., кг	Общая масса, кг
5КР192-11	1	Ф 28 А III	ℓ=19250	2	93,0	268,6
	2	Ф 28 А III	ℓ= 6850	2	33,1	
	3	Ф 8 А I	ℓ= 480	82	0,20	
5КР192-12	1	Ф 32 А III	ℓ=19250	2	121,5	343,2
	2	Ф 32 А III	ℓ= 7000	2	44,2	
	3	Ф 8 А I	ℓ= 480	59	0,20	
5КР192-13	1	Ф 36 А III	ℓ=19250	2	153,8	439,5
	2	Ф 36 А III	ℓ= 7150	2	57,1	
	3	Ф 10 А I	ℓ= 480	59	0,30	

Арматура класса А-I и А-III по ГОСТ 5781-82

Нач. отд.	Бродский		1.424.1-9.2-61
Н. контр.	Савранский		
Гл. констр.	Савранский		
Разраб.	Кудричевская		Каркас 5КР192-11... 5КР192-13
Провер.	Копина		Стадия: Р; Лист; Листов: 1
Исполн.	Кудричевская		Харьковский Промстройниипроект

Инв. № подл. | Подпись и дата | Взам. инв. №

5КР192-14; 5КР192-15 5КР192-16; 5КР192-17 1-1

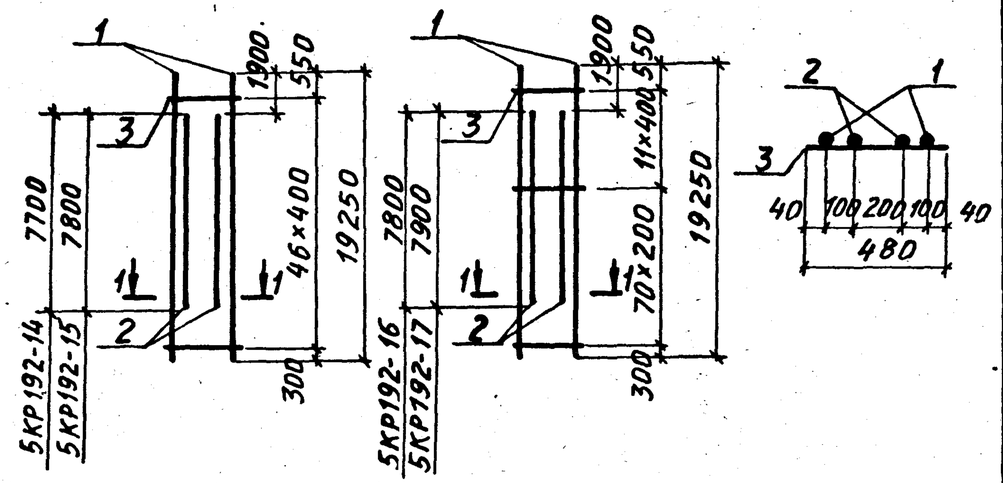

Марка каркаса	Поз.	Наименование	Кол.	Масса ед., кг	Общая масса, кг
5КР192-14	1	Ф20 А III ℓ=19250	2	47,5	138.2
	2	Ф20 А III ℓ= 7700	2	19,0	
	3	Ф 6 А I ℓ= 480	47	0,11	
5КР192-15	1	Ф22 А III ℓ=19250	2	57,4	166,4
	2	Ф22 А III ℓ= 7800	2	23,2	
	3	Ф 6 А I ℓ= 480	47	0,11	
5КР192-16	1	Ф22 А III ℓ=19250	2	57,4	170,2
	2	Ф22 А III ℓ= 1800	2	23,2	
	3	Ф 6 А I ℓ= 480	82	0,11	
5КР192-17	1	Ф25 А III ℓ=19250	2	74,1	225,4
	2	Ф25 А III ℓ= 7900	2	30,4	
	3	Ф 8 А I ℓ= 480	82	0,20	

Арматура класса А-I и А-III по ГОСТ 5781-82

Нач. отд.	Бродский		
Н. контр.	Савранский		
Гл. конст.	Савранский		
Разраб.	Кудрявцевская		
Провер.	Копина		
Исполн.	Кудрявцевская		

1.424.1-9.2-62

Каркас 5КР192-14... 5КР192-17

Стадия	Лист	Листов
Р		1

ХАРЬКОВСКИЙ ПРОМСТРОЙНИИПРОЕКТ

Инв. № подл. | Подпись и дата | Взам. инв. №

5КР192-18 5КР192-19; 5КР192-20 1-1

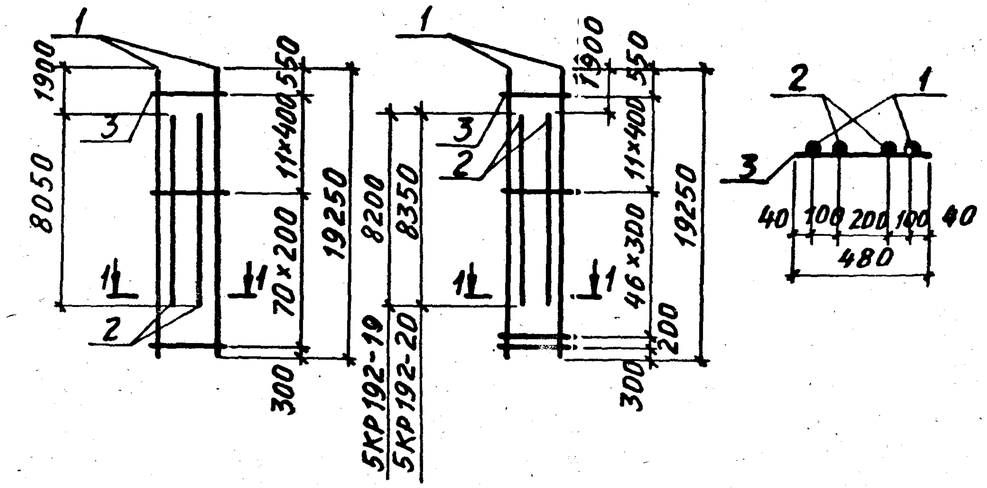

Марка каркаса	Поз.	Наименование	Кол.	Масса ед., кг	Общая масса, кг
5КР192-18	1	Ф28 А III ℓ=19250	2	93,0	280.2
	2	Ф28 А III ℓ= 8050	2	38,9	
	3	Ф 8 А I ℓ= 480	82	0,20	
5КР192-19	1	Ф32 А III ℓ=19250	2	121,5	358.2
	2	Ф32 А III ℓ= 8200	2	51,7	
	3	Ф 8 А I ℓ= 480	59	0,20	
5КР192-20	1	Ф36 А III ℓ=19250	2	153,8	458,7
	2	Ф36 А III ℓ= 8350	2	66,7	
	3	Ф10 А I ℓ= 480	59	0,30	

Арматура класса А-I и А-III по ГОСТ 5781-82

Нач. отд.	Бродский		
Н. контр.	Савранский		
Гл. конст.	Савранский		
Разраб.	Кудрявцевская		
Провер.	Копина		
Исполн.	Кудрявцевская		

1.424.1-9.2-63

Каркас 5КР192-18... 5КР192-20

Стадия	Лист	Листов
Р		1

ХАРЬКОВСКИЙ ПРОМСТРОЙНИИПРОЕКТ

Инв. № подл. | Подпись и дата | Взам. инв. №

7КР117

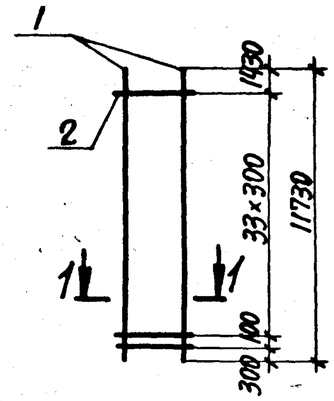

7КР117-1...7КР117-5

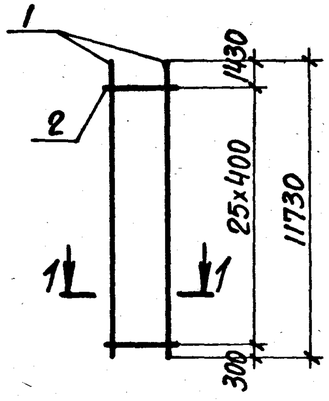

1-1

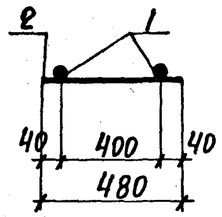

Марка каркаса	Поз.	Наименование		Кол.	Масса ед., кг	Общая масса, кг
7КР117	1	Ф18 А-III	ℓ=11730	2	23,5	50,9
	2	Ф6 А-I	ℓ=480	35	0,11	
7КР117-1	1	Ф20 А-III	ℓ=11730	2	29,0	60,9
	2	Ф6 А-I	ℓ=480	26	0,11	
7КР117-2	1	Ф22 А-III	ℓ=11730	2	35,0	72,9
	2	Ф6 А-I	ℓ=480	26	0,11	
7КР117-3	1	Ф25 А-III	ℓ=11730	2	45,2	95,6
	2	Ф8 А-I	ℓ=480	26	0,20	
7КР117-4	1	Ф28 А-III	ℓ=11730	2	56,7	118,6
	2	Ф8 А-I	ℓ=480	26	0,20	
7КР117-5	1	Ф32 А-III	ℓ=11730	2	74,0	153,2
	2	Ф8 А-I	ℓ=480	26	0,20	

Арматура класса А-I и А-III по ГОСТ 5781-82

Нач. отд.	Бродский		1.424.1-9.2-64
Н. контр.	Савранский		
Гл. констр.	Савранский		
Разраб.	Кудричевская		Каркас 7КР117, 7КР117-1...7КР117-5
Провер.	Копина		Стадия: Р; Лист; Листов: 1
Исполн.	Кудричевская		Харьковский Промстройниипроект

7КР121; 7КР121-1...7КР121-4

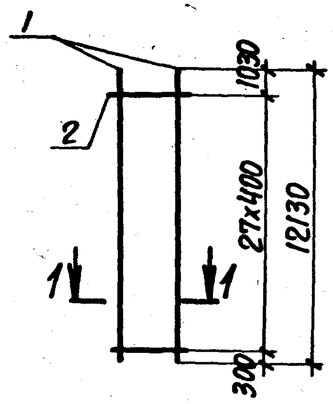

7КР121-5

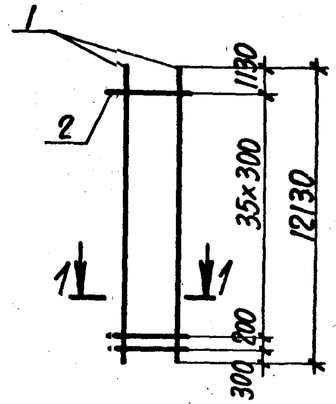

1-1

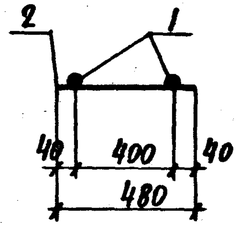

Марка каркаса	Поз.	Наименование		Кол.	Масса ед., кг	Общая масса, кг
7КР121	1	Ф20 А-III	ℓ=12130	2	30,0	63,1
	2	Ф6 А-I	ℓ=480	28	0,11	
7КР121-1	1	Ф22 А-III	ℓ=12130	2	36,1	75,3
	2	Ф6 А-I	ℓ=480	28	0,11	
7КР121-2	1	Ф25 А-III	ℓ=12130	2	46,7	99,0
	2	Ф8 А-I	ℓ=480	28	0,20	
7КР121-3	1	Ф28 А-III	ℓ=12130	2	58,6	122,8
	2	Ф8 А-I	ℓ=480	28	0,20	
7КР121-4	1	Ф32 А-III	ℓ=12130	2	76,5	158,6
	2	Ф8 А-I	ℓ=480	28	0,20	
7КР121-5	1	Ф32 А-III	ℓ=12130	2	76,5	160,4
	2	Ф8 А-I	ℓ=480	37	0,20	

Арматура класса А-I и А-III по ГОСТ 5781-82

Инв. № подл. | Подпись и дата | Взам. инв. №

Нач. отд.	Бродский		1.424.1-9.2-65
Н. контр.	Савранский		
Гл. констр.	Савранский		
Разраб.	Кудричевская		Каркас 7КР121; 7КР121-1...7КР121-5
Провер.	Копина		Стадия: Р; Лист; Листов: 1
Исполн.	Кудричевская		Харьковский Промстройниипроект

7КР123 7КР123-1...7КР123-5 1-1

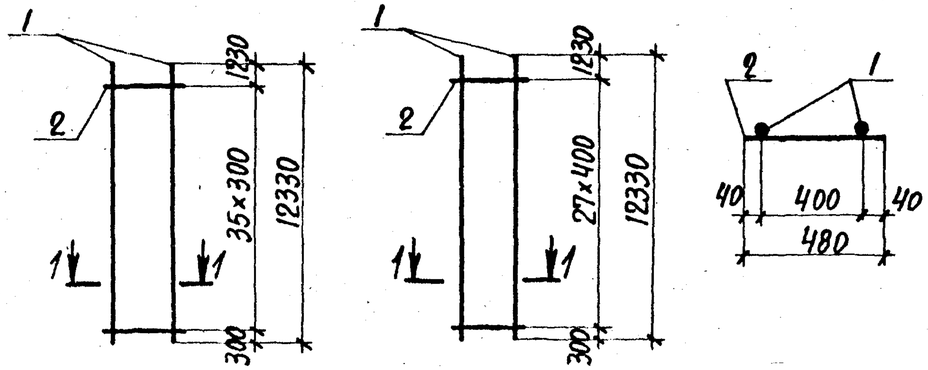

Марка каркаса	Поз.	Наименование	Кол.	Масса ед., кг	Общая масса, кг
7КР123	1	Ф18АIII ℓ=12330	2	24,7	53,5
	2	Ф6АI ℓ=480	37	0,11	
7КР123-1	1	Ф20АIII ℓ=12330	2	30,5	64,1
	2	Ф6АI ℓ=480	28	0,11	
7КР123-2	1	Ф22АIII ℓ=12330	2	36,7	76,5
	2	Ф6АI ℓ=480	28	0,11	
7КР123-3	1	Ф25АIII ℓ=12330	2	47,5	100,6
	2	Ф8АI ℓ=480	28	0,20	
7КР123-4	1	Ф28АIII ℓ=12330	2	59,6	124,8
	2	Ф8АI ℓ=480	28	0,20	
7КР123-5	1	Ф32АIII ℓ=12330	2	77,8	161,2
	2	Ф8АI ℓ=480	28	0,20	

Арматура класса А-I и А-III по ГОСТ 5781-82

Нач. отд.	Бродский		1.424.1-9.2-66
Н. контр.	Саврянский		
Гл. конст.	Саврянский		
Разраб.	Купричевская		Каркас 7КР123; 7КР123-1...7КР123-5
Провер.	Копина		Стадия Р; Лист; Листов 1
Исполн.	Кудричевская		Харьковский Промстройниипроект

Инв. № подл. | Подпись и дата | Взам. инв. №

Формат А4

7КР127; 7КР127-1...7КР127-4 7КР127-5 1-1

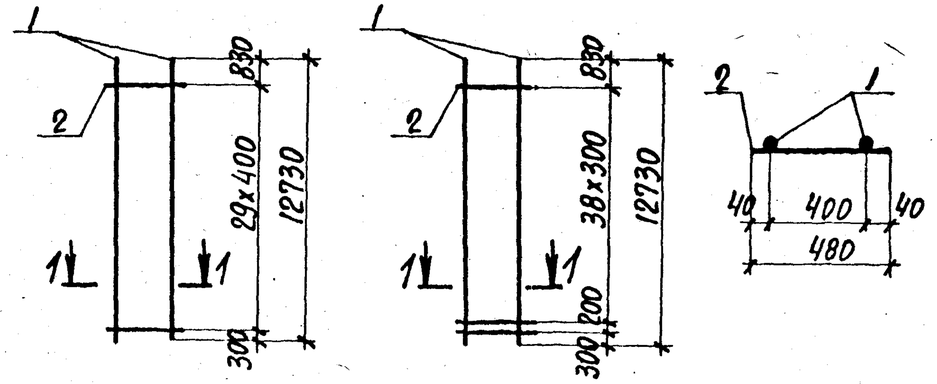

Марка каркаса	Поз.	Наименование	Кол.	Масса ед., кг	Общая масса, кг
7КР127	1	Ф20АIII ℓ=12730	2	31,4	66,1
	2	Ф6АI ℓ=480	30	0,11	
7КР127-1	1	Ф22АIII ℓ=12730	2	37,9	79,1
	2	Ф6АI ℓ=480	30	0,11	
7КР127-2	1	Ф25АIII ℓ=12730	2	49,0	104,0
	2	Ф8АI ℓ=480	30	0,20	
7КР127-3	1	Ф28АIII ℓ=12730	2	61,5	129,0
	2	Ф8АI ℓ=480	30	0,20	
7КР127-4	1	Ф32АIII ℓ=12730	2	80,3	166,6
	2	Ф8АI ℓ=480	30	0,20	
7КР127-5	1	Ф32АIII ℓ=12730	2	80,3	168,6
	2	Ф8АI ℓ=480	40	0,20	

Арматура класса А-I и А-III по ГОСТ 5781-82

Нач. отд.	Бродский		1.424.1-9.2-67
Н. контр.	Саврянский		
Гл. конст.	Саврянский		
Разраб.	Купричевская		Каркас 7КР127; 7КР127-1...7КР127-5
Провер.	Копина		Стадия Р; Лист; Листов 1
Исполн.	Кудричевская		Харьковский Промстройниипроект

Инв. № подл. | Подпись и дата | Взам. инв. №

23527-05 21

Формат А4

7КР129

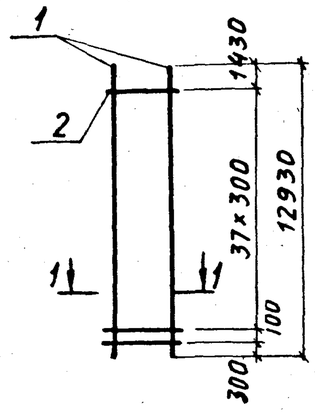

7КР129-1...7КР129-5

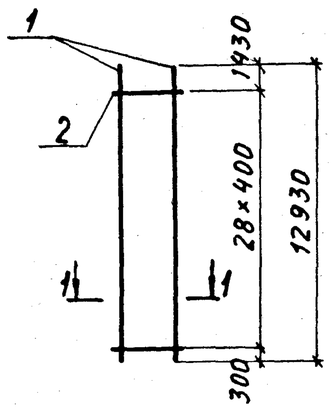

1-1

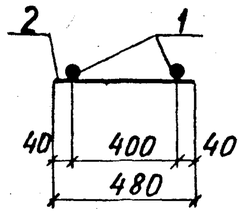

Марка каркаса	Поз.	Наименование		Кол.	Масса ед., кг	Общая масса, кг
7КР129	1	Ф 18 AIII	ℓ=12930	2	25,9	56,1
	2	Ф 6 AI	ℓ= 480	39	0,11	
7КР129-1	1	Ф 20 AIII	ℓ= 12930	2	31,9	67,0
	2	Ф 6 AI	ℓ= 480	29	0,11	
7КР129-2	1	Ф 22 AIII	ℓ= 12930	2	38,5	80,2
	2	Ф 6 AI	ℓ= 480	29	0,11	
7КР129-3	1	Ф 25 AIII	ℓ=12930	2	49,8	105,4
	2	Ф 8 AI	ℓ= 480	29	0,20	
7КР129-4	1	Ф 28 AIII	ℓ=12930	2	62,5	130,8
	2	Ф 8 AI	ℓ= 480	29	0,20	
7КР129-5	1	Ф 32 AIII	ℓ=12930	2	81,6	169,0
	2	Ф 8 AI	ℓ= 480	29	0,20	

Арматура класса A-I и A-III по ГОСТ 5781-82

Нач. отд.	Бродский		1.424.1-9.2-68
Н. контр.	Савранский		
Гл. констр.	Савранский		
Разраб.	Кудричевская		Каркас 7КР129; 7КР129-1...7КР129-5
Провер.	Копина		Стадия: Р; Лист; Листов: 1
Исполн.	Кудричевская		ХАРЬКОВСКИЙ ПРОМСТРОЙНИИПРОЕКТ

7КР133; 7КР133-1...7КР133-4

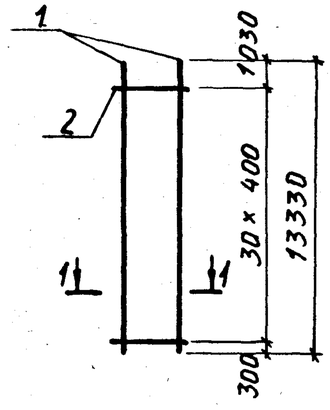

7КР133-5

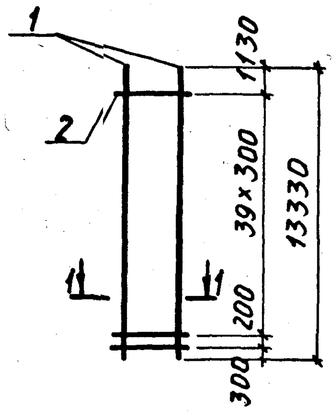

1-1

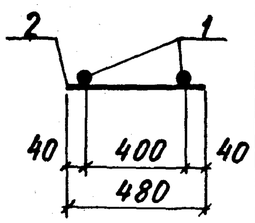

Марка каркаса	Поз.	Наименование		Кол.	Масса ед., кг	Общая масса, кг
7КР133	1	Ф 20 AIII	ℓ=13330	2	32,9	69,2
	2	Ф 6 AI	ℓ= 480	31	0,11	
7КР133-1	1	Ф 22 AIII	ℓ=13330	2	39,7	82,8
	2	Ф 6 AI	ℓ= 480	31	0,11	
7КР133-2	1	Ф 25 AIII	ℓ=13330	2	51,3	108,8
	2	Ф 8 AI	ℓ= 480	31	0,20	
7КР133-3	1	Ф 28 AIII	ℓ=13330	2	64,4	135,0
	2	Ф 8 AI	ℓ= 480	31	0,20	
7КР133-4	1	Ф 32 AIII	ℓ=13330	2	84,1	174,4
	2	Ф 8 AI	ℓ= 480	31	0,20	
7КР133-5	1	Ф 32 AIII	ℓ=13330	2	84,1	176,4
	2	Ф 8 AI	ℓ= 480	41	0,20	

Арматура класса A-I и A-III по ГОСТ 5781-82

Инв. № подл. | Подпись и дата | Взам. инв. №

Нач. отд.	Бродский		1.424.1-9.2-69
Н. контр.	Савранский		
Гл. констр.	Савранский		
Разраб.	Кудричевская		Каркас 7КР133; 7КР133-1...7КР133-5
Провер.	Копина		Стадия: Р; Лист; Листов: 1
Исполн.	Кудричевская		ХАРЬКОВСКИЙ ПРОМСТРОЙНИИПРОЕКТ

7КР135 7КР135-1...7КР135-5 1-1

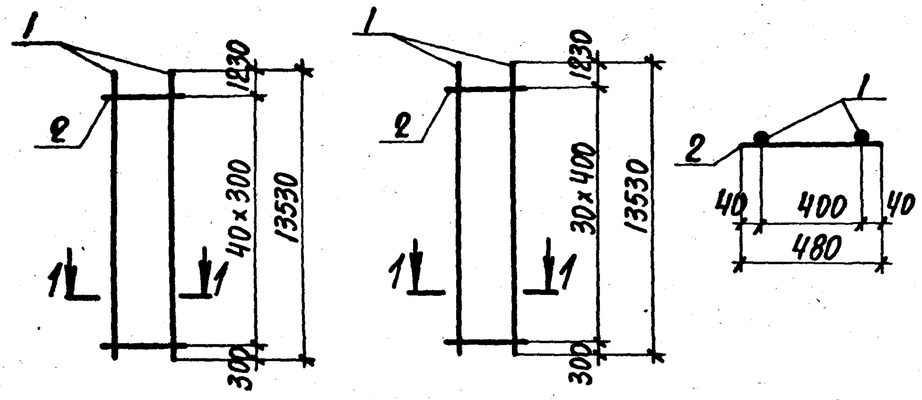

Марка каркаса	Поз.	Наименование	Кол.	Масса ед., кг	Общая масса, кг
7КР135	1	Ф18 AIII ℓ=13530	2	27,1	58,7
	2	Ф6 AI ℓ=480	41	0,11	
7КР135-1	1	Ф20 AIII ℓ=13530	2	33,4	70,2
	2	Ф6 AI ℓ=480	31	0,11	
7КР135-2	1	Ф22 AIII ℓ=13530	2	40,3	84,0
	2	Ф6 AI ℓ=480	31	0,11	
7КР135-3	1	Ф25 AIII ℓ=13530	2	52,1	110,4
	2	Ф8 AI ℓ=480	31	0,20	
7КР135-4	1	Ф28 AIII ℓ=13530	2	65,3	136,8
	2	Ф8 AI ℓ=480	31	0,20	
7КР135-5	1	Ф32 AIII ℓ=13530	2	85,4	177,0
	2	Ф8 AI ℓ=480	31	0,20	

Арматура класса A-I и A-III по ГОСТ 5781-82

Нач. отд.	Бродский		
Н. контр.	Савранский		
Гл. констр.	Савранский		
Разраб.	Кудричевская		
Провер.	Копина		
Исполн.	Кудричевская		

1.424.1-9.2-70

Каркас 7КР135; 7КР135-1... 7КР135-5

Стадия	Лист	Листов
Р		1

ХАРЬКОВСКИЙ ПРОМСТРОЙНИИПРОЕКТ

Инв. № подл. | Подпись и дата | Взам. инв. №

7КР139; 7КР139-1...7КР139-4 7КР139-5 1-1

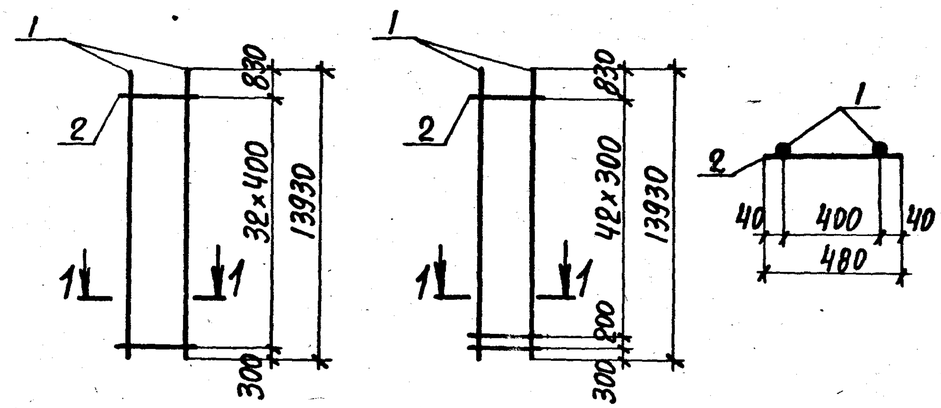

Марка каркаса	Поз.	Наименование	Кол.	Масса ед., кг	Общая масса, кг
7КР139	1	Ф20 AIII ℓ=13930	2	34,4	72,4
	2	Ф6 AI ℓ=480	33	0,11	
7КР139-1	1	Ф22 AIII ℓ'=13930	2	41,5	86,6
	2	Ф6 AI ℓ'=480	33	0,11	
7КР139-2	1	Ф25 AIII ℓ'=13930	2	53,6	113,8
	2	Ф8 AI ℓ'=480	33	0,20	
7КР139-3	1	Ф28 AIII ℓ'=13930	2	67,3	141,2
	2	Ф8 AI ℓ'=480	33	0,20	
7КР139-4	1	Ф32 AIII ℓ'=13930	2	87,9	182,4
	2	Ф8 AI ℓ'=480	33	0,20	
7КР139-5	1	Ф32 AIII ℓ'=13930	2	87,9	184,6
	2	Ф8 AI ℓ'=480	44	0,20	

Арматура класса A-I и A-III по ГОСТ 5781-82

Нач. отд.	Бродский		
Н. контр.	Савранский		
Гл. констр.	Савранский		
Разраб.	Кудричевская		
Провер.	Копина		
Исполн.	Кудричевская		

1.424.1-9.2-71

Каркас 7КР139; 7КР139-1.... 7КР139-5

Стадия	Лист	Листов
Р		1

ХАРЬКОВСКИЙ ПРОМСТРОЙНИИПРОЕКТ

Инв. № подл. | Подпись и дата | Взам. инв. №

7КР141

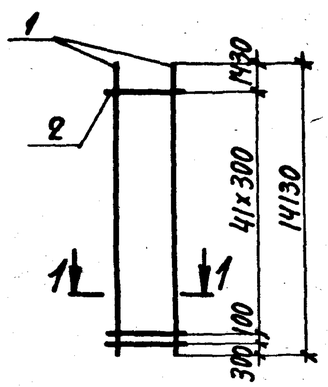

7КР141-1... 7КР141-5

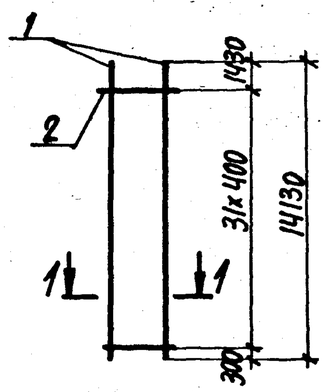

1-1

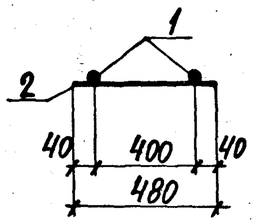

Марка каркаса	Поз.	Наименование		Кол.	Масса ед., кг	Общая масса, кг
7КР141	1	Ф18 AIII	ℓ=14130	2	28,3	61,3
	2	Ф6 AI	ℓ=480	43	0,11	
7КР141-1	1	Ф20 AIII	ℓ=14130	2	34,9	73,3
	2	Ф6 AI	ℓ=480	32	0,11	
7КР141-2	1	Ф22 AIII	ℓ=14130	2	42,1	87,7
	2	Ф6 AI	ℓ=480	32	0,11	
7КР141-3	1	Ф25 AIII	ℓ=14130	2	54,4	115,2
	2	Ф8 AI	ℓ=480	32	0,20	
7КР141-4	1	Ф28 AIII	ℓ=14130	2	68,2	142,8
	2	Ф8 AI	ℓ=480	32	0,20	
7КР141-5	1	Ф32 AIII	ℓ=14130	2	89,2	184,8
	2	Ф8 AI	ℓ=480	32	0,20	

Арматура класса A-I и A-III по ГОСТ 5781-82

Нач. отд.	Бродский		1.424.1-9.2-72
Н. контр.	Савранский		
Гл. констр.	Савранский		
Разраб.	Кудричевская		Каркас 7КР141; 7КР141-1... 7КР141-5
Проверил	К.опина		Стадия Р; Лист; Листов 1
Исполнил	Кудричевская		Харьковский Промстройниипроект

7КР145; 7КР145-1... 7КР145-4

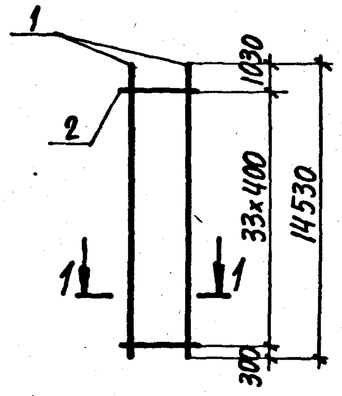

7КР145-5

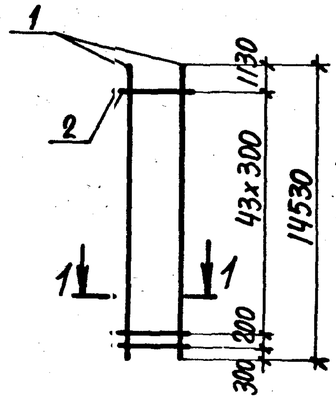

1-1

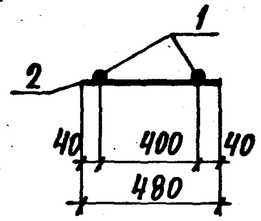

Марка каркаса	Поз.	Наименование		Кол.	Масса ед., кг	Общая масса, кг
7КР145	1	Ф20 AIII	ℓ=14530	2	35,9	75,5
	2	Ф6 AI	ℓ=480	34	0,11	
7КР145-1	1	Ф22 AIII	ℓ=14530	2	43,3	90,3
	2	Ф6 AI	ℓ=480	34	0,11	
7КР145-2	1	Ф25 AIII	ℓ=14530	2	55,9	118,6
	2	Ф8 AI	ℓ=480	34	0,20	
7КР145-3	1	Ф28 AIII	ℓ=14530	2	70,2	147,2
	2	Ф8 AI	ℓ=480	34	0,20	
7КР145-4	1	Ф32 AIII	ℓ=14530	2	91,7	190,2
	2	Ф8 AI	ℓ=480	34	0,20	
7КР145-5	1	Ф32 AIII	ℓ=14530	2	91,7	192,4
	2	Ф8 AI	ℓ=480	45	0,20	

Арматура класса A-I и A-III по ГОСТ 5781-82

Нач. отд.	Бродский		1.424.1-9.2-73
Н. контр.	Савранский		
Гл. констр.	Савранский		
Разраб.	Кудричевская		Каркас 7КР145; 7КР145-1... 7КР145-5
Проверил	К.опина		Стадия Р; Лист; Листов 1
Исполнил	Кудричевская		Харьковский Промстройниипроект

Инв. № подл. | Подпись и дата | Взам. инв. №

7КР147 7КР147-1... 7КР147-5 1-1

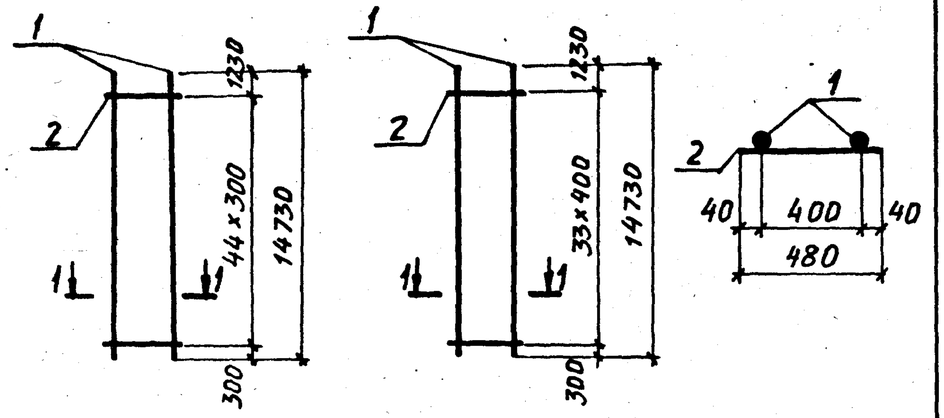

Марка каркаса	Поз.	Наименование		Кол.	Масса ед., кг	Общая масса, кг
7КР147	1	Ø18AIII	ℓ=14730	2	29,5	64,0
	2	Ø6AI	ℓ=480	45	0,11	
7КР147-1	1	Ø20AIII	ℓ=14730	2	36,4	76,5
	2	Ø6AI	ℓ=480	34	0,11	
7КР147-2	1	Ø22AIII	ℓ=14730	2	43,9	91,5
	2	Ø6AI	ℓ=480	34	0,11	
7КР147-3	1	Ø25AIII	ℓ=14730	2	56,7	120,2
	2	Ø8AI	ℓ=480	34	0,20	
7КР147-4	1	Ø28AIII	ℓ=14730	2	71,1	149,0
	2	Ø8AI	ℓ=480	34	0,20	
7КР147-5	1	Ø32AIII	ℓ=14730	2	92,9	192,6
	2	Ø8AI	ℓ=480	34	0,20	

Арматура класса А-I и А-III по ГОСТ 5781-82

Нач. отд.	Бродский		1.424.1-9. 2-74
Н. контр.	Савранский		
Гл. констр.	Савранский		
Разраб.	Кудричевская		Каркас 7КР147; 7КР147-1... 7КР147-5
Провер.	Копина		
Исполн.	Кудричевская		

Стадия	Лист	Листов
Р		1

Харьковский Промстройниипроект

Инв. № подл. | Подпись и дата | Взам. инв. №

7КР151; 7КР151-1...7КР151-4 7КР1151-5 1-1

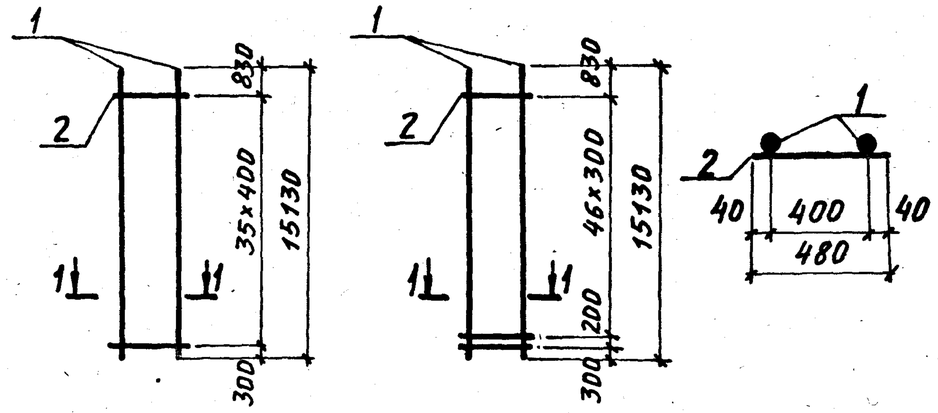

Марка каркаса	Поз.	Наименование		Кол.	Масса ед., кг	Общая масса, кг
7КР151	1	Ø20AIII	ℓ=15130	2	37,4	78,8
	2	Ø6AI	ℓ=480	36	0,11	
7КР151-1	1	Ø22AIII	ℓ=15130	2	45,1	94,2
	2	Ø6AI	ℓ=480	36	0,11	
7КР151-2	1	Ø25AIII	ℓ=15130	2	58,3	123,8
	2	Ø8AI	ℓ=480	36	0,20	
7КР151-3	1	Ø28AIII	ℓ=15130	2	73,1	153,4
	2	Ø8AIII	ℓ=480	36	0,20	
7КР151-4	1	Ø32AIII	ℓ=15130	2	95,5	198,2
	2	Ø8AI	ℓ=480	36	0,20	
7КР151-5	1	Ø32AIII	ℓ=15130	2	95,5	200,6
	2	Ø8AI	ℓ=480	48	0,20	

Арматура класса А-I и А-III по ГОСТ 5781-82

Нач. отд.	Бродский		1.424.1-9. 2-75
Н. контр.	Савранский		
Гл. констр.	Савранский		
Разраб.	Кудричевская		Каркас 7КР151; 7КР151-1... 7КР151-5
Провер.	Копина		
Исполн.	Кудричевская		

Стадия	Лист	Листов
Р		1

Харьковский Промстройниипроект

Инв. № подл. | Подпись и дата | Взам. инв. №

8КР117; 8КР117-1... 8КР117-3 — 8КР117-4; 8КР117-5 — 1-1

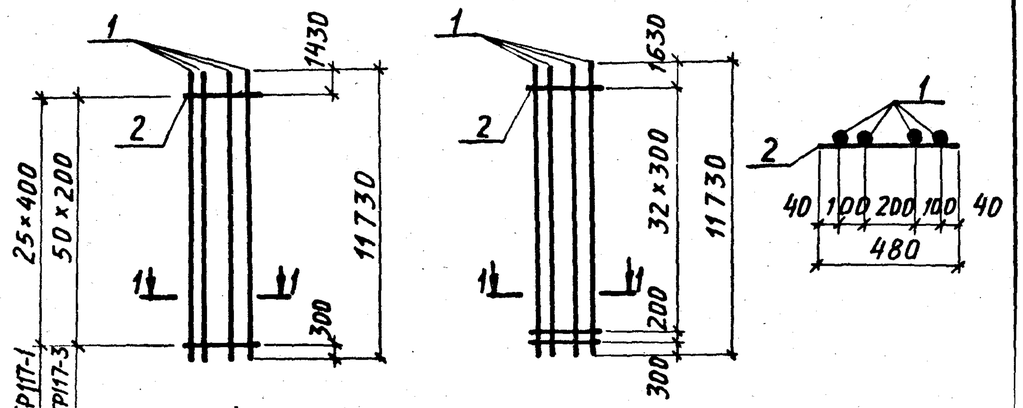

Марка каркаса	Поз.	Наименование	Кол.	Масса ед., кг	Общая масса, кг
8КР117	1	Ф20АIII ℓ=11730	4	29,0	119,0
	2	Ф6АI ℓ=480	26	0,11	
8КР117-1	1	Ф22АIII ℓ=11730	4	35,0	143,0
	2	Ф6АI ℓ=480	26	0,11	
8КР117-2	1	Ф25АIII ℓ=11730	4	45,2	191,0
	2	Ф8АI ℓ=480	51	0,20	
8КР117-3	1	Ф28АIII ℓ=11730	4	56,7	237,0
	2	Ф8АI ℓ=480	51	0,20	
8КР117-4	1	Ф32АIII ℓ=11730	4	74,0	302,8
	2	Ф8АI ℓ=480	34	0,20	
8КР117-5	1	Ф36АIII ℓ=11730	4	93,7	385,0
	2	Ф10АI ℓ=480	34	0,30	

Арматура класса А-I и А-III по ГОСТ 5781-82

Нач. отд.	Бродский		1.424.1-9.2-76
Н. контр.	Савранский		
Гл. констр.	Савранский		
Разраб.	Кудричевская		Каркас 8КР117; 8КР117-1...8КР117-5
Провер.	Копина		Стадия Р; Лист; Листов 1
Исполн.	Кудричевская		ХАРЬКОВСКИЙ ПРОМСТРОЙНИИПРОЕКТ

Инв. № подл. | Подпись и дата | Взам. инв. №

8КР121; 8КР121-1... 8КР121-4 — 8КР121-5; 8КР121-6 — 1-1

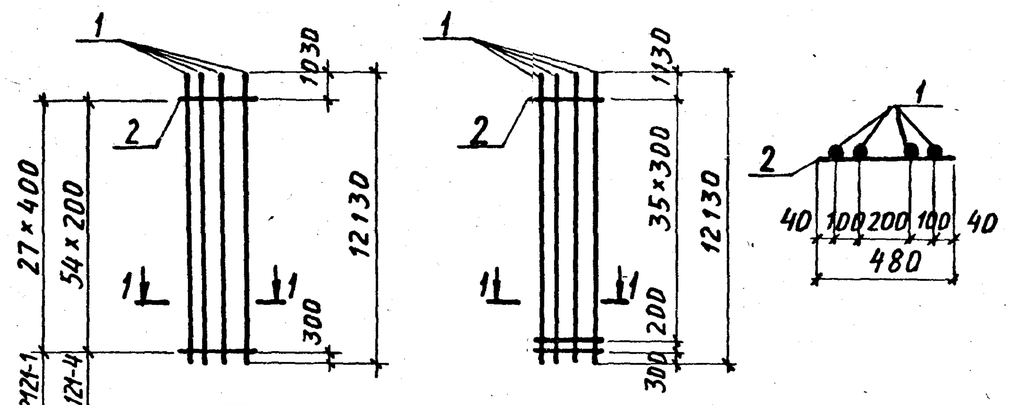

Марка каркаса	Поз.	Наименование	Кол.	Масса ед., кг	Общая масса, кг
8КР121	1	Ф20АIII ℓ=12130	4	30,0	123,1
	2	Ф6АI ℓ=480	28	0,11	
8КР121-1	1	Ф22АIII ℓ=12130	4	36,1	147,5
	2	Ф6АI ℓ=480	28	0,11	
8КР121-2	1	Ф22АIII ℓ=12130	4	36,1	150,5
	2	Ф6АI ℓ=480	55	0,11	
8КР121-3	1	Ф25АIII ℓ=12130	4	46,7	197,8
	2	Ф8АI ℓ=480	55	0,20	
8КР121-4	1	Ф28АIII ℓ=12130	4	58,6	245,4
	2	Ф8АI ℓ=480	55	0,20	
8КР121-5	1	Ф32АIII ℓ=12130	4	76,5	313,4
	2	Ф8АI ℓ=480	37	0,20	
8КР121-6	1	Ф36АIII ℓ=12130	4	96,9	398,7
	2	Ф10АII ℓ=480	37	0,30	

Арматура класса А-I и А-III по ГОСТ 5781-82

Нач. отд.	Бродский		1.424.1-9.2-77
Н. контр.	Савранский		
Гл. констр.	Савранский		
Разраб.	Кудричевская		Каркас 8КР121; 8КР121-1...8КР121-6
Провер.	Копина		Стадия Р; Лист; Листов 1
Исполн.	Кудричевская		ХАРЬКОВСКИЙ ПРОМСТРОЙНИИПРОЕКТ

Инв. № подл. | Подпись и дата | Взам. инв. №

8КР123; 8КР123-1... 8КР123-3 — 1 – 1

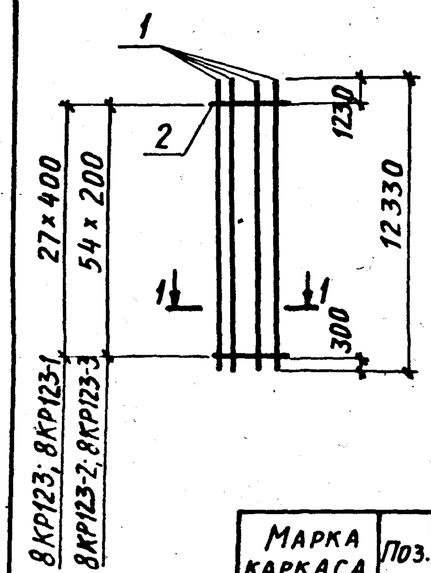

8КР123-4; 8КР123-5 — 1 – 1

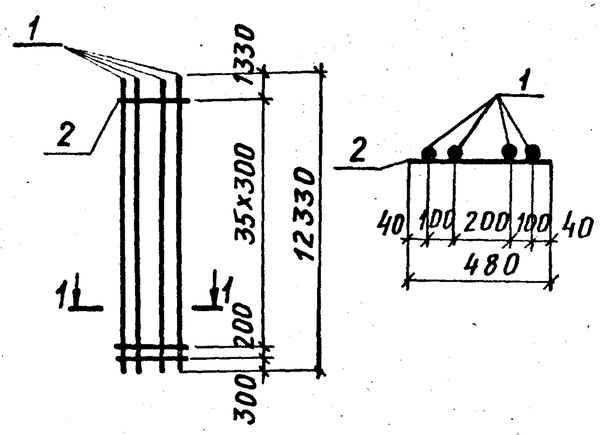

Марка каркаса	Поз.	Наименование	Кол.	Масса ед., кг	Общая масса, кг
8КР123	1	ф20АIII ℓ=12330	4	30,5	125,1
	2	ф6АI ℓ=480	28	0,11	
8КР123-1	1	ф22АIII ℓ=12330	4	36,7	149,0
	2	ф6АI ℓ=480	28	0,11	
8КР123-2	1	ф25АIII ℓ=12330	4	47,5	201,0
	2	ф8АI ℓ=480	55	0,20	
8КР123-3	1	ф28АIII ℓ=12330	4	59,6	249,4
	2	ф8АI ℓ=480	55	0,20	
8КР123-4	1	ф32АIII ℓ=12330	4	77,8	318,6
	2	ф8АI ℓ=480	37	0,20	
8КР123-5	1	ф36АIII ℓ=12330	4	98,5	405,1
	2	ф10АI ℓ=480	37	0,30	

Арматура класса А-I и А-III по ГОСТ 5781-82

Инв.№ подл. | Подпись и дата | Взам. инв.№

Нач. отд.	Бродский	
Н. контр.	Савранский	
Гл. констр.	Савранский	
Разраб.	Кудричевская	
Провер.	Копина	
Исполн.	Кудричевская	

1.424.1-9.2-78

Каркас 8КР123; 8КР123-1... 8КР123-5

Стадия	Лист	Листов
Р		1

ХАРЬКОВСКИЙ ПРОМСТРОЙНИИПРОЕКТ

8КР127; 8КР127-1... 8КР127-4 — 8КР127-5; 8КР127-6 — 1 – 1

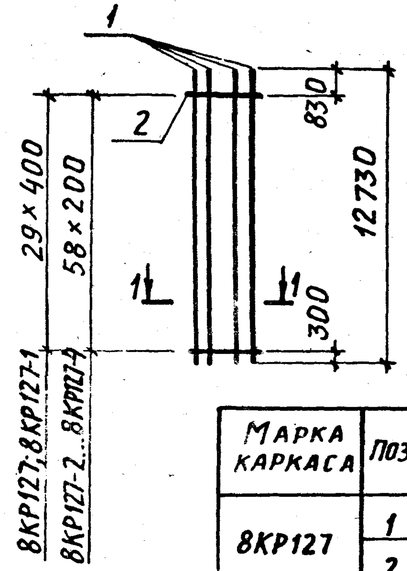

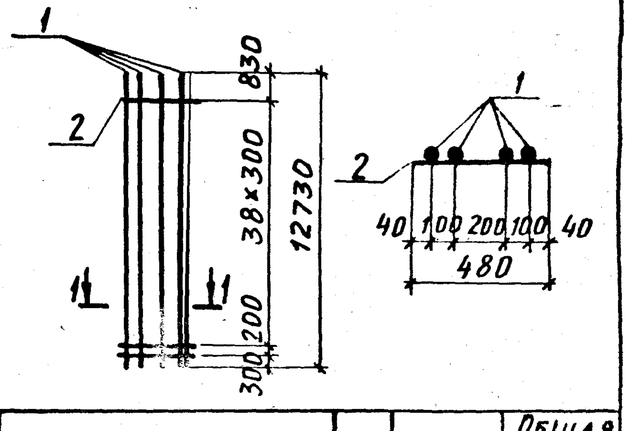

Марка каркаса	Поз.	Наименование	Кол.	Масса ед., кг	Общая масса, кг
8КР127	1	ф20АIII ℓ=12730	4	31,4	128,9
	2	ф6АI ℓ=480	30	0,11	
8КР127-1	1	ф22АIII ℓ=12730	4	37,9	154,9
	2	ф6АI ℓ=480	30	0,11	
8КР127-2	1	ф22АIII ℓ=12730	4	37,9	158,1
	2	ф6АI ℓ=480	59	0,11	
8КР127-3	1	ф25АIII ℓ=12730	4	49,0	207,8
	2	ф8АI ℓ=480	59	0,20	
8КР127-4	1	ф28АIII ℓ=12730	4	61,5	257,8
	2	ф8АI ℓ=480	59	0,20	
8КР127-5	1	ф32АIII ℓ=12730	4	80,3	329,2
	2	ф8АI ℓ=480	40	0,20	
8КР127-6	1	ф36АIII ℓ=12730	4	101,7	418,8
	2	ф10АI ℓ=480	40	0,30	

Арматура класса А-I и А-III по ГОСТ 5781-82

Инв.№ подл. | Подпись и дата | Взам. инв.№

Нач. отд.	Бродский	
Н. контр.	Савранский	
Гл. констр.	Савранский	
Разраб.	Кудричевская	
Провер.	Копина	
Исполн.	Кудричевская	

1.424.1-9.2-79

Каркас 8КР127; 8КР127-1... 8КР127-6

Стадия	Лист	Листов
Р		1

ХАРЬКОВСКИЙ ПРОМСТРОЙНИИПРОЕКТ

8КР129; 8КР129-1...8КР129-3 — 8КР129-4; 8КР129-5 — 1-1

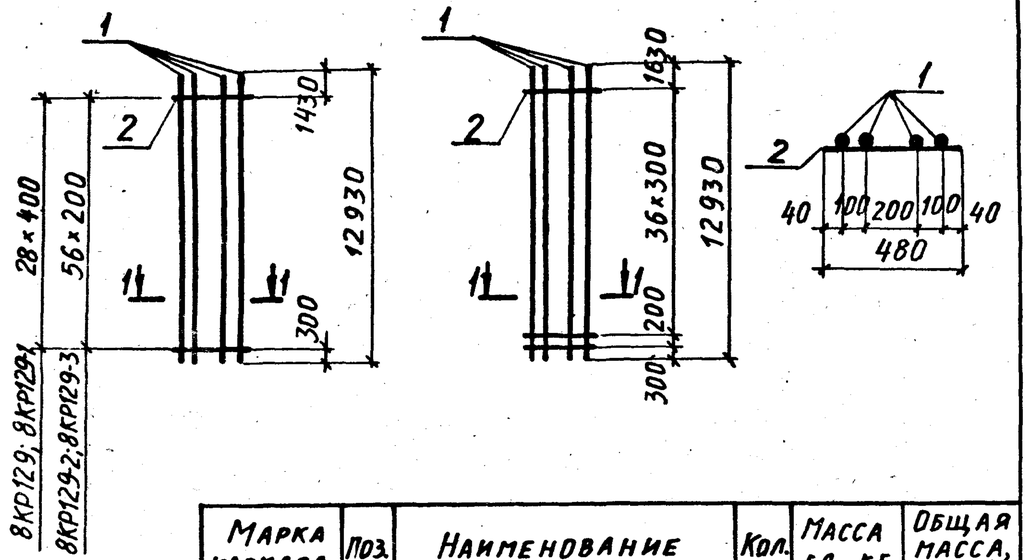

Марка каркаса	Поз.	Наименование		Кол.	Масса ед., кг	Общая масса, кг
8КР129	1	Ф 20 А III	ℓ = 12930	4	31,9	130,8
	2	Ф 6 А I	ℓ = 480	29	0,11	
8КР129-1	1	Ф 22 А III	ℓ = 12930	4	38,5	157,2
	2	Ф 6 А I	ℓ = 480	29	0,11	
8КР129-2	1	Ф 25 А III	ℓ = 12930	4	49,8	210,6
	2	Ф 8 А I	ℓ = 480	57	0,20	
8КР129-3	1	Ф 28 А III	ℓ = 12930	4	62,5	261,4
	2	Ф 8 А I	ℓ = 480	57	0,20	
8КР129-4	1	Ф 32 А III	ℓ = 12930	4	81,6	334,0
	2	Ф 8 А I	ℓ = 480	38	0,20	
8КР129-5	1	Ф 36 А III	ℓ = 12930	4	103,3	424,6
	2	Ф 10 А I	ℓ = 480	38	0,30	

Арматура класса А-I и А-III по ГОСТ 5781-82

Нач. отд.	Бродский		1.424.1-9.2-80
Н. контр.	Савранский		
Гл. констр.	Савранский		
Разраб.	Кудричевская		Каркас 8КР129; 8КР129-1...8КР129-5
Провер.	Копина		Стадия: Р; Лист: ; Листов: 1
Исполн.	Кудричевская		Харьковский Промстройниипроект

8КР133; 8КР133-1...8КР133-4 — 8КР133-5; 8КР133-6 — 1-1

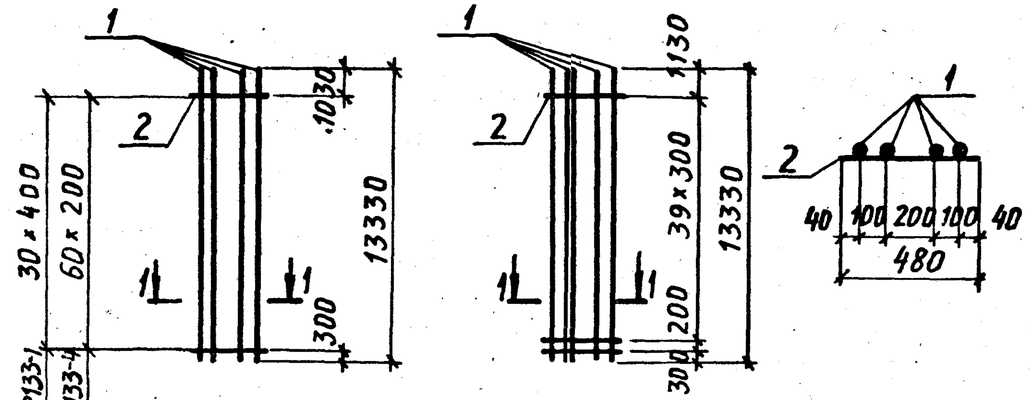

Марка каркаса	Поз.	Наименование		Кол.	Масса ед., кг	Общая масса, кг
8КР133	1	Ф 20 А III	ℓ = 13330	4	32,9	135,0
	2	Ф 6 А I	ℓ = 480	31	0,11	
8КР133-1	1	Ф 22 А III	ℓ = 13330	4	39,7	162,2
	2	Ф 6 А I	ℓ = 480	31	0,11	
8КР133-2	1	Ф 22 А III	ℓ = 13330	4	39,7	165,5
	2	Ф 6 А I	ℓ = 480	61	0,11	
8КР133-3	1	Ф 25 А III	ℓ = 13330	4	51,3	217,4
	2	Ф 8 А I	ℓ = 480	61	0,20	
8КР133-4	1	Ф 28 А III	ℓ = 13330	4	64,4	269,8
	2	Ф 8 А I	ℓ = 480	61	0,20	
8КР133-5	1	Ф 32 А III	ℓ = 13330	4	84,1	344,6
	2	Ф 8 А I	ℓ = 480	41	0,20	
8КР133-6	1	Ф 36 А III	ℓ = 13330	4	106,5	438,3
	2	Ф 10 А I	ℓ = 480	41	0,30	

Арматура класса А-II и А-III по ГОСТ 5781-82

Взам. инв. № | Подпись и дата | Инв. № подл.

Нач. отд.	Бродский		1.424.1-9.2-81
Н. контр.	Савранский		
Гл. констр.	Савранский		
Разраб.	Кудричевская		Каркас 8КР133; 8КР133-1... 8КР133-6
Провер.	Копина		Стадия: Р; Лист: ; Листов: 1
Исполн.	Кудричевская		Харьковский Промстройниипроект

8КР135; 8КР135-1...8КР135-3 — 8КР135-4; 8КР135-5 — 1-1

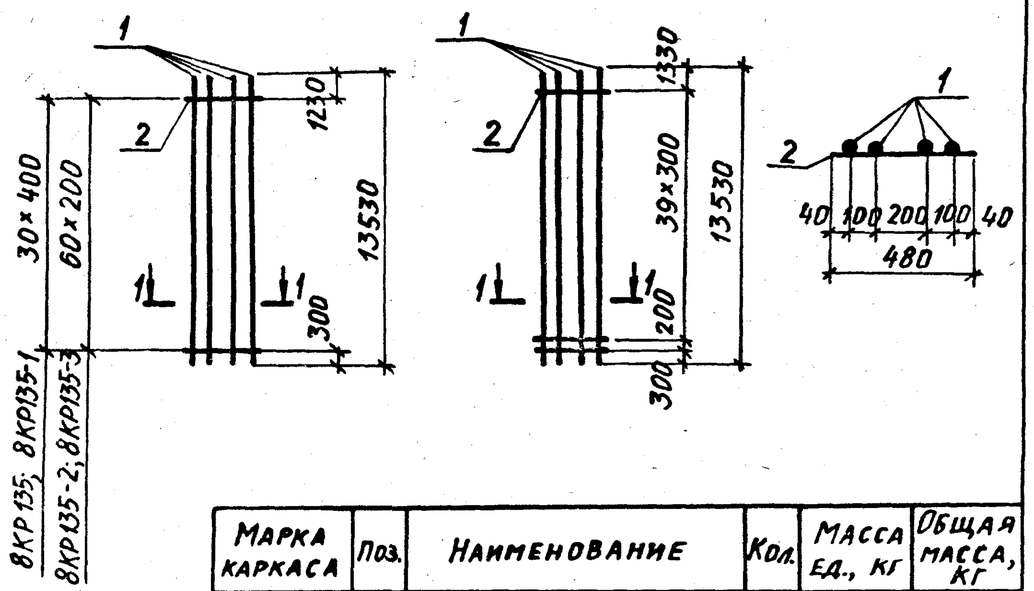

8КР135; 8КР135-1
8КР135-2; 8КР135-3

Марка каркаса	Поз.	Наименование		Кол.	Масса ед., кг	Общая масса, кг
8КР135	1	Ф20АIII	ℓ=13530	4	33,4	137,0
	2	Ф6АI	ℓ= 480	31	0,11	
8КР135-1	1	Ф22АIII	ℓ=13530	4	40,3	164,6
	2	Ф6АI	ℓ= 480	31	0,11	
8КР135-2	1	Ф25АIII	ℓ=13530	4	52,1	220,6
	2	Ф8АI	ℓ= 480	61	0,20	
8КР135-3	1	Ф28АIII	ℓ=13530	4	65,3	273,4
	2	Ф8АI	ℓ= 480	61	0,20	
8КР135-4	1	Ф32АIII	ℓ=13530	4	85,4	349,8
	2	Ф8АI	ℓ= 480	41	0,20	
8КР135-5	1	Ф36АIII	ℓ=13530	4	108,1	444,7
	2	Ф10АI	ℓ= 480	41	0,30	

Арматура класса А-I и А-III по ГОСТ 5781-82

Нач. отд.	Бродский		
Н. контр.	Савранский		
Гл. констр.	Савранский		
Разраб.	Кудричевская		
Исполн.	Копина		
Провер.	Кудричевская		

1.424.1-9.2-82

Каркас 8КР135; 8КР135-1...8КР135-5

Стадия	Лист	Листов
Р		1

ХАРЬКОВСКИЙ ПРОМСТРОЙНИИПРОЕКТ

Подпись и дата | Взам. инв. №

8КР139; 8КР139-1...8КР139-4 — 8КР139-5; 8КР139-6 — 1-1

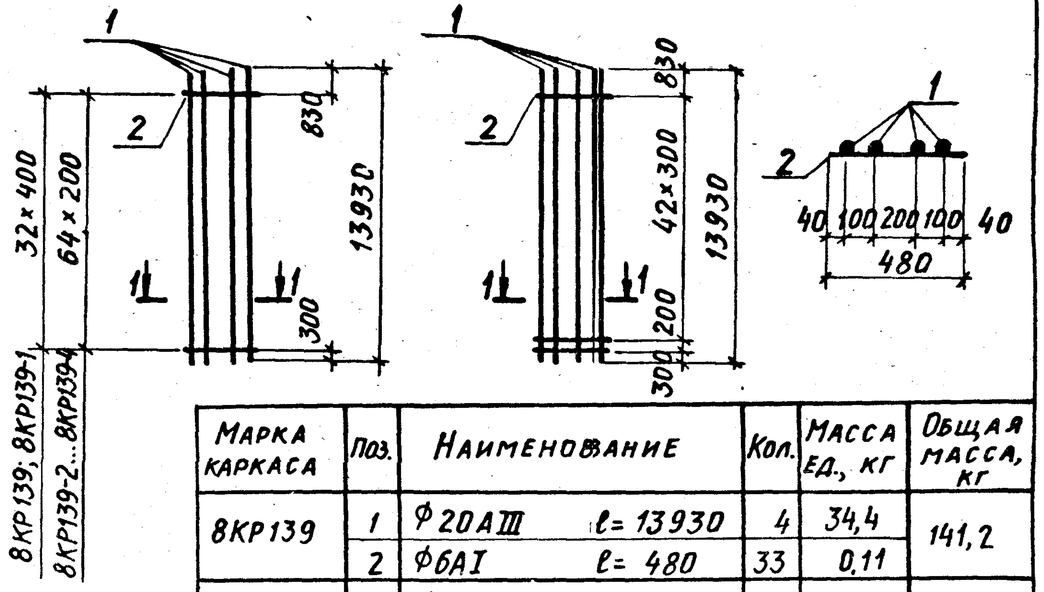

8КР139; 8КР139-1
8КР139-2...8КР139-4

Марка каркаса	Поз.	Наименование		Кол.	Масса ед., кг	Общая масса, кг
8КР139	1	Ф20АIII	ℓ= 13930	4	34,4	141,2
	2	Ф6АI	ℓ= 480	33	0,11	
8КР139-1	1	Ф22АIII	ℓ=13930	4	41,5	169,6
	2	Ф6АI	ℓ= 480	33	0,11	
8КР139-2	1	Ф22АIII	ℓ=13930	4	41,5	173,2
	2	Ф6АI	ℓ= 480	65	0,11	
8КР139-3	1	Ф25АIII	ℓ=13930	4	53,6	227,4
	2	Ф8АI	ℓ= 480	65	0,20	
8КР139-4	1	Ф28АIII	ℓ=13930	4	67,3	282,2
	2	Ф8АI	ℓ= 480	65	0,20	
8КР139-5	1	Ф32АIII	ℓ=13930	4	87,9	360,4
	2	Ф8АI	ℓ= 480	44	0,20	
8КР139-6	1	Ф36АIII	ℓ=13930	4	111,3	458,4
	2	Ф10АI	ℓ= 480	44	0,30	

Арматура класса А-I и А-III по ГОСТ 5781-82

Нач. отд.	Бродский		
Н. контр.	Савранский		
Гл. констр.	Савра		
Разраб.	Кудричев		
Провер.	Копина		
Исполн.	Кудричев		

1.424.1-9.2-83

Каркас 8КР139; 8КР139-1...8КР139-6

Стадия	Лист	Листов
Р		1

ХАРЬКОВСКИЙ ПРОМСТРОЙНИИПРОЕКТ

Инв. № подл. | Подпись и дата | Взам. инв. №

8КР141; 8КР141-1... 8КР141-3

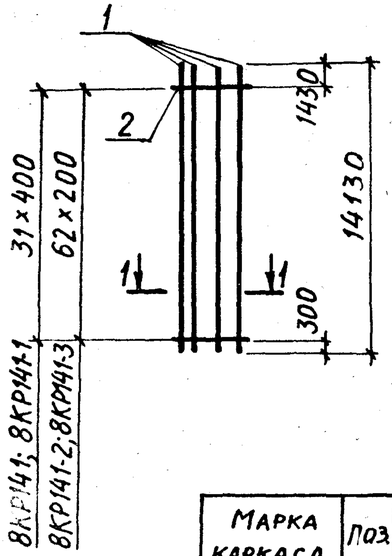

8КР141-4; 8КР141-5

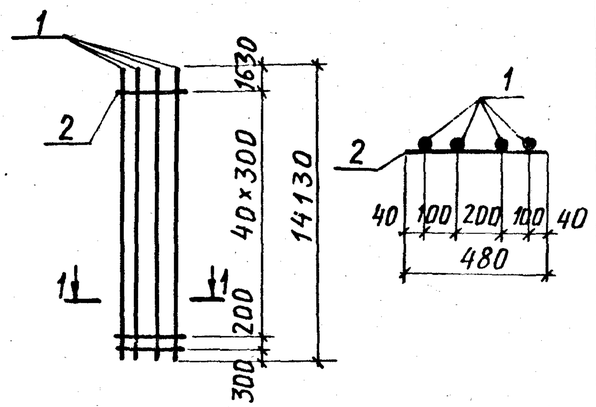

1-1

Марка каркаса	Поз.	Наименование		Кол.	Масса ед., кг	Общая масса, кг
8КР141	1	Ф20АIII	ℓ=14130	4	34,9	143,1
	2	Ф6АI	ℓ= 480	32	0,11	
8КР141-1	1	Ф22АIII	ℓ=14130	4	42,1	172,0
	2	Ф6АI	ℓ= 480	32	0,11	
8КР141-2	1	Ф25АIII	ℓ=14130	4	54,4	230,2
	2	Ф8АI	ℓ= 480	63	0.20	
8КР141-3	1	Ф28АIII	ℓ=14130	4	68,2	285,4
	2	Ф8АI	ℓ= 480	63	0.20	
8КР141-4	1	Ф32АIII	ℓ=14130	4	89,2	365,2
	2	Ф8АI	ℓ= 480	42	0,20	
8КР141-5	1	Ф36АIII	ℓ=14130	4	112,9	464,2
	2	Ф8АI	ℓ= 480	42	0,30	

Арматура класса А-I и А-III по ГОСТ 5781-82

Нач. отд.	Бродский		1.424.1-9.2-84
Н. контр.	Савранский		
Гл. констр.	Савранский		
Разраб.	Кудричевская		Каркас 8КР141; 8КР141-1...8КР141-5
Провер.	Копина		Стадия: Р; Лист: ; Листов: 1
Исполн.	Кудричевская		ХАРЬКОВСКИЙ ПРОМСТРОЙНИИПРОЕКТ

8КР145; 8КР145-1... 8КР145-4

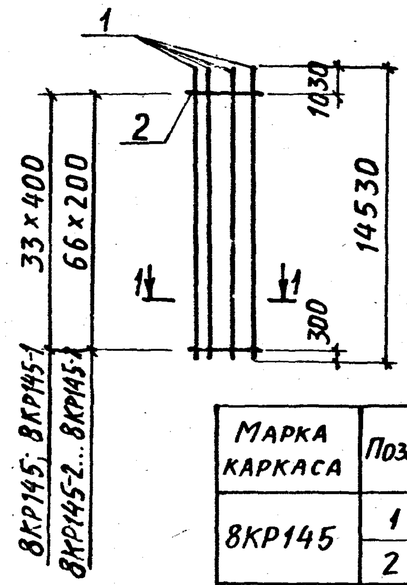

8КР145-5; 8КР145-6

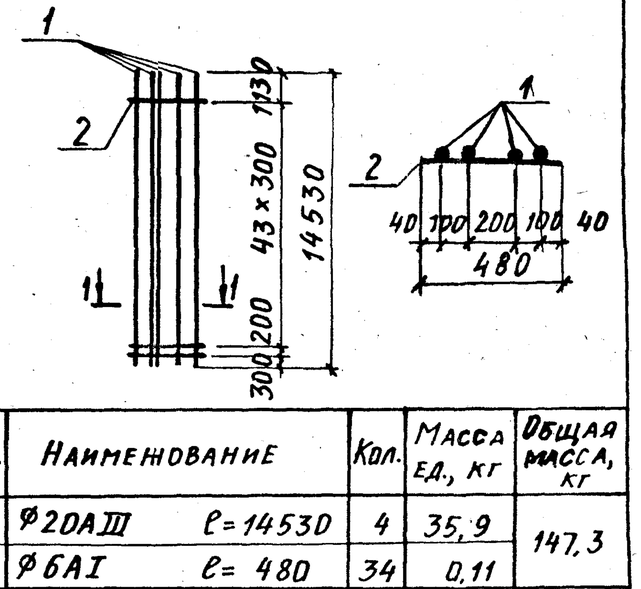

1-1

Марка каркаса	Поз.	Наименование		Кол.	Масса ед., кг	Общая масса, кг
8КР145	1	Ф20АIII	ℓ=14530	4	35,9	147,3
	2	Ф6АI	ℓ= 480	34	0,11	
8КР145-1	1	Ф22АIII	ℓ=14530	4	43,3	176,9
	2	Ф6АI	ℓ= 480	34	0,11	
8КР145-2	1	Ф22АIII	ℓ=14530	4	43,3	180,6
	2	Ф6АI	ℓ= 480	67	0,11	
8КР145-3	1	Ф25АIII	ℓ=14530	4	55,9	237,0
	2	Ф8АI	ℓ= 480	67	0.20	
8КР145-4	1	Ф28АIII	ℓ=14530	4	70,2	294,2
	2	Ф8АI	ℓ= 480	67	0.20	
8КР145-5	1	Ф32АIII	ℓ=14530	4	91,7	375,8
	2	Ф8АI	ℓ= 480	45	0.20	
8КР145-6	1	Ф36АIII	ℓ=14530	4	116,1	477,9
	2	Ф10АI	ℓ= 480	45	0.30	

Арматура класса А-I и А-III по ГОСТ 5781-82

Нач. отд.	Бродский		1.424.1-9.2-85
Н. контр.	Савранский		
Гл. констр.	Савранский		
Разраб.	Кудричевская		Каркас 8КР145; 8КР145-1...8КР145-6
Провер.	Копина		Стадия: Р; Лист: ; Листов: 1
Исполн.	Кудричевская		ХАРЬКОВСКИЙ ПРОМСТРОЙНИИПРОЕКТ

Инв. № подл. | Подпись и дата | Взам. инв. №

8КР147; 8КР147-1...8КР147-3 — 8КР147-4; 8КР147-5 — 1-1

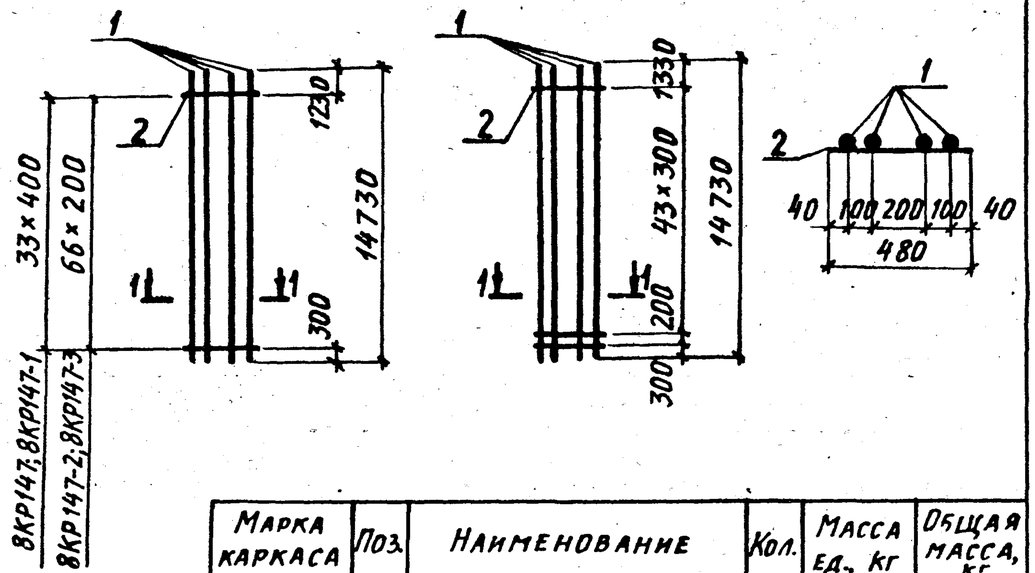

Марка каркаса	Поз.	Наименование		Кол.	Масса ед., кг	Общая масса, кг
8КР147	1	Ф 20 А III	ℓ=14730	4	36,4	149,3
	2	Ф 6 А I	ℓ= 480	34	0,11	
8КР147-1	1	Ф 22 А III	ℓ=14730	4	43,9	179,3
	2	Ф 6 А I	ℓ= 480	34	0,11	
8КР147-2	1	Ф 25 А III	ℓ=14730	4	56,7	240,2
	2	Ф 8 А I	ℓ= 480	67	0,20	
8КР147-3	1	Ф 28 А III	ℓ=14730	4	71,1	297,8
	2	Ф 8 А I	ℓ= 480	67	0,20	
8КР147-4	1	Ф 32 А III	ℓ=14730	4	92,9	380,6
	2	Ф 8 А I	ℓ= 480	45	0,20	
8КР147-5	1	Ф 36 А III	ℓ=14730	4	117,7	484,3
	2	Ф 10 А I	ℓ= 480	45	0,30	

Арматура класса А-I и А-III по ГОСТ 5781-82

Нач. отд.	Бродский		1.424.1-9.2-86
Н. контр.	Савранский		
Гл. констр.	Савранский		
Разраб.	Кудричевская		Каркас 8КР147; 8КР147-1...8КР147-5
Провер.	Копина		Стадия: Р; Лист: ; Листов: 1
Исполн.	Кудричевская		Харьковский промстройниипроект

Инв. № подл. | Подпись и дата | Взам. инв. №

8КР151; 8КР151-1...8КР151-4 — 8КР151-5; 8КР151-6 — 1-1

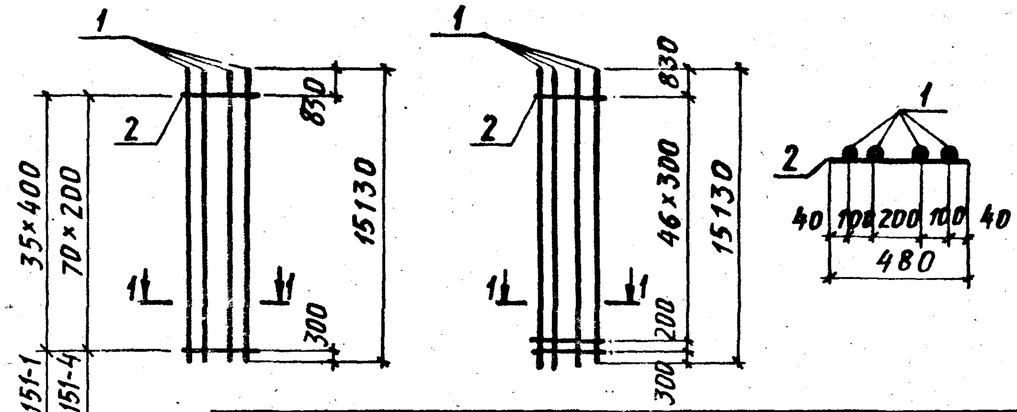

Марка каркаса	Поз.	Наименование		Кол.	Масса ед., кг	Общая масса, кг
8КР151	1	Ф 20 А III	ℓ=15130	4	37,4	153,6
	2	Ф 6 А I	ℓ= 480	36	0,11	
8КР151-1	1	Ф 22 А III	ℓ=15130	4	45,1	184,4
	2	Ф 6 А I	ℓ= 480	36	0,11	
8КР151-2	1	Ф 22 А III	ℓ=15130	4	45,1	188,2
	2	Ф 6 А I	ℓ= 480	71	0,11	
8КР151-3	1	Ф 25 А III	ℓ=15130	4	58,3	247,4
	2	Ф 8 А I	ℓ= 480	71	0,20	
8КР151-4	1	Ф 28 А III	ℓ=15130	4	73,1	306,6
	2	Ф 8 А I	ℓ= 480	71	0,20	
8КР151-5	1	Ф 32 А III	ℓ=15130	4	95,5	391,6
	2	Ф 8 А I	ℓ= 480	48	0,20	
8КР151-6	1	Ф 36 А III	ℓ=15130	4	120,9	498,0
	2	Ф 10 А I	ℓ= 480	48	0,30	

Арматура класса А-I и А-III по ГОСТ 5781-82

Нач. отд.	Бродский		1.424.1-9.2-87
Н. контр.	Савранский		
Гл. констр.	Савранский		
Разраб.	Кудричевская		Каркас 8КР151; 8КР151-1....8КР151-6
Провер.	Копина		Стадия: Р; Лист: ; Листов: 1
Исполн.	Кудричевская		Харьковский промстройниипроект

Инв. № подл. | Подпись и дата | Взам. инв. №

9КР117; 9КР117-1 — 9КР117-2; 9КР117-3 — 1-1

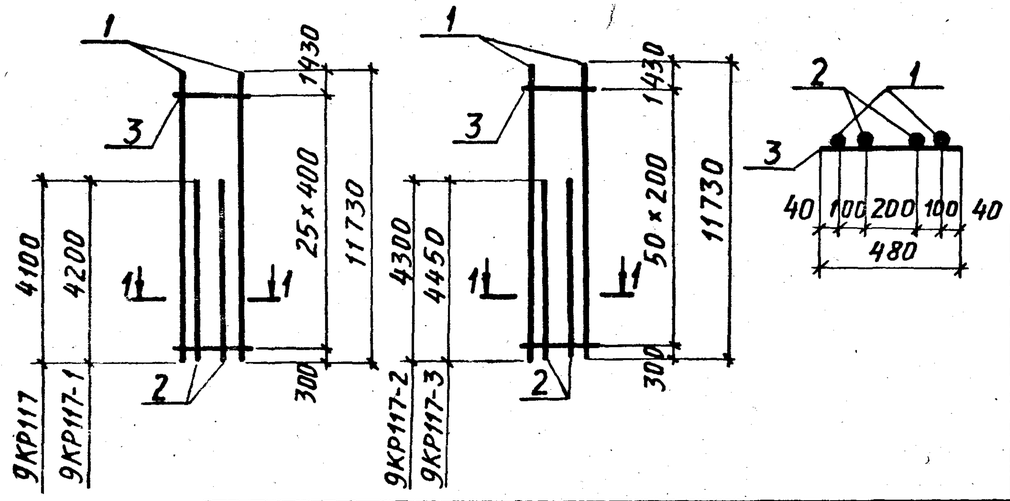

Марка каркаса	Поз.	Наименование		Кол.	Масса ед., кг	Общая масса, кг
9КР117	1	Ф20АIII	ℓ=11730	2	29,0	81,1
	2	Ф20АIII	ℓ= 4100	2	10,1	
	3	Ф6АI	ℓ= 480	26	0,11	
9КР117-1	1	Ф22АIII	ℓ=11730	2	35,0	97,9
	2	Ф22АIII	ℓ= 4200	2	12,5	
	3	Ф6I	ℓ= 480	26	0,11	
9КР117-2	1	Ф25АIII	ℓ=11730	2	45,2	133,8
	2	Ф25АIII	ℓ= 4300	2	16,6	
	3	Ф8АI	ℓ= 480	51	0,20	
9КР117-3	1	Ф28АIII	ℓ=11730	2	56,7	166,6
	2	Ф28АIII	ℓ= 4450	2	21,5	
	3	Ф8АI	ℓ= 480	51	0,20	

Арматура класса А-I и А-III по ГОСТ 5781-82

Нач. отд.	Бродский		1.424.1-9.2-88
Н. контр.	Савранский		
Гл. констр.	Савранский		
Разраб.	Кудричевская		Каркас 9КР117; 9КР117-1...9КР117-3
Провер.	Копина		Стадия Р; Лист; Листов 1
Исполн.	Кудричевская		ХАРЬКОВСКИЙ ПРОМСТРОЙНИИПРОЕКТ

9КР117-4 — 9КР121; 9КР121-1 — 1-1

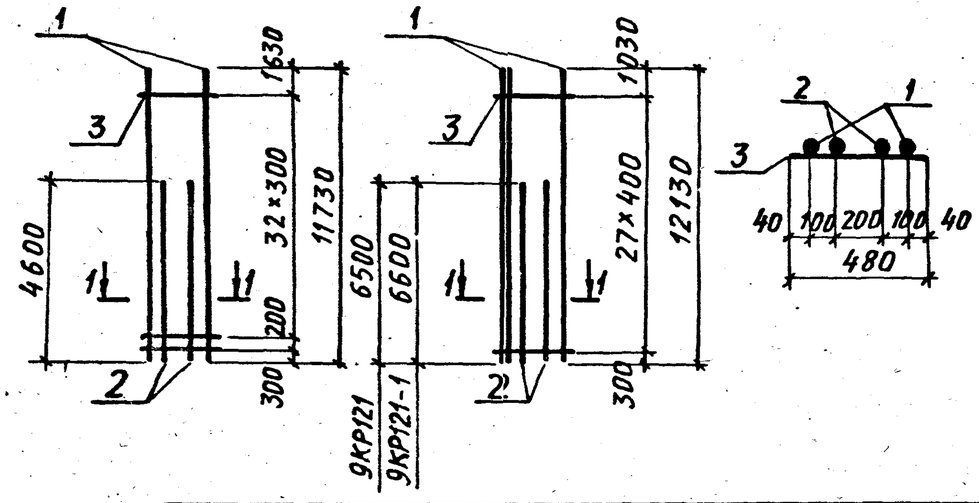

Марка каркаса	Поз.	Наименование		Кол.	Масса ед., кг	Общая масса, кг
9КР117-4	1	Ф32АIII	ℓ=11730	2	74,0	212,8
	2	Ф32АIII	ℓ= 4600	2	29,0	
	3	Ф8АI	ℓ= 480	34	0,20	
9КР121	1	Ф20АIII	ℓ=12130	2	30,0	95,3
	2	Ф20АIII	ℓ= 6500	2	16,1	
	3	Ф6АI	ℓ= 480	28	0,11	
9КР121-1	1	Ф22АIII	ℓ=12130	2	36,1	114,7
	2	Ф22АIII	ℓ= 6600	2	19,7	
	3	Ф6АI	ℓ= 480	28	0,11	

Арматура класса А-I и А-III по ГОСТ 5781-82

Нач. отд.	Бродский		1.424.1-9.2-89
Н. контр.	Савранский		
Гл. констр.	Савранский		
Разраб.	Кудричевская		Каркас 9КР117-4; 9КР121; 9КР121-1
Провер.	Копина		Стадия Р; Лист; Листов 1
Исполн.	Кудричевская		ХАРЬКОВСКИЙ ПРОМСТРОЙНИИПРОЕКТ

Взам. инв. № | Подпись и дата | Инв. № подл.

9КР121-2... 9КР121-4

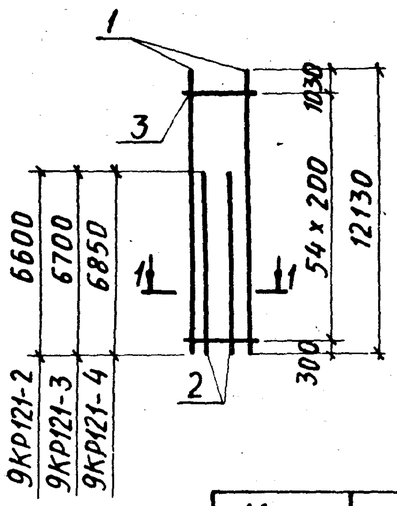

9КР121-5

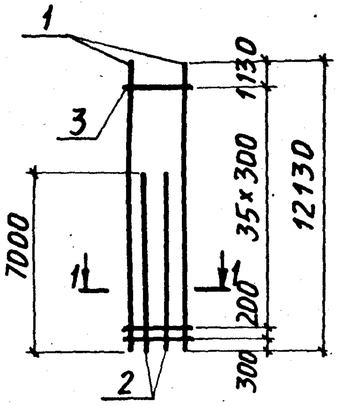

1-1

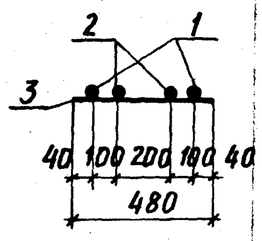

Марка каркаса	Поз.	Наименование		Кол.	Масса ед., кг	Общая масса, кг
9КР121-2	1	Ф 22 AIII	ℓ=12130	2	36,1	117,7
	2	Ф 22 AIII	ℓ= 6600	2	19,7	
	3	Ф 6 AI	ℓ= 480	55	0,11	
9КР121-3	1	Ф 25 AIII	ℓ=12130	2	46,7	156,0
	2	Ф 25 AIII	ℓ= 6700	2	25,8	
	3	Ф 8 AI	ℓ= 480	55	0,20	
9КР121-4	1	Ф 28 AIII	ℓ=12130	2	58,6	194,4
	2	Ф 28 AIII	ℓ= 6850	2	33,1	
	3	Ф 8 AI	ℓ= 480	55	0,20	
9КР121-5	1	Ф 32 AIII	ℓ=12130	2	76,5	248,8
	2	Ф 32 AIII	ℓ= 7000	2	44,2	
	3	Ф 8 AI	ℓ= 480	37	0,20	

Арматура класса А-I и А-III по ГОСТ 5781-82

Нач. отд.	Бродский		1.424.1-9.2-90
Н. контр.	Савранский		
Гл. констр.	Савранский		
Разраб.	Кудричевская		Каркас 9КР121-2... 9КР121-5
Провер.	Колина		Стадия Р; Лист; Листов 1
Исполн.	Кудричевская		ХАРЬКОВСКИЙ ПРОМСТРОЙНИИПРОЕКТ

Подпись и дата | Взам. инв. №

9КР123; 9КР123-1

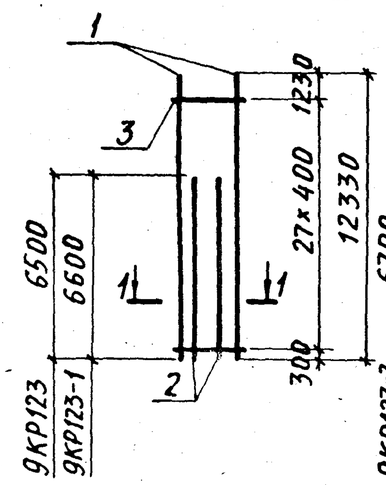

9КР123-2; 9КР123-3

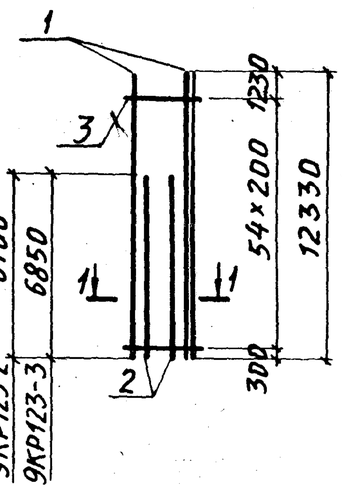

1-1

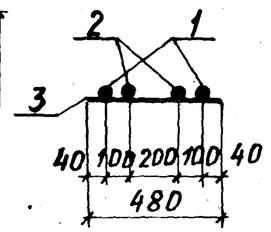

Марка каркаса	Поз.	Наименование		Кол.	Масса ед., кг	Общая масса, кг
9КР123	1	Ф 20 AIII	ℓ= 12330	2	30,5	96,3
	2	Ф 20 AIII	ℓ= 6500	2	16,1	
	3	Ф 6 AI	ℓ= 480	28	0,11	
9КР123-1	1	Ф 22 AIII	ℓ= 12330	2	36,7	115,9
	2	Ф 22 AIII	ℓ= 6600	2	19,7	
	3	Ф 6 AI	ℓ= 480	28	0,11	
9КР123-2	1	Ф 25 AIII	ℓ= 12330	2	47,5	157,6
	2	Ф 25 AIII	ℓ= 6700	2	25,8	
	3	Ф 8 AI	ℓ= 480	55	0,20	
9КР123-3	1	Ф 28 AIII	ℓ= 12330	2	59,6	196,4
	2	Ф 28 AIII	ℓ= 6850	2	33,1	
	3	Ф 8 AI	ℓ= 480	55	0,20	

Арматура класса А-I и А-III по ГОСТ 5781-82

Нач. отд.	Бродский		1.424.1-9.2-91
Н. контр.	Савранский		
Гл. констр.	Савранский		
Разраб.	Кудричевская		Каркас 9КР123; 9КР123-1...9КР123-3
Провер.	Колина		Стадия Р; Лист; Листов 1
Исполн.	Кудричевская		ХАРЬКОВСКИЙ ПРОМСТРОЙНИИПРОЕКТ

Инв. № подл. | Подпись и дата | Взам. инв. №

9КР117; 9КР117-1 — 9КР117-2; 9КР117-3 — 1-1

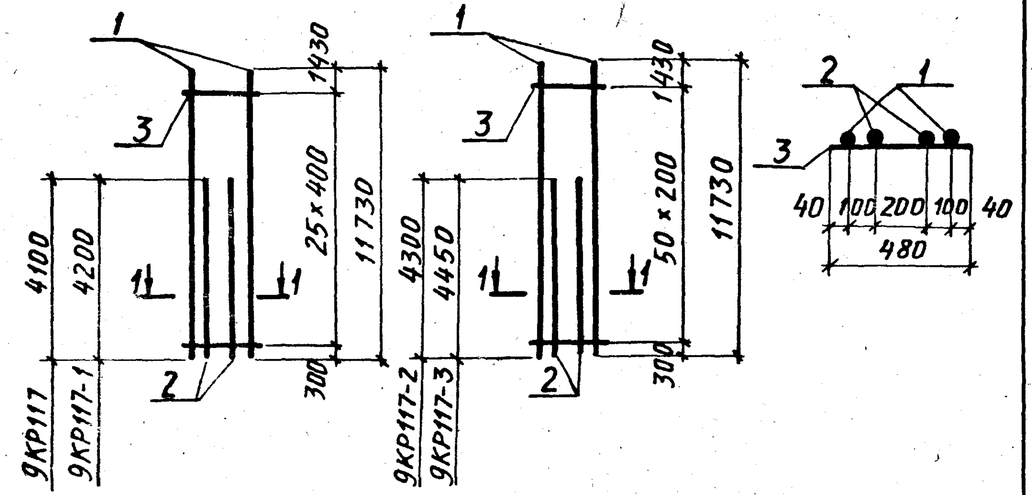

Марка каркаса	Поз.	Наименование	Кол.	Масса ед., кг	Общая масса, кг
9КР117	1	Ø20AIII ℓ=11730	2	29,0	81,1
	2	Ø20AIII ℓ= 4100	2	10,1	
	3	Ø6AI ℓ= 480	26	0,11	
9КР117-1	1	Ø22AIII ℓ=11730	2	35,0	97,9
	2	Ø22AIII ℓ= 4200	2	12,5	
	3	Ø6I ℓ= 480	26	0,11	
9КР117-2	1	Ø25AIII ℓ=11730	2	45,2	133,8
	2	Ø25AIII ℓ= 4300	2	16,6	
	3	Ø8AI ℓ= 480	51	0,20	
9КР117-3	1	Ø28AIII ℓ=11730	2	56,7	166,6
	2	Ø28AIII ℓ= 4450	2	21,5	
	3	Ø8AI ℓ= 480	51	0,20	

Арматура класса А-I и А-III по ГОСТ 5781-82

Нач. отд.	Бродский		1.424.1-9.2-88	
Н. контр.	Савранский			
Гл. констр.	Савранский			
Разраб.	Кудрявская		Каркас 9КР117; 9КР117-1...9КР117-3	Стадия: Р; Лист: ; Листов: 1
Провер.	Копина			ХАРЬКОВСКИЙ ПРОМСТРОЙНИИПРОЕКТ
Исполн.	Кудрявская			

9КР117-4 — 9КР121; 9КР121-1 — 1-1

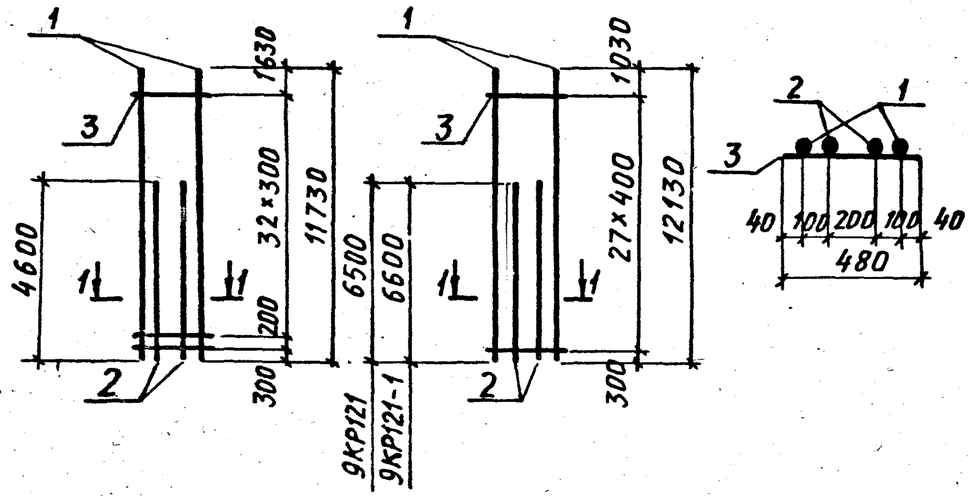

Марка каркаса	Поз.	Наименование	Кол.	Масса ед., кг	Общая масса, кг
9КР117-4	1	Ø32AIII ℓ=11730	2	74,0	212,8
	2	Ø32AIII ℓ= 4600	2	29,0	
	3	Ø8AI ℓ= 480	34	0,20	
9КР121	1	Ø20AIII ℓ=12130	2	30,0	95,3
	2	Ø20AIII ℓ= 6500	2	16,1	
	3	Ø6AI ℓ= 480	28	0,11	
9КР121-1	1	Ø22AIII ℓ=12130	2	36,1	114,7
	2	Ø22AIII ℓ= 6600	2	19,7	
	3	Ø6AI ℓ= 480	28	0,11	

Арматура класса А-II и А-III по ГОСТ 5781-82

Нач. отд.	Бродский		1.424.1-9.2-89	
Н. контр.	Савранский			
Гл. констр.	Савранский			
Разраб.	Кудрявская		Каркас 9КР117-4; 9КР121; 9КР121-1	Стадия: Р; Лист: ; Листов: 1
Провер.	Копина			ХАРЬКОВСКИЙ ПРОМСТРОЙНИИПРОЕКТ
Исполн.	Кудрявская			

Инв. № подл. | Подпись и дата | Взам. инв. №

9КР129; 9КР129-1 — 9КР129-2; 9КР129-3 — 1-1

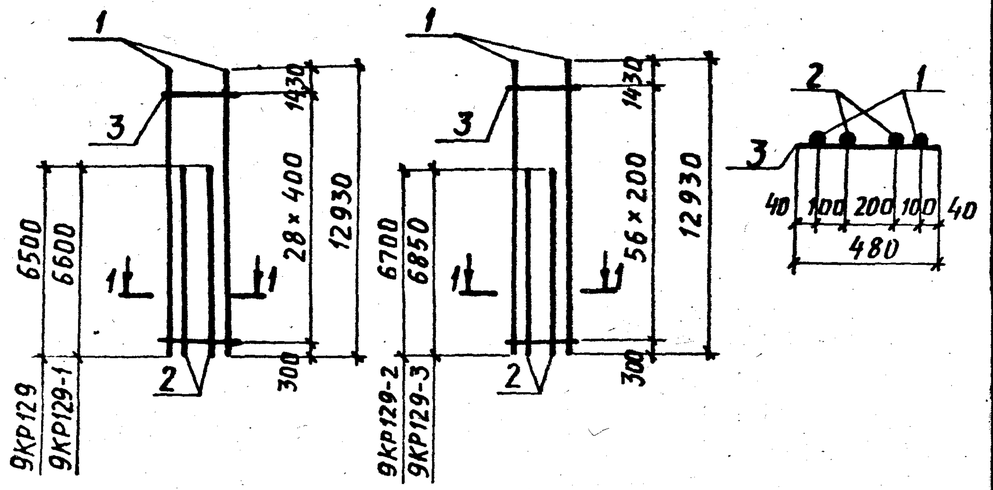

Марка каркаса	Поз.	Наименование		Кол.	Масса ед., кг	Общая масса, кг
9КР129	1	Ø20AIII	ℓ=12930	2	31,9	99,2
	2	Ø20AIII	ℓ=6500	2	16,1	
	3	Ø6AI	ℓ=480	29	0,11	
9КР129-1	1	Ø22AIII	ℓ=12930	2	38,5	119,6
	2	Ø22AIII	ℓ=6600	2	19,7	
	3	Ø6AI	ℓ=480	29	0,11	
9КР129-2	1	Ø25AIII	ℓ=12930	2	49,8	162,6
	2	Ø25AIII	ℓ=6700	2	25,8	
	3	Ø8AI	ℓ=480	57	0,20	
9КР129-3	1	Ø28AIII	ℓ=12930	2	62,5	202,6
	2	Ø28AIII	ℓ=6850	2	33,1	
	3	Ø8AI	ℓ=480	57	0,20	

Арматура класса А-I и А-III по ГОСТ 5781-82

Нач. отд.	Бродский		1.424.1-9.2-94
Н. контр.	Савранский		
Гл. констр.	Савранский		
Разраб.	Кудричевская		Каркас 9КР129; 9КР129-1... 9КР129-3
Провер.	Копина		Стадия: Р; Лист; Листов: 1
Исполн.	Кудричевская		ХАРЬКОВСКИЙ ПРОМСТРОЙНИИПРОЕКТ

Инв. № подл. | Подпись и дата | Взам. инв. №

9КР129-4 — 9КР133; 9КР133-1 — 1-1

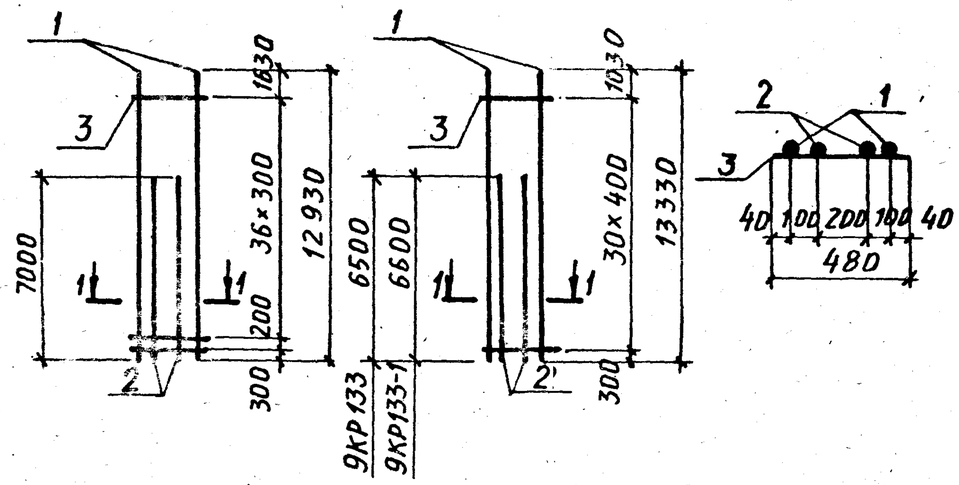

Марка каркаса	Поз.	Наименование		Кол.	Масса ед., кг	Общая масса, кг
9КР129-4	1	Ø32AIII	ℓ=12930	2	81,6	259,2
	2	Ø32AIII	ℓ=7000	2	44,2	
	3	Ø8AI	ℓ=480	38	0,20	
9КР133	1	Ø20AIII	ℓ=13330	2	32,9	101,4
	2	Ø22AIII	ℓ=6500	2	16,1	
	3	Ø6AI	ℓ=480	31	0,11	
9КР133-1	1	Ø22AIII	ℓ=13330	2	39,7	122,2
	2	Ø22AIII	ℓ=6600	2	19,7	
	3	Ø6AI	ℓ=480	31	0,11	

Арматура класса А-I и А-III по ГОСТ 5781-82

Нач. отд.	Бродский		1.424.1-9.2-95
Н. контр.	Савранский		
Гл. констр.	Савранский		
Разраб.	Кудричевская		Каркас 9КР129-4; 9КР133; 9КР133-1
Провер.	Копина		Стадия: Р; Лист; Листов: 1
Исполн.	Кудричевская		ХАРЬКОВСКИЙ ПРОМСТРОЙНИИПРОЕКТ

Инв. № подл. | Подпись и дата | Взам. инв. №

9КР123-4

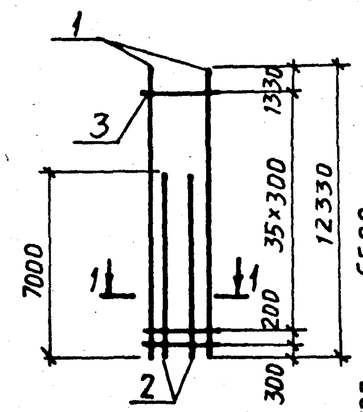

9КР127; 9КР127-1

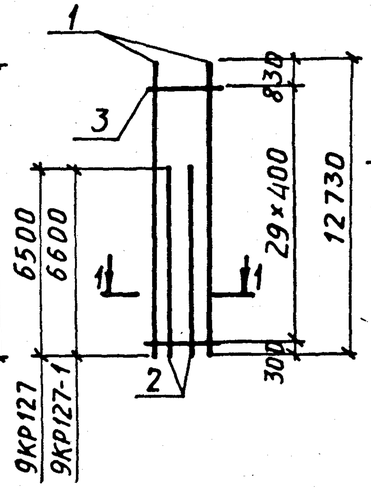

1-1

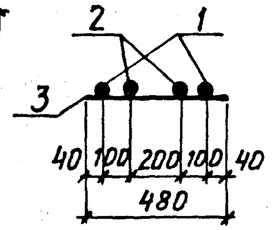

Марка каркаса	Поз.	Наименование		Кол.	Масса ед., кг	Общая масса, кг
9КР123-4	1	⌀32AIII	ℓ= 12330	2	77,8	251,4
	2	⌀32AIII	ℓ= 7000	2	44,2	
	3	⌀8AI	ℓ= 480	37	0.20	
9КР127	1	⌀20AIII	ℓ= 12730	2	31,4	98,3
	2	⌀20AIII	ℓ= 6500	2	16,1	
	3	⌀6AI	ℓ= 480	30	0,11	
9КР127-1	1	⌀22AIII	ℓ=12730	2	37,9	118,5
	2	⌀22AIII	ℓ= 6600	2	19,7	
	3	⌀6AI	ℓ= 480	30	0,11	

Арматура класса А-I и А-III по ГОСТ 5781-82

Нач. отд.	Бродский		1.424.1-9.2-92
Н. контр.	Савранский		
Гл. констр.	Савранский		
Разраб.	Кудричевская		Каркас 9КР123-4; 9КР127; 9КР127-1
Провер.	Копина		Стадия Р; Лист; Листов 1
Исполн.	Кудричевская		Харьковский Промстройниипроект

9КР127-2... 9КР127-4

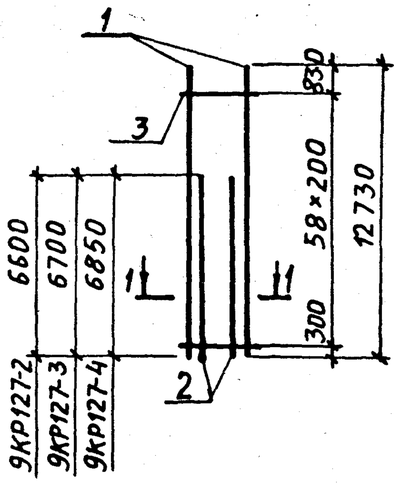

9КР127-5

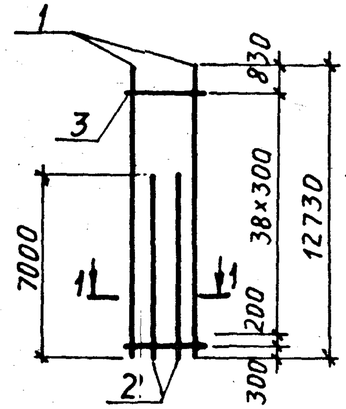

1-1

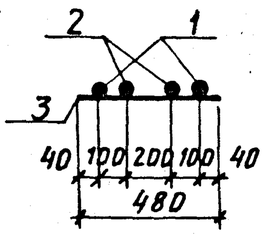

Марка каркаса	Поз.	Наименование		Кол.	Масса ед., кг	Общая масса, кг
9КР127-2	1	⌀22AIII	ℓ= 12730	2	37,9	121,7
	2	⌀22AIII	ℓ= 6600	2	19,7	
	3	⌀6AI	ℓ= 480	59	0.11	
9КР127-3	1	⌀25AIII	ℓ= 12730	2	49,0	161,4
	2	⌀25AIII	ℓ= 6700	2	25,8	
	3	⌀8AI	ℓ= 480	59	0,20	
9КР127-4	1	⌀28AIII	ℓ= 12730	2	61,5	201,0
	2	⌀28AIII	ℓ= 6850	2	33,1	
	3	⌀8AI	ℓ= 480	59	0.20	
9КР127-5	1	⌀32AIII	ℓ=12730	2	80,3	257,0
	2	⌀32AIII	ℓ= 7000	2	44,2	
	3	⌀8AI	ℓ= 480	40	0,20	

Арматура класса А-I и А-III по ГОСТ 5781-82

Нач. отд.	Бродский		1.424.1-9.2-93
Н. контр.	Савранский		
Гл. констр.	Савранский		
Разраб.	Кудричевская		Каркас 9КР127-2.... 9КР127-5
Провер.	Копина		Стадия Р; Лист; Листов 1
Исполн.	Кудричевская		Харьковский Промстройниипроект

Взам. инв. № | Подпись и дата | Инв. № подл.

9КР133-2, 9КР133-4

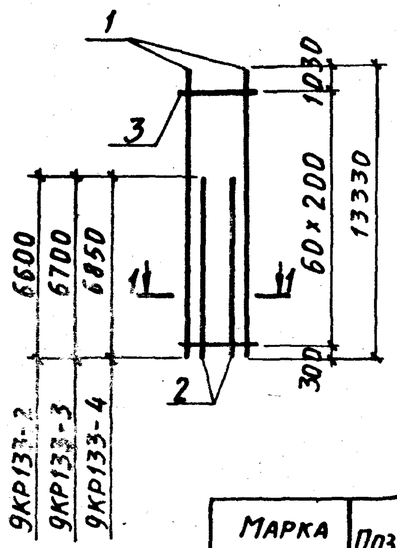

9КР133-5

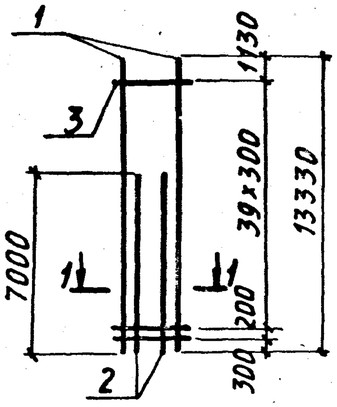

1-1

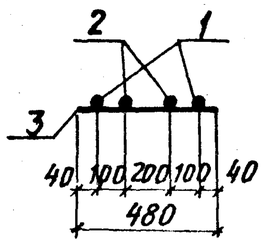

Марка каркаса	Поз.	Наименование		Кол.	Масса ед., кг	Общая масса, кг
9КР133-2	1	Ø22AIII	ℓ=13330	2	39,7	125,5
	2	Ø22AIII	ℓ=6600	2	19,7	
	3	Ø6AI	ℓ=480	61	0,11	
9КР133-3	1	Ø25AIII	ℓ=13330	2	51,3	166,4
	2	Ø25AIII	ℓ=6700	2	25,8	
	3	Ø8AI	ℓ=480	61	0,20	
9КР133-4	1	Ø28AIII	ℓ=13300	2	64,4	207,2
	2	Ø28AIII	ℓ=6850	2	33,1	
	3	Ø6AI	ℓ=480	61	0,20	
9КР133-5	1	Ø32AIII	ℓ=13330	2	84,1	264,8
	2	Ø32AIII	ℓ=7000	2	44,2	
	3	Ø8AI	ℓ=480	41	0,20	

Арматура класса А-I и А-III по ГОСТ 5781-82

Нач.отд.	Бродский		
Н.контр.	Савранский		
Гл.констр.	Савранский		
Разраб.	Кудричевская		
Провер.	Копина		
Исполн.	Кудричевская		

1.424.1-9.2-96

Каркас 9КР133-2... 9КР133-5

Стадия	Лист	Листов
Р		1

ХАРЬКОВСКИЙ ПРОМСТРОЙНИИПРОЕКТ

9КР135; 9КР135-1

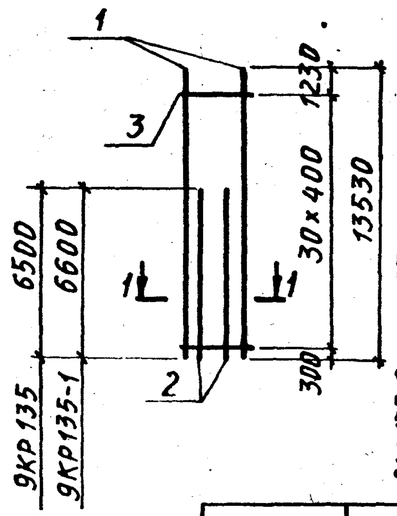

9КР135-2; 9КР135-3

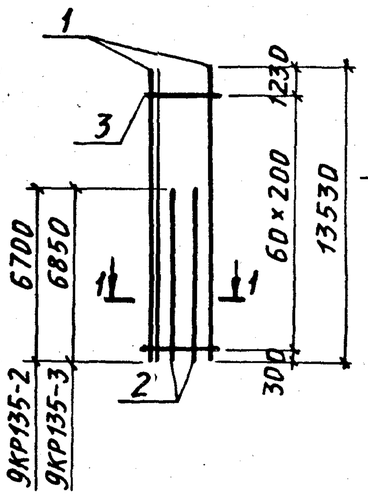

1-1

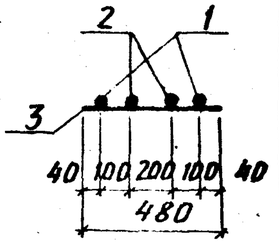

Марка каркаса	Поз.	Наименование		Кол.	Масса ед., кг	Общая масса, кг
9КР135	1	Ø20AIII	ℓ=13530	2	33,4	102,4
	2	Ø20AIII	ℓ=6500	2	16,1	
	3	Ø6AI	ℓ=480	31	0,11	
9КР135-1	1	Ø22AIII	ℓ=13530	2	40,3	123,4
	2	Ø22AIII	ℓ=6600	2	19,7	
	3	Ø6AI	ℓ=480	31	0,11	
9КР135-2	1	Ø25AIII	ℓ=13530	2	52,1	168,0
	2	Ø25AIII	ℓ=6700	2	25,8	
	3	Ø8AI	ℓ=480	61	0,20	
9КР135-3	1	Ø28AIII	ℓ=13530	2	65,3	209,0
	2	Ø28AIII	ℓ=6850	2	33,1	
	3	Ø8AI	ℓ=480	61	0,20	

Арматура класса А-I и А-III по ГОСТ 5781-82

Взам.инв.№ | Подпись и дата | Инв.№подл.

Нач.отд.	Бродский		
Н.контр.	Савранский		
Гл.констр.	Савранский		
Разраб.	Кудричевская		
Провер.	Копина		
Исполн.	Кудричевская		

1.424.1-9.2-97

Каркас 9КР135; 9КР135-1...9КР135-3

Стадия	Лист	Листов
Р		1

ХАРЬКОВСКИЙ ПРОМСТРОЙНИИПРОЕКТ

9КР133-2, 9КР133-4

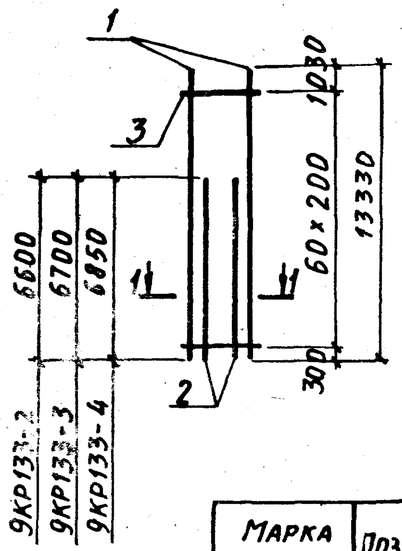

9КР133-5

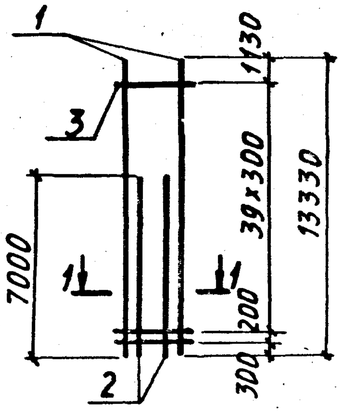

1-1

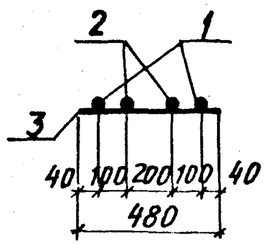

Марка каркаса	Поз.	Наименование		Кол.	Масса ед., кг	Общая масса, кг
9КР133-2	1	⌀22AIII	ℓ=13330	2	39,7	125,5
	2	⌀22AIII	ℓ=6600	2	19,7	
	3	⌀6AI	ℓ=480	61	0,11	
9КР133-3	1	⌀25AIII	ℓ=13330	2	51,3	166,4
	2	⌀25AIII	ℓ=6700	2	25,8	
	3	⌀8AI	ℓ=480	61	0,20	
9КР133-4	1	⌀28AIII	ℓ=13300	2	64,4	207,2
	2	⌀28AIII	ℓ=6850	2	33,1	
	3	⌀6AI	ℓ=480	61	0,20	
9КР133-5	1	⌀32AIII	ℓ=13330	2	84,1	264,8
	2	⌀32AIII	ℓ=7000	2	44,2	
	3	⌀8AI	ℓ=480	41	0,20	

Арматура класса А-I и А-III по ГОСТ 5781-82

Нач.отд.	Бродский		1.424.1-9.2-96
Н.контр.	Савранский		
Гл.констр.	Савранский		
Разраб.	Кудричевская		Каркас 9КР133-2... 9КР133-5
Провер.	Копина		Стадия Р; Лист; Листов 1
Исполн.	Кудричевская		Харьковский промстройниипроект

9КР135; 9КР135-1

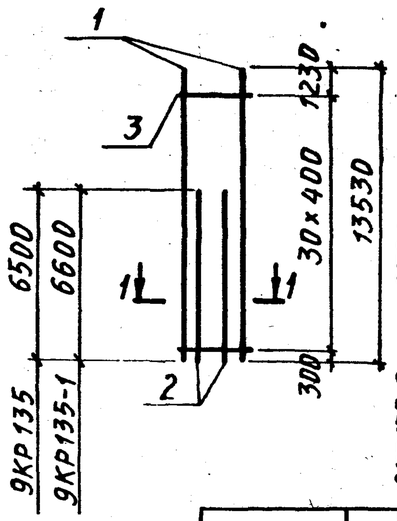

9КР135-2; 9КР135-3

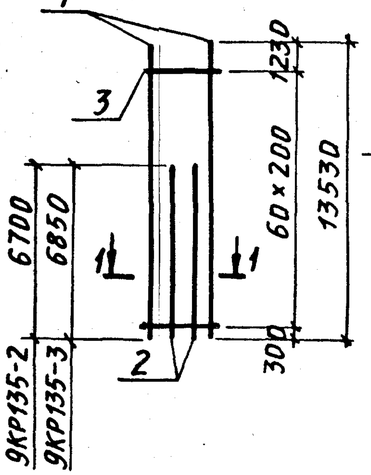

1-1

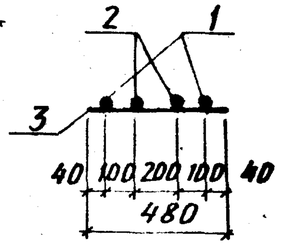

Марка каркаса	Поз.	Наименование		Кол.	Масса ед., кг	Общая масса, кг
9КР135	1	⌀20AIII	ℓ=13530	2	33,4	102,4
	2	⌀20AIII	ℓ=6500	2	16,1	
	3	⌀6AI	ℓ=480	31	0,11	
9КР135-1	1	⌀22AIII	ℓ=13530	2	40,3	123,4
	2	⌀22AIII	ℓ=6600	2	19,7	
	3	⌀6AI	ℓ=480	31	0,11	
9КР135-2	1	⌀25AIII	ℓ=13530	2	52,1	168,0
	2	⌀25AIII	ℓ=6700	2	25,8	
	3	⌀8AI	ℓ=480	61	0,20	
9КР135-3	1	⌀28AIII	ℓ=13530	2	65,3	209,0
	2	⌀28AIII	ℓ=6850	2	33,1	
	3	⌀8AI	ℓ=480	61	0,20	

Арматура класса А-I и А-III по ГОСТ 5781-82

Взам.инв.№ | Подпись и дата | Инв.№ подл.

Нач.отд.	Бродский		1.424.1-9.2-97
Н.контр.	Савранский		
Гл.констр.	Савранский		
Разраб.	Кудричевская		Каркас 9КР135; 9КР135-1...9КР135-3
Провер.	Копина		Стадия Р; Лист; Листов 1
Исполн.	Кудричевская		Харьковский промстройниипроект

9КР135-4

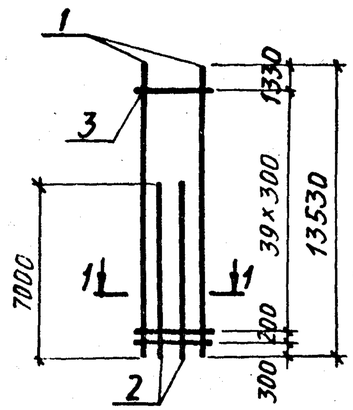

9КР139; 9КР139-1

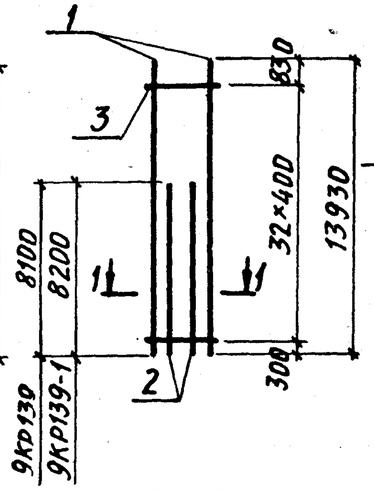

1-1

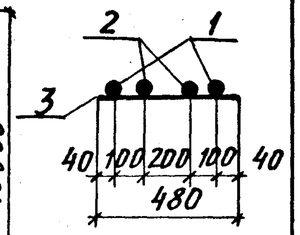

Марка каркаса	Поз.	Наименование		Кол.	Масса ед., кг	Общая масса, кг
9КР135-4	1	Ø32AIII	ℓ=13530	2	85,4	267,4
	2	Ø32AIII	ℓ= 7000	2	44,2	
	3	Ø8AI	ℓ= 480	41	0,20	
9КР139	1	Ø20AIII	ℓ=13930	2	34,4	112,4
	2	Ø20AIII	ℓ= 8100	2	20,0	
	3	Ø6AI	ℓ= 480	33	0,11	
9КР139-1	1	Ø22AIII	ℓ=13930	2	41,5	135,4
	2	Ø22AIII	ℓ= 8200	2	24,4	
	3	Ø6AI	ℓ= 480	33	0,11	

Арматура класса А-I и А-III по ГОСТ 5781-82

Нач. отд.	Бродский			1.424.1-9.2-98		
Н. контр.	Савранский					
Гл. констр.	Савранский					
Разраб.	Кудричевская			Каркас 9КР135-4; 9КР139; 9КР139-1	Стадия: Р	Лист:	Листов: 1
Провер.	Копина				ХАРЬКОВСКИЙ ПРОМСТРОЙНИИПРОЕКТ	
Исполн.	Кудричевская					

Инв. № подл. | Подпись и дата | Взам. инв. №

9КР139-2... 9КР139-4

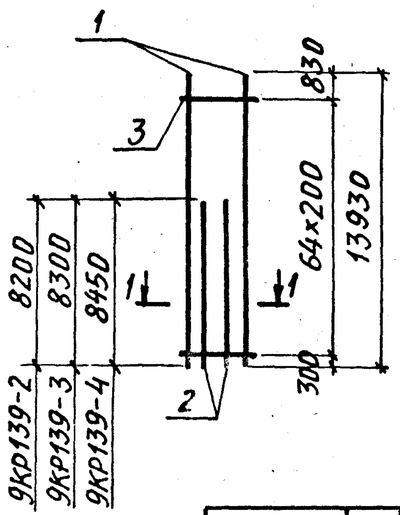

9КР1139-5

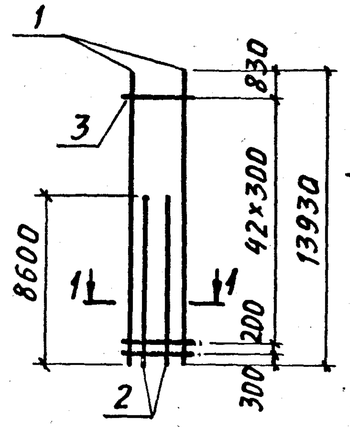

1-1

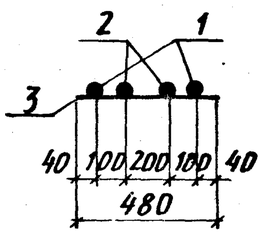

Марка каркаса	Поз.	Наименование		Кол.	Масса ед., кг	Общая масса, кг
9КР139-2	1	Ø22AIII	ℓ=13930	2	41,5	139,0
	2	Ø22AIII	ℓ= 8200	2	24,4	
	3	Ø6AI	ℓ= 480	65	0,11	
9КР139-3	1	Ø25AIII	ℓ=13930	2	53,6	184,2
	2	Ø25AIII	ℓ= 8300	2	32,0	
	3	Ø8AI	ℓ= 480	65	0,20	
9КР139-4	1	Ø28AIII	ℓ=13930	2	67,3	229,2
	2	Ø28AIII	ℓ= 8450	2	40,8	
	3	Ø8AI	ℓ= 480	65	0,20	
9КР139-5	1	Ø32AIII	ℓ=13930	2	87,9	293,2
	2	Ø32AIII	ℓ= 8600	2	54,3	
	3	Ø8AI	ℓ= 480	44	0,20	

Арматура класса А-I и А-III по ГОСТ 5781-82

Нач. отд.	Бродский			1.424.1-9.2-99		
Н. контр.	Савранский					
Гл. констр.	Савранский					
Разраб.	Кудричевская			Каркас 9КР139-2...9КР139-5	Стадия: Р	Лист:	Листов: 1
Провер.	Копина				ХАРЬКОВСКИЙ ПРОМСТРОЙНИИПРОЕКТ	
Исполн.	Кудричевская					

Инв. № подл. | Подпись и дата | Взам. инв. №

9КР141; 9КР141-1

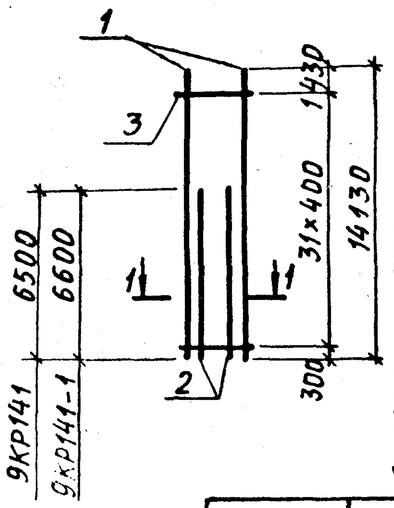

9КР141-2; 9КР141-3

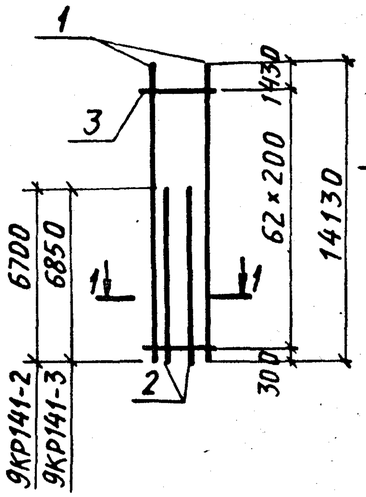

1-1

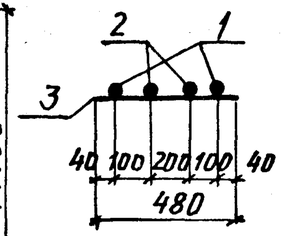

Марка каркаса	Поз.	Наименование		Кол.	Масса ед., кг	Общая масса, кг
9КР141	1	Ф20АIII	ℓ=14130	2	34,9	105,5
	2	Ф20АIII	ℓ= 6500	2	16,1	
	3	Ф6АI	ℓ= 480	32	0,11	
9КР141-1	1	Ф22АIII	ℓ=14130	2	42,1	127,1
	2	Ф22АIII	ℓ= 6600	2	19,7	
	3	Ф6АI	ℓ= 480	32	0,11	
9КР141-2	1	Ф25АIII	ℓ=14130	2	54,4	173,0
	2	Ф25АIII	ℓ= 6700	2	25,8	
	3	Ф8АI	ℓ= 480	63	0,20	
9КР141-3		Ф28АIII	ℓ=14130	2	68,2	215,2
	2	Ф28АIII	ℓ= 6850	2	33,1	
	3	Ф8АI	ℓ= 480	63	0,20	

Арматура класса А-I и А-III по ГОСТ 5781-82

Нач. отд.	Бродский		1.424.1-9.2-100
Н. контр.	Савранский		
Гл. констр.	Савранский		
Разраб.	Кудричевская		Каркас 9КР141; 9КР141-1...9КР141-3
Провер.	Копина		
Исполн.	Кудричевская		

Стадия	Лист	Листов
Р		1

ХАРЬКОВСКИЙ ПРОМСТРОЙНИИПРОЕКТ

9КР141-4

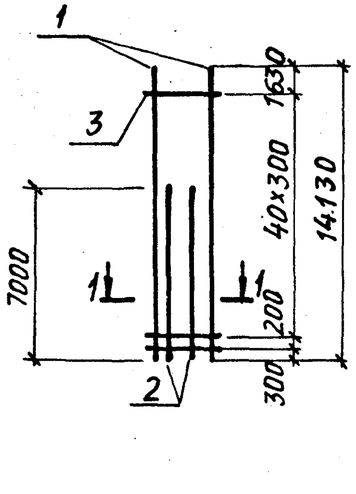

9КР145; 9КР145-1

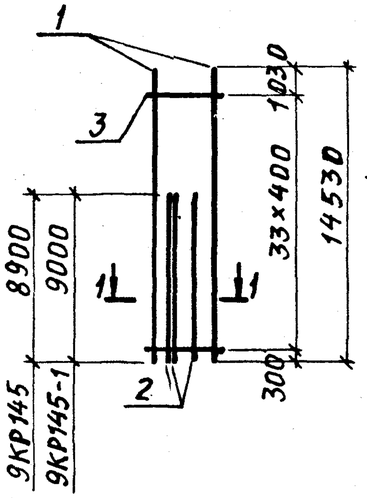

1-1

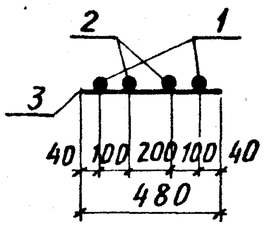

Марка каркаса	Поз.	Наименование		Кол.	Масса ед., кг	Общая масса, кг
9КР141-4	1	Ф32АIII	ℓ= 14130	2	89,2	275,2
	2	Ф32АIII	ℓ= 7000	2	44,2	
	3	Ф8АI	ℓ= 480	42	0,20	
9КР145	1	Ф20АIII	ℓ= 14530	2	35,9	119,5
	2	Ф20АIII	ℓ= 8900	2	22,0	
	3	Ф6АI	ℓ= 480	34	0,11	
9КР145-1	1	Ф22АIII	ℓ=14530	2	43,3	143,9
	2	Ф22АIII	ℓ= 9000	2	26,8	
	3	Ф6АI	ℓ= 480	34	0,11	

Арматура класса А-I и А-III по ГОСТ 5781-82

Нач. отд.	Бродский		1.424.1-9.2-101
Н. контр.	Савранский		
Гл. констр.	Савранский		
Разраб.	Кудричевская		Каркас 9КР141-4; 9КР145; 9КР145-1
Провер.	Копина		
Исполн.	Кудричевская		

Стадия	Лист	Листов
Р		1

ХАРЬКОВСКИЙ ПРОМСТРОЙНИИПРОЕКТ

Взам. инв. № | Подпись и дата | Инв. № подл.

9КР145-2...9КР145-4

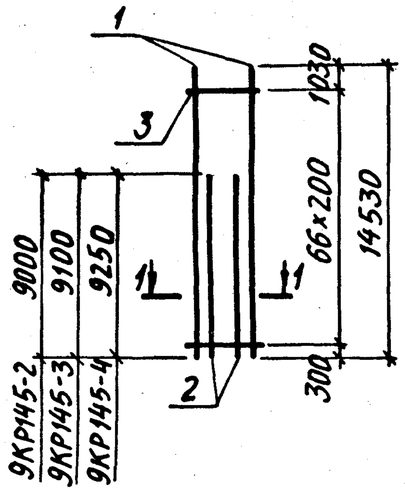

9КР145-5

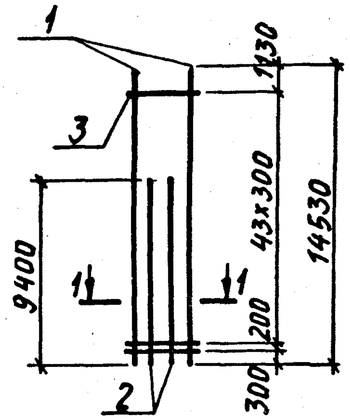

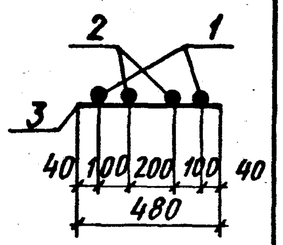

Марка каркаса	Поз.	Наименование	Кол.	Масса ед., кг	Общая масса, кг
9КР145-2	1	Ф22АIII ℓ=14530	2	43,3	147,6
	2	Ф22АIII ℓ=9000	2	26,8	
	3	Ф6АI ℓ= 480	67	0,11	
9КР145-3	1	Ф25АIII ℓ=14530	2	55,9	195,2
	2	Ф25АIII ℓ=9100	2	35,0	
	3	Ф 8АI ℓ= 480	67	0,20	
9КР145-4	1	Ф28АIII ℓ=14530	2	70,2	243,2
	2	Ф28АIII ℓ=9250	2	44,7	
	3	Ф 8АI ℓ= 480	67	0,20	
9КР145-5	1	Ф32АIII ℓ=14530	2	91,7	311,0
	2	Ф32АIII ℓ= 9400	2	59,3	
	3	Ф 8АI ℓ= 480	45	0,20	

Арматура класса А-I и А-III по ГОСТ 5781-82

Нач. отд.	Бродский		
Н. контр.	Савранский		
Гл. констр.	Савранский		
Разраб.	Кудричевская		
Провер.	Копина		
Исполн.	Кудричевская		

1.424.1-9.2-102

Каркас 9КР145-2...9КР145-5

Стадия	Лист	Листов
Р		1

ХАРЬКОВСКИЙ ПРОМСТРОЙНИИПРОЕКТ

Инв. № подл. | Подпись и дата | Взам. инв. №

9КР147, 9КР147-1

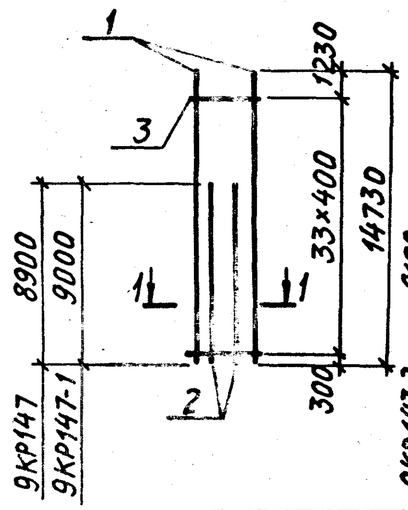

9КР147-2, 9КР147-3

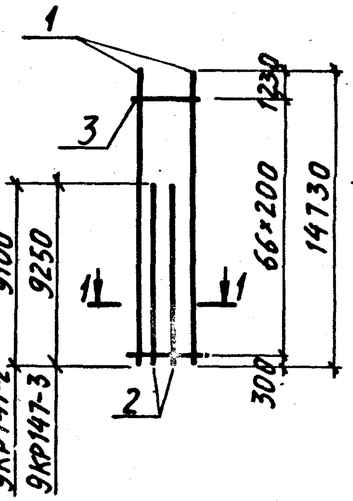

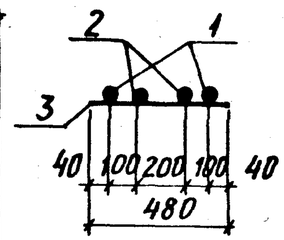

Марка каркаса	Поз.	Наименование	Кол.	Масса ед., кг	Общая масса, кг
9КР147	1	Ф20АIII ℓ=14730	2	36,4	120,5
	2	Ф20АIII ℓ= 8900	2	22,0	
	3	Ф6АI ℓ= 480	34	0,11	
9КР147-1	1	Ф22АIII ℓ=14730	2	44,0	145,3
	2	Ф22АIII ℓ= 9000	2	26,8	
	3	Ф6АI ℓ= 480	34	0,11	
9КР147-2	1	Ф25АIII ℓ=14730	2	56,7	196,8
	2	Ф25АIII ℓ= 9100	2	35,0	
	3	Ф8АI ℓ= 480	67	0,20	
9КР147-3	1	Ф28АIII ℓ=14730	2	71,1	245,0
	2	Ф28АIII ℓ= 9250	2	44,7	
	3	Ф8АI ℓ= 480	67	0,20	

Арматура класса А-I и А-III по ГОСТ 5781-82

Нач. отд.	Бродский		
Н. контр.	Савранский		
Гл. констр.	Савранский		
Разраб.	Кудричевская		
Провер.	Копина		
Исполн.	Кудричевская		

1.424.1-9.2-103

Каркас 9КР147; 9КР147-1;...9КР147-3

Стадия	Лист	Листов
Р		1

ХАРЬКОВСКИЙ ПРОМСТРОЙНИИПРОЕКТ

Инв. № подл. | Подпись и дата | Взам. инв. №

9КР147-4

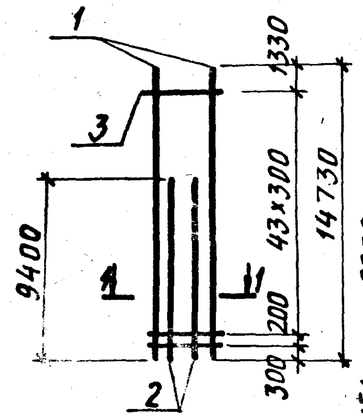

9КР151; 9КР151-1

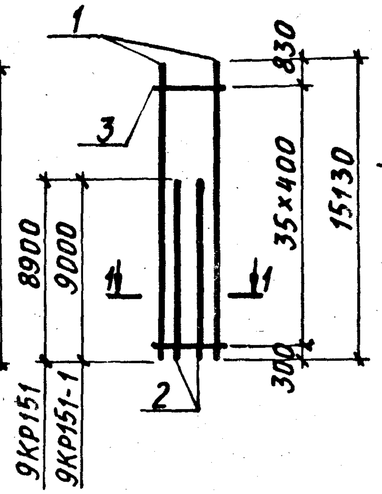

1-1

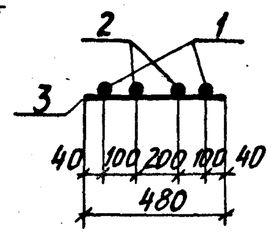

Марка каркаса	Поз.	Наименование		Кол.	Масса ед., кг	Общая масса, кг
9КР147-4	1	Ф32АIII	ℓ=14730	2	92,9	313,4
	2	Ф32АIII	ℓ=9400	2	59,3	
	3	Ф8АI	ℓ=480	45	0.20	
9КР151	1	Ф20АIII	ℓ=15130	2	37,4	122.8
	2	Ф20АIII	ℓ=8900	2	22,0	
	3	Ф6АI	ℓ=480	36	0,11	
9КР151-1	1	Ф22АIII	ℓ=15130	2	45,1	147,8
	2	Ф22АIII	ℓ=9000	2	26,8	
	3	Ф6АI	ℓ=480	36	0,11	

Арматура класса А-I и А-III по ГОСТ 5781-82

Нач.отд.	Бродский		1.424.1-9.2-104
Н.контр.	Савранский		
Гл.констр.	Савранский		
Разраб.	Кудричевская		Каркас 9КР147-4; 9КР151; 9КР151-1
Провер.	Копина		
Исполн.	Кудричевская		

Стадия	Лист	Листов
Р		1

ХАРЬКОВСКИЙ ПРОМСТРОЙНИИПРОЕКТ

9КР151-2...9КР151-4

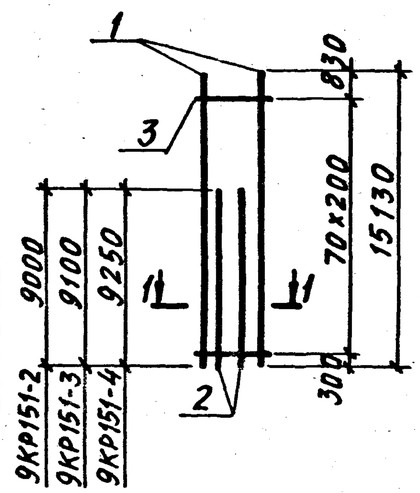

9КР151-5

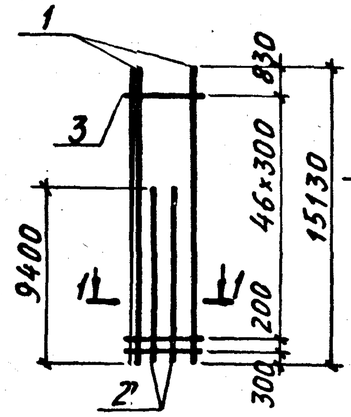

1-1

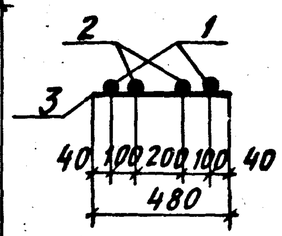

Марка каркаса	Поз.	Наименование		Кол.	Масса ед., кг	Общая масса, кг
9КР151-2	1	Ф22АIII	ℓ=15130	2	45,1	151,6
	2	Ф22АIII	ℓ=9000	2	26,8	
	3	Ф6АI	ℓ=480	71	0,11	
9КР151-3	1	Ф25АIII	ℓ=15130	2	58,3	200,8
	2	Ф25АIII	ℓ=9100	2	35,0	
	3	Ф8АI	ℓ=480	71	0.20	
9КР151-4	1	Ф28АIII	ℓ=15130	2	73,1	249,8
	2	Ф28АIII	ℓ=9250	2	44,7	
	3	Ф8АI	ℓ=480	71	0,20	
9КР151-5	1	Ф32АIII	ℓ=15130	2	95,5	319,2
	2	Ф32АIII	ℓ=9400	2	59,3	
	3	Ф8АI	ℓ=480	48	0.20	

Арматура класса А-I и А-III по ГОСТ 5781-82

Нач.отд.	Бродский		1.424.1-9.2-105
Н.контр.	Савранский		
Гл.констр.	Савранский		
Разраб.	Кудричевская		Каркас 9КР151-2... 9КР151-5
Провер.	Копина		
Исполн.	Кудричевская		

Стадия	Лист	Листов
Р		1

ХАРЬКОВСКИЙ ПРОМСТРОЙНИИПРОЕКТ

Инв.№подл. | Подпись и дата | Взам.инв.№

10КР117; 10КР117-1.

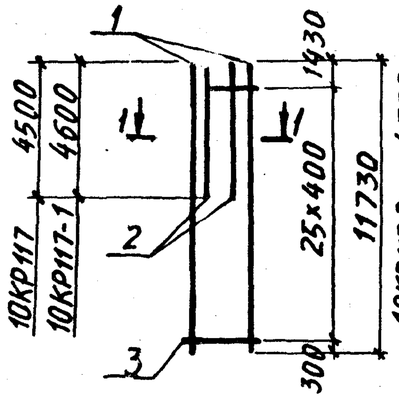

10КР117-2; 10КР117-3

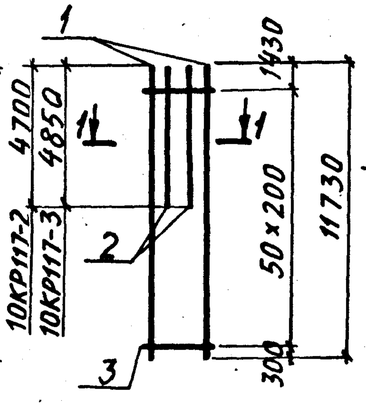

1-1

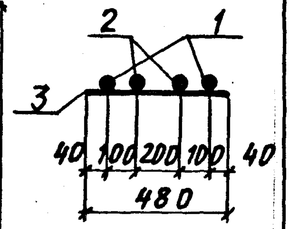

Марка каркаса	Поз.	Наименование		Кол.	Масса ед., кг	Общая масса, кг
10КР117	1	Ф20АIII	ℓ=11730	2	29,0	83,1
	2	Ф20АIII	ℓ=4500	2	11,1	
	3	Ф6АI	ℓ=480	26	0,11	
10КР117-1	1	Ф22АIII	ℓ=11730	2	35,0	100,3
	2	Ф22АIII	ℓ=4600	2	13,7	
	3	Ф6АI	ℓ=480	26	0,11	
10КР117-2	1	Ф25АIII	ℓ=11730	2	45,2	136,8
	2	Ф25АIII	ℓ=4700	2	18,1	
	3	Ф8АI	ℓ=480	51	0,20	
10КР117-3	1	Ф28АIII	ℓ=11730	2	56,7	170,4
	2	Ф28АIII	ℓ=4850	2	23,4	
	3	Ф8АI	ℓ=480	51	0,20	

Арматура класса А-I и А-III по ГОСТ 5781-82

Нач. отд.	Бродский		
Н. контр.	Савранский		
Гл. констр.	Савранский		
Разраб.	Кудричевская		
Провер.	Копина		
Исполн.	Кудричевская		

1.424.1-9.2-106

Каркас

10КР117; 10КР117-1...10КР117-3

Стадия	Лист	Листов
Р		1

ХАРЬКОВСКИЙ ПРОМСТРОЙНИИПРОЕКТ

Инв. № подл. | Подпись и дата | Взам. инв. №

10КР117-4; 10КР117-5

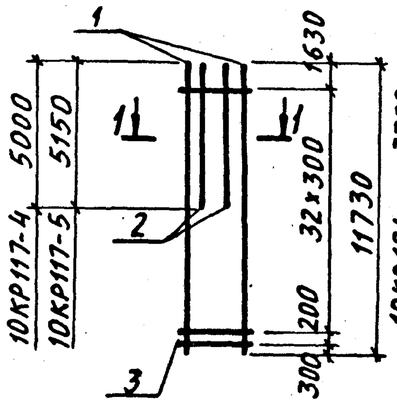

10КР121; 10КР121-1

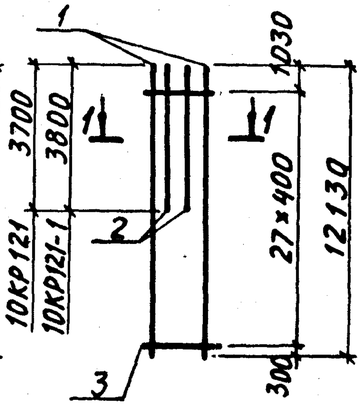

1-1

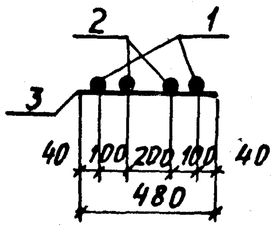

Марка каркаса	Поз.	Наименование		Кол.	Масса ед., кг	Общая масса, кг
10КР117-4	1	Ф32АIII	ℓ=11730	2	74,0	218,0
	2	Ф32АIII	ℓ=5000	2	31,6	
	3	Ф8АI	ℓ=480	34	0,20	
10КР117-5	1	Ф36АIII	ℓ=11730	2	93,7	282,8
	2	Ф36АIII	ℓ=5150	2	41,1	
	3	Ф10АI	ℓ=480	34	0,30	
10КР121	1	Ф20АIII	ℓ=12130	2	30.0	81,3
	2	Ф20АIII	ℓ=3700	2	9,1	
	3	Ф6АI	ℓ=480	28	0,11	
10КР121-1	1	Ф22АIII	ℓ=12130	2	36,1	97,9
	2	Ф22АIII	ℓ=3800	2	11,3	
	3	Ф6АI	ℓ=480	28	0,11	

Арматура класса А-I и А-III по ГОСТ 5781-82

Нач. отд.	Бродский		
Н. контр.	Савранский		
Гл. констр.	Савранский		
Разраб.	Кудричевская		
Провер.	Копина		
Исполн.	Кудричевская		

1.424.1-9.2-107

Каркас

10КР117-4; 10КР117-5; 10КР121; 10КР121-1

Стадия	Лист	Листов
Р		1

ХАРЬКОВСКИЙ ПРОМСТРОЙНИИПРОЕКТ

Инв. № подл. | Подпись и дата | Взам. инв. №

10КР121-2; 10КР121-3 10КР121-4 1-1

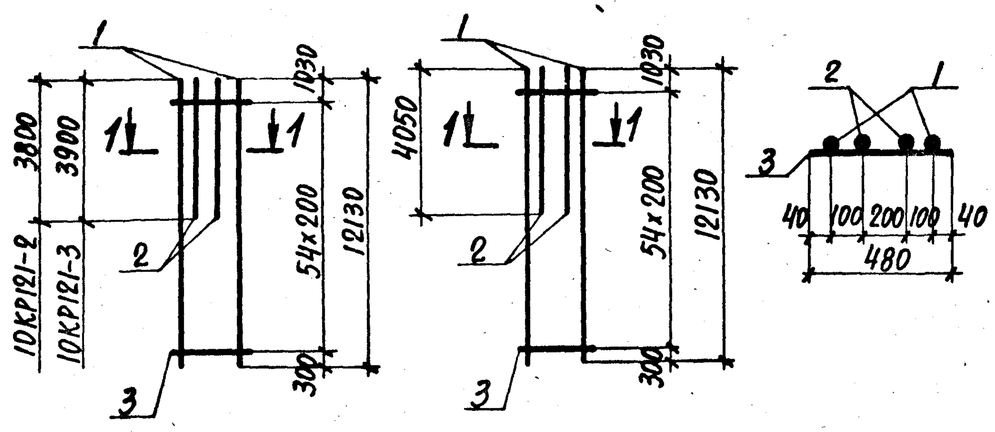

Марка каркаса	Поз.	Наименование	Кол.	Масса ед., кг	Общая масса, кг
10КР121-2	1	Ф22АIII ℓ=12130	2	36,1	100,9
	2	Ф22АIII ℓ=3800	2	11,3	
	3	Ф6АI ℓ=480	55	0,11	
10КР121-3	1	Ф25АIII ℓ=12130	2	46,7	134,4
	2	Ф25АIII ℓ=3900	2	15,0	
	3	Ф8АI ℓ=480	55	0,20	
10КР121-4	1	Ф28АIII ℓ=12130	2	58,6	167,4
	2	Ф28АIII ℓ=4050	2	19,6	
	3	Ф8АI ℓ=480	55	0,20	

Арматура класса А-I и А-III по ГОСТ 5781-82

Нач. отд.	Бродский		
Н. контр.	Савранский		
Гл. констр.	Савранский		
Разраб.	Кудричевская		
Провер.	Копина		
Исполн.	Кудричевская		

1.424.1-9.2-108

Каркас 10КР121-2...10КР121-4

Стадия	Лист	Листов
Р		1

ХАРЬКОВСКИЙ ПРОМСТРОЙНИИПРОЕКТ

10КР121-5; 10КР121-6 10КР123; 10КР123-1 1-1

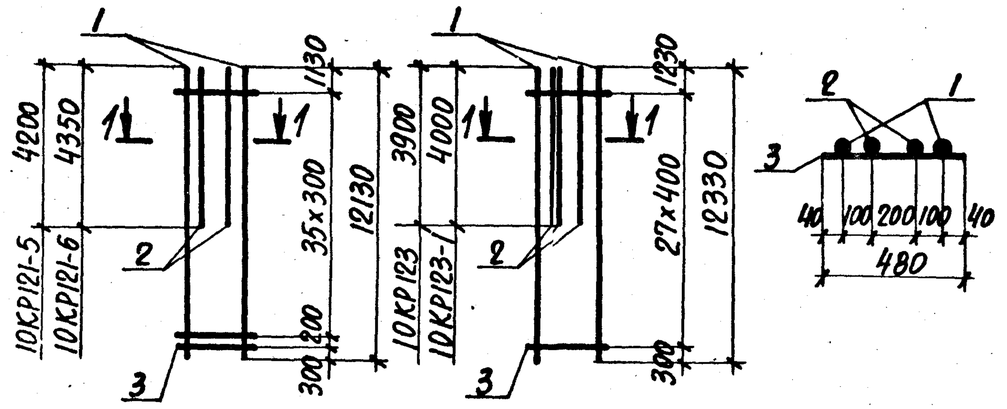

Марка каркаса	Поз.	Наименование	Кол.	Масса ед., кг	Общая масса, кг
10КР121-5	1	Ф32АIII ℓ=12130	2	76,5	213,4
	2	Ф32АIII ℓ=4200	2	26,5	
	3	Ф8АI ℓ=480	37	0,20	
10КР121-6	1	Ф36АIII ℓ=12130	2	96,9	274,5
	2	Ф36АIII ℓ=4350	2	34,8	
	3	Ф10АI ℓ=480	37	0,30	
10КР123	1	Ф20АIII ℓ=12330	2	30,5	83,3
	2	Ф20АIII ℓ=3900	2	9,6	
	3	Ф6АI ℓ=480	28	0,11	
10КР123-1	1	Ф22АIII ℓ=12330	2	36,7	100,3
	2	Ф22АIII ℓ=4000	2	11,9	
	3	Ф6АI ℓ=480	28	0,11	

Арматура класса А-II и А-III по ГОСТ 5781-82

Нач. отд.	Бродский		
Н. контр.	Савранский		
Гл. конст.	Савранский		
Разраб.	Кудричевская		
Провер.	Копина		
Исполн.	Кудричевская		

11.424.1-9.2-109

Каркас 10КР121-5; 10КР121-6; 10КР123; 10КР123-1

Стадия	Лист	Листов
Р		1

ХАРЬКОВСКИЙ ПРОМСТРОЙНИИПРОЕКТ

Инв. № подл. | Подпись и дата | Взам. инв. №

10КР123-2; 10КР123-3 10КР123-4; 10КР123-5 1-1

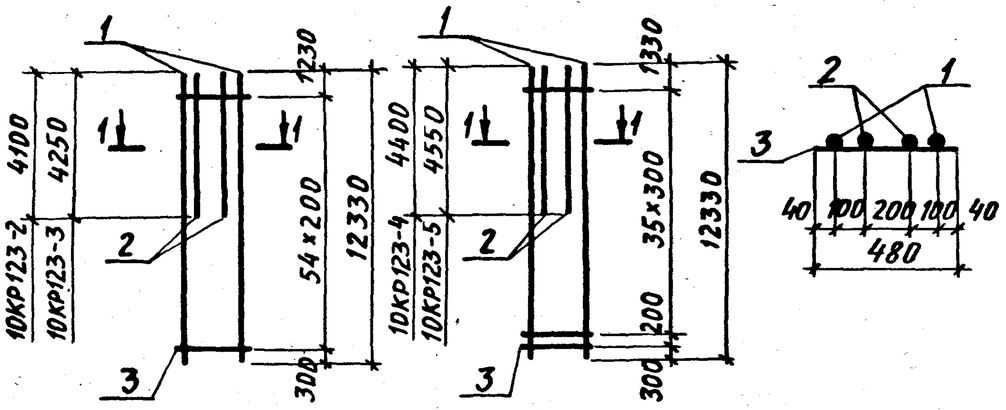

Марка каркаса	Поз.	Наименование		Кол.	Масса ед., кг	Общая масса, кг
10КР123-2	1	ф25А III	ℓ=12330	2	47,5	137,6
	2	ф25А III	ℓ= 4100	2	15,8	
	3	ф8АI	ℓ= 480	55	0.20	
10КР123-3	1	ф28А III	ℓ= 12330	2	59.6	171,2
	2	ф28А III	ℓ= 4250	2	20.5	
	3	ф8А III	ℓ= 480	55	0,20	
10КР123-4	1	ф32А III	ℓ=12330	2	77,8	218,6
	2	ф32А III	ℓ= 4400	2	27,8	
	3	ф8АI	ℓ= 480	37	0.20	
10КР123-5	1	ф36А III	ℓ=12330	2	98.5	280,9
	2	ф36А III	ℓ= 4550	2	36,4	
	3	ф10АI	ℓ= 480	37	0,30	

Арматура класса А-I и А-III по ГОСТ 5781-82

Нач. отд.	Бродский		1.424.1-9.2-110
Н. контр.	Савранский		
Гл. констр.	Савранский		
Разраб.	Кудричевская		Каркас 10КР123-2...10КР123-5
Провер.	Копина		Стадия: Р; Лист: ; Листов: 1
Исполн.	Кудричевская		ХАРЬКОВСКИЙ ПРОМСТРОЙНИИПРОЕКТ

Инв. № подл. | Подпись и дата | Взам. инв. №

10КР127; 10КР127-1 10КР127-2; 10КР127-3 1-1

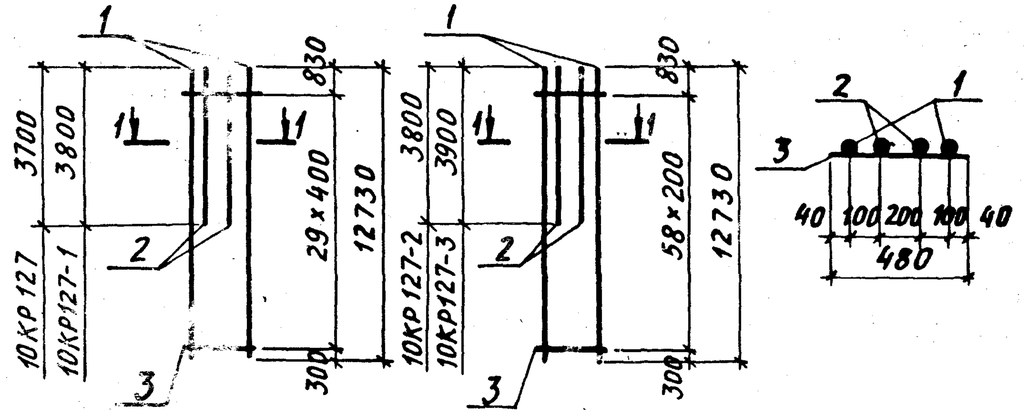

Марка каркаса	Поз.	Наименование		Кол.	Масса ед., кг	Общая масса, кг
10КР127	1	Ф20А III	ℓ=12730	2	31,4	84,3
	2	Ф20А III	ℓ=3700	2	9,1	
	3	Ф6АI	ℓ= 480	30	0,11	
10КР127-1	1	Ф22А III	ℓ=12730	2	37,9	101,7
	2	Ф22А III	ℓ=3800	2	11,3	
	3	Ф6АI	ℓ= 480	30	0,11	
10КР127-2	1	Ф22А III	ℓ=12730	2	37,9	104,9
	2	Ф22А III	ℓ= 3800	2	11,3	
	3	Ф6АI	ℓ= 480	59	0,11	
10КР127-3	1	Ф25А III	ℓ= 12730	2	49,0	139,8
	2	Ф25А III	ℓ= 3900	2	15,0	
	3	Ф8АI	ℓ= 480	59	0.20	

Арматура класса А-I и А-III по ГОСТ 5781-82

Нач. отд.	Бродский		1.424.1-9.2-111
Н. контр.	Савранский		
Гл. констр.	Савранский		
Разраб.	Кудричевская		Каркас 10КР127; 10КР127-1...10КР127-3
Провер.	Копина		Стадия: Р; Лист: ; Листов: 1
Исполн.	Кудричевская		ХАРЬКОВСКИЙ ПРОМСТРОЙНИИПРОЕКТ

Инв. № подл. | Подпись и дата | Взам. инв. №

10КР127-4

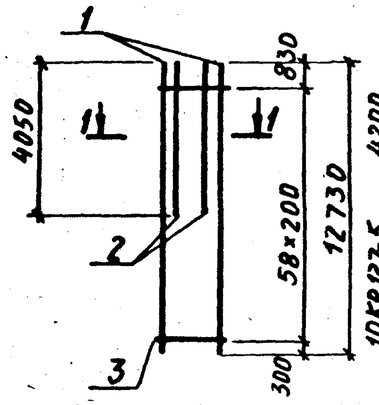

10КР127-5; 10КР127-6

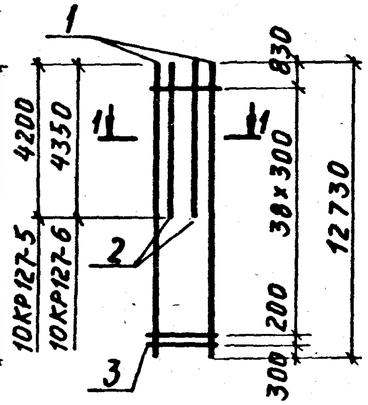

1-1

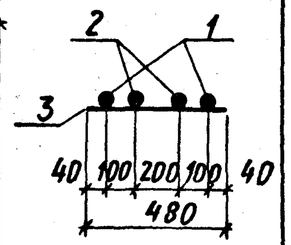

Марка каркаса	Поз.	Наименование		Кол.	Масса ед., кг	Общая масса, кг
10КР127-4	1	Ф28АIII	ℓ=12730	2	61,6	174,0
	2	Ф28АIII	ℓ= 4050	2	19,6	
	3	Ф8АI	ℓ= 480	59	0.20	
10КР127-5	1	Ф32АIII	ℓ=12730	2	80,3	221,6
	2	Ф32АIII	ℓ= 4200	2	26,5	
	3	Ф8АI	ℓ= 480	40	0.20	
10КР127-6	1	Ф36АIII	ℓ=12730	2	101,7	285,0
	2	Ф36АIII	ℓ= 4350	2	34,8	
	3	Ф10АI	ℓ= 480	40	0.30	

Арматура класса А-I и А-III по ГОСТ 5781-82

Нач. отд.	Бродский		1.424.1-9.2-112
Н. контр.	Савранский		
Гл. констр.	Савранский		
Разраб.	Кудричевская		Каркас 10КР127-4... 10КР127-6
Провер.	Копина		Стадия Р; Лист; Листов 1
Исполн.	Кудричевская		Харьковский Промстройниипроект

10КР129; 10КР129-1

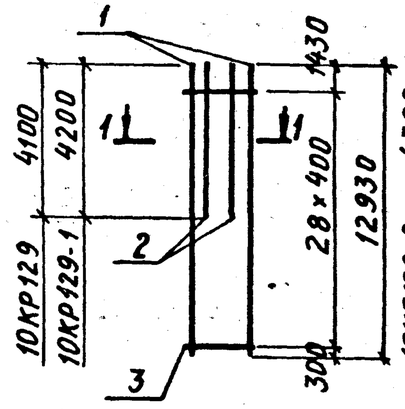

10КР129-2; 10КР129-3

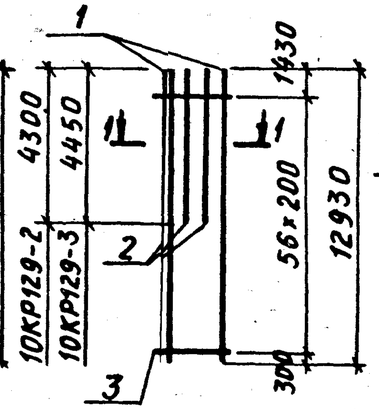

1-1

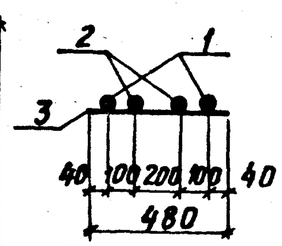

Марка каркаса	Поз.	Наименование		Кол.	Масса ед., кг	Общая масса, кг
10КР129	1	Ф20АIII	ℓ=12930	2	31,9	87,2
	2	Ф20АIII	ℓ= 4100	2	10,1	
	3	Ф6АI	ℓ= 480	29	0,11	
10КР129-1	1	Ф22АIII	ℓ=12930	2	38,5	105,2
	2	Ф22АIII	ℓ= 4200	2	12,5	
	3	Ф6АI	ℓ= 480	29	0,11	
10КР129-2	1	Ф25АIII	ℓ=12930	2	49,8	144,2
	2	Ф25АIII	ℓ= 4300	2	16,6	
	3	Ф8АI	ℓ= 480	57	0.20	
10КР129-3	1	Ф28АIII	ℓ=12930	2	62,5	179,4
	2	Ф28АIII	ℓ= 4450	2	21,5	
	3	Ф8АI	ℓ= 480	57	0.20	

Арматура класса А-I и А-III по ГОСТ 5781-82

Нач. отд.	Бродский		1.424.1-9.2-113
Н. контр.	Савранский		
Гл. констр.	Савранский		
Разраб.	Кудричевская		Каркас 10КР129; 10КР129-1... 10КР129-3
Провер.	Копина		Стадия Р; Лист; Листов 1
Исполн.	Кудричевская		Харьковский Промстройниипроект

Инв. № подл. | Подпись и дата | Взам. инв. №

10КР129-4; 10КР129-5 10КР133; 10КР133-1 1-1

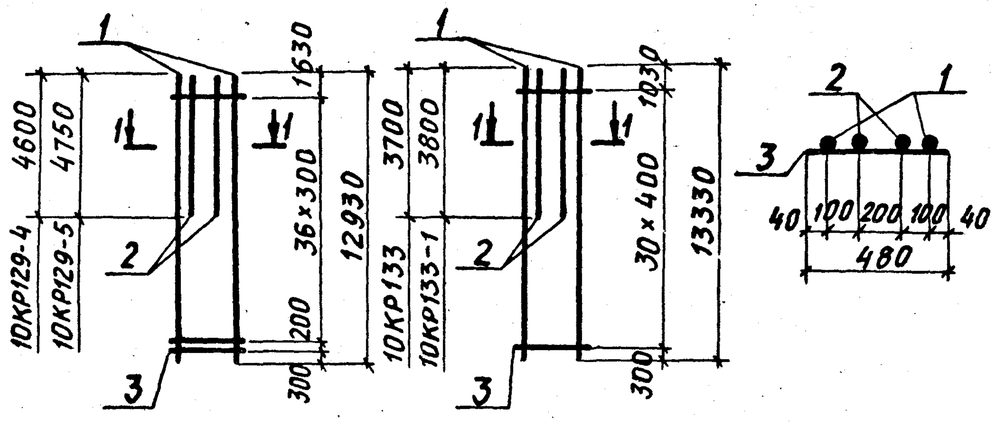

Марка каркаса	Поз.	Наименование	Кол.	Масса ед., кг	Общая масса, кг
10КР129-4	1	Ø32А III ℓ= 12930	2	81,6	228,8
	2	Ø32А III ℓ= 4600	2	29,0	
	3	Ø8А I ℓ= 480	38	0,20	
10КР129-5	1	Ø36А III ℓ= 12930	2	103,3	294,0
	2	Ø36А III ℓ= 4750	2	38,0	
	3	Ø10А I ℓ= 480	38	0,30	
10КР133	1	Ø20А III ℓ= 13330	2	32,9	87,4
	2	Ø20А III ℓ= 3700	2	9,1	
	3	Ø6А I ℓ= 480	31	0,11	
10КР133-1	1	Ø22А III ℓ= 13330	2	39,7	105,4
	2	Ø22А III ℓ= 3800	2	11,3	
	3	Ø6А I ℓ= 480	31	0,11	

Арматура класса А-I и А-III по ГОСТ 5781-82

Нач. отд.	Бродский	
Н. контр.	Савранский	
Гл. констр.	Савранский	
Разраб.	Кудричевская	
Провер.	Копина	
Исполн.	Кудричевская	

1.424.1-9.2-114

Каркас 10КР129-4; 10КР129-5; 10КР133; 10КР133-1

Стадия	Лист	Листов
Р		1

ХАРЬКОВСКИЙ ПРОМСТРОЙНИИПРОЕКТ

Инв. № подл. | Подпись и дата | Взам. инв. №

10КР133-2; 10КР133-3 10КР133-4 1-1

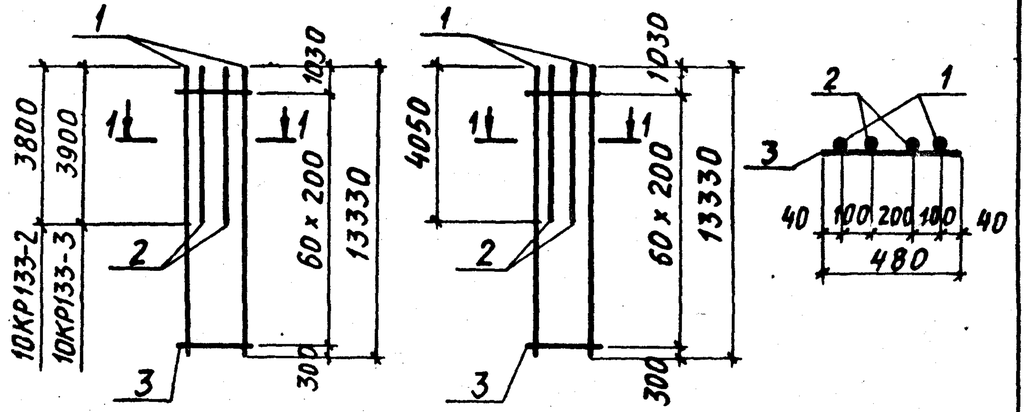

Марка каркаса	Поз.	Наименование	Кол.	Масса ед., кг	Общая масса, кг
10КР133-2	1	Ø22А III ℓ'= 13330	2	39,7	108,7
	2	Ø22А III ℓ'= 3800	2	11,3	
	3	Ø6А III ℓ'= 480	61	0,11	
10КР133-3	1	Ø25А III ℓ'= 13330	2	51,3	144,8
	2	Ø25А III ℓ'= 3900	2	15,0	
	3	Ø8А I ℓ'= 480	61	0,20	
10КР133-4	1	Ø28А III ℓ'= 13330	2	64,4	180,2
	2	Ø28А III ℓ'= 4050	2	19,6	
	3	Ø8А I ℓ'= 480	61	0,20	

Арматура класса А-I и А-III по ГОСТ 5781-82

Нач. отд.	Бродский	
Н. контр.	Савранский	
Гл. констр.	Савранский	
Разраб.	Кудричевская	
Провер.	Копина	
Исполн.	Кудричевская	

1.424.1-9.2-115

Каркас 10КР133-2... 10КР133-4

Стадия	Лист	Листов
Р		1

ХАРЬКОВСКИЙ ПРОМСТРОЙНИИПРОЕКТ

Инв. № подл. | Подпись и дата | Взам. инв. №

10КР133-5; 10КР133-6 10КР135; 10КР135-1 1-1

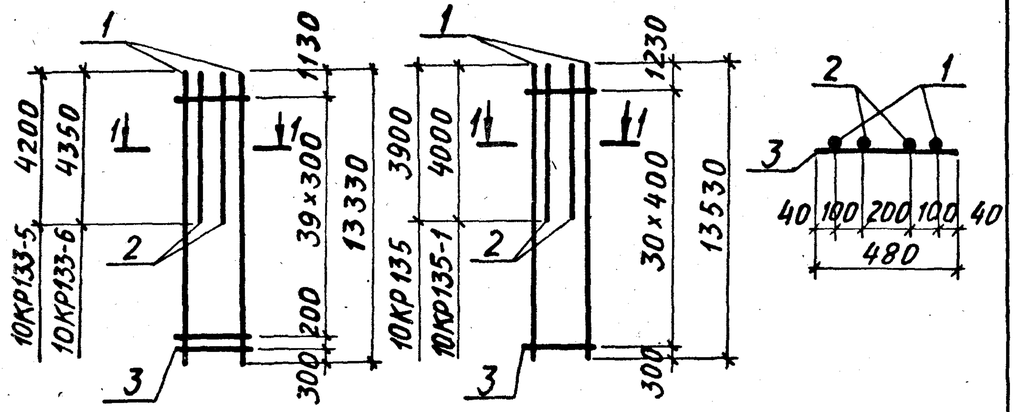

Марка каркаса	Поз.	Наименование	Кол.	Масса ед., кг	Общая масса, кг
10КР133-5	1	Ф 32 А III ℓ=13330	2	84,1	229,4
	2	Ф 32 А III ℓ= 4200	2	26,5	
	3	Ф 8 А I ℓ= 480	41	0,20	
10КР133-6	1	Ф 36 А III ℓ=13330	2	106,5	294,9
	2	Ф 36 А III ℓ= 4350	2	34,8	
	3	Ф 10 А I ℓ= 480	41	0,30	
10КР135	1	Ф 20 А III ℓ=13530	2	33,4	89,4
	2	Ф 20 А III ℓ= 3900	2	9,6	
	3	Ф 6 А I ℓ= 480	31	0,11	
10КР135-1	1	Ф 22 А III ℓ=13530	2	40,3	107,8
	2	Ф 22 А III ℓ= 4000	2	11,9	
	3	Ф 6 А I ℓ= 480	31	0,11	

Арматура класса А-I и А-III по ГОСТ 5781-82

Нач. отд.	Бродский		1.424.1-9.2-116
Н. контр.	Савранский		
Гл. констр.	Савранский		
Разраб.	Кудричевская		Каркас 10КР133-5; 10КР133-6; 10КР135; 10КР135-1
Провер.	Копина		Стадия Р; Лист; Листов 1
Исполн.	Кудричевская		Харьковский Промстройниипроект

10КР135-2; 10КР135-3 10КР1135-4; 10КР135-5 1-1

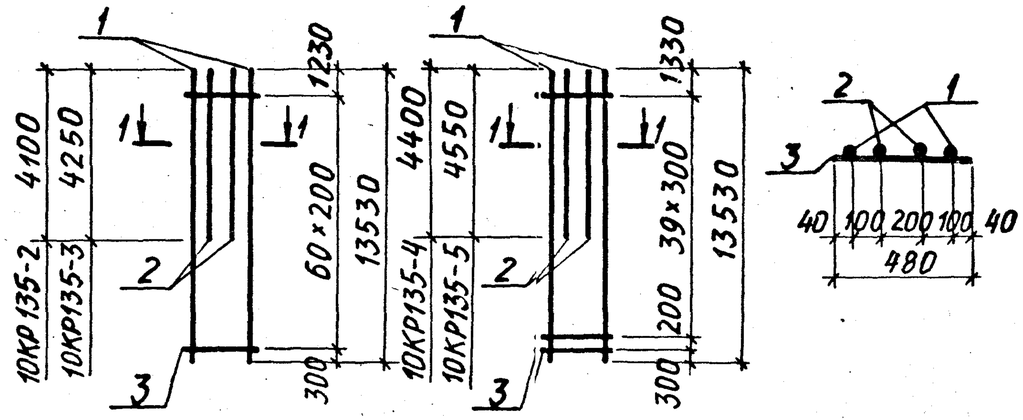

Марка каркаса	Поз.	Наименование	Кол.	Масса ед., кг	Общая масса, кг
10КР135-2	1	Ф 25 А III ℓ=13530	2	52,1	148,0
	2	Ф 25 А III ℓ= 4100	2	15,8	
	3	Ф 8 А I ℓ= 480	61	0,20	
10КР135-3	1	Ф 28 А III ℓ=13530	2	65,3	183,8
	2	Ф 28 А III ℓ= 4250	2	20,5	
	3	Ф 8 А I ℓ= 480	61	0,20	
10КР135-4	1	Ф 32 А III ℓ=13530	2	85,4	234,6
	2	Ф 32 А III ℓ= 4400	2	27,8	
	3	Ф 8 А I ℓ= 480	41	0,20	
10КР135-5	1	Ф 36 А III ℓ=13530	2	108,1	301,3
	2	Ф 36 А III ℓ= 4550	2	36,4	
	3	Ф 10 А I ℓ= 480	41	0,30	

Арматура класса А-I и А-III по ГОСТ 5781-82

Инв. № подл. | Подпись и дата | Взам. инв. №

Нач. отд.	Бродский		1.424.1-9.2-117
Н. контр.	Савранский		
Гл. констр.	Савранский		
Разраб.	Кудричевская		Каркас 10КР135-2...10КР135-5
Провер.	Копина		Стадия Р; Лист; Листов 1
Исполн.	Кудричевская		Харьковский Промстройниипроект

10КР139; 10КР139-1 10КР139-2; 10КР139-3 1-1

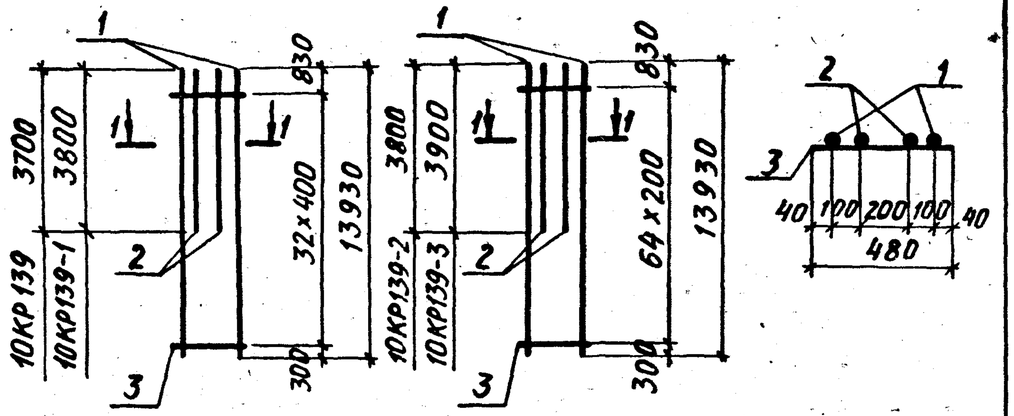

Марка каркаса	Поз.	Наименование	Кол.	Масса ед., кг	Общая масса, кг
10КР139	1	⌀20 A III ℓ= 13930	2	34,4	90,6
	2	⌀20 A III ℓ= 3700	2	9,1	
	3	⌀6 A I ℓ= 480	33	0,11	
10КР139-1	1	⌀22 A III ℓ= 13930	2	41,5	109,2
	2	⌀22 A III ℓ= 3800	2	11,3	
	3	⌀6 A I ℓ= 480	33	0,11	
10КР139-2	1	⌀22 A III ℓ= 13930	2	41,5	112,8
	2	⌀22 A III ℓ= 3800	2	11,3	
	3	⌀6 A I ℓ= 480	65	0,11	
10КР139-3	1	⌀25 A III ℓ= 13930	2	53,6	150,2
	2	⌀25 A III ℓ= 3900	2	15,0	
	3	⌀8 A I ℓ= 480	65	0,20	

Арматура класса A-I и A-III по ГОСТ 5781-82

Нач. отд.	Бродский		1.424.1-9.2-118
Н. контр.	Савранский		
Гл. констр.	Савранский		
Разраб.	Кудричевская		Каркас 10КР139; 10КР139-1...10КР139-3
Провер.	Копина		Стадия: Р; Лист; Листов: 1
Исполн.	Кудричевская		Харьковский Промстройниипроект

Инв. № подл. | Подпись и дата | Взам. инв. №

10КР139-4 10КР139-5; 10КР139-6 1-1

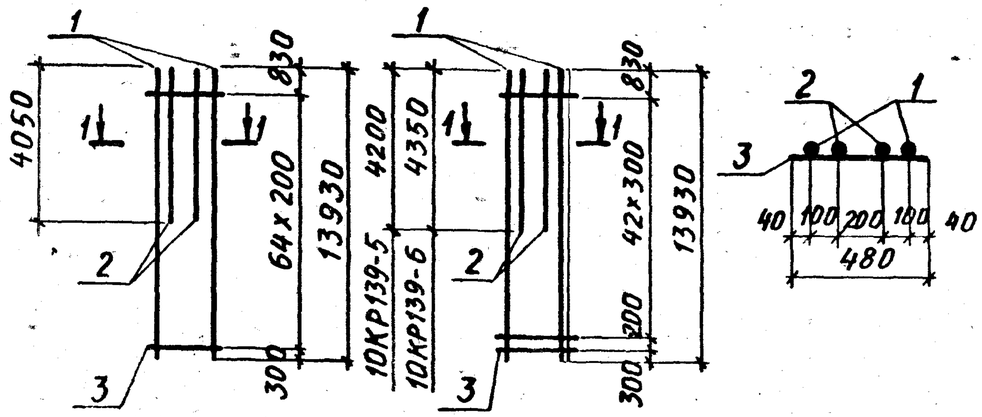

Марка каркаса	Поз.	Наименование	Кол.	Масса, ед., кг	Общая масса, кг
10КР139-4	1	⌀28 A III ℓ= 13930	2	67,3	186,8
	2	⌀28 A III ℓ= 4050	2	19,6	
	3	⌀8 A I ℓ= 480	65	0,20	
10КР139-5	1	⌀32 A III ℓ= 13930	2	87,9	237,6
	2	⌀32 A III ℓ= 4200	2	26,5	
	3	⌀8 A I ℓ= 480	44	0,20	
10КР139-6	1	⌀36 A III ℓ= 13930	2	111,3	305,4
	2	⌀36 A III ℓ= 4350	2	34,8	
	3	⌀10 A I ℓ= 480	44	0,30	

Арматура класса A-I и A-III по ГОСТ 5781-82

Нач. отд.	Бродский		1.424.1-9.2-119
Н. контр.	Савранский		
Гл. констр.	Савранский		
Разраб.	Кудричевская		Каркас 10КР139-4...10КР139-6
Провер.	Копина		Стадия: Р; Лист; Листов: 1
Исполн.	Кудричевская		Харьковский Промстройниипроект

Инв. № подл. | Подпись и дата | Взам. инв. №

10КР141; 10КР141-1 — 10КР141-2; 10КР141-3 — 1-1

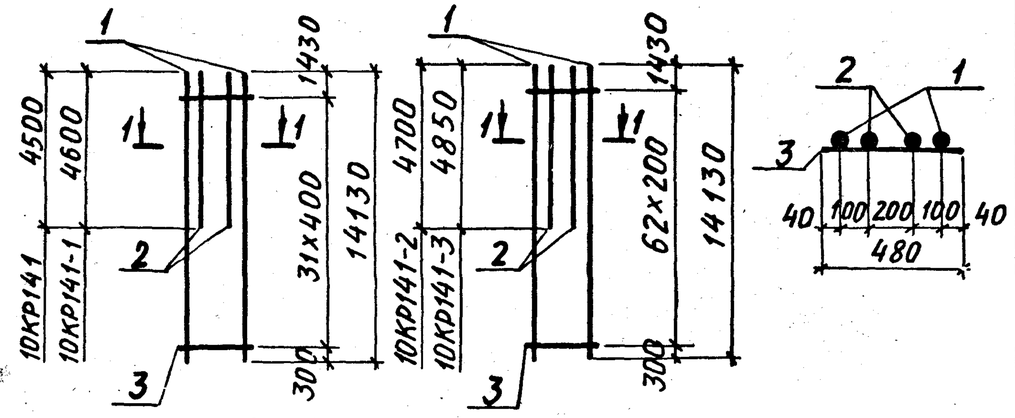

Марка каркаса	Поз.	Наименование		Кол.	Масса ед., кг	Общая масса, кг
10КР141	1	Ф20А III	ℓ=14130	2	34,9	95,5
	2	Ф20А III	ℓ= 4500	2	11,1	
	3	Ф6А I	ℓ= 480	32	0,11	
10КР141-1	1	Ф22А III	ℓ=14130	2	42,1	115,1
	2	Ф22А III	ℓ= 4600	2	13,7	
	3	Ф6А I	ℓ= 480	32	0,11	
10КР141-2	1	Ф25А III	ℓ=14130	2	54,4	157,6
	2	Ф25А III	ℓ= 4700	2	18,1	
	3	Ф8А I	ℓ= 480	63	0,20	
10КР141-3	1	Ф28А III	ℓ=14130	2	68,2	195,8
	2	Ф28А III	ℓ= 4850	2	23,1	
	3	Ф8А I	ℓ= 480	63	0,20	

Арматура класса А-I и А-III по ГОСТ 5781-82

Нач. отд.	Бродский		1.424.1-9.2-120
Н. контр.	Савранский		
Гл. констр.	Савранский		
Разраб.	Кудричевская		Каркас 10КР141; 10КР141-1...10КР141-3
Провер.	Колина		Стадия Р; Лист; Листов 1
Исполн.	Кудричевская		Харьковский Промстройниипроект

10КР141-4; 10КР141-5 — 10КР145; 10КР145-1 — 1-1

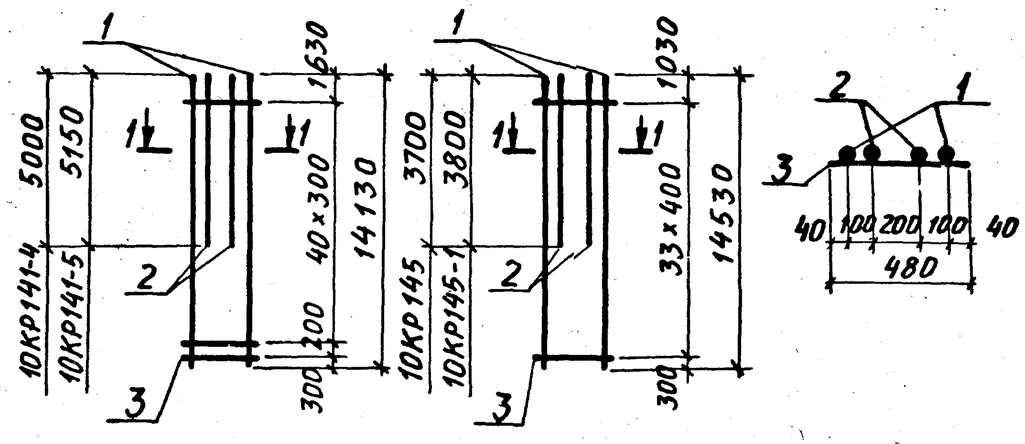

Марка каркаса	Поз.	Наименование		Кол.	Масса ед., кг	Общая масса, кг
10КР141-4	1	Ф32А III	ℓ=14130	2	89,2	250,0
	2	Ф32А III	ℓ= 5000	2	31,6	
	3	Ф8А I	ℓ= 480	42	0,20	
10КР141-5	1	Ф36А III	ℓ=14130	2	112,9	320,6
	2	Ф36А III	ℓ= 5150	2	41,1	
	3	Ф10А I	ℓ= 480	42	0,30	
10КР145	1	Ф20А III	ℓ=14530	2	35,9	93,7
	2	Ф20А III	ℓ= 3700	2	9,1	
	3	Ф6А I	ℓ= 480	34	0,11	
10КР145-1	1	Ф22А III	ℓ=14530	2	43,3	112,9
	2	Ф22А III	ℓ= 3800	2	11,3	
	3	Ф6А I	ℓ= 480	34	0,11	

Арматура класса А-I и А-III по ГОСТ 5781-82

Нач. отд.	Бродский		1.424.1-9.2-121
Н. контр.	Савранский		
Гл. констр.	Савранский		
Разраб.	Кудричевская		Каркас 10КР141-4; 10КР141-5; 10КР145; 10КР145-1
Провер.	Колина		Стадия Р; Лист; Листов 1
Исполн.	Кудричевская		Харьковский Промстройниипроект

Инв. № подл. | Подпись и дата | Взам. инв. №

10КР141; 10КР141-1 10КР141-2; 10КР141-3 1-1

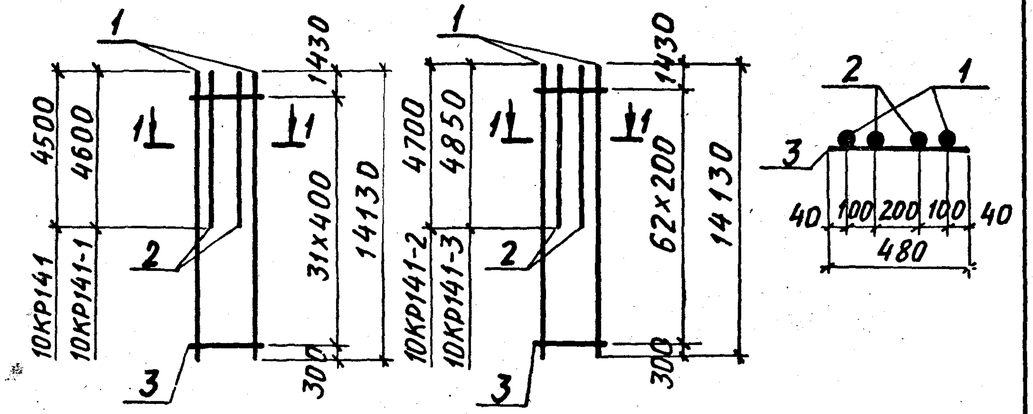

Марка каркаса	Поз.	Наименование		Кол.	Масса ед., кг	Общая масса, кг
10КР141	1	Ф 20 А III	ℓ=14130	2	34,9	95,5
	2	Ф 20 А III	ℓ= 4500	2	11,1	
	3	Ф 6 А I	ℓ= 480	32	0,11	
10КР141-1	1	Ф 22 А III	ℓ=14130	2	42,1	115,1
	2	Ф 22 А III	ℓ= 4600	2	13,7	
	3	Ф 6 А I	ℓ= 480	32	0,11	
10КР141-2	1	Ф 25 А III	ℓ=14130	2	54,4	157,6
	2	Ф 25 А III	ℓ= 4700	2	18,1	
	3	Ф 8 А I	ℓ= 480	63	0,20	
10КР141-3	1	Ф 28 А III	ℓ=14130	2	68,2	195,8
	2	Ф 28 А III	ℓ= 4850	2	23,1	
	3	Ф 8 А I	ℓ= 480	63	0,20	

Арматура класса А-I и А-III по ГОСТ 5781-82

Нач. отд.	Бродский		1.424.1-9.2-120
Н. контр.	Савранский		
Гл. констр.	Савранский		
Разраб.	Кудричевская		Каркас 10КР141; 10КР141-1...10КР141-3
Провер.	Копина		Стадия Р; Лист; Листов 1
Исполн.	Кудричевская		Харьковский Промстройниипроект

10КР141-4; 10КР141-5 10КР145; 10КР145-1 1-1

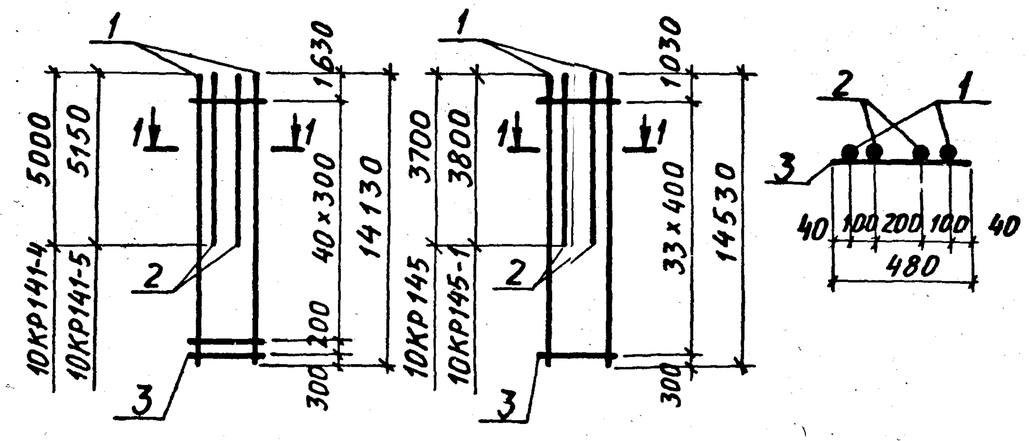

Марка каркаса	Поз.	Наименование		Кол.	Масса ед., кг	Общая масса, кг
10КР141-4	1	Ф 32 А III	ℓ=14130	2	89,2	250,0
	2	Ф 32 А III	ℓ= 5000	2	31,6	
	3	Ф 8 А I	ℓ= 480	42	0,20	
10КР141-5	1	Ф 36 А III	ℓ=14130	2	112,9	320,6
	2	Ф 36 А III	ℓ= 5150	2	41,1	
	3	Ф 10 А I	ℓ= 480	42	0,30	
10КР145	1	Ф 20 А III	ℓ=14530	2	35,9	93,7
	2	Ф 20 А III	ℓ= 3700	2	9,1	
	3	Ф 6 А I	ℓ= 480	34	0,11	
10КР145-1	1	Ф 22 А III	ℓ=14530	2	43,3	112,9
	2	Ф 22 А III	ℓ= 3800	2	11,3	
	3	Ф 6 А I	ℓ= 480	34	0,11	

Арматура класса А-II и А-III по ГОСТ 5781-82

Инв. № подл. | Подпись и дата | Взам. инв. №

Нач. отд.	Бродский		1.424.1-9.2-121
Н. контр.	Савранский		
Гл. констр.	Савранский		
Разраб.	Кудричевская		Каркас 10КР141-4;; 10КР141-5; 10КР145; 10КР145-1
Провер.	Копина		Стадия Р; Лист; Листов 1
Исполн.	Кудричевская		Харьковский Промстройниипроект

10КР147-2; 10КР147-3 10КР147-4; 10КР147-5 1-1

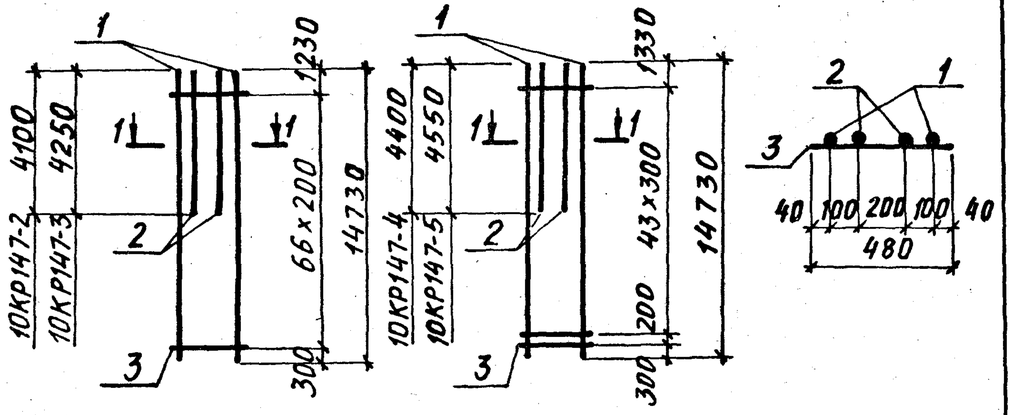

Марка каркаса	Поз.	Наименование	Кол.	Масса ед., кг	Общая масса, кг
10КР147-2	1	Ф25АIII ℓ= 14730	2	56,7	158,4
	2	Ф25АIII ℓ= 4100	2	15,8	
	3	Ф8АI ℓ= 480	67	0,20	
10КР147-3	1	Ф28АIII ℓ=14730	2	71,1	196,6
	2	Ф28АIII ℓ= 4250	2	20,5	
	3	Ф8АI ℓ= 480	67	0,20	
10КР147-4	1	Ф32АIII ℓ=14730	2	92,9	250,1
	2	Ф32АIII ℓ= 4400	2	27,8	
	3	Ф8АI ℓ= 480	45	0,20	
10КР147-5	1	Ф36АIII ℓ= 14730	2	117,7	321,7
	2	Ф36АIII ℓ= 4550	2	36,4	
	3	Ф10АI ℓ= 480	45	0,30	

Арматура класса А-I и А-III по ГОСТ 5781-82

Нач. отд.	Бродский		1.424.1-9.2-124	
Н. контр.	Савранский			
Гл. констр.	Савранский			
Разраб.	Кудричевская		Каркас 10КР147-2... 10КР147-5	Стадия: Р; Лист: ; Листов: 1
Провер.	Копина			Харьковский Промстройниипроект
Исполн.	Кудричевская			

10КР151; 10КР151-1 10КР151-2; 10КР151-3 1-1

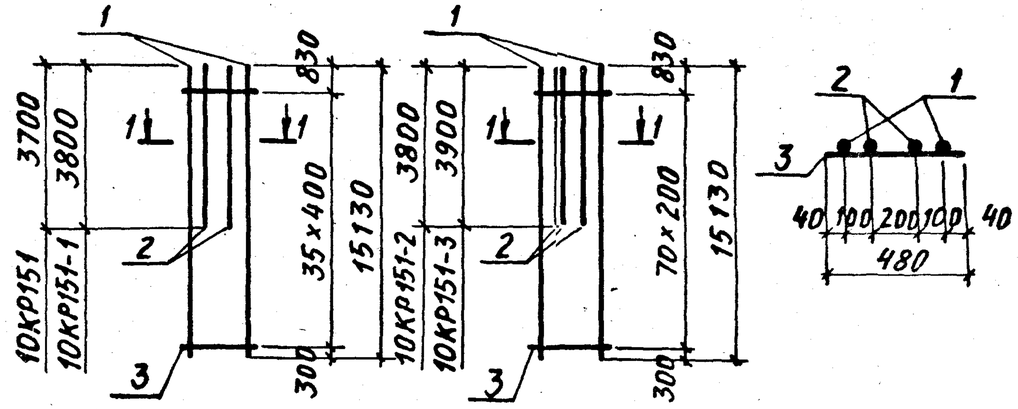

Марка каркаса	Поз.	Наименование	Кол.	Масса ед., кг	Общая масса, кг
10КР151	1	Ф20АIII ℓ=15130	2	37,4	97,0
	2	Ф20АIII ℓ= 3700	2	9,1	
	3	Ф6АI ℓ= 480	36	0,11	
10КР151-1	1	Ф22АIII ℓ=15130	2	45,1	116,8
	2	Ф22АIII ℓ= 3800	2	11,3	
	3	Ф6АI ℓ= 480	36	0,11	
10КР151-2	1	Ф22АIII ℓ=15130	2	45,1	120,6
	2	Ф22АIII ℓ= 3800	2	11,3	
	3	Ф6АI ℓ= 480	71	0,11	
10КР151-3	1	Ф25АIII ℓ=15130	2	58,3	160,8
	2	Ф25АIII ℓ= 3900	2	15,0	
	3	Ф8АI ℓ= 480	71	0,20	

Арматура класса А-I и А-III по ГОСТ 5781-82

Нач. отд.	Бродский		1.424.1-9.2-125	
Н. контр.	Савранский			
Гл. констр.	Савранский			
Разраб.	Кудричевская		Каркас 10КР151; 10КР151-1; 10КР151-2; 10КР151-3	Стадия: Р; Лист: ; Листов: 1
Провер.	Копина			Харьковский Промстройниипроект
Исполн.	Кудричевская			

Инв. № подл. | Подпись и дата | Взам. инв. №

10КР151-4

10КР151-5; 10КР151-6

1-1

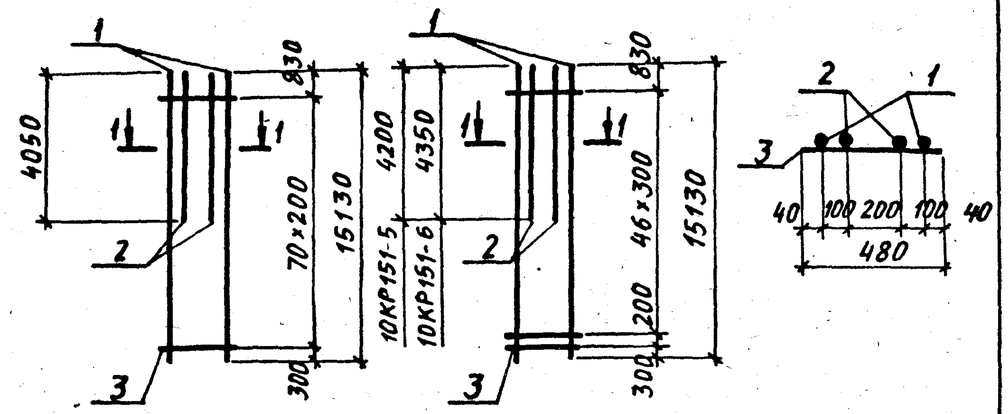

Марка каркаса	Поз.	Наименование		Кол.	Масса ед., кг	Общая масса, кг
10КР151-4	1	Ф28АIII	ℓ = 15130	2	73,1	199.6
	2	Ф28АIII	ℓ = 4050	2	19.6	
	3	Ф8АI	ℓ = 480	71	0,2	
10КР151-5	1	Ф32АIII	ℓ = 15130	2	95,5	253.6
	2	Ф32АIII	ℓ = 4200	2	26,5	
	3	Ф8АI	ℓ = 480	48	0,2	
10КР151-6	1	Ф36АIII	ℓ = 15130	2	120,9	325,8
	2	Ф36АIII	ℓ = 4350	2	34,8	
	3	Ф10АI	ℓ = 480	48	0,3	

Арматура класса А-I и А-III по ГОСТ 5781-82

Нач. отд.	Бродский		1.424.1-9.2-126
Н. контр.	Савранский		
Гл. констр.	Савранский		
Разраб.	Кудричевская		Каркас 10КР151-4... 10КР151-6
Провер.	Колина		Стадия: Р; Лист: ; Листов: 1
Исполн.	Кудричевская		ХАРЬКОВСКИЙ ПРОМСТРОЙНИИПРОЕКТ

Инв. № подл. | Подпись и дата | Взам. инв. №

12КР49; 12КР49-1...12КР49-4

12КР51

1-1

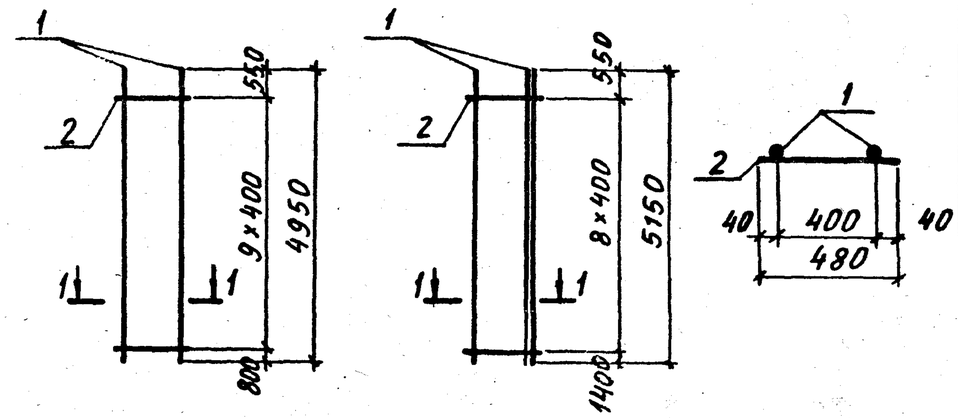

Марка каркаса	Поз.	Наименование		Кол.	Масса ед., кг	Общая масса, кг
12КР49	1	Ф20АIII	ℓ = 4950	2	12.2	25,5
	2	Ф6АI	ℓ = 480	10	0,1	
12КР49-1	1	Ф22АIII	ℓ = 4950	2	14.8	30.7
	2	Ф6АI	ℓ = 480	10	0,1	
12КР49-2	1	Ф25АIII	ℓ = 4950	2	19,1	40.2
	2	Ф8АI	ℓ = 480	10	0.2	
12КР49-3	1	Ф28АIII	ℓ = 4950	2	23.9	49,8
	2	Ф8АI	ℓ = 480	10	0.2	
12КР49-4	1	Ф32АIII	ℓ = 4950	2	31,2	64,4
	2	Ф8АI	ℓ = 480	10	0.2	
12КР51	1	Ф20АIII	ℓ = 5150	2	12,7	26,4
	2	Ф6АI	ℓ = 480	9	0,1	

Арматура класса А-I и А-III по ГОСТ 5781-82

Нач. отд.	Бродский		1.424.1-9.2-127
Н. контр.	Савранский		
Гл. констр.	Савранский		
Разраб.	Кудричевская		Каркас 12КР49; 12КР49-1... 12КР49-4; 12КР51
Провер.	Колина		Стадия: Р; Лист: ; Листов: 1
Исполн.	Кудричевская		ХАРЬКОВСКИЙ ПРОМСТРОЙНИИПРОЕКТ

Инв. № подл. | Подпись и дата | Взам. инв. №

12КР51-1... 12КР51-4 | 12КР57; 12КР57-1 | 1-1

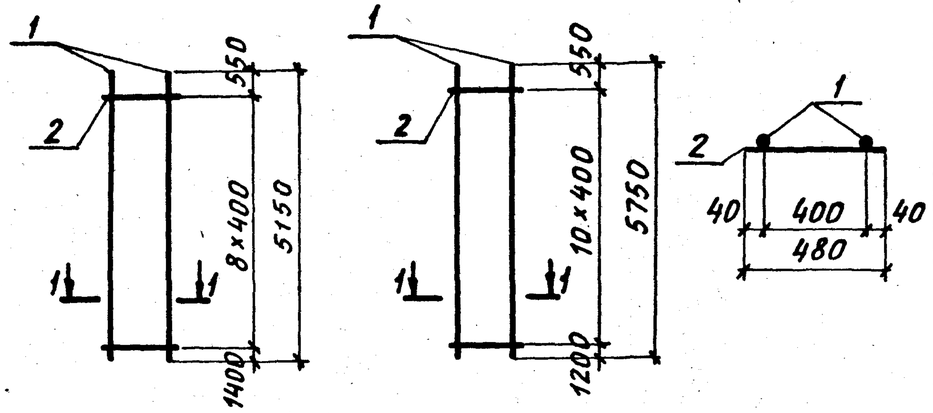

Марка каркаса	Поз.	Наименование	Кол.	Масса ед., кг	Общая масса, кг
12КР51-1	1	Ф22А III ℓ=5150	2	15,3	31,6
	2	Ф6АI ℓ=480	9	0,11	
12КР51-2	1	Ф25А III ℓ=5150	2	19,8	41,4
	2	Ф8АI ℓ=480	9	0,20	
12КР51-3	1	Ф28А III ℓ=5150	2	24,9	51,6
	2	Ф8АI ℓ=480	9	0,20	
12КР51-4	1	Ф32А III ℓ=5150	2	32,5	66,8
	2	Ф8АI ℓ=480	9	0,20	
12КР57	1	Ф20А III ℓ=5750	2	14,2	29,6
	2	Ф6АI ℓ=480	11	0,11	
12КР57-1	1	Ф22А III ℓ=5750	2	17,1	35,4
	2	Ф6АI ℓ=480	11	0,11	

Арматура класса А-I и А-III по ГОСТ 5781-82

Нач. отд.	Бродский	
Н. контр.	Савранский	
Гл. констр.	Савранский	
Разраб.	Кудричевская	
Провер.	Копина	
Исполн.	Кудричевская	

1.424.1-9.2-128

КАРКАС
12КР51-1... 12КР51-4;
12КР57; 12КР57-1

Стадия	Лист	Листов
Р		1

ХАРЬКОВСКИЙ ПРОМСТРОЙНИИПРОЕКТ

12КР57-2... 12КР57-4 | 12КР59; 12КР59-1; 12КР59-2 | 1-1

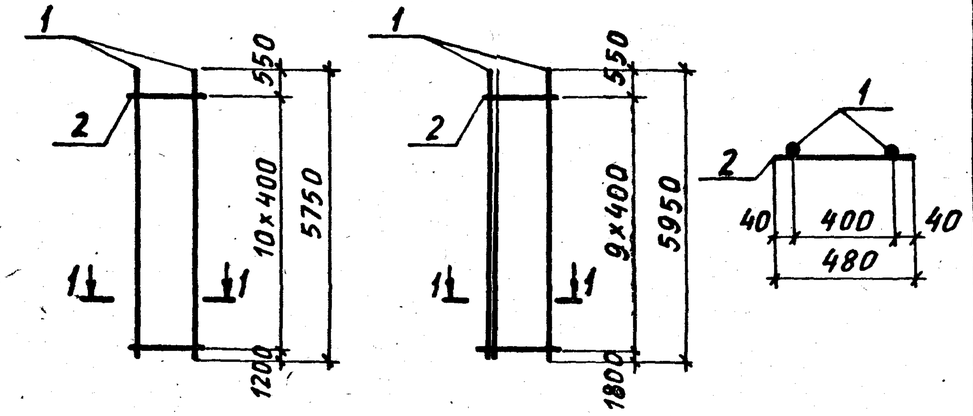

Марка каркаса	Поз.	Наименование	Кол.	Масса ед., кг	Общая масса, кг
12КР57-2	1	Ф25А III ℓ=5750	2	22,1	46,4
	2	Ф8АI ℓ=480	11	0,20	
12КР57-3	1	Ф28А III ℓ=5750	2	27,8	57,8
	2	Ф8АI ℓ=480	11	0,20	
12КР57-4	1	Ф32А III ℓ=5750	2	36,3	74,8
	2	Ф8АI ℓ=480	11	0,20	
12КР59	1	Ф20А III ℓ=5950	2	14,7	30,5
	2	Ф6АI ℓ=480	10	0,11	
12КР59-1	1	Ф22А III ℓ=5950	2	17,7	36,5
	2	Ф6АI ℓ=480	10	0,11	
12КР59-2	1	Ф25А III ℓ=5950	2	22,9	47,8
	2	Ф8АI ℓ=480	10	0,20	

Арматура класса А-I и А-III по ГОСТ 5781-82

Инв. № подл. | Подпись и дата | Взам. инв. №

Нач. отд.	Бродский	
Н. контр.	Савранский	
Гл. констр.	Савранский	
Разраб.	Кудричевская	
Провер.	Копина	
Исполн.	Кудричевская	

1.424.1-9.2-129

КАРКАС
12КР57-2... 12КР57-4;
12КР59; 12КР59-1; 12КР59-2

Стадия	Лист	Листов
Р		1

ХАРЬКОВСКИЙ ПРОМСТРОЙНИИПРОЕКТ

12КР59-3; 12КР59-4

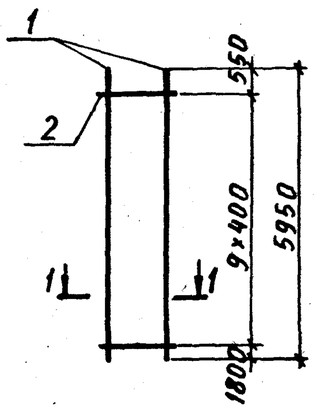

12КР65; 12КР65-1...12КР65-3 1-1

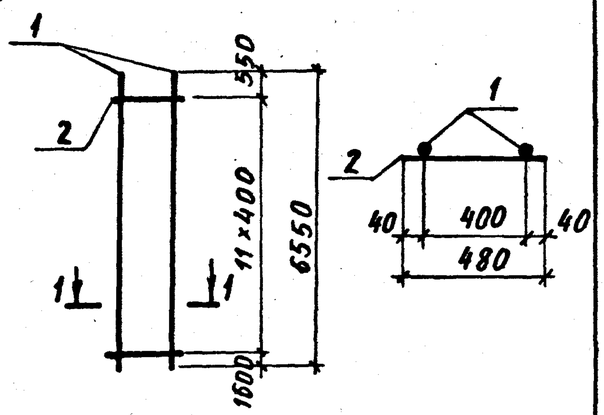

Марка каркаса	Поз.	Наименование		Кол.	Масса ед., кг	Общая масса, кг
12КР59-3	1	⌀28AIII	ℓ=5950	2	28.7	59,4
	2	⌀8AI	ℓ= 480	10	0.20	
12КР59-4	1	⌀32AIII	ℓ=5950	2	37,5	77,0
	2	⌀8AI	ℓ= 480	10	0.20	
12КР65	1	⌀20AIII	ℓ=6550	2	16,2	33,7
	2	⌀6AI	ℓ= 480	12	0,11	
12КР65-1	1	⌀22AIII	ℓ=6550	2	19,5	40,3
	2	⌀6AI	ℓ= 480	12	0,11	
12КР65-2	1	⌀25AIII	ℓ=6550	2	25,2	52,8
	2	⌀8AI	ℓ= 480	12	0.20	
12КР65-3	1	⌀28AIII	ℓ=6550	2	31.6	65,6
	2	⌀8AI	ℓ= 480	12	0.20	

Арматура класса A-I и A-III по ГОСТ 5781-82

Нач. отд.	Бродский		1.424.1-9.2-130
Н. контр.	Савранский		
Гл. констр.	Савранский		
Разраб.	Кудричевская		Каркас 12КР59-3; 12КР59-4; 12КР65; 12КР65-1... 12КР65-3
Провер.	Копина		Стадия Р; Лист; Листов 1
Исполн.	Кудричевская		ХАРЬКОВСКИЙ ПРОМСТРОЙНИИПРОЕКТ

Инв.№ подл. | Подпись и дата | Взам. инв.№

12КР65-4 13КР49; 13КР49-1; 13КР49-2 1-1

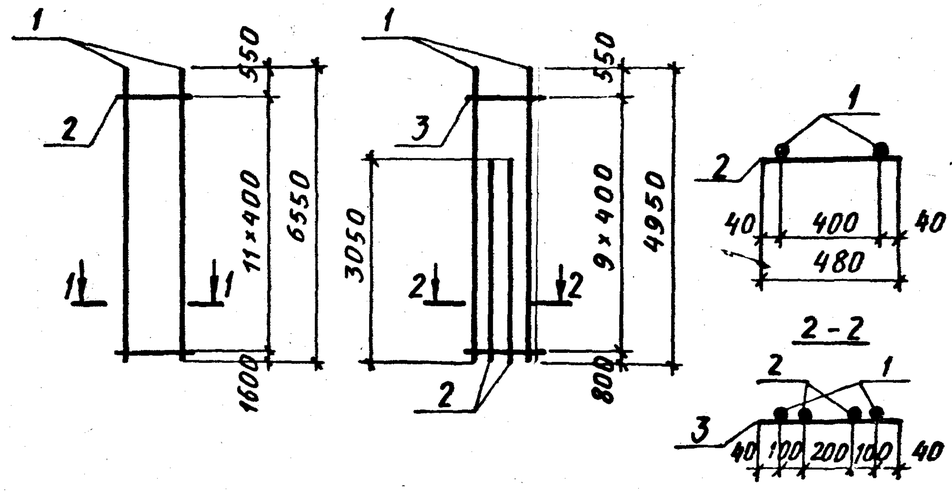

Марка каркаса	Поз.	Наименование		Кол.	Масса ед., кг	Общая масса, кг
12КР65-4	1	⌀32AIII	ℓ=6550	2	41.3	85.0
	2	⌀8AI	ℓ= 480	12	0.20	
13КР49	1	⌀20AIII	ℓ=4950	2	12.2	40,5
	2	⌀20AIII	ℓ=3050	2	7.5	
	3	⌀6AI	ℓ= 480	10	0.11	
13КР49-1	1	⌀22AIII	ℓ=4950	2	14.8	48,9
	2	⌀22AIII	ℓ=3050	2	9,1	
	3	⌀6AI	ℓ= 480	10	0,11	
13КР49-2	1	⌀25AIII	ℓ=4950	2	19.1	63,6
	2	⌀25AIII	ℓ=3050	2	11,7	
	3	⌀8AI	ℓ= 480	10	0.20	

Арматура класса A-I и A-III по ГОСТ 5781-82

Нач. отд.	Бродский		1.424.1-9.2-131
Н. контр.	Савранский		
Гл. констр.	Савранский		
Разраб.	Кудричевская		Каркас 12КР65-4; 13КР49; 13КР49-1; 13КР49-2
Провер.	Копина		Стадия Р; Лист; Листов 1
Исполн.	Кудричевская		ХАРЬКОВСКИЙ ПРОМСТРОЙНИИПРОЕКТ

Инв.№ подл. | Подпись и дата | Взам. инв.№

13КР49-3; 13КР49-4

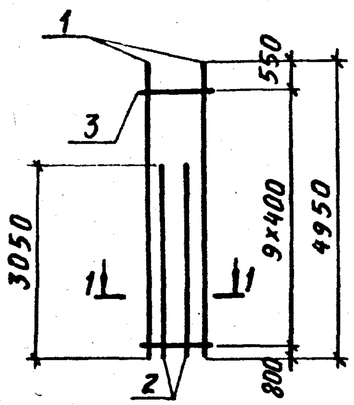

13КР51; 13КР51-1

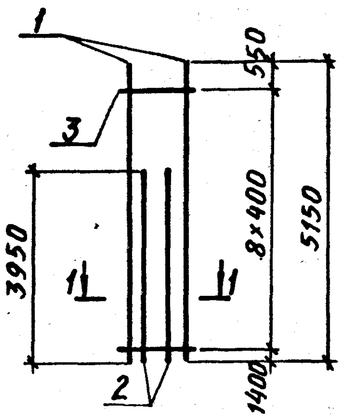

1-1

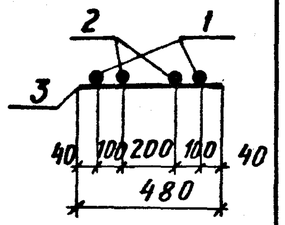

Марка каркаса	Поз.	Наименование		Кол.	Масса ед., кг	Общая масса, кг
13КР49-3	1	Ø28 A III	ℓ = 4950	2	23,9	79,2
	2	Ø28 A III	ℓ = 3050	2	14,7	
	3	Ø8 A I	ℓ = 480	10	0,20	
13КР49-4	1	Ø32 A III	ℓ = 4950	2	31,2	101,9
	2	Ø32 A III	ℓ = 3050	2	19,2	
	3	Ø8 A I	ℓ = 480	10	0,11	
13КР51	1	Ø20 A III	ℓ = 5150	2	12,7	46,0
	2	Ø20 A III	ℓ = 3950	2	9,8	
	3	Ø6 A I	ℓ = 480	9	0,11	
13КР51-1	1	Ø22 A III	ℓ = 5150	2	15,3	55,2
	2	Ø22 A III	ℓ = 3950	2	11,8	
	3	Ø6 A I	ℓ = 480	9	0,11	

Арматура класса А-I и А-III по ГОСТ 5781-82

Нач. отд.	Бродский		
Н. контр.	Савранский		
Гл. констр.	Савранский		
Разраб.	Кудричевская		
Провер.	Копина		
Исполн.	Кудричевская		

1.424.1-9.2-132

КАРКАС
13КР49-3; 13КР49-4;
13КР51; 13КР51-1

Стадия	Лист	Листов
Р		1

ХАРЬКОВСКИЙ ПРОМСТРОЙНИИПРОЕКТ

13КР51-2... 13КР51-5

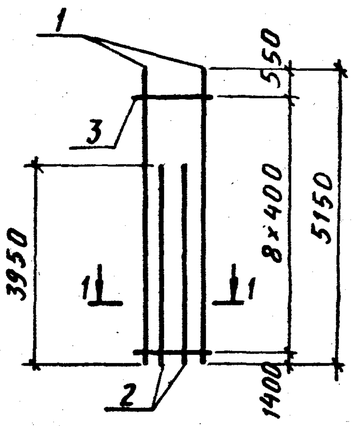

1-1

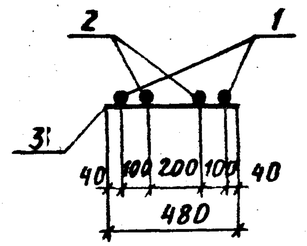

Марка каркаса	Поз.	Наименование		Кол.	Масса ед., кг	Общая масса, кг
13КР51-2	1	Ø25 A III	ℓ = 5150	2	19,8	71,8
	2	Ø25 A III	ℓ = 3950	2	15,2	
	3	Ø8 A I	ℓ = 480	9	0,20	
13КР51-3	1	Ø28 A III	ℓ = 5150	2	24,9	89,8
	2	Ø28 A III	ℓ = 3950	2	19,1	
	3	Ø8 A I	ℓ = 480	9	0,20	
13КР51-4	1	Ø32 A III	ℓ = 5150	2	32,5	116,6
	2	Ø32 A III	ℓ = 3950	2	24,9	
	3	Ø8 A I	ℓ = 480	9	0,20	
13КР51-5	1	Ø36 A III	ℓ = 5150	2	41,1	148,1
	2	Ø36 III	ℓ = 3950	2	31,6	
	3	Ø10 A I	ℓ = 480	9	0,30	

Арматура класса А-II и А-III по ГОСТ 5781-82

Инв. № подл. | Подпись и дата | Взам. инв. №

Нач. отд.	Бродский		
Н. контр.	Савранский		
Гл. констр.	Савранский		
Разраб.	Кудричевская		
Провер.	Копина		
Исполн.	Кудричевская		

1.424.1-9.2-133

КАРКАС
13КР51-2... 13КР51-5

Стадия	Лист	Листов
Р		1

ХАРЬКОВСКИЙ ПРОМСТРОЙНИИПРОЕКТ

13КР57; 13КР57-1... 13КР57-3

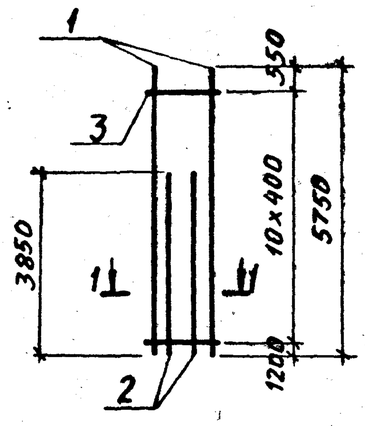

Марка каркаса	Поз.	Наименование		Кол.	Масса ед., кг	Общая масса, кг
13КР57	1	Ø20А III	ℓ= 5750	2	14,2	48,6
	2	Ø20А III	ℓ= 3850	2	9,5	
	3	Ø6А I	ℓ= 480	11	0,11	
13КР57-1	1	Ø22А III	ℓ= 5750	2	17,1	58,4
	2	Ø22А III	ℓ= 3850	2	11,5	
	3	Ø6А I	ℓ= 480	11	0,11	
13КР57-2	1	Ø25А III	ℓ= 5750	2	22,1	76,0
	2	Ø25А III	ℓ= 3850	2	14,8	
	3	Ø8А I	ℓ= 480	11	0,20	
13КР57-3	1	Ø28А III	ℓ= 5750	2	27,8	95,0
	2	Ø28А III	ℓ= 3850	2	18,6	
	3	Ø8А I	ℓ= 480	11	0,20	

Арматура класса А-I и А-III по ГОСТ 5781-82

Нач. отд.	Бродский	
Н. контр.	Савранский	
Гл. констр.	Савранский	
Разраб.	Кудричевская	
Провер.	Копина	
Исполн.	Кудричевская	

1.424.1-9.2-134

Каркас 13КР57; 13КР57-1...13КР57-3

Стадия	Лист	Листов
Р		1

ХАРЬКОВСКИЙ ПРОМСТРОЙНИИПРОЕКТ

Инв. № подл. | Подпись и дата | Взам. инв. №

13КР57-4; 13КР57-5 13КР59; 13КР59-1

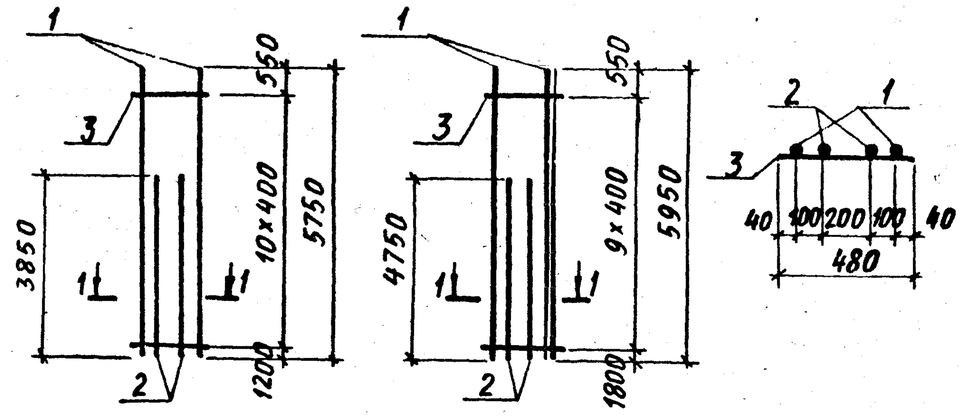

Марка каркаса	Поз.	Наименование		Кол.	Масса ед., кг	Общая масса, кг
13КР57-4	1	Ø32А III	ℓ= 5750	2	36,3	123,4
	2	Ø32А III	ℓ= 3850	2	24,3	
	3	Ø8А I	ℓ= 480	11	0,20	
13КР57-5	1	Ø36А III	ℓ= 5750	2	45,9	156,7
	2	Ø36А III	ℓ= 3850	2	30,8	
	3	Ø10А I	ℓ= 480	11	0,30	
13КР59	1	Ø20А III	ℓ= 5950	2	14,7	53,9
	2	Ø20А III	ℓ= 4750	2	11,7	
	3	Ø6А I	ℓ= 480	10	0,11	
13КР59-1	1	Ø22А III	ℓ= 5950	2	17,7	64,9
	2	Ø22А III	ℓ= 4750	2	14,2	
	3	Ø6А I	ℓ= 480	10	0,11	

Арматура класса А-I и А-III по ГОСТ 5781-82

Нач. отд.	Бродский	
Н. контр.	Савранский	
Гл. констр.	Савранский	
Разраб.	Кудричевская	
Провер.	Копина	
Исполн.	Кудричевская	

1.424.1-9.2-135

Каркас 13КР57-4; 13КР57-5; 13КР59; 13КР59-1

Стадия	Лист	Листов
Р		1

ХАРЬКОВСКИЙ ПРОМСТРОЙНИИПРОЕКТ

Инв. № подл. | Подпись и дата | Взам. инв. №

13КР59-2...13КР59-5

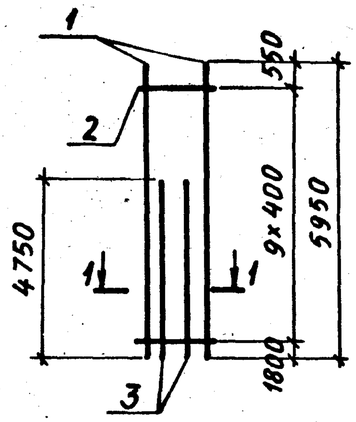

1-1

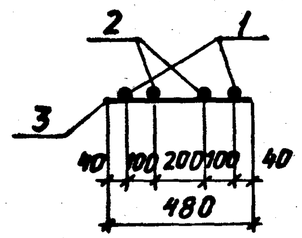

Марка каркаса	Поз.	Наименование		Кол.	Масса ед., кг	Общая масса, кг
13КР59-2	1	Ф25А III	ℓ=5950	2	22,9	84,4
	2	Ф25А III	ℓ=4750	2	18,3	
	3	Ф8А I	ℓ=480	10	0,20	
13КР59-3	1	Ф28А III	ℓ=5950	2	28,7	105,2
	2	Ф28А III	ℓ=4750	2	22,9	
	3	Ф8А I	ℓ=480	10	0,20	
13КР59-4	1	Ф32А III	ℓ=5950	2	37,5	137,0
	2	Ф32А III	ℓ=4750	2	30,0	
	3	Ф8А I	ℓ=480	10	0,20	
13КР59-5	1	Ф36А III	ℓ=5950	2	47,5	174,0
	2	Ф36А III	ℓ=4750	2	38,0	
	3	Ф10А I	ℓ=480	10	0,30	

Арматура класса А-I и А-III по ГОСТ 5781-82

Нач. отд.	Бродский		1.424.1-9.2-136	
Н. контр.	Савранский			
Гл. констр.	Савранский			
Разраб.	Кудрявская		Каркас 13КР59-2... 13КР59-5	Стадия: Р; Лист: ; Листов: 1
Провер.	Копина			ХАРЬКОВСКИЙ ПРОМСТРОЙНИИПРОЕКТ
Исполн.	Кудрявская			

13КР65; 13КР65-1...13КР65-3

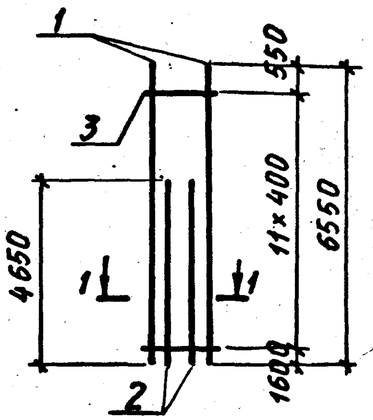

1-1

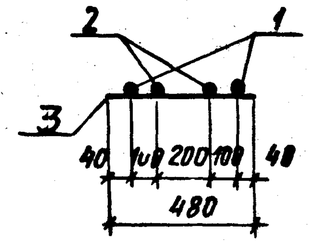

Марка каркаса	Поз.	Наименование		Кол.	Масса ед., кг	Общая масса, кг
13КР65	1	Ф20А III	ℓ=6550	2	16,2	56,7
	2	Ф20А III	ℓ=4650	2	11,5	
	3	Ф6А I	ℓ=480	12	0,11	
13КР65-1	1	Ф22А III	ℓ=6550	2	19,5	68,1
	2	Ф22А III	ℓ=4650	2	13,9	
	3	Ф6А I	ℓ=480	12	0,11	
13КР65-2	1	Ф25А III	ℓ=6550	2	25,2	88,6
	2	Ф25А III	ℓ=4650	2	17,9	
	3	Ф8А I	ℓ=480	12	0,20	
13КР65-3	1	Ф28А III	ℓ=6550	2	31,6	110,6
	2	Ф28А III	ℓ=4650	2	22,5	
	3	Ф8А I	ℓ=480	12	0,20	

Арматура класса А-I и А-III по ГОСТ 5781-82

Инв. № подл. | Подпись и дата | Взам. инв. №

Нач. отд.	Бродский		1.424.1-9.2-137	
Н. контр.	Савранский			
Гл. констр.	Савранский			
Разраб.	Кудрявская		Каркас 13КР65; 13КР65-1...13КР65-3	Стадия: Р; Лист: ; Листов: 1
Провер.	Копина			ХАРЬКОВСКИЙ ПРОМСТРОЙНИИПРОЕКТ
Исполн.	Кудрявская			

13КР65-4; 13КР65-5

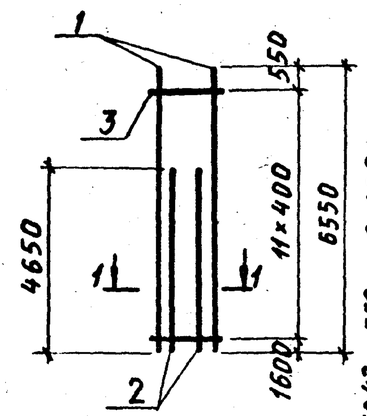

14КР42; 14КР44

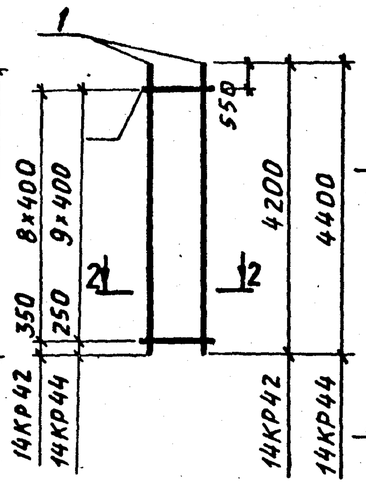

1-1

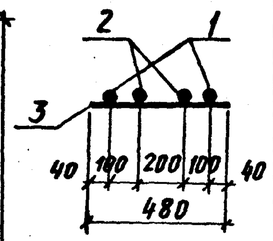

2-2

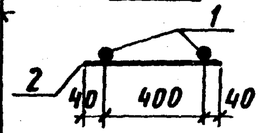

Марка каркаса	Поз.	Наименование		Кол.	Масса ед., кг	Общая масса, кг
13КР65-4	1	ф32 AIII	ℓ= 6550	2	41,3	143,6
	2	ф32 AIII	ℓ= 4650	2	29,3	
	3	ф8 AI	ℓ= 480	12	0,20	
13КР65-5	1	ф36 AIII	ℓ= 6550	2	52,3	182,6
	2	ф36 AIII	ℓ= 4650	2	37,2	
	3	ф10 AI	ℓ= 480	12	0,30	
14КР42	1	ф12 AI	ℓ= 4200	2	3,7	8,4
	2	ф6 AI	ℓ= 480	9	0,11	
14КР44	1	ф12 AI	ℓ= 4400	2	3,9	8,9
	2	ф6 AI	ℓ= 480	10	0,11	

Арматура класса A-I и A-III по ГОСТ 5781-82

Нач. отд.	Бродский		1.424.1-9.2-138
Н. контр.	Савранский		
Гл. констр.	Савранский		
Разраб.	Кудричевская		Каркас 13КР65-4; 13КР65-5; 14КР41; 14КР44
Провер.	Копина		Стадия: Р; Лист; Листов
Исполн.	Кудричевская		ХАРЬКОВСКИЙ ПРОМСТРОЙНИИПРОЕКТ

Инв. № подл. | Подпись и дата | Взам. инв. №

14КР48

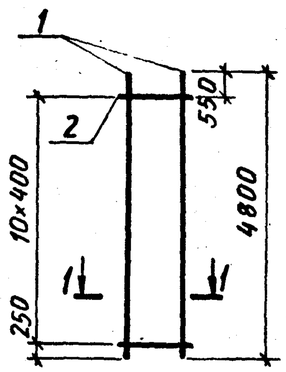

14КР50; 14КР54

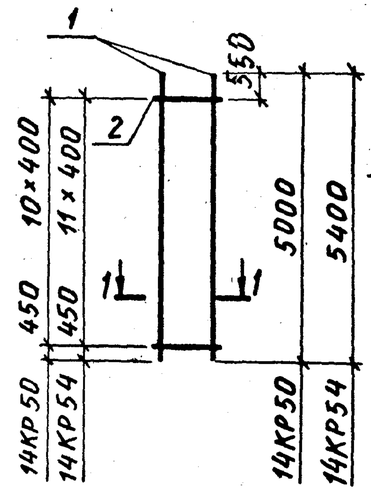

1-1

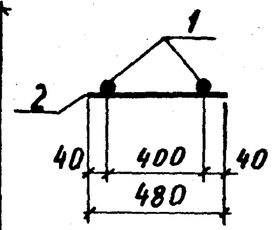

Марка каркаса	Поз.	Наименование		Кол.	Масса ед., кг	Общая масса, кг
14КР48	1	ф12 AI	ℓ= 4800	2	4,3	9,8
	2	ф6 AI	ℓ= 480	11	0,11	
14КР50	1	ф12 AI	ℓ= 5000	2	4,4	10,0
	2	ф6 AI	ℓ= 480	11	0,11	
14КР54	1	ф12 AI	ℓ= 5400	2	4,8	10,9
	2	ф6 AI	ℓ= 480	12	0,11	

Арматура класса A-I и A-III по ГОСТ 5781-82

Нач. отд.	Бродский		1.424.1-9.2-139
Н. контр.	Савранский		
Гл. констр.	Савранский		
Разраб.	Кудричевская		Каркас 14КР47; 14КР48; 14КР50; 14КР54
Провер.	Копина		Стадия: Р; Лист; Листов: 1
Исполн.	Кудричевская		ХАРЬКОВСКИЙ ПРОМСТРОЙНИИПРОЕКТ

Инв. № подл. | Подпись и дата | Взам. инв. №

15КР60; 15КР75 — 15КР80; 15КР85 — 1-1

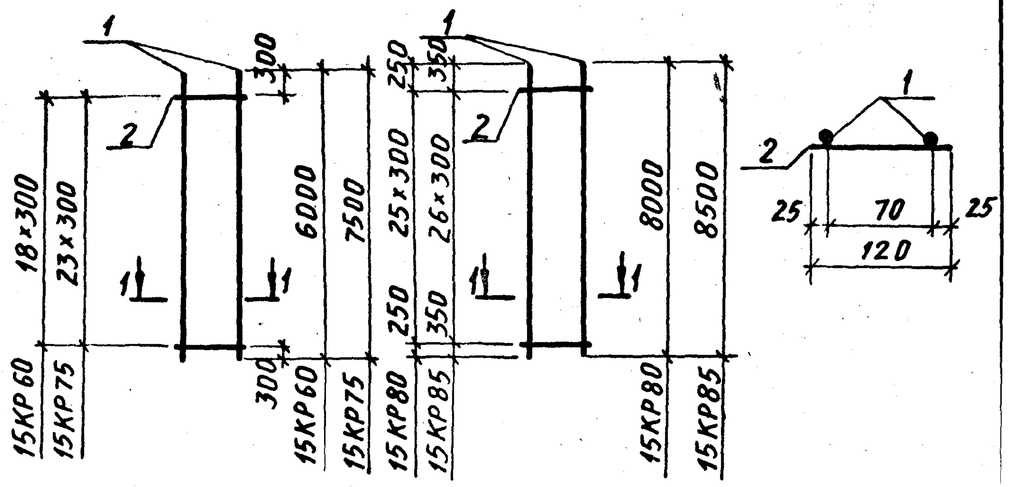

Марка каркаса	Поз.	Наименование		Кол.	Масса ед., кг	Общая масса, кг
15КР60	1	Ф12А III	ℓ=6000	2	5,3	11,2
	2	Ф6А I	ℓ= 120	19	0,03	
15КР75	1	Ф12А III	ℓ=7500	2	6,7	14,1
	2	Ф6А I	ℓ= 120	24	0,03	
15КР80	1	Ф12А III	ℓ=8000	2	7,1	15,0
	2	Ф6А I	ℓ= 120	26	0,03	
15КР85	1	Ф12А III	ℓ=8500	2	7,6	16,0
	2	Ф6А I	ℓ= 120	27	0,03	

Арматура класса А-I и А-III по ГОСТ 5781-82

Нач. отд.	Бродский		1.424.1-9.2-140
Н. контр.	Савранский		
Гл. конст.	Савранский		
Разраб.	Кудричевская		Каркас 15КР60; 15КР75; 15КР80; 15КР85
Провер.	Копина		Стадия Р; Лист; Листов 1
Исполн.	Кудричевская		Харьковский Промстройниипроект

15КР90; 15КР95 — 15КР115 — 1-1

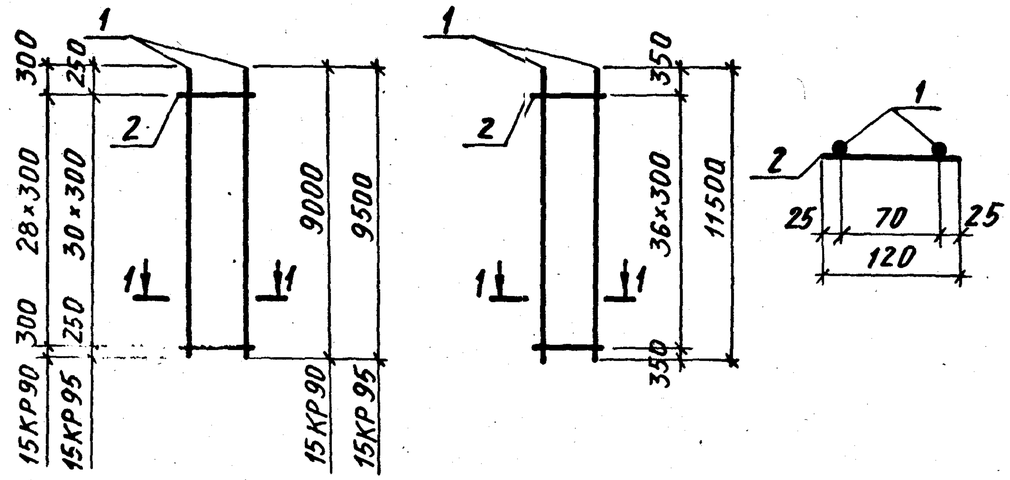

Марка каркаса	Поз.	Наименование		Кол.	Масса ед., кг	Общая масса, кг
15КР90	1	Ф16А III	ℓ=9000	2	14,2	29,3
	2	Ф6А I	ℓ= 120	29	0,03	
15КР95	3	Ф16А III	ℓ=9500	2	15,0	30,9
	1	Ф6А I	ℓ= 120	31	0,03	
15КР115	2	Ф18А III	ℓ=11500	2	23,0	47,1
	3	Ф6А I	ℓ= 120	37	0,03	

Арматура класса А-I и А-III по ГОСТ 5781-82

Нач. отд.	Бродский		1.424.1-9.2-141
Н. контр.	Савранский		
Гл. констр.	Савранский		
Разраб.	Кудричевская		Каркас 15КР90; 15КР95; 15КР115
Провер.	Копина		Стадия Р; Лист; Листов 1
Исполн.	Кудричевская		Харьковский Промстройниипроект

Инв.№ подл. | Подпись и дата | Взам. инв.№

СШ1... СШ5 **СШ6... СШ10** **СШ11... СШ15**

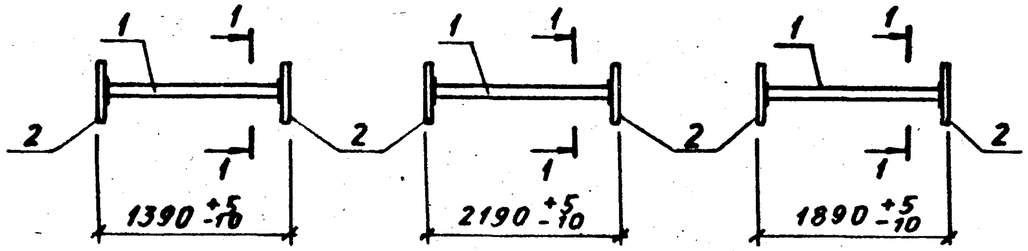

1-1

Для СШ1; СШ2; СШ6; СШ7; СШ11; СШ12

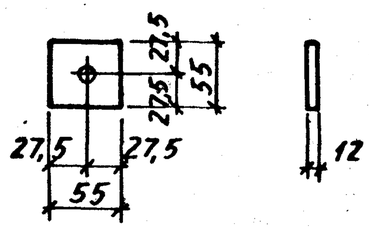

1-1

Для СШ3; СШ8; СШ13

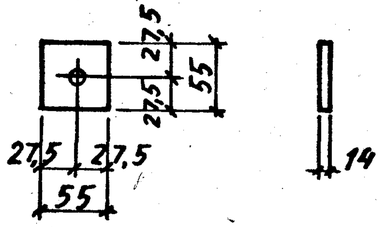

1-1

Для СШ4; СШ9; СШ14

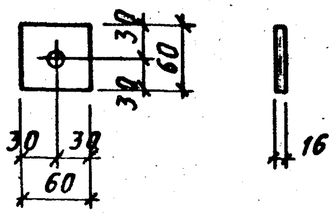

1-1

Для СШ5; СШ10; СШ15

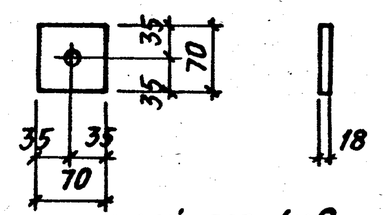

Указания о способах сварных соединений поз. 1 и 2 см. на листе 3.

Марка арматурн. элемента	Поз.	Наименование	Кол.	Масса ед., кг	Общая масса, кг
СШ1	1	⌀16 А III ℓ = 1370	1	2,1	2,7
	2	Полоса 55×12 ГОСТ 103-76* / ВСт3пс6-1 ТУ14-1-3023-80	2	0,28	
СШ2	1	⌀18 А III ℓ = 1370	1	2,7	3,3
	2	Полоса 55×12 ГОСТ 103-76* / ВСт3пс6-1 ТУ14-1-3023-80	2	0,28	
СШ3	1	⌀20 А III ℓ = 1360	1	3,3	4,0
	2	Полоса 55×14 ГОСТ 103-76* / ВСт3пс6-1 ТУ14-1-3023-80	2	0,33	
СШ4	1	⌀22 А III ℓ = 1360	1	4,0	4,9
	2	Полоса 60×16 ГОСТ 103-76* / ВСт3пс6-1 ТУ14-1-3023-80	2	0,45	
СШ5	1	⌀25 А III ℓ = 1350	1	5,1	6,5
	2	Полоса 70×18 ГОСТ 103-76* / ВСт3пс6-1 ТУ14-1-3023-80	2	0,69	
СШ6	1	⌀16 А III ℓ = 2170	1	3,4	4,0
	2	Полоса 55×12 ГОСТ 103-76* / ВСт3пс6-1 ТУ14-1-3023-80	2	0,28	
СШ7	1	⌀18 А III ℓ = 2170	1	4,3	4,9
	2	Полоса 55×12 ГОСТ 103-76* / ВСт3пс6-1 ТУ14-1-3023-80	2	0,28	
СШ8	1	⌀20 А III ℓ = 2160	1	5,3	6,0
	2	Полоса 55×14 ГОСТ 103-76* / ВСт3пс6-1 ТУ14-1-3023-80	2	0,33	
СШ9	1	⌀22 А III ℓ = 2160	1	6,3	7,2
	2	Полоса 60×16 ГОСТ 103-76* / ВСт3пс6-1 ТУ14-1-3023-80	2	0,45	

Инв. № подл. | Подпись и дата | Взам. инв. №

Нач. отд.	Бродский		
Н. контр.	Кудричевская		
Гл. констр.	Савранский		
Разраб.	Кудричевская		
Провер.	Кудричевская		
Исполн.	Тремль		

1.424.1-9.2-142

Арматурный элемент СШ1... СШ15

Стадия	Лист	Листов
Р	1	3

ХАРЬКОВСКИЙ ПРОМСТРОЙНИИПРОЕКТ

Инв. № подл. | Подпись и дата | Взам. инв. №

1.424.1-9.2-142 Лист 2

Марка арматурн. элемента	Поз	Наименование	Кол	Масса ед., кг	Общая масса, кг
СШ 10	1	ф 25 А III ℓ = 2150	1	8,2	9,6
	2	Полоса 70×18 ГОСТ 103-76* / ВСт3пс6-1 ТУ14-1-3023-80	2	0,69	
СШ 11	1	ф 16 А III ℓ = 1860	1	2,9	3,5
	2	Полоса 55×12 ГОСТ 103-76* / ВСт3пс6-1 ТУ14-1-3023-80	2	0,28	
СШ 12	1	ф 18 А III ℓ = 1860	1	3,7	4,3
	2	Полоса 55×12 ГОСТ 103-76* / ВСт3пс6-1 ТУ14-1-3023-80	2	0,28	
СШ 13	1	ф 20 А III ℓ = 1860	1	4,5	5,2
	2	Полоса 55×14 ГОСТ 103-76* / ВСт3пс6-1 ТУ14-1-3023-80	2	0,33	
СШ 14	1	ф 22 А III ℓ = 1860	1	5,5	6,4
	2	Полоса 60×1,6 ГОСТ 103-76* / ВСт3пс6-1 ТУ14-1-3023-80	2	0,45	
СШ 15	1	ф 25 А III ℓ = 1840	1	7,0	8,4
	2	Полоса 70×18 ГОСТ 103-76* / ВСт3пс6-1 ТУ14-1-3023-80	2	0,69	

1. Арматура класса А-III по ГОСТ 5781-82
2. Сварные соединения стержней поз. 1 с анкерными пластинами поз. 2 следует выполнять одним из следующих способов, предусмотренных ГОСТ 14098-85:

Т2-Рф – дуговая ручная сварка с малой механизацией под флюсом;

Т7-Ко – контактная сварка непрерывным оплавлением;

Т11-Мс – дуговая механизированная в CO_2 в отверстие.

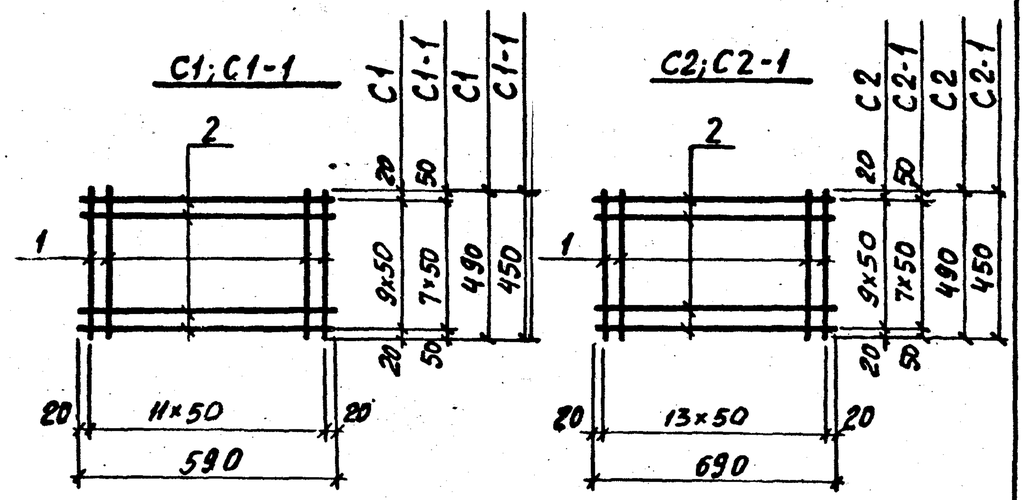

Марка сетки	Поз	Наименование	Кол	Масса ед., кг	Общая масса, кг
С1	1	ф 8 А I ℓ = 490	12	0,19	4,6
	2	ф 8 А I ℓ = 590	10	0,23	
С2	1	ф 8 А I ℓ = 490	14	0,19	5,4
	2	ф 8 А I ℓ = 690	10	0,27	
С1-1	1	ф 8 А I ℓ = 450	12	0,18	4,5
	2	ф 8 А I ℓ = 590	10	0,23	
С2-1	1	ф 8 А I ℓ = 450	14	0,18	5,2
	2	ф 8 А I ℓ = 690	10	0,27	

Арматура класса А I по ГОСТ 5781-82

Инв. № подл. | Подпись и дата | Взам. инв. №

Нач. отд.	Бродский	
Н. контр.	Кудричевская	
Гл. констр.	Савранский	
Разраб.	Кудричевская	
Провер.	Тремль	
Исполн.	Кудричевская	

1.424.1-9.2-143

Сетка С1; С2; С1-1; С2-1

Стадия	Лист	Листов
Р		1

Харьковский Промстройниипроект

С3; С3-1

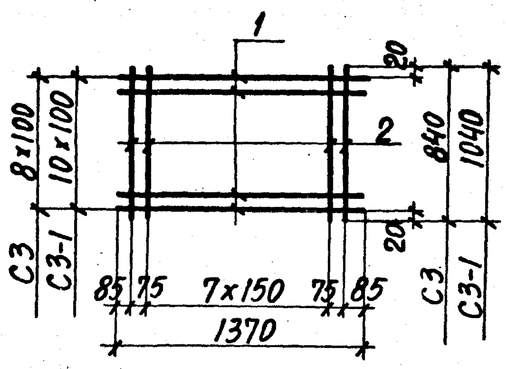

С3-2; С3-3

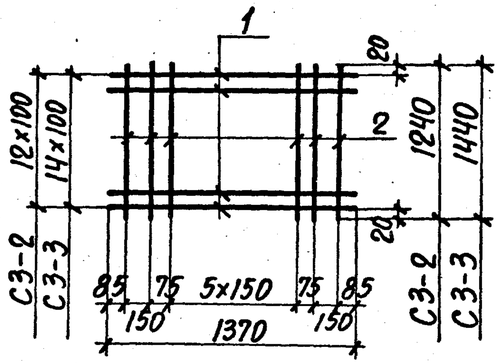

Марка сетки	Поз.	Наименование	Кол.	Масса ед., кг	Общая масса, кг
С3	1	Ф8 А-III ℓ=1370	9	0,54	8,2
	2	Ф8 А-III ℓ=840	10	0,33	
С3-1	1	Ф8 А-III ℓ=1370	11	0,54	10,0
	2	Ф8 А-III ℓ=1040	10	0,41	
С3-2	1	Ф8 А-III ℓ=1370	13	0,54	11,9
	2	Ф8 А-III ℓ=1240	10	0,49	
С3-3	1	Ф8 А-III ℓ=1370	15	0,54	13,7
	2	Ф8 А-III ℓ=1440	10	0,56	

Арматура класса А-III по ГОСТ 5781-82

Нач. отд.	Бродский		1.424.1-9.2-144
Н. контр.	Кудричевская		
Гл. констр.	Савранский		
Разраб.	Кудричевская		Сетка С3; С3-1...С3-3
Провер.	Тремль		Стадия Р; Лист; Листов 1
Исполн.	Кудричевская		Харьковский Промстройниипроект

Инв. № подл. | Подпись и дата | Взам. инв. №

С4; С4-1

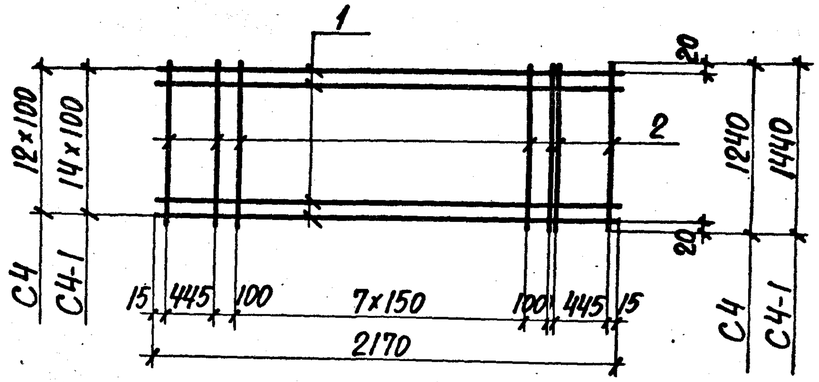

Марка сетки	Поз.	Наименование	Кол.	Масса ед., кг	Общая масса, кг
С4	1	Ф8 А-III ℓ=2170	13	0,86	17,6
	2	Ф8 А-III ℓ=1240	12	0,50	
С4-1	1	Ф8 А-III ℓ=2170	15	0,86	20,1
	2	Ф8 А-III ℓ=1440	12	0,57	

Арматура класса А-III по ГОСТ 5781-82

Нач. отд.	Бродский		1.424.1-9.2-145
Н. контр.	Кудричевская		
Гл. констр.	Савранский		
Разраб.	Кудричевская		Сетка С4; С4-1
Провер.	Тремль		Стадия Р; Лист 1; Листов 1
Исполн.	Кудричевская		Харьковский Промстройниипроект

Инв. № подл. | Подпись и дата | Взам. инв. №

Ст 1... Ст 3

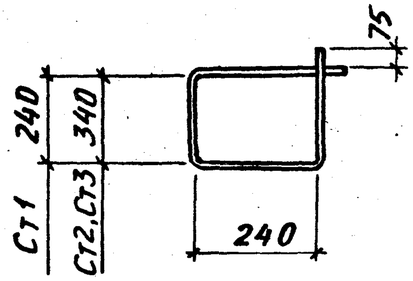

Ст 4; Ст 5

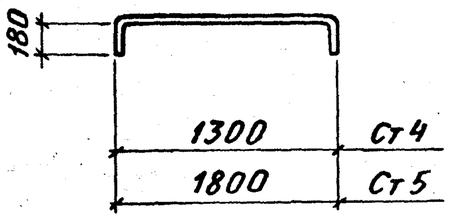

Ст 6; Ст 16; Ст 17

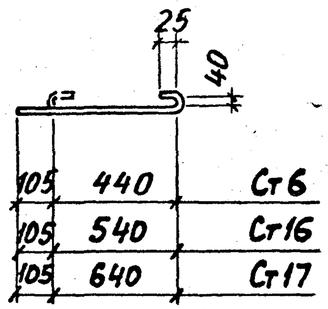

Ст 7... Ст 9; Ст 14; Ст 15

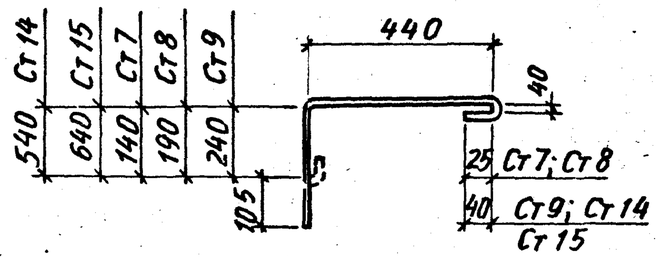

Ст 10... Ст 12

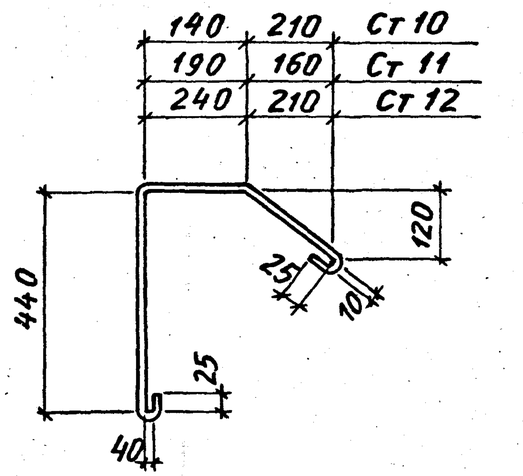

Ст 13

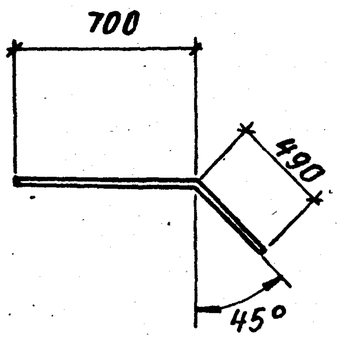

Маркаі стержня	Наименование		Масса ед., кг
Ст 1	ф6 AI	ℓ =1100	0,24
Ст 2	ф6 AI	ℓ =1300	0,28
Ст 3	ф 8 AI	ℓ =1300	0,51
Ст 4	ф12 AIII	ℓ =1460	1,30
Ст 5	ф12 AIII	ℓ =1960	1,70
Ст 6	ф 8 AI	ℓ = 600	0,24
Ст 7	ф 8 AI	ℓ = 800	0,32
Ст 8	ф 8 AI	ℓ = 860	0,34
Ст 9	ф 8 AI	ℓ = 900	0,36
Ст 10	ф 8 AI	ℓ =1000	0,40
Ст 11	ф 8 AI	ℓ =1000	0,40
Ст 12	ф 8 AI	ℓ =1100	0,44
Ст 13	ф 8 AIII	ℓ =1190	0,47
Ст 14	ф 8 AI	ℓ =1200	0,41
Ст 15	ф 8 AI	ℓ =1300	0,49
Ст 16	ф 8 AI	ℓ = 750	0,30
Ст 17	ф 8 AI	ℓ = 850	0,34

Арматура класса А-I и А-III по ГОСТ 5781-82

Нач. отд.	Бродский		
Н. контр.	Савранский		
Гл. конст.	Савранский		
Разраб.	Кудричевская		
Провер.	Кудричевская		
Исполн.	Копина		

1.424.1-9.2-146

Стержни арматурные Ст 1... Ст 17

Стадия	Лист	Листов
Р		1

ХАРЬКОВСКИЙ ПРОМСТРОЙНИИПРОЕКТ

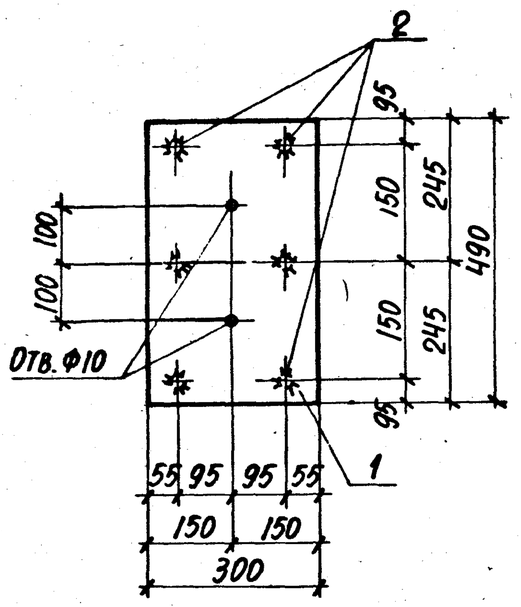

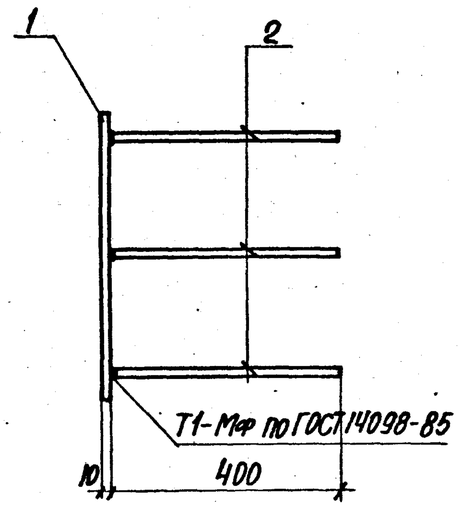

Поз.	Наименование	Кол.	Масса ед., кг	Общая масса, кг
1	Полоса 300×10 ГОСТ 82-70* / Вст3пс6-1 ТУ 14-1-3023-80			15,3
	ℓ=490	1	11,50	
2	Арматура по ГОСТ 5781-82			
	Ф16 А III ℓ=400	6	0,63	

Нач. отд.	Бродский		
Н. контр.	Кудричевская		
Гл. констр.	Савранский		
Разработ.	Проценко		
Рассчитал	Проценко		
Проверил	Кудричевская		
Исполнил	Литвиненко		

1.424.1-9.2-147

Изделие закладное МН1

Стадия	Лист	Листов
Р		1

ХАРЬКОВСКИЙ ПРОМСТРОЙНИИПРОЕКТ

Инв. № подл. | Подпись и дата | Взам. инв. №

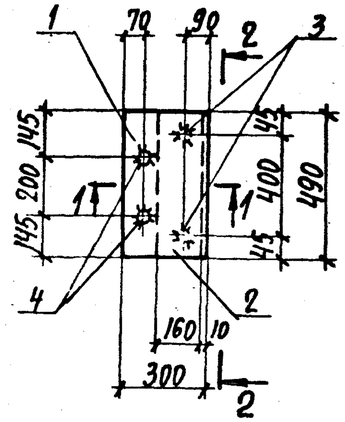

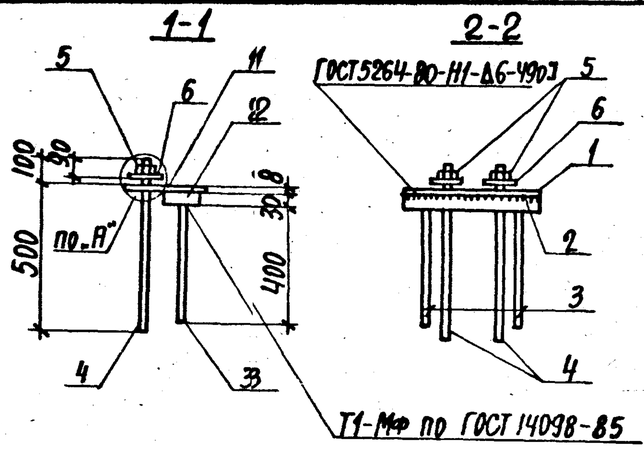

Поз. 1

Узел „А" см. 1.424.1-9.2-159

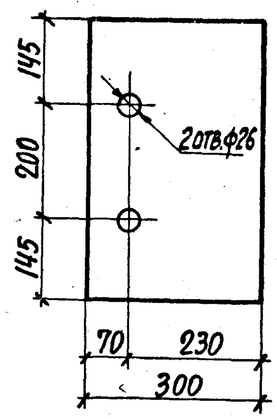

Поз.	Наименование	Кол.	Масса ед., кг	Общая масса, кг
1	Полоса 300×8 ГОСТ 82-70* / Вст3пс6-1 ТУ 14-1-3023-80			32,4
	ℓ=490	1	9,20	
2	Полоса 160×30 ГОСТ 103-76* / 09Г2С-15 ГОСТ 19282-73			
	ℓ=490	1	18,50	
	Арматура ГОСТ 5781-82			
3	Ф14 А III ℓ=400	2	0,48	
4	Ф22 А III ℓ=600 (с нарезкой М20 длиной 90)	2	1,79	
5	Гайка М20-6Н.5 ГОСТ 5915-70*	2	0,06	
6	Шайба 20.01 ГОСТ 11371-78*	2	0,02	

Нач. отд.	Бродский		
Н. контр.	Кудричевская		
Гл. констр.	Савранский		
Разработ.	Проценко		
Рассчитал	Проценко		
Проверил	Кудричевская		
Исполнил	Литвиненко		

1.424.1-9.2-148

Изделие закладное МН2

Стадия	Лист	Листов
Р		1

ХАРЬКОВСКИЙ ПРОМСТРОЙНИИПРОЕКТ

Инв. № подл. | Подпись и дата | Взам. инв. №

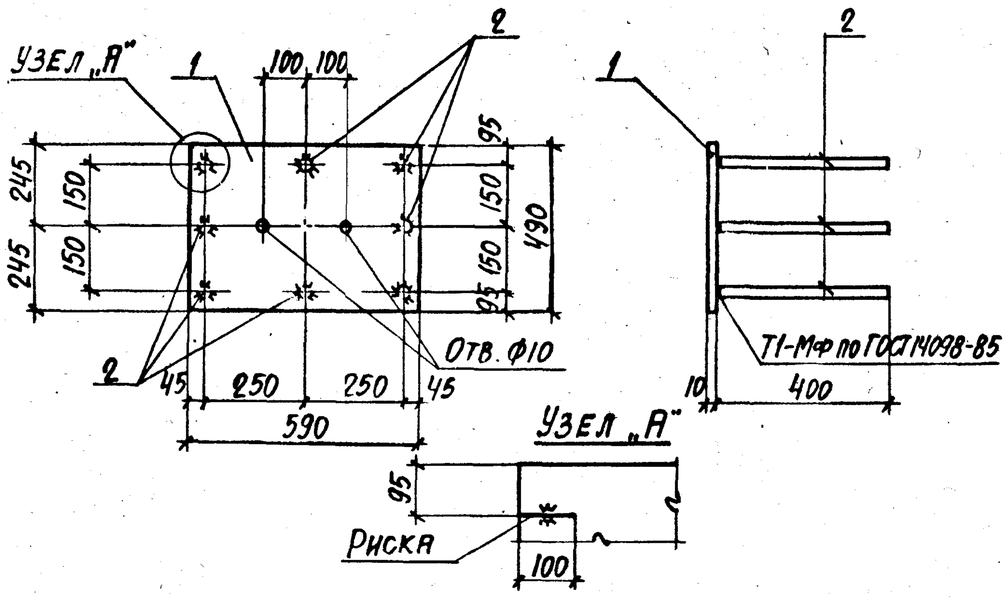

Поз.	Наименование	Кол.	Масса ед., кг	Общая масса, кг
1	Полоса 490×10 ГОСТ 82-70* Вст3пс6-1-ТУ14-1-3023-80			26,5
	ℓ=590	1	22,7	
2	Арматура ГОСТ 5781-82			
	Ф14 AIII ℓ=400	8	0,48	

Нач.отд.	Бродский		1.424.1-9.2-149	
Н.контр.	Кудричевская			
Гл.констр.	Саврянский			
Разработ.	Проценко		Изделие закладное МН3	Стадия Р; Лист; Листов 1
Рассчитал	Проценко			
Проверил	Кудричевская			Харьковский Промстройниипроект
Исполнил	Литвиненко			

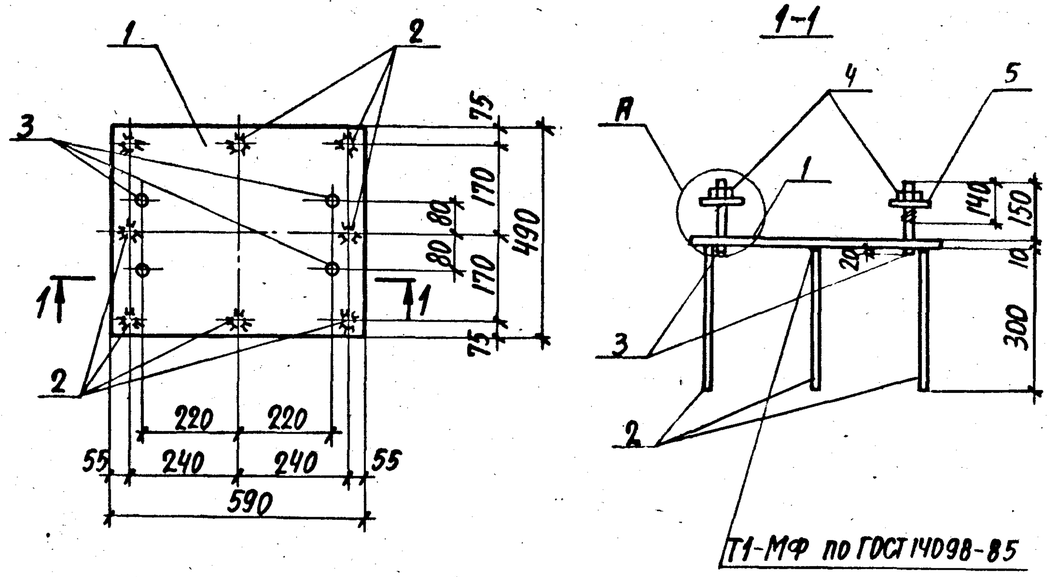

Поз.	Наименование	Кол.	Масса ед., кг	Общая масса, кг
1	Полоса 490×10 ГОСТ 82-70* Вст3пс6-1-ТУ14-1-3023-80			26,3
	ℓ=590	1	22,69	
	Арматура ГОСТ 5781-82			
2	Ф10 AIII ℓ=300	8	0,20	
3	Ф20 AI ℓ=180			
	(с нарезкой М20 длиной 140)	4	0,42	
4	Гайка М20-6Н.5 ГОСТ 5915-70*	4	0,06	
5	Шайба 20.01 ГОСТ 11371-78	4	0,02	

Узел „А" см. лист 2.

Нач.отд.	Бродский		1.424.1-9.2-150	
Н.контр.	Кудричевская			
Гл.констр.	Саврянский			
Разработ.	Проценко		Закладное изделие МН4	Стадия Р; Лист 1; Листов 2
Рассчитал	Проценко			
Проверил	Кудричевская			Харьковский Промстройниипроект
Исполнил	Литвиненко			

Инв.№ подл. | Подпись и дата | Взам.инв.№

Поз 1

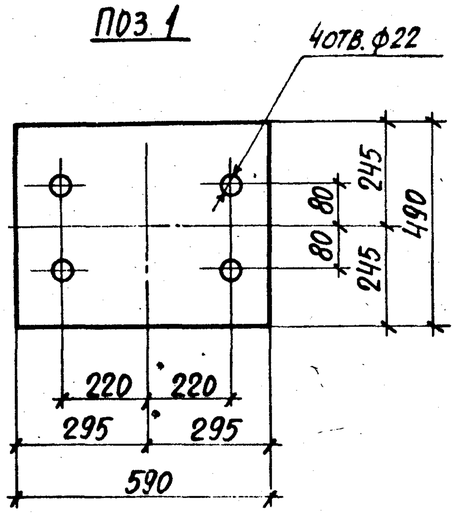

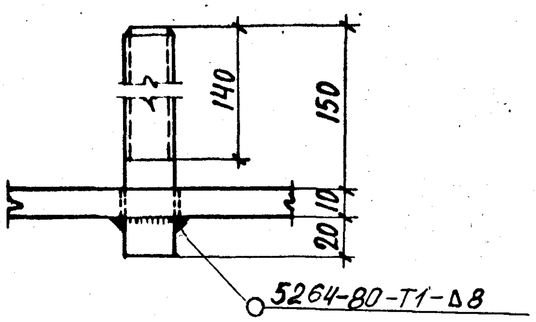

Шайба и гайка условно не показаны

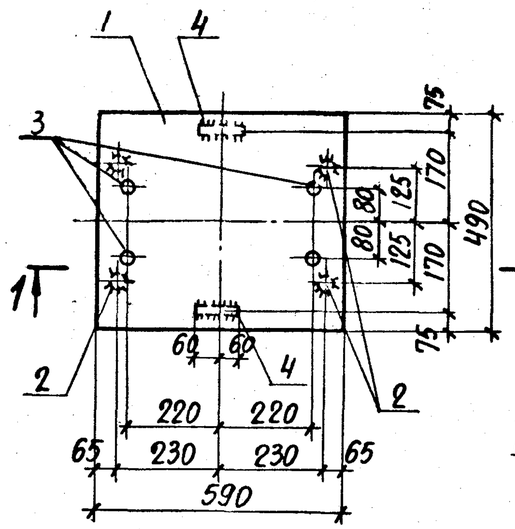

1-1

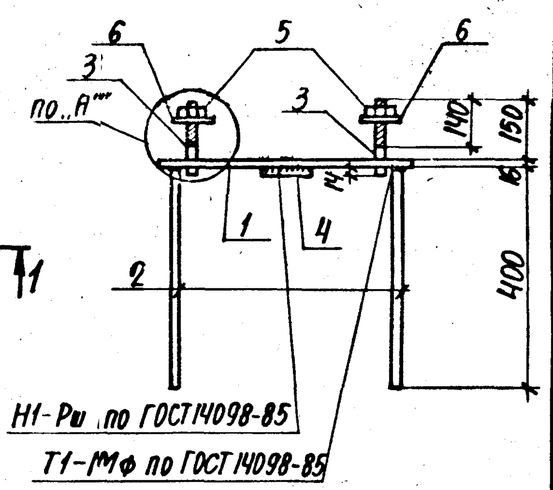

Поз. 1

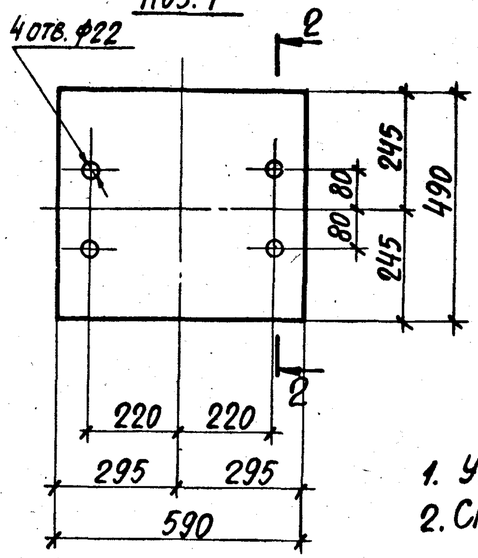

1. Узел „А" см. 1.424.1-9.2-150.
2. Спецификацию см. лист 2.

Нач. отд.	Бродский		
Н. контр.	Кудричевский		
Гл. констр.	Сафранский		
Разраб.	Проценко		
Рассчит.	Проценко		
Проверил	Кудричевский		
Исполнил	Литвиненко		

1.424.1-9.2-151

Изделие закладное Мн 5

Стадия	Лист	Листов
Р	1	2

ХАРЬКОВСКИЙ ПРОМСТРОЙНИИПРОЕКТ

23527-05 65

Инв. № подл. | Подпись и дата | Взам. инв. №

Инв. № подл. | Подпись и дата | Взам. инв. №

1.424.1-9.2-150

Лист 2

Поз.	Наименование	Кол.	Масса ед., кг	Общая масса, кг
1	Полоса 490×16 ГОСТ 82-70* / ВСт3пс6-1 ТУ14-1-3023-80			42,8
	ℓ=590	1	36,31	
	Арматура ГОСТ 5781-82			
2	Ф20 AIII ℓ=400	4	0,99	
3	Ф20 АТ ℓ=180			
	(с нарезкой М20 длиной 140)	4	0,44	
4	Ф16 AIII ℓ=120	2	0,19	
5	Гайка М20-6Н.5 ГОСТ 5915-70*	4	0,06	
6	Шайба 20-01 ГОСТ 11371-78*	4	0,02	

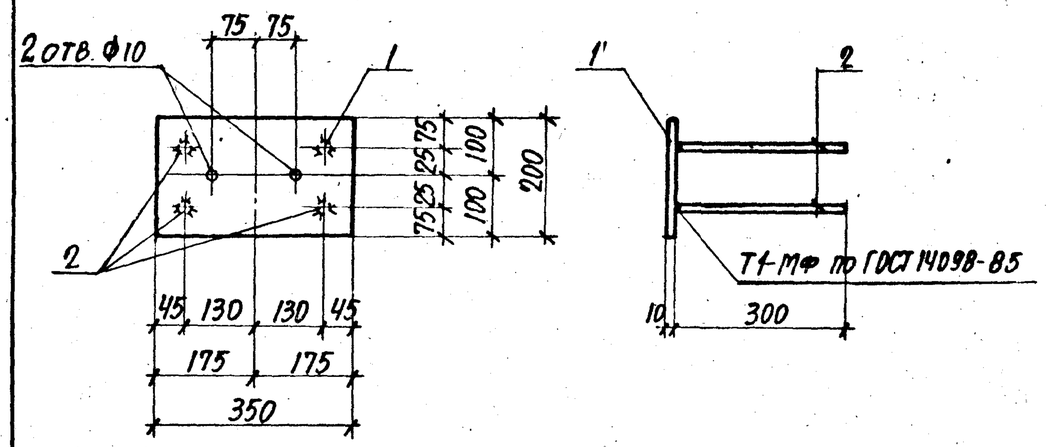

Поз.	Наименование	Кол.	Масса ед., кг	Общая масса, кг
1	Полоса 200×10 ГОСТ 103-76* / ВСт3пс6-1 ТУ14-1-3023-80			6,3
	ℓ=350	1	5,50	
2	Арматура ГОСТ 5781-82			
	Ф10 AIII ℓ=300	4	0,20	

Инв.№ подл. | Подпись и дата | Взам. инв.№

Нач. отд.	Бродский		
Н. контр.	Кудричевская		
Гл. констр.	Саврянский		
Разработ.	Проценко		
Рассчит.	Проценко		
Проверил	Кудричевская		
Исполнил	Литвиненко		

1.424.1-9.2-152

Изделие закладное Мн6

Стадия	Лист	Листов
Р		1

ХАРЬКОВСКИЙ ПРОМСТРОЙНИИПРОЕКТ

23527-05 66

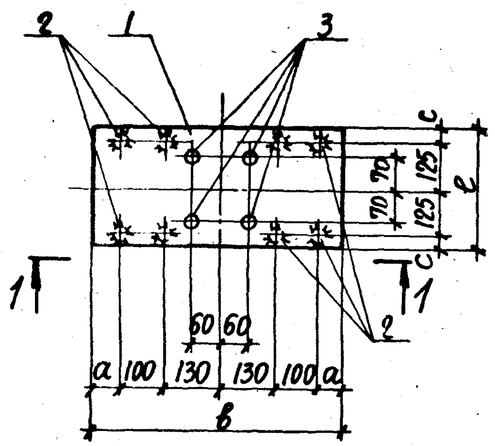

1-1

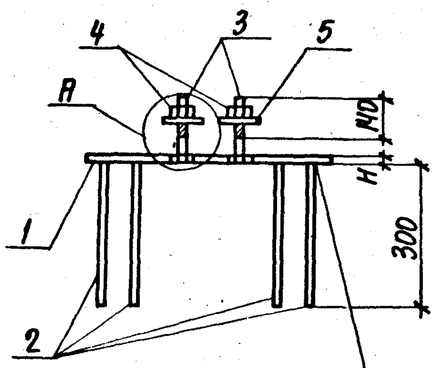

Т1-Мф по ГОСТ 14098-85

Поз. 1

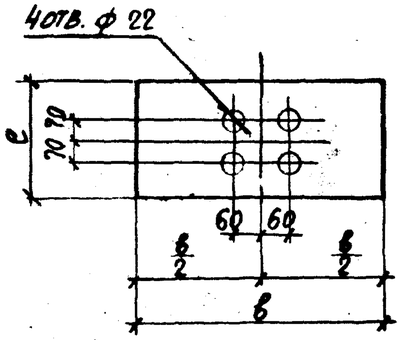

Марка	Размеры, мм				
	а	в	с	е	Н
Мн7	20	500	15	280	25
Мн8	45	550	15	280	30
Мн9	70	600	25	300	40

Спецификацию см. лист 2.

Нач. отд.	Бродский		
Н. контр.	Кудричевская		
Гл. констр.	Саврянский		
Разработ.	Проценко		
Рассчит.	Проценко		
Проверил	Кудричевская		
Исполнил	Литвиненко		

1.424.1-9.2-153

Изделие закладное Мн7 ... Мн9

Стадия	Лист	Листов
Р	1	2

Харьковский Промстройниипроект

Инв. № подл. | Подпись и дата | Взам. инв. №

(А) Шайба и гайка условно не показаны

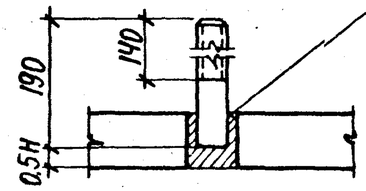

Марка	Поз.	Наименование	Кол.	Масса, ед., кг	Общая масса, кг
Мн7	1	Полоса 280×25 ГОСТ 82-70* / 09Г2С-15 ГОСТ 19282-73			31,3
		е=500	1	27,47	
		Арматура ГОСТ 5781-82			
	2	Ф10 AIII е=300	8	0,20	
	3	Ф20 AI е=190			
		(с нарезкой М20 длиной 14)	4	0,47	
	4	Гайка М20-6Н.5 ГОСТ 5915-70*	4	0,06	
	5	Шайба 20.01 ГОСТ 11371-78*	4	0,02	
Мн8		Поз. 2...5 по Мн7			40,1
	1	Полоса 280×30 ГОСТ 82-70* / 09Г2С-15 ГОСТ 19282-73			
		е=550	1	36,26	
Мн9		Поз. 2...5 по Мн7			60,3
	1	Полоса 300×40 ГОСТ 82-70* / 09Г2С-15 ГОСТ 19282-73			
		е=600	1	56,52	

Инв. № подл. | Подпись и дата | Взам. инв. №

1.424.1-9.2-153 Лист 2

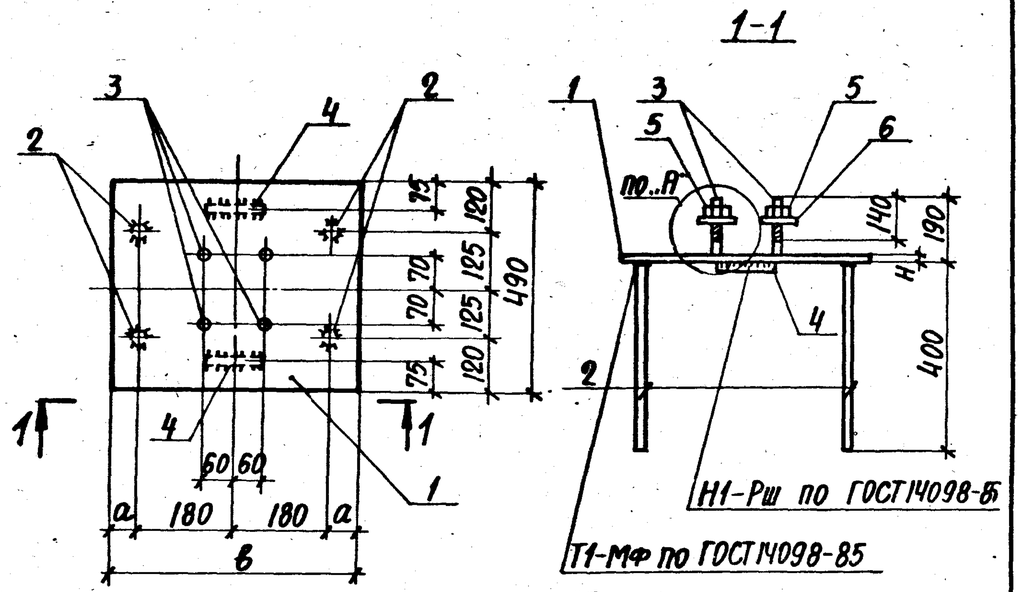

1. Узел "А" см. 1.424.1-9.2-153.
2. Спецификацию см. лист 2.

Поз. 1

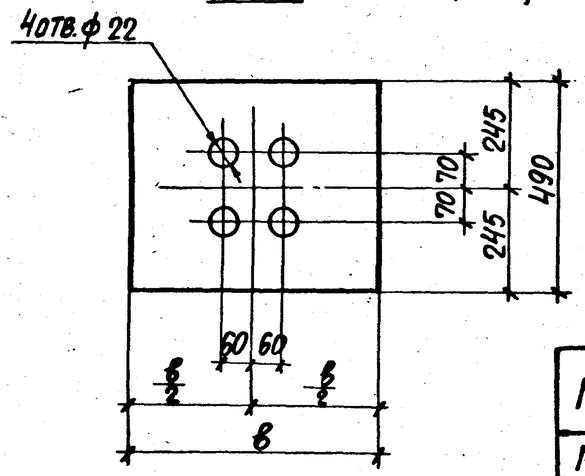

Марка	Размеры, мм		
	а	в	Н
Мн 10	70	500	25
Мн 11	95	550	30
Мн 12	120	600	40

Нач. отд.	Бродский		
Н. контр.	Кудричевская		
Гл. констр.	Саврянский		
Рук. работ.	Проценко		
Разраб.	Проценко		
Проверил	Кудричевская		
Исполнил	Литвиненко		

1.424.1-9.2-154

Закладное изделие Мн 10 ... Мн 12

Стадия	Лист	Листов
Р	1	2

Харьковский Промстройниипроект

Марка	Поз.	Наименование	Кол.	Масса ед., кг	Общая масса, кг
Мн 10	1	Полоса $\frac{Ш490\times25\ ГОСТ\ 82\text{-}70^*}{09Г2С\text{-}15\ ГОСТ\ 19282\text{-}73}$			54,6
		ℓ=500	1	48,10	
		Арматура ГОСТ 5781-82			
	2	Ф20 А III ℓ=400	4	0,99	
	3	Ф20 А II ℓ=190			
		(с нарезкой М20 длиной 140)	4	0,47	
	4	Ф16 А III ℓ=120	2	0,19	
	5	Гайка М20-6Н.5 ГОСТ 5915-70*	4	0,06	
	6	Шайба 20.01 ГОСТ 11371-78	4	0,02	
Мн 11		Поз. 2...6 по Мн 10			70,0
	1	Полоса $\frac{490\times30\ ГОСТ\ 82\text{-}70^*}{09Г2С\text{-}15\ ГОСТ\ 19282\text{-}73}$			
		ℓ=550	1	63,50	
Мн 12		Поз. 2...6 по Мн 10			98,8
	1	Полоса $\frac{490\times40\ ГОСТ\ 82\text{-}70^*}{09Г2С\text{-}15\ ГОСТ\ 19282\text{-}73}$			
		ℓ=600	1	92,30	

Инв. № подл. | Подпись и дата | Взам. инв. №

1.424.1-9.2-154 Лист 2

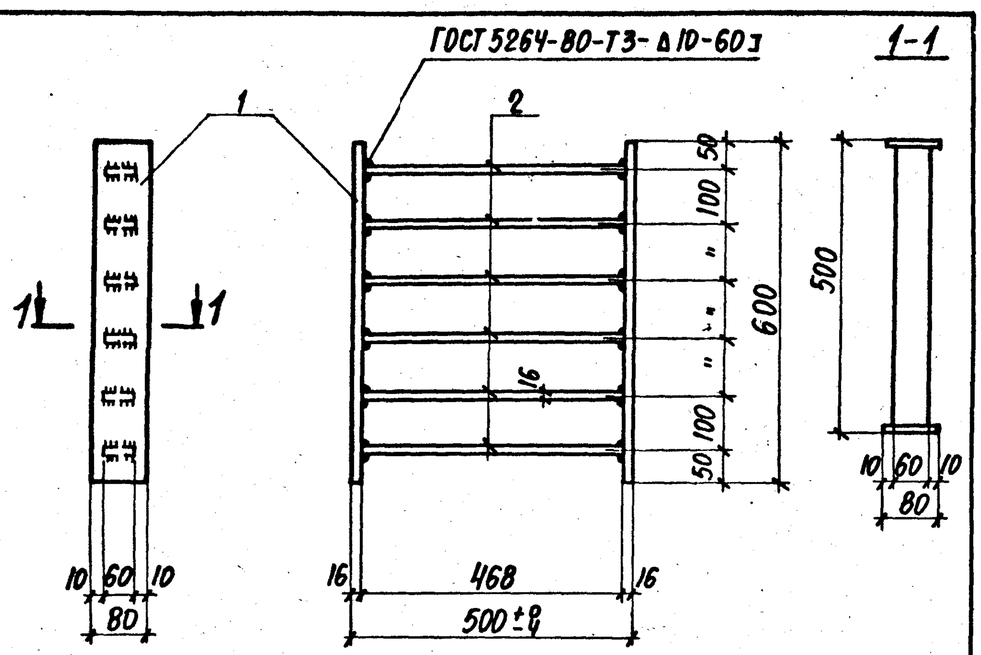

Марка	Поз.	Наименование	Кол.	Масса ед., кг	Общая масса, кг
МН13	1	Полоса 80×16 ГОСТ 103-76* / Ст3пс6-1 ТУ14-1-3023-80			33,2
		ℓ=600	2	6,03	
	2	Полоса 60×16 ГОСТ 103-76* / Ст3пс6-1 ТУ14-1-3023-80			
		ℓ=468	6	3,52	

Нач. отд.	Бродский	
Н. контр.	Кудричевская	
Гл. констр.	Савранский	
Разработ.	Проценко	
Рассчит.	Проценко	
Провер.	Кудричевская	
Исполн.	Литвиненко	

1.424.1-9.2-155

Изделие закладное МН13

Стадия	Лист	Листов
Р		1

ХАРЬКОВСКИЙ ПРОМСТРОЙНИИПРОЕКТ

Инв. № подл. | Подпись и дата | Взам. инв. №

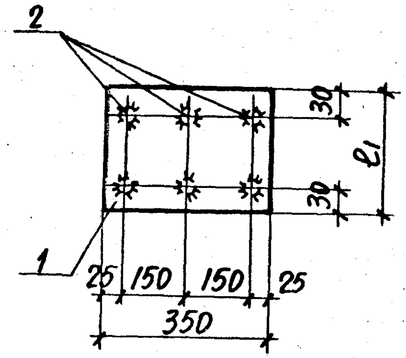

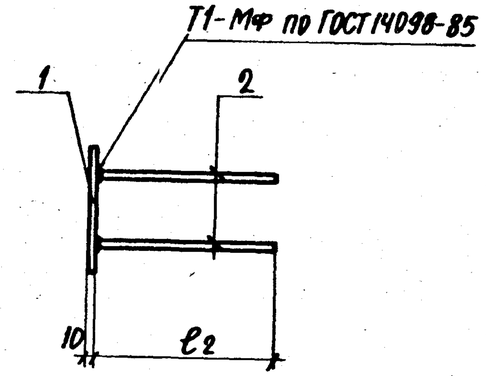

Марка	Размер, мм	
	ℓ1	ℓ2
МН14-1	200	230
МН14-2	200	280
МН14-3	250	280
МН14-4	250	330

Спецификацию см. лист 2.

Нач. отд.	Бродский	
Н. контр.	Кудричевская	
Гл. констр.	Савранский	
Разработ.	Проценко	
Рассчит.	Проценко	
Провери.	Кудричевская	
Исполни.	Литвиненко	

1.424.1-9.2-156

Изделие закладное МН14-1...МН14-4

Стадия	Лист	Листов
Р	1	2

ХАРЬКОВСКИЙ ПРОМСТРОЙНИИПРОЕКТ

Инв. № подл. | Подпись и дата | Взам. инв. №

Марка	Поз.	Наименование	Кол.	Масса ед., кг	Общая масса, кг
Мн 14-1	1	Полоса $\frac{200\times10\ ГОСТ\ 103\text{-}76^*}{ВСт3пс6\text{-}1\ ТУ\ 14\text{-}1\text{-}3023\text{-}80}$			6,3
		ℓ=350	1	5,50	
	2	Арматура ГОСТ 5781-82			
		Ф10 AIII ℓ=230	6	0,14	
Мн 14-2		поз. 1 по Мн 14-1	1	5,50	7,0
	2	Арматура ГОСТ 5781-82			
		Ф12 AIII ℓ=280	6	0,25	
Мн 14-3	1	Полоса $\frac{250\times10\ ГОСТ\ 82\text{-}70^*}{ВСт3пс6\text{-}1\ ТУ\ 14\text{-}1\text{-}3023\text{-}80}$			8,4
		ℓ=350	1	6,87	
		Поз. 2 по Мн 14-2	6	0,25	
Мн 14-4		Поз. 1 по Мн 14-3	1	6,87	9,3
	2	Арматура ГОСТ 5781-82			
		Ф14 AIII ℓ=330	6	0,40	

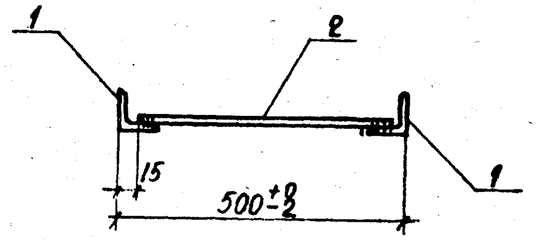

Н1-Рш по ГОСТ 14098-85

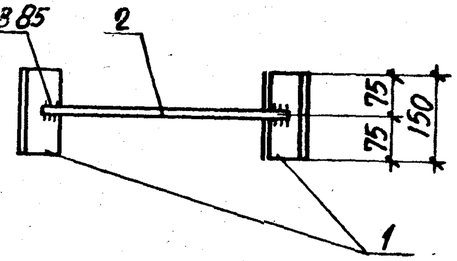

Поз.	Наименование	Кол.	Масса ед., кг	Общая масса, кг
1	Уголок $\frac{70\times5\ ГОСТ\ 8509\text{-}86^*}{ВСт3кп2\ ГОСТ\ 380\text{-}71^*}$			2,0
	ℓ=150	2	0,81	
2	Арматура ГОСТ 5781-82			
	Ф12 AIII ℓ=470	1	0,42	

Нач. отд.	Бродский		
Н. контр.	Кудричевская		
Гл. констр.	Саврянский		
Разработ.	Проценко		
Рассчит.	Проценко		
Проверил	Кудричевская		
Исполнил	Литвиненко		

Инв. № подл. | Подпись и дата | Взам. инв. №

1.424.1-9.2-157

Изделие закладное Мн 15

Стадия	Лист	Листов
Р		1

ХАРЬКОВСКИЙ ПРОМСТРОЙНИИПРОЕКТ

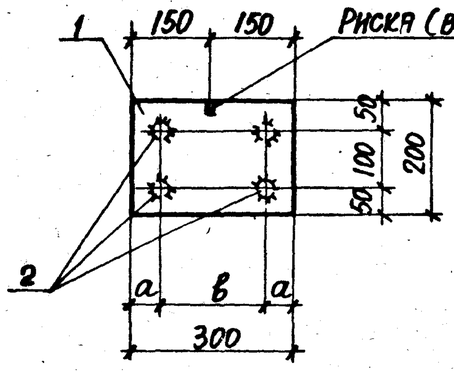

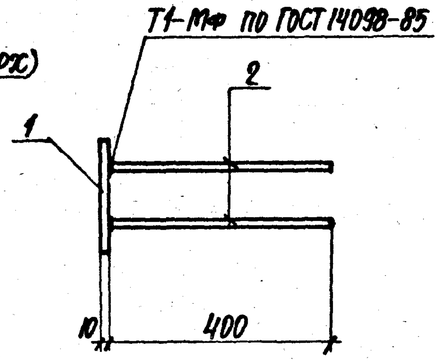

	Размеры, мм	
	а	в
МН 16-1	80	140
МН 16-2	30	240

Марка	Поз.	Наименование	Кол.	Масса ед., кг	Общая масса, кг
МН 16-1 МН 16-2	1	Полоса $\frac{200\times10\ ГОСТ\ 103-76^{*}}{ВСт3пс6-1\ ТУ\ 14-1-3023-80}$			6,1
		ℓ=300	1	4,71	
	2	Арматура ГОСТ 5781-82			
		Ф12 AIII ℓ=400	4	0,36	

Нач.отд.	Бродский		
Н.контр.	Кудричевская		
Гл.констр.	Саврянский		
Разработ.	Проценко		
Рассчит.	Проценко		
Проверил	Кудричевская		
Исполнил	Литвиненко		

1.424.1-9.2-158

Изделие закладное Мн 16-1; Мн 16-2

Стадия	Лист	Листов
Р		1

ХАРЬКОВСКИЙ ПРОМСТРОЙНИИПРОЕКТ

Инв.№ подл. | Подпись и дата | Взам.инв.№

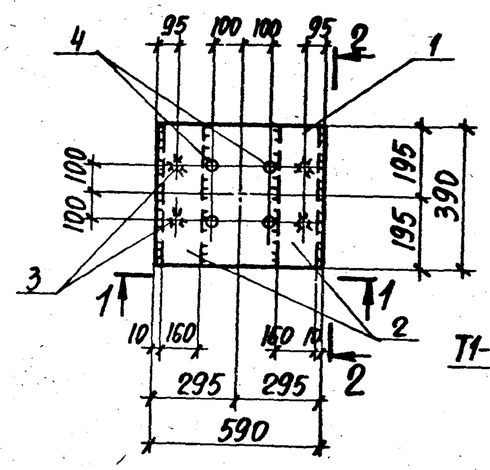

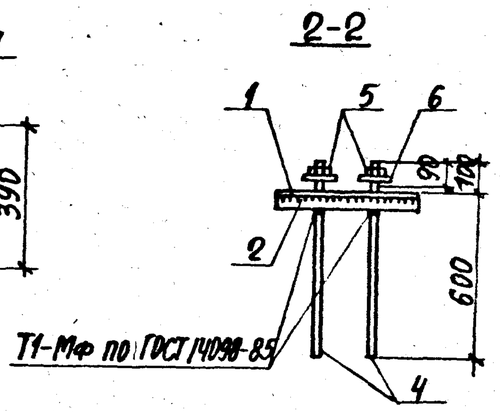

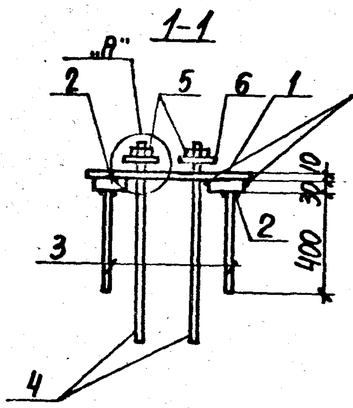

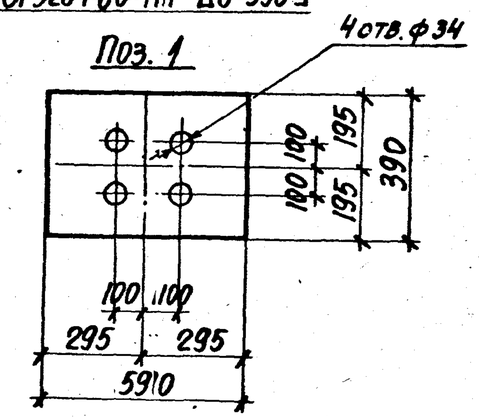

1. Узел „А" см. лист 2.
2. Спецификацию см. лист 2.

Нач.отд.	Бродский		
Н.контр.	Кудричевская		
Гл.констр.	Саврянский		
Разработ.	Проценко		
Рассчит.	Проценко		
Проверил	Кудричевская		
Исполнил	Литвиненко		

1.424.1-9.2-159

Изделие закладное Мн 17

Стадия	Лист	Листов
Р	1	2

ХАРЬКОВСКИЙ ПРОМСТРОЙНИИПРОЕКТ

Инв.№ подл. | Подпись и дата | Взам.инв.№

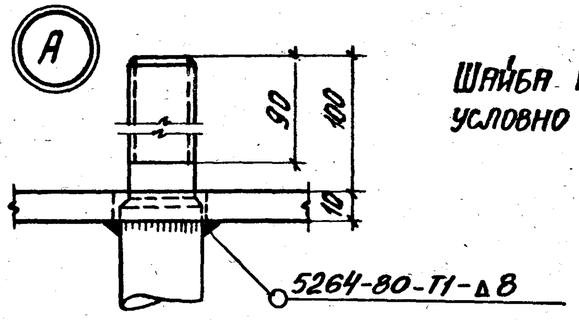

Шайба и гайка условно не показаны

Поз.	Наименование	Кол.	Масса ед., кг	Общая масса, кг
1	Полоса 390×10 ГОСТ 82-70* / Вст3пс6-1 ТУ14-1-3023-80			63,5
	ℓ=590	1	18,1	
2	Полоса 160×30 ГОСТ 103-76* / 09Г2С-15 ГОСТ 19282-73			
	ℓ=390	2	14,7	
	Арматура ГОСТ 5781-82			
3	ф 14 А III ℓ=400	4	0,48	
4	ф 28 А III, ℓ=700			
	(с нарезкой М27 длиной 90)	4	3,40	
5	Гайка М27-6Н.5 ГОСТ 5915-70*	4	0,09	
6	Шайба 27.01 ГОСТ 11371-78	4	0,04	

1.424.1-9.2-159	Лист 2

Формат А4

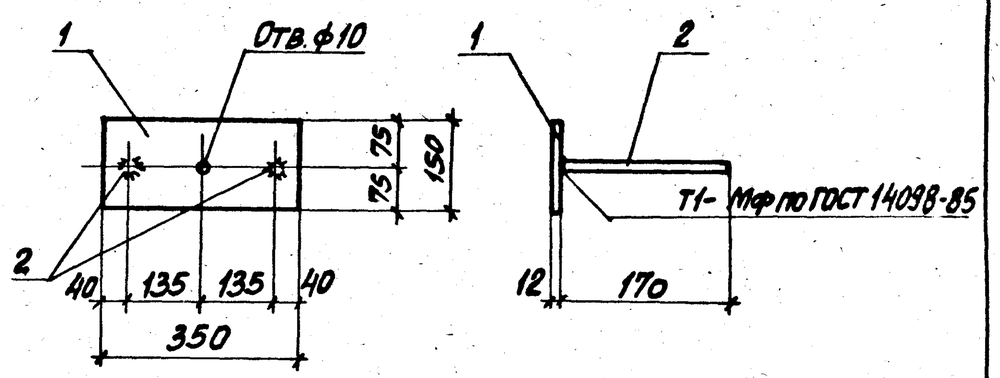

Поз.	Наименование	Кол.	Масса ед., кг	Общая масса, кг
1	Полоса 150×12 ГОСТ 103-76* / Вст3пс6-1 ТУ14-1-3023-80			5,1
	ℓ=350	1	4,94	
2	Арматура ГОСТ 5781-82			
	ф 10 А III ℓ=170	2	0,10	

Инв.№ подл.	Подпись и дата	Взам. инв.№

Нач. отд.	Бродский		
Н. контр.	Кудричевская		
Гл. конст.	Саврянский		
Разраб.	Проценко		
Рассчит.	Проценко		
Провер.	Кудричевская		
Исполн.	Литвиненко		

1.424.1-9.2-160			
Изделие закладное М1.н 18	Стадия Р	Лист	Листов 1
	Харьковский Промстройниипроект		

23527-05 72

Формат А4

МН19

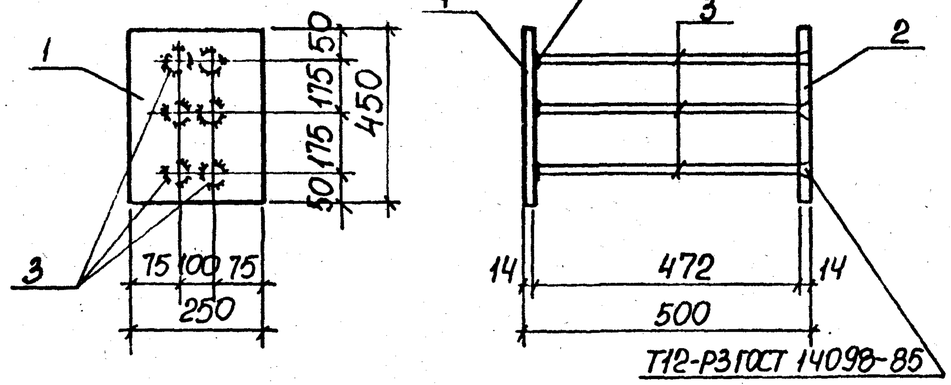

Т1-МФ ГОСТ 14098-85

МН19-1

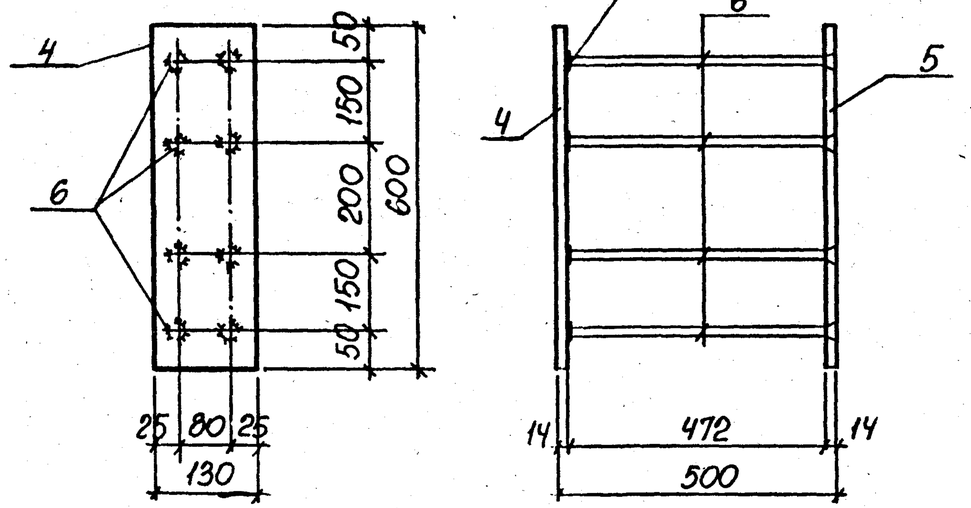

Т1-МФ ГОСТ 14098-85

После выполнения соединения по типу Т12-Р3 стержней поз. 3,6 с пластинами поз. 2,5 выступающие на наружную поверхность кромки швов зачистить заподлицо с поверхностью пластины. В закладных МН19 указанные соединения выполнять после установки в пространственный каркас колонны.

Нач. отд.	Бродский		
Н. контр.	Савранский		
Гл. констр.	Савранский		
Разраб.	Проценко		
Рассчит.	Проценко		
Проверил	Кудрическая		
Испол.	Литвинова		

1.424.1-9.2-161

Изделие закладное МН19, МН19-1

Стадия	Лист	Листов
Р	1	2

Харьковский Промстройниипроект

Подпись и дата | Инв. № подл. | Взам. инв. №

Поз. 2

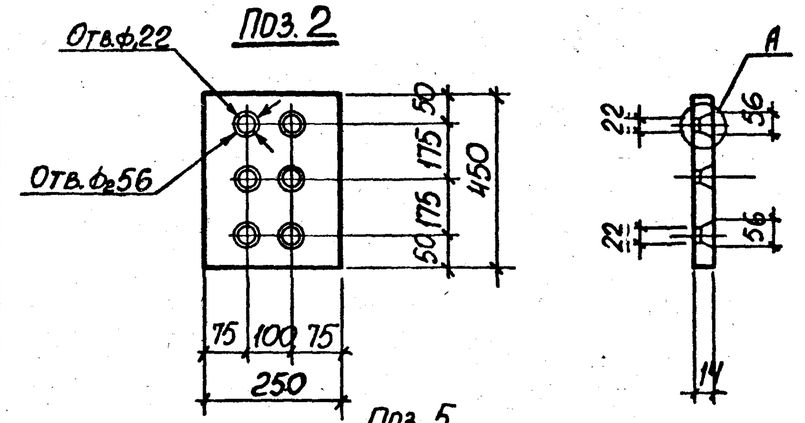

Поз. 5

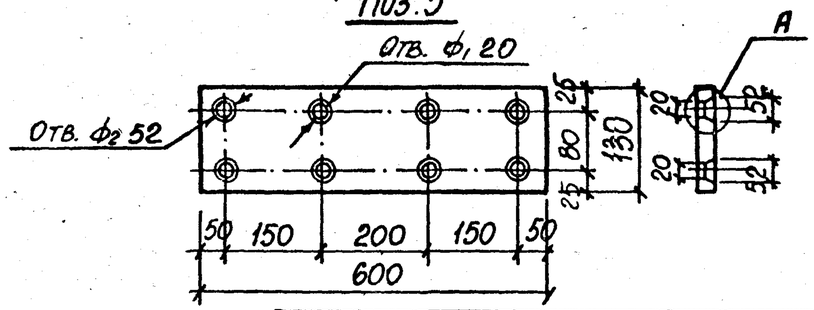

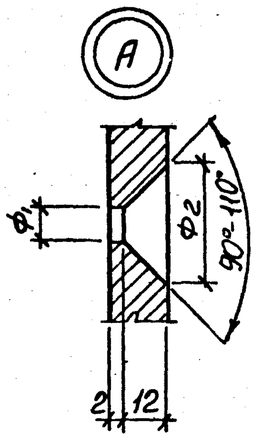

Марка	Поз.	Наименование	Кол.	Масса, ед. кг.	Общая масса, кг
МН19	1	Полоса 250×14 ГОСТ 82-70* / Вст3пс6-1 ТУ14-1-3023-80			31,6
		ℓ = 450	1	12,9	
	2	То же	1	12,9	
	3	Арматура ГОСТ 5781-82			
		ф18 А III ℓ = 486	6	0,97	
МН19-1	4	Полоса 130×14 ГОСТ 82-70* / Вст3пс6-1 ТУ14-1-3023-80			23,3
		ℓ = 600	1	8,6	
	5	То же	1	8,6	
	6	Арматура ГОСТ 5781-82			
		ф16 А III ℓ = 486	8	0,76	

Подпись и дата | Инв. № подл. | Взам. инв. №

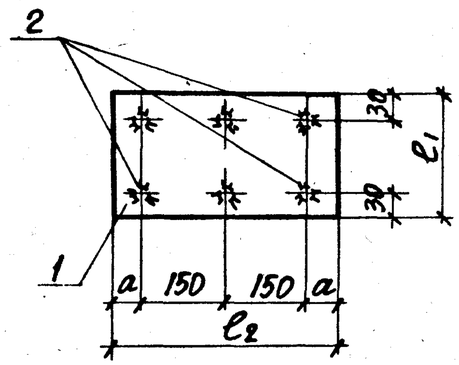

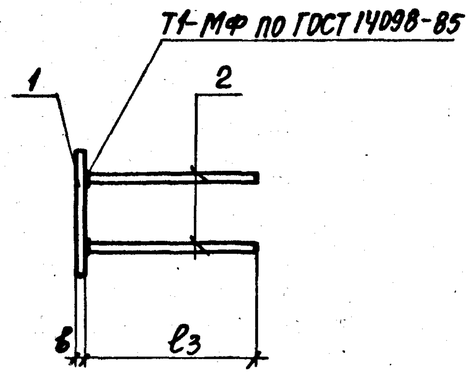

Марка	Размеры, мм				
	a	в	ℓ_1	ℓ_2	ℓ_3
МН 20-1	50	10	250	400	330
МН 20-2	50	12	300	400	380
МН 20-3	95	10	300	490	280

Спецификацию см. лист 2.

Нач. отд.	Бродский		1.424.1-9.2-162			
Н. контр.	Кудричевский					
Гл. констр.	Саврянский					
Разработ.	Проценко		Изделие закладное Мн 20-1...Мн 20-3	Стадия	Лист	Листов
Рассчит.	Проценко			Р	1	2
Проверил	Кудричевский			ХАРЬКОВСКИЙ ПРОМСТРОЙНИИПРОЕКТ		
Исполнил	Литвиненко					

Марка	Поз.	Наименование	Кол.	Масса ед., кг	Общая масса, кг
Мн 20-1	1	Полоса $\frac{250\times10\ ГОСТ\ 82\text{-}70^*}{ВСт3пс6\text{-}1\ ТУ14\text{-}1\text{-}3023\text{-}80}$			10,3
		ℓ=400	1	7,85	
	2	Арматура ГОСТ 5781-82			
		Ф14 AIII ℓ=330	6	0,40	
Мн 20-2	1	Полоса $\frac{300\times12\ ГОСТ\ 82\text{-}70^*}{ВСт3пс6\text{-}1\ ТУ14\text{-}1\text{-}3023\text{-}80}$			14,9
		ℓ=400	1	11,30	
	2	Арматура ГОСТ 5781-82			
		Ф16 AIII ℓ=380	6	0,60	
Мн 20-3	1	Полоса $\frac{300\times10\ ГОСТ\ 82\text{-}70^*}{ВСт3пс6\text{-}1\ ТУ14\text{-}1\text{-}3023\text{-}80}$			13,0
		ℓ=490	1	11,50	
	2	Арматура ГОСТ 5781-82			
		Ф12 AIII ℓ=280	6	0,25	

Инв. № подл. | Подпись и дата | Взам. инв. №

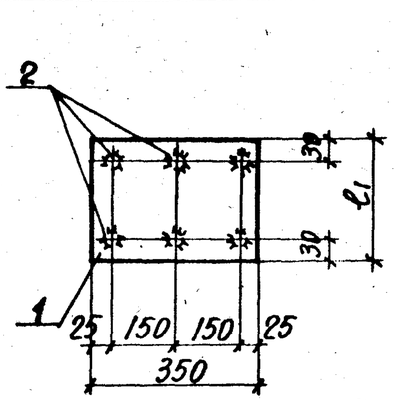

А

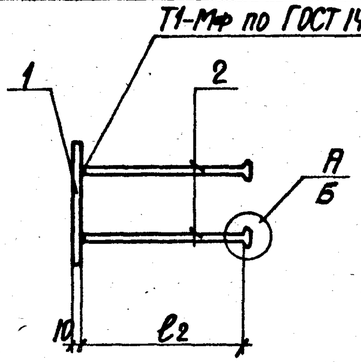

Б

Т1-Мф по ГОСТ 14098-85
ЛИБО Т12-Р3 ПО ГОСТ 14098-85

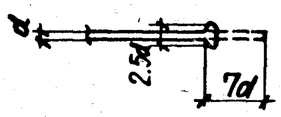

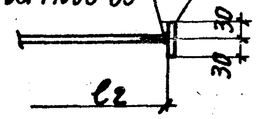

1. В случае невозможности устройства высаженных головок допускается применение анкерных шайб 60×60×10. Приварку шайб к анкерным стержням поз. 2 производить втавр под слоем флюса либо дуговой ручной сваркой в раззенкованное отверстие.
2. Спецификацию см. лист 2.

Марка	Размеры, мм	
	ℓ_1	ℓ_2
Мн 21-1	200	100
Мн 21-2	200	120
Мн 21-3	250	120
Мн 21-4	250	160

Нач.отд.	Бродский		
Н.контр.	Кудричевская		
Гл.констр.	Саврянский		
Разработ.	Проценко		
Рассчит.	Проценко		
Проверил	Кудричевская		
Исполнил	Литвиненко		

1.424.1-9.2-163

Изделие закладное Мн 21-1 ... Мн 21-4

Стадия	Лист	Листов
Р	1	2

ХАРЬКОВСКИЙ ПРОМСТРОЙНИИПРОЕКТ

Инв.№ подл. | Подпись и дата | Взам. инв.№

Марка	Поз.	Наименование	Кол.	Масса ед., кг	Общая масса, кг
Мн 21-1	1	Полоса $\frac{200\times10\ \text{ГОСТ}\ 103\text{-}76^*}{\text{ВСт3пс6-1 ТУ}\ 14\text{-}1\text{-}3023\text{-}80}$			6,1
		ℓ=350	1	5,5	
	2	Арматура ГОСТ 5781-82			
		Ф10 А-III ℓ=170	6	0,10	
Мн 21-2		поз. 1 по Мн 21-1	1	5,5	6,6
	2	Арматура ГОСТ 5781-82			
		Ф12 А-III ℓ=210	6	0,19	
Мн 21-3	1	Полоса $\frac{250\times10\ \text{ГОСТ}\ 82\text{-}70^*}{\text{ВСт3пс6-1 ТУ}\ 14\text{-}1\text{-}3023\text{-}80}$			8,0
		ℓ=350	1	6,9	
		Поз. 2 по Мн 21-2	6	0,19	
Мн 21-4		Поз. 1 по Мн 21-3	1	6,9	8,8
	2	Арматура ГОСТ 5781-82			
		Ф14 А-III ℓ=260	6	0,31	

Инв.№ подл. | Подпись и дата | Взам. инв.№

1.424.1-9.2-163

Лист 2

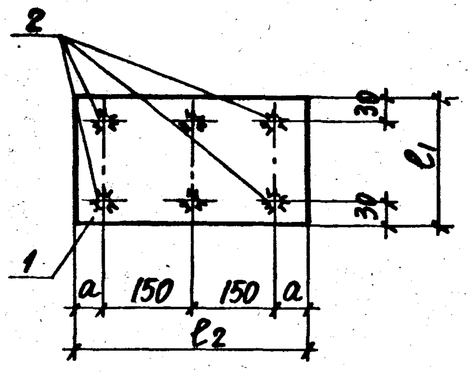

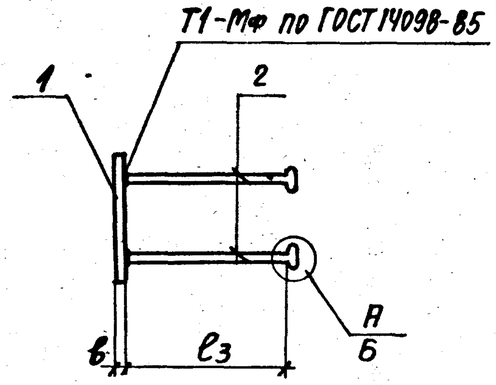

Марка	Размеры, мм				
	a	в	ℓ_1	ℓ_2	ℓ_3
Мн 22-1	50	10	250	400	160
Мн 22-2	50	12	300	400	200
Мн 22-3	95	10	300	490	130

1. В случае невозможности устройства высаженных головок см. 1.424.1-9.2-163 (примечание 1).
2. Узлы А и Б см. док. 1.424.1-9.2-163.

Нач. отд.	Бродский		
Н. контр.	Кудричевская		
Гл. констр.	Савранский		
Разработ.	Проценко		
Рассчит.	Проценко		
Проверил	Кудричевская		
Исполнил	Литвиненко		

1.424.1-9.2-164

Изделие закладное Мн 22-1... Мн 22-3

Стадия	Лист	Листов
Р	1	2

Харьковский промстройниипроект

Марка	Поз.	Наименование	Кол.	Масса ед., кг	Общая масса, кг
Мн 22-1	1	Полоса $\frac{250\times10\ ГОСТ\ 82-70^*}{ВСт3пс6-1ТУ14-1-3023-80}$			9,8
		$\ell=400$	1	7,9	
	2	Арматура ГОСТ 5781-82			
		Ф14АIII $\ell=260$	6	0,31	
Мн 22-2	1	Полоса $\frac{300\times12\ ГОСТ\ 82-70^*}{ВСт3пс6-1ТУ14-1-3023-80}$			14,2
		$\ell=400$	1	11,3	
	2	Арматура ГОСТ 5781-82			
		Ф16АIII $\ell=310$	6	0,49	
Мн 22-3	1	Полоса $\frac{300\times10\ ГОСТ\ 82-70^*}{ВСт3пс6-1ТУ14-1-3023-80}$			12,7
		$\ell=490$	1	11,5	
	2	Арматура ГОСТ 5781-82			
		Ф12АIII $\ell=220$	6	0,20	

Инв. № подл. | Подпись и дата | Взам. инв. №

1.424.1-9.2-164

Лист 2

23527-05 76

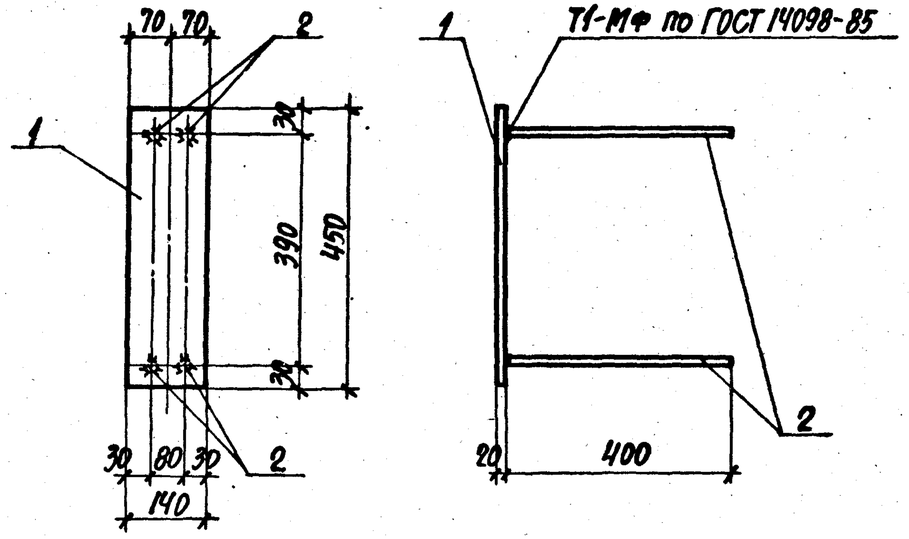

Поз.	Наименование	Кол.	Масса ед., кг	Общая масса, кг
1	Полоса $\frac{140\times20\ ГОСТ\ 103-76^*}{ВСт3пс6\text{-}1\ ТУ14\text{-}1\text{-}3023\text{-}80}$			12,4
	ℓ=450	1	9,90	
2	Арматура ГОСТ 5781-82			
	Ф16 AIII ℓ=400	4	0,63	

Нач.отд.	Бродский		1.424.1-9.2-165	
Н.контр.	Кудричевская			
Гл.констр.	Савранский			
Разработ.	Проценко		Изделие закладное Мн 23	Стадия Р; Лист; Листов 1
Рассчит.	Проценко			Харьковский Промстройниипроект
Проверил	Кудричевская			
Исполнил	Литвиненко			

Инв.№ подл. | Подпись и дата | Взам.инв.№

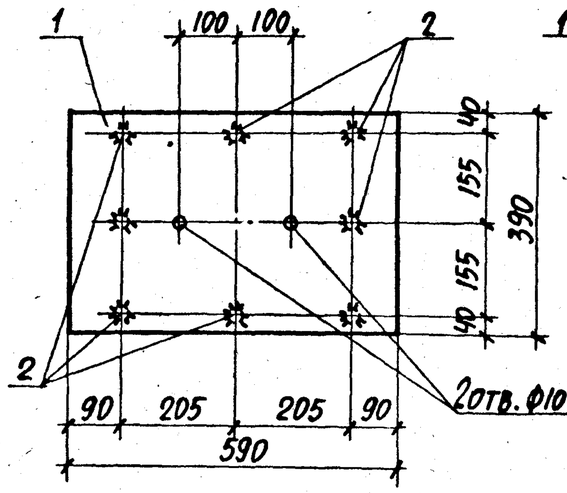

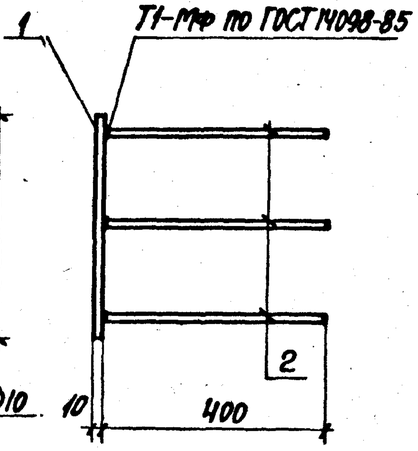

Поз.	Наименование	Кол.	Масса ед., кг	Общая масса, кг
1	Полоса $\frac{390\times10\ ГОСТ\ 82\text{-}70^*}{ВСт3пс6\text{-}1\ ТУ14\text{-}1\text{-}3023\text{-}80}$			23,1
	ℓ=590	1	18,10	
2	Арматура ГОСТ 5781-82			
	Ф16 AIII ℓ=400	8	0,63	

Нач.отд.	Бродский		1.424.1-9.2-166	
Н.контр.	Кудричевская			
Гл.констр.	Савранский			
Разработ.	Проценко		Изделие закладное Мн 24	Стадия Р; Лист; Листов 1
Рассчит.	Проценко			Харьковский Промстройниипроект
Проверил	Кудричевская			
Исполнил	Литвиненко			

Инв.№ подл. | Подпись и дата | Взам.инв.№

МН25; МН25-1

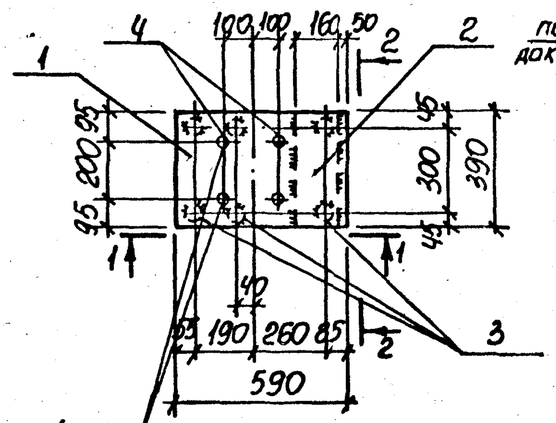

1-1 для МН25

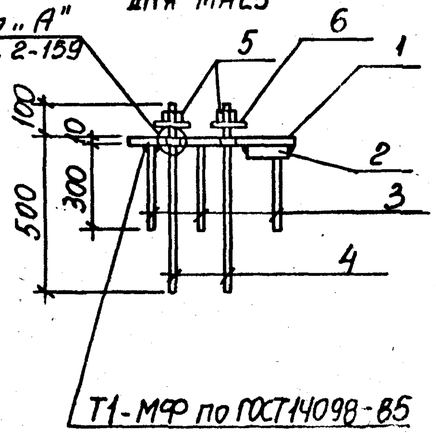

2-2

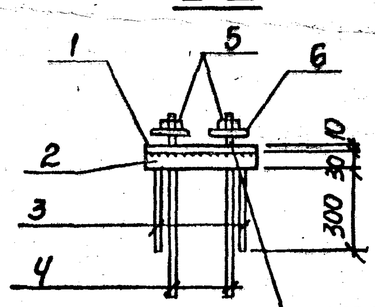

1-1 для МН25-1

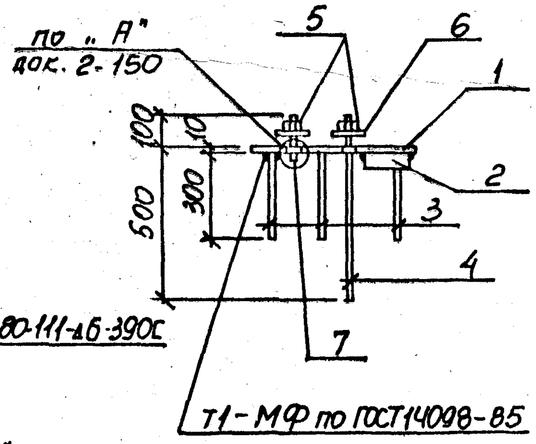

поз. 1

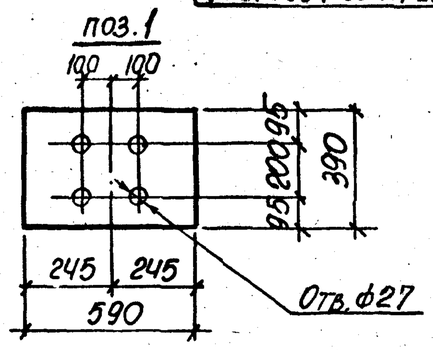

Спецификацию см. лист 2

Нач. отд.	Бродский	
Н. контр.	Саврянский	
Гл. констр.	Саврянский	
Разраб.	Проценко	
Рассчит.	Проценко	
Проверил	Сидричевская	
Исполн.	Литвинова	

1.424.1-9.2-167

Изделие закладное МН25, МН25-1

Стадия	Лист	Листов
Р	1	2

Харьковский Промстройниипроект

Марка	Поз.	Наименование	Кол.	Масса, ед. кг	Общая масса, кг
МН25	1	Полоса 390×10 ГОСТ 82-70* Вст3пс6-ПУ14-1-3023-80			42,5
		ℓ=590	1	18,1	
	2	Полоса 160×30 ГОСТ 103-76* 09Г2С-15 ГОСТ 19282-73			
		ℓ=390	1	14,7	
		Арматура ГОСТ 5781-82			
	3	Ф14 AIII ℓ=300	6	0,36	
	4	Ф22 AIII ℓ=600			
		(с нарезкой М20 длин. 90)	4	1.80	
	5	Гайка М20-6Н.5 ГОСТ 5915-70*	4	0,06	
	6	Шайба 20.01 ГОСТ 11371-78	4	0,02	
МН25-1		Поз. 1...3, 5, 6 по МН25			39,5
		Арматура ГОСТ 5781-82			
	4	Ф22 AIII ℓ=600	2	1.80	
	7	Ф20 A.I ℓ=130	2	0,33	
		(с нарезкой М20, длиной 90)			

Инв. № подл. | Подпись и дата | Взам. инв. №

ГОСТ 5264-80-Т3-А10-60Т

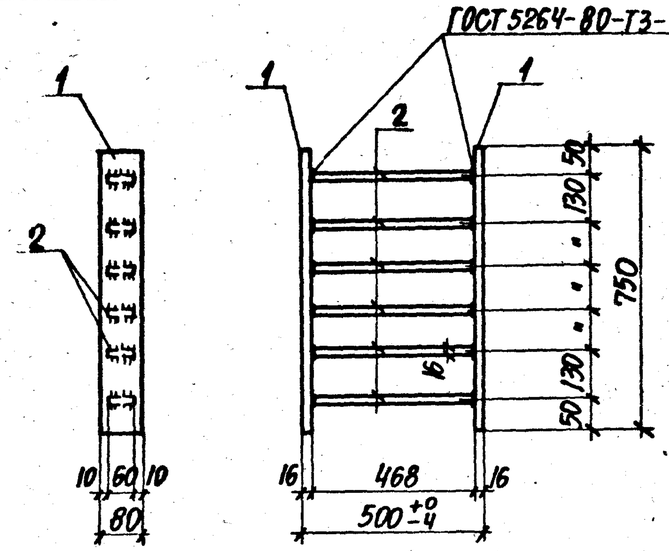

Поз.	Наименование	Кол.	Масса ед., кг	Общая масса, кг
1	Полоса 80×16 ГОСТ 103-76* Вст3пс6-1 ТУ14-1-3023-80			36,1
	ℓ=750	2	7,54	
2	Полоса 60×16 ГОСТ 103-76* Вст3пс6-1 ТУ14-1-3023-80			
	ℓ=468	6	3,50	

Нач. отд.	Бродский		
Н. контр.	Кудричевская		
Гл. констр.	Савранский		
Разработ.	Проценко		
Рассчит.	Проценко		
Проверил	Кудричевская		
Исполнил	Литвиненко		

1.424.1-9.2-168

Изделие закладное Мн 26

Стадия	Лист	Листов
Р		1

Харьковский Промстройниипроект

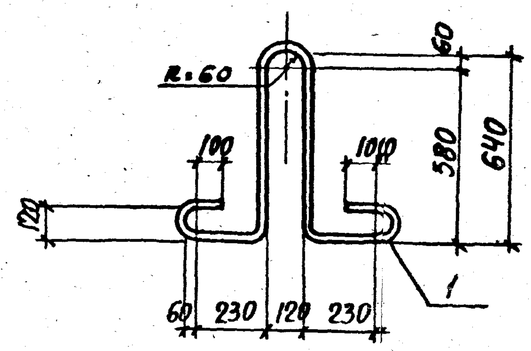

Марка	Поз.	Наименование	Кол.	Масса ед., кг
Мн 27	1	Арматура ГОСТ 5781-82		
		Ф25 AI ℓ=2600	1	10,0
Мн 28	1	Арматура ГОСТ 5781-82		
		Ф28 AI ℓ=2600	1	12,6
Мн 29	1	Арматура ГОСТ 5781-82		
		Ф32 AI ℓ=2600	1	16,4

При изготовлении закладных изделий Мн 27...Мн 29 необходимо соблюдать требования п. 2.16 док. 2-тт.

Нач. отд.	Бродский		
Н. контр.	Кудричевская		
Гл. констр.	Савранский		
Разработ.	Проценко		
Рассчит.	Проценко		
Проверил	Кудричевская		
Исполнил	Литвиненко		

1.424.1-9.2-169

Изделие закладное Мн 27... Мн 29

Стадия	Лист	Листов
Р		1

Харьковский Промстройниипроект

Инв. № подл. | Подпись и дата | Взам. инв. №

Инв. № подл. | Подпись и дата | Взам. инв. №

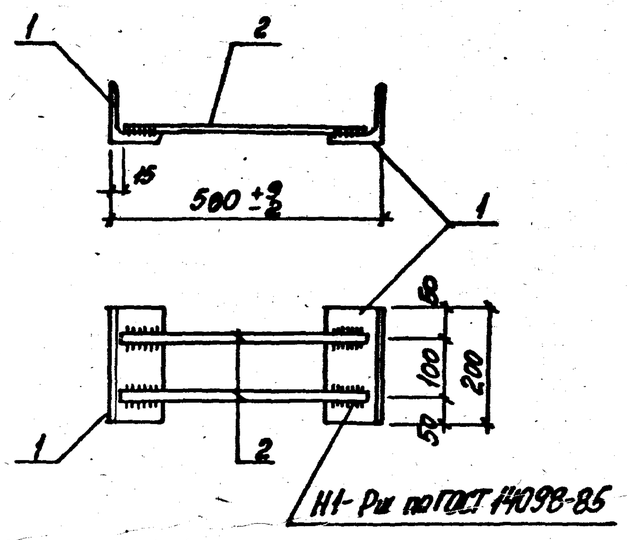

Поз.	Наименование	Кол.	Масса ед., кг	Общая масса, кг
1	Уголок 70×5 ГОСТ 8509-86 / Вст3кп2 ГОСТ 380-71			
	ℓ=200	2	1,10	3,0
2	Арматура ГОСТ 5781-82			
	ф12АIII ℓ=470	2	0,42	

Нач. отд.	Бродский	
Н. контр.	Кудричевская	
Гл. констр.	Савранский	
Разраб.	Проценко	
Рассчит.	Проценко	
Провер.	Кудричевская	
Испол.	Литвиненко	

1.424.1-9. 2-170

Изделие закладное МН30

Стадия	Лист	Листов
Р		1

ХАРЬКОВСКИЙ ПРОМСТРОЙНИИПРОЕКТ

Формат А4

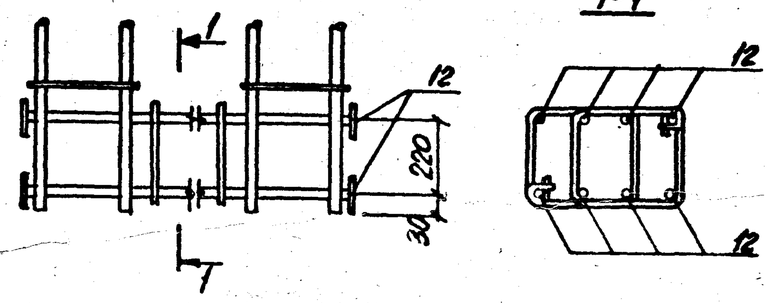

Ряд колонн	Поз.	Наименование	Кол. шт.	Обозначение документа
Крайний	12	Армат. элемент СШ 1	8	1.424.1-9. 2-142
Средний	12	СШ 12	8	

На данном чертеже приведен пример изменения армирования нижней перемычки колонны в случае применения безвыверочных способов монтажа.
В пространственном каркасе арматурные стержни (поз. 12) заменяются арматурными элементами СШ в соответствии со спецификацией, приведенной на настоящем листе.

Нач. отд.	Бродский	
Н. контр.	Кудричевская	
Гл. констр.	Савранский	
Разраб.	Савранский	
Рассчит.	Ханисон	
Провер.	Савранский	
Исполн.	Тремль	

Инв. № подл. | Подпись и дата | Взам. инв. №

1.424.1-9. 2-171

Пример изменения армирования нижних перемычек в случае применения безвыверочных способов монтажа

Стадия	Лист	Листов
Р		1

ХАРЬКОВСКИЙ ПРОМСТРОЙНИИПРОЕКТ

23527-05 80

Формат А4

Примеры образования пространственного арматурного каркаса при помощи сварочных клещей для контактной точечной сварки

а) Приварка поперечных соединительных стержней к продольным стержням плоских каркасов

б) Приварка поперечных соединительных стержней к поперечным стержням плоских каркасов

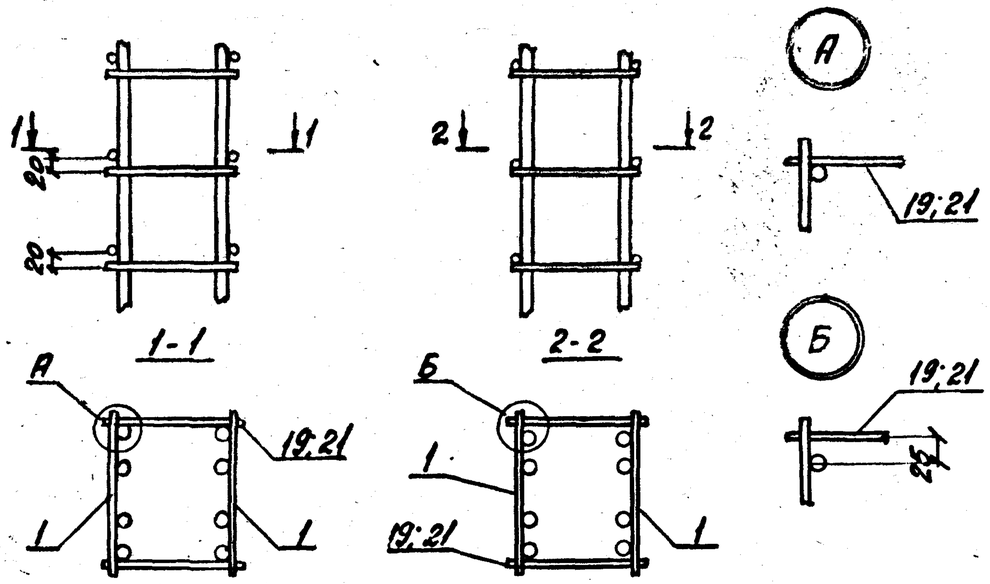

1. Общие указания по образованию пространственного арматурного каркаса см. п.2.2. технических требований (док. 2-ТТ)
2. На чертеже условно показано армирование ветви средней колонны.

Нач. отд.	Бродский		
Н. контр.	Савранский		
Гл. констр.	Савранский		
Разраб.	Кудрявцевский		
Провер.	Савранский		
Исполн.	Копина		

1.424.1-9.2-172

Пример объединения плоских каркасов в пространственный

Стадия	Лист	Листов
Р	1	3

ХАРЬКОВСКИЙ ПРОМСТРОЙНИИПРОЕКТ

Инв. № подл. | Подпись и дата | Взам. инв. №

Формат А4

Пример образования пространственного арматурного каркаса при помощи шпилек

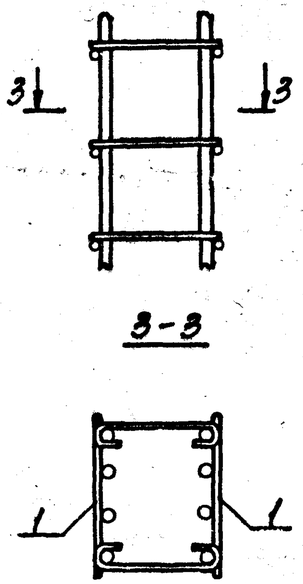

Шпильки
Замена поз. 19; 21

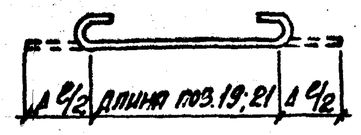

Таблица 1

Диаметр продольной арматуры плоского каркаса, мм	Добавка на длину двух крюков Δ l, мм
20; 22; 25	150
28; 32	180
36	210

3. При образовании пространственного арматурного каркаса с помощью шпилек необходимо: стержни поз. 19 и 21 заменить шпильками, показанными на чертеже, диаметр и длина шпилек назначается по поз. 19, 21 с учетом добавки Δ l на длину крюков по таблице 1.

1.424.1-9.2-172

Лист 2

23527-05 81

Инв. № подл. | Подпись и дата | Взам. инв. №

Формат А4

Схема транспортирования пространственного каркаса

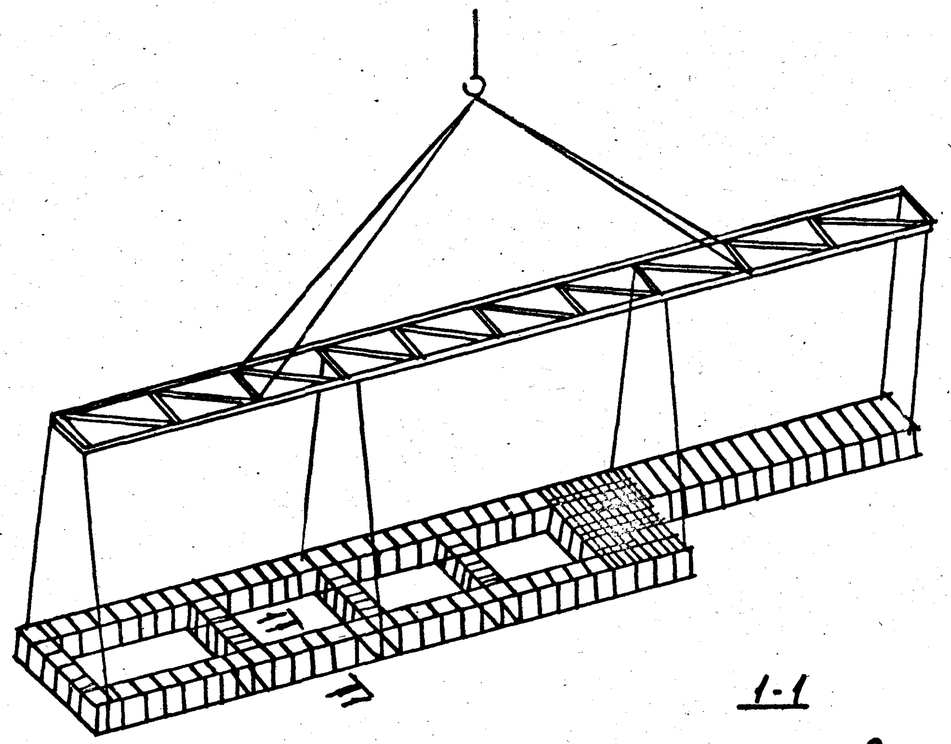

1-1

2

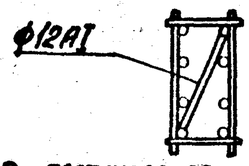

2-2

С23-Р3 ГОСТ 14098-85

2

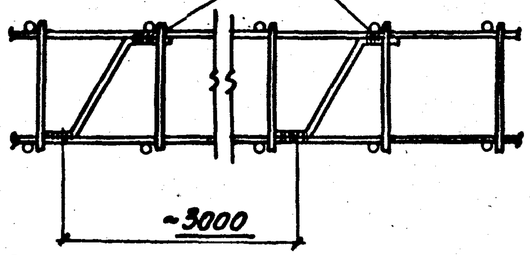

4. Связевые диагональные стержни устанавливаются для обеспечения неизменяемости ветви каркаса в случае образования пространственного каркаса при помощи шпилек (см. лист 2)