СПФ

ТИПОВЫЕ КОНСТРУКЦИИ ИЗДЕЛИЯ И УЗЛЫ ЗДАНИЙ И СООРУЖЕНИЙ

СЕРИЯ 5.904-75.94

КАМЕРЫ ПРИТОЧНЫЕ ВЕНТИЛЯЦИОННЫЕ ПРОИЗВОДИТЕЛЬНОСТЬЮ от 10 до 125 тыс. м³/ч

ВЫПУСК 1-25

СЕКЦИЯ ФИЛЬТРА ДЛЯ ПРИТОЧНОЙ КАМЕРЫ 2ПК63.

РАБОЧИЕ ЧЕРТЕЖИ

Ц00194-26

ТИПОВЫЕ КОНСТРУКЦИИ, ИЗДЕЛИЯ И УЗЛЫ ЗДАНИЙ И СООРУЖЕНИЙ

СЕРИЯ 5.904-75.94

КАМЕРЫ ПРИТОЧНЫЕ ВЕНТИЛЯЦИОННЫЕ ПРОИЗВОДИТЕЛЬНОСТЬЮ

от 10 до 125 тыс. м³/ч

ВЫПУСК 1-25

СЕКЦИЯ ФИЛЬТРА ДЛЯ ПРИТОЧНОЙ КАМЕРЫ 2ПК 63.

РАБОЧИЕ ЧЕРТЕЖИ

РАЗРАБОТАНЫ:

ГПКНИИ САНТЕХНИИПРОЕКТ

ГЛАВНЫЙ ИНЖЕНЕР ИНСТИТУТА Л.А.Степанов

ГЛАВНЫЙ ИНЖЕНЕР ПРОЕКТА В.А.Спивак

УТВЕРЖДЕНЫ

ГЛАВПРОЕКТОМ ГОССТРОЯ РОССИИ, ПИСЬМО ОТ 25.02.94 №9-3-2/34 И ВВЕДЕНЫ В ДЕЙСТВИЕ ГПКНИИ САНТЕХНИИПРОЕКТ с 30.06.94, ПРИКАЗ ОТ 01.03. 1994г №7

Ц-00194- 2ц 2

Серия 5.904-75 94 Выпуск 1-25

Обозначение	Наименование	Стр
А1А445 000ТО	Секция фильтра для приточной камеры 2ПК63 техническое описание	3
А1А445 000	Секция фильтра для приточной камеры 2ПК63	
А1А445 000СБ	Секция фильтра для приточной камеры 2ПК63	5
А1А445 003	Прокладка	9
А1А445 001	Пробка	10
А1А445 002	Бобышка	
А1А445 004	Наконечник	11
А1А445 005	Трубка	
А1А445 006	Крюк	12
А1А445 007	Скоба	
А1А445 008	Перегородка	13
А1А445 009	Днище	
А1А445 011	Стопор	14
А1А445 012	Планка	

Обозначение	Наименование	Стр
А1А445 013	Уголок	15
А1А445 014	Уголок	
А1А445 015	Поперечина	16
А1А445 031	Профиль	
А1А445 019	Направляющая	17
А1А445 035	Стенка	
А1А445 010	Панель	18
А1А445 010СБ	Панель	19
А1А445 033	Стенка	20
А1А445 016	Упор	21
А1А445 030	Решетка опорная	
А1А445 020	Прижим	22
А1А445 020СБ	Прижим	23
А1А445 030СБ	Решетка опорная	

Инв № подл | Подп и дата | Взам инв № | Инв № дубл | Подп и дата

Изм	Лист	№ докум.	Подп.	Дата
Разраб.		Ивинская		
Пров		Литвак		
Нач гр.		Литвак		
Н контр.		Родкин		
Утв.		Спивак		

5.904-75 94. 1-25

Содержание

Лит	Лист	Листов
		1

САНТЕХНИИПРОЕКТ

Серия 5.904-75.94 Выпуск 1-25

В настоящем выпуске приведены рабочие чертежи секции фильтра для приточной камеры 2ПК63

Секция состоит из двух боковых и одной верхней панелей, сваренных между собой. К боковым панелям приварены зигзагообразные направляющие, на которых закреплены опорные решетки. На эти решетки укладывается фильтрующий материал ФРНК-ПГ, прижимаемый посредством скоб.

По мере запыленности этот материал удаляется и заменяется новым.

Обслуживание секции фильтра осуществляется из приемной секции.

На передней панели секции расположены штуцера для микроманометра, который по разности давлений до и после фильтра контролирует аэродинамическое сопротивление фильтрующего материала, и бобышки для термометров.

Секция фильтра соединяется с приемной секцией посредством болтов и гаек, входящих в комплект секции фильтра, а с калориферной секцией — посредством болтов и гаек, входящих в комплект калориферной секции.

Изм.	Лист	№ докум.	Подп.	Дата	A1A445 000-ТО			
Разраб.		Рудинская			Секция фильтра для приточной камеры 2ПК63. Техническое описание	Лит.	Лист	Листов
Пров.		Литвак						1
Нач. гр.		Литвак				САНТЕХНИИПРОЕКТ		
Н. контр.		Фадеев						
Утв.		Спивак						

Подп. и дата | Инв. № дубл. | Взам. инв. № | Подп. и дата | Инв. № подл.

Формат А4

Формат	Зона	Поз.	Обозначение	Наименование	Кол.	Примечание
				Документация		
*)			A1A445 000 СБ	Сборочный чертеж		*) А4, А3
А4			A1A445 000-ТО	Техническое описание		
				Сборочные единицы		
А4		1	A1A445.010	Панель	1	
		2	-01	Панель	1	
		3	-02	Панель	1	
А4		4	A1A445 020	Прижим	1	
		5	-01	Прижим	1	
		6	-02	Прижим	9	
		7	-03	Прижим	9	
А4		8	A1A445 030	Решетка опорная	19	
		9	-01	Решетка опорная	19	
				Детали		
А4		10	A1A445.001	Пробка	1	
		11	-01	Пробка	1	
А4		12	A1A445 002	Бобышка	1	
		13	-01	Бобышка	1	
А4		14	A1A445 003	Прокладка	1	
		15	-01	Прокладка	1	

Изм.	Лист	№ докум.	Подп.	Дата	A1A445 000			
Разраб.		Рудинская			Секция фильтра для приточной камеры. 2ПК63	Лит.	Лист	Листов
Пров.		Литвак					1	
Нач. гр.		Литвак				САНТЕХНИИПРОЕКТ		
Н. контр.		Фадеев						
Утв.		Спивак						

Подп. и дата | Инв. № дубл. | Взам. инв. № | Подп. и дата | Инв. № подл.

Ц 00194-26 4 Формат А4

Серия 5.904-75.94 Выпуск 1-25

Формат	Зона	Поз.	Обозначение	Наименование	Кол.	Примечание
А4		16	А1А445.004	Наконечник	2	
А4		17	А1А445.005	Трубка	2	
А4		18	А1А445.006	Крюк	9	
А4		19	А1А445.007	Скоба	192	
А4		20	А1А445.008	Перегородка	1	
А4		21	А1А445.009	Днище	1	
А4		22	А1А445.011	Стопор	4	
А4		23	А1А445.012	Планка	4	
А4		24	А1А445.013	Уголок	1	
		25	-01	Уголок	1	
А4		26	А1А445.014	Уголок	1	
		27	-01	Уголок	1	
А4		28	А1А445.015	Уголок	1	
		29	-01	Уголок	1	
А4		30	А1А445.016	Упор	10	
Б4		31	А1А445.017	Пруток		
				Круг 6,0 ГОСТ 2590-88 / Ст 3 ГОСТ 535-88		
				L = 540 - 1,75	10	0,12 кг
Б4		32	А1А445.018	Пруток		
				Круг 6,0 ГОСТ 2590-88 / Ст 3 ГОСТ 535-88		
				L = 1715 - 3,7	10	0,38 кг
А4		33	А1А445.019	Направляющая	2	
		34	-01	Направляющая	2	
Б4		35	А1А445.021	Лист 70-0,74 х 443-1,35		
				Лист 3,0 ГОСТ 19903-74 / ВК360В ГОСТ 16523-89	1	0,73 кг
Б4		36	А1А445.022	Лист 70-0,74 х 1622-3,7		
				Лист 3,0 ГОСТ 19903-74 / ВК360В ГОСТ 16523-89	1	2,7 кг

Подп. и дата | Инв. № дубл. | Взам. инв. № | Подп. и дата | Инв. № подл.

Изм. Лист № докум. Подп. Дата

А1А445.000

Лист 2

Формат А4

Формат	Зона	Поз.	Обозначение	Наименование	Кол.	Примечание
Б4		37	А1А445.023	Труба		
				Труба 15х2,8 ГОСТ 3262-75		
				L = 600 - 1,75	1	0,9 кг
Б4		38	А1А445.024	Труба		
				Труба 15х2,8 ГОСТ 3262-75		
				L = 1780 - 3,7	1	2,5 кг
				Стандартные изделия		
		39		Болт М10-6g х 60.36		
				ГОСТ 7798-70	78	
		40		Гайка М10-6Н.4		
				ГОСТ 5915-70	78	
				Материалы		
		41		Материал фильтрующий ФРНК-ПГ		
				ТУ П РСФСР 19-76-011-17-92		
				Ширина полотна 583 мм	3,6	кг
		42		Материал фильтрующий ФРНК-ПГ		
				ТУ П РСФСР 19-76-011-17-92		
				Ширина полотна 1730 мм	10,7	кг
		43		Пластина		
				1Ф-I-ТМКШ-М-3		
				ГОСТ 1338-90	1,7	кг

Подп. и дата | Инв. № дубл. | Взам. инв. № | Подп. и дата | Инв. № подл.

Изм. Лист № докум. Подп. Дата

А1А445.000

Лист 3

А1А445.000СБ

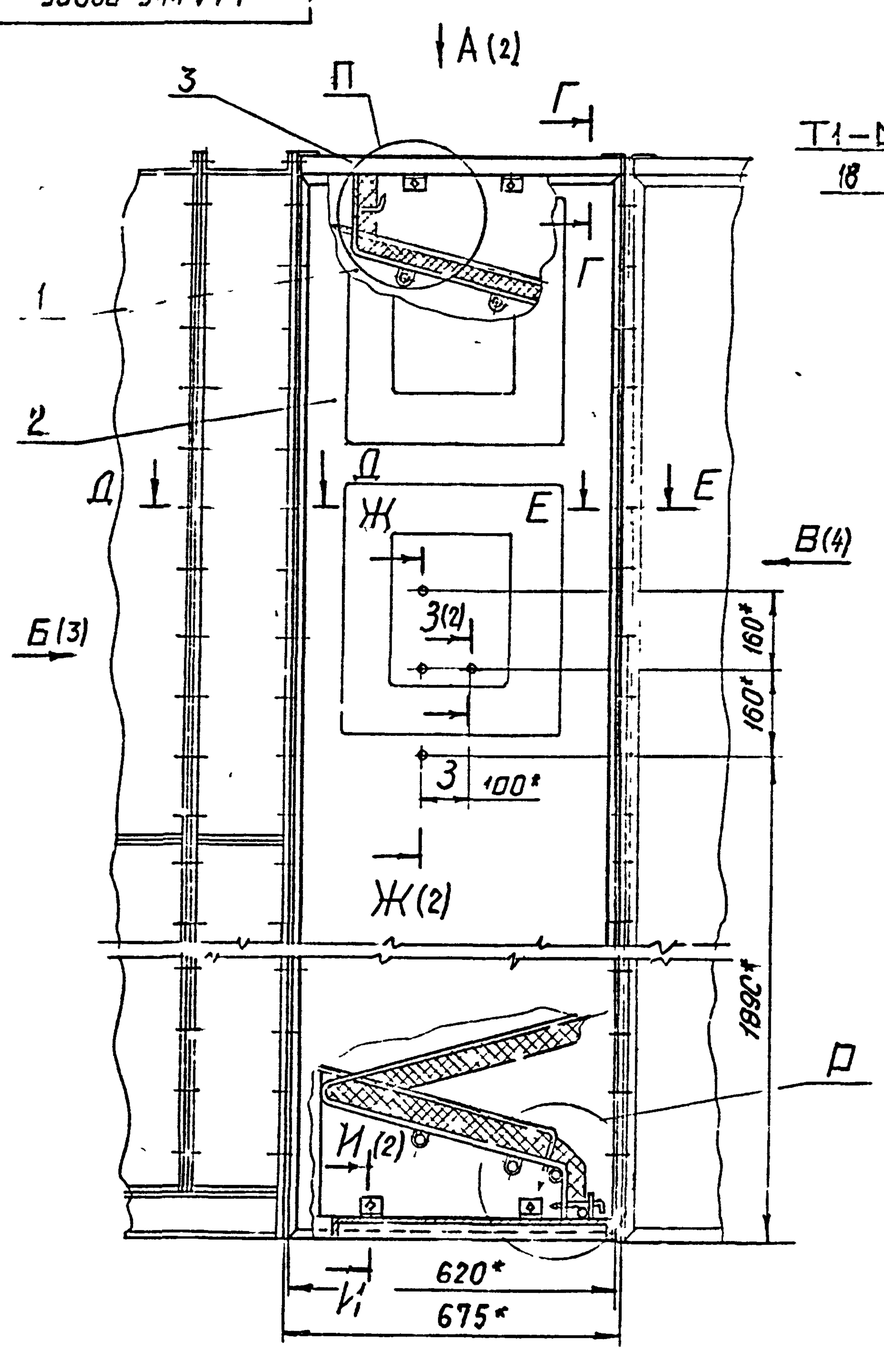

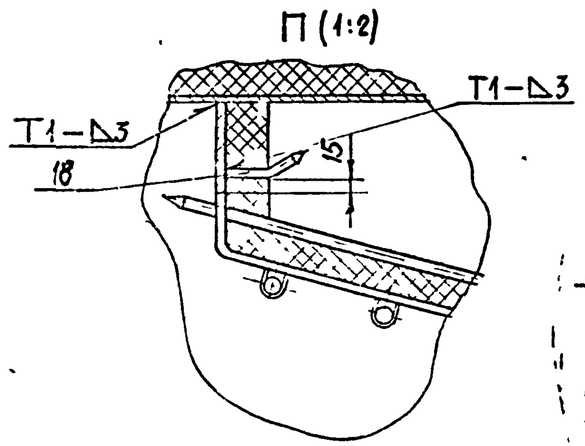

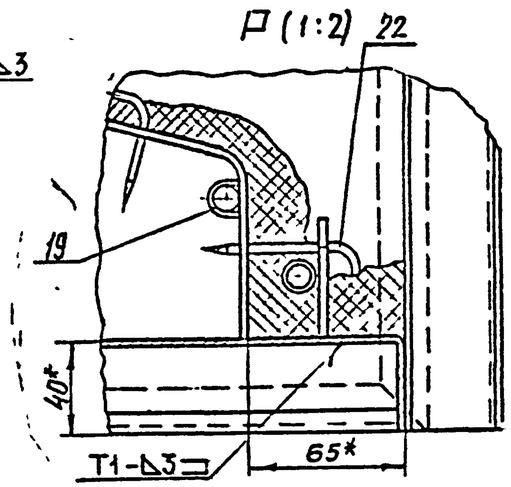

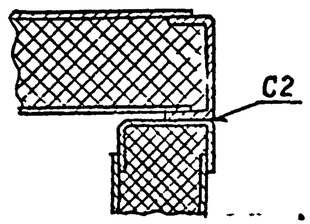

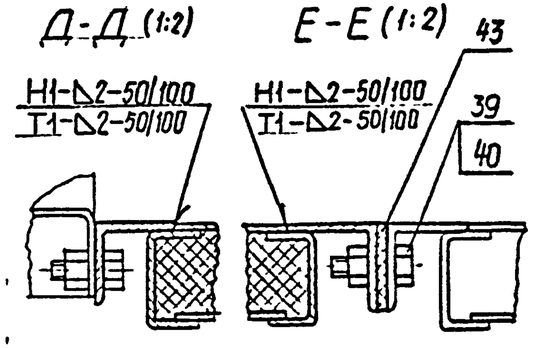

1* Размеры для справок

2 Неуказанные предельные отклонения размеров ± $\frac{IT}{2}$

3. Сварные швы по ГОСТ 5264-80

Изм.	Лист	№ докум.	Подп.	Дата	А1А445.000СБ	
Разраб.	Ровинская				Секция фильтра для приточной камеры 2ПК63	Лит. И / Масса 440 / Масштаб 1:10
Пров.	Литвак					Лист 1 / Листов 5
Нач.гр.	Литвак					
Гл.спец.	Платонов					САНТЕХНИИПРОЕКТ
Н.контр.	Фролкин					
Утв.	Сливак					

Серия 5.904-75.94 Выпуск 1-25

Инв. № подл. | Подп. и дата | Взам. инв. № | Инв. № дубл. | Подп. и дата

А1А445.000СБ

Серия 5.904-75 94 Выпуск 1-25

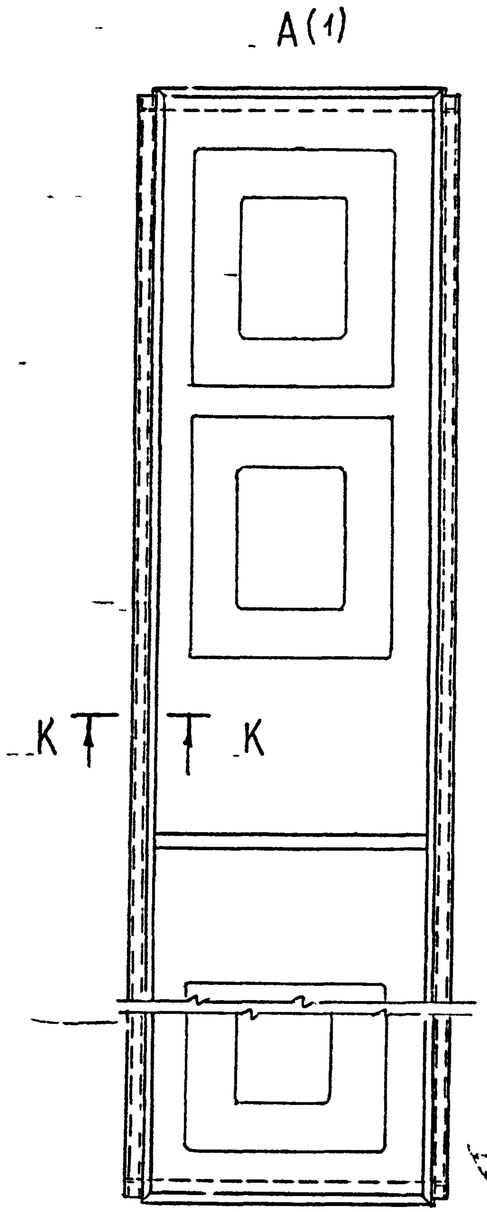

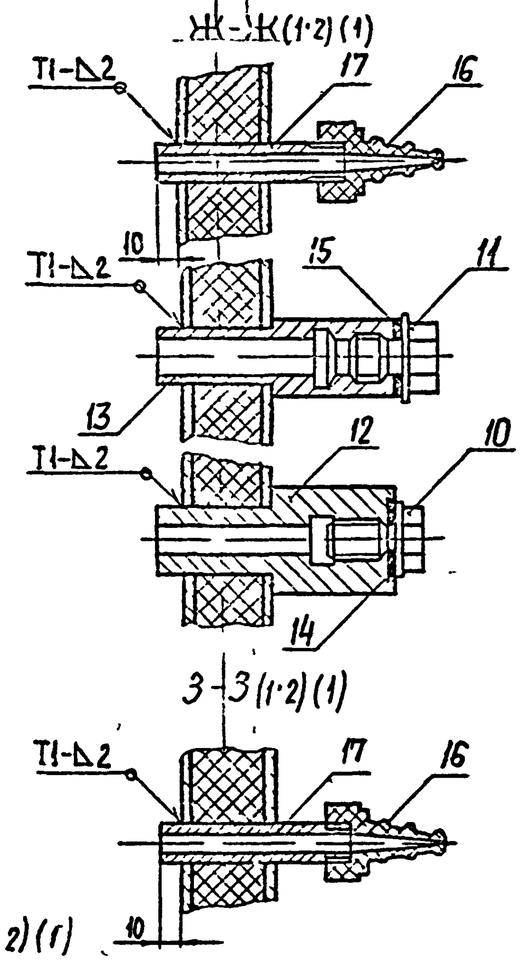

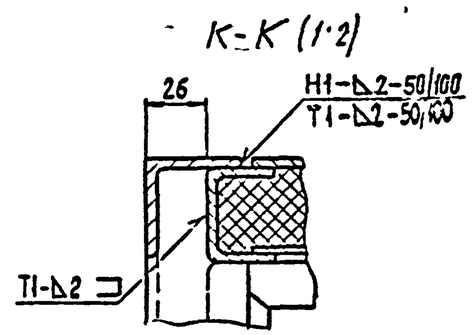

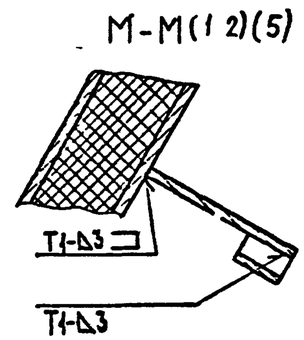

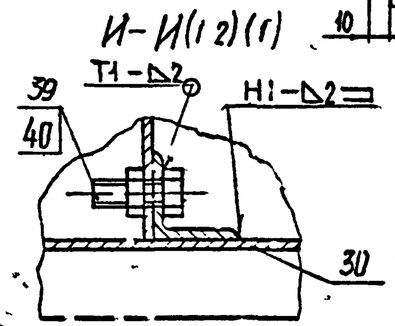

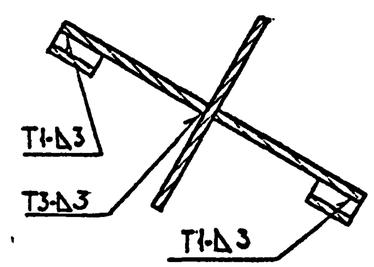

Изм	Лист	№ докум	Подп	Дата	А1А445 000СБ	Лист 2

Инв № подл | Подп и дата | Взам инв № | Инв № дубл | Подп и дата

Ц00144-26 3 Формат А1

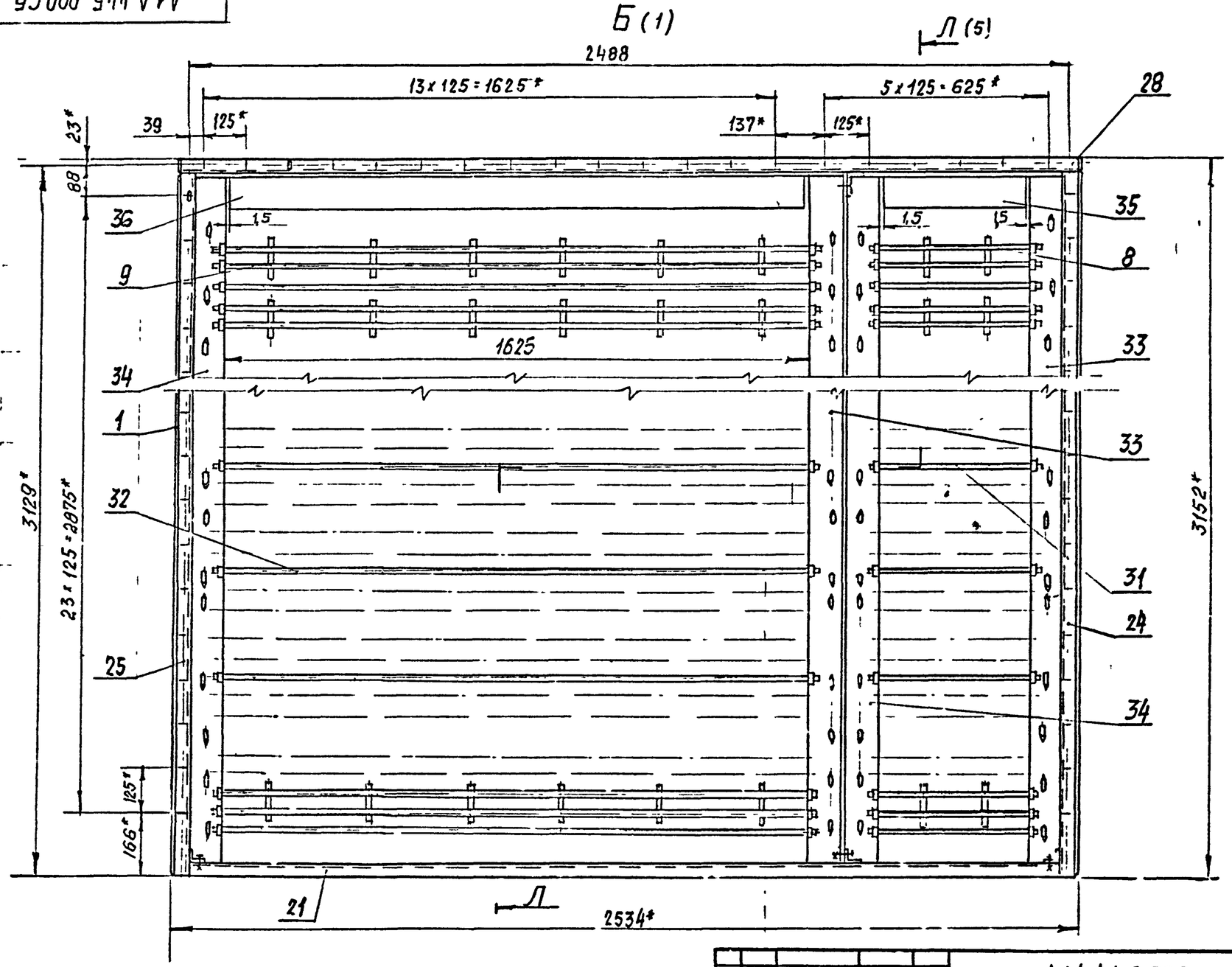

Серия 5.904-75.94 Выпуск 1-25

Инв № подл	Подп и дата	Взам инв №	Инв № дубл	Подп и дата

Изм	Лист	№ докум.	Подп	Дата	А1А 445.000	Лист 3

400194-26 В Формат А3

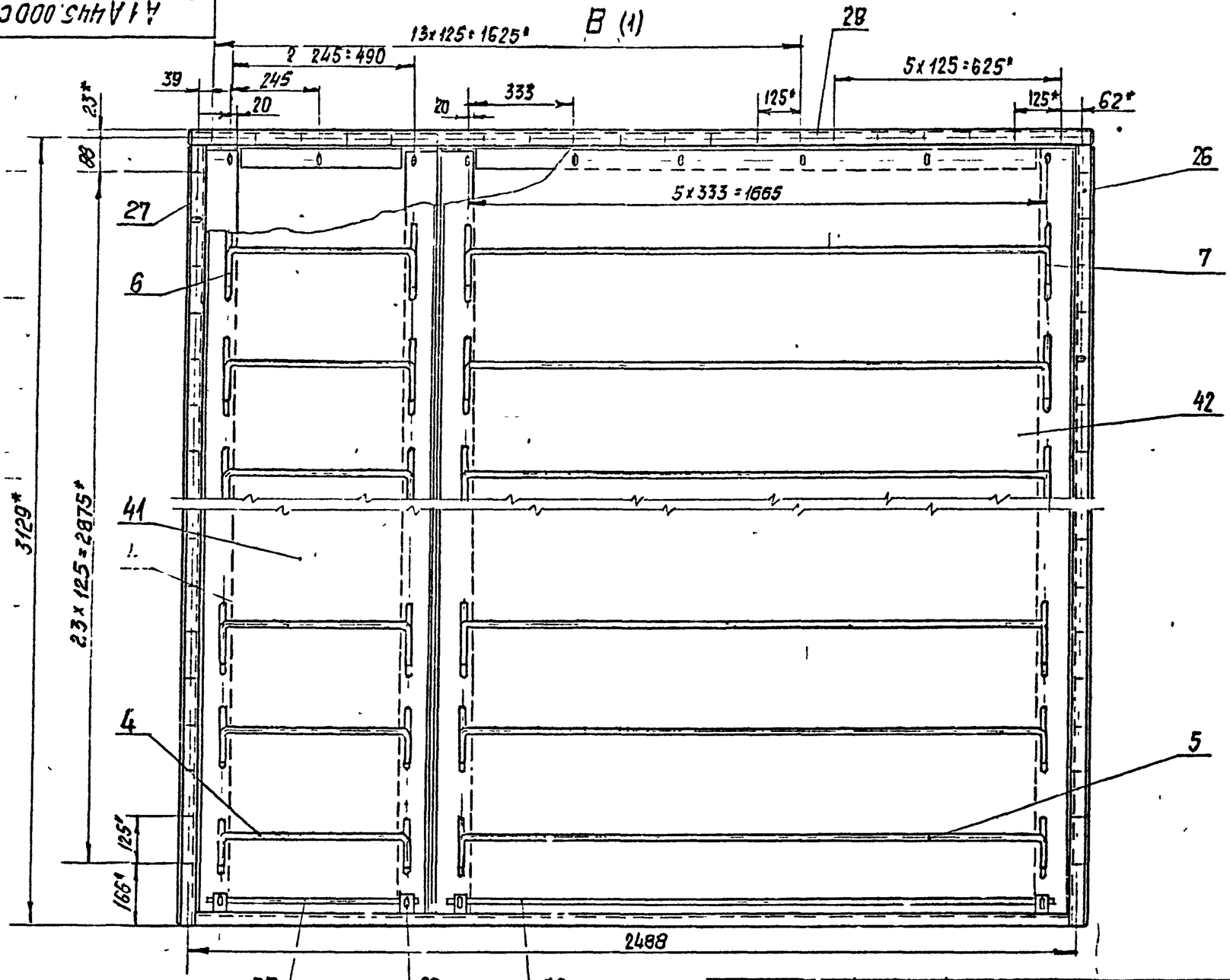

Изм	Лист	№ докум.	Подп	Дата

А1А445.000СБ

Лист 4

Серия 5.904-75.94 Выпуск 1-25

Инв № подл | Подп и дата | Взам инв № | Инв № дубл | Подп и дата

Формат А3

Серия 5.904-75.94 Выпуск 1-25

А1А445.000СБ

Л – Л (3)

поз 4; 5; 6 не показаны

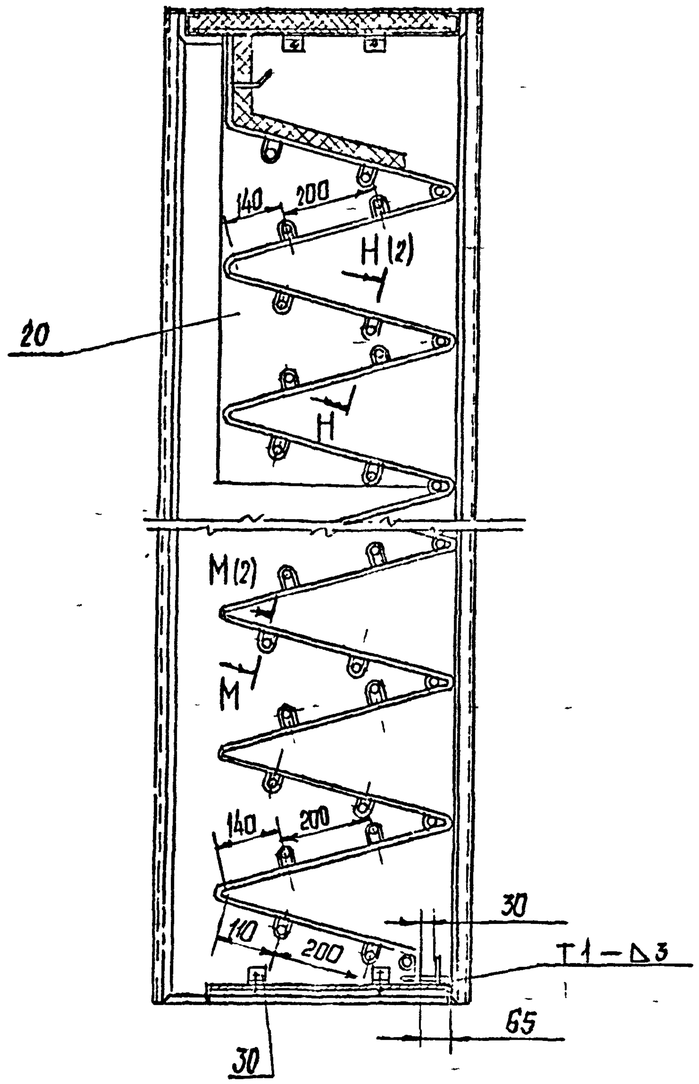

Изм	Лист	№ докум.	Подп	Дата

А1А445.000СБ

Лист 5

Формат А4

А1А445.003

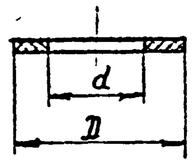

Обозначение	Размеры, мм		Масса, кг
	D	d	
А1А445.003	36	20	0.001
-01	45	28	0,002

Изм	Лист	№ докум.	Подп	Дата	А1А445.003		
Разраб.	Збинская				Прокладка	Лит	Масса	Масштаб
Пров.	Литвак					Н	см. табл	–
Нач.гр.	Литвак					Лист	Листов 1
Н.контр.	Фрибкин				Пластина 1Ф-1-ТМКЦ-14-3 ГОСТ 7338-90	САНТЕХНИИПРОЕКТ	
Утв.	Спицак						

Инв. № подл. | Подп. и дата | Взам. инв. № | Инв. № дубл. | Подп. и дата

ИС0194-86 10 Формат А4

Серия 5.904-75.94 Выпуск 1-2,5

А1А445 001

12,5 (√)

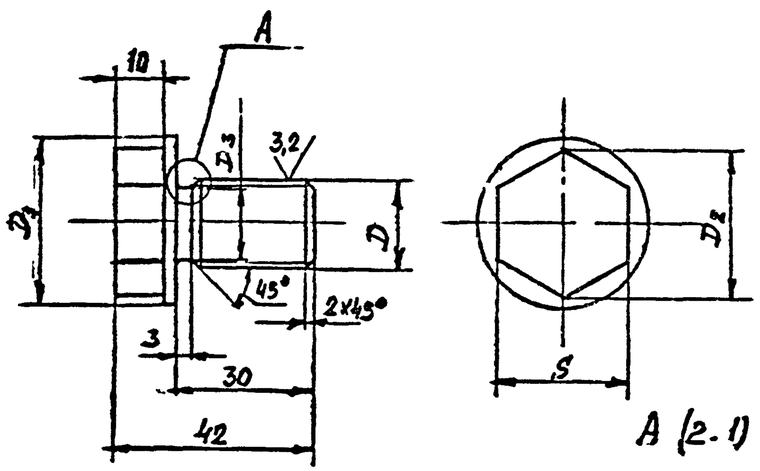

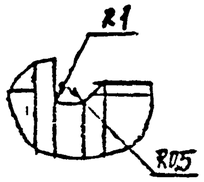

Обозначение	Размеры, мм					Масса, кг
	D	D1	D2	D3	S	
А1А445 001	М18×2-8g	35	31,2	15	27	0,1
-01	М27×2-8g	45	33,3	24	30	0,2

Неуказанные предельные отклонения размеров $h14$, $\pm\frac{t_2}{2}$

Изм	Л	Кол.уч	№ докум.	Подп	Дата	А1А445 001		
Разраб			Лейтес			Пробка	Лит	Масса	Масштаб
Пров			Литвак					См табл.	—
Нач.гр.			Литвак				Лист	Листов 1
Н.контр.			Бронштейн			Ст3 ГОСТ 380-88	САНТЕХНИИПРОЕКТ
Гл.спец.			Фрадкин				
Утв.			Спидак				

Формат А4

А1А445 002

12,5 (√)

Рис 1

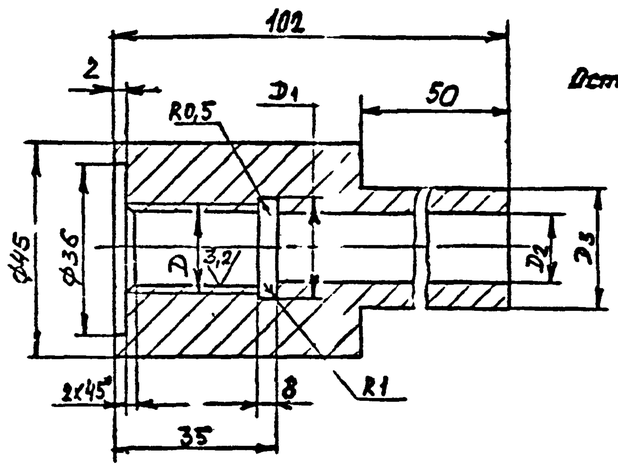

Рис 2

Остальное - см рис 1

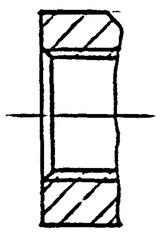

Обозначение	Рис	Размеры, мм				Масса, кг
		D	D1	D2	D3	
А1А445 002	1	М18×2-8H	19	15	25	0,56
-01	2	М27×2-8H	28	22	30	0,45

Неуказанные предельные отклонения размеров: $H14$, $h14$, $\pm\frac{t_2}{2}$

Изм	Л	Кол.уч	№ докум.	Подп	Дата	А1А445 002		
Разраб			Лейтес			Бобышка	Лит	Масса	Масштаб
Пров			Литвак					См таб.	—
Нач.гр.			Литвак				Лист	Листов 1
Н.контр.			Бронштейн			Ст3 ГОСТ 380-88	САНТЕХНИИПРОЕКТ
Гл.спец.			Фрадкин				
Утв.			Спидак				

Инв № подл | Подп и дата | Взам инв № | Инв № дубл | Подп и дата

Серия 5.904-75.94 Выпуск 1-25

А.А446 004

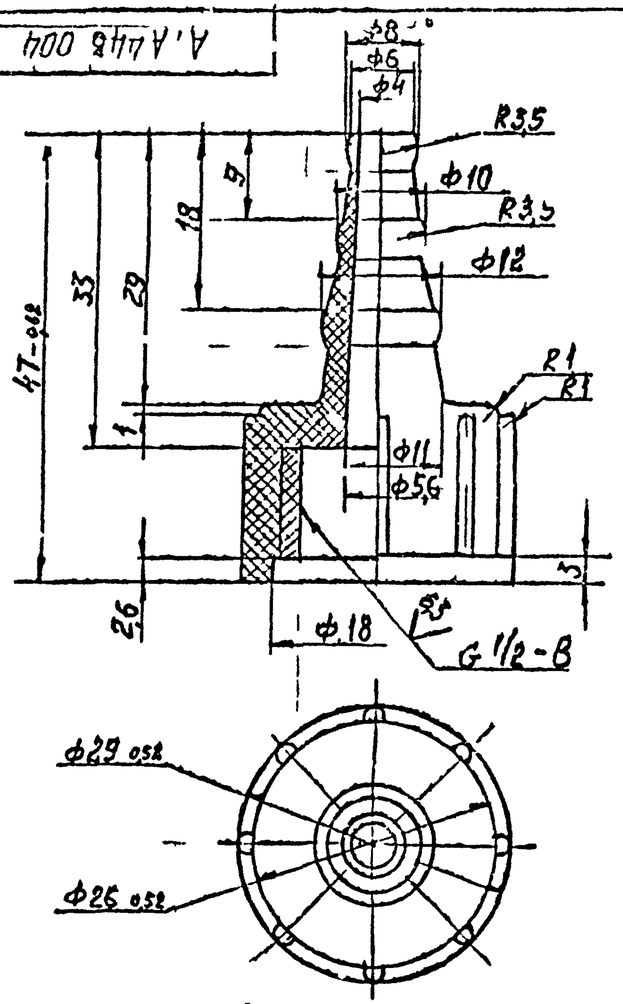

Неуказанные предельные отклонения размеров ____
H14, h14; $\pm\frac{t2}{2}$

					А1А 446 004			
Изм	Л	№ докум	Подп	Дата	Наконечник	Лит	Масса	Масштаб
	разр	Ямпольская				И	0,007	2:1
	Пр	Литвак				Лист	Листов 1	
	Т гр	Литвак			Полиэтилен высокой плотности марки ПНТ01,ГРТУ6 № 850 66	САНТЕХНИПРОЕКТ		
	Н контр	Грановский						
	Утв	Фридман						
		Спивак						

Формат А4

А1А446 005

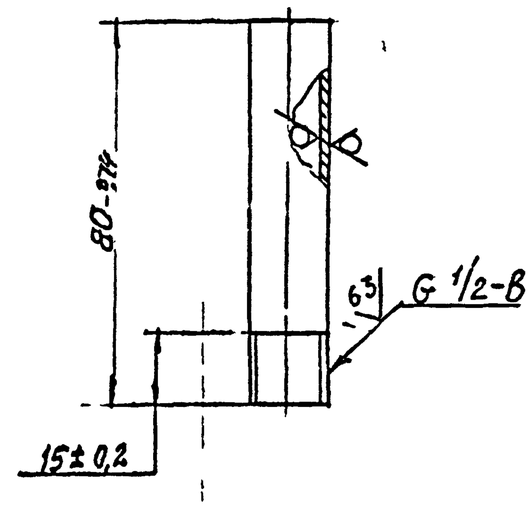

					А1А 446 005			
Изм	Л	№ докум	Подп	Дата	Трубка	Лит	Масса	Масштаб
	разр	Ямпольская				И	0,05	1:1
	Пр	Литвак				Лист	Листов 1	
	Т гр	Литвак			Труба 15×2 В 10 ОСТ 3-262-75	САНТЕХНИПРОЕКТ		
	Н контр	Грановский						
	Утв	Фридман						
		Спивак						

Ц 00194-26 12 Формат А4

Серия 5.904-75.94 Выпуск 1.25

А1А445 006

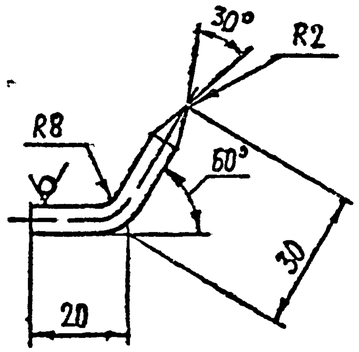

Предельные отклонения размеров $\pm\frac{t_2}{2}$

					А1А 445 006			
Изм	Л	№ докум	Подп	Дата	Крюк	Л	Масса	Масштаб
Разраб		Янпольская				И	0,013	1:1
Пров		Литвак				Лис	Листов 1	
Н.контр.		Литвак						
Гл.спец.		Грановский			Круг 6 ГОСТ 2590-88 / Ст 3 ГОСТ 535-88	САПТЕХНИИПРОЕКТ		
Н.отд.		Фрадкин						
Утв.		Литвак						

Инв № подл | Подп и дата | Взам инв № | Инв № дубл | Подп и дата

Формат А4

А1А445 007

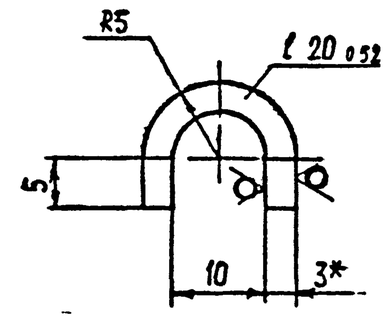

1* Размер для справок

2 $\pm\frac{t_2}{2}$

					А1А 445 007			
Изм	Л	№ докум	Подп	Дата	Скоба	Л	Масса	Масштаб
Разраб		Янпольская				И	0,02	2:1
Пров		Литвак				Лист	Листов 1	
Н.контр.		Литвак						
Гл.спец.		Грановский			Лист 3 ГОСТ 19903-74 / ОК 360В ГОСТ 16523-89	САНТЕХНИИПРОЕКТ		
Н.отд.		Фрадкин						
Утв.		Литвак						

Инв № подл | Подп и дата | Взам инв № | Инв № дубл | Подп и дата

Ц.с.0194-26 13 Формат А4

Серия 5.904-75 94 Выпуск 1-25

А1А445 008

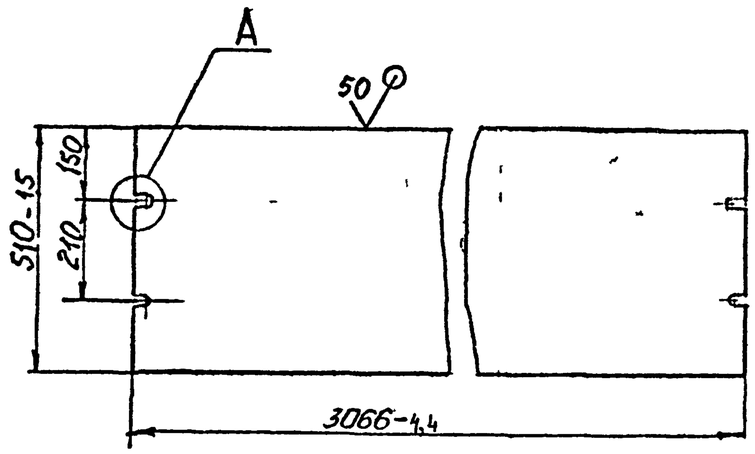

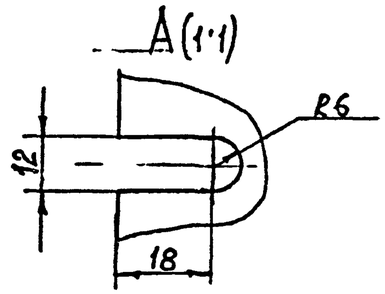

1* Размер для справок

2. Неуказанные предельные отклонения размеров: $\pm \frac{t_2}{2}$

Изм	Л	ст	№ докум	Подп	Дата	А 1А 445 008	
Ра раб			Чупольская			Перегородка	Л т: И; Г; Масса 38,8; Масштаб 1:10; Листов 1
Пров			Литвак				
Нач гр			Литвак				
Гл спец			Грановский			Лист 30 ГОСТ 19903-74 / ОК 360 В ГОСТ 16523-89	САНТЕХНИИПРОЕКТ
Н. контр			Фрадкин				
Утв			Спивак				

Формат А4

А4А445 009

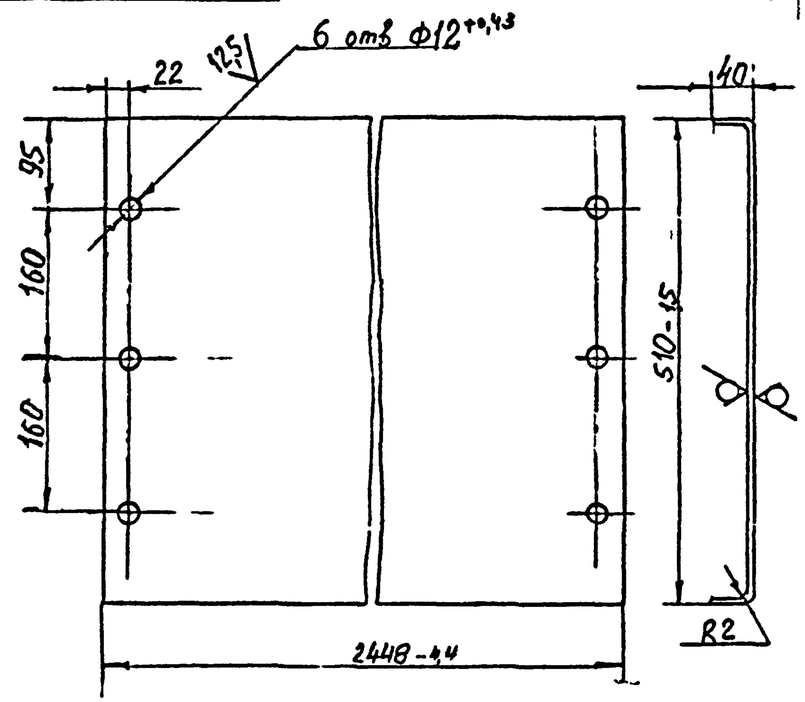

Неуказанные предельные отклонения размеров $\pm \frac{t_2}{2}$

Изм	Лист	№ докум	Подп	Дата	А 4А 445 009		
Ра раб		Чупольская			Днище	Л т: И; Лист; Масса 406; Масштаб 1:5; Листов 1	
Пров		Литвак					
Нач гр		Литвак					
Гл сп ц		Грановская			Лист 30 ГОСТ 19903-74 / ОК 360 В ГОСТ 16523-89	САНТЕХНИИПРОЕКТ	
Н контр		Фрадкин					
Утв		Спивак					

Подп и дата | Инв № дубл | Взам инв № | Подп и дата | Инв № подл

Серия 5.904-75.94 Выпуск 1.25

Подп. и дата | Инв. № дубл. | Взам. инв. № | Подп. и дата | Инв. № подл.

А1А445 011

(√)^50

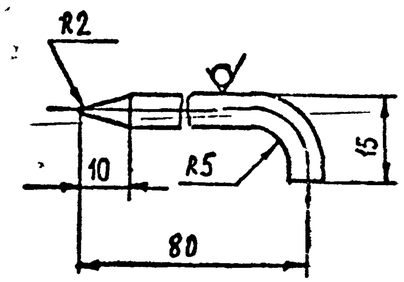

Предельные отклонения размеров ±1,14

Изм.	Лист	№ докум.	Подп.	Дата	А1А445 011		
Разраб.		Шершакова			Стопор	Лит.	Масса: 0,02 / Масштаб: 1:1
Пров.		Литвак				Лист	Листов 1
Нач. гр.		Литвак					
Гл. спец.		Грановский			Круг $\frac{63\ ГОСТ\ 2590-88}{Ст3\ ГОСТ\ 535-88}$	САНТЕХНИИПРОЕКТ	
Н. контр.		Рейтес					
Утв.		Спивак					

Формат А4

А1А445 012

(√)^50

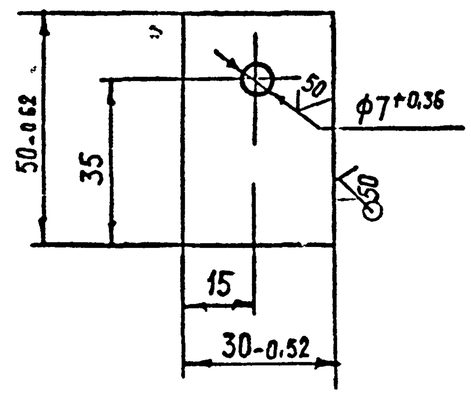

Неуказанные предельные отклонения размеров $\pm \frac{t_2}{2}$

Изм.	Лист	№ докум.	Подп.	Дата	А1А445012		
Разраб.		Шершакова			Планка	Лит.	Масса: 0,14 / Масштаб: 1:1
Пров.		Литвак				Лист	Листов 1
Нач. гр.		Литвак					
Гл. спец.		Грановский			Лист $\frac{3,0\ ГОСТ\ 19903-74}{ОК\ 360В\ ГОСТ\ 16523-89}$	САНТЕХНИИПРОЕКТ	
Н. контр.		Рейтес					
Утв.		Спивак					

Ц00194-26 15 Формат А4

Серия 5.904-75 94 Выпуск 1-25

А1А445.013

А1А445.013 – изображено
А1А445.013-01 – зеркальное отражение

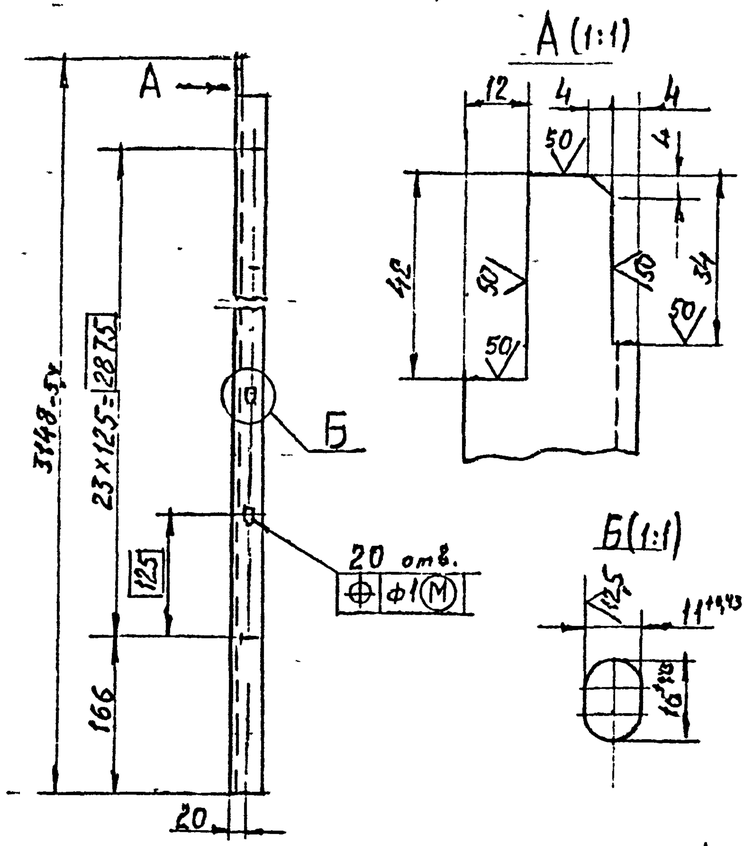

Неуказанные предельные отклонения размеров: $\pm \frac{t_2}{2}$.

Изм. Лист	№ докум.	Подп.	Дата	А1А445.013			
Разраб.	Ямпольский			Уголок	Лит.	Масса	Масштаб
Пров.	Литвак				И	5,2	1:5
Нач. гр.	Литвак				Лист	Листов 1	
Н. контр.	Форкин			Уголок 35×35×3 ГОСТ 8509-86 Ст 3 ГОСТ 535-88	САНТЕХНИИПРОЕКТ		
Утв.	Спизак						

Формат: А4

Подп. и дата | Инв. № дубл. | Взам. инв. № | Подп. и дата | Инв. № подл.

А1А445.014

А1А445.014 – изображено
А1А445.014-01 – зеркальное отражение

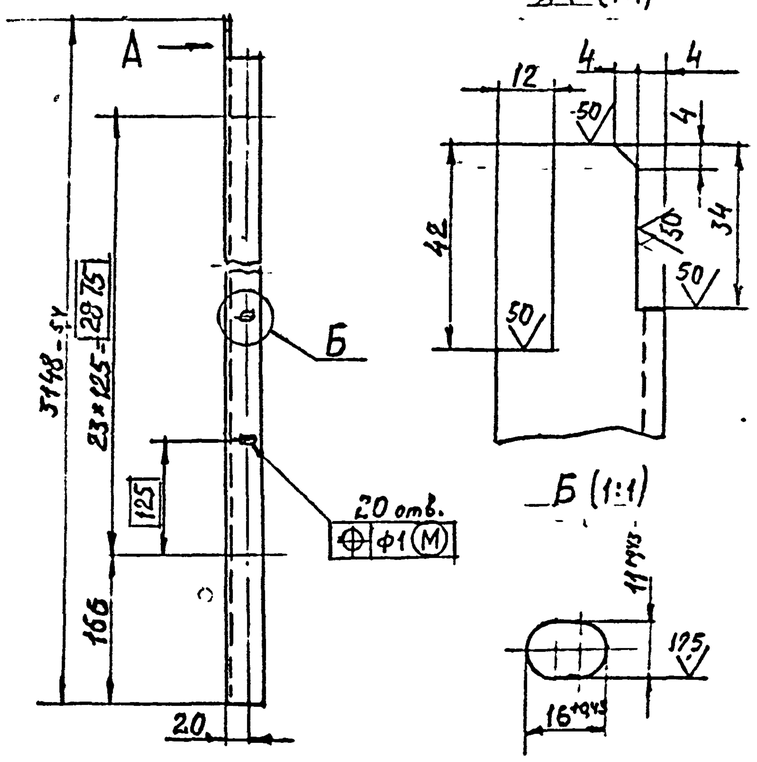

Неуказанные предельные отклонения размеров: $\pm \frac{t_2}{2}$.

Изм. Лист	№ докум.	Подп.	Дата	А1А445.014			
Разраб.	Ямпольский			Уголок	Лит.	Масса	Масштаб
Пров.	Литвак				И	5,2	1:5
Нач. гр.	Литвак				Лист	Листов 1	
Н. контр.	Форкин			Уголок 35×35×3 ГОСТ 8509-86 Ст 3 ГОСТ 535-88	САНТЕХНИИПРОЕКТ		
Утв.	Спизак						

Подп. и дата | Инв. № дубл. | Взам. инв. № | Подп. и дата | Инв. № подл.

А1А445.015

(√)

А1А445.015

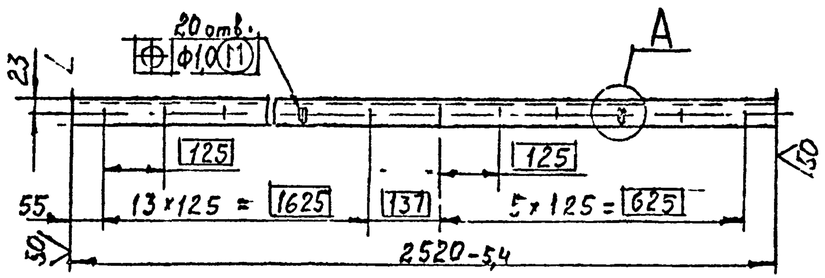

А(1:1)

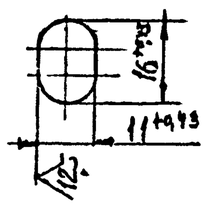

А1А445.015-01

Остальное – см. А1А445.015

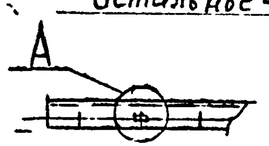

А(1:1)

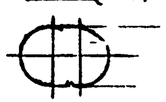

Неуказанные предельные отклонения размеров: $\pm \frac{t_2}{2}$.

Изм.	Лист	№ докум.	Подп.	Дата	А1А445.015			
Разраб.		Ямпольский			Поперечина	Лит.	Масса	Масштаб
Пров.		Литвак				И	4,2	1:10
Нач.гр.		Литвак				Лист	Листов	
Гл.спец.								
Н.контр.		Фарфин			Уголок 35×35×3 ГОСТ 3579-80	САНТЕХНИИПРОЕКТ		
Утв.		Сивак			Ст 3 ГОСТ 535-83			

Формат: А4

Инв. № подл. | Подп. и дата | Взам. инв. № | Инв. № дубл. | Подп. и дата

А1А445.031

(√)

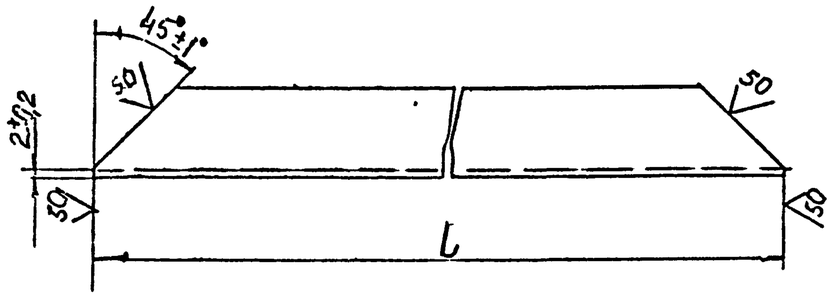

Обозначение	L, мм	Масса кг
А1А445.031	616-1,75	0,7
-01	3105-5,4	3,5
-02	2530-5,4	2,9

Изм.	Лист	№ докум.	Подп.	Дата	А1А445.031			
Разраб.		Ямпольский			Профиль	Лит.	Масса	Масштаб
Пров.		Литвак				И	см. табл.	—
Нач.гр.		Литвак				Лист	Листов	
Гл.спец.								
Н.контр.		Фарфин			Швеллер 40×20×2	САНТЕХНИИПРОЕКТ		
Утв.		Сивак			Ст 3 кп ГОСТ 8278-83			

Инв. № подл. | Подп. и дата | Взам. инв. № | Инв. № дубл. | Подп. и дата

Серия 5.904-75.94 Выпуск 1-24

А1А445.035

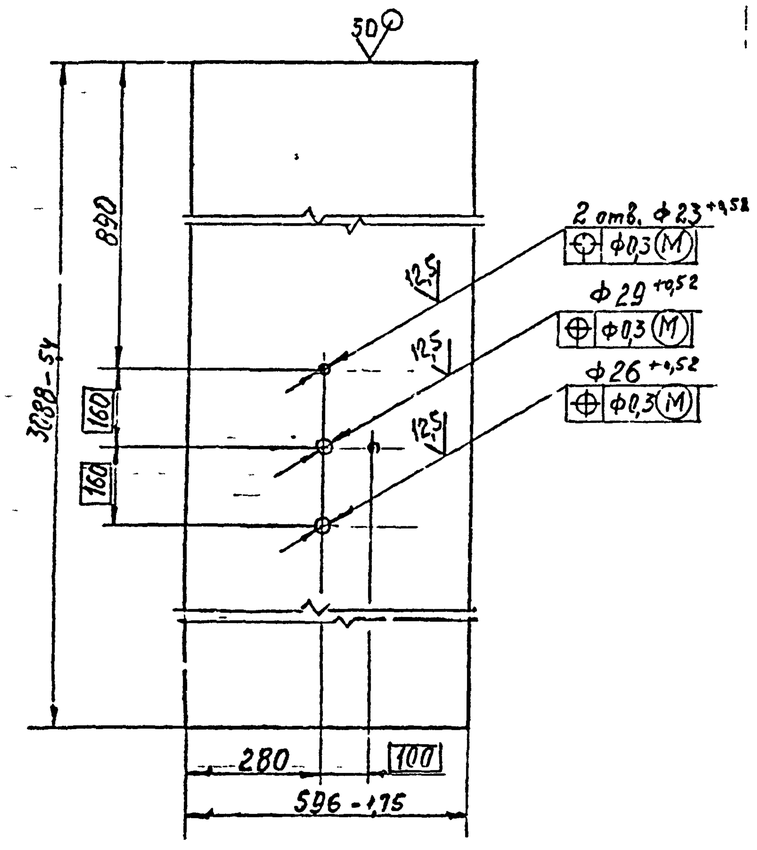

Неуказанные предельные отклонения размеров: $\pm\frac{t_2}{2}$.

Изм.	Лист	№ докум.	Подп.	Дата	А1А445.035			
Разраб.		Ямпольская			Стенка	Лит.	Масса	Масштаб
Пров.		Литвак				И	27,5	1:10
Нач. гр.		Литвак				Лист	Листов 1	
Гл. спец.								
Н. контр.		Фрегин			Лист 3.0 ГОСТ 19903-74 ОК360В ГОСТ 16523-89	САНТЕХНИИПРОЕКТ		
Утв.		Синяк						

Формат А4

А1А445.019

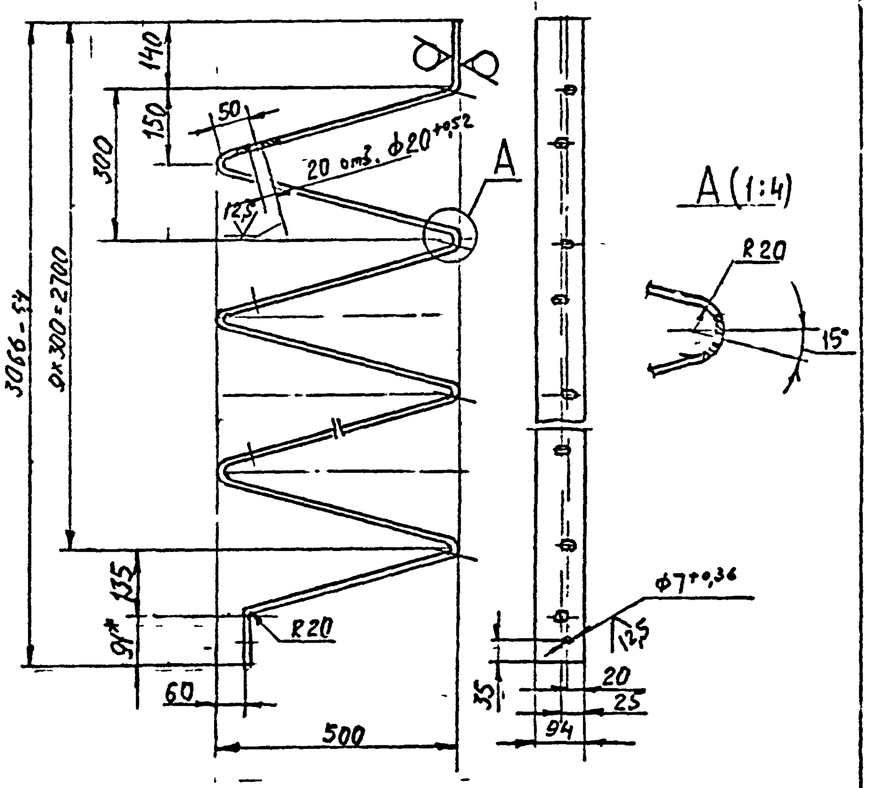

1. *Размер для справок.
2. Неуказанные предельные отклонения размеров: $\pm\frac{t_2}{2}$.

Изм.	Лист	№ докум.	Подп.	Дата	А1А445.019			
Разраб.		Ямпольская			Направляющая	Лит.	Масса	Масштаб
Пров.		Литвак				И	24,75	1:10
Нач. гр.		Литвак				Лист	Листов 1	
Гл. спец.								
Н. контр.		Фрегин			Лист 3.0 ГОСТ 19903-74 ОК360В ГОСТ 16523-89	САНТЕХНИИПРОЕКТ		
Утв.		Синяк						

Формат А4

Подп. и дата | Инв. № дубл. | Взам. инв. № | Подп. и дата | Инв. № подл.

Серия 5.904-75.94 Выпуск 1-25

Формат	Зона	Поз.	Обозначение	Наименование	Кол.	Примечание
				Документация		
А3			А1А445.010 СБ	Сборочный чертеж		
				Детали		
А4		1	А1А445.031	Профиль	2	
Б4		2	А1А445.032	Полоса		
				Лист 2.0 ГОСТ 19903-74		
				ОК360В ГОСТ 16523-89		
				25-0,52 × 580-1,75	1	0,24 кг
			Переменные данные	для исполнений:		
				А1А445.010		
				Детали		
А4		3	А1А445.031-01	Профиль	2	
А3		4	А1А445.033	Стенка	2	
Б4		5	А1А445.034	Стенка		
				Лист 2.0 ГОСТ 19903-74		
				ОК360В ГОСТ 16523-89		
				596-1,75 × 3088-5,4	1	30,3 кг.

Изм.	Лист	№ докум.	Подп.	Дата	А1А445.010		
Разраб.		Ямполь			Панель	Лит.	Лист	Листов
Пров.		Литвак				М	1	2
Нач.гр.		Лунгак				САНТЕХНИИПРОЕКТ	
Н.контр.		Фролкин					
Утв.		Стибак					

Подп. и дата | Инв. № дубл. | Взам. инв. № | Подп. и дата | Инв. № подл.

Формат А4

Формат	Зона	Поз.	Обозначение	Наименование	Кол.	Примечание
				Материалы		
		6		Плита П175-40		
				ГОСТ 9573-82	13	кг.
				А1А445.010-01		
				Детали		
А4		3	А1А445.031-01	Профиль	2	
А3		4	А1А445.033	Стенка	1	
А4		5	А1А445.035	Стенка	1	
А3		7	А1А445.033-01	Стенка	1	
				Материалы		
		6		Плита П175-40		
				ГОСТ 9573-82	13	кг.
				А1А445.010-02		
				Детали		
А4		3	А1А445.031-02	Профиль	2	
А3		4	А1А445.033-02	Стенка	2	
Б4		5	А1А445.036	Стенка		
				Лист 2 ГОСТ 19903-74		
				ОК036В ГОСТ 16523-89	1	18,7 кг.
				Материалы		
		6		Плита П175-40		
				ГОСТ 9573-82	13	кг

Подп. и дата | Инв. № дубл. | Взам. инв. № | Подп. и дата | Инв. № подл.

Изм.	Лист	№ докум.	Подп.	Дата	А1А445.010	Лист
						2

А1А445.010 СБ

Серия 5.904-75.94 Выпуск 1-25

Рис.1

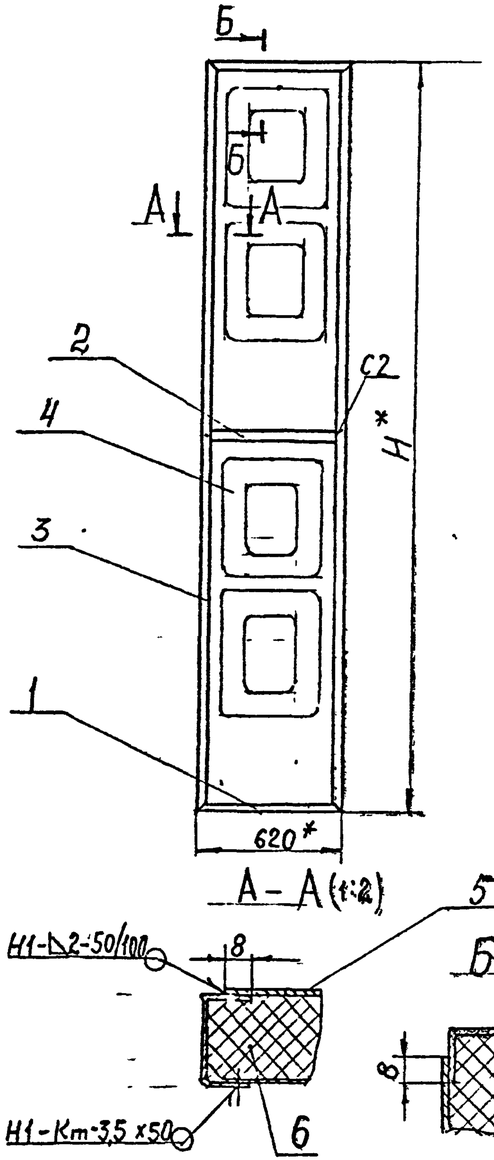

Рис.2
Остальное - см. рис.1

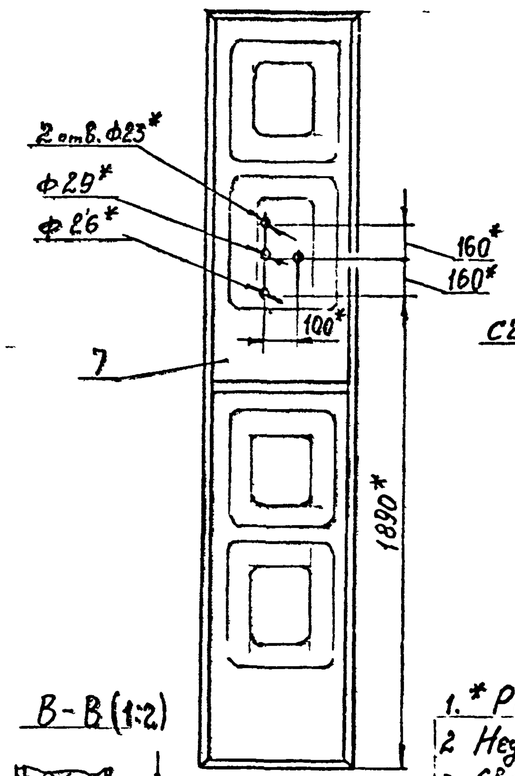

Рис. 3
Остальное - см. рис. 1.

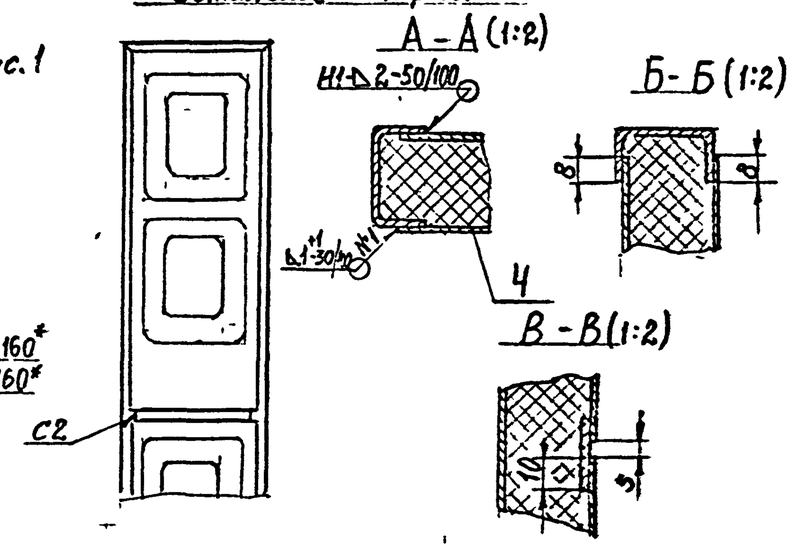

Обозначение	Рис.	Н*	Масса кг
А1А445.010	1	3109	64,9
-01	2		62,1
-02	3	2534	49,1

1. * Размеры для справок.
2. Неуказанные предельные отклонения размеров: $\pm\frac{IT}{2}$.
3. Сварной шов N°1 - сварка ручная дуговая в углекислом газе, плавящимся электродом, шов Н1-Кт по ГОСТ 15878-79, остальные по ГОСТ 5264-80.

Изм.	Лист	№ докум.	Подп.	Дата	А1А445.010 СБ			
Разраб.		Ямпольская			Панель	Лит.	Масса	Масштаб
Пров.		Лупбак				И	см. табл.	—
Нач. гр.		Климов				Лист	Листов 1	
Гл.спец.		Грановский				САНТЕХНИИПРОЕКТ		
Н.контр.		Фроткин						
Утв.		Спирак						

Подп. и дата | Инв. № дубл. | Взам. инв. № | Подп. и дата | Инв. № подл.

Ц00194-26 20 Формат А3

А1А445.033

Серия 5.904-75.94 Выпуск 1-25

Рис.1

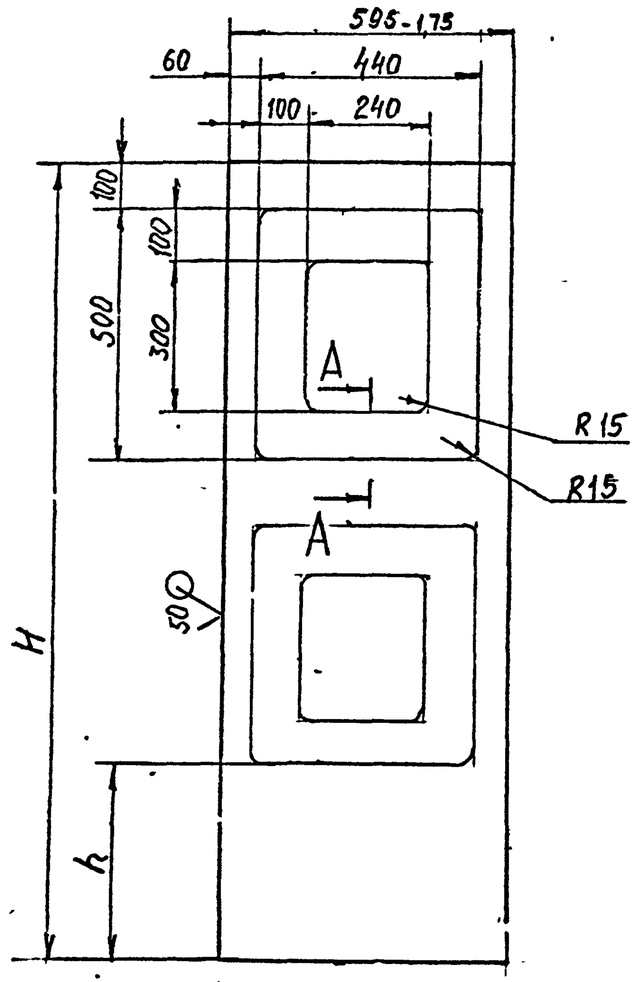

Рис.2
Остальное - см. рис.1

125

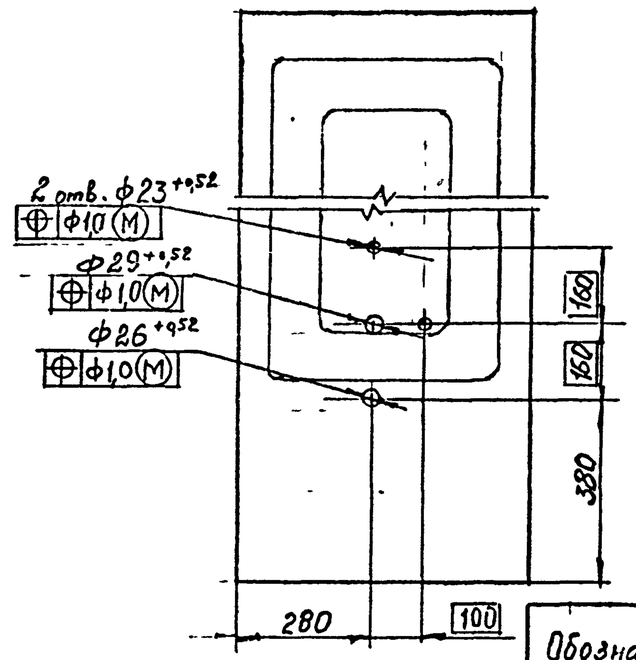

А-А (2:1)

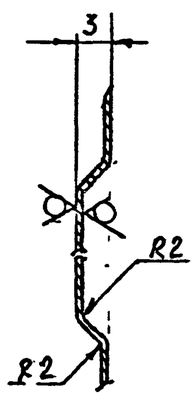

Обозначение	Рис	Размеры, мм H	Размеры, мм h	Масса, кг
А1А445.033	1	1542-3,1	410	5,8
-01	2			
-02	1	1255-3,1	100	4,7

Неуказанные предельные отклонения размеров: $\pm \frac{t2}{2}$

Изм.	Лист	№ докум.	Под.	Дата	А1А445.033		
Разраб.	Ямпольский				Стенка	Лит.	Масса: см. тСбл. / Масштаб: —
Пров.	Литвак					Лист	Листов 1
Нач. гр.	Литвак				Лист 0,8 ГОСТ 19903-74	САНТЕХНИИПРОЕКТ	
Гл. спец.					ЭК3608 ГОСТ 16523-89		
Н. контр.	Фрадкин						
Утв.	Слизак						

Подп. и дата | Инв. № дубл. | Взам. инв. № | Подп. и дата | Инв. № подл.

400194-26 21 Формат А3

Серия 5.904-75 94 | Выпуск 1-25

Формат	Зона	Поз.	Обозначение	Наименование	Кол.	Примечание
				Документация		
А4			А1А445 030СБ	Сборочный чертеж		
			Переменные данные	для исполнений		
				А1А445 030		
				Детали		
БУ		1	А1А445 051	Пруток L-400-14		
				Круг $\frac{60\ ГОСТ2590-88}{Ст3\ ГОСТ535\ 88}$	2	0,08 кг
БУ		2	А1А445 052	Пруток L 540-175		
				Круг $\frac{60\ ГОСТ2590\ 88}{Ст3\ ГОСТ535\ 88}$	2	0,12 кг
				А1А445 030-01		
				Детали		
БУ		1	А1А445.053	Пруток L 400-14		
				Круг $\frac{60\ ГОСТ2590-88}{Ст3\ ГОСТ535\ 88}$	6	0,08 кг
БУ		2	А1А445 054	Пруток L 1715-37		
				Круг $\frac{60\ ГОСТ2590-88}{Ст3\ ГОСТ535-88}$	2	0,39 кг

Подп. и дата | Инв. № дубл. | Взам. инв. № | Подп. и дата | Инв. № подл.

Изм.	Лист	№ докум.	Подп.	Дата
Разраб.	Рубинская			
Пров.	Литвак			
Нач. гр.	Литвак			
Н. контр.	Фрадкин			
Утв.	Слиьак			

А1А445 030

Решетка опорная

Лит.	Лист	Листов
И		1

САНТЕХНИИПРОЕКТ

Формат А4

А1А445 016

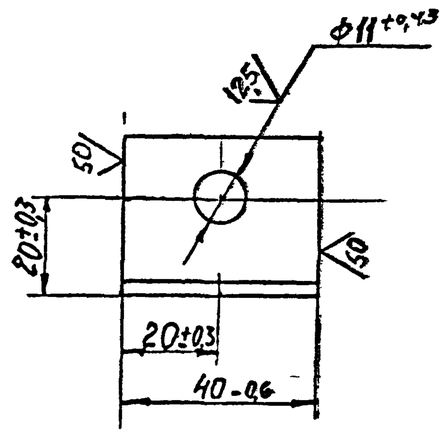

Подп. и дата | Инв. № дубл. | Взам. инв. № | Подп. и дата | Инв. № подл.

Изм.	Лист	№ докум.	Подп.	Дата
Разраб.	Ямпольский			
Пров.	Литвак			
Нач. гр.	Литвак			
Гл. спец.				
Н. контр.	Фрадкин			
Утв.	Слиьак			

А1А445.016

Упор

Уголок $\frac{35\times35\times3\ ГОСТ8509\ 86}{Ст3\ ГОСТ535-88}$

Лит.	Масса	Масштаб
И	0,07	1:1

Лист | Листов 1

САНТЕХНИИПРОЕКТ

Ц00104-26.12

Серия 5.904-75.94 Выпуск 1-25

Формат	Зона	Поз.	Обозначение	Наименование	Кол.	Примечание
				Документация		
А4			А1А445.020 СБ	Сборочный чертеж		
			Переменные данные	для исполнений:		
				А1А445.020		
				Детали		
БЧ		1	А1А445.041	Пруток		
				круг $\frac{8.0\ ГОСТ2590-88}{Ст\ 3\ ГОСТ535-88}$	1	0,5кг
БЧ		2	А1А445.042	Пруток		
				круг $\frac{8.0\ ГОСТ2590-88}{Ст\ 3\ ГОСТ535-88}$	2	0,02кг
				А1А445.020-01		
				Детали		
БЧ		1	А1А445.043	Пруток		
				круг $\frac{8.0\ ГОСТ2590-88}{Ст\ 3\ ГОСТ535-88}$	1	0,8кг
БЧ		2	А1А445.044	Пруток		
				круг $\frac{8.0\ ГОСТ2590-88}{Ст\ 3\ ГОСТ535-88}$	2	0,02кг

Подп. и дата | Инв. № дубл. | Взам. инв. № | Подп. и дата | Инв. № подл.

Изм.	Лист	№ докум.	Подп.	Дата	А1А445.020		
Разраб.	Рубинская				Прижим.	Лит. И	Лист 1 / Листов 2
Пров.	Литвак					САНТЕХНИПРОЕКТ	
Нач.гр.	Литвак						
Н.контр.	Фадеин						
Утв.	Спивак						

Формат А4

Формат	Зона	Поз.	Обозначение	Наименование	Кол.	Примечание
				А1А445.020-02		
				Детали		
БЧ		1	А1А445.045	Пруток		
				круг $\frac{8.0\ ГОСТ2590-88}{Ст\ 3\ ГОСТ535-88}$	1	0,4кг
БЧ		2	А1А445.046	Пруток		
				круг $\frac{8.0\ ГОСТ2590-88}{Ст\ 3\ ГОСТ535-88}$	2	0,02кг
				А1А445.020-03		
				Детали		
БЧ		1	А1А445.047	Пруток		
				круг $\frac{8.0\ ГОСТ2590-88}{Ст\ 3\ ГОСТ535-88}$	1	1.0кг
БЧ		2	А1А445.048	Пруток		
				круг $\frac{8.0\ ГОСТ2590-88}{Ст\ 3\ ГОСТ535-88}$	2	0,02кг

Подп. и дата | Инв. № дубл. | Взам. инв. № | Подп. и дата | Инв. № подл.

Изм.	Лист	№ докум.	Подп.	Дата	А1А445.020	Лист 2

Серия 5.904-75.94 Выпуск 1-25

А1А445 020СБ

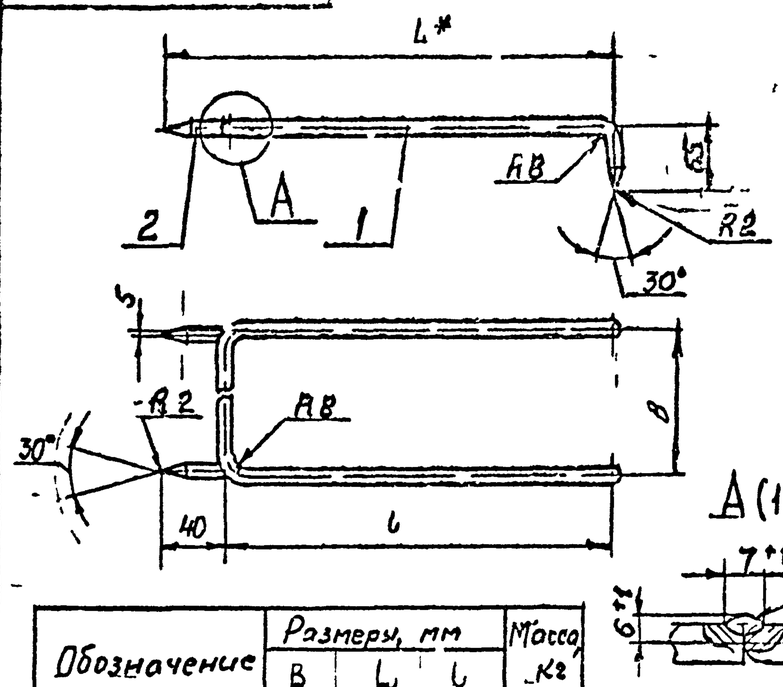

Обозначение	Размеры, мм			Масса, кг
	B	L	l	
А1А445 020	496	424	380	0,5
-01	1675			1,0
-02	496	484	440	0,44
-03	1615			1,05

1 *Размер для справок

2. $\frac{1}{2} \pm \frac{t_2}{2}$.

3. Шов N°1 - сварка ручная дуговая.

Изм	Лист	№ докум	Подп	Дата	А1А445 020СБ
Разраб		Ямпольская			Прижим
Пров		Литвак			Лит / Масса / Масштаб: И / СМ табл / —
Нач гр		Литвак			Лист / Листов 1
Гл спец		Грановский			САНТЕХНИИПРОЕКТ
Н контр		Фрадкин			
Утв		Спиж			

Формат А1

Подп и дата | Инв № дубл | Взам инв № | Подп и дата | Инв № подл

А1А445 030СБ

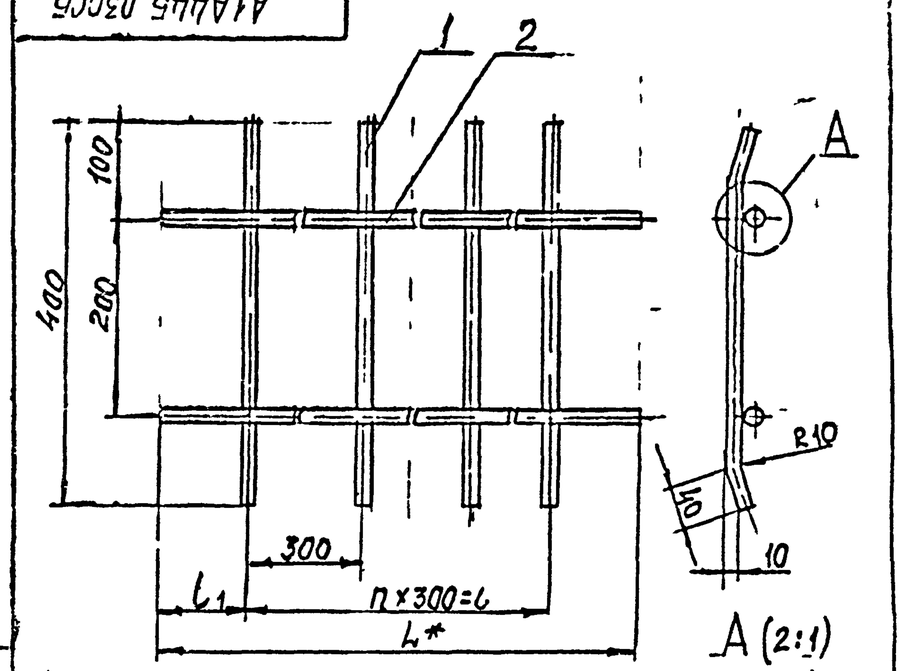

Обозначение	Размеры, мм			n	Масса, кг
	L*	L	L1		
А1А445 030	540	300	120	1	0,42
-01	1715	1500	105	5	1,32

1 *Размер для справок.

2. $\pm \frac{t_2}{2}$

3. Шов N°1 - сварка ручная дуговая.

Изм	Лист	№ докум	Подп	Дата	А1А445 030СБ
Разраб		Чупольская			Решетка опорная
Пров		Литвак			Лит / Масса / Масштаб: И / СМ табл / —
Нач гр		Литвак			Лист / Листов 1
Гл спец		Грановский			САНТЕХНИИПРОЕКТ
Н контр		Рострин			
Утв		Спиж			

Ц00194-26 (24) Формат А4

МГП «Информрекламиздат» Зак. 326 Тир 100