ТИПОВЫЕ КОНСТРУКЦИИ, ИЗДЕЛИЯ И УЗЛЫ ЗДАНИЙ И СООРУЖЕНИЙ

СЕРИЯ I.494-35

ЭЖЕКТОРЫ НИЗКОГО ДАВЛЕНИЯ ПРОИЗВОДИТЕЛЬНОСТЬЮ 5000 $м^3$/ час

ВЫПУСК 5

РАБОЧИЕ ЧЕРТЕЖИ

инв. N-15516-06
цена: 0-75

Госстрой СССР
Тбилисский филиал ЦИТП
Типовой проект (серия)
№ 1-494-35 6 5
Заказ № 900 ÷ 904
Цена ...0.... руб...75... коп
Тираж...5000...
Дата «24» ....5.....1979 г.

СОДЕРЖАНИЕ

№ п/п	Обозначение	Наименование	№№ листа
I	ЭИ.05.00.00	Эжектор 5000 Спецификация л.I	2
2	ЭИ.05.00.00	Эжектор 5000 Спецификация л.2	2
3	ЭИ.05.00.00	Эжектор 5000 Спецификация л.3	3
4	ЭИ.05.00.00	Эжектор 5000 Спецификация л.4	3
5	ЭИ.05.00.00 СБ	Эжектор 5000 Сборочный чертеж л.I	4
6	ЭИ.05.00.00 СБ	Эжектор 5000 Сборочный чертеж л.2	5
7	ЭИ.05.0I.00	Крышка Спецификация	6
8	ЭИ.05.00.02	Прокладка	6
9	ЭИ.05.0I.00 СБ	Крышка Сборочный чертеж	7
I0	ЭИ.05.0I.0I	Лист	7
II	ЭИ.05.02.00	Корпус Спецификация л.I	8
I2	ЭИ.05.02.00	Корпус Спецификация л.2	8
I3	ЭИ.05.02.00	Корпус Спецификация л.3	9
I4	ЭИ.05.02.0I	Фланец	9
I5	ЭИ.05.02.00 СБ	Корпус Сборочный чертеж	I0
I6	ЭИ.05.02.00 СБ	Корпус Сборочный чертеж	II
I7	ЭИ.05.02.02	Конус	I2
I8	ЭИ.05.02.03	Обечайка	I2
I9	ЭИ.05.02.04	Косынка	I3
20	ЭИ.05.02.05	Патрубок	I3
21	ЭИ.05.02.06	Патрубок	I4
22	ЭИ.05.02.09	Конус	I4
23	ЭИ.05.03.00	Конфузор Спецификация л.I	I5
24	ЭИ.05.03.00	Конфузор Спецификация л.2	I5
25	ЭИ.05.03.00 СБ	Конфузор Сборочный чертеж	I6
26	ЭИ.05.03.0I	Конус	I6
27	ЭИ.05.03.02	Фланец	I7
28	ЭИ.05.04.00	Камера Спецификация л.I	I7
29	ЭИ.05.04.00	Камера Спецификация л.2	I8
30	ЭИ.05.04.00 СБ	Камера Сборочный чертеж	I8
3I	ЭИ.05.04.0I	Конус	I9
32	ЭИ.05.04.02	Фланец	I9
33	ЭИ.05.05.00	Диффузор Спецификация л.I	20
34	ЭИ.05.05.00	Диффузор Спецификация л.2	20
35	ЭИ.05.05.00 СБ	Диффузор Сборочный чертеж	2I
36	ЭИ.05.05.02	Конус	2I
37	ЭИ.05.05.0I	Проушина	22
38	ЭИ.05.00.0I	Прокладка	22

Формат	Зона	Поз.	Обозначение	Наименование	Кол.	Примечание
				Документация		
			ЭИ.05.00.00 СБ	Сборочный чертеж		*)I2
			ЭИ.00.00.00 ТУ	Технические условия		Выпуск 0
				Сборочные единицы		
I1		I	ЭИ.05.01.00	Крышка	2	
				Детали		
I1		2	ЭИ.05.00.0I	Прокладка	2	
I1		3	ЭИ.05.00.02	Прокладка	I	
				Стандартные изделия		
		4		Болт М8хI6.58.0I6		
				ГОСТ 7798-70	40	
		5		Шайба 2.8.04.0I6		
				ГОСТ II37I-68	40	
			Переменные данные для исполнений			
				ЭИ.05.00.00		
				Сборочные единицы		
I1		6	ЭИ.05.02.00	Корпус	I	
I1		7	ЭИ.05.03.00	Конфузор	I	
I1		8	ЭИ.05.04.00	Камера	I	
I1		9	ЭИ.05.05.00	Диффузор	I	
				Детали		
		10	ЭИ.05.00.02-0I	Прокладка	1	
		II	-02	Прокладка	1	

Подпись и дата | Инв.№ дубл. | Взам.инв.№ | Подпись и дата | Инв.№ подл.

Изм.	Лист	№ докум.	Подп.	Дата	ЭИ.05.00.00		
Разраб.		Самарина			Эжектор 5000	Лит. И	Лист I	Листов 4
Пров.		Зисьман				ГОССТРОЙ СССР ГОСХИМПРОЕКТ г. Москва	
Н.контр.		Упакова					
Утв.		Саввин					

Формат I1

Формат	Зона	Поз.	Обозначение	Наименование	Кол.	Примечание
				Стандартные изделия		
		I2		Болт МI2х30.58.0I6		
				ГОСТ 7798-70	66	
		I3		Гайка М12.5.0I6		
				ГОСТ 5915-70	66	
		I4		Шайба 2.I2.04.0I6		
				ГОСТ II37I-68	66	
				ЭИ.05.00.00-0I		
				Сборочные единицы		
		6	ЭИ.05.02.00-0I	Корпус	I	
		7	ЭИ.05.03.00-0I	Конфузор	I	
		8	ЭИ.05.04.00-0I	Камера	I	
		9	ЭИ.05.05.00-0I	Диффузор	I	
				Детали		
		I0	ЭИ.05.00.02-03	Прокладка	I	
		II	-04	Прокладка	I	
				Стандартные изделия		
		I2		Болт МI2х30.58.0I6		
				ГОСТ 7798-70	66	
		I3		Гайка М12.5.0I6		
				ГОСТ 5915-70	66	
		I4		Шайба 2.I2.04.0I6		
				ГОСТ II37I-68	66	
				ЭИ.05.00.00-02		
				Сборочные единицы		
		6	ЭИ.05.02.00-02	Корпус	I	
		7	ЭИ.05.03.00-02	Конфузор	I	
		8	ЭИ.05.04.00-02	Камера	I	
		9	ЭИ.05.05.00-02	Диффузор	I	

Подпись и дата | Инв.№ дубл. | Взам.инв.№ | Подпись и дата | Инв.№ подл.

Изм.	Лист	№ докум.	Подп.	Дата	ЭИ.05.00.00	Лист 2

Формат I1

Формат	Зона	Поз.	Обозначение	Наименование	Кол.	Примечание
				Детали		
		10	ЭИ.05.00.02-05	Прокладка	1	
		11	-06	Прокладка	1	
				Стандартные изделия		
		12		Болт М12х30.58.016		
				ГОСТ 7798-70	58	
		13		Гайка М12.5.016		
				ГОСТ 5915-70	58	
		14		Шайба 2.12.04.016		
				ГОСТ 11371-68	58	
				ЭИ.05.00.00-03		
				Сборочные единицы		
		6	ЭИ.05.02.00-03	Корпус	1	
		7	ЭИ.05.03.00-03	Конфузор	1	
		8	ЭИ.05.04.00-03	Камера	1	
		9	ЭИ.05.05.00-03	Диффузор	1	
				Детали		
		10	ЭИ.05.00.02-07	Прокладка	1	
		11	-06	Прокладка	1	
				Стандартные изделия		
		12		Болт М12х30.58.016		
				ГОСТ 7798-70	58	
		13		Гайка М12.5.016		
				ГОСТ 5915-70	58	
		14		Шайба 2.12.04.016		
				ГОСТ 11371-68	58	
				ЭИ.05.00.00-04		
				Сборочные единицы		
		6	ЭИ.05.02.00-04	Корпус	1	

Формат	Зона	Поз.	Обозначение	Наименование	Кол.	Примечание
		7	ЭИ.05.03.00-04	Конфузор	1	
		8	ЭИ.05.04.00-04	Камера	1	
		9	ЭИ.05.05.00-04	Диффузор	1	
				Детали		
		10	ЭИ 05 00.02-09	Прокладка	1	
		11	-10	Прокладка	1	
				Стандартные изделия		
		12		Болт М12х30.58.016		
				ГОСТ 7798-70	58	
		13		Гайка М12.5.016		
				ГОСТ 5915-70	58	
		14		Шайба 2.12.04.016		
				ГОСТ 11371-68	58	
				ЭИ.05 00.00-05		
				Сборочные единицы		
		6	ЭИ.05.02.00-05	Корпус	1	
		7	ЭИ.05.03.00-05	Конфузор	1	
		8	ЭИ.05.04.00-05	Камера	1	
		9	ЭИ.05.05.00-05	Диффузор	1	
				Детали		
		10	ЭИ.05.00.02-11	Прокладка	1	
		11	-12	Прокладка	1	
				Стандартные изделия		
		12		Болт М12х30.58.016		
				ГОСТ 7798-70	58	
		13		Гайка М12.5.016		
				ГОСТ 5915-70	58	
		14		Шайба 2.12.04.016		
				ГОСТ 11371-68	58	

Подпись и дата

Инв. № подл. | Взам. инв. № | Подпись и дата

Формат А4

ЭИ.05.00.00 СБ

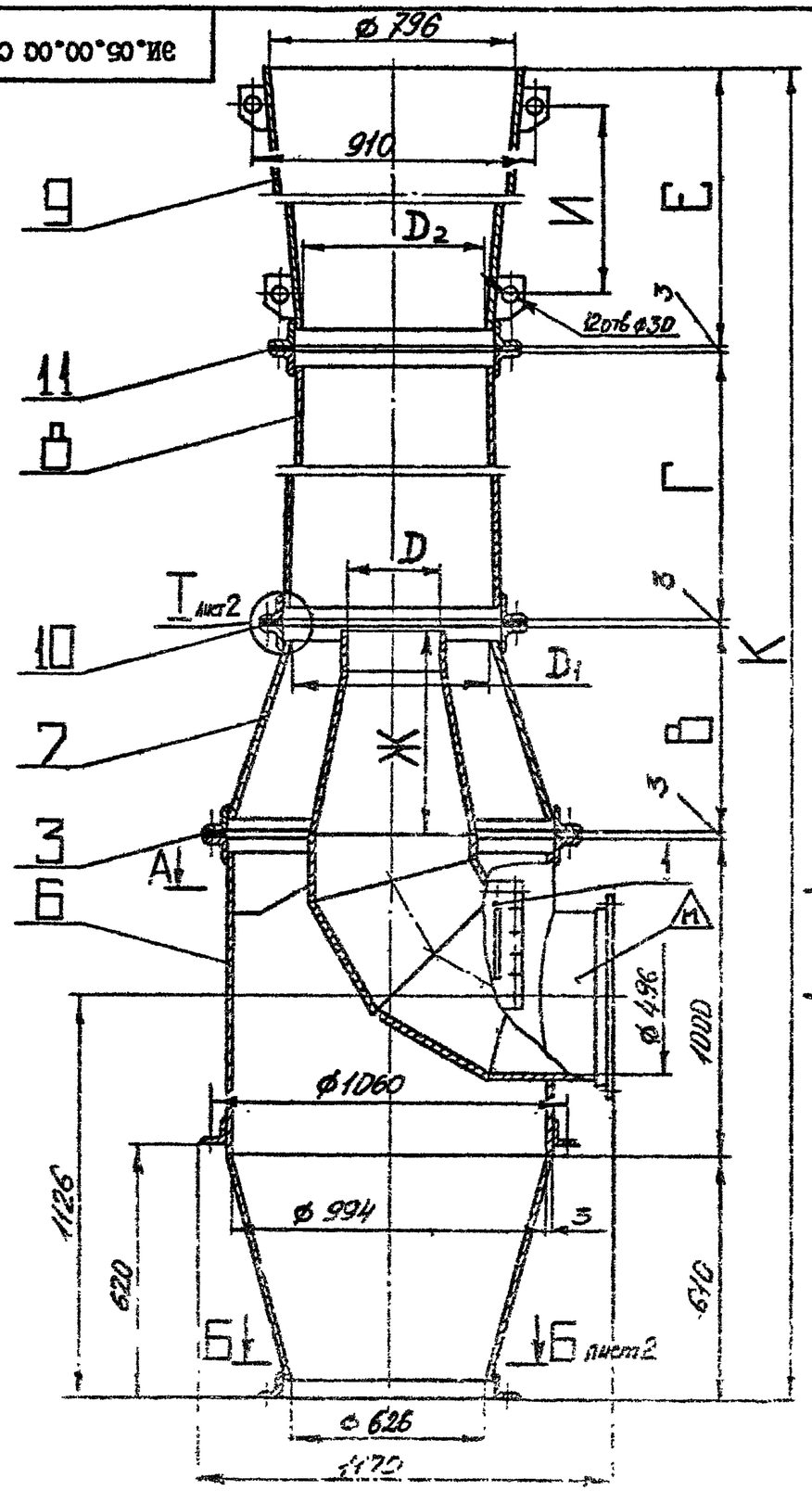

ТЕХНИЧЕСКАЯ ХАРАКТЕРИСТИКА

№ п/п	Наименование	ЭИ-25	ЭИ-26	ЭИ-27	ЭИ-28	ЭИ-29	ЭИ-30
I	Номер эжектора	25	26	27	28	29	30
2	Потери давления во всасывающей сети кгс/м2	5	I0	I5	20	25	30
3	Предельно допустимые потери давления от вентилятора до сопла кгс/м2	22,6	I9,3	27,4	47,2	I9,7	39
4	Потери давления в напорной части эжектора кгс/м2	5	5	8	8	I0	I0
5	Резервное давление на случай установки шахты кгс/м2	I,93	I,2I	3	I,76	3,4	2,57
6	Необходимое давление, создаваемое вентилятором кгс/м2	65	80	I2I	I62	I62	200
7	Производительность эжектора м3/час	5000					

ТЕХНИЧЕСКИЕ ТРЕБОВАНИЯ

I. Размеры для справок.

2. Антикоррозийное покрытие произвести в зависимости от агрессивности среды в соответствии с "Рекомендациями по выбору антикоррозийной защиты воздуховодов при наличии агрессивной среды", разработанными ГПИ Госхимпроект Госстроя СССР, Москва, I972 г., Утверждены Госстроем СССР.

3. До сборки и монтажа все детали окрасить внутри и снаружи. Выбор окраски произвести при привязке конкретного объекта (например, грунтовка ХС-010 2 слоя ГОСТ 9355-60, эмаль ХС-710 серая 3 слоя ГОСТ 9355-60, лак ХС-76 ГОСТ 9355-60 Ш,7/I).

4. Общие технические условия см. "Строительные нормы и правила" СНиП Ш-28-75, раздел 3 "Вентиляция и кондиционирование воздуха".

5. Тих и расчетный напор вентагрегата принимается из "Руководства по подбору центробежных вентиляторов", ГПИ Сантехпроект.

6. Маркировать шифр эжектора краской -эмаль ЭП-II5 красная ГОСТ 6465-76, шрифт I4 ПО-I4 ГОСТ 2930-62 (например, "ЭИ-25"). Шифры эжекторов см.в таблице исполнений.

Таблицу исполнений см.на листе 2.

Изм.	Лист	№ докум.	Подпись	Дата	ЭИ.05.00.00 СБ			
Разраб.		Хунцария			Эжектор Сборочный чертеж	Лит.	Масса	Масштаб
Пров.		Зисьман				и	см. табл.	-
Т.контр.		Зисьман				Лист I	Листов 2	
Н.контр.		Ушакова				ГОССТРОЙ СССР ГОСХИМПРОЕКТ г. Москва		
Утв.		Савин						

Формат 12

Инв.№ подл. | Подпись и дата | Взам. инв.№ | Инв.№ дубл. | Подпись и дата

ЭИ.05.00.00 СБ

ЭИ.05.00.00 СБ

Размеры в мм

Обозначение	Шифр	В	Г	D	D_1	D_2	Е	Ж	И	К	Масса, кг
ЭИ.05.00.00	ЭИ-25	645	1640	258	578	464	3370	646	3110	7275	378
-01	ЭИ-26	585	1480	234	524	410	3810	590	3560	7495	375
-02	ЭИ-27	530	1320	211	470	376	4240	528	3980	7710	370
-03	ЭИ-28	500	1255	200	446	358	4430	502	4170	7805	368
-04	ЭИ-29	475	1195	190	422	340	4610	476	4350	7900	366
-05	ЭИ-30	465	1140	186	408	328	4720	465	4460	7945	365

А-А лист1

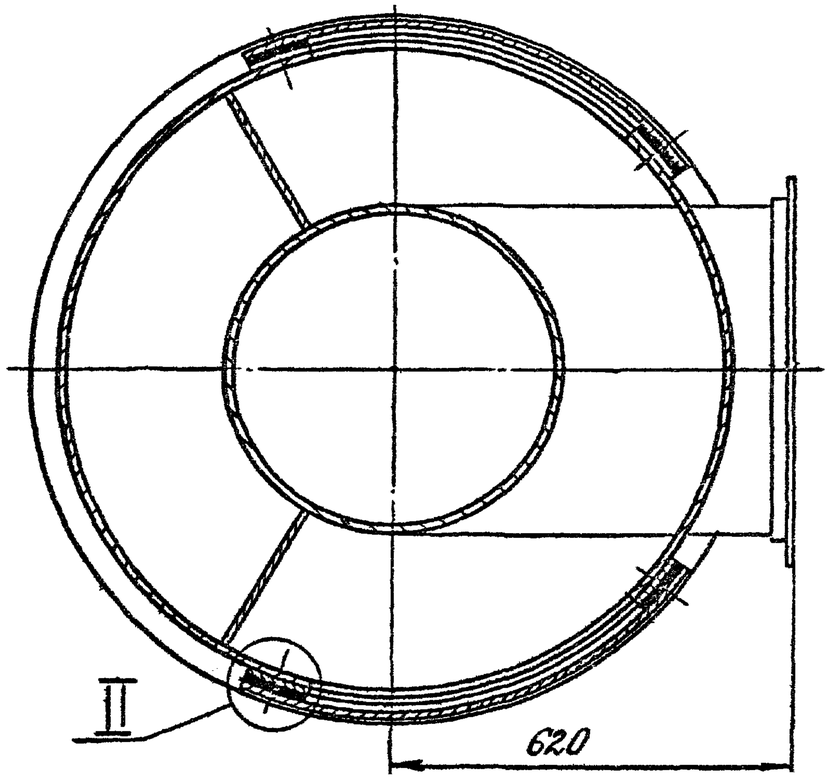

Б-Б лист1

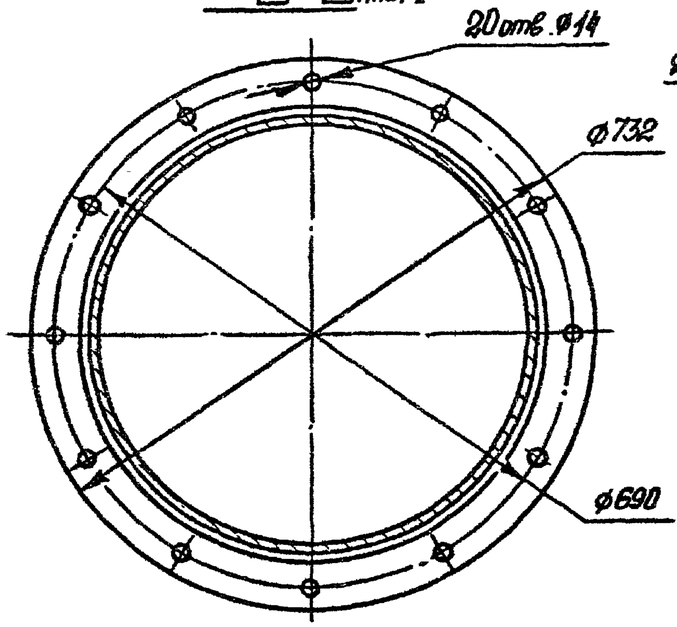

ВИД А лист1

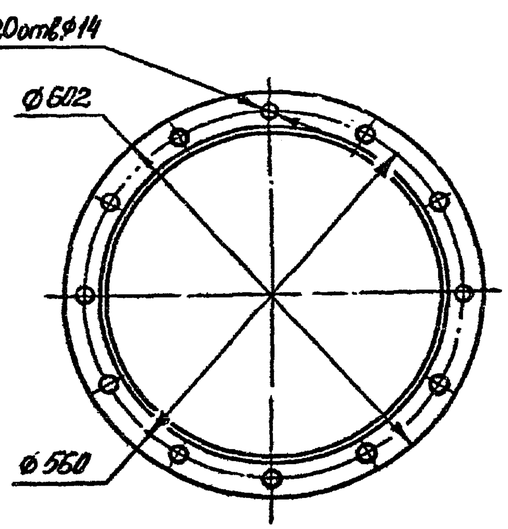

I лист1

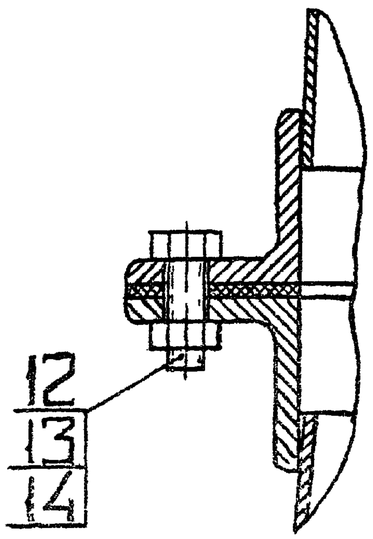

II

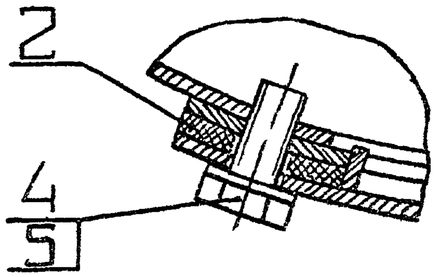

Изм	Лист	№ докум.	Подпись	Дата
Разраб.		Самарина		
Пров.		Зисьман		
Т.контр.		Зисьман		
Н.контр.		Ушакова		
Утв.		Саввин		

ЭИ.05.00.00 СБ

Эжектор
Сборочный чертеж

Лит.	Масса	Масштаб
И	см. табл.	-

Лист 2 Листов

ГОССТРОЙ СССР
ГОСХИМПРОЕКТ
г. Москва

Формат 12

Инв.№ подл. | Подпись и дата | Взам. инв.№ | Инв.№ дубл. | Подпись и дата

Формат	Зона	Поз.	Обозначение	Наименование	Кол.	Примечание
				Документация		
II			ЭИ.05.01.00 СБ	Сборочный чертеж		
				Детали		
II		I	ЭИ.05.01.01	Лист	I	
Б4		2	ЭИ.05.01.02	Планка		
				Полоса 4х12 ГОСТ 103-76 / Ст3 ГОСТ 535-58		
				L = 465 B_7	2	0,18 кг
Б4		3	ЭИ.05.01.03	Ручка		
				Круг В 6.0 ГОСТ 2590-71 / Ст3 ГОСТ 535-58		
				L = 340 B_7	2	0,08 кг

Подпись и дата | Инв. № дубл. | Взам. инв. № | Подпись и дата | Инв. № подл.

Изм.	Лист	№ докум.	Подп.	Дата	ЭИ.05.01.00		
Разраб.		Самарина			Крышка	Лит.	Лист	Листов
Пров.		Зисьман				И		I
Н.контр.		Ушакова				ГОССТРОЙ СССР ГОСХИМПРОЕКТ г. Москва		
Утв.								

Формат II

ЭИ.05.00.02

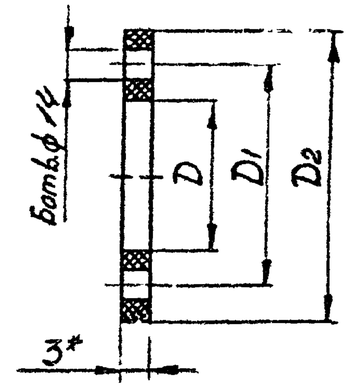

Размеры в мм

Обозначение	Б	D	D_1	D_2	Масса, кг
ЭИ.05.00.02	30	1002	1060	1102	0,8
-01	20	586	640	686	0,46
-02	16	470	530	570	0,38
-03	20	532	590	632	0,43
-04	16	416	470	516	0,35
-05	16	478	532	578	0,39
-06	12	382	440	482	0,32
-07	16	454	510	554	0,37
-08	12	364	420	464	0,30
-09	16	430	490	530	0,34
-10	12	346	400	446	0,29
-11	16	416	470	516	0,32
-12	12	334	390	434	0,28

1. * Размер для справок.
2. Размеры обеспеч. технологией.

Подпись и дата | Взам. инв. № | Инв. № дубл. | Подпись и дата | Инв. № подл.

Изм.	Лист	№ докум.	Подпись	Дата	ЭИ.05.00.02			
Разраб.		Самарина			Прокладка	Лит.	Масса	Масштаб
Пров.		Зисьман				И	см. табл.	-
Т.контр.		Зисьман				Лист	Листов 1	
Н.контр.		Ушакова			Резина-пластина ЗН-С ГОСТ 7338-77	ГОССТРОЙ СССР ГОСХИМПРОЕКТ г. Москва		
Утв.								

Формат 14

ЭИ.05.01.00 СБ

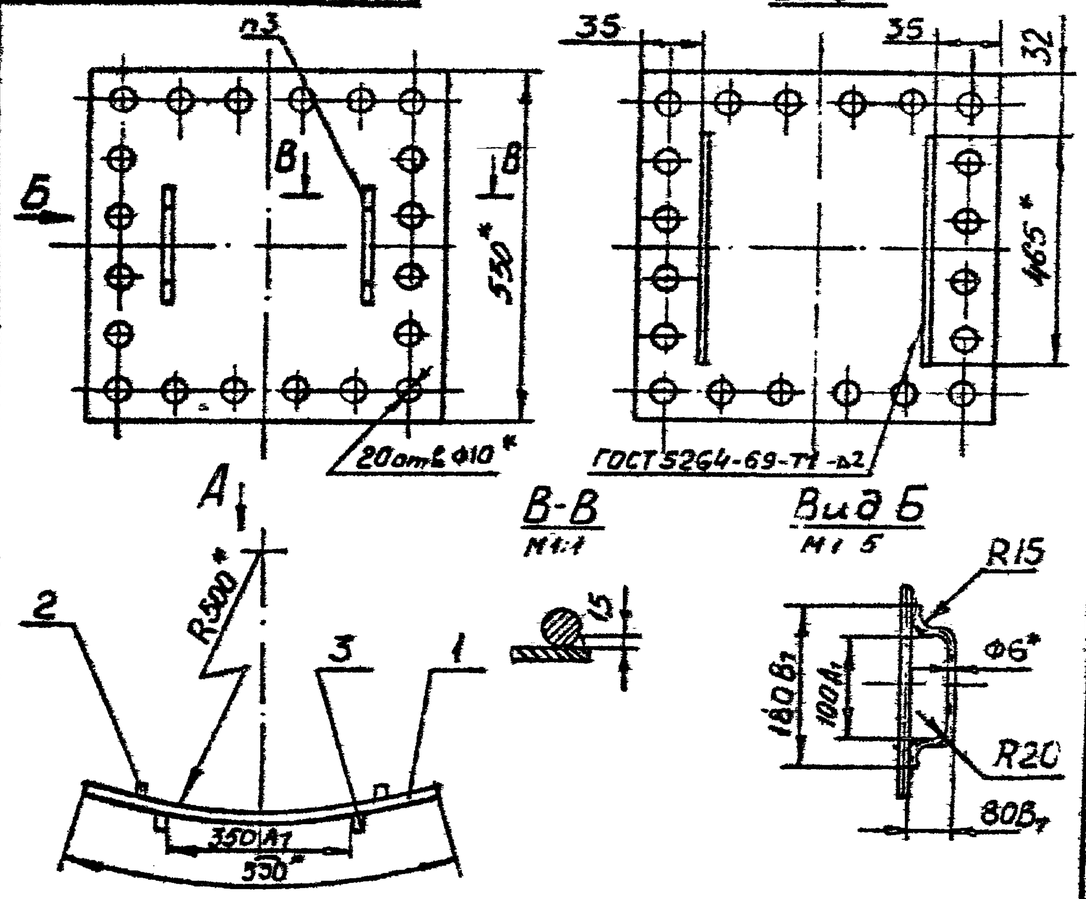

1. * Размеры для справок.
2. Неуказанные предельные отклонения размеров по $СМ_8$.
3. Сварка ручная электродуговая.
4. Шероховатость обработанных поверхностей деталей без чертежа не ниже $R_z 80$.

					ЭИ 05 01 00 СБ			
Изм	Лист	№ докум	Подпись	Дата	Крышка Сборочный чертеж	Лит	Масса	Масшт 6
Разраб.		Зисьман				и	3,8	1:10
Пров.		Зисьман				Лист	Листов 1	
Т контр		Зисьман				ГОССТРОЙ СССР ГОСХИМПРОЕКТ г Москва		
Н.контр.		Ушакова						
Утв.								

Формат 1

Ф3-01

10°10°90°ЖЕ

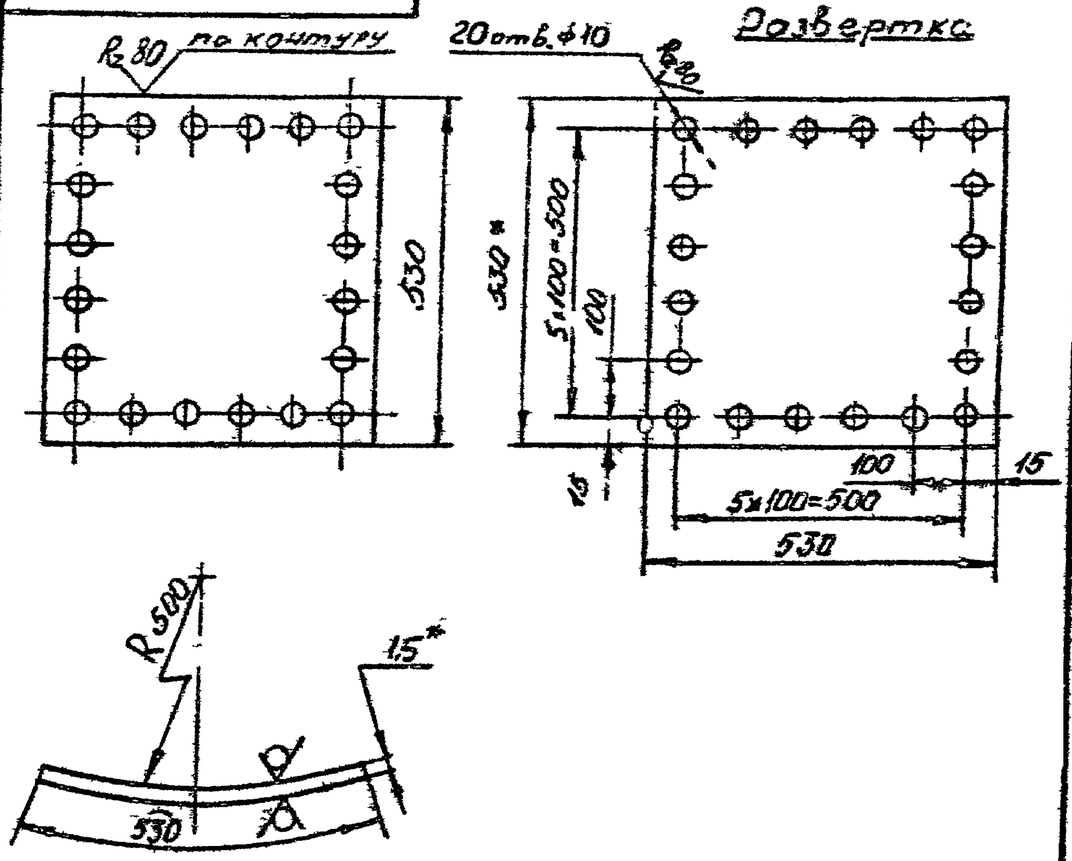

1. * Размеры для справок
2. Предельные отклонения размеров отверстий-по A_7 валов-по B_7 остальные-по $СМ_8$.

					ЭИ.05.01.01			
Изм	Лист	№ докум	Подпись	Дата	Лист	Лит	Масса	Масштаб
Разраб.		Хунцария				и	3,3	1:10
Пров		Зисьман				Лист	Листов 1	
Т контр		Зисьман			ВI.5ГОСТ19903-74 Лист 3-Ш Ст3 ГОСТ16523-70	ГОССТРОЙ СССР ГОСХИМПРОЕКТ г Москва		
Н контр.		Ушакова						
Утв								

Формат 11

Подпись и дата | Инв.№ дубл. | Взам.инв.№ | Подпись и дата | Инв.№ подл.

Формат	Зона	Поз.	Обозначение	Наименование	Кол.	Примечание
				Документация		
*)			ЭИ.05.02.00 СБ	Сборочный чертеж		*)I2
				Детали		
II		I	ЭИ.05.02.01	Фланец	I	
		2	-01	Фланец	I	
		3	-02	Фланец	I	
		4	-03	Фланец	I	
II		5	ЭИ.05.02.02	Конус	I	
II		6	ЭИ.05.02.03	Обечайка	I	
II		7	ЭИ.05.02.04	Косынка	2	
II		8	ЭИ.05.02.05	Патрубок	I	
		9	-01	Патрубок	I	
II		I0	ЭИ.05.02.06	Патрубок	2	
БЧ		II	ЭИ.05.02.07	Планка		
				Полоса 4х30 ГОСТ I02-76 / Ст3 ГОСТ 535-58		
				L = 470 B_7	2	0,4 кг
БЧ		I2	ЭИ.05.02.08	Планка		
				Полоса 4х30 ГОСТ I03-76 / Ст3 ГОСТ 535-58		
				L = 530 B_7	2	0,5 кг

Подпись и дата | Инв.№ дубл. | Взам.инв.№ | Подпись и дата | Инв.№ подл.

Изм.	Лист	№ докум.	Подп.	Дата	ЭИ.05.02.00		
Разраб.		Жунцария			Корпус	Лит.	Лист	Листов
Пров.		Зисьмен				И	1	3
Н.контр.		Ушакова				ГОССТРОЙ СССР ГОСХИМПРОЕКТ г. Москва		
Утв.		Саввик						

Формат А1

Формат	Зона	Поз.	Обозначение	Наименование	Кол.	Примечание
				Переменные данные для исполнений		
				ЭИ.05.02.00		
				Детали		
II		I3	ЭИ.05.02.09	Конус	I	
БЧ		I4	ЭИ.05.02.I0	Обечайка		
				Лист В2.0ГОСТ I9903-74 / 3-Ш Ст3 ГОСТ16523-70		
				8I7 B_7 x I30 B_7	I	I,7 кг
				ЭИ.05.02.00-0I		
				Детали		
		I3	ЭИ.05.02.09-0I	Конус	I	
		I4	ЭИ.05.02.I0-0I	Обечайка		
				Лист В2.0ГОСТ I9903-74 / 3-Ш Ст3 ГОСТ16523-70		
				742 B_7 x I20 B_7	I	I,4 кг
				ЭИ.05.02.00-02		
				Детали		
		I3	ЭИ.05.02.09-02	Конус	I	
		I4	ЭИ.05.02.I0-02	Обечайка		
				Лист В2.0ГОСТ I9903-74 / 3-Ш Ст3 ГОСТ16523-70		
				670 B_7 x I08 B_7	I	I,I кг

Подпись и дата | Инв.№ дубл. | Взам.инв.№ | Подпись и дата | Инв.№ подл.

Изм.	Лист	№ докум.	Подп.	Дата	ЭИ.05.02.00	Лист
						2

Формат А1

Формат	Зона	Поз.	Обозначение	Наименование	Кол.	Примечание
				ЭИ.05.02.00-03		
				Детали		
		I3	ЭИ.05.02.09-03	Конус	I	
		I4	ЭИ.05.02.I0-03	Обечайка		
				Лист В 2.0 ГОСТ I9903-74		
				3-Ш Ст3 ГОСТ I6523-70		
				634 B_7 x I02 B_7	I	I,0 кг
				ЭИ.05.02.00-04		
				Детали		
		I3	ЭИ.05.02.09-04	Конус	I	
		I4	ЭИ.05.02.I0-04	Обечайка		
				Лист В 2.0 ГОСТ I9903-74		
				3-Ш Ст3 ГОСТ I6523-70		
				602 B_7 x 98 B_7	I	0,94 кг
				ЭИ.05.02.00-05		
				Детали		
		I3	ЭИ.05.02.09-05	Конус	I	
		I4	ЭИ.05.02.I0-05	Обечайка		
				Лист В 2.0 ГОСТ I9903-74		
				3-Ш Ст3 ГОСТ I6523-70		
				590 B_7 x 94 B_7	I	0,9 кг

Подпись и дата | Инв. № дубл. | Взам. инв. № | Подпись и дата | Инв. № подл.

Изм. | Лист | № докум. | Подп. | Дата

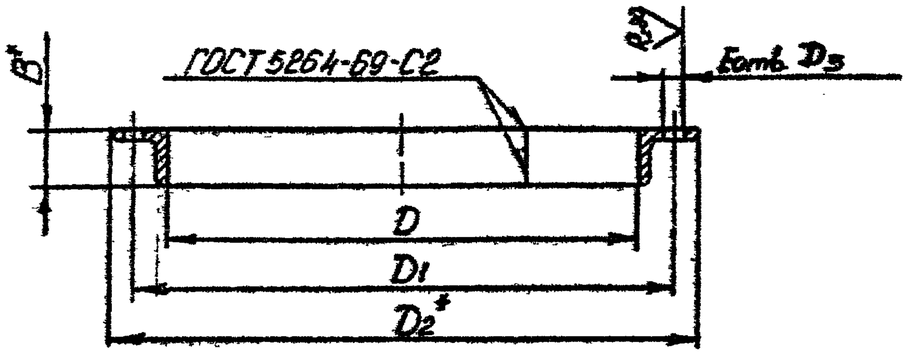

Размеры в мм

Обозначение	B	D	D_1	D_2	D_3	E	Длина развертки	Масса, кг
ЭИ.05.02.0I	50	502	560±I,4	602	I4	20	I660	5,I
-0I	50	632	690±I,4	732	I4	20	2070	6,3
-02	50	I002	I060±I,4	II02	I4	6	3230	9,8
-03	50	I002	I060±I,4	II02	I4	30	3230	9,8

I. *Размеры для справок.

2. Неуказанные предельные отклонения размеров: отверстий – по A_7.

Подпись и дата | Инв. № дубл. | Взам. инв. № | Подпись и дата | Инв. № подл.

Изм.	Лист	№ докум.	Подпись	Дата	ЭИ.05.02.0I			
Разраб.	Хунцагия				Фланец	Лит. И	Масса см. табл.	Масштаб –
Пров.	Сисьман					Лист	Листов I	
Т.контр.	Сисьман				Уголок Б-ВхВх4 ГОСТ 8509-72 / Ст.3 ГОСТ 535-58	ГОССТРОЙ СССР ГОСХИМПРОЕКТ г. Москва		
Н.контр.	Ушакова							
Утв.								

Формат А2

ЭИ.05.02.00 СБ

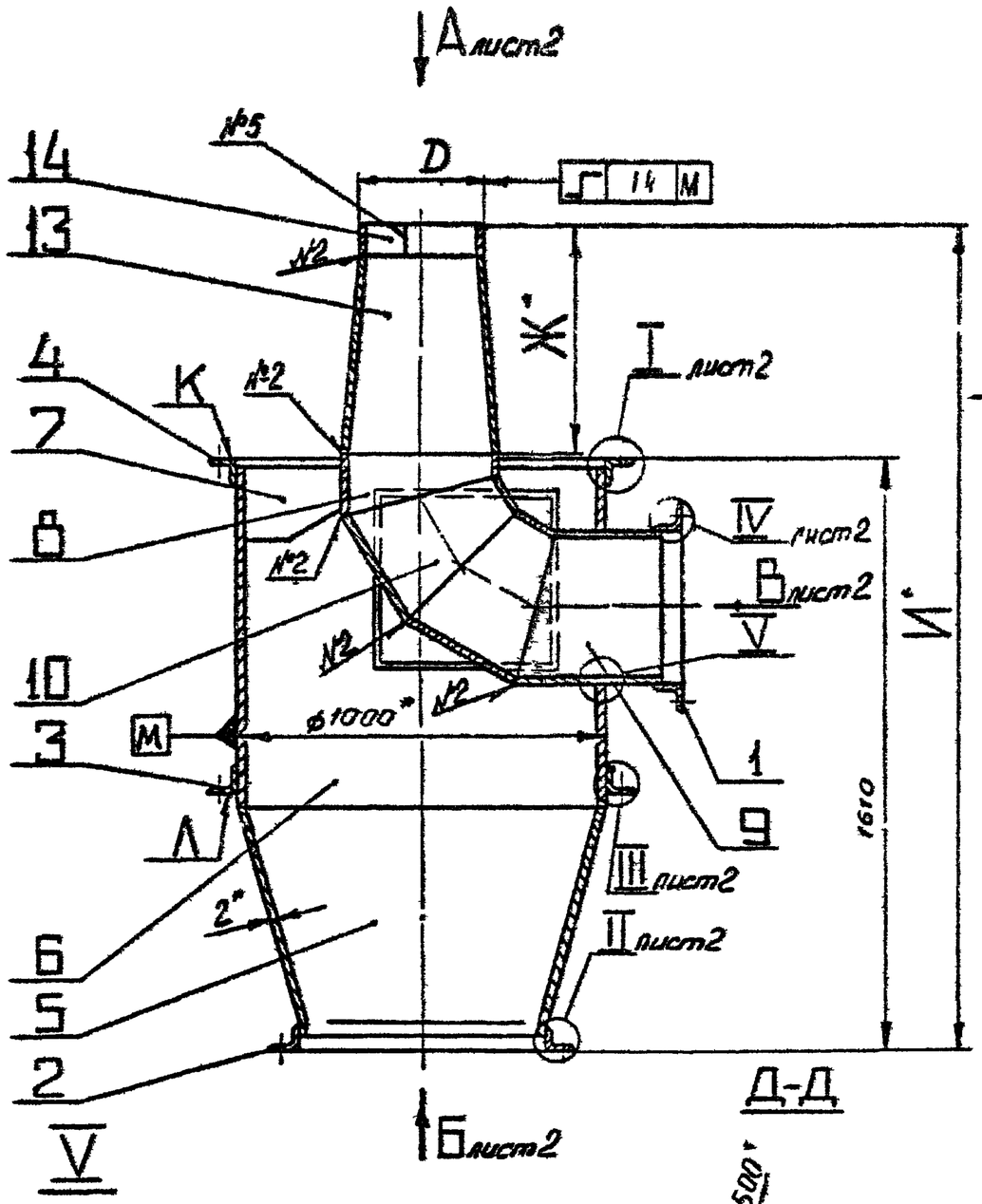

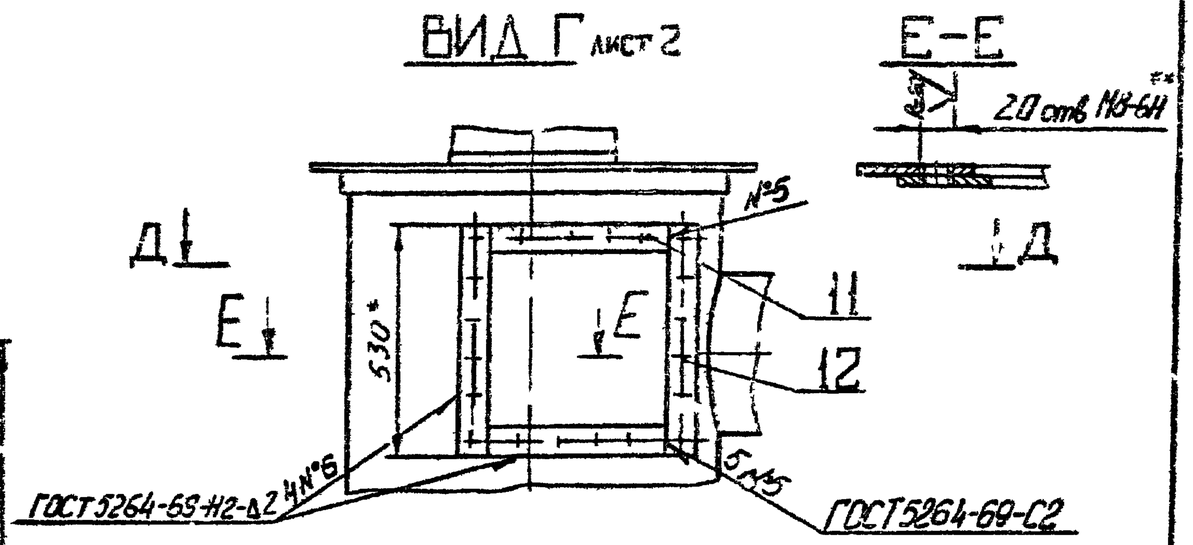

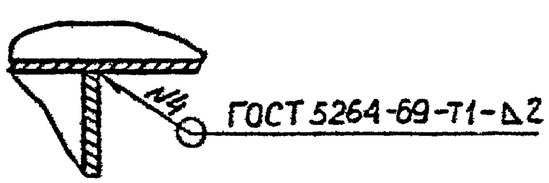

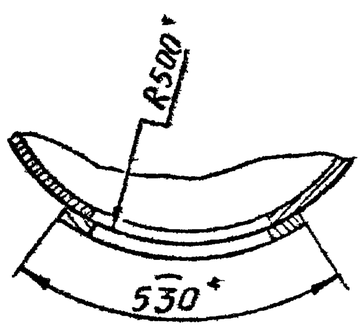

Размеры в мм

Обозначение	D	Ж	М	Масса, кг
ЭИ.05.02.00	262	646	2272	139
-01	238	590	2216	138
-02	215	528	2154	136,8
-03	204	502	2128	136,7
-04	194	476	2104	136,2
-05	190	465	2090	135,9

1. ж Размеры для справок.
2. жж Обработать по сопрягаемой детали.
3. Предельные отклонения размеров: валов – по B_7; остальных – по CM_8.
4. Непараллельность пов.Л относительно пов.К не более 1 мм на длине 500 мм.

Изм.	Лист	№ докум.	Подп.	Дата	ЭИ.05.02.00 СБ
Разраб.		Самарина			Корпус Сборочный чертеж
Пров.		Зисьман			
Т. контр.		Зисьман			
Н. контр.		Ушакова			
Утв.					

Литера	Масса	Масшт.
И	см. табл.	–

Лист 1 Листов 2

ГОССТРОЙ СССР
ГОСХИМПРОЕКТ
г Москва

Копировал

Формат 12

Инв. № подл. | Подпись и дата | Взам. инв. № | Инв. № дубл. | Подпись и дата

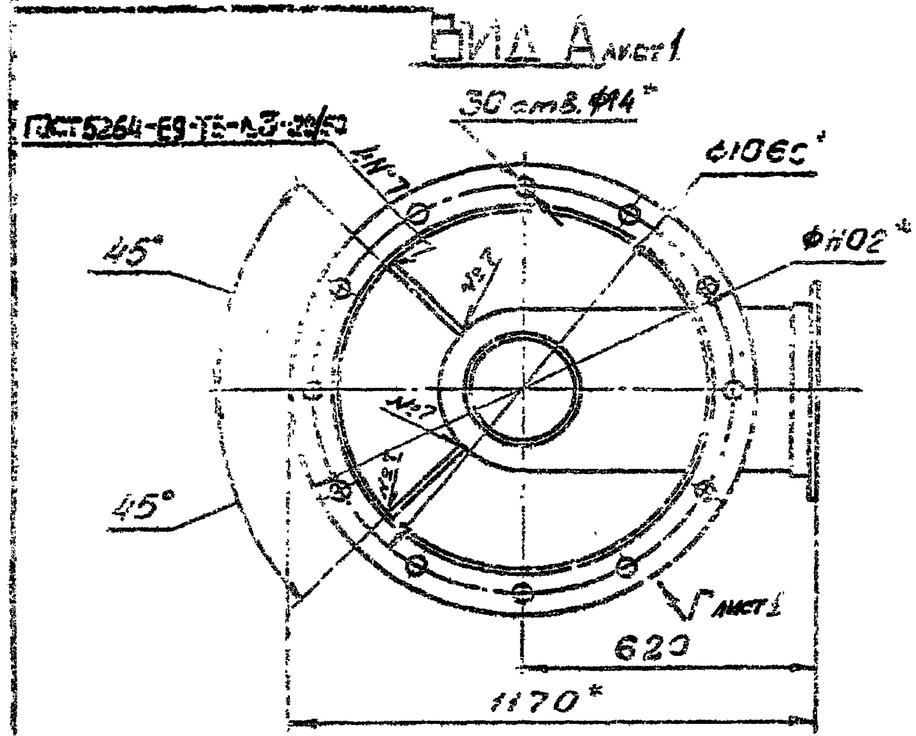

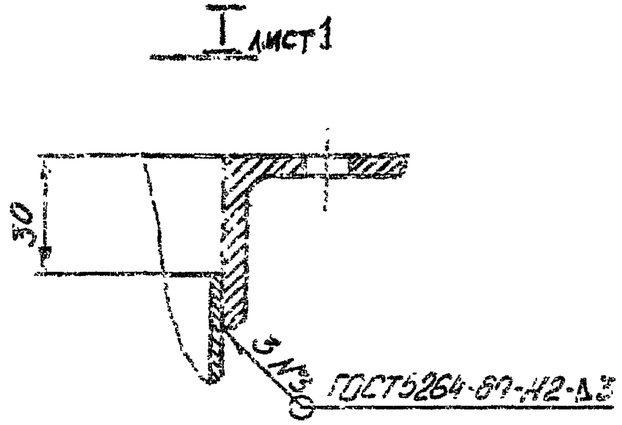

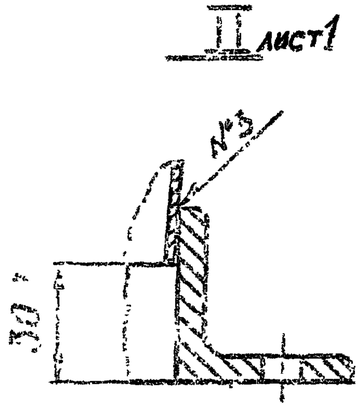

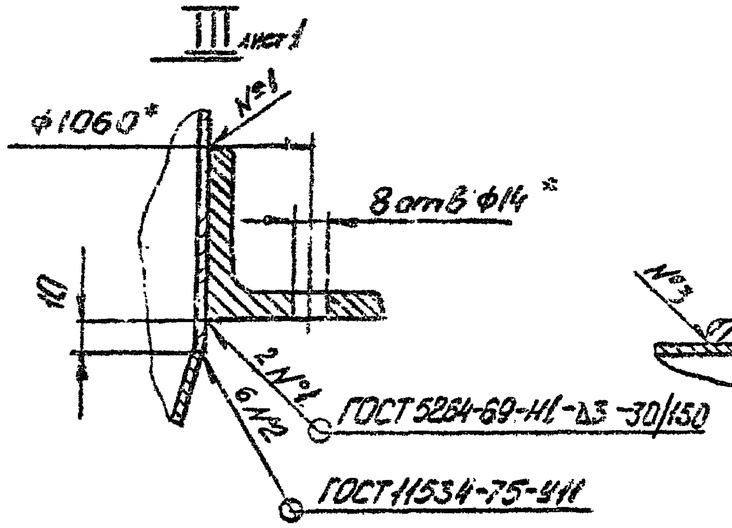

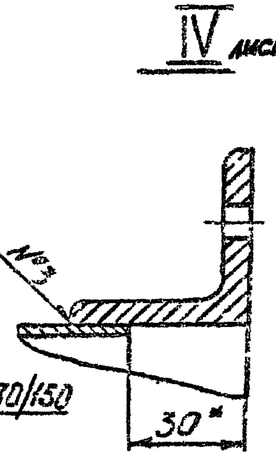

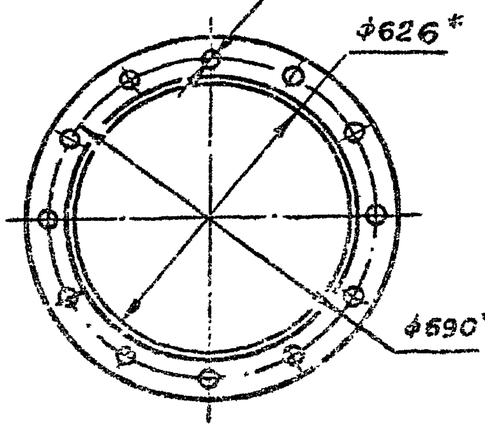

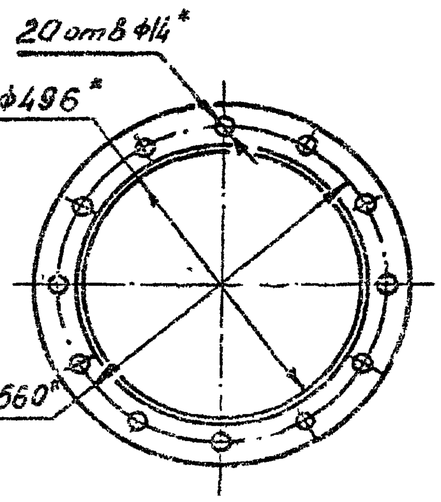

Изм.	Лист	№ докум.	Подпись	Дата	ЭИ.05.02.00 СБ		
Разраб.		Хунцария			Корпус Сборочный чертеж	Лит.	Масса	Масштаб
Пров.		Зисьман				И	см. табл.	–
Т.контр.		Зисьман				Лист 2	Листов	
Н.контр.		Грекова				ГОССТРОЙ СССР ГОСХИМПРОЕКТ г. Москва		

Подпись и дата | Инв. № дубл. | Взам. инв. № | Подпись и дата | Инв. № подл.

Формат А2

ф3-61

20°20°90°Ж8

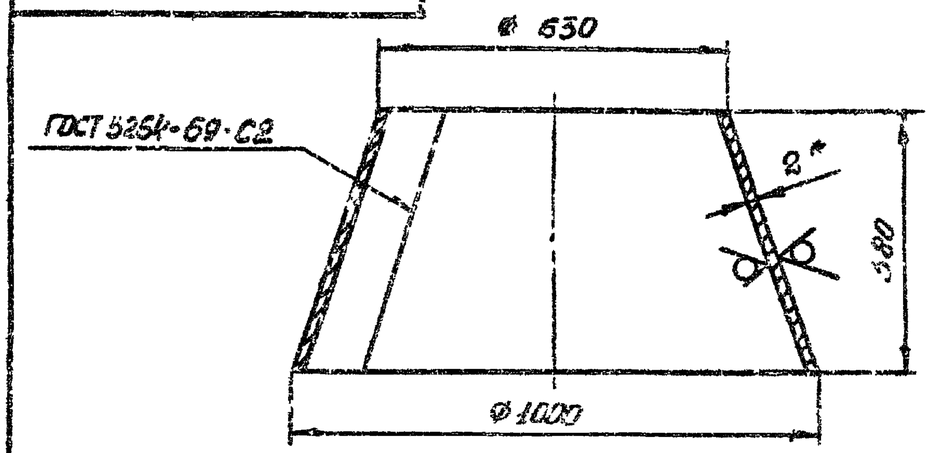

РАЗВЕРТКА

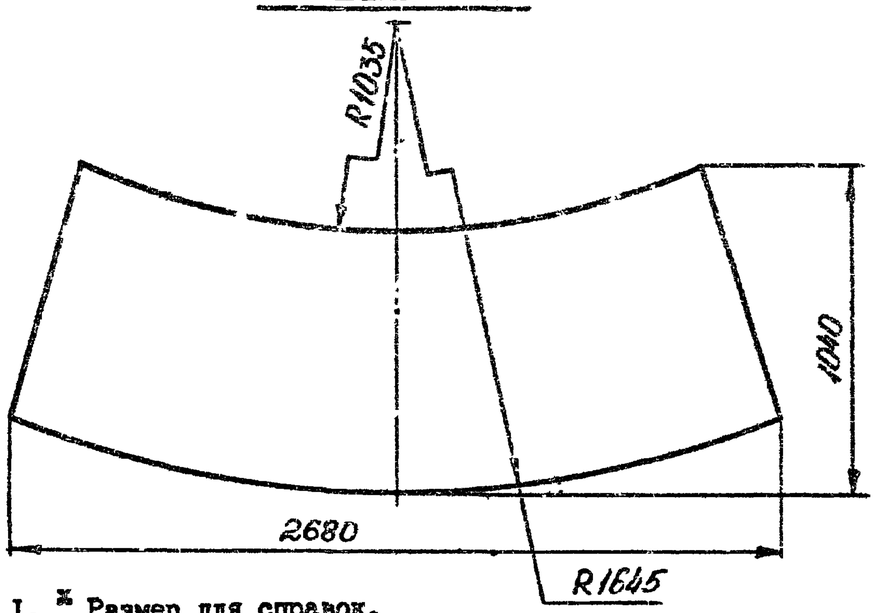

1. * Размер для справок.
2. Предельные отклонения размеров: валов – по B_7; остальных – по CM_8.

Изм.	Лист	№ докум.	Подпись	Дата	ЭИ.05.02.02		
Разраб.		Хунцария			Конус	Лит. И	Масса 23,8	Масштаб 1:10
Пров.		Зисьман				Лист	Листов 1
Т.контр.		Зисьман					
Н.контр.		Ушакова			Лист В 2.0 ГОСТ 19903-74 / 3-Ш СтЗ ГОСТ 16523-70	ГОССТРОЙ СССР ГОСКИМПРОЕКТ г. Москва	
Утв.							

Формат 11

ф3-61

20°20°90°Ж8

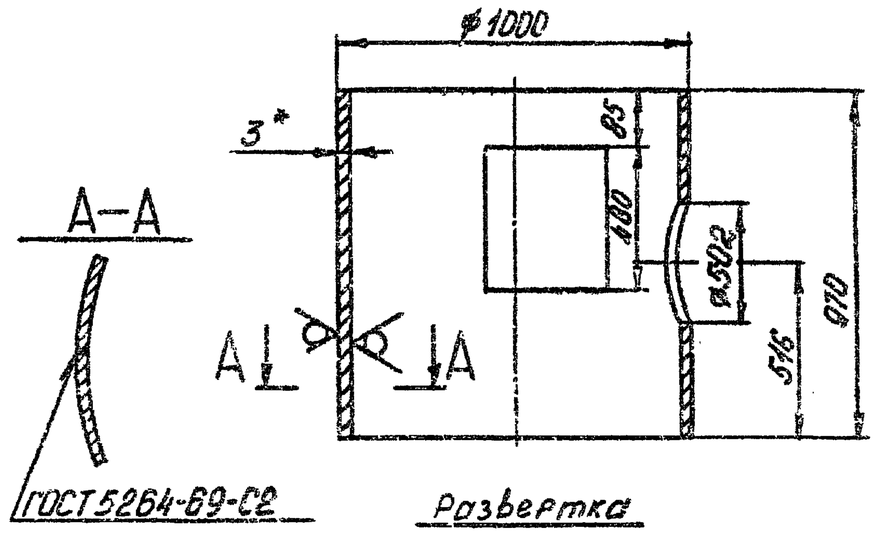

Развертка

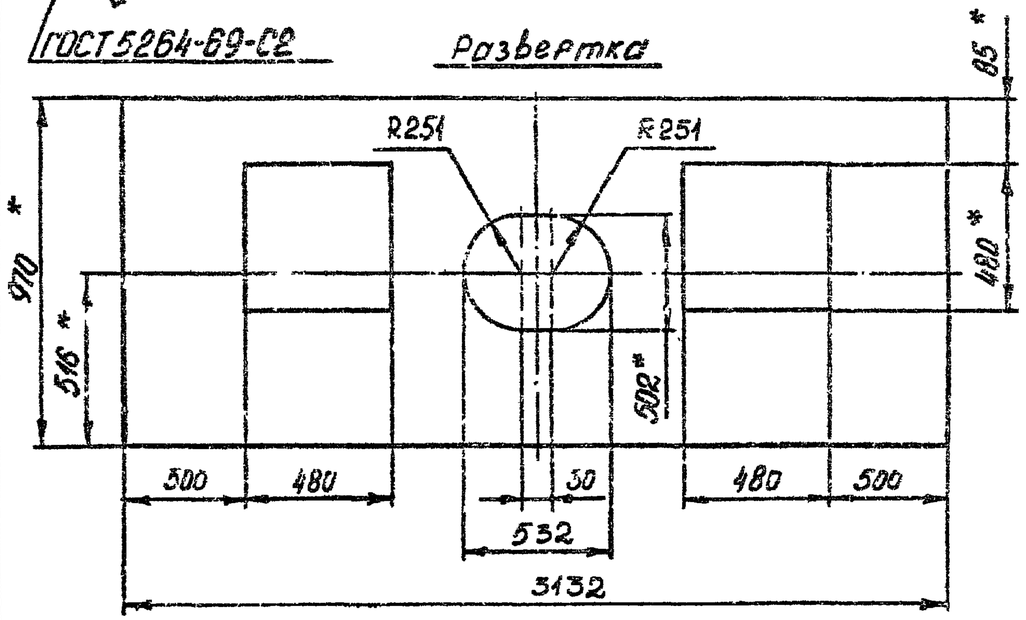

1. * Размеры для справок.
2. Предельные отклонения размеров: отверстий – по A_7; валов – по B_7; остальных – по CM_8.

Изм.	Лист	№ докум.	Подпись	Дата	ЭИ.05.02.03		
Разраб.		Хунцария			Обечайка	Лит. И	Масса 55	Масштаб 1:10
Пров.		Зисьман				Лист	Листов 1
Т.контр.		Зисьман					
Н.контр.		Ушакова			Лист В 3.0 ГОСТ 19903-74 / 3-Ш СтЗ ГОСТ 16523-70	ГОССТРОЙ СССР ГОСКИМПРОЕКТ г. Москва	
Утв.							

Формат 11

Подпись и дата | Инв.№ дубл. | Взам. инв.№ | Подпись и дата | Инв.№ подл.

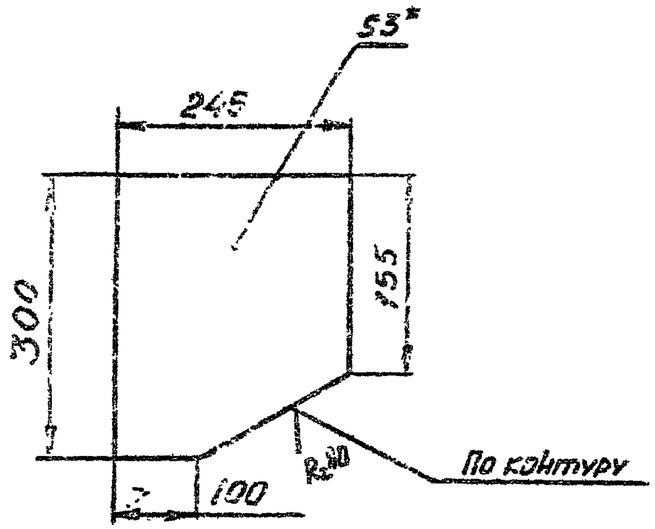

1. * Размер для справок.
2. Предельные отклонения размеров:
   валов – по B_7; остальных – по CM_8.

Изм.	Лист	№ докум.	Подпись	Дата	ЭИ.05.02.04			
Разраб.		Самарина			Косынка	Лит. И	Масса 1,5	Масштаб 1:5
Пров.		Зисьман				Лист	Листов 1	
Т.контр.		Зисьман						
Н.контр.		Ушакова			Лист В 3.0 ГОСТ 19903-74 / 3-Ш Ст3 ГОСТ 16523-70	ГОССТРОЙ СССР ГОСХИМПРОЕКТ г. Москва		
Утв.								

Формат 11

Подпись и дата | Инв.№ дубл. | Взам. инв.№ | Подпись и дата | Инв.№ подл.

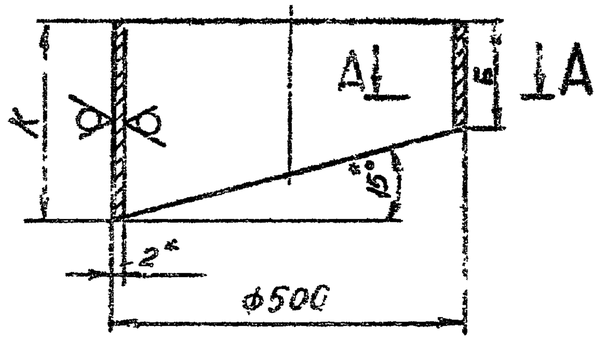

РАЗВЕРТКА

ГОСТ 5264-69-С2

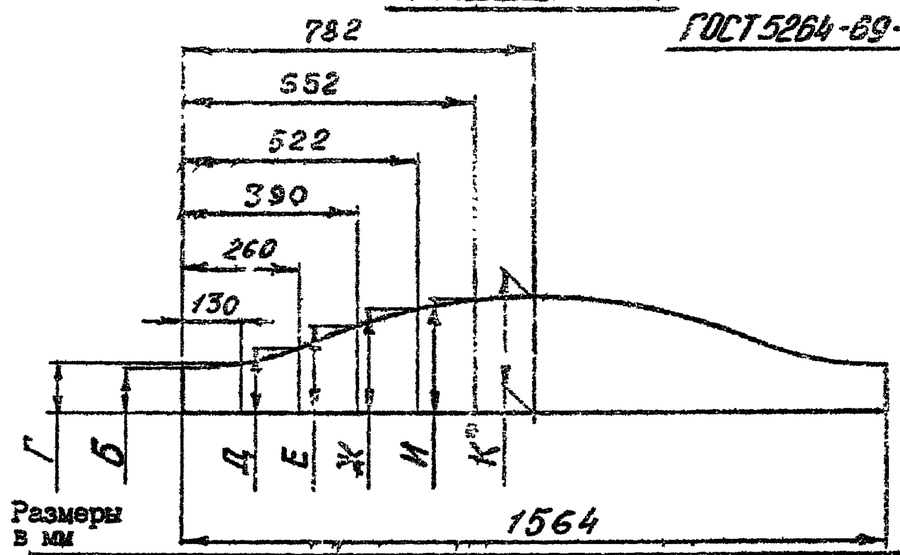

Размеры в мм

Обозначение	Б	Г	Д	Е	Ж	И	К	Масса, кг
ЭИ.05.02.05	67	76	101	135	168	193	202	2,2
-01	157	166	191	225	258	283	292	2,6

1. * Размер для справок.
2. Предельные отклонения размеров: валов – по B_7; остальных – по CM_8

Изм.	Лист	№ докум.	Подпись	Дата	ЭИ.05.02.05			
Разраб.		Самарина			Патрубок	Лит. И	Масса См. табл.	Масштаб -
Пров.		Зисьман				Лист	Листов 1	
Т.контр.		Зисьман						
Н.контр.		Ушакова			Лист В 2.0 ГОСТ 19903-74 / 3-Ш Ст3 ГОСТ 16523-70	ГОССТРОЙ СССР ГОСХИМПРОЕКТ г. Москва		
Утв.								

Формат 11

Ф3-61

ЭИ.05.02.06

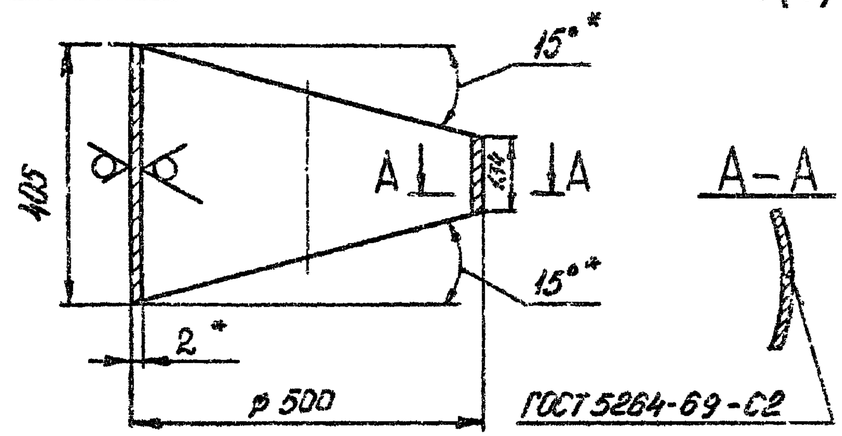

РАЗВЕРТКА

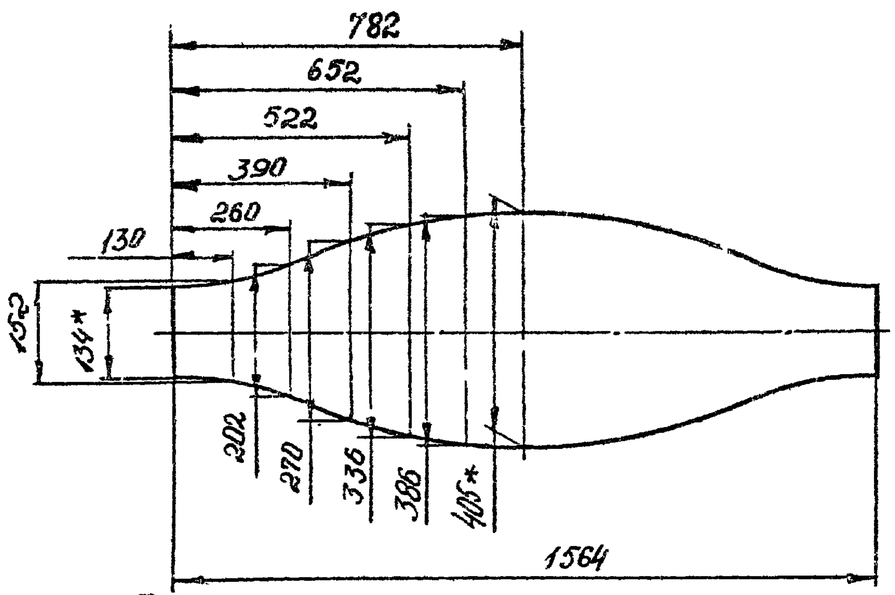

1. * Размер для справок.
2. Предельные отклонения размеров: валов – по B_7; остальных – по CM_8.

Изм.	Лист	№ докум.	Подпись	Дата	ЭИ.05.02.06			
Разраб.		Самарина			Патрубок	Лит. И	Масса 4,5	Масштаб 1:10
Пров.		Зисьман				Лист	Листов 1	
Т.контр.		Зисьман			Лист В 2,0 ГОСТ 19903-74 / 3-Ш Ст3 ГОСТ 16523-70	ГОССТРОЙ СССР ГОСХИМПРОЕКТ г. Москва		
Н.контр.		Ушакова						
Утв.								

Формат 1

Подпись и дата | Инв.№ дубл. | Взам. инв.№ | Подпись и дата | Инв.№ подл.

Ф3-61

ЭИ.05.02.09

РАЗВЕРТКА

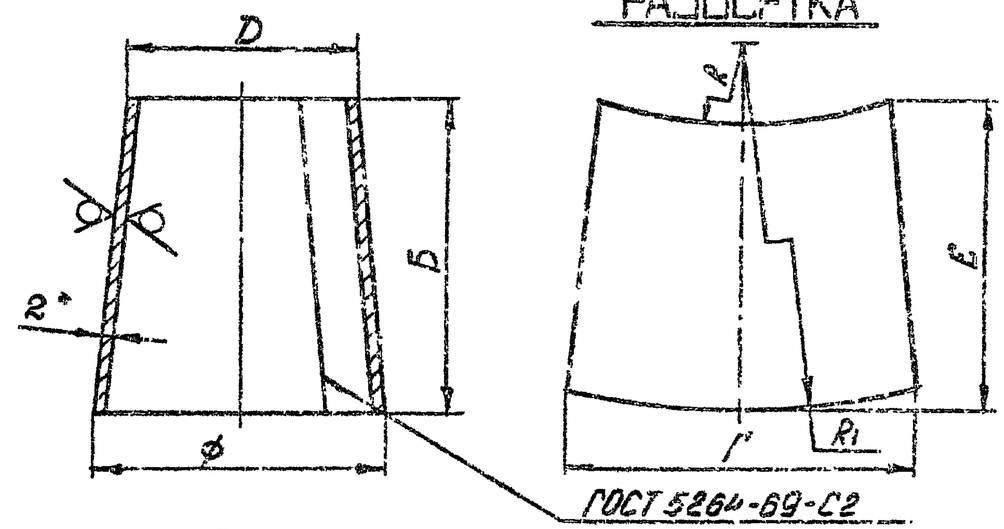

Размеры в мм

Обозначение	Б	Г	D	Е	R	R_1	Масса, кг
ЭИ.05.02.09	515	1435	262	668	573	1106	9,8
-01	470	1385	238	635	440	928	8,7
-02	420	1310	215	596	330	775	7,8
-03	400	1270	204	580	290	716	7,3
-04	380	1225	194	565	255	665	6,9
-05	370	1205	190	558	245	645	6,7

1. * Размер для справок.
2. Предельные отклонения размеров: валов – по B_7, остальных – по CM_8.

Изм.	Лист	№ докум.	Подпись	Дата	ЭИ.05.02.09			
Разраб.		Самарина			Конус	Лит. И	Масса см. табл.	Масштаб –
Пров.		Зисьман				Лист	Листов	
Т.контр.		Зисьман			Лист В 2,0 ГОСТ 19903-74 / 3-Ш Ст3 ГОСТ 16523-70	ГОССТРОЙ СССР ГОСХИМПРОЕКТ г. Москва		
Н.контр.		Ушакова						
Утв.								

Формат 11

Подпись и дата | Инв.№ дубл. | Взам. инв.№ | Подпись и дата | Инв.№ подл.

Формат	Зона	Поз.	Обозначение	Наименование	Кол.	Примечание
				Документация		
II			ЭИ.05.03.00 СБ	Сборочный чертеж		
				Детали		
		I	ЭИ.05.02.01-03	Фланец	I	
			Переменные данные	для исполнений		
				ЭИ.05.03.00		
				Детали		
II		2	ЭИ.05.03.01	Конус	I	
II		3	ЭИ.05.03.02	Фланец	I	
				ЭИ.05.03.00-01		
				Детали		
		2	ЭИ.05.03.01-01	Конус	I	
		3	ЭИ.05.03.02-01	Фланец	I	

Изм.	Лист	N докум.	Подп.	Дата	ЭИ.05.03.00			
Разраб.		Хунцария			Конфузор	Лит.	Лист	Листов
Пров.		Зисьман				И	1	2
Утверд.		Чекова				ГОССТРОЙ СССР ГОСХИМПРОЕКТ г. Москва		

Формат 11

Подпись и дата | Инв. N дубл. | Взам. инв. N | Подпись и дата | Инв. N подл.

Формат	Зона	Поз.	Обозначение	Наименование	Кол.	Примечание
				ЭИ.05.03.00-02		
				Детали		
		2	ЭИ.05.03.01-02	Конус	I	
		3	ЭИ.05.03.02-02	Фланец	I	
				ЭИ.05.03.00-03		
				Детали		
		2	ЭИ.05.03.01-03	Конус	I	
		3	ЭИ.05.03.02-03	Фланец	I	
				ЭИ.05.03.00-04		
				Детали		
		2	ЭИ.05.03.01-04	Конус	1	
		3	ЭИ.05.03.02-04	Фланец	1	
				ЭИ.05.03.00-05		
				Детали		
		2	ЭИ.05.03.01-05	Конус	1	
		3	ЭИ.05.03.02-05	Фланец	1	

ЭИ.05.03.00

Лист 2

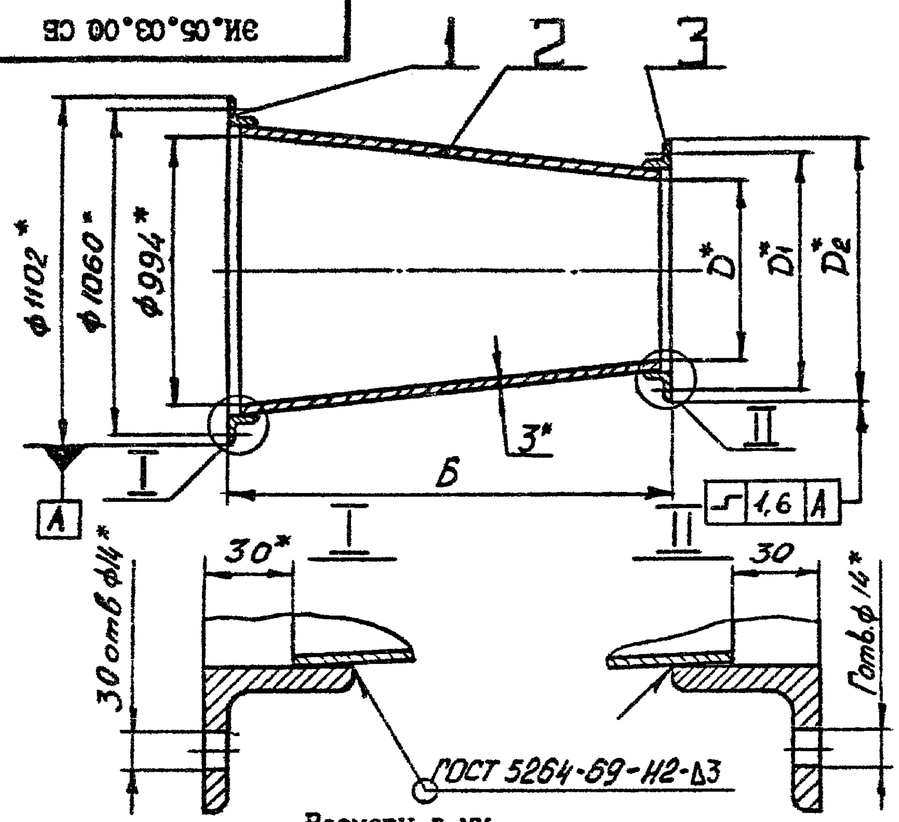

Размеры в мм

Обозначение	Б	Г	D	D_1	D_2	Масса, кг
ЭИ.05.03.00	645	20	578	640	686	50
-01	585	20	524	586	632	47
-02	530	I6	470	532	578	45
-03	500	I6	446	508	554	42
-04	475	I6	422	484	530	40
-05	465	I6	408	470	5I6	39

I. *Размеры для справок.
2. Предельные отклонения размеров:
валов – по B_7; остальных – по CM_8.

Изм.	Лист	№ докум.	Подпись	Дата	ЭИ.05.03.00 СБ			
Разраб.		Хунцария			Конфузор Сборочный чертеж	Лит. И	Масса см. табл.	Масштаб –
Пров.		Зисьман				Лист	Листов I	
Т.контр.		Зисьман				ГОССТРОЙ СССР ГОСХИМПРОЕКТ г. Москва		
Н.контр.		Ушакова						
Утв.								

Подпись и дата | Инв.№ дубл. | Взам. инв. № | Подпись и дата | Инв.№ подл.

Формат II

Rz80

РИС. 1

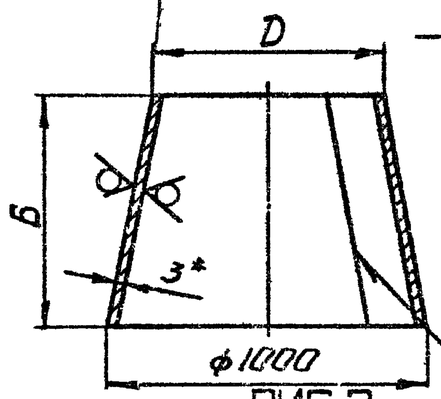

РИС. 2

Развертка

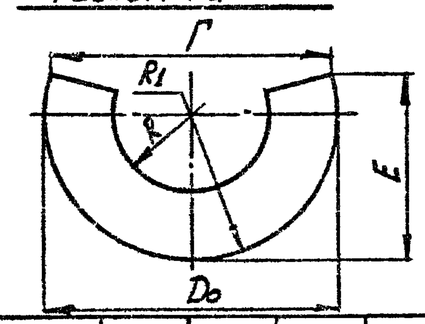

РАЗВЕРТКА

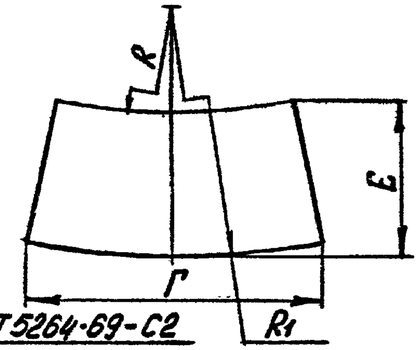

Размеры в мм

Обозначение	Рис.	Б	Г	D_0	D	E	R	R_1	Масса, кг
ЭИ.05.03.0I	I	585	2585	-	584	I060	868	I488	35
-0I	I	525	2340	-	530	I035	645	I220	32
-02	I	470	2045	-	476	I005	485	I025	30
-03	2	440	I875	I884	452	I025	424	942	28
-04	2	4I5	I7I5	I756	428	I065	374	878	26
-05	2	405	I635	I700	4I4	I080	350	850	25

I. * Размер для справок.
2. Предельные отклонения размеров:
валов – по B_7; остальных – по CM_8.

Изм.	Лист	№ докум.	Подпись	Дата	ЭИ.05.03.0I			
Разраб.		Хунцария			Конус	Лит. И	Масса см. табл.	Масштаб –
Пров.		Зисьман				Лист	Листов I	
Т.контр.		Зисьман				ГОССТРОЙ СССР ГОСХИМПРОЕКТ г. Москва		
Н.контр.		Ушакова			Лист В 3.0 ГОСТ I9903-74 / 3-Ш СтЗ ГОСТ I6523-70			
Утв.								

Подпись и дата | Инв.№ дубл. | Взам. инв. № | Подпись и дата | Инв.№ подл.

Формат II

Ф3-61

ЭИ.05.03.02

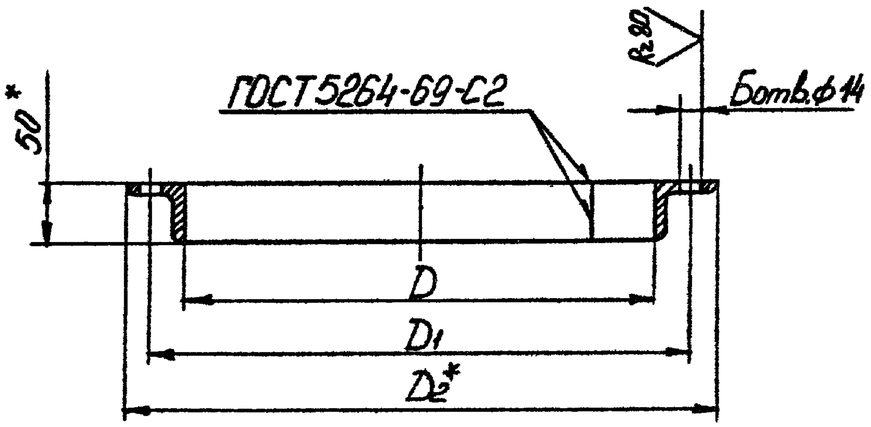

Размеры в мм

Обозначение	Б	D	D_1	D_2	Длина развертки	Масса, кг
ЭИ.05.03.02	20	586	640±1,4	686	1928	6
-01	20	532	590±1,4	632	1758	5,7
-02	16	478	532±1,4	578	1588	5,2
-03	16	454	510±1,4	554	1512	4,9
-04	16	430	490±1,4	530	1438	4,7
-05	16	416	470±1,4	516	1394	4,6

1. * Размеры для справок.
2. Неуказанные предельные отклонения размеров: отверстий – по A_7.

Изм.	Лист	№ докум.	Подпись	Дата	ЭИ.05.03.02			
Разраб.		Хунцария			Фланец	Лит. И	Масса см. табл.	Масштаб –
Пров.		Зисьман				Лист	Листов 1	
Т.контр.		Зисьман			Уголок Б-50х50х4 ГОСТ 8509-72 / Ст3 ГОСТ 535-58	ГОССТРОЙ СССР ТОСХИМПРОЕКТ г. Москва		
Н.контр.		Ушакова						
Утв.								

Подпись и дата | Инв.№ дубл. | Взам. инв.№ | Подпись и дата | Инв.№ подл.

Формат 11

Ф3-61

Формат	Зона	Поз.	Обозначение	Наименование	Кол.	Примечание
				Документация		
II			ЭИ.05.04.00 СБ	Сборочный чертеж		
			Переменные данные для исполнений			
				ЭИ.05.04.00		
				Детали		
II		I	ЭИ.05.03.02	Фланец	I	
II		2	ЭИ.05.04.01	Конус	I	
II		3	ЭИ.05.04.02	Фланец	I	
				ЭИ.05.04.00-01		
				Детали		
		I	ЭИ.05.03.02-01	Фланец	I	
		2	ЭИ.05.04.01-01	Конус	I	
		3	ЭИ.05.04.02-01	Фланец	I	
					I	
				ЭИ.05.04.00-02		
				Детали		
		I	ЭИ.05.03.02-02	Фланец	I	

Изм.	Лист	№ докум.	Подп.	Дата	ЭИ.05.04.00			
Разраб.		Хунцария			Камера	Лит. И	Лист 1	Листов 2
Пров.		Зисьман				ГОССТРОЙ СССР ГОСХИМПРОЕКТ г. Москва		
Н.контр.		Ушакова						
Утв.								

Подпись и дата | Инв.№ дубл. | Взам. инв.№ | Подпись и дата | Инв.№ подл.

Формат 11

Ф3-61

Формат	Зона	Поз.	Обозначение	Наименование	Кол.	Примечание
		2	ЭИ.05.04.01-02	Конус	1	
		3	ЭИ.05.04.02-02	Фланец	1	
				ЭИ.05.04.00-03		
				Детали		
		1	ЭИ.05.03.02-03	Фланец	1	
		2	ЭИ.05.04.01-03	Конус	1	
		3	ЭИ.05.04.02-03	Фланец	1	
				ЭИ.05.04.00-04		
				Детали		
		1	ЭИ.05.03.02-04	Фланец	1	
		2	ЭИ.05.04.01-04	Конус	1	
		3	ЭИ.05.04.02-04	Фланец	1	
				ЭИ.05.04.00-05		
				Детали		
		1	ЭИ.05.03.02-05	Фланец	1	
		2	ЭИ.05.04.01-05	Конус	1	
		3	ЭИ.05.04.02-05	Фланец	1	

Подпись и дата | Инв.№ дубл. | Взам.инв.№ | Подпись и дата | Инв.№ подл.

ЭИ.05.04.00

Лист 2

Формат А1

Ф3-61

ЭИ.05.04.00 СБ

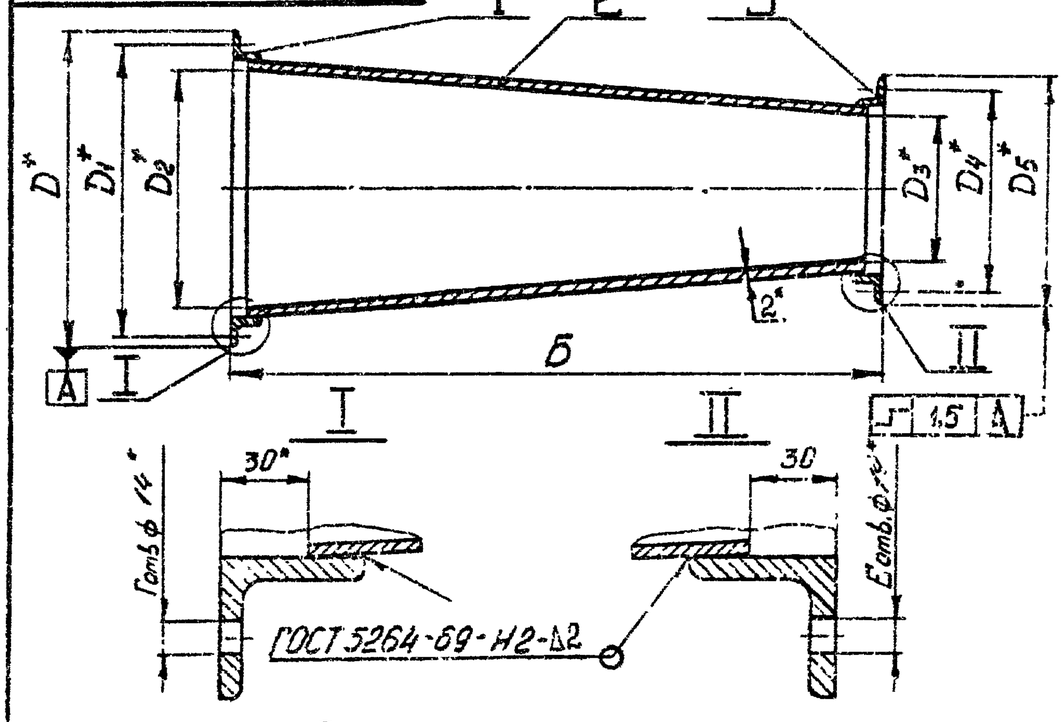

Размеры в мм

Обозначение	Б	Г	D	D_1	D_2	D_3	D_4	D_5	E	Масса, кг
ЭИ.05.04.00	1640	20	686	640	580	464	530	570	16	55
-01	1480	20	632	590	526	410	470	516	16	48
-02	1320	16	578	532	472	376	440	482	12	40
-03	1255	16	554	510	448	358	420	464	12	37
-04	1195	16	580	490	424	340	400	446	12	34
-05	1140	16	515	470	410	328	390	434	12	32

1. * Размеры для справок.
2. Предельные отклонения размеров: валов – по B_7; остальных – по CM_8.

Подпись и дата | Инв.№ дубл. | Взам.инв.№ | Подпись и дата | Инв.№ подл.

Изм.	Лист	№ докум.	Подпись	Дата
Разраб.		Ушаков		
Пров.		Зельман		
Т.контр.		Зельман		
Н.контр.		Ушакова		
Утв.				

ЭИ.05.04.00 СБ

Камера
Сборочный чертеж

Лит.	Масса	Масштаб
Я	см. табл.	

Лист | Листов 1

ГОССТРОЙ СССР
ГОСХИМПРОЕКТ
г. Москва

Формат А1

ЭИ.05.04.01

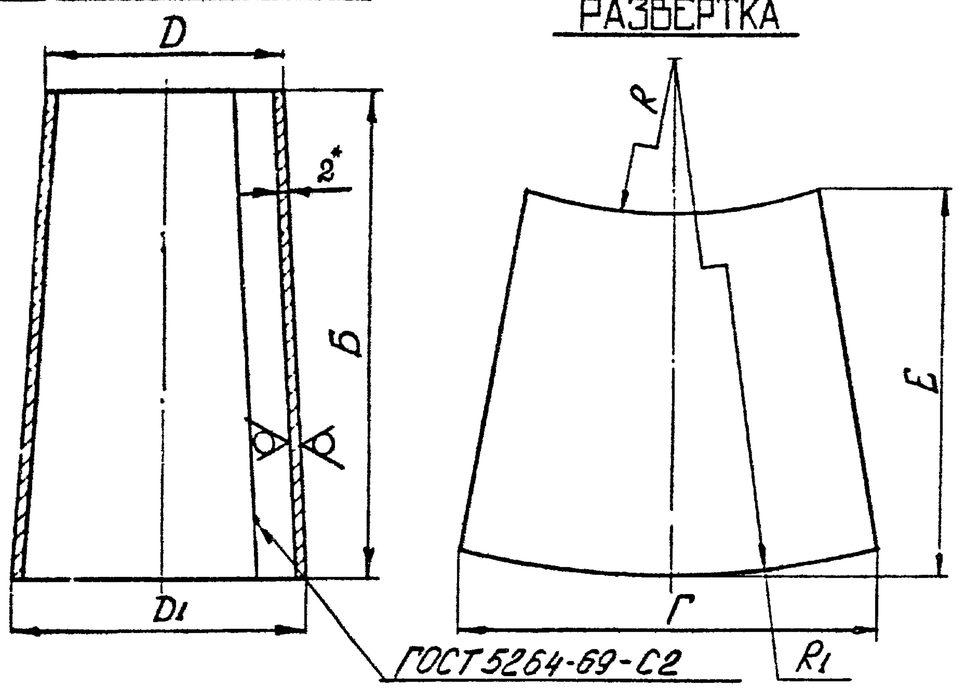

Размеры в мм

Обозначение	Б	Г	D	D_1	E	R	R_1	Масса, кг
ЭИ.05.04.01	1580	1820	468	584	1625	6350	7930	45
-01	1420	1655	414	530	1460	5045	6470	38
-02	1260	1485	380	476	1295	4965	6225	31
-03	1195	1410	362	452	1230	4785	5980	29
-04	1135	1335	344	428	1165	4625	5760	26
-05	1080	1290	332	414	1110	4350	5430	25

1. * Размер для справок.
2. Предельные отклонения размеров: валов – по B_7; остальных – по CM_8.

Изм.	Лист	№ докум.	Подпись	Дата	ЭИ.05.04.01			
Разраб.		Хунцария			Конус	Лит. И	Масса см. табл.	Масштаб –
Пров.		Зисьман				Лист	Листов 1	
Т.контр.		Зисьман				ГОССТРОЙ СССР ГОСХИМПРОЕКТ г. Москва		
Н.контр.		Ушакова			Лист В 2,0 ГОСТ 19903-74 / 3-II Ст3 ГОСТ 16523-70			
Утв.								

Подпись и дата | Инв.№ дубл. | Взам.инв.№ | Подпись и дата | Инв.№ подл.

Формат 11

ЭИ.05.04.02

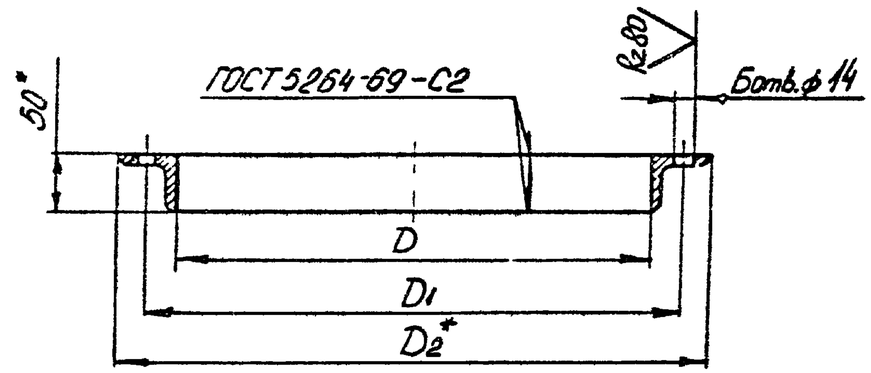

Размеры в мм

Обозначение	Б	D	D_1	D_2	Длина развертки	Масса, кг
ЭИ.05.04.02	16	470	530±1,4	570	1562	5,0
-01	16	416	470±1,4	516	1394	4,6
-02	12	382	440±1,4	482	1286	4,2
-03	12	364	420±1,4	464	1230	4,0
-04	12	346	400±1,4	446	1174	3,9
-05	12	334	390±1,4	434	1136	3,8

1. * Размеры для справок.
2. Неуказанные предельные отклонения размеров: отверстий – по A_7.

Изм.	Лист	№ докум.	Подпись	Дата	ЭИ.05.04.02			
Разраб.		Хунцария			Фланец	Лит. И	Масса см. табл.	Масштаб –
Пров.		Зисьман				Лист	Листов 1	
Т.контр.		Зисьман				ГОССТРОЙ СССР ГОСХИМПРОЕКТ г. Москва		
Н.контр.		Ушакова			Уголок Б-50х50х4 ГОСТ 8509-72 / Ст3 ГОСТ 535-58			
Утв.								

Подпись и дата | Инв.№ дубл. | Взам.инв.№ | Подпись и дата | Инв.№ подл.

Формат 11

Формат	Зона	Поз.	Обозначение	Наименование	Кол.	Примечание
				Документация		
II			ЭИ.05.05.00 СБ	Сборочный чертеж		
				Детали		
II		I	ЭИ.05.05.01	Проушина	I2	
			Переменные данные для исполнений			
				ЭИ.05.05.00		
				Детали		
II		2	ЭИ.05.04.02	Фланец	I	
II		3	ЭИ.05.05.02	Конус	I	
				ЭИ.05.05.00-01		
				Детали		
		2	ЭИ.05.04.02-01	Фланец	I	
		3	ЭИ.05.05.02-01	Конус	I	

Подпись и дата | Инв.№ дубл. | Взам.инв.№ | Подпись и дата | Инв.№ подл.

Изм	Лист	№ докум.	Подп.	Дата	ЭИ.05.05.00		
Разраб.		Зисьман			Диффузор	Лит. И	Лист 1 / Листов 2
Пров.		Зисьман				ГОССТРОЙ СССР ГОСХИМПРОЕКТ г. Москва	
Н.контр.		Ушакова					
Утв.							

Формат 11

Формат	Зона	Поз.	Обозначение	Наименование	Кол.	Примечание
				ЭИ.05.05.00-02		
				Детали		
		2	ЭИ.05.04.02-02	Фланец	I	
		3	ЭИ.05.05.02-02	Конус	I	
				ЭИ.05.05.00-03		
				Детали		
		2	ЭИ.05.04.02-03	Фланец	I	
		3	ЭИ.05.05.02-03	Конус	I	
				ЭИ.05.05.00-04		
				Детали		
		2	ЭИ.05.04.02-04	Фланец	I	
		3	ЭИ.05.05.02-04	Конус	I	
				ЭИ.05.05.00-05		
				Детали		
		2	ЭИ.05.04.02-05	Фланец	I	
		3	ЭИ.05.05.02-05	Конус	I	

Подпись и дата | Инв.№ дубл. | Взам.инв.№ | Подпись и дата | Инв.№ подл.

Изм	Лист	№ докум.	Подп.	Дата	ЭИ.05.05.00	Лист 2

Формат 11

ЭИ.05.05.00 СБ

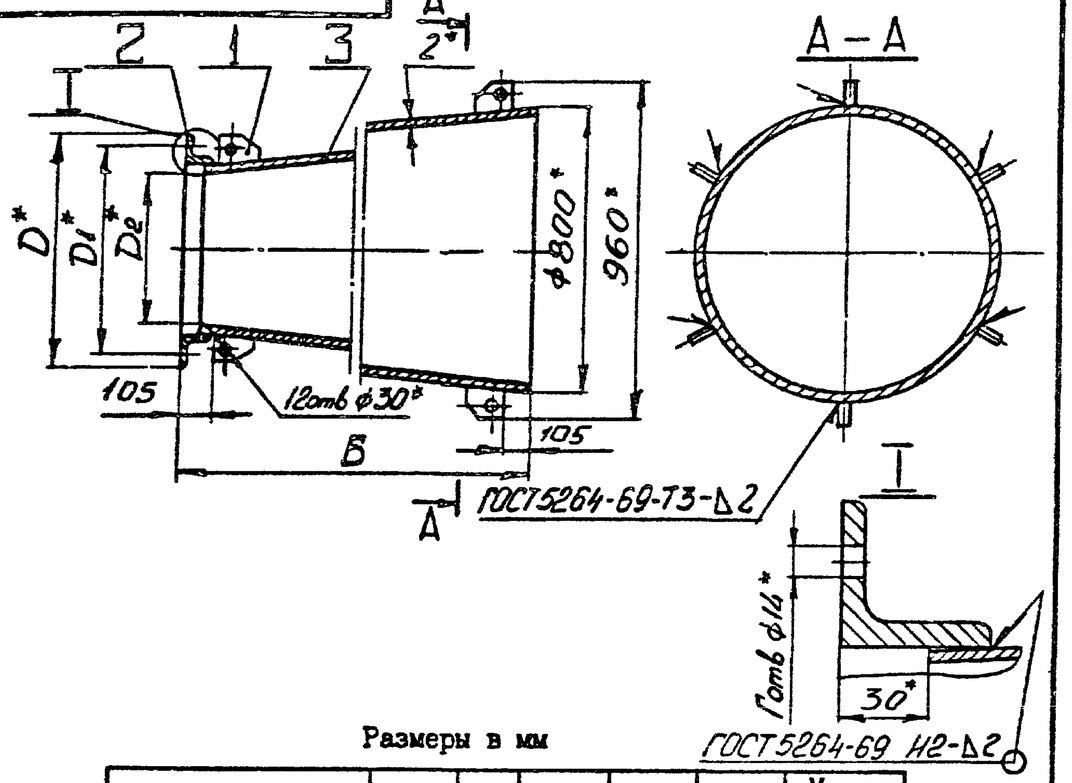

Размеры в мм

Обозначение	Б	Г	D	D_1	D_2	Масса, кг
ЭИ.05.05.00	3370	16	570	530	464	116
-01	3810	16	516	470	410	126
-02	4240	12	482	440	376	133
-03	4430	12	464	420	358	137
-04	4610	12	446	400	340	140
-05	4720	12	434	390	328	142

1. * Размеры для справок.
2. Предельные отклонения размеров: валов – по B_7; остальных – по CM_8.

Изм.	Лист	№ докум.	Подпись	Дата	ЭИ.05.05.00 СБ			
Разраб.		Хунцария			ДИФФУЗОР Сборочный чертеж	Лит. И	Масса см. табл.	Масштаб –
Пров.		Зисьман				Лист	Листов 1	
Т.контр.		Зисьман				ГОССТРОЙ СССР ГОСХИМПРОЕКТ г. Москва		
Н.контр.		Ушакова						
Утв.								

Подпись и дата | Инв.№ дубл. | Взам. инв.№ | Подпись и дата | Инв.№ подл.

Формат 11

ЭИ.05.05.02

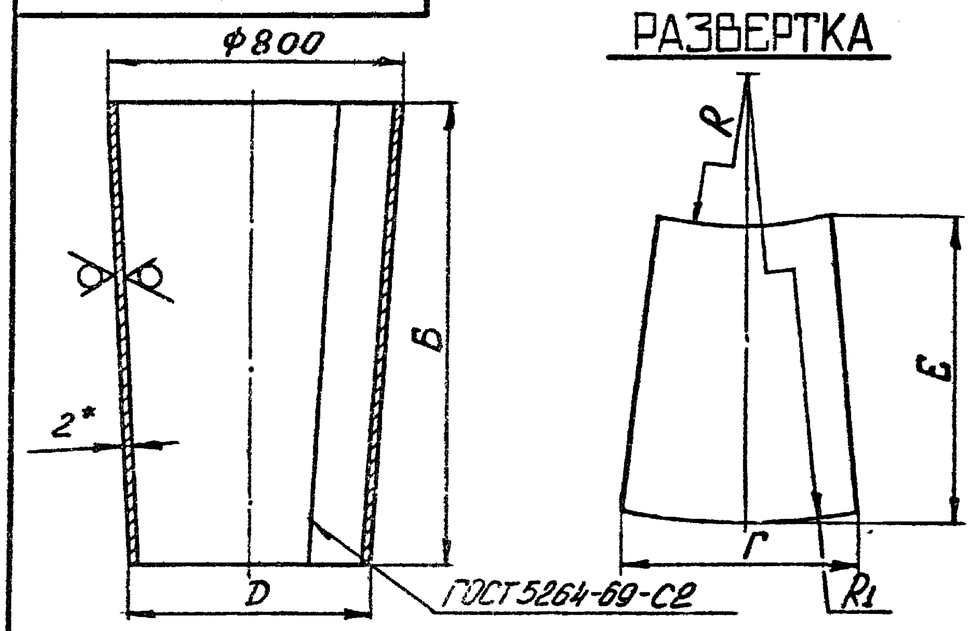

Размеры в мм

Обозначение	Б	Г	D	Е	R	R_1	Масса, кг
ЭИ.05.05.02	3340	2495	468	3400	4690	8035	109
-01	3780	2495	414	3835	4040	7825	119
-02	4210	2495	380	4260	3795	8010	127
-03	4400	2495	362	4450	3620	8025	131
-04	4580	2495	344	4630	3440	8025	134
-05	4690	2495	332	4735	3310	8005	136

1. * Размеры для справок.
2. Предельные отклонения размеров: валов – по B_7; остальных – по CM_8.

Изм.	Лист	№ докум.	Подпись	Дата	ЭИ.05.05.02			
Разраб.		Хунцария			КОНУС	Лит. И	Масса см. табл.	Масштаб –
Пров.		Зисьман				Лист	Листов 1	
Т контр		Зисьман			Лист В 2.0 ГОСТ 19903-74 / 3-Б Ст3 ГОСТ 16523-70	ГОССТРОЙ СССР ГОСХИМПРОЕКТ г. Москва		
Н контр.		Ушакова						
Утв								

Подпись и дата | Инв.№ дубл. | Взам. инв.№ | Подпись и дата | Инв.№ подл.

Формат 11

ЭИ.05.05.01

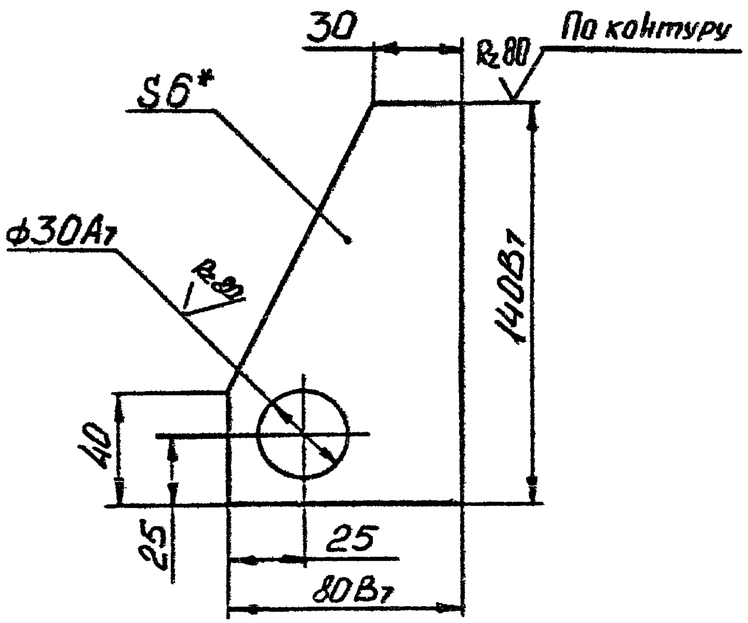

1. * Размер для справок.
2. Предельные отклонения размеров – по $СМ_8$.

					ЭИ.05.05.01		
Изм.	Лист	№ докум.	Подпись	Дата	ПРОУШИНА	Лит. И	Масса 0,39 / Масштаб 1:2
Разраб.		Хунцария				Лист	Листов 1
Пров.		Зисьман					
Т.контр.		Зисьман			Лист 6.0 ГОСТ 19903-74 / Ст.3 ГОСТ 14637-69	ГОССТРОЙ СССР ГОСХИМПРОЕКТ г. Москва	
Н.контр.		Ушакова					
Утв.							

Формат 11

Подпись и дата | Инв.№ дубл. | Взам.инв.№ | Подпись и дата | Инв.№ подл.

ЭИ.05.00.01

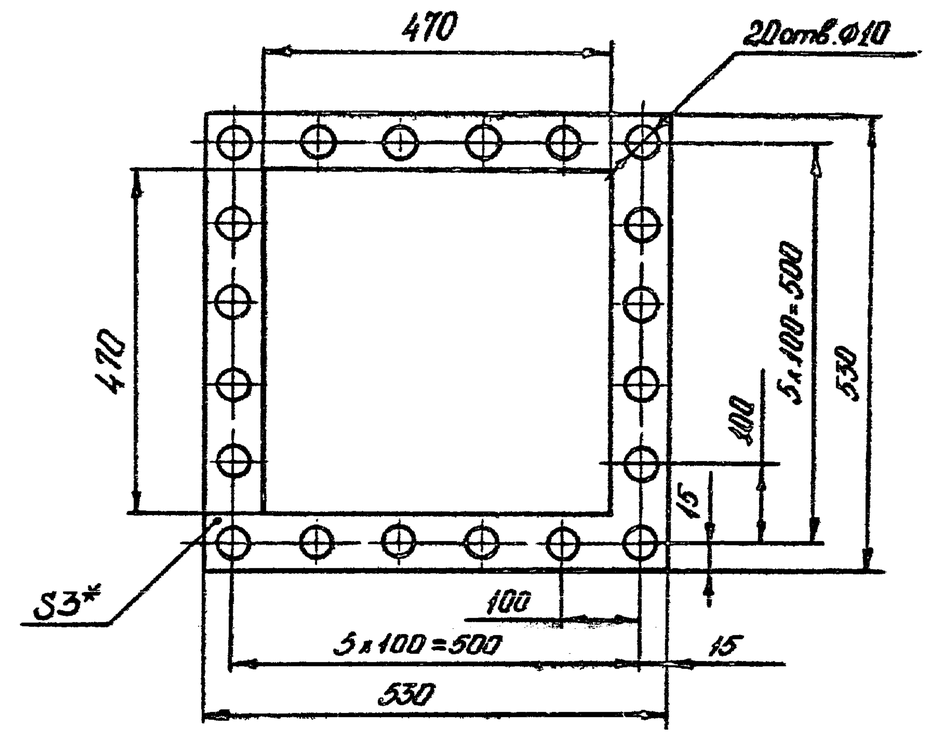

1. * Размер для справок.
2. Размеры, обеспеч. технологией.

					ЭИ.05.00.01		
Изм.	Лист	№ докум.	Подпись	Дата	ПРОКЛАДКА	Лит. И	Масса 0,3 / Масштаб 1:10
Разраб.		Хунцария				Лист	Листов 1
Пров.		Зисьман					
Т.контр.		Зисьман			Резина-пластина ЗМ-С ГОСТ 7338-77	ГОССТРОЙ СССР ГОСХИМПРОЕКТ г. Москва	
Н.контр.		Ушакова					
Утв.							

Формат 11

Подпись и дата | Инв.№ дубл. | Взам.инв.№ | Подпись и дата | Инв.№ подл.