ТИПОВЫЕ КОНСТРУКЦИИ ИЗДЕЛИЯ И УЗЛЫ ЗДАНИЙ И СООРУЖЕНИЙ

СЕРИЯ 1.494-35

ЭЖЕКТОРЫ НИЗКОГО ДАВЛЕНИЯ ПРОИЗВОДИТЕЛЬНОСТЬЮ 3000 м³/ час

ВЫПУСК 3

РАБОЧИЕ ЧЕРТЕЖИ

РАЗРАБОТАНЫ ГПИ ГОСХИМПРОЕКТ
ГОССТРОЯ СССР

ГЛАВНЫЙ ИНЖЕНЕР ИНСТИТУТА С Н НИКИТИН

ГЛАВНЫЙ ИНЖЕНЕР ПРОЕКТА Д Е ТАЙЦ

УТВЕРЖДЕНЫ И ВВЕДЕНЫ В ДЕЙСТВИЕ
С 20.10 1978 г. ГЛАВПРОМСТРОЙПРОЕКТОМ
ГОССТРОЯ СССР

ПРИКАЗОМ № 58 от 13. 10. 1978 г.

инв N-15516-04
цена 0-75

Госстрой СССР
Тбилисский филиал ЦИТП
Типовой проект (серия)
№ 1-494-35 63
Заказ № 190-94
Цена ....0.... руб. 75 коп
Тираж 5000
Дата "14" 5 1979г.

СОДЕРЖАНИЕ

№ п/п	Обозначение	Наименование	№№ листа
I	ЭИ.03.00.00	Эжектор 3000 Спецификация л.I	2
2	ЭИ.03.00.00	Эжектор 3000 Спецификация л.2	2
3	ЭИ.03.00.00	Эжектор 3000 Спецификация л.3	3
4	ЭИ.03.00.00	Эжектор 3000 Спецификация л.4	3
5	ЭИ.03.00.00 СБ	Эжектор 3000 Сборочный чертеж л.I	4
6	ЭИ.03.00 00 СБ	Эжектор 3000 Сборочный чертеж л.2	5
7	ЭИ.03.0I.00	Крышка Спецификация	6
8	ЭИ.03.00.02	Прокладка	6
9	ЭИ.03.0I.00 СБ	Крышка Сборочный чертеж	7
I0	ЭИ.03.0I.0I	Лист	7
II	ЭИ.03.02.00	Корпус Спецификация л.I	8
I2	ЭИ.03.02.00	Корпус Спецификация л.2	8
I3	ЭИ.03.02.00	Корпус Спецификация л.3	9
I4	ЭИ.03.02.0I	Фланец	9
I5	ЭИ.03.02.00 СБ	Корпус Сборочный чертеж	I0
I6	ЭИ.03.02.00 СБ	Корпус Сборочный чертеж	II
I7	ЭИ.03.02.02	Конус	I2
I8	ЭИ.03.02.03	Обечайка	I2
I9	ЭИ.03.02.04	Косынка	I3
20	ЭИ.03.02.05	Патрубок	I3
2I	ЭИ.03.02.06	Патрубок	I4
22	ЭИ.03.02.09	Конус	I4
23	ЭИ.03.03.00	Конфузор Спецификация л.I	I5
24	ЭИ.03.03.00	Конфузор Спецификация л.2	I5
25	ЭИ.03.03.00 СБ	Конфузор Сборочный чертеж	I6
26	ЭИ.03.03.0I	Конус	I6
27	ЭИ.03.03.02	Фланец	I7
28	ЭИ.03.04.00	Камера Спецификация л.I	I7
29	ЭИ.03.04.00	Камера Спецификация л.2	I8
30	ЭИ.03.04.00 СБ	Камера Сборочный чертеж	I8
3I	ЭИ.03.04.0I	Конус	I9
32	ЭИ.03.04.02	Фланец	I9
33	ЭИ.03.05.00	Диффузор Спецификация л.I	20
34	ЭИ.03.05.00	Диффузор Спецификация л.2	20
35	ЭИ.03.05.00 СБ	Диффузор Сборочный чертеж	2I
36	ЭИ.03.05.02	Конус	2I
37	ЭИ.03.05.0I	Проушина	22
38	ЭИ.03.00.0I	Прокладка	22

Формат	Зона	Поз.	Обозначение	Наименование	Кол.	Примечание
				Документация		
*)			ЭИ.03.00.00 СБ	Сборочный чертеж		*)I2
			ЭИ.00.00.00 ТУ	Технические условия		Выпуск 0
				Сборочные единицы		
II		I	ЭИ.03.0I.00	Крышка	2	
				Детали		
II		2	ЭИ.03.00.0I	Прокладка	2	
II		3	ЭИ.03.00.02	Прокладка	I	
				Стандартные изделия		
		4		Болт M8xI6.58.0I6		
				ГОСТ 7798-70	24	
		5		Шайба 2.8.04.0I6		
				ГОСТ II37I-68	24	
			Переменные данные для исполнений			
				ЭИ.03.00.00		
				Сборочные данные		
II		6	ЭИ.03.02.00	Корпус	I	
II		7	ЭИ.03.03.00	Конфузор	I	
II		8	ЭИ.03.04.00	Камера	I	
II		9	ЭИ.03.05.00	Диффузор	I	
				Детали		
		I0	ЭИ.03.00.02-0I	Прокладка	I	
			-02	Прокладка	I	

Подпись и дата | Инв. № дубл. | Взам. инв. № | Подпись и дата | Инв. № подл.

Изм	Лист	№ докум	Подп	Дата	ЭИ.03.00.00		
Разраб.		Самарина			Эжектор 2000	Лит	Лист	Листов
Пров		Зисьман				И	I	4
Н контр		Ушакова				ГОССТРОЙ СССР ГОСХИМПРОЕКТ г. Москва	
Утв		Сабин					

Формат 11

Формат	Зона	Поз	Обозначение	Наименование	Кол.	Примечание
				Стандартные изделия		
		I2		Болт MI2x30.58.0I6		
				ГОСТ 7798-70	64	
		I3		Гайка MI2.5.0I6		
				ГОСТ 59I5-70	64	
		I4		Шайба 2.I2.04.0I6		
				ГОСТ II37I-68	64	
				ЭИ.03.00.00-0I		
				Сборочные единицы		
		6	ЭИ.03.02.00-0I	Корпус	I	
		7	ЭИ.03.03.00-0I	Конфузор	I	
		8	ЭИ.03.04.00-0I	Камера	I	
		9	ЭИ.03.05.00-0I	Диффузор	I	
				Детали		
		I0	ЭИ.03.00.02-03	Прокладка	I	
		II	-04	Прокладка	I	
				Стандартные изделия		
		I2		Болт MI2x30.58.0I6		
				ГОСТ 7798-70	64	
		I3		Гайка MI2.5.0I6		
				ГОСТ 59I5-70	64	
		I4		Шайба 2.I2.04.0I6		
				ГОСТ II37I-68	64	
				ЭИ.03.00.00-02		
				Сборочные единицы		
		6	ЭИ.03.02.00-02	Корпус	I	
		7	ЭИ.03.03.00-02	Конфузор	I	
		8	ЭИ.03.04.00-02	Камера	I	
		9	ЭИ.03.05.00-02	Диффузор	I	

Подпись и дата | Инв. № дубл. | Взам. инв. № | Подпись и дата | Инв. № подл.

Изм	Лист	№ докум	Подп	Дата	ЭИ.03.00.00	Лист 2

Формат 11

Формат	Зона	Поз.	Обозначение	Наименование	Кол.	Примечание
				Детали		
		I0	ЭИ.03.00.02-05	Прокладка	I	
		II	-06	Прокладка	I	
				Стандартные изделия		
		I2		Болт MI2x30,58.0I6		
				ГОСТ 7798-70	56	
		I3		Гайка MI2.5.0I6		
				ГОСТ 5915-70	56	
		I4		Шайба 2.I2.04.0I6		
				ГОСТ II37I-68	56	
				ЭИ.03.00.00-03		
				Сборочные единицы		
		6	ЭИ.03.02.00-03	Корпус	I	
		7	ЭИ.03.03.00-03	Конфузор	I	
		8	ЭИ.03.04.00-03	Камера	I	
		9	ЭИ.03.05.00-03	Диффузор	I	
				Детали		
		I0	ЭИ.03.00.02-07	Прокладка	I	
		II	-08	Прокладка	I	
				Стандартные изделия		
		I2		Болт MI2x30.58.0I6		
				ГОСТ 7798-70	56	
		I3		Гайка MI2.5.0I6		
				ГОСТ 5915-70	56	
		I4		Шайба 2.I2.04.0I6		
				ГОСТ II37I-68	56	
				ЭИ.03.00.00-04		
				Сборочные единицы		
		6	ЭИ.03.02.00-04	Корпус	4	

Подпись и дата | Инв.№ дубл. | Взам.инв.№ | Подпись и дата | Инв.№ подл.

Формат	Зона	Поз.	Обозначение	Наименование	Кол	Примечание
		7	ЭИ.03.03.00-04	Конфузор	I	
		8	ЭИ.03.04.00-04	Камера	I	
		9	ЭИ.03.05.00-04	Диффузор	I	
				Детали		
		I0	ЭИ.03.00.02-09	Прокладка	I	
		II	-I0	Прокладка	I	
				Стандартные изделия		
		I2		Болт MI2x30.58.0I6		
				ГОСТ 7798-70	56	
		I3		Гайка MI2.5.0I6		
				ГОСТ 5915-70	56	
		I4		Шайба 2.I2.04.0I6		
				ГОСТ II37I-68	56	
				ЭИ.03.00.00-05		
				Сборочные единицы		
		6	ЭИ.03.02.00-05	Корпус	I	
		7	ЭИ.03.03.00-05	Конфузор	I	
		8	ЭИ.03.04.00-05	Камера	I	
		9	ЭИ.03.05.00-05	Диффузор	I	
				Детали		
		I0	ЭИ.03.00.02-II	Прокладка	I	
		II	-I2	Прокладка	I	
				Стандартные изделия		
		I2		Болт MI2x30.58.0I6		
				ГОСТ 7798-70	56	
		I3		Гайка MI2.5.0I6		
				ГОСТ 5915-70	56	
		I4		Шайба 2.I2.04.0I6		
				ГОСТ II37I-68	56	

Подпись и дата | Инв.№ дубл. | Взам.инв.№ | Подпись и дата

ЭИ.03.00.00 СБ

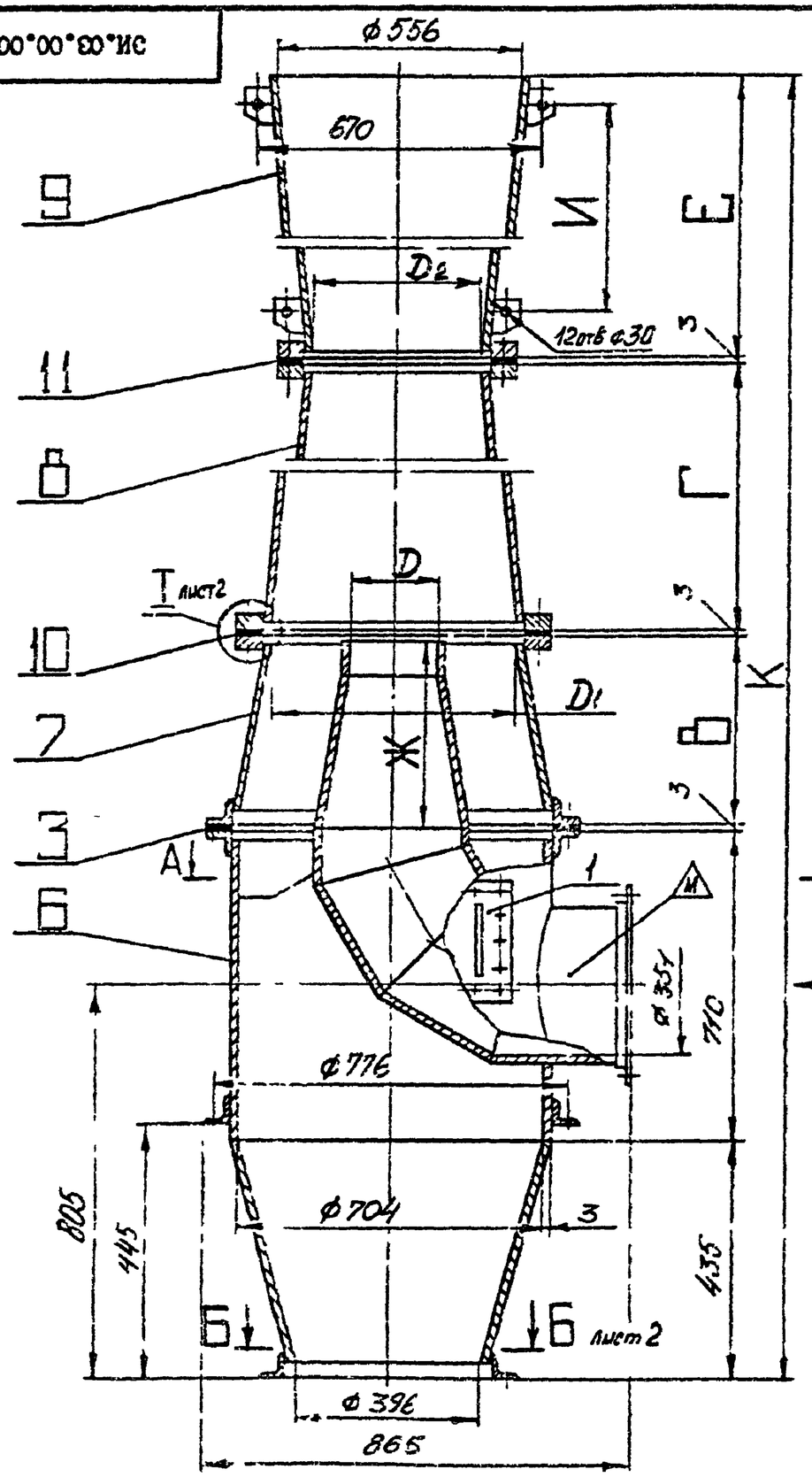

ТЕХНИЧЕСКАЯ ХАРАКТЕРИСТИКА

№ п/п	Наименование	ЭИ-13	ЭИ-14	ЭИ-15	ЭИ-16	ЭИ-17	ЭИ-18
1	Номер эжектора по классификатору	13	14	15	16	17	18
2	Потери давления во всасывающей сети, кгс/м2	5	10	15	20	25	30
3	Предельно допустимые потери давления от вентилятора до сопла, кгс/м2	9,6	34	21,4	25	25,7	67
4	Потери давления в напорной части эжектора, кгс/м2	5	8	8	8	10	10
5	Резервное давление на случай установки шахты кгс/м2	1,07	3,04	2,44	1,7	3,21	1,89
6	Необходимое давление, создаваемое вентилятором, кгс/м2	52	115	115	140	158	220
7	Производительность эжектора, м3/час	3000					

ТЕХНИЧЕСКИЕ ТРЕБОВАНИЯ

1. Размеры для справок.
2. Антикоррозийное покрытие произвести в зависимости от агрессивности среды в соответствии с "Рекомендациями по выбору антикоррозийной защиты воздуховодов при наличии агрессивной среды", разработанными ГПИ Госхимпроект Госстроя СССР, Москва, 1972 г. Утверждены Госстроем СССР.
3. До сборки и монтажа, все детали окрасить внутри и снаружи. Выбор окраски произвести при привязке конкретного объекта (например, грунтовка ХС-010, 2 слоя, ГОСТ 9355-60, эмаль ХС-710 серая, 3 слоя, ГОСТ 9355-60, лак ХС-76 ГОСТ 9355-60 Ш,7/I).
4. Общие технические условия см. "Строительные нормы и правила" СНиП Ш-28-75, раздел 3 "Вентиляция и кондиционирование воздуха".
5. Тип и расчетный напор вентагрегата принимается из "Руководства по подбору центробежных вентиляторов" ГПИ Сантехпроект. Утверждены Госстроем СССР.
6. Маркировать шифр эжектора краской-эмаль ЭП-155 красная ГОСТ 6465-76, шрифт 14 ПС-14 ГОСТ 2930-62 (например, "ЭИ-13"). Шифр эжектора см. в таблице исполнений.

Таблицу исполнений см. на листе 2.

Изм	Лист	№ докум.	Подпись	Дата	ЭИ.03.00.00 СБ			
Разраб		Самойлов			Эжектор 3000 Сборочный чертеж	Лит	Масса	Масштаб
Пров.		Зисьман				И	см. табл	-
Т.контр.		Зисьман				Лист 1	Листов 2	
Н.контр		Уманский				ГОССТРОЙ СССР ГОСХИМПРОЕКТ г. Москва		
Утв		Савыкин						

Подпись и дата | Инв № дубл | Взам инв № | Подпись и дата | Инв № подл

Формат 12

ЭИ.03.00.00 СБ

Размеры в мм

Обозначение	Шифр	В	Г	Д	$Д_1$	$Д_2$	Е	Ж	И	К	Масса, кг
ЭИ.03.00.00	ЭИ-13	505	1250	202	446	358	2020	504	1820	4930	195
-01	ЭИ-14	425	1105	171	384	308	2510	430	2300	5194	194
-02	ЭИ-15	410	1025	164	364	292	2680	412	2470	5268	190
-03	ЭИ-16	390	970	156	344	276	2840	390	2630	5354	189
-04	ЭИ-17	365	905	148	326	262	2990	370	2780	5414	187
-05	ЭИ-18	360	880	142	316	254	3070	360	2860	5464	185

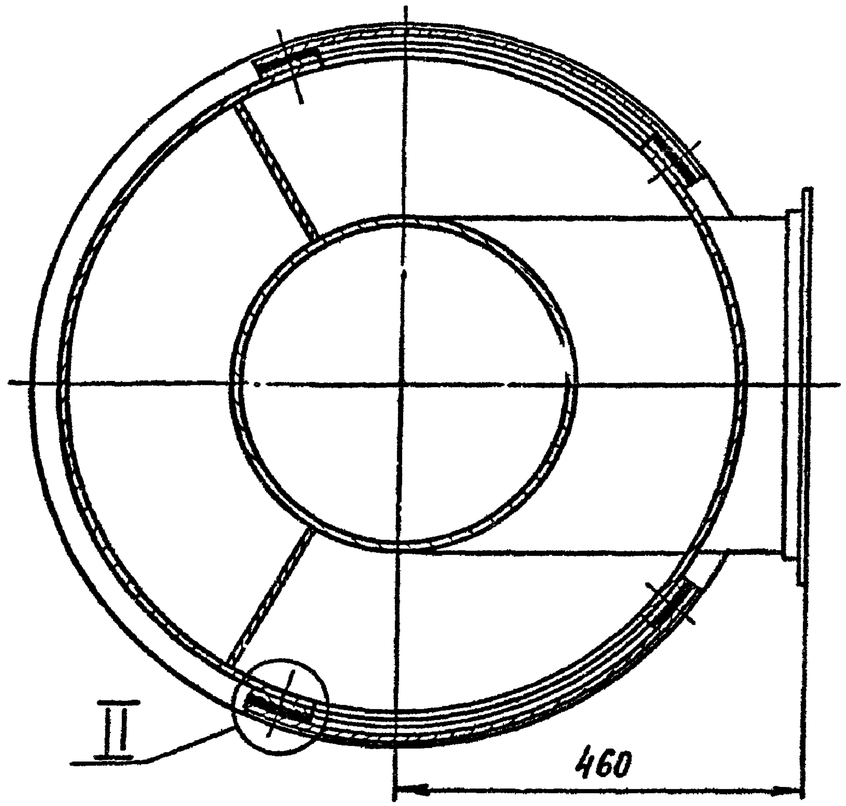

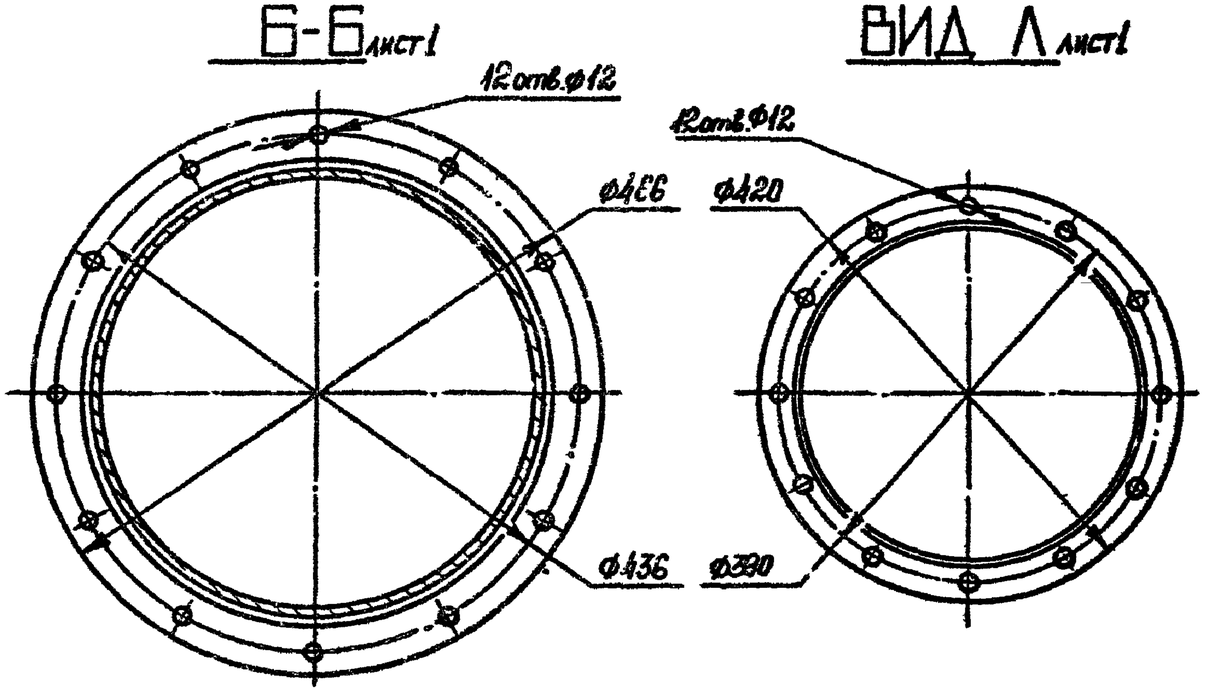

I лист1

II

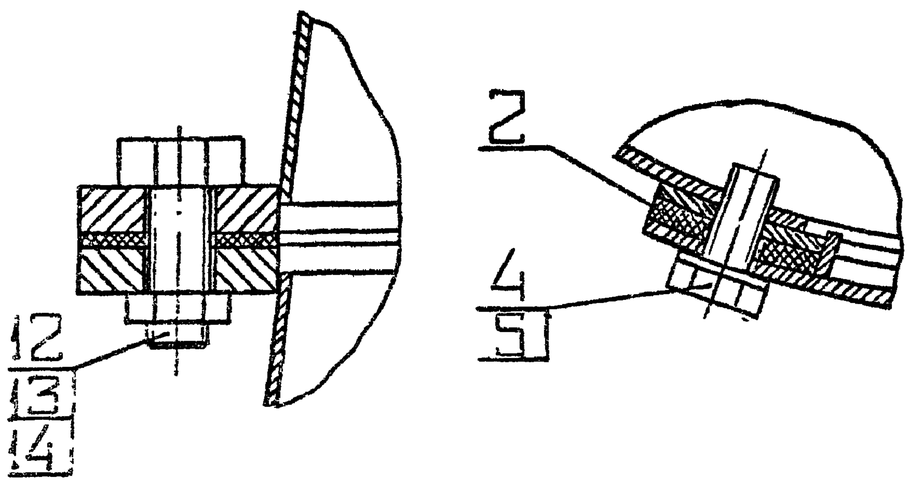

Изм.	Лист	№ докум.	Подпись	Дата
Разраб		Самарина		
Пров.		Зисьман		
Т.контр.		Зисьман		
Н.контр.		Ушакова		
Утв.		Саввин		

ЭИ.03.00.00 СБ

Эжектор 3000
Сборочный чертеж

Лит.	Масса	Масштаб
К	см. табл.	

Лист 2 | Листов

ГОССТРОЙ СССР
ГОСХИМПРОЕКТ
г. Москва

Формат А2

Инв. № подл. | Подпись и дата | Взам. инв. № | Инв. № дубл. | Подпись и дата

Формат	Зона	Поз.	Обозначение	Наименование	Кол.	Примечание
				Документация		
II			ЭИ.03.01.00 СБ	Сборочный чертеж		
				Детали		
II		I	ЭИ.03.01.01	Лист	I	
Б4		2	ЭИ.03.01.02	Планка		
				Полоса 4хI2 ГОСТ I03-76		
				Ст 3 ГОСТ 535-58		
				L = 266 B_7	2	0,2 кг
Б4		3	ЭИ.03.01.03	Ручка		
				Круг В 6,0 ГОСТ 2590-7I		
				Ст 3 ГОСТ 535-58		
				L = 340 B_7	2	0,I6 кг

Подпись и дата | Инв. № дубл. | Взам. инв. № | Подпись и дата | Инв. № подл.

Изм.	Лист	№ докум.	Подп.	Дата	ЭИ.03.01.00			
Разраб.		Самарина			Крышка	Лит.	Лист	Листов
Пров.		Зисьман				И		I
Н контр.		Ушакова				ГОССТРОЙ СССР ГОСХИМПРОЕКТ г. Москва		
Утв.								

Формат II

ЭИ.03.00.02

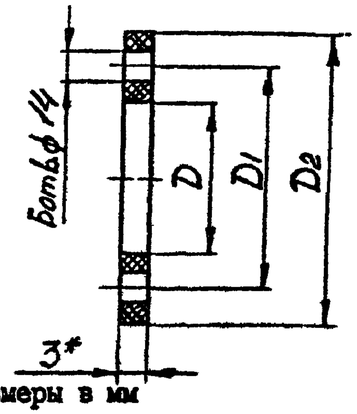

Размеры в мм

Обозначение	Б	D	D_1	D_2	Масса, кг
ЭИ.03.00.02	32	7I2	776	8I2	0,54
-0I	I6	454	494	526	0,35
-02	I6	364	404	436	0,29
-03	I2	392	432	464	0,3I
-04	I6	3I4	354	396	0,25
-05	I2	372	4I2	444	0,30
-06	I0	298	338	370	0,24
-07	I2	352	392	424	0,28
-08	I0	282	322	354	0,23
-09	I2	334	374	406	0,27
-I0	I0	268	308	340	0,22
-II	I2	324	364	396	0,26
-I2	I0	260	300	332	0,2I

I. * Размер для справок.

2. Размеры, обеспеч. технологией.

Подпись и дата | Инв. № дубл. | Взам. инв. № | Подпись и дата | Инв. № подл.

Изм.	Лист	№ докум.	Подпись	Дата	ЭИ.03.00.02			
Разраб.		Самарина			Прокладка	Лит.	Масса	Масштаб
Пров.		Зисьман				И	см. табл.	
Т контр.		Зисьман				Лист	Листов I	
Н контр.		Ушакова			Резина-пластина ЗМ-С ГОСТ 7338-77	ГОССТРОЙ СССР ГОСХИМПРОЕКТ г. Москва		
Утв.								

Формат I1

Ф3-61

ЭИ.03.01.00 СБ

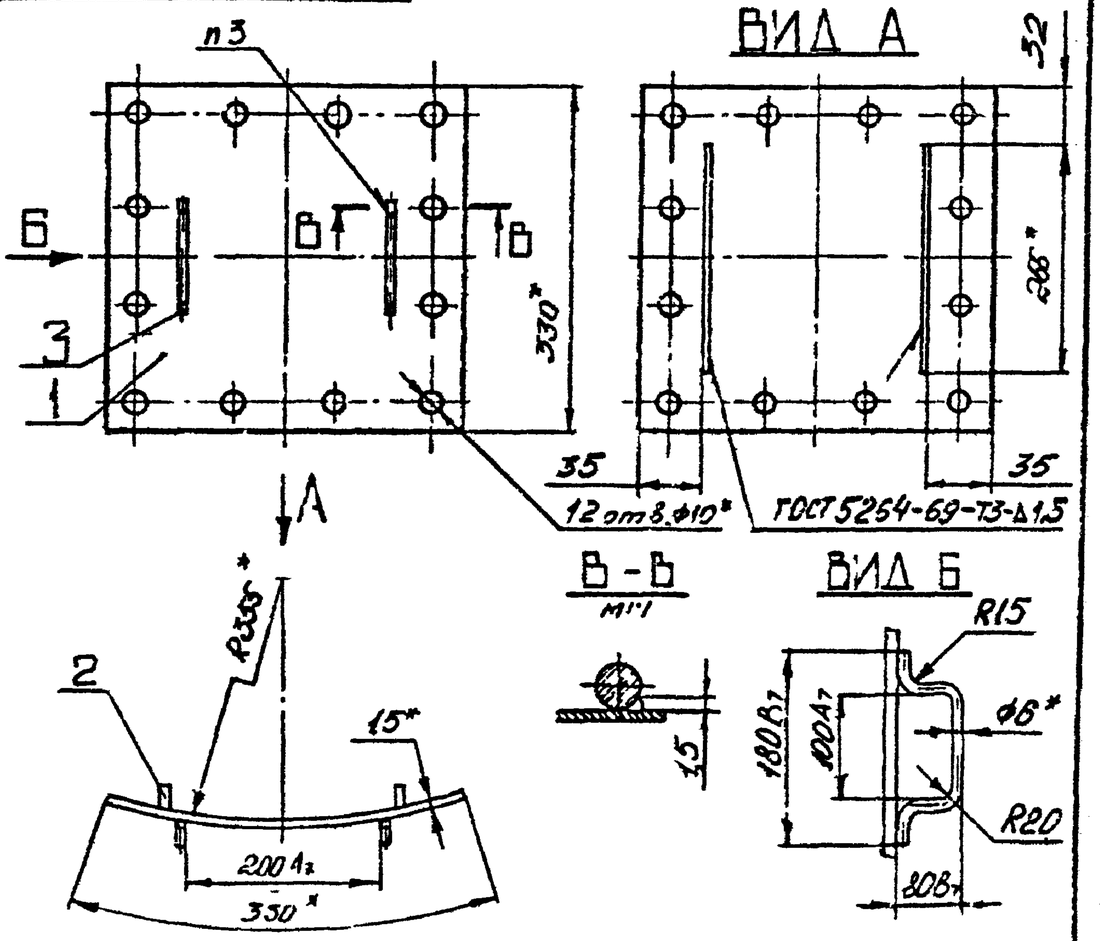

1. * Размеры для справок.
2. Неуказанные предельные отклонения размеров по $СМ_8$.
3. Сварка ручная электродуговая.
4. Шероховатость поверхностей деталей без чертежа не ниже $R_z 30$.

				ЭИ.00.01.00 СБ			
				Крышка Сборочный чертеж	Лит	Масса	Масштаб
					И	1,5	1:5
					Лист	Листов 1	
					ГОССТРОЙ СССР ГОСХИМПРОЕКТ г. МОСКВА		

Ф3-61

ЭИ.03.01.01

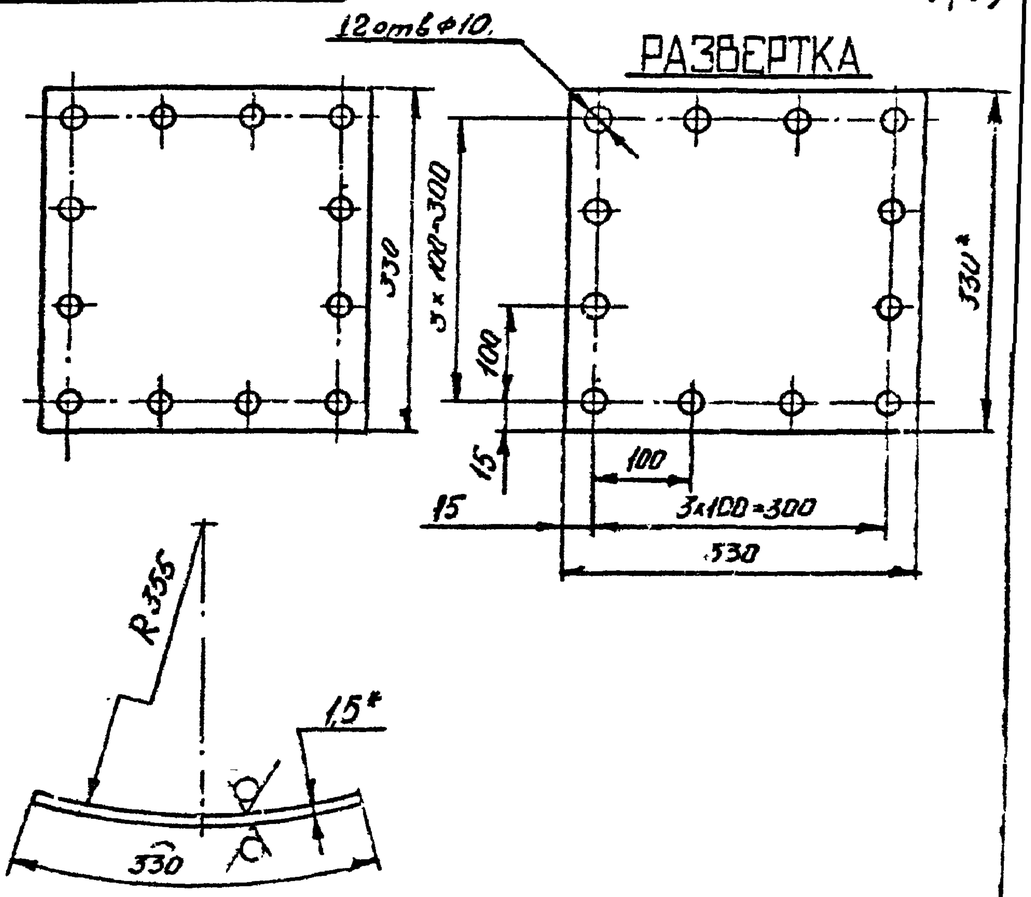

1. * Размеры для справок.
2. Предельные отклонения размеров: отверстий – по A_7; валов – по B_7; остальные – по $СМ_8$.

				ЭИ.00.01.01			
				Лист	Лит	Масса	Масшт.
					И		
					Лист	Листов	
				Лист В 20 ГОСТ 19903- ЗШ Ст 3 ГОСТ 16523-70	ГОССТРОЙ СССР ГОСХИМПРОЕКТ г. МОСКВА		

Формат	Зона	Поз.	Обозначение	Наименование	Кол.	Примечание
				Документация		
*)			ЭИ.03.02.00 СБ	Сборочный чертеж		*)I2
				Детали		
II		I	ЭИ.03.02.0I	Фланец	I	
		2	-0I	Фланец	I	
		3	-02	Фланец	I	
		4	-03	Фланец	I	
II		5	ЭИ.03.02-02	Конус	I	
II		6	ЭИ.03.02.03	Обечайка	I	
II		7	ЭИ.03.02.04	Косынка	2	
II		8	ЭИ.03.02.05	Патрубок	I	
		9	-0I	Патрубок	I	
II		I0	ЭИ.03.02.06	Патрубок	2	
БЧ		II	ЭИ.03.02.07	Планка		
				Полоса 4х30 ГОСТ I03-76		
				Ст3 ГОСТ 535-58		
				L = 270 B_7	2	0,3 кг
БЧ		I2	ЭИ.03.02.08	Планка		
				Полоса 4х30 ГОСТ I03-76		
				Ст3 ГОСТ 535-58		
				L = 330 B_7	2	0,4 кг

Подпись и дата | Инв.№ дубл. | Взам.инв.№ | Подпись и дата | Инв.№ подл.

Изм.	Лист	№ докум.	Подп.	Дата	ЭИ.03.02.00		
Разраб.		Самарина			Корпус	Лит.	Лист	Листов
Пров.		Зисьман				И	I	3
Н.контр.		Ушакова			ГОССТРОЙ СССР ГОСХИМПРОЕКТ г. Москва			
Утв.		Саввин						

Формат 11

Формат	Зона	Поз.	Обозначение	Наименование	Кол.	Примечание
				Переменные данные для исполнений		
				ЭИ.03.02.00		
				Детали		
II		I3	ЭИ.03.02.09	Конус	I	
БЧ		I4	ЭИ.03.02.I0	Обечайка		
				Лист В2.0 ГОСТI9903-74		
				3-Ш СтЗГОСТI6523-70		
				640 B_7 x I00 B_7	I	Iкг
				ЭИ.03.02.00-0I		
				Детали		
		I3	ЭИ.03.02.09-0I	Конус	I	
		I4	ЭИ.03.02.I0-0I	Обечайка		
				Лист В2.0ГОСТ I9903-74		
				3-Ш СтЗГОСТI6523-70		
				544 B_7 x 88 B_7	I	0,73кг
				ЭИ.03.02.00-02		
				Детали		
		I3	ЭИ.03.02.09-02	Конус	I	
		I4	ЭИ.03.02.I0-02	Обечайка		
				Лист В2.0ГОСТ I9903-74		
				3-Ш СтЗГОСТI6523-70		
				522 B_7 x 84 B_7	I	0,68 кг

Подпись и дата | Инв.№ дубл. | Взам.инв.№ | Подпись и дата | Инв.№ подл.

Изм.	Лист	№ докум.	Подп.	Дата	ЭИ.03.02.00	Лист
						2

Формат 11

Формат	Зона	Поз.	Обозначение	Наименование	Кол.	Примечание
				ЭИ.03.02.00-03		
				Детали		
		I3	ЭИ.03.02.09-03	Конус	I	
		I4	ЭИ.03.02.I0-03	Обечайка		
				Лист В 2.0 ГОСТ I9903-74 / 3-Ш Ст3 ГОСТ I6523-70		
				496 B_7 x 80 B_7	I	0,62 кг
				ЭИ.03.02.00-04		
				Детали		
		I3	ЭИ.03.02.09-04	Конус	I	
		I4	ЭИ.03.02.I0-04	Обечайка		
				Лист В 2.0 ГОСТ I9903-74 / 3-Ш Ст3 ГОСТ I6523-70		
				470 B_7 x 76 B_7	I	0,55 кг
				ЭИ.03.02.00-05		
				Детали		
		I3	ЭИ.03.02.09-05	Конус	I	
		I4	ЭИ.03.02.I0-05	Обечайка		
				Лист В 2.0 ГОСТ I9903-74 / 3-Ш Ст3 ГОСТ I6523-70		
				452 B_7 x 74 B_7	I	0,5 кг

Подпись и дата | Инв № дубл | Взам инв № | Подпись и дата | Инв № подл

Изм	Лист	№ докум	Подп	Дата	ЭИ.03.02.00	Лист 3

I0°20°80°ИЕ

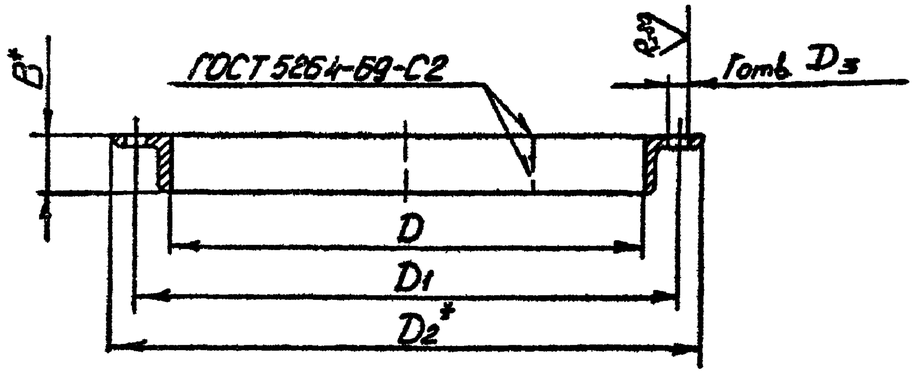

Размеры в мм

Обозначение	B	Г	D	D_1	D_2	D_3	Длина развертки	Масса, кг
ЭИ.03.02.0I	32	I2	356	390±1,4	420	I2	II78	2,3
-0I	32	I2	402	436±1,4	466	I2	I322	2,5
-02	50	8	7I2	776±1,4	8I2	I4	2324	7,I
-03	50	32	7I2	776±1,4	8I2	I4	2324	7,I

I.* Размеры для справок.

2. Неуказанные предельные отклонения размеров отверстий - по A_7.

Подпись и дата | Взам.инв. № | Инв. № дубл. | Подпись и дата | Инв № подл.

Изм	Лист	№ докум	Подпись	Дата	ЭИ.03.02.0I			
Разраб		Самарина			Фланец	Лит И	Масса см. табл	Масштаб -
Пров		Зисьман				Лист	Листов I	
Т контр		Зисьман						
Н контр		Ушакова			Уголок Б-ВхВх4 ГОСТ8509-72 / Ст.3 ГОСТ 535-58	ГОССТРОЙ СССР ГОСХИМПРОЕКТ г. Москва		
Утв								

Формат 12

ЭИ.03.02.00 СБ

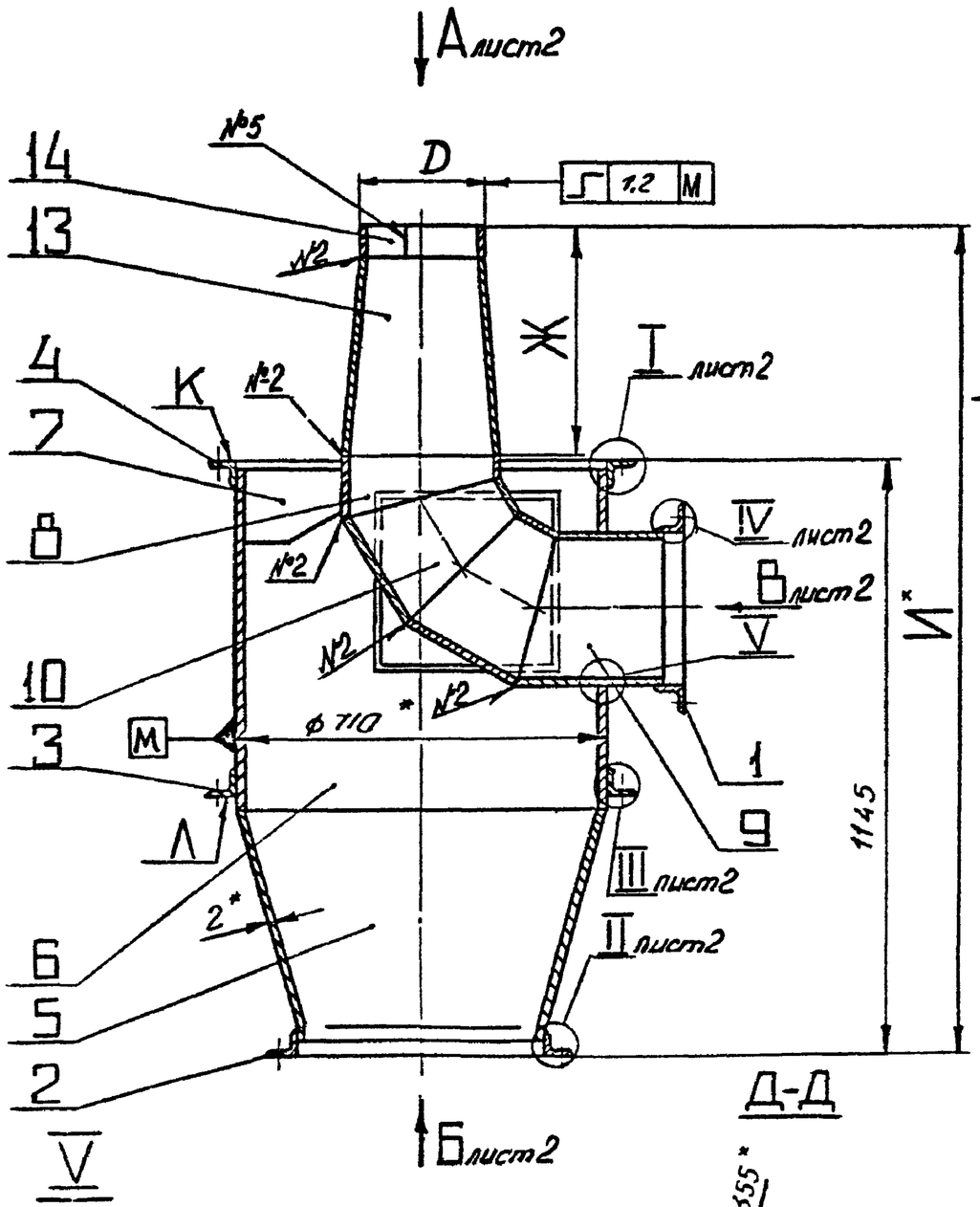

Д-Д

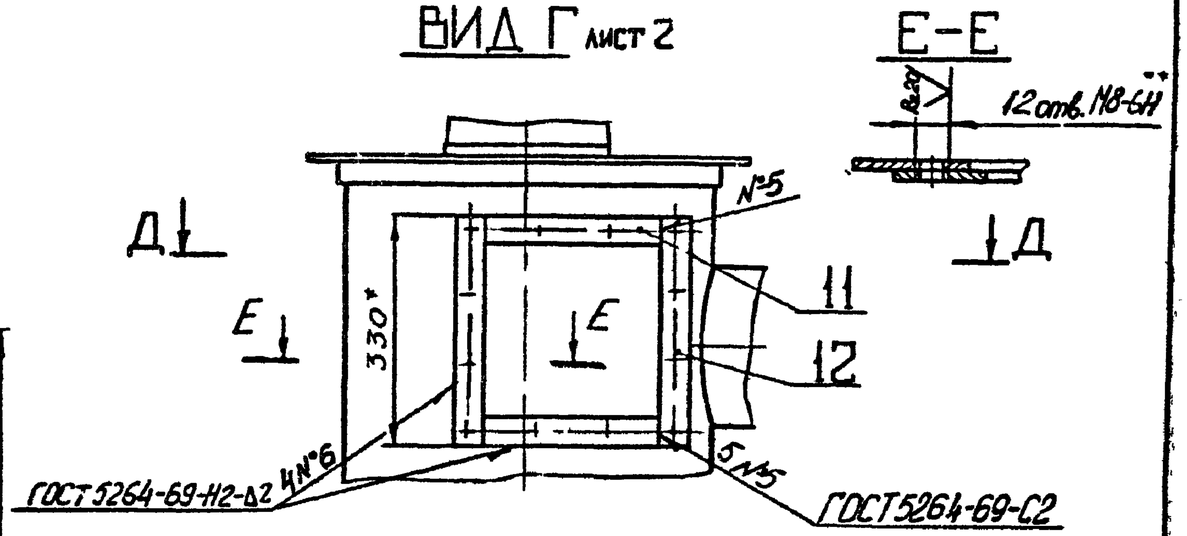

Размеры в мм

Обозначение	D	Ж	И	Масса, кг
ЭИ.03.02.00	206	504	I664	7I,9
-0I	I75	430	I590	7I
-02	I68	4I2*	I572	70,4
-03	I60	390	I550	70,2
-04	I52	370	I530*	70
-05	I46	360	I520	69,7

I. * Размеры для справок.

2. ** Обработать по сопрягаемой детали.

3. Предельные отклонения размеров: валов – по B_7; остальных – по CM_8.

4. Непараллельность поверхности Л относительно поверхности К не более I мм на длине 500 мм.

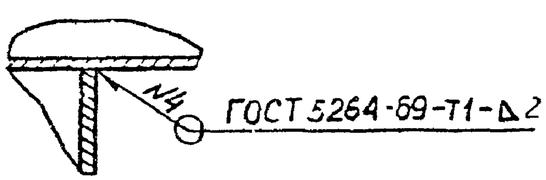

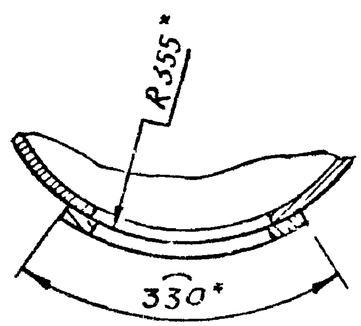

Изм.	Лист	№ докум.	Подп.	Дата	ЭИ.03.02.00 СБ			
Разраб.		Самарина			Корпус Сборочный чертеж	Литера	Масса	Масшт.
Пров.		Зисьман				И	см. табл.	-
Т. контр.		Зисьман				Лист I	Листов 2	
Н. контр.		Ушакова				ГОСТРОЙ СССР ГОСХИМПРОЕКТ г. Москва		
Утв.								

Копировал

Формат 12

Подпись и дата | Инв. № дубл. | Взам. инв. № | Подпись и дата | Инв. № подл.

ЭИ.03.02.00 СБ

ВИД А лист 1

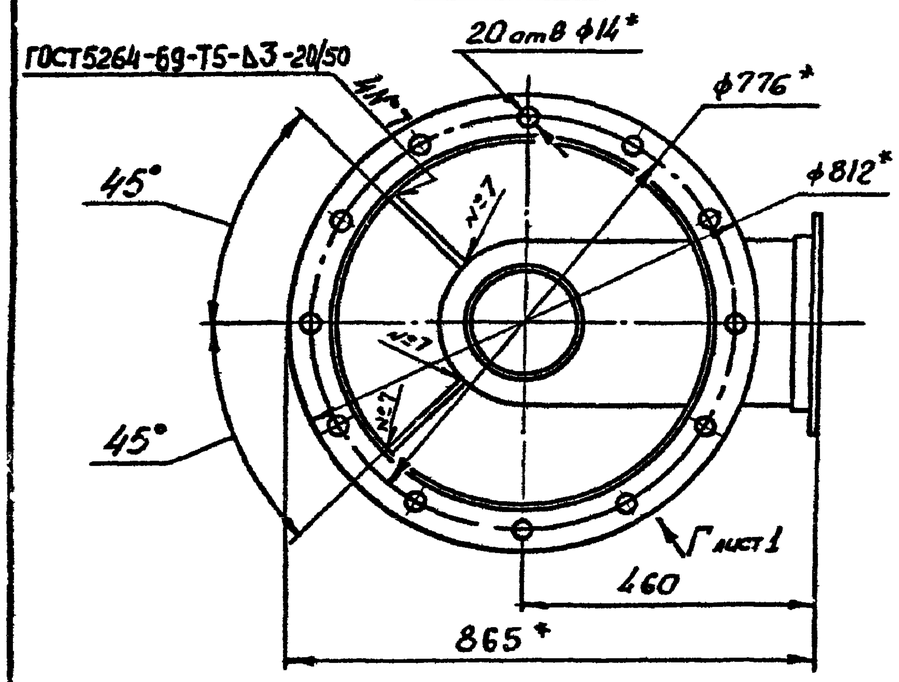

I лист 1

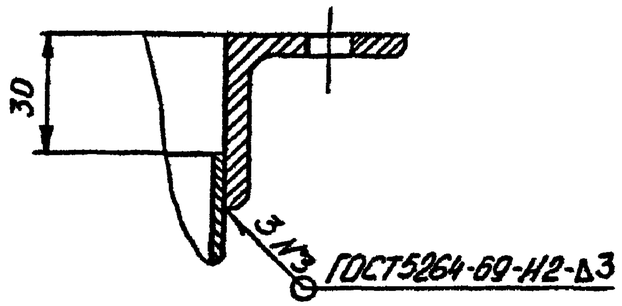

II лист 1

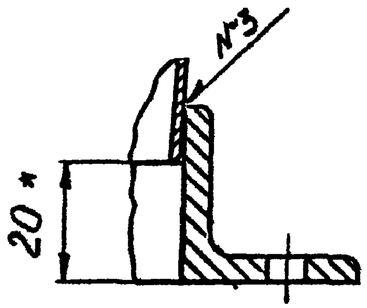

III лист 1

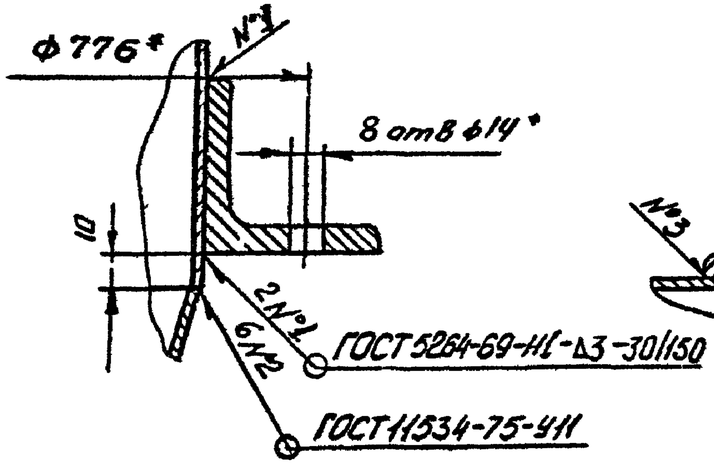

IV лист 1

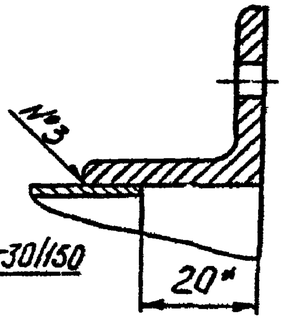

ВИД Б лист 1

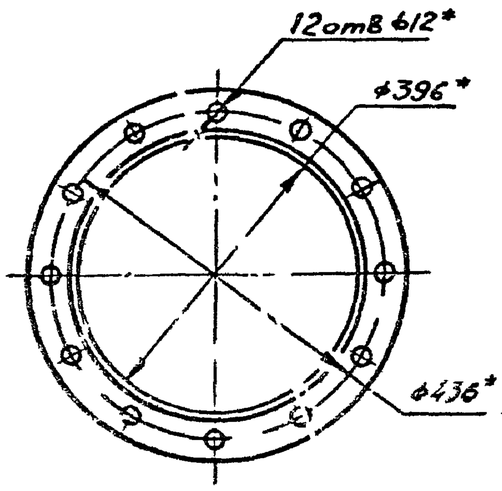

ВИД В лист 1

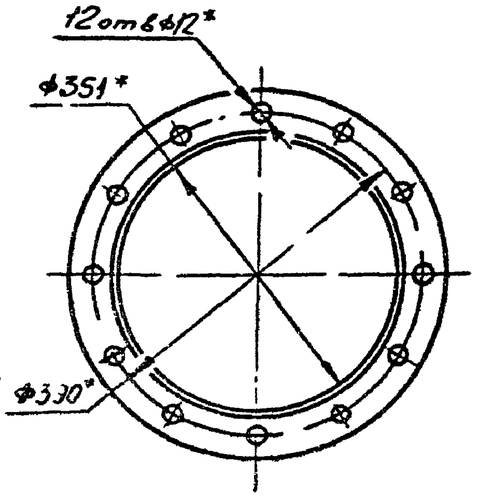

Изм	Лист	№ докум	Подпись	Дата	ЭИ.03.02.00 СБ			
Разраб		Кунцария			Корпус Сборочный чертеж	Лит	Масса	Масштаб
Пров		Висьман				и	см. табл.	–
Т контр		Висьман				Лист 2	Листов	
Н контр		Удакова				ГОССТРОЙ СССР ГОСХИМПРОЕКТ г. Москва		
Утв								

Формат 12

Подпись и дата | Инв № дубл | Взам инв № | Подпись и дата | Инв № подл

Ф3-61

ЭИ.03.02.02

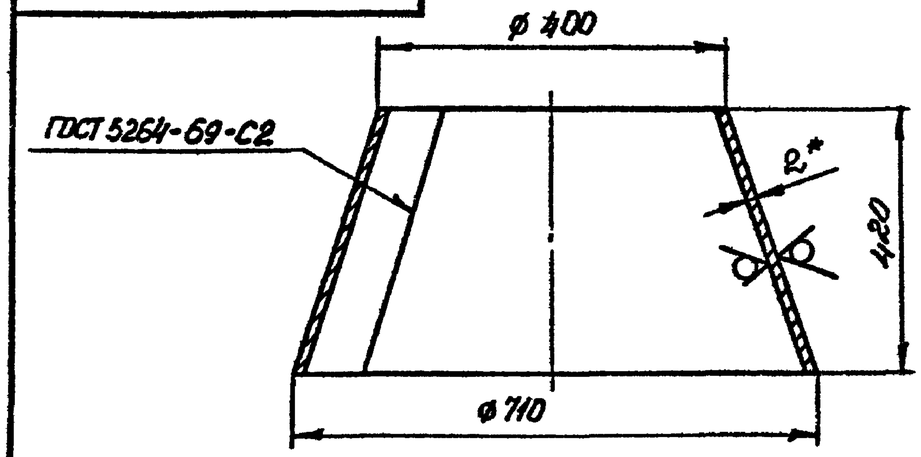

РАЗВЕРТКА

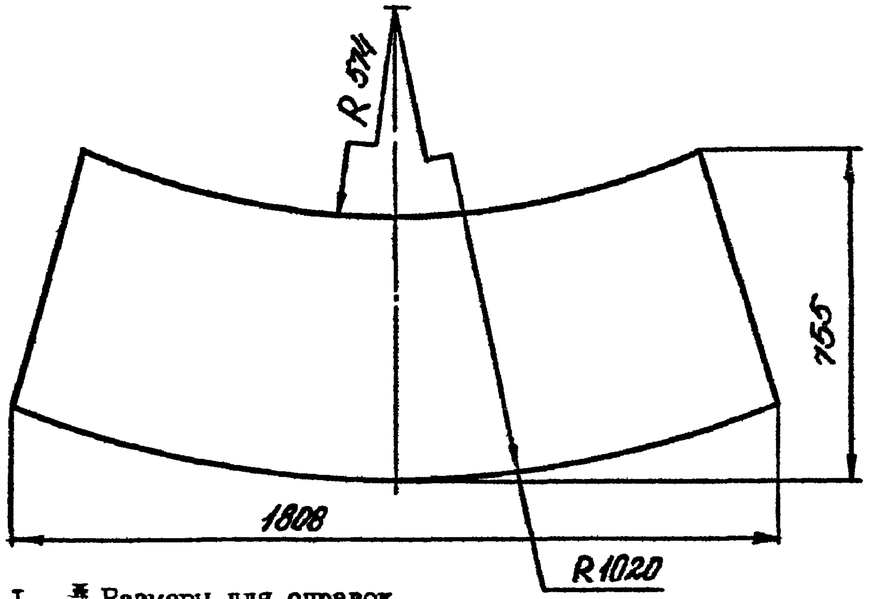

1. * Размеры для справок.
2. Предельные отклонения размеров: валов – по B_7; остальных – по CM_8.

					ЭИ.03.02.02			
Изм	Лист	№ докум	Подпись	Дата	Конус	Лит	Масса	Масштаб
Разраб.		Хунцария				И	12,1	1:10
Пров.		Зисьман				Лист	Листов 1	
Т контр		Зисьман			Лист В 2 0 ГОСТ 19903-74 / 3-III СтЗ ГОСТ 16523-70	ГОССТРОЙ СССР ГОСХИМПРОЕКТ г Москва		
Н контр.		Ушакова						
Утв								

Формат 11

Подпись и дата | Инв.№ дубл | Взам.инв.№ | Подпись и дата | Инв.№ подл

Ф3-61

ЭИ.03.02.03

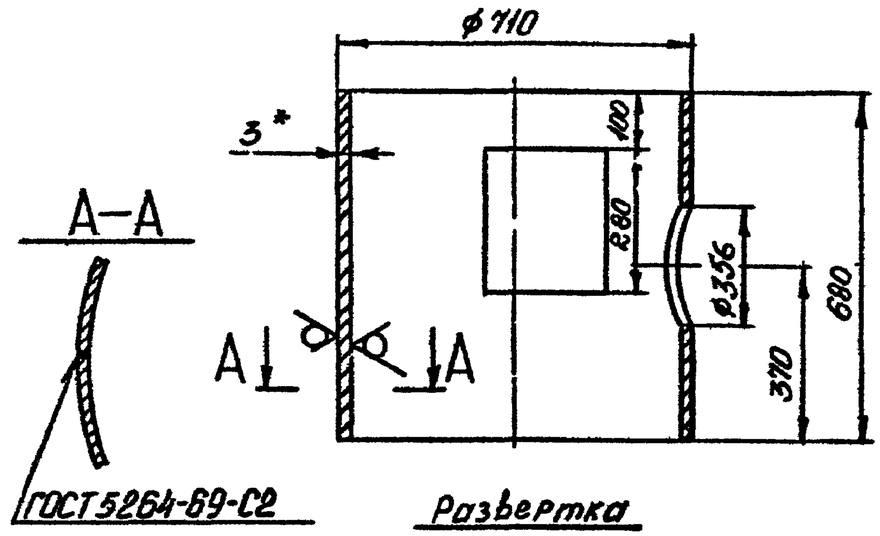

Развертка

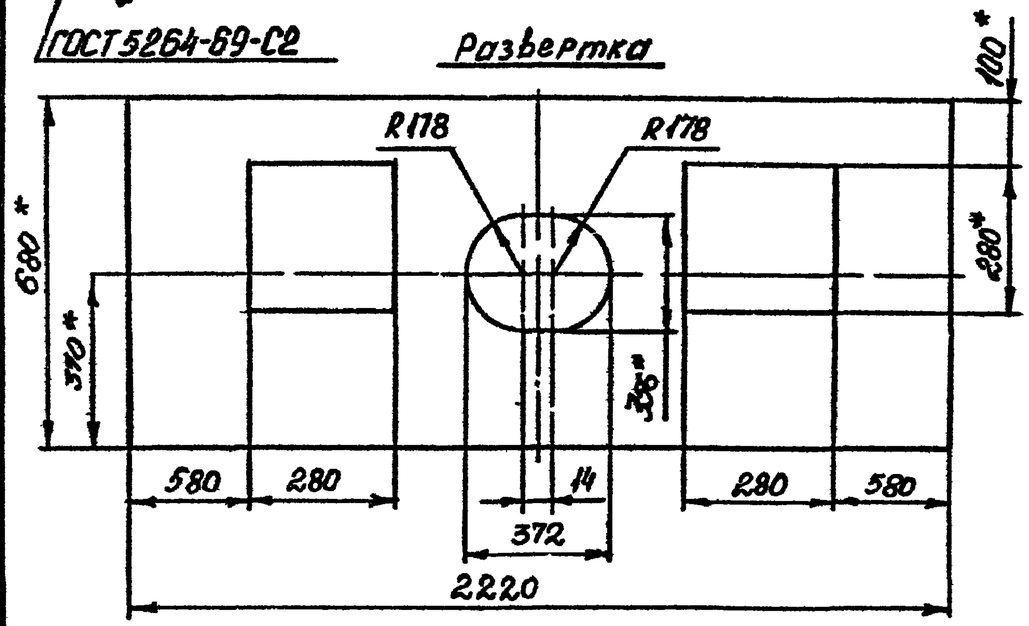

1. * Размеры для справок.
2. Предельные отклонения размеров: отверстий – по A_7; валов – по B_7; остальных – по CM_8.

					ЭИ.03.02.03			
Изм	Лист	№ докум	Подпись	Дата	Обечайка	Лит	Масса	Масштаб
Разраб.		Хунцария				И	27,6	1:10
Пров		Зисьман				Лист	Листов 1	
Т контр		Зисьман			Лист В 3.0 ГОСТ 19903-74 / 3-III СтЗ ГОСТ 16523-70	ГОССТРОЙ СССР ГОСХИМПРОЕКТ г. Москва		
Н контр		Ушакова						
Утв								

Формат 11

Подпись и дата | Инв.№ дубл. | Взам.инв.№ | Подпись и дата | Инв.№ подл

ЭИ.03.02.04

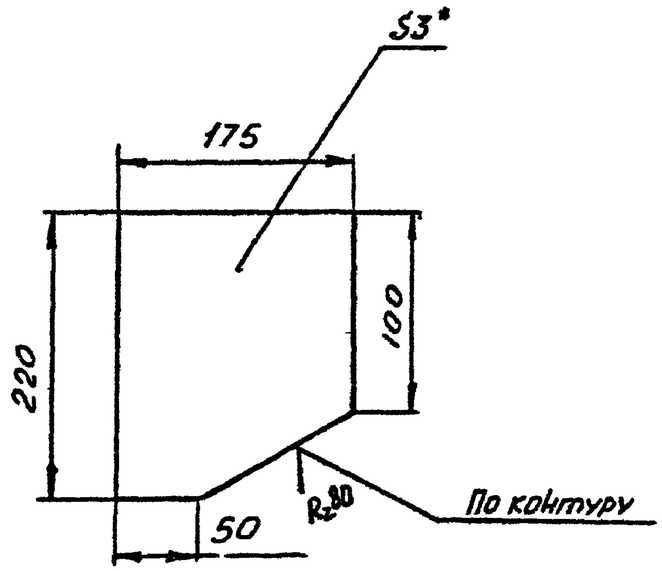

1. * Размеры для справок.
2. Предельные отклонения размеров:
валов – по B_7; остальных – по CM_8.

Изм	Лист	№ докум	Подпись	Дата	ЭИ.03.02.04			
Разраб		Самарина			Косынка	Лит	Масса	Масштаб
Пров		Зисьман				И	0,73	
Т контр		Зисьман				Лист	Листов 1	
Н контр		Ушакова			Лист Б 3.0 ГОСТ 19903-74 / 3-Ш Ст3 ГОСТ 16523-70	ГОССТРОЙ СССР ГОСХИМПРОЕКТ г. Москва		
Утв								

Формат 11

Подпись и дата | Инв.№ дубл | Взам инв № | Подпись и дата | Инв № подл

ЭИ.03.02.05

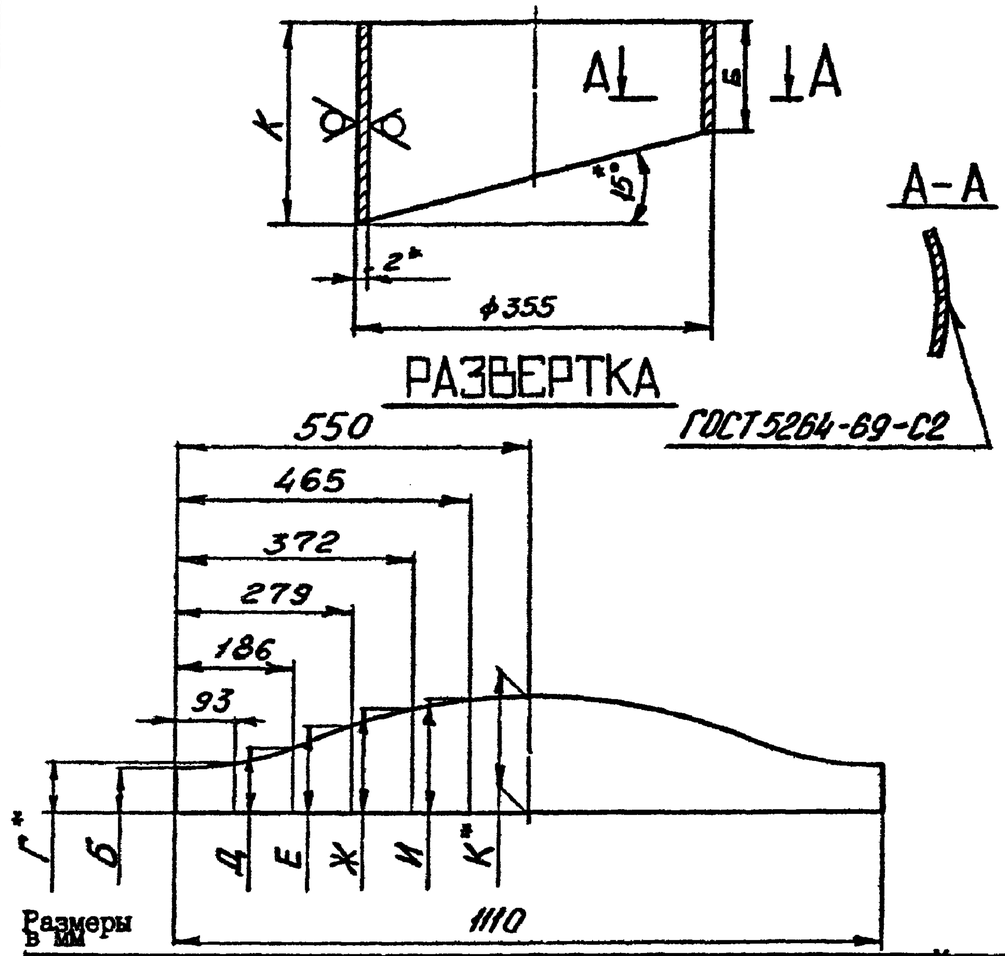

Размеры в мм

Обозначение	Б	Г	Д	Е	Ж	И	К	Масса, кг
ЭИ.03.02.05	48	54	72	96	120	138	144	1,25
-01	132	138	156	180	204	222	228	1,6

1. * Размер для справок.
2. Предельные отклонения размеров: валов – по B_7; остальных – по CM_8.

Изм	Лист	№ докум	Подпись	Дата	ЭИ.03.02.05			
Разраб		Самарина			Патрубок	Лит	Масса	Масштаб
Пров		Зисьман				И	см. табл.	–
Т контр		Зисьман				Лист	Листов 1	
Н контр		Ушакова			Лист В 2.0 ГОСТ 19903-74 / 3-Ш Ст3 ГОСТ 16523-70	ГОССТРОЙ СССР ГОСХИМПРОЕКТ г. Москва		
Утв								

Формат 11

Подпись и дата | Инв.№ дубл | Взам инв.№ | Подпись и дата | Инв № подл

ЭИ.03.02.06

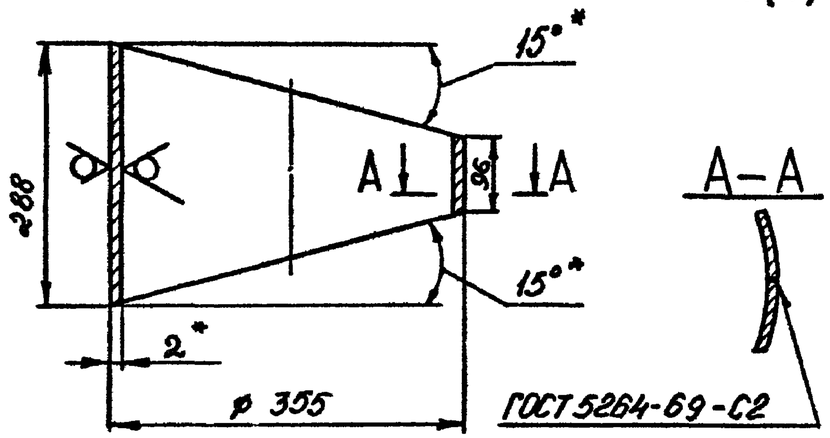

РАЗВЕРТКА

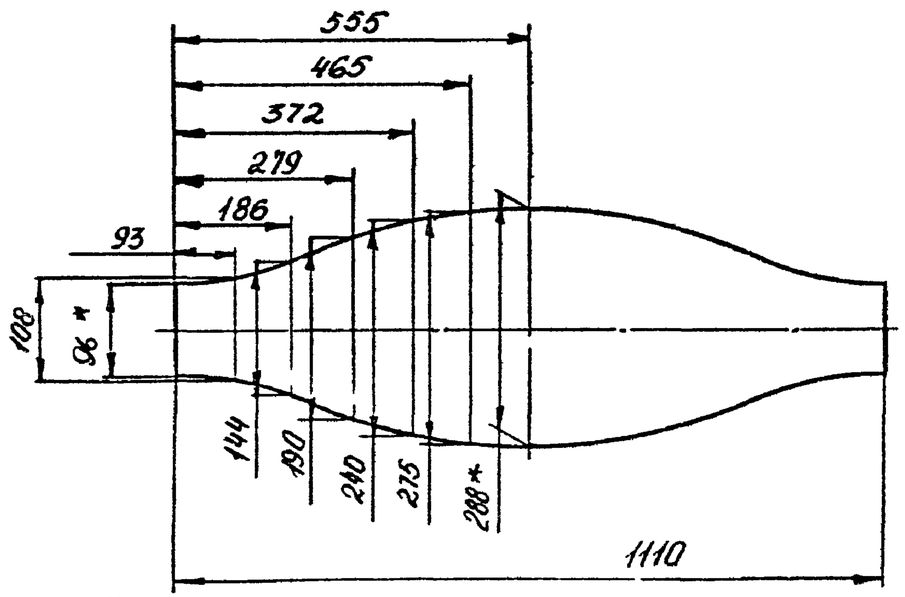

1. *Размер для справок.
2. Предельные отклонения размеров: валов – по B_7; остальных – по CM_8.

Изм.	Лист	№ докум.	Подпись	Дата	ЭИ.03.02.06			
Разраб.		Самарина			Патрубок	Лит. И	Масса 2,5	Масштаб 1:10
Пров.		Зисьман				Лист	Листов 1	
Т.контр.		Зисьман			Лист В 2.0 ГОСТ 19903-74 3-Д СтЗ ГОСТ 16523-70	ГОССТРОЙ СССР ГОСХИМПРОЕКТ г. Москва		
Н.контр.		Ушакова						
Утв.								

Формат 11

Подпись и дата | Инв. № дубл. | Взам. инв. № | Подпись и дата | Инв. № подл.

ЭИ.03.02.09

РАЗВЕРТКА

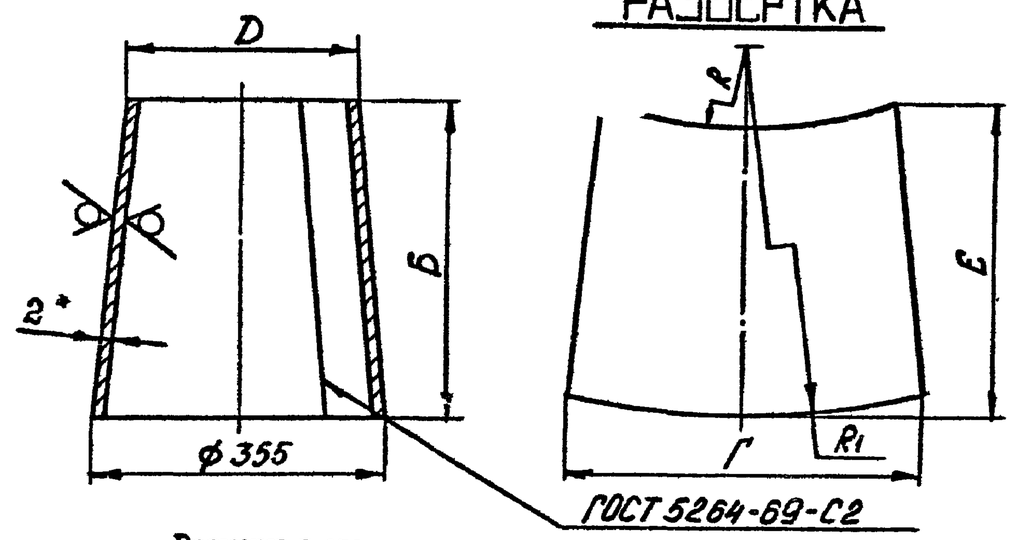

Размеры в мм

Обозначение	Б	Г	D	E	R	R_1	Масса, кг
ЭИ.03.02.09	404	1050	206	500	562	974	5,8
-01	342	994	175	456	340	692	4,9
-02	328	976	168	446	302	644	4,3
-03	310	950	160	434	264	588	4,1
-04	294	924	152	420	230	540	4,0
-05	286	905	146	415	210	514	3,6

1. *Размер для справок.
2. Предельные отклонения размеров: валов – по B_7; остальных – по CM_8.

Изм.	Лист	№ докум.	Подпись	Дата	ЭИ.03.02.09			
Разраб.		Самарина			Конус	Лит. И	Масса см. табл.	Масштаб –
Пров.		Зисьман				Лист	Листов 1	
Т.контр.		Зисьман			Лист В 2.0 ГОСТ 19903-74 3-Ш СтЗ ГОСТ 16523-70	ГОССТРОЙ СССР ГОСХИМПРОЕКТ г. Москва		
Н.контр.		Ушакова						
Утв.								

Формат 11

Подпись и дата | Инв. № дубл. | Взам. инв. № | Подпись и дата | Инв. № подл.

Формат	Зона	Поз.	Обозначение	Наименование	Кол.	Примечание
				Документация		
II			ЭИ.03.03.00 СБ	Сборочный чертеж		
				Детали		
II		I	ЭИ.03.02.0I-03	Фланец	I	
				Переменные данные для исполнений		
				ЭИ.03.03.00		
				Детали		
II		2	ЭИ.03.03.0I	Конус	I	
II		3	ЭИ.03.03.02	Фланец	I	
				ЭИ.03.03.00-0I		
				Детали		
		2	ЭИ.03.03.0I-0I	Конус	I	
		3	ЭИ.03.03.02-0I	Фланец	I	

Подпись и дата | Инв.№ дубл. | Взам.инв.№ | Подпись и дата | Инв.№ подл.

Разраб.	Гусыкин		
Пров.	Гусыкин		
Н.контр.	Ушаков		
Утв.			

ЭИ.03.03.00

Конфузор

Лит.	Лист	Листов
И	1	2

ГОССТРОЙ СССР
ГОСКИМПРОЕКТ
г. Москва

Формат 11

Формат	Зона	Поз.	Обозначение	Наименование	Кол.	Примечание
				ЭИ.03.03.00-02		
				Детали		
		2	ЭИ.03.03.0I-02	Конус	I	
		3	ЭИ.03.03.02-02	Фланец	I	
				ЭИ.03.03.00-03		
				Детали		
		2	ЭИ.03.03.0I-03	Конус	I	
		3	ЭИ.03.03.02-03	Фланец	I	
				ЭИ.03.03.00-04		
				Детали		
		2	ЭИ.03.03.0I-04	Конус	I	
		3	ЭИ.03.03.02-04	Фланец	I	
				ЭИ.03.03.00-05		
				Детали		
		2	ЭИ.03.03.0I-05	Конус	I	
		3	ЭИ.03.03.02-05	Фланец	I	

Подпись и дата | Инв.№ дубл. | Взам.инв.№ | Подпись и дата | Инв.№ подл.

Изм.	Лист	№ докум.	Подп.	Дата

ЭИ.03.03.00

Лист 2

Формат 11

Ф3-61

ЭИ.03.03.00 СБ

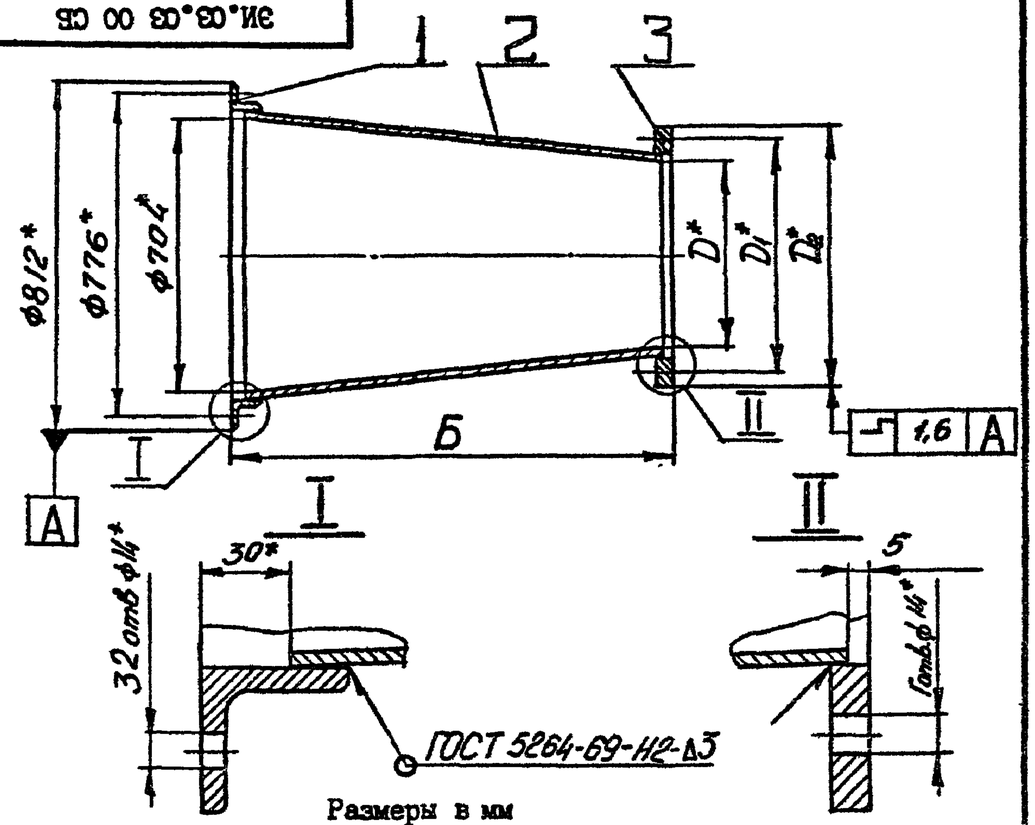

Размеры в мм

Обозначение	Б	Г	D	D_1	D_2	Масса, кг
ЭИ.03.03.00	506	I6	446	494	526	38,6
-0I	425	I6	384	432	464	36,5
-02	4I0	I2	364	4I2	444	35,3
-03	390	I2	344	392	424	34,3
-04	365	I2	326	374	406	33,2
-05	360	I2	3I6	364	396	3I

I. *Размеры для справок.
2. Предельные отклонения размеров:
валов - по B_7; остальных - по CM_8.

ЭИ.03.03.00 СБ

Изм.	Лист	№ докум.	Подпись	Дата
Разраб.		Самарина		
Пров.		Зисьман		
Т.контр.		Зисьман		
Н.контр.		Ушакова		
Утв.				

Конфузор
Сборочный чертеж

Лит.	Масса	Масштаб
И	см. табл.	-

Лист | Листов I

ГОССТРОЙ СССР
ГОСХИМПРОЕКТ
г. Москва

Формат 11

Подпись и дата | Инв.№ дубл. | Взам. инв.№ | Подпись и дата | Инв.№ подл.

Ф3-61

ЭИ.03.03.01

РИС.1

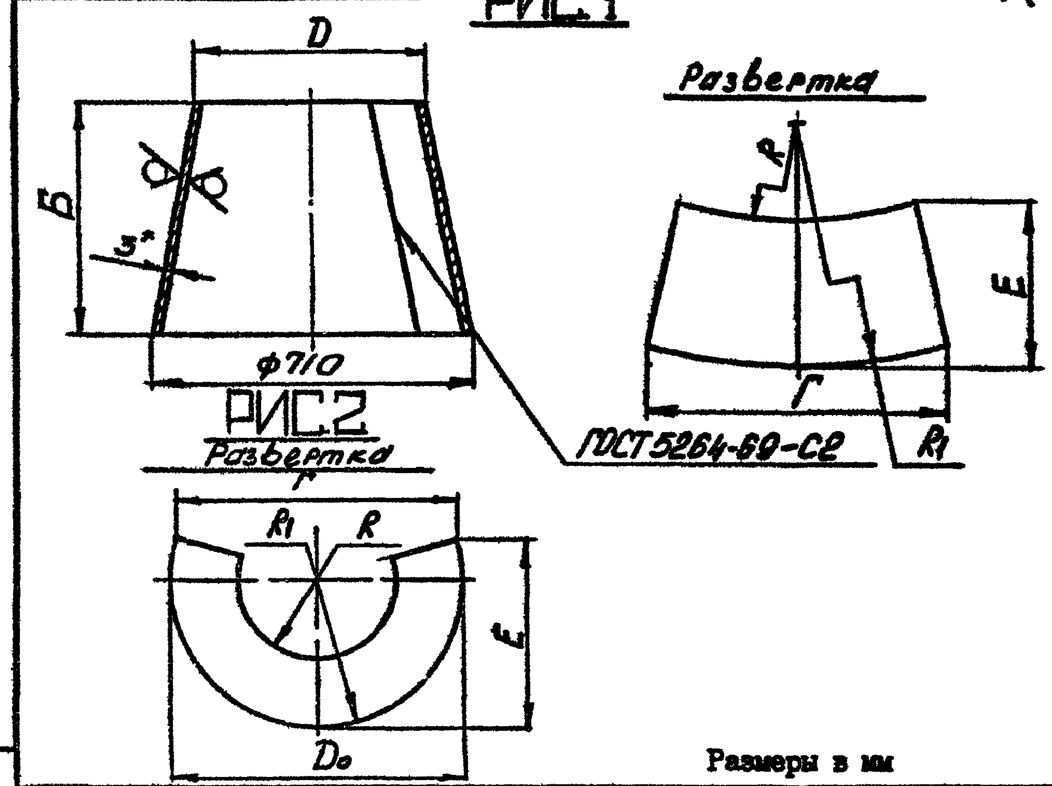

Размеры в мм

Обозначение	Рис.	Б	Г	D_0	D	E	R	R_1	Масса, кг
ЭИ.03.03.0I	I	470	I976	-	452	764	850	I336	27
-0I	I	390	I730	-	390	744	5I0	930	25
-02	I	375	I650	-	370	738	445	856	24,I
-03	I	355	I546	-	350	725	384	782	23,2
-04	2	330	I422	I420	332	7I0	332	7I0	22,I
-05	2	325	I376	I340	322	7I8	3I0	690	20

I. * Размеры для справок.
2. Предельные отклонения размеров:
валов - по B_7; остальных - по CM_8.

ЭИ.03.03.0I

Изм.	Лист	№ докум.	Подпись	Дата
Разраб.		Самарина		
Пров.		Зисьман		
Т.контр.		Зисьман		
Н.контр.		Ушакова		
Утв.				

Конус

Лист В 3.0 ГОСТ I9903-74
3-Ш Ст3 ГОСТ I6523-70

Лит.	Масса	Масштаб
И	см. табл.	-

Лист | Листов I

ГОССТРОЙ СССР
ГОСХИМПРОЕКТ
г. Москва

Формат 11

Подпись и дата | Инв.№ дубл. | Взам. инв.№ | Подпись и дата | Инв.№ подл.

Ф3-61

ЭИ.03.03.02

Rz80 (√)

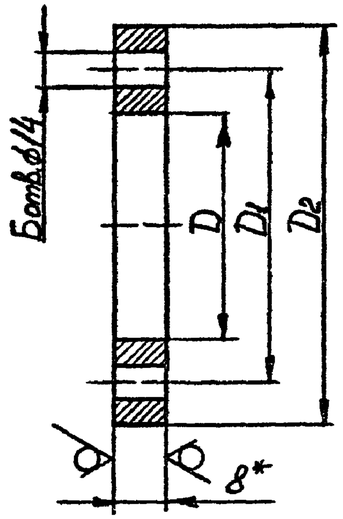

Размеры в мм

Обозначение	Б	D	D_1	D_2	Масса, кг
ЭИ.03.03.02	I6	454	494±I,4	526	3,5
-0I	I6	392	432±I,4	464	3,0
-02	I2	372	4I2±I,4	444	2,9
-03	I2	352	392±I,4	424	2,8
-04	I2	334	374±I,4	406	2,7
-05	I2	324	364±I,4	396	2,6

I. * Размеры для справок.

2. Предельные отклонения размеров:

отверстий – по A_7; валов – по B_7.

Изм	Лист	№ докум	Подпись	Дата	ЭИ.03.03.02			
Разраб		Самарина			Фланец	Лит	Масса	Масштаб
Пров		Зисьман				И	см. табл.	–
Т.контр		Зисьман				Лист	Листов I	
Н.контр.		Ушакова			Лист 8.0 ГОСТ I9903-74 / СтЗ ГОСТ I4637-69	ГОССТРОЙ СССР ГОСХИМПРОЕКТ г. Москва		
Утв								

Подпись и дата | Инв.№ дубл | Взам.инв.№ | Подпись и дата | Инв.№ подл

Формат 11

Ф3-61

Формат	Зона	Поз.	Обозначение	Наименование	Кол.	Примечание
				Документация		
II			ЭИ.03.04.00 СБ	Сборочный чертеж		
			Переменные данные для исполнений			
				ЭИ.03.04.00		
				Детали		
II		I	ЭИ.03.03.02	Фланец	I	
II		2	ЭИ.03.04.0I	Конус	I	
II		3	ЭИ.03.04.02	Фланец	I	
				ЭИ.03.04.00-0I		
				Детали		
		I	ЭИ.03.03.02-0I	Фланец	I	
		2	ЭИ.03.04.0I-0I	Конус	I	
		3	ЭИ.03.04.02-0I	Фланец	I	
				ЭИ.03.04.00-02		
				Детали		
		I	ЭИ.03.03.02-02	Фланец	I	

Изм	Лист	№ докум.	Подп.	Дата	ЭИ.03.04.00			
Разраб.		Зисьман			Камера	Лит.	Лист	Листов
Пров.		Зисьман				И	I	2
Н.контр.		Ушакова				ГОССТРОЙ СССР ГОСХИМПРОЕКТ г. Москва		
Утв.								

Подпись и дата | Инв.№ дубл | Взам.инв.№ | Подпись и дата | Инв.№ подл

Формат I

Ф3-61

Формат	Зона	Поз.	Обозначение	Наименование	Кол.	Примечание
		2	ЭИ.03.04.01-02	Конус	1	
		3	ЭИ.03.04.02-02	Фланец	1	
				ЭИ.03.04.00-03		
				Детали		
		1	ЭИ.03.03.02-03	Фланец	1	
		2	ЭИ.03.04.01-03	Конус	1	
		3	ЭИ.03.04.02-03	Фланец	1	
				ЭИ.03.04.00-04		
				Детали		
		1	ЭИ.03.03.02-04	Фланец	1	
		2	ЭИ.03.04.01-04	Конус	1	
		3	ЭИ.03.04.02-04	Фланец	1	
				ЭИ.03.04.00-05		
				Детали		
		1	ЭИ.03.03.02-05	Фланец	1	
		2	ЭИ.03.04.01-05	Конус	1	
		3	ЭИ.03.04.02-05	Фланец	1	

Подпись и дата | Инв. № дубл. | Взам. инв. № | Подпись и дата | Инв. № подл.

ЭИ.03.04.00

Лист 2

Формат 11

Ф3-61

ЭИ.03.04.00 СБ

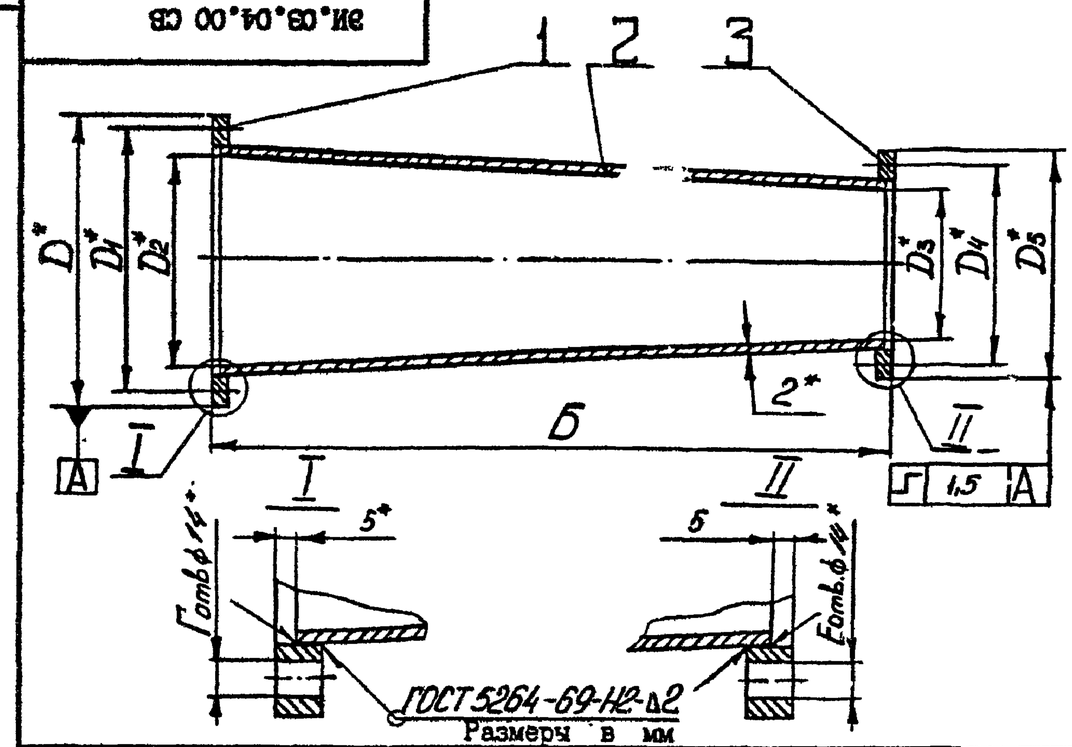

Размеры в мм

Обозначение	Б	Г	D	D_1	D_2	D_3	D_4	D_5	Е	Масса, кг
ЭИ.03.04.00	1250	16	526	494	446	358	404	436	16	31,4
-01	1105	16	464	432	384	308	354	396	12	23,9
-02	1025	12	444	412	364	292	338	370	10	21,7
-03	970	12	424	392	344	276	320	354	10	19,5
-04	905	12	406	374	326	262	308	340	10	17,2
-05	880	12	396	364	316	254	300	332	10	16,6

1. * Размеры для справок.
2. Предельные отклонения размеров:
   залов – по B_7; остальных – по CM_8.

Подпись и дата | Инв. № дубл. | Взам. инв. № | Подпись и дата | Инв. № подл.

ЭИ.03.04.00 СБ

Изм.	Лист	№ докум.	Подпись	Дата
Разраб.		Самарина		
Пров.		Зисьман		
Т.контр.		Зисьман		
Н.контр.		Ушакова		
Утв.				

Камера
Сборочный чертеж

Лит.	Масса	Масштаб
И	см. табл	–

Лист | Листов 1

ГОССТРОЙ СССР
ГОСКИМПРОЕКТ
г. Москва

Формат 11

ЭИ.03.04.01

РАЗВЕРТКА

Rz80 (√)

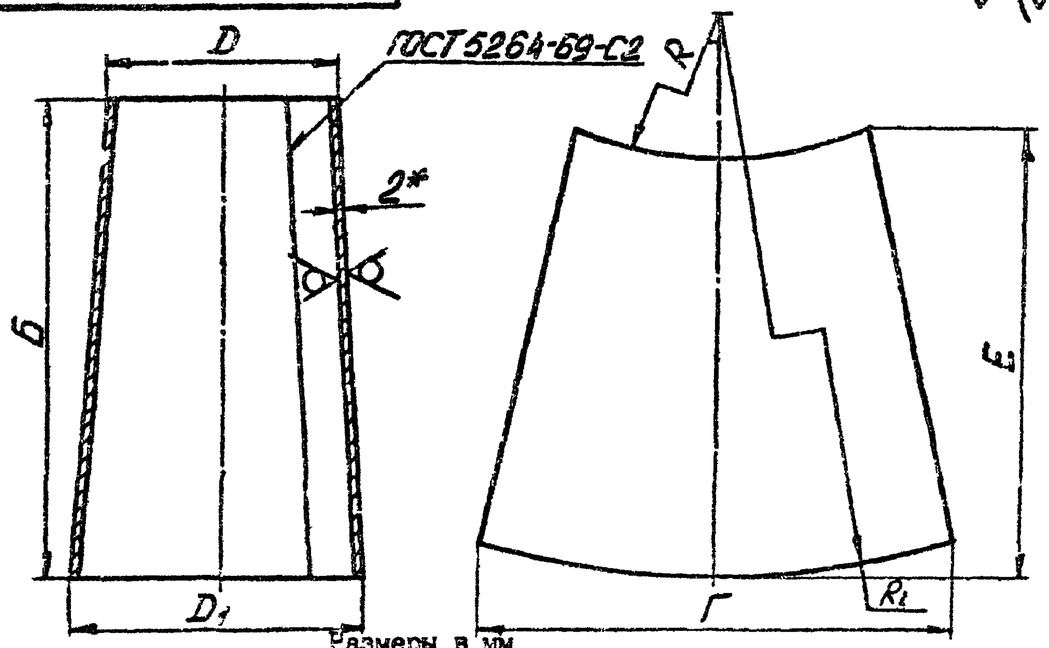

Размеры в мм

Обозначение	Б	Г	D	D1	Е	R	R1	Масса кг
ЭИ.03.04.01	1240	1408	362	452	1274	4965	6205	24,5
-01	1095	1214	312	390	1124	4355	5450	18,5
-02	1015	1146	296	370	1040	4035	5050	16,5
-03	960	1085	280	350	982	3815	4780	14,5
-04	895	1032	266	332	918	3515	4415	12,5
-05	870	1004	258	322	894	3485	4355	12

1. * Размер для справок.
2. Предельные отклонения размеров: валов – по B_7; остальные – по CM_8.

Изм.	Лист	№ докум.	Подп.	Дата
Разраб.		Смирнова		
Пров.		Зисьман		
Т. контр.		Зисьман		
Н. контр.		Шакова		
Утв.				

ЭИ.03.04.01

Конус

Лит.	Масса	Масшт.
И	см. табл.	–

Лист | Листов 1

Лист Б 2.0 ГОСТ 19903-74 / 3-Ш Ст3 ГОСТ 16523-70

ГОССТРОЙ СССР ГОСХИМПРОЕКТ г. Москва

Копировал | Формат А1

ЭИ.03.04.02

Rz80 (√)

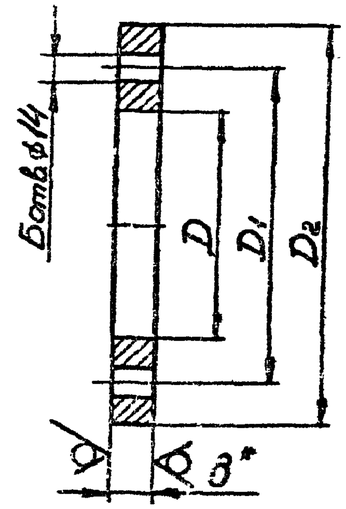

Размеры в мм

Обозначение	Б	D	D1	D2	Масса, кг
ЭИ.03.04.02	16	364	404±14	436	2,8
-01	12	314	354±14	396	2,7
-02	10	298	338±14	370	2,3
-03	10	292	322±14	354	2,2
-04	10	268	308±14	340	2,2
-05	10	260	300±14	332	2,1

1. * Размер для справок.
2. Неуказанные предельные отклонения размеров: отверстий – по A_7; валов – по B_7.

Изм.	Лист	№ докум.	Подп.	Дата
Разраб.		Сапаева		
Пров.		Зисьман		
Т. контр.		Зисьман		
Н. контр.		Шакова		
Утв.				

ЭИ.03.04.02

Фланец

Лит.	Масса	Масшт.
И	см. табл.	

Лист | Листов 1

Лист В.0 ГОСТ 19903-74 / Ст3 ГОСТ 14637-69

ГОССТРОЙ СССР ГОСХИМПРОЕКТ г. Москва

Копировал | Формат А1

Инв. № подл. | Подпись и дата | Взам. инв. № | Инв. № дубл. | Подпись и дата

Формат	Зона	Поз.	Обозначение	Наименование	Кол.	Примечание
				Документация		
11			ЭИ.03.05.00 СБ	Сборочный чертеж		
				Детали		
11		I	ЭИ.03.05.0I	Проушина	I2	
				Переменные данные для исполнений		
				ЭИ.03.05.00		
				Детали		
		2	ЭИ.03.04.02	Фланец	I	
		3	ЭИ.03.05.02	Конус	I	
				ЭИ.03.05.00-0I		
				Детали		
		2	ЭИ.03.04.02-0I	Фланец	I	
		3	ЭИ.03.05.02-0I	Конус	I	

Подпись и дата | Инв.№ дубл. | Взам.инв.№ | Подпись и дата | Инв.№ подл.

Изм.	Лист	№ докум.	Подп.	Дата	ЭИ.03.05.00		
Разраб.		Зисьман			Диффузор	Лит. И	Лист 1 / Листов 2
Пров.		Зисьман				ГОССТРОЙ СССР ГОСХИМПРОЕКТ г. Москва	
Н.контр.		Ушакова					

Формат 11

Формат	Зона	Поз.	Обозначение	Наименование	Кол.	Примечание
				ЭИ.03.05.00-02		
				Детали		
		2	ЭИ.03.04.02-02	Фланец	I	
		3	ЭИ.03.05.02-02	Конус	I	
				ЭИ.03.05.00-03		
				Детали		
		2	ЭИ.03.04.02-03	Фланец	I	
		3	ЭИ.03.05.02-03	Конус	I	
				ЭИ.03.05.00-04		
				Детали		
		2	ЭИ.03.04.02-04	Фланец	I	
		3	ЭИ.03.05.02-04	Конус	I	
				ЭИ.03.05.00-05		
				Детали		
		2	ЭИ.03.04.02-05	Фланец	I	
		3	ЭИ.03.05.02-05	Конус	I	

Подпись и дата | Инв.№ дубл. | Взам.инв.№ | Подпись и дата | Инв.№ подл.

Изм.	Лист	№ докум.	Подп.	Дата	ЭИ.03.05.00	Лист 2

Формат 11

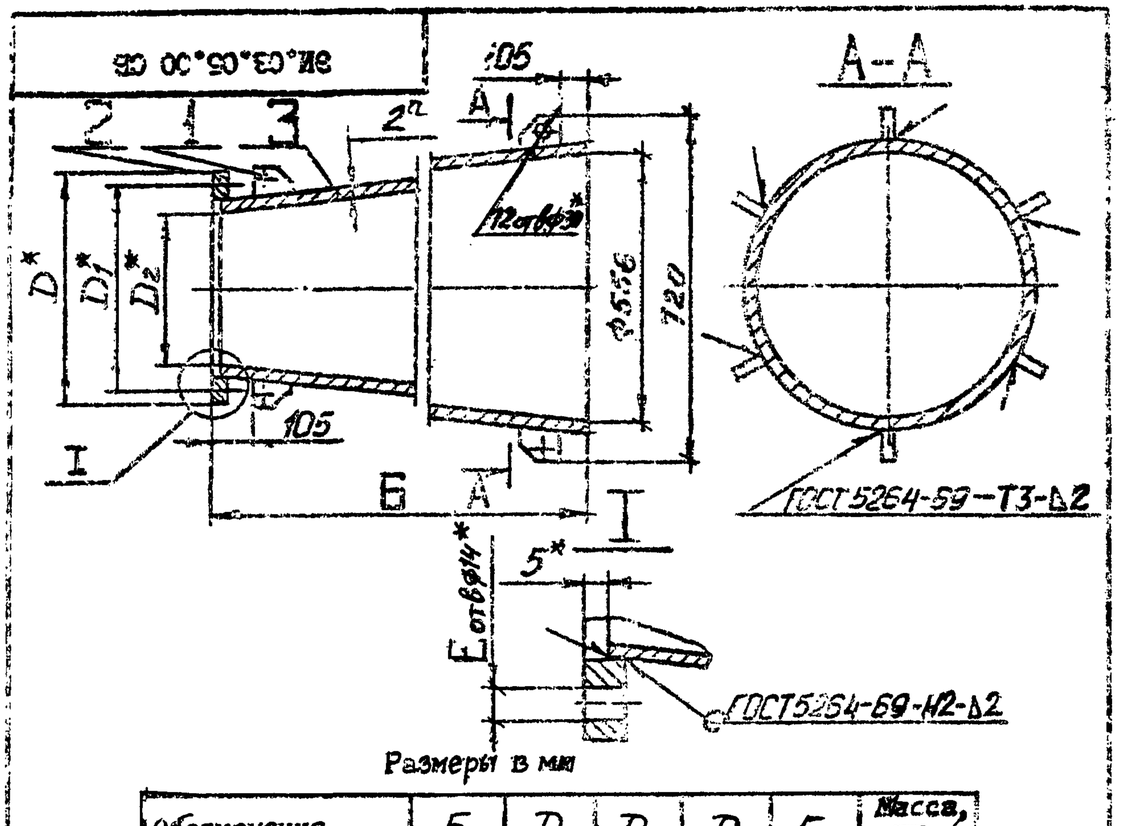

Размеры в мм

Обозначение	Б	D	D_1	D_2	E	Масса, кг
ЭИ.03.05.00	2020	436	404	358	16	53
-01	2510	396	354	308	12	60,5
-02	2680	370	338	292	10	63,5
-03	2840	354	320	276	10	65,4
-04	2990	340	308	262	10	67,3
-05	3070	332	300	254	10	68,3

1. * Размеры для справок.
2. Предельные отклонения размеров: валов – по B_7; остальных – по CM_8.

Изм.	Лист	№ докум.	Подп.	Дата	ЭИ.03.05.00 СБ
Разраб.		Самарина			ДИФФУЗОР Сборочный чертеж
Пров.		Зисьман			Литера: И; Масса: см. табл.; Масш.: –
Т. контр.		Зисьман			Лист; Листов 1
Н. контр.		Ушакова			ГОССТРОЙ СССР ГОСХИМПРОЕКТ г. Москва
Утв.					

Подпись и дата | Инв. № дубл. | Взам. инв. № | Подпись и дата | Инв. № подл.

Копировал | Формат II

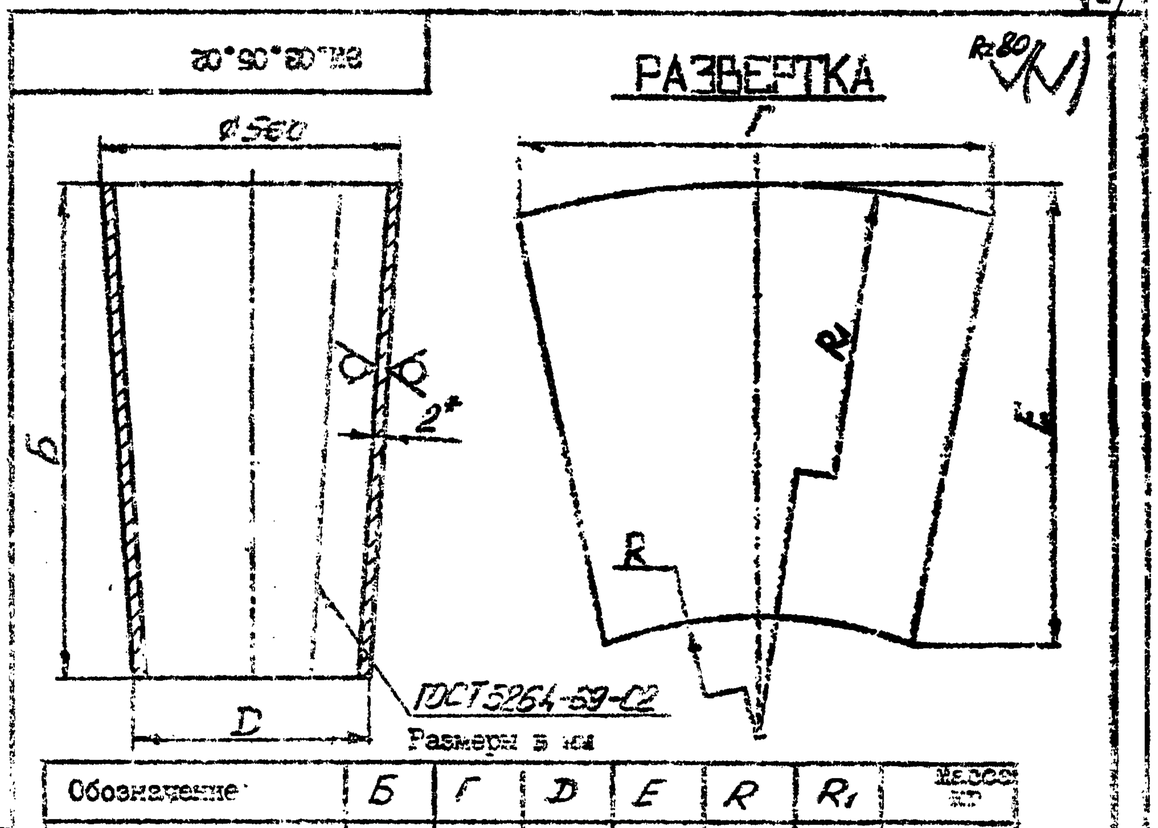

Размеры в мм

Обозначение	Б	Г	D	E	R	R_1	Масса, кг
ЭИ.03.05.02	2015	1746	362	2060	3670	5625	45,5
-01	2505	1738	312	2545	3135	5645	53,5
-02	2675	1744	296	2710	2980	5660	50,5
-03	2835	1744	280	2875	2815	5655	58,5
-04	2985	1744	265	3015	2665	5650	60,5
-05	3065	1745	258	3100	2600	5670	61,5

1. * Размеры для справок.
2. Предельные отклонения размеров: валов – по B_7; остальных – по CM_8.

Изм.	Лист	№ докум.	Подп.	Дата	ЭИ.03.05.02
Разраб.		Самарина			КОНУС
Пров.		Зисьман			Литера: И; Масса: см. табл.; Масш.: –
Т. контр.		Зисьман			Лист; Листов 1
Н. контр.		Ушакова			Лист В 2,0 ГОСТ 19903-74 / 3-Ш Ст3 ГОСТ 16523-70
Утв.					ГОССТРОЙ СССР ГОСХИМПРОЕКТ г. Москва

Подпись и дата | Инв. № дубл. | Взам. инв. № | Подпись и дата | Инв. № подл.

Копировал | Формат II

Ф3-61

ЭИ.03.05.01

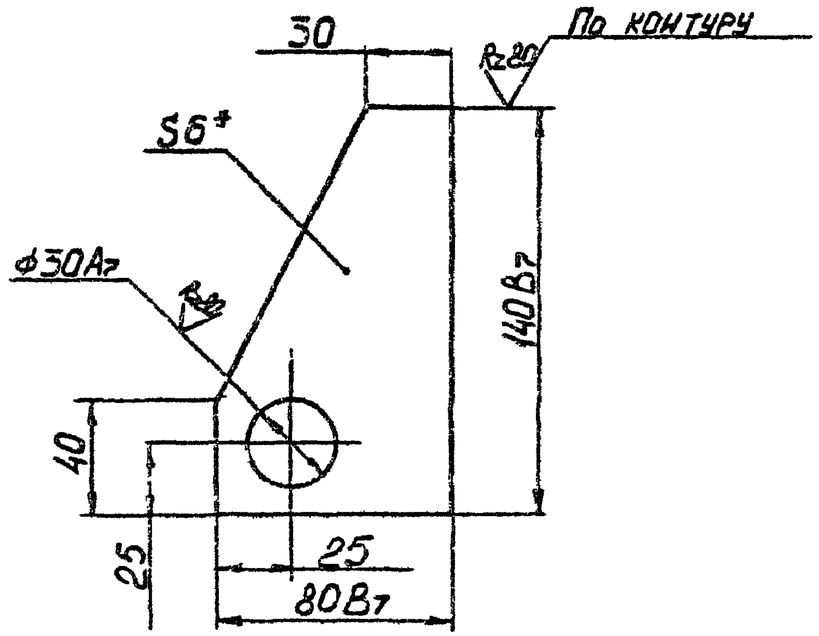

1. * Размер для справок.
2. Неуказанные предельные отклонения размеров – по $СМ_8$.

Изм.	Лист	№ докум.	Подпись	Дата	ЭИ.03.05.01		
Разраб		Хунцария			ПРОУШИНА	Лит. И	Масса 0,39 / Масштаб 1:2
Пров.		Зисьман				Лист	Листов 1
Т.контр.		Зисьман					
Н.контр.		Упакова			Лист 6.0 ГОСТ 19903-74 / Ст.3 ГОСТ 14637-69	ГОССТРОЙ СССР ГОСХИМПРОЕКТ г. Москва	
Утв.							

Подпись и дата | Инв.№ дубл. | Взам.инв.№ | Подпись и дата | Инв.№ подл.

Ф3-61

ЭИ.03.00.01

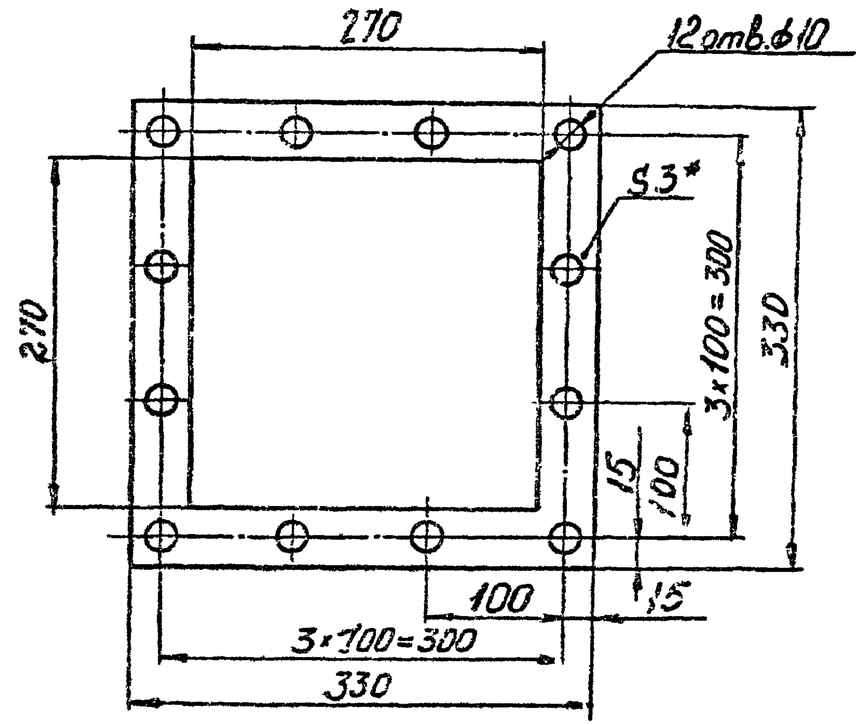

1. * Размер для справок.
2. Размеры, обеспеч. технологией.

Изм.	Лист	№ докум.	Подпись	Дата	ЭИ.03.00.01		
Разраб		Хунцария			ПРОКЛАДКА	Лит. И	Масса 0,2 / Масштаб 1:10
Пров		Зисьман				Лист	Листов 1
Т.контр.		Зисьман					
Н.контр.		Упакова			Резина-пластина ЗМ-С ГОСТ 7338-77	ГОССТРОЙ СССР ГОСХИМПРОЕКТ г. Москва	
Утв.							

Подпись и дата | Инв.№ дубл. | Взам.инв.№ | Подпись и дата | Инв.№ подл.

Формат А1