Типовая документация на конструкции,
изделия и узлы зданий и сооружений

СЕРИЯ 5.900-6

СХЕМЫ СИСТЕМ САНИТАРНО-ТЕХНИЧЕСКОГО ОБОРУДОВАНИЯ СЕЛЬСКИХ ЖИЛЫХ ДОМОВ ИЗ ЛЕГКОБЕТОННЫХ БЛОКОВ /СЕРИЯ 17,228/

МАТЕРИАЛЫ ДЛЯ ПРОЕКТИРОВАНИЯ

ВЫПУСК 0-2

ВОДОСНАБЖЕНИЕ, КАНАЛИЗАЦИЯ И ГАЗОСНАБЖЕНИЕ

21055-02
ЦЕНА

Типовая документация на конструкции,
изделия и узлы зданий и сооружений

СЕРИЯ 5.900-6

СХЕМЫ СИСТЕМ САНИТАРНО-ТЕХНИЧЕСКОГО ОБОРУДОВАНИЯ

СЕЛЬСКИХ ЖИЛЫХ ДОМОВ ИЗ ЛЕГКОБЕТОННЫХ БЛОКОВ /СЕРИЯ 17.228/

МАТЕРИАЛЫ ДЛЯ ПРОЕКТИРОВАНИЯ
ВЫПУСК 0-2

ВОДОСНАБЖЕНИЕ, КАНАЛИЗАЦИЯ И ГАЗОСНАБЖЕНИЕ

Разработаны институтом
„ЦНИИЭП граждансельстрой"
Главный инженер института А.П Цикунов
Главный инженер проекта И.Г Головкин

Утверждены Госгражданстроем
Приказ от 31 января 1986г № 37
Введены в действие ЦНИИЭП граждансельстроем
Приказ от 31 января 1986г № 09/Т

© ГУП ЦПП, 2000

Содержание альбома

N N п/п	Наименование	N N страниц
1	2	3
	Водоснабжение и канализация	
1	Пояснительная записка	3
2	Системы В1, Т3 для домов серии 17	
	/Т3 - от водоподогревателя/	4
3	Система В1 для домов серии 17	
	/Т3 - от КВЭ-1/	5
4	Системы В1, Т3, Т4 для домов серии 228	
	/Т3 - централизованное/	6
5	Системы В1, Т3 для домов серии 228	
	/Т3 - от ВПГ-18/	7
6	Комплектовочная ведомость узлов сис-	
	тем водоснабжения.	8
1	2	3
7	Система К1 для домов серии 17	9
8	Система К1 для домов серии 228	10
	Газоснабжение	
9	Пояснительная записка	11
10	Газопроводы ПГ4 (ПГ2) и шкафной баллонной	12
	установки (блоки I, II, III)	
11	Газопроводы АГВ-80 и АГВ-120 (блоки IV, V)	13
12	Газопроводы АГОВ-11,3 ВПГ-18 (-20) и цокольного	14
	ввода (блоки VI, VII, VIII)	

Пояснительная записка

Серия 5.900-6 „Схемы систем санитарно-технического оборудования сельских жилых домов из легкобетонных блоков" разработана на основании задания, утвержденного Госгражданстроем 06 февраля 1985г

В основу разработки настоящего выпуска „Водоснабжение и канализация" положено решение задачи: разработать справочные материалы для проектирования систем холодного и горячего водоснабжения и канализации сельских жилых домов В выпуске приведены схемы водоснабжения с различными источниками горячей воды (централизованное горячее водоснабжение; от газового водоподогревателя ВПГ-18, от водоподогревателя, устанавливаемого на котле отопления; и от водогрейной колонки КВЭ-1).

Для каждой серии типовых домов выбрана наиболее характерная схема систем водоснабжения и канализации.

В настоящем выпуске для монтажа систем холодного и горячего водоснабжения приняты стальные водогазопроводные оцинкованные трубы, для монтажа системы канализации-пластмассовые канализационные трубы

На подводке холодной воды к смывному бачку унитаза рекомендуется применять гибкую подводку из напорных полиэтиленовых труб ⌀12 мм по ГОСТ 18599-83.

При разработке данного выпуска был учтен опыт разработки узлов и изделий трубопроводов выпуск 0 серии 4.900-9, а также требования нормативных документов: СНиП II-30-76 и СНиП II-34-76.

Данная документация может служить справочным материалом для разработки типовых и индивидуальных проектов водоснабжения и канализации жилых домов для сельского строительства.

				5-900-6-В.0-2		
Н контроль	Верховский			Схемы систем санитарно-технического оборудования.	Стадия	Масса	Масштаб
Нач отд	Головкин						
Гл инж отд	Верховский						
ГИП	Молодкин				Лист	Листов	
Рук груп	Певчева			Пояснительная записка	ЦНИИЭП Гражданстройпроект		
Исполн	Шурмаева						
Проверил	Певчева						

21055-02 4

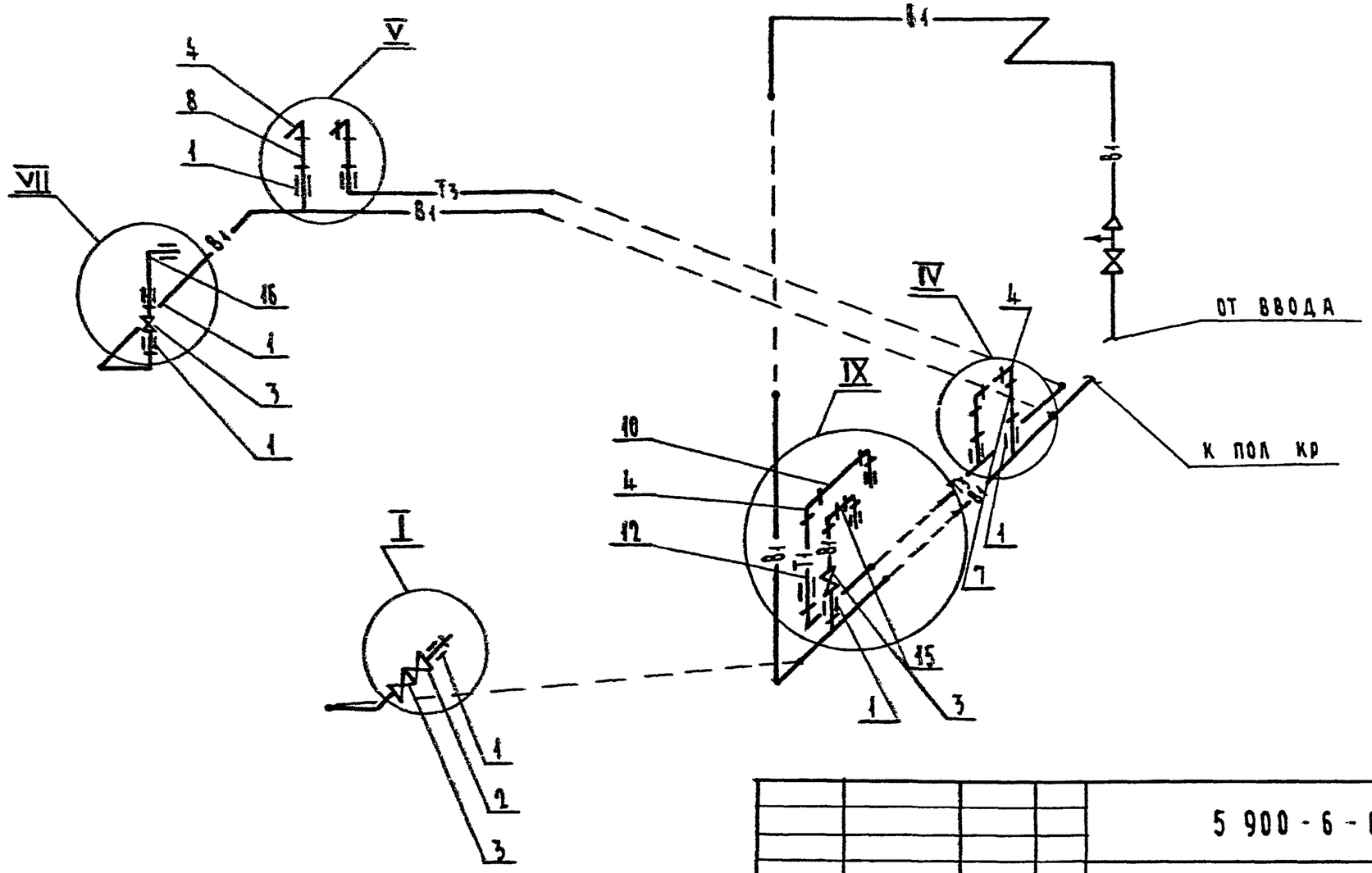

Комплектовочную ведомость узлов см стр 8

				5 900-6-8 0-2		
Н контр	Верховский			Схемы систем санитарно-технического оборудования	Стадия	Масса	Масштаб
Нач отд	Голевкин						
Гл.инж отд	Верховский				Лист	Листов 1
ГИП	Молодкин					
Рук гр	Певчева			Системы В1, Т3 для домов серии 17 (Т3 - от водоподогревателя)	ЦНИИЭП граждансельстрой	
Исполн.	Кучкина					
Проверил	Певчева					

Инв.№ подл. | Подпись и дата | Взам. инв.№

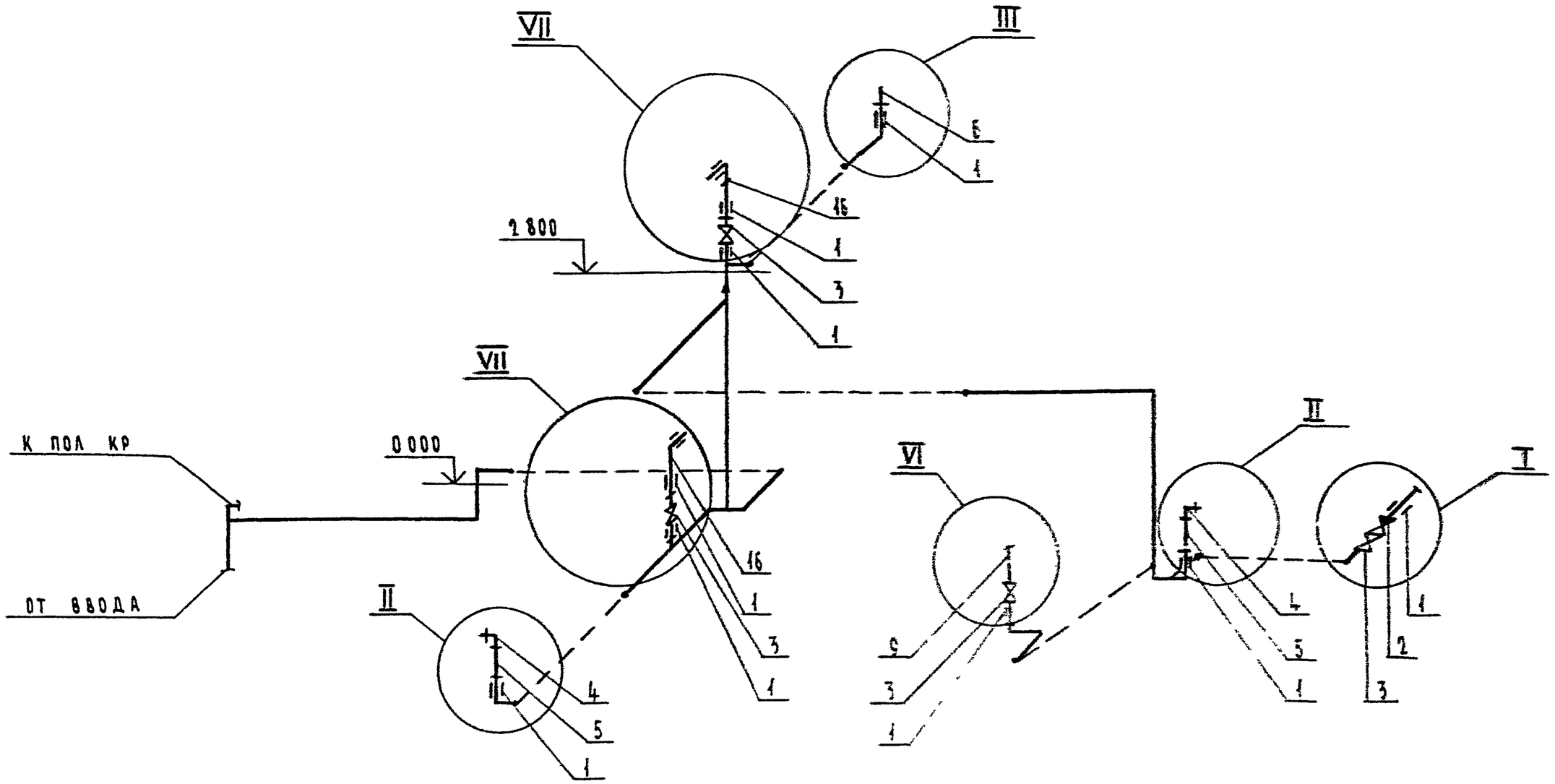

Комплектовочную ведомость узлов см стр. 8

				5 900-6-8.0-2		
Н контр.	Зерховецкий			Схемы систем санитарно-технического оборудования	Стадия	Масса	Масштаб
Нач. отд.	Головкин						
Гл. инж. пр.	Зерховецкий				Лист	Листов 1
ГИП	Молодкин					
Рук. гр.	Пеганова			Система Б1 для домов серии 47 (по ТП 901-5-07 КВ3-41)	ЦНИИЭП гражданзельстроя	
Исполн.	Кужина					
Проверил	Степанова					

Инв. № подл. | Подпись и дата | Взам. инв. №

Инвентарный № 21055 02 6 Формат

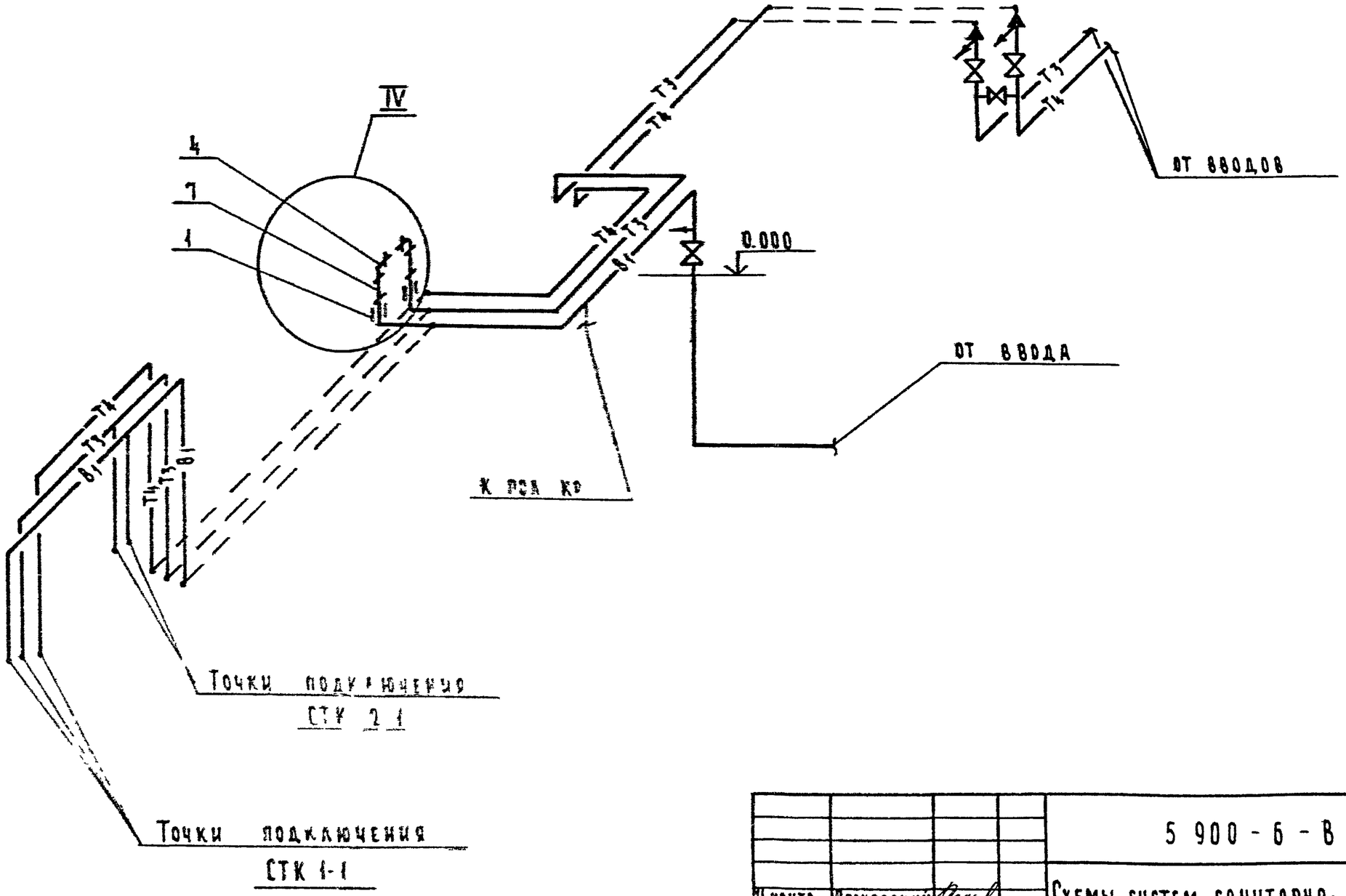

Комплектовочную ведомость узлов см стр 8

				5 900 - 6 - В 0-2		
Н контр	Верховский			Схемы систем санитарно-технического оборудования	Стадия	Масса	Масштаб
Нач отд	Головкин						
Гл инж отд	Верховский				Лист	Листов 1
ГИП	Молодкин					
Рук гр	Певчева			Системы В1, Т3, Т4 для домов серии 228 (Т3 - централизованное)	ЦНИИЭП гражданстро:	
Исполн	Певчева					
Проверил	Молодкин					

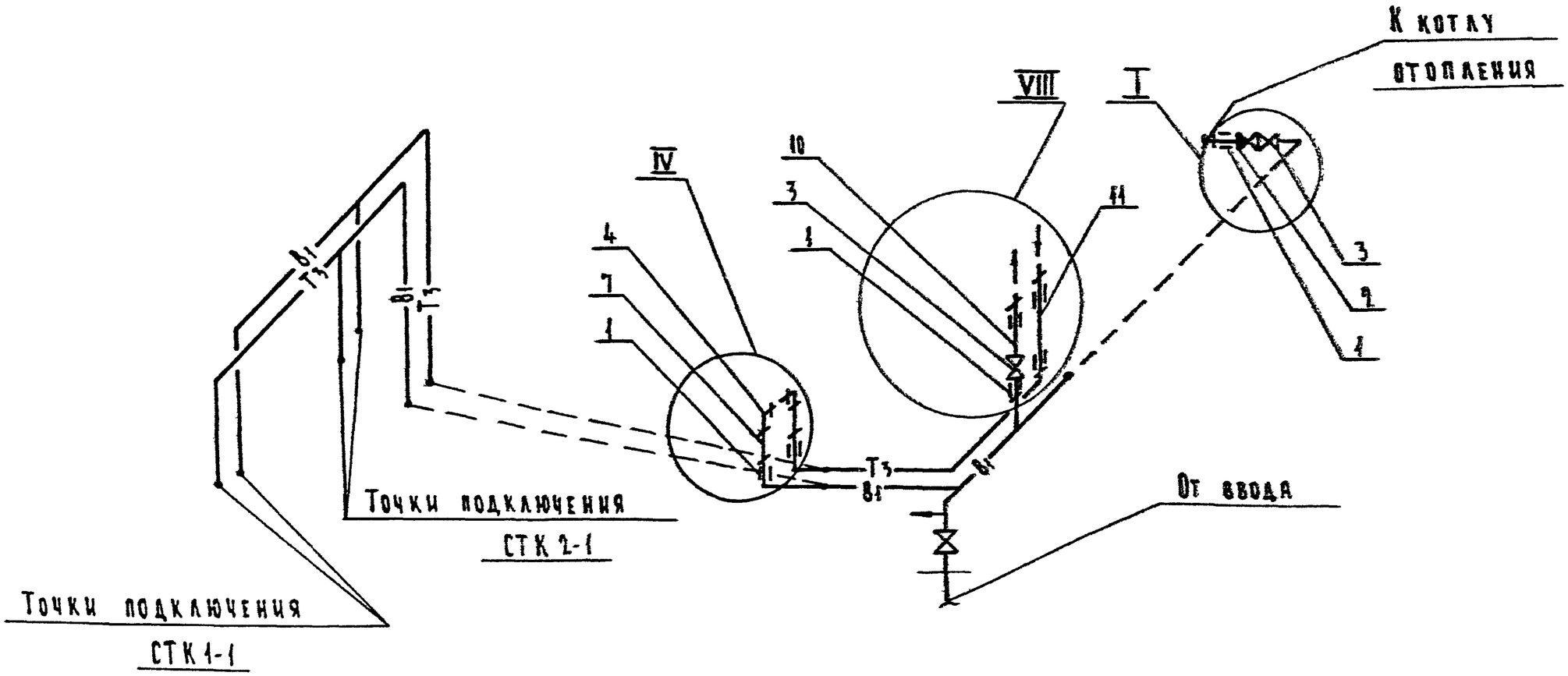

Комплектовочную ведомость узлов см стр 8

				5.900-6-8.0-2		
Н.контр.	Верховский			Схемы систем санитарно-технического оборудования	Стадия	Масса	Масштаб
Нач.отд.	Головкин						
Гл.инж.пр.	Верховский						
ГИП	Молодкин				Лист	Листов 1
Рук.гр.	Певчева			Системы В1 Т3 для домов серии 228 (Т3 - от БПТ 68)	ЦНИИЭП граждансельстрр	
Исполн.	Кукина					
Проверил	Певчева					

Инв.№ 24055-02 8 Формат

N узла	N дет.	ф у	Наименов. деталей	Эскиз деталей (длина)	К-во дет.	Вес общ. кг	Эскиз узла	К-во узлов	Вес общ. кг.
			Системы В1, Т3, Т4						
I	1	15	Сгон	ℓ 100	1	0,12	Узел подключения котла отопления	1	1,37
	2	15	Обратный клапан 16кч 11р	⋈	1	0,50			
	3	15	Вентиль 15ч 8р2	⋈	1	0,75			
II	1	15	Сгон	ℓ 100	1	0,12	Узел подключения водоразборного крана	1	1,0
	4	15	Угольник	⊥	1	0,13			
	5	15	Труба	к.р. ℓ 670 д.р.	1	0,75			
III	1	15	Сгон	ℓ 100	1	0,12	Узел подключения туалетного крана	1	0,60
	6	15	Труба	к.р. ℓ 400 д.р.	1	0,48			
IV	1	15	Сгон	ℓ 100	2	0,24	Узел подключения смесителя мойки	1	1,01
	4	15	Угольник	⊥	2	0,26			
	7	15	Труба	к.р. ℓ 420 д.р.	2	0,51			
V	1	15	Сгон	ℓ 100	2	0,24	Узел подключения смесителя ванны и умывальника	1	2,11
	4	15	Угольник	⊥	2	0,26			
	8	15	Труба	к.р. ℓ 670 д.р.	2	1,61			
VI	1	15	Сгон	ℓ 100	1	0,12	Узел подключения водогрейной колонки	1	1,52
	3	15	Вентиль 15ч 8р2	⋈	1	0,75			
	9	15	Труба	к.р. ℓ 540 д.р.	1	0,69			
VII	1	15	Сгон	ℓ 100	2	0,24	Узел подключения смывного бачка	1	0,99
	3	15	Вентиль 15ч 8р2	⋈	1	0,75			
	16	12	Труба ПВП ГОСТ 18599-83	к.р. ℓ 330 д.р.	1				

N узла	N дет.	ф у	Наименов. деталей	Эскиз деталей (длина)	К-во дет.	Вес общ. кг.	Эскиз узла	К-во узлов	Вес общ. кг.
VIII	1	15	Сгон	ℓ 100	4	0,48	Узел подключения ВПГ-1	1	2,55
	3	15	Вентиль 15ч 8р2	⋈	1	0,75			
	10	15	Труба	к.р. ℓ 500 д.р.	1	0,61			
	11	15	Труба	к.р. ℓ 590 д.р.	1	0,71			
IX	1	15	Сгон	ℓ 100	4	0,48	Узел подключения водоподогревателя	1	6,52
	3	15	Вентиль 15ч 8р2	⋈	1	0,75			
	4	15	Угольник	⊥	4	0,52			
	12	15	Труба	к.р. ℓ 1700 д.р.	1	2,1			
	13	15	Труба	к.р. ℓ 1400 д.р.	1	1,7			
	10	15	Труба	к.р. ℓ 500 д.р.	1	0,61			
	15	15	Труба	к.р. ℓ 300 д.р.	1	0,36			
X	1	15	Сгон	ℓ 100	2	0,24	Узел подключения полотенцесушителя	1	3,84
	16	32х15	Муфта переходная	▷	2	0,42			
	17	32	Корпус регистра	⊂	1	3,18			
XI	1	15	Сгон	ℓ 100	2	0,24	Узел подключения смесителя умывальника	1	0,95
	4	15	Угольник	⊥	2	0,26			
	18	15	Труба	ℓ 370	2	0,48			

Н. контр.	Верховский		5.900-6-В.0-2
Нач. отд.	Головкин		Схемы систем санитарно-технического оборудования
Гл. инж. отд.	Верховский		Стадия / Масса / Масштаб
ГИП	Молодкин		Лист / Листов 1
Рук. гр.	Певчева		Комплектовочная ведомость узлов систем водоснабжения
Исполн.	Флоринская		ЦНИИЭП гражданстрой
Проверил	Певчева		

Система К1

2 этаж

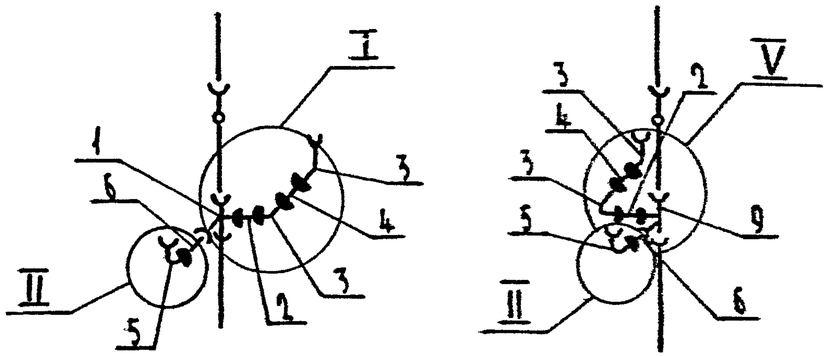

1 этаж

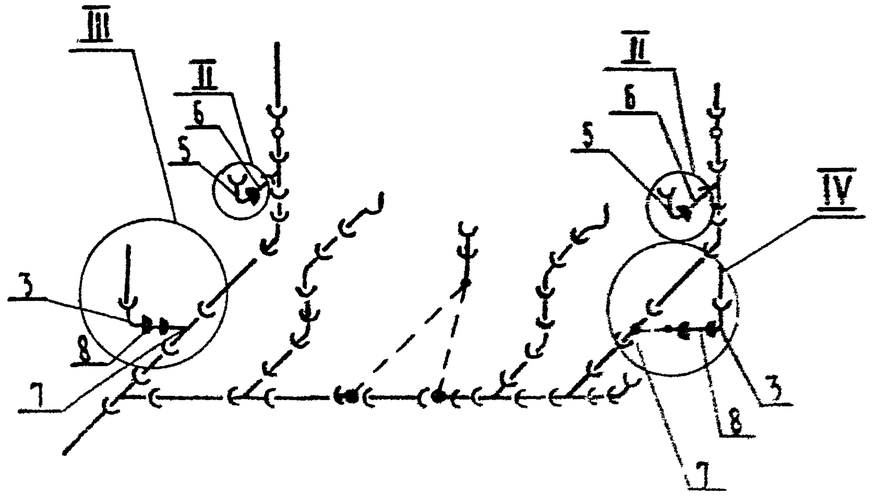

Раструб, заделываемый в заводских условиях

Раструб, заделываемый на строительстве

Комплектовочная ведомость узлов

№ узла	№ дет.	ф у	Наименование детали	Эскиз детали (длина)	К-во дет.	Вес общ. кг	Эскиз узла	К-во узлов	Вес общ. кг
Система К1									
I	1	100 × 100 × 50	Крестовина двухплоскостная правая	100 50 100 100	1	0,60	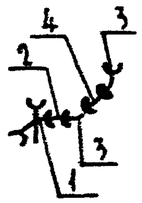 Узел подключения умывальника к стояку	1	1,03
	2	50	Труба	203	1	0,14			
	3	50	Отвод 90°		2	0,10			
	4	50	Труба	272	1	0,19			
II	5	100	Отвод 90°		1	0,36	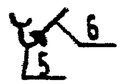 Узел подключения унитаза к стояку	4	0,74 × 4 = 2,96
	6	100	Труба	180	1	0,38			
III	3	50	Отвод 90°		1	0,05	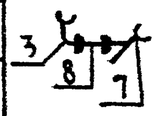 Узел подключения мойки к линии	1	0,61
	8	50	Труба	276	1	0,19			
	7	100 × 50	Тройник прямой		1	0,27			
IV	7	100 × 50	Тройник прямой		1	0,27	Узел подключения мойки к линии	1	0,61
	8	50	Труба	276	1	0,19			
	3	50	Отвод 90°		1	0,05			
V	5	100 × 100 × 50	Крестовина двухплоскостная левая	50 100 100 100	1	0,60	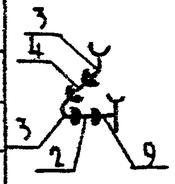 Узел подключения умывальника к стояку	1	1,03
	2	50	Труба	203	1	0,14			
	3	50	Отвод 90°		2	0,10			
	4	50	Труба	272	1	0,12			

Н. контр.	Верховский		5.900-6-8.0-2
Нач. отд.	Голавкин		Схемы систем санитарно-технического оборудования
Гл. инж. пр.	Верховский		Стадия / Масса / Масштаб
ГИП	Морецкий		Лист / Листов 1
Рук. гр.	Шевчева		Система К1 для домов серии 17
Исполн.	Шевчева		ЦНИИЭП гражданстройпроект
Проверил	Жемецкий		

Копировал: Ф.М. 24055-02 10 Формат

Система К1

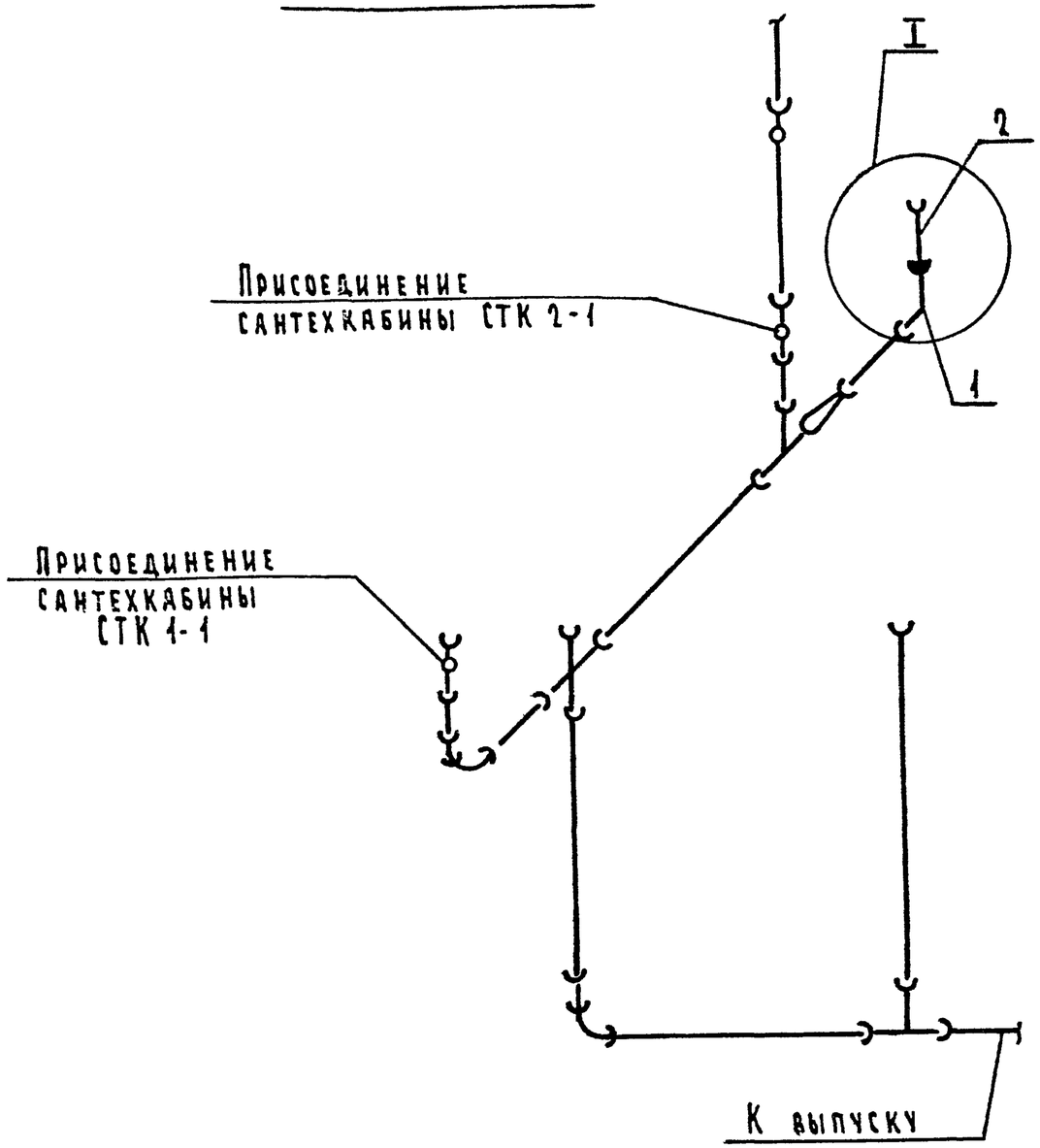

Раструб, заделываемый в заводских условиях

Раструб, заделываемый на строительстве

Комплектовочная ведомость узлов

N узла	N дет.	ф у	Наименов. детали	Эскиз детали (длина)	К-во дет.	Вес общ. кг	Эскиз узла	К во узлов	Вес общ. кг
Система К1									
I	1	50	Отвод 90°		1	0,05	2, 1 Узел подключения мойки	1	0,23
	2	50	Труба	265	1	0,18			

Н контр	Верховский	
Нач отд.	Головкин	
Гл.инж.отд	Верховский	
ГИП	Молодкин	
Рук гр	Певчева	
Исполн	Певчева	
Проверил	Молодкин	

5 900 - 6 - 8 0 - 2

Схемы систем санитарно-технического оборудования

Стадия	Масса	Масштаб
Лист 1	Листов 1	

Система К1 для домов серии 228

ЦНИИЭП гражданстройпроект

Копировал 21055-02 11 Формат

Серия 5900-6 систем санитарно-технического оборудования сельских жилых домов из легкобетонных блоков разработана на основании задания, утвержденного Госгражданстроем 6 февраля 1985 года

В основу разработки выпуска положено решение задачи разработать справочные материалы для проектирования внутренних систем газоснабжения сельских жилых домов

Альбом содержит эскизные чертежи общих видов монтажных блоков (трубозаготовительных узлов)

С целью унификации в типовую документацию включены следующие монтажные блоки:
- газопровод бытовой газовой плиты ПГ4 (ПГ2) - блоки I, II;
- газопровод шкафной баллонной установки - блок III,
- газопровод автоматического газового водонагревателя АГВ-80 (АГВ-120, АОГВ-11,3, ВПГ-18, ВПГ-20) - блоки IV, V, VI, VII,
- газопровод цокольного ввода - блок VIII

При разработке данных чертежей были учтены опыт проектирования и эксплуатации установок газовых приборов и аппаратов, а также требования следующих нормативных документов

- СНиП II-37-76. Газоснабжение. Внутренние и наружные устройства. Нормы проектирования.
- СНиП III-29-76. Газоснабжение. Внутренние устройства. Наружные сети и сооружения. Правила производства и приемки работ.
- Правил безопасности в газовом хозяйстве Госгортехнадзора СССР, изд. 1982г.

Изготовление монтажных блоков предусматривается из прямошовных электросварных труб по ГОСТ 10704-76 из стали Вст3сп2 по ГОСТ 380-71 с использованием стандартных деталей

Данная документация может служить справочным материалом при разработке типовых и индивидуальных проектов газооборудования жилых домов для сельского строительства.

				5900-6-ВО-2		
				Схемы систем санитарно-технического оборудования	Стадия	Масса	Масштаб
					Р		
Н.контр.	Верховский				Лист	Листов 1
Нач.отд.	Головкин				ЦНИИЭП гражданстройпроект	
ГИП	Саламов			Пояснительная записка		
Провер.	Головкин					

БЛОКИ		ДЕТАЛИ				МАССА, КГ	
№	НАИМЕНОВАНИЕ И ЭСКИЗ	№	НАИМЕНОВ	ТИП ДИАМ	КОЛ	БЛОКА	ДЕТАЛИ
I	ГАЗОПРОВОД ПГ4 (ПГ2)- ГАЗ СЕТЕВОЙ 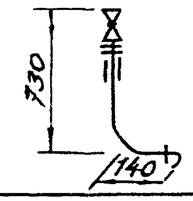	1	КРАН	11Б12БК	1	1.48	0.25
		2	СГОН	15	1		0.094
		3	КОНТРГАЙКА	ТО ЖЕ	2		0.034
		4	МУФТА КОР	"	1		0.074
		5	ТРУБА	"	1		0.9
		6	УГОЛЬНИК	"	1		0.094
II	ГАЗОПРОВОД ПГ4 (ПГ2)- ГАЗ БАЛЛОННЫЙ 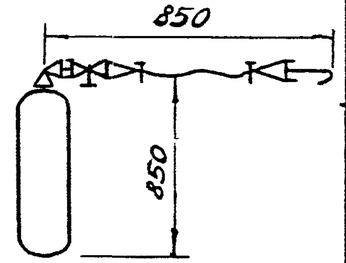	1	БАЛЛОН	3-50	1	23.32	22.00
		2	РЕГУЛЯТОР	РДСГ 1-1.2	1		0.6
		3	РУКАВ	10×18.5-10	1		0.27
		4	ХОМУТ	19	2		0.05
		5	ВИНТ	М6×25.58	2		0.01
		6	ГАЙКА	М6.5	4		0.005
		7	ТРУБА	15	1		0.15
		8	НИППЕЛЬ	ТО ЖЕ	1		0.07
		9	УГОЛЬНИК	"	1		0.094
		10	ПРОКЛАДКА	"	1		—
III	ГАЗОПРОВОД ШКАФНОЙ БАЛЛОННОЙ УСТАНОВКИ 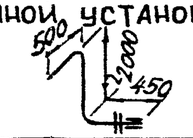	1	ТРУБА	15	1	3.62	3.42
		2	СГОН	ТО ЖЕ	1		0.094
		3	КОНТРГАЙКА	"	1		0.034
		4	МУФТА	"	1		0.074

Н КОНТР	ВЕРХОВСКИЙ		
НАЧ ОТД	ГОЛОВКИН		
ГИП	САЛАМОВ		1985
ПРОВЕР	ГОЛОВКИН		

5900-6-ВО-2

Схемы систем санитарно-технического оборудования

СТАДИЯ	МАССА	МАСШТАБ
Р		
ЛИСТ	ЛИСТОВ 1	

ГАЗОПРОВОДЫ ПГ4 (ПГ2) И ШКАФНОЙ БАЛЛОННОЙ УСТАНОВКИ (БЛОКИ I, II, III)

ЦНИИЭП ГРАЖДАНСЕЛЬСТРОЙ

Блок		Детали				Масса, кг	
№	Наименование и эскиз	№	Наименов	Тип марка	Кол	Блока	Детали
IV	Газопровод АГВ-80 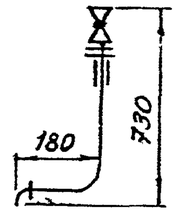	1	Кран	11Б12БК	1	1,48	0.25
		2	Сгон	15	1		0.094
		3	Контргайка	то же	2		0.034
		4	Муфта	"	1		0.074
		5	Труба	"	1		0.9
		6	Угольник	"	1		0.094
V	Газопровод АГВ-120 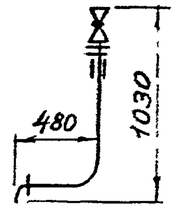	1	Кран	11Б12БК	1	2,28	0.25
		2	Сгон	15	1		0.094
		3	Контргайка	то же	2		0.034
		4	Муфта	"	1		0.074
		5	Труба	"	1		1.7
		6	Угольник	"	1		0.094

Н контр	Верховский		
Нач отд	Головкин		
ГИП	Саламов		1985г
Провер	Головкин		

5.900-6-80-2

Схемы систем санитарно-технического оборудования

Стадия	Масса	Масштаб
Р		

Лист | Листов 1

Газопроводы АГВ-80 и АГВ-120 (блоки IV, V)

ЦНИИЭП гражданселькстрой

21055-22 10

БЛОК		ДЕТАЛИ				МАССА КГ	
№	НАИМЕНОВАНИЕ И ЭСКИЗ	№	НАИМЕНОВ	ТИП МАРКА	КОЛ	БЛОКА	ДЕТАЛИ
VI	ГАЗОПРОВОД АОГВ-11,3 МОДЕЛЬ 2210 (МОДЕЛЬ 2203) 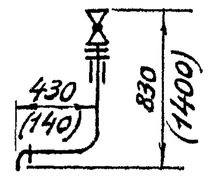	1	КРАН	11Б 12БК	1	1,98 (2,28)	0,25
		2	СГОН	15	1		0,094
		3	КОНТРГАЙКА	ТО ЖЕ	2		0,034
		4	МУФТА	"	1		0,074
		5	ТРУБА	"	1		14(1,7)
		6	УГОЛЬНИК	"	1		0,094
VII	ГАЗОПРОВОД ВПГ-18(ВПГ-20) 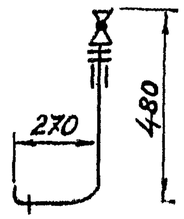	1	КРАН	11Б 12БК	1	1,38	0,25
		2	СГОН	15	1		0,094
		3	КОНТРГАЙКА	ТО ЖЕ	2		0,034
		4	МУФТА	"	1		0,074
		5	ТРУБА	"	1		0,8
		6	УГОЛЬНИК	"	1		0,094
VIII	ГАЗОПРОВОД ЦОКОЛЬНОГО ВВОДА 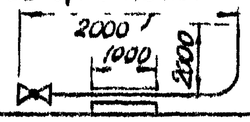	1	КРАН	11Ч 3БК	1	10,82	0,9
		2	ТРУБА	25	1		5,92
		3	ТРУБА (ФУГ)	50	1		4,0

Н КОНТ	ВЕРХОВСКИЙ		5900-6-ВО-2	
НАЧ ОТД	ГОЛОВКИН		СХЕМЫ СИСТЕМ САНИТАРНО-ТЕХНИЧЕСКОГО ОБОРУДОВАНИЯ	СТАДИЯ: Р; МАССА; МАСШТАБ; ЛИСТ; ЛИСТОВ 1
ГИП	САЛАМОВ	1985г.	ГАЗОПРОВОДЫ АОГВ-11,3 ВПГ-18(-20) И ЦОКОЛЬНОГО ВВОДА (БЛОКИ VI, VII, VIII)	ЦНИИЭП ГРАЖДАНСЕЛЬСТРОЙ
ПРОВЕРИЛ	ГОЛОВКИН			