ТИПОВОЙ ПРОЕКТ

801-2-86 12 87

КОРОВНИК НА 200 КОРОВ ПРИВЯЗНОГО СОДЕРЖАНИЯ С ЭЛЕКТРОТЕПЛОСНАБЖЕНИЕМ

(РАМНЫЙ [illegible]ЖАС)

АЛЬБОМ II

АРХИТЕКТУРНО-СТРОИТЕЛЬНЫЕ РЕШЕНИЯ. КОНСТРУКЦИИ ЖЕЛЕЗОБЕТОННЫЕ. КОНСТРУКЦИИ МЕТАЛЛИЧЕСКИЕ

				Привязан
Инв. №				

ТИПОВОЙ ПРОЕКТ
801-2-86.12.87

КОРОВНИК НА 200 КОРОВ ПРИВЯЗНОГО СОДЕРЖАНИЯ С ЭЛЕКТРОТЕПЛОСНАБЖЕНИЕМ

(РАМНЫЙ КАРКАС)

СОСТАВ ПРОЕКТА:

Альбом I Пояснительная записка. Технология производства. Внутренние водопровод и канализация. Отопление и вентиляция. Электротехнические чертежи. Автоматизация санитарно-технических систем. Связь и сигнализация (из т.п. 801-2-85.12.87)

Альбом II Архитектурно-строительные решения. Конструкции железобетонные. Конструкции металлические

Альбом III Строительные изделия (из т.п. 801-2-85.12.87)

часть 1 Двухслойные стеновые легкобетонные панели повышенной заводской готовности для сельскохозяйственных зданий

часть 2 Двухслойные стеновые панели из легких бетонов для сельскохозяйственных зданий

часть 3 Разные изделия

Альбом IV Спецификации оборудования (из т.п. 801-2-85.12.87)

Альбом V Ведомости потребности в материалах

Альбом VI Сметы

АЛЬБОМ II

Утвержден Минсельхозом СССР
Сводное заключение от 14 ноября 1983г №102
Введен в действие
институтом „Гипронисельхоз"
приказ от 30.12.85г № 191-5п

Разработан
институтом „Гипронисельхоз"

Главный инженер института Л.С. Бутаев
Главный инженер проекта О.Л. Левчечкова

				Привязан	
Инв.№					

Содержание

Лист	Наименование	Стр.
	Содержание	2
	Основной комплект рабочих чертежей	
	марки АР	
1	Общие данные (начало)	3
2	Общие данные (окончание)	4
3	План на отм 0.000 и 2.800	5
4	Разрезы 1-1, 2-2, 3-3. План кровли	
	Узлы I, II	6
5	Фасады 1-13, 13-1, А-Б, Б-А	
	Стены из панелей повышенной заводской	
	готовности	7
6	Фасады 1-13, 13-1, А-Б, Б-А. Стены из	
	панелей с горизонтальной разрезкой	
	Схема заполнения оконных проемов	8
7	План полов. Отделка и схема	
	расположения отверстий, фундаментов	
	плана 1:2	9
8	Узлы III...V	10
9	Узлы VI, VII	11
	Основной комплект рабочих чертежей	
	марки КЖ	
1	Общие данные (начало)	12
2	Общие данные (окончание)	13
3	Схема расположения свайных фундаментов	
	и фундаментных балок	14
4	Схема расположения элементов	
	каналов навозоудаления и кормушек	15
5	Фрагмент 2 к схеме расположения	
	элементов каналов навозоудаления.	
	Узел 2	16

Лист	Наименование	Стр.
6	Схема расположения сборных	
	элементов полов стойл и	
	монолитные фундаменты ФОМ1, ФОМ2	
	и приямок ПЯм1	17
7	Схемы расположения элементов	
	каркаса, плит покрытия, перекрытия	
	тамбуров и вентплощадок	18
8	Узлы А, Б, сечения и спецификация	
	металлических изделий к	
	схеме расположения плит покрытия	
	и перекрытия	19
9	Схемы расположения стеновых панелей	
	повышенной заводской готовности	20
10	Схемы расположения стеновых панелей	
	с горизонтальной разрезкой	21
11	Спецификация к схемам расположения	
	стеновых панелей повышенной заводской	
	готовности	22
12	Спецификация к схемам расположения	
	стеновых панелей с горизонтальной	
	разрезкой	23
13	Узлы I...VIII	24
14	Узлы IX...XIII	25
15	Узлы XIV...XVIII	26
	Основной комплект рабочих чертежей	
	марки КМ	
1	Общие данные Техническая спецификация	27
2	Схемы расположения металлических	
	элементов площадок на отм. 2.800 и	
	вертикальных связей	28
3	Узлы 1...7 к схеме расположения элементов	
	площадок в осях 1-2; 12-13	29

Альбом II

Ведомость рабочих чертежей основного комплекта марки АР

Лист	Наименование	Примечание
1	Общие данные (начало)	
2	Общие данные (окончание)	
3	Планы на отм. 0.000 и 2.800	
4	Разрезы 1-1; 2-2; 3-3. План кровли. Узлы I, II	
5	Фасады 1-13; 13-1; А-Б; Б-А. Стены из панелей	
	повышенной заводской готовности	
6	Фасады 1-13; 13-1; А-Б; Б-А. Стены из панелей с	
	горизонтальной разрезкой. Схема заполнения	
	оконных проемов.	
7	План полов, отверстия и схема расположения	
	щитовых ограждений, фрагменты плана 1, 2	
8	Узлы с III ... V	
9	Узлы VI ... VII	

Ведомость ссылочных и прилагаемых документов.

Обозначение	Наименование	Примечание
	Ссылочные документы	
ГОСТ 17324-71	Двери деревянные для животновод-	
	ческих и птицеводческих зданий	
ГОСТ 12506-81	Окна деревянные для производ-	
	ственных зданий.	
ГОСТ 18853-73	Ворота деревянные распашные	
	для животноводческих и птице-	
	водческих зданий.	
2.860-1 вып. 1	Типовые узлы покрытий одноэтаж-	
	ных сельскохозяйственных зданий.	
2.460-1 вып. 1	Типовые архитектурно-строитель-	
	ные детали одноэтажных промыш-	
	ленных неотапливаемых зданий	
	с покрытием из асбестоцементных	
	волнистых листов.	
2.830-3 вып. 1	Самонесущие стены из двухслой-	
	ных легкобетонных панелей для	
	одноэтажных сельскохозяйственных	
	зданий.	
3.017-1 вып. 3,4,8	Ограждения площадок и участков	
	предпр. тий зданий и сооружений.	
1.832.1-8 вып. 0	Трёхслойные железобетонные	
	стеновые панели на гибких связях	
	с эффективным утеплителем	
	для сельскохозяйственных зданий	
	Прилагаемые документы	
	Строительные изделия	
	Ведомости потребности в	
	материалах.	

Ведомость спецификаций.

Лист	Наименование	Примечание
6	Спецификация элементов заполнения проемов.	
7	Спецификация элементов к схеме расположения	
	щитовых ограждений и металлических изделий	
7	Спецификация перемычек.	
9	Спецификация элементов кровли.	

Согласовано:

Взам. инв. №

Подпись и дата

Инв. № подл. 209689

Типовой проект разработан в соответствии с действующими нормами и правилами и предусматривает мероприятия, обеспечивающие взрывную, взрывопожарную и пожарную безопасность при эксплуатации здания.

Главный инженер проекта /О.Л. Левченкова/

Привязан:

Инв. №

АР

ГИП	Левченкова		
Нач. отд.	Гомзяков		11.85
Гл. арх. отд.	Гаврилов		
Н. контр.	Юдин		
Гл. спец.	Юдин		
Арх.	Марзулис		

Коровник на 200 коров привязного содержания с электротепроснабжением (рамный каркас)

Стадия	Лист	Листов
Р	1	9

Общие данные (начало)

ГИПРОНИСЕЛЬХОЗ

Копировал Потоцкая

Формат А2

Ведомость отделки помещений

Площадь в м²

Наименование или номер помещения	Потолок		Стены или перегородки		Низ стен или перегородок (панелей)			Примечание
	Площадь	Вид отделки	Площадь	Вид отделки	Площадь	Вид отделки	Высота мм	
1	1490,20	Известковая	910,50	Известковая	194,40	Покраска		Площадь отделки
		побелка		побелка		нефтеполи-	1 200	рам
						мерной		включена в
						краской		отделку стен
2,3,4,5,6	53,72	Известковая	178,84	Известковая				Нефтеполимерная
		побелка		побелка				краска светлых
								тонов.
7	38,56	Известковая	74,8	Известковая				
		побелка		побелка				

1. Общие указания

1.1. Класс ответственности здания — II
Степень огнестойкости — II

1.2. Проект разработан для следующих климатических и местных условий: расчетная зимняя температура наружного воздуха $t_н = -20°C$; $t_н = -30°C$ (основное решение).
Зона влажности нормальная по СНиП II-3-79
Скоростной напор ветра – для I географического района – 264,8 Па (27,0 кгс/м²).
Вес снегового покрова – для III географического района – 980,7 Па (100 кгс/м²).
Сейсмичность района строительства не выше 6 баллов.

1.3. Рельеф территории – спокойный, характеристики принятых грунтов основания фундаментов приведены на листах КЖ.

1.4. Категории производств по взрывной, взрывопожарной и пожарной опасности приведены на плане здания /лист 5/

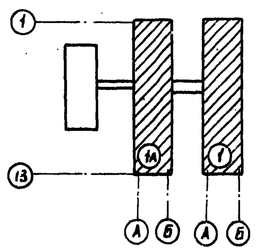

1.5 За условную отметку 0.000 принята отметка чистого пола проезда кормораздаточного транспорта, соответствующая абсолютной отметке

1.6. Горизонтальную гидроизоляцию стен на отм. 0.030 выполнять в соответствии с сериями 2.830-3 вып. 1.

1.7 По периметру здания выполнить асфальтовую отмостку шириной 700 мм, толщиной 20 мм. по щебеночной подготовке толщиной 80 мм. с уклоном от здания i=0,1

1.8. Кирпичные перегородки в вентокамеру выкладывать из глиняного кирпича пластического прессования КР75/1650(15) ГОСТ 530-80 на растворе марки 50. При кладке кирпичных перегородок в дверном проеме заложить антисептированные деревянные пробки через 10 рядов кладки по высоте, но не менее двух с каждой стороны, кирпичные перегородки выполнять с расшивкой швов.

1.9 Настоящим проектом предусмотрены [illegible] в составе блока из 2 зданий согласно приведенной схеме.

2. Указания по отделке.

2.1. Наружная и внутренняя поверхности стен здания, выполненного из бетона, железобетона должны быть предварительно обеспылены и очищены от минеральной грязи.

2.2. Окраска наружных и внутренних поверхностей стен здания, железобетонных конструкций должна выполняться известковой побелкой с последующей гидрофобизацией (до насыщения) 3-5% растворами ГКЖ /п/; ГКЖ-10; ГКЖ-11; ГКЖ-94.

2.3 Гидрофобизацию поверхности следует производить в соответствии с „Руководством по защите бетона и других строительных материалов методом гидрофобизации" М. НИИЖБ 1978 г.

2.4. Полотна ворот и дверей, оконные переплеты, щитовые ограждения окрасить нефтеполимерными красками СПП/ТУ21-01-6296-69/ светлых тонов за 2 раза по грунтованной поверхности.

3. Защита строительных конструкций здания от коррозии.

3.1 Железобетонные рамы, стены, перегородки, подвергающиеся воздействию жидкой агрессивной среды, подлежат [illegible] на уровень пола.
Нефтеполимерными красками на основе смолы СПП в 2 слоя при толщине покрытия 100 мкм по 2х слойному [illegible] нефтеполимерной краской.

Привязан:						АР		
			ГИП	Лейченкова		Коровник на 200 коров привязного содержания с электроотопоснабжением (рамный каркас)	Стадия	Лист	Листов
			Нач.отд	Гомонов			Р	2	
			Гл. арх.	Гобралов					
			Н.контр.	Юдин		Общие данные (окончание)	ГИПРОНИСЕЛЬХОЗ		
			Гл. спец.	Юдин					
Инв.№			Арх	Моргулис					

Альбом II

Фрагмент плана по оси Б на отм. 0.000 /здание 1а/.

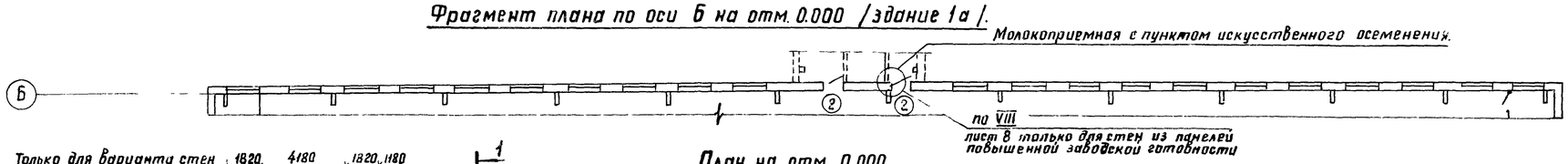

План на отм. 0.000

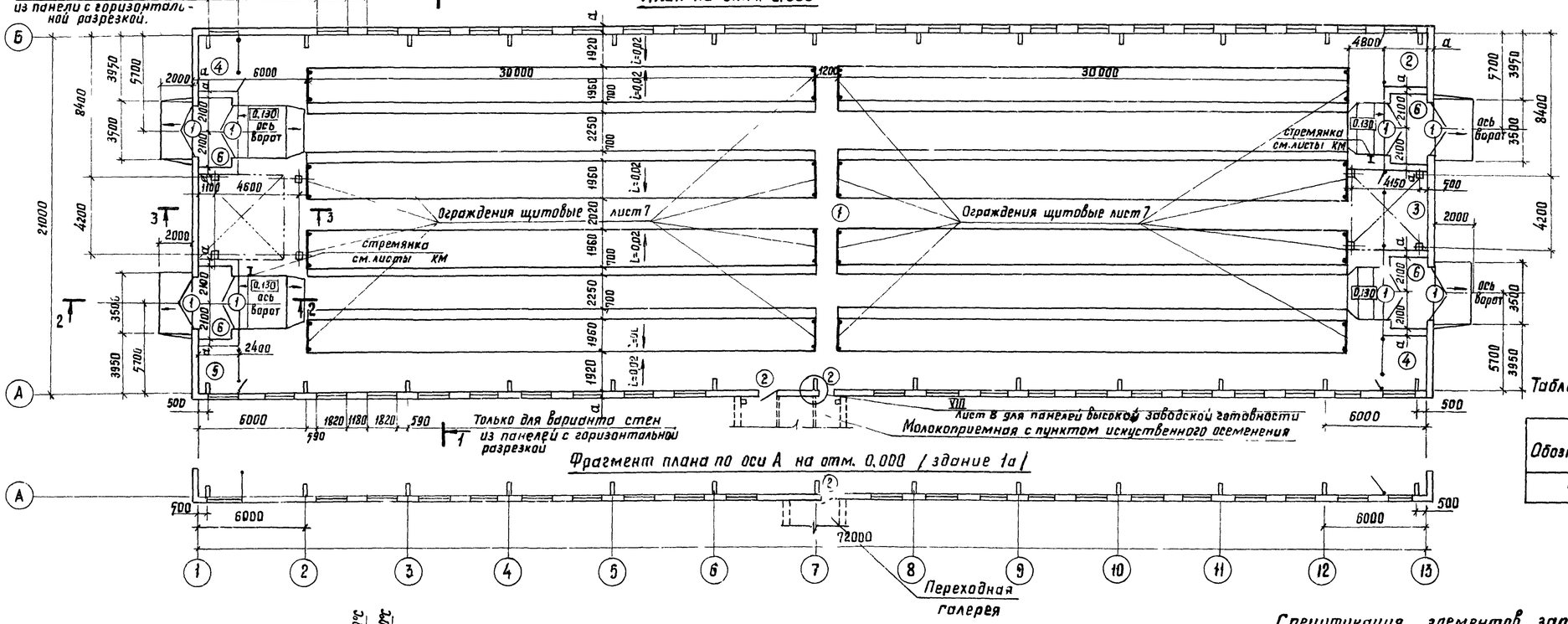

Фрагмент плана по оси А на отм. 0.000 /здание 1а/

Таблица буквенных обозначений размеров

Обозначение	Размеры мм	
	для t-20°c	для t-30°c
a	400	500

План на отм. 3.400

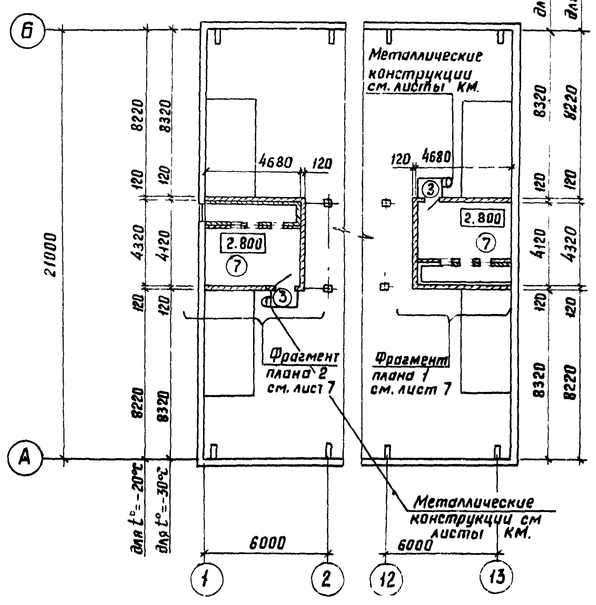

Экспликация помещений

Номер по плану	Наименование	Площадь м²	Категория производства по взрывной взрывопожарной и пожарной опасности
1	Помещение для содержания животных	1421.78	Д
2	Помещение для подстилки	7.44	Д
3	Фуражная	10.46	Д
4	Инвентарная	7.44	Д
5	Подсобное помещение	7.44	Д
6	Тамбур 7,98	31,92	Д
7	Венткамера 18,78	37,56	Д

Примечания:

1. Площадки помещений даны для t°=-30°c.
2. Спецификация ограждений металлической площадки и стремянки см. чертежи КМ.
3. В спецификации заполнения проемов оконными и дверными блоками в графе „количество" в числителе указано количество для стен из панелей повышенной заводской готовности, в знаменателе - для стен из панелей с горизонтальной разрезкой.
4. Ограждения стойловых мест условно не показаны см. раздел ТХ.
5. Данный лист см. совместно с листами 2,7.
6. В дверном блоке Д69 (поз.3) для повышения изоляции от воздушного шума в притворе двери устраиваются уплотняющие прокладки и фартук из прорезиненной ткани, внизу двери.

Спецификация элементов заполнения проемов

Марка поз.	Обозначение	Наименование	Кол.	Масса ед. кг.	Примечание.
1	ГОСТ 18853-73	Ворота ВР5, 3×3	8/8		1,1а
2	ГОСТ 17324-71	Дверной блок Д68	1/2		1
2	ГОСТ 17324-71	Дверной блок Д68	2/3		1а
3	ГОСТ 17324-71	Дверной блок Д69	2/2		1,1а
ОК-1	ГОСТ 12506-81	Окно СВД 12.18	-/44		1
ОК-1	ГОСТ 12506-81	Окно СВД 12.18	-/42		1а

Согласовано:

Гл. констр. отд.	Теляковский		
ВК	Павлова		
СС	Брешков		

Ткачев			Э
Шевкунов			ОВ
Рулев			ТХ

Инв.№ подл. 09694 | Подпись и дата | Взам. инв.№

Привязан:

Инв.№

АР

ГИП	Левченкова		
Нач. отд.	Гомзяков		12.85
Гл. арх.	Гаврилов		
Н. контр.	Юдин		
Гл. спец.	Юдин		
Арх.	Маргулис		

Коровник на 200 коров привязного содержания с электротеплоснабжением (рамный каркас)

План на отм. 0.000 и 2.800

Стадия	Лист	Листов
Р	3	

ГИПРОНИСЕЛЬХОЗ

Копировала Потоцкая Формат А2

Разрез 1-1

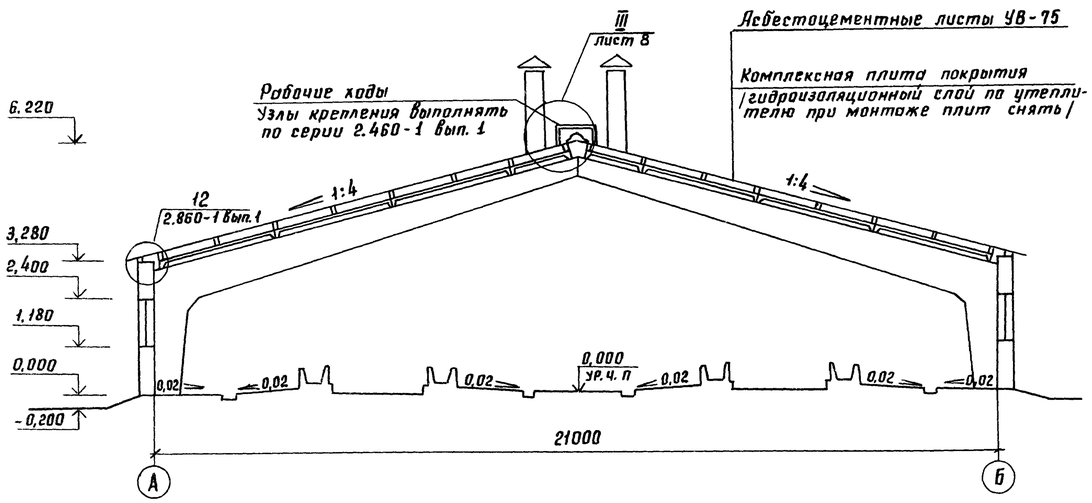

Разрез 3-3

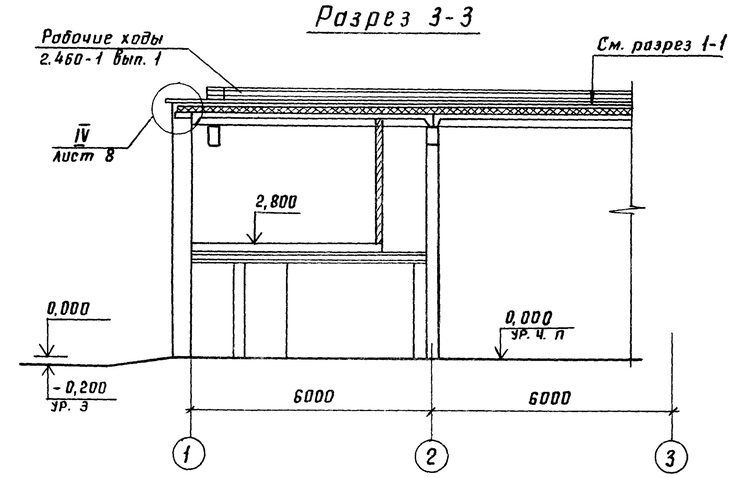

План кровли

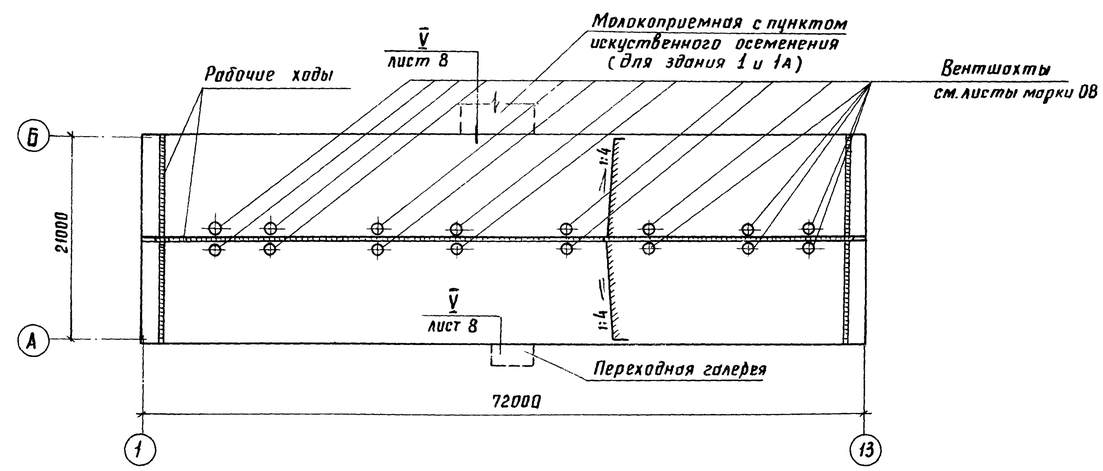

Разрез 2-2

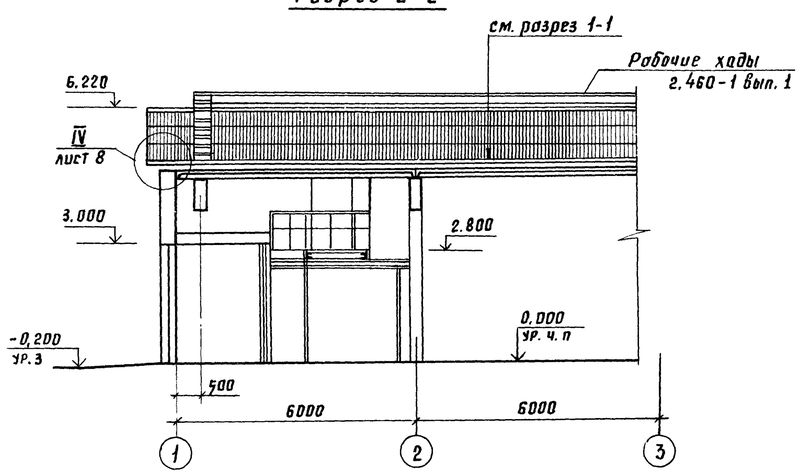

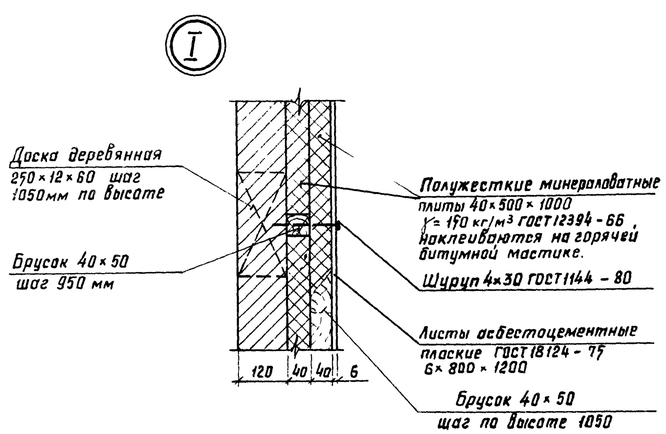

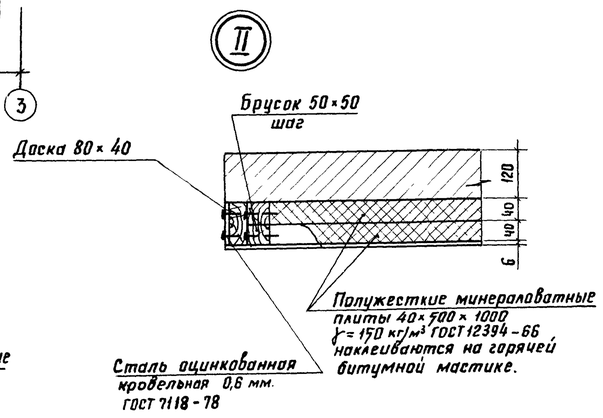

1. Отметка верха и низа оконных проемов даны только для варианта стен с горизонтальной разрезкой.
2. Пробки деревянные устанавливать в предварительно высверленные отверстия d=14 мм. см. узел I
3. Для крепления деревянных элементов кровли применять гвозди 3×80; 4×100; 5×150 по ГОСТ 4028-63
4. Узлы I и II замаркированы на листе 7.

АР

Привязан:	ГИП	Левченкова		Коровник на 200 коров привязного содержания с электротеплоснабжением (рамный каркас)	Стадия	Лист	Листов
	Нач. отд.	Гомзяков	12.85		Р	4	
	Гл. арх.	Гаврилов					
	Н. контр.	Юдин		Разрезы 1-1; 2-2; 3-3 План кровли. Узлы I, II	ГИПРОНИСЕЛЬХОЗ		
	Гл. спец.	Юдин					
Инв. №	Арх.	Маргулис					

Копировал Потоцкая

Формат А2

Альбом II

Фасад 1-13 / здание 1 /

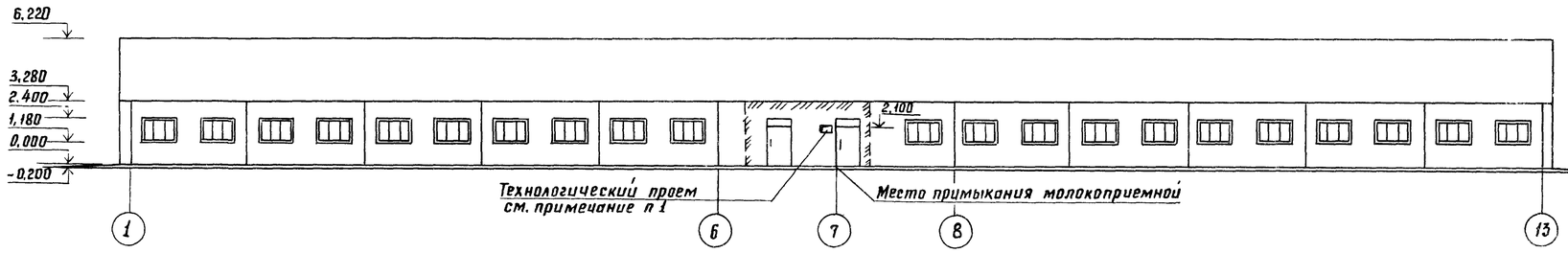

Фасад А-Б /1, 1А/

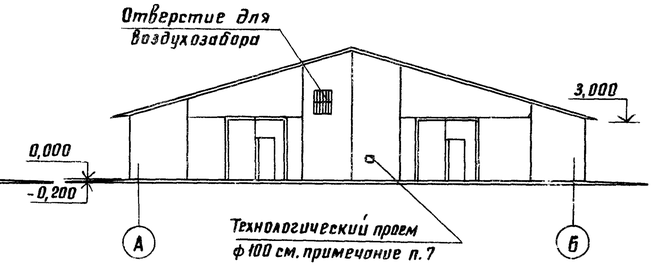

Фасад 13-1 /здание 1/

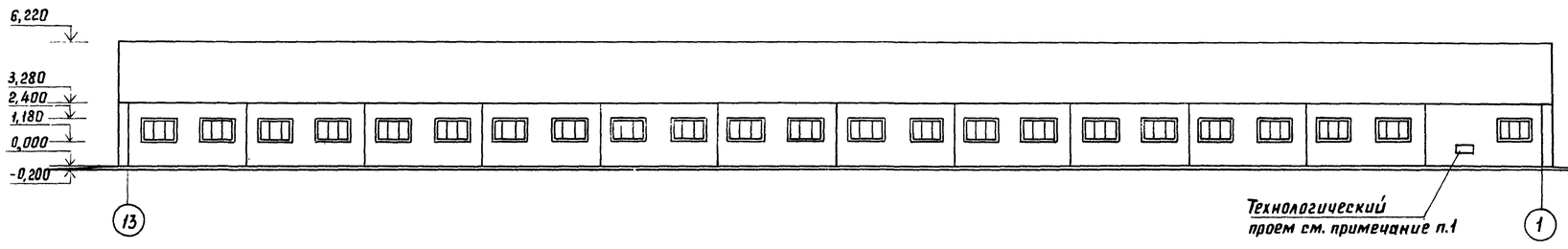

Фасад Б-А /1, 1А/

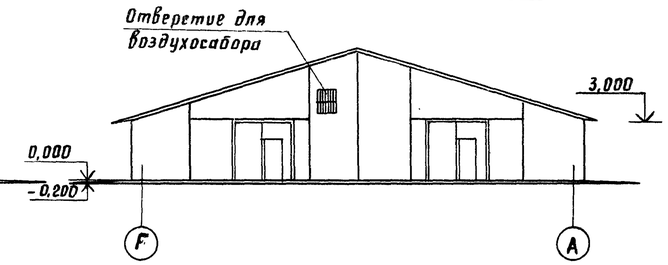

Фасад 1-13 /здание 1А/

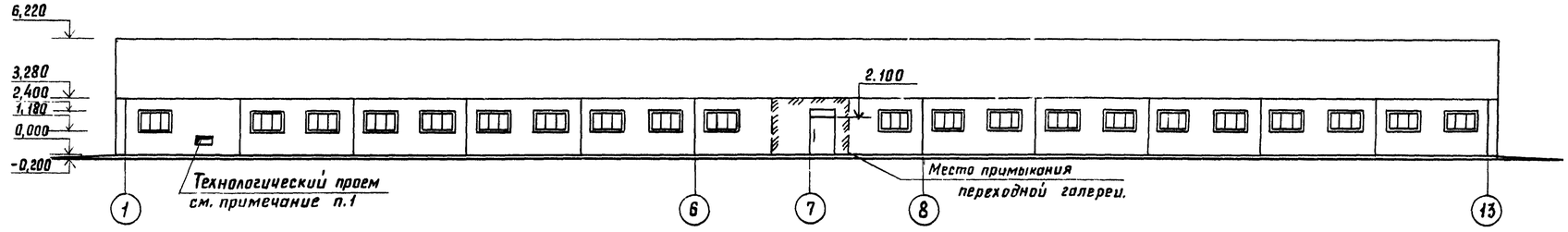

Фасад 13-1 /здание 1А/

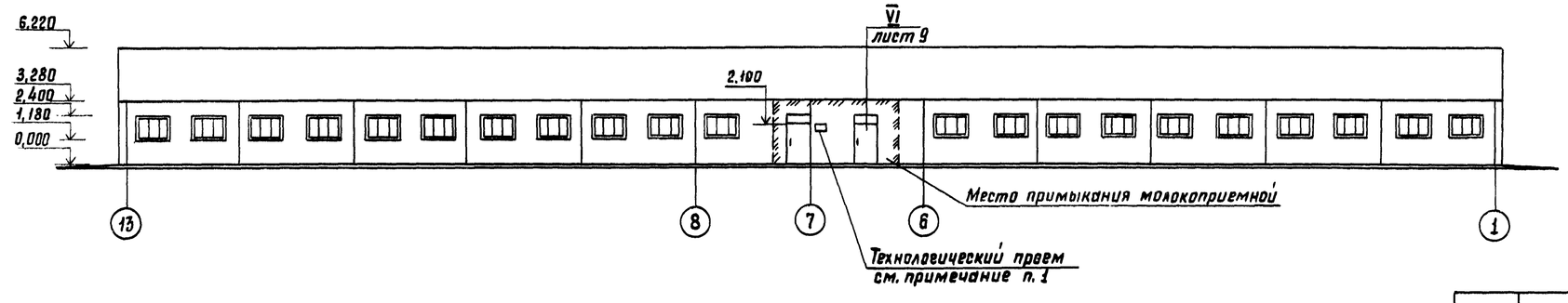

1. Проемы в наружных стенах после монтажа оборудования заложить кирпичом марки М75 на растворе марки 25 и оштукатурить под фактуру стеновых панелей. При устройстве проема над транспортером проложить арматуру ф10 АI, ℓ=1000 по 1 стержню на каждые 120мм толщины стены.
2. Размеры и привязку технологических проемов см. лист КЖ-8.
3. Схемы расположения стеновых панелей см. лист КЖ-8
4. Данный лист см. совместно с листами 3, 4
5. Вентшахты условно не показаны.
6. Заполнение отверстия для воздухозабора см. листы марки ОВ.
7. Технологический проем ф100мм на фасаде в осях А-Б просверливается по месту при монтаже оборудования. Зазоры между транспортером и отверстием заполнить цементно-песчаным раствором.

Привязан:	ГИП	Лавченкова		АР			
	Нач. отд.	Гомзяков	12.85	Коровник на 200 коров привязного содержания с электротеплоснабжением (рамный каркас)	Стадия	Лист	Листов
	Гл. арх.	Гобрилов			Р	5	
	Н. контр.	Юдин		Фасады 1-13; 13-1; А-Б; Б-А. Стены из панелей повышенной заводской готовности.	ГИПРОНИСЕЛЬХОЗ		
	Гл. спец.	Юдин					
Инв. №	Арх.	Морецкие					

Копировала Потоцкая Формат А2

Гл. констр. отд. Телятовский

Взам. инв. №

Подпись и дата

Инв. № подл. 09693

Альбом II

Фасад 1-13 /1/

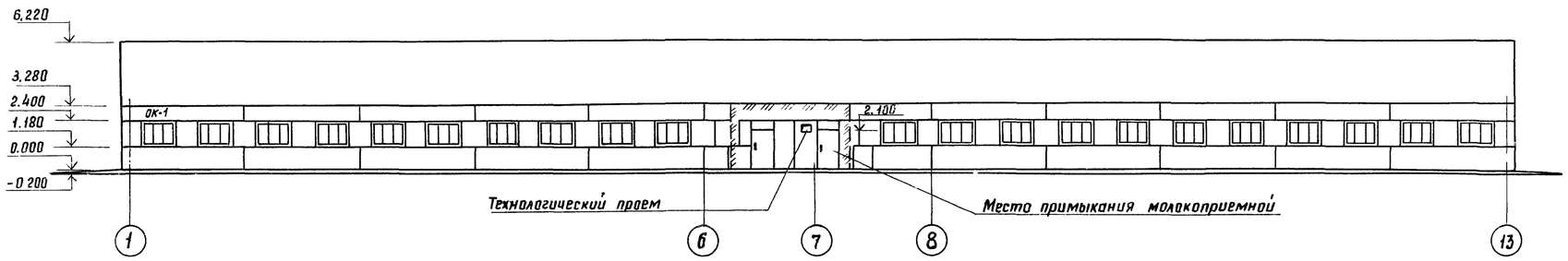

Фасад А-Б /1, 1А/

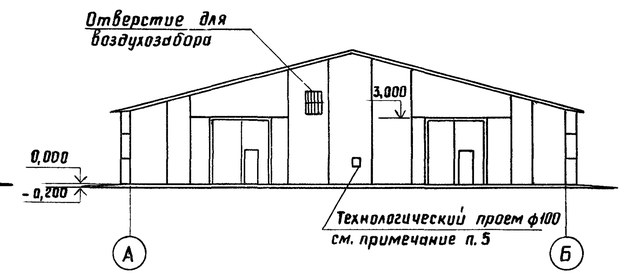

Фасад 13-1 /1/

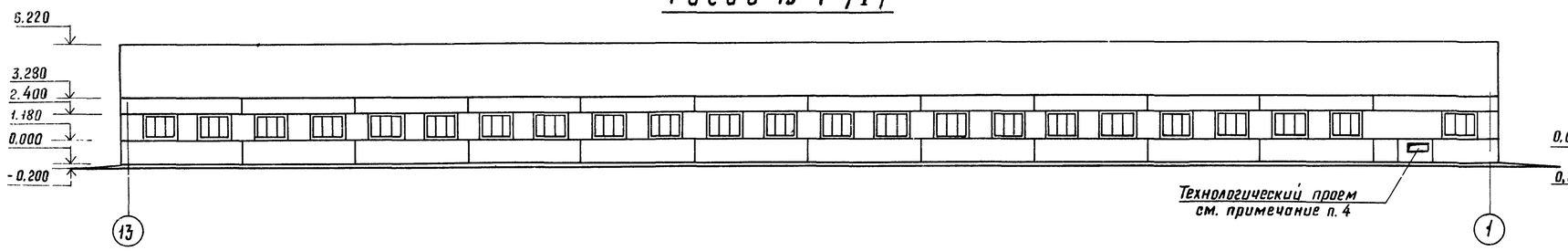

Фасад Б-А /1, 1А/

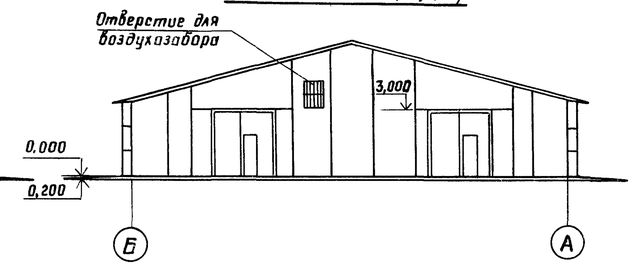

Фасад 1-13 /1А/

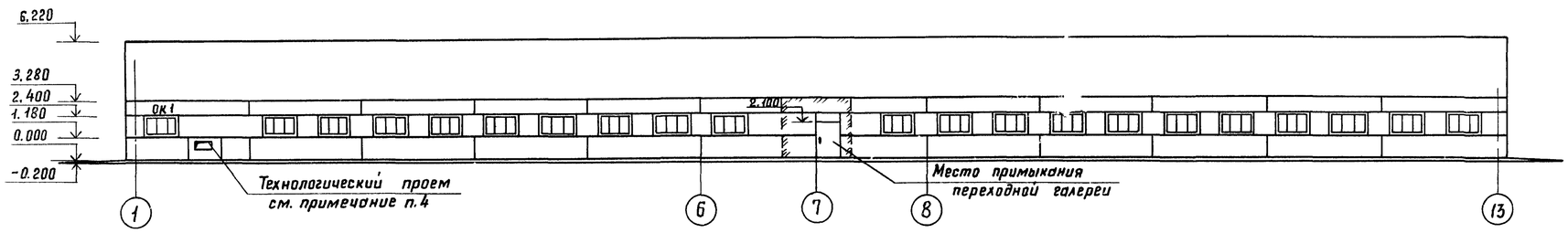

Схема заполнения оконных проемов.

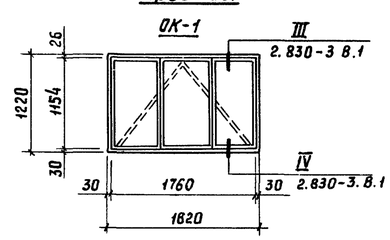

Фасад 13-1 /1А/

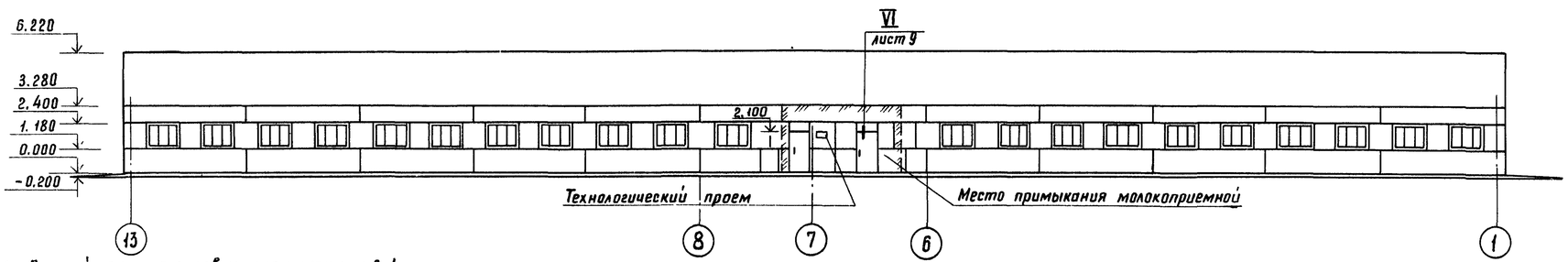

1. Данный лист см. совместно с листами 3, 4.
2. Вентшахты условно не показаны.
3. Заполнения отверстия для воздухозабора см. листы марки ОВ
4. Проемы в наружных стенах после монтажа оборудования заложить глиняным обыкновенным кирпичом пластического прессования марки 75 на растворе марки 25 с последующей штукатуркой под фактуру панелей.
   При устройстве проема над транспортером проложить арматуру ф10АI ℓ=1000 по 1 стержню на каждые 120 мм. толщины стены.
5. Технологический проем ф100 мм на фасаде в осях А-Б просверливается по месту при монтаже оборудования. Зазоры между транспортером и отверстием заполнить цементно-песчаным раствором.
6. Над коробами транспортеров уложить 4 ф 12 А-1 ℓ = 1400
7. Размеры и привязку технологических проемов см. лист КЖ-8.
8. Схемы расположения стеновых панелей см. лист КЖ-8.

						АР		
Привязан:								
			Гип	Левченкова		Коровник на 200 коров привязного содержания с электротеплоснабжением (рамный каркас)	Стадия	Лист	Листов
			Нач. отд.	Гомзяков	12.85		Р	6	
			Гл. арх.	Гаврилов		Фасады 1-13; 13-1; А-Б; Б-А. Стены из панелей с горизонтальной разрезкой Схема заполнения оконных проемов.	ГИПРОНИСЕЛЬХОЗ		
			Н. контр.	Юдин					
			Гл. спец.	Юдин					
Инв. №			Арх.	Маргулис					

Копировала Потоцкая Формат А2

Фрагмент плана отверстий по оси Б /здание 1А/.

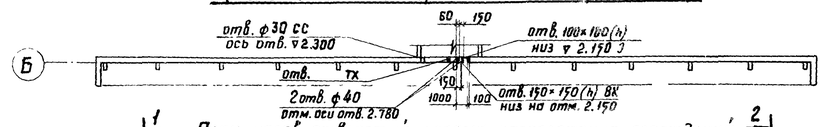

План полов, отверстий и схема расположения ограждений

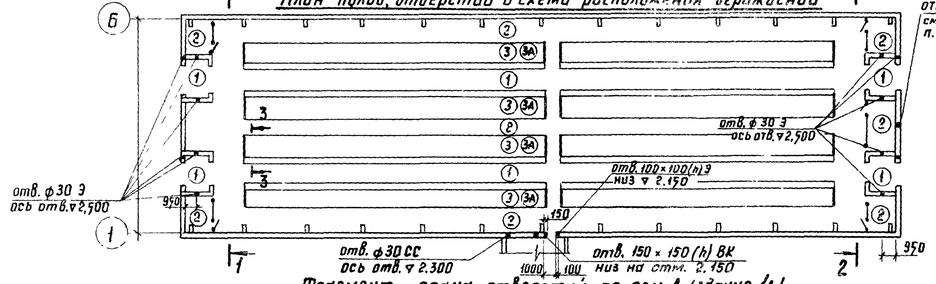

Фрагмент плана отверстий по оси А /здание 1А/.

Схемы щитовых ограждений

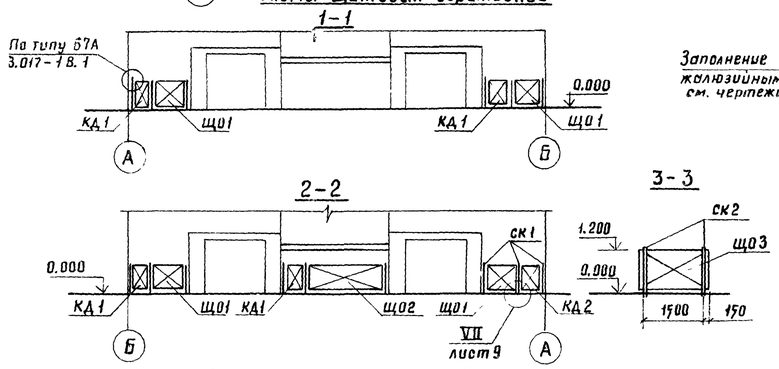

Фрагмент плана 1

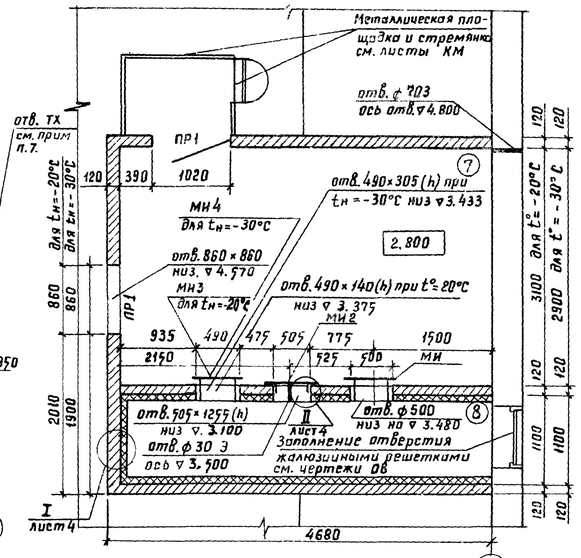

Фрагмент плана 2

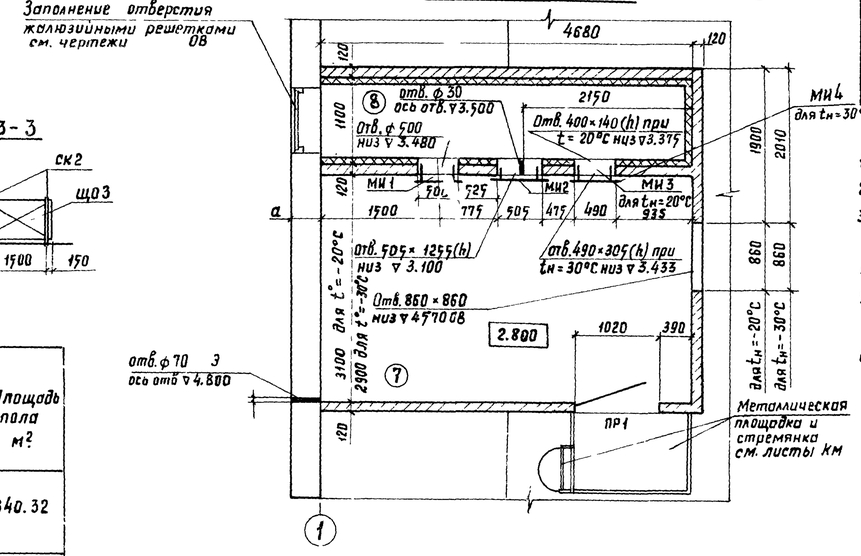

Спецификация элементов к схеме расположения щитовых ограждений и металлических изделий к зданию 1 (1А)

Марка	Обозначение	Наименование	Кол.	Масса ед. кг	Примечание
		Сборные щитовые ограждения			
ЩО1	3.017-1 вып 3	Панель деревянная по			
		типу ПД 10 ℓ = 1910	4		0,608 м³
ЩО2	3.017-1 вып. 3	Панель деревянная по			
		типу ПД 10 ℓ = 3610	1		0,282 м³
КД 1	3.017-1 вып. 2	Калитка 5 ВП	4		0,690 м³
КД 2	3.017-1 вып. 8	Калитка 5 ВЛ	1		0,173 м³
СК 1	3.017-1 вып. 3	Столб СД 5 Ва	15		1,620
ЩО3	3.017-1 вып. 3	Панель деревянная			
		ПД 11	16		0,69 м³
СК 2	3.017-1 вып. 3	Столб СД 3А	32		0,96 м³
		Изделия металлические			
МИ-1	КЖИ3.2-МИ5.0.0	Изделие металлическое МИ-5	2		
МИ-2	КЖИ3.2-МИ6.0.0	То же МИ-6	2		
МИ-3	КЖИ3.2-МИ7.0.0	" МИ-7	2		$t_н$=-20°С
МИ-4	КЖИ3.2-МИ7.0.0	" МИ-7-1	2		$t_н$=-30°С

1. Данный лист см. совместно с листами 1 и КЖ 8.
2. Кормушки, каналы навозоудаления, фундаменты под оборудование условно не показаны.
3. Все деревянные элементы антисептировать раствором фтористого натрия согласно СНиП III-19-75.
4. В полах предусмотреть устройство выравнивания потенциалов (см. прим. п 6 лист КЖ4)
5. План расположения труб в полу венткамера см. чертежи марки Э. Над трубами устраивается местное утолщение пола на 20 мм.
6. В стойлах (помещ. 1) предусмотреть 2 варианта типа полов: 1 вариант - тип пола 3А (см. лист 7); 2 вариант - тип пола 3А - пол из сборных керамзитобетонных плит см. лист КЖ - 5.
7. Технологический проем ф100 просверливается по месту при монтаже оборудования.
8. В местах устройства монолитных полов предусматривать температурноусадочные швы через 20 м. по длине здания. (см. деталь на листе 7).
9. Площади пола даны для варианта $t_н$=-30°С.

Экспликация полов

Наименование или номер помещения по проекту.	Тип пола по проекту	Схема пола или номер узла по серии.	Элементы пола и их толщина	Площадь пола м²
1, 6	1		Бетон марки М300 - 25 мм. Бетон марки М200 - 100 мм. Уплотненный щебнем грунт основания.	340.32
1,2,3,4,5	2		Бетон марки М300 - 80 мм. Уплотненный щебнем грунт основания	331,4
1	3	100 50	Доски - 37 мм. Битумная мастика - 3 мм. Лаги антисептированные 100×50 шаг 1,0 м. Бетон марки М200 - В6 - 100 мм. Уплотненный щебнем грунт основания.	427,32
1	3А		Сборные керамзитобетонные плиты - 30 мм. Уплотненный щебнем грунт основания	—
7	4		Цементно-песчаный раствор марки М200 - 80 мм. ж.б. плита перекрытия	27, 26
8	5		Бетон марки М200 - 20 мм. Керамзитобетон - 200 мм. 1 слой рубероида РМД-350 Цементно-песчаный раствор марки М50 - 15 мм. ж.б. плита перекрытия.	10.30

Деталь деформационного шва в полу

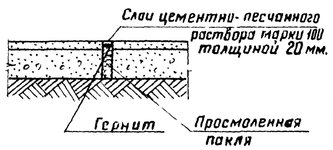

Ведомость перемычек

Тип	Схема сечения
ПР 1	1ПР1-12.12.6; 4.880; 5.430

Спецификация перемычек

Марка, поз.	Обозначение	Наименование	Кол.	Масса ед, кг
ПР1	1.138 - 10	1ПР1 - 12. 12. 6	4	25

Привязан:

Инв. №

АР

ГИП	Левченкова		
Нач.отд	Гомзяков		12.85
Гл. арх.	Гаврилов		
Н. контр.	Юдин		
Гл. спец.	Юдин		
Арх.	Маргулис		

Коровник на 200 коров привязного содержания с электротеплоснабжением (рамный каркас)

План полов, отверстий и схема расположения ограждений, фундаменты плана 1, 2

Стадия	Лист	Листов
Р	7	

ГИПРОНИСЕЛЬХОЗ

Копировала Потоцкая Формат А2

Альбом II

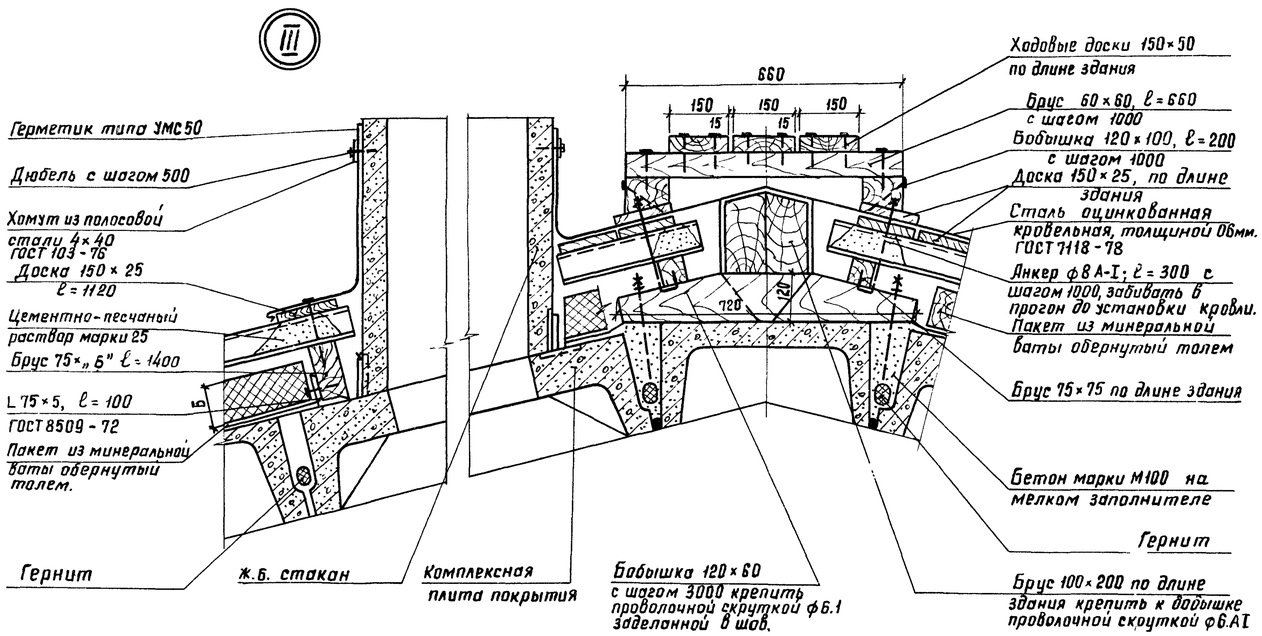

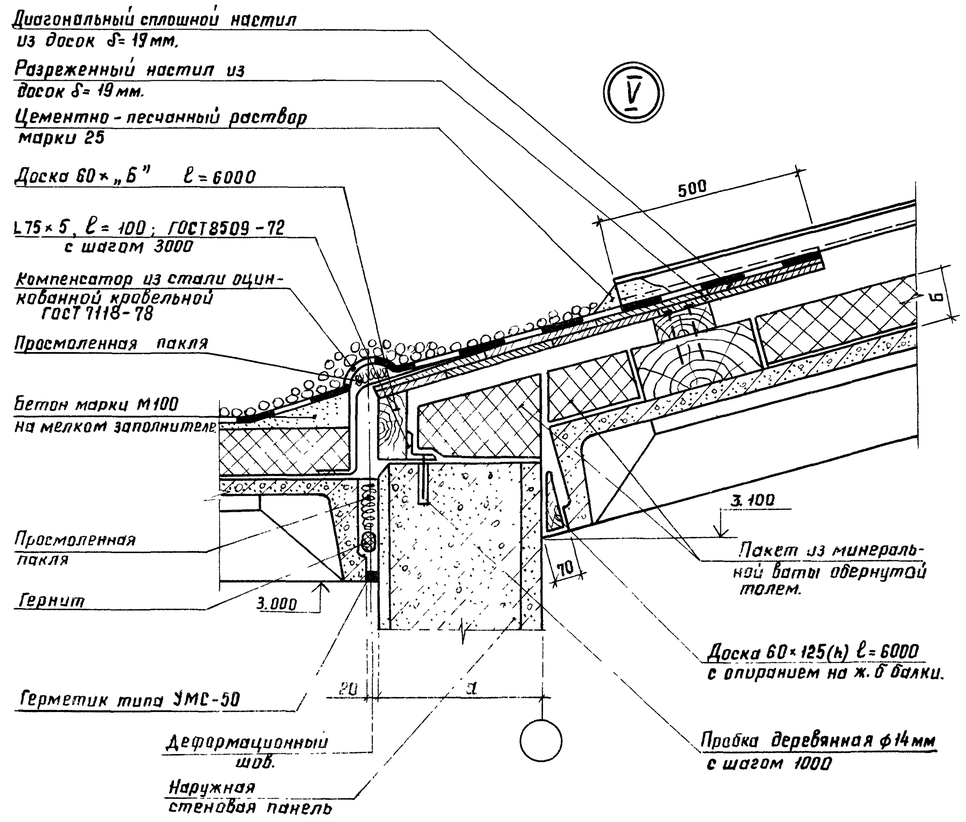

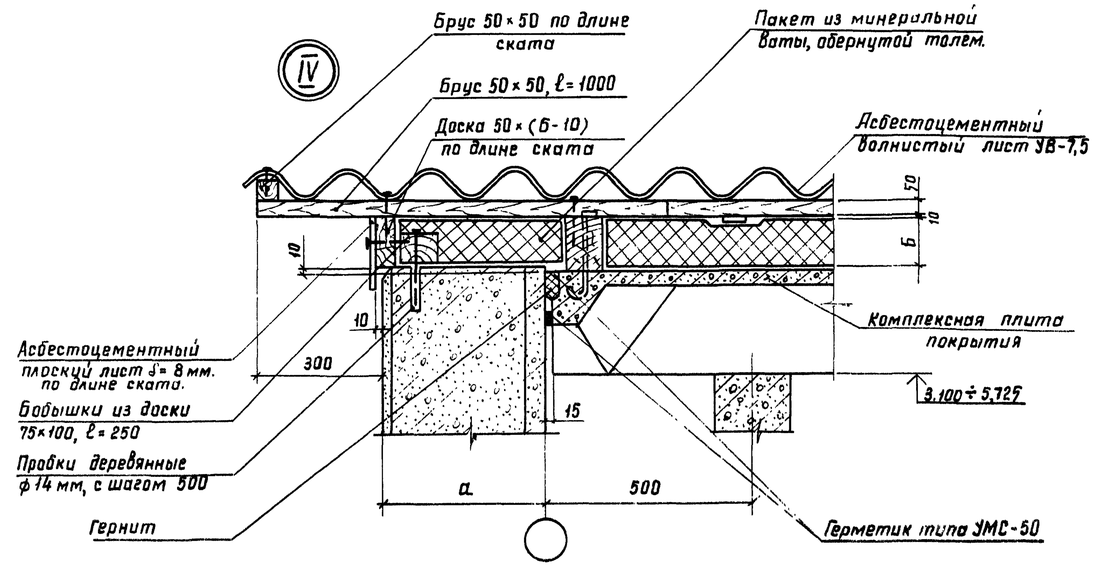

1. Данный лист см. совместно с листами 1, 4, 9.
2. Пробки деревянные устанавливаются в панелях в предварительно высверленные отверстия.
3. Величину „Б" принимать для района с $t_н$=-20°С - 120мм. и для района с $t_н$=-30°С - 160мм.
4. Места примыкания комплексных плит покрытия к наружным панелям по осям „А" и „Б" выполнять по серии 202-81.

Согласовано:
Гл. констр. отд. Теняковский

Инв. № подл. 209696 | Подпись и дата | Взам. инв. №

Привязан:	ГИП	Левченкова	
	Нач. отд.	Гомзяков	12.85
	Гл. арх. отд.	Гаврилов	
	Н. контр.	Юдин	
	Гл. спец.	Юдин	
Инв. №	Арх.	Верховский	

АР

Коровник на 200 коров привязного содержания с электротеплоснабжением (рамный каркас)

Узлы III...V

Стадия	Лист	Листов
Р	8	

ГИПРОНИСЕЛЬХОЗ

Копировала Потоцкая

Формат А2

Альбом II

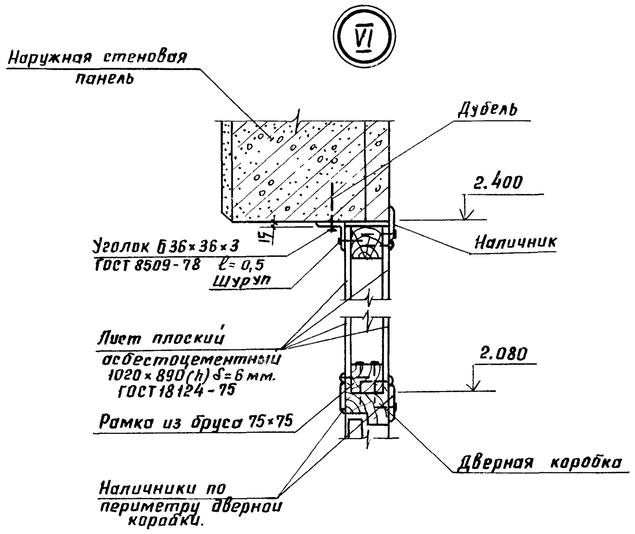

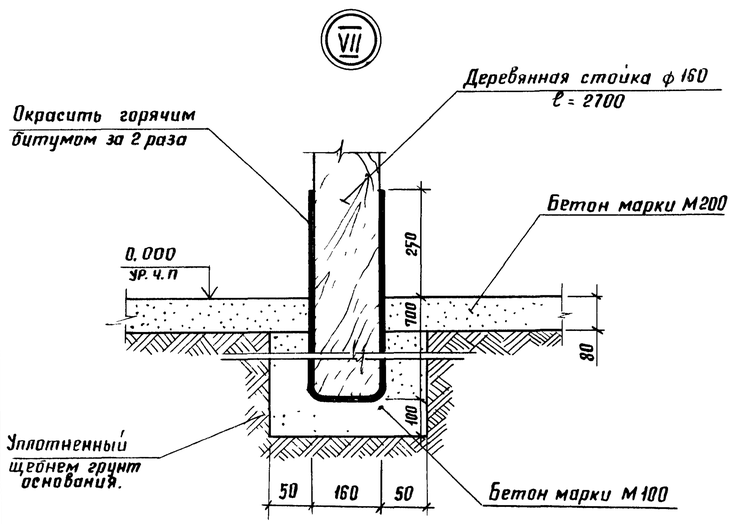

Спецификация элементов кровли.

Марка поз.	Обозначение	Наименование	Кол.	Масса ед., кг	Примечание
		Соединительные изделия			
		Анкер ф 8 А I, ℓ = 300	288		
		Гайка ф 8 ГОСТ 5915-70			2 кг
		Шайба ф 8 ГОСТ 18123-72			1 кг
МШ-1	2.860-1 вып. 1	Крепежный элемент МШ-1			63 кг
		Материалы			
		Пиломатериалы ГОСТ 8486-86*			
		сосна или ель Ψ≤ 25%			
		Доска 150×25, ℓ = 6000			1,1 м³
		То же 150×50, ℓ = 6000			2,8 м³
		" 150×60, ℓ = 6000			1,1 м³
		" 175×19, ℓ = 6000			0,5 м³
		" 125×60, ℓ = 6000			0,6 м³
		" 135×50, ℓ = 6000			0,3 м³ для $t_н$=-20°С
		" 175×50, ℓ = 6000			0,4 м³ для $t_н$=-30°С
		Брус 100×200, ℓ = 6000			2,9 м³
		Брус 75×150, ℓ = 1400			0,3 м³
		То же 75×75, ℓ = 6000			0,9 м³
		" 60×60, ℓ = 660			0,6 м³
		" 50×50, ℓ = 6000			0,2 м³
		Бобышка 120×100×60			0,2 м³
		То же 720×120×60			1,3 м³
		" 100×75×250			0,4 м³

Марка поз.	Обозначение	Наименование	Кол.	Масса ед, кг	Примечание
		Полоса Б 4×40 ГОСТ 103-76 / Ст. 3 кп 2 ГОСТ 535-79			82 к.м
		Сталь оцинкованная			
		кровельная δ=0,6 мм			
		ГОСТ 7118-78			95,9 м²
		Плоский асбестоцемент-			
		ный лист δ=8 мм			
		ГОСТ 18124-75			11,5 м²
		Толь гидроизоляционный			
		ГОСТ 10999-76			1400 м²
		Мягкие минераловатные			
		плиты γ=125 кг/м³			
		ГОСТ 10140-80			58,0 м³
		Стандартные изделия			
		Уголок Б-75×75×5 ГОСТ 8509-72 / Ст. 3 кп 2 ГОСТ 535-79 ℓ = 1000			9,4 м
		Лист асбестоцементный			
		волнистый			
		ГОСТ 16233-77			
		УВ-7,5-1750	952	35,0	
		ЛУ-1, ℓ = 1750	42	11,4	
		Гвоздь К-3,5×40			
		ГОСТ 4030-63			24 кг
		Гвоздь 4×100 ГОСТ 4028-63			1,2 кг
		Шуруп ф 8, ℓ = 120			
		ГОСТ 1144-80			18 кг

1. Данный лист см. совместно с листами 1, 4, 7, 8
2. Для компенсации деформаций предусмотреть в кровле поперек здания устройство деформационных швов через 18 м. в соответствии с серией 2.860-1 по типу узла 22 без разрезки брусков обрешетки.

Согласовано:
Гл. констр. отд. Теликовский

Инв. № подл. 209697 | Подпись и дата | Взам. инв. №

Привязан:
Инв. №

ГИП	Левченкова		
Нач. отд	Гомзяков		12.85
Гл. арх.	Гаврилов		
Н. контр.	Юдин		
Гл. спец.	Юдин		
Арх.	Верховский		

АР

Коровник на 200 коров привязного содержания с электротеплоснабжением (рамный каркас)

Стадия	Лист	Листов
Р	9	

Узлы VI... VII

ГИПРОНИСЕЛЬХОЗ

Альбом II

Ведомость рабочих чертежей основного комплекта марки КЖ

Лист	Наименование	Примечание
1	Общие данные (начало)	
2	Общие данные (окончание)	
3	Схема расположения элементов свайных фундаментов и фундаментных балок	
4	Схемы расположения элементов каналов навозоудаления и кормушек и плит перекрытия каналов	
5	Фрагмент 2 к схеме расположения элементов каналов навозоудаления. Узел 2	
6	Схема расположения элементов полов стойл и монолитные фундаменты ФОм 1, ФОм 2 и приямок ПЯм 1	
7	Схемы расположения элементов каркаса, плит покрытия, перекрытия тамбуров и вентплощадок	
8	Узлы А, Б, сечения и спецификация металлических изделий к схеме расположения полурам, плит покрытия, перекрытия	
9	Схемы расположения панелей стен повышенной заводской готовности	
10	Схемы расположения панелей стен с горизонтальной разрезкой	
11	Спецификация к схемам расположения панелей стен повышенной заводской готовности	
12	Спецификация к схемам расположения панелей стен с горизонтальной разрезкой	
13	Узлы I ... VIII	
14	Узлы IX ... XIII	
15	Узлы XIV ... XVIII	

Ведомость ссылочных и прилагаемых документов

Обозначение	Наименование	Примечание
	Ссылочные документы	
ГОСТ 19804-78	Сваи забивные железобетонные квадратного сечения без поперечного армирования ствола	
1.811.1-1	Сваи забивные железобетонные таврового сечения	
ГОСТ 19804.7-83	Сваи-колонны ж/б двухконсольные для с/х зданий	
1.111.1-4 вып.1	Оголовки свай сборные железобетонные для жилых и общественных зданий	
1.822.1-2/82 вып.1,2	Железобетонные рамы для однопролетных сельскохозяйственных зданий с уклоном кровли 1:4	
1.415-1 вып.1	Железобетонные фундаментные балки для стен производственных зданий	
1.865-4/80 вып.1,3,5	Железобетонные предварительно-напряженные плиты покрытия длиной 6 м для сельскохозяйственных зданий	
1.832-1-9 вып.0,1,2	Стеновые двухслойные панели из легких бетонов для сельскохозяйственных зданий	
1.832-1-10 вып.0,1,2	Двухслойные стеновые легкобетонные панели повышенной заводской готовности для сельскохозяйственных зданий	
2.830-3 вып.1	Узлы самонесущих стен из двухслойных легкобетонных панелей для одноэтажных сельскохозяйственных зданий	
3.818-9-2 вып.1,4,6	Технологические изделия для животноводческих производственных зданий	
2.860-4	Узлы сельскохозяйственных зданий с каркасом из железобетонных рам серии 1.822-2	
1.865.1-8	Железобетонные доборные плиты длиной 6 м для покрытий сельскохозяйственных зданий	
1.400-15 вып.1	Унифицированные закладные изделия железобетонных конструкций для крепления технологических коммуникаций	
3.006-2 вып. II-1; II-2	Сборные железобетонные каналы и тоннели из лотковых элементов	
Шифр 202-81	Комплексные железобетонные плиты вентилируемых покрытий с асбоцементной кровлей для сельскохозяйственных зданий	
1.400-6/76 вып.1	Унифицированные закладные детали сборных железобетонных конструкций зданий промышленных предприятий	
1.800-4	Стальные изделия для крепления конструкций одноэтажных сельскохозяйственных зданий	
	Прилагаемые документы	
	Строительные изделия	
КЖ ВМ	Ведомости потребности в материалах	

Типовой проект разработан в соответствии с действующими нормами и правилами и предусматривает мероприятия, обеспечивающие взрывную, взрывопожарную и пожарную безопасность при эксплуатации здания.

Главный инженер проекта /О.Л. Левченкова/

Инв. № подл. 2096/98 | Подпись и дата | Взам. инв. №

Привязан

Инв. №

КЖ

ГИП	Левченкова	
Нач. отд.	Гомзяков	12.85
Гл. констр.	Теляковский	
Н. контр.	Юдин	
Гл. спец.	Юдин	
Рук. гр.	Котляр	
Инж.	Элькина	

Коровник на 200 коров привязного содержания с электротеплоснабжением (рамный каркас)

Стадия	Лист	Листов
Р	1	15

Общие данные (начало)

ГИПРОНИСЕЛЬХОЗ

Копировал

Формат А2

Альбом II

Ведомость спецификаций

Лист	Наименование	Примечание
3	Спецификация к схеме расположения элементов	
	свайных фундаментов и фундаментных балок	
6	Спецификация к схемам расположения элементов	
	каналов навозоудаления, кормушек, полов стойл	
	и плит перекрытия каналов	
7	Спецификация к схемам расположения	
	элементов каркаса, плит покрытия,	
	перекрытия тамбуров и вентплощадок	
8	Спецификация металлических элементов	
	к схеме расположения каркаса,	
	плит покрытия и перекрытия	
11	Спецификация к схемам расположения	
	панелей стен повышенной заводской	
	готовности	
12	Спецификация к схемам расположения	
	панелей стен с горизонтальной	
	разрезкой	

Ведомость объемов
сборных бетонных и железобетонных конструкций по рабочим чертежам основного комплекта марки КЖ

№ п.п.	Наименование группы элементов конструкции	Код	Кол. $м^3$	Примечание
1	Оголовки свай		2.01	
2	Сваи	581720	29.28	
3	Фундаментные балки	582400	25.6	для $t_н=-30°C$
4	Плиты покрытия	584120	82.42	
5	Стаканы	584120	2.56	
6	Плиты перекрытия тамбуров	584100	23.76	для $t_н=-30°C$
7	Плиты перекрытия вентплощадок	584100	7.52	для $t_н=-30°C$
8	Стеновые панели с горизонтальной			
	разрезкой	583120	296.1	для $t_н=-30°C$
9	Лотки и кормушки	58580	52.2	
10	Плиты каналов		0.96	
11	Плиты пола тамбура	584100	9.32	для $t_н=-30°C$
12	Полурамы	582720	35.36	
13	Фундаменты под оборудование	580000	5.98	
	Всего:		573.07	

Ведомость объемов сборных бетонных и железобетонных конструкций дана для основного решения.
Материалы на изготовление сборных бетонных и железобетонных конструкций учтены в ведомости потребности в материалах и отдельно не учитываются.

Общие указания
1. Исходные данные

1.1. Общие характеристики по проекту здания даны в пояснительной записке.

1.2. Районы применения проекта даны на листе АР-1.

1.3. Указания по монтажу сборных железобетонных элементов даны на листах проекта марки КЖ.

1.4. Характеристики принятых грунтов основания фундаментов даны на листе 3.

2. Мероприятия по антикоррозионной защите конструкций

2.1 Степень воздействия газовой среды на железобетонные конструкции из бетона повышенной плотности (п) и необетонируемые стальные элементы при относительной влажности ≥75% – среднеагрессивная.
На бетонные конструкции – среднеагрессивная.
На конструкции из глиняного кирпича – неагрессивная.

2.2. Степень воздействия навозных стоков на железобетонные и бетонные конструкции из бетона повышенной плотности (п) и стальные закладные элементы – среднеагрессивная.

2.3. Колонны, скатные балки покрытия, доборные плиты покрытия, для которых не оговорены требования к бетону в условиях среднеагрессивного воздействия газовой среды, следует выполнять из бетона на портландцементе марки по водонепроницаемости В6 с водопоглощением по массе свыше 4.2% до 4.7%, водоцементном отношении в/ц не более 0.55.

2.4. Необетонируемые стальные закладные изделия, соединительные и крепежные детали после очистки от грязи, ржавчины, окалины и масел (группа очистки – вторая по ГОСТ 9.402-80) защитить комбинированным покрытием – лакокрасочным по металлизированному слою (цинковому или алюминиевому). Толщина металлизации 120-150 мкм.
Состав лакокрасочного покрытия – грунт ВЛ-02, ФЛ-08Ж, АК-0.69, АК-070 в 1 слой.
Покровные слои – ХВ-124, ХВ-125, ХВ-1100 в 2 слоя.
Общая толщина лакокрасочного покрытия – 60 мкм.

2.5. Указания по антикоррозионной защите элементов навозных каналов даны на листе 4.

2.6. Металлизационный слой на стальные конструкции наносится в заводских условиях методом горячего цинкования или алюминирования.
На крупногабаритные детали и изделия металлизационный слой допускается наносить методом распыления с помощью передвижной установки.

2.7. Метизы (болты, гайки, шайбы) должны быть подвергнуты цинкованию или кадмированию с последующим хроматированием в заводских условиях. После монтажа конструкций метизы и крепежные детали, имеющие резьбу, дополнительно окрасить лакокрасочным покрытием в соответствии с п. 2.4.

2.8. Поверхность вновь образованных сварных швов и нарушенных участков металлического покрытия защитить при помощи ручных металлизаторов.
Лакокрасочные покрытия восстанавливаются кистью или пневматическим распылением до требуемой толщины.

Согласовано:

Взам. инв. №

Подпись и дата

Инв. № подл. 209699

ГИП	Левченкова		
Нач. отд.	Гомзяков		12.85
Гл. констр.	Теляковский		
Н. контр.	Юдин		
Гл. спец.	Юдин		
Рук. гр.	Котляр		
Инж.	Элькина		

Привязан

Инв. №

КЖ

Коровник на 200 коров привязного содержания с электротеплоснабжением (рамный каркас)

Стадия	Лист	Листов
Р	2	

Общие данные (окончание)

Гипронисельхоз

Копировал

Формат А2

Схема расположения элементов свайных фундаментов и фундаментных балок.

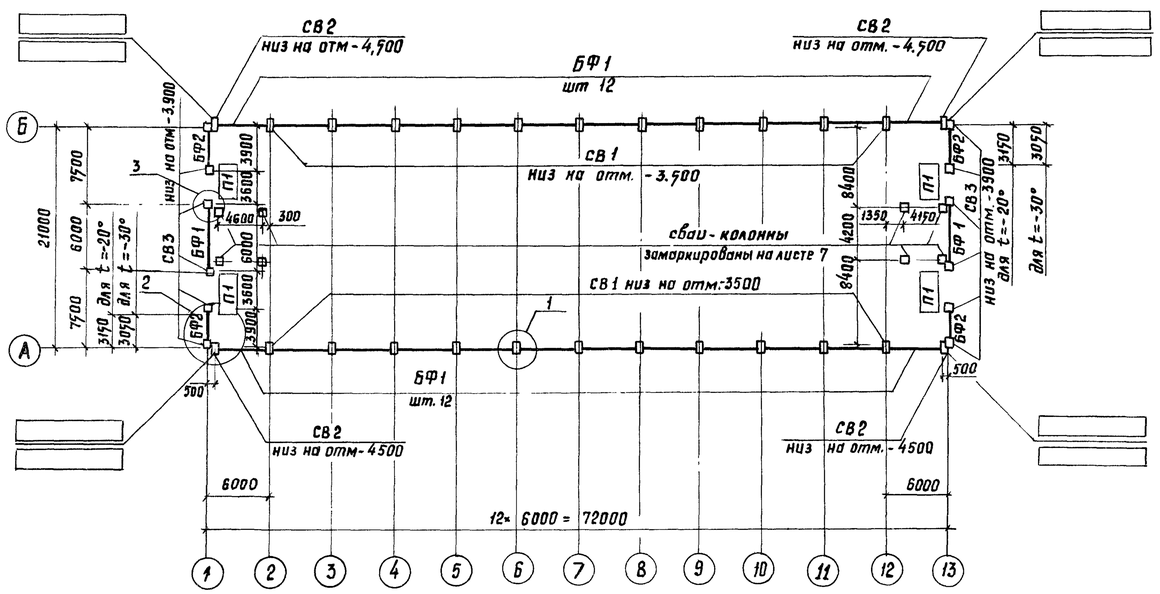

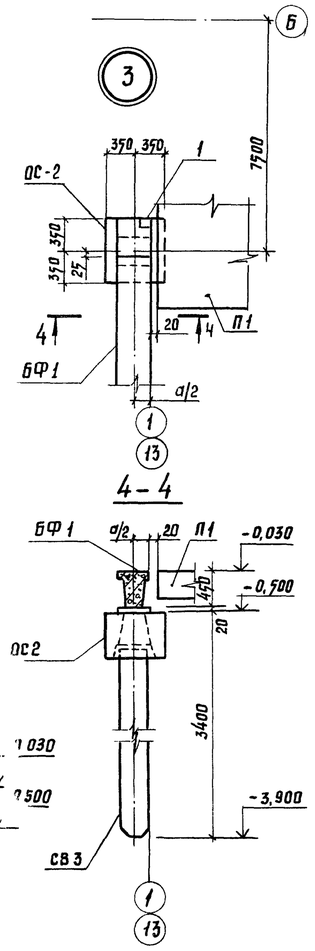

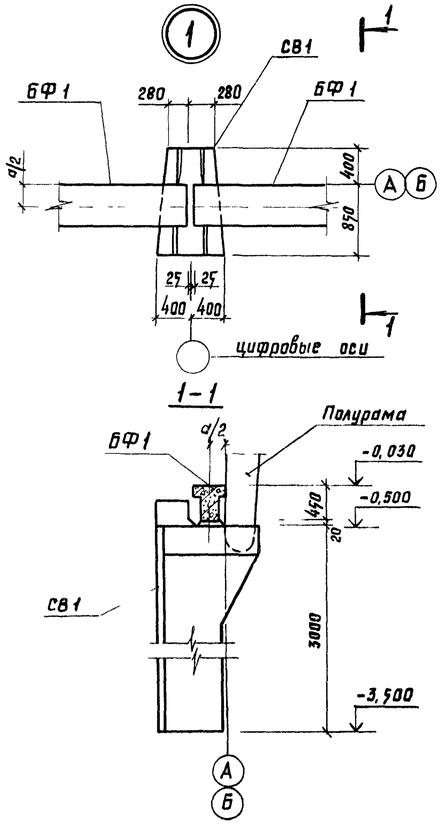

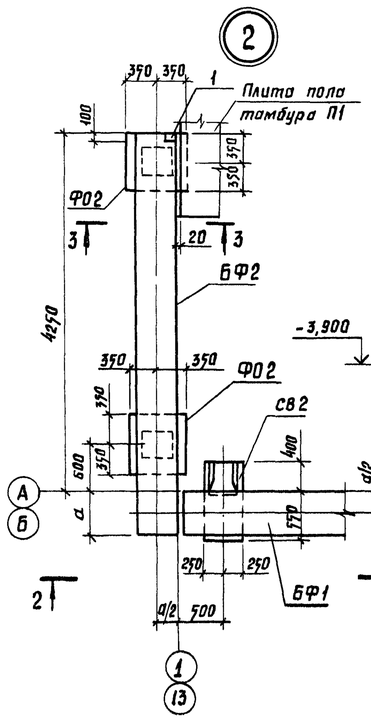

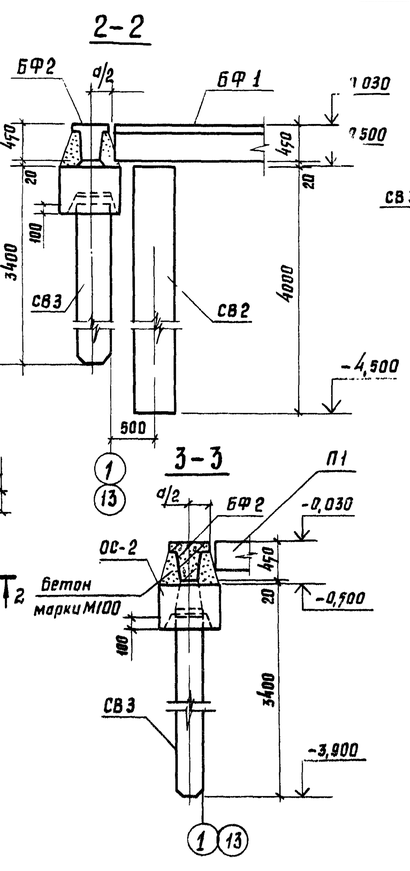

Спецификация к схеме расположения элементов свайных фундаментов и фундаментных балок.

Марка	Обозначение	Наименование	Кол.	Масса кг	Примечание
		Сваи			
СВ1	1.811.1	СВТ 30.8-3	22	2200	
СВ2	1.811.1	СВТ 40.5-2	4	1600	
СВ3	ГОСТ 19804-78	СЦ3-30	12	700	
ОС-2	1.111.1.-4	Оголовок ОС-2	12	420	
		Фундаментные балки			
БФ1	1.415-1 вып.1	ФБ 6-28	26	2200	для $t_н$=-30°С
	1.415-1 вып.1	ФБ 6-11	26	1800	для $t_н$=-20°С
БФ2	1.415-1 вып.1	ФБ 6-31	4	1700	для $t_н$=-30°С
	1.415-1 вып.1	ФБ 6-14	4	1300	для $t_н$=-20°С
		Плиты пола			
П1	КЖИ 3.1-02.0.0	ППТ 5425.18-Т	4	5830	для $t_н$=-30°С
	КЖИ 3.1-02.0.0	ППТ 5225.18-Т	4	5600	для $t_н$=-20С
		Изделия металлические			
	1.400-15 вып.1	МН108-3	8	2,4	
		Материал			
		Бетон марки М100 с			
		морозостойкостью Мрз 50			0,6 м³

Таблица нормативных нагрузок на верхний обрез фундамента.

Оси	Эскиз	Нагрузки				
		МКНМ	NКН	ТКН	от стеновых РКН панелей.	
А, Б		при снеге 100 кг/м²			t=-30°С	t=-20°С
			246	216	119,0	95,0

1. За условную отметку 0.000 принята отметка чистого пола проездов кормораздаточного транспорта, соответствующая абсолютной отметке [ ]
2. Фундаменты запроектированы для строительства на площадках со спокойным рельефом, при отсутствии грунтовых вод. Грунты приняты непучинистые, непросадочные со следующими расчетными характеристиками
$C = 2$ кПа (0,02 кгс/см²) $\varphi = 0,49$ рад (28°); $E = 14,7$ мПа (150 кг/см²) $\gamma = 1,8$ тс/м³
Коффициент безопасности по грунту $K_г = 1$
3. Сваи изготовлять из бетона марки по морозостойкости Мрз 50
4. Обратную засыпку пазух и подсыпку грунта под полы выполнять непучинистым грунтом оптимальной влажности с послойным трамбованием слоями 0,2÷0,3 м. до получения объемной массы скелета $\gamma_{ск} = 1,65$ т/м³
5. Монтаж и омоноличивание фундаментных балок вести в соответствии с указаниями серии 1.415-1 СНиП III-16-80 и чертежах настоящего проекта.
6. Размер „а" принимать по таблице на листе АР-3.

ГИП	Левченкова			
Нач.отд.	Гомзяков		12.85	
Гл.констр.	Теляковский			
Н.контр.	Юдин			
Гл.спец.	Юдин			
Рук.гр.	Котляр			
Ст.инж.	Чаркин			

Привязан:

Инв. №

КЖ

Коровник на 200 коров привязного содержания с электротеплоснабжением (рамный каркас)

Схема расположения элементов свайных фундаментов и фундаментных балок.

Стадия	Лист	Листов
Р	3	

ГИПРОНИСЕЛЬХОЗ

Копировал Петрова

Формат А2

Альбом II

Схема расположения плит перекрытия каналов в осях 1-2 для здания 1

(для здания 1а расположение плит перекрытия каналов – зеркально)

Схема расположения элементов каналов навозоудаления и кормушек.

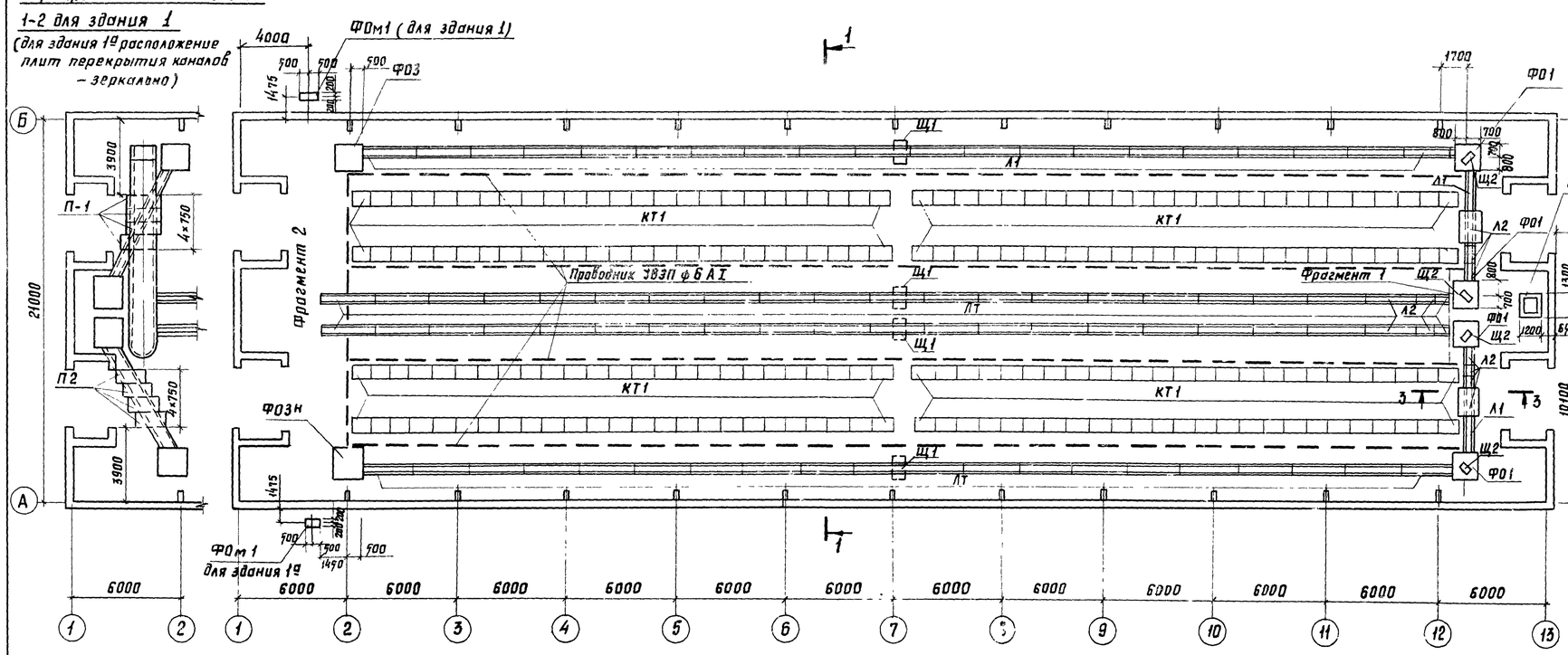

Фрагмент плана 1

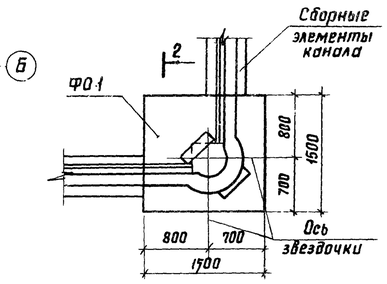

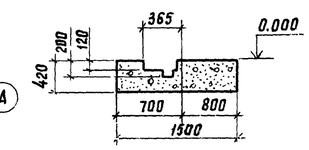

1 – 1

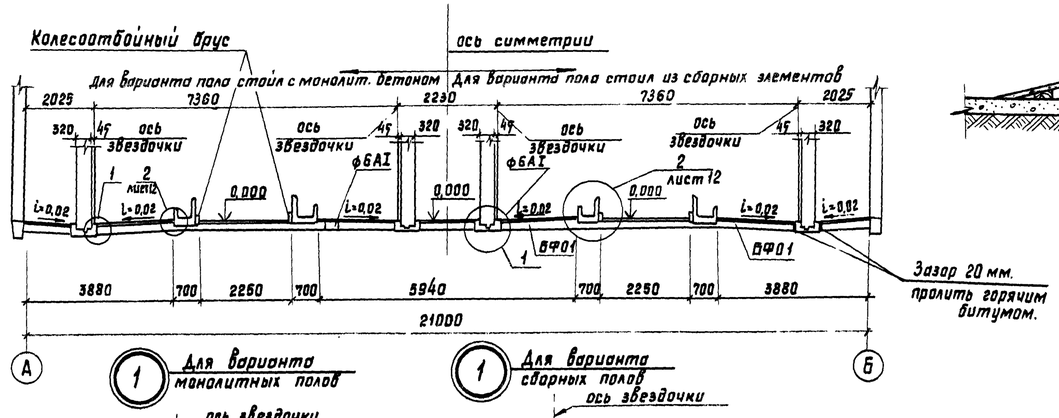

3 – 3

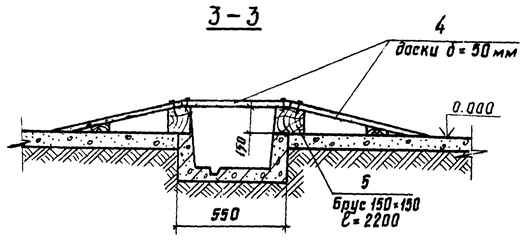

1. Монолитные участки каналов навозоудаления, а также сборные ж/б плиты под каналами выполнять из бетона марки М300 и марки В6 по водонепроницаемости, водоцементное отношение в/ц не более 0,55.
   Дополнительные требования по виду и составу вяжущих наполнителей и воды принимать в соответствии с техническими требованиями серии 3.818 9-2 вып. 4
2. В конструкциях навозоудаления неабетонируемые стальные закладные изделия и соединительные детали защитить лакокрасочным покрытием по металлизированному слою. Металлизация цинком или алюминием толщиной 150 – 180 мкм. Лакокрасочное покрытие состава:
   – грунт ВЛ-02; ФЛ-03Ж, АК-069, АК-070 в 1 слой
   – покровные слои: ХВ-785, ХС-724; ХС-717 в 3 слоя.
   Общая толщина лакокрасочного покрытия 110 мкм.
3. Стыки сборных железобетонных элементов каналов навозоудаления, а также примыкание сборных элементов к монолитным выполнять в соответствии с узлами серии 3.818.9-2 вып. 6
   Под стыки днища выполнить подбетонку из бетона марки М100 шириной 300 и толщиной 100 мм.
4. Устройство выравнивания потенциалов (УВЭП) выполняется из арматуры ф6А-I
   По торцам здания проводники УВЭП соединяются между собой и присоединяются к каждой полосе в каналах навозоудаления, к металлическим ограждениям и трубопроводам ВК на сварке
5. Данный лист читать совместно с листами 5,6

						КЖ		
				ГИП	Левченкова			
Привязан:				Нач. отд.	Гомзяков	12.85	Коридник на 200 коров привязного содержания с электротеплоснабжением (рамный каркас)	Стадия: Р; Лист: 4; Листов:
				Гл. констр.	Теляковский			
				Н. контр.	Юдин			
				Гл. спец.	Юдин		Схемы расположения элементов каналов навозоудаления, кормушек и плит перекрытия каналов.	ГИПРОНИСЕЛЬХОЗ
				Рук. гр	Котляр			
Инв. №				Ст. инж.	Чаркин			

Копировала: Потоцкая Формат А2

Инв. № подл. 20970-1 | Подпись и дата | Взам. инв. № | 3 Тх Лешим Збалов

Фрагмент 2 для здания 1

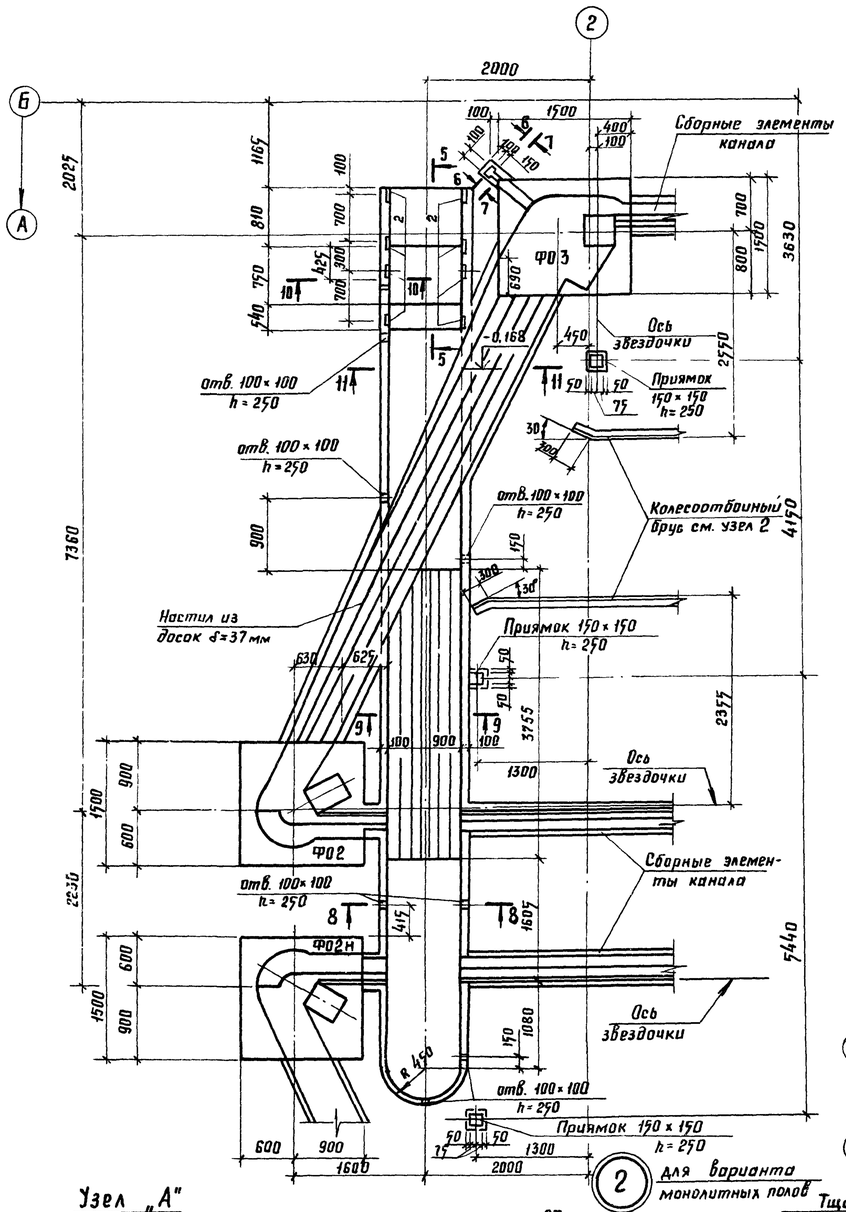

Фрагмент 2 для здания 1а

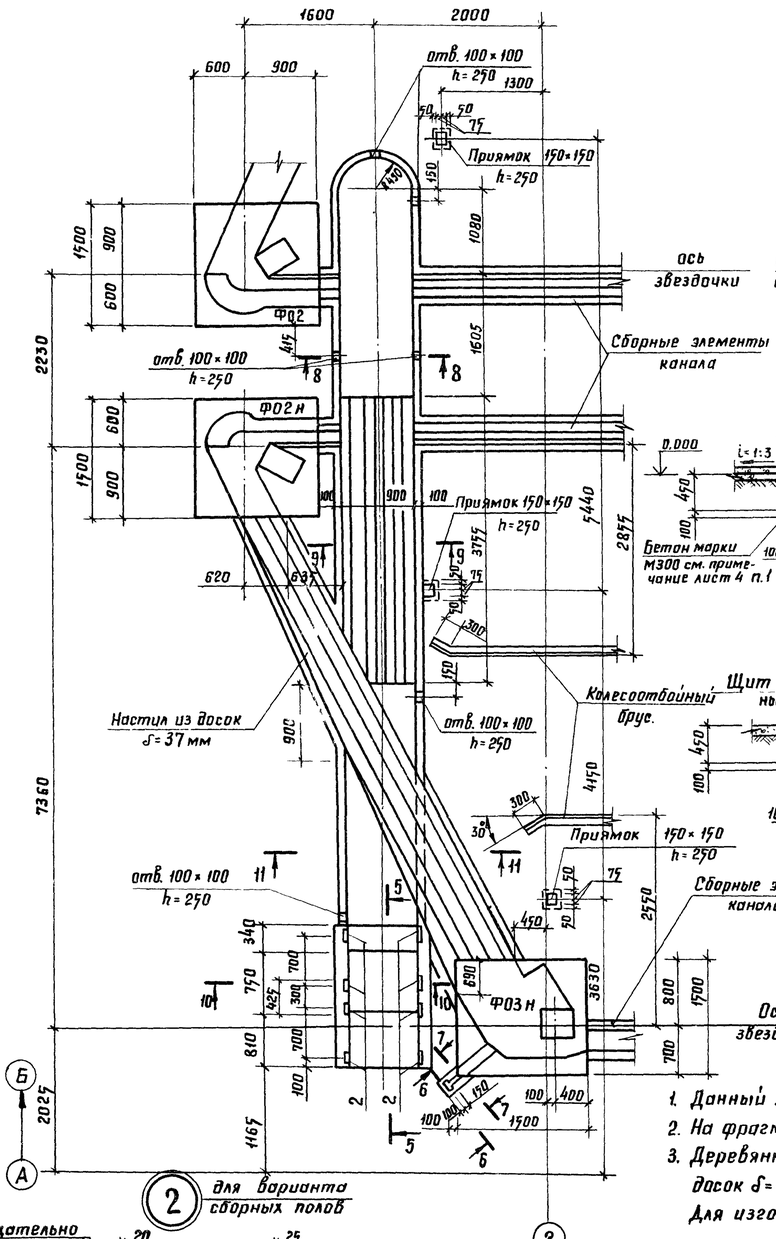

5 – 5

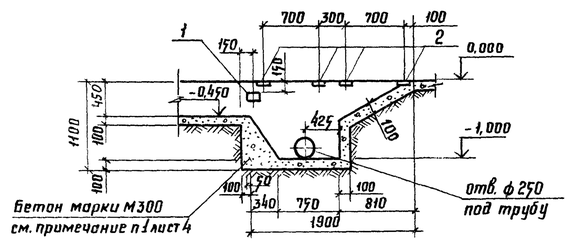

11 – 11

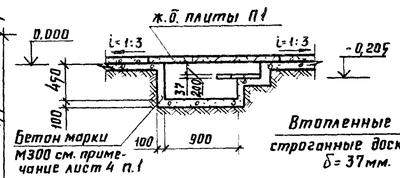

9 – 9

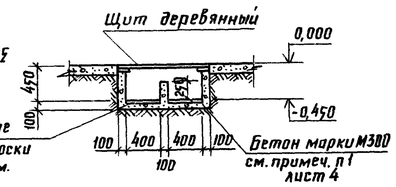

8 – 8

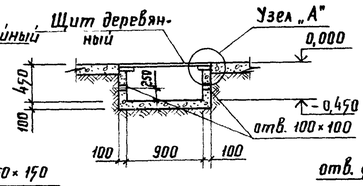

10 – 10

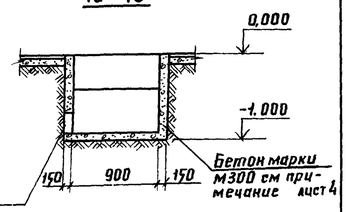

6 – 6

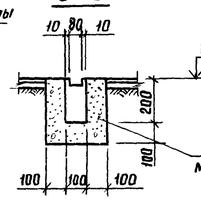

7 – 7

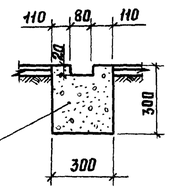

1. Данный лист читать совместно с листом 4
2. На фрагменте конструкции перекрытия каналов условно не показаны.
3. Деревянные щиты изготовлять по месту сплошными из строганных досок δ=40мм. с установкой с нижней стороны не менее 2х поперечин. Для изготовления принять древесину хвойных пород не менее 2сорта.

Узел „А"

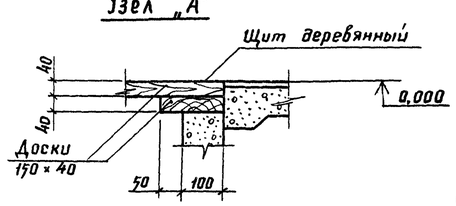

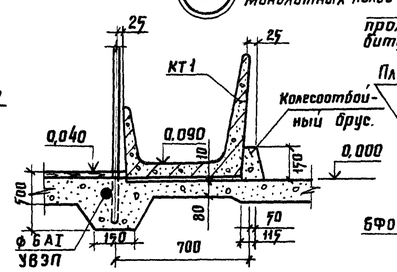

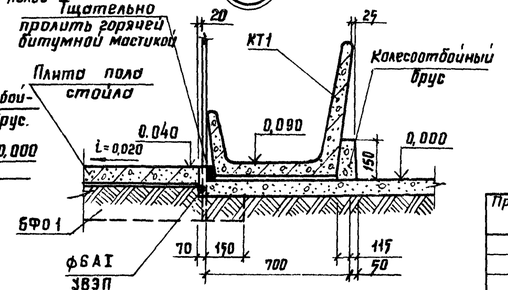

					КЖ		
			ГИП	Левченкова			
Привязан:			Нач. отд.	Гомзяков	12.85	Коровник на 200 коров привязного содержания с электротепроснабжением (рамный каркас)	Стадия: Р; Лист: 5; Листов:
			Гл. констр.	Теляковский			
			Н. контр.	Юдин			
			Гл. спец.	Юдин		Фрагмент 2 к схеме расположения элементов каналов навозоудаления Узел 2.	ГИПРОНИСЕЛЬХОЗ
			Рук. гр.	Котляр			
Инв. №			Ст. инж.	Чаркин			

Копировала Патоцкая

Формат А2

Альбом II

Схема расположения элементов полов стойл

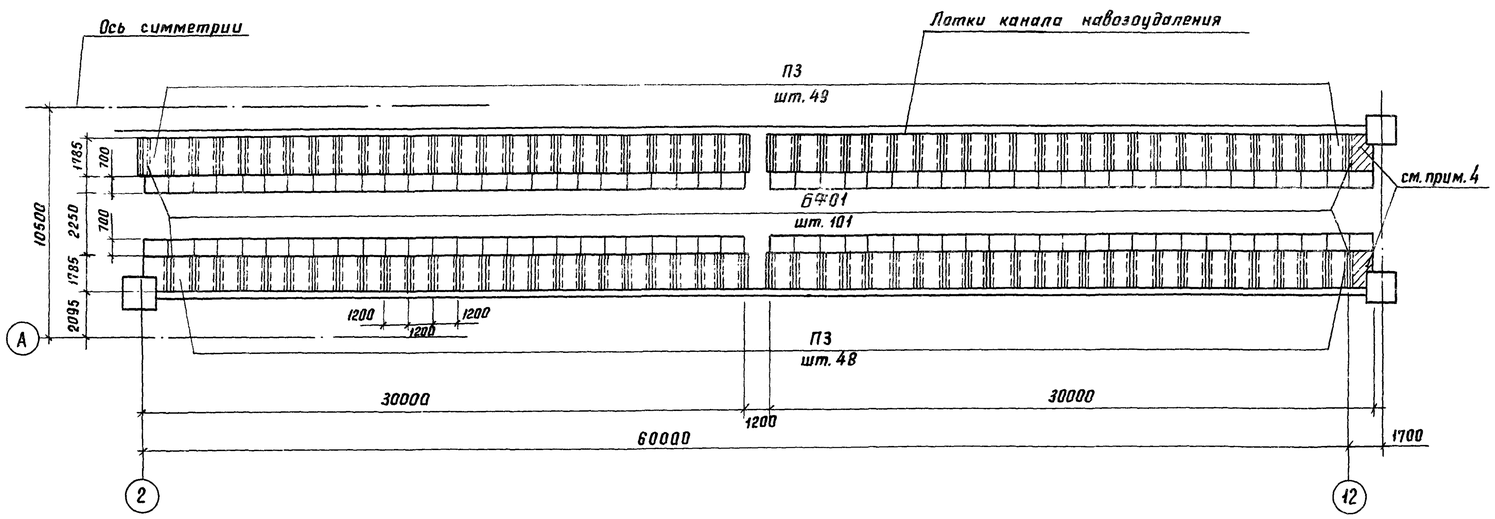

ФОм 1

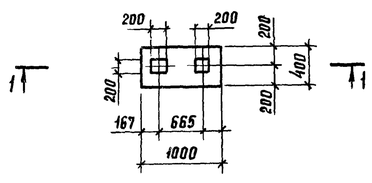

ФОм 2

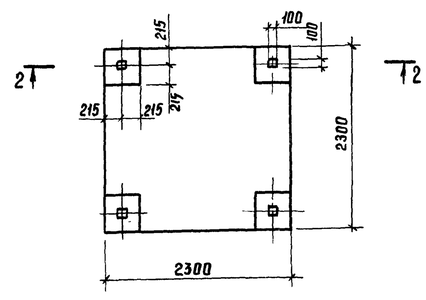

ПЯм1

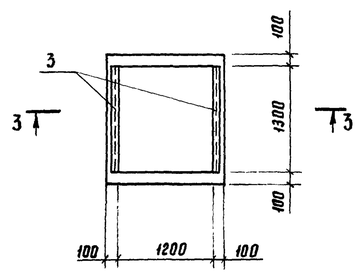

1-1

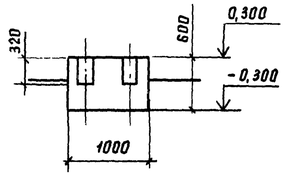

2-2

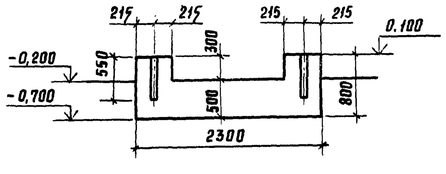

3-3

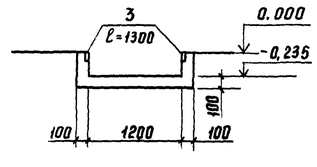

1. Схема расположения сборных элементов полов стойл дана от оси „А" до оси симметрии. Расположение элементов за осью симметрии аналогично.
2. Данный лист смотри совместно с листами 4, 5
3. Фундаменты ФОМ1, ФОМ2 и приямок ПЯМ1 выполнять из бетона марки М150 с маркой по морозостойкости Мрз 50
4. Заштрихованные на плане участки полов выполнять по типу пола 3, показанным на листе АР7.

Спецификация к схемам расположения элементов каналов навозоудаления, кормушек, полов стойл и плит покрытия каналов.

Марка поз.	Обозначение	Наименование	Кол	Масса кг	Примечание
		Сборные ж.б конструкции			
Л1	3.818.9-2 вып. 4	Лоток 1ЛК298.55.28	82	830	
Л2	3.818.9-2 вып. 4	Лоток 1ЛК73.55.28	10	245	
Ф01	КЖИ 3.1-4.0.0	1ФО15.15.42-Т-П	4	2010	
Ф02	КЖИ 3.1-4.0.0	1ФОП15.15.36-Т-П	1	2020	
Ф02н	КЖИ 3.1-4.0.0	1ФОП15.15.36-Т-П.Н	1	2020	
Ф03	КЖИ 3.1-4.0.0	1ФОН15.15.42-Т-П	1	1750	
Ф03н	КЖИ 3.1-4.0.0	1ФОН 15.15.42-Т-П.Н	1	1750	
П1	3.006-2 вып. II-2	Плита канала П15д-8б	4	410	
П2	3.006-2 вып. II-2	Плита канала П109-5	4	190	
КТ1	3.818.9-2 вып. 1	Кормушка КТ118.70.37	200	300	
П3	КЖИ 3.1-5.0.0	Плита пола ППС18.10.8-П.П	194	130	
БФ01	КЖИ 3.1-8.0.0	Блок БФО20.3.28-Т-П	202	310	
		Монолитные конструкции			
ФОм1	КЖ 6	Фундамент под оборудование			
		ФОм1	1		0,22 м³
ФОм2	КЖ 6	Фундамент под оборудование ФОм2	1		3,1 м³
ПЯм1	КЖ 6	Приямок ПЯм1	1		0,32 м³
		Металлические элементы			
1	1.400-15	Изделие закладное МН-111-6	2	1,6	
2	1.400-15	Изделие закладное МН 543	8	1,0	
3	1.400-15	Изделие закладное МН 548		10,9	2,6 м
		Полоса Б40×6 ГОСТ 103-76 / Вст3кп2 ГОСТ 535-79 ℓ=200	50	0,4	
		ф6АI ГОСТ 5781 ℓобщ=260,0 пм		57,0	
		Деревянные элементы			
		перекрытия каналов			
Щ1	КЖ 5 примечание 3	Щит Щ1 1200×1120×40	4		0,08 м³
Щ2	КЖ 5 примечание 3	Щит Щ2 400×720×40	4		0,02 м²
		Материалы			
		Пиломатериалы ГОСТ 24454-80			
		сосна или ель φ≤25%			
4		доски 50×150 ℓ=700	90		0,005 м³
5		бруски 150×150 ℓ=2200	4		0,05 м³
6		доска 150×40 ℓ-по месту			0,78 м³
		Бетон марки М300 на			
		монолитные участки каналов			
		навозоудаления			4,5 м³
		Бетон марки М150			
		(колесоотбойный брус)			1,0 м³
		Бетон марки М50 (подбетонка)			1,62 м³

* Смотри примечание п.1 лист 4

ГИП	Левченкова			КЖ
Нач. отд	Гомзяков		12.85	Коровник на 200 коров привязного содержания с электротехнологическим оборудованием (рамный каркас)
Гл. констр	Теляковский			Стадия: Р; Лист: 6; Листов:
Н. контр.	Юдин			
Гл. спец.	Юдин			Схема расположения элементов полов стойл и монолитных участков
Рук. гр.	Котляр			ГИПРОРЫБФЛОТ

Привязан:

Инв. №

Инв. № подл. 209703 | Подпись и дата | Взам. инв. №

Схема расположения элементов каркаса
(в скобках даны марки для варианта с стеновыми панелями повышенной заводской готовности.

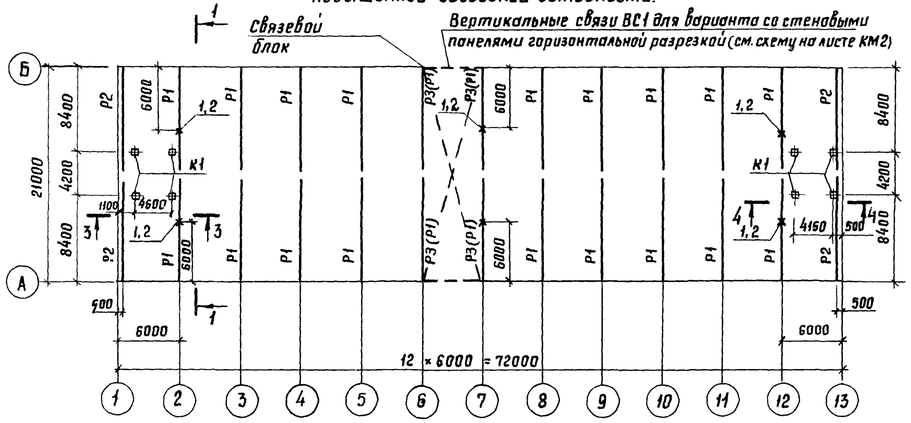

Схема расположения элементов плит покрытия

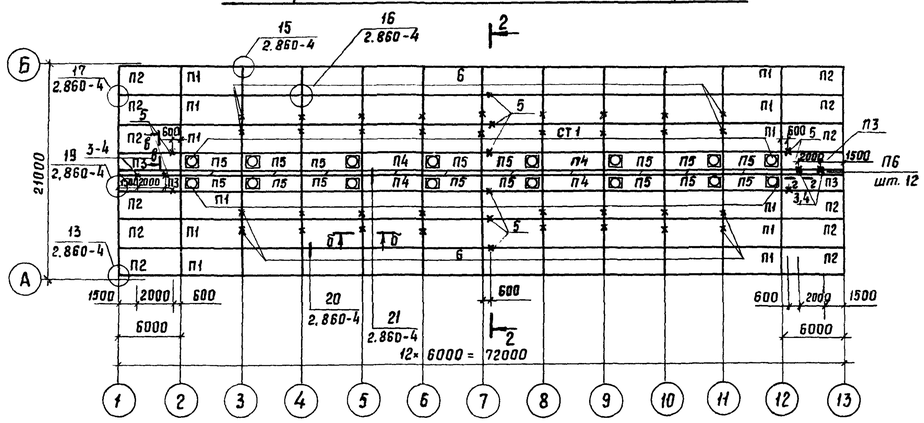

Схемы расположения плит перекрытий тамбуров и перекрытия вентплощадок.

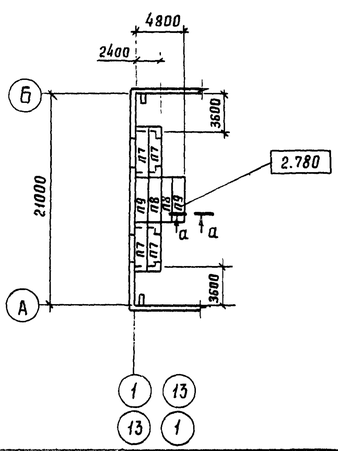

3-3

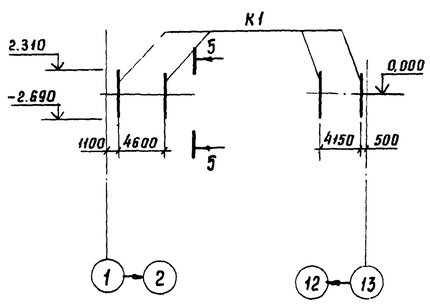

4-4

1-1

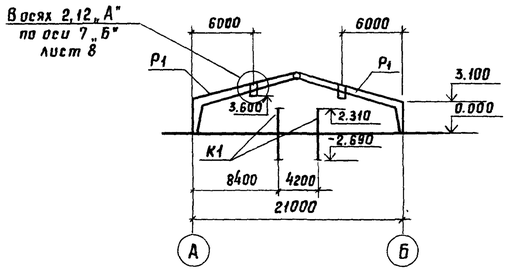

2-2

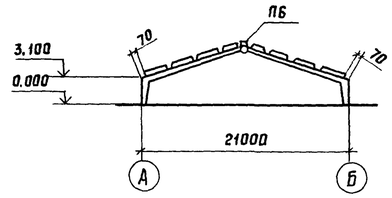

5-5

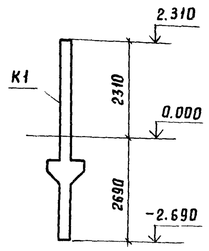

Спецификация к схеме расположения элементов каркаса плит покрытия и перекрытия тамбуров и вентплощадок.

Марка поз.	Обозначение	Наименование	Кол.	Масса ед. кг	Примечание
		Сваи - колонны			
К1	ГОСТ 19804.7-83	1СД 50.28.20-1	8	560	
		Полурамы			
Р1	КЖИ 3.1-13.0.0	РПС 21-5-Па	18	3400	для стен с панелями горизонт. разрезки
Р1	КЖИ 3.1-13.0.0	РПС 21-5-Па	22	3400	для панелей повышенной заводской готовности
Р2	КЖИ 3.1-13.0.0	РПС 21-5-ПБ	4	3400	
					для стен с панелями горизонт. разрезки.
Р3	КЖИ 3.1-13.0.0	РПС 21-5-ПВ	4	3400	
		Плиты покрытий и стаканы			
П1*	КЖИ 3.1-18.0.0	1ПГ-3АIVТ-П.а-200М	60	2700	
П2*	КЖИ 3.1-18.0.0	1ПГ-3АIVТ-П.а.б-200М	12	2700	
П3*	КЖИ 3.1-18.0.0	2ПГ-2АIVТ-П.а.б-200М	4	1500	
П4*	КЖИ 3.1-18.0.0	2ПГ-2АIVТ-П.а-200М	4	1400	
П5*	КЖИ 3.1-18.0.0	2ПВ4-2АIVТ-П.а-200М	16	1700	
П6	1.865.1-8	ПДС1	12	821	
СТ1	1.865.1-4/80 вып. 5	СБ4СП	16	400	
		Плиты перекрытий тамбуров.			
П7	КЖИ 3.1-01.0.0	ППД 50.12.40.Т	8	2600	для $t_н$=-20°С
	КЖИ 3.1-01.0.0	ППД 52.12.50.Т	8	2820	для $t_н$=-30°С
		Плиты перекрытий			
		вент. площадок.			
П8	КЖИ 3.1-03.0.0	ППВ 46.12.16Т	4	2130	для $t_н$=-20°С
	КЖИ 3.1-03.0.0	ППВ 44.12.16Т	4	2030	для $t_н$=-30°С
П9	КЖИ 3.1-03.0.0	ППВ 46.12.16Т.1	4	2130	для $t_н$=-20°С
	КЖИ 3.1-03.0.0	ППВ 44.12.16Т.1	4	2030	для $t_н$=-30°С

* Для плит покрытия П1... П5 в спецификации приведено обозначение листов альбома III с чертежами расположения дополнительных закладных деталей.
Устройство паро-теплоизоляции, а также обрешетки, входящих в состав комплексных плит, вести по соответствующим чертежам серии шифр 202-81

1. Данный лист смотри с листом КЖ 8
2. Узлы крепления плит покрытия тамбуров см. лист 13
3. Монтаж, крепления и омоноличивание полурам, а также плит покрытия выполнять в соответствии с указаниями серии 1.822.1-2/82; 1.865.1-4/80; 1.865.1-8 СН и П III-16-1980, узлами серии 2.860-4 и чертежами настоящего проекта.
4. Монтаж каркаса необходимо начинать со связевого блока и выполнять по указаниям серии 2.860-4 и 1.822.1-2/82.

Гип	Левченкова			КЖ
Нач. отд.	Гомзяков		12.85	Коровник на 200 коров привязного содержания с электротеплоснабжением (домный каркас)
Гл. констр.	Теляковский			Стадия: Р; Лист: 7; Листов:
Н. контр.	Юдин			Схемы расположения элементов каркаса плит покрытия перекрытия тамбуров и вент. площадок.
Гл. спец.	Юдин			ГИПРОНИСЕЛЬХОЗ
Рук. гр.	Котляр			
Ст. инж.	Чаркин			

Привязан

Инв. №

Альбом II

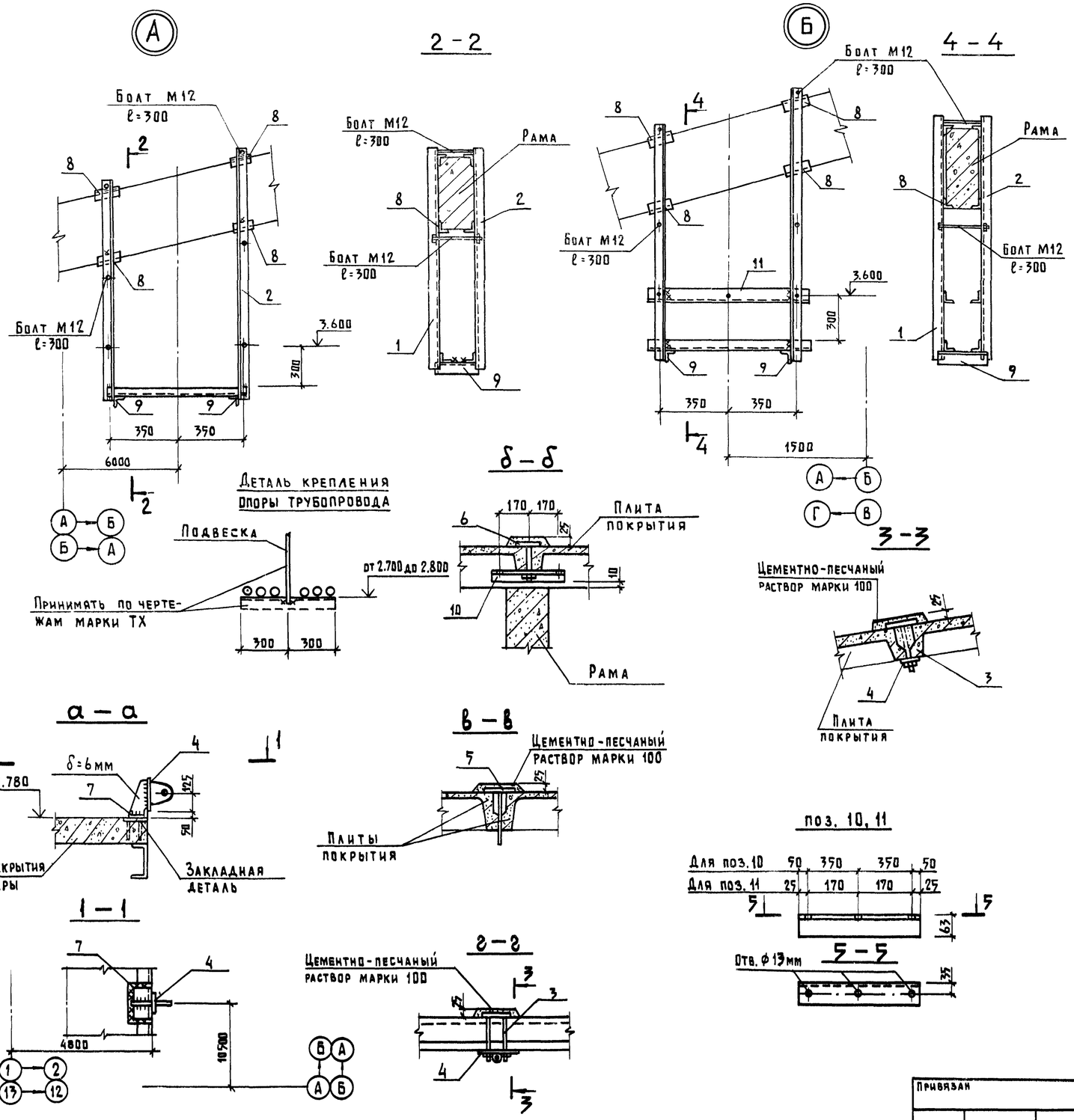

Спецификация металлических элементов к схеме расположения каркаса, плит покрытия и перекрытия

Марка поз.	Обозначение	Наименование	Кол.	Масса ед., кг	Примечание
1	КЖИ 3.2-МИ100	МИ1	6	13,80	
2	КЖИ 3.2-МИ100	МИ1Н	6	13,80	
3	КЖИ 3.2-МИ200	МИ2-3	4	2,3	
4	КЖИ 3.2-МИ300	МИ3	4	3,4	
5	КЖИ 3.2-МИ200	МИ2-2	10	1,34	
6	КЖИ 3.2-МИ200	МИ2-1	32	1,26	
7		Уголок Б 125×80×8 ГОСТ 8510-72 / Ст3кп2 ГОСТ 535-79			
		ℓ = 200	2	2,20	
8		Уголок Б 50×5 ГОСТ 8509-72 / Ст3кп2 ГОСТ 535-79			
		ℓ = 80	48	0,30	
9		ℓ = 300	12	1,13	
10	КЖ8	Уголок Б 63×6 ГОСТ 8509-72 / Ст3кп2 ГОСТ 535-79			
		ℓ = 400	32	2,30	
11	КЖ8	ℓ = 800	4	4,60	

1. Настоящий лист см. с листом 7
2. Катет сварных швов $h_ш$ = 6 мм
3. Указания по антикоррозионной защите см. лист 2
4. На поз. 3 предусмотрена нагрузка от оборудования нормативной массой 190 кг.
5. Натяжение на рамки поз. 1 и поз. 2 принято равным 20 кг.

Согласовано: ОВ Шевкунов

Инв. № подл. 209705 | Подпись и дата | Взам. инв. №

Привязан	ГИП	Левченкова			КЖ
	Нач. отд.	Гомзяков		12.85	Коровник на 200 коров привязного содержания с электротеплоснабжением (рамный каркас)
	Гл. констр.	Теляковский			Стадия Р, Лист 8, Листов
	Н. контр.	Юдин			Узлы А, Б, сечений и спецификация металлических изделий к схеме расположения каркаса, плит покрытия и перекрытий
	Гл. спец.	Юдин			ГИПРОНИСЕЛЬХОЗ
	Рук. гр.	Котляр			
Инв. N	Ст. инж.	Таирова			

Копир. Лихачева Формат А2

Альбом III

Схема расположения панелей стен по оси „А" (здание 1)

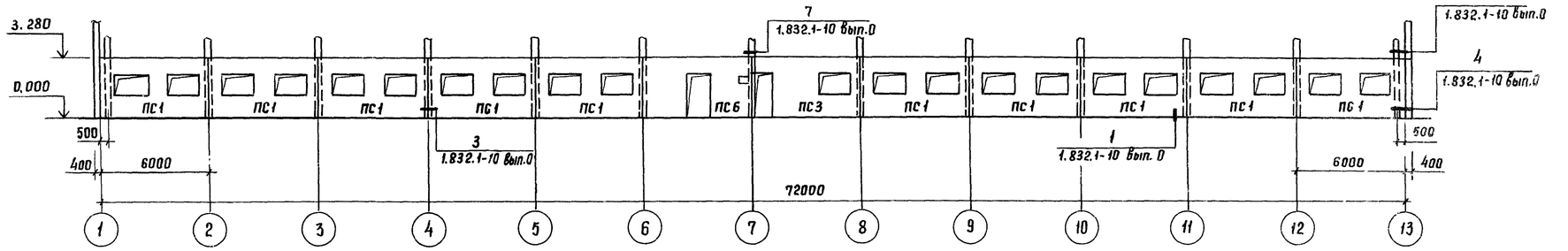

Схема расположения панелей стен по оси „Б" (здание 1)

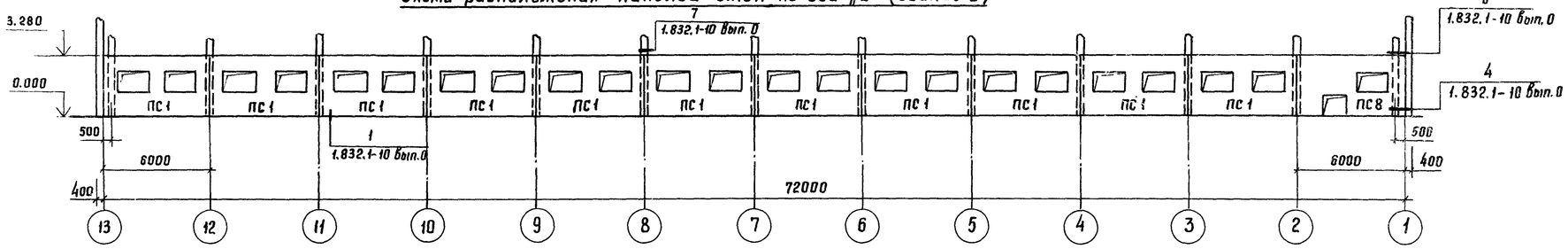

1-1

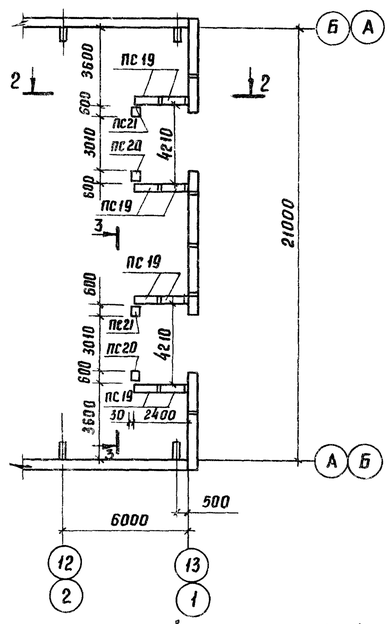

Схема расположения панелей стен по оси 13-1

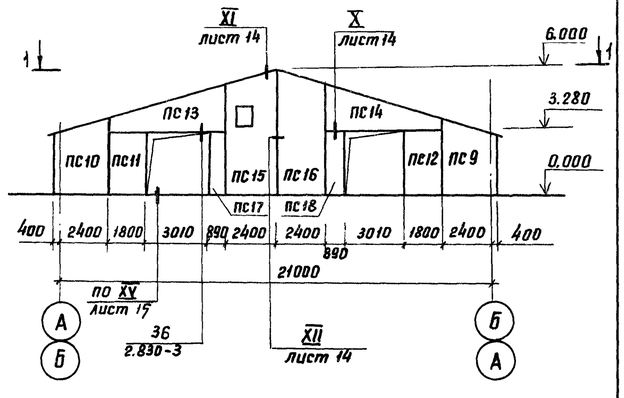

Схема расположения панелей стен по оси „А" (здание 1а)

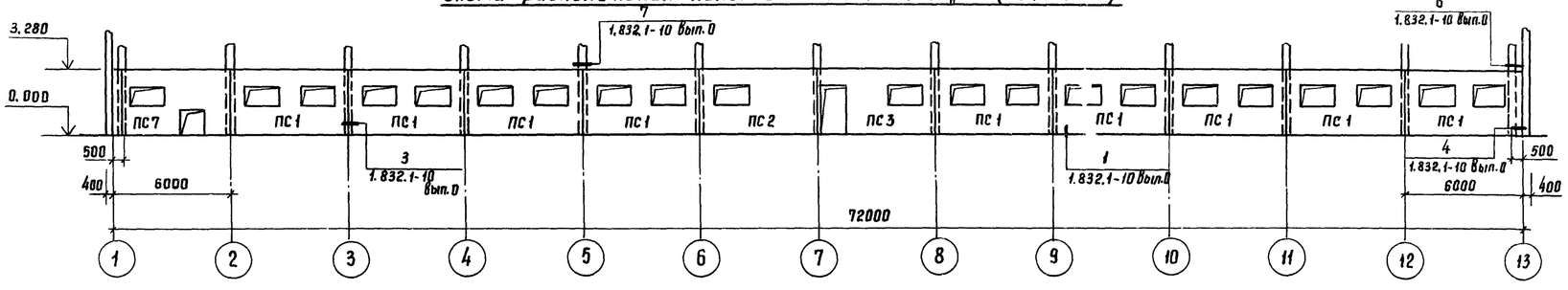

Схема расположения панелей стен по оси „Б" (здание 1а)

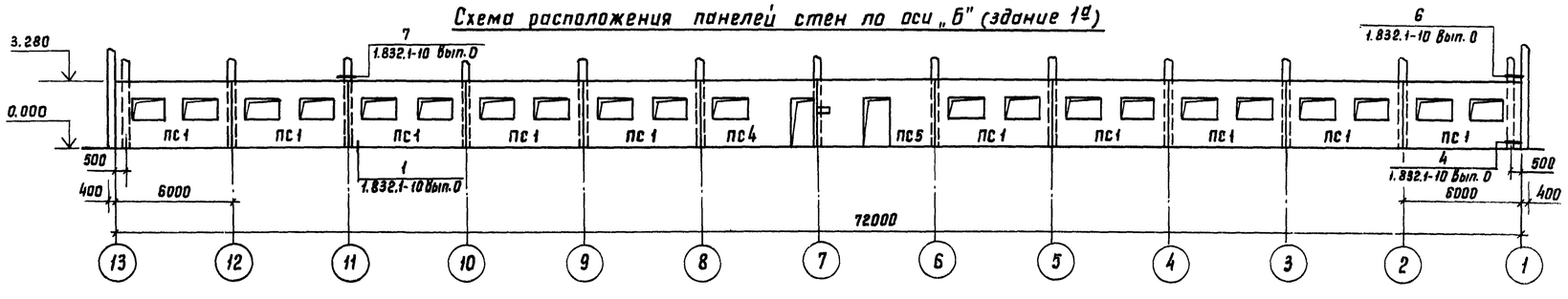

2-2

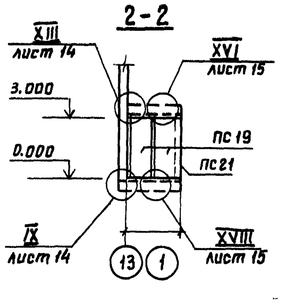

3-3

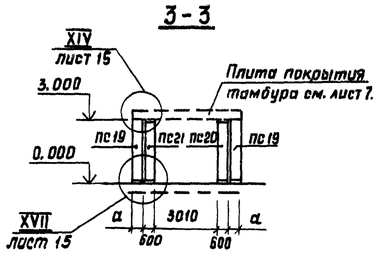

1. Настоящий лист рассматривать совместно с листами 11, 13, 14, 15
2. Монтаж, сборку и заполнение швов панелей стен выполнять в соответствии с указаниями серии 1.832.1-10 СНиП III-16-80, узлами серии Л.832.1-10, 2.830-3 и чертежами настоящего проекта.
3. Кронштейн под вентилятор на отм. 2.120 крепить в осях 1,2 в панелях ПС8 и ПС7 в просверленные отверстия согласно детали листа 6ТА029.000СБ серии 1.494-30 вып. 2

				КЖ			
	ГИП	Левченкова		Коровник на 200 коров привязного содержания с электротеплоснабжением (рамный каркас)	Стадия	Лист	Листов
Привязан:	Нач. отд.	Гомьяков	12.85		Р	9	
	Гл. констр.	Теляковский					
	Н. контр.	Юдин		Схемы расположения панелей повышенной заводской готовности	ГИПРОНИСЕЛЬХОЗ		
	Гл. спец.	Юдин					
	Рук. гр.	Котляр					
Инв. №	Инженер	Корчагина					

Копировал Потацкая Формат А2

Инв. № подл. 29706 | Подпись и дата | Взам. инв. №

Альбом II

Схема расположения панелей стен по оси „А" (здание 1)

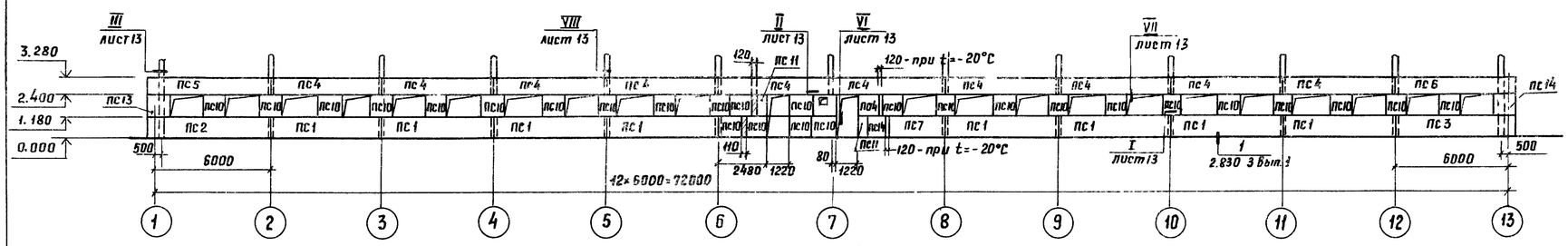

Схема расположения панелей стен по оси „Б" (здание 1)

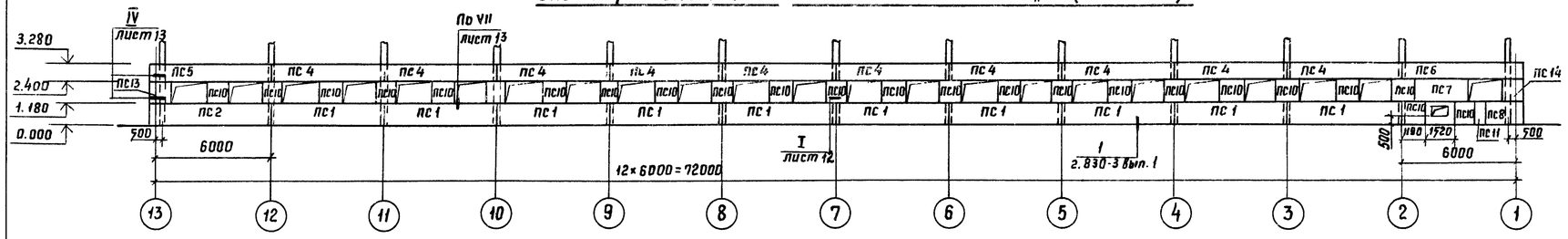

Схема расположения панелей стен по оси „А" (здание 1а)

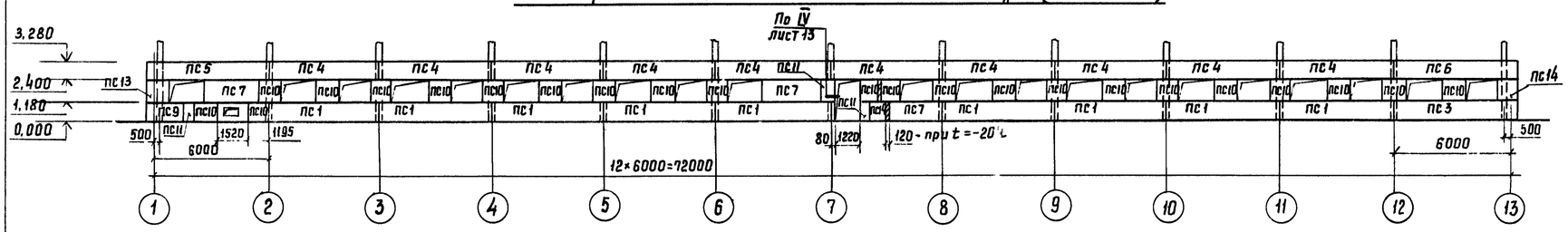

Схема расположения панелей стен по оси „Б" (здание 1а)

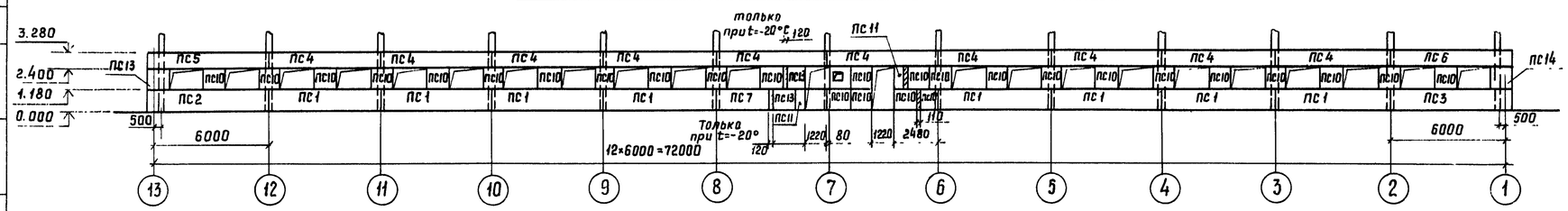

1-1

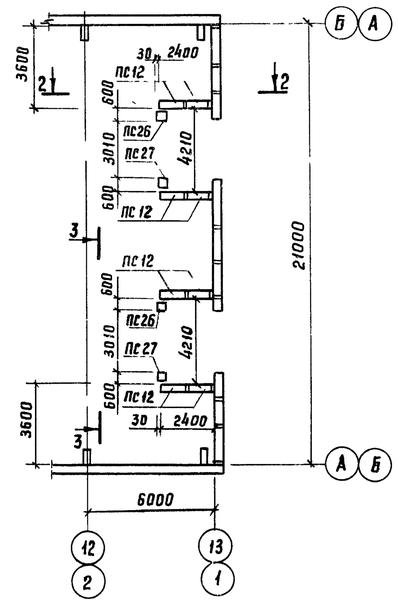

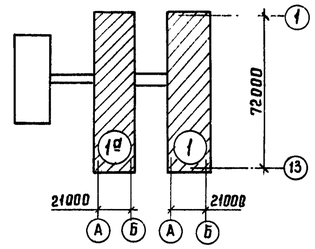

Схема расположения панелей стен по оси „13" и „1"

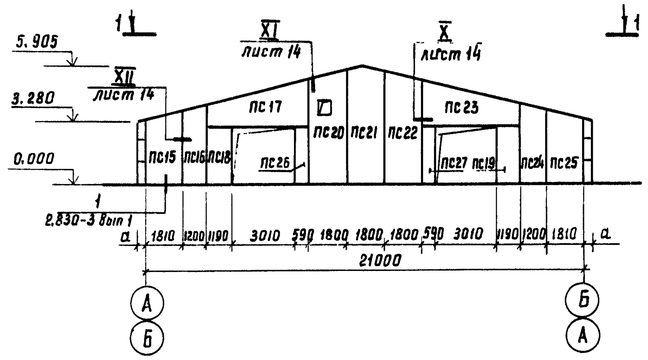

2-2

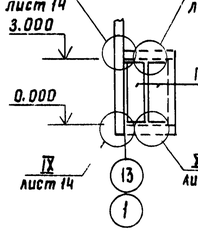

3-3

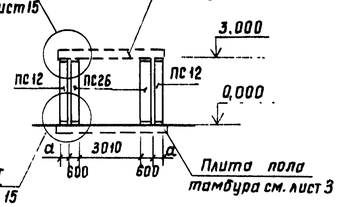

1. Настоящий лист смотреть совместно с листами 2, 12, 13, 14, 15
2. Монтаж, сварку и заполнение швов панелей стен выполнять в соответствии с указаниями серии 1.832.1-9. СНиП III-16-80. Узлами серии 2.830.3 и чертежами настоящего проекта

				КЖ	
	ГИП	Левченкова			
Привязан:	Нач. отд.	Гомзяков	12.85	Коровник на 200 коров привязного содержания с электротеплоснабжением (рамный каркас)	Стадия: Р; Лист: 10; Листов:
	Гл. констр.	Теляковский			
	Н. контр.	Юдин			
	Гл. спец.	Юдин		Схемы расположения панелей с горизонтальной разрезкой стен.	ГИПРОНИСЕЛЬХОЗ
	Рук. гр.	Котляр			
Инв. №	Ст. инж.	Царкин			

Копировала Потоцкая Формат А2

Согласовано:

Инв. № подл. 09707 | Подпись и дата | Взам. инв. №

Альбом II

Спецификация к схемам расположения панелей стен повышенной заводской готовности

Марка, поз.	Обозначение	Наименование	Кол.	Масса ед. кг	Примечание
		Для $t_н^о = -20°C$			
ПС1	1.832.1-10	1ПСД 6.33.40-т-п	21	7900	Для здания 1
		1ПСД 6.33.40-т-п	19	7900	Для здания 1а
ПС2	КЖИ 1.1-1.0.0-12	4ПСД 60.33.40-т-п	1	9000	Для 1а
ПС3	КЖИ 1.1-1.0.0-06	2ПСД 60.33.40-т-п	1	7610	
ПС4	КЖИ 1.1-1.0.0-07	2ПСД 60.33.40-т-п.н	1	7610	Для 1а
ПС5	КЖИ 1.1-1.0.0-09	3ПСД 60.33.40-т-п.н	1	8870	Для 1а
ПС6	КЖИ 1.1-1.0.0-08	3ПСД 60.33.40-т-п	1	8870	Для 1
ПС7	КЖИ 1.1-1.0.0-11	4.1ПСД 60.33.40-т-п.н	1	7900	Для 1а
ПС8	КЖИ 1.1-1.0.0-10	4.1ПСД 60.33.40-т-п	1	7900	Для 1
ПС9	КЖИ 1.1-1.0.0	ПСДТ 28.40.40-т-п.н	2	4640	
ПС10	КЖИ 1.1-1.0.0-01	ПСДТ 28.40.40-т-п	2	4640	
ПС11	КЖИ 3.1-10.0.0	ПСД 18.30.40-т-1	2	2600	
ПС12	КЖИ 3.1-10.0.0	ПСД 18.30.40-т-1.н	2	2600	
ПС13	КЖИ 1.1-1.0.0-02	ПСДТ 57.24.40-т-п	2	4410	
ПС14	КЖИ 1.1-1.0.0-03	ПСДТ 57.24.40-т-п.н	2	4410	
ПС15	КЖИ 1.1-1.0.0-04	1ПСДТ 24.60.40-т-п	2	6240	
ПС16	КЖИ 1.1-1.0.0-05	ПСДТ 24.60.40-т-п.н	2	6240	
ПС17	КЖИ 3.1-10.0.0	ПСД 9.30.40-т-1	2	1300	
ПС18	КЖИ 3.1-10.0.0	ПСД 9.30.40-т-1.н	2	1300	
ПС19	КЖИ 3.1-11.0.0	ПСД 12.30.40-т-2	16	1750	
ПС20	КЖИ 3.1-10.0.0	ПСД 6.30.40-т-1	4	860	
ПС21	КЖИ 3.1-10.0.0	ПСД 6.30.40-т-1.н	4	860	

Марка, поз.	Обозначение	Наименование	Кол.	Масса ед. кг	Примечание
		Металлические			
		Соединительные элементы			
1	1.832.1-10 вып. 0	МС2	42	0.4	
2	1.832.1-10 вып. 0	МС3	4	0.5	
3	1.832.1-10 вып. 0	МС5	4	0.6	
4	1.832.1-10 вып. 0	Круг $\frac{В\ 12\ \ ГОСТ\ 2590-71}{В\ Ст3\ \ ГОСТ\ 535-58}$			
		ℓ=400	4	0.4	
5		Полоса $\frac{Б-4\times60\ \ ГОСТ\ 103-76}{В\ Ст3кп2\ \ ГОСТ\ 535-79}$			
		ℓ=140	44	0.4	
6		Полоса $\frac{Б-6\times60\ \ ГОСТ\ 103-76}{В\ Ст3кп2\ \ ГОСТ\ 535-79}$			
		ℓ=80	24	0.2	
7		ℓ=160	18	0.6	
8		Уголок $\frac{Б-80\times6\ \ ГОСТ\ 8509-72}{В\ Ст3кп2\ \ ГОСТ\ 535-79}$			
		ℓ=250	10	1.1	
9		ℓ=80	16	0.6	
10		ℓ=200	8	1.37	
11	КЖ-11	Уголок $\frac{Б-100\times12\ \ ГОСТ\ 8509-72}{В\ Ст3кп2\ \ ГОСТ\ 535-79}$			
		ℓ=180	4	2.20	
12	КЖ-11	ℓ=180	4	2.20	
13	КЖ-11	Полоса $\frac{Б-8\times80\ \ ГОСТ\ 103-76}{В\ Ст3кп2\ \ ГОСТ\ 535-79}$			
		ℓ=230	16	1.35	
14	1.800-4	МД 2-8	10	2.9	
15	1.832.1-10 вып. 0	Полоса $\frac{Б-6\times120\ \ ГОСТ\ 103-76}{В\ Ст3кп2\ \ ГОСТ\ 535-79}$			
		ℓ=280	22	3.5	

Поз. 11 (поз. 12 зеркально)

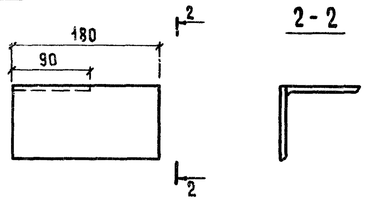

Поз. 13

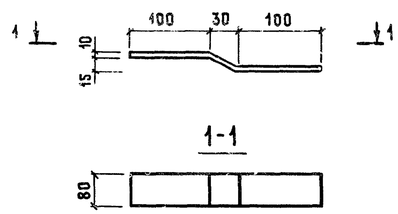

Поз. 16

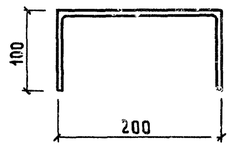

Поз. 17

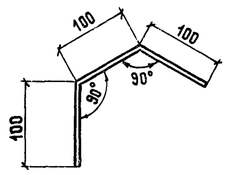

Поз. 18

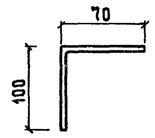

Настоящий лист рассматривать совместно с листом 9.

ГИП	Левченкова			КЖ	
Нач. отд.	Гомзяков		12.85		
Гл. констр.	Теляковский			Коровник на 200 коров привязного содержания с электротеплоснабжением (рамный каркас)	Стадия: Р; Лист: 11; Листов:
Н. контр.	Юдин				
Гл. спец.	Юдин				
Рук. гр.	Котляр			Спецификация к схемам расположения панелей стен повышенной заводской готовности	ГИПРОНИСЕЛЬХОЗ
Инж.	Чяркин				

Привязан

Инв. №

Копировал

Формат А2

Взам. инв. № | Подпись и дата | Инв. № подл. 09708

Спецификация к схемам расположения панелей стен с горизонтальной разрезкой

Марка, поз.	Обозначение	Наименование	Кол.	Масса ед. кг	Примечание
		Для $t_н^o$=-20°С			
ПС1	1.832.1-9	ПСД 60.12.40-Т-А	18	3500	для здания 1
		ПСД 60.12.40-Т-А	17	3500	для здания 1а
ПС2	1.832.1-9	ПСД 60.12.40-У-А	2	3700	для 1
		ПСД 60.12.40-У-А	1	3700	для 1а
ПС3	1.832.1-9	ПСД 60.12.40-УП-А	1	3700	для 1
		ПСД 60.12.40-УП-А	2	3700	для 1а
ПС4	1.832.1-9	ПСД 60.9.40-Т-А	20	2800	
ПС5	1.832.1-9	ПСД 60.9.40-У-А	2	3900	
ПС6	1.832.1-9	ПСД 60.9.40-УП-А	2	3900	
ПС7	1.832.1-9	ПСД 30.12.40-Т-А	2	1730	
ПС8	1.832.1-9	ПСД 15.12.40-УП-А	1	1100	для 1
ПС9	1.832.1-9	ПСД 15.12.40-У-А	1	1100	для 1а
ПС10	КЖИ 3.1-12.00	ПСД 12.12.40-Т-1	51	690	для 1
		ПСД 12.12.40-Т-1	49	690	для 1а
ПС11	КЖИ 3.1-12.00	ПСД 6.12.40-Т-1	3	370	для 1
		ПСД 6.12.40-Т-1	5	370	для 1а
ПС12	КЖИ 3.1-11.00	ПСД 12.30.40-Т-2	16	1750	
ПС13	КЖИ 2.1-2.00	ПСД 6.12.40-Т-У	2	590	для 1
		ПСД 6.12.40-Т-У	4	590	для 1а
ПС14	КЖИ 2.1-2.00	ПСД 6.12.40-Т-УП	4	590	
ПС15	КЖИ 2.1-1.00	ПСДТ 18.38.40-Т	2	2980	
ПС16	КЖИ 2.1-1.00-02	ПСДТ 12.41.40-Т	2	4070	
ПС17	КЖИ 2.1-1.00-04	ПСДТ 48.23.40-Т	2	4610	
ПС18	КЖИ 3.1-10.00	ПСД 12.30.40-Т-1	2	1750	
ПС19	КЖИ 3.1-10.00	ПСД 12.30.40-Т-1н	2	1750	
ПС20	КЖИ 2.1-1.00-06	1ПСДТ 18.58.40-Т	2	3820	
ПС21	КЖИ 2.1-1.00-08	ПСДТ 18.60.40-Т	2	4380	
ПС22	КЖИ 2.1-1.00-07	ПСДТ 18.58.40-Т.Н	2	3820	
ПС23	КЖИ 2.1-1.00-05	ПСДТ 48.23.40-Т.Н.	2	4610	
ПС24	КЖИ 2.1-1.00-03	ПСДТ 12.41.40-Т.Н	2	4070	
ПС25	КЖИ 2.1-1.00	ПСДТ 18.38.40-Т.Н	2	2980	
ПС26	КЖИ 3.1-10.00	ПСД 6.30.40-Т-1	6	880	
ПС27	КЖИ 3.1-10.00	ПСД 6.30.40-Т-1.Н	6	880	

Марка, поз.	Обозначение	Наименование	Кол.	Масса ед. кг	Примечание
		Для $t_н^o$=-30°С			
ПС1	1.832.1-9	ПСД 60.12.50-Т-А	18	4300	для здания 1
		ПСД 60.12.50-Т-А	17	4300	для здания 1а
ПС2	1.832.1-9	ПСД 60.12.50-У-А	2	4600	для 1
		ПСД 60.12.50-У-А	1	4600	для 1а
ПС3	1.832.1-9	ПСД 50.12.50-УП-А	1	4600	для 1
		ПСД 60.12.50-УП-А	2	4600	для 1а
ПС4	1.832.1-9	ПСД 60.9.50-Т-А	20	3200	
ПС5	1.832.1-9	ПСД 60.9.50-У-А	2	3400	
ПС6	1.832.1-9	ПСД 60.9.50-УП-А	2	3400	
ПС7	1.832.1-9	ПСД 30.12.50-Т-А	2	2150	
ПС8	1.832.1-9	ПСД 15.12.50-УП-А	1	1400	для 1
ПС9	1.832.1-9	ПСД 15.12.50-У-А	1	1400	для 1а
ПС10	КЖИ 3.1-12.00	ПСД 12.12.50-Т-1	51	840	для 1
		ПСД 12.12.50-Т-1	49	840	для 1а
ПС11	КЖИ 3.1-12.00	ПСД 6.12.50-Т-1	3	420	для 1
		ПСД 6.12.50-Т-1	5	420	для 1а
ПС12	КЖИ 3.1-11.00	ПСД 12.30.50-Т-2	16	2150	
ПС13	КЖИ 2.1-2.00	ПСД 6.12.50-Т-У	2	710	для 1
		ПСД 6.12.50-Т-У	4	710	для 1а
ПС14	КЖИ 2.1-2.00	ПСД 6.12.50-Т.УП	4	710	
ПС15	КЖИ 2.1-1.00	ГСДТ 18.38.50-Т	2	3820	
ПС16	КЖИ 2.1-1.00-02	ПСДТ 12.41.50-Т	2	4870	
ПС17	КЖИ 2.1-1.00-04	ПСДТ 48.23.50-Т	2	5440	
ПС18	КЖИ 3.1-10.00	ПСД 12.30.50-Т-1	2	2150	
ПС19	КЖИ 3.1-10.00	ПСД 12.30.50-Т-1Н	2	2150	
ПС20	КЖИ 2.1-1.00-06	1ПСДТ 18.58.50-Т	2	4560	
ПС21	КЖИ 2.1-1.00-08	ПСДТ 18.60.50-Т	2	5240	
ПС22	КЖИ 2.1-1.00-07	ПСДТ 18.58.50-Т.Н	2	4560	
ПС23	КЖИ-2.1-1.00-05	ПСДТ 48.23.50-Т.Н	2	5440	
ПС24	КЖИ 2.1-1.00-03	ПСДТ 12.41.50-Т.Н	2	4870	
ПС25	КЖИ 2.1-1.00	ПСДТ 18.38.50-Т.Н	2	3820	
ПС26	КЖИ 3.1-10.00	ПСД 6.30.50-Т-1Н	6	1080	
ПС27	КЖИ 3.1-10.00	ПСД 6.30.50-Т-1Н	6	1080	

Марка, поз.	Обозначение	Наименование	Кол.	Масса ед. кг	Примечание
		Металлические			
		Соединительные элементы			
6		Полоса $\frac{Б-6\times60\ ГОСТ\ 103-76}{ВСт3кп2\ ГОСТ\ 535-79}$			
		ℓ=80	32	0.23	
7		ℓ=160	18	0.6	
8		Уголок $\frac{Б-80\times80\times6\ ГОСТ\ 8509-72}{ВСт3кп2\ ГОСТ\ 535-79}$			
		ℓ=250	16	1.87	
9		ℓ=80	24	0.6	
10		ℓ=200	8	1.4	
11	КЖ-11	Уголок $\frac{Б-100\times100\times12\ ГОСТ\ 8509-72}{ВСт3кп2\ ГОСТ\ 535-79}$			
		ℓ=180	4	2.2	
12	КЖ-11	ℓ=180	4	2.2	
13	КЖ-11	Полоса $\frac{Б-8\times80\ ГОСТ\ 103-75}{ВСт3кп2\ ГОСТ\ 535-79}$			
		ℓ=230	16	1.35	
14	1.800-4	МД 2-8	16	2.9	
15	КЖИ 3.2-МС100	МС1	50	0.64	
15а	КЖИ 3.2-МС100	МС1Н	50	0.64	
16	КЖ-11	Ф16 АI ГОСТ 5781-82 ℓ=400	4	0.63	
17	КЖ-11	ℓ=300	4	0.4	
18	КЖ-11	ℓ=170	44	0.27	
19		ℓ=170	156	0.27	
20	КЖИ 3.2-МС200	МС2	26	1.26	
21		Уголок $\frac{Б-75\times50\times5\ ГОСТ\ 8510-22}{ВСт3кп2\ ГОСТ\ 535-79}$			
		ℓ=300	22	1.44	
		Уголок $\frac{Б-90\times90\times7\ ГОСТ\ 8509-72}{ВСт3кп2\ ГОСТ\ 535-79}$			По узлу 36 по 1.830-3 в.1
		ℓ=60	8	0.58	

1 Настоящим проектом предусматривается крепление стеновых панелей с помощью крюков, устанавливаемых в высверленные гнезда в легком бетоне панелей с последующим тщательным инъецированием цементно-песчаным раствором марки 100.

2 Стеновые панели, имеющие в составе марки букву „А", закладные детали, предусмотренные серией 1.832.1-9, не устанавливать.

3 Настоящий лист смотреть совместно с листами 10, 11.

Согласовано:

Инв. № подл. 209709 | Подпись и дата | Взам. инв. №

Привязан

Инв. №

ГИП	Левченкова		КЖ
Нач. отд.	Гомзяков	12.85	
Гл.констр.	Теляковский		Коровник на 200 коров привязного содержания с электротеплоснабжением (рамный каркас)
Н. контр.	Юдин		Стадия: Р; Лист: 12; Листов:
Гл. спец.	Юдин		
Рук. гр.	Котляр		Спецификация к схемам расположения панелей стен с горизонтальной разрезкой
Инж.	Чаркин		ГПИ ПРОНИСЕЛЬХОЗ

Копировал

Формат А2

Альбом II

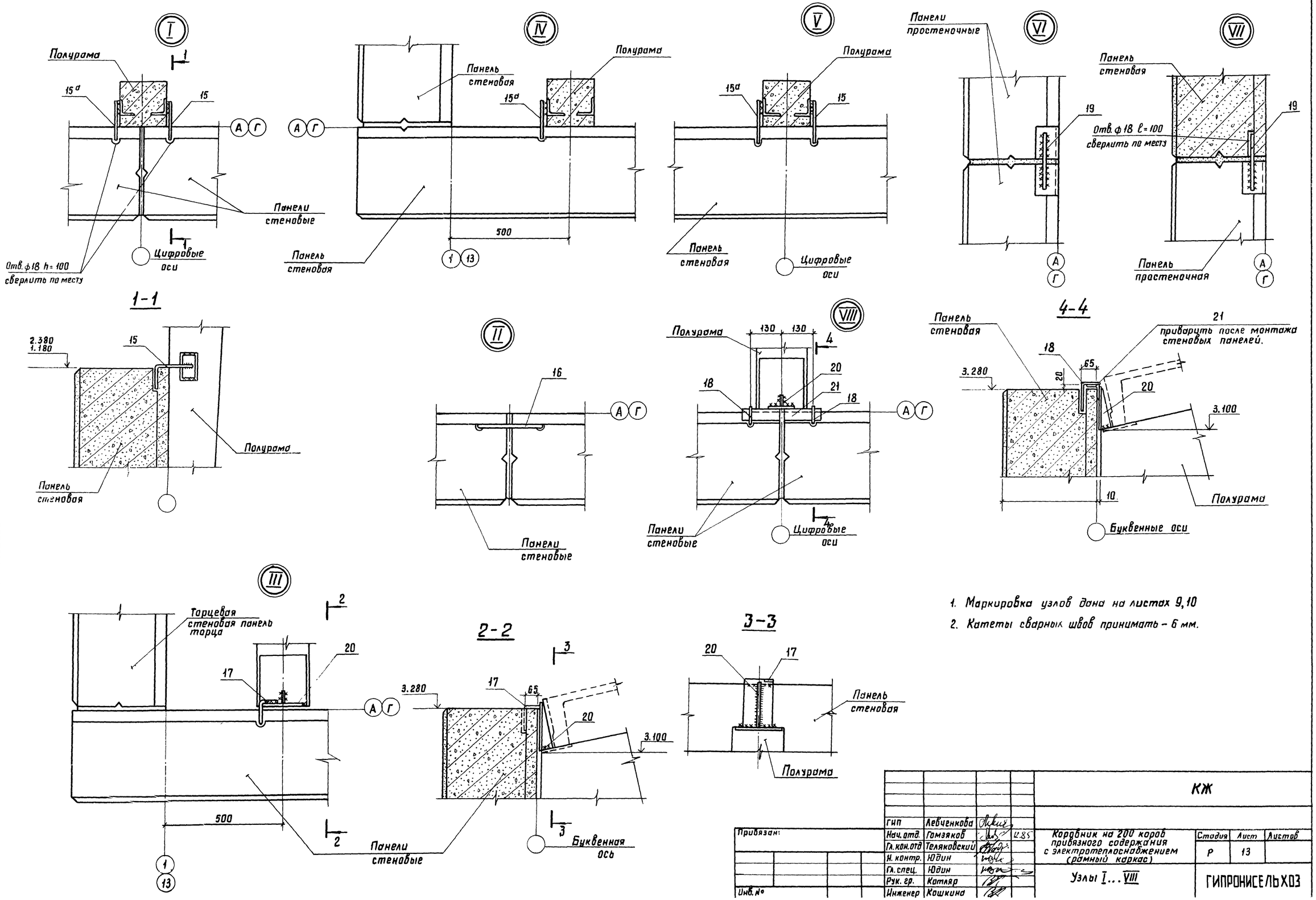

1. Маркировка узлов дана на листах 9,10
2. Катеты сварных швов принимать – 6 мм.

				КЖ			
Привязан:							
Инв. №							

ГИП	Левченкова			Кордонник на 200 коров привязного содержания с электротеплоснабжением (рамный каркас)	Стадия	Лист	Листов
Нач. отд.	Гомзяков		12.85		Р	13	
Гл. кон. отд	Теляковский						
Н. контр.	Юдин			Узлы I...VIII	ГИПРОНИСЕЛЬХОЗ		
Гл. спец.	Юдин						
Рук. гр.	Котляр						
Инженер	Кошкина						

Инв. № подл. | Подпись и дата | Взам. инв. №

209710

Альбом II

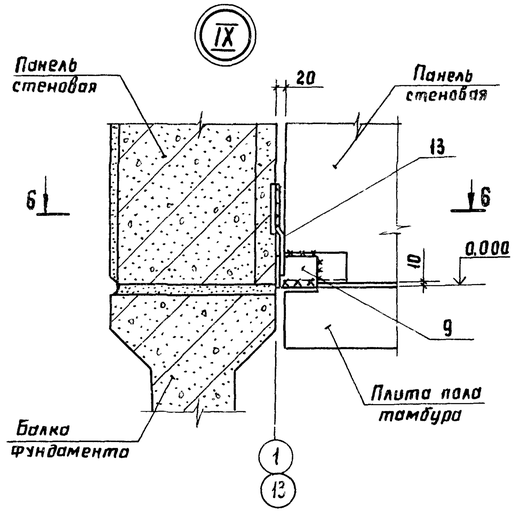

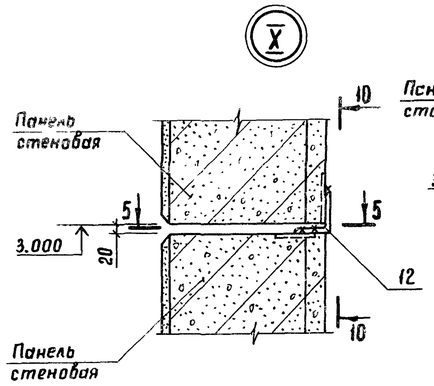

5-5

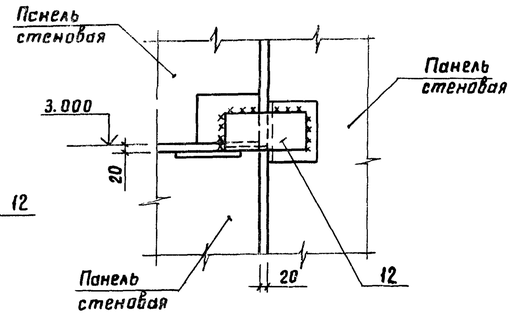

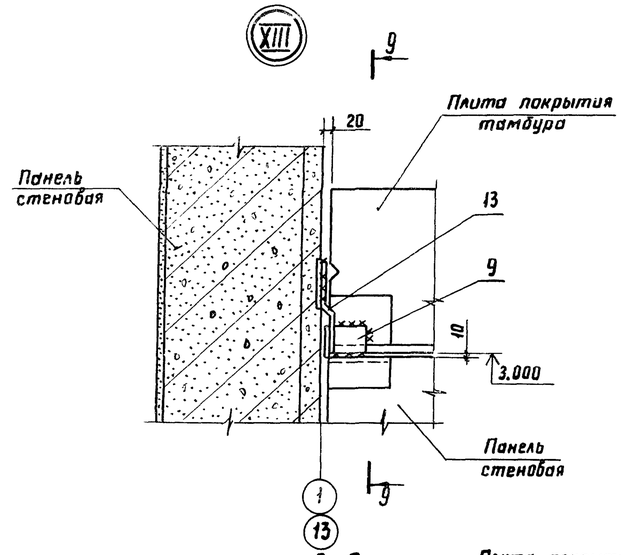

6-6

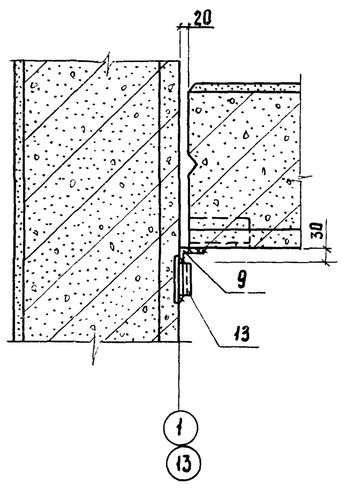

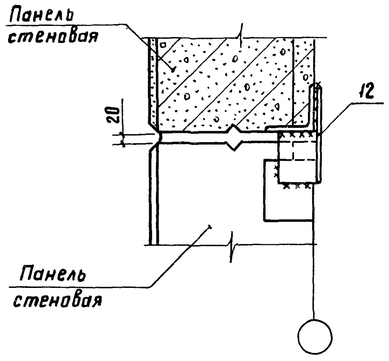

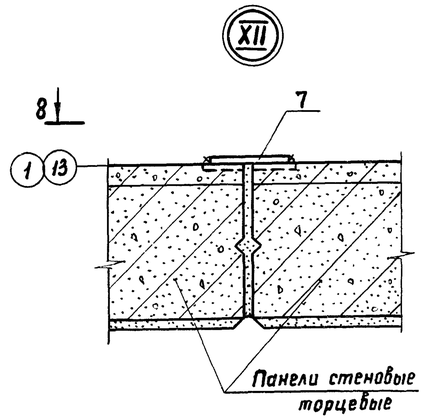

9-9

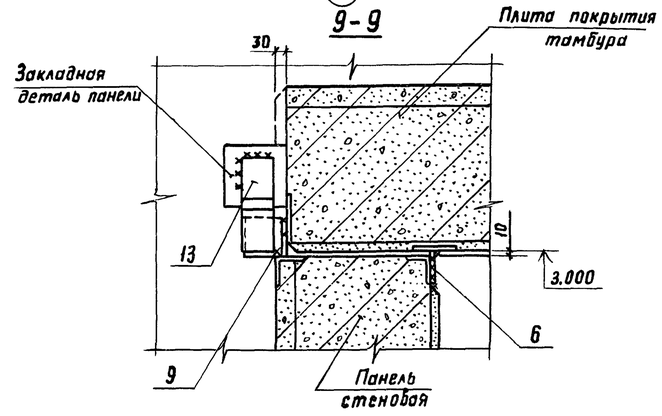

8-8

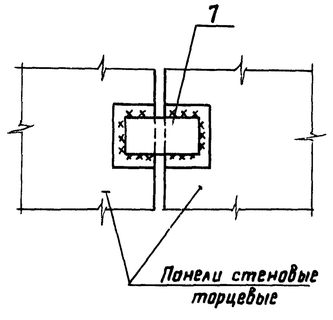

7-7

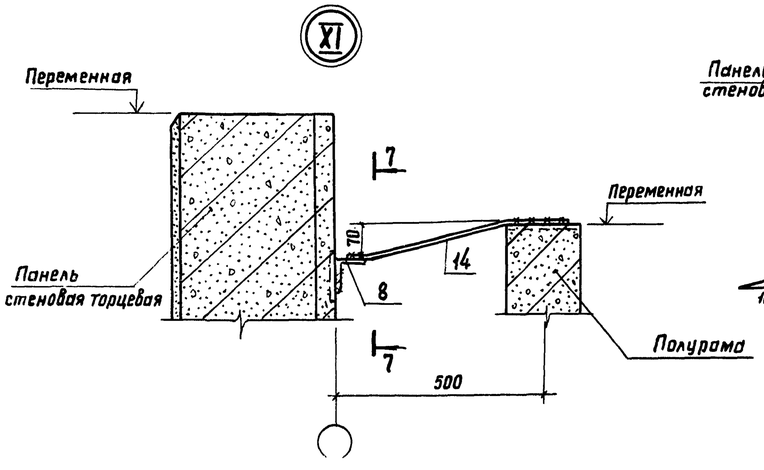

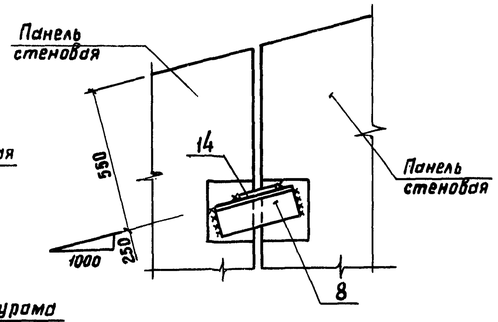

1. Маркировка узлов дана на листах 9, 10
2. Катеты сварных швов принимать – 6 мм.

				КЖ			
	ГИП	Левченкова					
Привязан:	Нач. отд	Гомзяков	12.85	Коровник на 200 коров привязного содержания с электротеплоснабжением (рамный каркас)	Стадия	Лист	Листов
	Гл. кон. отд	Теляковский			Р	14	
	Н. контр.	Юдин		Узлы IX...XIII	ГИПРОНИСЕЛЬХОЗ		
	Гл. спец.	Юдин					
	Рук. гр.	Котляр					
Инв. №	Инженер	Кошкина					

Согласовано:

Взам. инв. №

Подпись и дата

Инв. № подл. 1-1-61

Копировала Потоцкая

Формат А2

Альбом II

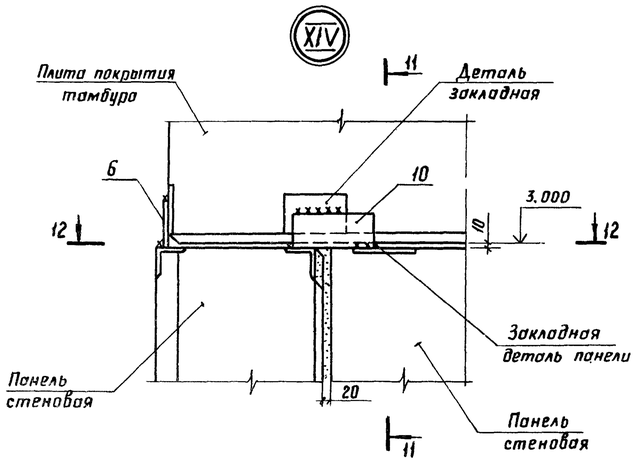

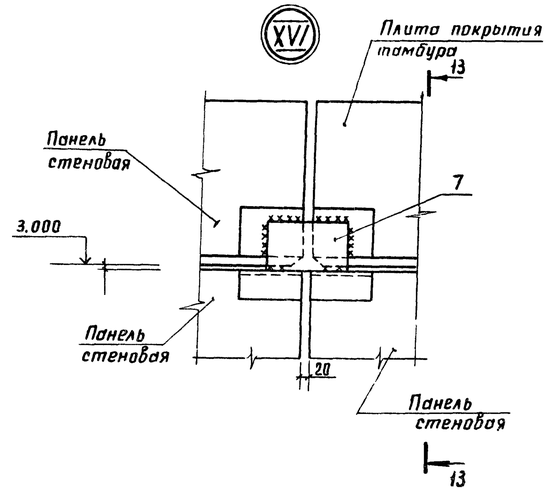

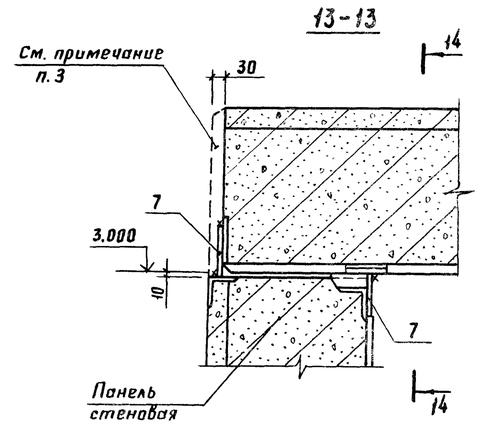

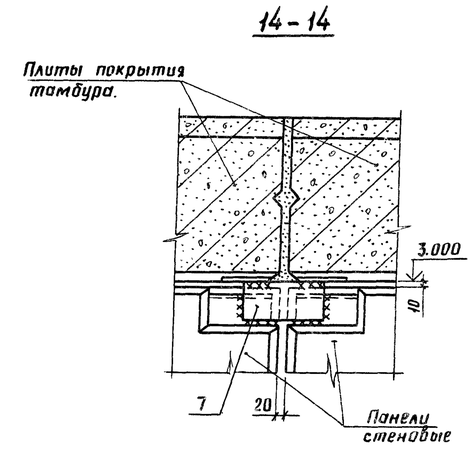

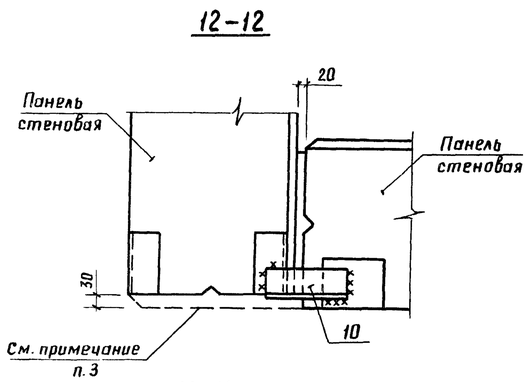

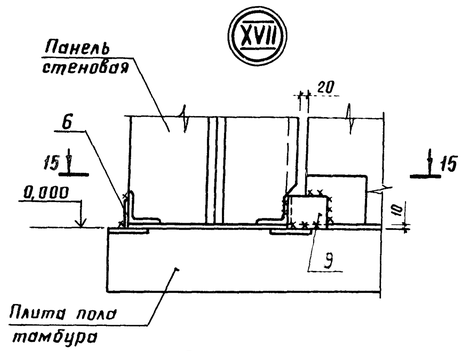

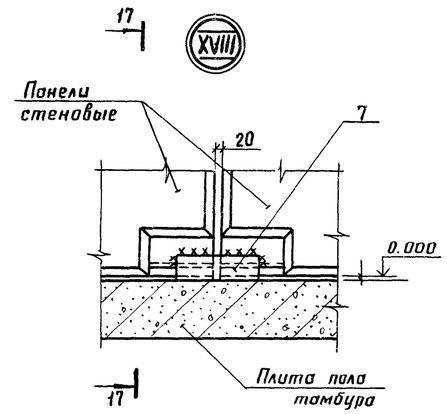

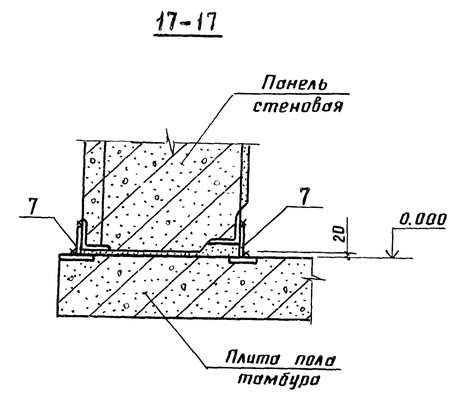

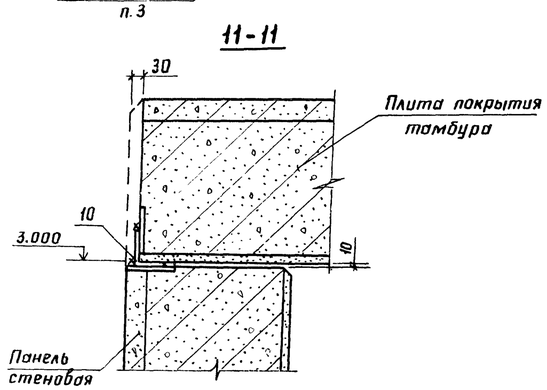

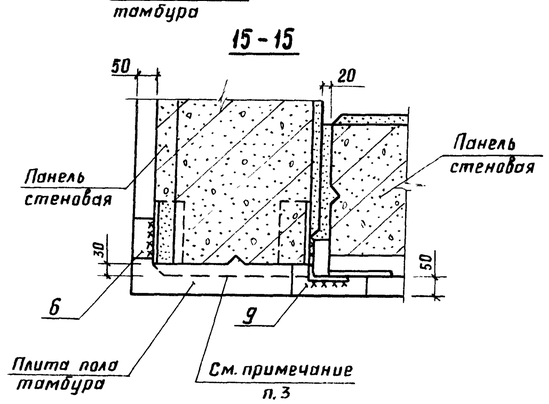

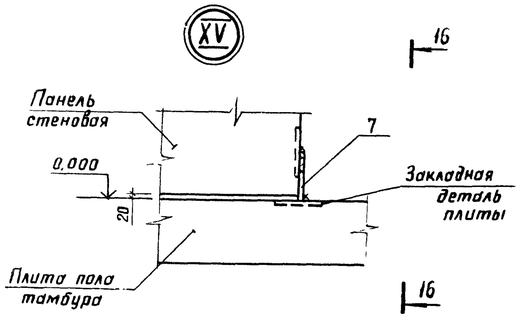

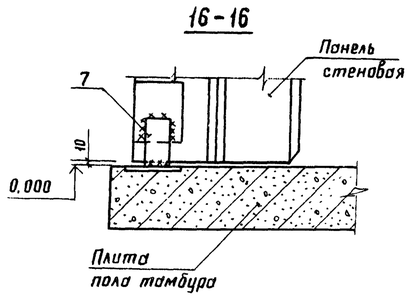

1. Маркировка узлов дана на листах 9, 10
2. Катеты сварных швов принимать - 6мм.
3. Открытые торцы панелей тамбура оштукатурить по сетке.

Привязан:			ГИП	Левченкова		КЖ	
			Нач.отд	Гомзяков	12.85		
			Гл.констр.	Теляковский			
			Н.контр.	Юдин		Коробник на 200 коров привязного содержания с электротеплоснабжением (рамный каркас)	Стадия: Р; Лист: 15; Листов:
			Гл.спец.	Юдин		Узлы XIV... XVIII	ГИПРОНИСЕЛЬХОЗ
Инв.№			Рук.гр.	Котлов			

Согласовано:

№ подл.	Подпись и дата	Взам. инв.№
2126		

Альбом II

Ведомость рабочих чертежей основного комплекта марки КМ

Лист	Наименование	Примечание
1	Общие данные. Техническая спецификация	
2	Схемы расположения металлических	
	элементов площадок на отм. 2.800	
	и вертикальных связей	
3.	Узлы 1...7 к схеме расположения элементов	
	площадки в осях 1–2; 12–13	

Ведомость ссылочных и прилагаемых документов

Обозначение	Наименование	Примечание
	Ссылочные документы	
1.459-2 вып. 3,4	Стальные лестницы, переходные	
	площадки и ограждения	

Ведомость спецификаций

Лист	Наименование	Примечание
1	Спецификация к схемам расположения	
	металлических элементов площадки	

1. Исходные данные по району строительства даны на листе АР-2.
2. Монтаж металлических конструкций производить на сварке и на болтах нормальной точности. Высоту сварных швов принимать равной 6мм. Сварку производить электродами типа Э42 (ГОСТ 9467-75) по ГОСТ 11534-75.
3. В узлах и деталях даны решения соединений конструктивных элементов между собой. Размеры сварных швов, количество и диаметры болтов определять при разработке КМД по усилиям, указанным в таблице сечений. Минимальное расчетное усилие принимать 3,0 тн.

Вид профиля ГОСТ, ТУ	Марка металла ГОСТ	Обозначение и размер профиля мм	N п/п	Код: Марка металла	Код: Вид профиля	Код: Размер профиля	Количество шт.	Длина мм	Масса металла по элементам конструкции т: Элементы площадок	Связи		Общая масса т	Масса потребности в металле по кварталам (заполняется изготовителем): I	II	III	IV	Заполняется ВЦ
1	2	3	4	5	6	7	8	9	10			11	12	13	14	15	16
Швеллеры ГОСТ 8240-72	Вст3кп2 ТУ14-1-3023-80	⊏ 16	1						0,15			0,15					
		⊏ 20	2						0,150			0,15					
	Итого:								0,30			0,30					
Двутавр ГОСТ 8239-72	Вст3кп2 ТУ14-1-3023-80	I 30	3						0,77			0,770					
	Итого:								0,77			0,770					
Сталь угловая равнополочная ГОСТ 8509-72	Вст3кп2 ТУ14-1-3023-80	∟ 50×5							0,020			0,020					
		∟ 70×5								0,09		0,090					
		∟ 90×6								0,100		0,100					
	Итого:								0,02	0,19		0,21					
Сталь угловая неравнополочная ГОСТ 8510-72	Вст3кп2 ТУ14-1-3023-80	∟ 125×80×8							0,02			0,02					
	Итого:								0,02			0,02					
Сталь полосовая ГОСТ 103-76	Вст3кп2 ТУ14-1-3023-80	δ = 10							0,01			0,01					
		δ = 6								0,02		0,02					
	Итого:								0,01	0,02		0,03					
Сталь рифленая ГОСТ 8568-77	Вст3кп2 ТУ14-1-3023-80	δ=6							0,15			0,15					
	Итого:								0,15			0,15					
Итого масса металла									1,27	0,21		1,48					
Ограждение площадок, стремянка, ограждение стремянки	Вст3кп2 ТУ14-1-3023-80	1.459.-2 вып. 3, 4							0,33			0,33					
Всего масса металла									1,60			1,81					
В том числе по маркам	Вст3кп2								1,60			1,81					
Масса поставки элементов по кварталам т (заполняется заказчиком)		I															
		II															
		III															
		IV															

4. Изготовление и монтаж конструкций должны производиться согласно СНиП IV-18-75.
5. Стальные конструкции должны быть на заводе-изготовителе защищены цинковым покрытием толщиной 120мм и огрунтованы в 2 слоя грунтовкой ФЛ-03ЖК, АК-069.
При монтаже нанести 3й слой грунтовки ФЛ-03КЖ, АК-069 покрыть эмалями ХВ124, ХВ125, КВ1100 в2слоя.
Общая толщина лакокрасочного покрытия, 60 мкм.

Типовой проект разработан в соответствии с действующими нормами и правилами и предусматривает мероприятия, обеспечивающие взрывную, взрывопожарную и пожарную безопасность при эксплуатации здания.

Главный инженер проекта /О.Л. Левченкова/

Согласовано:

Инв. N подл. | Подпись и дата | Взам. инв. N

209713

Привязан			
Инв. N			
	КМ		
ГИП	Левченкова		
Нач.отд.	Гомзяков		12.85
Гл.констр.	Телятовский		
Н.контр.	Юдин		
Гл.спец.	Юдин		
Рук.гр.	Котляр		
Инженер	Элькина		

Коровник на 200 коров привязного содержания с электротеплоснабжением (рамный каркас)

Стадия	Лист	Листов
Р	1	3

Общие данные. Техническая спецификация

ГИПРОНИСЕЛЬХОЗ

Альбом II

Схема расположения металлических элементов площадки на отм. 2.800 в осях 1-2

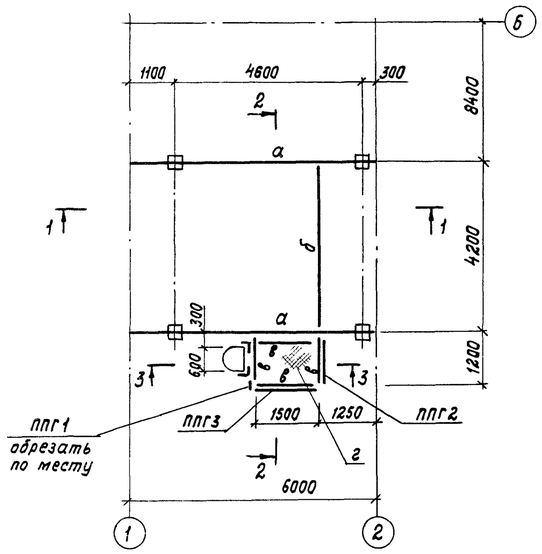

1-1

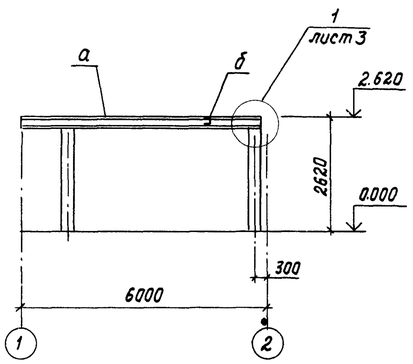

2-2

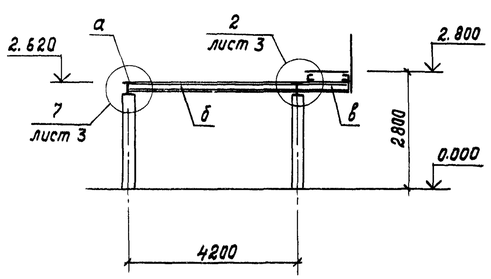

Схема расположения металлических элементов площадки на отм. 2.800 в осях 12-13

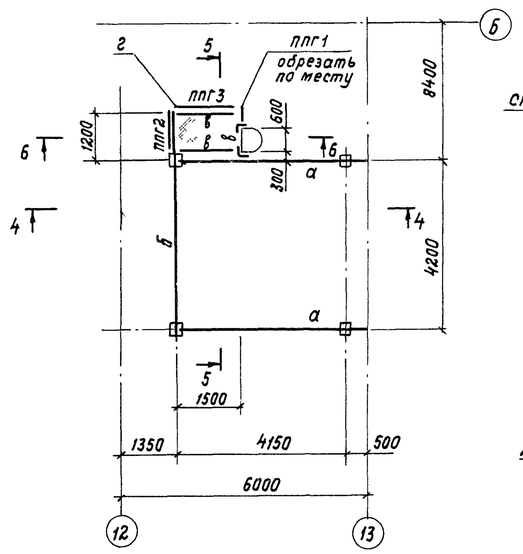

4-4

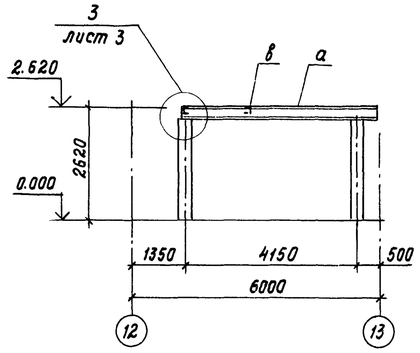

5-5

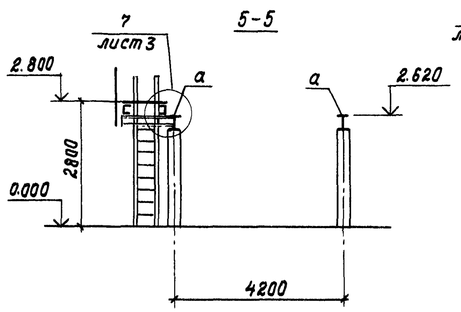

3-3

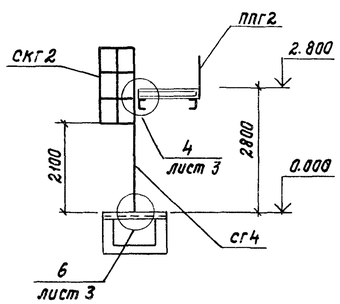

6-6

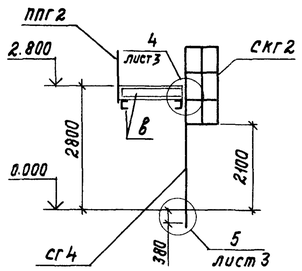

Схема вертикальных связей ВС1 по осям А и Б (Для варианта с панелями стен горизонтальной разрезки)

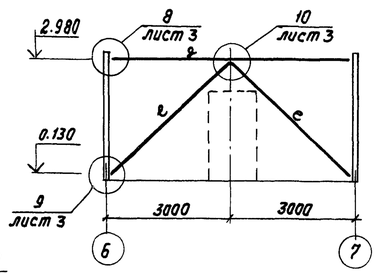

Ведомость элементов

Марка	Сечения: эскиз	Поз.	Состав	Опорные усилия: M тсм	N тс	Q т	Группа констр.	Марка металла	Примечание
а	I	1	I 30	9,1тм	—	12,0			
б	[	2	[20	2,5		2,4			
в	[	3	[16	конструктивно					
г	δ=6	4	Рифленая сталь						
д	⊓	5	2 ∟ 90×6	по гибкости					
е	⊔	6	2 ∟ 70×5	по гибкости					

Спецификация к схемам расположения металлических элементов площадки и вертикальных связей

Марка	Обозначение	Наименование	Кол.	Масса ед., кг	Примечание
СГ4	1.459-2 вып. 3	Стремянка СГ4	2	73	
СКГ4	1.459-2 вып. 4	Ограждение СКГ2	2	20	
ППГ1	1.459-2 вып. 4	Ограждение площадки ППГ1	3	17	
ППГ2	1.459-2 вып. 4	Ограждение площадки ППГ2	2	21	
ППГ3	1.459-2 вып. 4	Ограждение площадки ППГ3	2	24	
ВС1	КМ2	Вертикальная связь ВС1	2	187,1	Для стен с панелями гориз. разрезки

1. Настоящий лист рассматривать совместно с листом 3.
2. Общие указания данны на листе 1.

ГИП	Левченкова			
Нач.отд.	Гомзяков		12.85	
Гл.констр	Телаковский			
Н.контр.	Юдин			
Гл.спец.	Юдин			
Рук. гр.	Котляр			
Инж.	Элькина			

Привязан

Инв. N

КМ

Коровник на 200 коров привязного содержания с электротеплоснабжением (рамный каркас)

Схемы расположения металлических элементов площадок на отм. 2.800 и вертикальных связей

Стадия	Лист	Листов
Р	2	

ГИПРОНИСЕЛЬХОЗ

Инв. N подл. 2097-4 | Подпись и дата | Взам. инв. N

Копировал Пкрлова

Формат А2

Альбом II

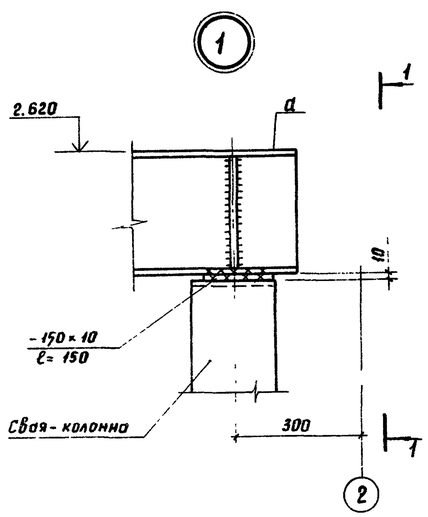

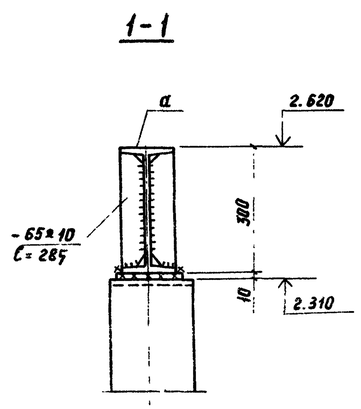

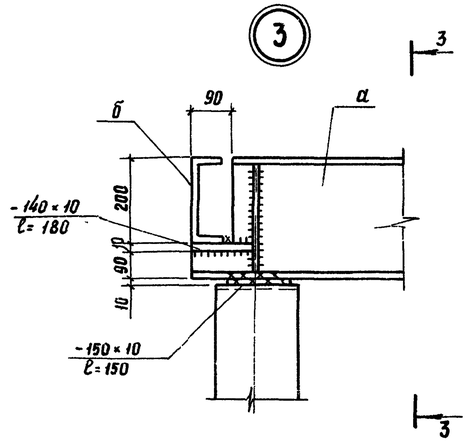

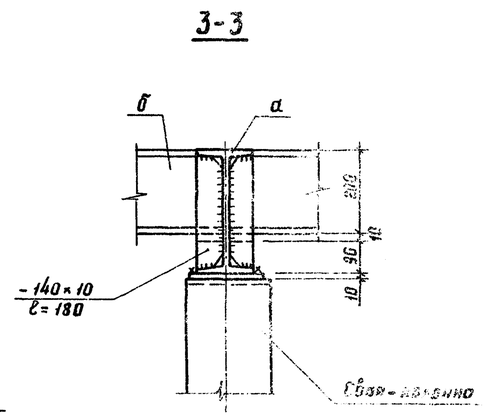

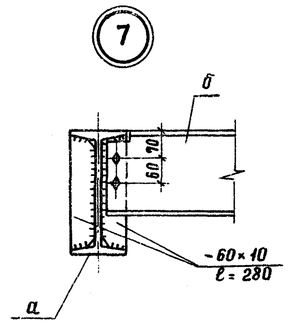

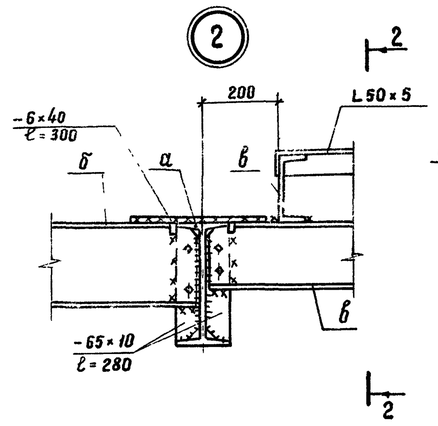

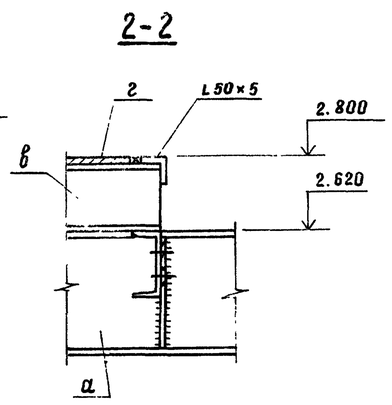

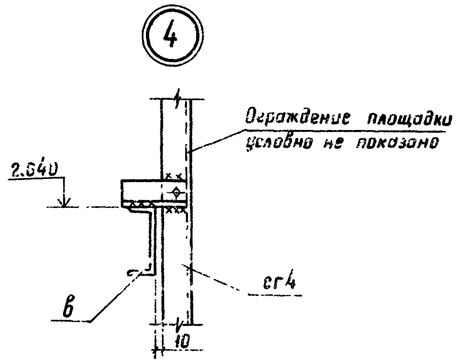

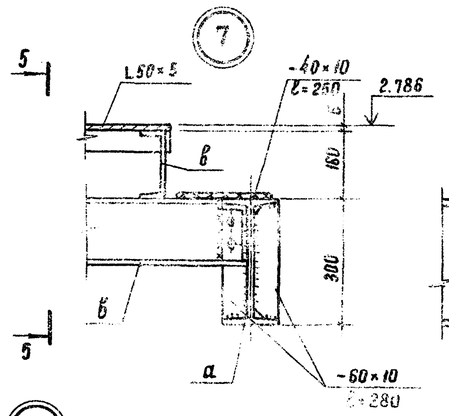

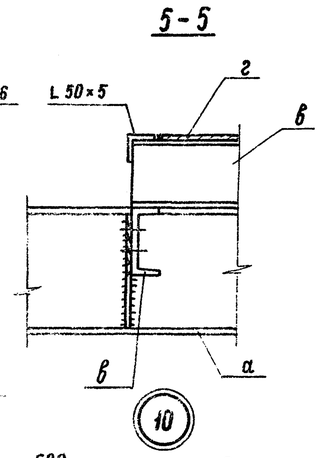

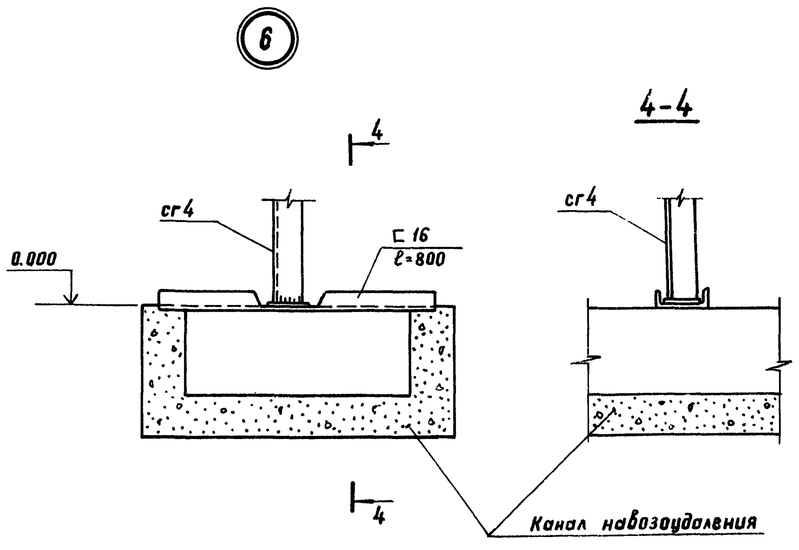

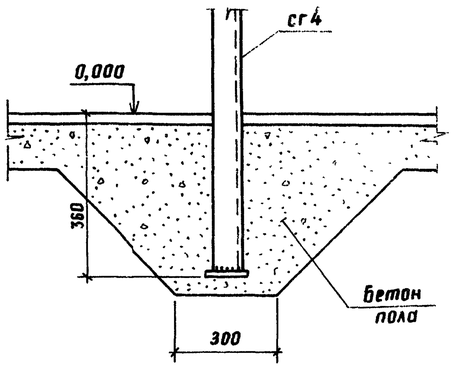

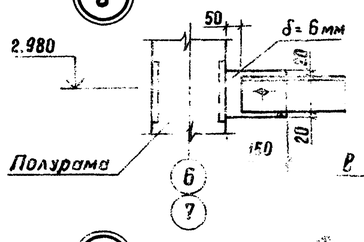

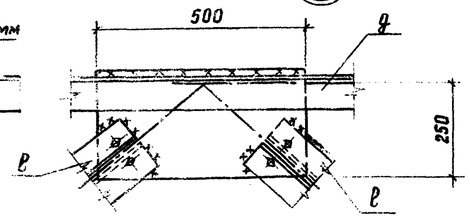

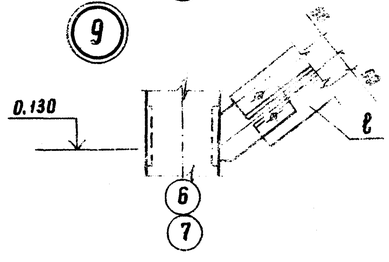

Настоящий лист см. совместно с листами 1, 2

Привязан:					КМ	
			ГИП	Левченкова		
			Нач. отд	Гомзяков	12.85	Коровник на 200 коров привязного содержания с электротеплоснабжением (рамный каркас)
			Гл. констр	Теляковский		
			Н. контр.	Юдин		Узлы 1...7 к схеме расположения элементов площадки в осях 1-2; 12-13
			Гл. спец.	Юдин		
			Рук. гр.	Котляр		
Инв. №			Инженер	Элькина		

Стадия	Лист	Листов
Р	3	

ГИПРОНИСЕЛЬХОЗ

Согласовано

Инв. № подл. | Подпись и дата | Взам. инв. №