ТИПОВЫЕ СТРОИТЕЛЬНЫЕ КОНСТРУКЦИИ, ИЗДЕЛИЯ И УЗЛЫ

СЕРИЯ 1.020.1-7

КОНСТРУКЦИИ КАРКАСА МЕЖВИДОВОГО ПРИМЕНЕНИЯ ДЛЯ МНОГОЭТАЖНЫХ ОБЩЕСТВЕННЫХ ЗДАНИЙ И ВСПОМОГАТЕЛЬНЫХ ЗДАНИЙ ПРОМЫШЛЕННЫХ ПРЕДПРИЯТИЙ

ВЫПУСК 2-2

КОЛОННЫ ДЛЯ ЗДАНИЙ С ВЫСОТАМИ ЭТАЖЕЙ

3,3; 3,6 И 4,2 М

ПРОСТРАНСТВЕННЫЕ КАРКАСЫ

РАБОЧИЕ ЧЕРТЕЖИ

25490

ТИПОВЫЕ СТРОИТЕЛЬНЫЕ КОНСТРУКЦИИ, ИЗДЕЛИЯ И УЗЛЫ

СЕРИЯ 1.020.1-7

КОНСТРУКЦИИ КАРКАСА МЕЖВИДОВОГО ПРИМЕНЕНИЯ ДЛЯ МНОГОЭТАЖНЫХ ОБЩЕСТВЕННЫХ ЗДАНИЙ И ВСПОМОГАТЕЛЬНЫХ ЗДАНИЙ ПРОМЫШЛЕННЫХ ПРЕДПРИЯТИЙ

ВЫПУСК 2-2

КОЛОННЫ ДЛЯ ЗДАНИЙ С ВЫСОТАМИ ЭТАЖЕЙ
3,3; 3,6 И 4,2 М
ПРОСТРАНСТВЕННЫЕ КАРКАСЫ

РАБОЧИЕ ЧЕРТЕЖИ

РАЗРАБОТАНЫ:
ЦНИИП РЕКОНСТРУКЦИИ ГОРОДОВ

ДИРЕКТОР ИНСТИТУТА В.ЛЕПСКИЙ
НАЧАЛЬНИК ОТДЕЛА Б.ВОЛЫНСКИЙ
ГЛ.КОНСТРУКТОР ОТДЕЛА С.ШАЦ

НИИЖБ ГОССТРОЯ СССР

ЗАМ.ДИРЕКТОРА ИНСТИТУТА Т.МУХАМЕДИЕВ
ЗАВ.ЛАБОРАТОРИЕЙ В.КЛЕВЦОВ
ЗАВ.СЕКТОРОМ Н.КОРОВИН

УТВЕРЖДЕНЫ ПРИКАЗОМ № 246
ГОСКОМАРХИТЕКТУРЫ ПРИ ГОССТРОЕ СССР
ОТ 14 ДЕКАБРЯ 1990 Г.

25490 2

Обозначение	Наименование	Страница
1.020.1-7 2-2 00	Содержание	2
-ТТ	Технические требования	4
-К1	Каркас пространственный КП-1	5
-К2	Каркас пространственный КП-2	6
-К3	Каркас пространственный КП-3	7
-К4	Каркас пространственный КП-4	8
-К5	Каркас пространственный КП-5	9
-К6	Каркас пространственный КП-6	10
-К7	Каркас пространственный КП-7	11
-К8	Каркас пространственный КП-8	12
-К9	Каркас пространственный КП-9	13
-К10	Каркас пространственный КП-10	14
-К11	Каркас пространственный КП-11	15
-К12	Каркас пространственный КП-12	16
-К13	Каркас пространственный КП-13	17
-К14	Каркас пространственный КП-14	18
-К15	Каркас пространственный КП-15	19
-К16	Каркас пространственный КП-16	20
-К17	Каркас пространственный КП-17	21
-К18	Каркас пространственный КП-18	22
-К19	Каркас пространственный КП-19	23
-К20	Каркас пространственный КП-20	24
-К21	Каркас пространственный КП-21	25
-К22	Каркас пространственный КП-22	26
-К23	Каркас пространственный КП-23	27
-К24	Каркас пространственный КП-24	28
-К25	Каркас пространственный КП-25	29
-К-26	Каркас пространственный КП-26	30
-К-27	Каркас пространственный КП-27	31
-К-28	Каркас пространственный КП-28	32
-К-29	Каркас пространственный КП-29	33
-К-30	Каркас пространственный КП-30	34
-К-31	Каркас пространственный КП-31	35
-К-32	Каркас пространственный КП-32	36
-К-33	Каркас пространственный КП-33	37
-К-34	Каркас пространственный КП-34	38
-К-35	Каркас пространственный КП-35	39
-К-36	Каркас пространственный КП-36	40
-К-37	Каркас пространственный КП-37	41
-К-38	Каркас пространственный КП-38	42
-К-39	Каркас пространственный КП-39	43
-К-40	Каркас пространственный КП-40	44
-К-41	Каркас пространственный КП-41	45
-К-42	Каркас пространственный КП-42	46
-К-43	Каркас пространственный КП-43	47
-К-44	Каркас пространственный КП-44	48
-К-45	Каркас пространственный КП-45	49
-К-46	Каркас пространственный КП-46	50
-К-47	Каркас пространственный КП-47	51

Инв. подл. | Подпись и дата | Взам. инв.

Нач.отд	Вольинский		
Н.контр	Ларионова		
Гл.инж.пр	Шац		
Гл.спец	Никонорова		
Вед.инж	Митейко		
Провер	Митейко		
Разраб	Буркова		

1020.1-7 2-2 00

Содержание

Стадия	Лист	Листов
Р	1	2

ЦНИИП реконструкции городов

Обозначение	Наименование	Страница
1.020.1-7 - К-48	Каркас пространственный КП-48	52
- К-49	Каркас пространственный КП-49	53
- К-50	Каркас пространственный КП-50	54
- К51	Каркас пространственный КП-51	55
- К-52	Каркас пространственный КП-52	56
- К-53	Каркас пространственный КП-53	57
- К-54	Каркас пространственный КП-54	58
- К-55	Каркас пространственный КП-55	59
- К-56	Каркас пространственный КП-56	60
- К-57	Каркас пространственный КП-57	61
1.020.1-7 2-2У	Узлы	62

Инв. № подл. | Подпись и дата | Взам. инв. №

25490 4

Настоящий альбом содержит рабочие чертежи пространственных каркасов колонн сечением 300х300мм выпуска 2-1, серии 1.020.1-7.

Пространственные каркасы собираются из отдельных стержней и замкнутых хомутов. Соединение ненормируемой прочности в соответствии с требованиями ГОСТ14098-68.

В зависимости от расчётных усилий предусмотрено изменение армирования пространственного каркаса по его длине. Это достигается обрывом продольной арматуры в вышерасположенных этажах колонны.

Диагональные связи должны приварваться к стержням продольной арматуры протяженными швами, длина швов не менее 5-ти диаметров арматуры связи.

Закладные детали МН-3, МН-4 должны быть зафиксированы в проектном положении в форме.

Закладные детали МН-2, МНК-1, МНК-2 приварваются к продольным арматурным стержням колонны в процессе изготовления пространственного каркаса дуговой сваркой соответственно односторонним и двусторонним швом.

При сборке пространственного каркаса обратить особое внимание на правильность установки сеток косвенного армирования и надёжность их закрепления в каркасе во избежание их смещения при бетонировании.

Дополнительные закладные детали крепятся к пространственному каркасу с применением вязальной проволоки.

Сборку пространственных каркасов рекомендуется производить на автоматизированных линиях.

Инв. № подл. | Подпись и дата | Взам. инв. №

Нач. отд.	Больнова		1.020.1-7 2-2 ТТ	
Н. контр.	Марцонова			
Гл. инж. пр.	Шац		Технические требования	Стадия / Лист / Листов 1
Гл. спец.	Никонова			ЦНИИП реконструкции городов
Рук. гр.	Митейко			
Провер.	Митейко			
Разраб.	Буркова			

Формат А4

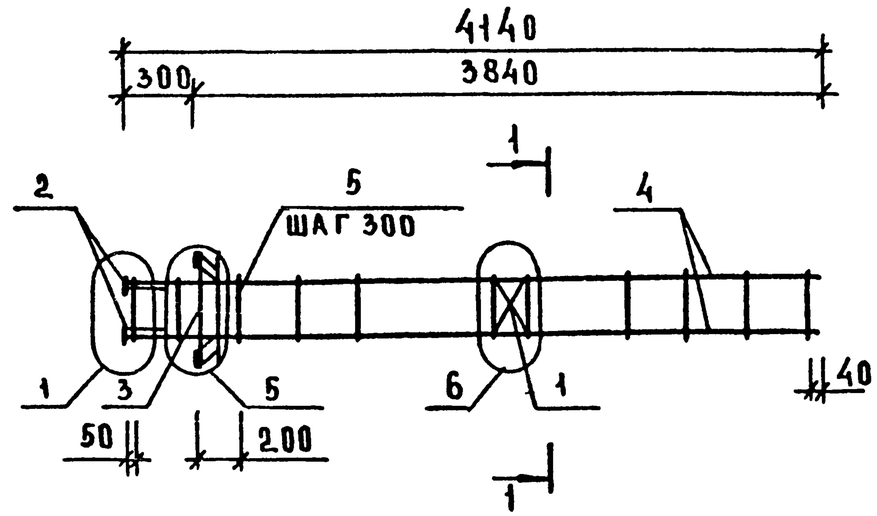

Марка	Поз	Марка арматурного изделия	Кол шт.	Масса, кг 1 шт	Масса, кг всего	Обозначение документа 1.020.1-7
КП-1	1	С-1	1	0,88	0,88	2-3 К1
	2	МН-2	4	1,101	4,404	2-3 К4
	3	МН-4	1	15,64	15,64	2-3 К6
	4	ф16 А-III L=4120	4	6,59	26,36	Б.4
	5	ХМ-1	15	0,222	3,33	2-3 К27
				Итого:	50,61	

1-1

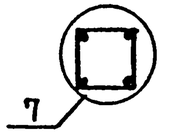

Узлы см 1.020.1-7 2-2 У
Технические требования см. 1.020 1-7 2-2 ТТ
Арматура классов А-III, А-I по ГОСТ 5781-82

Нач отд	Волынский		
Н контр	Ларионова		
Гл инж отд	Шац		
Гл спец	Никонорова		
Вед инж	Митейко		
Провер	Митейко		
Разраб	Буркова		

1.020.1-7 2-2 К1

Каркас пространственный КП-1

Стадия	Лист	Листов
Р		1

ЦНИИП реконструкции городов

25490 6

Формат А3

Инв. подл | Подпись и дата | Взам инв

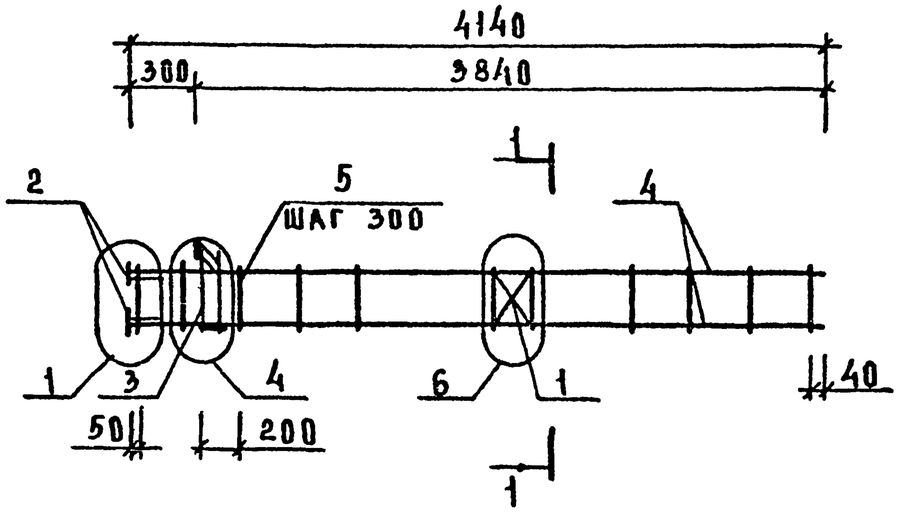

МАРКА	ПОЗ.	МАРКА АРМАТУРНОГО ИЗДЕЛИЯ	КОЛ. ШТ.	МАССА, КГ		ОБОЗНАЧЕНИЕ ДОКУМЕНТА 1.020.1-7
				1 ШТ.	ВСЕГО	
КП-2	1	С-1	1	0,88	0,88	2-3 К1
	2	МН-2	4	1,101	4,404	2-3 К4
	3	МН-3	1	9,89	9,89	2-3 К5
	4	ф16 А-III L=4120	4	6,59	26,36	Б.Ч.
	5	КМ-1	15	0,222	3,33	2-3 К27
				ИТОГО	44,86	

1-1

7

Узлы см. 1.020.1-7 2-2 у
Технические требования см. 1.020.1-7 2-2 ТТ
Арматура классов А-III, А-I по ГОСТ 5781-82

НАЧ ОТД	ВОЛЫНСКИЙ		
Н КОНТР	ЛАРИОНОВА		
ГАП КУЛ	ШАЦ		
ГА СПЕЦ	НИКОНОРОВ		
ВЕД ИНЖ	МИТЕНКО		
ПРОВЕР	МИТЕЦКО		
РАЗРАБ	БУРКОВА		

1.020.1-7 2-2 К2

Каркас пространственный КП2

СТАДИЯ	ЛИСТ	ЛИСТОВ
Р		1

ЦНИИП реконструкции городов

25490 7 ФОРМАТ А3

ИНВ. ПОДЛ | ПОДПИСЬ И ДАТА | ВЗАМ. ИНВ.

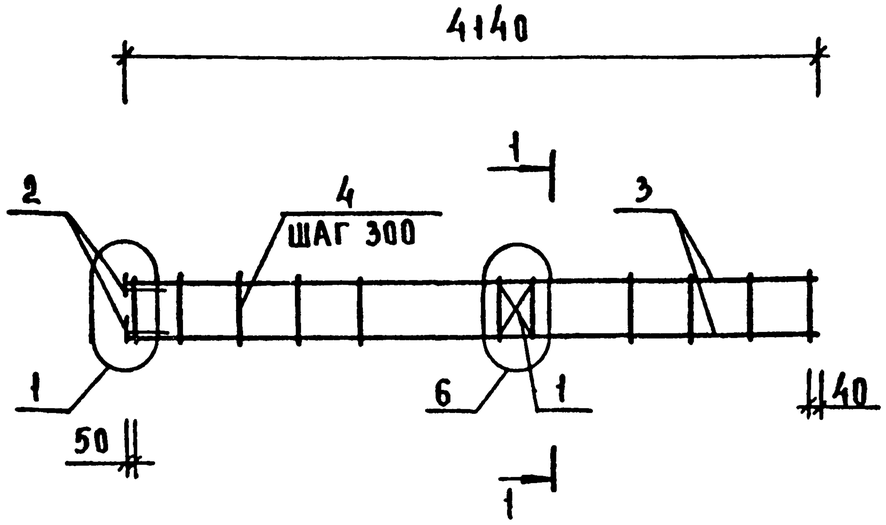

Марка	Поз.	Марка арматурного изделия	Кол. шт	Масса, кг 1 шт	Масса, кг всего	Обозначение документа 1.020.1-7
КП-3	1	С-1	1	0,88	0,88	2-3 К1
	2	МН-2	4	1,101	4,404	2-3 К4
	3	Ф16 А-III L=4120	4	6,59	26,36	Б.Ч
	4	ХМ-1	15	0,222	3,33	2-3 К27
				Итого:	34,97	

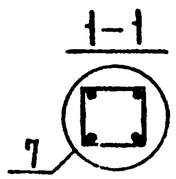

Узлы см. 1.020.1-7 2-2 У
Технические требования см 1.020.1-7 2-2 ТТ
Арматура классов А-III, А-I по ГОСТ 5781-82

Нач отд	Волынский		
Н контр	Ларионова		
Гл инж отд	Шац		
Гл спец	Никонорова		
Вед инж	Митейко		
Провер	Митейко		
Разраб	Буркова		

1.020.1-7 2-2 К3

Каркас пространственный КП-3

Стадия	Лист	Листов
Р		1

ЦНИИП реконструкции городов

25490 8 Формат А3

Инв. № подл | Подпись и дата | Взам. инв.

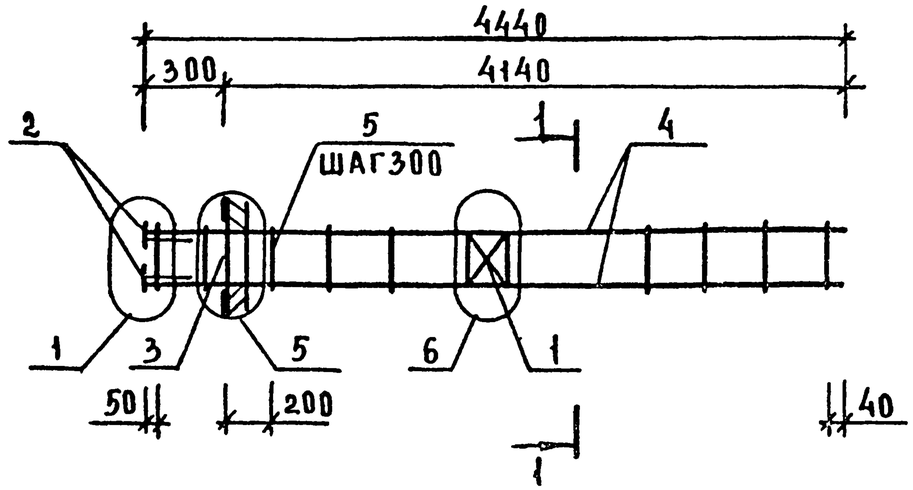

Марка	Поз.	Марка арматурного изделия	Кол. шт.	Масса, кг 1шт.	Масса, кг всего	Обозначение документа 1.020.1-7	
КП-4	1	С-1	1	0,88	0,88	2-3	К1
	2	МН-2	4	1,101	4,404	2-3	К4
	3	МН-4	1	15,64	15,64	2-3	К6
	4	ф16А-III L=4420	4	6,98	27.90	5.4	
	5	ХМ-1	16	0,222	3,55	2-3	К27
				ИТОГО	52,37		

1–1

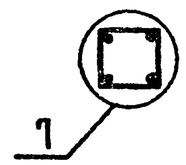

Узлы см. 1.020.1-7 2-2 У
Технические требования см. 1.020.1-7 2-2 ТТ
Арматура классов А-III, А-I по ГОСТ 5781-82

Нач отд	Волынский	
Н контр	Ларионова	
Гл инж пр	Шац	
Гл спец	Никонорова	
Вед инж	Митейко	
Провер	Митейко	
Разраб	Буркова	

1.020.1-7 2-2 К4

Каркас пространственный КП-4

Стадия	Лист	Листов
Р		1

ЦНИИП реконструкции городов

Инв № подл | Подпись и дата | Взам инв №

25490 9 Формат А3

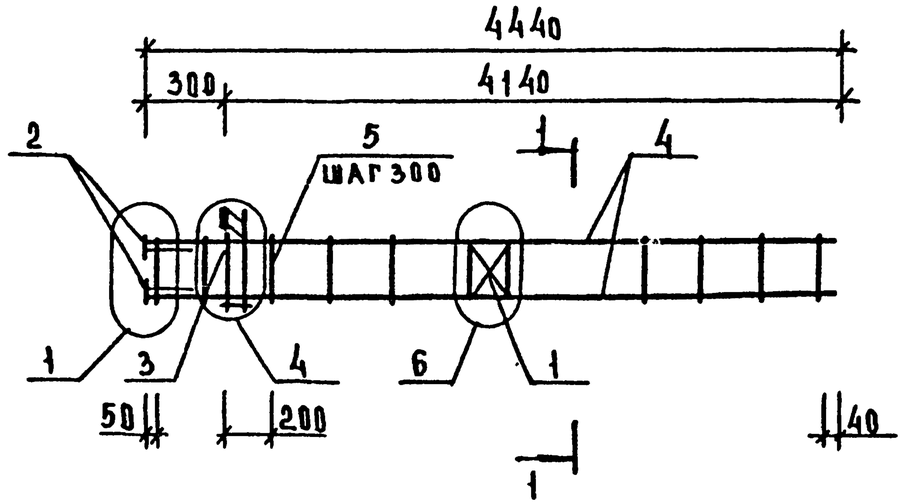

Марка	Поз.	Марка арматурного изделия	Кол. шт.	Масса, кг 1 шт.	Масса, кг всего	Обозначение документа 1.020.1-7	
КП-5	1	С-1	1	0,88	0,88	2-3	К1
	2	МН-2	4	1,101	4,404	2-3	К4
	3	МН-3	1	9,89	9,89	2-3	К5
	4	ф16 А-III L=4420	4	6,98	27,90	5.4	
	5	ХМ-1	16	0,222	3,55	2-3	К27
				Итого: 46,62			

1-1

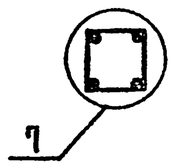

Узлы см. 1.020.1-7 2-2у

Технические требования см. 1.020.1-7 2-2 ТТ

Арматура классов А-III, А-I по ГОСТ 5781-82.

Нач.отд.	Волынский	
Н.контр.	Ларионова	
Гл.инж.пр.	Шац	
Гл.спец.	Никонорова	
Вед.инж.	Митейко	
Провер.	Митейко	
Разраб.	Буркова	

1.020.1-7 2-2 К5

Каркас пространственный КП-5

Стадия	Лист	Листов
Р		1

ЦНИИП реконструкции городов

25490 10

Формат А3

Инв. № подл. | Подпись и дата | Взам. инв. №

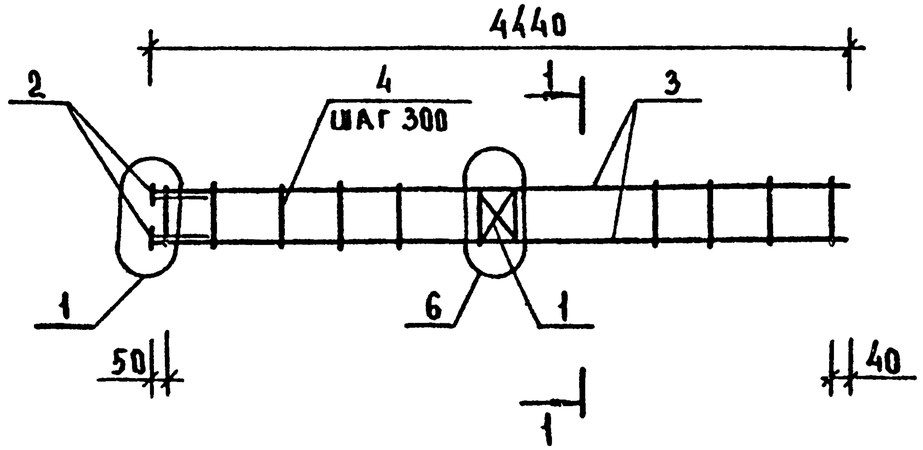

Марка	Поз.	Марка арматурного изделия	Кол. шт.	Масса, кг 1шт	Масса, кг всего	Обозначение документа 1.020.1-7	
КП-6	1	С-1	1	0,88	0,88	2-3	К1
	2	МН-2	4	1,101	4,404	2-3	К4
	3	ф16 А-III L=4420	4	6,98	27,90	Б.4	
	4	ХМ-1	16	0,222	3,55	2-3	К27
				Итого: 36,73			

1-1

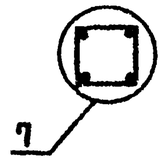

Узлы см. 1.020.1-7 2-2 У

Технические требования см. 1.020.1-7 2-2 ТТ

Арматура классов А-III, А-I по ГОСТ 5781-82.

Нач.отд	Волынский	
Н.контр	Ларионова	
Гл.инж.пр	Шац	
Гл.спец	Никонорова	
Вед.инж	Митейко	
Провер	Митейко	
Разраб	Буркова	

1.020.1-7 2-2 К6

Каркас пространственный КП-6

Стадия	Лист	Листов
Р		1

ЦНИИП реконструкции городов

25490 11 Формат А3

Инв. | Подп. | Подпись и дата | Взам. инв.

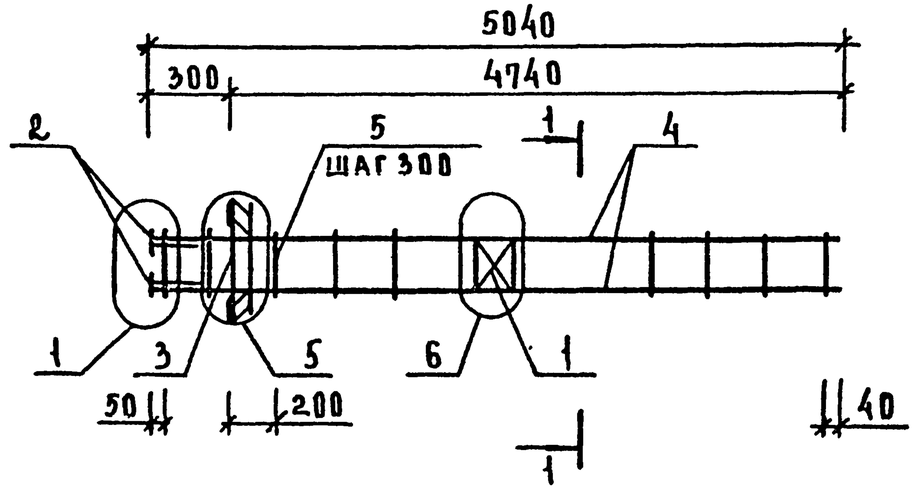

Марка	Поз.	Марка арматурного изделия	Кол. шт.	Масса, кг		Обозначение документа 1.020.1-7
				1шт	Всего	
КП-7	1	С-1	1	0,88	0,88	2-3 К1
	2	МН-2	4	1,101	4,404	2-3 К4
	3	МН-4	1	15,64	15,64	2-3 К6
	4	ф16 А-III L=5020	4	7,92	31,69	Б.4
	5	ХМ-1	18	0,222	3,99	2-3 К27
				Итого: 56.60		

1-1

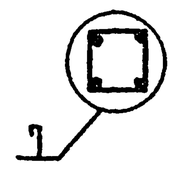

Узлы см. 1.020.1-7 2-2У

Технические требования см. 1.020.1-7 2-2 ТТ

Арматура классов А-III, А-I по ГОСТ 5781-82.

Нач отд	Волынский		
Н.контр	Ларионова		
Гл инж пр	Цац		
Гл.спец	Никонорова		
Вед инж	Митейко		
Провер	Митейко		
Разраб	Буркова		

1.020.1-7 2-2 К7

Каркас пространственный КП-7

Стадия	Лист	Листов
Р		1

ЦНИИП реконструкции городов

25490 12 Формат А3

Инв.№ подл | Подпись и дата | Взам. инв

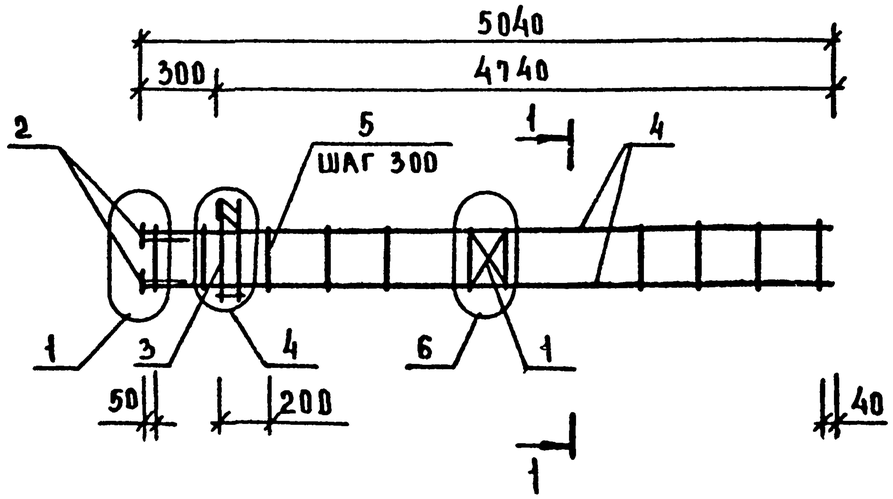

Марка	Поз.	Марка арматурного изделия	Кол. шт	Масса, кг		Обозначение документа 1.020.1-7
				1 шт.	всего	
КП-8	1	С-1	1	0,88	0,88	2-3 К1
	2	МН-2	4	1,101	4,404	2-3 К4
	3	МН-3	1	9,89	9,89	2-3 К5
	4	ф16 А-III L=5020	4	7,92	31,69	Б.4
	5	ХМ-1	18	0,222	3,99	2-3 К27
				Итого.	50,85	

1—1

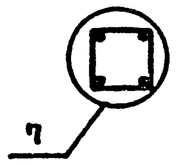

Узлы см. 1.020.1-7 2-2У
Технические требования см. 1.020.1-7 2-2 ТТ
Арматура классов А-III, А-I по ГОСТ 5781-82.

Нач отд	Волынский		1.020.1-7 2-2 К8
Н контр	Ларионова		
Гл инж отд	Шац		Каркас пространственный КП-8
Гл спец	Никонорова		
Вед инж	Митейко		
Провер	Митейко		
Разраб	Буркова		

Стадия	Лист	Листов
Р		1

ЦНИИП реконструкции городов

25490 13 Формат А3

Инв № подл | Подпись и дата | Взам. инв №

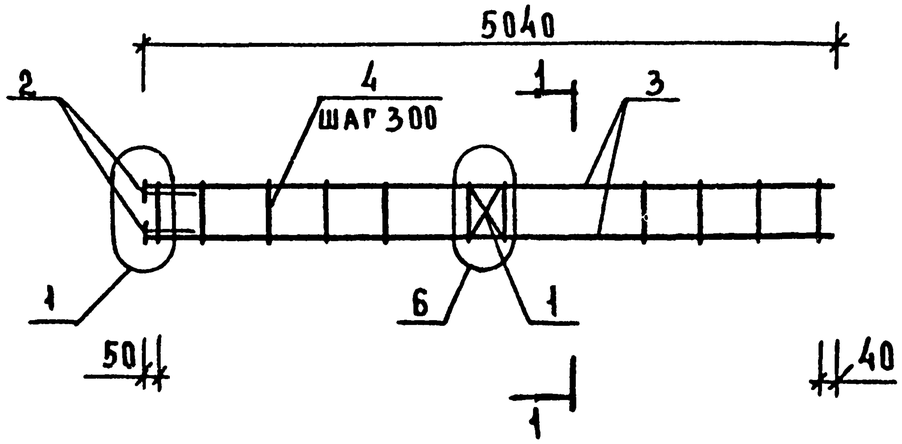

Марка	Поз.	Марка арматурного изделия	Кол. шт.	Масса, кг		Обозначение документа 1.020.1-7	
				1 шт.	всего		
КП-9	1	С-1	1	0,88	0,88	2-3	К1
	2	МН-2	4	1,101	4,404	2-3	К4
	3	ф16 А-III L=5020	4	7,92	31,69	5.4	
	4	ХМ-1	18	0,222	3,99	2-3	К27
				Итого: 40,96			

1-1

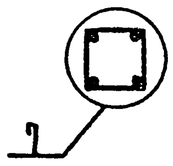

Узлы см. 1.020.1-7 2-2у

Технические требования см. 1.020.1-7 2-2 ТТ

Арматура классов А-III, А-I по ГОСТ 5781-82.

Нач отд	Волынский		
Н контр	Лавионова		
Гл инж отд	Шац		
Гл спец	Никоморова		
Вед инж	Митейко		
Провер	Митейко		
Разраб	Буркова		

1.020.1-7 2-2 К9

Каркас пространственный КП-9

Стадия	Лист	Листов
Р		1

ЦНИИП реконструкции городов

25490 14 Формат А3

Инв. подл. | Подпись и дата | Взам. инв.

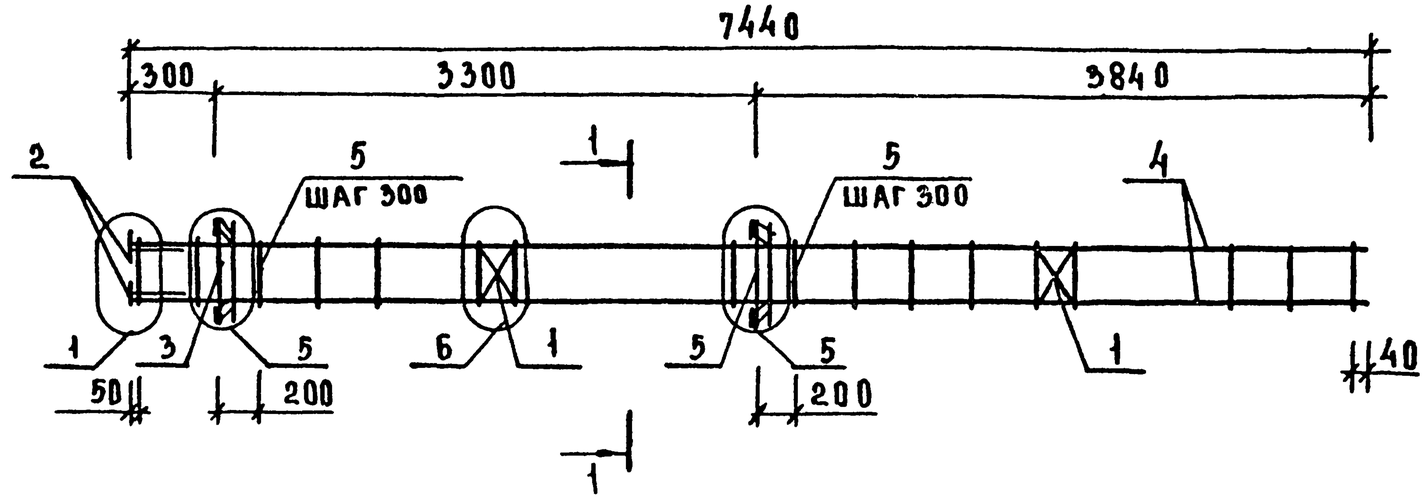

Марка	Поз.	Марка арматурного изделия	Кол. шт	Масса, кг 1 шт	Масса, кг всего	Обозначение документа 1.020.1-7
КП-10	1	С-1	2	0,88	1,76	2-3 К1
	2	МН-2	4	1,101	4,404	2-3 К4
	3	МН-4	2	15,64	31,28	2-3 К5
	4	ф16 AIII L=7420	4	11,71	46,83	6.4
	5	ХМ-1	26	0,222	5,77	2-3 К27

1-1

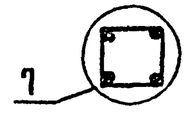

Узлы см. 1.020.1-7 2-2У
Технические требования см. 1.020.1-7 2-2ТТ
Арматура классов А-III, А-I по ГОСТ 5781-82

Нач отд	Волынский	
Н контр	Ларионова	
Гл инж отд	Шац	
Гл спец	Никоморова	
Вед инж	Митейко	
Провер	Митейко	
Разраб	Буркова	

1.020.1-7 2-2 К10

Каркас пространственный КП-10

Стадия	Лист	Листов
Р		1

ЦНИИП реконструкции городов

25490 15 Формат А3

Инв. подл. | Подпись и дата | Взам. инв.

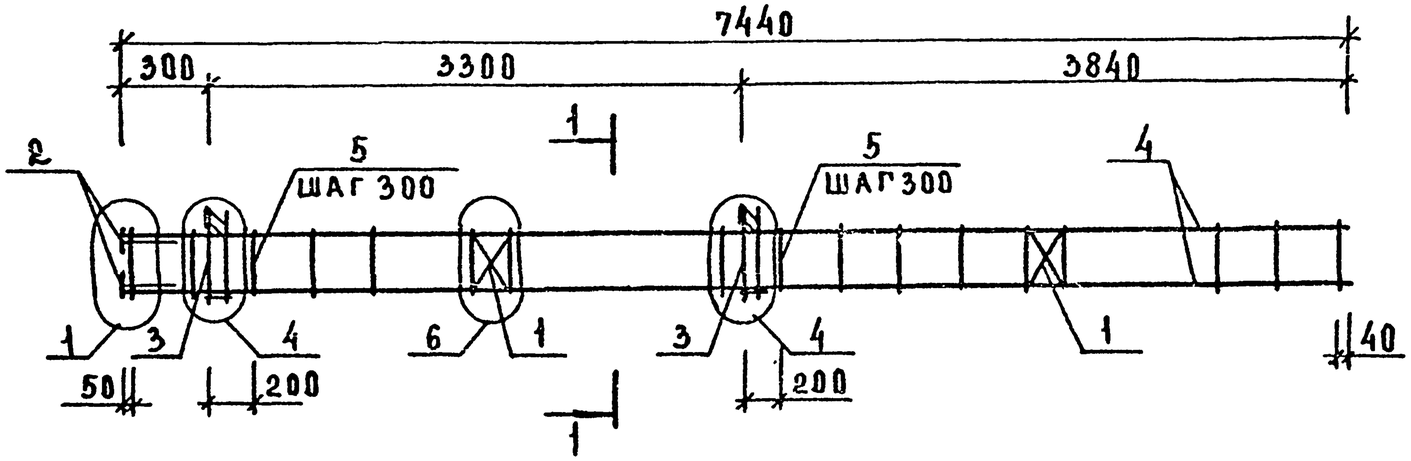

Марка	Поз.	Марка арматурного изделия	Кол. шт	Масса, кг		Обозначение документа 1.020.1-7	
				1 шт.	всего		
КП-11	1	С-1	2	0,88	1,76	2-3	К1
	2	МН-2	4	1,101	4,404	2-3	К4
	3	МН-3	2	9,89	19,78	2-3	К5
	4	ф16А-III L=7420	4	11,71	46,83	5.4	
	5	ХМ-1	26	0,222	5,77	2-3	К27
				Итого: 78,54			

1-1

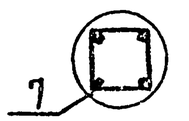

Узлы см. 1.020.1-7 2-29
Технические требования см. 1.020.1-7 2-2ТТ
Арматура классов А-III, А-I по ГОСТ 5781-82

Нач отд	Волынский		1.020.1-7 2-2 К11
Н контр	Ларионов		
ГАПС	Шац		Каркас пространственный КП-11
ГАСПец	Никоноров		Стадия: Р; Лист: ; Листов: 1
Вед инж	Мунтейко		ЦНИИП реконструкции городов
Провер	Мунтейко		
Разраб	Бурлова		

Подпись и дата | Взам. инв. | Инв. подл.

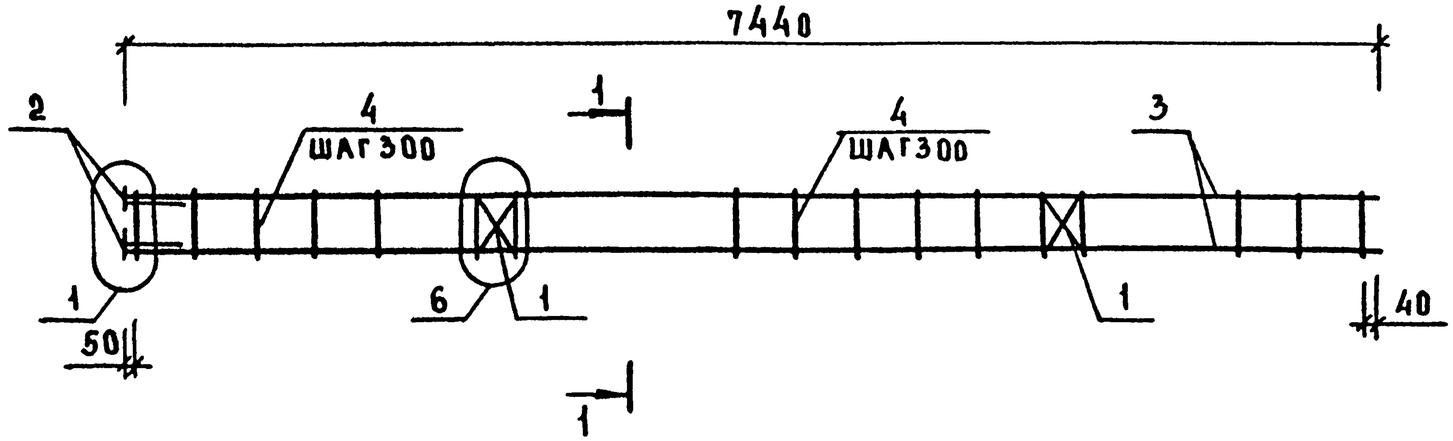

Марка	Поз	Марка арматурного изделия	Кол. шт	Масса, кг		Обозначение документа 1.020.1-7
				1 шт.	Всего	
КП-12	1	С-1	2	0,88	1,76	2-3 К1
	2	МН-2	4	1,101	4,404	2-3 К4
	3	ф16 А-III L=7420	4	11,71	46,83	Б.4
	4	ХМ-1	26	0,222	5,77	2-3 К27
				Итого: 58,76		

1-1

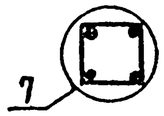

Узлы см. 1.020.1-7 2-2У
Технические требованиа см. 1.020.1-7 2-2 ТТ
Арматура классов А-III, А-I по ГОСТ 5781-82

Нач отд	Волынский		
Н контр	Ларионова		
Гл инж отд	Шац		
Гл спец	Никонорова		
Вед инж	Митейко		
Провер	Никонорова		
Разраб	Буркова		

1.020.1-7 2-2 К12

Каркас пространственный КП-12

Стадия	Лист	Листов
Р		1

ЦНИИП реконструкции городов

25490 17 Формат А3

Инв. № подл. | Подпись и дата | Взам. инв. №

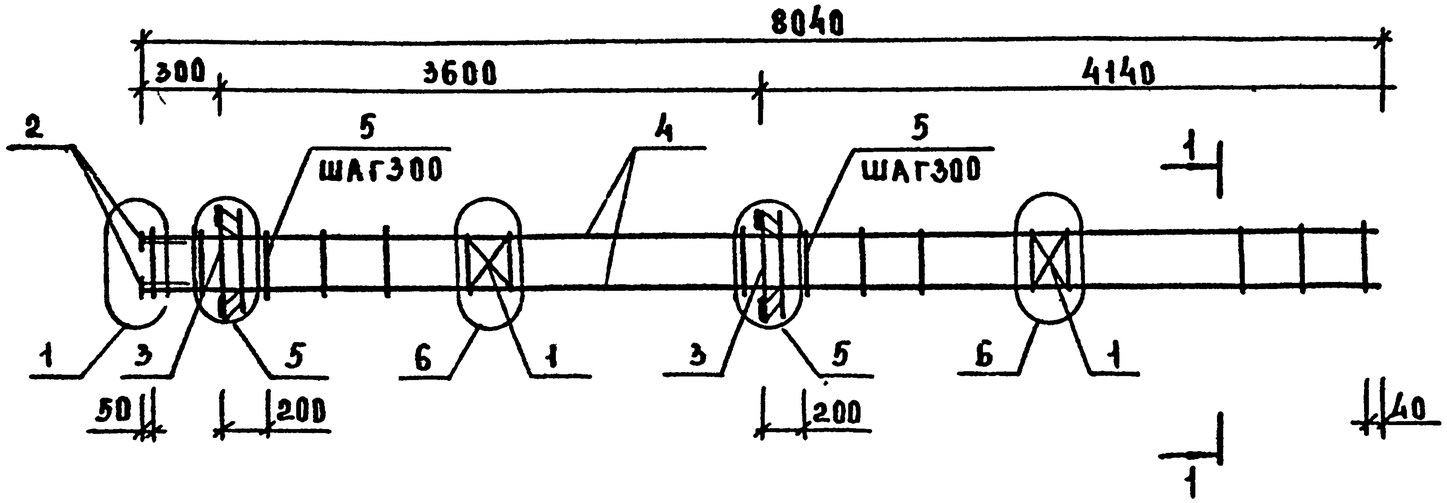

Марка	Поз.	Марка арматурного изделия	Кол. шт.	Масса, кг		Обозначение документа 1.020.1-7	
				1шт	Всего		
КП-13	1	С-1	2	0,88	1,76	2-3	К1
	2	МН-2	4	1,101	4,404	2-3	К4
	3	МН-4	2	15,64	31,28	2-3	К6
	4	ф16А-III L=8020	4	12,66	50,62	5.4	
	5	ХМ-1	28	0,222	6,22	2-3	К27
				Итого: 94,28			

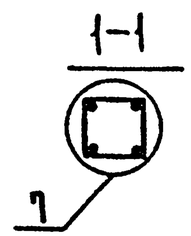

Узлы см. 1.020.1-7 2-29

Технические требования см. 1.020.1-7 2-2 ТТ

Арматура классов А-III, А-I по ГОСТ 5781-82

Нач отд	Вольинский		
Н контр	Ларионова		
Гл инж отд	Шац		
Гл.спец	Никонорова		
Вед инж	Митейко		
Провер	Митейко		
Разраб	Буркова		

1.020.1-7 2-2 К13

Каркас пространственный КП-13

Стадия	Лист	Листов
Р		1

ЦНИИП реконструкции городов

25490 18 Формат А3

Инв.№ подл. | Подпись и дата | Взам. инв.№

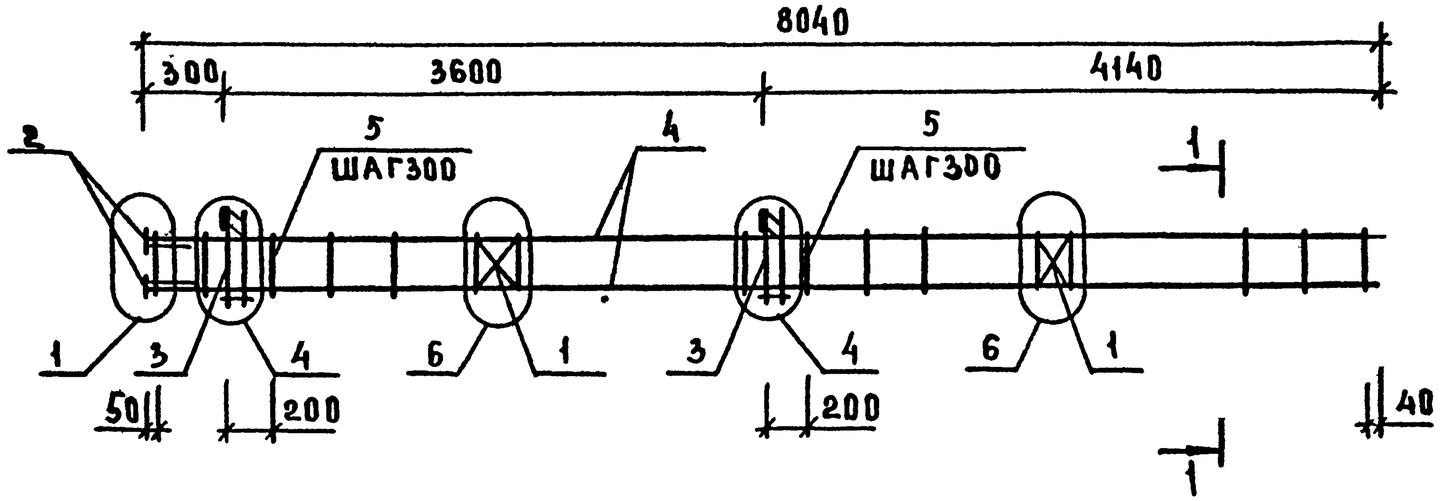

Марка	Поз	Марка арматурного изделия	Кол. шт.	Масса, кг		Обозначение документа 1.020.1-7
				1шт	всего	
КП-14	1	С-1	2	0,88	1,76	2-3 К1
	2	МН-2	4	1,101	4,404	2-3 К4
	3	МН 3	2	9,89	19,78	2-3 К5
	4	ф16А-III L=8020	4	12,66	50,64	Б.Ч
	5	ХМ-1	28	0,222	6,22	2-3 К27
				Итого:	82,78	

1-1

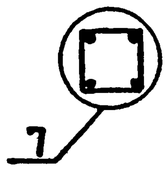

Узлы см. 1.020.1-7 2-2 У

Технические требования см. 1.020.1-7 2-2 ТТ

Арматура классов А-III, А-I по ГОСТ 5781-82.

Нач отд	Вольинский	
Н контр	Ларионова	
Гл инж отд	Шац	
Гл спец	Никонорова	
Вед инж	Митейко	
Провер	Митейко	
Разраб	Буркова	

1.020.1-7 2-2 К14

Каркас пространственный КП-14

Стадия	Лист	Листов
Р		1

ЦНИИП реконструкции городов

25490 19

Формат А3

Инв.№ подл. | Подпись и дата | Взам.инв.№

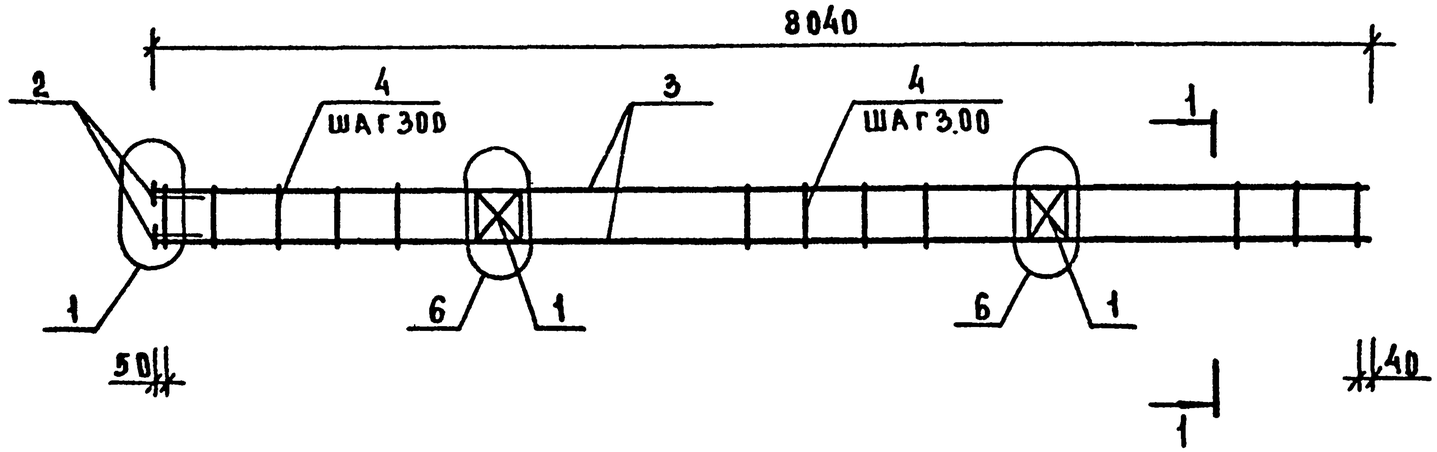

Марка	Поз.	Марка арматурного изделия	Кол. шт.	Масса, кг 1шт.	Масса, кг всего	Обозначение документа 1.020.1-7	
КП-15	1	С-1	2	0,88	1,76	2-3	К1
	2	МН-2	4	1,101	4,404	2-3	К4
	3	ф16 А-III L=8020	4	12,66	50,62	5.4	
	4	ХМ-1	28	0,222	6,22	2-3	К27
				Итого:	63,00		

1-1

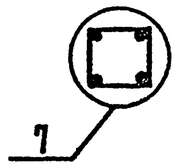

Узлы см. 1.020.1-7 2-24

Технические требования см.1.020.1-7 2-2ТТ

Арматура классов А-III, А-I по ГОСТ 5781-82.

Нач отд	Волынский		
Н контр	Ларионова		
Гл инж отд	Шац		
Гл спец	Никонорова		
Вед инж	Митейко		
Провер	Митейко		
Разраб	Буркова		

1.020.1-7 2-2 К15

Каркас пространственный КП-15

Стадия	Лист	Листов
Р		1

ЦНИИП реконструкции городов

25490 20 Формат А3

Инв № подл | Подпись и дата | Взам. инв №

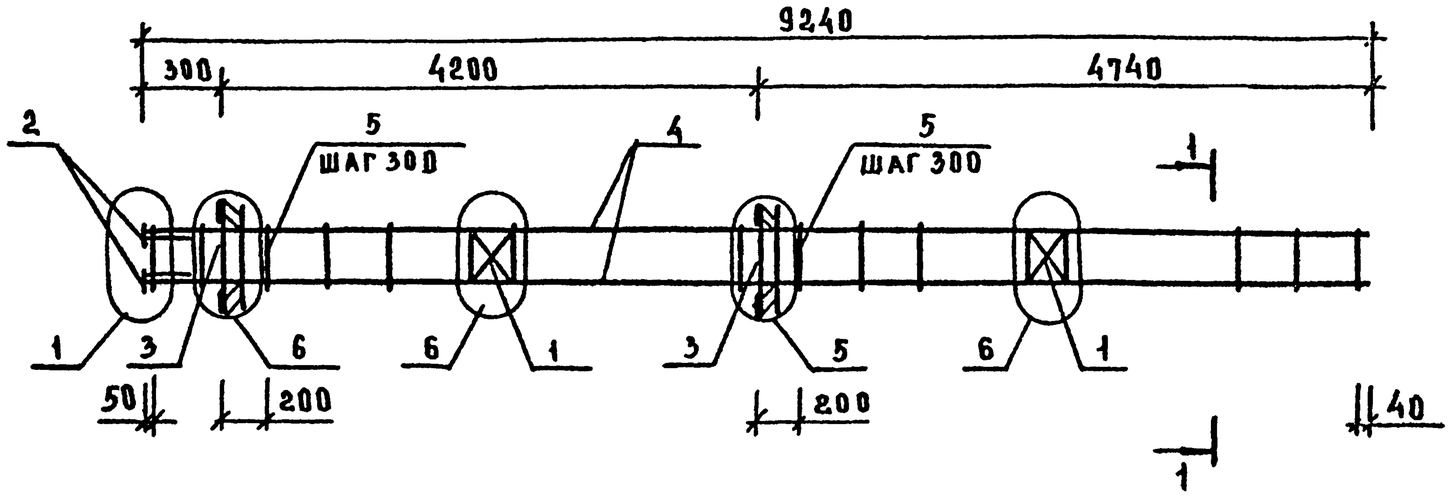

МАРКА	ПОЗ.	МАРКА АРМАТУРНОГО ИЗДЕЛИЯ	КОЛ. ШТ	МАССА, КГ		ОБОЗНАЧЕНИЕ ДОКУМЕНТА 1.020.1-7
				1 ШТ	ВСЕГО	
КП-16	1	С-1	2	0,88	1,76	2-3 К1
	2	МН-2	4	1,101	4,404	2-3 К4
	3	МН-4	2	15,64	31,28	2-3 К6
	4	ф16А-III L=9220	4	14,55	58,20	5.4
	5	ХМ-1	32	0,222	7,1	2-3 К7
				ИТОГО: 102,74		

1-1

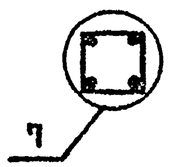

Узлы см. 1.020.1-7 2-2у

Технические требования см. 1.020.1-7 2-2 ТТ

Арматура классов А-III, А-I по ГОСТ 5781-82

НАЧ ОТД	ВОЛЫНСКИЙ	
Н.КОНТР	ЛАРИОНОВА	
ГЛ.ИНЖ.ОТ	ШАЦ	
ГЛ.СПЕЦ	НИКОНОРОВА	
ВЕД.ИНЖ	МИТЕЙКО	
ПРОВЕР	МИТЕЙКО	
РАЗРАБ	БУРКОВА	

1.020.1-7 2-2 К16

Каркас пространственный КП-16

СТАДИЯ	ЛИСТ	ЛИСТОВ
Р		1

ЦНИИП реконструкции городов

25490 21 Формат А3

ИНВ.№ ПОДЛ. ПОДПИСЬ И ДАТА ВЗАМ. ИНВ.№

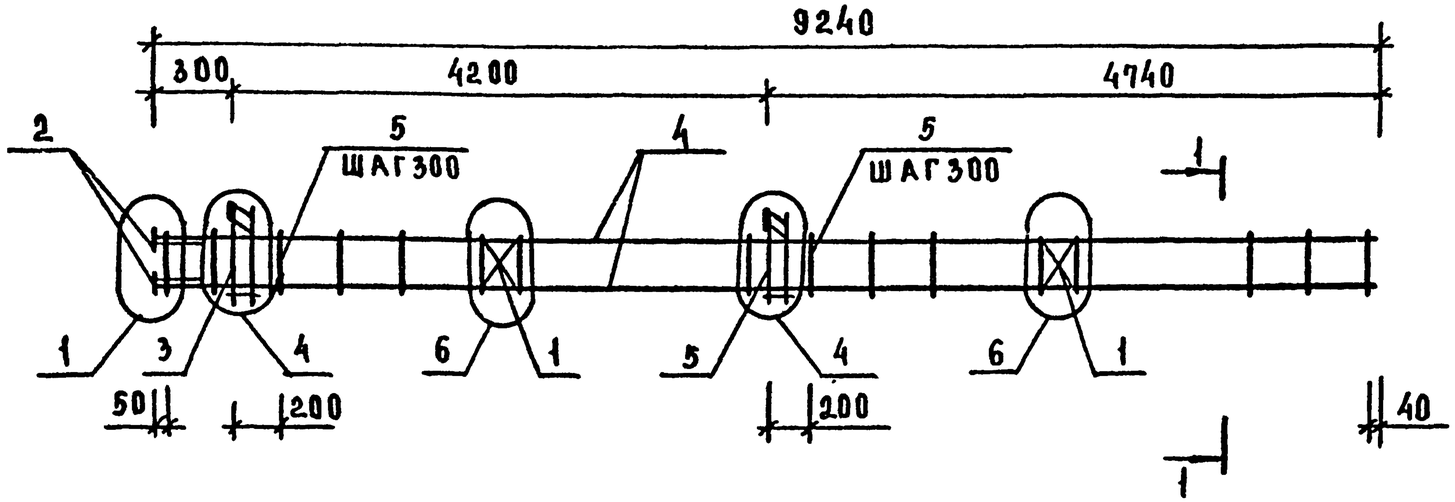

Марка	Поз.	Марка арматурного изделия	Кол. шт	Масса, кг 1шт	Масса, кг всего	Обозначение документа 1.020.1-7
КП-17	1	С-1	2	0,88	1,76	2-3 К1
	2	МН-2	4	1,101	4,404	2-3 К4
	3	МН-3	2	9,89	19,78	2-3 К5
	4	ф16 А-III L=9220	4	14,55	58,20	Б.4
	5	ХМ-1	32	0,222	7,1	2-3 К7
				Итого: 91,26		

1-1

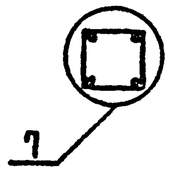

Узлы см. 1.020.1-7 2-2У

Технические требования см. 1.020.1-7 2-2 ТТ

Арматура классов А-III, А-I по ГОСТ 5781-82

НАЧ ОТД	ВОЛЫНСКИЙ		
Н КОНТР	ЛАРИОНОВА		
ГЛ ИНЖ ПР	ШАЦ		
ГЛ.СПЕЦ	НИКОНОРОВА		
ВЕД ИНЖ	МИТЕЙКО		
ПРОВЕР	МИТЕЙКО		
РАЗРАБ	БУРКОВА		

1.020.1-7.2-2 К17

Каркас пространственный КП 17

Стадия	Лист	Листов
Р		1

ЦНИИП реконструкции городов

25490 22 Формат А3

Инв. № подл. | Подпись и дата | Взам. инв

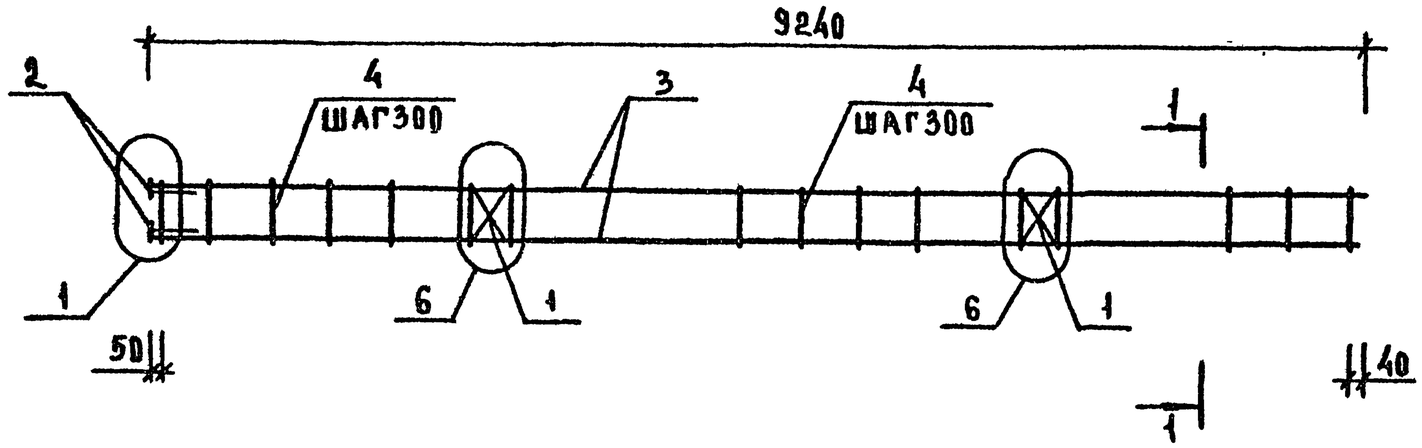

Марка	Поз	Марка арматурного изделия	Кол шт	Масса, кг 1 шт.	Масса, кг всего	Обозначение документа 1.020.1-7	
КП-18	1	С-1	2	0,88	1,76	2-3	К1
	2	МН-2	4	1,101	4,404	2-3	К4
	3	ф16 А-III L=9220	4	14,55	58,20	Б.4	
	4	ХМ-1	32	0,222	7,1	2-3	К27
				Итого:	71,46		

1-1

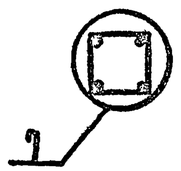

Узлы см. 1.020.1-7 2-2 У
Технические требования см. 1.020.1-7 2-2 ТТ
Арматура классов А-III, А-I по ГОСТ 5781-82.

Нач отд	Волынский		
Н контр	Ларионова		
Гл инж пр	Шац		
Гл спец	Никиноров		
Вед инж	Митейко		
Провер	Митейко		
Разраб	Буркова		

1.020.1-7 2-2 К18

Каркас пространственный КП-18

Стадия	Лист	Листов
Р		1

ЦНИИП реконструкции городов

25490 23 Формат А3

Инв. подл | Подпись и дата | Взам. инв.

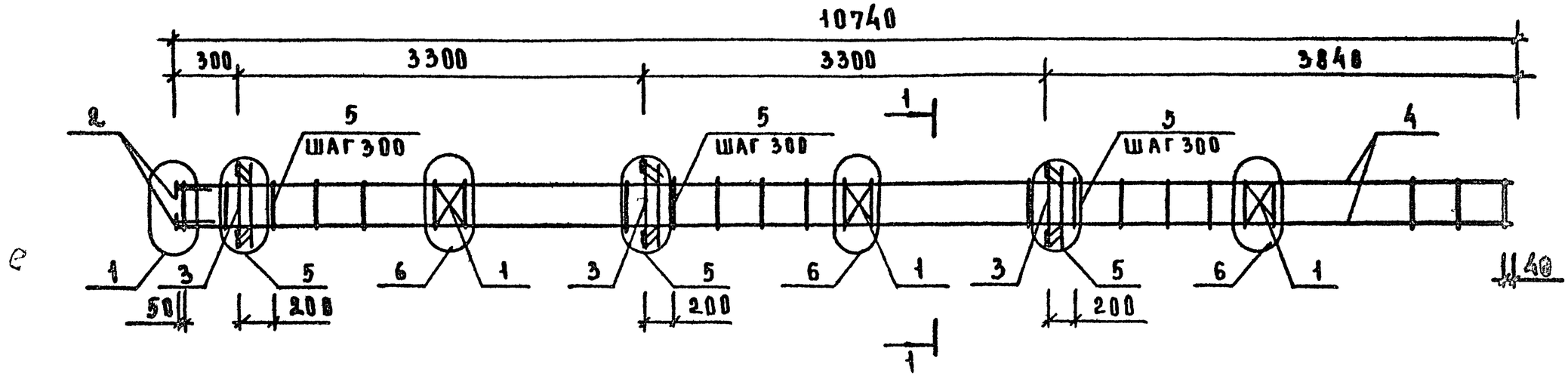

Марка	Поз.	Марка арматурного изделия	Кол. шт	Масса, кг 1шт	Масса, кг всего	Обозначение документа 1.020.1-7
КП-19	1	С-1	3	0,88	2,64	2-3 К1
	2	МН-2	4	1,101	4,404	2-3 К4
	3	МН-4	3	15,64	46,92	2-3 К6
	4	ф20 А-III L=10720	4	26,48	105,91	Б.Ч
	5	ХМ-1	37	0,222	8,2	2-3 К27
				Итого:	168,07	

1-1

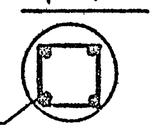

Узлы см. 1.020.1-7 2-2У
Технические требования см. 1.020.1-7 2-2ТТ
Арматура классов А-III, А-I по ГОСТ 5781-82

Нач отд	Вольинский		1.020.1-7 2-2 К19
Н контр	Ларионова		Каркас пространственный КП-19
Гл инж пр	Шац		Стадия Р / Лист / Листов 1
Гл спец	Никонорова		ЦНИИП реконструкции городов
Вед инж	Митейко		
Провер	Никонорова		
Разраб	Буркова		

Инв. подл. | Подпись и дата | Взам. инв.

25490 24 Формат А.3

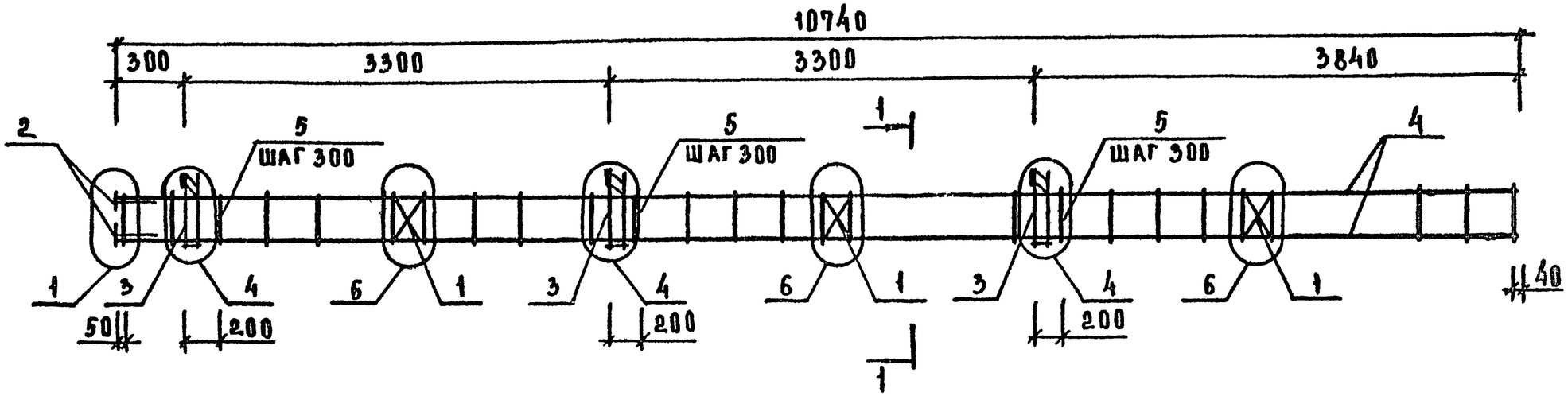

Марка	Поз.	Марка арматурного изделия	Кол. шт	Масса, кг		Обозначение документа 1.020.1-7
				1 шт	всего	
КП-20	1	С-1	3	0,88	2,64	2-3 К1
	2	МН-2	4	1,101	4,404	2-3 К4
	3	МН-3	3	9,89	29,67	2-3 К5
	4	ф16 А-III L=10720	4	16,93	67,72	6.4
	5	ХМ-1	37	0,222	8,2	2-3 К27
				Итого:	112,63	

1-1

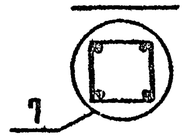

Узлы см. 1.020.1-7 2-2у
Технические требования см. 1.020.1-7 2-2 ТТ
Арматура классов А-III, А-I по ГОСТ 5781-82

Нач отд	Волынский	
Н контр	Ларионова	
Гл инж отд	Шац	
Гл спец	Никоноров	
Вед инж	Митейко	
Провер	Митейко	
Разраб	Буркова	

1.020.1-7 2-2 К20

Каркас пространственный КП-20

Стадия	Лист	Листов
Р		1

ЦНИИП реконструкции городов

25490 25 Формат А3

Инв. подл. | Подпись и дата | Взам. инв.

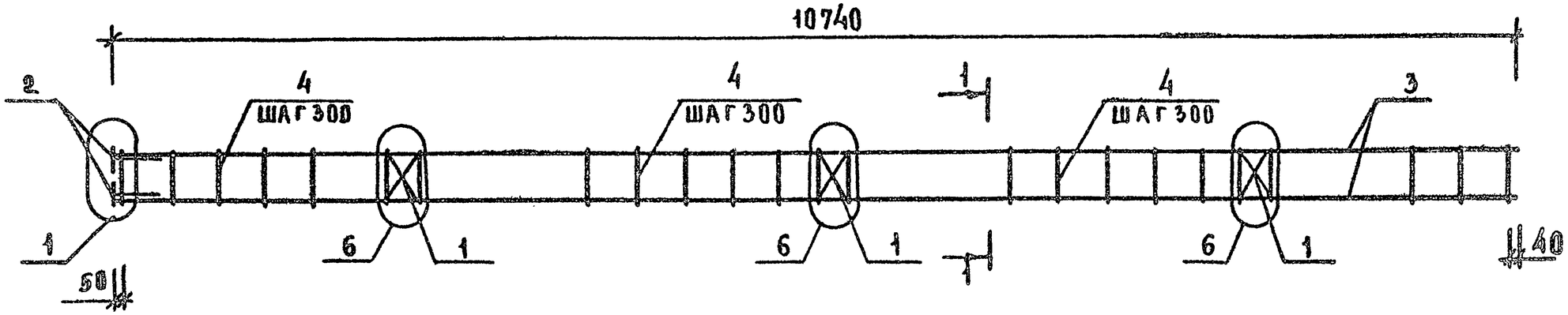

Марка	Поз.	Марка арматурного изделия	Кол. шт.	Масса, кг 1 шт.	Масса, кг всего	Обозначение документа 1.020.1-7
КП-21	1	С-1	3	0,88	2,64	2-3 К1
	2	МН-2	4	1,101	4,404	2-3 К4
	3	ф16 А-III L=10720	4	16,93	67,72	Б.4
	4	ХМ-1	37	0,222	8,2	2-3 К7
				Итого: 82,96		

1-1

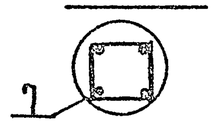

Узлы см. 1.020.1-7 2-2 У
Технические требования см 1.020 1-7 2-2 ТТ
Арматура классов А-III, А-I по ГОСТ 5781-82.

Нач отд	Волынский		
Н контр	Ларионова		
Гл инж пр	Шац		
Гл спец	Никонорова		
Вед инж	Митецко		
Провер	Никонорова		
Разраб	Буркова		

1.020.1-7 2-2 К21

Каркас пространственный КП-21

Стадия	Лист	Листов
Р		1

ЦНИИП реконструкции городов

Инв. № подл. | Подпись и дата | Взам. инв.

25490 26

Формат А3

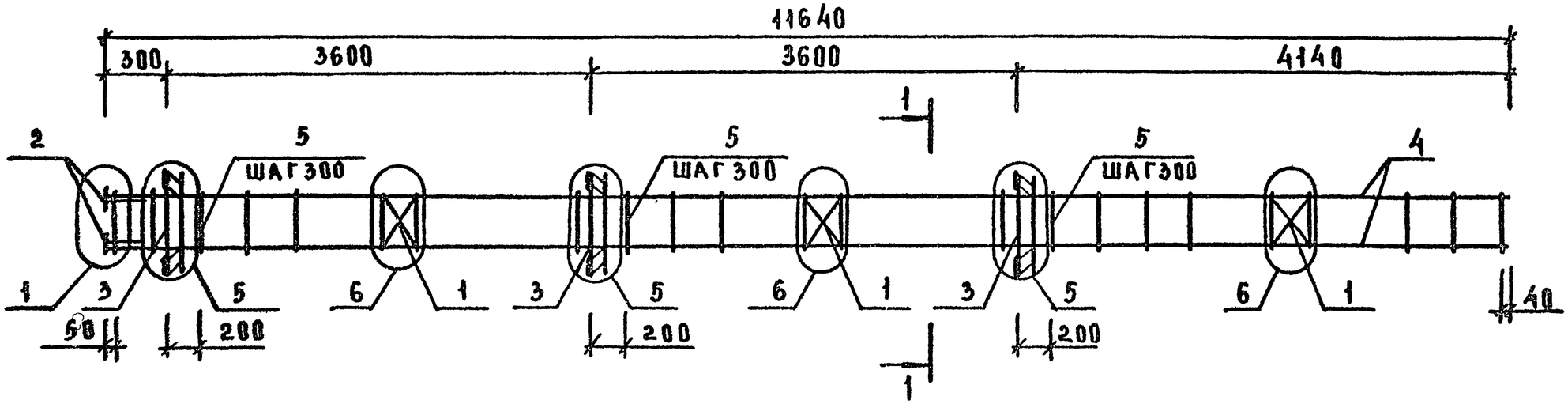

Марка	Поз.	Марка арматурного изделия	Кол. шт	Масса, кг 1 шт.	Масса, кг всего	Обозначение документа 1.020.1-7
КП-22	1	С-1	3	0,88	2,64	2-3 К1
	2	МН-2	4	1.101	4,404	2-3 К4
	3	МН-4	3	15,64	46,92	2-3 К6
	4	ф20 А-III L=11620	4	28,66	114,62	Б.4
	5	ХМ-1	40	0,222	8,88	2-3 К27
				Итого:	177,46	

1-1

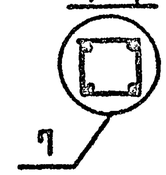

Узлы см. 1.020.1-7 2-2У
Технические требования см 1.020.1-7 2-2 ТТ
Арматура классов А-III, А-I по ГОСТ 5781-82.

Инв. № подл. | Подпись и дата | Взам. инв. №

Нач отд	Волынский		1.020 1-7 2-2 К22
Н контр	Ларионова		
ГА пр	Шац		Каркас пространственный КП-22
ГА спец	Никонорова		Стадия: Р; Лист: ; Листов: 1
Вед инж	Митецко		ЦНИИП реконструкции городов
Пров ср	Митецко		
Разраб	Буркова		

25490 27 Формат А3

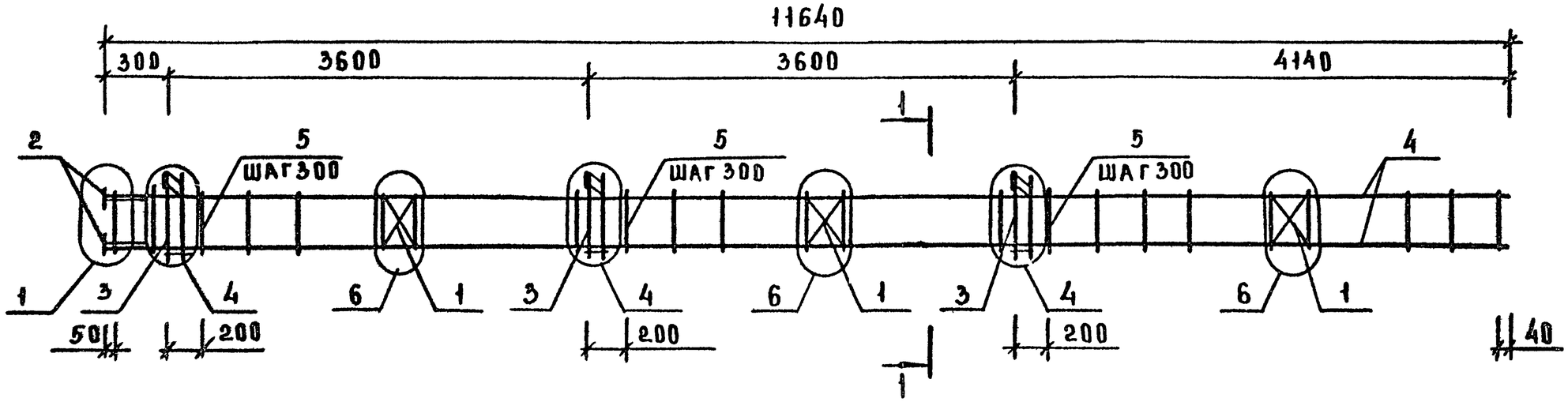

Марка	Поз.	Марка арматурного изделия	Кол. шт	Масса, кг 1 шт.	Масса, кг всего	Обозначение документа 1.020.1-7
КП-23	1	С-1	3	0,88	2,64	2-3 К1
	2	МН-2	4	1,101	4,404	2-3 К4
	3	МН-3	3	9,89	29,67	2-3 К5
	4	ф16 А-III L=11620	4	18,34	73,40	6Ч
	5	ХМ-1	40	0,222	8,88	2-3 К27
				Итого:	118,99	

1-1

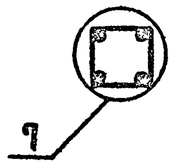

Узлы см. 1.020.1-7 2-2У
Технические требования см. 1.020.1-7 2-2 ТТ
Арматура классов А-III, А-I по ГОСТ 5781-82

Нач.отд.	Волынский	
Н.контр.	Ларионова	
Гл.инж.пр.	Шац	
Гл.спец.	Никонорова	
Вед.инж.	Митецкая	
Провер.	Митецкая	
Разраб.	Биркова	

1.020.1-7 2-2 К23

Каркас пространственный КП-23

Стадия	Лист	Листов
Р		1

ЦНИИП реконструкции городов

25490 28 Формат А3

Инв. № подл. | Подпись и дата | Взам. инв. №

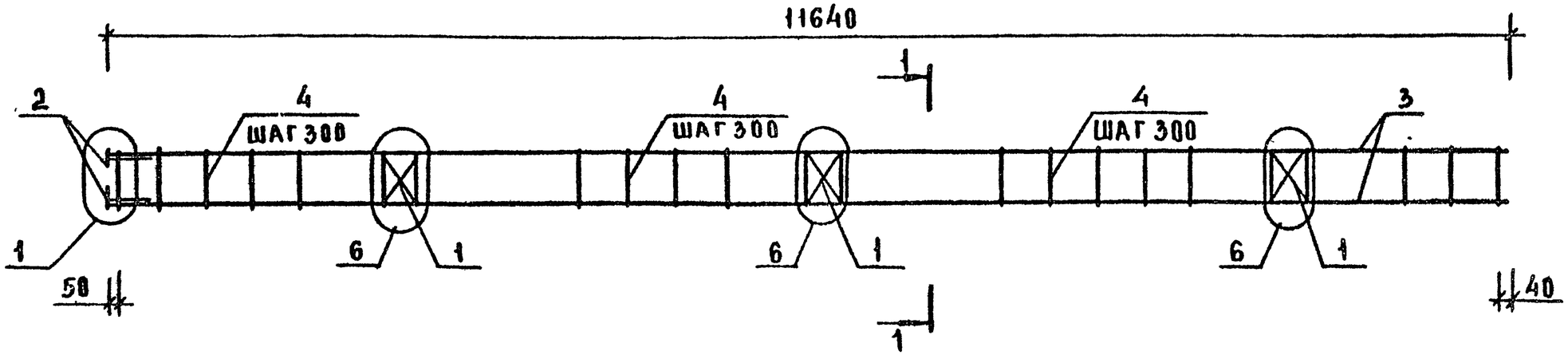

Марка	Поз.	Марка арматурного изделия	Кол. шт	Масса, кг 1 шт	Масса, кг всего	Обозначение документа 1.020.1-7
КП-24	1	С-1	3	0,88	2,64	2-3 К1
	2	МН-2	4	1,101	4,404	2-3 К4
	3	ф16 А-III L=11620	4	18,34	73,40	Б.Ч
	4	ХМ-1	40	0,222	8,88	2-3 К27
				Итого: 89,26		

1–1

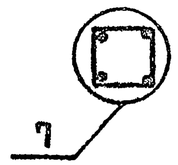

Узлы см 1.020.1-7 2-2 У
Технические требования см. 1.020.1-7 2-2 ТТ
Арматура классов А-III, А-I по ГОСТ 5781-82

Нач.отд	Волынский		
Н.контр	Ларионова		
Гл.инж.пр	Шац		
Гл.спец	Никонорова		
Вед.инж	Митейко		
Провер	Митейко		
Разраб	Буркова		

1.020.1-7 2-2 К-24

Каркас пространственный КП-24

Стадия	Лист	Листов
Р		1

ЦНИИП реконструкции городов

25490 29 Формат А3

Инв. подл. | Подпись и дата | Взам. инв.

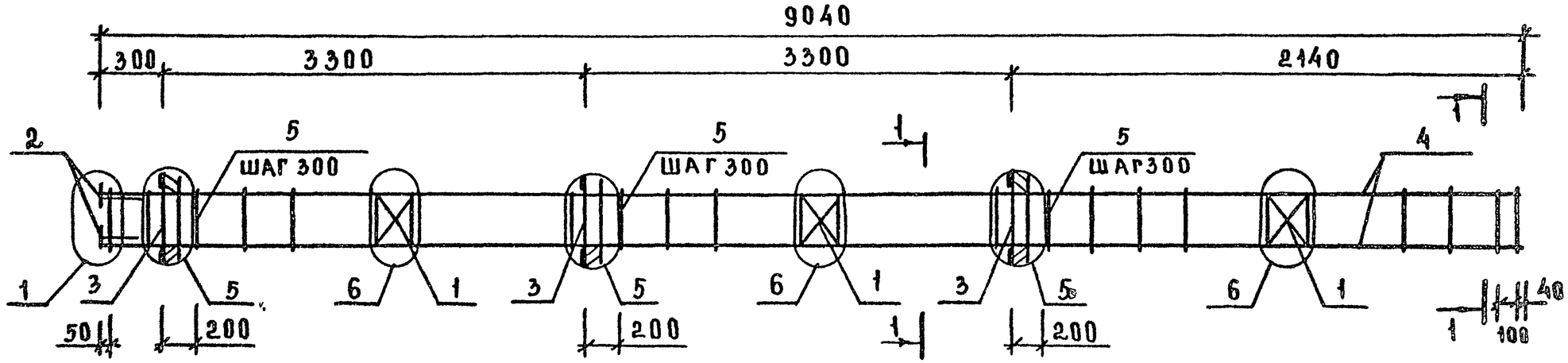

Марка	Поз.	Марка арматурного изделия	Кол. шт	Масса, кг		Обозначение документа 1.020.1-7
				1 шт	всего	
КП-25	1	С-1	3	0,88	2,64	2-3 К1
	2	МН-2	4	1,101	4,404	2-3 К4
	3	МН-4	3	15,61	46,83	2-3 К6
	4	ф20 А-III L=9020	4	22,25	88,97	Б.Ч
	5	ХМ-1	32	0,222	7,10	2-3 К27
				Итого: 150,03		

1-1

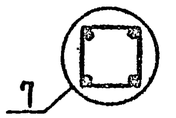

Узлы см 1.020.1-7 2-2У
Технические требования см. 1.020.1-7 2-2ТТ
Арматура классов А-III, А-I по ГОСТ 5781-82

Нач отд	Вольинский		
Н контр	Ларионова		
Гл инж отд	Шац		
Гл спец	Никонорова		
Вед инж	Митейко		
Провер	Митейко		
Разраб	Буркова		

1.021.1-7 2-2 К25

Каркас пространственный КП-25

Стадия	Лист	Листов
Р		1

ЦНИИП реконструкции городов

25490 30

Формат А3

Инв. № подл. | Подпись и дата | Взам. инв. №

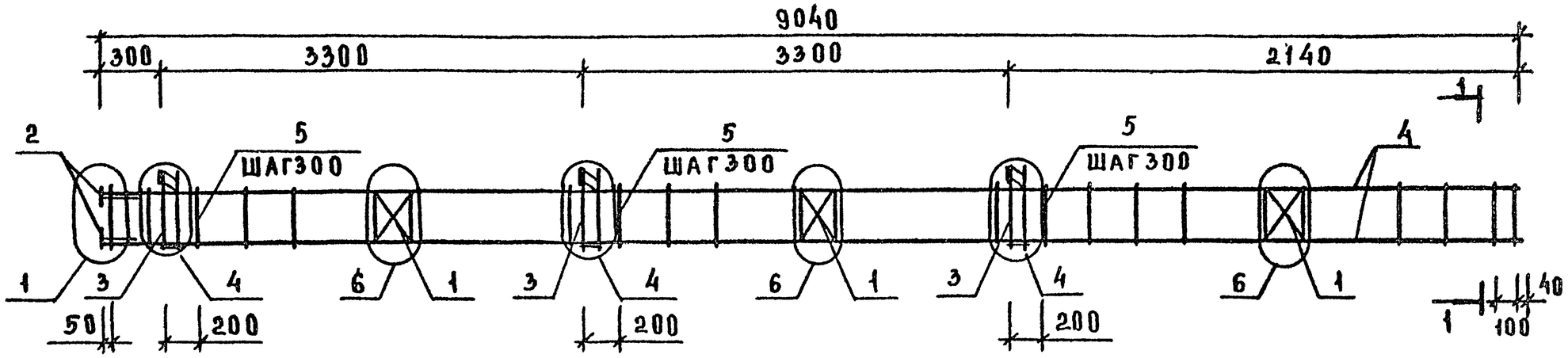

Марка	Поз	Марка арматурного изделия	Кол шт	Масса, кг 1шт	Масса, кг всего	Обозначение документа 1.020.1-7
КП-26	1	С-1	3	0,88	2,64	2-3 К1
	2	МН-2	4	1,101	4,404	2-3 К4
	3	МН-3	3	9,89	29,67	2-3 К5
	4	ф16 А-III L=9020	4	14,24	56,96	6.4
	5	ХМ-1	32	0,222	7,10	2-3 К27
				Итого: 100,80		

1-1

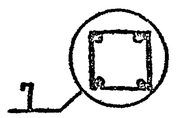

Узлы см. 1.020.1-7 2-2 У
Технические требования см. 1.020.1-7 2-2 ТТ
Арматура классов А-III, А-I по ГОСТ 5781-82.

Нач отд	Волынский		
Н контр	Ларионова		
Гл инж пр	Шац		
Гл спец	Никонорова		
Вед инж	Митейко		
Провер	Митейко		
Разраб	Буркова		

1.020.1-7 2-2 К26

Каркас пространственный КП-26

Стадия	Лист	Листов
Р		1

ЦНИИП реконструкции городов

25490 31 Формат А3

Инв подл | Подпись и дата | Взам инв

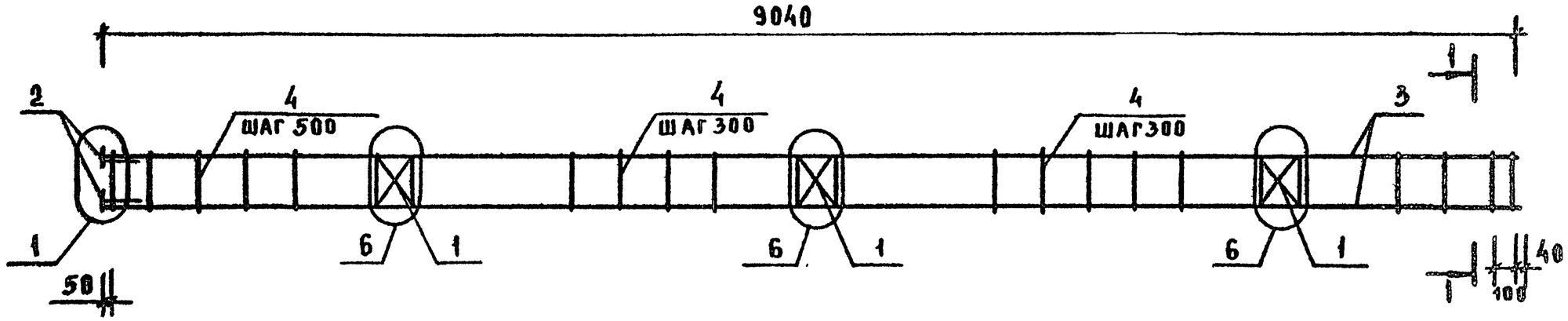

Марка	Поз	Марка арматурного изделия	Кол. шт	Масса, кг		Обозначение документа 1.020.1-7
				1 шт.	всего	
КП-27	1	С-1	3	0,88	2,64	2-3 К1
	2	МН-2	4	1,101	4,404	2-3 К4
	3	ф16 А-III L=9020	4	14,24	56,96	6.4
	4	ХМ-1	32	0,222	7,10	2-3 К27
				Итого: 71.07		

1-1

7

Узлы см. 1.020.1-7 2-2 У
Технические требования см. 1.020.1-7 2-2 ТТ
Арматура классов А-III, А-I по ГОСТ 5781-82

Нач.отд	Вольинский	
Н.контр	Ларионова	
Гл.инж.пр.	Шац	
Гл.спец.	Никонорова	
Вед.инж.	Митейко	
Провер.	Митейко	
Разраб.	Буркова	

1.020.1-7 2-2 К27

Каркас пространственный КП-27

Стадия	Лист	Листов
Р		1

ЦНИИП реконструкции городов

25490 32

Формат А3

Инв. № подл. | Подпись и дата | Взам. инв. №

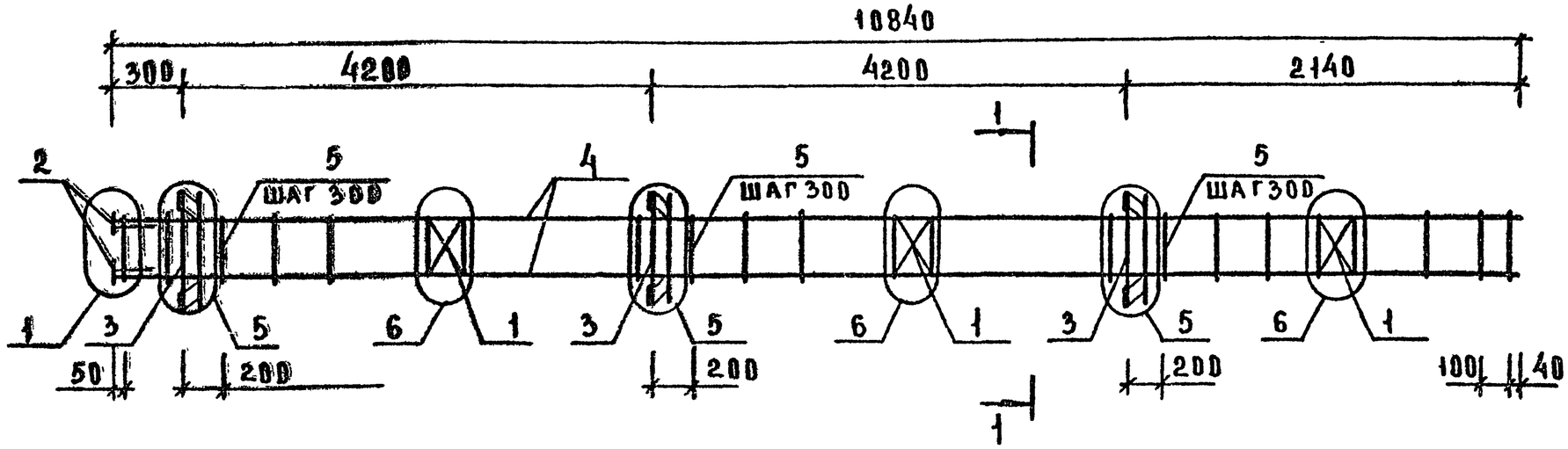

Марка	Поз.	Марка арматурного изделия	Кол. шт.	Масса, кг		Обозначение документа 1.020.1-7
				1 шт.	Всего	
КП-28	1	С-1	3	0,88	2,64	2-3 К1
	2	МН-2	4	1,101	4,404	2-3 К4
	3	МН-4	3	15,64	46,92	2-3 К6
	4	ф20 А-III L=10820	4	26,68	106,73	5-4
	5	ХМ-1	38	0,222	8,44	2-3 К27
				Итого:	169,13	

1-1

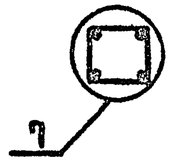

Узлы см. 1.020.1-7 2-2 У
Технические требования см. 1.020.1-7 2-2 ТТ
Арматура классов А-III, А-I по ГОСТ 5781-82

Инв. № подл. | Подпись и дата | Взам. инв. №

Нач. отд.	Волынский	
Н. контр.	Ларионова	
Гл. инж. пр.	Шац	
Гл. спец.	Никонорова	
Вед. инж.	Митейко	
Провер.	Митейко	
Разраб.	Буркова	

1.020.1-7 2-2

Каркас пространственный КП-28

Стадия	Лист	Листов
Р		1

ЦНИИП реконструкции городов

25490 33 Формат А3

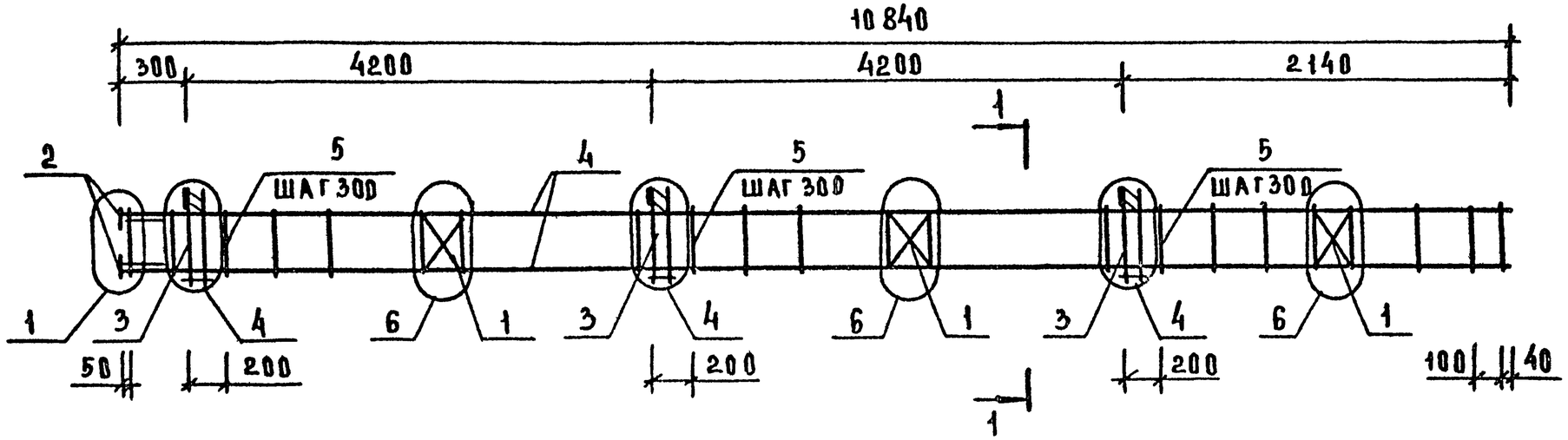

Марка	Поз.	Марка арматурного изделия	Кол шт.	Масса, кг 1 шт.	Масса, кг всего	Обозначение документа 1.020.1-7
КП-29	1	С-1	3	0,88	2,64	2-3 К1
	2	МН-2	4	1,101	4,404	2-3 К4
	3	МН-3	3	9,89	29,67	2-3 К5
	4	ф16А-III L=10820	4	17,07	68,30	Б.4
	5	ХМ-1	38	0,222	8,44	2-3 К27
				Итого:	113,55	

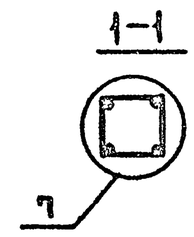

Узлы см. 1.020.1-7 2-2 У
Технические требования см. 1.020.1-7 2-2 ТТ
Арматура классов А-III, А-I по ГОСТ 5781-82

Нач отд	Волынский		
Н контр	Ларионова		
Гл инж отд	Щац		
Гл спец	Никонорова		
Вед инж	Митейко		
Провер	Митейко		
Разраб	Буркова		

1.020.1-7 2-2 К29

Каркас пространственный КП-29

Стадия	Лист	Листов
Р		1

ЦНИИП реконструкции городов

25490 34 Формат А

Инв № подл | Подпись и дата | Взам инв №

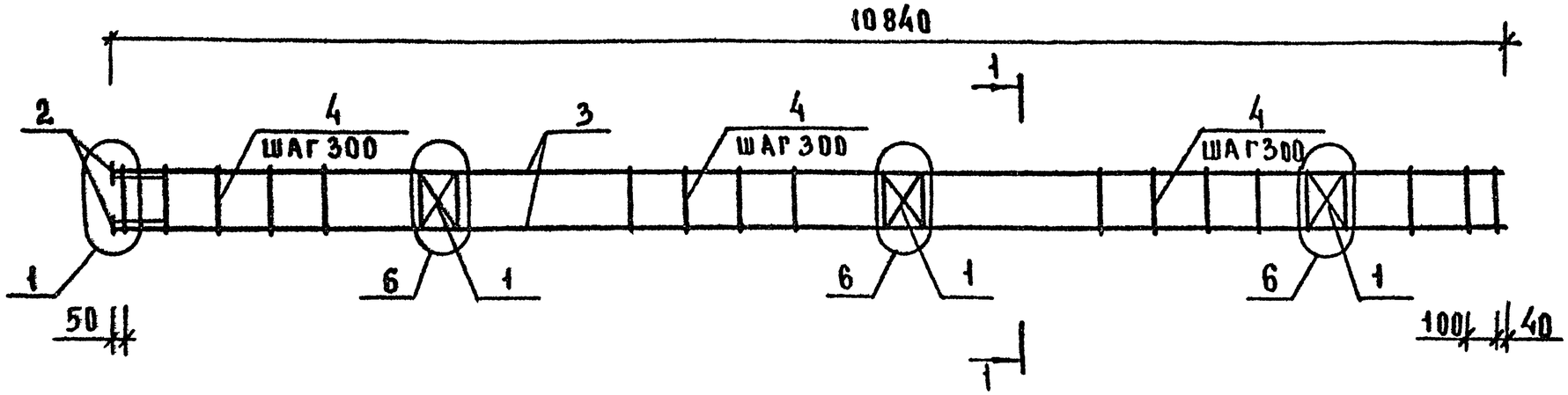

Марка	Поз.	Марка арматурного изделия	Кол. шт.	Масса, кг		Обозначение документа 1.020.1-7
				1 шт	Всего	
КП-30	1	С-1	3	0,88	2,64	2-3 К1
	2	МН-2	4	1,101	4,404	2-3 К4
	3	ф16 А-III L=10820	4	17,07	68,30	Б.ч
	4	ХМ-1	38	0,222	8,44	2-3 К27
				Итого: 83,78		

1-1

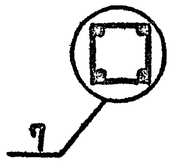

Узлы см. 1.020.1-7 2-2 У
Технические требования см 1.020.1-7 2-2 ТТ
Арматура классов А-III, А-I по ГОСТ 5781-82

Нач отд	Волынский		
Н контр	Ларионова		
Гл инж пр	Шац		
Гл спец	Никонорова		
Вед инж	Митейко		
Провер	Митейко		
Разраб	Буркова		

1.020.1-7 2-2 К30

Каркас пространственный КП-30

Стадия	Лист	Листов
Р		1

ЦНИИП реконструкции городов

25490 35 Формат А3

Инв № подл | Подпись и дата | Взам инв №

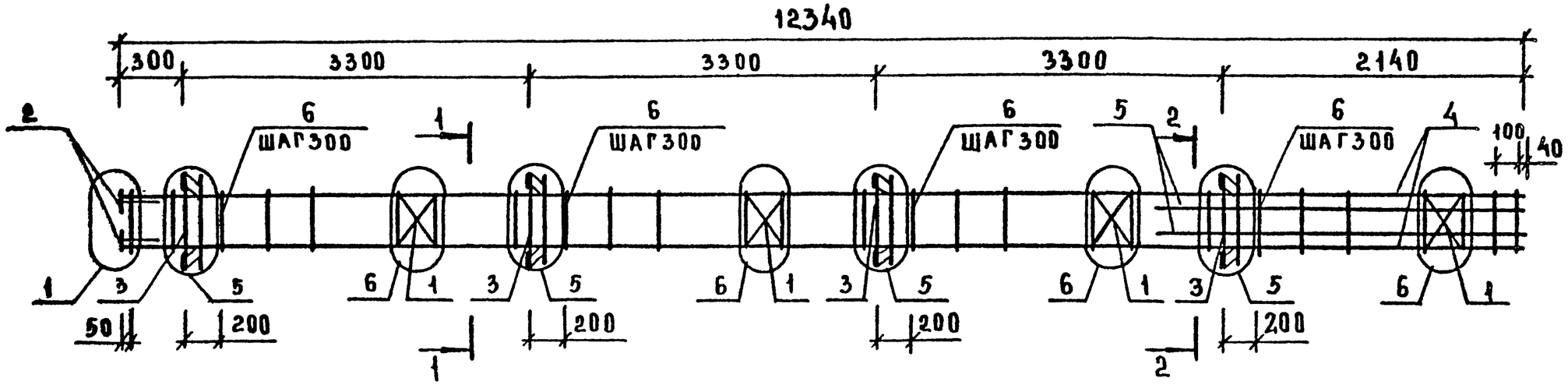

Марка	Поз	Марка арматурного изделия	Кол. шт	Масса, кг		Обозначение документа 1.020.1-7	
				1шт.	Всего		
КП-31	1	С-1	4	0,88	3,52	2-3	К1
	2	МН-2	4	1,101	4,404	2-3	К4
	3	МН-4	4	15,64	62,56	2-3	К6
	4	ф20 А-III L=12320	4	30,38	121,52	6.4	
	5	ф25 А-III L=2740	4	10,52	42,09	6.4	
	6	ХМ-1	43	0,222	9,54	2-3	К27
				Итого:	243,63		

1-1

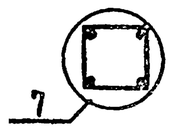

2-2

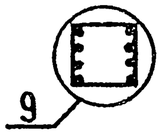

Узлы см. 1.020.1-7 2-2 У
Технические требования см. 1.020 1-7 2-2 ТТ
Арматура классов А-III, А-I по ГОСТ 5781-82.

Нач отд	Волынский		
Н контр	Ларионова		
Гл инж пр	Шац		
Гл спец	Никонорова		
Вед инж	Митейко		
Провер	Митейко		
Разраб	Буркова		

1.020.1-7 2-2 К 31

Каркас пространственный КП-31

Стадия	Лист	Листов
Р		1

ЦНИИП реконструкции городов

Инв. № подл. | Подп. и дата | Взам. инв. №

25490 36 Формат А3

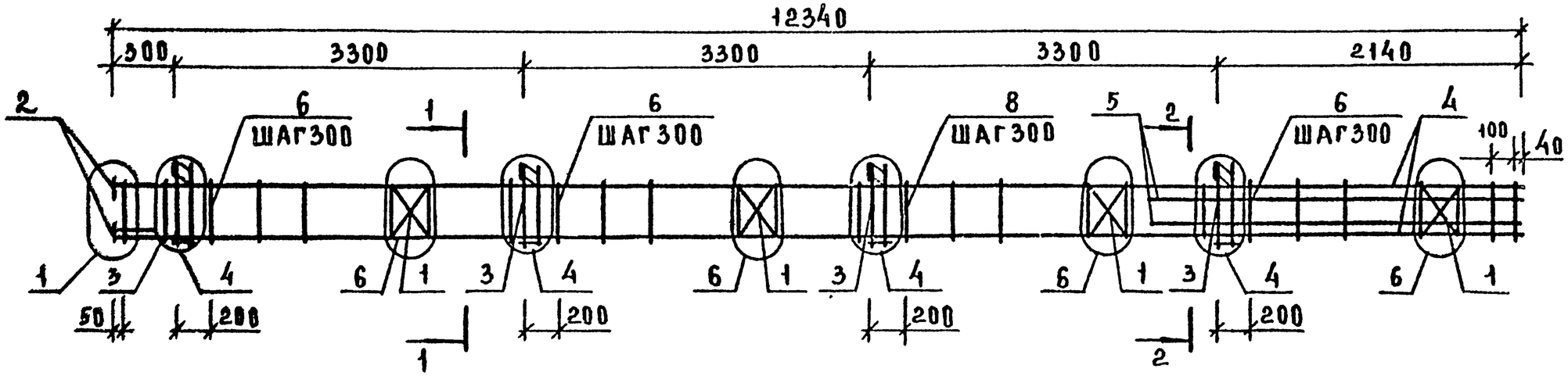

Марка	Поз.	Марка арматурного изделия	Кол. шт	Масса, кг 1шт	Масса, кг всего	Обозначение документа 1.020.1-7	
КП-32	1	С-1	4	0,88	3,52	2-3	К1
	2	МН-2	4	1,101	4,404	2-3	К4
	3	МН-3	4	9,89	39,56	2-3	К5
	4	ф16 А-III L=12320	4	19,44	77,76	Б.4	
	5	ф16 А-III L=2740	4	4,32	17,29	Б.4	
	6	ХМ-1	43	0,222	9,54	2-3	К27
				Итого: 152,07			

1-1

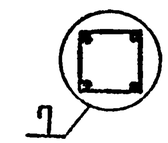

2-2

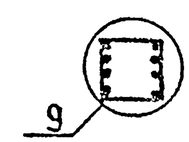

Узлы см. 1.020.1-7 2-2ч
Технические требования см. 1.020.1-7 2-2 ТТ
Арматура классов А-III, А-I по ГОСТ 5781-82.

Нач отд	Волынский	
Н контр	Лавсонова	
Гл инж отд	Щац	
Гл спец	Никонорова	
Вед инж	Митейко	
Провер	Никонорова	
Разраб	Буркова	

1.020 1-7 2-2 К32

Каркас пространственный КП-32

Стадия	Лист	Листов
Р		1

ЦНИИП реконструкции городов

Инв. № подл. | Подпись и дата | Взам. инв. №

25490 37 Формат А3

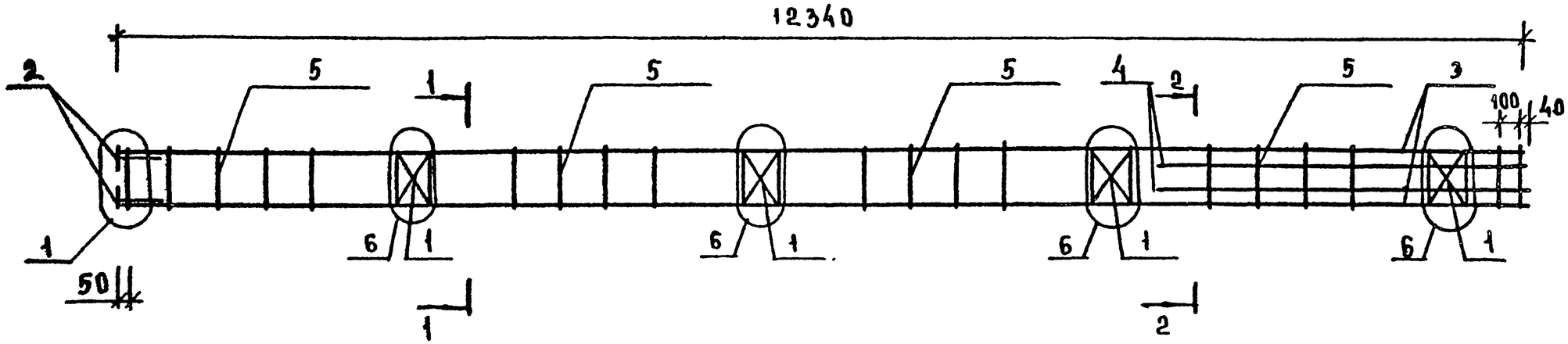

Марка	Поз.	Марка арматурного изделия	Кол. шт.	Масса, кг 1 шт.	Масса, кг всего	Обозначение документа 1.020.1-7
КП-33	1	С-1	4	0,88	3,52	2-3 К1
	2	МН-2	4	1,101	4,404	2-3 К4
	3	ф16 А-III L=12320	4	19,44	77,76	Б.4
	4	ф16 А-III L=2740	4	4,32	17,29	Б.4
	5	ХМ-1	43	0,222	9,54	2-3 К27
				Итого:	112,51	

1-1

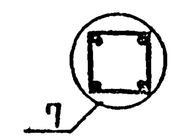

2-2

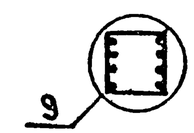

Узлы см. 1.020.1-7 2-2У
Технические требования см. 1.020.1-7 2-2 ТТ
Арматура классов А-III; А-I по ГОСТ 5781-82

Нач отд	Вольинский		
Н контр	Ларионова		
Гл инж пр	Шац		
Гл спец	Никонорова		
Вед инж	Митейко		
Провер	Митейко		
Разраб	Буркова		

1.020.1-7 2-2 К33

Каркас пространственный КП-33

Стадия	Лист	Листов
Р		1

ЦНИИП реконструкции городов

Инв. № подл. | Подп. и дата | Взам. инв. №

25490 38 Формат А3

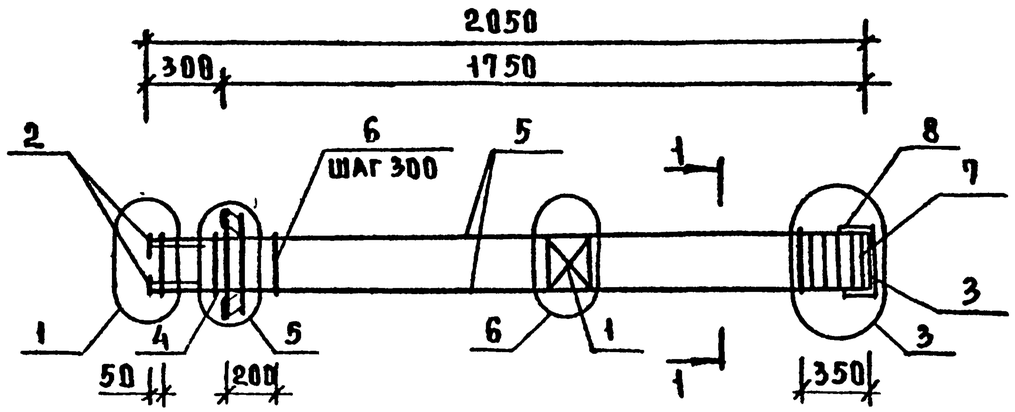

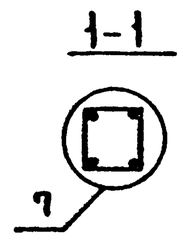

Марка	Поз.	Марка арматурного изделия	Кол шт	Масса, кг 1 шт.	Масса, кг всего	Обозначение документа 1.020.1-7
КП-34	1	С-1	1	0,88	0,88	2-3 К1
	2	МН-2	4	1,101	4,404	2-3 К4
	3	МНК-2	1	6,53	6,53	2-3 К26
	4	МН-4	1	15,64	15,64	2-3 К6
	5	ф16 А$\overline{III}$ L=2015	4	3,18	12,72	Б.Ч
	6	ХМ-1	7	0,222	1,55	2-3 К-27
	7	СКА-1	1	0,43	0,43	2-3 К2
	8	СКА-2	3	0,64	1,92	2-3 К3
				Итого:	44,07	

Узлы см. 1.020.1-7 2-2У
Технические требования см. 1.020.1-7 2-2ТТ
Арматура классов А-$\overline{III}$; А-I по ГОСТ 5781-82.

Нач отд	Волынский	
Н. контр	Ларионова	
Гл инж пр	Шац	
Гл. спец	Никонорова	
Вед инж	Митейко	
Провер	Митейко	
Разраб	Буркова	

1.020.1-7 2-2 К34

Каркас пространственный КП-34

Стадия	Лист	Листов
Р		1

ЦНИИП реконструкции городов

Инв № подл. | Подп. и дата | Взам. инв №

25490 39 Формат А3

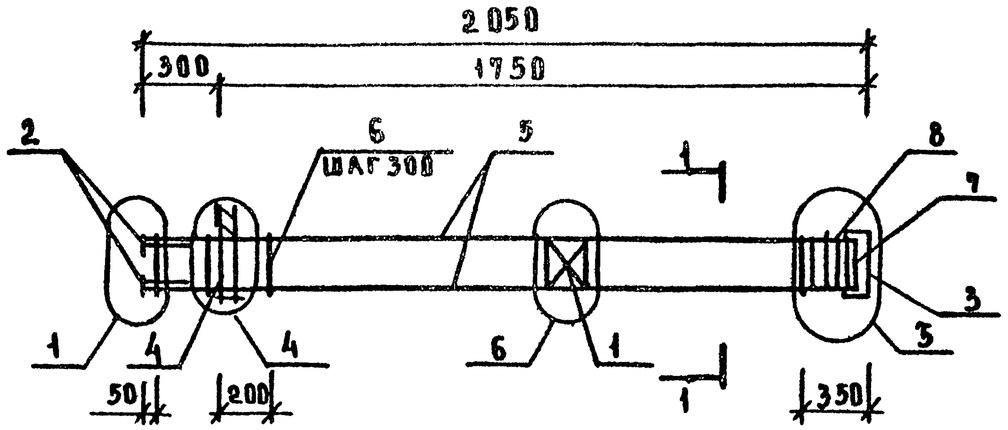

Марка	Поз.	Марка арматурного изделия	Кол. шт.	Масса, кг 1 шт.	Масса, кг всего	Обозначение документа 1.020.1-7
КП-35	1	С-1	1	0,88	0,88	2-3 К1
	2	МН-2	4	1,101	4,404	2-3 К4
	3	МНК-2	1	6,53	6,53	2-3 К26
	4	МН-3	1	9,89	9,89	2-3 К5
	5	ф16 А-III L=2015	4	3,18	12,72	Б.4
	6	ХМ-1	7	0,222	1,55	2-3 К27
	7	СКА-1	1	0,43	0,43	2-3 К2
	8	СКА-2	3	0,64	1,92	2-3 К3
				Итого:	38,32	

1-1

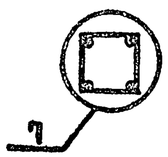

Узлы см. 1.020.1-7 2-2 У
Технические требования см. 1.020.1-7 2-2 ТТ
Арматура классов А-III, А-I по ГОСТ 5781-82.

Нач.отд.	Волынский	
Н.контр.	Ларионова	
Гл.инж.отд.	Шац	
Гл.спец.	Никонорова	
Вед.инж.	Митейко	
Провер.	Митейко	
Разраб.	Буркова	

1.020.1-7 2-2 К 35

Каркас пространственный КП-35

Стадия	Лист	Листов
Р		1

ЦНИИП реконструкции городов

25492 40

Формат А3

Инв.№ подл. | Подпись и дата | Взам. инв.№

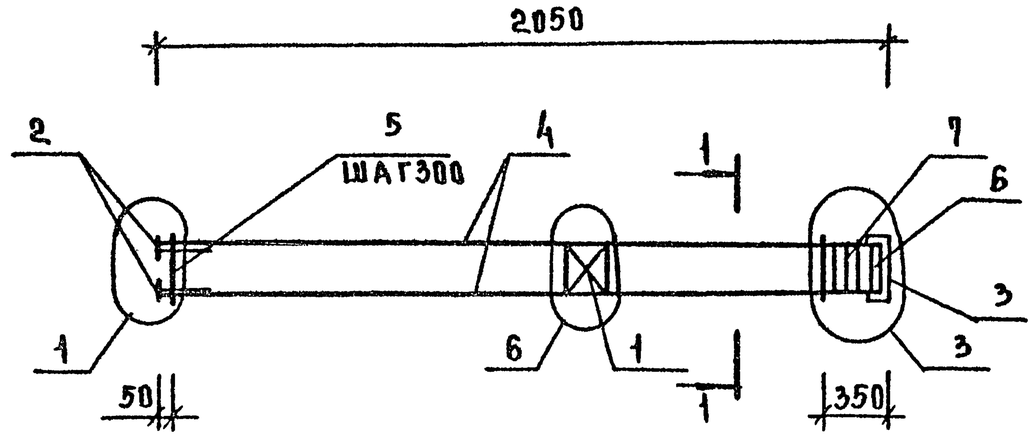

Марка	Поз.	Марка арматурного изделия	Кол. шт.	Масса, кг 1 шт.	Масса, кг всего	Обозначение документа 1.020.1-7
КП-36	1	С-1	1	0,88	0,88	2-3 К1
	2	МН-2	4	1,101	4,404	2-3 К4
	3	МНК-2	1	6,53	6,53	2-3 К26
	4	ф16А-III L=2015	4	3,18	12,72	Б.4
	5	ХМ-1	7	0,222	1,55	2-3 К27
	6	СКА-1	1	0,43	0,43	2-3 К2
	7	СКА-2	3	0,64	1,92	2-3 К3
				Итого:	28,43	

1-1

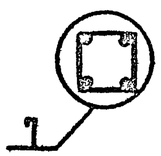

Узлы см. 1.020.1-7 2-2 у
Технические требования см. 1.020.1-7 2-2 тт
Арматура классов А-III, А-I по ГОСТ 5781-82.

Нач отд	Волынский	
Н контр	Ларионова	
Гл инж отд	Шац	
Гл спец	Никонорова	
Вед инж	Митейко	
Провер	Митейко	
Разраб	Буркова	

1.020.1-7 2-2 К36

Каркас пространственный КП 36

Стадия	Лист	Листов
Р		1

ЦНИИП реконструкции городов

25490 41 Формат А3

Инв № подл | Подп и дата | Взам инв

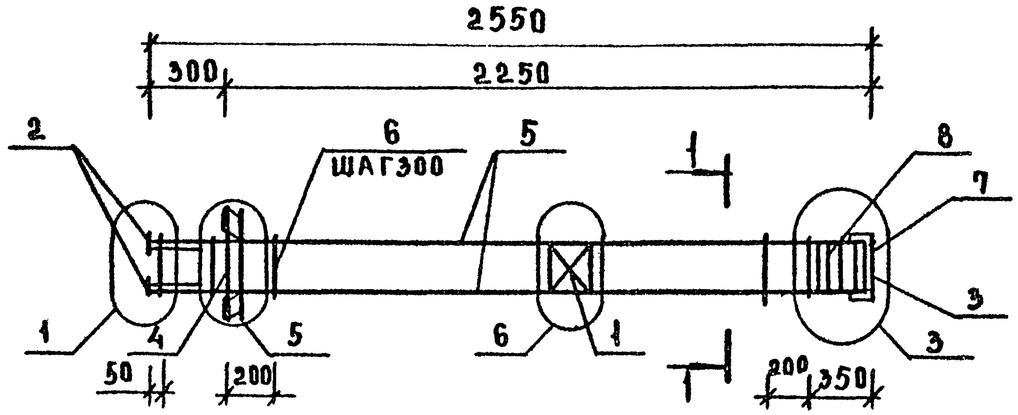

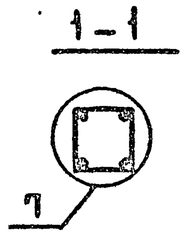

Марка	Поз.	Марка арматурного изделия	Кол. шт	Масса, кг 1 шт.	Масса, кг всего	Обозначение документа 1.020.1-7
КП-37	1	С-1	1	0,88	0,88	2-3 К1
	2	МН-2	4	1,101	4,404	2-3 К4
	3	МНК-2	1	6,53	6,53	2-3 К26
	4	МН-4	1	15,64	15,64	2-3 К6
	5	ф16 А-III L=2515	4	3,97	15,87	Б 4
	6	ХМ-1	9	0,222	2,00	2-3 К27
	7	СКА-1	1	0,43	0,43	2-3 К2
	8	СКА-2	3	0,64	1,92	2-3 К3
				Итого: 47,71		

Узлы см. 1.020.1-7 2-2У
Технические требования см 1.020.1-7 2-2 ТТ
Арматура классов А-III, А-I по ГОСТ 5781-82.

Нач отд	Волынский	
Н контр	Ларионова	
Главный инж	Шац	
Гл спец	Никонорова	
Ведущ	Митейко	
Провер	Митейко	
Разраб	Буркова	

1.020.1-7 2-2 К37

Каркас пространственный КП-37

Стадия	Лист	Листов
Р		1

ЦНИИП реконструкции городов

Инв. № подл. | Подп. и дата | Взам. инв. №

25492 42 Формат А3

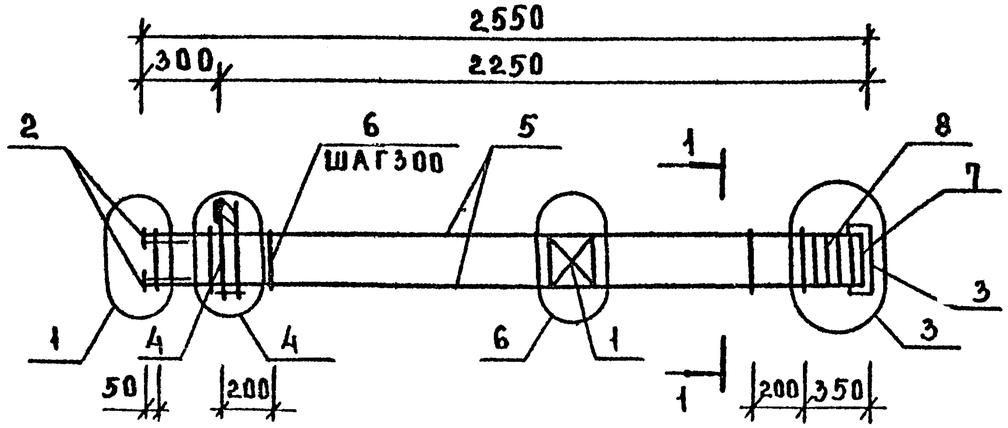

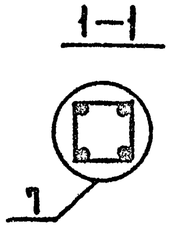

Марка	Поз.	Марка арматурного изделия	Кол. шт	Масса, кг		Обозначение документа 1.020.1-7
				1 шт.	всего	
КП-38	1	С-1	1	0,88	0,88	2-3 К1
	2	МН-2	4	1,101	4,404	2-3 К4
	3	МНК-2	1	6,53	6,53	2-3 К26
	4	МН-3	1	9,89	9,89	2-3 К5
	5	ф16 А-III L=2515	4	3,97	15,87	6.4
	6	ХМ-1	9	0,222	2,00	2-3 К27
	7	СКА-1	1	0,43	0,43	2-3 К2
	8	СКА-2	3	0,64	1,92	2-3 К3
				Итого	41,94	

Узлы см. 1.020.1-7 2-24
Технические требования см 1.020.1-7 2-2ТТ
Арматура классов А-III, А-I по ГОСТ 5781-82.

Нач отд	Волынский	
Н контр	Ларионов	
Гл инж пр	Шац	
Гл спец	Никонорсо	
Вед инж	Митейко	
Провер	Митейко	
Разраб	Буркова	

1.020.1-7 2-2 К38

Каркас пространственный КП38

Стадия	Лист	Листов
Р		1

ЦНИИП реконструкции городов

25490 43 Формат А3

Инв. № подл. | Подпись и дата | Взам. инв. №

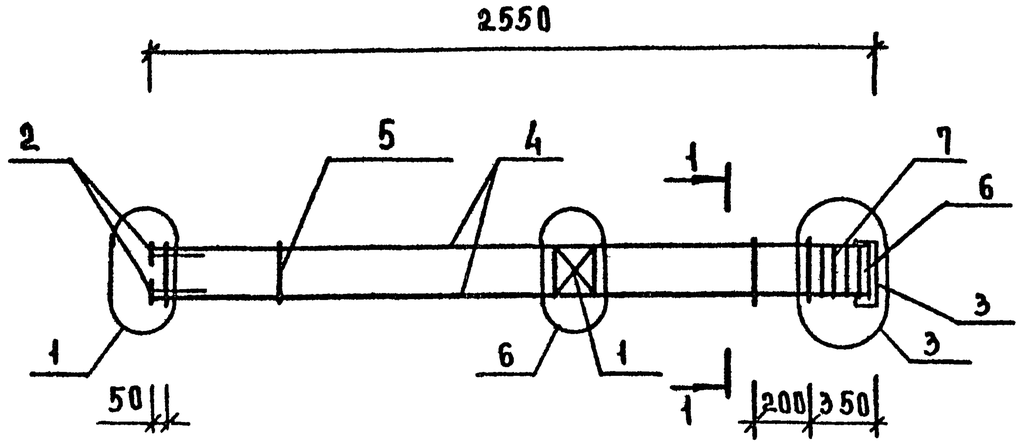

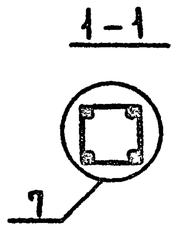

Марка	Поз.	Марка арматурного изделия	Кол. шт	Масса, кг 1 шт	Масса, кг всего	Обозначение документа 1.020.1-7
КП-39	1	С-1	1	0,88	0,88	2-3 К1
	2	МН-2	4	1,101	4,404	2-3 К4
	3	МНК-2	1	6,53	6,53	2-3 К26
	4	ф16 А-III L=2515	4	3,97	15,87	Б.Ч
	5	ХМ-1	9	0,222	2,00	2-3 К27
	6	СКА-1	1	0,43	0,43	2-3 К2
	7	СКА-2	3	0,64	1,92	2-3 К3
				Итого.	32,03	

Узлы см. 1.020.1-7 2-2 У
Технические требования см. 1.020.1-7 2-2 ТТ
Арматура классов А-III; А-I по ГОСТ 5781-82.

Нач.отд	Волынский		
Н.контр	Ларионова		
Гл.инж.пр.	Шац		
Гл.спец.	Никоноров		
Вед.инж.	Митейко		
Провер.	Митейко		
Разраб.	Буркова		

1.020.1-7 2-2 К39

Каркас пространственный КП-39

Стадия	Лист	Листов
Р		1

ЦНИИП реконструкции городов

Инв.№ подл. | Подп. и дата | Взам. инв.№

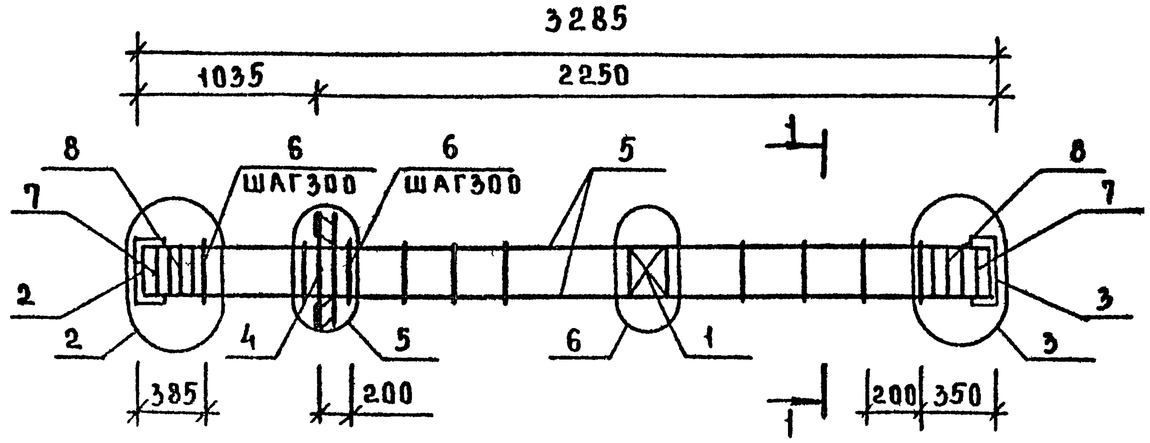

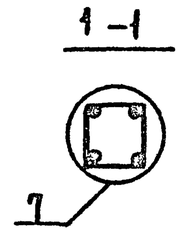

Марка	Поз	Марка арматурного изделия	Кол. шт.	Масса, кг 1шт	Масса, кг всего	Обозначение документа 1.020.1-7
КП-40	1	С-1	1	0,88	0,88	2-3 К1
	2	МНК-1	1	6,06	6,06	2-3 К25
	3	МНК-2	1	6,53	6,53	2-3 К26
	4	МН -4	1	15,64	15,64	2-3 К6
	5	ф16 А-III L=3255	4	5,14	20,56	5.4
	6	ХМ-1	10	0,222	2,22	2-3 К27
	7	СКА-1	2	0,43	0,86	2-3 К2
	8	СКА-2	6	0,64	3,84	2-3 К3
				ИТОГО:	56,59	

Узлы см. 1.020.1-7 2-2 У
Технические требования см 1.020.1-7 2-2 ТТ
Арматура классов А-III; А-I по ГОСТ 5781-82

Нач отд	Волынский	
Н контр	Ларионова	
Гл инж пр	Шац	
Гл спец	Никонорова	
Вед инж	Митейко	
Провер	Митейко	
Разраб	Буркова	

1.020.1-7 2-2 К40

Каркас пространственный КП-40

Стадия	Лист	Листов
Р		1

ЦНИИП реконструкции городов

25490 45 Формат А3

Инв. № подл | Подпись и дата | Взам. инв. №

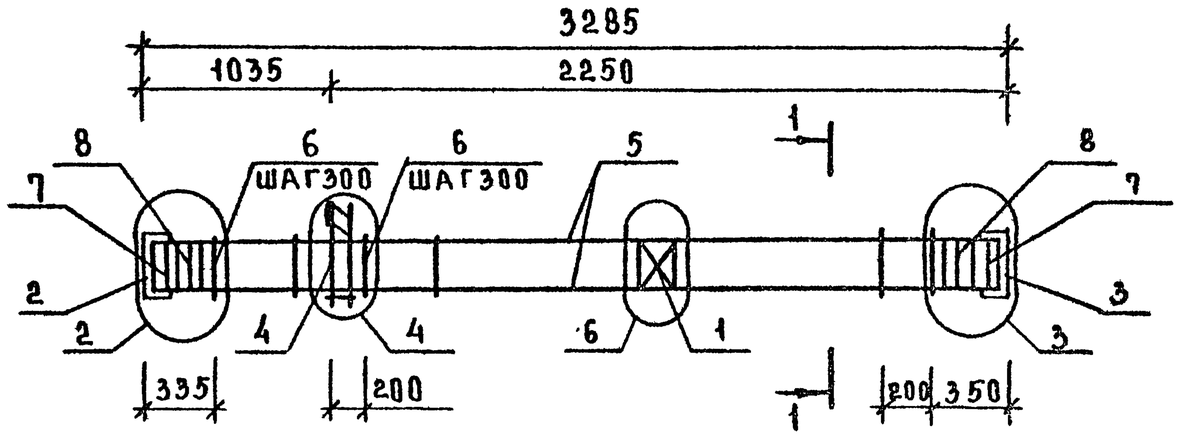

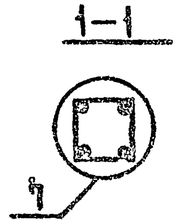

МАРКА	ПОЗ	МАРКА АРМАТУРНОГО ИЗДЕЛИЯ	КОЛ. ШТ.	МАССА, КГ		ОБОЗНАЧЕНИЕ ДОКУМЕНТА 1.020.1-7
				1ШТ	ВСЕГО	
КП-41	1	С-1	1	0,88	0,88	2-3 К1
	2	МНК-1	1	6,06	6,06	2-3 К25
	3	МНК-2	1	6,53	6,53	2-3 К26
	4	МН-3	1	9,89	9,89	2-3 К5
	5	ф16А-III L=3255	4	5,14	20,56	Б.4
	6	ХМ-1	10	0,222	2,22	2-3 К27
	7	СКА-1	2	0,43	0,86	2-3 К2
	8	СКА-2	6	0,64	3,84	2-3 К3
				ИТОГО: 50,84		

Узлы см. 1.020.1-7 2-2У
Технические требования см 1.020.1-7 2-2ТТ
Арматура классов А-III; А-I по ГОСТ 5781-82

НАЧ ОТД	ВОЛЫНСКИЙ	
Н КОНТР	ЛАРИОНОВА	
ГАИНЖ	ШАЦ	
ГА СПЕЦ	НИКОНОРОВА	
ВЕД ИНЖ	МИТЕЙКО	
ПРОВЕР	МИТЕЙКО	
РАЗРАБ	БУРКОВА	

1.020.1-7 2-2 К41

Каркас пространственный КП-41

СТАДИЯ	ЛИСТ	ЛИСТОВ
Р		1

ЦНИИП реконструкции городов

25492 46 ФОРМАТ А3

ИНВ № ПОДЛ | ПОДПИСЬ И ДАТА | ВЗАМ ИНВ №

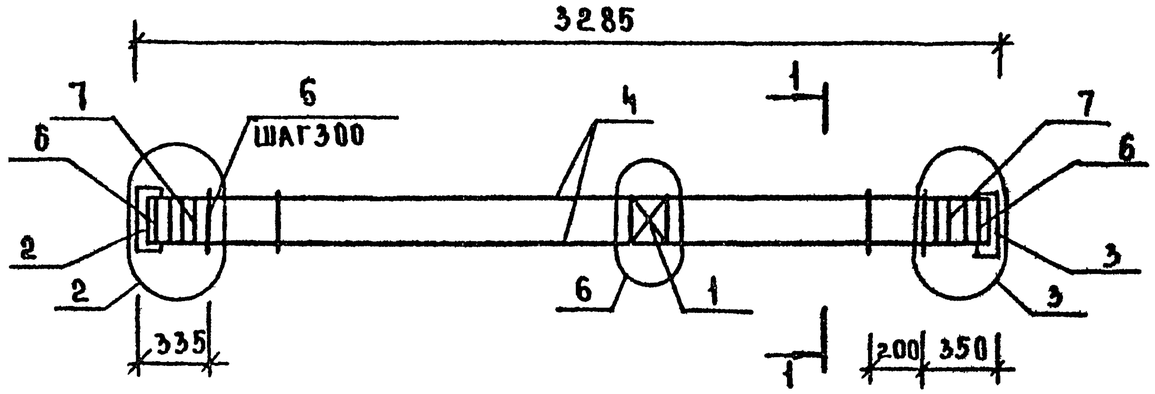

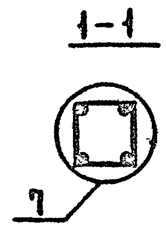

Марка	Поз.	Марка арматурного изделия	Кол. шт	Масса, кг 1шт	Масса, кг всего	Обозначение документа 1.020.1-7
КП-42	1	С-1	1	0,88	0,88	2-3 К1
	2	МНК-1	1	6,06	6,06	2-3 К5
	3	МНК-2	1	6,53	6,53	2-3 К6
	4	ф16 AIII l=3255	4	5,14	20,56	Б.Ч
	5	ХМ-1	10	0,222	2,22	2-3 К27
	6	СКА-1	2	0,43	0,86	2-3 К2
	7	СКА-2	6	0,64	3,84	2-3 К3
				Итого:	40,95	

Узлы см. 1.020.1-7 2-2У
Технические требования см 1.020.1-7 2-2 ТТ
Арматура классов AIII; AI по ГОСТ 5781-82

Нач отд	Волынский	
Н контр	Ларионова	
Гл инж отд	Шац	
Гл спец	Никонорова	
Вед инж	Митейко	
Провер	Митейко	
Разраб	Буркова	

1.020.1-7 2-2 К42

Каркас пространственный КП-42

Стадия	Лист	Листов
Р		1

ЦНИИП реконструкции городов

25490 47 Формат А3

Инв № подл | Подпись и дата | Взам. инв. №

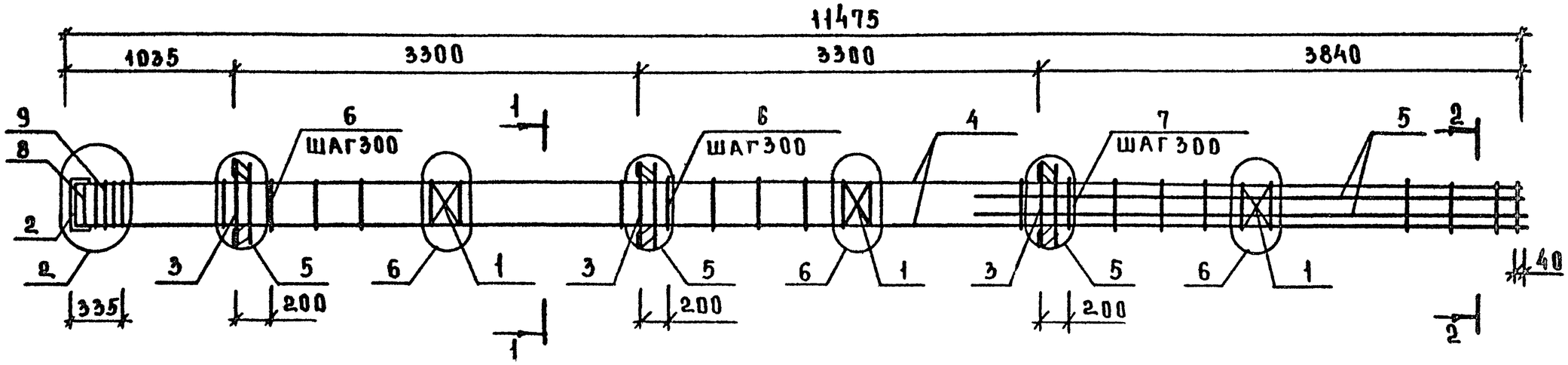

Марка	Поз.	Марка арматурного изделия	Кол. шт	Масса, кг 1 шт	Масса, кг всего	Обозначение документа 1.020.1-7	
КП-43	1	С-1	3	0,88	2,64	2-3	К1
	2	МНК-1	1	6,06	6,06	2-3	К25
	3	МН-4	3	15,64	46,92	2-3	К6
	4	ф20 А-III L=11460	4	28,26	113,04	Б.4	
	5	ф25 А-III L=4440	4	17,05	68.20	Б.4	
	6	ХМ-1	23	0,222	5,11	2-3	К27
	7	ХМ-2	15	0,395	5,92	2-3	К27
	8	СКА-1	1	0,43	0,43	2-3	К2
	9	СКА-2	3	0,64	1,92	2-3	К3
				Итого: 250,24			

1-1

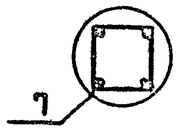

2-2

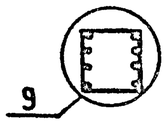

Узлы см. 1.020.1-7 2-2 У
Технические требования см. 1.020 1-7 2-2 ТТ
Арматура классов А-III, А-I по ГОСТ 5781-82

Нач отд	Волынский		
Н контр	Ларионова		
Гл инж	Шац		
Гл спец	Никонорова		
Вед инж	Митейко		
Провер	Митейко		
Разраб	Буркова		

1.020.1-7 2-2 К43

Каркас пространственный КП-43

Стадия	Лист	Листов
Р		1

ЦНИИП реконструкции городов

Инв. № подл. | Подп. и дата | Взам. инв. №

25492 48 Формат А3

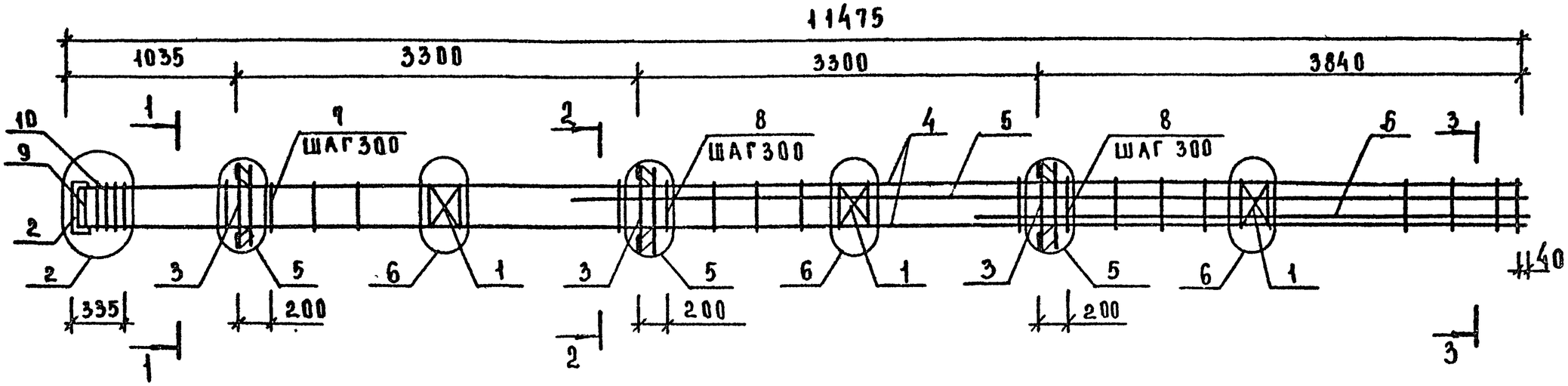

Марка	Поз.	Марка арматурного изделия	Кол. шт	Масса, кг 1 шт.	Масса, кг всего	Обозначение документа 1.020 1-7
КП-44	1	С-1	3	0,88	2,64	2-3 К 1
	2	МНК-1	1	6,06	6,06	2-3 К 5
	3	МН-4	3	15,64	46,92	2-3 К 6
	4	ф20 А-III L=11460	4	28,26	113,04	Б.ч
	5	ф36 А-III L=7740	2	61,84	123,68	Б.ч.
	6	ф36 А-III L=4440	2	35,48	70,96	Б.ч
	7	ХМ-1	12	0,222	2,66	2-3 К 7
	8	ХМ-3	26	0,666	17,32	2-3 К 27
	9	СКА-1	1	0,43	0,43	2-3 К 2
	10	СКА-2	3	0,64	1,92	2-3 К 3
				Итого:	385,63	

1-1

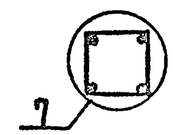

2-2

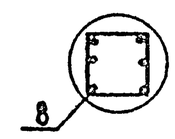

3-3

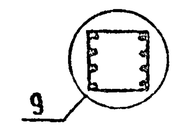

Узлы см. 1.020.1-7 2-2у
Технические требования см. 1.020.1-7 2-2тт
Арматура классов А-III, А-I по ГОСТ 5781-82.

Нач отд	Вольянский		
Н. контр	Ларионова		
Гл инж пр	Шац		
Гл спец	Никоноров		
Вед инж	Митейко		
Провер	Митейко		
Разраб	Буркова		

1.020 1-7 2-2 К44

Каркас пространственный КП-44

Стадия	Лист	Листов
Р		1

ЦНИИП реконструкции городов

Инв № подл | Подпись и дата | Взам инв №

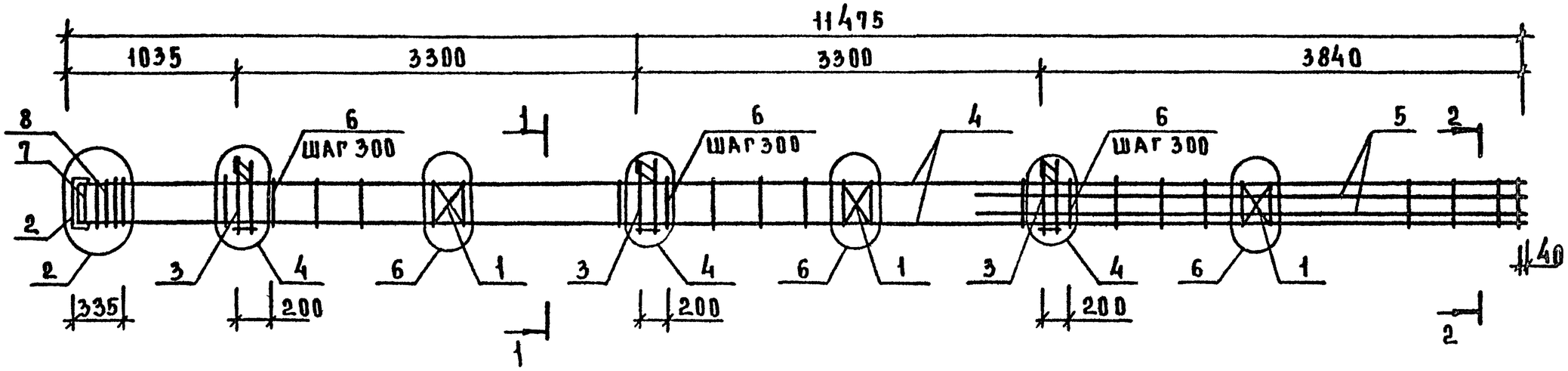

Марка	Поз.	Марка арматурного изделия	Кол. шт	Масса, кг 1шт	Масса, кг всего	Обозначение документа 1.020.1-7	
КП-45	1	С-1	3	0,88	2,64	2-3	К1
	2	МНК-1	1	6,06	6,06	2-3	К5
	3	МН-3	3	9,89	29,67	2-3	К5
	4	ф16 А-III L=11460	4	18,08	72,32	6.4	
	5	ф16 А-III L=4440	4	7,01	28,04	6.4	
	6	ХМ-1	38	0,222	8,44	2-3	К27
	7	СКА-1	1	0,43	0,43	2-3	К2
	8	СКА-2	3	0,64	1,92	2-3	К3
				Итого:	149,52		

1-1

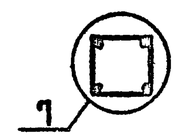

2-2

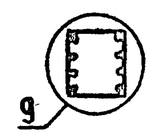

Узлы см. 1.020.1-7 2-2У
Технические требования см. 1.020.1-7 2-2ТТ
Арматура классов А-III, А-I по ГОСТ 5781-82.

Нач отд	Волынский		
Н контр	Ларионова		
Гл инж пр	Шац		
Гл спец	Никоноров		
Вед инж	Митейко		
Провер	Митейко		
Разраб	Буркова		

1.020.1-7 2-2 К45

Каркас пространственный КП-45

Стадия	Лист	Листов
Р		1

ЦНИИП реконструкции городов

Инв. № подл. | Подпись и дата | Взам. инв. №

25492 50 Формат А3

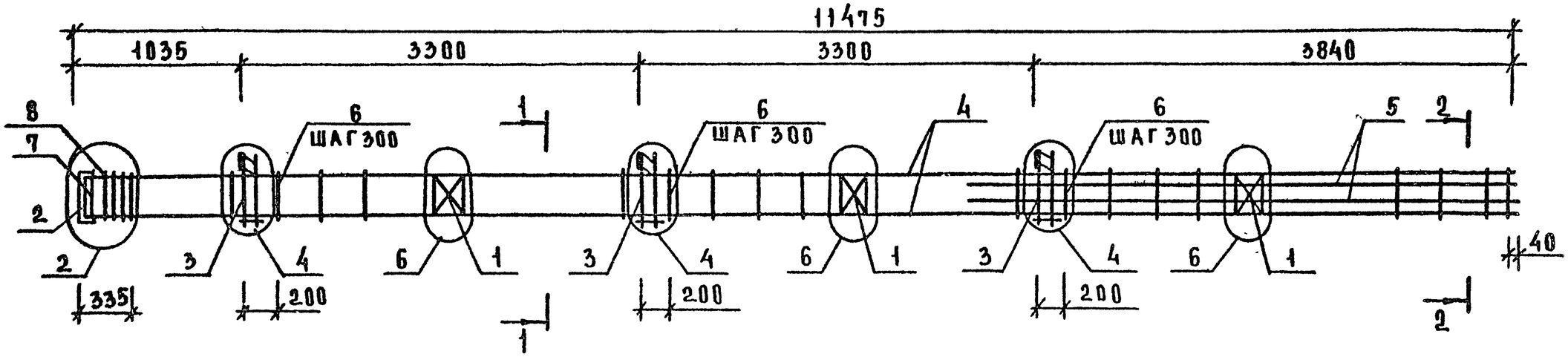

Марка	Поз.	Марка арматурного изделия	Кол. шт.	Масса, кг 1 шт	Масса, кг всего	Обозначение документа 1.020.1-7	
КП-46	1	С-1	3	0,88	2,64	2-3	К1
	2	МНК-1	1	6,06	6,06	2-3	К5
	3	МН-3	3	9,89	29,67	2-3	К5
	4	ф20 А-III L=11460	4	28,26	113,04	Б.Ч.	
	5	ф20 А-III L=4440	4	10,95	43,80	Б.Ч	
	6	ХМ-1	38	0,222	8,44	2-3	К27
	7	СКА-1	1	0,43	0,43	2-3	К2
	8	СКА-2	3	0,64	1,92	2-3	К3
				Итого:	206,0		

1-1

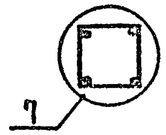

2-2

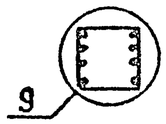

Узлы см. 1.020.1-7 2-2У
Технические требования см 1.020.1-7 2-2ТТ
Арматура классов А-III, А-I по ГОСТ 5781-82

Нач отд	Вольчинский	
Н контр	Ларионова	
Гл инж пр	Шац	
Гл спец	Никоноров	
Вед инж	Митенко	
Провер	Никонорова	
Разраб	Буркова	

1.020 1-7 2-2 К46

Каркас пространственный КП-46

Стадия	Лист	Листов
Р		1

ЦНИИП реконструкции городов

25490 51 Формат А3

Инв № подл. | Подпись и дата | Взам. инв №

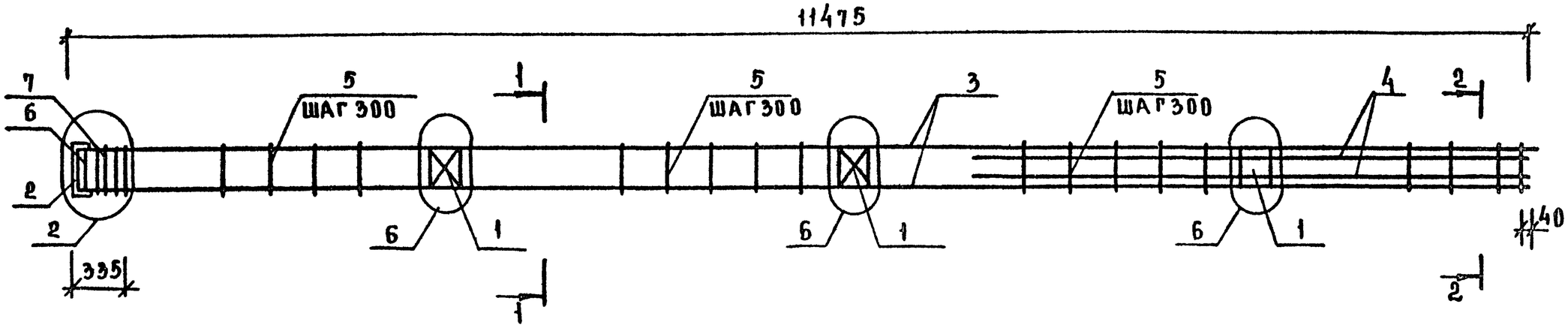

Марка	Поз	Марка арматурного изделия	Кол шт	Масса, кг 1шт	Масса, кг всего	Обозначение документа 1.020.1-7	
КП-47	1	С-1	3	0,88	2,64	2-3	К1
	2	МНК-1	1	6,06	6,06	2-3	К25
	3	ф16 А-III L=11460	4	18,08	72,32	Б.4	
	4	ф16 А-III L=4440	4	7,01	28,04	Б.4	
	5	ХМ-1	38	0,222	8,44	2-3	К27
	6	СКА-1	1	0,43	0,43	2-3	К2
	7	СКА-2	3	0,64	1,92	2-3	К3
				ИТОГО:	119,85		

1-1

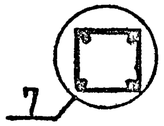

2-2

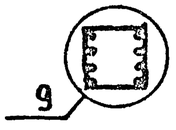

Узлы см. 1.020.1-7 2-2 У
Технические требования см. 1.020 1-7 2-2 ТТ
Арматура классов А-III, А-I по ГОСТ 5781-82

Нач отд	Волынский	
Н контр	Ларионова	
Гл инж пр	Шац	
Гл спец	Никонорова	
Вед инж	Митейко	
Провер	Никонорова	
Разраб	Буркова	

1.020.1-7 2-2 К47

Каркас пространственный КП-47

Стадия	Лист	Листов
Р		1

ЦНИИП реконструкции городов

25492 52 Формат А3

Инв № подл | Подпись и дата | Взам. инв №

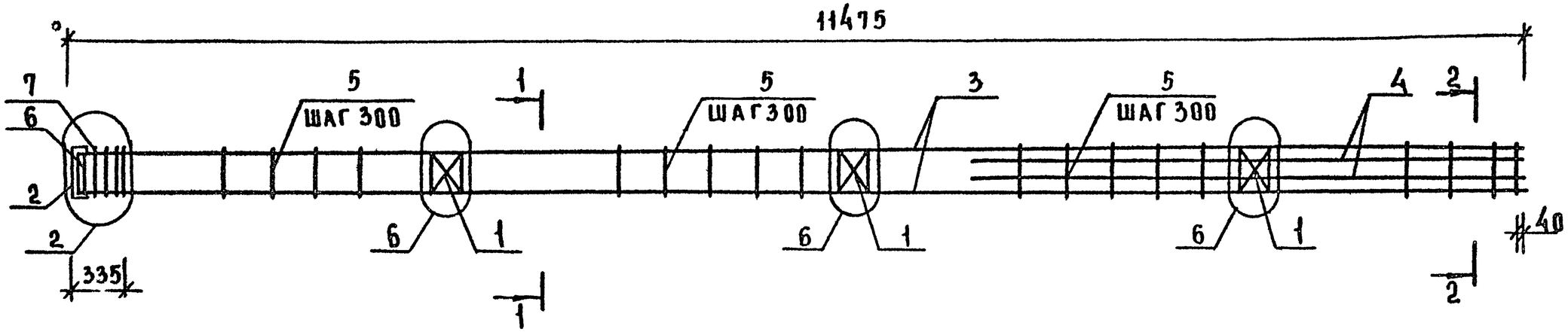

Марка	Поз.	Марка арматурного изделия	Кол. шт.	Масса, кг 1 шт.	Масса, кг всего	Обозначение документа 1.020.1-7
КП-48	1	С-1	3	0,88	2,64	2-3 К1
	2	МНК-1	1	6,06	6,06	2-3 К5
	3	ф20А-III L=11460	4	28,26	113,04	Б.4
	4	ф20А-III L=4440	4	10,95	43,80	Б.4
	5	ХМ-1	38	0,222	8,44	2-3 К27
	6	СКА-1	1	0,43	0,43	2-3 К2
	7	СКА-2	3	0,64	1,92	2-3 К3
				Итого: 176,33		

1-1

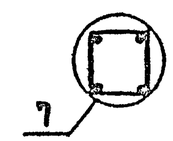

2-2

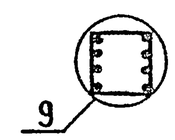

Узлы см. 1.020.1-7 2-2У
Технические требования см. 1.020.1-7 2-2ТТ
Арматура классов А-III, А-I по ГОСТ 5781-82.

Нач отд	Волынский	
Н контр	Ларисова	
Гл инж пр	Шац	
Гл спец	Никонорова	
Вед инж	Мигейко	
Провер	Никонорова	
Разраб	Буркова	

1.020.1-7 2-2 К48

Каркас пространственный КП-48

Стадия	Лист	Листов
Р		1

ЦНИИП реконструкции городов

25490 53 Формат А3

Инв № подл | Подпись и дата | Взам инв №

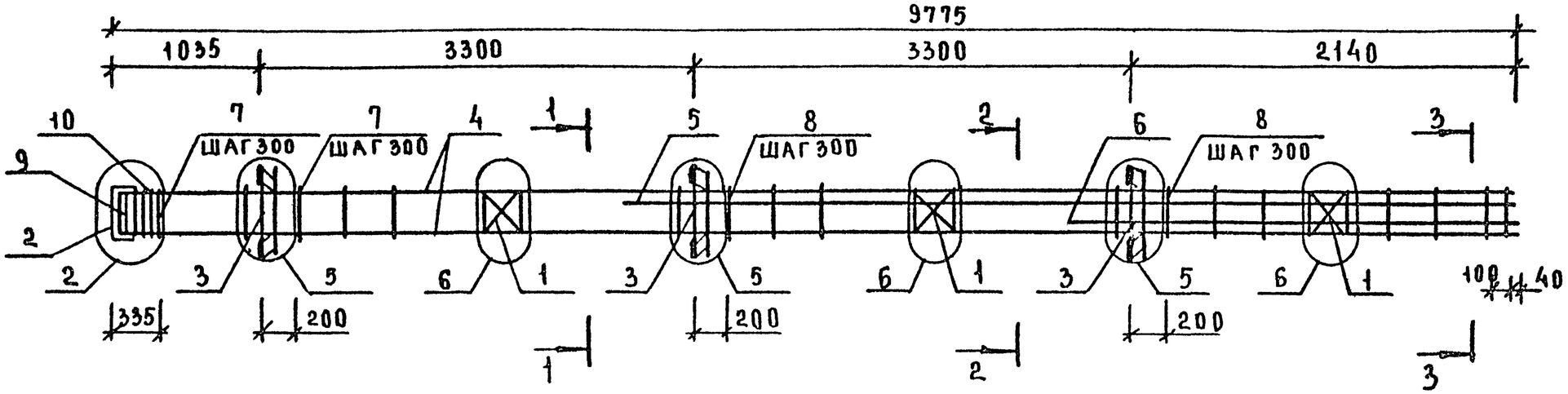

Марка	Поз	Марка арматурного изделия	Кол. шт	Масса, кг 1 шт.	Масса, кг всего	Обозначение документа 1.020 1-7
КП-49	1	С-1	3	0,88	2,64	2-3 К1
	2	МНК-1	1	6,06	6,06	2-3 К25
	3	МН-4	3	15,64	46,92	2-3 К6
	4	ф20 А-III L=9760	4	24,11	96,42	Б.4
	5	ф36 А-III L=6040	2	48,26	96,52	Б.4
	6	ф36 А-III L=2740	2	21,89	43,78	Б.4
	7	ХМ-1	12	0,222	2,66	2-3 К27
	8	ХМ-3	21	0,617	12,96	2-3 К27
	9	СКД 1	1	0,43	0,43	2-3 К2
	10	СКА 2	3	0,64	1,92	2-3 К3
				Итого:	310,31	

1-1

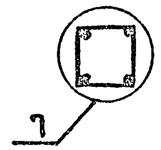

2-2

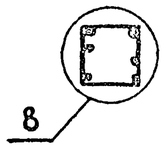

3-3

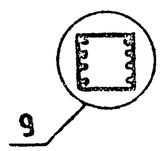

Узлы см. 1.020.1-7 2-2 У
Технические требования см 1.020.1-7 2-2 ТТ
Арматура классов А-III; А-I по ГОСТ 5781-82

Нач отд	Волынский	
Н контр	Ларионова	
Гл инж пр	Ицц	
Гл спец	Никонорова	
Вед инж	Митейко	
Провер	Митейко	
Разраб	Буркова	

1.020.1-7 2-2 К49

Каркас пространственный КП-49

Стадия	Лист	Листов
Р		1

ЦНИИП реконструкции городов

Инв № подл | Подп и дата | Взам инв №

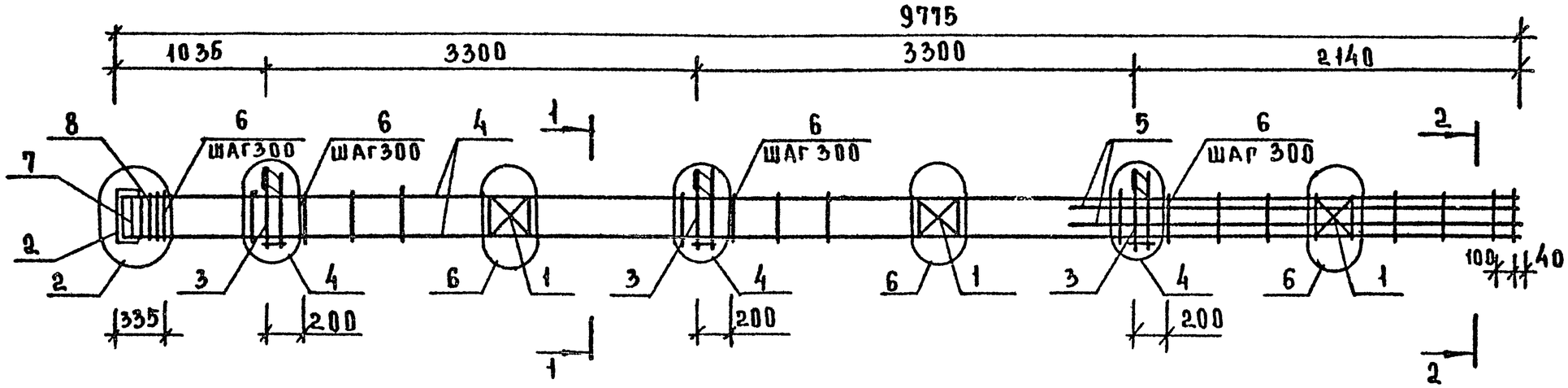

Марка	Поз	Марка арматурного изделия	Кол. шт.	Масса, кг 1 шт.	Масса, кг всего	Обозначение документа 1.020.1-7
КП-50	1	С-1	3	0,88	2,64	2-3 К1
	2	МНК-1	1	6,06	6,06	2-3 К25
	3	МН-3	3	9,89	29,67	2-3 К5
	4	ф20 А-III L=9760	4	24,11	96,42	6.4
	5	ф20 А-III L=2740	4	6,76	27,03	6.4
	6	ХМ-1	33	0,222	7,32	2-3 К27
	7	СКА-1	1	0,43	0,43	2-3 К1
	8	СКА-2	3	0,64	1.92	2-3 К3
				Итого:	171,49	

1-1

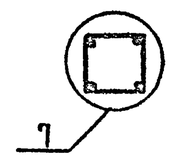

2-2

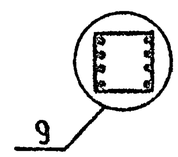

Узлы см. 1.020.1-7 2-2 У
Технические требования см. 1.020.1-7 2-2 ТТ
Арматура классов А-III; А-I по ГОСТ 5781-82

Нач отд	Волынский	
Н контр	Ларионова	
Гл инж отд	Шац	
Гл спец	Никонорова	
Вед инж	Митейко	
Провер	Митецко	
Разраб	Буркова	

1.020.1-7 2-2 К50

Каркас пространственный КП-50

Стадия	Лист	Листов
Р		1

ЦНИИП реконструкции городов

25490 55 Формат А3

Инв № подл | Подп и дата | Взам инв №

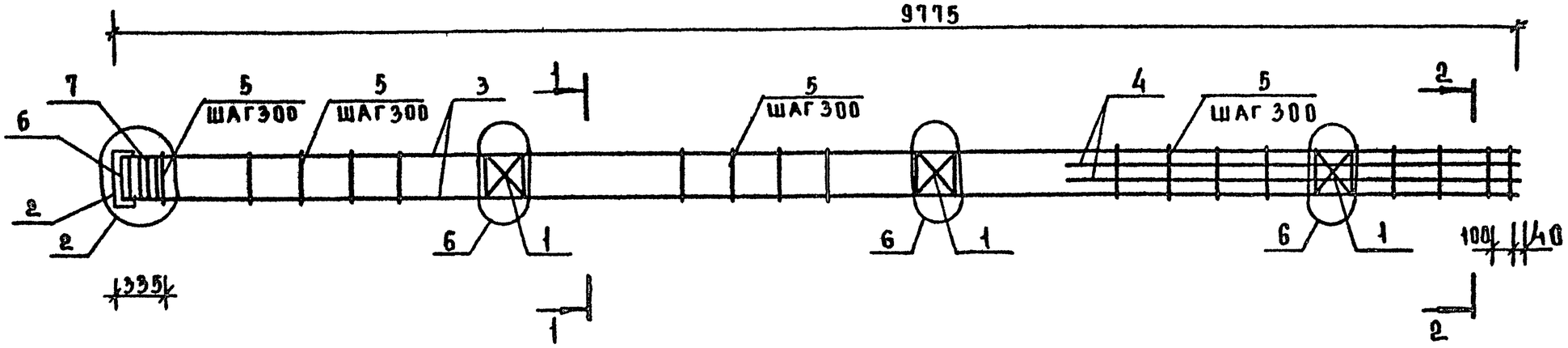

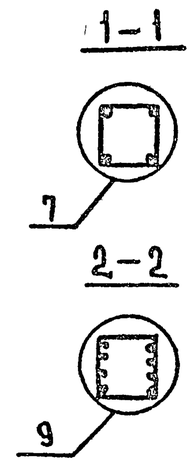

МАРКА	ПОЗ	МАРКА АРМАТУРНОГО ИЗДЕЛИЯ	КОЛ ШТ	МАССА, КГ 1ШТ	МАССА, КГ ВСЕГО	ОБОЗНАЧЕНИЕ ДОКУМЕНТА 1.020 1-7	
КП-51	1	С-1	3	0,88	2,64	2-3	К1
	2	МНК-1	1	6,06	6,06	2-3	К25
	3	ф20 А-III L=9760	4	24,11	96,42	Б.Ч	
	4	ф20 А-III L=2740	4	6,76	27,03	Б.Ч	
	5	ХМ-1	33	0,222	7,32	2-3	К27
	6	СКА-1	1	0,43	0,43	2-3	К2
	7	СКА-2	3	0,62	1,92	2-3	К3
				ИТОГО:	141,82		

Узлы см. 1.020.1-7 2-2 у
Технические требования см. 1.020 1-7
Арматура классов А-III; А-I по ГОСТ 5781-82

Нач отд	Волынский		
Н контр	Ларионова		
Гл инж отд	Шац		
Гл спец	Никонорова		
Вед инж	Митейко		
Провер	Митейко		
Разраб	Буркова		

1.020.1-7 2-2 К51

Каркас пространственный КП-51

Стадия	Лист	Листов
Р		1

ЦНИИП реконструкции городов

25492 56 Формат А3

Инв. № подл | Подп. и дата | Взам. инв. №

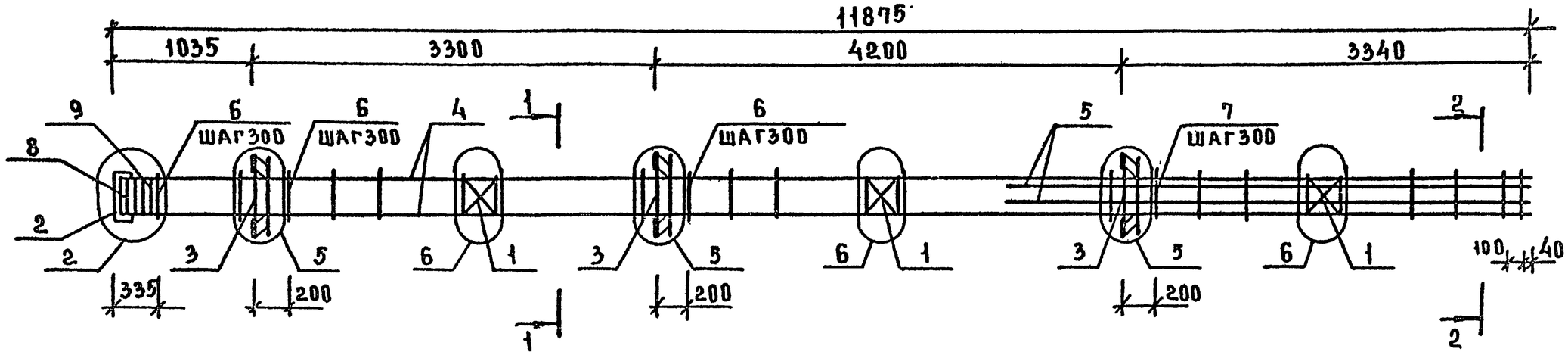

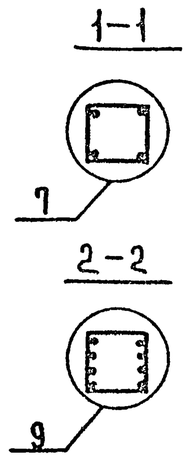

Марка	Поз.	Марка арматурного изделия	Кол. шт	Масса, кг 1шт	Масса, кг всего	Обозначение документа 1.020.1-7
КП-52	1	С-1	3	0,88	2,64	2-3 К1
	2	МНК-1	1	6,06	6,06	2-3 К25
	3	МН-4	3	15,64	46,92	2-3 К6
	4	ф20 А-III L=11860	4	29,29	117,14	Б.4
	5	ф25 А-III L=3940	4	15,13	60,52	Б.4
	6	ХМ-1	26	0,222	5,77	2-3 К27
	7	ХМ-2	14	0,395	5,53	2-3 К27
	8	СКА-1	1	0,43	0,43	2-3 К2
	9	СКА-2	3	0,64	1,92	2-3 К3
				Итого:	246,93	

Узлы см. 1.020.1-7 2-2 У
Технические требования см. 1.020.1-7 2-2 ТТ
Арматура классов А-III; А-I по ГОСТ 5781-82.

Нач отд	Волынский		
Н контр	Ларионова		
Гл инж пр	Шац		
Гл спец	Никонорова		
Вед инж	Митейко		
Провер	Митейко		
Разраб	Буркова		

1.020.1-7 2-2 К52

Каркас пространственный КП-52

Стадия	Лист	Листов
Р		1

ЦНИИП реконструкции городов

Инв. № подл. | Подп. и дата | Взам. инв.

25490 57 Формат А3

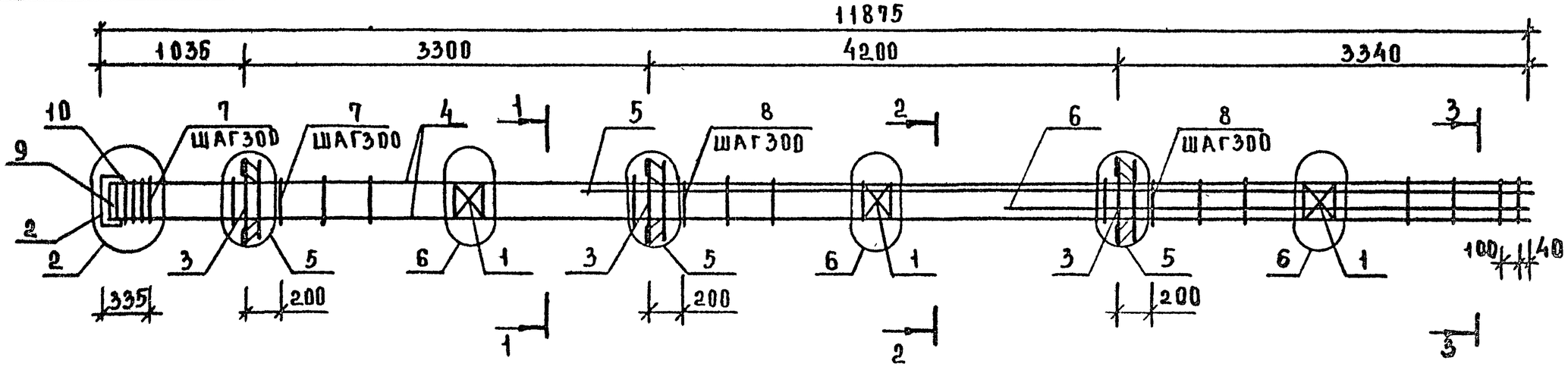

Марка	Поз	Марка арматурного изделия	Кол. шт.	Масса, кг 1шт.	Масса, кг всего	Обозначение документа 1.020.1-7
КП-53	1	С-1	3	0,88	2,64	2-3 К1
	2	МНК-1	1	6,06	6,06	2-3 К25
	3	МН-4	3	15,64	46,92	2-3 К6
	4	ф20 А-III L=11860	4	29,29	117,14	Б.4
	5	ф36 А-III L=8140	2	65,04	130,08	Б.4
	6	ф36 А-III L=3940	2	31,48	62,96	Б.4
	7	ХМ-1	13	0,222	2,89	2-3 К27
	8	ХМ-3	27	0,617	16,66	2-3 К27
	9	СКА-1	1	0,43	0,43	2-3 К2
	10	СКА-2	3	0,66	1,92	2-3 К3
				Итого: 387,72		

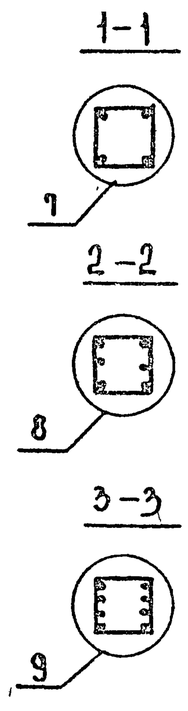

Узлы см 1.020.1-7 2-2 у
Технические требования см 1.020 1-7 2-2 ТТ
Арматура классов А-III; А-I по ГОСТ 5781-82.

Нач отд	Волынский	
Н контр	Ларионов	
Гл инж отд	Шац	
Гл спец	Никифорова	
Вед инж	Митейко	
Провер	Митейко	
Разраб	Буркова	

1.020.1-7 2-2 К53

Каркас пространственный КП-53

Стадия	Лист	Листов
Р		1

ЦНИИП реконструкции городов

25492 58 Формат А3

Инв. № подл. | Подпись и дата | Взам. инв. №

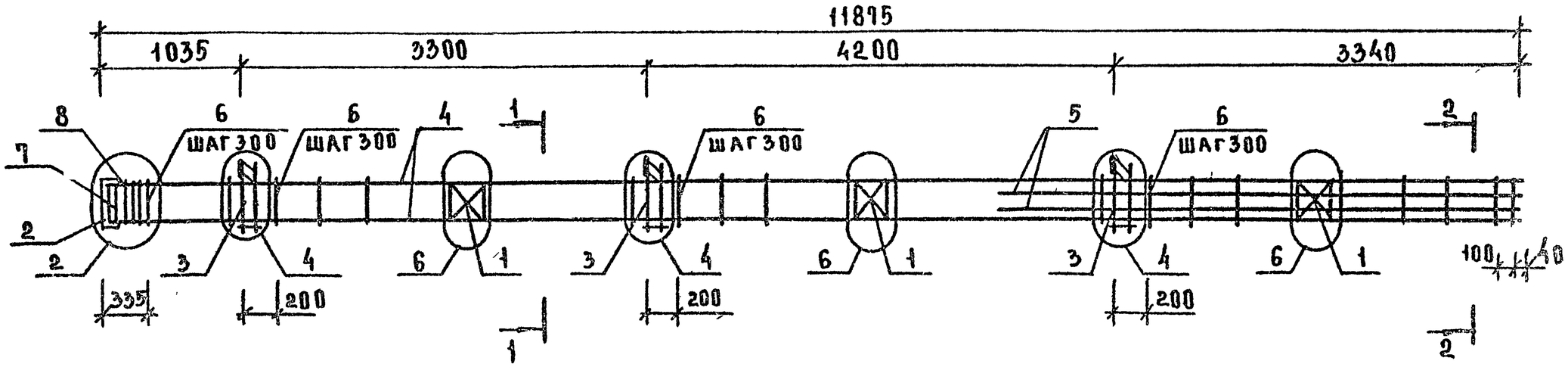

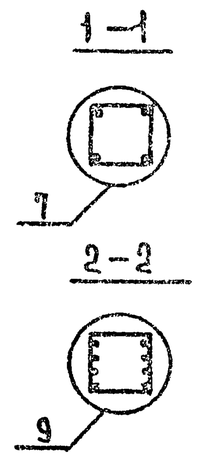

Марка	Поз.	Марка арматурного изделия	Кол. шт	Масса, кг 1 шт	Масса, кг всего	Обозначение документа 1.020.1-7	
КП-54	1	С-1	3	0,88	2,64	2-3	К1
	2	МКК-1	1	6,06	6,06	2-3	К25
	3	МН-3	3	9,89	29,67	2-3	К5
	4	ф16А-III L=11860	4	18,74	74,96	5.4	
	5	ф16А-III L=3940	4	6,22	24,87	5.4	
	6	ХМ-1	40	0,222	8,88	2-3	К27
	7	СКА-1	1	0,43	0,43	2-3	К2
	8	СКА-2	3	0,64	1,92	2-3	К3
				Итого	149,43		

Узлы см. 1.020.1-7 2-2У
Технические требования см 1.020.1-7 2-2ТТ
Арматура классов А-III; А-I по ГОСТ 5781-82.

Нач.отд	Волынский		
Н контр	Ларионова		
Гл инж отд	Шац		
Гл спец	Никонорова		
Вед инж	Митейко		
Провер	Митейко		
Разраб	Буркова		

1.020.1-7 2-2 К54

Каркас пространственный КП-54

Стадия	Лист	Листов
Р		1

ЦНИИП реконструкции городов

25490 59 Формат А3

Инв № подл | Подпись и дата | Взам инв №

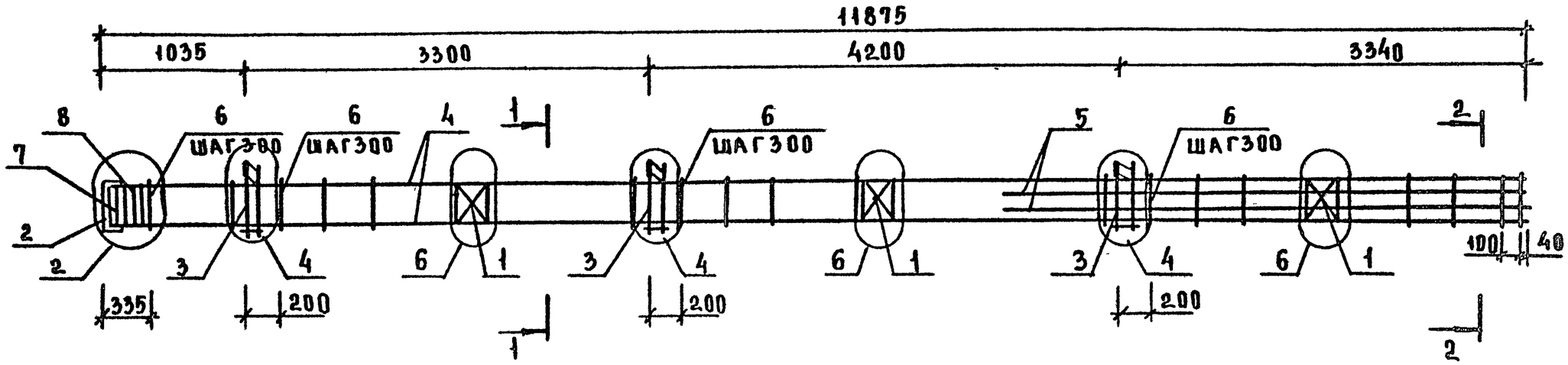

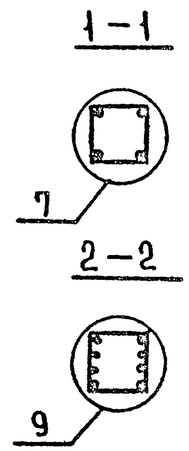

Марка	Поз.	Марка арматурного изделия	Кол. шт.	Масса, кг		Обозначение документа 1.020.1-7	
				1шт.	всего		
КП-55	1	С-1	3	0,88	2,64	2-3	К1
	2	МНК-1	1	6,06	6,06	2-3	К25
	3	МН-3	3	9,89	29,67	2-3	К6
	4	ф20 А-III L=11860	4	29,29	117,14	Б Ч	
	5	ф20 А-III L=3940	4	9,72	38,86	Б.Ч	
	6	ХМ-1	40	0,222	8,88	2-3	К27
	7	СКА-1	1	0,43	0,43	2-3	К2
	8	СКА-2	3	0,64	1,92	2-3	К3
				Итого 205,60			

Узлы см. 1.020.1-7 2-2У
Технические требования см. 1.020.1-7 2-2ТТ
Арматура классов А-III, А-I по ГОСТ 5781-82.

Нач отд	Волынский	
Н.контр	Ларионова	
Гл инж сп	Шац	
Гл спец	Никоноров	
Вед инж	Митейко	
Провер	Митейко	
Разраб	Буркова	

1.020.1-7 2-2 К55

Каркас пространственный КП55

Стадия	Лист	Листов
Р		1

ЦНИИП реконструкции городов

25492 60 Формат А3

Инв № подл | Подп и дата | Взам инв №

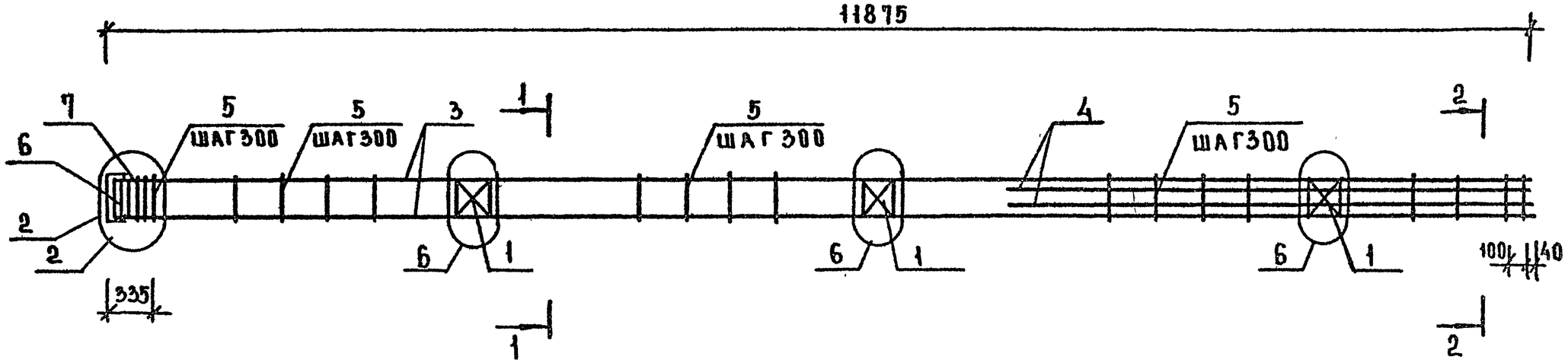

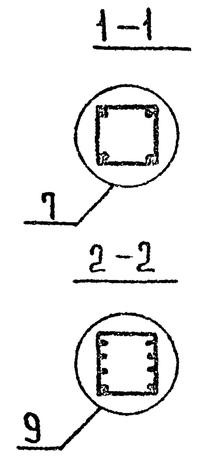

Марка	Поз.	Марка арматурного изделия	Кол. шт.	Масса, кг 1 шт.	Масса, кг всего	Обозначение документа 1.020 1-7	
КП-56	1	С-1	3	0,88	2,64	2-3	К1
	2	МНК-1	1	6,06	6,06	2-3	К25
	3	ф16 А-III L=11860	4	18,74	74,96	Б.4	
	4	ф16 А-III L=3940	4	6,22	24,87	Б.4	
	5	ХМ-1	40	0,222	8,88	2-3	К27
	6	СКА-1	1	0,43	0,43	2-3	К2
	7	СКА-2	3	0,64	1,92	2-3	К3
				Итого: 119,76			

Узлы см. 1.020.1-7 2-2 У

Технические требования см. 1.020.1-7 2-2 ТТ

Арматура классов А-III; А-I по ГОСТ 5781-82.

Нач отд	Волынский	
Н контр.	Ларионова	
Гл.инж.отд	Шац	
Гл.спец	Николорова	
Вед инж	Митейко	
Провер	Митейко	
Разраб	Буркова	

1.020.1-7 2-2 К56

Каркас пространственный КП-56

Стадия	Лист	Листов
Р		1

ЦНИИП реконструкции городов

25490 61

Формат А3

Инв № подл | Подп и дата | Взам инв №

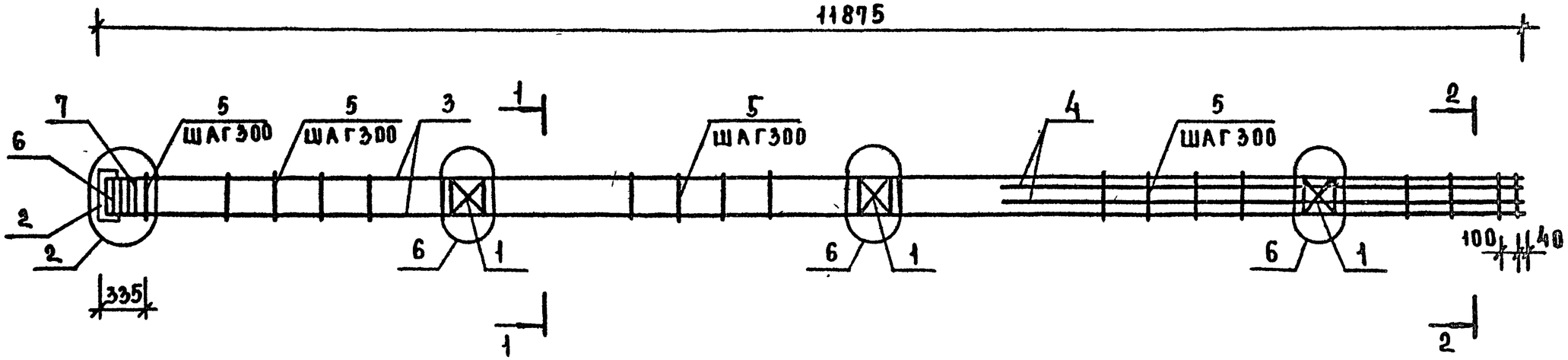

Марка	Поз.	Марка арматурного изделия	Кол. шт	Масса, кг		Обозначение документа 1.020.1-7	
				1шт.	Всего		
КП-57	1	С-1	3	0,88	2,64	2-3	К1
	2	МНК-1	1	6,06	6,06	2-3	К25
	3	ф20 А-III L=11860	4	29,29	117,14	Б.4	
	4	ф20 А-III L=3940	4	9,72	38,86	Б.4	
	5	ХМ-1	40	0,222	8,88	2-3	К27
	6	СКА-1	1	0,43	0,43	2-3	К2
	7	СКА-2	3	0,64	1,92	2-3	К3
				Итого: 175,93			

1—1

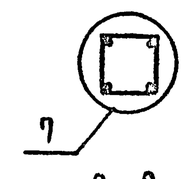

2—2

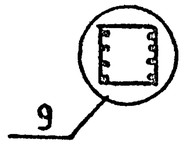

Узлы см. 1.020.1-7 2-2у
Технические требования см. 1.020.1-7 2-2ТТ
Арматура классов А-III; А-I по ГОСТ 5781-82.

Нач отд	Волынский		
Н контр	Ларионова		
Гл инж отд	Шац		
Гл спец	Никонорова		
Вед инж	Митенко		
Провер	Митенко		
Разраб	Буркова		

1.020.1-7 2-2 К57

Каркас пространственный КП-57

Стадия	Лист	Листов
Р		1

ЦНИИП реконструкции городов

Инв. № подл. | Подп. и дата | Взам. инв.

25492 62 Формат А3

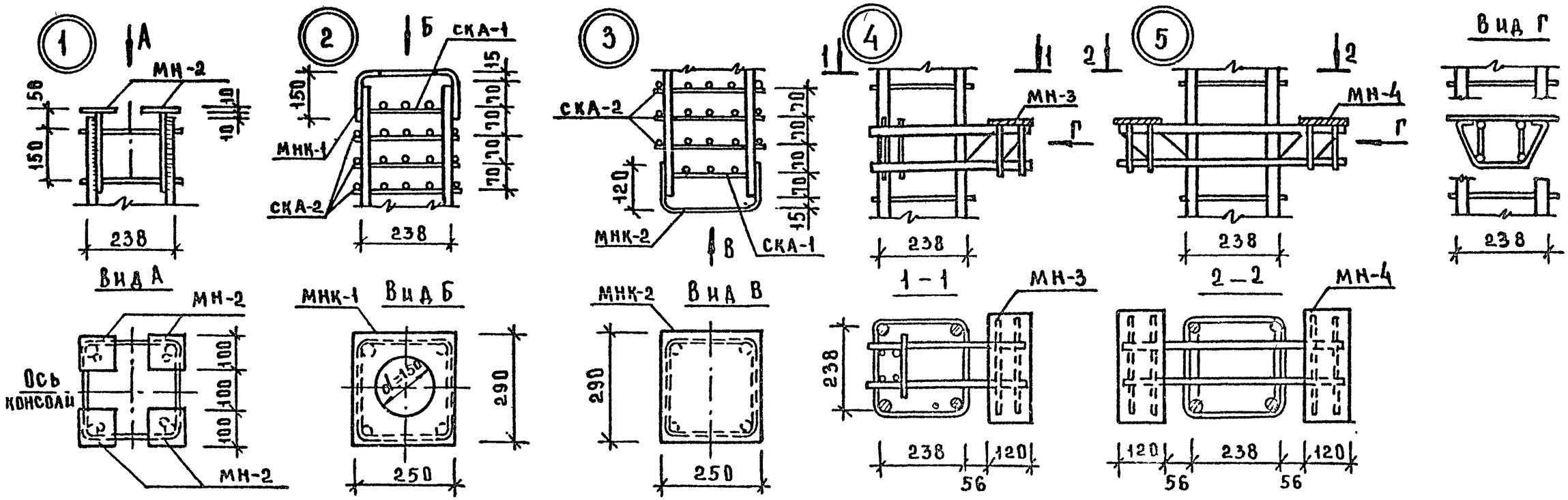

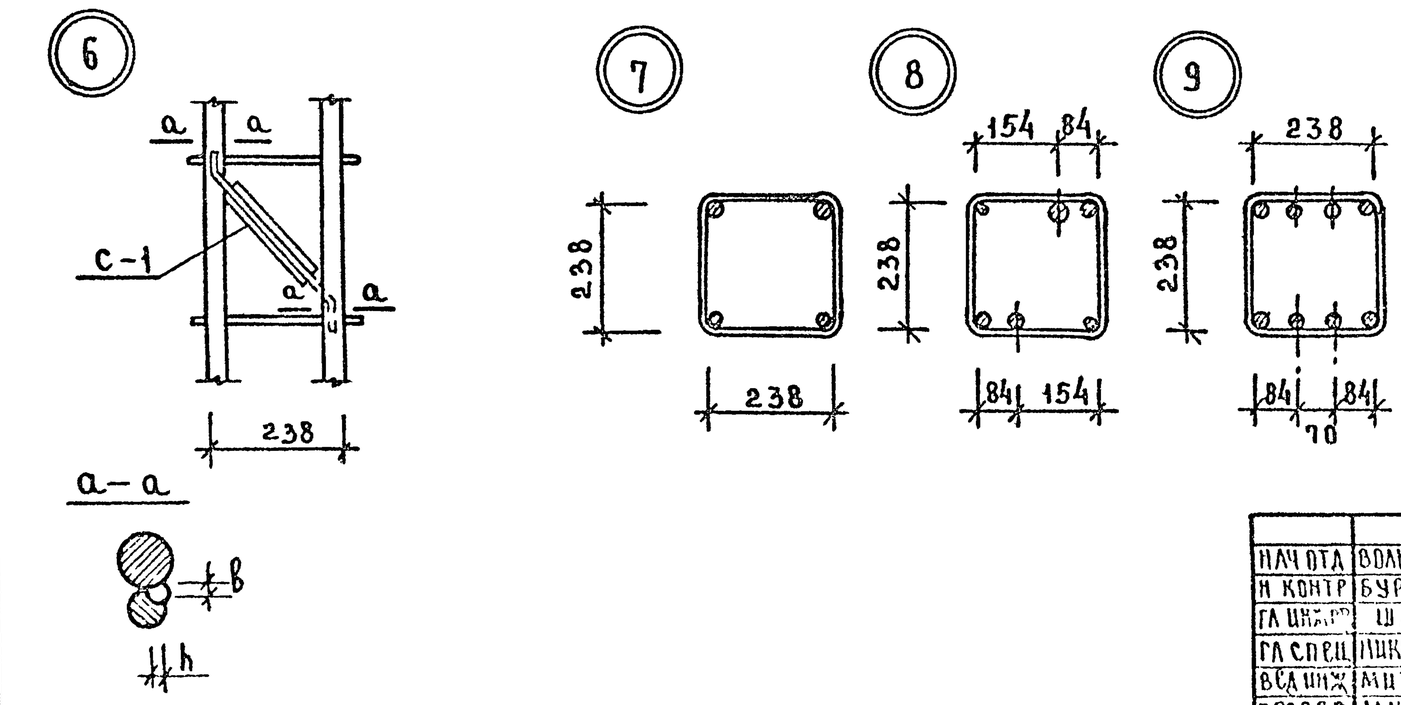

Ручную электродуговую сварку арматурных стержней производить по СН 393-80 „Инструкция по сварке соединений арматуры и закладных деталей железобетонных конструкций"

НАЧ ОТД	ВОЛЫНСКИЙ		
Н КОНТР	БУРКОВА		
ГА ИНЖ.ПР	ШАЦ		
ГА СПЕЦ	НИКОНОРОВА		
ВСД ИНЖ	МИТЕЙКО		
ПРОВЕР	МИТЕЙКО		
РАЗРАБ	ЛАРИОНОВА		

1.020.1-7 2-2 У

Узлы

СТАДИЯ	ЛИСТ	ЛИСТОВ
Р		1

ЦНИИП реконструкции городов

ИНВ № ПОДЛ | ПОДПИСЬ И ДАТА | ВЗАМ ИНВ №

25490

ФОРМАТ А3

Подписано в печать 23/VII-90 Заказ 3032 Тираж 1000
Ф-ка «Картолитография», ул. Зорге, 15

6.10.93