ТИПОВЫЕ СТРОИТЕЛЬНЫЕ КОНСТРУКЦИИ, ИЗДЕЛИЯ И УЗЛЫ

СЕРИЯ 1.020-1/87

КОНСТРУКЦИИ КАРКАСА МЕЖВИДОВОГО ПРИМЕНЕНИЯ ДЛЯ МНОГОЭТАЖНЫХ ОБЩЕСТВЕННЫХ ЗДАНИЙ, ПРОИЗВОДСТВЕННЫХ И ВСПОМОГАТЕЛЬНЫХ ЗДАНИЙ ПРОМЫШЛЕННЫХ ПРЕДПРИЯТИЙ

ВЫПУСК 2-19

КОЛОННЫ ИЗ БЕТОНА КЛАССА В30 ДЛЯ ЗДАНИЙ С ВЫСОТАМИ ЭТАЖЕЙ 4,8; 4,8(6,0)М И 3,6(4,8)М. ПРОСТРАНСТВЕННЫЕ КАРКАСЫ.

РАБОЧИЕ ЧЕРТЕЖИ

25772-02

ТИПОВЫЕ СТРОИТЕЛЬНЫЕ КОНСТРУКЦИИ, ИЗДЕЛИЯ И УЗЛЫ

СЕРИЯ 1.020-1/87

КОНСТРУКЦИИ КАРКАСА МЕЖВИДОВОГО ПРИМЕНЕНИЯ ДЛЯ МНОГОЭТАЖНЫХ ОБЩЕСТВЕННЫХ ЗДАНИЙ, ПРОИЗВОДСТВЕННЫХ И ВСПОМОГАТЕЛЬНЫХ ЗДАНИЙ ПРОМЫШЛЕННЫХ ПРЕДПРИЯТИЙ

ВЫПУСК 2-19

КОЛОННЫ ИЗ БЕТОНА КЛАССА В30 ДЛЯ ЗДАНИЙ С ВЫСОТАМИ ЭТАЖЕЙ 4,8; 4,8(6,0)М И 3,6(4,8)М. ПРОСТРАНСТВЕННЫЕ КАРКАСЫ.

РАБОЧИЕ ЧЕРТЕЖИ

РАЗРАБОТАНЫ.

ЦНИИПРОМЗДАНИЙ

ГЛ.ИНЖЕНЕР ИНСТИТУТА — В.ГРАНЕВ

НАЧАЛЬНИК ОТДЕЛА — Э.КОДЫШ

ЦНИИП РЕКОНСТРУКЦИИ ГОРОДОВ

ДИРЕКТОР ИНСТИТУТА — В.ЛЕПСКИЙ

НАЧАЛЬНИК ОТДЕЛА — Б.ВОЛЬНСКИЙ

УТВЕРЖДЕНЫ

ГОССТРОЕМ СССР

ПРОТОКОЛ ОТ 12.12.90г. №АЧ-15

Введены в действие с 25.12.91, приказ ЦНИИП реконструкции городов от 04.12.91 №22

Обозначение	Наименование	Стр.
1.020-1/87. 2-19 00	Содержание	2
1.020-1/87. 2-19 ТТ	Технические требования	3
1.020-1/87. 2-19 К01	Каркас пространственный КП-1	4
	Сборочный чертеж	
1.020-1/87. 2-19 К02	Каркас пространственный КП-2	5
	Сборочный чертеж	
1.020-1/87. 2-19 К03	Каркас пространственный КП-3	6
	Сборочный чертеж	
1.020-1/87. 2-19 К04	Каркас пространственный КП-4	7
	Сборочный чертеж	
1.020-1/87. 2-19 К05	Каркас пространственный КП-5	8
	Сборочный чертеж	
1.020-1/87. 2-19 К06	Каркас пространственный КП-6	9
	Сборочный чертеж	
1.020-1/87. 2-19 К07	Каркас пространственный КП-7	10
	Сборочный чертеж	
1.020-1/87. 2-19 К08	Каркас пространственный КП-8	11
	Сборочный чертеж	
1.020-1/87. 2-19 К09	Каркас пространственный КП-9	12
	Сборочный чертеж	
1.020-1/87. 2-19 К10	Каркас пространственный КП-10	13
	Сборочный чертеж	
1.020-1/87. 2-19 К11	Каркас пространственный КП-11	14
	Сборочный чертеж	
1.020-1/87. 2-19 К12	Каркас пространственный КП-12	15
	Сборочный чертеж	
1.020-1/87. 2-19 К13	Каркас пространственный КП-13	16
	Сборочный чертеж	
1.020-1/87. 2-19 К14	Каркас пространственный КП-14; КП-15	17
	Сборочный чертеж	
1.020-1/87. 2-19 К15	Каркас пространственный КП-16	18
	Сборочный чертеж	
1.020-1/87. 2-19 К16	Каркас пространственный КП-17	19
	Сборочный чертеж	
1.020-1/87. 2-19 К17	Каркас пространственный КП-18	20
	Сборочный чертеж	
1.020-1/87. 2-19 К18	Каркас пространственный КП-19; КП-20	21
	Сборочный чертеж	
1.020-1/87. 2-19 К19	Каркас пространственный КП-21; КП-22	22
	Сборочный чертеж	
1.020-1/87. 2-19.К20	Каркас пространственный КП-23	23
	Сборочный чертеж	
1.020-1/87. 2-19 К21	Каркас пространственный КП-24; КП-25	24
	Сборочный чертеж	
1.020-1/87. 2-19 К22	Каркас пространственный КП-26; КП-27	25
	Сборочный чертеж	
1.020-1/87. 2-19 К23	Каркас пространственный КП-28	26
	Сборочный чертеж	
1.020-1/87. 2-19 К24	Каркас пространственный КП-29; КП-30	27
	Сборочный чертеж	

Инв. № подл. | Подпись и дата | Взам. инв. №

Нач. отд.	Кодыш	
ГИП	Марченко	
Проверил	Горшкова	
Разраб.	Котова	

1.020-1/87. 2-19 00

Содержание

Стадия	Лист	Листов
Р	1	3

ЦНИИПРОМЗДАНИЙ

Формат А4

Инв. № подл. | Подпись и дата | Взам. инв. №

1.020-1/87. 2-19 00

Лист 2

25772-02 3

Формат А4

ОБОЗНАЧЕНИЕ	НАИМЕНОВАНИЕ	СТР.
1.020-1/87. 2-19 К25	КАРКАС ПРОСТРАНСТВЕННЫЙ КП-31	28
	СБОРОЧНЫЙ ЧЕРТЕЖ	
1.020-1/87. 2-19 К26	КАРКАС ПРОСТРАНСТВЕННЫЙ КП-32; КП-33	29
	СБОРОЧНЫЙ ЧЕРТЕЖ	
1.020-1/87 2-19 К27	КАРКАС ПРОСТРАНСТВЕННЫЙ КП-34; КП-35	30
	СБОРОЧНЫЙ ЧЕРТЕЖ	
1.020-1/87 2-19 К28	КАРКАС ПРОСТРАНСТВЕННЫЙ КП-36	31
	СБОРОЧНЫЙ ЧЕРТЕЖ	
1.020-1/87 2-19 К29	КАРКАС ПРОСТРАНСТВЕННЫЙ КП-37	32
	СБОРОЧНЫЙ ЧЕРТЕЖ	
1.020-1/87 2-19 К30	КАРКАС ПРОСТРАНСТВЕННЫЙ КП-38	33
	СБОРОЧНЫЙ ЧЕРТЕЖ	
1.020-1/87 2-19 К31	КАРКАС ПРОСТРАНСТВЕННЫЙ КП-39	34
	СБОРОЧНЫЙ ЧЕРТЕЖ	
1.020-1/87 2-19 К32	КАРКАС ПРОСТРАНСТВЕННЫЙ КП-40	35
	СБОРОЧНЫЙ ЧЕРТЕЖ	
1.020-1/87 2-19 К33	КАРКАС ПРОСТРАНСТВЕННЫЙ КП-41	36
	СБОРОЧНЫЙ ЧЕРТЕЖ	

ИНВ.№ ПОДЛ. | ПОДПИСЬ И ДАТА | ВЗАМ. ИНВ.№

1.020-1/87 2-19 ОО

ФОРМАТ А4

Настоящий выпуск содержит рабочие чертежи пространственных каркасов колонн сечением 400×400мм выпуска 2-18.

Пространственные каркасы собираются из отдельных стержней, замкнутых хомутов, сеток косвенного армирования и закладных деталей при помощи контактной сварки.

Сварка стержней выполняется в соответствии с требованиями ГОСТ 14098-85 для соединений с ненормируемой прочностью

В зависимости от расчетных усилий предусмотрено изменение армирования пространственного каркаса по его длине обрывом продольной арматуры в вышерасположенных этажах колонн.

Диагональные связи должны приваривaться к стержням продольной арматуры протяженными швами, длина швов не менее 5-ти диаметров арматурной связи.

Закладные детали МН-5 МН-12 должны быть зафиксированы в проектном положении в форме.

Закладные детали МН-2 привариваются к продольным стержням пространственного каркаса дуговой сваркой односторонним швом.

Сборку пространственных каркасов рекомендуется производить на автоматизированных линиях согласно указаниям выпуска 0-7 "Указания по заводской технологии изготовления изделия."

ИНВ.№ ПОДЛ. | ПОДПИСЬ И ДАТА | ВЗАМ. ИНВ.№

1.020-1/87. 2-19 ТТ

НАЧ.ОТД.	Кодыш		
ГИП	Марченко		
ПРОВЕРИЛ	Котова		
РАЗРАБ.	Горшкова		

Технические требования

СТАДИЯ	ЛИСТ	ЛИСТОВ
Р		1

ЦНИИПРОМЗДАНИЙ

25772-02 4

ФОРМАТ А4

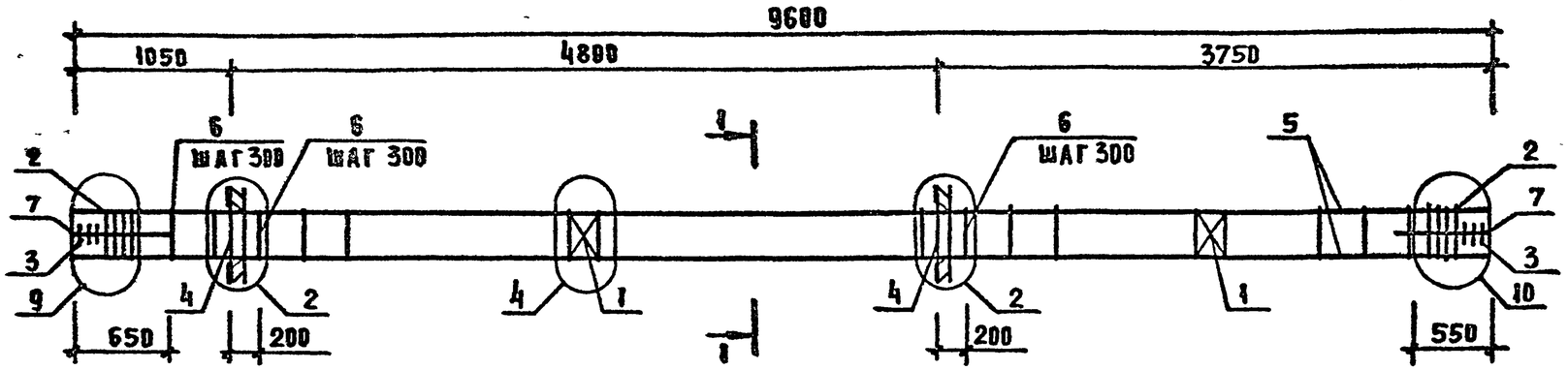

МАРКА	ПОЗ	МАРКА АРМАТУРНОГО ИЗДЕЛИЯ	КОЛ. ШТ	МАССА, КГ		ОБОЗНАЧЕНИЕ ДОКУМЕНТА 1020-1/87
				1 ШТ	ВСЕГО	
КП-1	1	С-2	2	1.1	2.19	2-11 К01
	2	СКА-3	8	3.37	26.93	2-11 К02
	3	СКА-4	6	2.23	13.39	2-11 К03
	4	МН 8	2	19.78	39.57	2-11 К08
	5	ф36 А-III L=9600	4	76.7	306.82	Б4
	6	ХМ-3	29	0.91	26.3	2-11 К11
	7	ф6 А-I L=650	8	0.14	1.15	Б4
				ИТОГО 416.4		

УЗЛЫ СМ 1020-1/87 2.8У
ТЕХНИЧЕСКИЕ ТРЕБОВАНИЯ СМ 1020-1/87 2.19ТТ
АРМАТУРА КЛАССОВ А III А-I ПО ГОСТ 5781-82

1-1

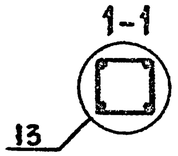

НАЧ.ОТД	КОДЫШ	
ГИП	МАРЧЕНКО	
ПРОВЕР	КОТОВА	
РАЗРАБ	ГОРШКОВА	

1 020-1/87. 2-19 К 01

КАРКАС ПРОСТРАНСТВЕННЫЙ КП-1
СБОРОЧНЫЙ ЧЕРТЕЖ

СТАДИЯ	ЛИСТ	ЛИСТОВ
Р		1

ЦНИИПРОМЗДАНИЙ

ИНВ N ПОДЛ | ПОДП И ДАТА | ВЗАМ ИНВ N

25772-02 5 ФОРМАТ А3

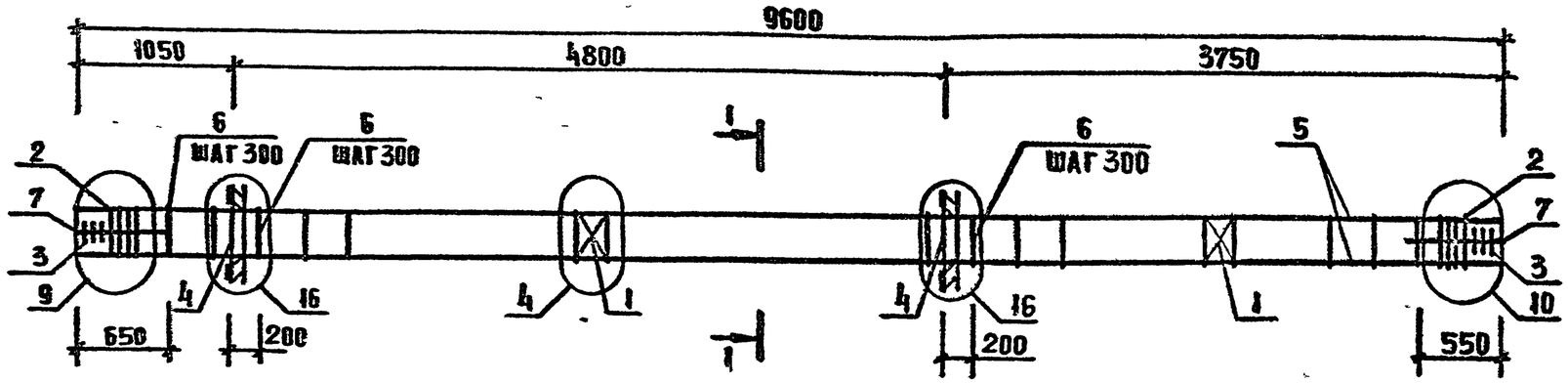

МАРКА	ПОЗ	МАРКА АРМАТУРНОГО ИЗДЕЛИЯ	КОЛ ШТ	МАССА, КГ		ОБОЗНАЧЕНИЕ ДОКУМЕНТА 1.020-1/87
				1 ШТ.	ВСЕГО	
КП-2	1	С-2	2	11	2.19	2-11 К01
	2	СКА-3	8	3.37	26.93	2-11 К02
	3	СКА-4	6	2.23	13.39	2-11 К03
	4	МН-12	2	34.9	69.8	2-11 К10
	5	ф36 А-III L=9600	4	76.7	306.82	Б4
	6	ХМ-3	29	0.91	26.3	2-11 К11
	7	ф6 А-I L=650	8	0.14	1.15	Б4
				ИТОГО	446.6	

УЗЛЫ СМ 1.020-1/87.2-8У
ТЕХНИЧЕСКИЕ ТРЕБОВАНИЯ СМ 1.020-1/87 2.19ТТ
АРМАТУРА КЛАССОВ А-III А-I ПО ГОСТ 5781-82

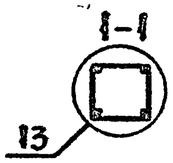

НАЧ ОТД	КОДЫШ	
ГИП	МАРЧЕНКО	
ПРОВЕР	КОТОВА	
РАЗРАБ	ГОРШКОВА	

1.020-1/87 2-19 К02

КАРКАС ПРОСТРАНСТВЕННЫЙ КП-2. СБОРОЧНЫЙ ЧЕРТЕЖ

СТАДИЯ	ЛИСТ	ЛИСТОВ
Р		1

ЦНИИПРОМЗДАНИЙ

25772-02 6

ФОРМАТ А3

Взам инв N | Подпись и дата | Инв N подл

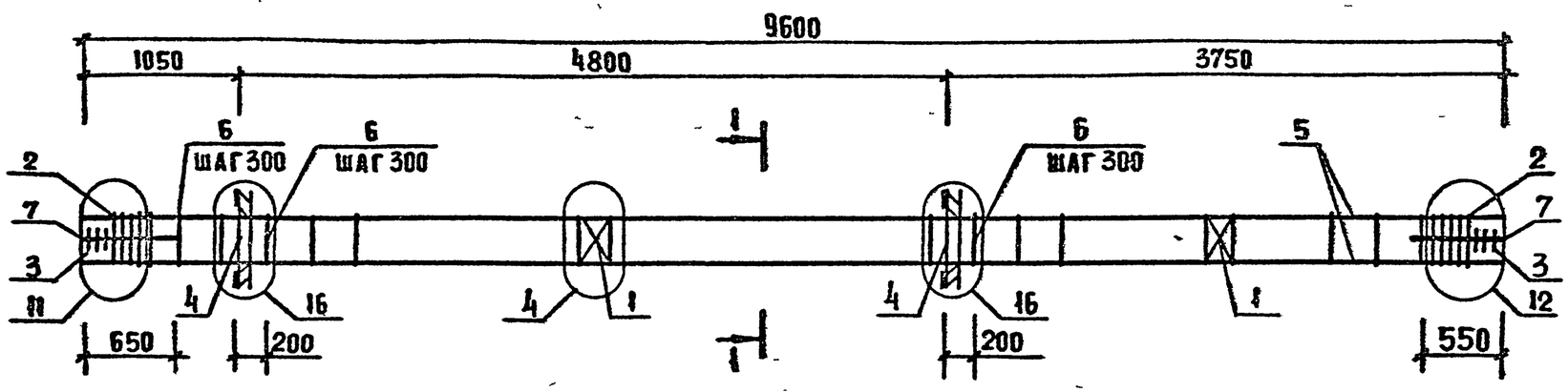

МАРКА	ПОЗ.	МАРКА АРМАТУРНОГО ИЗДЕЛИЯ	КОЛ. ШТ	МАССА, КГ		ОБОЗНАЧЕНИЕ ДОКУМЕНТА 1.020-1/87
				1 ШТ	ВСЕГО	
КП-3	1	С-2	2	11	2 19	2-11 К01
	2	СКА-3	10	3.37	33 66	2-11 К02
	3	СКА-4	6	2 23	13 39	2-11 К03
	4	МН-12	2	34 9	69 8	2-11 К10
	5	ф40 А-III L=9600	4	94.7	378 82	Б4
	6	ХМ-3	29	0.91	26.3	2-11 К11
	7	ф6 А-I L=650	8	0 14	1 15	Б4
				ИТОГО	525.3	

УЗЛЫ СМ. 1.020-1/87. 2-84
ТЕХНИЧЕСКИЕ ТРЕБОВАНИЯ СМ. 1.020-1/87. 2-19ТТ
АРМАТУРА КЛАССОВ А III, А-I ПО ГОСТ 5781-82

1-1

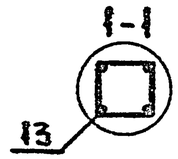

НАЧ.ОТД	КОДЫШ	
ГИП	МАРЧЕНКО	
ПРОВЕРИЛ	КОТОВА	
РАЗРАБ	ГОРШКОВА	

1.020-1/87. 2-19 К03

КАРКАС ПРОСТРАНСТВЕННЫЙ КП-3 СБОРОЧНЫЙ ЧЕРТЕЖ

СТАДИЯ	ЛИСТ	ЛИСТОВ
Р		1

ЦНИИПРОМЗДАНИЙ

25772-02 7

ФОРМАТ А3

ИНВ.N ПОДЛ | ПОДПИСЬ И ДАТА | ВЗАМ ИНВ.N

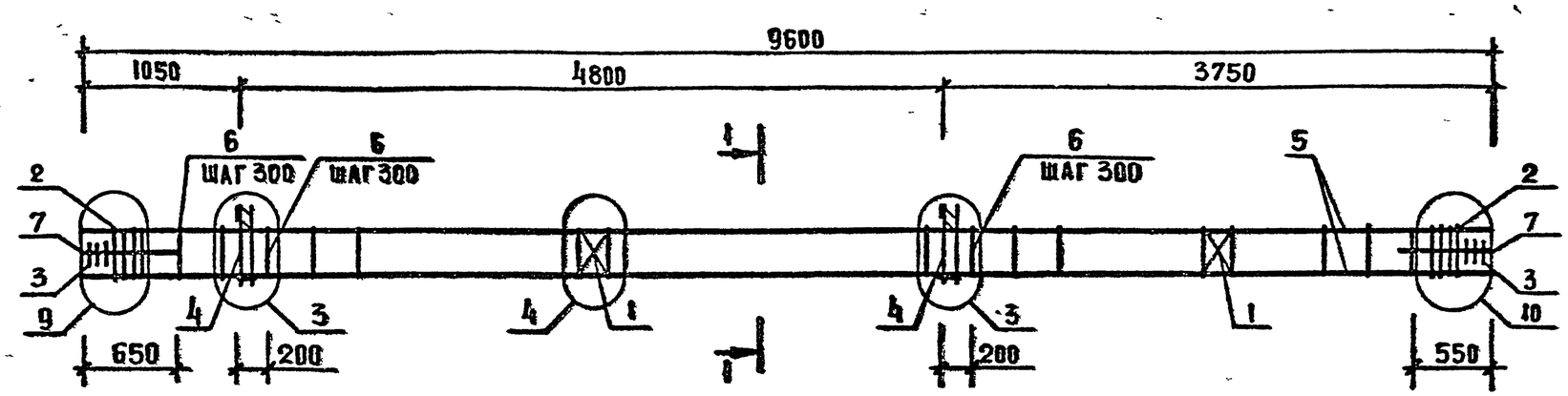

МАРКА	ПОЗ.	МАРКА АРМАТУРНОГО ИЗДЕЛИЯ	КОЛ. ШТ.	МАССА, КГ		ОБОЗНАЧЕНИЕ ДОКУМЕНТА 1.020-1/87
				1 ШТ	ВСЕГО	
КП-4	1	С-2	2	1.1	2.19	2-11 К01
	2	СКА-3	8	3 37	26.93	2-11 К02
	3	СКА-4	6	2.23	13 39	2-11 К03
	4	МН-7	2	12 95	25.91	2-11 К07
	5	ф36 А-III L=9600	4	76.7	306.82	Б4
	6	ХМ-3	29	0.91	26 3	2-11 К11
	7	ф6 А-I L=650	8	0 14	1 15	Б4
				ИТОГО: 402 7		

УЗЛЫ СМ 1 020-1/87 2-8У
ТЕХНИЧЕСКИЕ ТРЕБОВАНИЯ 1.020-1/87 2-19ТТ
АРМАТУРА КЛАССОВ А III А-I ПО ГОСТ 5781-82

1-1

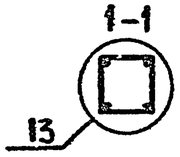

НАЧ.ОТД	КОДЫШ		
ГИП	МАРЧЕНКО		
ПРОВЕРИЛ	КОТОВА		
РАЗРАБ	ГОРШКОВА		

1.020-1/87-2-19 К04

КАРКАС ПРОСТРАНСТВЕННЫЙ КП-4 СБОРОЧНЫЙ ЧЕРТЕЖ

СТАДИЯ	ЛИСТ	ЛИСТОВ
Р		1

ЦНИИПРОМЗДАНИЙ

ИНВ N ПОДЛ. | ПОДПИСЬ И ДАТА | ВЗАМ ИНВ N

25772-02 8

ФОРМАТ А3

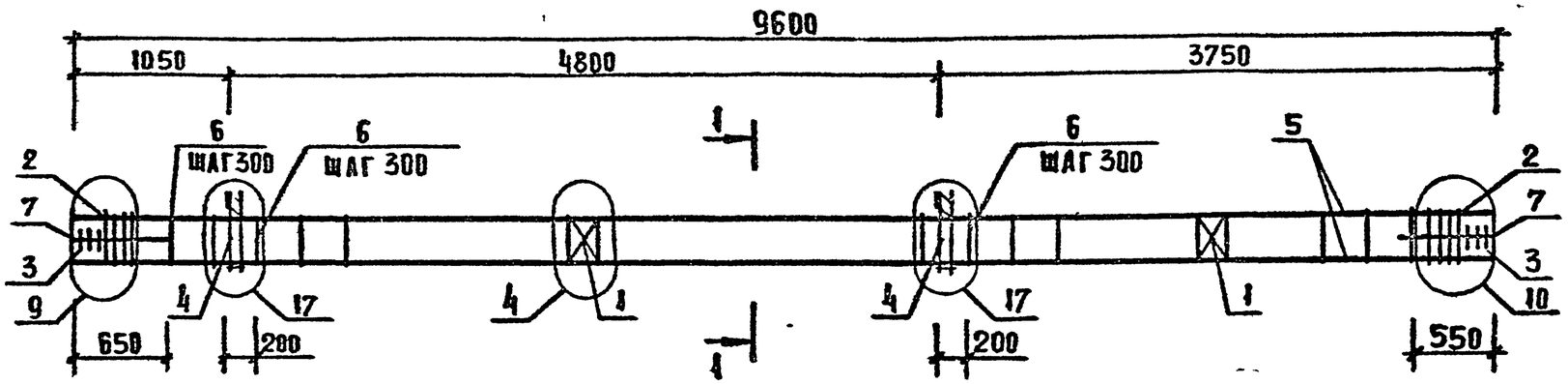

МАРКА	ПОЗ	МАРКА АРМАТУРНОГО ИЗДЕЛИЯ	КОЛ. ШТ	МАССА, КГ		ОБОЗНАЧЕНИЕ ДОКУМЕНТА 1.020-1/87
				1 ШТ.	ВСЕГО	
КП-5	1	С-2	2	1.1	2.19	2-11 К01
	2	СКА-3	8	3.37	26.93	2-11 К02
	3	СКА-4	6	2.23	13.39	2-11 К03
	4	МН-11	2	25.23	50.47	2-11 К09
	5	ф36 А-III L=9600	4	76.7	306,82	Б4
	6	ХМ-3	29	0.91	26,3	2-11 КН
	7	ф6 А-I L=650	8	0,14	1.15	Б4
				ИТОГО: 427.2		

УЗЛЫ СМ. 1.020-1/87. 2-8У
ТЕХНИЧЕСКИЕ ТРЕБОВАНИЯ СМ. 1.020-1/87 2-19ТТ
АРМАТУРА КЛАССОВ А-III, А-I ПО ГОСТ 5781-82

1-1

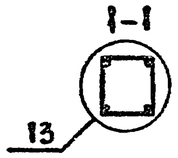

НАЧ. ОТД.	КОДЫШ	
ГИП	МАРЧЕНКО	
ПРОВЕРИЛ	КОТОВА	
РАЗРАБ.	ГОРШКОВА	

1.020-1/87. 2-19 К05

КАРКАС ПРОСТРАНСТВЕННЫЙ КП-5
СБОРОЧНЫЙ ЧЕРТЕЖ

СТАДИЯ	ЛИСТ	ЛИСТОВ
Р		1

ЦНИИПРОМЗДАНИЙ

ИНВ. N ПОДЛ | ПОДП. И ДАТА | ВЗАМ. ИНВ. N

25772-02 9

ФОРМАТ А3

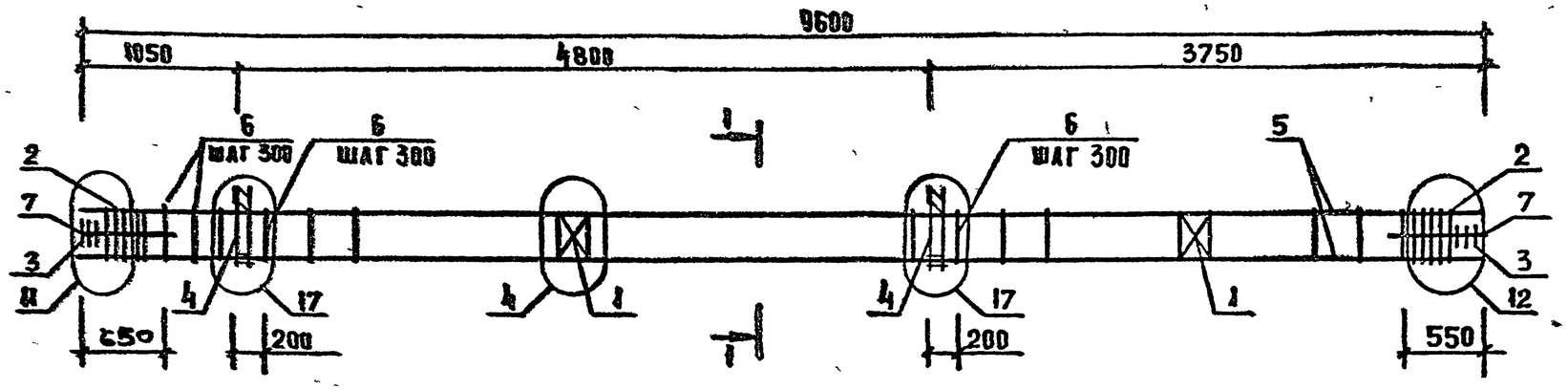

Марка	Поз	Марка арматурного изделия	Кол. шт	Масса, кг		Обозначение документа 1.020-1/87
				1 шт	всего	
КП-6	1	С-2	2	1.1	2,19	2-11 К 01
	2	СКА-3	10	3.37	33,66	2-11 К 02
	3	СКА-4	6	2.23	13,39	2-11 К 03
	4	МН-11	2	25,23	50,47	2-11 К 09
	5	ф40 А-III L=9600	4	94,75	379,0	64
	6	ХМ-3	29	0,91	26,3	2-11 К 11
	7	ф6 А-I L=650	8	0.14	1,15	64
				Итого	506,2	

Узлы см 1.020-1/87 2-89
Технические требования см 1.020-1/87. 2-19 ТТ
Арматура классов А-III, А-I по ГОСТ 5781-82

1-1

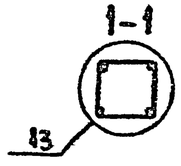

Нач отд	Кодыш	
ГИП	Марченко	
Проверил	Котова	
Разраб	Горшкова	

1.020-1/87. 2-19 К06

КАРКАС ПРОСТРАНСТВЕННЫЙ КП-6
СБОРОЧНЫЙ ЧЕРТЕЖ

Стадия	Лист	Листов
Р		1

ЦНИИПРОМЗДАНИЙ

Инв. N подл. | Подп. и дата | Взам. инв. N

25772-02 10

Формат А3

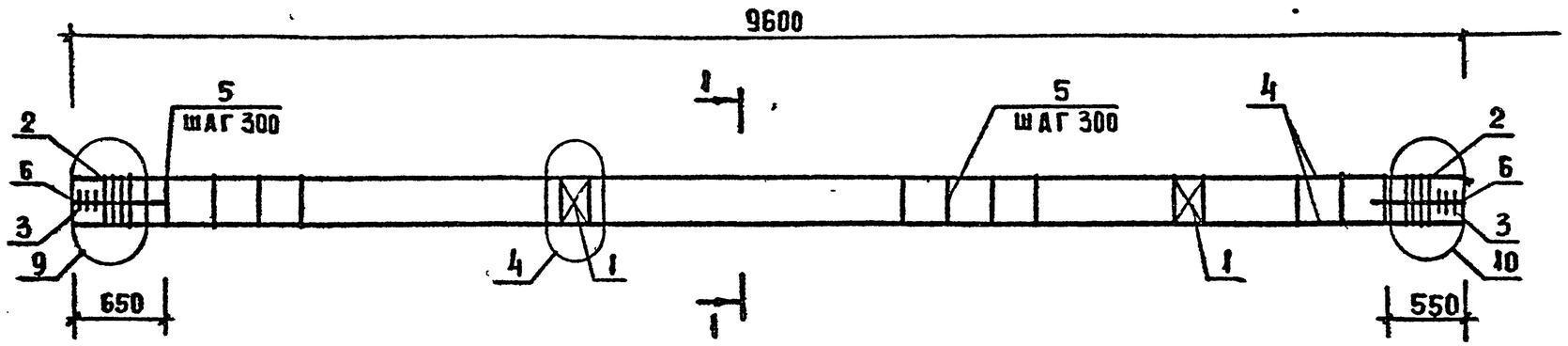

МАРКА	ПОЗ.	МАРКА АРМАТУРНОГО ИЗДЕЛИЯ	КОЛ. ШТ.	МАССА, КГ		ОБОЗНАЧЕНИЕ ДОКУМЕНТА 1.020-1/87
				1 ШТ	ВСЕГО	
КП-7	1	С-2	2	1.1	2.19	2-11 К01
	2	СКА-3	8	3.37	26.93	2-11 К02
	3	СКА-4	6	2.23	13.39	2-11 К03
	4	ф36 А-III L=9600	4	76.7	306.82	Б4
	5	ХМ-3	29	0.91	26.3	2-11 К11
	6	ф6 А-I L=650	8	0.14	1.15	Б4
				ИТОГО- 376.8		

УЗЛЫ СМ. 1.020-1/87.2-89
ТЕХНИЧЕСКИЕ ТРЕБОВАНИЯ СМ. 1.020-1/87.2-19ТТ
АРМАТУРА КЛАССОВ А-III, А-I ПО ГОСТ 5781-82.

1-1

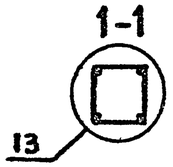

НАЧ ОТД	КОДЫШ	
ГИП	МАРЧЕНКО	
ПРОВЕРИЛ	ГОРШКОВА	
РАЗРАБ	КОТОВА	

1.020-1/87.2-19 К07

КАРКАС ПРОСТРАНСТВЕННЫЙ КП-7. СБОРОЧНЫЙ ЧЕРТЕЖ

СТАДИЯ	ЛИСТ	ЛИСТОВ
Р		1

ЦНИИПРОМЗДАНИЙ

25772-02 11

ФОРМАТ А3

ИНВ N ПОДЛ | ПОДП И ДАТА | ВЗАМ ИНВ N

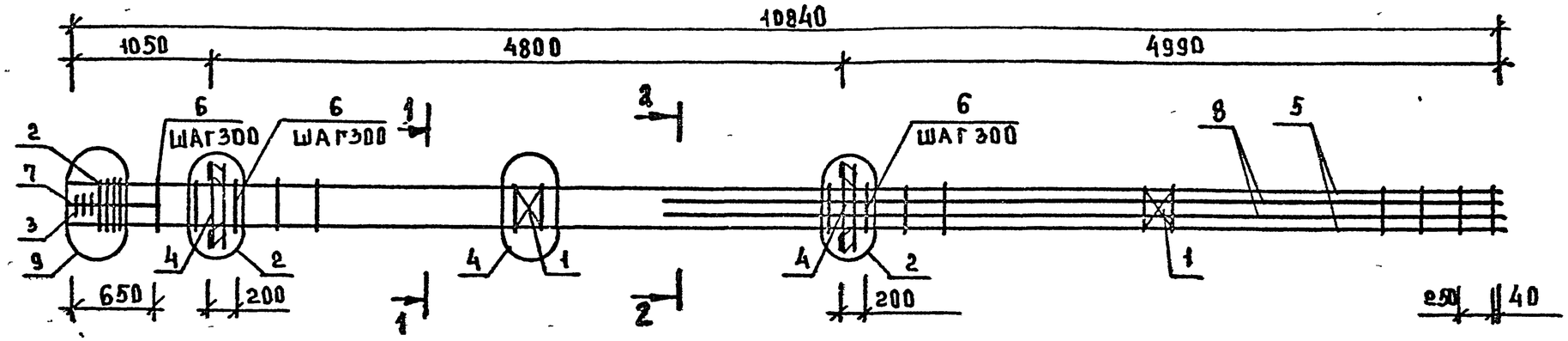

МАРКА	ПОЗ.	МАРКА АРМАТУРНОГО ИЗДЕЛИЯ	КОЛ. ШТ	МАССА, КГ		ОБОЗНАЧЕНИЕ ДОКУМЕНТА 1.020-1/87
				1 ШТ	ВСЕГО	
КП-8	1	С-2	2	1,1	2,19	2-11 К01
	2	СКА-3	4	3,37	13,46	2-11 К02
	3	СКА-4	3	2,23	6,7	2-11 К03
	4	МН-8	2	19,78	39,57	2-11 К08
	5	Ф36 А-III L=10840	4	86,61	346,45	Б.Ч.
	6	ХМ-3	35	0,91	31,75	2-11 К11
	7	Ф6 А-I L=650	4	0,14	0,58	Б.Ч.
	8	Ф32А-III L=6390	4	40,32	161,28	Б Ч
				ИТОГО: 602,0		

УЗЛЫ СМ.1.020-1/87.2-84
ТЕХНИЧЕСКИЕ ТРЕБОВАНИЯ СМ.1.020-1/87 2-19ТТ
АРМАТУРА КЛАССОВ А-III, А-I ПО ГОСТ 5781-82

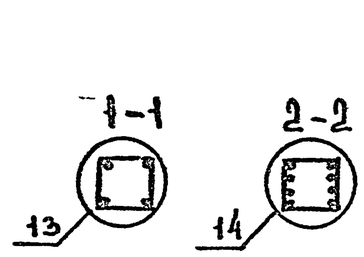

НАЧ ОТД	КОДЫШ		
ГИП	МАРЧЕНКО		
ПРОВЕР	КОТОВА		
РАЗРАБ	ГОРШКОВА		

1.020 1/87.2-19 К08

КАРКАС ПРОСТРАНСТВЕННЫЙ КП-8
СБОРОЧНЫЙ ЧЕРТЕЖ

СТАДИЯ	ЛИСТ	ЛИСТОВ
		1

ЦНИИПРОМЗДАНИЙ

25772-02 12 ФОРМАТ А3

ИНВ.№ ПОДЛ | ПОДП. И ДАТА | ВЗАМ.ИНВ.№

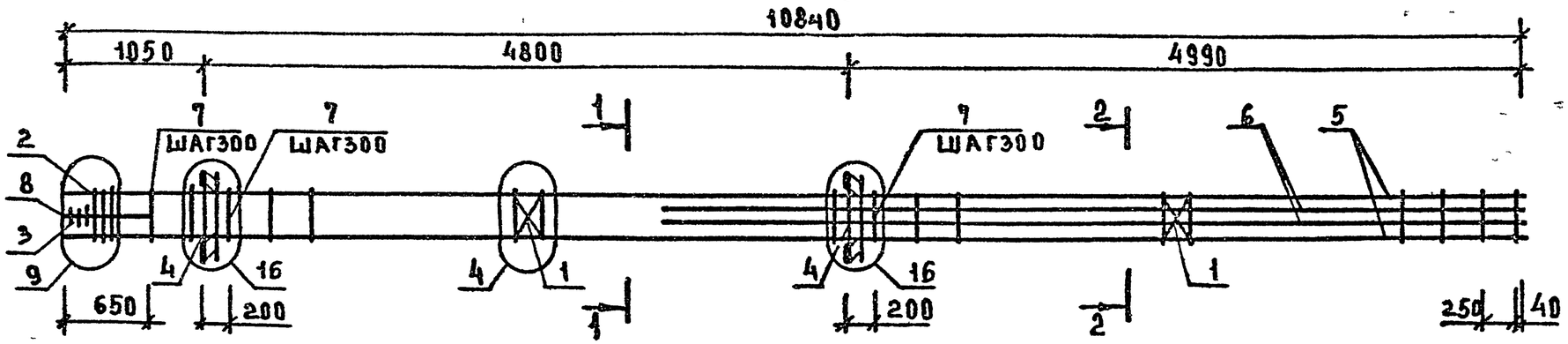

МАРКА	ПОЗ.	МАРКА АРМАТУРНОГО ИЗДЕЛИЯ	КОЛ. ШТ.	МАССА, КГ		ОБОЗНАЧЕНИЕ ДОКУМЕНТА 1.020-1/87
				1 ШТ	ВСЕГО	
КП-9	1	С-2	2	1,1	2,19	2-11 К01
	2	СКА-3	4	3,37	13,46	2-11 К02
	3	СКА-4	3	2,23	6,7	2-11 К03
	4	ИМ-12	2	34,9	69,8	2-11 К10
	5	ф36А-III L=10840	4	86,61	346,45	Б.Ч.
	6	ф32А-III L=6390	4	40,32	161,28	Б.Ч.
	7	ХМ-3	35	0,91	31,75	2-11 К11
	8	ф6А-I L=650	4	0,14	0,58	Б.Ч
				ИТОГО: 632,2		

УЗЛЫ СМ.1020-1/87.2-89
ТЕХНИЧЕСКИЕ ТРЕБОВАНИЯ СМ.1020-1/87 2-19ТТ
АРМАТУРА КЛАССОВ А-III, А-I ПО ГОСТ 5781-82

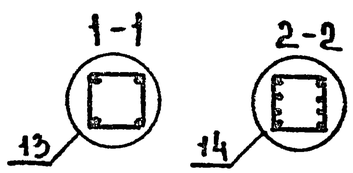

НАЧ ОТД	КОДЫШ		
ГИП	МАРЧЕНКО		
ПРОВЕР	КОТОВА		
РАЗРАБ	ГОРШКОВА		

1.020-1/87.2-19 К09

КАРКАС ПРОСТРАНСТВЕННЫЙ КП-9 СБОРОЧНЫЙ ЧЕРТЕЖ

СТАДИЯ	ЛИСТ	ЛИСТОВ
Р		1

ЦНИИПРОМЗДАНИЙ

ИНВ № ПОДЛ | ПОДПИСЬ И ДАТА | ВЗАМ ИНВ №

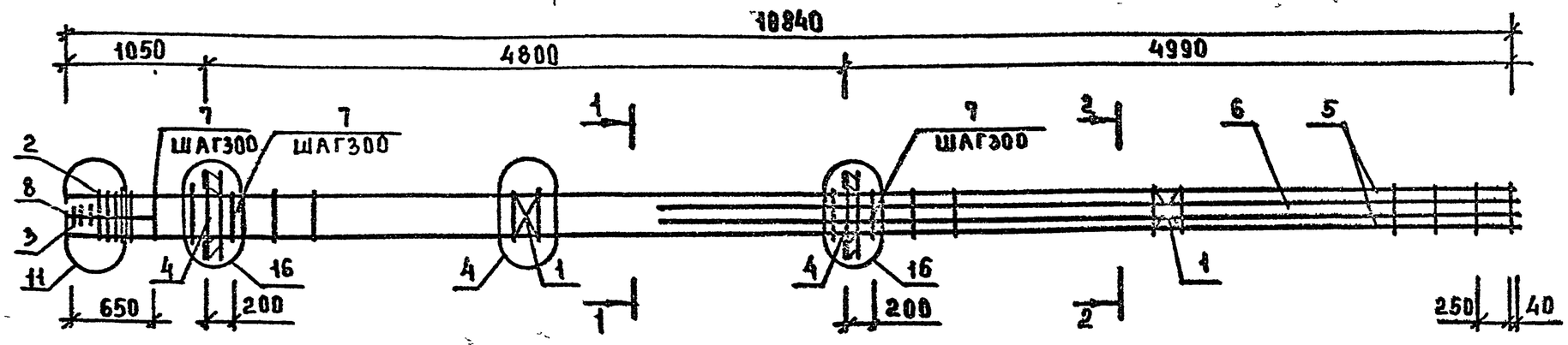

МАРКА	ПОЗ.	МАРКА АРМАТУРНОГО ИЗДЕЛИЯ	КОЛ. ШТ.	МАССА, КГ		ОБОЗНАЧЕНИЕ ДОКУМЕНТА 1.020-1/87
				1 ШТ	ВСЕГО	
КП-10	1	С-2	2	1,1	2,19	2-11 К01
	2	СКА-3	5	3,37	16,83	2-11 К02
	3	СКА-4	3	2,23	6.7	2-11 К03
	4	МН-12	2	34,9	69,8	2-11 К10
	5	ф40А-III L=10840	4	106,99	427,96	БЧ
	6	ф36А-III L=6390	4	51,06	204,22	БЧ
	7	ХМ-3	35	0,91	31,75	2-11 К11
	8	ф6А-I L=650	4	0,14	0,58	БЧ
				ИТОГО 760,0		

УЗЛЫ СМ. 1.020-1/87.2-89
ТЕХНИЧЕСКИЕ ТРЕБОВАНИЯ 1.020-1/87 2-19ТТ
АРМАТУРА КЛАССОВ А-III, А-I ПО ГОСТ 5781-82

1-1

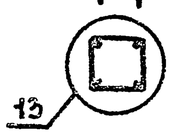

2-2

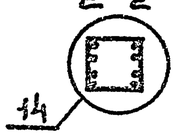

НАЧ ОТД	КОДЫШ		
ГИП	МАРЧЕНКО		
ПРОВЕР	ГОРЫКОВА		
РАЗРАБ	КОТОВА		

1.020-1/87 2-19 К10

КАРКАС ПРОСТРАНСТВЕННЫЙ КП-10 СБОРОЧНЫЙ ЧЕРТЕЖ

СТАДИЯ	ЛИСТ	ЛИСТОВ
Р		1

ЦНИИПРОМЗДАНИЙ

ИНВ.№ ПОДЛ. | ПОДПИСЬ И ДАТА | ВЗАМ.ИНВ.№

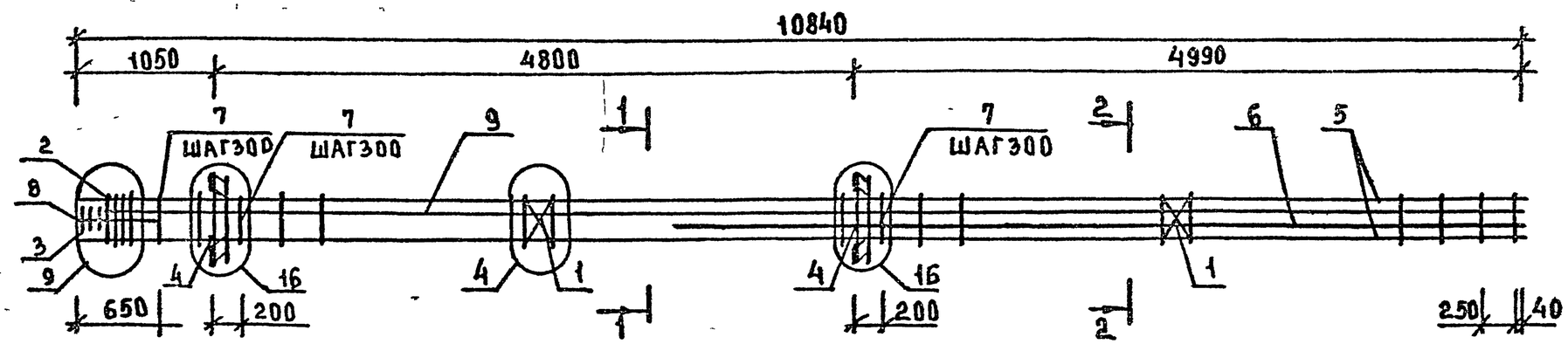

МАРКА	ПОЗ.	МАРКА АРМАТУРНОГО ИЗДЕЛИЯ	КОЛ ШТ	МАССА, КГ		ОБОЗНАЧЕНИЕ ДОКУМЕНТА 1.020-1/87
				1 ШТ	ВСЕГО	
КП-11	1	С-2	2	1,1	2,19	2-11 К01
	2	СКА-3	4	3,37	13,47	2-11 К02
	3	СКА-4	3	2,23	6,7	2-11 К03
	4	МН-12	2	34,9	69,8	2-11 К10
	5	ф36А-III L=10840	4	86,61	346,45	Б.Ч
	6	ф36А-III L=6390	2	51,06	102,11	Б.Ч
	7	ХМ-3	35	0,91	31,74	2-11 К11
	8	ф6А-I L=650	4	0,14	0,58	Б.Ч
	9	ф36А-III L=10640	2	85,01	170,03	Б.Ч
				ИТОГО: 743,1		

УЗЛЫ СМ.1.020-1/87.2-84
ТЕХНИЧЕСКИЕ ТРЕБОВАНИЯ СМ.1.020-1/87 2-19ТТ
АРМАТУРА КЛАССОВ А-III, А-I ПО ГОСТ 5781-82

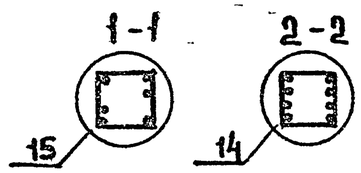

НАЧ ОТД	КОДЫШ	
ГИП	МАРЧЕНКО	
ПРОВЕР	КОТОВА	
РАЗРАБ	ГОРШКОВА	

1.020-1/87.2-19 К11

КАРКАС ПРОСТРАНСТВЕННЫЙ КП-11
СБОРОЧНЫЙ ЧЕРТЕЖ

СТАДИЯ	ЛИСТ	ЛИСТОВ
Р		1

ЦНИИПРОМЗДАНИЙ

ИНВ N ПОДЛ | ПОДП. И ДАТА | ВЗАМ. ИНВ.

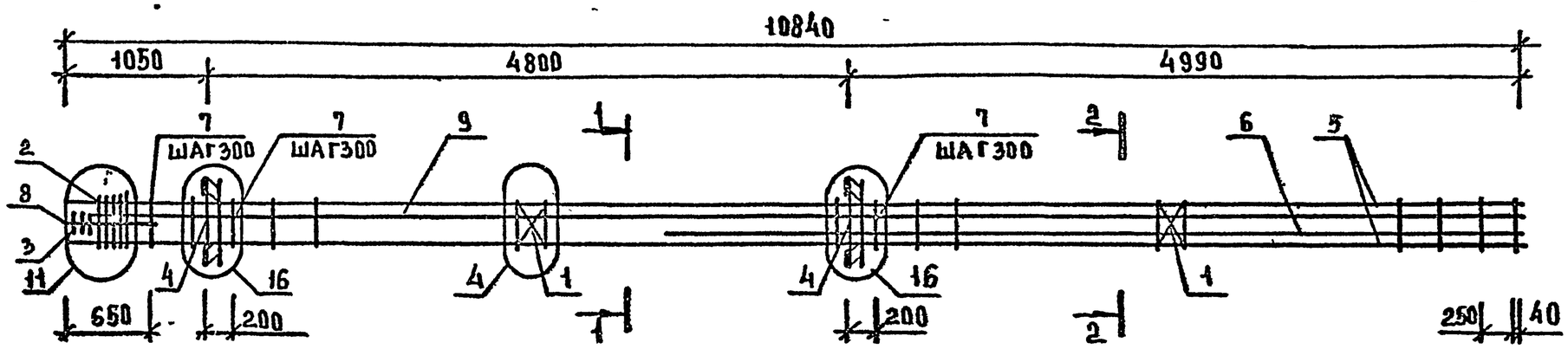

МАРКА	ПОЗ.	МАРКА АРМАТУРНОГО ИЗДЕЛИЯ	КОЛ. ШТ.	МАССА, КГ		ОБОЗНАЧЕНИЕ ДОКУМЕНТА 1.020-1/87
				1 ШТ	ВСЕГО	
КП-12	1	С-2	2	1,1	2,19	2-11 К01
	2	СКА-3	5	3,37	16,83	2-11 К02
	3	СКА-4	3	2,23	6,7	2-11 К03
	4	МН-12	2	34,9	69,8	2-11 К10
	5	ф40 А-III L=10840	4	106,94	427,96	Б.Ч
	6	ф40 А-III L=6390	2	63,07	126,14	Б.Ч
	7	ХМ-3	35	0,91	31,75	2-11 К11
	8	ф6 А-I L=650	4	0,14	0,58	Б.Ч
	9	ф40 А-III L=10640	2	104,96	210,00	Б.Ч
				ИТОГО: 891,95		

УЗЛЫ СМ. 1.020-1/87.2-89
ТЕХНИЧЕСКИЕ ТРЕБОВАНИЯ СМ 1.020-1/87.2-19ТТ
АРМАТУРА КЛАССОВ А-III, А-I ПО ГОСТ 5781-82

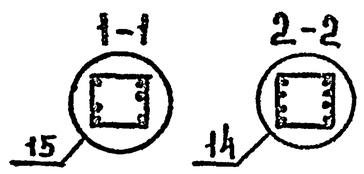

НАЧ.ОТД	КОДЫШ	
ГИП	МАРЧЕНКО	
ПРОВЕР	ХОТОВА	
РАЗРАБ	ГОРШКОВА	

1.020-1/87.2-19 К12

КАРКАС ПРОСТРАНСТВЕННЫЙ КП-12
СБОРОЧНЫЙ ЧЕРТЕЖ

СТАДИЯ	ЛИСТ	ЛИСТОВ
Р		1

ЦНИИПРОМЗДАНИЙ

25772-02 16 ФОРМАТ А3

ИНВ.№ ПОДЛ | ПОДП. И ДАТА | ВЗАМ. ИНВ.№

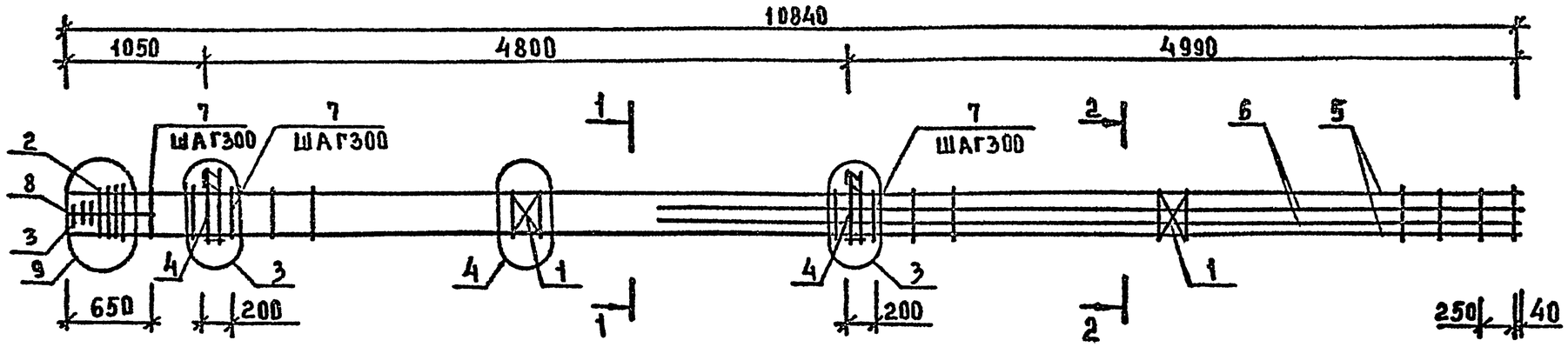

МАРКА	ПОЗ.	МАРКА АРМАТУРНОГО ИЗДЕЛИЯ	КОЛ. ШТ	МАССА, КГ		ОБОЗНАЧЕНИЕ ДОКУМЕНТА 1.020-1/87
				1 ШТ	ВСЕГО	
КП-13	1	С-2	2	1,1	2,19	2-11 К01
	2	СКА-3	4	3,37	13,46	2-11 К02
	3	СКА-4	3	2,23	6,7	2-11 К03
	4	МН-7	2	12,95	25,91	2-11 К07
	5	ф36 А-III L=10840	4	86,61	346,45	Б.Ч.
	6	ф32 А-III L=6390	4	40,32	161,28	Б.Ч.
	7	ХМ-3	35	0,91	31,75	2-11 К11
	8	ф6 А-I L=650	4	0,14	0,58	Б.Ч.
				ИТОГО 588,3		

УЗЛЫ СМ 1.020-1/87 2-84
ТЕХНИЧЕСКИЕ ТРЕБОВАНИЯ СМ 1.020-1/87.2-19ТТ
АРМАТУРА КЛАССОВ А-III, А-I ПО ГОСТ 5781-82

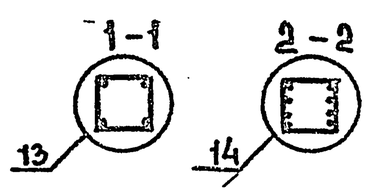

НАЧ.ОТД	КОДЫШ	
ГИП	МАРЧЕНКО	
ПРОВЕР	ГОРШКОВА	
РАЗРАБ	КОТОВА	

1.020-1/87 2-19 К13

КАРКАС ПРОСТРАНСТВЕННЫЙ КП-13
СБОРОЧНЫЙ ЧЕРТЕЖ

СТАДИЯ	ЛИСТ	ЛИСТОВ
Р		1

ЦНИИПРОМЗДАНИЙ

ИНВ. N ПОДЛ | ПОДП. И ДАТА | ВЗАМ. ИНВ. N

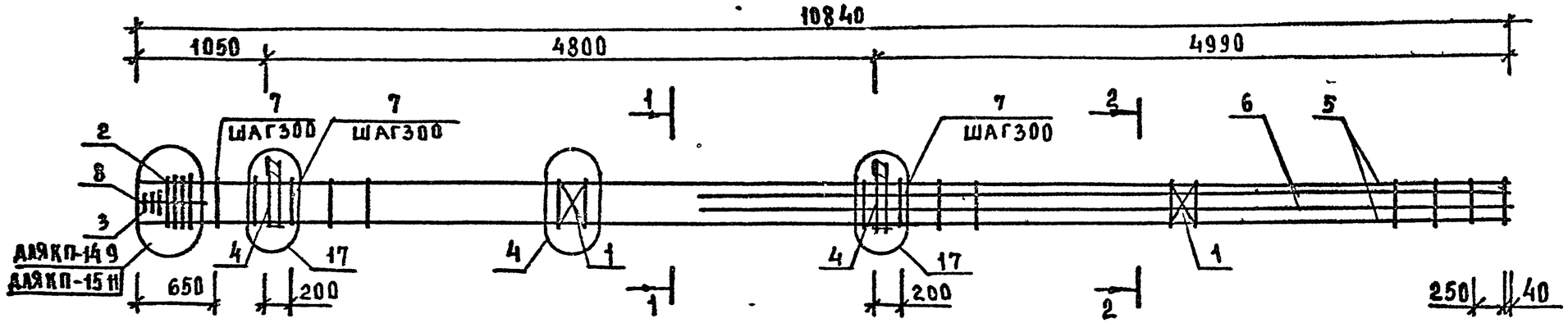

МАРКА	ПОЗ.	МАРКА АРМАТУРНОГО ИЗДЕЛИЯ	КОЛ. ШТ	МАССА, КГ 1 ШТ.	МАССА, КГ ВСЕГО	ОБОЗНАЧЕНИЕ ДОКУМЕНТА 1.020-1/87
КП-14	1	С-2	2	1,1	2,19	2-11 К01
	2	СКА-3	4	3,37	13,46	2-11 К02
	3	СКА-4	3	2,23	6,7	2-11 К03
	4	МН-11	2	25,23	50,47	2-11 К09
	5	ф36 А-III L=10840	4	86,61	346,45	Б.Ч
	6	ф32 А-III L=6390	4	40,32	161,28	Б.Ч
	7	ХМ-3	35	0,91	31,75	2-11 К11
	8	ф6 А-I L=650	4	0,14	0,58	Б.Ч
				ИТОГО: 612,88		

МАРКА	ПОЗ.	МАРКА АРМАТУРНОГО ИЗДЕЛИЯ	КОЛ. ШТ	МАССА, КГ 1 ШТ	МАССА, КГ ВСЕГО	ОБОЗНАЧЕНИЕ ДОКУМЕНТА 1.020-1/87
КП-15	1	С-2	2	1,1	2,19	2-11 К01
	2	СКА-3	5	3,37	16,83	2-11 К02
	3	СКА-4	3	2,23	6,7	2-11 К03
	4	МН-11	2	25,23	50,47	2-11 К09
	5	ф40 А-III L=10840	4	106,9	427,96	Б.Ч
	6	ф36 А-III L=6390	4	51,06	204,21	Б.Ч
	7	ХМ-3	35	0,91	31,75	2-11 К11
	8	ф6 А-I L=650	4	0,14	0,58	Б.Ч.
				ИТОГО- 740,7		

УЗЛЫ СМ-1.020-1/87.2-84
ТЕХНИЧЕСКИЕ ТРЕБОВАНИЯ СМ 1.020-1/87.2-1977
АРМАТУРА КЛАССОВ А-III А-I ПО ГОСТ 5781-82

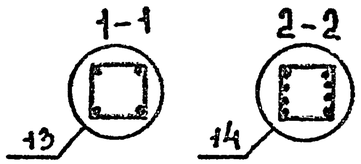

НАЧ ОТД	КОДЫШ	
ГИП	МАРЧЕНКО	
ПРОВЕР	ГОРШКОВА	
РАЗРАБ	КОТОВА	

1.020-1/87.2-19 К14

КАРКАС ПРОСТРАНСТВЕННЫЙ КП-14, КП-15 СБОРОЧНЫЙ ЧЕРТЕЖ

СТАДИЯ	ЛИСТ	ЛИСТОВ
Р		1

ЦНИИПРОМЗДАНИЙ

ВЗАМ. ИНВ. Н | ПОДП. И ДАТА | ИНВ. Н ПОДЛ.

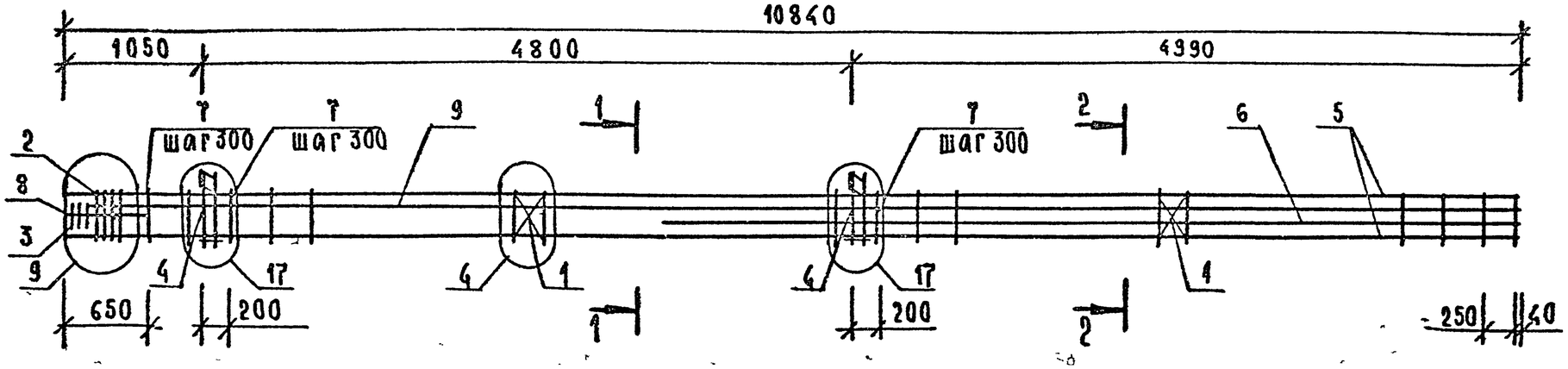

Марка	Поз.	Марка арматурного изделия	Кол шт.	Масса, кг		Обозначение документа 1.020-1/87
				1 шт	всего	
КП-16	1	С-2	2	1,1	2,19	2-11 К01
	2	СКА-3	4	3,37	13,46	2-11 К02
	3	СКА-4	3	2,23	6,7	2-11 К03
	4	МН-11	2	25,23	50,47	2-11 К09
	5	Ø36 А-III L=10840	4	86,61	346,45	Б.Ч.
	6	Ø36 А-III L=6390	2	51,06	102,11	Б.Ч
	7	ХМ-3	35	0,91	31,75	2-11 К11
	8	Ø6 А-I L=650	4	0,14	0,58	Б.Ч.
	9	Ø36 А III L=10640	2	85,01	170,09	
				Итого:	723,7	

Узлы см. 1.020-1/87. 2-8 Ч.
Технические требования см. 1.020-1/87 2-19 ТТ.
Арматура классов А III, А-I по ГОСТ 5781-82.

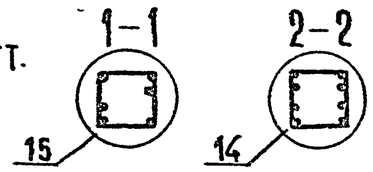

Нач отд.	Кодыш	
ГИП	Марченко	
Провер.	Горшкова	
Разраб	Котова	

1.020-1/87. 2-19 К15

Каркас пространственный КП-16
Сборочный чертеж

Стадия	Лист	Листов
Р		1

ЦНИИПРОМЗДАНИЙ

Инв № подл. | Подпись и дата | Взам. инв №

25772-02 19

Формат А3

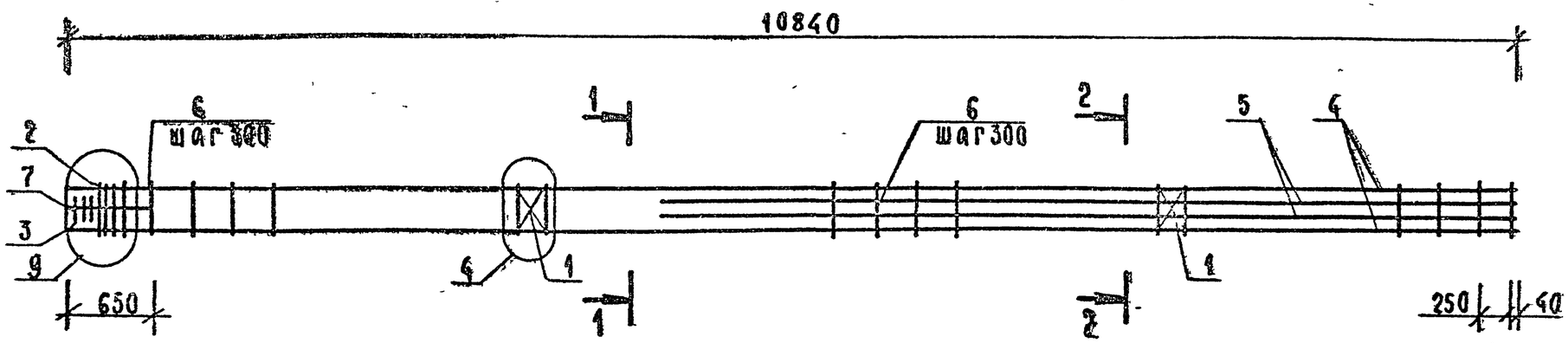

Марка	Поз.	Марка арматурного изделия	Кол. шт.	Масса, кг		Обозначение документа 1.020-1/87.
				1 шт.	всего	
КП-17	1	С-2	2	1,1	2,19	2-11 К01
	2	СКА-3	4	3,37	13,46	2-11 К02
	3	СКА-4	3	2,23	6,7	2-11 К03
	4	Ø36 А-III, L=10840	4	86,61	346,45	Б.ч.
	5	Ø32 А-III, L=6390	4	40,32	161,28	Б.ч.
	6	ХМ-3	35	0,91	31,75	2-11 К11
	7	Ø6 А-I, L=650	4	0,14	0,58	Б.ч.
				ИТОГО: 562,4		

Узлы см. 1.020-1/87. 2-8 У.
Технические требования см. 1.020-1/87 2-19 ТТ.
Арматура классов А-III, А-I по ГОСТ 5781-82.

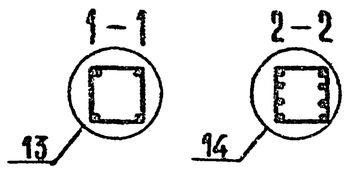

Нач. отд.	Кодыш		
ГИП	Марченко		
Провер.	Горшкова		
Разраб.	Котова		

1.020-1/87. 2-19 К16

Каркас пространственный КП-17
Сборочный чертеж

Стадия	Лист	Листов
Р		1

ЦНИИПРОМЗДАНИЙ

Инв. № подл. | Подпись и дата | Взам. инв. №

Формат А3

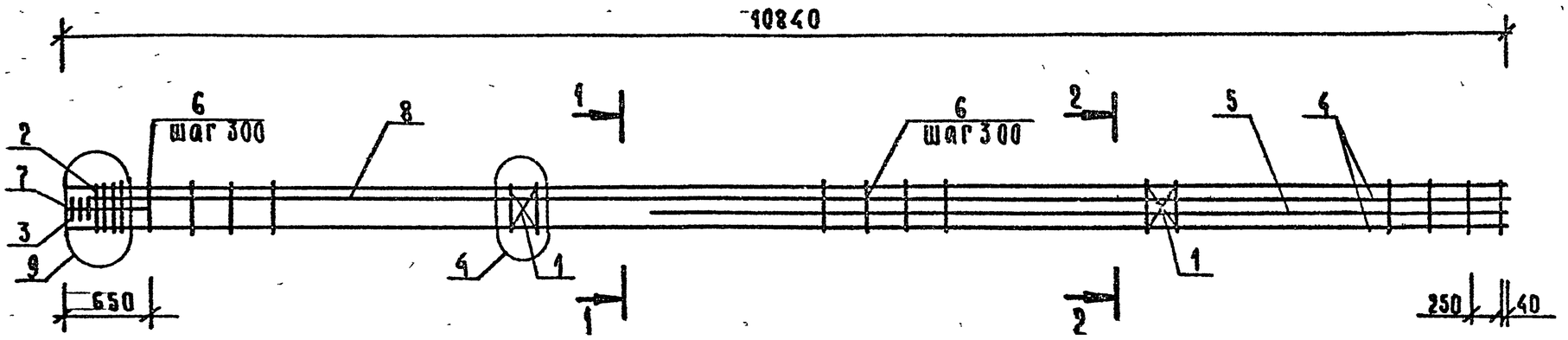

Марка	Поз	Марка арматурного изделия	Кол шт	Масса, кг 1 шт.	Масса, кг всего	Обозначение документа 1.020-1/87.
КП-18	1	С-2	2	1,1	2,19	2-11 К01
	2	СКА-3	4	3,37	13,46	2-11 К02
	3	СКА-4	3	2,23	6,7	2-11 К03
	4	Ø36 А-III, L=10840	4	86,61	346,45	б.ч.
	5	Ø36 А-III, L=6390	2	51,06	102,11	б.ч.
	6	ХМ-3	35	0,91	31,75	2-11 К11
	7	Ø6 АI, L=650	4	0,14	0,58	б.ч.
	8	Ø36 А-III, L=10640	2	85,01	170,03	
				Итого: 673,3		

Узлы см. 1.020-1/87. 2-8 У
Технические требования см. 1.020-1/87. 2-19 ТТ.
Арматура классов А-III, АI по ГОСТ 5781-82

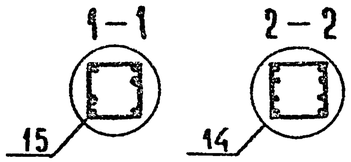

Нач отд.	Кодыш	
ГИП	Марченко	
Провер.	Горшкова	
Разраб	Котова	

1.020-1/87. 2-19 К17

Каркас пространственный КП-18
Сборочный чертеж

Стадия	Лист	Листов
Р		1

ЦНИИПРОМЗДАНИЙ

Инв № подл | Подпись и дата | Взам. инв №

25772-02 21

Формат А3

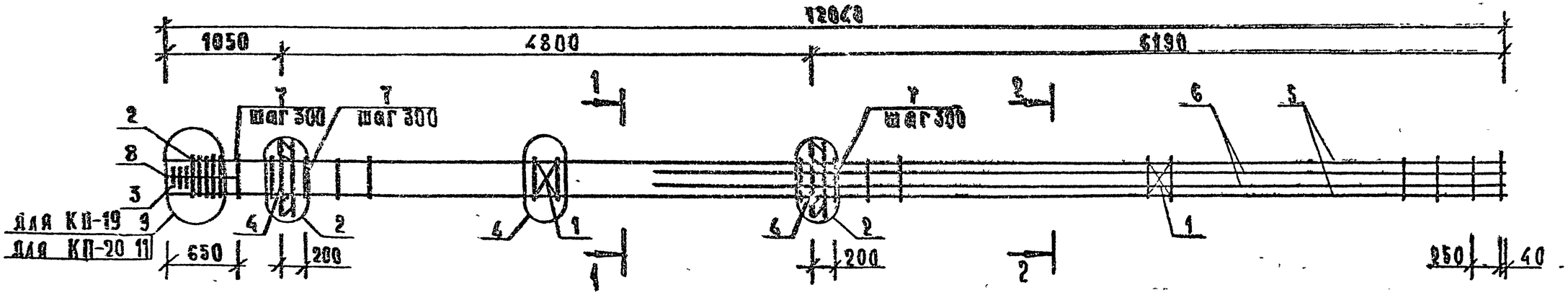

Марка	Поз.	Марка арматурного изделия	Кол. шт.	Масса, кг 1 шт.	Масса, кг всего	Обозначение документа 1.020-1/87.
КП-19	1	С-2	2	1,1	2,19	2-11 К01
	2	СКА-3	4	3,37	13,5	2-11 К02
	3	СКА-4	3	2,23	6,7	2-11 К03
	4	МН-8	2	19,78	39,57	2-11 К08
	5	Ø36 А-III L=12040	4	96,2	384,8	Б.Ч.
	6	Ø32 А-III L=7590	4	47,89	191,6	Б.Ч.
	7	ХМ-3	39	0,91	35,4	2-11 К11
	8	Ø6 А-I L=650	4	0,14	0,58	Б.Ч.
				Итого:	674,4	

Марка	Поз.	Марка арматурного изделия	Кол. шт.	Масса, кг 1 шт.	Масса, кг всего	Обозначение документа 1.020-1/87.
КП-20	1	С-2	2	1,1	2,19	2-11 К01
	2	СКА-3	5	3,37	16,83	2-11 К02
	3	СКА-4	3	2,23	6,7	2-11 К03
	4	МН-8	2	19,78	39,57	2-11 К08
	5	Ø40 А-III L=12040	4	118,83	475,3	Б.Ч.
	6	Ø36 А-III L=7590	4	60,64	242,6	Б.Ч.
	7	ХМ-3	39	0,91	35,4	2-11 К11
	8	Ø6 А-I L=650	4	0,14	0,58	Б.Ч.
				Итого:	819,2	

Узлы см 1.020-1/87. 2-8 У.
Технические требования см. 1.020-1/87. 2-19 ТТ.
Арматура классов А-III, А-I по ГОСТ 5781-82.

1–1

2–2

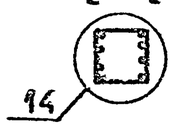

Нач.отд.	Кодыш	
ГИП	Марченко	
Провер.	Горшкова	
Разраб.	Котова	

1.020-1/87. 2-19 К18

Каркас пространственный КП-19, КП-20 Сборочный чертеж

Стадия	Лист	Листов
Р		1

ЦНИИПРОМЗДАНИЙ

Инв № подл. | Подпись и дата | Взам. инв. №

25772-02 22

Формат А3

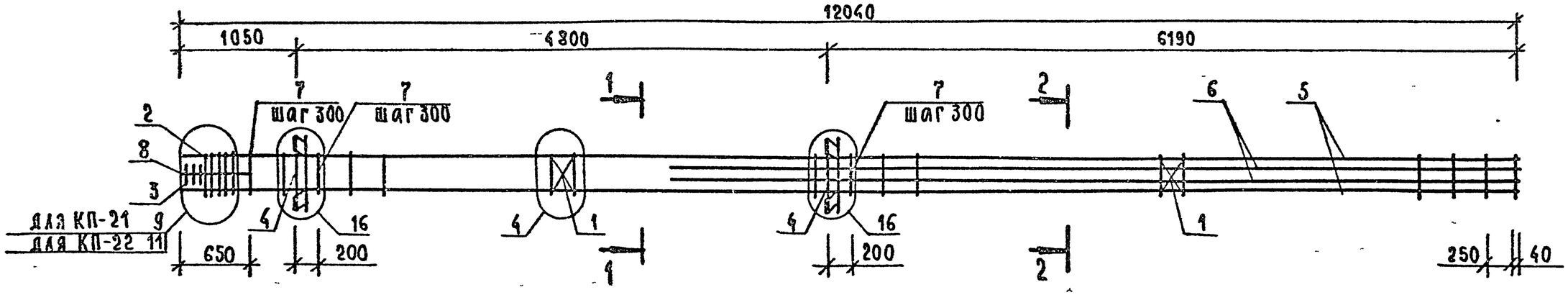

Марка	Поз.	Марка арматурного изделия	Кол. шт.	Масса, кг 1 шт.	Масса, кг всего	Обозначение документа 1.020-1/87
КП-21	1	С-2	2	1.1	2,19	2-11 К01
	2	СКА-3	4	3.37	13,5	2-11 К02
	3	СКА-4	3	2.23	6,7	2-11 К03
	4	МН-12	2	34,9	69,8	2-11 К10
	5	Ø36 А-III L=12040	4	96,2	384,8	Б.Ч.
	6	Ø32 А-III L=7590	4	47,89	191,6	Б.Ч.
	7	ХМ-3	39	0,91	35,4	2-11 К11
	8	Ø6 А-I L=650	4	0,14	0,58	Б.Ч.
				Итого.	704,6	

Марка	Поз.	Марка арматурного изделия	Кол. шт.	Масса, кг 1 шт.	Масса, кг всего	Обозначение документа 1.020-1/87
КП-22	1	С-2	2	1,1	2,19	2-11 К01
	2	СКА-3	5	3,37	16,85	2-11 К02
	3	СКА-4	3	2,23	6,7	2-11 К03
	4	МН-12	2	34,9	69,8	2-11 К10
	5	Ø40 А-III L=12040	4	118,83	475,3	Б.Ч.
	6	Ø36 А-III L=7590	4	60,64	242,58	Б.Ч.
	7	ХМ-3	39	0,91	35,4	2-11 К11
	8	Ø6 А-I L=650	4	0,14	0,58	Б.Ч.
				Итого:	849,4	

Узлы см. 1.020-1/87. 2-83.
Технические требования см. 1.020-1/87. 2-19 ТТ.
Арматура классов А-III, А-I по ГОСТ 5781-82.

1-1

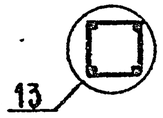

2-2

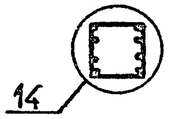

Инв.№ подл. | Подпись и дата | Взам.инв.№

Нач отд	Кодыш	
ГИП	Марченко	
Провер.	Горшкова	
Разраб.	Котова	

1.020-1/87. 2-19 К19

Каркас пространственный КП-21, КП-22. Сборочный чертеж.

Стадия	Лист	Листов
Р		1

ЦНИИПРОМЗДАНИЙ

Формат А3

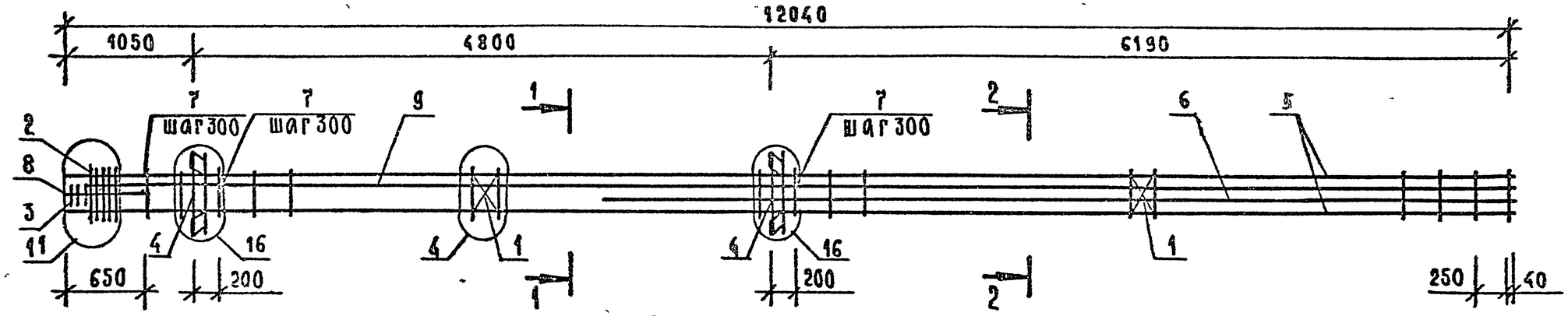

МАРКА	ПОЗ.	МАРКА АРМАТУРНОГО ИЗДЕЛИЯ	КОЛ. ШТ.	МАССА, КГ		ОБОЗНАЧЕНИЕ ДОКУМЕНТА 1.020-1/87.
				1 ШТ.	ВСЕГО	
КП-23	1	С-2	2	1,1	2,19	2-11 К01
	2	СКА-3	5	3,37	16,85	2-11 К02
	3	СКА-4	3	2,23	6,7	2-11 К03
	4	МН-12	2	34,9	69,8	2-11 К10
	5	Ø40 AIII L=12040	4	118,83	475,3	Б.Ч.
	6	Ø40 A-III L=7590	2	74,91	149,83	Б.Ч.
	7	ХМ-3	39	0,91	35,4	2-11 К11
	8	Ø6 A-I L=650	4	0,14	0,58	Б.Ч.
	9	Ø40 A-III L=11840	2	116,8	233,7	
				ИТОГО: 990,3		

Узлы см. 1.020-1/87. 2-8 У.
Технические требования 1.020-1/87. 2-19 ТТ.
Арматура классов AIII, A-I по ГОСТ 5781-82.

1—1

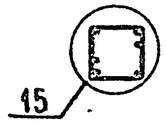

2—2

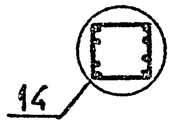

Нач. отд.	Кодыш	
ГИП	Марченко	
Провер.	Горшкова	
Разраб.	Котова	

1.020-1/87. 2-19 К20

Каркас пространственный КП-23
Сборочный чертеж

Стадия	Лист	Листов
Р		1

ЦНИИПРОМЗДАНИЙ

Инв. № подл. | Подпись и дата | Взам. инв. №

Формат А3

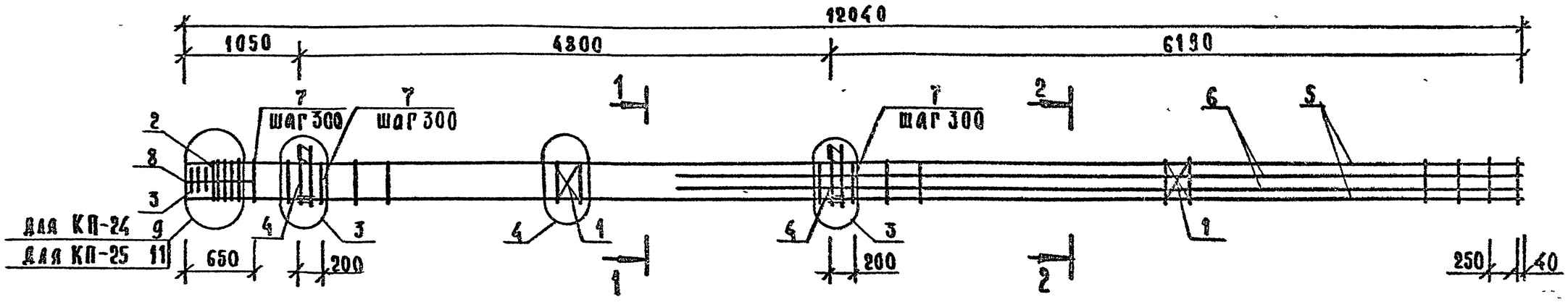

Марка	Поз.	Марка арматурного изделия	Кол. шт.	Масса, кг 1 шт.	Масса, кг всего	Обозначение документа 1.020-1/87
КП-24	1	С-2	2	1,1	2,19	2-11 К01
	2	СКА-3	4	3,37	13,46	2-11 К02
	3	СКА-4	3	2,23	6,7	2-11 К03
	4	МН-7	2	12,95	25,91	2-11 К07
	5	⌀36 А-III L=12040	4	96,2	384,8	Б.Ч
	6	⌀32 А-III L=7590	4	47,89	191,6	Б.Ч
	7	ХМ-3	39	0,91	35,4	2-11 К11
	8	⌀6 А-I L=650	4	0,14	0,58	Б.Ч
				Итого: 660,7		

Марка	Поз.	Марка арматурного изделия	Кол. шт.	Масса, кг 1 шт	Масса, кг всего	Обозначение документа 1.020-1/87.
КП-25	1	С-2	2	1,1	2,19	2-11 К01
	2	СКА-3	5	3,37	16,85	2-11 К02
	3	СКА-4	3	2,23	6,7	2-11 К03
	4	МН-7	2	12,95	25,91	2-11 К07
	5	⌀40 А-III L=12040	4	118,85	475,3	Б.Ч.
	6	⌀36 А-III L=2590	4	60,64	242,58	Б.Ч.
	7	ХМ-3	39	0,91	35,4	2-11 К11
	8	⌀6 А-I L=650	4	0,14	0,58	Б.Ч.
				Итого: 805,5		

Узлы см.1020-1/87. 2-8 У.
Технические требования см.1.020-1/87. 2-19 ТТ.
Арматура классов А-III, А-I по ГОСТ 5781-82.

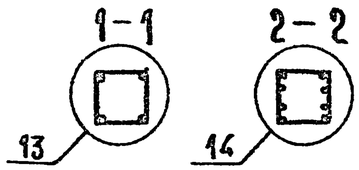

Нач. отд.	Кодыш		
ГИП	Марченко		
Провер.	Горшкова		
Разраб	Котова		

1.020-1/87. 2-19 К21

Каркас пространственный КП-24, КП-25 Сборочный чертеж.

Стадия	Лист	Листов
Р		1

ЦНИИПРОМЗДАНИЙ

Инв. № подл. | Подпись и дата | Взам. инв. №

25772-02 25

Формат А3

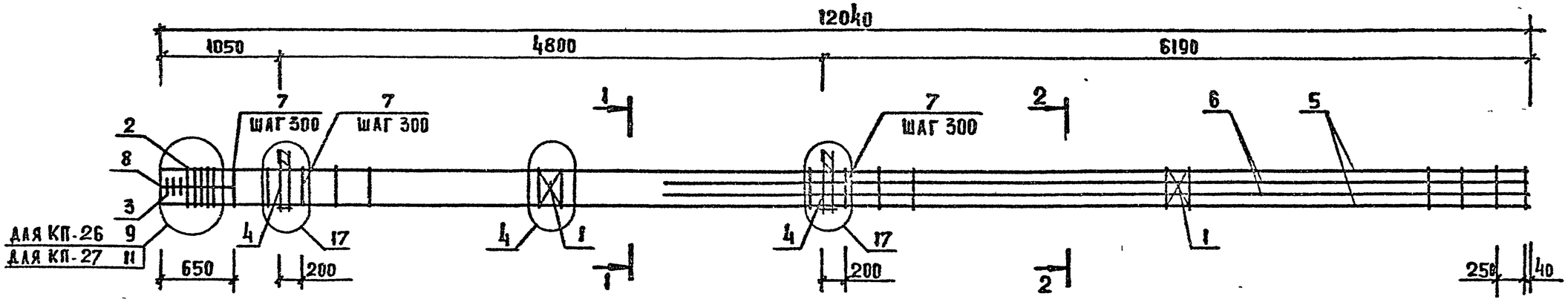

МАРКА	ПОЗ	МАРКА АРМАТУРНОГО ИЗДЕЛИЯ	КОЛ. ШТ.	МАССА, КГ		ОБОЗНАЧЕНИЕ ДОКУМЕНТА 1.020-1/87
				1 ШТ.	ВСЕГО	
КП-26	1	С-2	2	1.1	2.19	2-11 К01
	2	СКА-3	4	3.37	13.46	2-11 К02
	3	СКА-4	3	2.23	6.7	2-11 К03
	4	МН-11	2	25.23	50.47	2-11 К09
	5	ф36 А-III L=12040	4	96.2	384.8	Б4
	6	ф32 А-III L=7590	4	47.89	191.6	Б4
	7	ХМ-3	39	0.91	35.4	2-11 К11
	8	ф6 А-I L=650	4	0.14	0.58	Б4
				ИТОГО: 685,2		

МАРКА	ПОЗ.	МАРКА АРМАТУРНОГО ИЗДЕЛИЯ	КОЛ. ШТ.	МАССА, КГ		ОБОЗНАЧЕНИЕ ДОКУМЕНТА 1.020-1/87
				1 ШТ.	ВСЕГО	
КП-27	1	С-2	2	1.1	2.19	2-11 К01
	2	СКА-3	5	3.37	16.85	2-11 К02
	3	СКА-4	3	2.23	6.7	2-11 К03
	4	МН-11	2	25.23	50.47	2-11 К09
	5	ф40 А-III L=12040	4	118.83	475.3	Б4
	6	ф36 А-III L=7590	4	60.64	242.58	Б4
	7	ХМ-3	39	0.91	35.4	2-11 К11
	8	ф6 А-I L=650	4	0.14	0.58	Б4
				ИТОГО: 830.0		

УЗЛЫ СМ 1020-1/87.2-84
ТЕХНИЧЕСКИЕ ТРЕБОВАНИЯ СМ 1020-1/87.2-19 ТТ
АРМАТУРА КЛАССОВ А-III, А-I ПО ГОСТ 5781-82

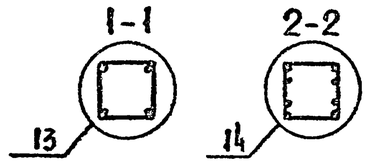

НАЧ ОТД	КОДЫШ	
ГИП	МАРЧЕНКО	
ПРОВЕР	ГОРШКОВА	
РАЗРАБ	КОТОВА	

1.020-1/87.2-19 К22

КАРКАС ПРОСТРАНСТВЕННЫЙ КП-26, КП-27
СБОРОЧНЫЙ ЧЕРТЕЖ

СТАДИЯ	ЛИСТ	ЛИСТОВ
Р		1

ЦНИИПРОМЗДАНИЙ

ИНВ № ПОДЛ | ПОДП И ДАТА | ВЗАМ ИНВ №

ФОРМАТ А3

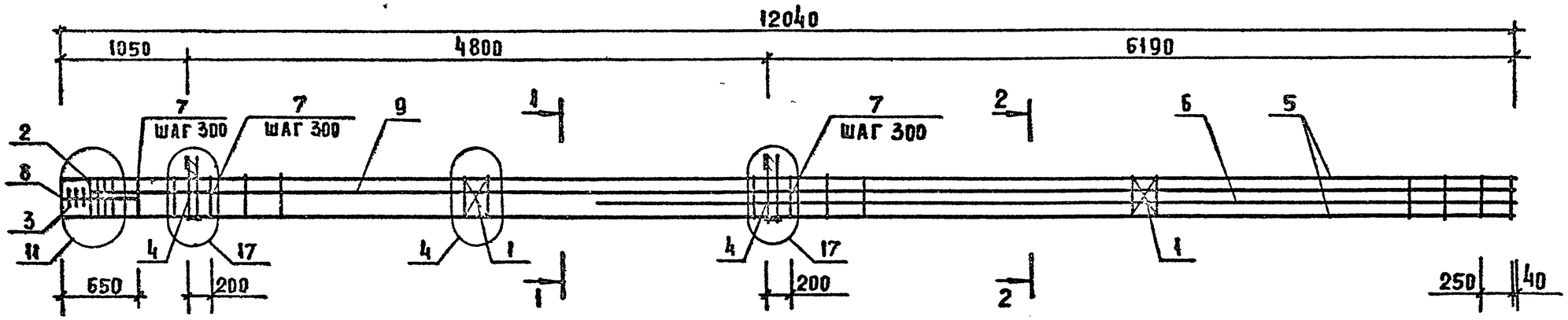

МАРКА	ПОЗ.	МАРКА АРМАТУРНОГО ИЗДЕЛИЯ	КОЛ. ШТ.	МАССА, КГ		ОБОЗНАЧЕНИЕ ДОКУМЕНТА 1.020-1/87.
				1 ШТ	ВСЕГО	
КП-28	1	С-2	2	1.1	2 19	2-11 К01
	2	СКА-3	5	3.37	16,85	2-11 К02
	3	СКА-4	3	2 23	6,7	2-11 К03
	4	МН-11	2	25 23	50 47	2-11 К09
	5	ф40 А-III L=12040	4	118,83	475.3	Б4
	6	ф40 А-III L= 7590	2	74,87	149.83	Б4
	7	ХМ-3	39	0,91	35 4	2-11 К11
	8	ф6 А-I L=650	4	0,14	0 58	Б4
	9	ф40 А III L = 11340	2	116 8	233,7	Б4
				ИТОГО · 971 0		

УЗЛЫ СМ. 1.020-1/87 2-8У
ТЕХНИЧЕСКИЕ ТРЕБОВАНИЯ СМ 1 020-1/87 2-19ТТ
АРМАТУРА КЛАССОВ А-III, А-I ПО ГОСТ 5781 82

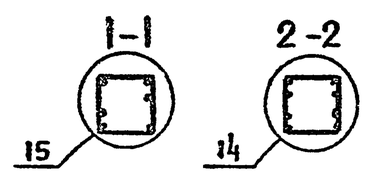

Нач отд	Кодыш	
ГИП	Марченко	
Провер	Горшкова	
Разраб	Котова	

1.020-1/87. 2-19 К23

КАРКАС ПРОСТРАНСТВЕННЫЙ КП-28
СБОРОЧНЫЙ ЧЕРТЕЖ

СТАДИЯ	ЛИСТ	ЛИСТОВ
Р		1

ЦНИИПРОМЗДАНИЙ

25772-02 27

ФОРМАТ А3

ИНВ N ПОДЛ. | ПОДП И ДАТА | ВЗАМ ИНВ N

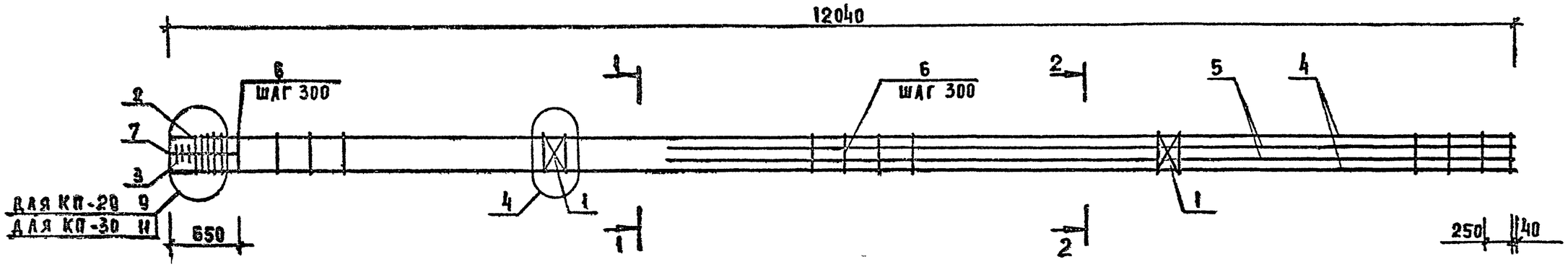

МАРКА	ПОЗ	МАРКА АРМАТУРНОГО ИЗДЕЛИЯ	КОЛ ШТ.	МАССА, КГ		ОБОЗНАЧЕНИЕ ДОКУМЕНТА 1.020-1/87
				1 ШТ	ВСЕГО	
КП-29	1	С-2	2	1 1	2 19	2-11 К01
	2	СКА-3	4	3 37	13.46	2-11 К02
	3	СКА-4	3	2 23	6 7	2-11 К03
	4	ф36 А-III L=12040	4	96 2	384.8	Б4
	5	ф32 А III L= 7590	4	47 89	191 6	Б4
	6	ХМ-3	39	0 91	35 4	2-11 К11
	7	ф6 А-I L=650	4	0 14	0 58	Б4
				ИТОГО	634 8	

МАРКА	ПОЗ	МАРКА АРМАТУРНОГО ИЗДЕЛИЯ	КОЛ ШТ	МАССА, КГ		ОБОЗНАЧЕНИЕ ДОКУМЕНТА 1.020-1/87
				1 ШТ.	ВСЕГО	
КП 30	1	С-2	2	1.1	2 19	2-11 К01
	2	СКА-3	5	3 37	16 85	2-11 К02
	3	СКА-4	3	2 23	6 7	2-11 К03
	4	ф40 А-III L=12040	4	118 83	475 3	Б4
	5	ф36 А-III L= 7590	4	60 64	242 58	Б4
	6	ХМ-3	39	0. 91	35 4	2-11 К11
	7	ф6 А-I, L=650	4	0 14	0 58	Б4
				ИТОГО	779 6	

УЗЛЫ СМ 1 020 1/87 2-8У
ТЕХНИЧЕСКИЕ ТРЕБОВАНИЯ СМ 1 020-1/87 2-19ТТ
АРМАТУРА КЛАССОВ А-III, А-I ПО ГОСТ 5781-82

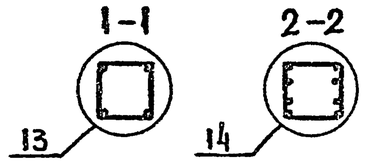

НАЧ.ОТД	КОДЫШ		
ГИП	МАРЧЕНКО		
ПРОВЕР	ГОРШКОВА		
РАЗРАБ	КОТОВА		

1 020-1/87. 2-19 К24

КАРКАС ПРОСТРАНСТВЕННЫЙ КП-29, КП-30
СБОРОЧНЫЙ ЧЕРТЕЖ

СТАДИЯ	ЛИСТ	ЛИСТОВ
Р		1

ЦНИИПРОМЗДАНИЙ

ВЗАМ ИНВ № | ПОДП И ДАТА | ИНВ № ПОДЛ

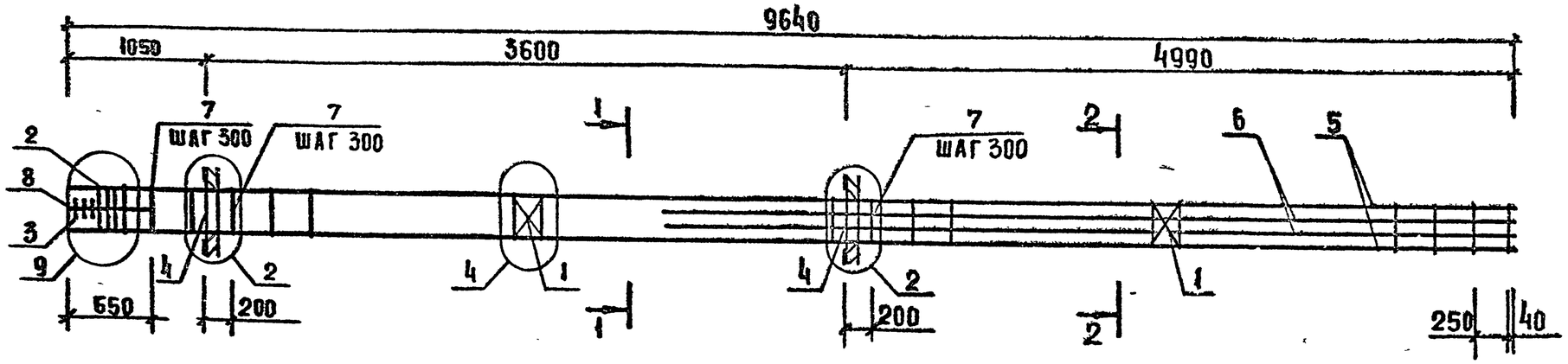

МАРКА	ПОЗ.	МАРКА АРМАТУРНОГО ИЗДЕЛИЯ	КОЛ. ШТ	МАССА, КГ		ОБОЗНАЧЕНИЕ ДОКУМЕНТА 1.020-1/87
				1 ШТ	ВСЕГО	
КП-31	1	С-2	2	1.1	2.19	2.11 К01
	2	СКА-3	4	3.37	13.46	2.11 К02
	3	СКА-4	3	2.23	6.7	2.11 К03
	4	МН-8	2	19.78	39.57	2.11 К08
	5	ф36 А-III L=9640	4	77.02	308.1	Б4
	6	ф32 А-III L=6390	4	40.32	161.3	Б4
	7	ХМ-3	31	0.91	28.12	2.11 КН
	8	ф6 А-I L=650	4	0.14	0.58	Б4
				ИТОГО.	560,1	

УЗЛЫ СМ 1.020.1/87.2-89
ТЕХНИЧЕСКИЕ ТРЕБОВАНИЯ СМ 1.020-1/87.2-19 ТТ
АРМАТУРА КЛАССОВ А-III, А-I ПО ГОСТ 5781-82

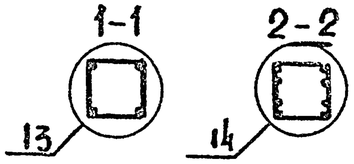

НАЧОТД	КОДЫШ	
ГИП	МАРЧЕНКО	
ПРОВЕРИЛ	ГОРШКОВА	
РАЗРАБ	КОТОВА	

1.020-1/87.2-19.К25

КАРКАС ПРОСТРАНСТВЕННЫЙ КП-31 СБОРОЧНЫЙ ЧЕРТЕЖ

СТАДИЯ	ЛИСТ	ЛИСТОВ
Р		1

ЦНИИПРОМЗДАНИЙ

25772-02 29

ФОРМАТ А3

ИНВ N ПОДЛ | ПОДПИСЬ И ДАТА | ВЗАМ ИНВ N

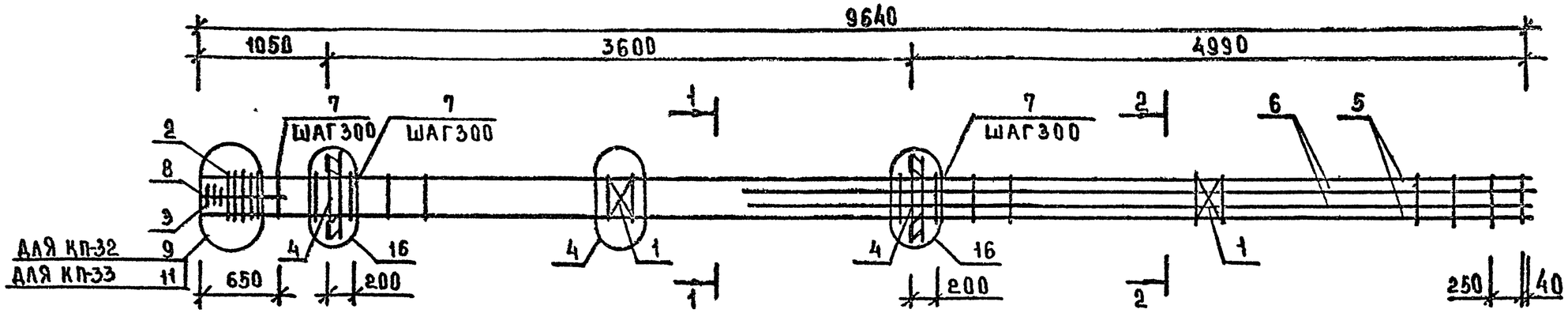

МАРКА	ПОЗ.	МАРКА АРМАТУРНОГО ИЗДЕЛИЯ	КОЛ. ШТ.	МАССА, КГ 1 ШТ	МАССА, КГ ВСЕГО	ОБОЗНАЧЕНИЕ ДОКУМЕНТА 1.020-1/87
КП-32	1	С-2	2	1,1	2,19	2-11 К01
	2	СКА-3	4	3,37	13,46	2-11 К02
	3	СКА-4	3	2,23	6,7	2-11 К03
	4	МН-12	2	34,9	69,8	2-11 К10
	5	ф36 А-III L=9640	4	77,02	308,1	БЧ
	6	ф32 А-III L=6390	4	40,32	161,3	БЧ
	7	ХМ-3	31	0,91	28,12	2-11 К11
	8	ф6 А-I L=650	4	0,14	0,58	БЧ
				ИТОГО	590,3	

МАРКА	ПОЗ	МАРКА АРМАТУРНОГО ИЗДЕЛИЯ	КОЛ ШТ	МАССА, КГ 1 ШТ	МАССА, КГ ВСЕГО	ОБОЗНАЧЕНИЕ ДОКУМЕНТА 1.020-1/87
КП-33	1	С-2	2	1,1	2,19	2-11 К01
	2	СКА-3	5	3,37	16,85	2-11 К02
	3	СКА-4	3	2,23	6,7	2-11 К03
	4	МН-12	2	34,9	69,8	2-11 К10
	5	ф40 А-III L=9640	4	95,15	380,6	БЧ
	6	ф36 А-III L=6390	4	51,06	204,2	БЧ
	7	ХМ-3	31	0,91	28,12	2-11 К11
	8	ф6 А-I L=650	4	0,14	0,58	БЧ
				ИТОГО	709,0	

УЗЛЫ СМ 1.020-1/87.2-89
ТЕХНИЧЕСКИЕ ТРЕБОВАНИЯ СМ 1.020-1/87 2-19ТТ
АРМАТУРА КЛАССОВ А-III, А-I ПО ГОСТ 5781-82

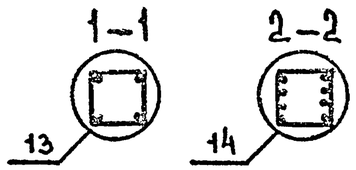

НАЧОТД	КОДЫШ	
ГИП	МАРЧЕНКО	
ПРОВВР	ГОРШКОВА	
РАЗРАБ	КОТОВА	

1.020-1/87.2-19 К26

КАРКАС ПРОСТРАНСТВЕННЫЙ КП-32, КП-33 СБОРОЧНЫЙ ЧЕРТЕЖ

СТАДИЯ	ЛИСТ	ЛИСТОВ
Р		1

ЦНИИПРОМЗДАНИЙ

ИНВ № ПОДЛ | ПОДП И ДАТА | ВЗАМ ИНВ №

25772-02 30 ФОРМАТ А3

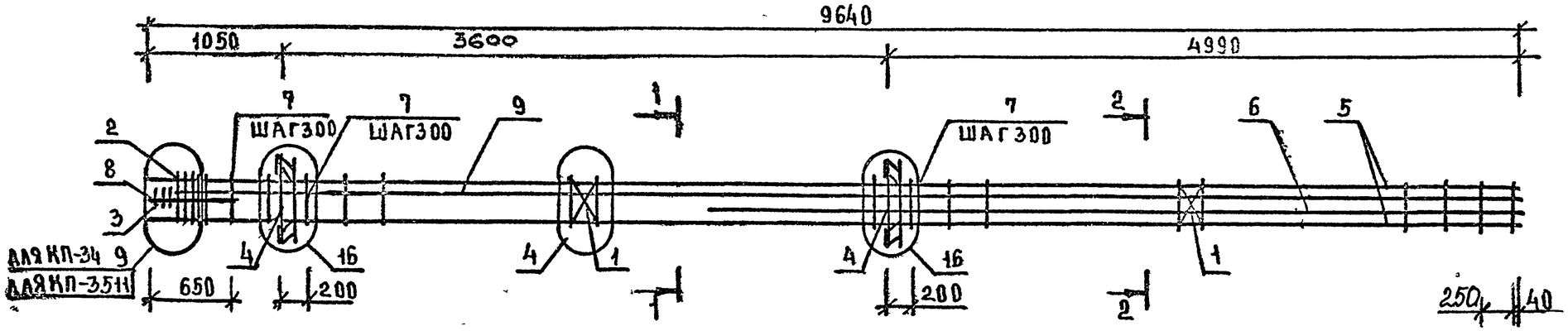

МАРКА	ПОЗ.	МАРКА АРМАТУРНОГО ИЗДЕЛИЯ	КОЛ ШТ	МАССА, КГ 1 ШТ.	МАССА, КГ ВСЕГО	ОБОЗНАЧЕНИЕ ДОКУМЕНТА 1.020-1/87
КП-34	1	С-2	2	1,1	2,19	2-11 К01
	2	СКА-3	4	3,37	13,46	2-11 К02
	3	СКА-4	3	2,23	6,7	2-11 К03
	4	МН-12	2	34,9	69,8	2-11 К09
	5	ф36 А-III L=9640	4	77,02	308,10	Б.Ч.
	6	ф36 А-III L=6390	2	51,06	102,11	Б.Ч.
	7	ХМ-3	31	0,91	28,12	2-11 К11
	8	ф6 А-I L=650	4	0,14	0,58	Б.Ч.
	9	ф36 А-III L=9440	2	75,42	150,85	Б.Ч.
				ИТОГО:	681,9	

МАРКА	ПОЗ	МАРКА АРМАТУРНОГО ИЗДЕЛИЯ	КОЛ. ШТ	МАССА, КГ 1 ШТ	МАССА, КГ ВСЕГО	ОБОЗНАЧЕНИЕ ДОКУМЕНТА 1.020-1/87
КП-35	1	С-2	2	1.10	2,19	2-11 К01
	2	СКА-3	5	3,37	16,85	2-11 К02
	3	СКА-4	3	2 23	6,7	2-11 К03
	4	МН-12	2	34,9	69,8	2-11 К09
	5	ф40 А-III L=9640	4	95,15	380,6	Б.Ч
	6	ф40 А-III L=6390	2	63,07	126,1	Б.Ч
	7	ХМ-3	31	0,91	28,12	2-11 К11
	8	ф6 А-I L=650	4	0,14	0,58	Б.Ч
	9	ф40 А-III L=9440	2	93,17	186,3	Б.Ч
				ИТОГО:	817,2	

УЗЛЫ СМ.1.020-1/87.2-89
ТЕХНИЧЕСКИЕ ТРЕБОВАНИЯ СМ.1.020-1/87.2-19 ТТ
АРМАТУРА КЛАССОВ А-III, А-I по ГОСТ 5781-82

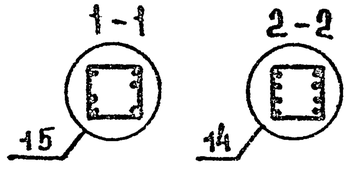

НАЧ.ОТД	КОДЫШ	
ГИП	ЖАРЧЕНКО	
ПРОВЕР	ГОРШКОВА	
РАЗРАБ	КОТОВА	

1.020-1/87.2-19 К 27

КАРКАС ПРОСТРАНСТВЕННЫЙ КП-34, КП-35

СБОРОЧНЫЙ ЧЕРТЕЖ

СТАДИЯ	ЛИСТ	ЛИСТОВ
Р		1

ЦНИИПРОМЗДАНИЙ

ИНВ.№ ПОДЛ | ПОДП. И ДАТА | ВЗАМ.ИНВ

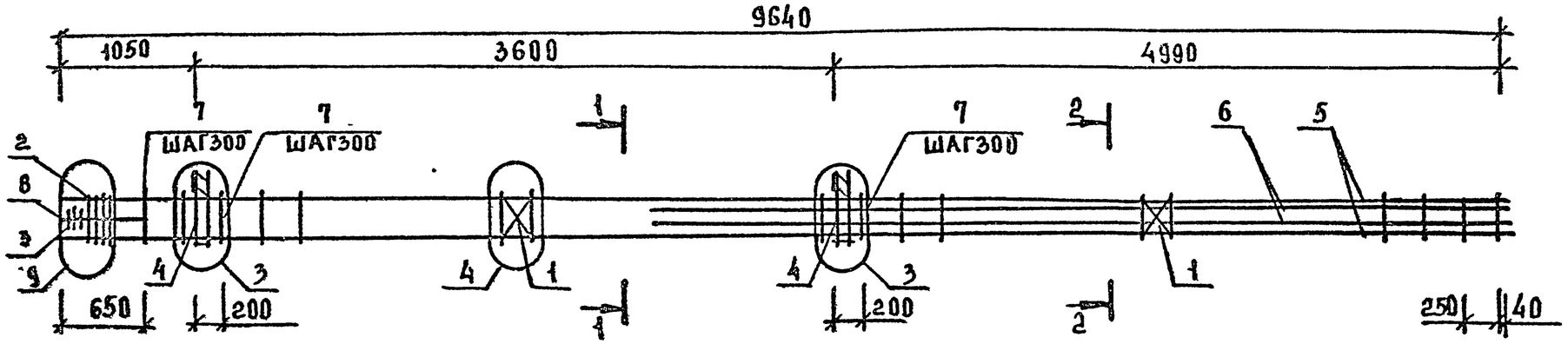

МАРКА	ПОЗ.	МАРКА АРМАТУРНОГО ИЗДЕЛИЯ	КОЛ. ШТ	МАССА, КГ		ОБОЗНАЧЕНИЕ ДОКУМЕНТА 1.020-1/87
				1 ШТ	ВСЕГО	
КП-36	1	С-2	2	1,1	2,19	2-11 К01
	2	СКА-3	4	3,37	13,46	2-11 К02
	3	СКА-4	3	2,23	6,7	2-11 К03
	4	МН-7	2	12,95	25,91	2-11 К07
	5	ф36 А-III L=9640	4	77,02	308,10	БЧ
	6	ф32 А-III L=6390	4	40,32	161,30	БЧ
	7	ХМ-3	31	0,91	28,12	2-11 К11
	8	ф8 А-I L=650	4	0,14	0,58	БЧ
				ИТОГО:	546,4	

УЗЛЫ СМ.1.020-1/87.2-89
ТЕХНИЧЕСКИЕ ТРЕБОВАНИЯ СМ.1020-1/87.2-19ТТ
АРМАТУРА КЛАССОВ А-III, А-I ПО ГОСТ 5781-82.

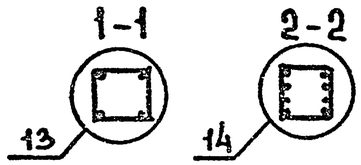

НАЧ.ОТД	КОДЫШ		
ГИП	МАРЧЕНКО		
ПРОВЕР	ГОРШКОВА		
РАЗРАБ	КОТОВА		

1.020-1/87.2-19 К28

КАРКАС ПРОСТРАНСТВЕННЫЙ КП-36 СБОРОЧНЫЙ ЧЕРТЕЖ

СТАДИЯ	ЛИСТ	ЛИСТОВ
Р		1

ЦНИИПРОМЗДАНИЙ

ИНВ.№ ПОДЛ | ПОДПИСЬ И ДАТА | ВЗАМ. ИНВ. №

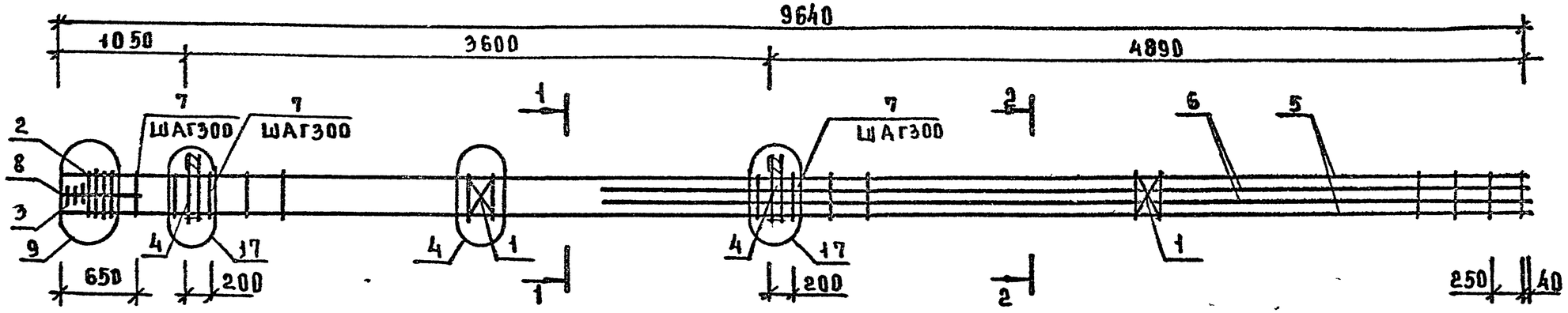

МАРКА	ПОЗ.	МАРКА АРМАТУРНОГО ИЗДЕЛИЯ	КОЛ ШТ	МАССА, КГ		ОБОЗНАЧЕНИЕ ДОКУМЕНТА 1.020-1/87.
				1 ШТ.	ВСЕГО	
КП-37	1	С-2	2	1,1	2,19	2-11 К01
	2	СКА-3	4	3,37	13,46	2-11 К02
	3	СКА-4	3	2,23	6,7	2-11 К03
	4	МН-11	2	25,23	50,47	2-11 К09
	5	ф36 А-III L=9640	4	77.02	308,10	Б.Ч.
	6	ф32 А-III L=6390	4	40,32	161,30	Б.Ч.
	7	ХМ-3	31	0,91	28,12	2-11 К11
	8	ф6 А-I L=650	4	0,14	0,58	Б.Ч
				ИТОГО: 570,9		

УЗЛЫ СМ.1.020-1/87 2-89
ТЕХНИЧЕСКИЕ ТРЕБОВАНИЯ СМ 1.020-1/87 2-19ТТ
АРМАТУРА КЛАССОВ А-III, А-I ПО ГОСТ 5781-82

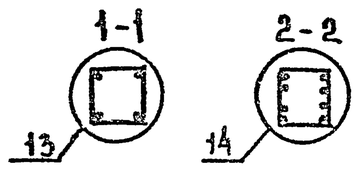

НАЧ ОТД	КОВЫШ	
ГИП	МАРЧЕНКО	
ПРОВЕР	ГОРШКОВА	
РАЗРАБ	КОТОВА	

1.020-1/87.2-19 К29

КАРКАС ПРОСТРАНСТВЕННЫЙ КП-37
СБОРОЧНЫЙ ЧЕРТЕЖ

СТАДИЯ	ЛИСТ	ЛИСТОВ
Р		1

ЦНИИПРОМЗДАНИЙ

ИНВ.№ ПОДЛ | ПОДП И ДАТА | ВЗАМ.ИНВ.№

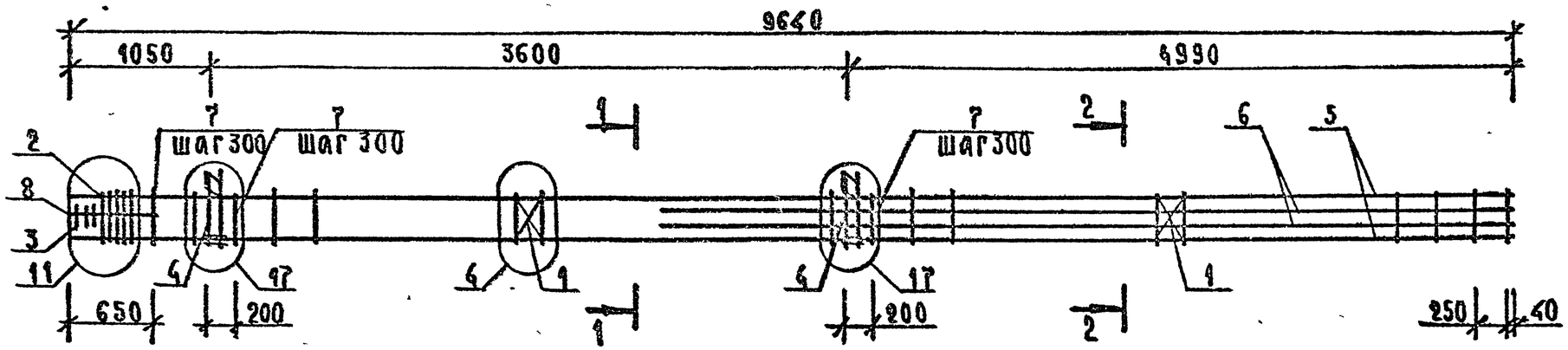

Марка	Поз.	Марка арматурного изделия	Кол. шт	Масса, кг		Обозначение документа 1.020-1/87
				1 шт.	всего	
КП-38	1	С-2	2	1,1	2,19	2-11 К01
	2	СКА-3	5	3,37	16,85	2-11 К02
	3	СКА-4	3	2,23	6,7	2-11 К03
	4	МН-11	2	25,23	50,47	2-11 К09
	5	Ø40 А-III L=9640	4	95,15	380,6	6.4.
	6	Ø36 А-III L=6390	4	51,06	204,2	6.4.
	7	ХМ-3	31	0,91	28,12	2-11 К11
	8	Ø6 АI L=650	4	0,14	0,58	6.4
				ИТОГО: 689,7		

Узлы см. 1.020-1/87. 2-8 Ч.
Технические требования см. 1.020-1/87. 2-19ТТ.
Арматура классов АIII, АI по ГОСТ 5781-82.

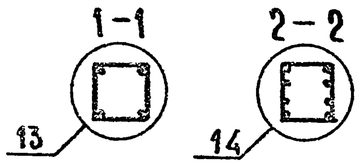

Нач отд.	Колыш	
ГИП	Марченко	
Провер.	Горшкова	
Разраб	Котова	

1.020-1/87. 2-19 К30

Каркас пространственный КП-38
Сборочный чертеж

Стадия	Лист	Листов
Р		1

ЦНИИПРОМЗДАНИЙ

Инв.№ подл. | Подпись и дата | Взам. инв.№

25772-02 34

Формат А3

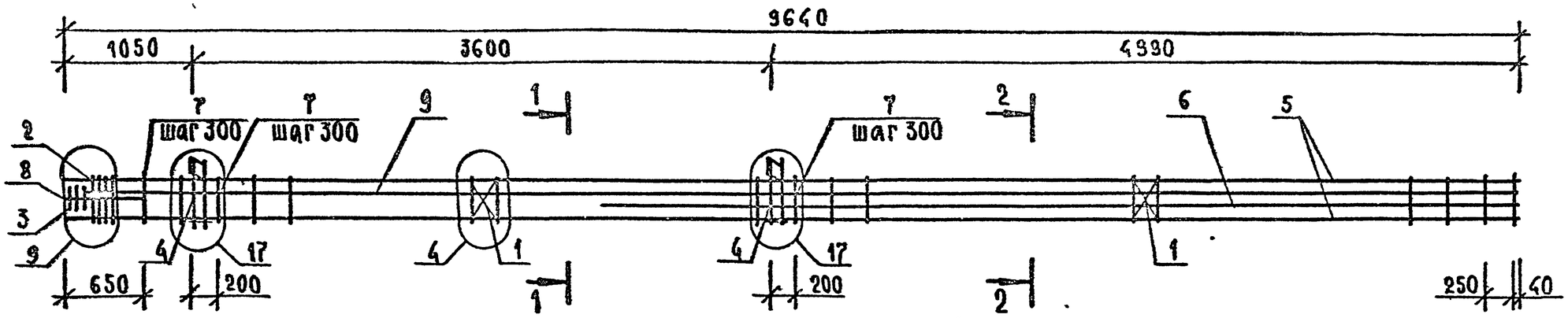

МАРКА	ПОЗ	МАРКА АРМАТУРНОГО ИЗДЕЛИЯ	КОЛ ШТ	МАССА, КГ		ОБОЗНАЧЕНИЕ ДОКУМЕНТА 1.020-1/87.
				1 ШТ	ВСЕГО	
КП-39	1	С-2	2	1,1	2,19	2-11 К01
	2	СКА-3	4	3,37	13,46	2-11 К02
	3	СКА-4	3	2,23	6,7	2-11 К03
	4	МН-11	2	25,23	50,47	2-11 К09
	5	Ø36 А-III L=9640	4	77,02	308,10	Б.Ч.
	6	Ø36 А-III L=6390	2	51,06	102,11	Б.Ч.
	7	ХМ-3	31	0,91	28,12	2-11 К11
	8	Ø6 А-I L=650	4	0,14	0,58	Б.Ч.
	9	Ø36 А-III L=9440	2	75,42	150,85	
				ИТОГО: 662,6		

Узлы см. 1.020-1/87. 2-8 У.
Технические требования см 1.020-1/87. 2-19ТТ.
Арматура классов А-III, А-I по ГОСТ 5781-82.

1-1

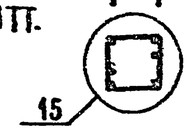

2-2

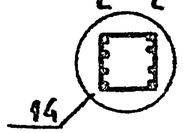

Инв.№ подл | Подпись и дата | Взам инв.№

Нач.отд	Кодыш	
ГИП	Марченко	
Провер	Горшкова	
Разраб	Котова	

1.020-1/87. 2-19 К31

Каркас пространственный КП-39
Сборочный чертеж

Стадия	Лист	Листов
Р		1

ЦНИИПРОМЗДАНИЙ

ФОРМАТ А3

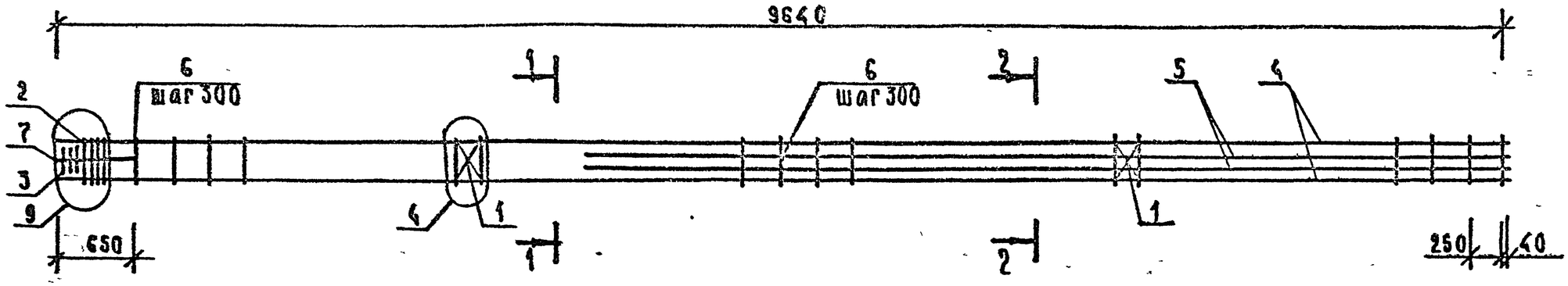

Марка	Поз.	Марка арматурного изделия	Кол. шт.	Масса, кг 1 шт.	Масса, кг всего	Обозначение документа 1.020-1/87
КП-40	1	С-2	2	1,1	2,19	2-11 К01
	2	СКА-3	4	3,37	13,46	2-11 К02
	3	СКА-4	3	2,23	6,7	2-11 К03
	4	Ø36 А-III L= 9640	4	77,02	308,10	Б.Ч.
	5	Ø32 А-III L= 6390	4	40,32	161,30	Б.Ч.
	6	ХМ-3	31	0,91	28,12	2-11 К11
	7	Ø6 А-I L 650	4	0,14	0,58	Б.Ч.
				ИТОГО:	520,5	

Узлы см. 1.020-1/87. 2-83.
Технические требования см. 1.020-1/87. 2-19ТТ.
Арматура классов А-III, А-I по ГОСТ 5781-82

1-1

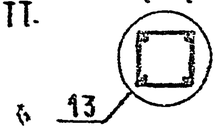

2-2

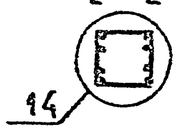

Нач.отд.	Кодыш	
ГИП	Марченко	
Провер.	Горшкова	
Разраб.	Котова	

1.020-1/87. 2-19 К32

Каркас пространственный КП-40
Сборочный чертеж

Стадия	Лист	Листов
Р		1

ЦНИИПРОМЗДАНИЙ

Инв.№ подл. | Подпись и дата | Взам. инв.№

Формат А3

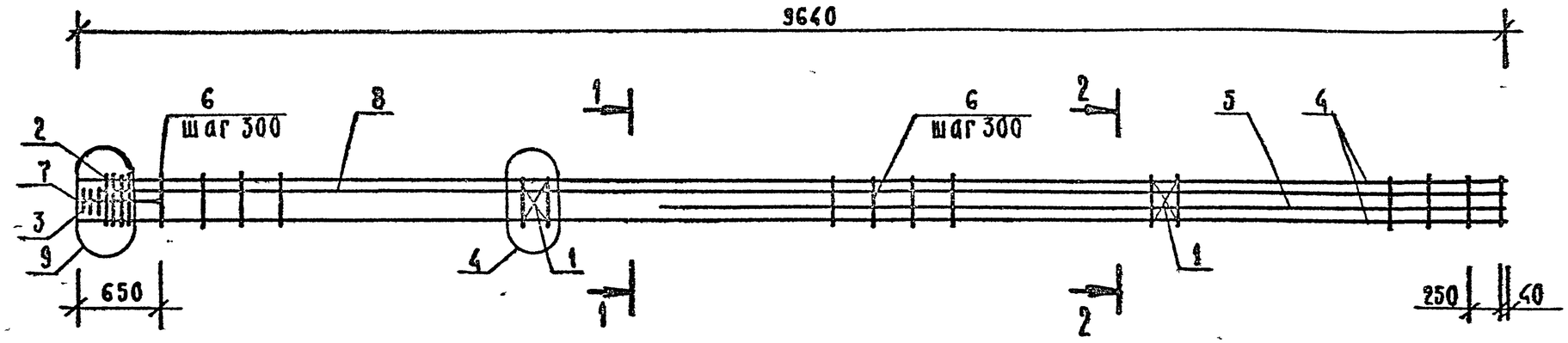

Марка	Поз	Марка арматурного изделия	Кол шт	Масса, кг 1 шт.	Масса, кг всего	Обозначение документа 1.020-1/87
КП-41	1	С-2	2	1,1	2,19	2-11 К01
	2	СКА-3	4	3,37	13,46	2-11 К02
	3	СКА-4	3	2,23	6,7	2-11 К03
	4	Ø36 А-III L=9640	4	77,02	308,10	Б.4
	5	Ø36 А-III L=6390	2	51,06	102,11	Б.4.
	6	ХМ-3	31	0,91	28,12	2-11 К11
	7	Ø6 А-I L=650	4	0,14	0,58	Б.4
	8	Ø36 А-III L=9440	2	75,42	150,9	Б.4
				Итого 612,2		

Узлы см. 1.020-1/87.2-8 У
Технические требования см. 1.020-1/87 2-19ТТ
Арматура классов А-III, А-I по ГОСТ 5781-82

1-1

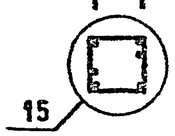

2-2

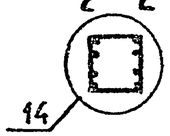

Нач отд	Кодыш	
ГИП	Марченко	
Провер	Гершкова	
Разраб	Котова	

1.020-1/87. 2-19 К33

Каркас пространственный КП-41. Сборочный чертеж

Стадия	Лист	Листов
Р		1

ЦНИИПРОМЗДАНИЙ

Инв. № подл | Подпись и дата | Взам. инв. №

25772-02

Формат А3

8.12.93