ТИПОВЫЕ СТРОИТЕЛЬНЫЕ КОНСТРУКЦИИ, ИЗДЕЛИЯ И УЗЛЫ

СЕРИЯ 1.020-1/87

КОНСТРУКЦИИ КАРКАСА МЕЖВИДОВОГО ПРИМЕНЕНИЯ ДЛЯ МНОГОЭТАЖНЫХ ОБЩЕСТВЕННЫХ ЗДАНИЙ, ПРОИЗВОДСТВЕННЫХ И ВСПОМОГАТЕЛЬНЫХ ЗДАНИЙ ПРОМЫШЛЕННЫХ ПРЕДПРИЯТИЙ

ВЫПУСК 3-8

РИГЕЛИ ВЫСОТОЙ 450 ММ ИЗ БЕТОНА КЛАССА В30 ДЛЯ ОПИРАНИЯ МНОГОПУСТОТНЫХ ПЛИТ ПЕРЕКРЫТИЯ

АРМАТУРНЫЕ И ЗАКЛАДНЫЕ ИЗДЕЛИЯ.

РАБОЧИЕ ЧЕРТЕЖИ

Инв № 25774

ТИПОВЫЕ СТРОИТЕЛЬНЫЕ КОНСТРУКЦИИ, ИЗДЕЛИЯ И УЗЛЫ

СЕРИЯ 1.020-1/87

КОНСТРУКЦИИ КАРКАСА МЕЖВИДОВОГО ПРИМЕНЕНИЯ ДЛЯ МНОГОЭТАЖНЫХ ОБЩЕСТВЕННЫХ ЗДАНИЙ, ПРОИЗВОДСТВЕННЫХ И ВСПОМОГАТЕЛЬНЫХ ЗДАНИЙ ПРОМЫШЛЕННЫХ ПРЕДПРИЯТИЙ

ВЫПУСК 3-8

РИГЕЛИ ВЫСОТОЙ 450 ММ ИЗ БЕТОНА КЛАССА В30 ДЛЯ ОПИРАНИЯ МНОГОПУСТОТНЫХ ПЛИТ ПЕРЕКРЫТИЯ

АРМАТУРНЫЕ И ЗАКЛАДНЫЕ ИЗДЕЛИЯ

РАБОЧИЕ ЧЕРТЕЖИ

РАЗРАБОТАНЫ:

ЦНИИП РЕКОНСТРУКЦИИ ГОРОДОВ

ДИРЕКТОР ИНСТИТУТА В.ЛЕПСКИЙ

НАЧАЛЬНИК ОТДЕЛА Б.ВОЛЫНСКИЙ

ЦНИИПРОМЗДАНИЙ

ГЛ.ИНЖЕНЕР ИНСТИТУТА В.ГРАНЕВ

НАЧАЛЬНИК ОТДЕЛА Э.КОДЫШ

УТВЕРЖДЕНЫ

ГОССТРОЕМ СССР

ПРОТОКОЛ ОТ 12.12.90г №АЧ-15

ВВЕДЕНЫ В ДЕЙСТВИЕ с 25.12.91,

ПРИКАЗ ЦНИИП РЕКОНСТРУКЦИИ ГОРОДОВ

от 04.12.91 N 22

ОБОЗНАЧЕНИЕ ДОКУМЕНТА	НАИМЕНОВАНИЕ	СТР.
1.020-1/87. 3-8-ТТ	ТЕХНИЧЕСКИЕ ТРЕБОВАНИЯ	3
К1	КАРКАС УКРУПНИТЕЛЬНОЙ СБОРКИ СКР-1	4
К2	КАРКАС УКРУПНИТЕЛЬНОЙ СБОРКИ СКР-2	
К3	КАРКАС УКРУПНИТЕЛЬНОЙ СБОРКИ СКР-3	5
К4	КАРКАС УКРУПНИТЕЛЬНОЙ СБОРКИ СКР-4	
К5	КАРКАСЫ УКРУПНИТЕЛЬНОЙ СБОРКИ	6
	СКР-5, СКР-6, СКР-7, СКР-8	
К6	КАРКАС УКРУПНИТЕЛЬНОЙ СБОРКИ СКР-9	7
К7	КАРКАС УКРУПНИТЕЛЬНОЙ СБОРКИ СКР-10	
К8	КАРКАС УКРУПНИТЕЛЬНОЙ СБОРКИ СКР-11	8
К9	КАРКАС УКРУПНИТЕЛЬНОЙ СБОРКИ СКР-12	
К10	КАРКАС УКРУПНИТЕЛЬНОЙ СБОРКИ СКР-13	9
К11	КАРКАСЫ КР-1, КР-2	10
К12	КАРКАСЫ КР-3, КР-4	
К13	КАРКАСЫ КР-5, КР-6	11
К14	КАРКАСЫ КР-7, КР-8	
К15	КАРКАС КР-9	12
К16	КАРКАС КР-10	
К17	КАРКАСЫ КР-11, КР-12	13
К18	КАРКАС КР-13	
К19	СЕТКА С-1	14
К20	СЕТКА С-2	
К21	СЕТКА С-3, С-4	15
К22	СЕТКА С-5	
К23	СЕТКИ С-6, С-7, С-8	16
1.020-1/87. 3-8-К24	СЕТКА С-9	
К25	СЕТКА С-10	17
К26	СЕТКА С-11	
К27	СЕТКИ С-12, С-13	18
К28	СЕТКА С-14	
К29	СТЕРЖНИ ГНУТЫЕ СГ-1, СГ-2	19
К30	СТЕРЖНИ ГНУТЫЕ СГ-3, СГ-4	
К31	СТЕРЖНИ ГНУТЫЕ СГ-5, СГ-6, СГ-7, СГ-8	20
К32	СТЕРЖНИ ГНУТЫЕ СГ-9, СГ-10	
К33	СТЕРЖЕНЬ ГНУТЫЙ СГ-11	21
К34	ИЗДЕЛИЯ ЗАКЛАДНЫЕ СБОРНЫЕ	
	СМН-1, СМН-2, СМН-3	22
К35	ПЛАСТИНЫ ПЛ-1, ПЛ-2, ПЛ-3	23
К36	ИЗДЕЛИЯ ЗАКЛАДНЫЕ МН-1, МН-2	
К37	ИЗДЕЛИЯ ЗАКЛАДНЫЕ МН-3, МН-4	24
К38	ИЗДЕЛИЯ ЗАКЛАДНЫЕ МН-5, МН-6	

ВЗАМ. ИНВ.№ | ПОДП. И ДАТА | ИНВ.№ ПОДЛ.

НАЧ.ОТД	ВОЛЫНСКИЙ	
Н.КОНТР	ДЕСЯТНИК	
ГИП	СЕМЧЕНКОВ	
ПРОВЕР.	СМЫЧКОВИЧ	

1.020-1/87. 3-8

СОДЕРЖАНИЕ

СТАДИЯ	ЛИСТ	ЛИСТОВ
Р		1

ЦНИИП РЕКОНСТРУКЦИИ ГОРОДОВ

25774 3

ФОРМАТ А3

Настоящий выпуск содержит рабочие чертежи плоских арматурных изделий и закладных изделий ригелей с высотой сечения 450 мм по серии 1.020-1/87 выпуск 3-7, рассчитанных на серийное изготовление на типовом и нестандартном оборудовании заводов железобетонных конструкций и специальных механических заводах.

В состав арматурных изделий входят: каркасы, сетки, отдельные гнутые стержни, а также каркасы укрупнительной сборки.

Сварные и закладные изделия должны удовлетворять требованиям ГОСТ 10922-90 "Арматурные и закладные изделия сварные, соединения сварные арматуры и закладных изделий железобетонных конструкций. Общие технические условия".

Все сварные соединения следует выполнять в соответствии с ГОСТ 14098-85 "Соединения сварные арматуры и закладных деталей железобетонных конструкций".

Марка стали для пластин закладных деталей должна назначаться в конкретном проекте в соответствии с приложением 2 (п. 1а) СНиП 2.03.01-84* в зависимости от температуры наружного воздуха.

В спецификациях и выборках не учтен расход стали на осадку анкеров закладных деталей в процессе сварки втавр, который составляет до 2% расхода стали на эти анкера.

Указания по технологии изготовления, сборке, сварке арматурных изделий и закладных деталей разработаны в выпуске.

Нач. отд.	Волынский		1.020-1/87. 3-8-ТТ
Н. контр.	Десятник		
ГИП	Семченков		Технические требования
Провер	Смычкович		
Разраб.	Десятник		

Стадия	Лист	Листов
Р		1

ЦНИИП реконструкции городов

Инв. N подл. | Подп. и дата | Взам. инв. N

25774 4

Формат А3

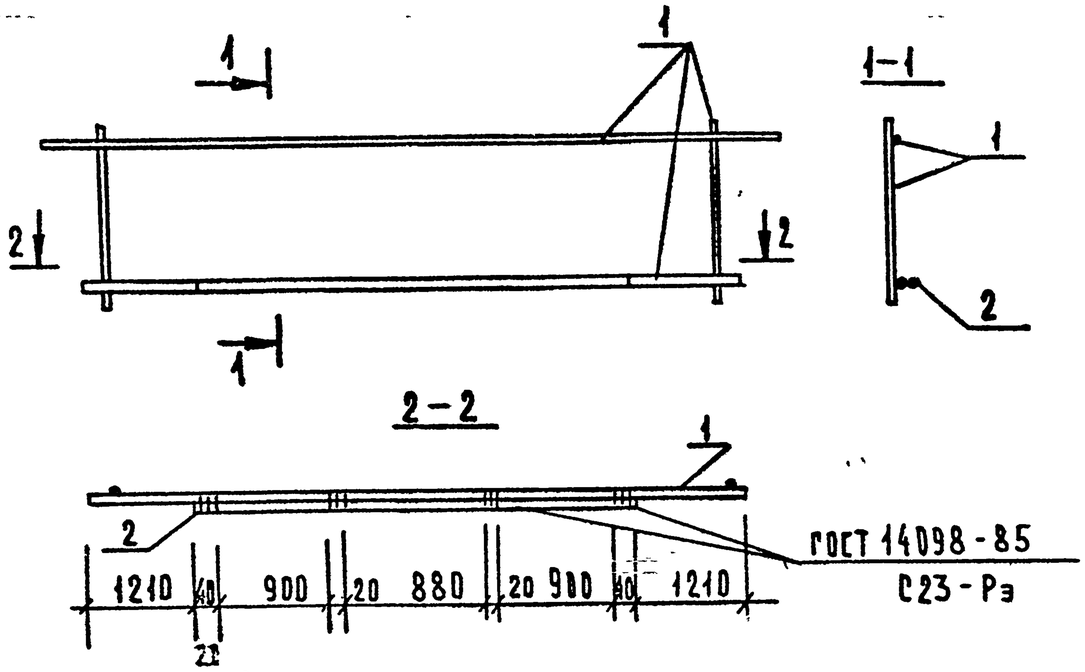

Марка сборного арматурн. изделия	Поз.	Марка арматурного изделия	Кол.	Масса, кг 1 шт.	Масса, кг Всего	Обозначение документа
СКР-1	1	КР-3	1	25.90	25.90	К12
	2	⌀10 А III ℓ=2800	1	1.73	1.73	Б.Ч.
	Итого: 27.63					

Арматура класса А-III по ГОСТ 5781-82

Нач.отд.	Волынский	
Н.контр.	Десятник	
ГИП	Семченков	
Проверил	Смычкович	
Разраб.	Соколовская	

1.020-1/87. 3-8-К1

Каркас укрупнительной сборки СКР-1

Стадия	Лист	Листов
Р		1

ЦНИИП реконструкции городов

Взам. инв. N | Подп. и дата | Инв. N подл.

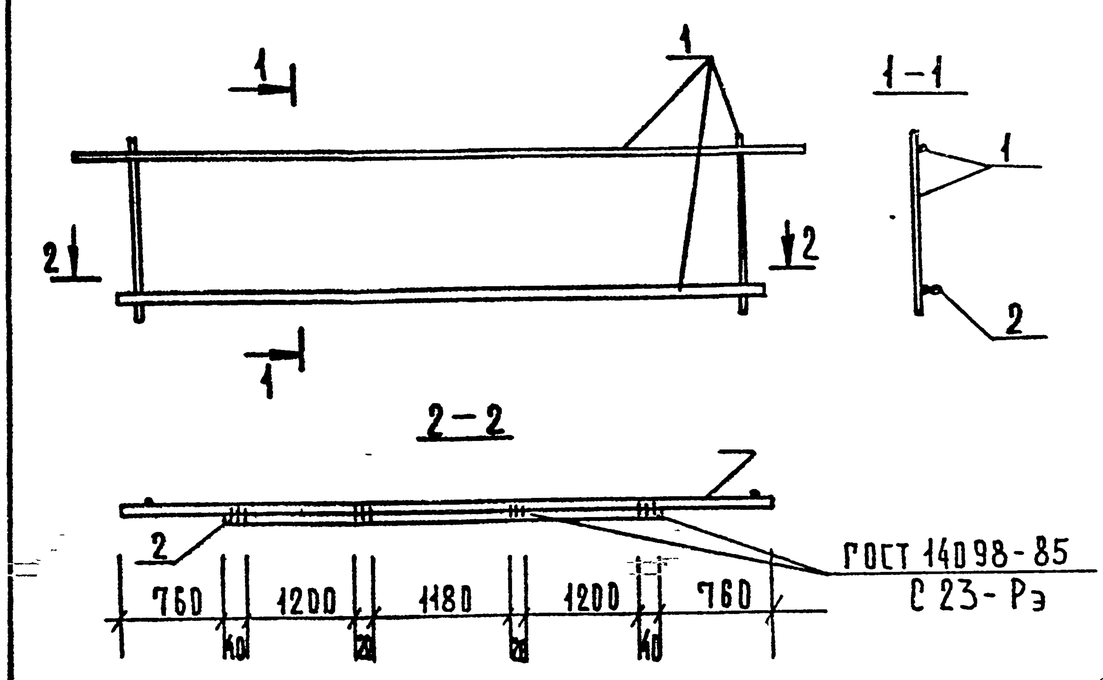

Марка сборного арматурн. изделия	Поз.	Марка арматурного изделия	Кол.	Масса, кг 1 шт.	Масса, кг Всего	Обозначение документа
СКР-2	1	КР-3	1	25.90	25.90	К12
	2	⌀18 А III ℓ=3700	1	7.39	7.39	Б.Ч.
	Итого: 33.29					

Арматура класса А-III по ГОСТ 5781-82

Нач.отд.	Волынский	
Н.контр.	Десятник	
ГИП	Семченков	
Проверил	Смычкович	
Разраб.	Соколовская	

1.020-1/87. 3-8-К2

Каркас укрупнительной сборки СКР-2

Стадия	Лист	Листов
Р		1

ЦНИИП реконструкции городов

Взам. инв. N | Подп. и дата | Инв. N подл.

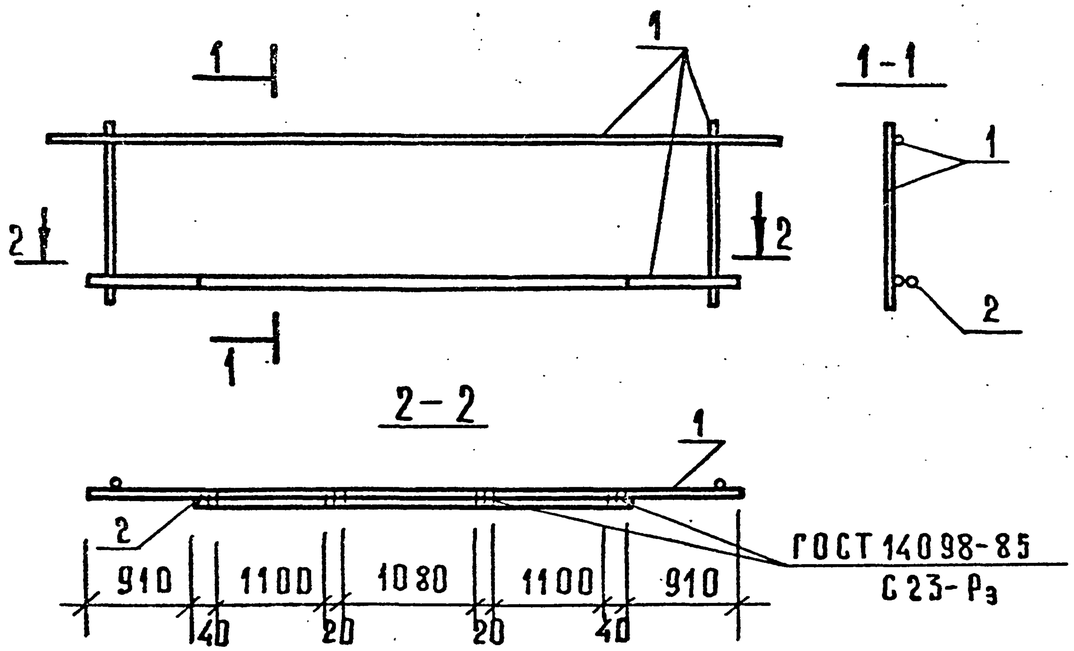

МАРКА СБОРНОГО АРМАТУРН. ИЗДЕЛИЯ	ПОЗ.	МАРКА АРМАТУРНОГО ИЗДЕЛИЯ	КОЛ.	МАССА, КГ 1 ШТ.	МАССА, КГ ВСЕГО	ОБОЗНАЧЕН. ДОКУМЕНТА
СКР-3	1	КР-4	1	48,64	48,64	К12
	2	Ø22 А-III ℓ=3400	1	8,38	8,38	Б.Ч.
		ИТОГО:			57,02	

АРМАТУРА КЛАССА А-III ПО ГОСТ 5781-82

НАЧ. ОТД.	ВОЛЫНСКИЙ	
Н. КОНТР.	ДЕСЯТНИК	
ГИП	СЕМЧЕНКОВ	
ПРОВЕР.	СМЫЧКОВИЧ	
РАЗРАБ.	СОКОЛОВСКАЯ	

1.020-1/87. 3-8-К3

КАРКАС УКРУПНИТЕЛЬНОЙ СБОРКИ СКР-3

СТАДИЯ	ЛИСТ	ЛИСТОВ
Р		1

ЦНИИП РЕКОНСТРУКЦИИ ГОРОДОВ

ФОРМАТ А4

ИНВ. № ПОДЛ. | ПОДП. И ДАТА | ВЗАМ. ИНВ. №

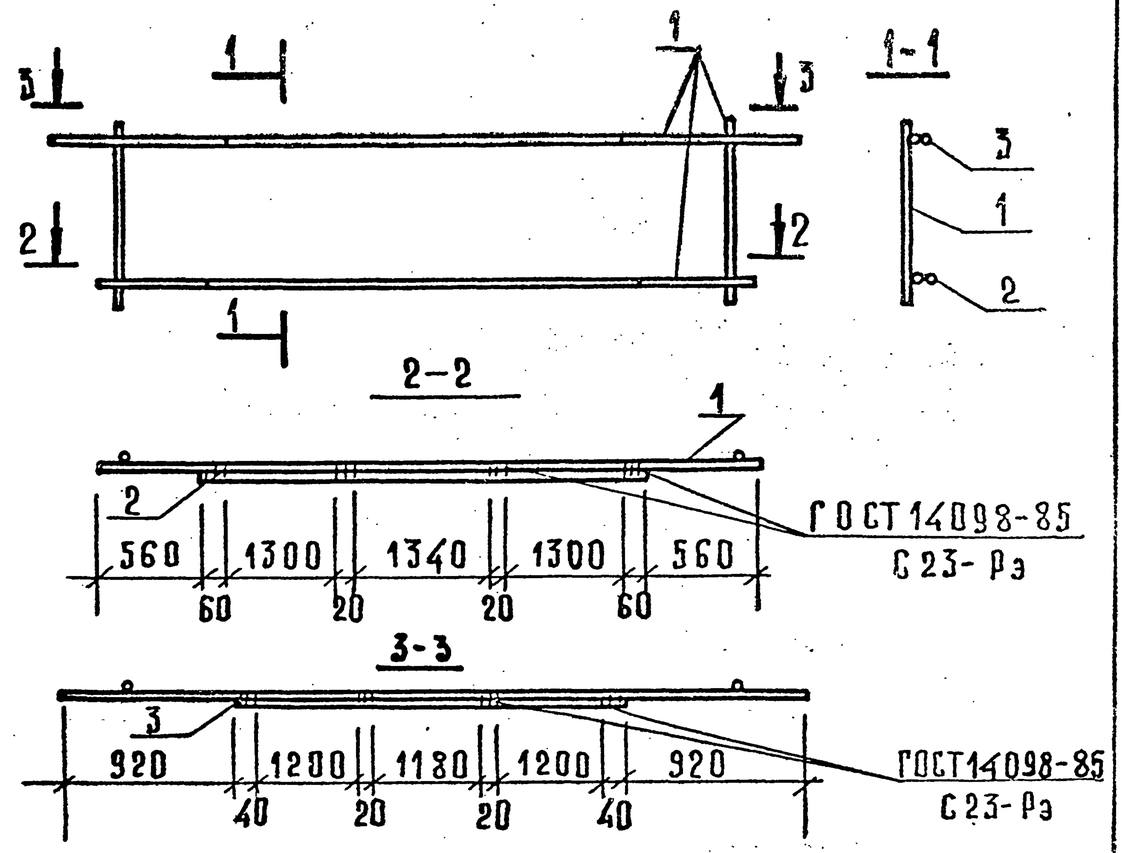

МАРКА СБОРНОГО АРМАТУРН. ИЗДЕЛИЯ	ПОЗ.	МАРКА АРМАТУРНОГО ИЗДЕЛИЯ	КОЛ.	МАССА, КГ 1 ШТ.	МАССА, КГ ВСЕГО	ОБОЗНАЧЕН. ДОКУМЕНТА
СКР-4	1	КР-4	1	48,64	48,64	К12
	2	Ø28 А-III ℓ=4100	1	19,80	19,80	Б.Ч.
	3	Ø18 А-III ℓ=3700	1	7,39	7,39	Б.Ч.
		ИТОГО:			75,83	

АРМАТУРА КЛАССА А-III ПО ГОСТ 5781-82

НАЧ. ОТД.	ВОЛЫНСКИЙ	
Н. КОНТР.	ДЕСЯТНИК	
ГИП	СЕМЧЕНКОВ	
ПРОВЕР.	СМЫЧКОВИЧ	
РАЗРАБ.	СОКОЛОВСКАЯ	

1.020-1/87. 3-8-К4

КАРКАС УКРУПНИТЕЛЬНОЙ СБОРКИ СКР-4

СТАДИЯ	ЛИСТ	ЛИСТОВ
Р		1

ЦНИИП РЕКОНСТРУКЦИИ ГОРОДОВ

ФОРМАТ А4

ИНВ. № ПОДЛ. | ПОДП. И ДАТА | ВЗАМ. ИНВ. №

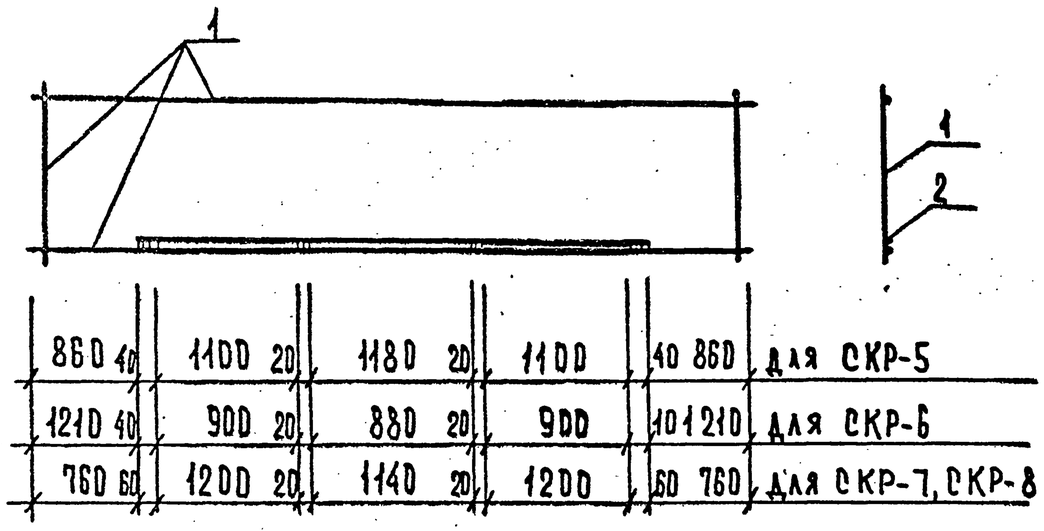

Марка сборного арматурн. изделия	Поз.	Марка арматурного изделия	Кол.	Масса, кг 1 шт.	Масса, кг Всего	Обозначение документа
СКР-5	1	КР-7	1	15.14	15.14	К14
	2	ф22АIII ℓ=350	1	11.04	11.04	Б.Ч.
		Итого: 26.18				
СКР-6	1	КР-8	1	33.69	33.69	К14
	2	ф18АIII ℓ=2800	1	5.59	5.59	Б.Ч.
		Итого: 39.28				
СКР-7	1	КР-8	1	33.69	33.69	К14
	2	ф28АIII ℓ=3700	1	17.87	17.87	Б.Ч.
		Итого: 51.56				
СКР-8	1	КР-9	1	33.07	33.07	К14
	2	ф28АIII ℓ=3700	1	17.87	17.87	Б.Ч.
		Итого: 50.94				

Арматура класса АIII по ГОСТ 5781-82

Нач.отд	Волынский	
Н.контр	Десятник	
ГИП	Семченков	
Провер.	Смычкович	
Разраб.	Соколовская	

1.020-1/87 3-8 К5

Каркасы укрупнительной сборки СКР-5, СКР-6, СКР-7, СКР-8.

Стадия	Лист	Листов
Р		1

ЦНИИП реконструкции городов

Инв. № подл. | Подп. и дата | Взам. инв. №

25774 7

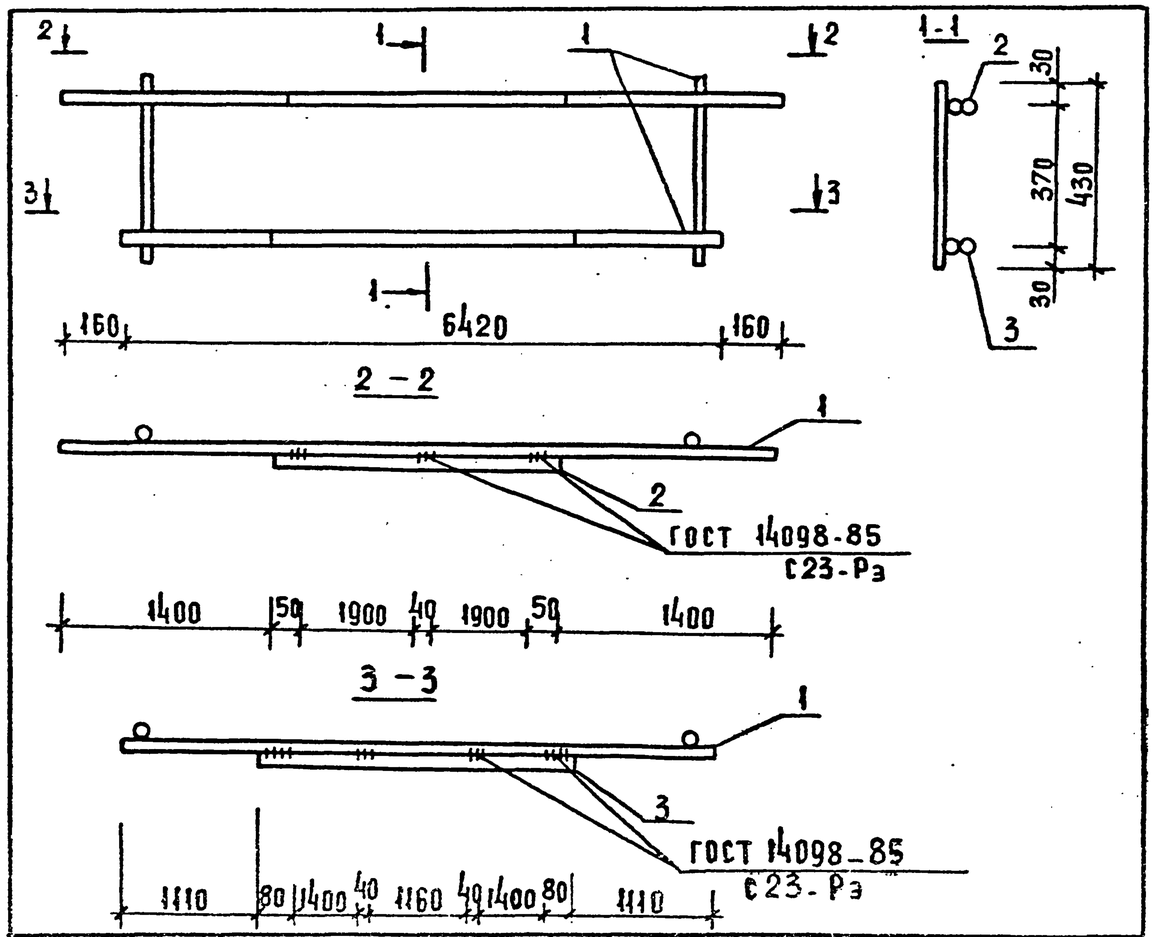

МАРКА СБОРНОГО АРМАТУРНОГО ИЗДЕЛИЯ	ПОЗ.	МАРКА АРМАТУРНОГО ИЗДЕЛИЯ	КОД	МАССА КГ 1 ШТ	МАССА КГ ВСЕГО	ОБОЗНАЧЕНИЕ ДОКУМЕНТА
СКР-9	1	КР-12	1	24,81	24,81	К17
	2	ф 14 А III ℓ=3940	1	4,76	4,76	Б.Ч.
	3	ф 14 А III ℓ=4200	1	5,07	5,07	Б.Ч.
	ИТОГО:				34,64	

АРМАТУРА КЛАССА А III ПО ГОСТ 5781-82

НАЧ. ОТД.	Волынский		1.020-1/87 3-8-К6
Н. КОНТР.	Десятник		
ГИП	Семченков		КАРКАС УКРУПНИТЕЛЬНОЙ СБОРКИ СКР-9
ПРОВЕР.	Смычкович		СТАДИЯ Р / ЛИСТ / ЛИСТОВ 1
РАЗРАБ.	Смолякова		ЦНИИП РЕКОНСТРУКЦИИ ГОРОДОВ

ВЗАМ. ИНВ. N | ПОДП. И ДАТА | ИНВ. N ПОДЛ.

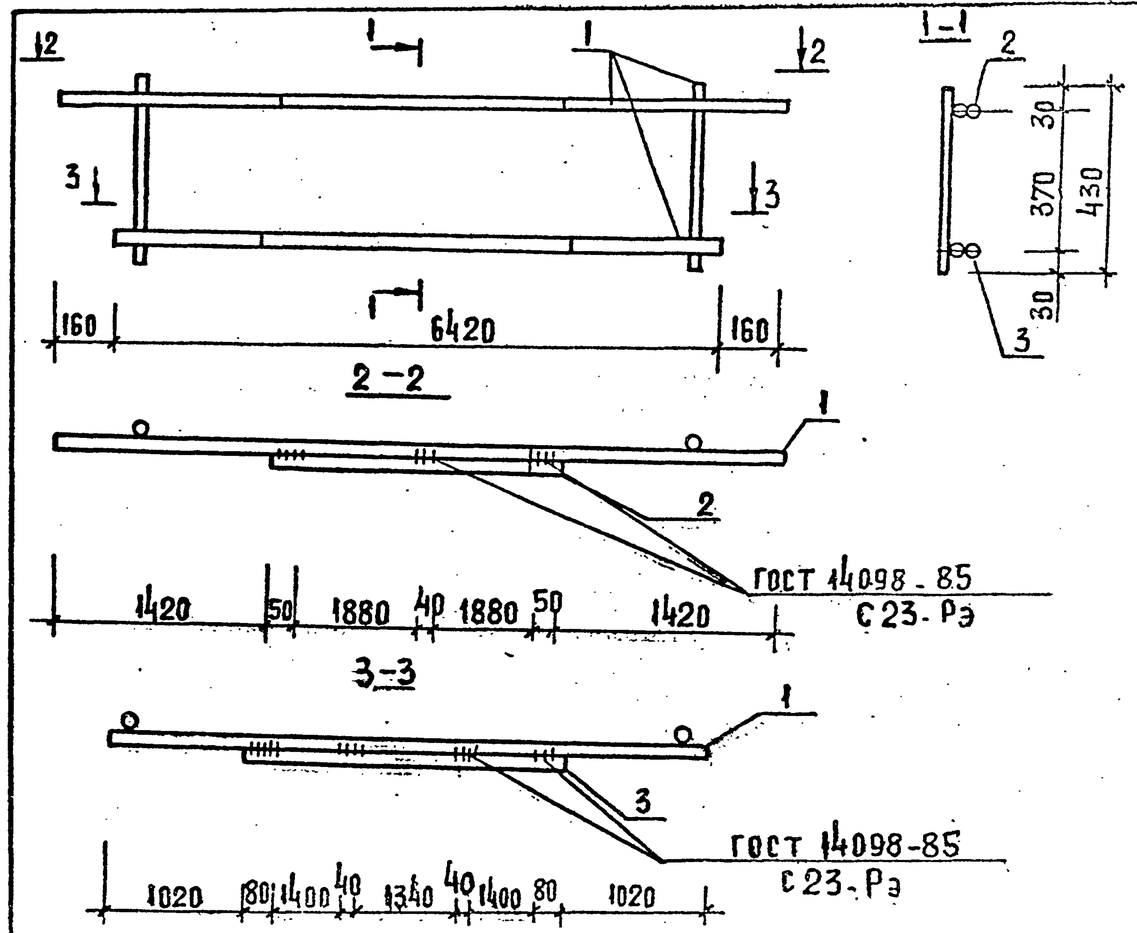

МАРКА СБОРНОГО АРМАТУРНОГО ИЗДЕЛИЯ	ПОЗ	МАРКА АРМАТУРНОГО ИЗДЕЛИЯ		МАССА, КГ 1 ШТ.	МАССА, КГ ВСЕГО	ОБОЗНАЧЕНИЕ ДОКУМЕНТА
СКР-10	1	КР-13	1	30.76	30.76	К18
	2	ф 16 А III ℓ = 3900	1	6.15	6.15	Б.Ч.
	3	ф 18 А Т V ℓ= 4380	1	8,75	8,75	Б.Ч.
	ИТОГО:				45.66	

АРМАТУРА КЛАССА А III ПО ГОСТ 5781-82
АРМАТУРА КЛАССА АТ V ПО ГОСТ 10884-81

НАЧ. ОТД.	Волынский		1.020-1/87 3-8-К7
Н. КОНТР	Десятник		
ГИП	Семченков		КАРКАС УКРУПНИТЕЛЬНОЙ СБОРКИ СКР-10
ПРОВЕР	Смычкович		СТАДИЯ Р / ЛИСТ / ЛИСТОВ 1
РАЗРАБ.	Смолякова		ЦНИИП РЕКОНСТРУКЦИИ ГОРОДОВ

ВЗАМ. ИНВ. N | ПОДП. И ДАТА | ИНВ. N ПОДЛ.

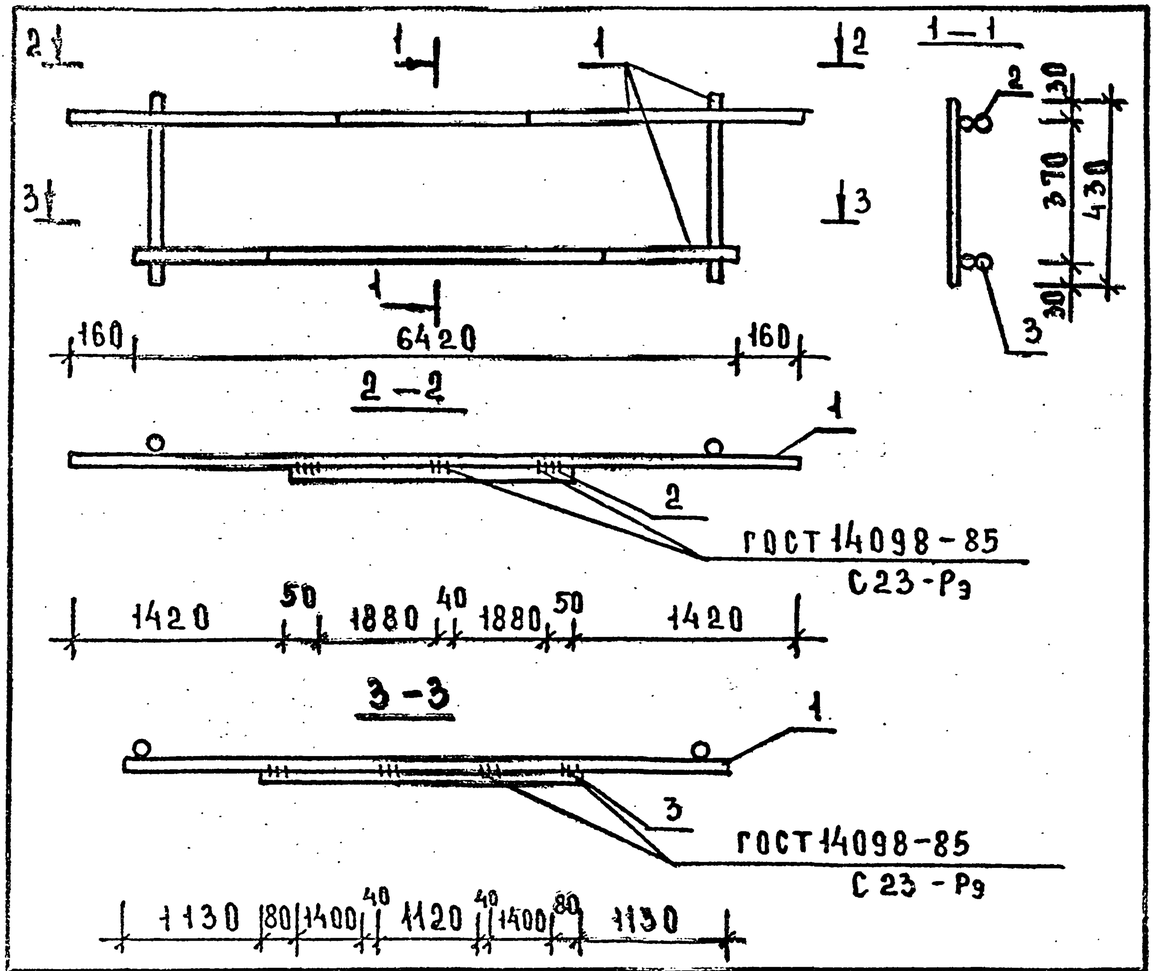

Марка сборного арматурн. изделия	Поз.	Марка арматурного изделия	Кол	Масса, кг 1 шт	Масса, кг всего	Обозначение документа
СКР-11	1	КР-13	1	30,76	30,76	К18
	2	ф22 А III ℓ=3900	1	11,64	11,64	Б.Ч.
	3	ф20 Ат V ℓ=4160	1	10,26	10,26	Б.Ч.
		ИТОГО:			52,66	

Арматура класса А III по ГОСТ 5781-82
Арматура класса Ат V по ГОСТ 10884-81

Нач.отд	Волынский		
Н.контр	Десятник		
ГИП	Семченков		
Провер	Смычкович		
Разраб	Смолякова		

1.020-1/87 3-8 К8

Каркас укрупнительной сборки СКР-11

Стадия	Лист	Листов
Р		1

ЦНИИП реконструкции городов

Инв.№ подл. | Подп. и дата | Взам. инв.№

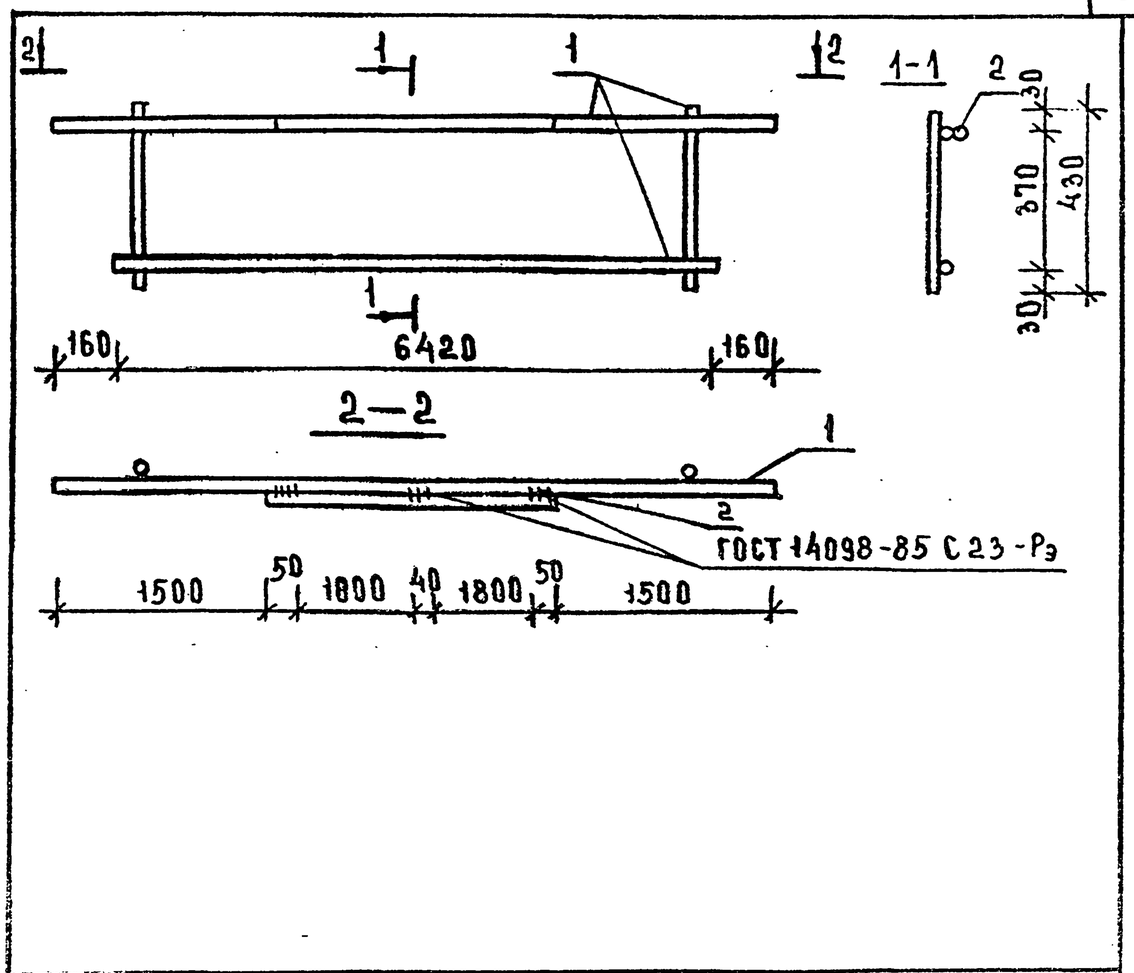

Марка сборного арматурн изделия	Поз.	Марка арматурного изделия	Кол	Масса, кг 1 шт	Масса, кг всего	Обозначение документа
СКР-12	1	КР-11	1	38,71	38,71	К17
	2	ф16 А III ℓ=3740	1	5,90	5,90	Б.Ч.
		ИТОГО:			44,61	

Арматура класса А III по ГОСТ 5781-82

Нач.отд	Волынский		
Н.контр	Десятник		
ГИП	Семченков		
Провер	Смычкович		
Разраб	Смолякова		

1.020-1/87 3-8 К9

Каркас укрупнительной сборки СКР-12

Стадия	Лист	Листов
Р		1

ЦНИИП реконструкции городов

Инв.№ подл. | Подп. и дата | Взам. инв.№

25774 9

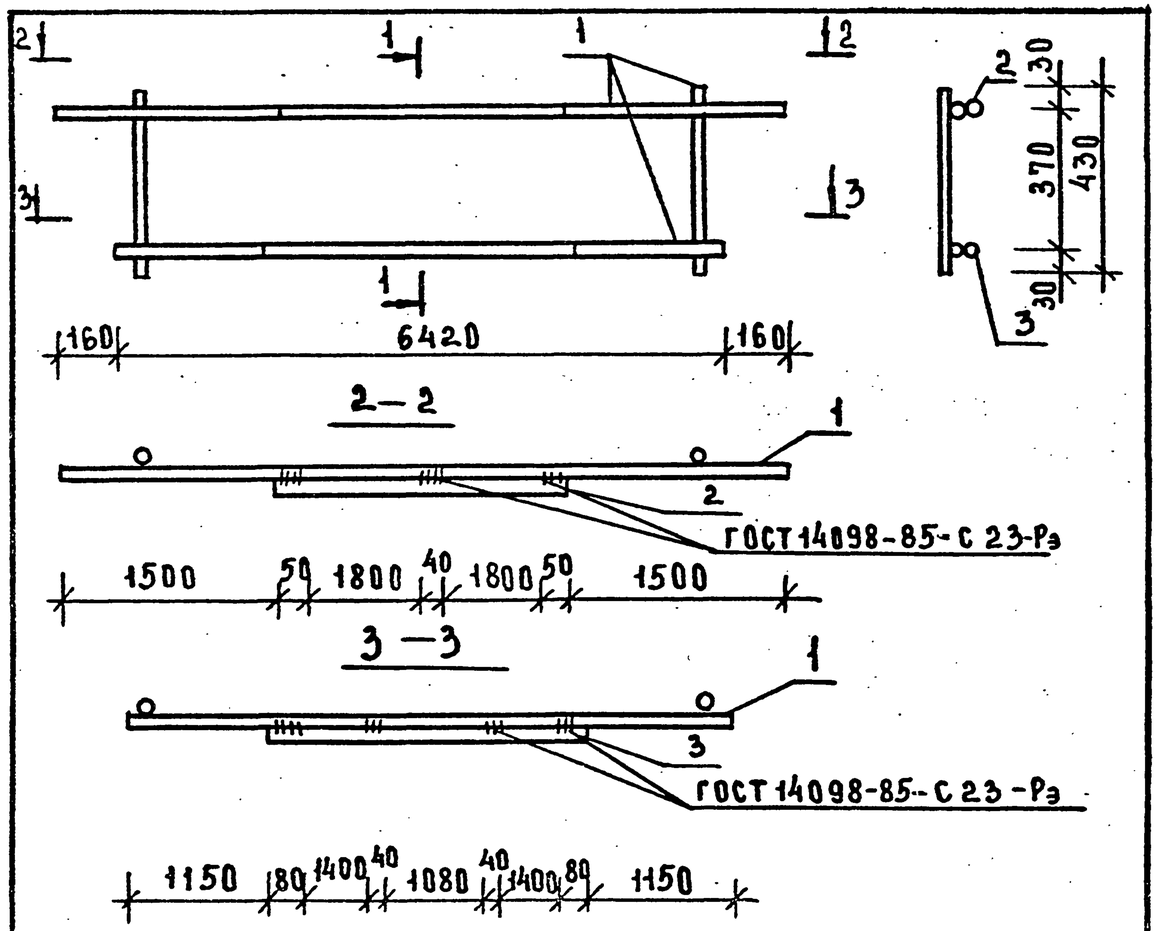

Марка сборного арматурн изделия	Поз.	Марка арматурного изделия	Кол	Масса, кг 1шт.	Масса, кг Всего	Обозначение документа
СКР-13	1	КР-11	1	38,71	38,71	К17
	2	⌀16 AIII ℓ=3740	1	5,90	5,90	Б.Ч.
	3	⌀22 AIII ℓ=4120	1	12,29	12,29	Б.Ч.
	Итого:				56,90	

Арматура класса AIII по ГОСТ 5781-82

Нач.отд	Волынский	
Н.контр	Ассятник	
ГИП	Семченко	
Провер	Смычкович	
Разраб	Смолякова	

1.020.-1/87 3-8 К10

Каркас укрупнительной сборки СКР-13

Стадия	Лист	Листов
Р		1

ЦНИИП реконструкции городов

Взам. инв. | Подп. и дата | Инв. подл.

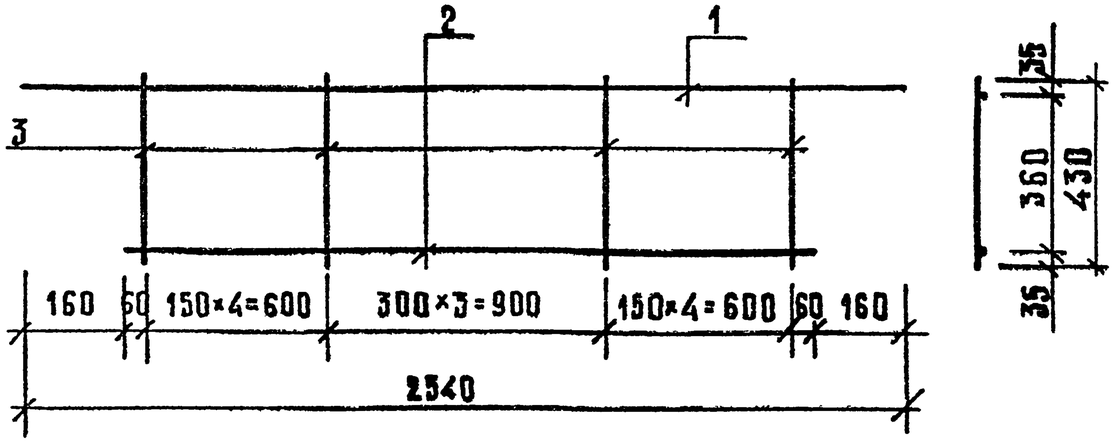

МАРКА ИЗДЕЛИЯ	ПОЗ.	СЕЧЕНИЕ ММ	ДЛИНА ММ	КОЛ.	МАССА, КГ ПОЗ.	ВСЕГО	ИЗДЕЛ.
КР-1	1	Ø10 А III	2540	1	1,57	1,57	9,19
	2	Ø18 А III	2220	1	4,44	4,44	
	3	Ø10 А III	430	12	0,27	3,18	
КР-2	1	Ø10 А III	2540	1	1,57	1,57	11,37
	2	Ø22 А III	2220	1	6,62	6,62	
	3	Ø10 А III	430	12	0,27	3,18	

Арматура класса А III по ГОСТ 5781-82.

Инв. № подл. | Подп. и дата | Взам. инв. №

Нач. отд.	Волынский		
Н. контр.	Десятник		
ГИП	Семченков		
Провер.	Смычковая		
Разраб.	Соколовская		

1.020-1/87 3-8-К11

Каркасы КР-1, КР-2

Стадия	Лист	Листов
Р		1

ЦНИИП реконструкции городов

Формат А4

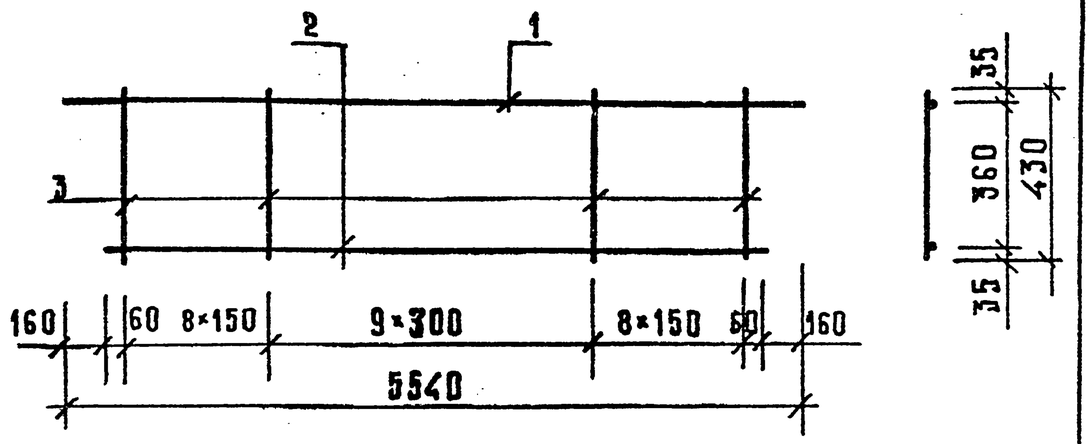

МАРКА ИЗДЕЛИЯ	ПОЗ.	СЕЧЕНИЕ ММ	ДЛИНА ММ	КОЛ.	МАССА, КГ ПОЗ.	ВСЕХ	ИЗДЕЛ.
КР-3	1	Ø10 А III	5540	1	3,42	3,42	25,90
	2	Ø22 А III	5220	1	15,58	15,58	
	3	Ø10 А III	430	26	0,27	6,90	
КР-4	1	Ø22 А III	5540	1	16,53	16,53	48,64
	2	Ø28 А III	5220	1	25,21	25,21	
	3	Ø10 А III	430	26	0,27	6,90	

Арматура класса А III по ГОСТ 5781-82.

Инв. № подл. | Подп. и дата | Взам. инв. №

Нач. отд.	Волынский		
Н. контр.	Десятник		
ГИП	Семченков		
Провер.	Смычковая		
Разраб.	Соколовская		

1.020-1/87 3-8-К12

Каркасы КР-3, КР-4

Стадия	Лист	Листов
Р		1

ЦНИИП реконструкции городов

Формат А4

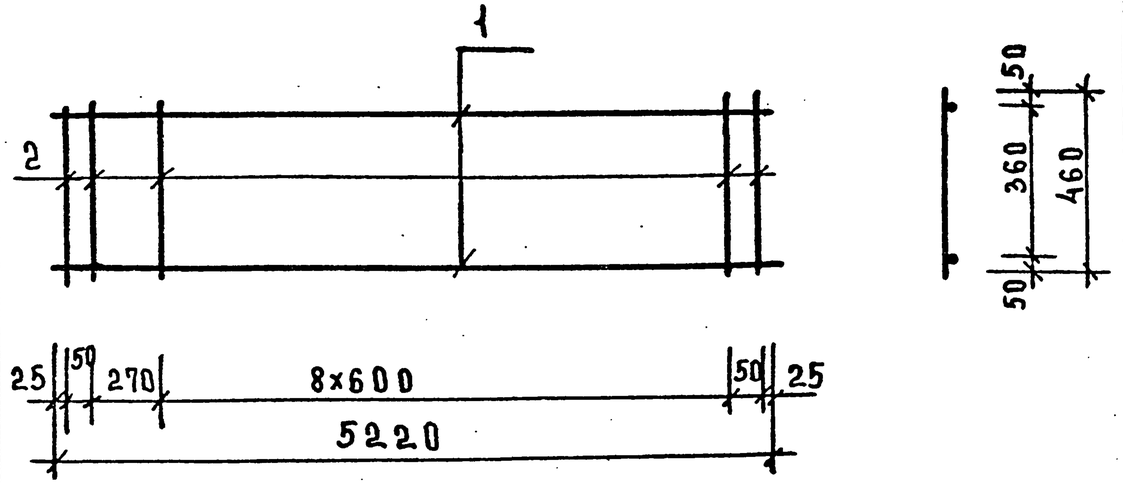

Марка изделия	поз.	Сечение мм	Длина мм	Кол.	Масса, кг		
					поз.	всех	издел.
КР-5	1	ф22АIII	5220	2	15,58	31,16	34,56
	2	ф10АI	460	12	0,28	3,40	
КР-6	1	ф28АIII	5220	2	25,21	50,42	53,82
	2	ф10АI	460	12	0,28	3,40	

Арматура класса АIII по ГОСТ 5781-82
Арматура класса АI по ГОСТ 5781-82

Нач.отд	Волынский		1.020-1/87 3-8 К13
Н.контр	Десятник		Каркасы КР-5, КР-6
ГИП	Семченков		Стадия: Р; Лист; Листов
Провер	Смычкович		ЦНИИП реконструкции городов
Разраб	Соколовская		

Взам.инв.№ | Подп. и дата | Инв.№ подл.

Формат А4

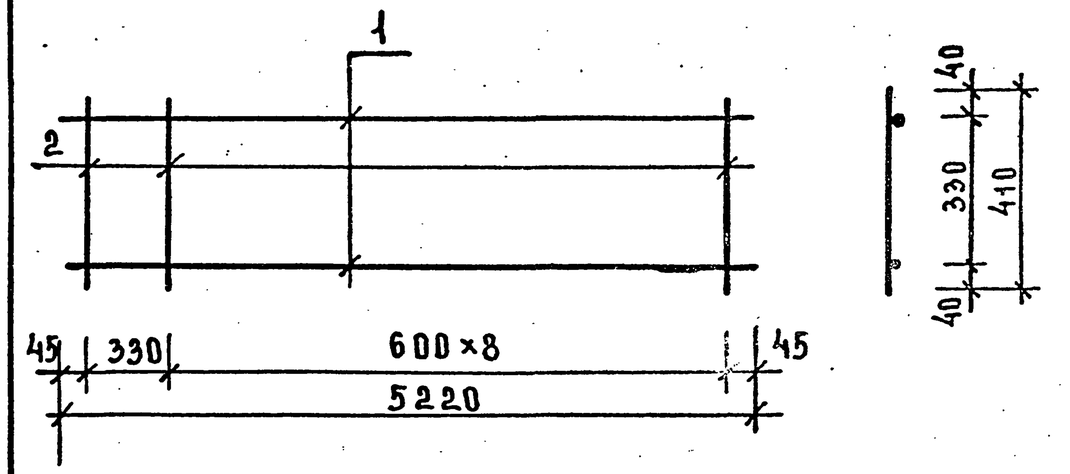

Марка изделия	поз.	Сечение мм	Длина мм	Кол.	Масса, кг		
					поз.	всех	издел.
КР-7	1	ф14АIII	5220	2	6,31	12,61	15,14
	2	ф10АI	410	10	0,25	2,53	
КР-8	1	ф22АIII	5220	2	15,58	31,16	33,69
	2	ф10АI	410	10	0,25	2,53	

Арматура класса АIII по ГОСТ 5781-82
Арматура класса АI по ГОСТ 5781-82

Нач.отд	Волынский		1.020-1/87 3-8 К14
Н.контр	Десятник		Каркасы КР-7, КР-8
ГИП	Семченков		Стадия: Р; Лист; Листов: 1
Провер	Смычкович		ЦНИИП реконструкции городов
Разраб	Соколовская		

Взам.инв.№ | Подп. и дата | Инв.№ подл.

25774 12

Формат А4

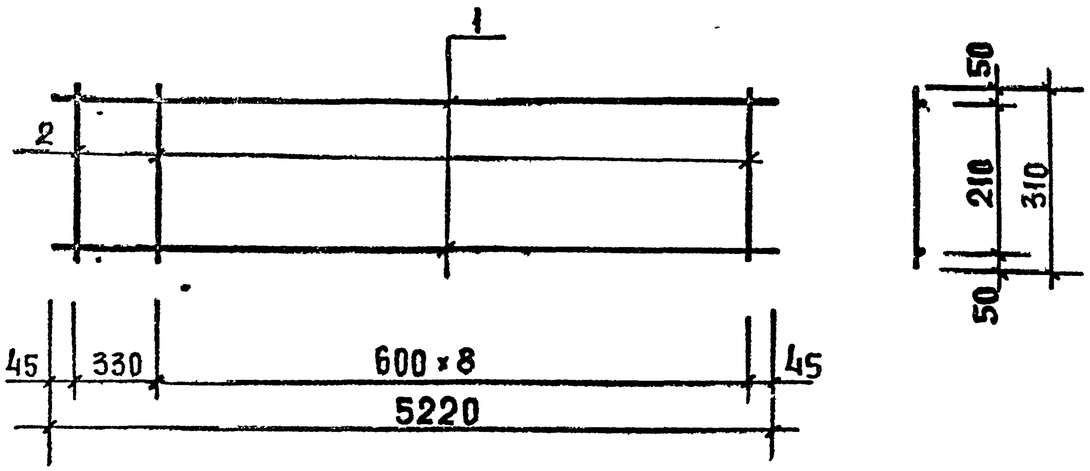

МАРКА ИЗДЕЛИЯ	ПОЗ.	СЕЧЕНИЕ ММ	ДЛИНА ММ	КОЛ.	МАССА, КГ		
					ПОЗ.	ВСЕХ	ИЗДЕЛ.
КР-9	1	ф22 А III	5220	2	15.58	31.16	33.07
	2	ф10 А I	310	10	0,19	1.91	

Арматура класса А III по ГОСТ 5781-82
Арматура класса А I по ГОСТ 5781-82

Нач. отд.	Волынский		
Н. контр.	Десятник		
ГИП	Семченков		
Провер.	Смычкова		
Разраб.	Соколовская		

1.020-1/87. 3-8-К15

КАРКАС КР-9

СТАДИЯ	ЛИСТ	ЛИСТОВ
Р		1

ЦНИИП РЕКОНСТРУКЦИИ ГОРОДОВ

Взам. инв. № | Подп. и дата | Инв. № подл.

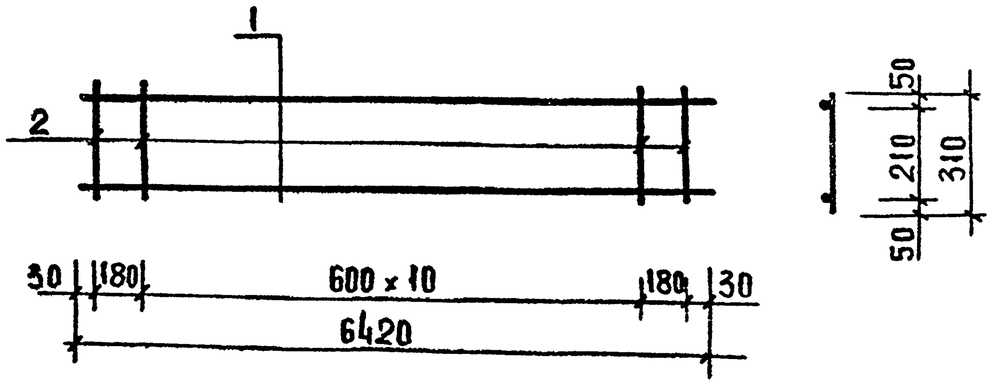

МАРКА ИЗДЕЛИЯ	ПОЗ.	СЕЧЕНИЕ ММ	ДЛИНА ММ	КОЛ.	МАССА, КГ		
					ПОЗ.	ВСЕХ	ИЗДЕЛ.
КР-10	1	ф22 А III	6420	2	19.16	38.32	40.81
	2	ф10 А I	310	13	0,19	2,49	

Арматура класса А III по ГОСТ 5781-82
Арматура класса А I по ГОСТ 5781-82

Нач. отд.	Волынский		
Н. контр.	Десятник		
ГИП	Семченков		
Провер	Смычкова		
Разраб.	Соколовская		

1.020-1/87 3-8-К16

КАРКАС КР-10

СТАДИЯ	ЛИСТ	ЛИСТОВ
		1

ЦНИИП РЕКОНСТРУКЦИИ ГОРОДОВ

Взам. инв. № | Подп. и дата | Инв. № подл.

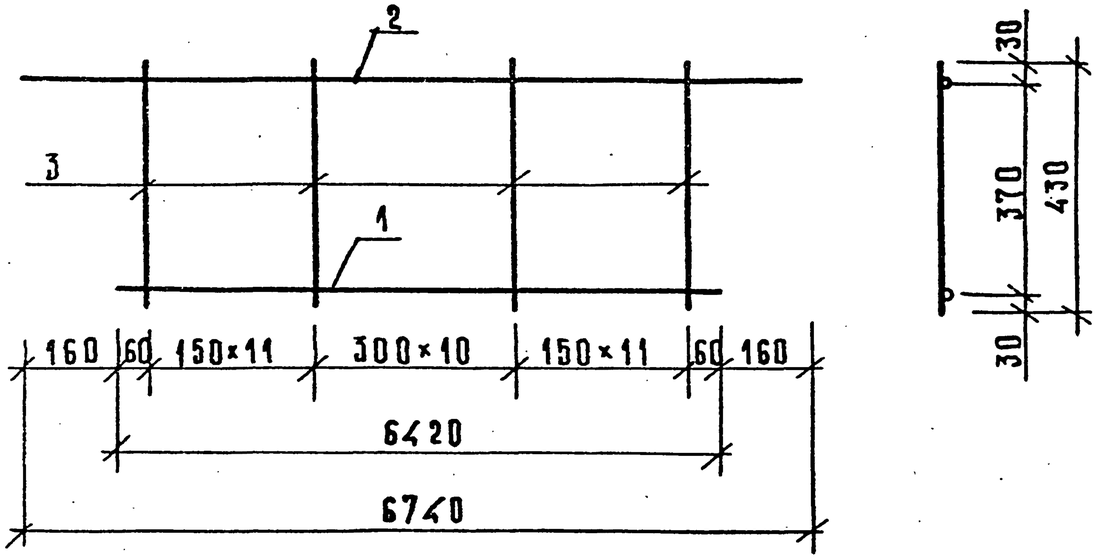

МАРКА ИЗДЕЛИЯ	ПОЗ.	СЕЧЕНИЕ ММ	ДЛИНА, ММ	КОЛ.	МАССА, КГ		
					ПОЗ.	ВСЕХ	ИЗДЕЛ.
КР-11	1	Ø22 А III	6420	1	19,16	19,16	38,71
	2	Ø16 А III	6740	1	10,64	10,64	
	3	Ø10 А III	430	33	0,27	8,91	
КР-12	1	Ø14 А III	6420	1	7,76	7,76	24,81
	2	Ø14 А III	6740	1	8,14	8,14	
	3	Ø10 А III	430	33	0,27	8,91	

Арматура класса А III по ГОСТ 5781-82.

Инв. № подл. | Подп. и дата | Взам. инв. №

Нач. отд.	Волынский	
Н. контр.	Десятник	
ГИП	Семченков	
Провер.	Смычкович	
Разраб.	Смолякова	

1.020-1/87 3-8-К17

Каркасы КР-11, КР-12

Стадия	Лист	Листов
Р		1

ЦНИИП реконструкции городов

Формат А4

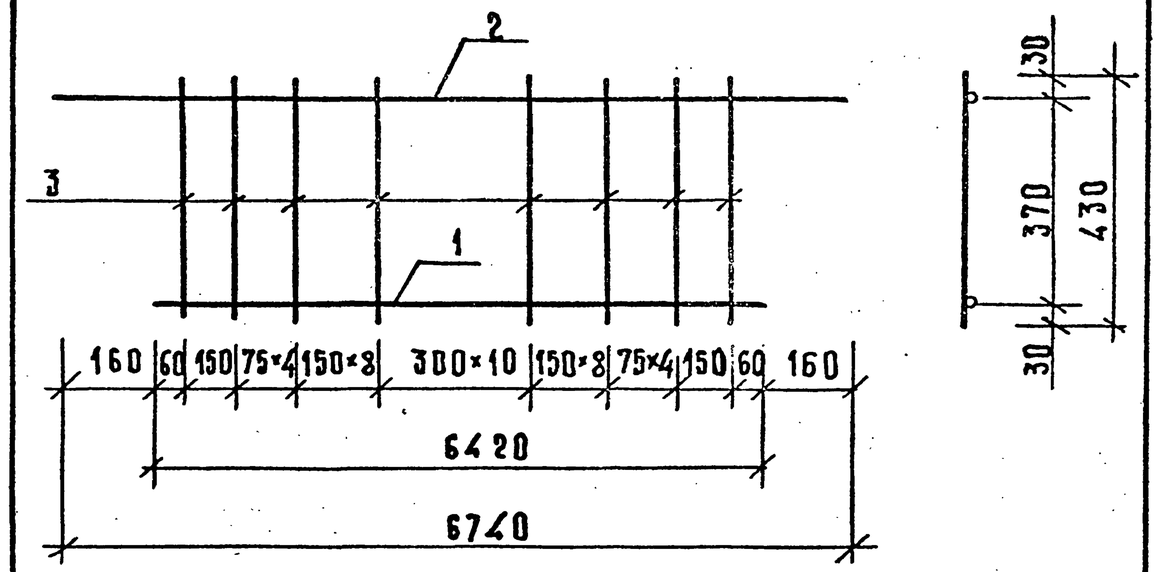

МАРКА ИЗДЕЛИЯ	ПОЗ.	СЕЧЕНИЕ, ММ	ДЛИНА, ММ	КОЛ.	МАССА, КГ		
					ПОЗ.	ВСЕХ	ИЗДЕЛ.
КР-13	1	Ø16 А III	6420	1	10,13	10,13	30,76
	2	Ø16 А III	6740	1	10,64	10,64	
	3	Ø10 А III	430	37	0,27	9,99	

Арматура класса А III по ГОСТ 5781-82.

Инв. № подл. | Подп. и дата | Взам. инв. №

Нач. отд.	Волынский	
Н. контр.	Десятник	
ГИП	Семченков	
Провер.	Смычкович	
Разраб.	Смолякова	

1.020-1/87 3-8-К18

Каркас КР-13

Стадия	Лист	Листов
Р		1

ЦНИИП реконструкции городов

Формат А4

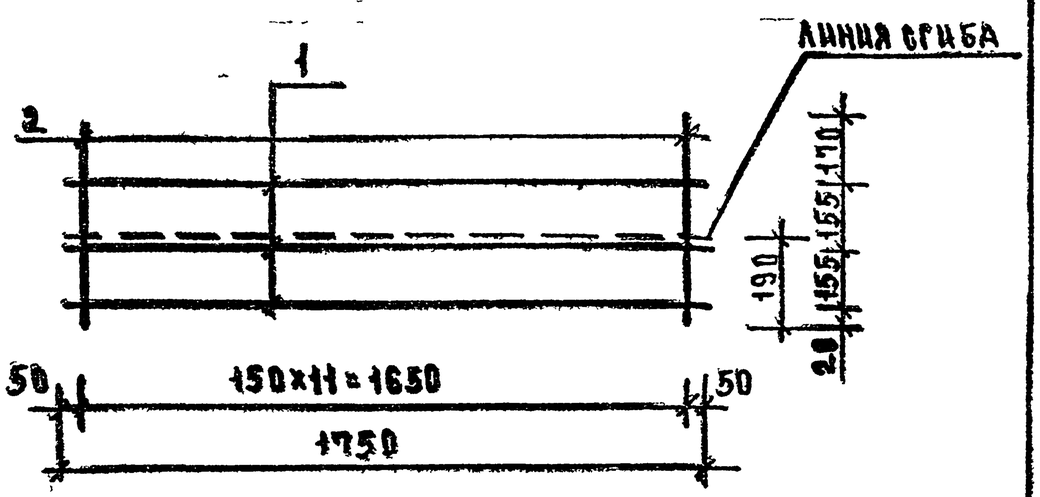

Сетка в согнутом виде

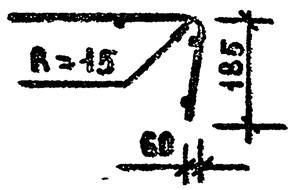

Марка изделия	Поз.	Сечение мм	Длина мм	Кол	Масса, кг		
					поз.	всех	издел
С-1	1	ф5 ВрI	1750	3	0,25	0,76	1,62
	2	ф5 ВрI	500	12	0,07	0,86	

Арматура класса ВрI по ГОСТ 6727-80

Нач.отд	Волынский		
Н.контр	Десятник		
ГИП	Семченков		
Провер	Смычкович		
Разраб	Соколовская		

1.020-1/87 3-8 К 19

Сетка С-1

Стадия	Лист	Листов
Р		1

ЦНИИП реконструкции городов

Формат А4

Инв.№ подл. | Подп. и дата | Взам.инв.№

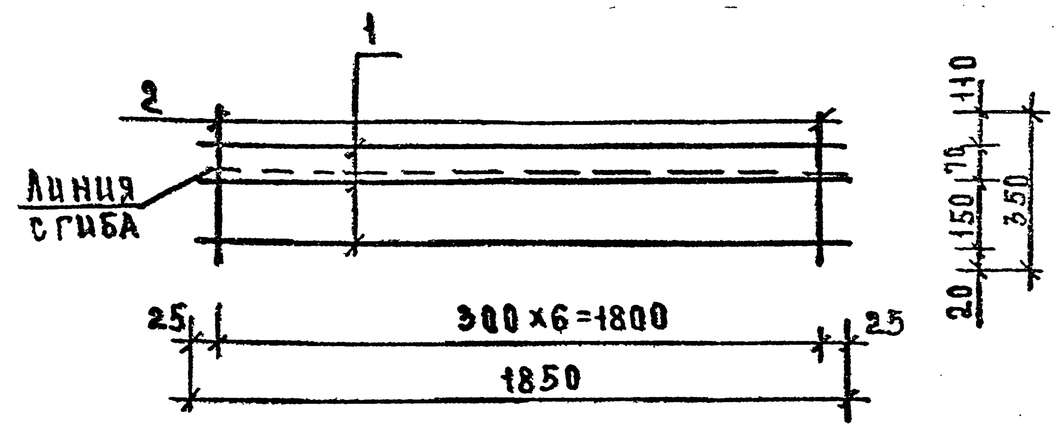

Сетка в согнутом виде

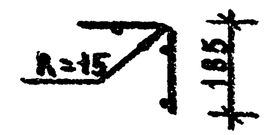

Марка изделия	Поз	Сечение мм	Длина мм	Кол.	Масса, кг		
					поз.	всех	издел.
С-2	1	ф5 ВрI	1850	3	0,27	0,81	1,16
	2	ф5 ВрI	350	7	0,05	0,35	

Арматура класса ВрI по ГОСТ 6727-80

Нач.отд	Волынский		
Н.контр	Десятник		
ГИП	Семченков		
Провер	Смычкович		
Разраб	Соколовская		

1.020-1/87 3-8 К 20

Сетка С-2

Сетка	Лист	Листов
Р		1

ЦНИИП реконструкции городов

Инв.№ подл. | Подп. и дата | Взам.инв.№

Формат А4

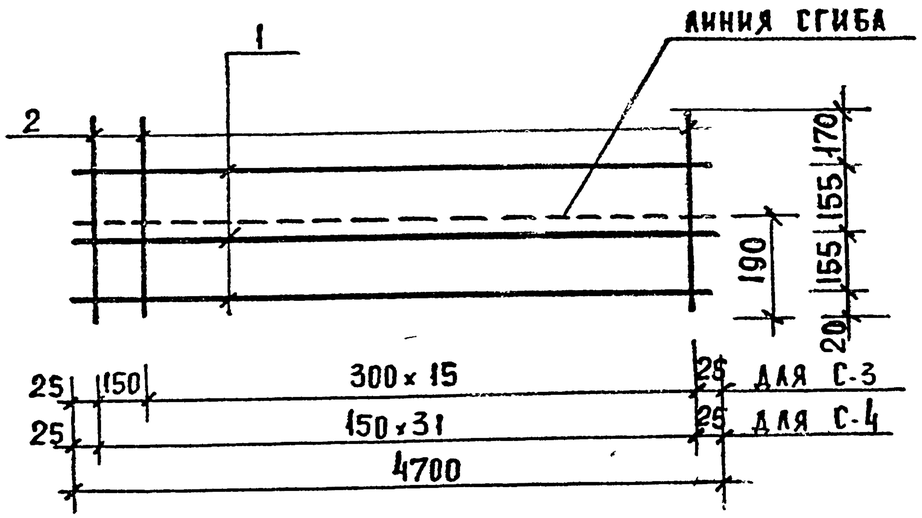

СЕТКА В СОГНУТОМ ВИДЕ

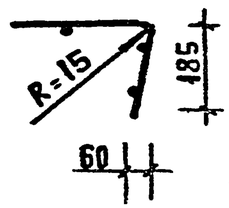

МАРКА ИЗДЕЛИЯ	ПОЗ.	СЕЧЕНИЕ ММ	ДЛИНА ММ	КОЛ.	МАССА, КГ ПОЗ.	ВСЕХ	ИЗДЕЛ.
С-3	1	ф5 ВрI	5000	3	0,72	2,16	3.38
	2	ф5 ВрI	500	17	0,07	1,22	
С-4	1	ф5 ВрI	5000	3	0,72	2,16	4.46
	2	ф5 ВрI	500	32	0,07	2,30	

АРМАТУРА КЛАССА ВрI ПО ГОСТ 6727-80

НАЧ. ОТД.	ВОЛЫНСКИЙ		1.020-1/87. 3-8-К21
Н. КОНТР.	ДЕСЯТНИК		СЕТКИ С-3, С-4.
ГИП	СЕМЧЕНКОВ		СТАДИЯ Р / ЛИСТ / ЛИСТОВ 1
ПРОВЕР.	СМЫЧКОВИЧ		ЦНИИП РЕКОНСТРУКЦИИ ГОРОДОВ
РАЗРАБ.	СОКОЛОВСКАЯ		

ИНВ. N ПОДЛ. | ПОДП. И ДАТА | ВЗАМ. ИНВ. N

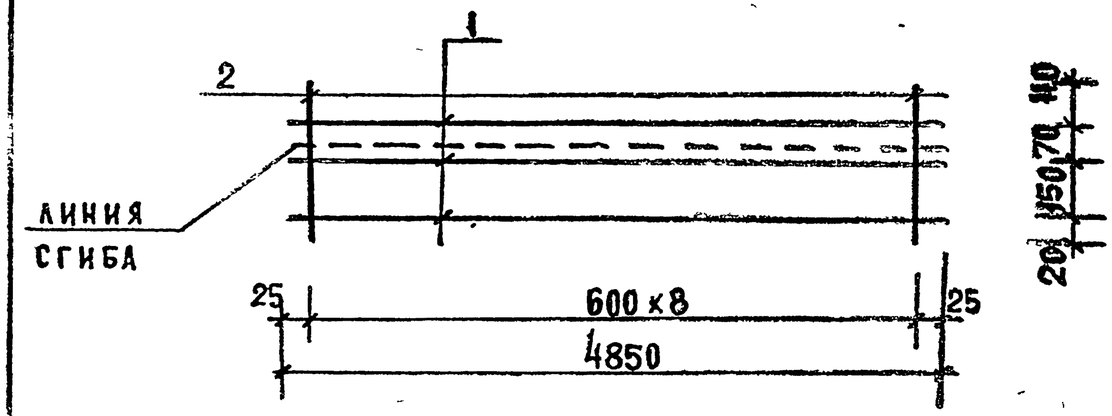

СЕТКА В СОГНУТОМ ВИДЕ

МАРКА ИЗДЕЛИЯ	ПОЗ.	СЕЧЕНИЕ ММ	ДЛИНА ММ	КОЛ.	МАССА, КГ ПОЗ.	ВСЕХ	ИЗДЕЛ.
С-5	1	ф5 ВрI	4850	3	0,70	2.10	2.55
	2	ф5 ВрI	350	9	0,05	0,45	

АРМАТУРА КЛАССА ВрI ПО ГОСТ 6727-80

НАЧ. ОТД.	ВОЛЫНСКИЙ		1.020-1/87. 3-8-К22
Н. КОНТР.	ДЕСЯТНИК		СЕТКА С-5
ГИП	СЕМЧЕНКОВ		СТАДИЯ Р / ЛИСТ / ЛИСТОВ 1
ПРОВЕР.	СМЫЧКОВИЧ		ЦНИИП РЕКОНСТРУКЦИИ ГОРОДОВ
РАЗРАБ.	СОКОЛОВСКАЯ		

ИНВ. N ПОДЛ. | ПОДП. И ДАТА | ВЗАМ. ИНВ. N

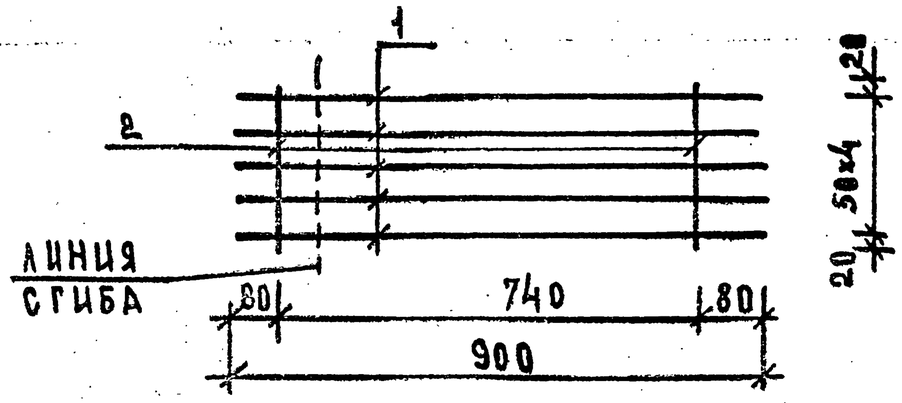

Сетка в согнутом виде

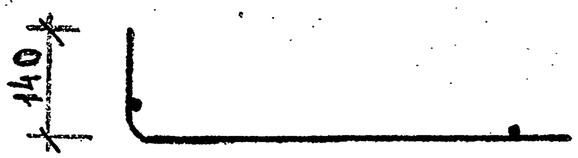

Марка изделия	Поз	Сечение мм	Длина мм	Кол.	Масса, кг поз.	Масса, кг всех	Масса, кг изделия
С-6	1	ф6 А III	900	5	0,20	1,00	1,07
	2	ф5 Вр I	240	2	0,03	0,07	
С-7	1	ф8 А III	900	5	0,36	1,78	1,85
	2	ф5 Вр I	240	2	0,03	0,07	
С-8	1	ф10 А III	900	5	0,56	2,78	2,85
	2	ф5 Вр I	240	2	0,03	0,07	

Арматура класса А III по ГОСТ 5781-82

Арматура класса Вр I по ГОСТ 6727-80

Взам. инв. № | Подп. и дата | Инв. № подл.

Нач. отд.	Волынский	
Н. контр.	Десятник	
ГИП	Семченков	
Провер.	Смычкович	
Разраб.	Соколовская	

1.020-1/87. 3-8 К23

Сетки С-6, С-7, С-8

Стадия	Лист	Листов
Р		1

ЦНИИП реконструкции городов

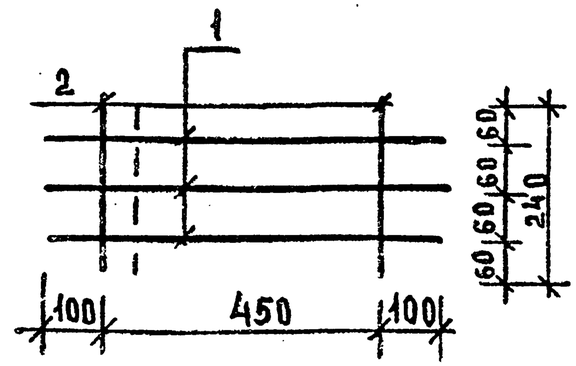

Сетка в согнутом виде

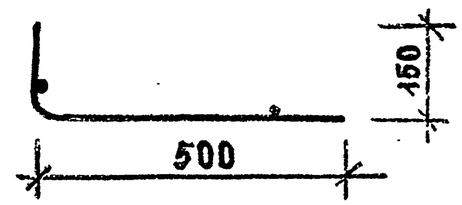

Марка изделия	Поз	Сечение мм	Длина мм	Кол	Масса, кг поз.	Масса, кг всех	Масса, кг изделия
С-9	1	ф8 А III	650	3	0,26	0,77	0,84
	2	ф5 Вр I	240	2	0,03	0,07	

Арматура класса А III по ГОСТ 5781-82

Арматура класса Вр I по ГОСТ 6727-80

Взам. инв. № | Подп. и дата | Инв. № подл.

Нач. отд.	Волынский	
Н. контр.	Десятник	
ГИП	Семченков	
Провер.	Смычкович	
Разраб.	Соколовская	

1.020-1/87. 3-8 К24

Сетка С-9

Стадия	Лист	Листов
Р		1

ЦНИИП реконструкции городов

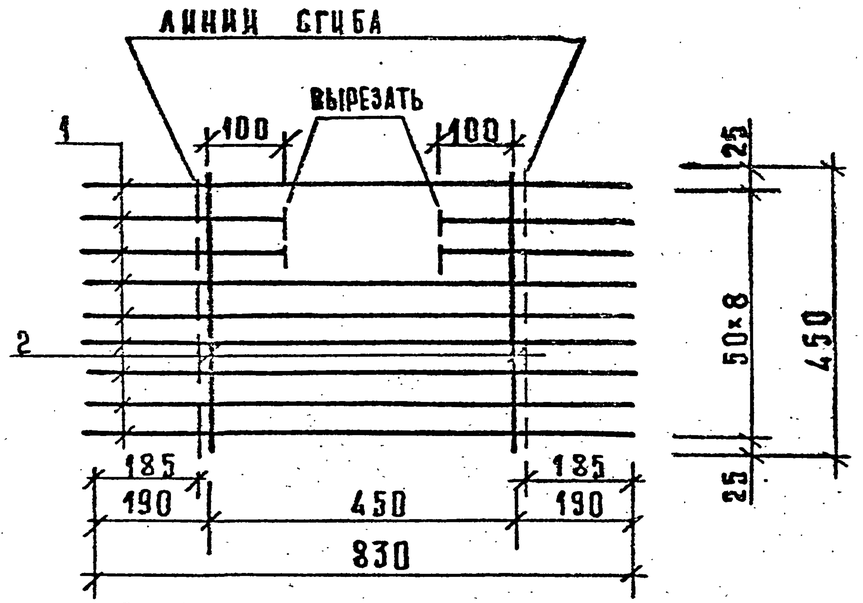

Сетка в согнутом виде

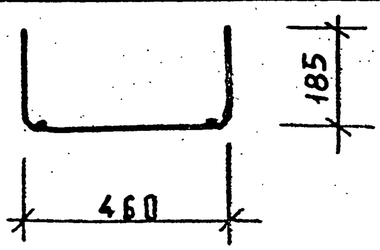

Марка изделия	Поз.	Сечение, мм	Длина, мм	Кол.	Масса, кг		
					поз.	всех	изделия
С-10	1	⌀10АIII	830	9	0,51	4,61	4,75
	2	⌀5 ВрI	450	2	0,07	0,14	

Арматура класса АIII по ГОСТ 5781-82.
Арматура класса ВрI по ГОСТ 6727-80.

Нач.отд.	Волынский		
Н.контр.	Десятник		
ГИП	Семченков		
Провер.	Смычкович		
Разраб.	Смолякова		

1.020-1/87. Э-8-К 25

Сетка С-10

Стадия	Лист	Листов
Р	1	1

ЦНИИП реконструкции городов

Формат А4

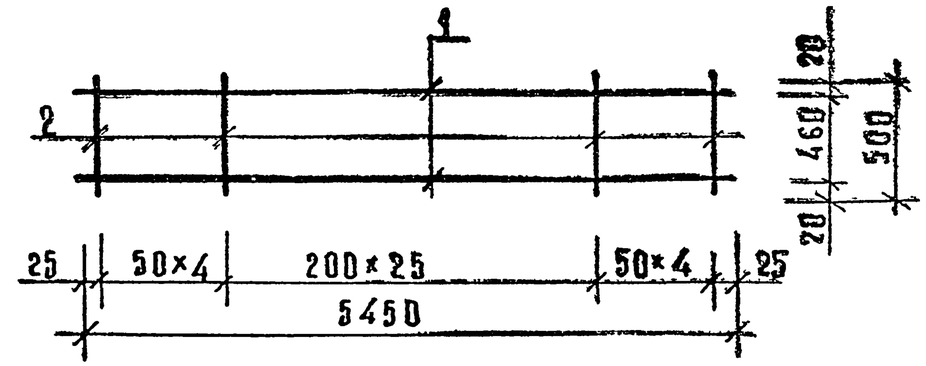

Марка изделия	Поз.	Сечение, мм	Длина, мм	Кол.	Масса, кг		
					поз.	всех	изделия
С-11	1	⌀5 ВрI	5450	2	0,78	1,57	4,16
	2	⌀5 ВрI	500	36	0,07	2,59	

Арматура класса ВрI по ГОСТ 6727-80.

Нач.отд.	Волынский		
Н.контр.	Десятник		
ГИП	Семченков		
Провер.	Смычкович		
Разраб.	Смолякова		

1.020-1/87. Э-8-К 26

Сетка С-11

Стадия	Лист	Листов
Р		1

ЦНИИП реконструкции городов

Формат А4

Инв. № подл. | Подп. и дата | Взам. инв. №

25774 18

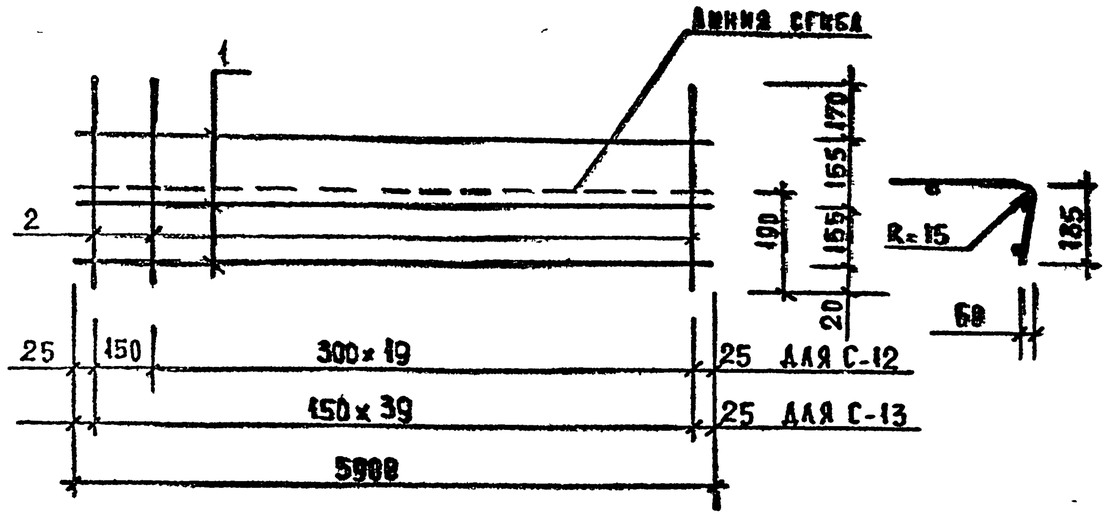

Марка изделия	Поз.	Сечение мм	Длина, мм	Кол.	Масса, кг		
					поз.	всех	изделия
С-12	1	ф5 ВрI	5900	3	0,85	2,55	4,06
	2	ф5 ВрI	500	21	0,07	1,51	
С-13	1	ф5 ВрI	5900	3	0,85	2,55	5,43
	2	ф5 ВрI	500	40	0,07	2,88	

Арматура класса ВрI по ГОСТ 6727-80

Нач. отд.	Волынский	
Н. контр	Десятник	
ГИП	Семченков	
Провер	Смычкович	
Разраб.	Смолякова	

1.020-1/87 3-8-К27

Сетки С-12, С-13

Стадия	Лист	Листов
Р		1

ЦНИИП реконструкции городов

Инв. № подл. | Подп. и дата | Взам. инв. №

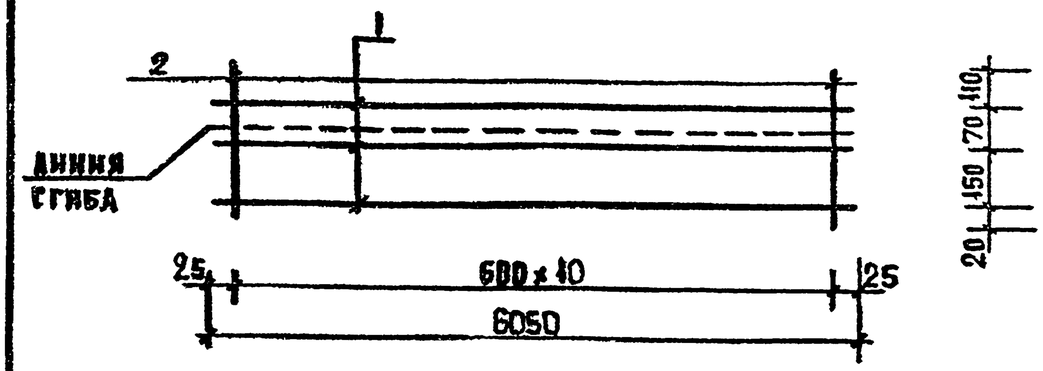

Сетка в согнутом виде

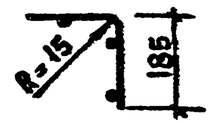

Марка изделия	Поз.	Сечение мм	Длина мм	Кол.	Масса, кг		
					поз.	всех	изделия
С-14	1	ф5 ВрI	6050	3	0,87	2,61	3,16
	2	ф5 ВрI	350	11	0,05	0,55	

Арматура класса ВрI по ГОСТ 6727-80

Нач. отд.	Волынский	
Н. контр.	Десятник	
ГИП	Семченков	
Провер.	Смычкович	
Разраб.	Смолякова	

1.020-1/87 3-8-К28

Сетка С-14

Стадия	Лист	Листов
Р		1

ЦНИИП реконструкции городов

Инв. № подл. | Подп. и дата | Взам. инв. №

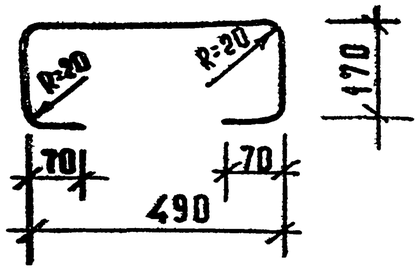

МАРКА ИЗДЕЛИЯ	СЕЧЕНИЕ ММ	ДЛИНА ММ	МАССА КГ
СГ-1	⌀10АI	970	0,60
СГ-2	⌀12АI	970	0,86

Арматура класса А-I по ГОСТ 5781-82.

Нач.отд.	Волынский		
Н.контр.	Десятник		
ГИП	Семченков		
Провер.	Смычкович		
Разраб.	Соколовская		

1.020-1/87 3-8-К29

Стержни гнутые СГ-1, СГ-2

Стадия	Лист	Листов
Р		1

ЦНИИП реконструкции городов

Инв.№ подл. | Подп. и дата | Взам. инв.№

ФОРМАТ А4

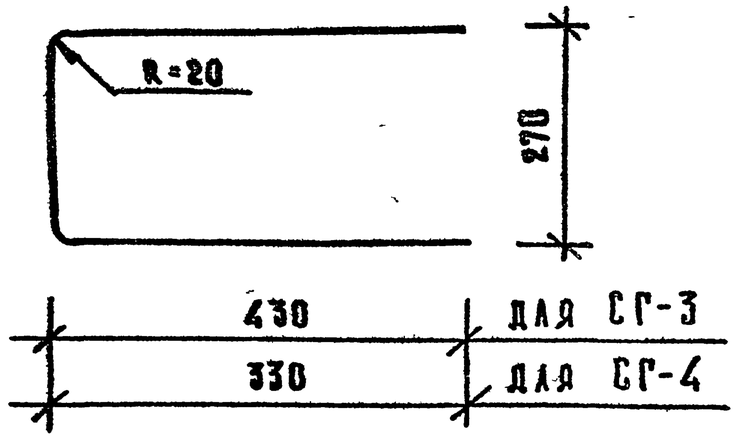

МАРКА ИЗДЕЛИЯ	СЕЧЕНИЕ ММ	ДЛИНА ММ	МАССА КГ
СГ-3	⌀12АI	1030	0,91
СГ-4	⌀12АI	830	0,74

Арматура класса АI по ГОСТ 5781-82.

Нач.отд.	Волынский		
Н.контр.	Десятник		
ГИП.	Семченков		
Провер.	Смычкович		
Разраб.	Соколовская		

1.020-1/87 3-8-К30

Стержни гнутые СГ-3, СГ-4

Стадия	Лист	Листов
Р		1

ЦНИИП реконструкции городов

Инв.№ подл. | Подп. и дата | Взам. инв.№

ФОРМАТ А4

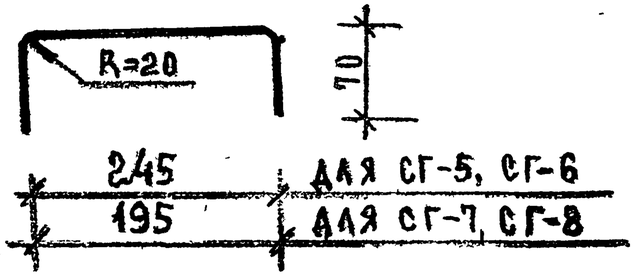

МАРКА ИЗДЕЛИЯ	СЕЧЕНИЕ ММ	ДЛИНА ММ	МАССА КГ
СГ-5	⌀12AI	385	0,34
СГ-6	⌀16AI	385	0,61
СГ-7	⌀12AI	335	0,30
СГ-8	⌀16AI	335	0,53

АРМАТУРА КЛАССА AI ПО ГОСТ 5781-82

ИНВ.№ ПОДЛ. | ПОДП. И ДАТА | ВЗАМ. ИНВ.№

НАЧ.ОТД	ВОЛЫНСКИЙ		1.020-1/87. 3-8 К31
Н.КОНТР	ДЕСЯТНИК		СТЕРЖНИ ГНУТЫЕ СГ-5, СГ-6, СГ-7, СГ-8
ГИП	СЕМЧЕНКОВ		СТАДИЯ Р · ЛИСТ · ЛИСТОВ 1
ПРОВЕР	СМЫЧКОВИЧ		ЦНИИП реконструкции городов
РАЗРАБ	СОКОЛОВСКАЯ		

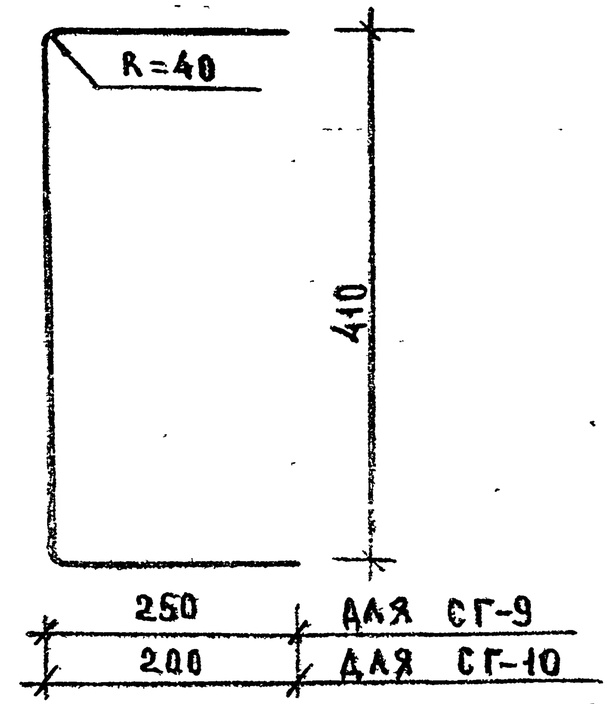

МАРКА ИЗДЕЛИЯ	СЕЧЕНИЕ ММ	ДЛИНА ММ	МАССА КГ
СГ-9	⌀12AIII	910	0,81
СГ-10	⌀12AIII	810	0,72

АРМАТУРА КЛАССА AIII ПО ГОСТ 5781-82

ИНВ.№ ПОДЛ. | ПОДП. И ДАТА | ВЗАМ. ИНВ.№

НАЧ.ОТД	ВОЛЫНСКИЙ		1.020-1/87. 3-8 К32
Н.КОНТР	ДЕСЯТНИК		СТЕРЖНИ ГНУТЫЕ СГ-9, СГ-10
ГИП	СЕМЧЕНКОВ		СТАДИЯ Р · ЛИСТ · ЛИСТОВ 1
ПРОВЕР	СМЫЧКОВИЧ		ЦНИИП реконструкции городов
РАЗРАБ	СОКОЛОВСКАЯ		

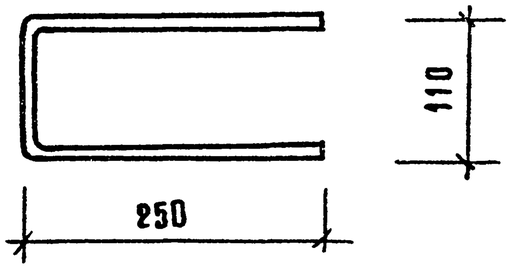

МАРКА ИЗДЕЛИЯ	ПОЗ	СЕЧЕНИЕ, ММ	ДЛИНА, ММ	КОЛ. ШТ.	МАССА, КГ		
					ПОЗ.	ВСЕХ	ИЗДЕЛИЯ
СГ-11	–	⌀12 А I	620	1	0,55	0,55	0,55

Арматура класса А I по ГОСТ 5781-82.

Нач. отд.	Волынский		
Н. контр.	Десятник		
ГИП	Семченко		
Провер.	Смычкович		
Разраб.	Смолякова		

1.020-1/87 3-8-К 33

Стержень гнутый СГ-11

Стадия	Лист	Листов
Р		1

ЦНИИП реконструкции городов

Инв.№ подл. | Подп. и дата | Взам. инв.№

Формат А2

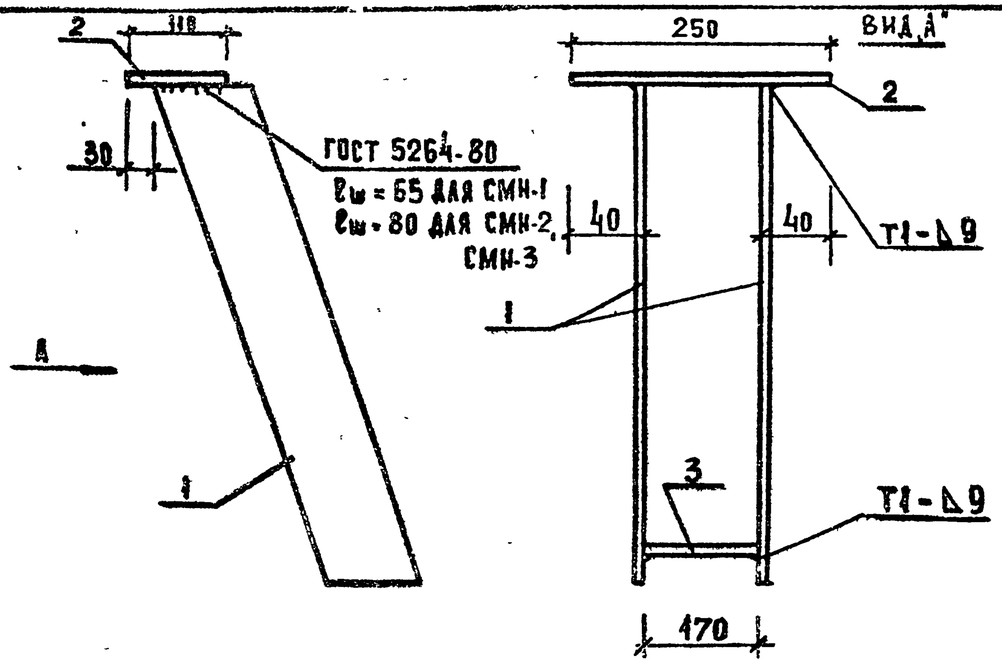

МАРКА ИЗДЕЛИЯ	ПОЗ.	СЕЧЕНИЕ ММ	ДЛИНА ММ	КОЛ.	МАССА, КГ		
					ПОЗ.	ВСЕХ	ИЗДЕЛИЯ
СМН-1	1	ПЛ-1		2	2.26	4,52	7,00
	2	-8×110	250	1	1.73	1,73	
	3	-8×70	170	1	0,75	0,75	
СМН-2	1	ПЛ-2	—	2	3,01	6,02	8,50
	2	-8×110	250	1	1,73	1,73	
	3	-8×70	170	1	0,75	0,75	
СМН-3	1	ПЛ-3	—	2	3,62	7.24	9,72
	2	-8×110	250	1	1,73	1,73	
	3	-8×70	170	1	0,75	0,75	

ПРОКАТ ПО ГОСТ 103-76

НАЧ. ОТД.	ВОЛЫНСКИЙ	
Н. КОНТР.	ДЕСЯТНИК	
ГИП	СЕМЧЕНКОВ	
ПРОВЕР.	СМЫЧКОВИЧ	
РАЗРАБ.	СМОЛЯКОВА	

1.020-1/87 3-8-К34

ИЗДЕЛИЯ ЗАКЛАДНЫЕ СБОРНЫЕ СМН-1, СМН-2, СМН-3

СТАДИЯ	ЛИСТ	ЛИСТОВ
Р		1

ЦНИИП РЕКОНСТРУКЦИИ ГОРОДОВ

ИНВ. N ПОДЛ. | ПОДП. И ДАТА | ВЗАМ. ИНВ. N

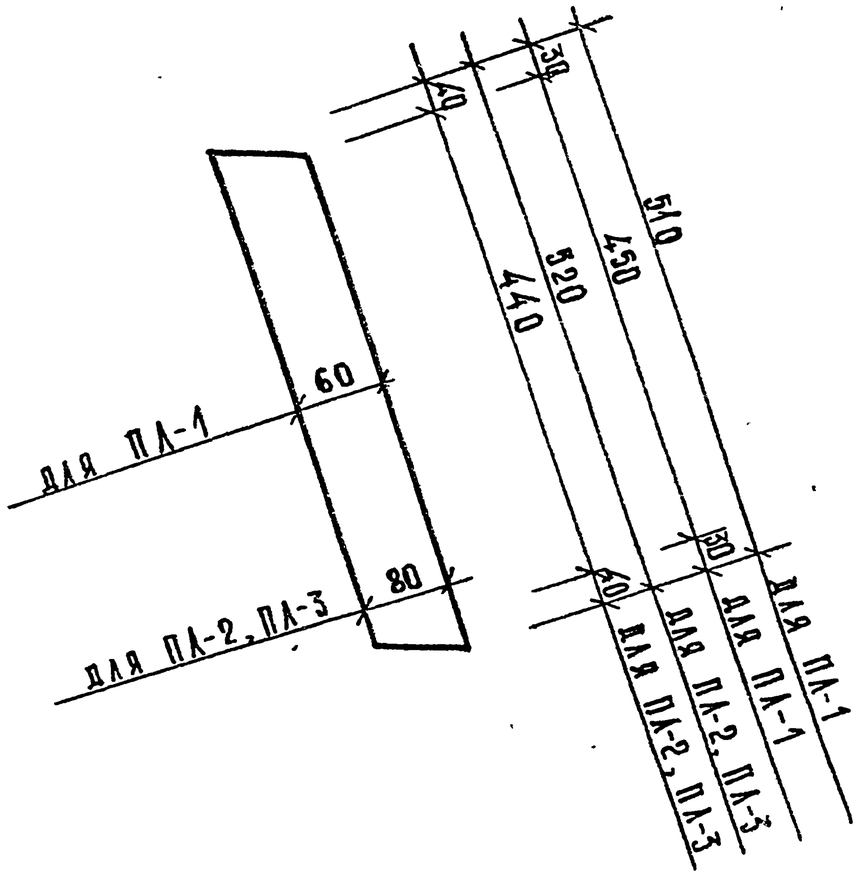

МАРКА ИЗДЕЛИЯ	СЕЧЕНИЕ ММ	ДЛИНА ММ	МАССА КГ
ПЛ-1	−10×60	520	2,26
ПЛ-2	−10×80	520	3,01
ПЛ-3	−12×80	510	3,62

Прокат по ГОСТ 103-76.

Нач.отд.	Волынский		1.020-1/87 3-8-К35
Н.контр.	Десятник		Пластины ПЛ-1, ПЛ-2, ПЛ-3
ГИП	Семченков		Стадия Р · Лист · Листов 1
Провер.	Смычкович		ЦНИИП реконструкции городов
Разраб.	Соколовская		

Инв.№ подл. | Подп. и дата | Взам. инв.№

Формат А4

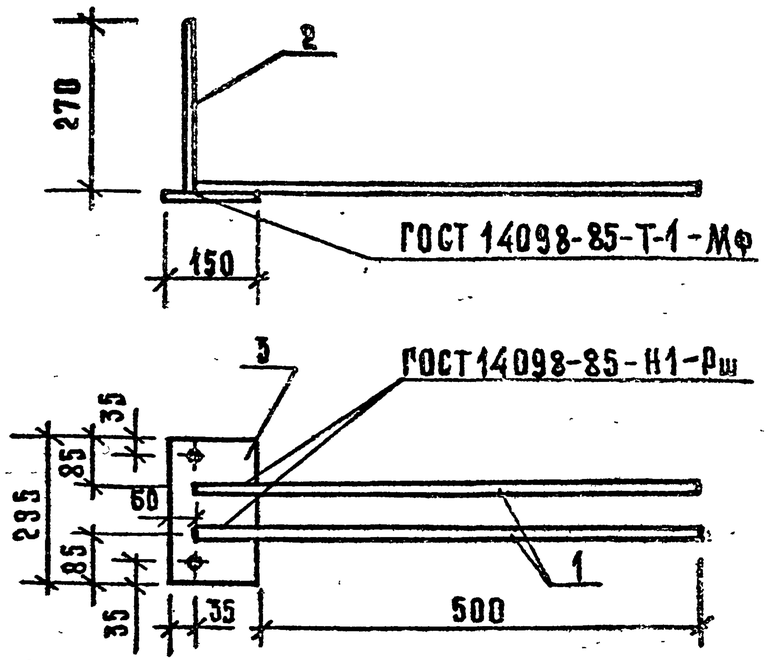

МАРКА ИЗДЕЛИЯ	ПОЗ	СЕЧЕНИЕ ММ	ДЛИНА ММ	КОЛ.	МАССА, КГ ПОЗ.	ВСЕХ	ИЗДЕЛ.
МН-1	1	Ø16А III	600	2	0,95	1,89	5,84
	2	Ø12А III	270	2	0,24	0,48	
	3	−10×150	295	1	3,47	3,47	
МН-2	1	Ø20А III	600	2	1,48	2,96	6,91
	2	Ø12А III	270	2	0,24	0,48	
	3	−10×150	295	1	3,47	3,47	

Арматура класса А-III по ГОСТ 5781-82.
Прокат по ГОСТ 103-76.

Нач.отд.	Волынский		1.020-1/87 3-8-К36
Н.контр.	Десятник		Изделия закладные МН-1, МН-2
ГИП	Семченков		Стадия Р · Лист · Листов 1
Провер.	Смычкович		ЦНИИП реконструкции городов
Разраб.	Соколовская		

Инв.№ подл. | Подп. и дата | Взам. инв.№

Формат А4

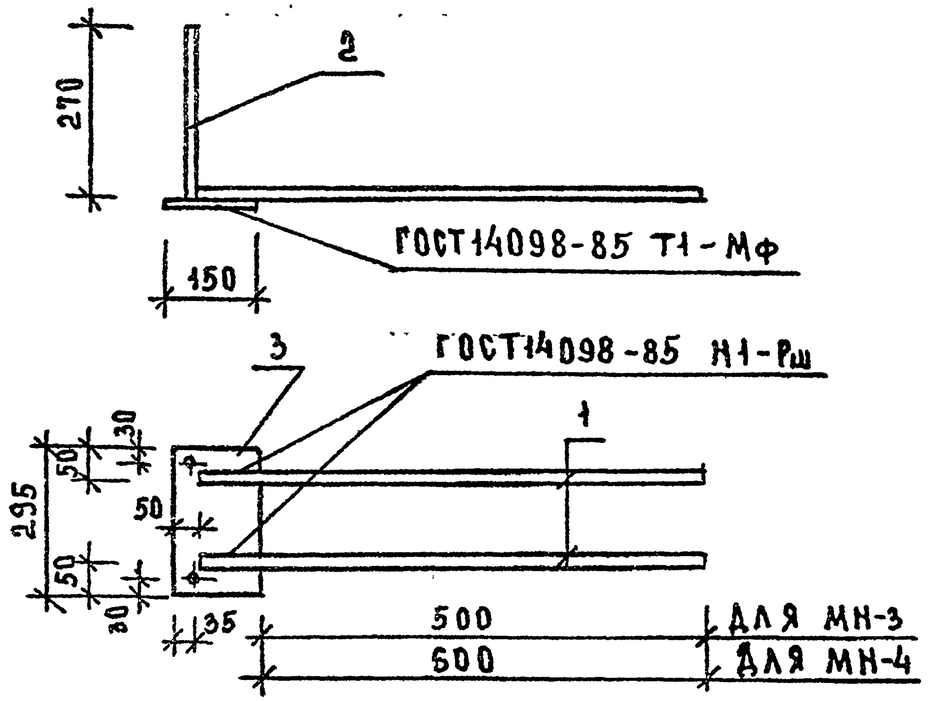

Марка изделия	Поз.	Сечение мм	Длина мм	Кол.	Масса, кг		
					поз.	всех	издел.
МН-3	1	ф16АIII	600	2	0,95	1,89	5,84
	2	ф12АIII	270	2	0,24	0,48	
	3	-10×150	295	1	3,47	3,47	
МН-4	1	ф20АIII	700	2	1,73	3,46	8,47
	2	ф16АIII	270	2	0,43	0,8	
	3	-12×150	295	1	4,17	4,17	

Арматура класса АIII по ГОСТ 5781-82

Прокат по ГОСТ 103-76

Нач.отд	Волынский		1.020.-1/87 3-8 К37
Н.контр	Десятник		Изделия закладные МН-3, МН-4
ГИП	Семченков		Стадия: Р; Лист: ; Листов: 1
Провер	Смычкович		ЦНИИП реконструкции городов
Разраб	Соколовская		

Взам.инв.№ | Подп.и дата | Инв.№ подл.

Формат А4

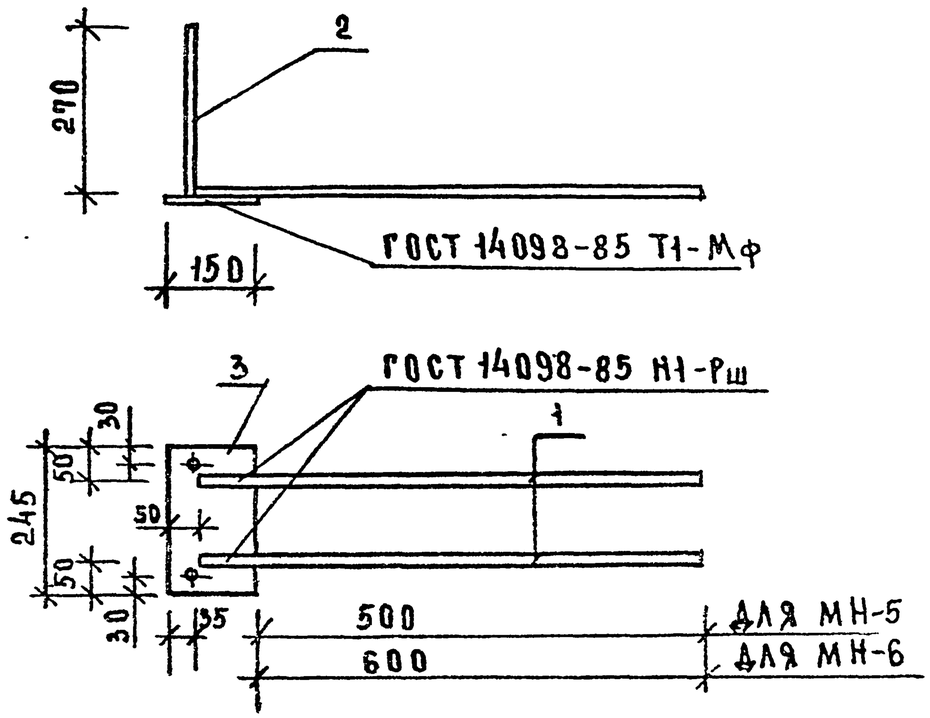

Марка изделия	Поз.	Сечение мм	Длина мм	Кол.	Масса, кг		
					поз.	всех	издел.
МН-5	1	ф16АIII	600	2	0,95	1,89	5,25
	2	ф12АIII	270	2	0,24	0,48	
	3	-10×150	245	1	2,88	2,88	
МН 6	1	ф20АIII	700	2	1,73	3,4	7,76
	2	ф16АIII	270	2	0,43	0,8	
	3	-12×150	245	1	3,46	3,46	

Арматура класса АIII по ГОСТ 5781-82

Прокат по ГОСТ 103-76

Нач.отд	Волынский		1.020-1/87 3-8 К38
Н.контр	Десятник		Изделия закладные МН-5, МН-6
ГИП	Семченков		Стадия: Р; Лист: ; Листов: 1
Провер	Смычкович		ЦНИИП реконструкции городов
Разраб	Соколовская		

Взам.инв.№ | Подп.и дата | Инв.№ подл.

Формат А4

Лобр 24.11.93