ТИПОВЫЕ СТРОИТЕЛЬНЫЕ КОНСТРУКЦИИ, ИЗДЕЛИЯ И УЗЛЫ

СЕРИЯ 1.020-1/87

КОНСТРУКЦИИ КАРКАСА МЕЖВИДОВОГО ПРИМЕНЕНИЯ ДЛЯ МНОГОЭТАЖНЫХ ОБЩЕСТВЕННЫХ ЗДАНИЙ, ПРОИЗВОДСТВЕННЫХ И ВСПОМОГАТЕЛЬНЫХ ЗДАНИЙ ПРОМЫШЛЕННЫХ ПРЕДПРИЯТИЙ

ВЫПУСК 2-13

КОЛОННЫ ИЗ БЕТОНА КЛАССА В30 ДЛЯ ЗДАНИЙ С ВЫСОТОЙ ЭТАЖА 3,3 М.ПРОСТРАНСТВЕННЫЕ КАРКАСЫ

РАБОЧИЕ ЧЕРТЕЖИ

Инв № 25767

ТИПОВЫЕ СТРОИТЕЛЬНЫЕ КОНСТРУКЦИИ, ИЗДЕЛИЯ И УЗЛЫ

СЕРИЯ 1.020-1/87

КОНСТРУКЦИИ КАРКАСА МЕЖВИДОВОГО ПРИМЕНЕНИЯ ДЛЯ МНОГОЭТАЖНЫХ ОБЩЕСТВЕННЫХ ЗДАНИЙ, ПРОИЗВОДСТВЕННЫХ И ВСПОМОГАТЕЛЬНЫХ ЗДАНИЙ ПРОМЫШЛЕННЫХ ПРЕДПРИЯТИЙ

ВЫПУСК 2-13

КОЛОННЫ ИЗ БЕТОНА КЛАССА В30 ДЛЯ ЗДАНИЙ С ВЫСОТОЙ ЭТАЖА 3,3 М ПРОСТРАНСТВЕННЫЕ КАРКАСЫ.

РАБОЧИЕ ЧЕРТЕЖИ

РАЗРАБОТАНЫ

ЦНИИП РЕКОНСТРУКЦИИ ГОРОДОВ

ДИРЕКТОР ИНСТИТУТА В ЛЕПСКИЙ

НАЧАЛЬНИК ОТДЕЛА Б ВОЛЫНСКИЙ

ЦНИИПРОМЗДАНИЙ

ГЛ ИНЖЕНЕР ИНСТИТУТА В ГРАНЕВ

НАЧАЛЬЧИК ОТДЕЛА Э КОДЫШ

УТВЕРЖДЕНЫ

ГОССТРОЕМ СССР

ПРОТОКОЛ ОТ 12 12 90г №АЧ-15

Введены в действие с 25 12 91, приказ ЦНИИП реконструкции городов от 04 12.91 N22

25767 2

Обозначение	Наименование	Стр.
1.020-1/87. 2-13 ТТ	Технические требования	7
1.020-1/87. 2-13 К01	Каркас пространственный	
	КП-1, КП-2	
	Сборочный чертеж	8
1.020-1/87.2-13 К02	Каркас пространственный	
	КП-3, КП-4	
	Сборочный чертеж	9
1.020 1/87. 2-13 К03	Каркас пространственный	
	КП-5, КП-6	
	Сборочный чертеж	10
1.020-1/87. 2-13 К04	Каркас пространственный	
	КП-7, КП-8	
	Сборочный чертеж	11
1.020-1/87. 2-13 К05	Каркас пространственный КП-9	
	Сборочный чертеж	12
1.020-1/87. 2-13 К06	Каркас пространственный	
	КП-10	
	Сборочный чертеж	13
1.020-1/87. 2-13 К07	Каркас пространственный	
	КП-11, КП-12	
	Сборочный чертеж	14
1.020-1/87. 2-13 К08	Каркас пространственный	
	КП-13	

Нач.отд.	Волынский	
ГИП	Семченко	
Гл.спец.	Никонорова	
Гл.арх.	Колодцева	

1.020-1/87. 2-13 ОО

Содержание

Стадия	Лист	Листов
Р	1	10

ЦНИИП реконструкции городов

Инв. № подл. | Подпись и дата | Взам. инв.

Формат А4

Обозначение	Наименование	Стр.
	Сборочный чертеж	15
1.020-1/87. 2-13 К09	Каркас пространственный	
	КП-14; КП-15	
	Сборочный чертеж	16
1.020-1/87. 2-13 К10	Каркас пространственный	
	КП-16; КП-17	
	Сборочный чертеж	17
1.020-1/87. 2-13 К11	Каркас пространственный	
	КП-18	
	Сборочный чертеж	18
1.020-1/87. 2-13 К12	Каркас пространственный	
	КП-19; КП-20	
	Сборочный чертеж	19
1.020-1/87. 2-13 К13	Каркас пространственный	
	КП-21	
	Сборочный чертеж	20
1.020-1/87. 2-13 К14	Каркас пространственный	
	КП-22; КП-23	
	Сборочный пространственный	21
1.020-1/87. 2-13 К15	Каркас пространственный	
	КП-24; КП-25	
	Сборочный чертеж	22
1.020-1/87. 2-13 К16	Каркас пространственный	
	КП-26; КП-27	
	Сборочный чертеж	23

1.020-1/87. 2-13. ОО

Лист 2

Инв. | Подп. | Подпись и дата | Взам. инв.

25767 3

Формат А4

Обозначение	Наименование	Стр.
1.020-1 87.2-13 К17	Каркас пространственный	
	КП-28; КП-29; КП-30	
	Сборочный чертеж	24
1.020-1 87.2-13 К18	Каркас пространственный	
	КП-31; КП-32	
	Сборочный чертеж	25
1.020-1 87.2-13 К19	Каркас пространственный	
	КП-33; КП-34	
	Сборочный чертеж	26
1.020-1 87.2-13 К20	Каркас пространственный	
	КП-35; КП-36	
	Сборочный чертеж	27
1.020-1 87.2-13 К21	Каркас пространственный	
	КП-37; КП-38; КП-39	
	Сборочный чертеж	28
1.020-1 87.2-13 К22	Каркас пространственный	
	КП-40	
	Сборочный чертеж	29
1.020-1 87.2-13 К23	Каркас пространственный	
	КП-41	
	Сборочный чертеж	30
1.020-1 87.2-13 К24	Каркас пространственный	
	КП-42	
	Сборочный чертеж	31
1.020-1 87.2-13 К25	Каркас пространственный	
	КП-43	
	Сборочный чертеж	32

Инв. | Подп. и дата | Взам. инв.

Формат А4

Обозначение	Наименование	Стр.
1.020-1 87.2-13 К26	Каркас пространственный	
	КП-44	
	Сборочный чертеж	33
1.020-1 87.2-13 К27	Каркас пространственный	
	КП-45; КП-46	
	Сборочный чертеж	34
1.020-1 87.2-13 К28	Каркас пространственный	
	КП-47; КП-48	
	Сборочный чертеж	35
1.020-1 87.2-13 К29	Каркас пространственный	
	КП-49	
	Сборочный чертеж	36
1.020-1 87.2-13 К30	Каркас пространственный	
	КП-50; КП-51	
	Сборочный чертеж	37
1.020-1 87.2-13 К31	Каркас пространственный	
	КП-52; КП-53	
	Сборочный чертеж	38
1.020-1 87.2-13 К32	Каркас пространственный	
	КП-54; КП-55	
	Сборочный чертеж	39
1.020-1 87.2-13 К33	Каркас пространственный	
	КП-56; КП-57	
	Сборочный чертеж	40
1.020-1 87.2-13 К34	Каркас пространственный	
	КП-58; КП-59	
	Сборочный чертеж	41

Инв. | Подп. и дата | Взам. инв.

25767 4

Формат А4

Обозначение	Наименование	Стр.
1.020-1/87. 2-13 К35	Каркас пространственный	
	КП-60	
	Сборочный чертеж	42
1.020-1/87. 2-13 К36	Каркас пространственный	
	КП-61	
	Сборочный чертеж	43
1.020 1/87. 2-13 К37	Каркас пространственный	
	КП-62	
	Сборочный чертеж	44
1.020-1/87. 2-13 К38	Каркас пространственный	
	КП-63	
	Сборочный чертеж	45
1.020-1/87. 2-13 К39	Каркас пространственный	
	КП-64	
	Сборочный чертеж	46
1.020-1/87 2-13 К40	Каркас пространственный	
	КП-65	
	Сборочный чертеж	47
1.020-1/87 2-13 К41	Каркас пространственный	
	КП-66; КП-67	
	Сборочный чертеж	48
1.020-1/87 2-13 К42	Каркас пространственный	
	КП-68; КП-69	
	Сборочный чертеж	49
1.020-1/87 2-13 К43	Каркас пространственный	
	КП-70; КП-71	
	Сборочный чертеж	50

Инв. подл. | Подпись и дата | Взам. инв.

Обозначение	Наименование	Стр.
1.020-1/87. 2-13 К44	Каркас пространственный	
	КП-72	
	Сборочный чертеж	51
1.020-1/87 2-13 К45	Каркас пространственный	
	КП-73; КП-74	
	Сборочный чертеж	52
1.020-1/87. 2-13 К46	Каркас пространственный	
	КП-75; КП-76	
	Сборочный чертеж	53
1.020-1/87. 2-13 К47	Каркас пространственный	
	КП-77	
	Сборочный чертеж	54
1.020-1/87 2-13 К48	Каркас пространственный	
	КП-78; КП-79	
	Сборочный чертеж	55
1.020-1/87 2-13 К49	Каркас пространственный	
	КП-80	
	Сборочный чертеж	56
1.020-1/87 2-13 К50	Каркас пространственный	
	КП-81; КП-82	
	Сборочный чертеж	57
1.020-1/87 2-13 К51	Каркас пространственный КП-83	
	Сборочный чертеж	58
1.020-1/87 2-13 К52	Каркас пространственный КП-84	
	Сборочный чертеж	59

Инв. подл. | Подпись и дата | Взам. инв.

25767 5

Обозначение	Наименование	стр.
1.020-1/87. 2-13 К53	Каркас пространственный	
	КП-85; КП-86	
	Сборочный чертеж	60
1.020-1/87. 2-13 К54	Каркас пространственный	
	КП-87	
	Сборочный чертеж	61
1.020-1/87. 2-13 К55	Каркас пространственный	
	КП-88	
	Сборочный чертеж	62
1.020-1/87. 2-13 К56	Каркас пространственный	
	КП-89	
	Сборочный чертеж	63
1.020-1/87 2-13 К57	Каркас пространственный	
	КП-90; КП-91	
	Сборочный чертеж	64
1.020-1/87.2-13 К58	Каркас пространственный	
	КП-92; КП-93	
	Сборочный чертеж	65
1.020-1/87. 2-13 К59	Каркас пространственный	
	КП-94	
	Сборочный чертеж	66
1.020-1/87 2-13 К60	Каркас пространственный	
	КП-95	
	Сборочный чертеж	67
1.020-1/87 2-13 К61	Каркас пространственный КП-96	
	Сборочный чертеж	68

Инв. подпись и дата взам. инв.

Обозначение	Наименование	стр.
1.020-1/87 2-13 К62	Каркас пространственный	
	КП-97; КП-98	
	Сборочный чертеж	69
1.020-1/87.2-13 К63	Каркас пространственный	
	КП-99	
	Сборочный чертеж	70
1.020-1/87. 2-13 К64	Каркас пространственный	
	КП-100, КП-101	
	Сборочный чертеж	71
1.020-1/87. 2-13 К65	Каркас пространственный	
	КП-102	
	Сборочный чертеж	72
1.020-1/87. 2-13 К66	Каркас пространственный	
	КП-103	
	Сборочный чертеж	73
1.020-1/87.2-13 К67	Каркас пространственный	
	КП-104; КП-105	
	Сборочный чертеж	74
1.020-1/87. 2-13 К68	Каркас пространственный	
	КП-106	
	Сборочный чертеж	75
1.020-1/87.2-13 К69	Каркас пространственный	
	КП-107; КП-108	
	Сборочный чертеж	76
1.020-1/87.2-13 К70	Каркас пространственный КП-109	
	Сборочный чертеж	77

Инв. подл. | Подпись и дата | Взам. инв.

25767 6

Обозначение	Наименование	Стр.
1.020-1/87. 2-13 К71	Каркас пространственный	
	КП-110	
	Сборочный чертеж	78
1.020-1/87. 2-13 К72	Каркас пространственный	
	КП-111; КП-112	
	Сборочный чертеж	79
1.020-1/87. 2-13 К73	Каркас пространственный	
	КП-113	
	Сборочный чертеж	80
1.020-1/87. 2-13 К74	Каркас пространственный	
	КП-114; КП-115	
	Сборочный чертеж	81
1.020-1/87.2-13 К75	Каркас пространственный	
	КП-116; КП-117	
	Сборочный чертеж	82
1.020-1/87.2-13 К76	Каркас пространственный	
	КП-118	
	Сборочный чертеж	83
1.020-1/87.2-13 К77	Каркас пространственный	
	КП-119	
	Сборочный чертеж	84
1.020-1/87.2-13 К78	Каркас пространственный	
	КП-120	
	Сборочный чертеж	85
1.020-1/87.2-13 К79	Каркас пространственный	
	КП-121; КП-122	
	Сборочный чертеж	86

Инв. подл. | Подпись и дата | Взам. инв.

Обозначение	Наименование	Стр.
1. 020- 1/87. 2-13 К80	Каркас пространственный КП-123	
	Сборочный чертеж	87
1. 020- 1/87.2-13 К81	Каркас пространственный	
	КП-124; КП-125	
	Сборочный чертеж	88
1. 020- 1/87.2-13 К82	Каркас пространственный	
	КП-126; КП-127	
	Сборочный чертеж	89
1. 020- 1/87.2-13 К83	Каркас пространственный	
	КП-128	
	Сборочный чертеж	90
1. 020- 1/87.2-13 К84	Каркас пространственный КП-129	
	Сборочный чертеж	91
1. 020- 1/87. 2-13 К85	Каркас пространственный КП-130	
	Сборочный чертеж	92
1. 020 - 1/87.2-13 К86	Каркас пространственный КП-131;	
	КП-132; Сборочный чертеж.	93
1. 020- 1/87.2-13 К87	Каркас пространственный КП-133;	
	КП-134. Сборочный чертеж	94
1. 020- 1/87.2-13 К88	Каркас пространственный КП-135	
	Сборочный чертеж	95
1. 020 - 1/87.2-13 К89	Каркас пространственный КП-136	
	Сборочный чертеж	96
1. 020- 1/87. 2-13 К90	Каркас пространственный КП-137	
	Сборочный чертеж	97
1. 020- 1/87. 2-13-У	Узлы 1...17	99

Инв. подл. | Подпись и дата | Взам. инв.

Настоящий выпуск содержит рабочие чертежи пространственных каркасов колонн сечением 400х400 мм выпуска 2-12

Пространственные каркасы собираются из отдельных стержней замкнутых хомутов, ветвей косвенного армирования и закладных деталей при помощи контактной сварки.

Сварка стержней выполняется в соответствии с требованиями ГОСТ 14098-85 для соединений с нормируемой прочностью.

В зависимости от расчетных усилий предусмотрено изменение армирования пространственного каркаса по его длине обрывом продольной арматуры в вышерасположенных этажах колонны

Диагональные связи должны приваривать ся к стержням продольной арматуры протяженными швами, длина швов не менее 5-ти диаметров арматурной связи.

Закладные детали МН-5...МН-12 должны быть зафиксированы в проектном положении в форме.

Закладные детали МН-2 привариваются к продольным стержням пространственного каркаса дуговой сваркой односторонним швом.

Сборку пространственных каркасов рекомендуется производить на автоматизированных линиях согласно указаниям выпуска 0-7 "Указания по заводской технологии изготовления изделий."

Перечень выпусков, входящих в серию 1.020-1/87, приведен в выпуске 0-0(дополнение 1)

Нач.отд	Большаков			1.020-1/87. 2-13 ТТ		
ГИП	Семченко					
Гл.спец	Никонорова			Технические требования	Стадия	Лист	Листов
Гл.спец	Колдашева					
					ЦНИИП реконструкции городов	

Инв. подл. | Подпись и дата | Взам. инв.

Формат А4

Инв. подл. | Подпись и дата | Взам. инв.

Формат А4

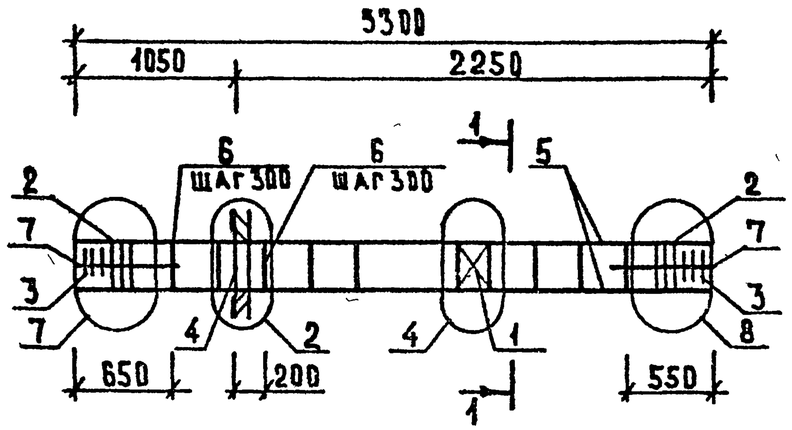

МАРКА	ПОЗ.	МАРКА АРМАТУРНОГО ИЗДЕЛИЯ	КОЛ.	МАССА КГ		ОБОЗНАЧЕНИЕ ДОКУМЕНТА
				1 ШТ.	ВСЕГО	
КП-1	1	С-2	1	1.10	1.10	2-11 К01
	2	СКА-3	6	3.37	20.22	2-11 К02
	3	СКА-4	6	2.23	13.38	2-11 К03
	4	МН-6	1	15.10	15.10	2-11 К06
	5	Ф32 AIII L=3300	4	20.82	83.29	Б.4.
	6	ХМ-2	8	0.58	4.48	2-11 К11
	7	Ф6 AI L=650	8	0.14	1.15	Б.4.
		ИТОГО: 138.73				

МАРКА	ПОЗ.	МАРКА АРМАТУРНОГО ИЗДЕЛИЯ	КОЛ	МАССА, КГ		ОБОЗНАЧЕНИЕ ДОКУМЕНТА
				1 шт.	ВСЕГО	
КП-2	1	С-2	1	1.10	1.10	2-11 К01
	2	СКА-3	6	3.37	20.22	2-11 К02
	3	СКА-4	6	2.23	13.38	2-11 К03
	4	МН-8	1	19.78	19.78	2-11 К08
	5	Ф32 AIII L=3300	4	20.82	83.29	Б.4.
	6	ХМ-2	8	0.56	4.48	2-11 К11
	7	Ф6 AI L=650	8	0.14	1.15	Б.4
		ИТОГО: 143.41				

1. УЗЛЫ СМ. 1.020-1/87.2-13-У
2. технические требования см. 1.020-1/87.2-13 ТТ
3. АРМАТУРА КЛАССОВ А-III, А-I ПО ГОСТ 5781-82

1-1
13

НАЧ.ОТД	Волынский	
ГИП	Семченков	
ГЛ.СПЕЦ	Никанорова	
ГЛ.СПЕЦ	Колдашева	

1.020-1/87.2-13 К01

КАРКАС ПРОСТРАНСТВЕННЫЙ КП-1, КП-2 СБОРОЧНЫЙ ЧЕРТЕЖ

СТАДИЯ	ЛИСТ	ЛИСТОВ
Р		1

ЦНИИП реконструкции городов

25767 : 9

ФОРМАТ А3

ИНВ. ПОДЛ. ПОДПИСЬ И ДАТА | ВЗАМ. ИНВ.

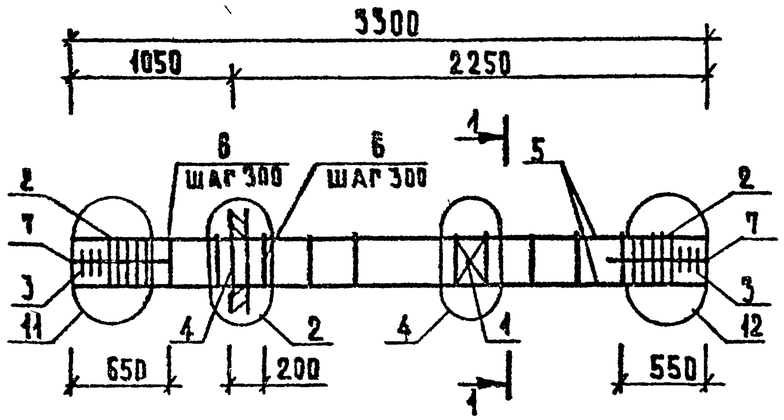

МАРКА	ПОЗ	МАРКА АРМАТУРНОГО ИЗДЕЛИЯ	КОЛ.	МАССА, КГ 1 ШТ.	МАССА, КГ ВСЕГО	ОБОЗНАЧЕНИЕ ДОКУМЕНТА
КП-3	1	С-2	1	1.10	1.10	2-11 КО1
	2	СКА-3	10	3.37	33.70	2-11 КО2
	3	СКА-4	6	2.23	13.38	2-11 КО3
	4	МН-6	1	15.10	15.10	2-11 КО6
	5	Ф40 АIII L=3300	4	32.55	130.22	Б.4.
	6	ХМ-3	8	0.91	7.28	2-11 К11
	7	Ф6 АI L=650	8	0.14	1.15	Б.4.
		ИТОГО: 201.93				

МАРКА	ПОЗ.	МАРКА АРМАТУРНОГО ИЗДЕЛИЯ	КОЛ	МАССА, КГ 1 ШТ	МАССА, КГ ВСЕГО	ОБОЗНАЧЕНИЕ ДОКУМЕНТА
КП-4	1	С-2	1	1.10	1.10	2-11 КО1
	2	СКА-3	10	3.37	33.70	2-11 КО2
	3	СКА-4	6	2.23	13.38	2-11 КО3
	4	МН-8	1	19.78	19.78	2-11 КО8
	5	Ф40 АIII L=3300	4	32.55	130.22	Б.4.
	6	ХМ-3	8	0.91	7.28	2-11 К11
	7	Ф6 АI L=650	8	0.14	1.15	Б.4.
		ИТОГО: 206,81				

УЗЛЫ СМ. 1.020-1/87.2-13-У
ТЕХНИЧЕСКИЕ ТРЕБОВАНИЯ СМ. 1.020-1/87.2-13 ТТ
АРМАТУРА КЛАССОВ А-III. А-I ПО ГОСТ 5781-82

1-1

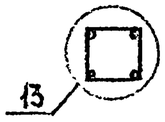

НАЧ.ОТД.	ДОЛЬНИКОВ	
РИП	СЕМЧЕНКО	
ГЛ.СПЕЦ.	НИКАНОРОВА	
ГЛ.СПЕЦ.	КОЛДАШЕВА	

1.020-1/87.2-13 КО2

КАРКАС ПРОСТРАНСТВЕННЫЙ КП-3, КП-4
СБОРОЧНЫЙ ЧЕРТЕЖ

СТАДИЯ	ЛИСТ	ЛИСТОВ
Р		1

ЦНИИП РЕКОНСТРУКЦИИ ГОРОДОВ

ИНВ. ПОДЛ. | ПОДПИСЬ И ДАТА | ВЗАМ. ИНВ.

25767 10

ФОРМАТ А3

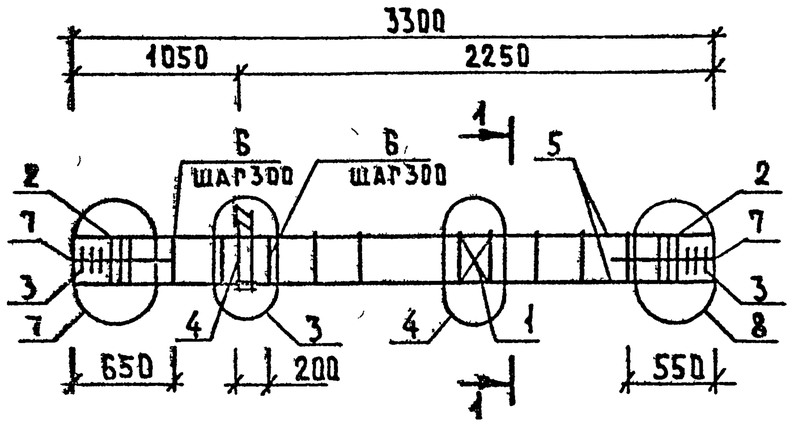

МАРКА	ПОЗ	МАРКА АРМАТУРНОГО ИЗДЕЛИЯ	КОЛ.	МАССА, КГ		ОБОЗНАЧЕНИЕ ДОКУМЕНТА
				1 шт.	всего	
КП-5	1	С-2	1	1.10	1.10	2-11 К01
	2	СКА-3	6	3.37	20.22	2-11 К02
	3	СКА-4	6	2.23	13.38	2-11 К03
	4	МН-5	1	9.35	9.35	2-11 К05
	5	Ф32 А III L=3300	4	20.82	83.29	Б.4.
	6	ХМ-2	8	0.56	4.48	2-11 К11
	7	Ф6 А I L=650	8	0.14	1.15	Б.4.
		Итого: 132.98				

МАРКА	ПОЗ.	МАРКА АРМАТУРНОГО ИЗДЕЛИЯ	КОЛ.	МАССА, КГ		ОБОЗНАЧЕНИЕ ДОКУМЕНТА
				1 шт.	всего	
КП-6	1	С-2	1	1.10	1.10	2-11 К01
	2	СКА-3	6	3.37	20.22	2-11 К02
	3	СКА-4	6	2.23	13.38	2-11 К03
	4	МН-7	1	12.95	12.95	2-11 К07
	5	Ф32 А III L=3300	4	20.82	83.29	Б.4
	6	ХМ-2	8	0.56	4.48	2-11 К11
	7	Ф6 А I L=650	8	0.14	1.15	Б.4
		Итого: 136.58				

Узлы см. 1.020-1/87. 2-13-У
Технические требования см. 1.020-1/87.2-13ТТ
Арматура классов А-III, А-1 по ГОСТ 5781-82

1–1

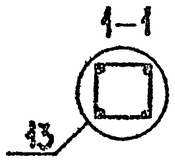

Нач.отд.	Волынский	
ГИП	Семченков	
Гл.спец	Никанорова	
Гл.спец	Колдашева	

1.020-1/87. 2-13 К03

Каркас пространственный КП-5, КП-6
Сборочный чертеж

Стадия	Лист	Листов
Р		1

ЦНИИП реконструкции городов

Инв. подл. | Подпись и дата | Взам. инв.

25767 11

Формат А3

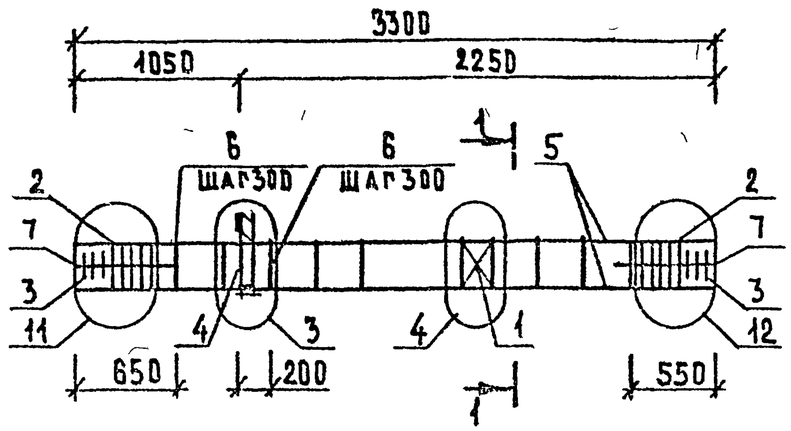

МАРКА	ПОЗ.	МАРКА АРМАТУРНОГО ИЗДЕЛИЯ	КОЛ.	МАССА, КГ 1 шт.	МАССА, КГ всего	ОБОЗНАЧЕНИЕ ДОКУМЕНТА
КП-7	1	С-2	1	1.10	1.10	2-11 К01
	2	СКА-3	10	3.37	33.70	2-11 К02
	3	СКА-4	6	2.23	13.38	2-11 К03
	4	МН-5	1	9.35	9.35	2-11 К05
	5	⌀40 А III L= 3300	4	32.55	130.22	Б.4.
	6	ХМ-3	8	0.91	7.28	2-11 К11
	7	⌀6 А I L= 650	8	0.14	1.15	Б.4.
	Итого: 196.18					

МАРКА	ПОЗ.	МАРКА АРМАТУРНОГО ИЗДЕЛИЯ	КОЛ.	МАССА, КГ 1 шт.	МАССА, КГ всего	ОБОЗНАЧЕНИЕ ДОКУМЕНТА
КП-8	1	С-2	1	1.10	1.10	2-11 К01
	2	СКА-3	10	3.37	33.70	2-11 К02
	3	СКА-4	6	2.23	13.38	2-11 К03
	4	МН-7	1	12.95	12.95	2-11 К07
	5	⌀40 А III L=3300	4	32.55	130.22	Б.4.
	6	ХМ-3	8	0.91	7.28	2-11 К11
	7	⌀6 А I L= 650	8	0.14	1.15	Б.4.
	Итого: 199.78					

Узлы см. 1.020-1/87.2-13-У
технические требования см. 1.020-1/87.2-13ТТ
Арматура классов А-III, А-I по ГОСТ 5781-82

1-1

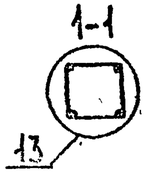

Нач.отд.	Волынский	
ГИП	Семченков	
Гл.спец.	Никанорова	
Гл.спец.	Колдашева	

1.020-1/87.2-13 К04

КАРКАС ПРОСТРАНСТВЕННЫЙ КП-7, КП-8 СБОРОЧНЫЙ ЧЕРТЕЖ

СТАДИЯ	ЛИСТ	ЛИСТОВ
Р		1

ЦНИИП реконструкции городов

25767 12

ФОРМАТ А3

ИНВ. ПОДЛ. | ПОДПИСЬ И ДАТА | ВЗАМ. ИНВ.

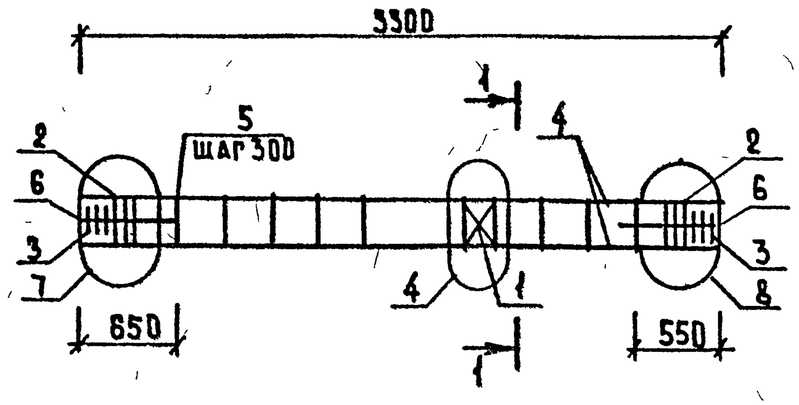

МАРКА	ПОЗ.	МАРКА АРМАТУРНОГО ИЗДЕЛИЯ	КОЛ.	МАССА, КГ		ОБОЗНАЧЕНИЕ ДОКУМЕНТА
				1 шт.	всего	
КП-9	1	С-2	1	1.10	1.10	2-11 К01
	2	СКА-3	6	3.37	20.22	2-11 К02
	3	СКА-4	6	2.23	13.38	2-11 К03
	4	⌀32 AIII L=3300	4	20.82	83.29	Б.4.
	5	ХМ-2	8	0.56	4.48	2-11 К11
	6	⌀6 AI L=650	8	0.14	1.15	Б.4.
		ИТОГО: 123.63				

Узлы см. 1.020-1/87.2-13-4
технические требования см. 1.020-1/87.2-13ТТ
Арматура классов А-III, А-I по ГОСТ 5781-82

1-1

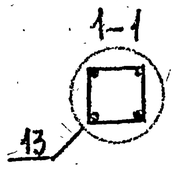

Нач.отд.	Волынский		
РИП	Остяченко		
Гл.спец.	Никанорова		
Гл.спец.	Колдаева		

1.020-1/87 2-13 К 05

КАРКАС ПРОСТРАНСТВЕННЫЙ КП-9
ОБОРОЧНЫЙ ЧЕРТЕЖ

Стадия	Лист	Листов
Р		1

ЦНИИП реконструкции городов

Инв. подл. | Подпись и дата | Взам. инв.

25767 13

Формат А3

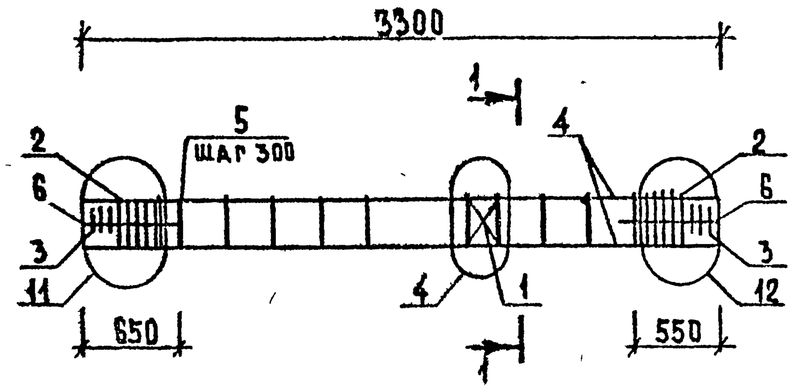

МАРКА	ПОЗ.	МАРКА АРМАТУРНОГО ИЗДЕЛИЯ	КОЛ.	МАССА, КГ		ОБОЗНАЧЕНИЕ ДОКУМЕНТА
				1 шт.	всего	
КП-10	1	С-2	1	1.10	1.10	2-11 К01
	2	СКА-3	10	3.37	33.70	2-11 К02
	3	СКА-4	6	2.23	13.38	2-11 К03
	4	Ф40 А III L= 3300	4	32.55	130.22	Б.4.
	5	ХМ-3	8	0.91	7.28	2-11 К11
	6	Ф6 А I L= 650	8	0.14	1.15	Б.4.
	Итого: 186,83					

Узлы см. 1.020-1/87.2-13-У
Технические требования см. 1.020-1/87.2-13 ТТ
Арматура классов А-III, А-I по ГОСТ 5781-82

1 — 1

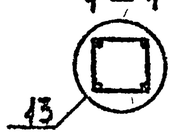

Нач отд	Волынский		
ГИП	Семченков		
Гл спец.	Никанорова		
Гл спец.	Колдашева		

1.020-1/87.2-13 К06

Каркас пространственный КП-10
Сборочный чертеж

Стадия	Лист	Листов
Р		1

ЦНИИП реконструкции городов

Инв. подл. | Подпись и дата | Взам. инв.

25767 14

Формат А3

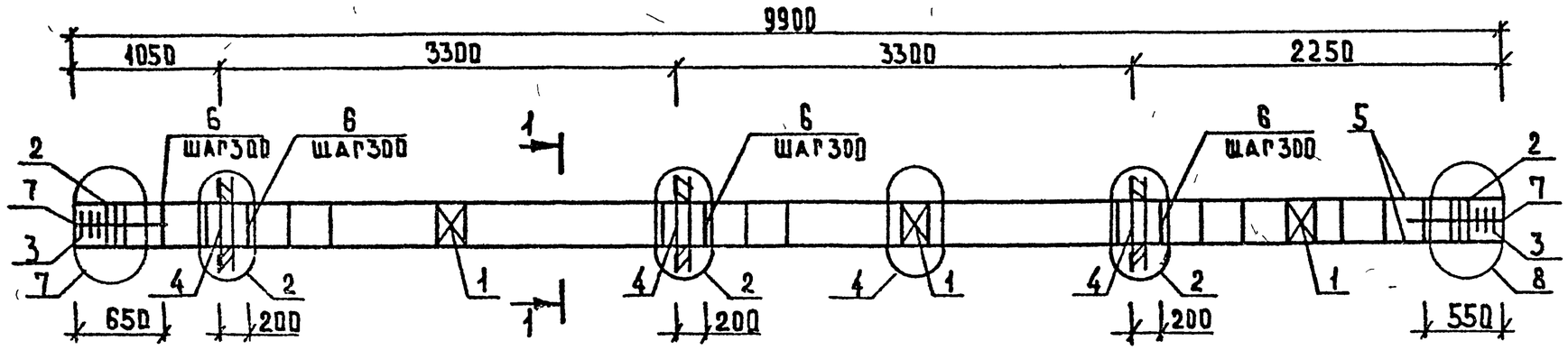

МАРКА	ПОЗ.	МАРКА АРМАТУРНОГО ИЗДЕЛИЯ	КОЛ.	МАССА, КГ 1 шт.	МАССА, КГ всего	ОБОЗНАЧЕНИЕ ДОКУМЕНТА
КП-11	1	С-2	3	1.10	3.30	2-11 К01
	2	СКА-3	6	3.37	20.22	2-11 К02
	3	СКА-4	6	2.23	13.38	2-11 К03
	4	МН-6	3	15.10	45.30	2-11 К06
	5	⌀28 А III L=9900	4	47.82	191.27	Б.4.
	6	ХМ-2	30	0.56	16.80	2-11 К11
	7	⌀6 АI L=650	8	0.14	1.15	Б.4
		ИТОГО: 291.42				

МАРКА	ПОЗ.	МАРКА АРМАТУРНОГО ИЗДЕЛИЯ	КОЛ.	МАССА, КГ 1 шт.	МАССА, КГ всего	ОБОЗНАЧЕНИЕ ДОКУМЕНТА
КП-12	1	С-2	3	1.10	3.30	2-11 К01
	2	СКА-3	6	3.37	20.22	2-11 К02
	3	СКА-1	6	2.23	13.38	2-11 К03
	4	МН-8	3	19.78	59.34	2-11 К08
	5	⌀28 А III L=9900	4	47.82	191.27	Б.4.
	6	ХМ-2	30	0.56	16.80	2-11 К11
	7	⌀6 АI L=650	8	0.14	1.15	Б.4
		ИТОГО: 305.46				

УЗЛЫ СМ. 1.020-1/87. 2-13 ПРИЛОЖЕНИЕ
ТЕХНИЧЕСКИЕ ТРЕБОВАНИЯ СМ. 1.020-1/87. 2-13 ТТ
АРМАТУРА КЛАССОВ А-III, А-I ПО ГОСТ 5781-82

1-1

13

НАЧ. ОТД.	Волынский		1.020-1/87. 2-13 К07
ГИП	Семченков		
ГА. СПЕЦ.	Никанорова		КАРКАС ПРОСТРАНСТВЕННЫЙ КП-11, КП-12 СБОРОЧНЫЙ ЧЕРТЕЖ
ГА. СПЕЦ.	Колдашева		СТАДИЯ Р / ЛИСТ / ЛИСТОВ 1
			ЦНИИП РЕКОНСТРУКЦИИ ГОРОДОВ

ИНВ. ПОДЛ. | ПОДП. И ДАТА | ВЗАМ. ИНВ.

25767 15

ФОРМАТ А3

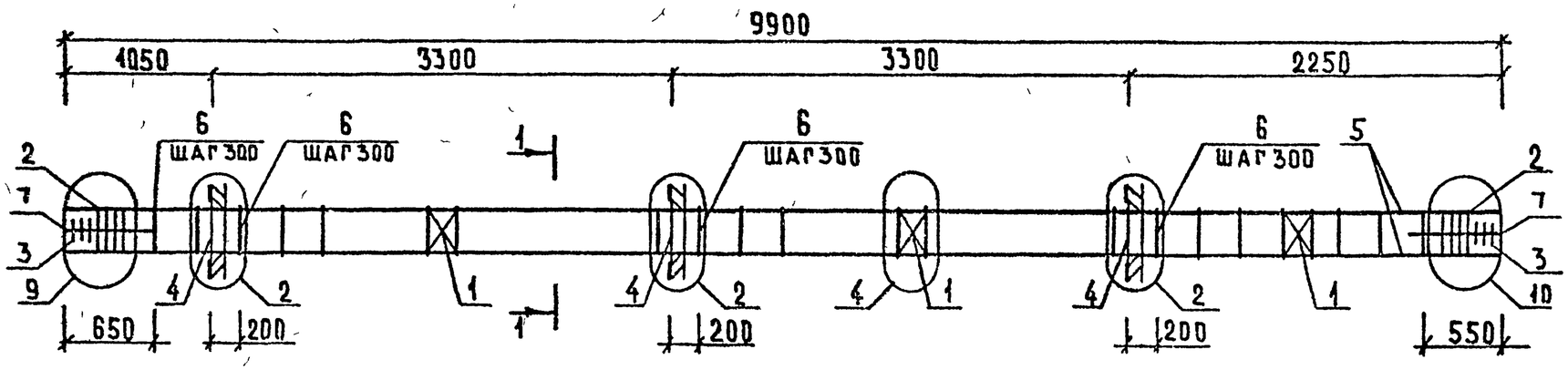

МАРКА	ПОЗ.	МАРКА АРМАТУРНОГО ИЗДЕЛИЯ	КОЛ.	МАССА, КГ		ОБОЗНАЧЕНИЕ ДОКУМЕНТА
				1 шт.	всего	
КП-13	1	С-2	3	1.10	3.30	2-11 К01
	2	СКА-3	8	3.37	26.96	2-11 К02
	3	СКА-4	6	2.23	13.38	2-11 К03
	4	МН-6	3	15.10	45.30	2-11 К06
	5	ф36 А III L=9900	4	79.10	316.40	Б.4.
	6	ХМ-3	30	0.91	27.30	2-11 К11
	7	ф6 А I L=650	8	0.14	1.15	Б.4.
	Итого: 433.80					

Узлы см. 1.020-1/87 2-13 приложение
технические требования см. 1.020-1/87 2-13 ТТ
Арматура классов А-III, А-I по ГОСТ 5781-82

1-1

13

Нач.отд.	Волынский	
ГИП	Семченков	
Гл.спец.	Никанорова	
Гл.спец.	Колдашева	

1.020-1/87 2-13 К08

КАРКАС ПРОСТРАНСТВЕННЫЙ КП-13
СБОРОЧНЫЙ ЧЕРТЕЖ

Стадия	Лист	Листов
Р		1.

ЦНИИП реконструкции городов

Инв. подл. | Подпись и дата | Взам. инв.

25767 16

Формат А3

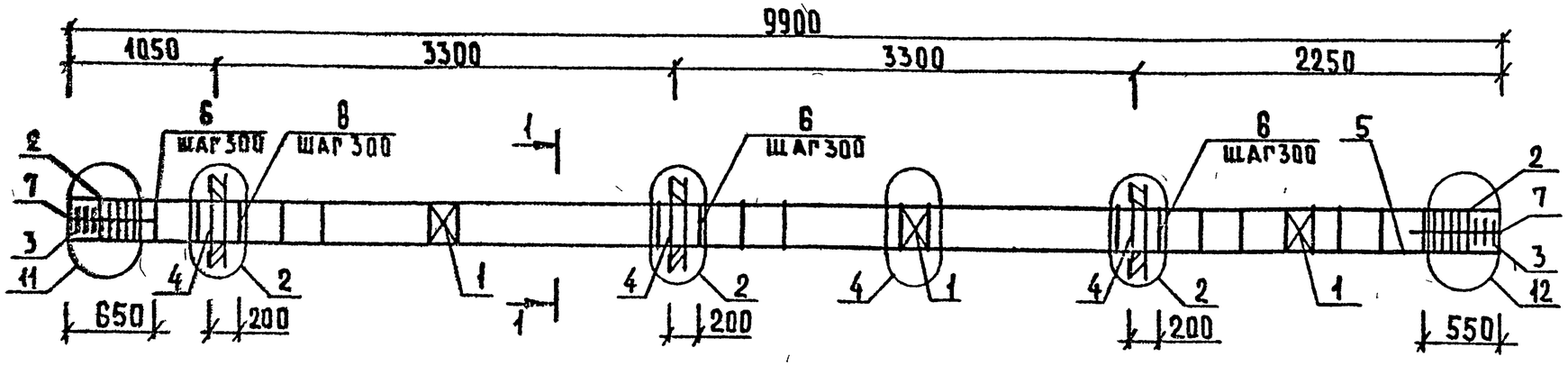

МАРКА	ПОЗ.	МАРКА АРМАТУРНОГО ИЗДЕЛИЯ	КОЛ.	МАССА, КГ 1 шт.	МАССА, КГ всего	ОБОЗНАЧЕНИЕ ДОКУМЕНТА
КП-14	1	С-2	3	1.10	3.30	2-11 К01
	2	СКА-3	10	3.37	33.70	2-11 К02
	3	СКА-4	6	2.23	13.38	2-11 К03
	4	МН-6	3	15.10	45.30	2-11 К06
	5	Ф40 А$\overline{III}$ L=9900	4	97.66	390.65	Б.4.
	6	ХМ-3	30	0.91	27.30	2-11 К11
	7	Ф6 А$\overline{I}$ L=650	8	0.14	1.15	Б.4
		ИТОГО: 514.79				

МАРКА	ПОЗ.	МАРКА АРМАТУРНОГО ИЗДЕЛИЯ	КОЛ.	МАССА КГ 1 шт.	МАССА КГ всего	ОБОЗНАЧЕНИЕ ДОКУМЕНТА
КП-15	1	С-2	3	1.10	3.30	2-11 К01
	2	СКА-3	10	3.37	33.70	2-11 К02
	3	СКА-4	6	2.23	13.38	2-11 К03
	4	МН-8	3	19.78	59.34	2-11 К08
	5	Ф40 А$\overline{III}$ L=9900	4	97.66	390.65	Б.4.
	6	ХМ-3	30	0.91	27.30	2-11 К11
	7	Ф6 А$\overline{I}$ L=650	8	0.14	1.15	Б.4.
		ИТОГО: 528.83				

УЗЛЫ СМ. 1.020-1/87.2-13 ПРИЛОЖЕНИЕ
ТЕХНИЧЕСКИЕ ТРЕБОВАНИЯ СМ 1.020-1/87.2-13ТТ
АРМАТУРА КЛАССОВ А-$\overline{III}$, А-I по ГОСТ 5781-82

1-1

13

НАЧ.ОТД.	Власинский		1.020-1/87.2-13 К09
ГИП	Семченков		
ГА.СПЕЦ.	Чукаковская		КАРКАС ПРОСТРАНСТВЕННЫЙ КП-14, КП-15 СБОРОЧНЫЙ ЧЕРТЕЖ
ГА.СПЕЦ.	Колдашева		СТАДИЯ Р · ЛИСТ 1 · ЛИСТОВ 1 · ЦНИИП реконструкции городов

25767 17

ФОРМАТ А3

ИНВ. ПОДЛ. | ПОДПИСЬ И ДАТА | ВЗАМ. ИНВ.

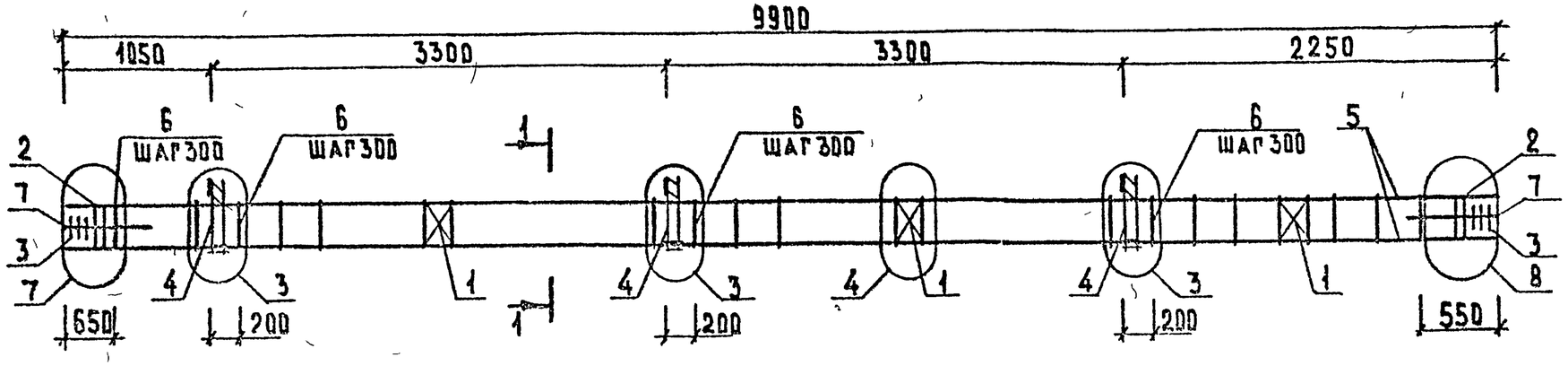

МАРКА	ПОЗ.	МАРКА АРМАТУРНОГО ИЗДЕЛИЯ	КОЛ.	МАССА, КГ 1 ШТ.	МАССА, КГ ВСЕГО	ОБОЗНАЧЕНИЕ ДОКУМЕНТА
КП-16	1	С-2	3	1.10	3.30	2-11 К01
	2	СКА-3	6	3.37	20.22	2-11 К02
	3	СКА-4	6	2.23	13.38	2-11 К03
	4	МН-5	3	9.35	28.05	2-11 К05
	5	Ф32 AIII L= 9900	4	62.47	249.88	Б.4.
	6	ХМ-2	30	0.56	16.80	2-11 К11
	7	Ф6 AI L= 650	8	0.14	1.15	Б.4.
		Итого: 332.78				

МАРКА	ПОЗ.	МАРКА АРМАТУРНОГО ИЗДЕЛИЯ	КОЛ.	МАССА, КГ 1 ШТ.	МАССА, КГ ВСЕГО	ОБОЗНАЧЕНИЕ ДОКУМЕНТА
КП-17	1	С-2	3	1.10	3.30	2-11 К01
	2	СКА-3	6	3.37	20.22	2-11 К02
	3	СКА-4	6	2.23	13.38	2-11 К03
	4	МН-7	3	12.95	38.85	2-11 К07
	5	Ф28 AIII L= 9900	4	47.82	191.27	Б.4.
	6	ХМ-2	30	0.56	16.80	2-11 К11
	7	Ф6 AI L= 650	8	0.14	1.15	Б.4.
		Итого: 284.97				

Узлы см. 1.020-1/87.2-13 приложение
технические требования см. 1.020-1/87.2-13 ТТ
Арматура классов А-III, А-I по ГОСТ 5781-82

1-1

13

Нач.отд	Волынский	
ГИП	Семченкова	
Гл.спец	Никанорова	
Гл.спец	Колдашева	

1.020-1/87.2-13 К10

КАРКАС ПРОСТРАНСТВЕННЫЙ КП-16, КП-17 СБОРОЧНЫЙ ЧЕРТЕЖ.

СТАДИЯ	ЛИСТ	ЛИСТОВ
Р		1

ЦНИИП градостроительства

Инв. подл. | Подпись и дата | Взам. инв.

25767 18

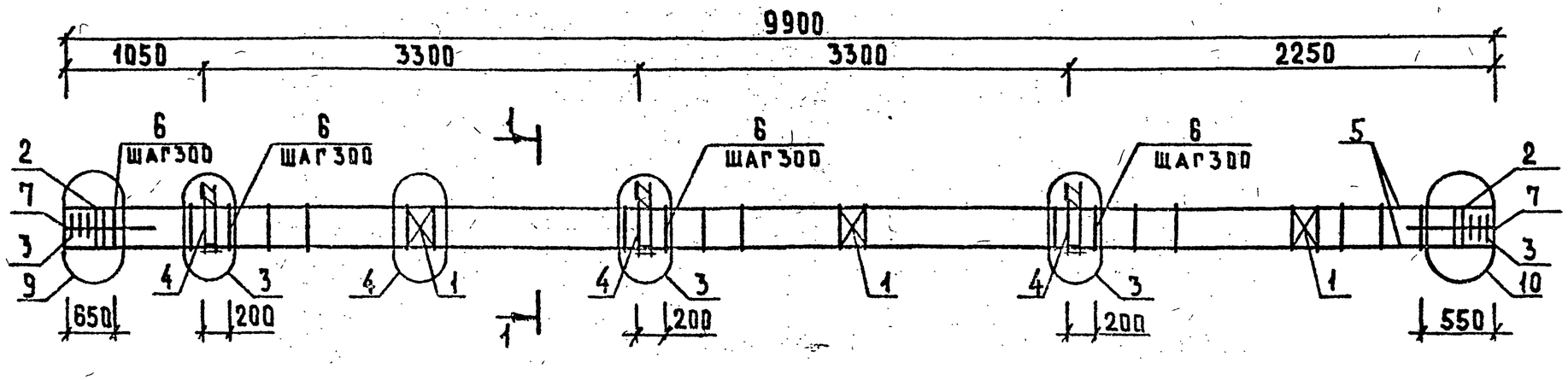

МАРКА	ПОЗ.	МАРКА АРМАТУРНОГО ИЗДЕЛИЯ	КОЛ.	МАССА, КГ		ОБОЗНАЧЕНИЕ ДОКУМЕНТА
				1 шт.	Всего	
КП-18	1	С-2	3	1.10	3.30	2-11 К01
	2	СКА-3	8	3.37	26.96	2-11 К02
	3	СКА-4	6	2.23	13.38	2-11 К03
	4	МН-5	3	9.35	28.05	2-11 К05
	5	⌀36 А III L=9900	4	79.10	316.40	Б.4
	6	ХН-3	30	0.91	27.30	2-11 К11
	7	⌀6 АI L=650	8	0.14	1.15	Б.4.
	Итого: 416.55					

Узлы см. 1.020-1/87 2-13 приложение
технические требования см. 1.020-1/87 2-13 ТТ
Арматура классов А-III, А-I по ГОСТ 5781-82

1-1

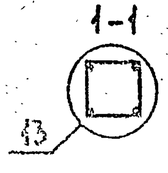

Нач.отд	Болмосов		1.020-1/87.2-13 К11
ГИП	Романова		
Гл.спец	Николаева		Каркас пространственный КП-18 Сборочный чертеж
Гл.спец	Ковалева		Стадия Р · Лист · Листов 1
			ЦНИИП реконструкции городов

25767 19

Формат А3

Инв. подл. | Подпись и дата | Взам. инв.

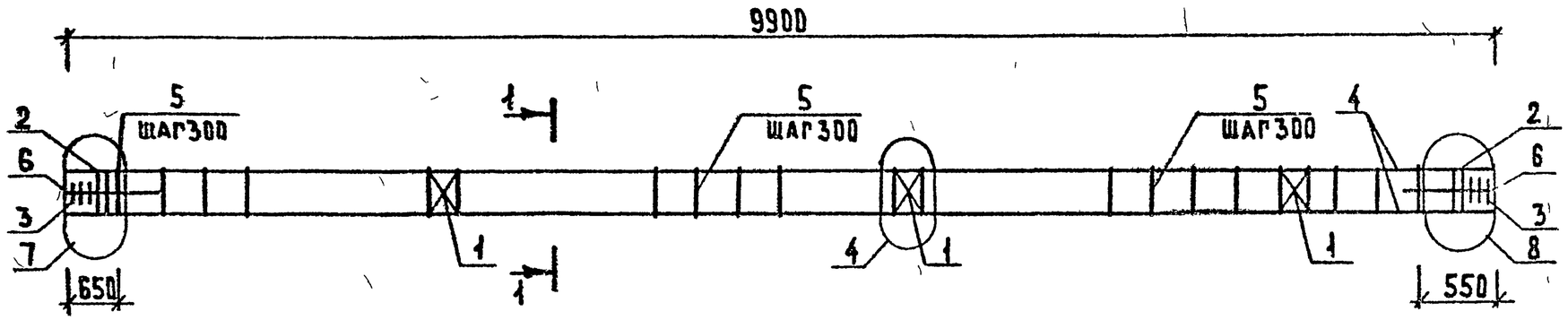

МАРКА	ПОЗ.	МАРКА АРМАТУРНОГО ИЗДЕЛИЯ	КОЛ.	МАССА КГ 1 ШТ	МАССА КГ ВСЕГО	ОБОЗНАЧЕНИЕ ДОКУМЕНТА
КП-19	1	С-2	3	1.10	3.30	2-11 К01
	2	СКА-3	6	3.37	20.22	2-11 К02
	3	СКА-4	6	2.23	13.38	2-11 К03
	4	ф28 AIII L=9900	4	47.82	191.27	Б.4
	5	ХМ-2	30	0.56	16.80	2-11 К11
	6	ф6 AI L=650	8	0.14	1.15	Б.4.
		ИТОГО: 246.12				

МАРКА	ПОЗ.	МАРКА АРМАТУРНОГО ИЗДЕЛИЯ	КОЛ.	МАССА, КГ 1 ШТ.	МАССА, КГ ВСЕГО	ОБОЗНАЧЕНИЕ ДОКУМЕНТА
КП-20	1	С-2	3	1.10	3.30	2-11 К01
	2	СКА-3	6	3.37	20.22	2-11 К02
	3	СКА-4	6	2.23	13.38	2-11 К03
	4	ф32 AIII L=9900	4	62.47	249.88	Б.4
	5	ХМ-2	30	0.56	16.80	2-11 К11
	6	ф6 AI L=650	8	0.14	1.15	Б.4
		ИТОГО: 304.73				

УЗЛЫ СМ. 1.020-1/87.2-13 ПРИЛОЖЕНИЕ
ТЕХНИЧЕСКИЕ ТРЕБОВАНИЯ СМ. 1.020-1/87.2-13 ТТ
АРМАТУРА КЛАССОВ А-III, А-I ПО ГОСТ 5781-82

1-1

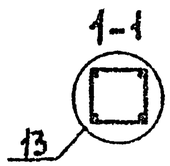

НАЧ.ОТД	Волынский	
ГИП	Семченков	
ГА.СПЕЦ.	Никанорова	
ГА.СПЕЦ.	Колдашева	

1.020-1/87.2-13 К12

КАРКАС ПРОСТРАНСТВЕННЫЙ КП-19, КП-20 СБОРОЧНЫЙ ЧЕРТЕЖ

СТАДИЯ	ЛИСТ	ЛИСТОВ
Р		1

ЦНИИП реконструкции городов

ИНВ. ПОДЛ. | ПОДПИСЬ И ДАТА | ВЗАМ. ИНВ.

25767 20

ФОРМАТ А3

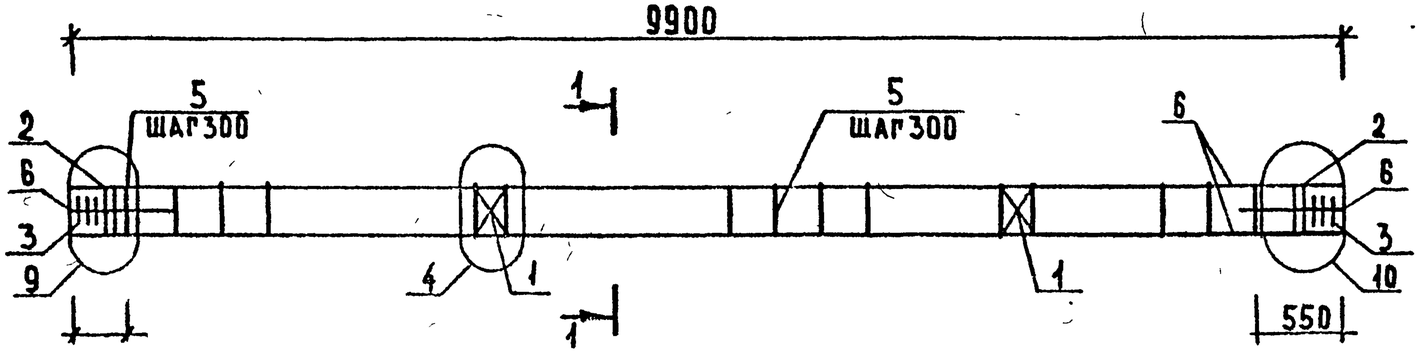

МАРКА	ПОЗ.	МАРКА АРМАТУРНОГО ИЗДЕЛИЯ	КОЛ.	МАССА, КГ		ОБОЗНАЧЕНИЕ ДОКУМЕНТА
				1 шт.	Всего	
КП-21	1	С-2	3	1.10	3.30	2-11 К01
	2	СКА-3	8	3.37	26.96	2-11 К02
	3	СКА-4	6	2.23	13.38	2-11 К03
	4	ф36 А III L=9900	4	79.10	316.40	Б.4
	5	ХМ-3	30	0.91	27.30	2-11 К11
	6	ф6 А I L=650	8	0.14	1.15	Б.4.
	Итого: 388.50					

Узлы см. 1.020-1 87 2-13 приложение
технические требования см. 1.020-1 87 2-13 ТТ
Арматура классов А-III, А-I по ГОСТ 5781-82

1-1

13

Нач.отд.	Волынский		1.020-1 87 2-13 К13
Рип	Семченков		
Гл.спец.	Никанорова		Каркас пространственный КП-21 Сборочный чертеж
Гл.спец.	Колдашева		Стадия Р · Лист · Листов 1
			ЦНИИП реконструкции городов

25767 21

Формат А3

Инв. подл. | Подпись и дата | Взам. инв.

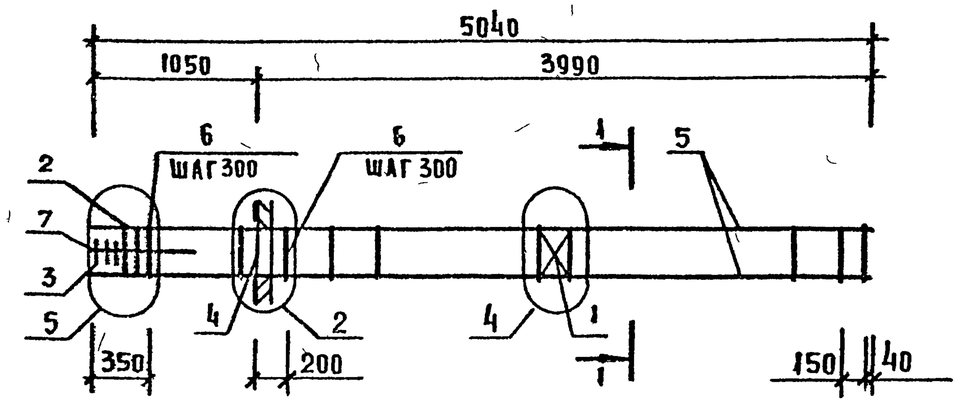

МАРКА	ПОЗ	МАРКА АРМАТУРНОГО ИЗДЕЛИЯ	КОЛ.	МАССА КГ 1 ШТ	МАССА КГ ВСЕГО	ОБОЗНАЧЕНИЕ ДОКУМЕНТА
КП-22	1	С-2	1	1.10	1.10	2-11 К01
	2	СКА-3	2	3.37	6.74	2-11 К02
	3	СКА-4	3	2.23	6.69	2-11 К03
	4	МН-6	1	15.10	15.10	2-11 К06
	5	ф20 А III L=5040	4	12.42	49.67	Б.4.
	6	ХМ-1	17	0.31	5.27	2-11 К11
	7	ф6 А I L=650	4	0.14	0.58	Б.4.
	ИТОГО: 85.15					

МАРКА	ПОЗ.	МАРКА АРМАТУРНОГО ИЗДЕЛИЯ	КОЛ	МАССА КГ 1 ШТ	МАССА КГ ВСЕГО	ОБОЗНАЧЕНИЕ ДОКУМЕНТА
КП-23	1	С-2	1	1.10	1.10	2-11 К01
	2	СКА-3	2	3.37	6.74	2-11 К02
	3	СКА-4	3	2.23	6.69	2-11 К03
	4	МН-8	1	19.78	19.78	2-11 К08
	5	ф20 А III L=5040	4	12.42	49.67	Б.4.
	6	ХМ-1	17	0.31	5.27	2-11 К11
	7	ф6 А I L=650	4	0.14	0.58	Б.4.
	ИТОГО: 89.83					

УЗЛЫ СМ 1.020-1/87.2-13 ПРИЛОЖЕНИЕ
ТЕХНИЧЕСКИЕ ТРЕБОВАНИЯ СМ. 1.020-1/87.2-13 ТТ
АРМАТУРА КЛАССОВ А-III, А-I ПО ГОСТ 5781-82

1-1

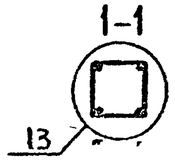

НАЧ.ОТД.	ВОЛЫНСКИЙ	
ГИП	СЕМЧЕНКОВ	
ГА.СПЕЦ	НИКАНОРОВА	
ГА СПЕЦ	КОЛДАШЕВА	

1.020-1/87.2-13 К14

КАРКАС ПРОСТРАНСТВЕННЫЙ КП-22, КП-23
СБОРОЧНЫЙ ЧЕРТЕЖ

СТАДИЯ	ЛИСТ	ЛИСТОВ
Р		1

ЦНИИП РЕКОНСТРУКЦИИ ГОРОДОВ

ВЗАМ. ИНВ. № | ПОДП. И ДАТА | ИНВ. № ПОДЛ.

25767 22

ФОРМАТ А3

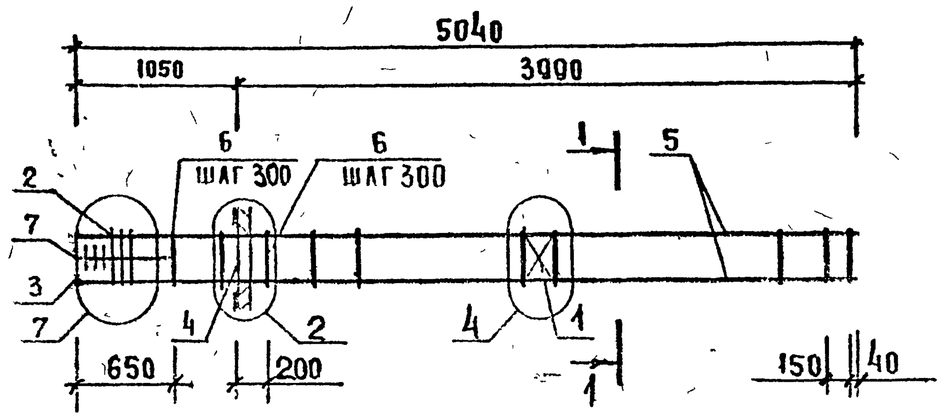

МАРКА	ПОЗ	МАРКА АРМАТУРНОГО ИЗДЕЛИЯ	КОЛ.	МАССА КГ 1 ШТ	МАССА КГ ВСЕГО	ОБОЗНАЧЕНИЕ ДОКУМЕНТА
КП-24	1	С-2	1	1.10	1.10	2-11 К01
	2	СКА-3	3	3.37	10.11	2-11 К02
	3	СКА-4	3	2.23	6.69	2-11 К03
	4	МН-6	1	15.10	15.10	2-11 К06
	5	ф32 А L=5040	4	31.80	127.21	Б.4.
	6	ХМ-2	16	0.56	8,96	2-11 К11
	7	ф6 АI L=650	4	0,14	0,58	Б.4.
		ИТОГО: 169,75				

МАРКА	ПОЗ	МАРКА АРМАТУРНОГО ИЗДЕЛИЯ	КОЛ	МАССА КГ 1 ШТ	МАССА КГ ВСЕГО	ОБОЗНАЧЕНИЕ ДОКУМЕНТА
КП-25	1	С-2	1	1.10	1.10	2-11 К01
	2	СКА-3	3	3.37	10.11	2-11 К02
	3	СКА-4	3	2.23	6.69	2-11 К03
	4	МН-8	1	19.78	19.78	2-11 К08
	5	ф32 АIII L=5040	4	31.80	127.21	Б.4.
	6	ХМ-2	16	0.56	8.96	2-11 К11
	7	ф6 АI L=650	4	0,14	0.58	Б.4.
		ИТОГО 174.43				

УЗЛЫ СМ. 1.020-1/87.2.13 ПРИЛОЖЕНИЕ
ТЕХНИЧЕСКИЕ ТРЕБОВАНИЯ СМ. 1.020-1/87. 2-13 ТТ
АРМАТУРА КЛАССОВ А-III, А-I ПО ГОСТ 5781-82

1-1

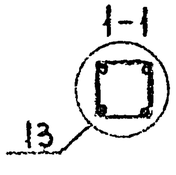

НАЧ ОТД	ВОЛЫНСКИЙ	
ГИП	СЕМЧЕНКОВ	
ГА.СПЕЦ	НИКАНОРОВА	
ГА СПЕЦ	КОЗДАЧЕВА	

1.020-1/87. 2-13 К15

КАРКАС ПРОСТРАНСТВЕННЫЙ КП-24, КП-25 СБОРОЧНЫЙ ЧЕРТЕЖ

СТАДИЯ	ЛИСТ	ЛИСТОВ
Р	1	1

ЦНИИП реконструкции городов

ПОДП. И ДАТА | ИНВ. N ПОДЛ. | ВЗАМ. ИНВ. N

25767 23

ФОРМАТ А3

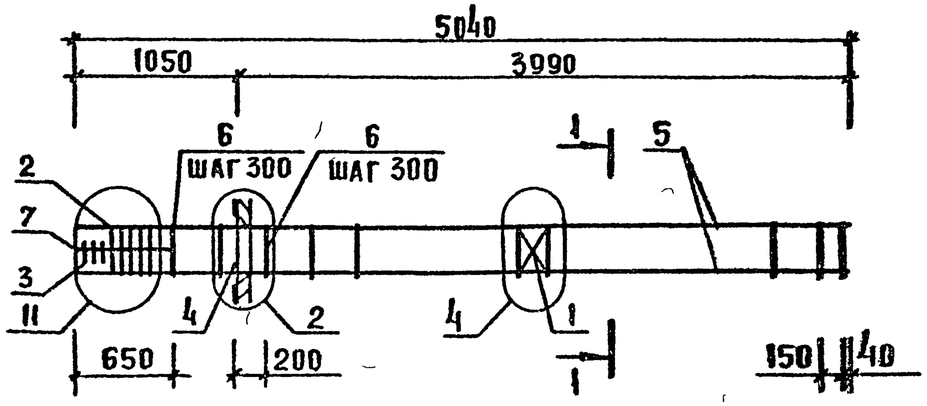

МАРКА	ПОЗ.	МАРКА АРМАТУРНОГО ИЗДЕЛИЯ	КОЛ	МАССА КГ 1 ШТ	МАССА КГ ВСЕГО	ОБОЗНАЧЕНИЕ ДОКУМЕНТА
КП-26	1	С-2	1	1.10	1.10	2-11 КП
	2	СКА-3	5	3.37	16.85	2-11 К02
	3	СКА-4	3	2.23	6.69	2-11 К03
	4	МН-6	1	15.10	15.10	2-11 К06
	5	ф40 А III L=5040	4	49.72	198.88	Б.4
	6	ХМ 3	16	0.91	14.56	2-11 КП
	7	ф6 А I L=650	4	0.14	0.58	Б.4
	ИТОГО: 253.76					

МАРКА	ПОЗ.	МАРКА АРМАТУРНОГО ИЗДЕЛИЯ	КОЛ	МАССА КГ 1 ШТ	МАССА КГ ВСЕГО	ОБОЗНАЧЕНИЕ ДОКУМЕНТА
КП-27	1	С-2	1	1.10	1.10	2-11 К01
	2	СКА-3	5	3.37	16.85	2-11 К02
	3	СКА-4	3	2.23	6.69	2-11 К03
	4	МН-8	1	19.78	19.78	2-11 К08
	5	ф40 А III L=5040	4	49.72	198.88	Б.4
	6	ХМ-3	16	0,91	14.56	2-11 КП
	7	ф6 А I L=650	4	0,14	0.58	Б.4
	ИТОГО: 258,44					

УЗЛЫ СМ 1020-1/87.2-13 ПРИЛОЖЕНИЕ
ТЕХНИЧЕСКИЕ ТРЕБОВАНИЯ СМ 1020-1/87.2-13 ТТ
АРМАТУРА КЛАССОВ А-III, А-I ПО ГОСТ 5781-82

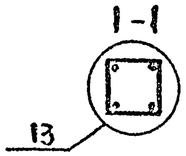

НАЧ ОТД	Волынский	
ГИП	Семченков	
ГА СПЕЦ	Никанорова	
ГА.СПЕЦ	Колдашева	

1.020-1/87.2-13 К16

КАРКАС ПРОСТРАНСТВЕННЫЙ КП-26, КП-27
СБОРОЧНЫЙ ЧЕРТЕЖ

СТАДИЯ	ЛИСТ	ЛИСТОВ
Р		1

ЦНИИП реконструкции городов

ИНВ. N ПОДЛ | ПОДП. И ДАТА | ВЗАМ. ИНВ. N

25767 24

ФОРМАТ А3

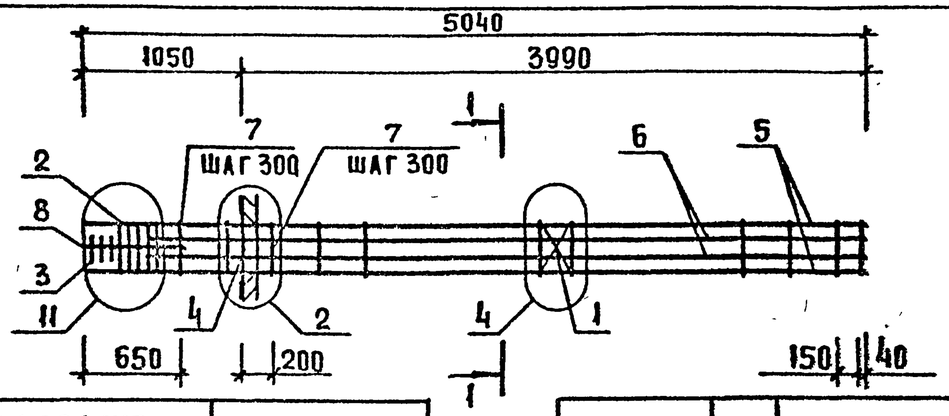

МАРКА	ПОЗ.	МАРКА АРМАТУРНОГО ИЗДЕЛИЯ	КОЛ	МАССА КГ 1 ШТ	МАССА КГ ВСЕГО	ОБОЗНАЧЕНИЕ ДОКУМЕНТА
КП-28	1	С-2	1	1.10	1.10	2-11 К01
	2	СКА-3	5	3.37	16.85	2-11 К02
	3	СКА-4	3	2.23	6.69	2-11 К03
	4	МН-6	1	15.10	15.10	2-11 К06
	5	ф40 А III L = 5040	4	49.72	198.88	Б.4.
	6	ф32 А III L = 4590	4	28.96	115.85	Б.4.
	7	ХМ-3	16	0.91	14.56	2-11 К11
	8	ф6 А I L = 650	4	0.14	0.56	Б.4.
		ИТОГО: 369.61				
КП-29	1	С-2	1	1.10	1.10	2-11 К01
	2	СКА-3	5	3.37	16.85	2-11 К02
	3	СКА-4	3	2.23	6.69	2-11 К03
	4	МН-8	1	19.78	19.78	2-11 К08
	5	ф40 А III L = 5040	4	49.72	198.88	Б.4.
	6	ф32 А III L = 4590	4	28.96	115.85	2-11 К11
	7	ХМ-3	16	0.91	14.56	Б.4.
	8	ф6 А I L = 650	4	0.14	0.56	Б.4.
		ИТОГО: 374.29				

МАРКА	ПОЗ.	МАРКА АРМАТУРНОГО ИЗДЕЛИЯ	КОЛ.	МАССА КГ 1 ШТ	МАССА КГ ВСЕГО	ОБОЗНАЧЕНИЕ ДОКУМЕНТА
КП-30	1	С-2	1	1.10	1.10	2-11 К01
	2	СКА-3	5	3.37	16.85	2-11 К02
	3	СКА-4	3	2.23	6.69	2-11 К03
	4	МН-8	1	19.78	19.78	2-11 К08
	5	ф40 А III L = 5040	4	49.72	198.88	Б.4.
	6	ф40 А III L = 4590	4	45.28	181.12	Б.4.
	7	ХМ-3	16	0.91	14.56	2-11 К11
	8	ф6 А I L = 650	4.	0.14	0.58	Б.4.
		ИТОГО: 439.56				

УЗЛЫ СМ. 1.020-1/87.2-13 ПРИЛОЖЕНИЕ
ТЕХНИЧЕСКИЕ ТРЕБОВАНИЯ СМ. 1.020-1/87.2-13 ТТ
АРМАТУРА КЛАССОВ А-III, А-I ПО ГОСТ 5781-82

1-1

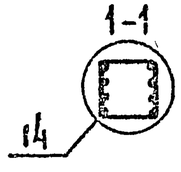

НАЧ ОТД.	ВОЛЫНСКИЙ	
ГИП	СЕМЧЕНКОВ	
ГА СПЕЦ.	НИКАНОРОВА	
ГА СПЕЦ	КОЛДАШЕВА	

1.020-1/87.2-13 К17

КАРКАС ПРОСТРАНСТВЕННЫЙ КП-28, КП-29, КП-30 СБОРОЧНЫЙ ЧЕРТЕЖ

СТАДИЯ	ЛИСТ	ЛИСТОВ
Р		1

ЦНИИП РЕКОНСТРУКЦИИ ГОРОДОВ

ИНВ N ПОДЛ. | ПОДП. И ДАТА | ВЗАМ. ИНВ.N

25767 25

ФОРМАТ А3

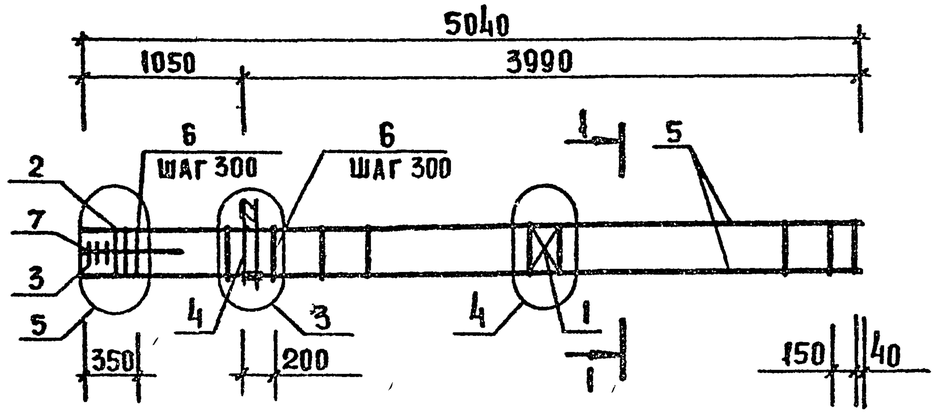

МАРКА	ПОЗ.	МАРКА АРМАТУРНОГО ИЗДЕЛИЯ	КОЛ	МАССА КГ 1 ШТ	МАССА КГ ВСЕГО	ОБОЗНАЧЕНИЕ ДОКУМЕНТА
КП-31	1	С-2	1	1.10	1.10	2-11 К01
	2	СКА-3	2	3.37	6.74	2-11 К02
	3	СКА-4	3	2.23	6.69	2-11 К03
	4	МН-5	1	9.35	9.35	2-11 К05
	5	ф20 AIII L=5040	4	12.42	49.67	Б.4.
	6	ХМ-1	17	0.31	5.27	2-11. К11
	7	ф6 AI L=650	4	0.14	0.58	Б.4
	ИТОГО: 79.40					

МАРКА	ПОЗ	МАРКА АРМАТУРНОГО ИЗДЕЛИЯ	КОЛ	МАССА КГ 1 ШТ	МАССА КГ ВСЕГО	ОБОЗНАЧЕНИЕ ДОКУМЕНТА
КП-32	1	С-2	1	1.10	1.10	2-11 К01
	2	СКА-3	2	3.37	6.74	2-11 К02
	3	СКА-4	3	2.23	6.69	2-11 К03
	4	МН-7	1	12.95	12.95	2-11 К07
	5	ф20 AIII L=5040	4	12.42	49.67	Б.4.
	6	ХМ-1	17	0.31	5.27	2-11 К11
	7	ф6 AI L=650	4	0.14	0.58	Б.4
	ИТОГО: 83.00					

УЗЛЫ СМ 1020-1/87 2.13 ПРИЛОЖЕНИЕ
ТЕХНИЧЕСКИЕ ТРЕБОВАНИЯ СМ 1020-1/87.2.13 ТТ
АРМАТУРА КЛАССОВ А-III, А-I ПО ГОСТ 5781-82

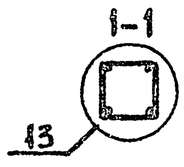

НАЧ ОТД	ВОЛЫНСКИЙ	
ГИП	СЕМЧЕНКОВ	
ГА СПЕЦ	НИКАНОРОВА	
ГА СПЕЦ	КОЛДАШЕВА	

1.020-1/87 2-13 К18

КАРКАС ПРОСТРАНСТВЕННЫЙ КП-31 КП-32 СБОРОЧНЫЙ ЧЕРТЕЖ

СТАДИЯ	ЛИСТ	ЛИСТОВ
Р		1

ЦНИИП РЕКОНСТРУКЦИИ ГОРОДОВ

ИНВ. N ПОДЛ | ПОДП. И ДАТА | ВЗАМ. ИНВ. N

25767 26

ФОРМАТ А3

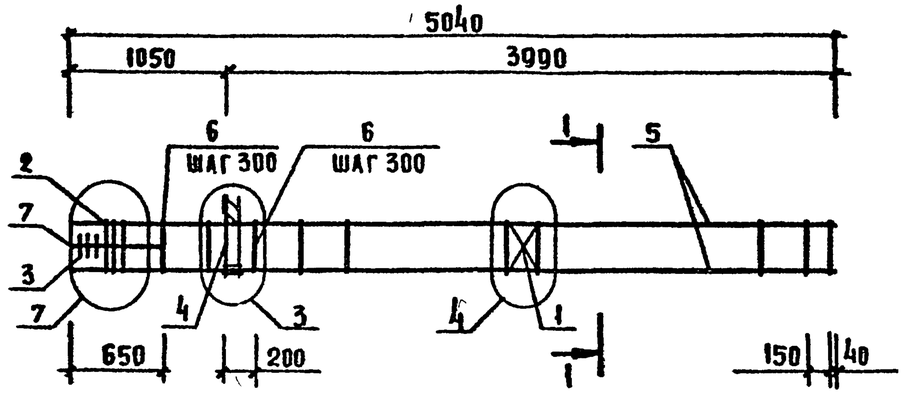

МАРКА	ПОЗ	МАРКА АРМАТУРНОГО ИЗДЕЛИЯ	КОЛ.	МАССА КГ 1 ШТ	МАССА КГ ВСЕГО	ОБОЗНАЧЕНИЕ ДОКУМЕНТА
КП-33	1	С-2	1	1.10	1.10	2-11 К01
	2	СКА-3	3	3.37	10.11	2-11 К02
	3	СКА-4	3	2.23	6.69	2-11 К03
	4	МН-5	1	9.35	9.35	2-11 К05
	5	ф32 AIII L= 5040	4	31.80	127.21	Б.4.
	6	ХМ-2	16	0.56	8.96	2-11 К11
	7	ф6 AI L= 650	4	0.14	0.58	Б 4
		ИТОГО: 164 00				

МАРКА	ПОЗ	МАРКА АРМАТУРНОГО ИЗДЕЛИЯ	КОЛ.	МАССА КГ 1 ШТ	МАССА КГ ВСЕГО	ОБОЗНАЧЕНИЕ ДОКУМЕНТА
КП-34	1	С-2	1	1.10	1.10	2-11 К01
	2	СКА-3	3	3.37	10.11	2-11 К02
	3	СКА-4	3	2.23	6.69	2-11 К03
	4	МН-7	1	12.95	12.95	2-11 К07
	5	ф32 AIII L= 5040	4	31.80	127.21	Б.4
	6	ХМ-2	16	0.56	8.96	2-11 К11
	7	ф6 AI L= 650	4	0.14	0.58	Б.4.
		ИТОГО· 167.60				

УЗЛЫ СМ 1020-1/87 2-13 ПРИЛОЖЕНИЕ
ТЕХНИЧЕСКИЕ ТРЕБОВАНИЯ СМ 1.020-1/87. 2-13 ТТ
АРМАТУРА КЛАССОВ А-III, А-I ПО ГОСТ 5781-82

1-1
13

Нач отд.	Волынский	
ГИП	Семченков	
Гл спец.	Никанорова	
Гл спец.	Колдашева	

1 020-1/87. 2-13 К19

КАРКАС ПРОСТРАНСТВЕННЫЙ КП-33, КП-34 СБОРОЧНЫЙ ЧЕРТЕЖ

СТАДИЯ	ЛИСТ	ЛИСТОВ
Р		1

ЦНИИП РЕКОНСТРУКЦИИ ГОРОДОВ

ВЗАМ. ИНВ. № | ПОДП. И ДАТА | ИНВ. № ПОДЛ.

25767 27

ФОРМАТ А3

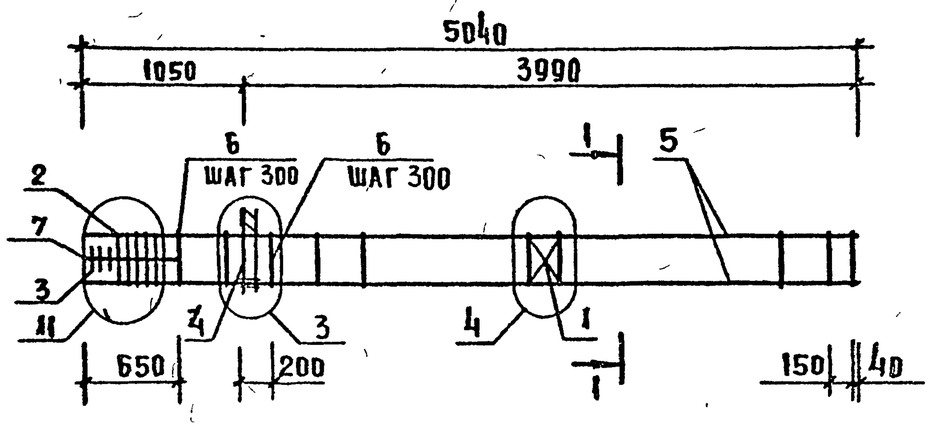

МАРКА	ПОЗ.	МАРКА АРМАТУРНОГО ИЗДЕЛИЯ	КОЛ.	МАССА КГ		ОБОЗНАЧЕНИЕ ДОКУМЕНТА
				1 ШТ	ВСЕГО	
КП 35	1	С-2	1	1.10	1.10	2-11 К01
	2	СКА-3	5	3.37	16.85	2-11 К02
	3	СКА-4	3	2.23	6,69	2-11 К03
	4	МН-5	1	9.35	9.35	2-11 К05
	5	ф40 AIII L = 5040	4	49.72	198,88	6.4.
	6	ХМ-3	16	0,91	14.56	2-11 К11
	7	ф6 AI L = 650	4	0,14	0.58	6.4.
		ИТОГО: 248.01				

МАРКА	ПОЗ.	МАРКА АРМАТУРНОГО ИЗДЕЛИЯ	КОЛ.	МАССА КГ		ОБОЗНАЧЕНИЕ ДОКУМЕНТА
				1 ШТ	ВСЕГО	
КП-36	1	С-2	1	1.10	1.10	2-11 К01
	2	СКА-3	5	3.37	16,85	2-11 К02
	3	СКА-4	3	2.23	6.69	2-11 К03
	4	МН-7	1	12.95	12.95	2-11 К07
	5	ф40 AIII L = 5040	4	49.72	198.88	6.4.
	6	ХМ-3	16	0,91	14.56	2-11 К11
	7	ф6 AI L = 650	4	0.14	0.58	6 4.
		ИТОГО: 251.61				

УЗЛЫ СМ. 1020-1/87.2-13 ПРИЛОЖЕНИЕ
ТЕХНИЧЕСКИЕ ТРЕБОВАНИЯ СМ. 1.020-1/87.2-13 ТТ
АРМАТУРА КЛАССОВ А-III, А-I ПО ГОСТ 5781-82

1–1

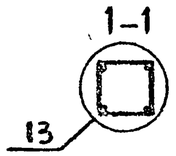

НАЧ ОТД	Волынский	
ГИП	Семченков	
ГА СПЕЦ	Никанорова	
ГА СПЕЦ	Колдашева	

1.020-1/87.2-13 К20

КАРКАС ПРОСТРАНСТВЕННЫЙ КП-35, КП-36 СБОРОЧНЫЙ ЧЕРТЕЖ

СТАДИЯ	ЛИСТ	ЛИСТОВ
Р		1

ЦНИИП РЕКОНСТРУКЦИИ ГОРОДОВ

ВЗАМ. ИНВ. № | ПОДП. И ДАТА | ИНВ. № ПОДЛ.

25767 28

ФОРМАТ А3

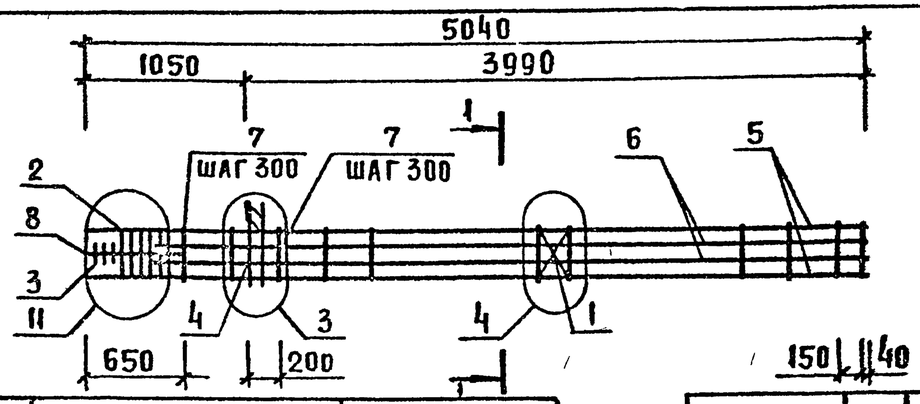

МАРКА	ПОЗ.	МАРКА АРМАТУРНОГО ИЗДЕЛИЯ	КОЛ.	МАССА КГ 1 ШТ	МАССА КГ ВСЕГО	ОБОЗНАЧЕНИЕ ДОКУМЕНТА
КП-37	1	С-2	1	1.10	1.10	2-11 К01
	2	СКА-3	5	3.37	16.85	2-11 К02
	3	СКА-4	3	2.23	6.69	2-11 К03
	4	МН-5	1	9.35	9.35	2-11 К05
	5	ф40 АIII L= 5040	4	49.72	198.88	Б.Ч.
	6	ф32 АIII L= 4590	4	28.96	115.85	Б.Ч
	7	ХМ-3	16	0.91	14.56	2-11 К11
	8	ф6 АI L= 650	4	0.14	0.58	Б.Ч.
		ИТОГО: 363.86				
КП-38	1	С-2	1	1.10	1.10	2-11 К01
	2	СКА-3	5	3.37	16.85	2-11 К02
	3	СКА-4	3	2.23	6.69	2-11 К03
	4	МН-7	1	12.95	12.95	2-11 К07
	5	ф40 АIII L= 5040	4	49.72	198.88	Б.Ч.
	6	ф32 АIII L= 4590	4	28.96	115.85	Б.Ч.
	7	ХМ-3	16	0.91	14.56	2-11 К11
	8	ф6 АI L= 650	4	0.14	0.58	Б.Ч.
		ИТОГО: 367.46				

МАРКА	ПОЗ.	МАРКА АРМАТУРНОГО ИЗДЕЛИЯ	КОЛ.	МАССА КГ 1 ШТ	МАССА КГ ВСЕГО	ОБОЗНАЧЕНИЕ ДОКУМЕНТА
КП-39	1	С-2	1	1.10	1.10	2-11 К01
	2	СКА-3	5	3.37	16.85	2-11 К02
	3	СКА-4	3	2.23	6.69	2-11 К03
	4	МН-7	1	12.95	12.95	2-11 К07
	5	ф40 АIII L= 5040	4	49.72	198.88	Б.Ч.
	6	ф40 АIII L= 4590	4	45.28	181.12	Б.Ч.
	7	ХМ-3	16	0.91	14.56	2-11. К11
	8	ф6 АI L= 650	4	0.14	0.58	Б.Ч.
		ИТОГО: 432.73				

УЗЛЫ СМ 1.020-1/87.2-13 ПРИЛОЖЕНИЕ
ТЕХНИЧЕСКИЕ ТРЕБОВАНИЯ СМ 1.020-1/87.2-13 ТТ
АРМАТУРА КЛАССОВ А-III, А-I ПО ГОСТ 5781-82

1-1

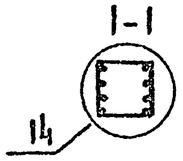

НАЧ.ОТД	ВОЛЫНСКИЙ	
ГИП	СЕМЧЕНКОВ	
ГА.СПЕЦ	НИКАНОРОВА	
ГА.СПЕЦ	КОЛДАШЕВА	

1.020-1/87.2-13 К21

КАРКАС ПРОСТРАНСТВЕННЫЙ КП-37, КП-38, КП-39 СБОРОЧНЫЙ ЧЕРТЕЖ

СТАДИЯ	ЛИСТ	ЛИСТОВ
Р		1

ЦНИИП РЕКОНСТРУКЦИИ ГОРОДОВ

ИНВ. N ПОДЛ | ПОДПИСЬ И ДАТА | ВЗАМ. ИНВ. N

25767 29

ФОРМАТ А3

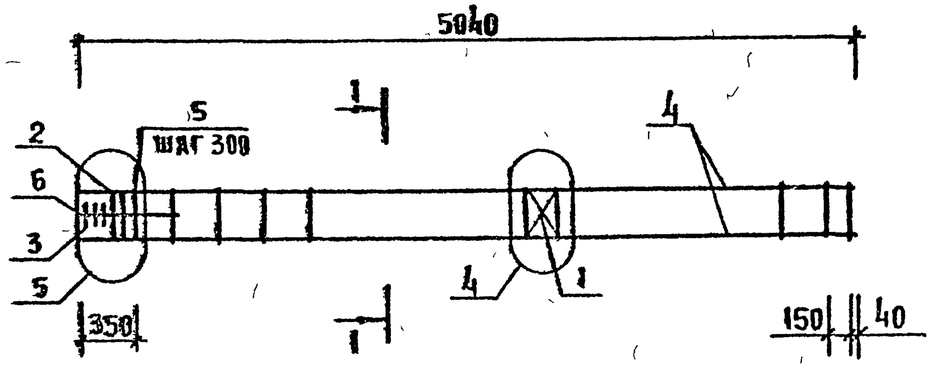

МАРКА	ПОЗ	МАРКА АРМАТУРНОГО ИЗДЕЛИЯ	КОЛ.	МАССА КГ		ОБОЗНАЧЕНИЕ ДОКУМЕНТА
				1 ШТ	ВСЕГО	
КП-40	1	С-2	1	1,10	1,10	2-11 К01
	2	СКА-3	2	3,37	6,74	2-11 К02
	3	СКА-4	3	2,23	6 69	2-11 К03
	4	ф20 АIII L= 5040	4	12,42	49,67	Б.4.
	5	ХМ-1	17	0,31	5,27	2-11 К11
	6	ф6 АI L= 650	4	0,14	0,58	Б.4
	ИТОГО 70 05					

УЗЛЫ СМ 1 020-1/87 2-13 ПРИЛОЖЕНИЕ
ТЕХНИЧЕСКИЕ ТРЕБОВАНИЯ СМ 1 020-1/87.2-13 ТТ
АРМАТУРА КЛАССОВ А-III, А-I ПО ГОСТ 5781-82

1-1

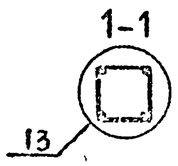

НАЧ ОТД	Зольнский		
ГИП	Семченков		
ГА СПЕЦ	Никанорова		
ГА СПЕЦ	Колдашева		

1 020-1/87. 2-13 К22

КАРКАС ПРОСТРАНСТВЕННЫЙ КП-40 СБОРОЧНЫЙ ЧЕРТЕЖ

СТАДИЯ	ЛИСТ	ЛИСТОВ
Р		1

ЦНИИП РЕКОНСТРУКЦИИ ГОРОДОВ

Инв. № подл. | Подп. и дата | Взам. инв. №

25767 30

ФОРМАТ А3

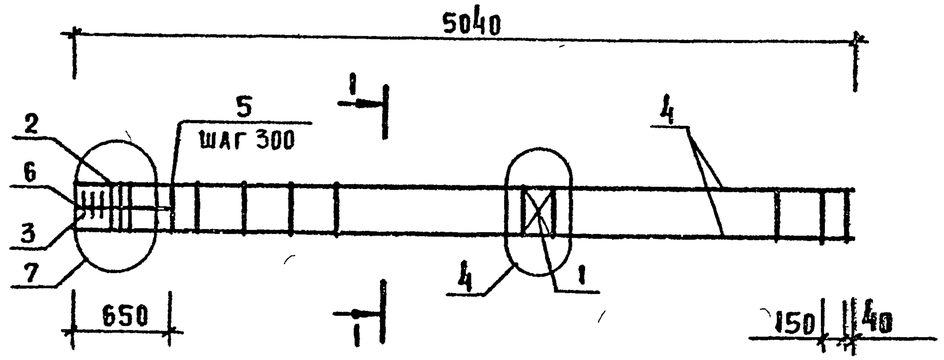

МАРКА	ПОЗ.	МАРКА АРМАТУРНОГО ИЗДЕЛИЯ	КОЛ	МАССА КГ		ОБОЗНАЧЕНИЕ ДОКУМЕНТА
				1 ШТ	ВСЕГО	
КП-41	1	С-2	1	1.10	1 10	2-11 К01
	2	СКА-3	3	3.37	10 11	2-11 К02
	3	СКА-4	3	2.23	6,69	2-11 К03
	4	ф32 AIII L=5040	4	31 80	127 21	Б.Ч.
	5	ХМ-2	16	0 56	8 96	2-11 К11
	6	ф6 AI L=650	4	0.14	0.58	Б.Ч.
	ИТОГО: 154.65					

УЗЛЫ СМ. 1.020-1/87. 2-13 ПРИЛОЖЕНИЕ
ТЕХНИЧЕСКИЕ ТРЕБОВАНИЯ СМ. 1.020-1/87. 2-13 ТТ
АРМАТУРА КЛАССОВ А-III, А-I ПО ГОСТ 5781-82

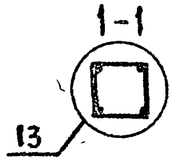

НАЧ.ОТД	Волынский	
ГИП	Семченков	
ГА.СПЕЦ	Никанорова	
ГА.СПЕЦ	Колдашева	

1.020-1/87. 2-13 К 23

КАРКАС ПРОСТРАНСТВЕННЫЙ КП-41
СБОРОЧНЫЙ ЧЕРТЕЖ

СТАДИЯ	ЛИСТ	ЛИСТОВ
Р		1

ЦНИИП РЕКОНСТРУКЦИИ ГОРОДОВ

ИНВ. И КОДЛ. | ПОДП. И ДАТА | ВЗАМ. ИНВ. N

25767 31

ФОРМАТ А3

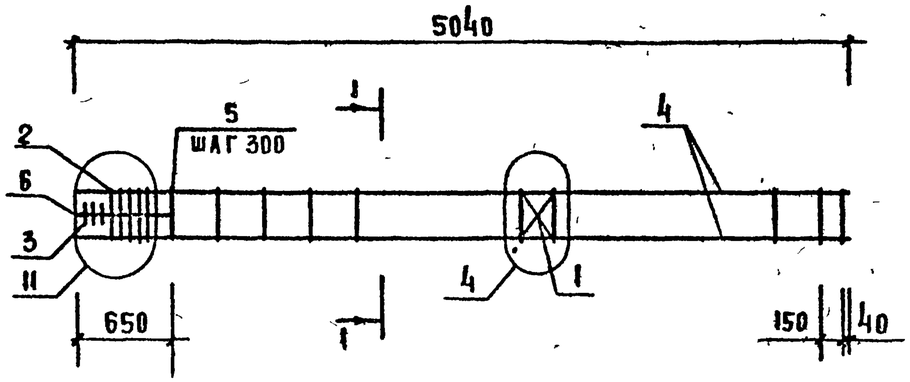

МАРКА	ПОЗ.	МАРКА АРМАТУРНОГО ИЗДЕЛИЯ	КОЛ	МАССА КГ		ОБОЗНАЧЕНИЕ ДОКУМЕНТА
				1 ШТ	ВСЕГО	
КП-42	1	С-2	1	1.10	1.10	2-11 К01
	2	СКА-3	5	3.37	16.85	2-11 К02
	3	СКА-4	3	2.23	6.69	2-11 К03
	4	ф40 АIII L=5040	4	49.72	198.88	Б 4.
	5	ХМ-3	16	0.91	14.56	2-11 К11
	6	ф6 АI L=650	4	0.14	0.58	Б.4.
	ИТОГО: 238.66					

УЗЛЫ СМ. 1.020-1/87.2-13 ПРИЛОЖЕНИЕ
ТЕХНИЧЕСКИЕ ТРЕБОВАНИЯ СМ. 1.020-1/87.2-13 ТТ
АРМАТУРА КЛАССОВ А-III, А-I ПО ГОСТ 5781-82

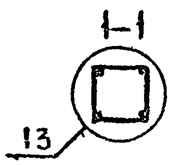

НАЧ ОТД	Вялынский	
ГИП	Семченков	
ГА СПЕЦ	Никанорова	
ГА СПЕЦ	Колдашева	

1.020-1/87.2-13 К24

КАРКАС ПРОСТРАНСТВЕННЫЙ КП-42
СБОРОЧНЫЙ ЧЕРТЕЖ

СТАДИЯ	ЛИСТ	ЛИСТОВ
Р		1

ЦНИИП РЕКОНСТРУКЦИИ ГОРОДОВ

ИНВ. N ПОДЛ. | ПОДП. И ДАТА | ВЗАМ. ИНВ. N

25767 32

ФОРМАТ А3

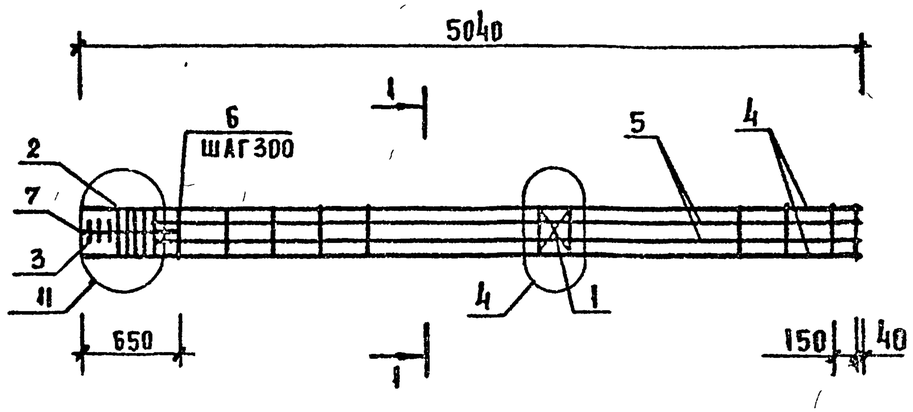

МАРКА	ПОЗ	МАРКА АРМАТУРНОГО ИЗДЕЛИЯ	КОЛ.	МАССА КГ		ОБОЗНАЧЕНИЕ ДОКУМЕНТА
				1 ШТ	ВСЕГО	
КП-43	1	С-2	1	1.10	1.10	2-11 К01
	2	СКА-3	5	3.37	16.85	2-11 К02
	3	СКА-4	3	2.23	6.69	2-11 К03
	4	ф40 А III L = 5040	4	49.72	198.88	Б.4.
	5	ф32 А III L = 4590	4	28.96	115.85	Б.4.
	6	ХМ-3	16	0.91	14.56	2-11 К11
	7	ф6 А I L = 650	4	0.14	0.58	Б.4.
	ИТОГО. 354.51					

УЗЛЫ СМ 1.020-1/87 2.13 ПРИЛОЖЕНИЕ
ТЕХНИЧЕСКИЕ ТРЕБОВАНИЯ СМ 1.020-1/87 2.13 ТТ
АРМАТУРА КЛАССОВ А-III, А-I ПО ГОСТ 5781-82

1-1

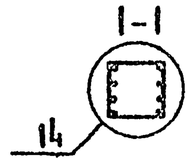

НАЧ ОТД	БОЛЫНСКИЙ	
ГИП	СЕМЧЕНКОВ	
ГА СПЕЦ	НИКАНОРОВА	
ГА СПЕЦ	КОЛДАШЕВА	

1.020-1/87.2-13 К25

КАРКАС ПРОСТРАНСТВЕННЫЙ КП-43
СБОРОЧНЫЙ ЧЕРТЕЖ

СТАДИЯ	ЛИСТ	ЛИСТОВ
Р		1

ЦНИИП РЕКОНСТРУКЦИИ ГОРОДОВ

ИНВ. № ПОДЛ. | ПОДП. И ДАТА | ВЗАМ. ИНВ. №

25767 33

ФОРМАТ А3

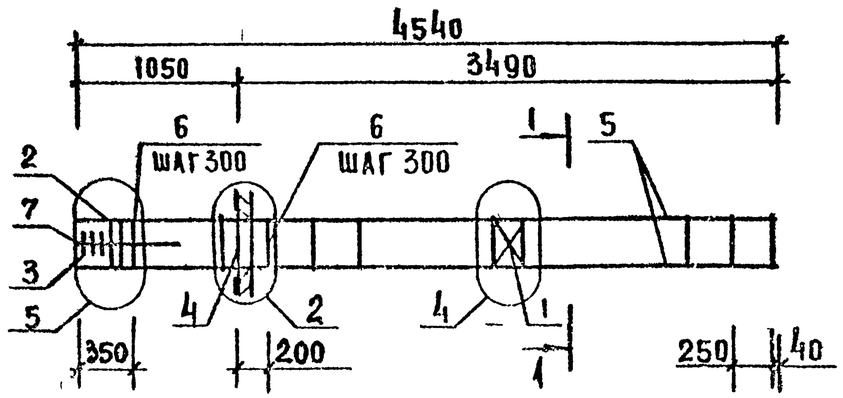

МАРКА	ПОЗ.	МАРКА АРМАТУРНОГО ИЗДЕЛИЯ	КОЛ.	МАССА КГ		ОБОЗНАЧЕНИЕ ДОКУМЕНТА
				1 ШТ	ВСЕГО	
КП-44	1	С-2	1	1.10	1.10	2-11 К01
	2	СКА-3	2	3.37	6.74	2-11 К02
	3	СКА-4	3	2.23	6.69	2-11 К03
	4	МН-8	1	19.78	19.78	2-11 К08
	5	⌀20АIII L=4540	4	11.19	44.75	Б.4.
	6	ХМ-1	15	0,31	4.65	2-11 К11
	7	⌀6АI L=650	4	0,14	0.58	Б.4
	ИТОГО: 84,28					

УЗЛЫ СМ. 1.020-1/87 2-13 ПРИЛОЖЕНИЕ
ТЕХНИЧЕСКИЕ ТРЕБОВАНИЯ СМ. 1.020-1/87.2-13 ТТ
АРМАТУРА КЛАССОВ А-III, А-I ПО ГОСТ 5781-82

1-1

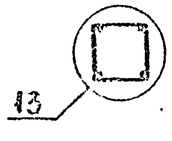

Начота.	Волынский		
ГИП	Семченков		
Гл.спец.	Никанорова		
Гл.спец	Колдашева		

1.020-1/87.2-13 К26

КАРКАС ПРОСТРАНСТВЕННЫЙ КП-44 СБОРОЧНЫЙ ЧЕРТЕЖ

СТАДИЯ	ЛИСТ	ЛИСТОВ
Р		1

ЦНИИП РЕКОНСТРУКЦИИ ГОРОДОВ

ИНВ. N ПОДЛ. | ПОДП. И ДАТА | ВЗАМ. ИНВ.N

25767 34

ФОРМАТ А3

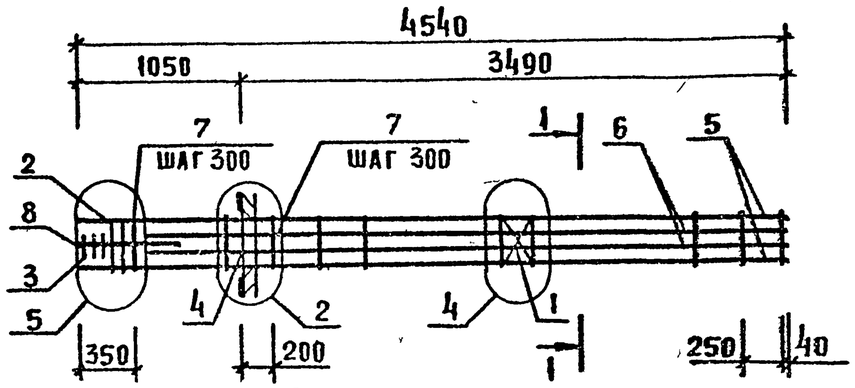

МАРКА	ПОЗ	МАРКА АРМАТУРНОГО ИЗДЕЛИЯ	КОЛ	МАССА КГ 1 ШТ	МАССА КГ ВСЕГО	ОБОЗНАЧЕНИЕ ДОКУМЕНТА
КП-45	1	С-2	1	1.10	1.10	2-11 К01
	2	СКА-3	2	3.37	6.74	2-11 К02
	3	СКА-4	3	2.23	6.69	2-11 К03
	4	МН-6	1	15.10	15.10	2-11 К06
	5	ф20 А III L=4540	4	11.19	44.75	Б.4.
	6	ф20 А III L=4090	4	10.08	40.31	Б.4
	7	ХМ-1	15	0.31	4.65	2-11 К11
	8	ф6 А I L=650	4	0.14	0.58	Б.4
		ИТОГО 119.91				

МАРКА	ПОЗ	МАРКА АРМАТУРНОГО ИЗДЕЛИЯ	КОЛ	МАССА КГ 1 ШТ	МАССА КГ ВСЕГО	ОБОЗНАЧЕНИЕ ДОКУМЕНТА
КП-46	1	С-2	1	1.10	1.10	2-11 К01
	2	СКА-3	2	3.37	6.74	2-11 К02
	3	СКА-4	3	2.23	6.69	2-11 К03
	4	МН-8	1	19.78	19.78	2-11 К08
	5	ф20 А III L=4540	4	11.19	44.75	Б.4.
	6	ф20 А III L=4090	4	10.08	40.31	Б.4.
	7	ХМ-1	15	0.31	4.65	2-11 К11
	8	ф6 А I L=650	4	0.14	0.58	Б.4
		ИТОГО. 124.59				

УЗЛЫ СМ 1.020-1/87 2.13 ПРИЛОЖЕНИЕ
ТЕХНИЧЕСКИЕ ТРЕБОВАНИЯ СМ 1.020-1/87 2-13 ТТ
АРМАТУРА КЛАССОВ А-III, А I ПО ГОСТ 5781-82

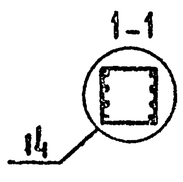

НАЧ ОТД	БОЛЫНСКИЙ	
ГИП	СЕМЧЕНКОВ	
ГА СПЕЦ	МИКАНОРОВА	
ГА СПЕЦ	КОЛДАШЕВА	

1.020-1/87 2-13 К27

КАРКАС ПРОСТРАНСТВЕННЫЙ КП-45, КП-46 СБОРОЧНЫЙ ЧЕРТЕЖ

СТАДИЯ	ЛИСТ	ЛИСТОВ
Р		1

ЦНИИП РЕКОНСТРУКЦИИ ГОРОДОВ

ИНВ. N ПОДЛ | ПОДП И ДАТА | ВЗАМ. ИНВ. N

25767 35

ФОРМАТ А3

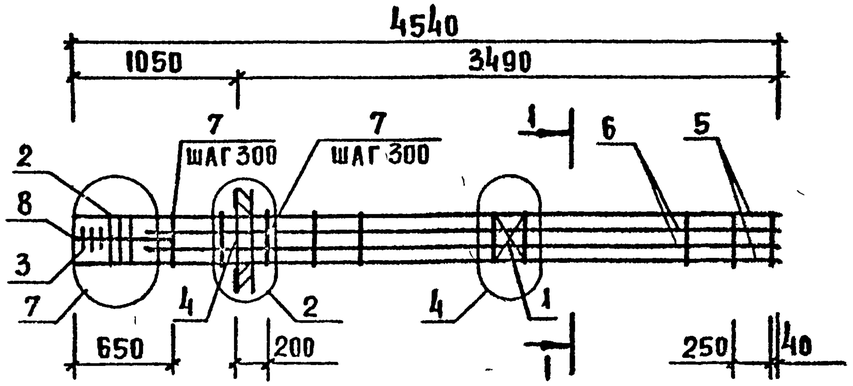

МАРКА	ПОЗ	МАРКА АРМАТУРНОГО ИЗДЕЛИЯ	КОЛ	МАССА КГ 1 ШТ	МАССА КГ ВСЕГО	ОБОЗНАЧЕНИЕ ДОКУМЕНТА
КП-47	1	С-2	1	1.10	1.10	2-11 К01
	2	СКА-3	3	3.37	10.11	2-11 К02
	3	СКА-4	3	2.23	6.69	2-11 К03
	4	МН-6	1	15.10	15.10	2-11 К06
	5	ф28 AIII L = 4540	4	21.93	87.71	Б.4.
	6	ф20 AIII L = 4090	4	10.08	40.31	Б.4.
	7	ХМ-2	14	0.56	7.84	2-11 К11
	8	ф6 AI L = 650	4	0.14	0.58	Б.4.
		ИТОГО: 169.44				

МАРКА	ПОЗ.	МАРКА АРМАТУРНОГО ИЗДЕЛИЯ	КОЛ.	МАССА КГ 1 ШТ	МАССА КГ ВСЕГО	ОБОЗНАЧЕНИЕ ДОКУМЕНТА
КП-48	1	С-2	1	1.10	1.10	2-11 К01
	2	СКА-3	3	3.37	10.11	2-11 К02
	3	СКА-4	3	2.23	6.69	2-11 К03
	4	МН-8	1	19.78	19.78	2-11 К04
	5	ф28 AIII L = 4540	4	21.93	87.71	Б.4.
	6	ф28 AIII L = 4090	4	19.75	79.02	Б.4.
	7	ХМ-2	14	0.56	7.84	2-11 К11
	8	ф6 AI L = 650	4	0.14	0.58	Б 4
		ИТОГО: 212.83				

УЗЛЫ СМ. 1020-1/87.2-13-
ТЕХНИЧЕСКИЕ ТРЕБОВАНИЯ СМ. 1.020-1/87.2-13 ТТ
АРМАТУРА КЛАССОВ А-III, А-I ПО ГОСТ 5781-82

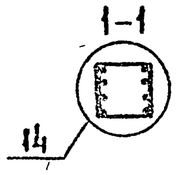

НАЧ.ОТД	ВОЛЫНСКИЙ	
ГИП	СЕМЧЕНКОВ	
ГА СПЕЦ	НИКАНОРОВА	
ГА.СПЕЦ	КОЛДАШЕВА	

1.020-1/87.2-13 К28

КАРКАС ПРОСТРАНСТВЕННЫЙ КП-47, КП-48
СБОРОЧНЫЙ ЧЕРТЕЖ

СТАДИЯ	ЛИСТ	ЛИСТОВ
Р		1

ЦНИИП РЕКОНСТРУКЦИИ ГОРОДОВ

ИНВ N ПОДЛ. | ПОДПИСЬ И ДАТА | ВЗАМ. ИНВ. N

25767 36

ФОРМАТ А3

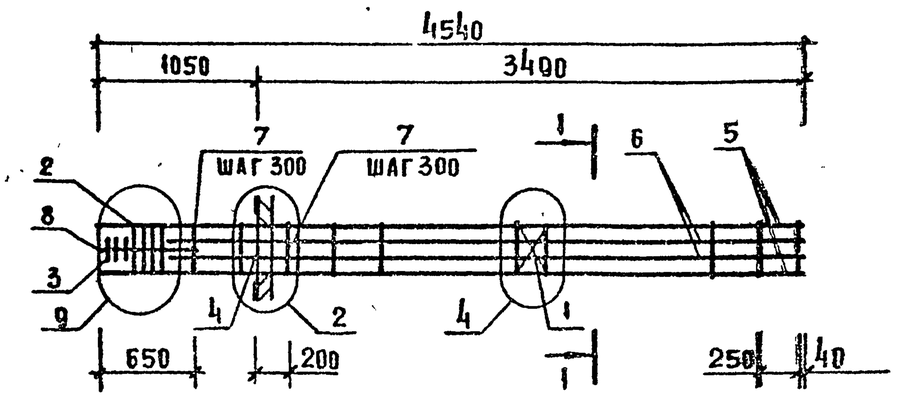

МАРКА	ПОЗ.	МАРКА АРМАТУРНОГО ИЗДЕЛИЯ	КОЛ	МАССА КГ		ОБОЗНАЧЕНИЕ ДОКУМЕНТА
				1 ШТ	ВСЕГО	
КП-49	1	С-2	1	1.10	1.10	2-11 К01
	2	СКА-3	4	3.37	13.48	2-11 К02
	3	СКА-4	3	2.23	6.69	2-11 К03
	4	МН-6	1	15.10	15.10	2-11 К06
	5	ф36 AIII L=4540	4	36.27	145.10	Б.4.
	6	ф20 AIII L=4090	4	10.08	40.31	Б.4.
	7	ХМ-3	14	0,91	12.74	2-11 К11
	8	ф8 AI L=650	4	0,14	0.56	Б 4
	ИТОГО: 235.10					

УЗЛЫ СМ. 1.020-1/87 2-13 ПРИЛОЖЕНИЕ
ТЕХНИЧЕСКИЕ ТРЕБОВАНИЯ СМ 1 020-1/87 2-13 ТТ
АРМАТУРА КЛАССОВ А-III, А-I ПО ГОСТ 5781-82

1-1

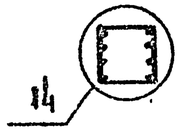

НАЧ ОТД.	Волынский	
ГИП	Семченков	
ГА СПЕЦ.	Никанорова	
ГА СПЕЦ	Колдашева	

1 020-1/87 2-13 К29

КАРКАС ПРОСТРАНСТВЕННЫЙ КП-49 СБОРОЧНЫЙ ЧЕРТЕЖ

СТАДИЯ	ЛИСТ	ЛИСТОВ
Р		1

ЦНИИП реконструкции городов

25767 37

ФОРМАТ А3

ИНВ. N ПОДЛ. | ПОДП. И ДАТА | ВЗАМ. ИНВ. N

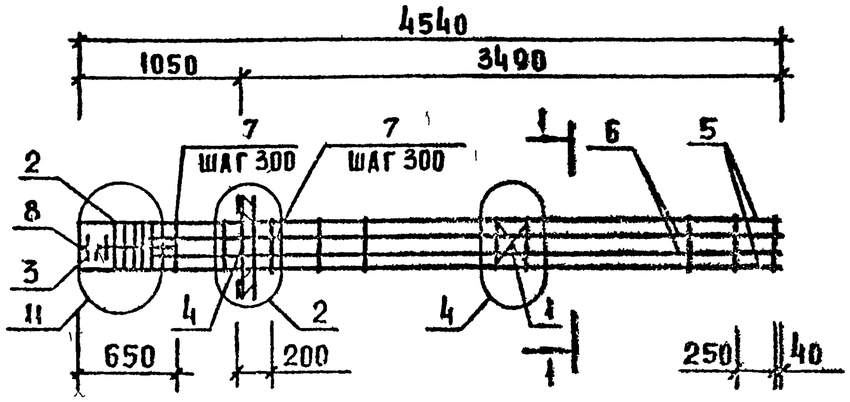

МАРКА	ПОЗ	МАРКА АРМАТУРНОГО ИЗДЕЛИЯ	КОЛ	МАССА КГ 1 ШТ	МАССА КГ ВСЕГО	ОБОЗНАЧЕНИЕ ДОКУМЕНТА
КП 50	1	С-2	1	1.10	1.10	2-11 К01
	2	СКА-3	5	3.37	16.85	2-11 К02
	3	СКА-4	3	2.23	6.69	2-11 К03
	4	МН-6	1	15.10	15.10	2-11 К06
	5	ф40 AIII L = 4540	4	44 79	179 15	Б.4.
	6	ф20 AIII L = 4090	4	10.08	40 31	Б.4
	7	Хм-3	14	0.91	12 74	2-11 К11
	8	ф6 AI L= 650	4	0.14	0 58	Б.4.
		ИТОГО: 272 52				

МАРКА	ПОЗ	МАРКА АРМАТУРНОГО ИЗДЕЛИЯ	КОЛ	МАССА КГ 1 ШТ	МАССА КГ ВСЕГО	ОБОЗНАЧЕНИЕ ДОКУМЕНТА
КП-51	1	С-2	1	1 10	1.10	2-11 К01
	2	СКА-3	5	3 37	16.85	2-11 К02
	3	СКА-4	3	2.23	6.69	2-11 К03
	4	МН-8	1	19.78	19 78	2-11 К08
	5	ф40 AIII L= 4540	4	44 79	179.15	Б.4.
	6	ф40 AIII L= 4090	4	40 35	161 39	Б.4.
	7	Хм-3	14	0.91	12.74	2-11 К11
	8	ф6 AI L=650	4	0 14	0 58	Б.4.
		ИТОГО 398 28				

УЗЛЫ СМ 1 020 1/87 2 13 ПРИЛОЖЕНИЕ
ТЕХНИЧЕСКИЕ ТРЕБОВАНИЯ СМ 1 020 1/87 2 13 ТТ
АРМАТУРА КЛАССОВ А III, А I ПО ГОСТ 5781 82

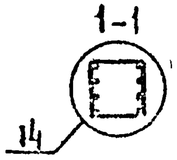

НАЧОТД	БОЛЫКСКИЙ	
ГИП	СЕМЧЕНКОВ	
ГАПРЕЦ	НИКАНДРОВА	
ГИ СПЕЦ	КОЛДАШЕВ	

1.020-1/87 2-13 К30

КАРКАС ПРОСТРАНСТВЕННЫЙ КП-50, КП-51 СБОРОЧНЫЙ ЧЕРТЕЖ

СТАДИЯ	ЛИСТ	ЛИСТОВ
Р	1	1

ЦНИИП РЕКОНСТРУКЦИИ ГОРОДОВ

ИНВ N ПОДЛ. | ПОДПИСЬ И ДАТА | ВЗАМ ИНВ. N

25767 38

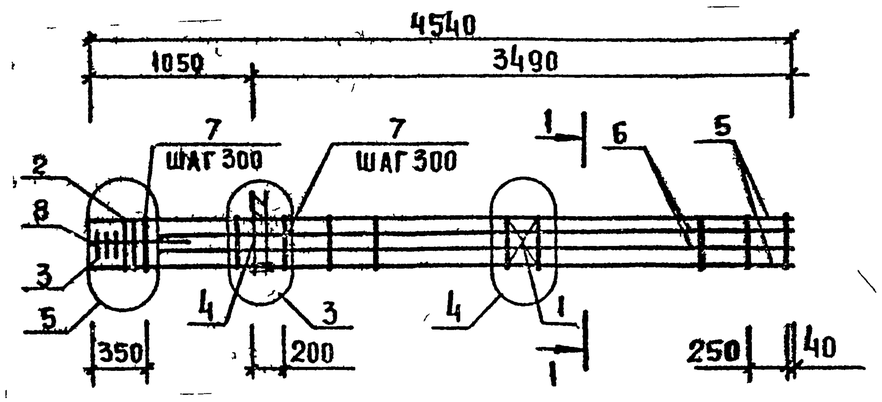

МАРКА	ПОЗ	МАРКА АРМАТУРНОГО ИЗДЕЛИЯ	КОЛ	МАССА, КГ 1 ШТ	МАССА, КГ ВСЕГО	ОБОЗНАЧЕНИЕ ДОКУМЕНТА
КП-52	1	С-2	1	1.10	1.10	2-11 К01
	2	СКА-3	2	3.37	6.74	2-11 К02
	3	СКА-4	3	2.23	6.69	2-11 К03
	4	МН-5	1	9.35	9.35	2-11 К05
	5	ф25 А III L=4540	4	17.43	69.73	Б.4
	6	ф20 А III L=4090	4	10.08	40.31	Б.4
	7	ХМ-2	15	0.56	8.40	2-11 К11
	8	ф6 А I L=650	4	0.14	0.58	Б.4
		ИТОГО: 142.90				

МАРКА	ПОЗ.	МАРКА АРМАТУРНОГО ИЗДЕЛИЯ	КОЛ	МАССА, КГ 1 ШТ	МАССА, КГ ВСЕГО	ОБОЗНАЧЕНИЕ ДОКУМЕНТА
КП-53	1	С-2	1	1.10	1.10	2-11 К01
	2	СКА-3	2	3.37	6.74	2-11 К02
	3	СКА-4	3	2.23	6.69	2-11 К03
	4	МН-7	1	12.95	12.95	2-11 К07
	5	ф20 А III L=4540	4	11.19	44.75	Б.4
	6	ф20 А III L=4090	4	10.08	40.31	Б.4
	7	ХМ-1	15	0.31	4.65	2-11 К11
	8	ф6 А I L=650	4	0.14	0.58	Б.4
		ИТОГО 117.76				

УЗЛЫ СМ 1.020-1/87. 2-13 ПРИЛОЖЕНИЕ
ТЕХНИЧЕСКИЕ ТРЕБОВАНИЯ СМ 1.020-1/87 2-13 ТТ
АРМАТУРА КЛАССОВ А-III, А-I ПО ГОСТ 5781-82

1-1

14

Нач.отд.	Волынский	
ГИП	Семченков	
Гл.спец.	Никанорова	
Гл.спец.	Колдашева	

1.020-1/87. 2-13 К31

КАРКАС ПРОСТРАНСТВЕННЫЙ КП-52, КП-53 СБОРОЧНЫЙ ЧЕРТЕЖ

СТАДИЯ	ЛИСТ	ЛИСТОВ
Р		1

ЦНИИП РЕКОНСТРУКЦИИ ГОРОДОВ

Инв. № подл. | Подп. и дата | Взам. инв. №

25767 39

ФОРМАТ А3

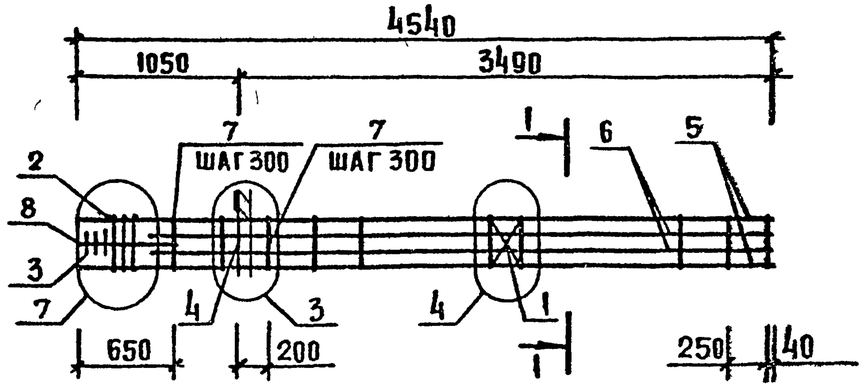

МАРКА	ПОЗ.	МАРКА АРМАТУРНОГО ИЗДЕЛИЯ	КОЛ	МАССА КГ 1 ШТ	МАССА КГ ВСЕГО	ОБОЗНАЧЕНИЕ ДОКУМЕНТА
КП-54	1	С-2	1	1.10	1.10	2-11 К01
	2	СКА-3	3	3.37	10.11	2-11 К02
	3	СКА-4	3	2.23	6.69	2-11 К03
	4	МН-5	1	9.35	9.35	2-11 К07
	5	ф32 AIII L = 4540	4	28.65	114 59	Б.4.
	6	ф20 AIII L = 4090	4	10.08	40.31	Б.4.
	7	ХМ-2	14	0.56	7.84	2-11 К11
	8	ф6 AI L = 650	4	0.14	0.58	Б.4
		ИТОГО: 190.57				

МАРКА	ПОЗ	МАРКА АРМАТУРНОГО ИЗДЕЛИЯ	КОЛ.	МАССА КГ 1 ШТ	МАССА КГ ВСЕГО	ОБОЗНАЧЕНИЕ ДОКУМЕНТА
КП-55	1	С-2	1	1.10	1.10	2-11 К01
	2	СКА-3	3	3.37	10.11	2-11 К02
	3	СКА-4	3	2.23	6.69	2-11 К03
	4	МН-7	1	12.95	12.95	2-11 К07
	5	ф28 AIII L= 4540	4	21.93	87.71	Б.4.
	6	ф20 AIII L= 4090	4	10.08	40.31	Б 4
	7	ХМ-2	14	0.56	7.84	2-11 К11
	8	ф6 AI L= 650	4	0.14	0 58	Б.4
		ИТОГО· 167.29				

УЗЛЫ СМ 1020-1/87.2-13; ПРИЛОЖЕНИЕ
ТЕХНИЧЕСКИЕ ТРЕБОВАНИЯ СМ 1020-1/87.2-13 ТТ
АРМАТУРА КЛАССОВ А-III, А-I ПО ГОСТ 5781-82

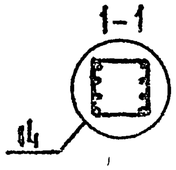

НАЧ ОТД	ВОЛЫНСКИЙ	
ГИП	СЕМЧЕНКОВ	
ГА СПЕЦ	НИКАНОРОВА	
ГА СПЕЦ	КОЛДАШЕВА	

1 020-1/87.2-13 К32

КАРКАС ПРОСТРАНСТВЕННЫЙ КП-54 КП-55 СБОРОЧНЫЙ ЧЕРТЕЖ

СТАДИЯ	ЛИСТ	ЛИСТОВ
Р		1

ЦНИИП РЕКОНСТРУКЦИИ ГОРОДОВ

ИНВ. № ПОДЛ. | ПОДПИСЬ И ДАТА | ВЗАМ. ИНВ. №

25767 40

ФОРМАТ А3

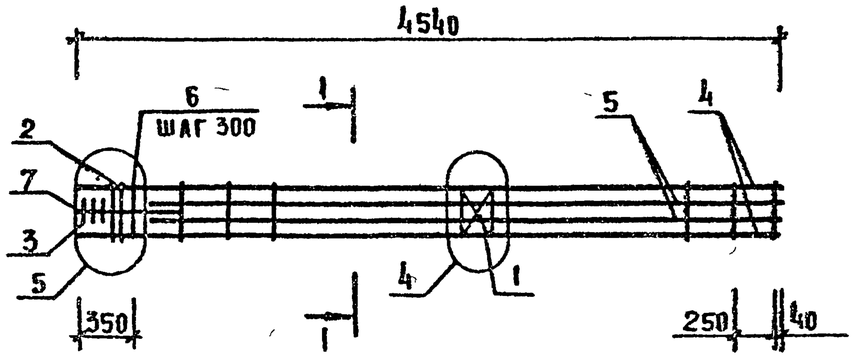

МАРКА	ПОЗ.	МАРКА АРМАТУРНОГО ИЗДЕЛИЯ	КОЛ.	МАССА КГ		ОБОЗНАЧЕНИЕ ДОКУМЕНТА
				1 ШТ	ВСЕГО	
КП-56	1	С-2	1	1.10	1.10	2-11 К01
	2	СКА-3	2	3.37	6.74	2-11 К02
	3	СКА-4	3	2.23	6.69	2-11 К03
	4	ф20 AIII L=4540	4	11.19	44.75	Б.4.
	5	ф20 AIII L=4090	4	10.08	40.31	Б.4.
	6	ХМ-1	15	0.31	4.65	2-11 К11
	7	ф6 AI L=650	4	0.14	0.58	Б.4
		ИТОГО: 104.81				

МАРКА	ПОЗ.	МАРКА АРМАТУРНОГО ИЗДЕЛИЯ	КОЛ.	МАССА КГ		ОБОЗНАЧЕНИЕ ДОКУМЕНТА
				1 ШТ	ВСЕГО	
КП-57	1	С-2	1	1.10	1.10	2-11 К01
	2	СКА-3	2	3.37	6.74	2-11 К02
	3	СКА-4	3	2.23	6.69	2-11 К03
	4	ф25 AIII L=4540	4	17.43	69.73	Б.4.
	5	ф20 AIII L=4090	4	10.08	40.31	Б.4.
	6	ХМ-2	15	0.56	8.40	2-11 К11
	7	ф6 AI L=650	4	0.14	0.58	Б.4.
		ИТОГО: 133.55				

УЗЛЫ СМ. 1.020-1/87.2-13 ПРИЛОЖЕНИЕ
ТЕХНИЧЕСКИЕ ТРЕБОВАНИЯ СМ. 1.020-1/87 2-13 ТТ
АРМАТУРА КЛАССОВ А-III, А-I ПО ГОСТ 5781-82

1-1

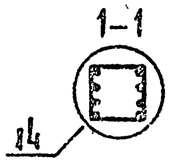

НАЧ.ОТД.	Волынский	
ГИП	Семченков	
Гл.спец.	Никанорова	
Гл.спец.	Ковалева	

1.020-1/87. 2-13 К33

КАРКАС ПРОСТРАНСТВЕННЫЙ КП-56, КП-57 СБОРОЧНЫЙ ЧЕРТЕЖ

СТАДИЯ	ЛИСТ	ЛИСТОВ
Р		1

ЦНИИП РЕКОНСТРУКЦИИ ГОРОДОВ

Инв. N подл. | Подп. и дата | Взам. инв. N

25767 41

Формат А3

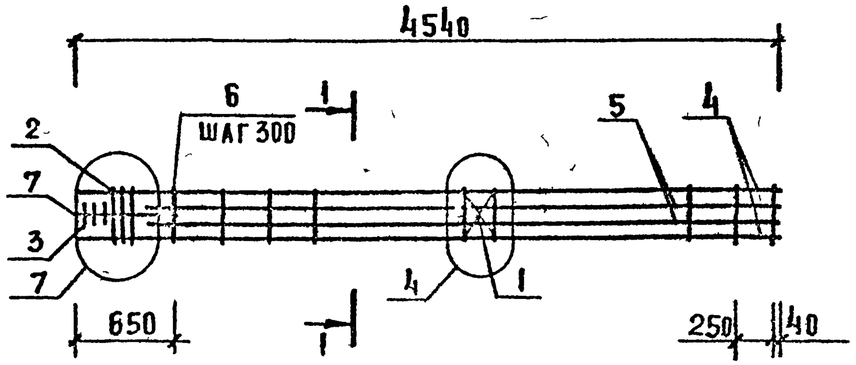

МАРКА	ПОЗ.	МАРКА АРМАТУРНОГО ИЗДЕЛИЯ	КОЛ	МАССА КГ		ОБОЗНАЧЕНИЕ ДОКУМЕНТА
				1 ШТ	ВСЕГО	
КП-58	1	С-2	1	1.10	1.10	2-11 К01
	2	СКА-3	3	3.37	10.11	2-11 К02
	3	СКА-4	3	2.23	6.69	2-11 К03
	4	ф28 AIII L= 4540	4	21.93	87.71	Б.4.
	5	ф20 AIII L= 4090	4	10.08	40.31	Б.4.
	6	ХМ-2	14	0.56	7.84	2-11 К11
	7	ф6 AI L= 650	4	0.14	0.58	Б.4.
	ИТОГО: 154.34					

МАРКА	ПОЗ.	МАРКА АРМАТУРНОГО ИЗДЕЛИЯ	КОЛ.	МАССА КГ		ОБОЗНАЧЕНИЕ ДОКУМЕНТА
				1 ШТ	ВСЕГО	
КП-59	1	С-2	1	1.10	1.10	2-11 К01
	2	СКА-3	3	3.37	10.11	2-11 К02
	3	СКА-4	3	2.23	6.69	2-11 К03
	4	ф32 AIII L= 4540	4	28.65	114.59	Б.4
	5	ф20 AIII L= 4090	4	10.08	40.31	Б 4.
	6	ХМ-2	14	0.56	7.84	2-11 К11
	7	ф6 AI L= 650	4	0.14	0 58	Б.4.
	ИТОГО: 181.22					

УЗЛЫ СМ 1020-1/87.2.13. ПРИЛОЖЕНИЕ
ТЕХНИЧЕСКИЕ ТРЕБОВАНИЯ СМ. 1020-1/87.2.13 ТТ
АРМАТУРА КЛАССОВ А-III, А-I ПО ГОСТ 5781-82

1-1

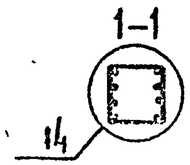

НАЧ.ОТД	ВОЛЫНСКИЙ	
ГИП	СЕМЧЕНКО	
ГЛ.СПЕЦ	НИКАНОРОВА	
ГЛ.СПЕЦ	ХОДАШЕВА	

1020-1/87.2-13 К34

КАРКАС ПРОСТРАНСТВЕННЫЙ КП-58, КП-59 СБОРОЧНЫЙ ЧЕРТЕЖ

СТАДИЯ	ЛИСТ	ЛИСТОВ
Р		1

ЦНИИП РЕКОНСТРУКЦИИ ГОРОДОВ

ВЗАМ. ИНВ.Н | ПОДП. И ДАТА | ИНВ.Н ПОДЛ

ФОРМАТ А3

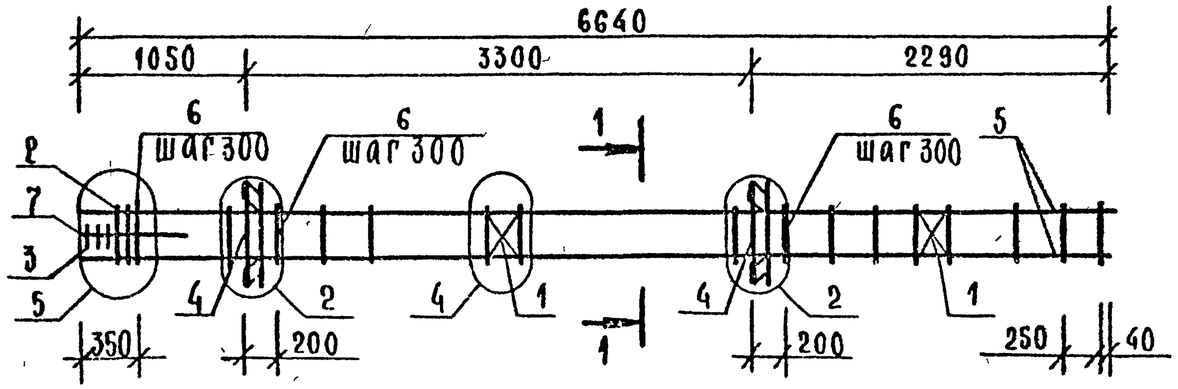

Марка	Поз.	Марка арматурного изделия	Кол.	Масса, кг		Обозначение документа
				1 шт.	всего	
КП-60	1	С-2	2	1,10	2,20	2-11 К01
	2	СКА-3	2	3,37	6,74	2-11 К02
	3	СКА-4	3	2,23	6,69	2-11 К03
	4	МН-8	2	19,78	39,56	2-11 К08
	5	Ø20 AIII L=6640	4	16,36	65,44	Б.Ч.
	6	ХМ-1	22	0,31	6,82	2-11 К11
	7	Ø6 AI L=650	4	0,14	0,58	Б.Ч
	Итого: 128,03					

Узлы см. 1020-1/87. 2-13 Приложение
Технические требования см 1.020-1/87 2-13 ТТ.
Арматура классов А-III, А-I по ГОСТ 5781-82

1-1

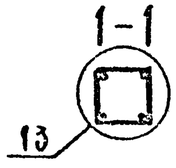

Нач отд	Волынский	
ГИП	Семченков	
Гл спец	Никаноров	
Гл.спец	Колдашева	

1.020-1/87 2-13 К35

КАРКАС ПРОСТРАНСТВЕННЫЙ КП-60 СБОРОЧНЫЙ ЧЕРТЕЖ

Стадия	Лист	Листов
Р		1

ЦНИИП реконструкции городов

Инв № подл | Подпись и дата | Взам инв №

25767 43

Формат А3

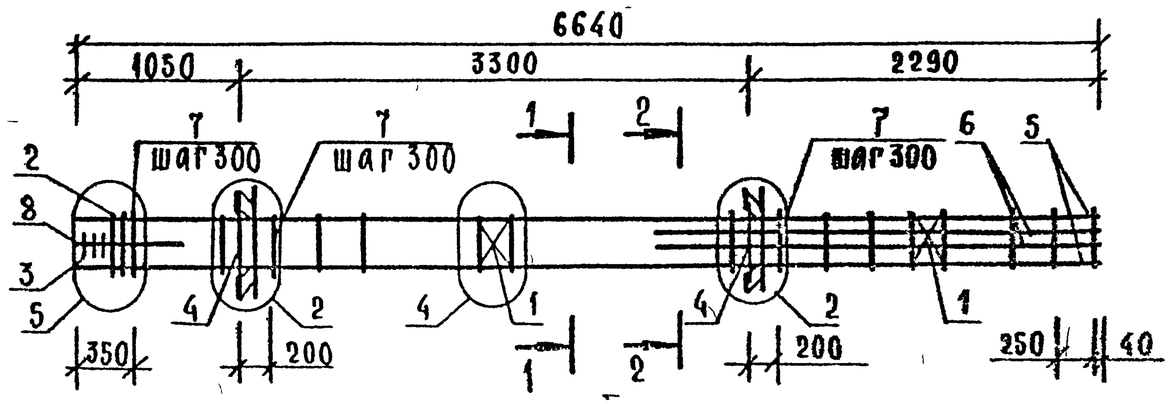

Марка	Поз	Марка арматурного изделия	Кол	Масса, кг		Обозначение документа
				1 шт.	всего	
КП-61	1	С-2	2	1,10	2,20	2-11 К01
	2	СКА-3	2	3,37	6,74	2-11 К02
	3	СКА-4	3	2,23	6,69	2-11 К03
	4	МН-8	2	19,78	39,56	2-11 К08
	5	Ø20 AIII L=6640	4	16,36	65,44	Б Ч
	6	Ø20 AIII L=2890	4	7,12	28,48	Б Ч.
	7	ХМ-1	22	0,31	6,82	2-11 К11
	8	Ø6 AI L=650	4	0,14	0,58	Б Ч
	Итого: 156,51					

Узлы см 1.020-1/87. 2-13 приложение
Технические требования см 1.020-1/87 2-13 ТТ
Арматура классов A-III, A-I по ГОСТ 5781-82

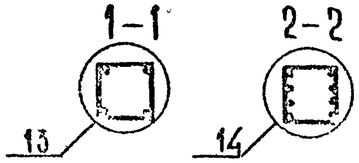

Нач отд	Волынский	
ГИП	Семчачков	
Гл спец	Никаноров	
Гл спец	Колдашева	

1.020-1/87 2-13 К36

Каркас пространственный КП-61 сборочный чертеж

Стадия	Лист	Листов
Р		1

ЦНИИП реконструкции городов

Инв. № подл. | Подпись и дата | Взам. инв. №

25767 44

Формат А3

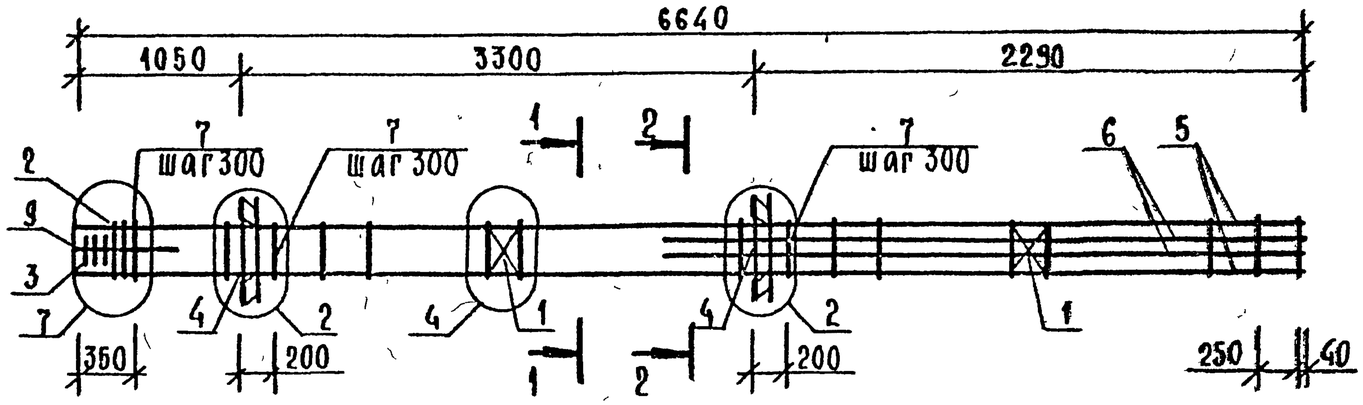

Марка	Поз.	Марка арматурного изделия	Кол.	Масса, кг		Обозначение документа
				1 шт.	всего	
КП-62	1	С-2	2	1,10	2,20	2-11 К01
	2	СКА-3	3	3,37	10,11	2-11 К02
	3	СКА-4	3	2,23	6,69	2-11 К03
	4	МН-8	2	19,78	39,56	2-11 К08
	5	Ø28 А III L=6640	4	32,07	128,28	Б. ч.
	6	Ø28 А III L=2890	4	13,96	55,83	Б. ч.
	7	ХМ-2	21	0,56	11,76	2-11 К11
	8	Ø6 АI L=650	4	0,14	0,58	Б. ч.
	Итого: 255,02					

Узлы см. 1.020-1/87. 2-13 Приложение.
Технические требования см 1.020-1/87.2-13ТТ.
Арматура классов А-III, А-I по ГОСТ 5781-82.

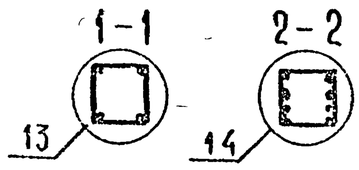

Нач.отд.	Волынский	
ГИП	Семченков	
Гл.спец.	Никанорова	
Гл.спец.	Колдашева	

1.020-1/87. 2-13 К37

КАРКАС ПРОСТРАНСТВЕННЫЙ КП-62
СБОРОЧНЫЙ ЧЕРТЕЖ

Стадия	Лист	Листов
Р		1

ЦНИИП реконструкции городов

Инв. № подл. | Подпись и дата | Взам. инв. №

25767 45

Формат А3

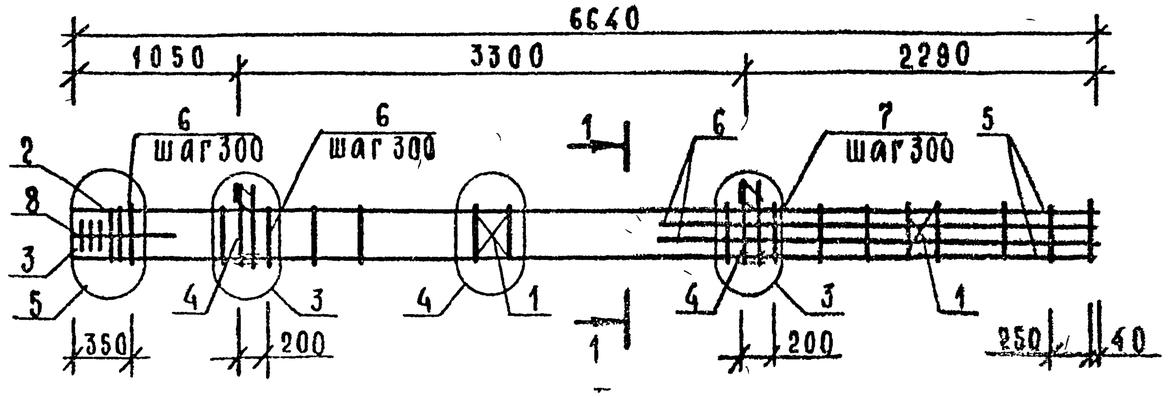

Марка	Поз	Марка арматурного изделия	Кол	Масса, кг		Обозначение документа
				1 шт.	всего	
КП-63	1	С-2	2	1,10	2,20	2-11 К01
	2	СКА-3	2	3,37	6,74	2-11 К02
	3	СКА-4	3	2,23	6,69	2-11 К03
	4	МН-7	2	12,95	25,90	2-11 К07
	5	⌀20 А III L=6640	4	16,36	65,44	Б.Ч.
	6	⌀20 А III L=2890	4	7,12	28,48	Б.Ч.
	7	ХМ-1	22	0,31	6,82	2-11 К11
	8	⌀6 АI L=650	4	0,14	0,58	Б.Ч.
	Итого:				142,85	

Узлы см. 1.020-1/87. 2-13 приложение.
Технические требования см. 1.020-1/87. 2-13 ТТ.
Арматура классов А-III, А-I по ГОСТ 5781-82.

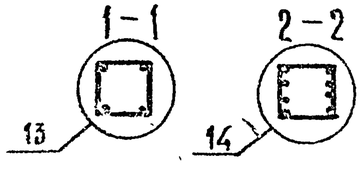

Нач отд	Волынский		
ГИП	Семченков		
Гл спец	Никанорова		
Гл спец	Колдашев		

1.020-1/87. 2-13 К38

КАРКАС ПРОСТРАНСТВЕННЫЙ КП-63 СБОРОЧНЫЙ ЧЕРТЕЖ

Стадия	Лист	Листов
Р		1

ЦНИИП реконструкции городов

Инв. № подл. | Подпись и дата | Взам. инв. №

25767 46

Формат А3

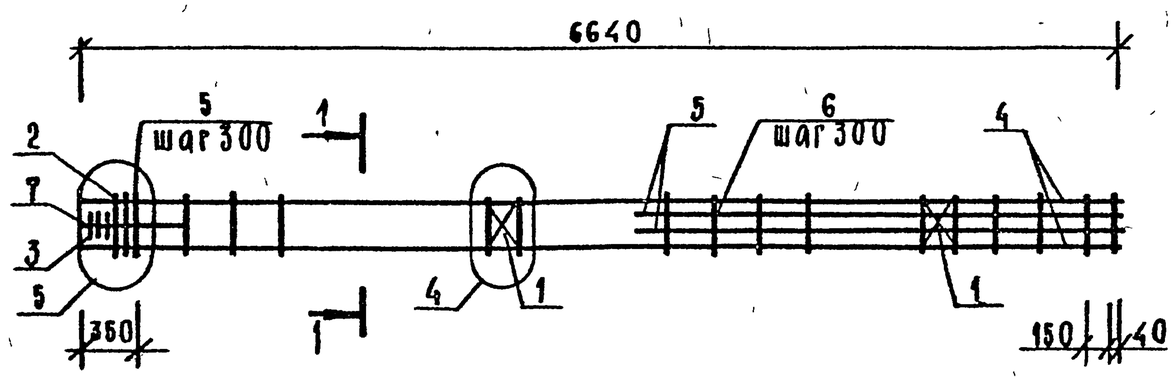

Марка	Поз	Марка арматурного изделия	Кол.	Масса, кг 1 шт.	Масса, кг всего	Обозначение документа
КП-64	1	С-2	2	1,10	2,20	2-11 К01
	2	СКА-3	2	3,37	6,74	2-11 К02
	3	СКА-4	3	2,23	6,69	2-11 К03
	4	Ø20 AIII L = 6640	4	16,36	65,44	Б.ч.
	5	Ø20 AIII L = 2890	4	7,12	28,48	Б.ч.
	6	ХМ-1	22	0,31	6,82	2-11 К11
	7	Ø6 AI L = 650	4	0,14	0,58	Б.ч
				Итого	116,95	

Узлы см. 1.020-1/87 2-13 приложение.
Технические требования см 1.020-1/87 2-13 ТТ
Арматура классов AIII, AI, по ГОСТ 5781-82

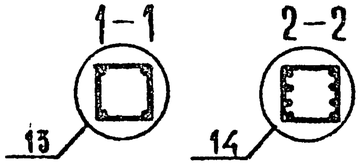

Нач отд	Волынский	
ГИП	Семченков	
Гл спец	Никанорова	
Гл спец	Колдашева	

1.020-1/87. 2-13 К39

КАРКАС ПРОСТРАНСТВЕННЫЙ КП-64
СБОРОЧНЫЙ ЧЕРТЕЖ

Стадия	Лист	Листов
Р		1

ЦНИИП реконструкции городов

Инв. № подл. | Подп. и дата | Взам. инв. №

25767 47

Формат А3

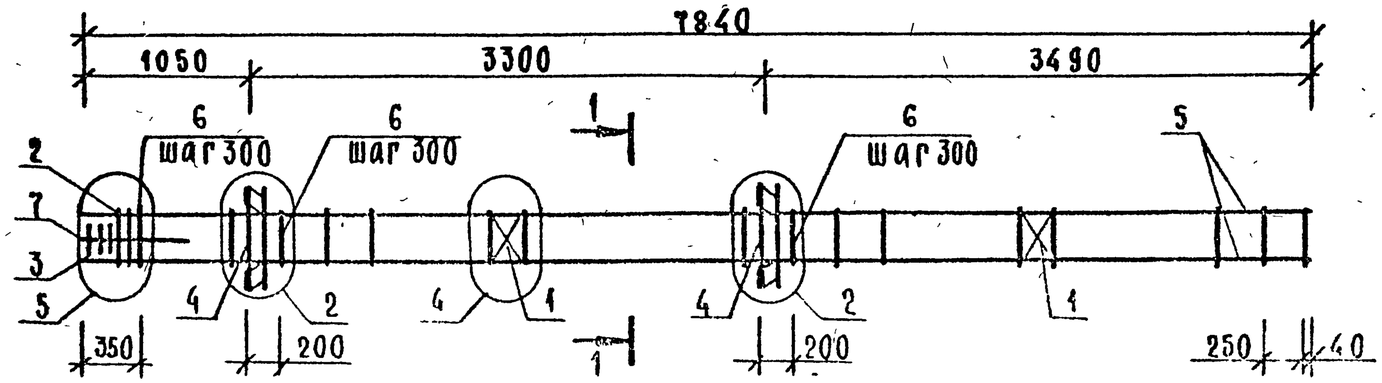

Марка	Поз	Марка арматурного изделия	Кол	Масса, кг		Обозначение документа
				1 шт.	всего	
КП-65	1	С-2	2	1,10	2,20	2-11 К01
	2	СКА-3	2	3,37	6,74	2-11 К02
	3	СКА-4	3	2,23	6,69	2-11 К03
	4	МН-8	2	19,78	39,56	2-11 К08
	5	Ø20 А III L=7840	4	19,32	77,27	б.ч.
	6	ХМ-1	26	0,31	8,06	2-11 К11
	7	Ø6 А I L=650	4	0,14	0,58	б.ч.
				Итого:	141,10	

Узлы см 1.020-1/87. 2-13. Приложение.
Технические требования см. 1.020-1/87. 2-13 ТТ
Арматура классов А-III, А-I по ГОСТ 5781-82

1-1

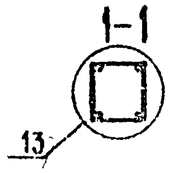

Нач отд	Волынский		
ГИП	Семченко		
Гл спец	Цыганов		
Гл спец	Колодцева		

1 020-1/87. 2-13 К40

КАРКАС ПРОСТРАНСТВЕННЫЙ КП-65
СБОРОЧНЫЙ ЧЕРТЕЖ

Стадия	Лист	Листов
Р		1

ЦНИИП реконструкции городов

Инв № подл | Подпись и дата | Взам инв №

25767 48

Формат А3

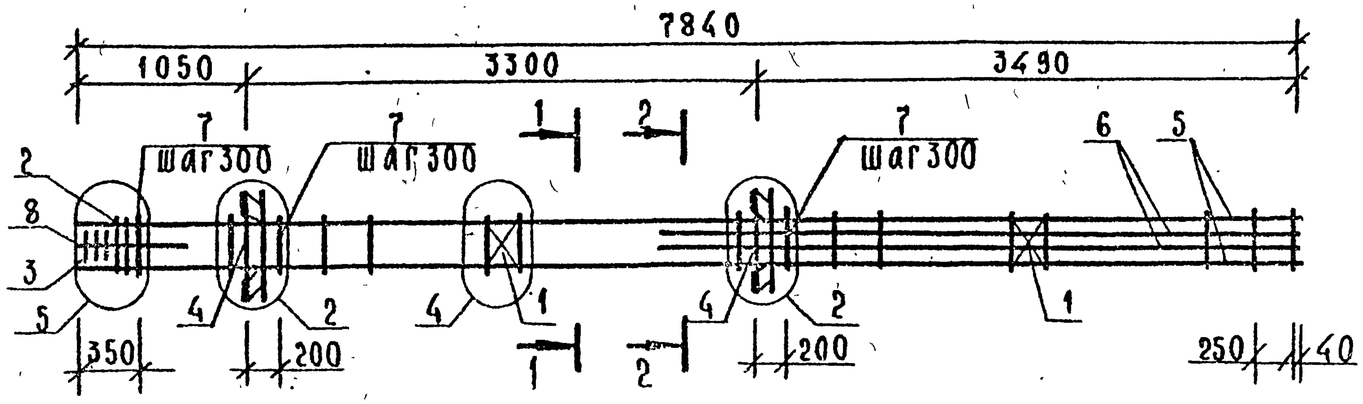

Марка	Поз.	Марка арматурного изделия	Кол.	Масса, кг 1 шт.	Масса, кг всего	Обозначение документа
КП-66	1	С-2	2	1,10	2,20	2-11 К01
	2	СКА-3	2	3,37	6,74	2-11 К02
	3	СКА-4	3	2,23	6,69	2-11 К03
	4	МН-6	2	15,10	30,20	2-11 К06
	5	Ø20 А III L=7840	4	19,32	77,27	Б. Ч.
	6	Ø20 А III L=4090	4	10,08	40,31	Б. Ч.
	7	ХМ-1	26	0,31	8,06	2-11 К11
	8	Ø6 АI L=650	4	0,14	0,58	Б. Ч.
				Итого:	172,05	

Марка	Поз.	Марка арматурного изделия	Кол.	Масса, кг 1 шт.	Масса, кг всего	Обозначение документа
КП-67	1	С-2	2	1,10	2,20	2-11 К01
	2	СКА-3	2	3,37	6,74	2-11 К02
	3	СКА-4	3	2,23	6,69	2-11 К03
	4	МН-8	2	19,78	39,56	2-11 К08
	5	Ø20 А III L=7840	4	19,32	77,27	Б. Ч.
	6	Ø20 А III L=4090	4	10,08	40,31	Б. Ч.
	7	ХМ-1	26	0,31	8,06	2-11 К11
	8	Ø6 АI L=650	4	0,14	0,58	Б. Ч.
				Итого:	181,41	

Узлы см. 1.020-1/87. 2-13 приложение.
Технические требования см. 1.020-1/87. 2-13 ТТ.
Армагура классов А III, АI по ГОСТ 5781-82.

1–1

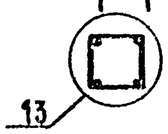

2–2

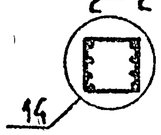

Нач. отд.	Волынский	
ГИП	Семченков	
Гл. спец.	Никаноров	
Гл. спец.	Колдашева	

1.020-1/87. 2-13 К41

КАРКАС ПРОСТРАНСТВЕННЫЙ КП-66, КП-67 СБОРОЧНЫЙ ЧЕРТЕЖ

Стадия	Лист	Листов
Р		1

ЦНИИП реконструкции городов

Инв. № подл. | Подпись и дата | Взам. инв. №

25767 49

Формат А3

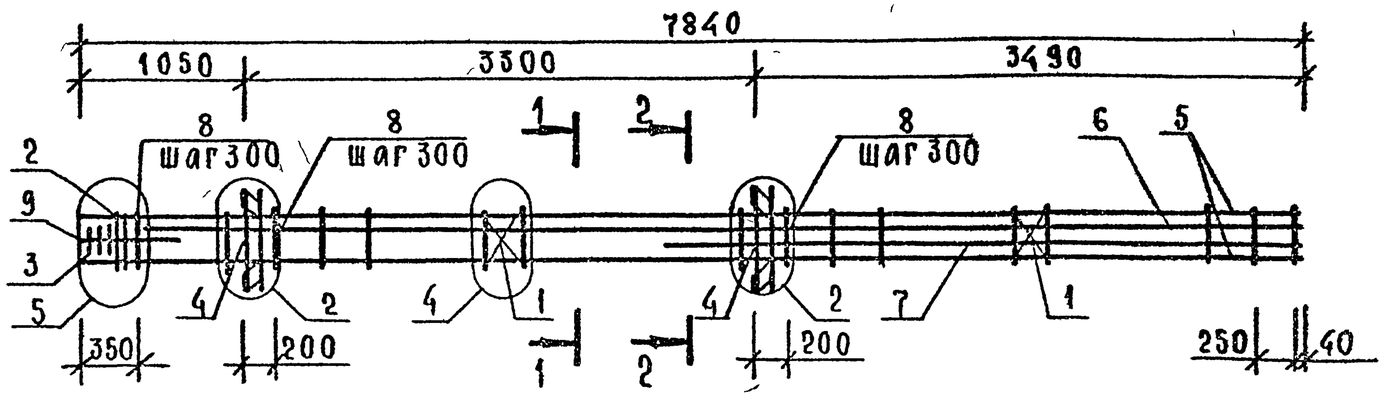

Марка	Поз.	Марка арматурного изделия	Кол.	Масса, кг 1 шт.	Масса, кг всего	Обозначение документа
КП-68	1	С-2	2	1,10	2,20	2-11 К01
	2	СКА-3	2	3,37	6,74	2-11 К02
	3	СКА-4	3	2,23	6,69	2-11 К03
	4	МН-6	2	15,10	30,20	2-11 К06
	5	Ø20 AIII L=7840	4	19,32	77,27	Б.Ч.
	6	Ø28 AIII L=7390	2	35,69	71,39	Б.Ч.
	7	Ø28 AIII L=4090	2	19,75	39,51	Б.Ч.
	8	ХМ-2	26	0,56	14,56	2-11 К11
	9	Ø6 AI L=650	4	0,14	0,58	Б.Ч.
		ИТОГО: 249,14				

Марка	Поз.	Марка арматурного изделия	Кол.	Масса, кг 1 шт.	Масса, кг всего	Обозначение документа
КП-69	1	С-2	2	1,10	2,20	2-11 К01
	2	СКА-3	2	3,37	6,74	2-11 К02
	3	СКА-4	3	2,23	6,69	2-11 К03
	4	МН-8	2	19,78	39,56	2-11 К08
	5	Ø20 AIII L=7840	4	19,32	77,27	Б.Ч.
	6	Ø36 AIII L=7390	2	59,05	118,09	Б.Ч.
	7	Ø36 AIII L=4090	2	32,68	65,36	Б.Ч.
	8	ХМ-3	26	0,91	23,66	2-11 К11
	9	Ø6 AI L=650	4	0,14	0,58	Б.Ч.
		ИТОГО: 340,15				

Узлы см. 1.020-1/87. 2-13 приложение.
Технические требования см. 1.020-1/87. 2-13 ТТ.
Арматура классов A-III, A-I по ГОСТ 5781-82.

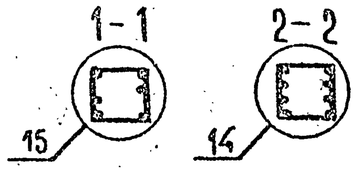

Нач. отд.	Волынский	
ГИП	Семченков	
Гл. спец.	Никанорова	
Гл. спец.	Колдашева	

1.020-1/87. 2-13 К42

КАРКАС ПРОСТРАНСТВЕННЫЙ КП-68, КП-69
СБОРОЧНЫЙ ЧЕРТЕЖ

Стадия	Лист	Листов
Р		1

ЦНИИП реконструкции городов

Инв. № подл. | Подпись и дата | Взам. инв. №

25767 50

Формат А3

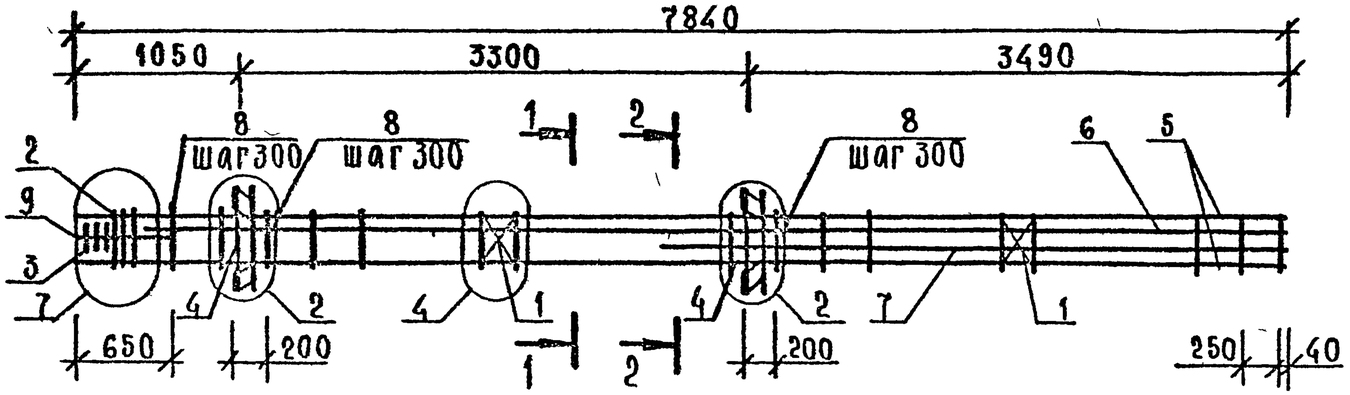

Марка	Поз	Марка арматурного изделия	Кол	Масса, кг 1 шт.	Масса, кг всего	Обозначение документа
КП-70	1	С-2	2	1,10	2,20	2-11 К01
	2	СКА-3	3	3,37	10,11	2-11 К02
	3	СКА-4	3	2,23	6,69	2-11 К03
	4	МН-6	2	15,10	30,20	2-11 К06
	5	⌀28 А III L=7840	4	37,87	151,47	Б.Ч.
	6	⌀32 А III L=7390	2	46,63	93,26	Б.Ч.
	7	⌀32 А III L=4090	2	25,81	51,62	Б.Ч.
	8	ХМ-2	25	0,56	14,00	2-11 К11
	9	⌀6 АI L=650	4	0,14	0,58	Б.Ч.
		Итого: 360,12				

Марка	Поз	Марка арматурного изделия	Кол.	Масса, кг 1 шт.	Масса, кг всего	Обозначение документа
КП-71	1	С-2	2	1,10	2,20	2-11 К01
	2	СКА-3	3	3,37	10,11	2-11 К02
	3	СКА-4	3	2,23	6,69	2-11 К03
	4	МН-8	2	19,78	39,56	2-11 К08
	5	⌀28 А III L=7840	4	37,87	151,47	Б.Ч.
	6	⌀40 А III L=7390	2	72,90	145,80	Б.Ч
	7	⌀40 А III L=4090	2	40,35	80,70	Б.Ч
	8	ХМ-3	25	0,91	22,75	2-11 К11
	9	⌀6 АI L=650	4	0,14	0,58	Б.Ч
		Итого: 459,86				

Узлы см 1.020-1/87. 2-13 приложение.
Технические требования см 1.020-1/87. 2-13 ТТ.
Арматура классов А-III, А-I по ГОСТ 5781-82.

1-1

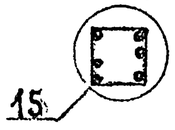

2-2

Нач отд	Волынский	
ГИП	Семченков	
Гл. спец	Никанорова	
Гл. спец	Колдашева	

1 020-1/87 2-13 К43

КАРКАС ПРОСТРАНСТВЕННЫЙ КП-70, КП-71 СБОРОЧНЫЙ ЧЕРТЕЖ

Стадия	Лист	Листов
Р		1

ЦНИИП реконструкции городов

25767 51

Формат А3

Инв. № подл. | Подпись и дата | Взам. инв. №

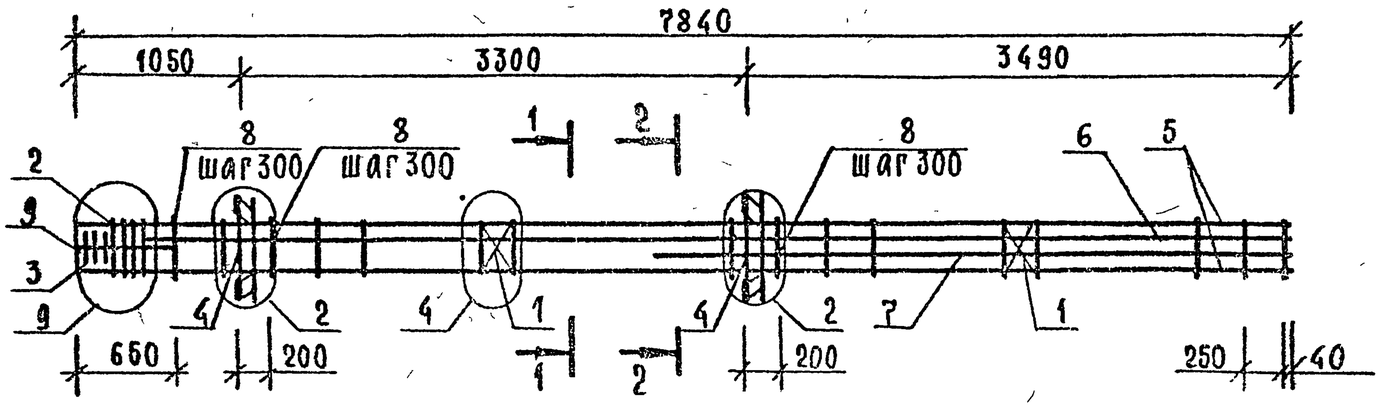

Марка	Поз.	Марка арматурного изделия	Кол.	Масса, кг 1 шт.	Масса, кг всего	Обозначение документа
КП-72	1	С-2	2	1,10	2,20	2-11 К01
	2	СКА-3	4	3,37	13,48	2-11 К02
	3	СКА-4	3	2,23	6,69	2-11 К03
	4	МН-6	2	15,10	30,20	2-11 К06
	5	Ø36 AIII L=7840	4	62,64	250,57	6.4.
	6	Ø28 AIII L=7390	2	35,69	71,39	6.4.
	7	Ø28 AIII L=4090	2	19,75	39,51	6.4.
	8	ХМ-3	25	0,91	22,75	2-11 К11
	9	Ø6 AI L=650	4	0,14	0,58	6.4.
				Итого:	437,36	

Узлы см. 1.020-1/87. 2-13 Приложение.
Технические требования см 1.020-1/87. 2-13 ТТ.
Арматура классов A-III, A-I по ГОСТ 5781-82.

1-1

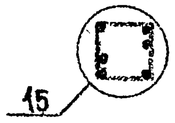

2-2

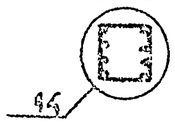

Нач отд	Волынский	
ГИП	Семченков	
Гл.спец	Никанорова	
Гл.спец	Колдашева	

1.020-1/87. 2-13 К44

КАРКАС ПРОСТРАНСТВЕННЫЙ КП-72 СБОРОЧНЫЙ ЧЕРТЕЖ

Стадия	Лист	Листов
Р		1

ЦНИИП реконструкции городов

Инв. № подл. | Подпись и дата | Взам. инв. №

25767 52

Формат А3

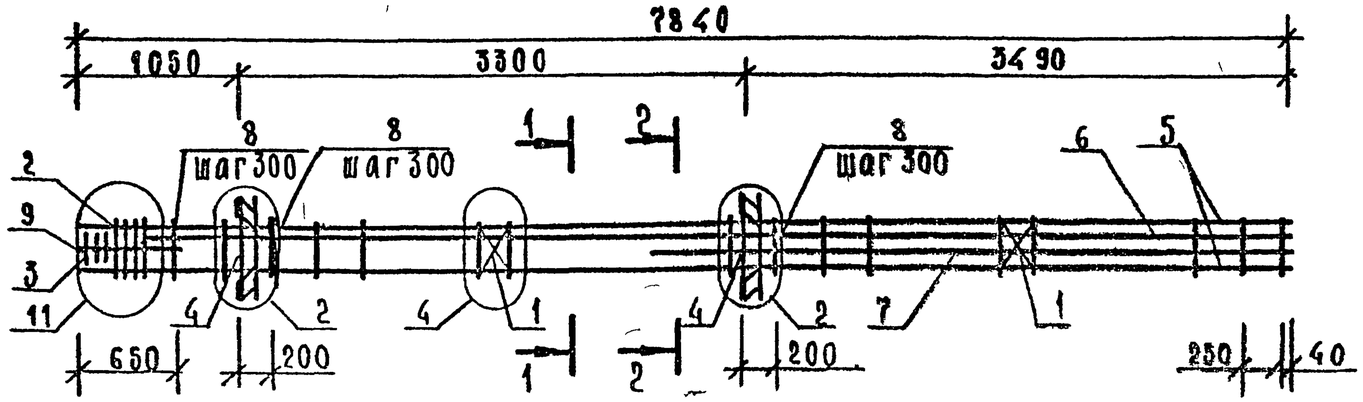

Марка	Поз	Марка арматурного изделия	Кол	Масса, кг 1 шт.	Масса, кг всего	Обозначение документа
КП-73	1	С-2	2	1,10	2,20	2-11 К01
	2	СКА-3	5	3,37	16,85	2-11 К02
	3	СКА-4	3	2,23	6,69	2-11 К03
	4	МН-6	2	15,10	30,20	2-11 К06
	5	Ø40 А III L=7840	4	77,34	309,37	Б.Ч.
	6	Ø32 А III L=7390	2	46,63	93,26	Б.Ч.
	7	Ø32 А III L=4090	2	25,81	51,62	Б.Ч.
	8	ХМ-3	25	0,91	22,75	2-11 К11
	9	Ø6 АI L=650	4	0,14	0,58	Б.Ч.
		ИТОГО: 533,51				

Марка	Поз	Марка арматурного изделия	Кол.	Масса, кг 1 шт.	Масса, кг всего	Обозначение документа
КП-74	1	С-2	2	1,10	2,20	2-11 К01
	2	СКА-3	5	3,37	16,85	2-11 К02
	3	СКА-4	3	2,23	6,69	2-11 К03
	4	МН-8	2	19,78	39,56	2-11 К08
	5	Ø40 А III L=7840	4	77,34	309,37	Б.Ч.
	6	Ø40 А III L=7390	2	72,90	145,80	Б.Ч.
	7	Ø40 А III L=4090	2	40,35	80,70	Б.Ч.
	8	ХМ-3	25	0,91	22,75	2-11 К11
	9	Ø6 АI L=650	4	0,14	0,58	Б.Ч.
		ИТОГО: 624,49				

Узлы см. 1.020-1/87.2-13 приложение.
Технические требования см 1.020-1/87.2-13ТТ.
Арматура классов А-III, А-I по ГОСТ 5781-82

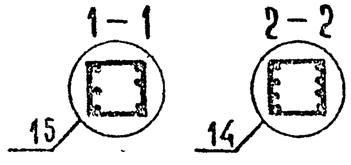

Нач отд	Волынский	
ГИП	Семченков	
Гл спец	Никаноров	
Гл спец	Колдашева	

1.020-1/87 2-13 К45

КАРКАС ПРОСТРАНСТВЕННЫЙ КП-73, КП-74 СБОРОЧНЫЙ ЧЕРТЕЖ

Стадия	Лист	Листов
Р		1

ЦНИИП реконструкции городов

Инв. № подл. | Подпись и дата | Взам. инв. №

25767 53

Формат А3

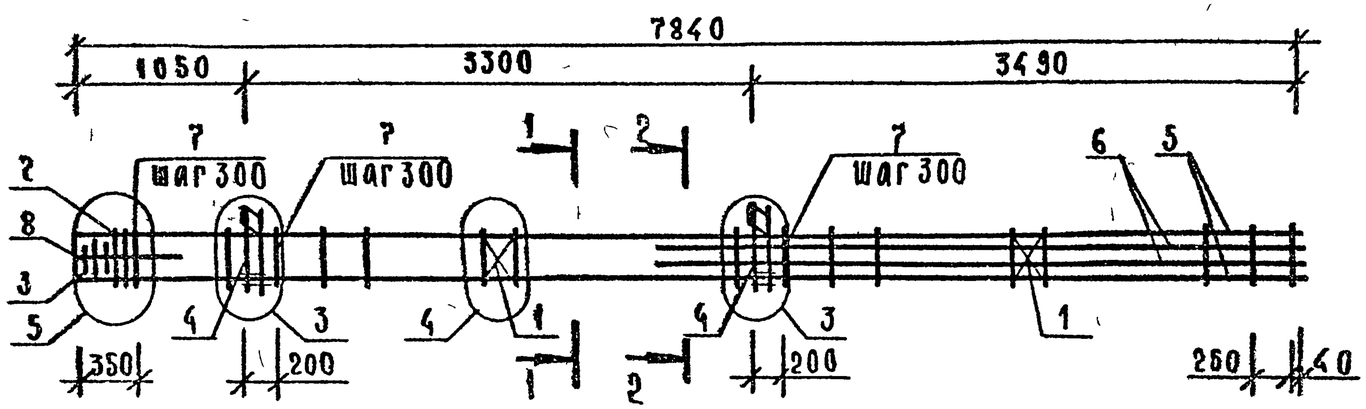

Марка	Поз	Марка арматурного изделия	Кол	Масса, кг 1 шт	Масса, кг всего	Обозначение документа
КП-75	1	С-2	2	1,10	2,20	2-11 К01
	2	СКА-3	2	3,37	6,74	2-11 К02
	3	СКА-4	3	2,23	6,69	2-11 К03
	4	МН-5	2	9,35	18,70	2-11 К05
	5	Ø25 А III L=7840	4	30,11	120,42	Б Ч
	6	Ø20 А III L=4090	4	10,08	40,31	Б Ч
	7	ХМ-2	26	0,56	14,56	2-11 К11
	8	Ø6 А I L=650	4	0,14	0,58	Б Ч
		ИТОГО: 210,20				

Марка	Поз	Марка арматурного изделия	Кол	Масса кг 1 шт.	Масса кг всего	Обозначение документа
КП-76	1	С-2	2	1,10	2,20	2-11 К01
	2	СКА-3	2	3,37	6,74	2-11 К02
	3	СКА-4	3	2,23	6,69	2-11 К03
	4	МН-7	2	12,95	25,90	2-11 К05
	5	Ø20 А III L=7840	4	19,32	77,27	Б Ч
	6	Ø20 А III L=4090	4	10,08	40,31	Б Ч
	7	ХМ-1	26	0,31	8,06	2-11 К11
	8	Ø6 А I L=650	4	0,14	0,58	Б.Ч
		ИТОГО: 167,75				

Узлы см. 1 020-1/87 2-13 приложение.
Технические требования см 1 020-1/87 2-13 ТТ.
Арматура классов А-III, А-I по ГОСТ 5781-82

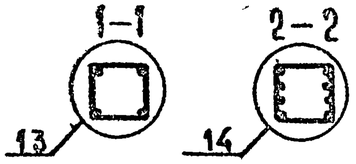

Нач. отд.	Волынский	
ГИП	Семченков	
Гл. спец.	Никанорова	
Гл. спец.	Колдашева	

1 020-1/87 2-13 К46

КАРКАС ПРОСТРАНСТВЕННЫЙ КП-75, КП-76 СБОРОЧНЫЙ ЧЕРТЕЖ

Стадия	Лист	Листов
Р		1

ЦНИИП реконструкции городов

Инв. № подл. | Подпись и дата | Взам. инв. №

25767 54

Формат А3

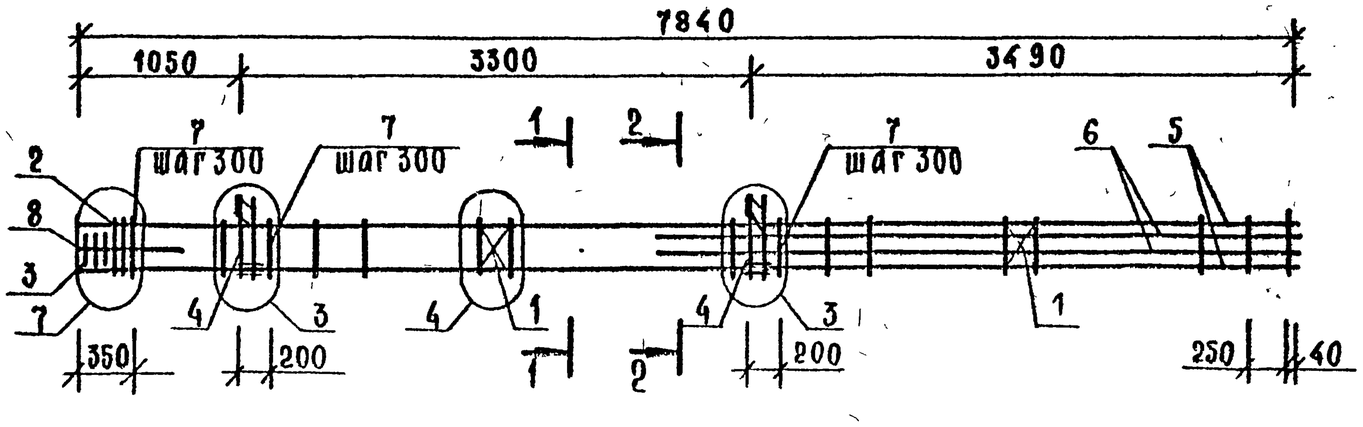

Марка	Поз	Марка арматурного изделия	Кол	Масса, кг		Обозначение документа
				1 шт.	всего	
КП-77	1	С-2	2	1,10	2,20	2-11 К01
	2	СКА-3	3	3,37	10,11	2-11 К02
	3	СКА-4	3	2,23	6,69	2-11 К03
	4	МН-6	2	9,35	18,70	2-11 К05
	5	Ø28 AIII L=7840	4	37,87	151,47	Б Ч
	6	Ø20 AIII L=4090	4	10,08	40,31	Б Ч
	7	ХМ-2	25	0,56	14,00	2-11 К11
	8	Ø6 AI L=650	4	0,14	0,58	Б Ч
				Итого: 244,06		

Узлы см 1.020-1/87. 2-13 приложение.
Технические требования см 1020-1/87 2-13 ТТ.
Арматура классов А-III, А-I по ГОСТ 5781-82

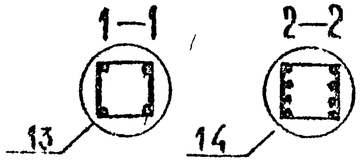

Нач отд	Волынский	
ГИП	Семченков	
Гл спец	Никанорова	
Гл спец	Колдашева	

1 020-1/87 2-13 К47

КАРКАС ПРОСТРАНСТВЕННЫЙ КП-77 СБОРОЧНЫЙ ЧЕРТЕЖ

Стадия	Лист	Листов
Р		1

ЦНИИП реконструкции городов

Инв № подл | Подпись и дата | Взам инв №

Формат А3

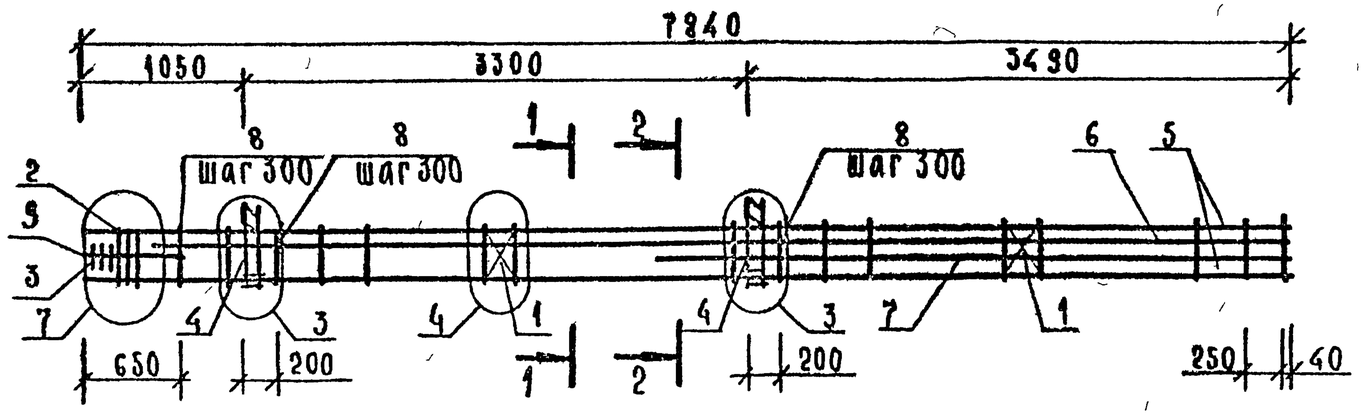

Марка	Поз	Марка арматурного изделия	Кол	Масса, кг 1 шт.	Масса, кг всего	Обозначение документа
КП-78	1	С-2	2	1,10	2,20	2-11 К01
	2	СКА-3	3	3,37	10,11	2-11 К02
	3	СКА-4	3	2,23	6,69	2-11 К03
	4	МН-5	2	9,35	18,70	2-11 К05
	5	Ø32 А III L=7840	4	49,47	197,88	Б.Ч.
	6	Ø25 А III L=7390	2	28,38	56,76	Б.Ч.
	7	Ø25 А III L=4090	2	15,71	31,41	Б.Ч.
	8	ХМ-2	25	0,56	14,00	2-11 К11
	9	Ø6 АI L=650	4	0,14	0,58	Б.Ч.
				Итого:	338,33	

Марка	Поз.	Марка арматурного изделия	Кол	Масса, кг 1 шт.	Масса, кг всего	Обозначение документа
КП-79	1	С-2	2	1,10	2,20	2-11 К01
	2	СКА-3	3	3,37	10,11	2-11 К02
	3	СКА-4	3	2,23	6,69	2-11 К03
	4	МН-7	2	12,95	25,90	2-11 К07
	5	Ø28 А III L=7840	4	37,87	151,47	Б.Ч.
	6	Ø32 А III L=7390	2	46,63	93,26	Б.Ч.
	7	Ø32 А III L=4090	2	25,81	51,62	Б.Ч.
	8	ХМ-2	25	0,56	14,00	2-11 К11
	9	Ø6 АI L=650	4	0,14	0,58	Б.Ч.
				Итого:	355,82	

Узлы см 1.020-1/87. 2-13 приложение
Технические требования см. 1.020-1/87 2-13 ТТ.
Арматура классов А-III, А-I по ГОСТ 5781-82.

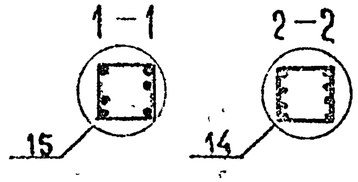

Нач отд	Волынский	
ГИП	Семчиков	
Гл спец	Никифоров	
Гл спец	Колдашева	

1.020-1/87. 2-13 К48

КАРКАС ПРОСТРАНСТВЕННЫЙ КП-78, КП-79 СБОРОЧНЫЙ ЧЕРТЕЖ

Стадия	Лист	Листов
Р		1

ЦНИИП реконструкции городов

Инв № подл | Подпись и дата | Взам. инв №

25767 56

Формат А3

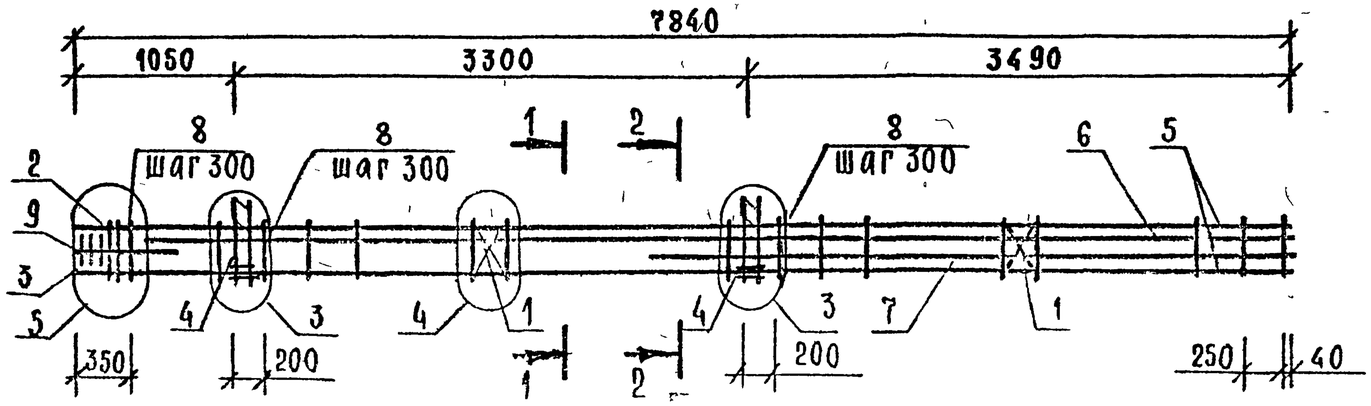

Марка	Поз.	Марка арматурного изделия	Кол	Масса, кг		Обозначение документа
				1 шт.	всего	
КП-80	1	С-2	2	1,10	2,20	2-11 К01
	2	СКА-3	2	3,37	6,74	2-11 К02
	3	СКА-4	3	2,23	6,69	2-11 К03
	4	МН-7	2	12,95	25,90	2-11 К07
	5	⌀20 А III L=7840	4	19,32	77,27	Б.Ч
	6	⌀28 А III L=7390	2	35,69	71,39	Б.Ч.
	7	⌀28 А III L=4090	2	19,75	39,51	Б.Ч.
	8	ХМ-2	26	0,56	14,56	2-11 К11
	9	⌀6 АI L=650	4	0,14	0,58	Б.Ч.
				ИТОГО:	244,84	

Узлы см 1.020-1/87. 2-13. Приложение.
Технические требования см. 1.020-1/87 2-13 ТТ.
Арматура классов А-III, А-I по ГОСТ 5781-82.

1-1

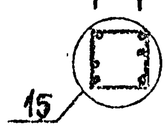

2-2

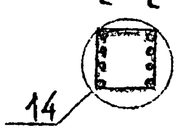

Нач отд.	Волынский	
ГИП	Семченков	
Гл.спец.	Никаноровл	
Гл.спец.	Колдашева	

1.020-1/87. 2-13 К49

КАРКАС ПРОСТРАНСТВЕННЫЙ КП-80
СБОРОЧНЫЙ ЧЕРТЕЖ

Стадия	Лист	Листов
Р		1

ЦНИИП реконструкции городов

Инв. № подл. | Подпись и дата | Взам. инв. №

25767 57

Формат А3

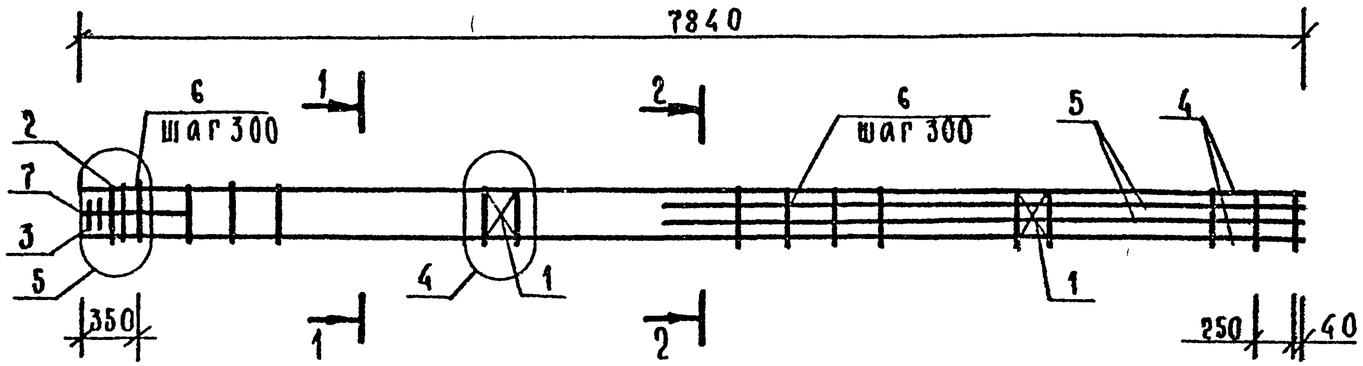

Марка	Поз	Марка арматурного изделия	Кол.	Масса, кг 1 шт	Масса, кг всего	Обозначение документа
КП-81	1	С-2	2	1,10	2,20	2-11 К01
	2	СКА-3	2	3,37	6,74	2-11 К02
	3	СКА-4	3	2,23	6,69	2-11 К03
	4	Ø25 А III L=7840	4	30,11	120,42	Б.Ч.
	5	Ø20 А III L=4090	4	10,08	40,31	Б.Ч.
	6	ХМ-2	26	0,56	14,56	2-11 К11
	7	Ø6 АI L=650	4	0,14	0,58	Б.Ч.
		ИТОГО: 191,50				

Марка	Поз.	Марка арматурного изделия	Кол.	Масса, кг 1 шт	Масса, кг всего	Обозначение документа
КП-82	1	С-2	2	1,10	2,20	2-11 К01
	2	СКА-3	2	3,37	6,74	2-11 К02
	3	СКА-4	3	2,23	6,69	2-11 К03
	4	Ø20 А III L=7840	4	19,32	77,27	Б.Ч.
	5	Ø20 А III L=4090	4	10,08	40,31	Б.Ч.
	6	ХМ-1	26	0,31	8,06	2-11 К11
	7	Ø6 АI L=650	4	0,14	0,58	Б.Ч.
		ИТОГО: 141,85				

Узлы см 1.020-1/87. 2-13 приложение.
Технические требования см 1.020-1/87. 2-13ТТ.
Арматура классов А-III, А-I по ГОСТ 5781-82.

1—1

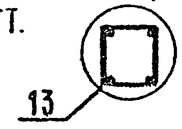

2—2

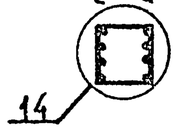

Нач отд.	Волынский	
ГИП	Семченков	
Гл. спец	Циконорова	
Гл спец	Колдашева	

1.020-1/87. 2-13 К50

КАРКАС ПРОСТРАНСТВЕННЫЙ КП-81, КП-82 СБОРОЧНЫЙ ЧЕРТЕЖ

Стадия	Лист	Листов
Р		1

ЦНИИП реконструкции городов

25767 58

Формат А3

Инв № подл. | Подпись и дата | Взам. инв №

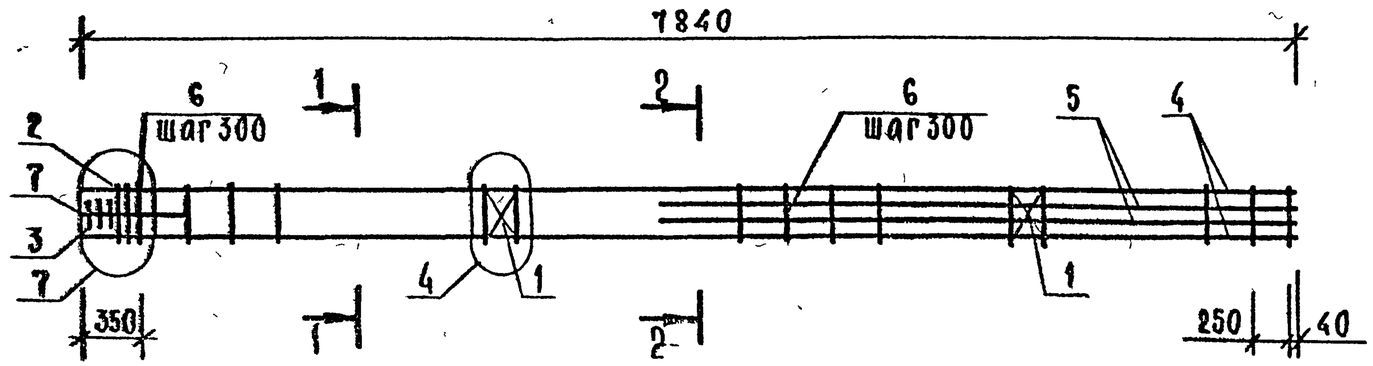

Марка	Поз	Марка арматурного изделия	Кол	Масса, кг		Обозначение документа
				1 шт.	всего	
КП-83	1	С-2	2	1,10	2,20	2-11 К01
	2	СКА-3	3	3,37	10,11	2-11 К02
	3	СКА-4	3	2,23	6,69	2-11 К03
	4	Ø28 AIII L=7840	4	37,87	151,47	Б.Ч
	5	Ø20 AIII L=4090	4	10,08	40,31	Б.Ч.
	6	ХМ-2	25	0,58	14,00	2-11 К11
	7	Ø6 AI L=650	4	0,14	0,58	Б Ч
				ИТОГО:	225,36	

Узлы см 1.020-1/87.2-13 приложение.
Технические требования см 1.020-1/87.2-13ТТ
Арматура классов A-III, A-I по ГОСТ 5781-82

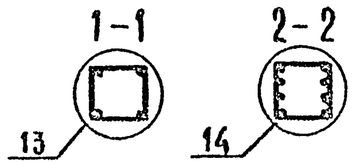

Нач отд	Волынский	
ГИП	Семченков	
Гл спец	Никанорова	
Гл спец	Колдашева	

1.020-1/87.2-13 К51

КАРКАС ПРОСТРАНСТВЕННЫЙ КП-83
СБОРОЧНЫЙ ЧЕРТЕЖ

Стадия	Лист	Листов
Р		1

ЦНИИП реконструкции городов

Инв № подл | Подпись и дата | Взам. инв №

25767 59

Формат А3

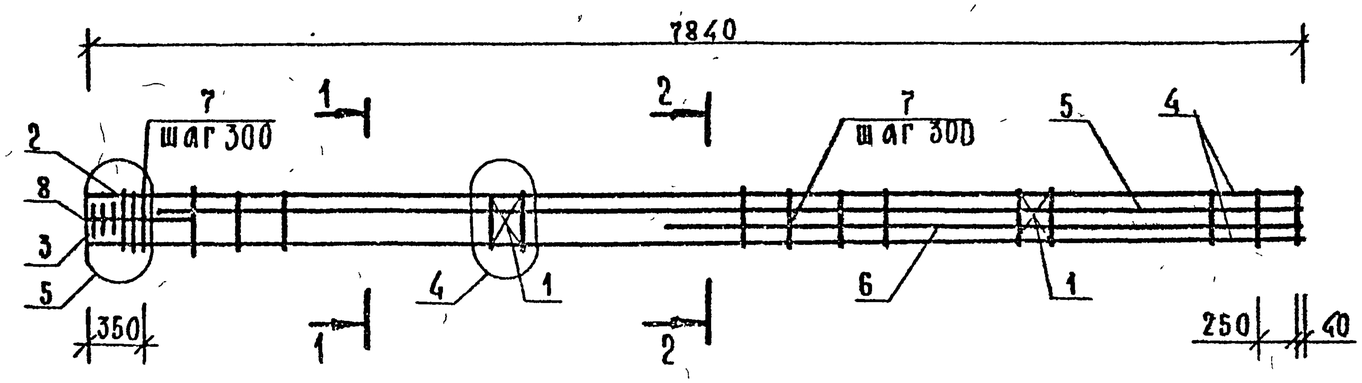

Марка	Поз.	Марка арматурного изделия	Кол.	Масса, кг		Обозначение документа
				1 шт.	всего	
КП-84	1	С-2	2	1,10	2,20	2-11 К01
	2	СКА-3	2	3,37	6,74	2-11 К02
	3	СКА-4	3	2,23	6,69	2-11 К03
	4	⌀20 AIII L=7840	4	19,32	77,27	Б.Ч.
	5	⌀28 AIII L=7390	2	35,69	71,39	Б.Ч.
	6	⌀28 AIII L=4090	2	19,75	39,51	Б.Ч.
	7	ХМ-2	26	0,56	14,56	2-11 К11
	8	⌀6 AI L=650	4	0,14	0,58	Б.Ч.
				Итого:	218,94	

Узлы см 1.020-1/87. 2-13 приложение
Технические требования см 1.020-1/87. 2-13 ТТ
Арматура классов AIII, AI по ГОСТ 5781-82.

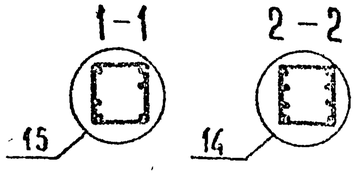

Нач.отд	Волынский	
ГИП	Селиченко	
Гл.спец	Никакорова	
Гл.спец	Колдачева	

1.020-1/87. 2-13 К52

КАРКАС ПРОСТРАНСТВЕННЫЙ КП-84 СБОРОЧНЫЙ ЧЕРТЕЖ

Стадия	Лист	Листов
Р		1

ЦНИИП реконструкции городов

Инв № подл. | Подпись и дата | Взам инв №

25767 60

Формат А3

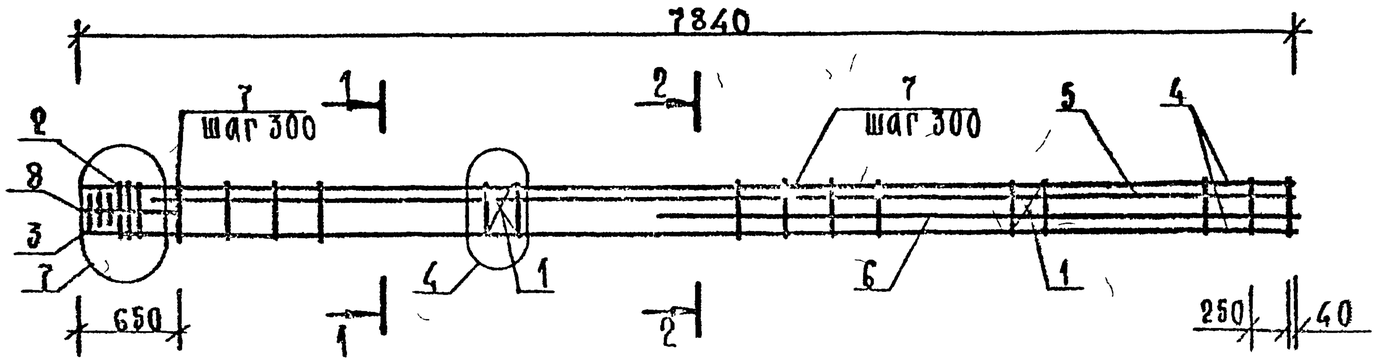

Марка	Поз	Марка арматурного изделия	Кол	Масса, кг 1 шт.	Масса, кг всего	Обозначение документа
КП-85	1	С-2	2	1,10	2,20	2-11 К01
	2	СКА-3	3	3,37	10,11	2-11 К02
	3	СКА-4	3	2,23	6,69	2-11 К03
	4	Ø32 А III L=7840	4	49,47	197,88	Б Ч
	5	Ø25 А III L=7390	2	28,38	56,76	Б.Ч.
	6	Ø25 А III L=4090	2	15,71	31,41	Б.Ч.
	7	ХМ-2	25	0,56	14,00	2-11 К11
	8	Ø6 АI L=650	4	0,14	0,58	Б Ч.
				ИТОГО:	319,63	

Марка	Поз	Марка арматурного изделия	Кол	Масса, кг 1 шт.	Масса, кг всего	Обозначение документа
КП-86	1	С-2	2	1,10	2,20	2-11 К01
	2	СКА-3	3	3,37	10,11	2-11 К02
	3	СКА-4	3	2,23	6,69	2-11 К03
	4	Ø28 А III L=7840	4	37,87	151,47	Б Ч
	5	Ø32 А III L=7390	2	46,63	93,26	Б.Ч.
	6	Ø32 А III L=4090	2	25,81	51,62	Б Ч.
	7	ХМ2	25	0,56	14,00	2-11 К11
	8	Ø6 АI L=650	4	0,14	0,58	Б Ч.
				ИТОГО:	329,92	

Узлы см 1 020-1/87. 2-13 приложение.
Технические требования см 1 020-1/87. 2-13 ТТ.
Арматура классов А III, АI по ГОСТ 5781-82.

1-1

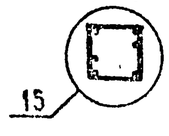

2-2

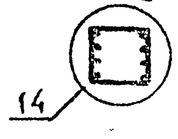

Нач.отд.	Волынский	
ГИП	Семченко	
Гл спец.	Никанорова	
Гл спец	Колдашева	

1.020-1/87. 2-13 К53

КАРКАС ПРОСТРАНСТВЕННЫЙ КП-85, КП-86 СБОРОЧНЫЙ ЧЕРТЕЖ

Стадия	Лист	Листов
Р		1

ЦНИИП реконструкции городов

Инв № подл | Подпись и дата | Взам. инв №

25767 61

Формат А3

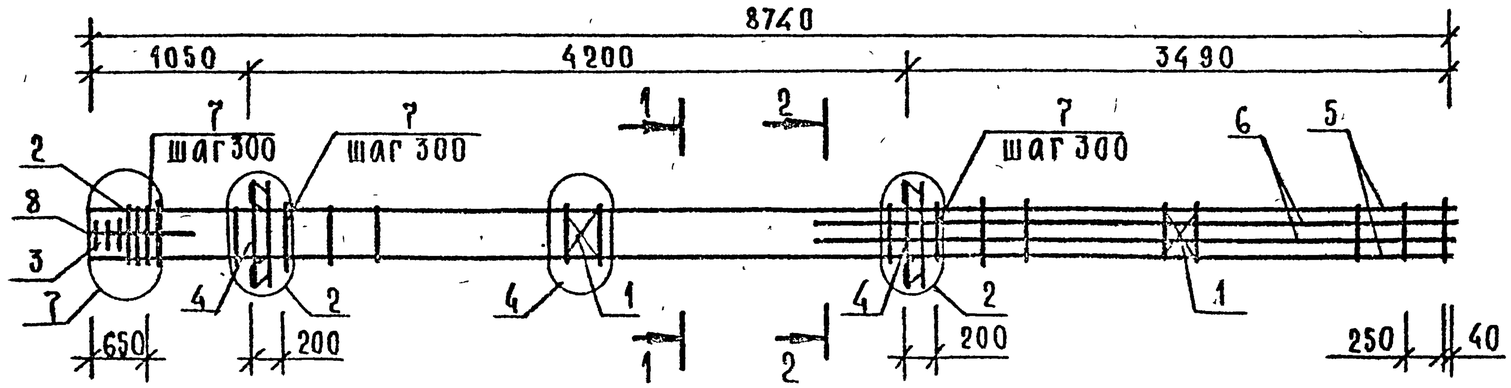

марка	поз	марка арматурного изделия	кол.	масса, кг		обозначение документа
				1 шт.	всего	
КП-87	1	С-2	2	1,10	2,20	2-11 К01
	2	СКА-3	3	3,37	10,11	2-11 К02
	3	СКА-4	3	2,23	6,69	2-11 К03
	4	МН-8	2	19,78	39,56	2-11 К08
	5	⌀28 AIII L=8740	4	42,21	168,86	Б.ч.
	6	⌀28 AIII L=4090	4	19,75	79,02	Б.ч.
	7	ХМ-2	28	0,56	15,68	2-11 К11
	8	⌀6 AI L=650	4	0,14	0,58	Б.ч.
				ИТОГО:	322,69	

Узлы см. 1.020-1/87. 2-13 приложение.
Технические требования см 1.020-1/87. 2-13ТТ
Арматура классов А-III, А-I по ГОСТ 5781-82.

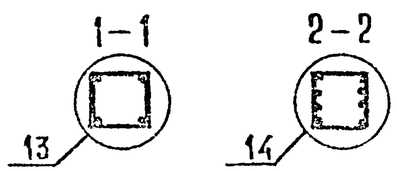

Нач отд.	Волынский		
ГИП	Селченков		
Гл спец	Никаноров		
Гл спец	Колдашева		

1.020-1/87. 2-13 К54

КАРКАС ПРОСТРАНСТВЕННЫЙ КП-87
СБОРОЧНЫЙ ЧЕРТЕЖ

Стадия	Лист	Листов
Р		1

ЦНИИП реконструкции городов

Инв. № подл. | Подпись и дата | Взам. инв. №

25767 62

Формат А3.

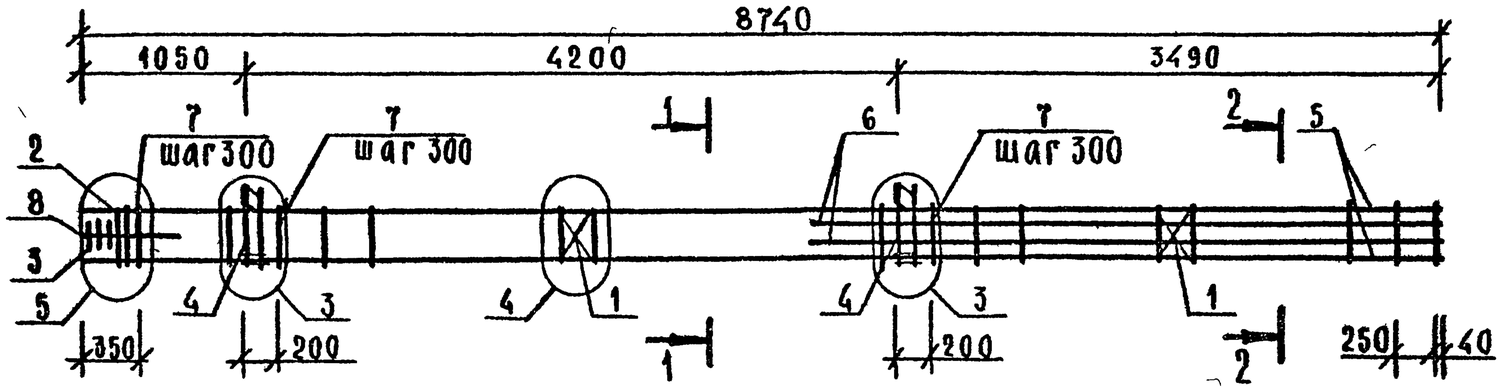

Марка	Поз	Марка арматурного изделия	Кол	Масса, кг		Обозначение документа
				1 шт	всего	
КП-88	1	С-2	2	1,10	2,20	2-11 К01
	2	СКА-3	2	3,37	6,74	2-11 К02
	3	СКА-4	3	2,23	6,69	2-11 К03
	4	МН-7	2	12,95	25,90	2-11 К07
	5	⌀20 А III L=8740	4	21,54	86,14	Б Ч
	6	⌀20 А III L=4090	4	10,08	40,31	Б Ч
	7	ХМ-1	29	0,31	8,99	2-11 К11
	8	⌀6 АI L=650	4	0,14	0,58	Б Ч
				ИТОГО	177,55	

Узлы см 1.020-1/87 2-13 приложение
Технические требования см 1.020-1/87 2-13ТТ
Арматура классов А III, АI, по ГОСТ 5781-82

1-1

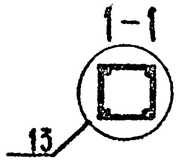

2-2

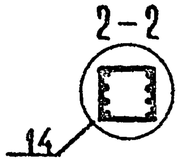

Нач отд	Волынский	
ГИП	Семченков	
Гл спец	Никанорова	
Гл спец	Колдашева	

1.020-1/87 2-13 К 55

КАРКАС ПРОСТРАНСТВЕННЫЙ КП-88
СБОРОЧНЫЙ ЧЕРТЕЖ

Стадия	Лист	Листов
Р		1

ЦНИИП реконструкции городов

Инв. № подл | Подпись и дата | Взам инв №

25767 63

Формат А3

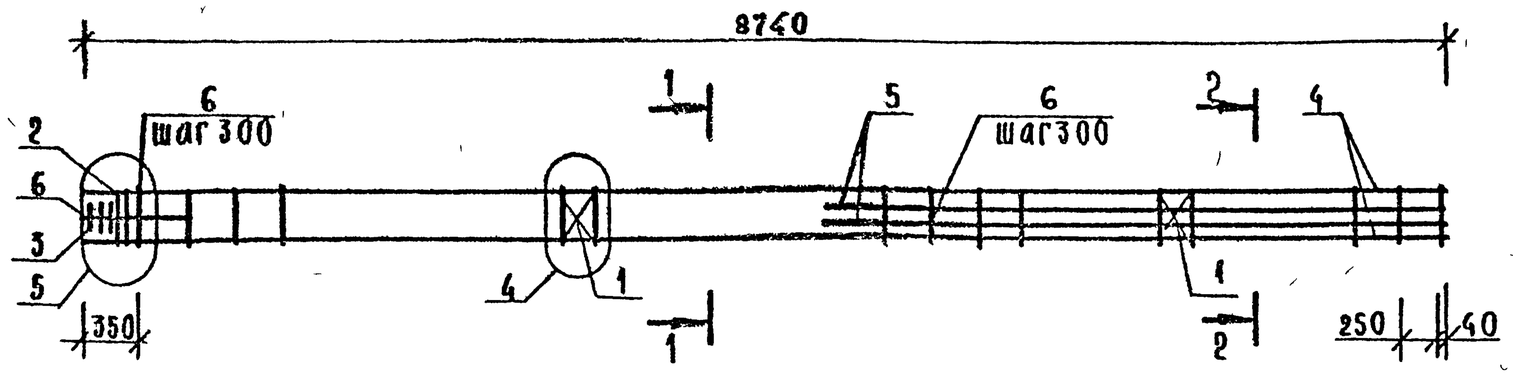

Марка	Поз	Марка арматурного изделия	Кол	Масса, кг		Обозначение документа
				1 шт.	всего	
КП-89	1	С-2	2	1,10	2,20	2-11 К01
	2	СКА-3	2	3,37	6,74	2-11 К02
	3	СКА-4	3	2,23	6,69	2-11 К03
	4	Ø20 AIII L=8740	4	21,54	86,14	6.4
	5	Ø20 AIII L=4090	4	10.08	40,31	6.4.
	6	ХМ-1	29	0,31	8,99	2-11 К11
	7	Ø6 AI L=650	4	0,14	0,58	6.4.
				итого:	151,65	

Узлы см 1.020-1/87 2-13. Приложение
Технические требования см 1.020-1/87 2-13ТТ.
Арматура классов A-III, A-I по ГОСТ 5781-82.

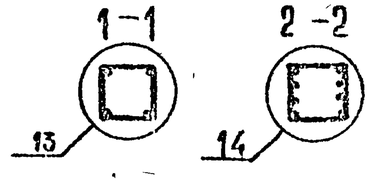

Нач отд	Волынский	
ГИП	Семченков	
Гл спец	Никанорова	
Гл спец	Колдашева	

1.020-1/87. 2-13 К56

КАРКАС ПРОСТРАНСТВЕННЫЙ КП-89
СБОРОЧНЫЙ ЧЕРТЕЖ

Стадия	Лист	Листов
Р		1

ЦНИИП реконструкции городов

Инв № подл | Подпись и дата | Взам. инв. №

25767 64

Формат А3

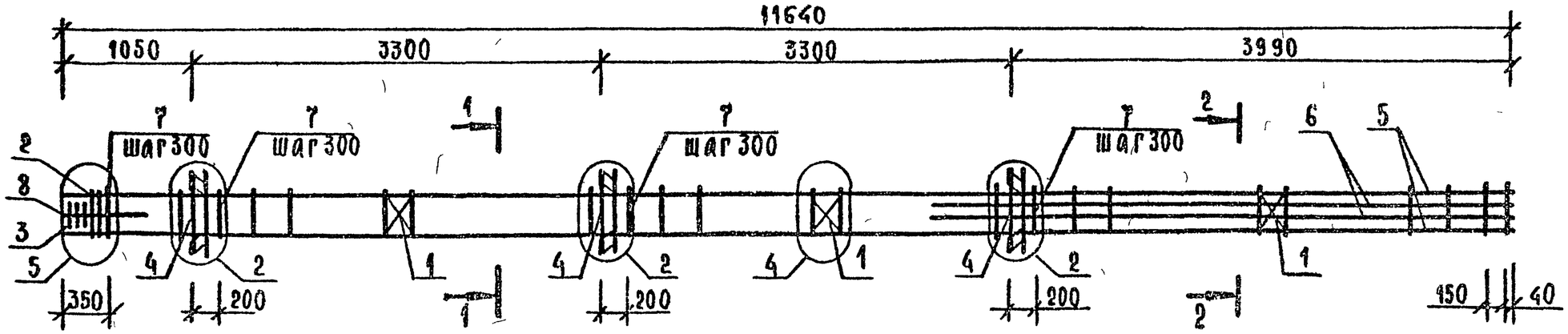

Марка	Поз	Марка арматурного изделия	Кол	Масса, кг 1 шт	Масса, кг всего	Обозначение документа
КП-90	1	С-2	3	1,10	3,30	2-11 К01
	2	СКА-3	2	3,37	6,74	2-11 К02
	3	СКА-4	3	2,23	6,69	2-11 К03
	4	МН-6	3	15,10	45,30	2-11 К06
	5	Ø20 AIII L=11640	4	28,68	114,72	Б.Ч
	6	Ø20 AIII L=4590	4	11,31	45,24	Б Ч
	7	ХМ-1	39	0,31	12,09	2-11 К11
	8	Ø6 AI L=650	4	0,14	0,58	Б.Ч.
		ИТОГО: 234,66				

Марка	Поз	Марка арматурного изделия	Кол	Масса, кг 1 шт	Масса, кг всего	Обозначение документа
КП-91	1	С-2	3	1,10	3,30	2-11 К01
	2	СКА-3	2	3,37	6,74	2-11 К02
	3	СКА-4	3	2,23	6,69	2-11 К03
	4	МН-8	3	19,78	59,34	2-11 К08
	5	Ø20 AIII L=11640	4	28,68	114,72	Б.Ч.
	6	Ø20 AIII L=4590	4	11,31	45,24	Б.Ч.
	7	ХМ-1	39	0,31	12,09	2-11 К11
	8	Ø6 AI L=650	4	0,14	0,58	Б.Ч.
		ИТОГО: 248,70				

Узлы см 1.020-1/87. 2-13 приложение.
Технические требования см 1.020-1/87 2-13 ТТ
Арматура классов AIII, AI по ГОСТ 5781-82

1-1

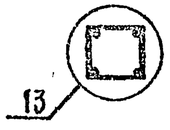

2-2

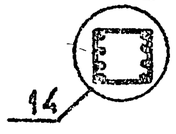

Нач отд	Волынский	
ГИП	Семченков	
Гл спец	Никанорова	
Гл спец	Колдашева	

1.020-1/87. 2-13 К57

КАРКАС ПРОСТРАНСТВЕННЫЙ КП-90, КП-91 СБОРОЧНЫЙ ЧЕРТЕЖ

Стадия	Лист	Листов
Р		1

ЦНИИП реконструкции городов

Инв. № подл | Подпись и дата | Взам инв №

25767 65

Формат А3

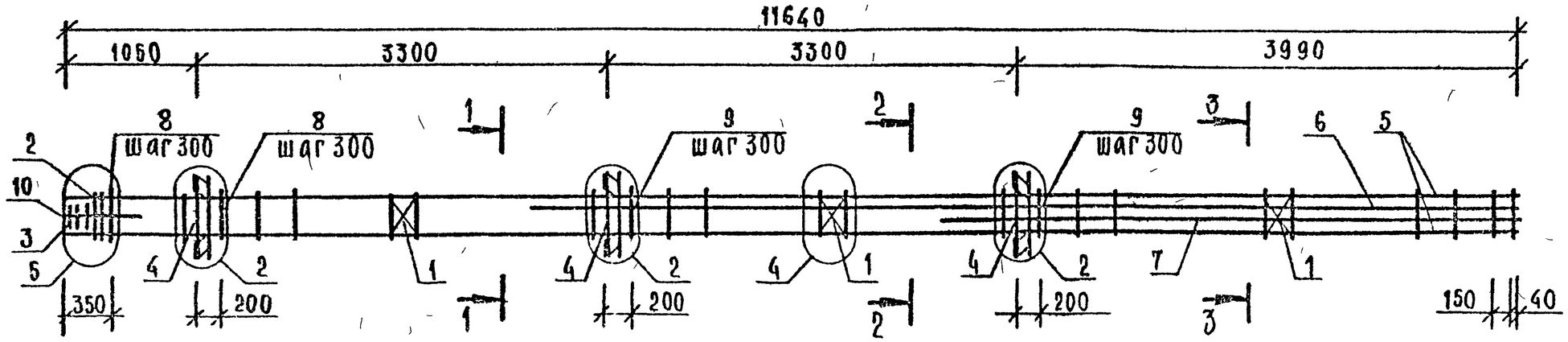

марка	поз.	марка арматурного изделия	кол.	масса, кг 1 шт.	масса, кг всего	обозначение документа
КП-92	1	С-2	3	1,10	3,30	2-11 К01
	2	СКА-3	2	3,37	6,74	2-11 К02
	3	СКА-4	3	2,23	6,69	2-11 К03
	4	МН-6	3	15,10	45,30	2-11 К06
	5	Ø20 А III L=11640	4	28,68	114,72	Б.Ч.
	6	Ø28 А III L=7890	2	38,11	76,22	Б.Ч.
	7	Ø28 А III L=4590	2	22,17	44,34	Б.Ч.
	8	ХМ-1	12	0,31	3,72	2-11 К11
	9	ХМ-2	27	0,56	15,12	2-11 К11
	10	Ø6 АI L=650	4	0,14	0,58	Б.Ч.
		ИТОГО: 316,73				

марка	поз.	марка арматурного изделия	кол.	масса, кг 1 шт.	масса, кг всего	обозначение документа
КП-93	1	С-2	3	1,10	3,30	2-11 К01
	2	СКА-3	2	3,37	6,74	2-11 К02
	3	СКА-4	3	2,23	6,69	2-11 К03
	4	МН-8	3	19,78	59,34	2-11 К08
	5	Ø20 А III L=11640	4	28,68	114,72	Б.Ч.
	6	Ø36 А III L=7890	2	63,04	126,08	Б.Ч.
	7	Ø36 А III L=4590	2	36,67	73,35	Б.Ч.
	8	ХМ-1	12	0,31	3,72	2-11 К11
	9	ХМ-3	27	0,91	24,57	2-11 К11
	10	Ø6 АI L=650	4	0,14	0,58	Б.Ч.
		ИТОГО: 419,09				

Узлы см. 1.020-1/87. 2-13 приложение.
Технические требования см. 1.020-1/87. 2-13ТТ.
Арматура классов А-III, А-I по ГОСТ 5781-82.

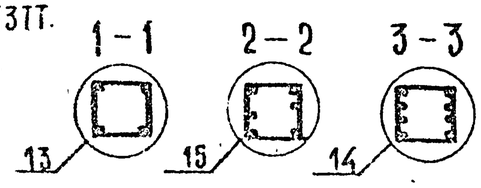

Нач. отд.	Волынский	
ГИП	Семченков	
Гл. спец.	Никанорова	
Гл. спец.	Колдашева	

1.020-1/87 2-13 К58

КАРКАС ПРОСТРАНСТВЕННЫЙ КП-92, КП-93 СБОРОЧНЫЙ ЧЕРТЕЖ

Стадия	Лист	Листов
Р		1

ЦНИИП реконструкции городов

Инв. № подл. | Подпись и дата | Взам. инв. №

25767 66

Формат А3

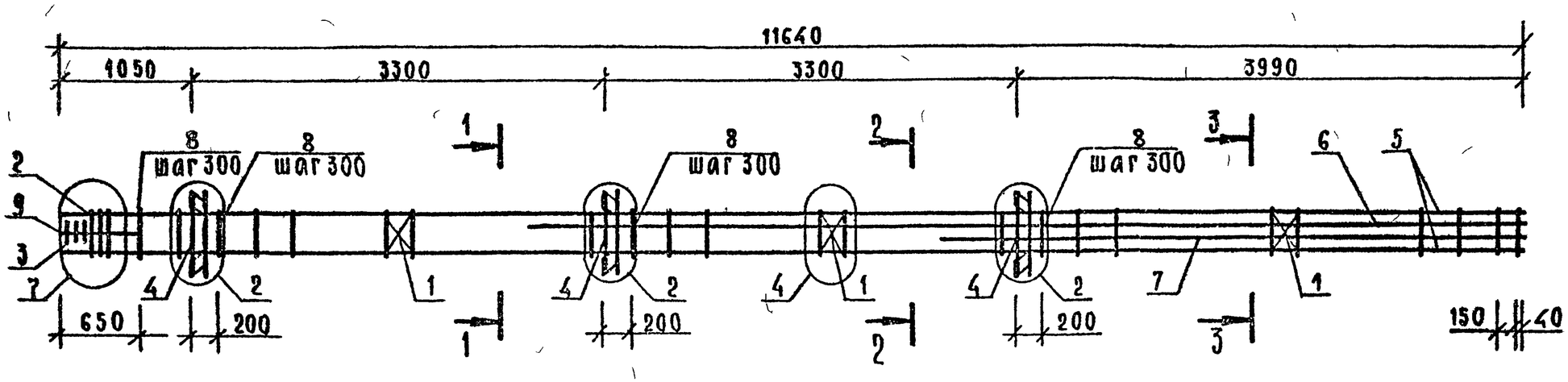

Марка	Поз.	Марка арматурного изделия	Кол.	Масса, кг		Обозначение документа
				1 шт	всего	
КП-94	1	С-2	3	1,10	3,30	2-11 К01
	2	СКА-3	3	3,37	10,11	2-11 К02
	3	СКА-4	3	2,23	6,69	2-11 К03
	4	МН-6	3	15,10	45,30	2-11 К06
	5	⌀28 А III L=11640	4	56,22	224,88	Б.ч.
	6	⌀32 А III L=7890	2	49,79	99,57	Б.ч
	7	⌀32 А III L=4590	2	28,96	57,93	Б.ч
	8	ХМ-2	38	0,56	21,28	2-11 К11
	9	⌀6 А I L=650	4	0,14	0,58	Б.ч.
				Итого:	469,64	

Узлы см. 1.020-1/87.2-13. Приложение
Технические требования см 1.020-1/87.2-13 ТТ
Арматура классов А-III, А-I по ГОСТ 5781-82.

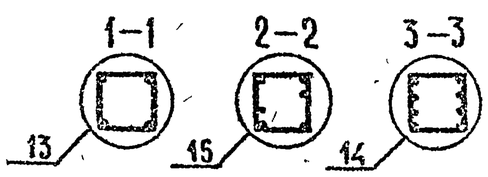

Нач отд	Больцкий	
ГИП	Семченков	
Гл спец	Никанорова	
Гл спец	Колдышева	

1.020-1/87.2-13 К59

Каркас пространственный КП-94
Сборочный чертеж

Стадия	Лист	Листов
Р		1

ЦНИИП реконструкции городов

Инв. № подл. | Подпись и дата | Взам. инв. №

25767 67

Формат А3

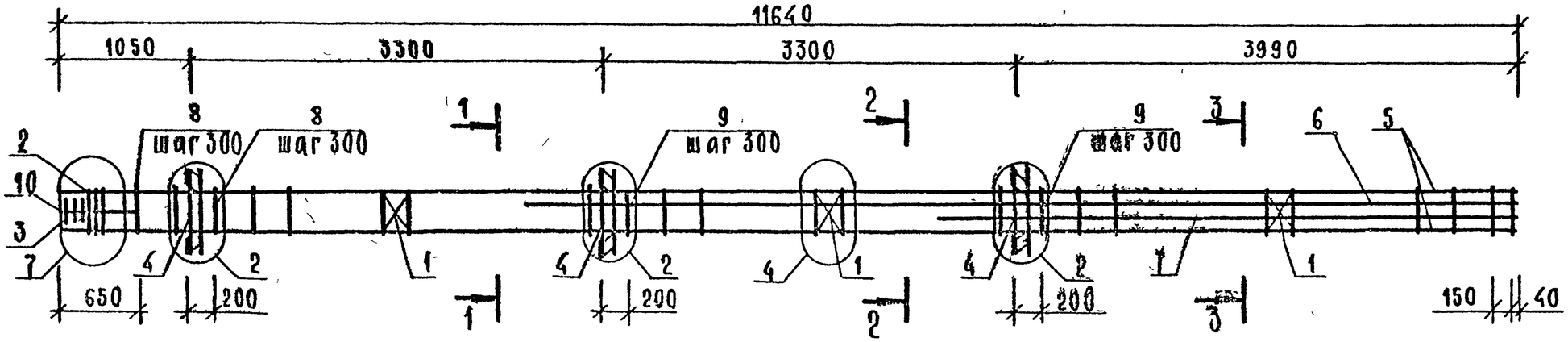

Марка	Поз.	Марка арматурного изделия	Кол.	Масса, кг		Обозначение документа
				1 шт.	всего	
КП-95	1	С-2	3	1,10	3,30	2-11 К01
	2	СКА-3	3	3,37	10,11	2-11 К02
	3	СКА-4	3	2,23	6,69	2-11 К03
	4	МН-8	3	19,78	59,34	2-11 К08
	5	Ø28 AIII L=11640	4	56,22	224,88	6 ч.
	6	Ø40 AIII L=7890	2	77,83	155,67	6. ч.
	7	Ø40 AIII L=4590	2	45,28	90,56	6. ч.
	8	ХМ-2	11	0,56	6,16	2-11 К11
	9	ХМ-3	27	0,91	24,57	2-11 К11
	10	Ø6 AI L=650	4	0,14	0,58	6 ч
				ИТОГО:	581,86	

Узлы см 1.020-1/87 2-13 приложение
Технические требования см 1.020-1/87 2-13 ТТ
Арматура классов А-III, А-I по ГОСТ 5781-82.

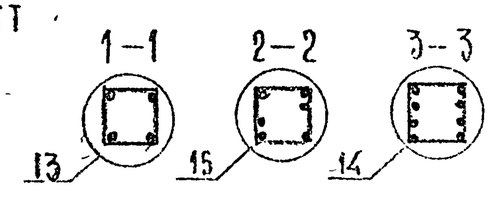

Нач.отд.	Волынский	
ГИП	Семченков	
Гл.спец.	Никанорова	
Гл.спец.	Колдашева	

1.020-1/87 2-13 К60

КАРКАС ПРОСТРАНСТВЕННЫЙ КП-95 СБОРОЧНЫЙ ЧЕРТЕЖ

Стадия	Лист	Листов
Р		1

ЦНИИП реконструкции городов

Инв. № подл. | Подпись и дата | Взам. инв. №

25767 68

Формат А3

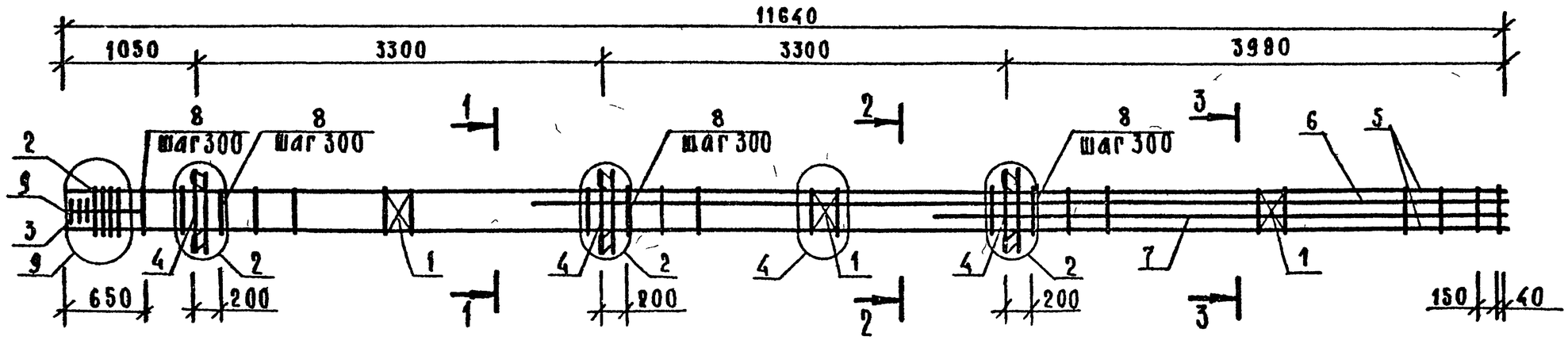

Марка	Поз.	Марка арматурного изделия	Кол	Масса, кг		Обозначение документа
				1 шт	всего	
КП-96	1	С-2	3	1,10	3,30	2-11 К01
	2	СКА-3	4	3,37	13,48	2-11 К02
	3	СКА-4	3	2,23	6,69	2-11 К03
	4	МН-6	3	15,10	45,30	2-11 К06
	5	Ø36 А III L=11640	4	93,00	372,01	Б Ч
	6	Ø28 А III L=7890	2	38,11	76,22	Б. Ч.
	7	Ø28 А III L=4590	2	22,17	44,34	Б. Ч
	8	ХМ-3	38	0,91	34,58	2-11 К11
	9	Ø6 АI L=650	4	0,14	0,58	Б. Ч
				ИТОГО:	596,50	

Узлы см. 1.020-1/87 2-13 приложение.
Технические требования см 1020-1/87. 2-13ТТ.
Арматура классов А III, АI по ГОСТ 5781-82.

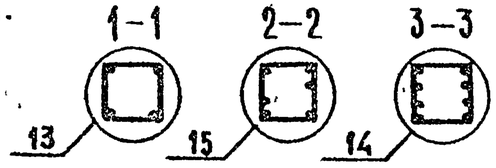

Нач отд	Волынский	
ГИП	Семченков	
Гл спец	Никанорова	
Гл спец	Колдашева	

1.020-1/87. 2-13 К61

КАРКАС ПРОСТРАНСТВЕННЫЙ КП-96 СБОРОЧНЫЙ ЧЕРТЕЖ

Стадия	Лист	Листов
Р		1

ЦНИИП реконструкции городов

Инв. № подл. | Подпись и дата | Взам. инв. №

25767 69

Формат А3

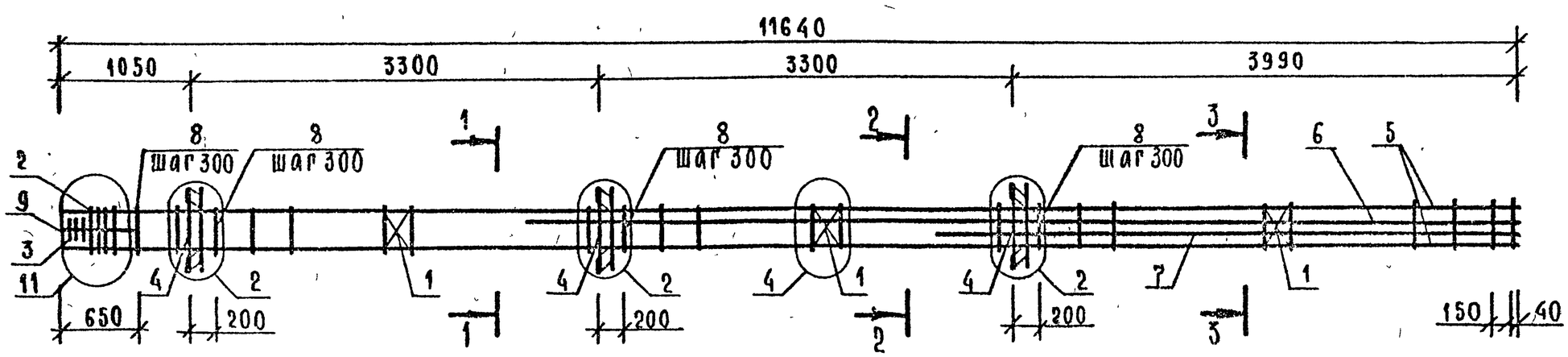

Марка	Поз.	Марка арматурного изделия	Кол.	Масса, кг 1 шт.	Масса, кг всего	Обозначение документа
КП-97	1	С-2	3	1,10	3,30	2-11 К01
	2	СКА-3	5	3,37	16,85	2-11 К02
	3	СКА-4	3	2,23	6,69	2-11 К03
	4	МН-6	3	15,10	45,30	2-11 К06
	5	Ø40 AIII L=11640	4	114,83	459,31	Б.Ч.
	6	Ø32 AIII L=7890	2	49,79	99,57	Б.Ч.
	7	Ø32 AIII L=4590	2	28,96	57,93	Б.Ч.
	8	ХМ-3	38	0,91	34,58	2-11 К11
	9	Ø6 AI L=650	4	0,14	0,58	Б.Ч.
				Итого:	724,11	

Марка	Поз	Марка арматурного изделия	Кол.	Масса, кг 1 шт.	Масса, кг всего	Обозначение документа
КП-98	1	С-2	3	1,10	3,30	2-11 К01
	2	СКА-3	5	3,37	16,85	2-11 К02
	3	СКА-4	3	2,23	6,69	2-11 К03
	4	МН-8	3	19,78	59,34	2-11 К08
	5	Ø40 AIII L=11640	4	114,83	459,31	Б.Ч.
	6	Ø40 AIII L=7890	2	77,83	155,67	Б.Ч.
	7	Ø40 AIII L=4590	2	45,28	90,56	Б.Ч.
	8	ХМ-3	38	0,91	34,58	2-11 К11
	9	Ø6 AI L=650	4	0,14	0,58	Б.Ч.
				Итого:	826,88	

Узлы см 1020-1/87 2-13 приложение.
Технические требования см 1020-1/87.2-13ТТ.
Арматура классов AIII, AI по ГОСТ 5781-82

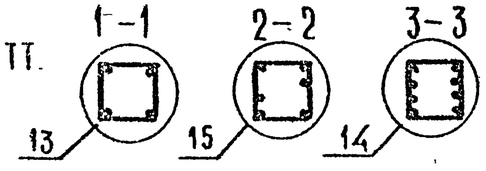

Нач отд	Волынский	
ГИП	Семченков	
Гл спец	Никанорова	
Гл.спец	Колдашева	

1.020-1/87.2-13 К62

КАРКАС ПРОСТРАНСТВЕННЫЙ КП-97, КП-98 СБОРОЧНЫЙ ЧЕРТЕЖ

Стадия	Лист	Листов
Р		1

ЦНИИП реконструкции городов

Инв.№ подл. | Подпись и дата | Взам.инв.№

25767 70

Формат А3

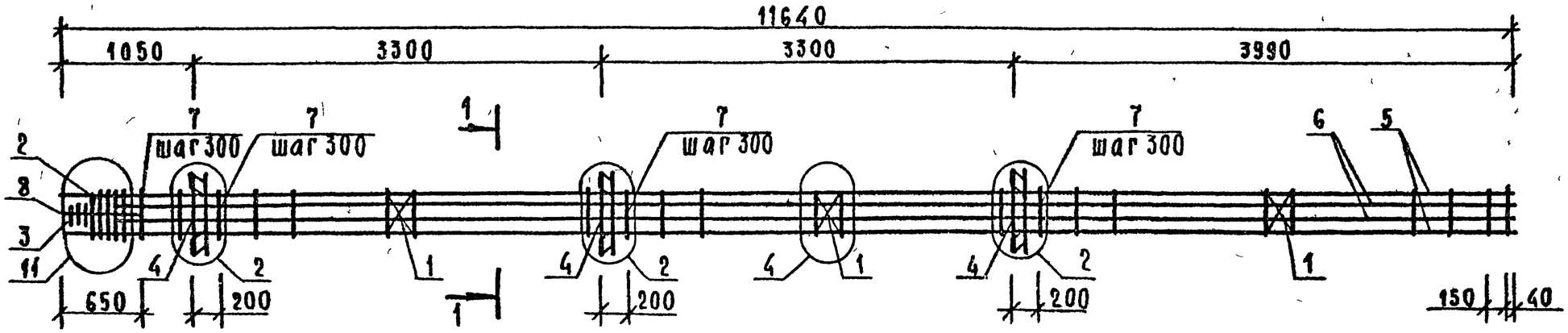

Марка	Поз	Марка арматурного изделия	Кол	Масса, кг		Обозначение документа
				1 шт.	всего	
КП-99	1	С-2	3	1,10	3,30	2-11 К01
	2	СКА-3	5	3,37	16,85	2-11 К02
	3	СКА-4	3	2,23	6,69	2-11 К03
	4	МН-6	3	15,10	45,30	2-11 К06
	5	⌀40 AIII L=11640	4	114,83	459,31	6.4
	6	⌀40 AIII L=11190	4	110,39	441,56	6.4.
	7	ХМ-3	38	0,91	34,58	2-11 К11
	8	⌀6 AI L=650	4	0,14	0,58	6.4.
	Итого				1008,17	

Узлы см 1.020-1/87 2-13 Приложение
Технические требования см. 1.020-1/87. 2-13 ТТ
Арматура классов A-III, A-I по ГОСТ 5781-82

1-1

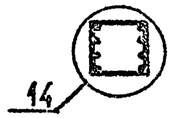

Нач отд	Волынский	
ГИП	Семченков	
Гл спец	Никоноров	
Гл спец	Колдашева	

1.020-1/87. 2-13 К63

КАРКАС ПРОСТРАНСТВЕННЫЙ КП-99 СБОРОЧНЫЙ ЧЕРТЕЖ

Стадия	Лист	Листов
Р		1

ЦНИИП реконструкции городов

Инв № подл | Подпись и дата | Взам инв №

25767 71

Формат А3

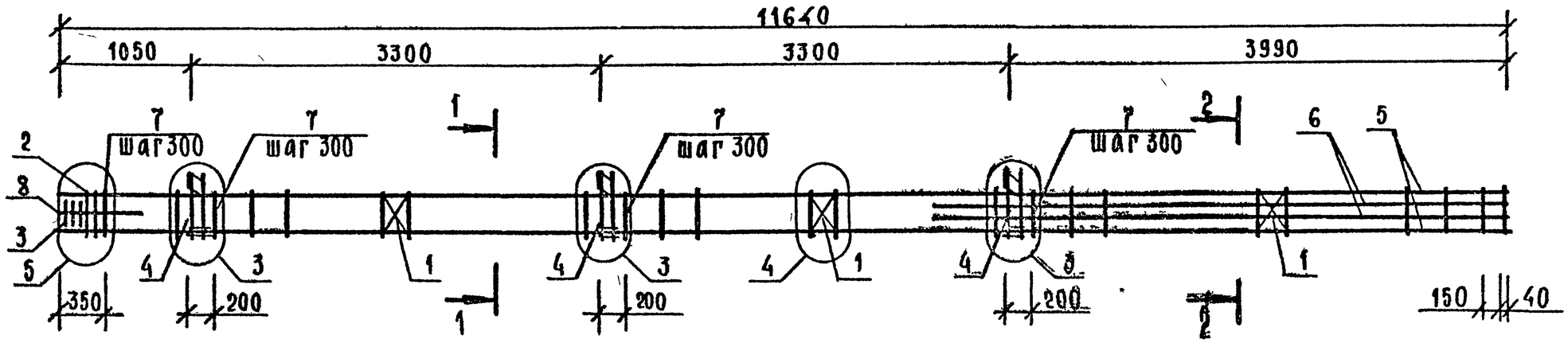

Марка	Поз.	Марка арматурного изделия	Кол.	Масса, кг 1 шт.	Масса, кг всего	Обозначение документа
КП-100	1	С-2	3	1,10	3,30	2-11 К01
	2	СКА-3	2	3,37	6,74	2-11 К02
	3	СКА-4	3	2,23	6,69	2-11 К03
	4	МН-5	3	9,35	28,05	2-11 К05
	5	Ø25 AIII L=11640	4	44,70	178,79	Б.ч.
	6	Ø20 AIII L=4590	4	11,31	45,24	Б.ч.
	7	ХМ-2	39	0,56	21,84	2-11 К11
	8	Ø6 AI L=650	4	0,14	0,58	Б.ч.
		Итого: 291,23				

Марка	Поз.	Марка арматурного изделия	Кол.	Масса, кг 1 шт	Масса, кг всего	Обозначение документа
КП-101	1	С-2	3	1,10	3,30	2-11 К01
	2	СКА-3	2	3,37	6,74	2-11 К02
	3	СКА-4	3	2,23	6,69	2-11 К03
	4	МН-7	3	12,95	38,85	2-11 К07
	5	Ø20 AIII L=11640	4	28,68	114,72	Б.ч.
	6	Ø20 AIII L=4590	4	11,31	45,24	Б.ч.
	7	ХМ-1	39	0,31	12,09	2-11 К11
	8	Ø6 AI L=650	4	0,14	0,58	Б.ч.
		Итого: 228,21				

Узлы см. 1.020-1/87 2-13 приложение
Технические требования см 1.020-1/87.2-13 ТТ.
Арматура классов A-III, A-I по ГОСТ 5781-82.

1-1

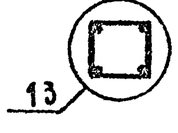

2-2

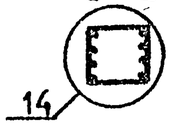

Нач отд.	Волынский	
ГИП	Семченков	
Гл спец	Никанорова	
Гл спец.	Колдашева	

1.020-1/87. 2-13 К64

КАРКАС ПРОСТРАНСТВЕННЫЙ КП-100, КП-101 СБОРОЧНЫЙ ЧЕРТЕЖ

Стадия	Лист	Листов
Р		1

ЦНИИП реконструкции городов

25767 72

Формат А3

Инв. № подл. | Подпись и дата | Взам. инв. №

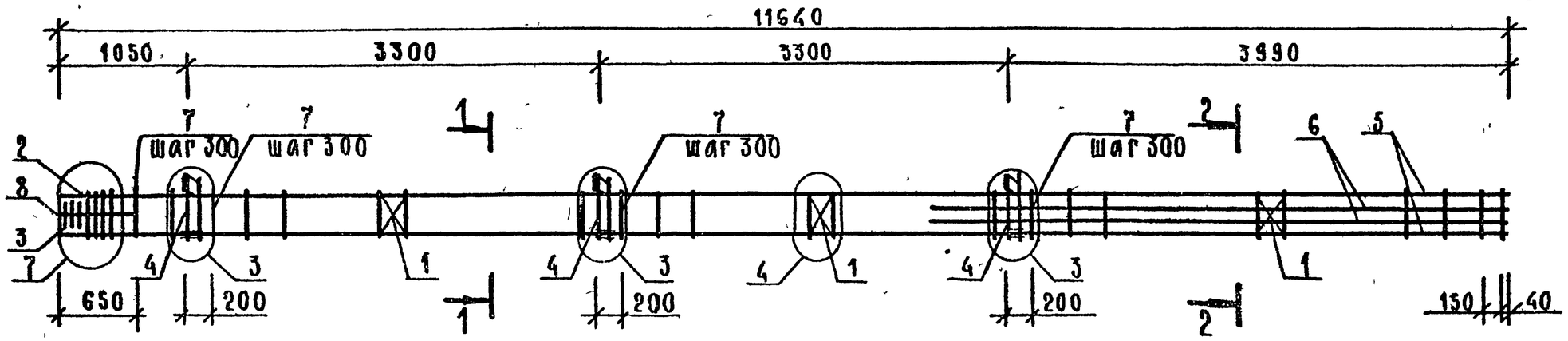

Марка	Поз	Марка арматурного изделия	Кол.	Масса, кг 1 шт.	Масса, кг всего	Обозначение документа
КП-102	1	С-2	3	1,10	3,30	2-11 К01
	2	СКА-3	3	3,37	10,11	2-11 К02
	3	СКА-4	3	2,23	6,69	2-11 К03
	4	МН-5	3	9,35	28,05	2-11 К05
	5	Ø28 А III L=11640	4	56,22	224,88	5 ч.
	6	Ø20 А III L=4590	4	11,31	45,24	5 ч
	7	ХМ-2	38	0,56	21,28	2-11 К11
	8	Ø6 А I L=650	4	0,14	0,58	5 ч
				Итого:	340,13	

Узлы см. 1.020-1/87 2-13 приложение
Технические требования см 1.020-1/87 2-13 ТТ.
Арматура классов А-III, А-I по ГОСТ 5781-82

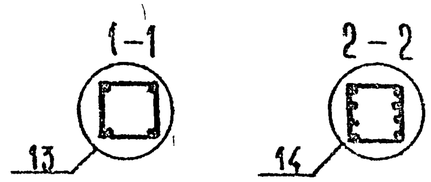

Нач. отд.	Волынский	
ГИП	Семченков	
Гл. спец.	Никанорова	
Гл. спец.	Колдашева	

1.020-1/87. 2-13 К65

КАРКАС ПРОСТРАНСТВЕННЫЙ КП-102
СБОРОЧНЫЙ ЧЕРТЕЖ

Стадия	Лист	Листов
Р		1

ЦНИИП реконструкции городов

Инв. № подл. | Подпись и дата | Взам. инв. №

25767 73

Формат А3

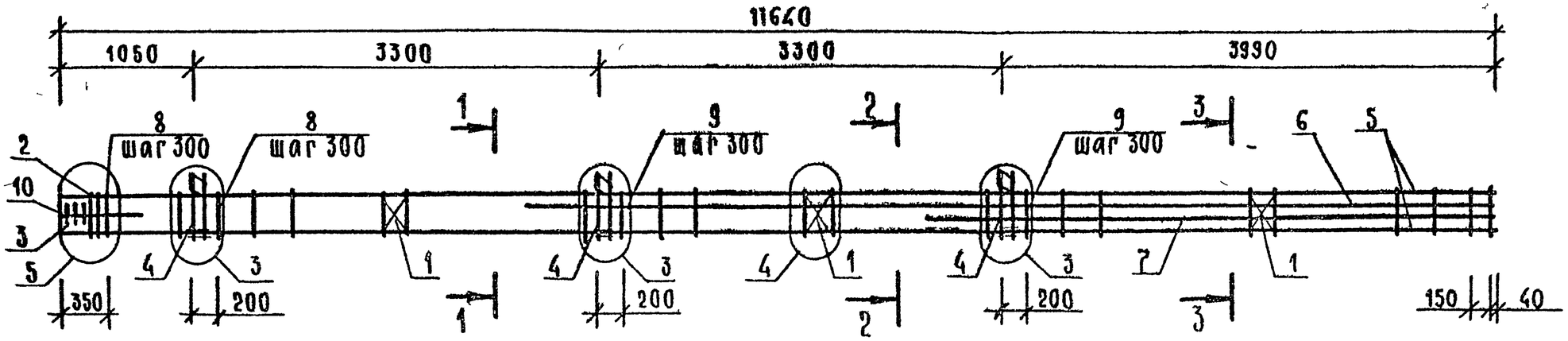

марка	поз.	марка арматурного изделия	кол.	масса, кг 1 шт.	масса, кг всего	обозначение документа
КП-103	1	С-2	3	1,10	3,30	2-11 К01
	2	СКА-3	2	3,37	6,74	2-11 К02
	3	СКА-4	3	2,23	6,69	2-11 К03
	4	МН-7	3	12,95	38,85	2-11 К07
	5	⌀20 А III L=11640	4	28,68	114,72	б.ч.
	6	⌀28 А III L=7890	2	38,11	76,22	б.ч.
	7	⌀28 А III L=4590	2	22,17	44,34	б.ч.
	8	ХМ-1	12	0,31	3,72	2-11 К11
	9	ХМ-2	27	0,56	15,12	2-11 К11
	10	⌀6 АI L=650	4	0,14	0,58	б.ч.
				ИТОГО:	310,28	

Узлы см. 1.020-1/87. 2-13 приложение.
Технические требования см. 1.020-1/87. 2-13 ТТ.
Арматура классов А-III, А-I по ГОСТ 5781-82.

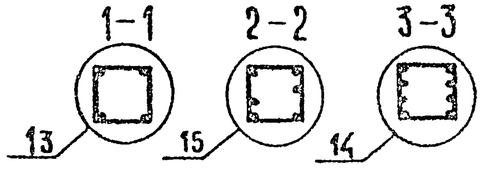

Нач отд.	Волынский	
ГИП	Семчецков	
Гл спец	Никаноров	
Гл. спец	Колдашева	

1.020-1/87. 2-13 К66

КАРКАС ПРОСТРАНСТВЕННЫЙ КП-103 СБОРОЧНЫЙ ЧЕРТЕЖ

Стадия	Лист	Листов
Р		1

ЦНИИП реконструкции городов

Инв. № подл. | Подпись и дата | Взам. инв. №

25767 74

Формат А3

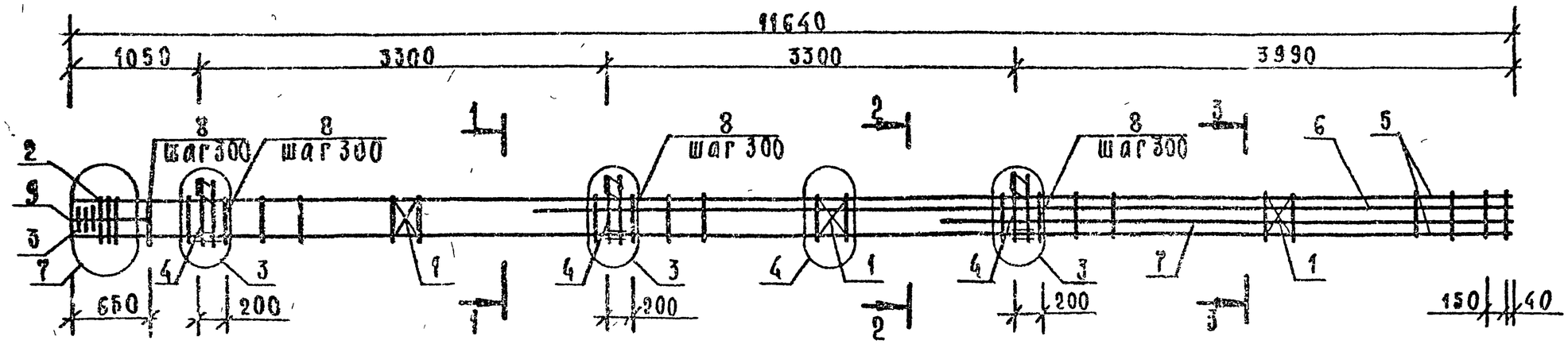

Марка	Поз.	Марка арматурного изделия	Кол.	Масса, кг 1 шт.	Масса, кг всего	Обозначение документа
КП-104	1	С-2	3	1,10	3,30	2-11 К01
	2	СКА-3	3	3,37	10,11	2-11 К02
	3	СКА-4	3	2,23	6,69	2-11 К03
	4	МН-5	3	9,35	28,05	2-11 К05
	5	Ø32 AIII L=11640	4	73,45	293,79	Б.Ч.
	6	Ø25 AIII L=7890	2	30,30	60,60	Б.Ч.
	7	Ø25 AIII L=4590	2	17,63	35,25	Б.Ч.
	8	ХМ-2	38	0,56	21,28	2-11 К11
	9	Ø6 AI L=650	4	0,14	0,58	Б.Ч.
		Итого: 459,65				

Марка	Поз.	Марка арматурного изделия	Кол.	Масса, кг 1 шт	Масса, кг всего	Обозначение документа
КП-105	1	С-2	3	1.10	3,30	2-11 К01
	2	СКА-3	3	3,37	10,11	2-11 К02
	3	СКА-4	3	2,23	6,69	2-11 К03
	4	МН-7	3	12,95	38,85	2-11 К07
	5	Ø28 AIII L=11640	4	56,22	224,88	Б.Ч.
	6	Ø32 AIII L=7890	2	49,79	99,57	Б.Ч.
	7	Ø32 AIII L=4590	2	28,96	57,93	Б.Ч.
	8	ХМ-2	38	0,56	21,28	2-11 К11
	9	Ø6 AI L=650	4	0,14	0,58	Б.Ч.
		Итого: 463,19				

Узлы см 1020-1/87. 2-13 приложение.
Технические требования см 1.020-1/87 2-13ТТ.
Арматура классов AIII, AI по ГОСТ 5781-82.

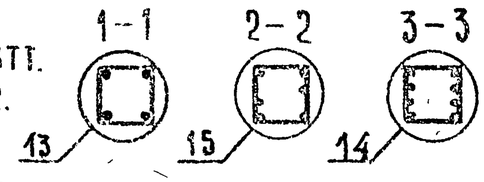

Нач отд	Волынский	
ГИП	Семченко	
Гл спец	Никаноров	
Гл спец	Колдашева	

1.020-1/87. 2-13 К67

КАРКАС ПРОСТРАНСТВЕННЫЙ КП 104, КП-105 СБОРОЧНЫЙ ЧЕРТЕЖ

Стадия	Лист	Листов
Р		1

ЦНИИП реконструкции городов

Инв. № подл. | Подпись и дата | Взам. инв. №

25767 75

Формат А3

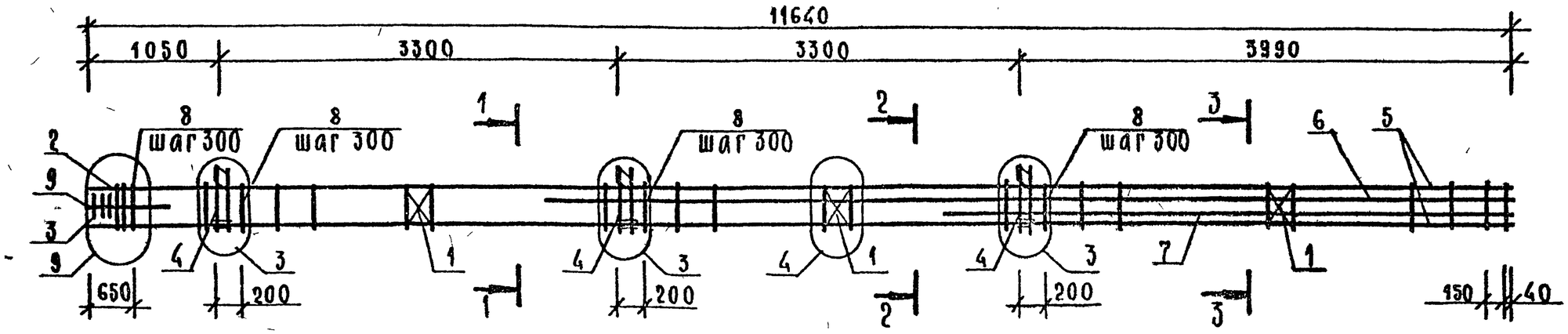

марка	поз.	марка арматурного изделия	кол.	масса, кг		обозначение документа
				1 шт	всего	
КП-106	1	С-2	3	1,10	3,30	2-11 К01
	2	СКА-3	4	3,37	13,48	2-11 К02
	3	СКА-4	3	2,23	6,69	2-11 К03
	4	МН-5	3	9,35	28,05	2-11 К05
	5	Ø36 AIII L=11640	4	93,00	372,01	Б Ч
	6	Ø25 AIII L=7890	2	30,30	60,60	Б Ч
	7	Ø25 AIII L=4590	2	17,63	35,25	Б.Ч.
	8	ХМ-3	38	0,91	34,58	2-11 К11
	9	Ø6 AI L=650	4	0,14	0,58	Б Ч
				ИТОГО	554,54	

Узлы см 1020-1/87 2-13 приложение
Технические требования см 1020-1/87 2-13ТТ
Арматура классов A-III, A-I по ГОСТ 5781-82

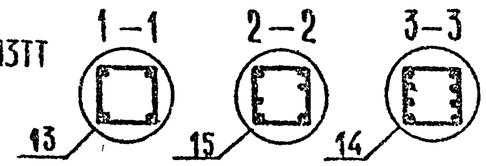

Нач отд	Волынский	
ГИП	Семченков	
Гл спец	Никанорова	
Гл спец	Колдашева	

1 020-1/87. 2-13 К 68

КАРКАС ПРОСТРАНСТВЕННЫЙ КП-106 СБОРОЧНЫЙ ЧЕРТЕЖ

Стадия	Лист	Листов
Р		1

ЦНИИП реконструкции городов

Инв. № подл. | Подпись и дата | Взам. инв. №

25767 76

Формат А3

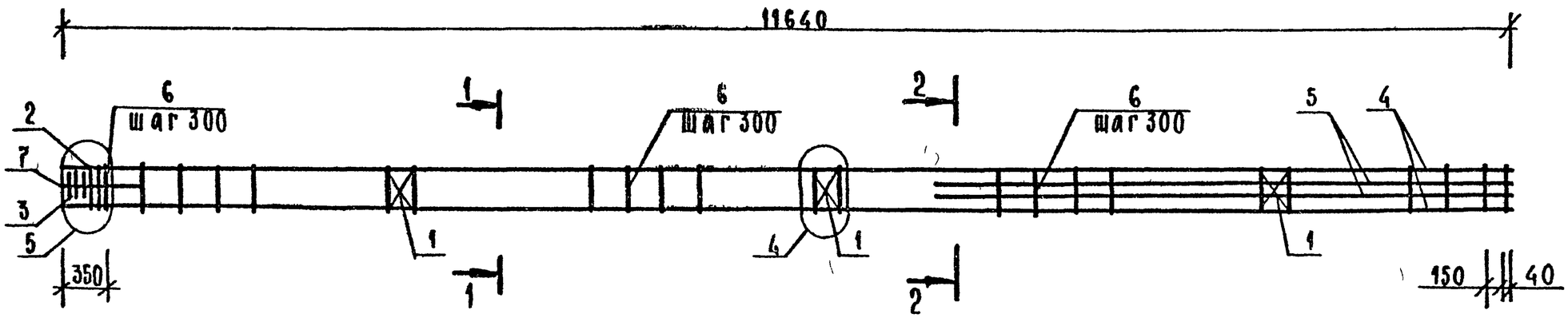

Марка	Поз	Марка арматурного изделия	Кол	Масса кг 1 шт	Масса кг всего	Обозначение документа
КП-107	1	С-2	3	1,10	3,30	2-11 К01
	2	СКА-3	2	3,37	6,74	2-11 К02
	3	СКА-4	3	2,23	6,69	2-11 К03
	4	⌀20 А III L=11640	4	28,68	114,72	Б.4.
	5	⌀20 А III L=4590	4	11,31	45,24	Б.4.
	6	ХМ-1	39	0,31	12,09	2-11 К11
	7	⌀6 А I L=650	4	0,14	0,58	Б.4.
		Итого: 189,36				

Марка	Поз	Марка арматурного изделия	Кол	Масса кг 1 шт	Масса кг всего	Обозначение документа
КП-108	1	С-2	3	1,10	3,30	2-11 К01
	2	СКА-3	2	3,37	6,74	2-11 К02
	3	СКА-4	3	2,23	6,69	2-11 К03
	4	⌀25 А III L=11640	4	44,70	178,79	Б.4
	5	⌀20 А III L=4590	4	11,31	45,24	Б.4
	6	ХМ-2	39	0,56	21,84	2-11 К11
	7	⌀6 А I L=650	4	0,14	0,58	Б.4.
		Итого: 263,18				

Узлы см. 1020-1/87 2-13 приложение
Технические требования см. 1020-1/87 2-13 ТТ
Арматура классов А-III, А-I по ГОСТ 5781-82

1—1

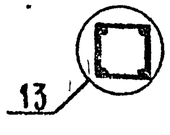

2—2

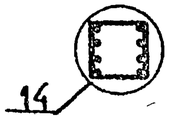

Нач отд	Волынский	
ГИП	Семченков	
Гл спец	Никанорова	
Гл спец	Колдашева	

1.020-1/87. 2-13 К69

КАРКАС ПРОСТРАНСТВЕННЫЙ КП-107, КП-108
СБОРОЧНЫЙ ЧЕРТЕЖ

Стадия	Лист	Листов
Р		1

ЦНИИП реконструкции городов

Инв. № подл. | Подпись и дата | Взам. инв. №

25767 77

Формат А3

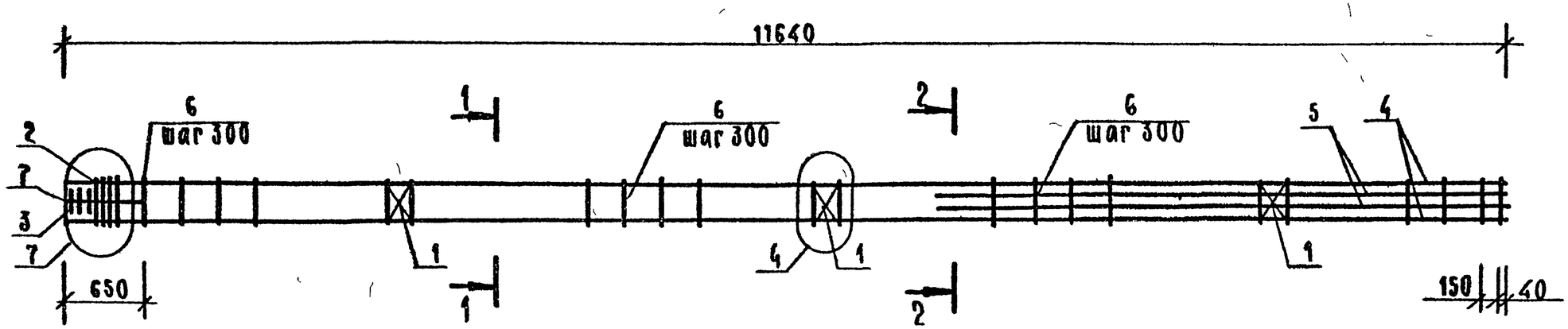

марка	поз.	марка арматурного изделия	кол	масса, кг		обозначение документа
				1 шт	всего	
КП-109	1	С-2	3	1,10	3,30	2-11 К01
	2	СКА-3	3	3,37	10,11	2-11 К02
	3	СКА-4	3	2,23	6,69	2-11 К03
	4	⌀28 AIII L=11640	4	56,22	224,88	Б.Ч
	5	⌀20 AIII L=4590	4	11,31	45,24	Б Ч.
	6	ХМ-2	38	0,56	21,28	2-11 К11
	7	⌀6 AI L=650	4	0,14	0,58	Б.Ч
	ИТОГО: 312,08					

Узлы см 1.020-1/87 2-13 приложение.
Технические требования см. 1.020-1/87 2-13 ТТ
Арматура классов А-III, А-I по ГОСТ 5781-82

1-1

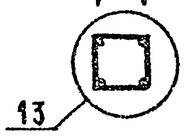

2-2

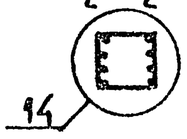

Нач отд	Волынский		
ГИП	Семченков		
Гл спец	Никанорова		
Гл спец	Колдашева		

1.020-1/87 2-13 К70

КАРКАС ПРОСТРАНСТВЕННЫЙ КП-109 СБОРОЧНЫЙ ЧЕРТЕЖ

Стадия	Лист	Листов
Р		1

ЦНИИП реконструкции городов

Инв.№ подл. | Подпись и дата | Взам. инв.№

25767 78

Формат А3

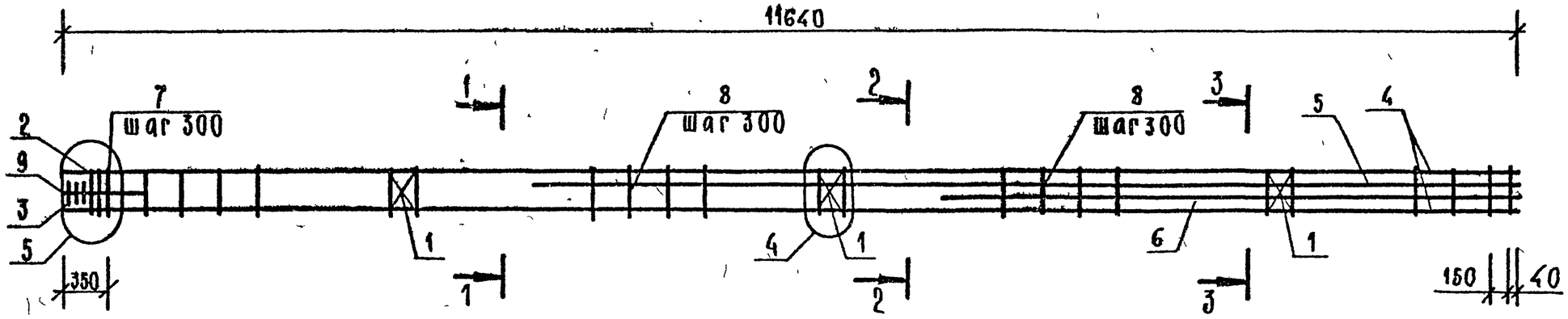

марка	поз.	марка арматурного изделия	кол	масса, кг		обозначение документа
				1 шт	всего	
КП-110	1	С-2	3	1,10	3,30	2-11 К01
	2	СКА-3	2	3,37	6,74	2-11 К02
	3	СКА-4	3	2,23	6,69	2-11 К03
	4	Ø20 AIII L=11640	4	28,68	114,72	Б.Ч.
	5	Ø28 AIII L=7890	2	38,11	76,22	Б.Ч.
	6	Ø28 AIII L=4590	2	22,17	44,34	Б.Ч.
	7	ХМ-1	12	0,31	3,72	2-11 К11
	8	ХМ-2	27	0,56	15,12	2-11 К11
	9	Ø6 AI L=650	4	0,14	0,58	Б.Ч.
				ИТОГО	271,43	

Узлы см 1.020-1/87 2-13 приложение
Технические требования см 1.020-1/87 2-13 ТТ
Арматура классов А-III, А-I по ГОСТ 5781-82

1-1 2-2 3-3

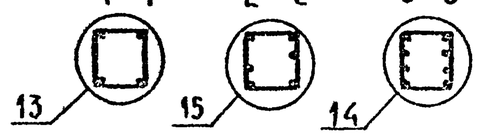

Нач отд	Волынский	
ГИП	Семченко	
Гл спец	Никаноров	
Гл спец	Колдашева	

1.020-1/87. 2-13 К71

КАРКАС ПРОСТРАНСТВЕННЫЙ КП-110 СБОРОЧНЫЙ ЧЕРТЕЖ

Стадия	Лист	Листов
Р		1

ЦНИИП реконструкции городов

Инв № подл | Подпись и дата | Взам инв №

25767 79

ФОРМАТ А3

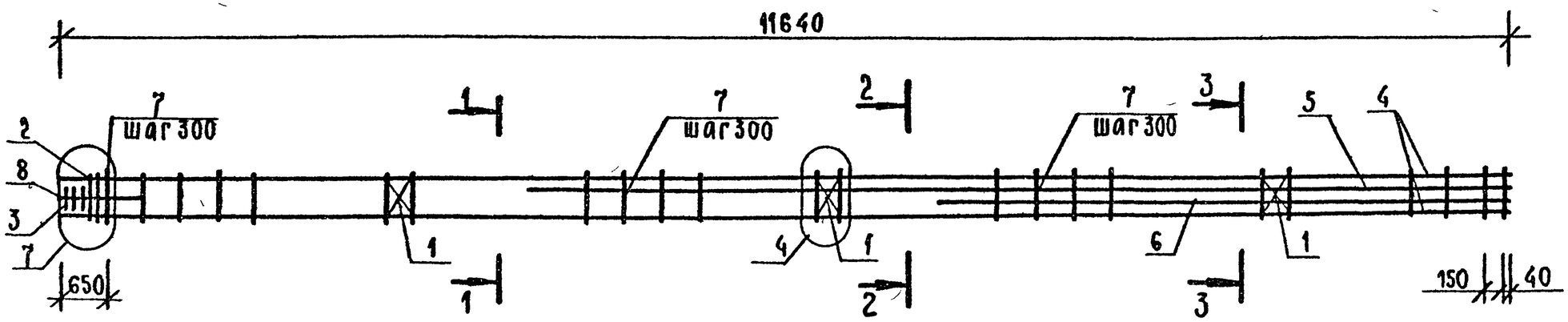

Марка	Поз.	Марка арматурного изделия	Кол.	Масса, кг 1 шт	Масса, кг всего	Обозначение документа
КП-111	1	С-2	3	1,10	3,30	2-11 К01
	2	СКА-3	3	3,37	10,11	2-11 К02
	3	СКА-4	3	2,23	6,68	2-11 К03
	4	Ø32 А III L=11640	4	73,45	293,79	Б.Ч.
	5	Ø25 А III L=7890	2	30,30	60,60	Б.Ч.
	6	Ø25 А III L=4590	2	17,63	35,25	Б.Ч.
	7	ХМ-2	38	0,56	21,28	2-11 К11
	8	Ø6 А I L=650	4	0,14	0,58	Б.Ч.
				Итого:	431,60	

Марка	Поз.	Марка арматурного изделия	Кол.	Масса, кг 1 шт.	Масса, кг всего	Обозначение документа
КП-112	1	С-2	3	1,10	3,30	2-11 К01
	2	СКА-3	3	3,37	10,11	2-11 К02
	3	СКА-4	3	2,23	6,69	2-11 К03
	4	Ø28 А III L=11640	4	56,22	224,88	Б.Ч.
	5	Ø32 А III L=7890	2	49,79	99,57	Б.Ч.
	6	Ø32 А III L=4590	2	28,96	57,93	Б.Ч.
	7	ХМ-2	38	0,56	21,28	2-11 К11
	8	Ø6 А I L=650	4	0,14	0,58	Б.Ч.
				Итого:	424,34	

Узлы см. 1.020-1/87. 2-13 приложение.
Технические требования см. 1.020-1/87. 2-13ТТ.
Арматура классов А III, А I по ГОСТ 5781-82.

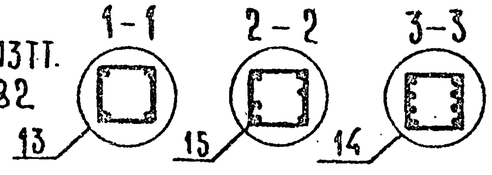

Нач. отд.	Волынский	
ГИП.	Семченков	
Гл. спец.	Никанорова	
Гл. спец.	Колдашева	

1.020-1/87. 2-13 К.72

КАРКАС ПРОСТРАНСТВЕННЫЙ КП-111, КП-112 СБОРОЧНЫЙ ЧЕРТЕЖ

Стадия	Лист	Листов
Р		1

ЦНИИП реконструкции городов

Инв. № подл. | Подпись и дата | Взам. инв. №

25767 80

Формат А3

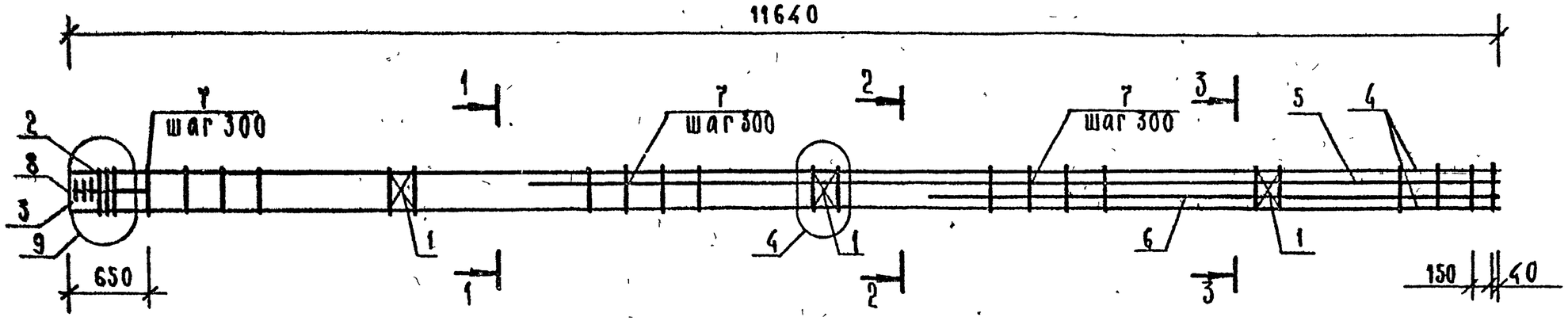

Марка	Поз.	Марка арматурного изделия	Кол.	Масса, кг		Обозначение документа
				1 шт.	всего	
КП-113	1	С-2	3	1,10	3,30	2-11 К01
	2	СКА-3	4	3,37	13,48	2-11 К02
	3	СКА-4	3	2,23	6,69	2-11 К03
	4	Ø36 AIII L=11640	4	93,00	372,01	Б.Ч.
	5	Ø25 AIII L=7890	2	30,30	60,60	Б.Ч.
	6	Ø25 AIII L=4590	2	17,63	35,25	Б.Ч.
	7	ХМ-3	38	0,91	34,58	2-11 К11
	8	Ø6 AI L=650	4	0,14	0,58	Б.Ч.
				ИТОГО: 526,49		

Узлы см. 1.020-1/87. 2-13 приложение.
Технические требования см 1.020-1/87. 2-13ТТ.
Арматура классов А-III, А-I по ГОСТ 5781-82.

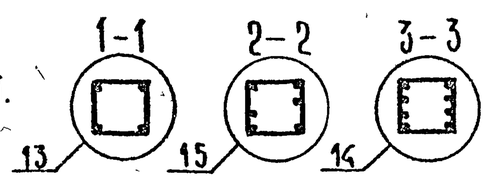

Нач.отд	Волынский	
ГИП	Семченков	
Гл.спец.	Никанорова	
Гл.спец	Колдашева	

1.020-1/87. 2-13 К73

КАРКАС ПРОСТРАНСТВЕННЫЙ КП-113 СБОРОЧНЫЙ ЧЕРТЕЖ

Стадия	Лист	Листов
Р		1

ЦНИИП реконструкции городов

25767 81

Формат А3

Инв. № подл. | Подпись и дата | Взам. инв. №

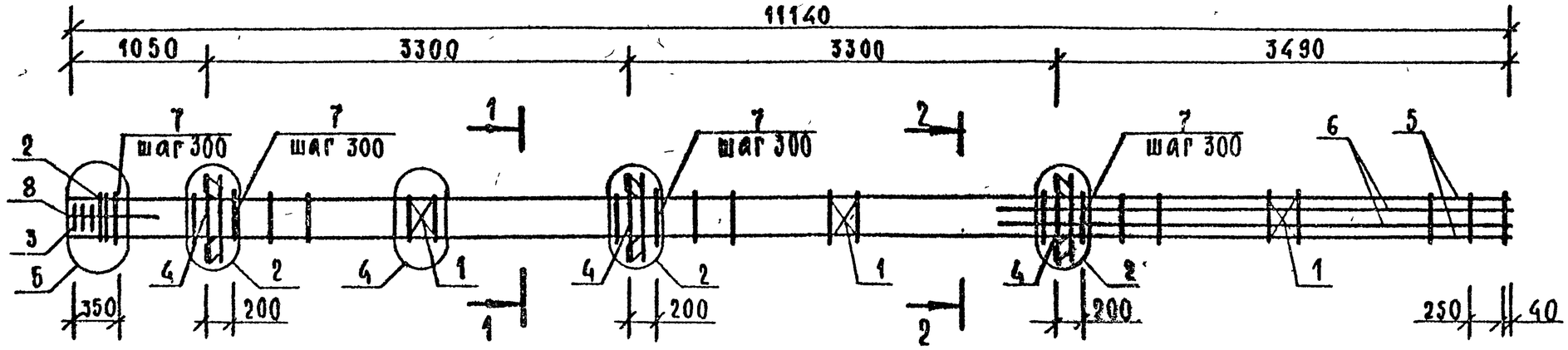

Марка	Поз	Марка арматурного изделия	Кол	Масса, кг 1 шт	Масса, кг всего	Обозначение документа
КП-114	1	С-2	3	1,10	3,30	2-11 К01
	2	СКА-3	2	3,37	6,74	2-11 К02
	3	СКА-4	3	2,23	6,69	2-11 К03
	4	МН-6	3	15,10	45,30	2-11 К06
	5	⌀20 AIII L=11140	4	27,45	109,80	Б.Ч.
	6	⌀20 AIII L=4090	4	10,08	40,31	Б.Ч.
	7	ХМ-1	37	0,31	11,47	2-11 К11
	8	⌀6 AI L=650	4	0,14	0,58	Б.Ч.
				Итого:	224,18	

Марка	Поз	Марка арматурного изделия	Кол	Масса, кг 1 шт	Масса, кг всего	Обозначение документа
КП-115	1	С-2	3	1,10	3,30	2-11 К01
	2	СКА-3	2	3,37	6,74	2-11 К02
	3	СКА-4	3	2,23	6,69	2-11 К03
	4	МН-8	3	19,78	59,34	2-11 К08
	5	⌀20 AIII L=11140	4	27,45	109,80	Б.Ч.
	6	⌀20 AIII L=4090	4	10,08	40,31	Б.Ч.
	7	ХМ-1	37	0,31	11,47	2-11 К11
	8	⌀6 AI L=650	4	0,14	0,58	Б.Ч.
				Итого:	238,22	

Узлы см. 1.020-1/87. 2-13. Приложение.
Технические требования см. 1.020-1/87 2-13ТТ.
Арматура классов A-III, A-I по ГОСТ 5781-82.

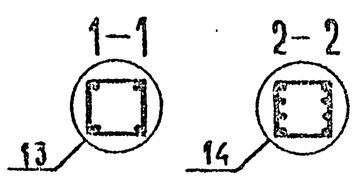

Нач отд.	Волынский	
ГИП	Семченков	
Гл. спец.	Никанорова	
Гл. спец.	Колдашева	

1.020-1/87. 2-13 К 74

КАРКАС ПРОСТРАНСТВЕННЫЙ КП-114, КП-115 СБОРОЧНЫЙ ЧЕРТЕЖ

Стадия	Лист	Листов
Р		1

ЦНИИП реконструкции городов

25767 82

Формат А3

Инв. № подл. | Подпись и дата | Взам. инв. №

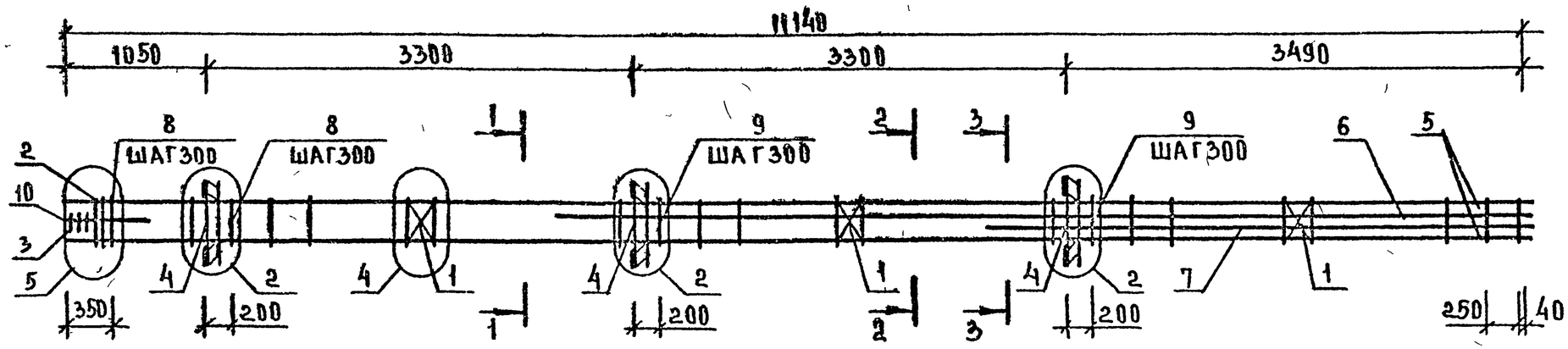

МАРКА	ПОЗ	МАРКА АРМАТУРНОГО ИЗДЕЛИЯ	КОЛ	МАССА, КГ 1 ШТ	МАССА, КГ ВСЕГО	ОБОЗНАЧЕНИЕ ДОКУМЕНТА
КП-116	1	С-2	3	1,10	3,30	2-11 К01
	2	СКА-3	2	3,37	6,74	2-11 К02
	3	СКА-4	3	2,23	6,69	2-11 К03
	4	МН-8	3	15,10	45,30	2-11 К06
	5	ф20АIII L=11140	4	27,45	109,80	Б Ч
	6	ф28АIII L=7390	2	35,69	71,39	Б.Ч.
	7	ф28АIII L=4090	2	19,75	39,51	Б.Ч.
	8	ХМ-1	12	0,31	3,72	2-11 К11
	9	ХМ-2	25	0,56	14,00	2-11 К11
	10	ф6 АI L=650	4	0,14	0,58	Б.Ч.
		ИТОГО: 301.02				

МАРКА	ПОЗ	МАРКА АРМАТУРНОГО ИЗДЕЛИЯ	КОЛ	МАССА, КГ 1 ШТ	МАССА, КГ ВСЕГО	ОБОЗНАЧЕНИЕ ДОКУМЕНТА
КП-117	1	С-2	3	1,10	3,30	2-11 К01
	2	СКА-3	2	3,37	6,74	2-11 К02
	3	СКА-4	3	2,23	6,69	2-11 К03
	4	МН-8	3	19,78	59,34	2-11 К08
	5	ф20АIII L=11140	4	27,45	109,80	Б Ч
	6	ф36АIII L=7390	2	59,05	118,09	Б.Ч.
	7	ф36АIII L=4090	2	32,68	65,36	Б.Ч.
	8	ХМ-1	12	0,31	3,72	2-11 К11
	9	ХМ-3	25	0,91	22,75	2-11 К11
	10	ф6 АI L=650	4	0,14	0,58	Б.Ч.
		ИТОГО: 396,36				

УЗЛЫ СМ. 1.020-1/87.2-13 ПРИЛОЖЕНИЕ
ТЕХНИЧЕСКИЕ ТРЕБОВАНИЯ СМ. 1.020-1/87.2-13ТТ
АРМАТУРА КЛАССОВ А-III, А-I ПО ГОСТ 5781-82

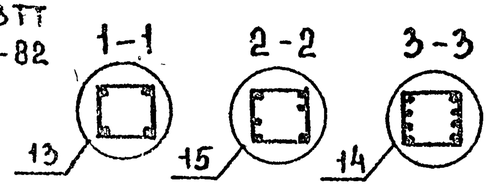

НАЧ.ОТД	ВРАЛИНСКИЙ	
ГИП	СЕМЧЕНКОВ	
ГА СПЕЦ	НИКАНОРОВА	
ГА.СПЕЦ	КОЛДАШЕВА	

1.020-1/87.2-13 К75

КАРКАС ПРОСТРАНСТВЕННЫЙ КП-116, КП-117 СБОРОЧНЫЙ ЧЕРТЕЖ

СТАДИЯ	ЛИСТ	ЛИСТОВ
Р		1

ЦНИИП РЕКОНСТРУКЦИИ ГОРОДОВ

Инв.№ подл | Подпись и дата | Взам.инв.№

25767 83

ФОРМАТ А3

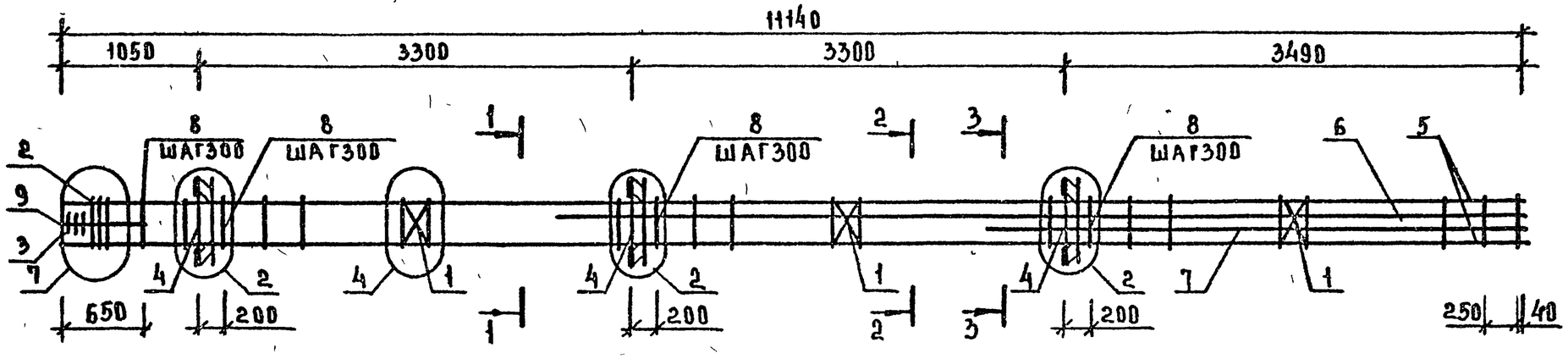

МАРКА	ПОЗ.	МАРКА АРМАТУРНОГО ИЗДЕЛИЯ	КОЛ	МАССА, КГ		ОБОЗНАЧЕНИЕ ДОКУМЕНТА
				1 ШТ	ВСЕГО	
КП-118	1	С-2	3	1,10	3,30	2-11 К01
	2	СКА-3	3	3,37	10,11	2-11 К02
	3	СКА-4	3	2,23	6,69	2-11 К03
	4	МН-6	3	15,10	45,30	2-11 К06
	5	ф28 AIII L=11140	4	53,81	215,22	Б.Ч.
	6	ф32 AIII L=7390	2	46,63	93,26	Б.Ч.
	7	ф32 AIII L=4090	2	25,81	51,62	Б.Ч.
	8	ХМ-2	36	0,56	20,16	2-11 К11
	9	ф6 AI L=650	4	0,14	0,58	Б.Ч.
	ИТОГО 446,24					

УЗЛЫ СМ 1.020-1/87.2-13 ПРИЛОЖЕНИЕ
ТЕХНИЧЕСКИЕ ТРЕБОВАНИЯ СМ 1.020-1/87 2-13ТТ
АРМАТУРА КЛАССОВ A-III, A-I ПО ГОСТ 5781-82

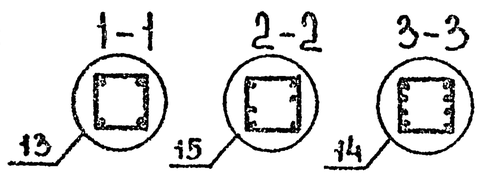

НАЧ ОТД	ВОЛЫНСКИЙ	
ГИП	СЕМЧЕНКОВ	
ГА СПЕЦ	НИКАНОРОВ	
ГА СПЕЦ	КОЛДАШЕВА	

1.020-1/87. 2-13 К76

КАРКАС ПРОСТРАНСТВЕННЫЙ КП-118
СБОРОЧНЫЙ ЧЕРТЕЖ

СТАДИЯ	ЛИСТ	ЛИСТОВ
Р		1

ЦНИИП РЕКОНСТРУКЦИИ ГОРОДОВ

ИНВ N ПОДЛ | ПОДПИСЬ И ДАТА | ВЗАМ ИНВ N

25767 84 ФОРМАТ А3

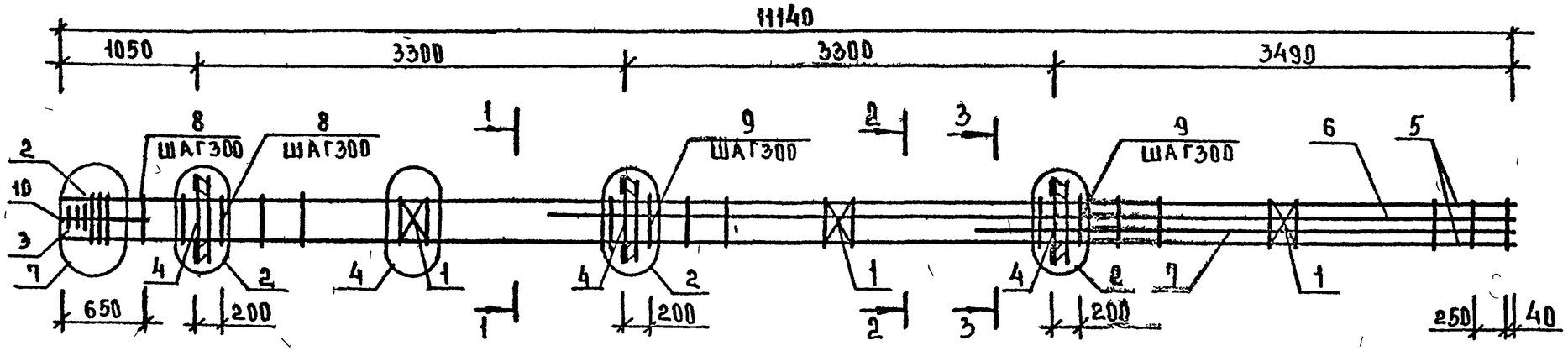

МАРКА	ПОЗ.	МАРКА АРМАТУРНОГО ИЗДЕЛИЯ	КОЛ.	МАССА, КГ		ОБОЗНАЧЕНИЕ ДОКУМЕНТА
				1 ШТ	ВСЕГО	
КП-119	1	С-2	3	1,10	3,30	2-11 К01
	2	СКА-3	3	3,37	10,11	2-11 К02
	3	СКА-4	3	2,23	6,69	2-11 К03
	4	МН-8	3	19,78	59,34	2-11 К08
	5	ф28 А$\overline{III}$ L=11140	4	53,81	215,22	Б Ч.
	6	ф40 А$\overline{III}$ L=7390	2	72,90	145,80	Б Ч
	7	ф40 А$\overline{III}$ L=4090	2	40,35	80,70	Б Ч
	8	ХМ-2	11	0,56	6,16	2-11 К11
	9	ХМ-3	25	0,91	22,75	2-11 К11
	10	ф6 А$\overline{I}$ L=650	4	0,14	0,58	Б.Ч.
	ИТОГО: 550,65					

УЗЛЫ СМ. 1.020-1/87.2-13 ПРИЛОЖЕНИЕ
ТЕХНИЧЕСКИЕ ТРЕБОВАНИЯ СМ. 1.020-1/87 2-13 ТТ
АРМАТУРА КЛАССОВ А-$\overline{III}$, А-$\overline{I}$ ПО ГОСТ 5781-82

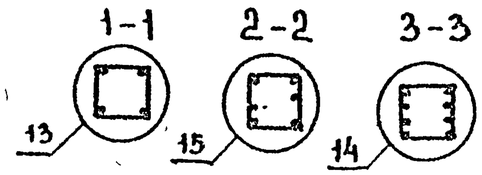

НАЧ ОТД	ВОРЫНСКИЙ		
ГИП	СЕМЧЕНКОВ		
ГА СПЕЦ	НИКАНОРОВ		
ГА СПЕЦ	КОЛДАШОВ		

1.020-1/87.2-13 К77

КАРКАС ПРОСТРАНСТВЕННЫЙ КП-119
СБОРОЧНЫЙ ЧЕРТЕЖ

СТАДИЯ	ЛИСТ	ЛИСТОВ
Р		1

ЦНИИП РЕКОНСТРУКЦИИ ГОРОДОВ

ИНВ N ПОДЛ | ПОДПИСЬ И ДАТА | ВЗАМ. ИНВ N

ФОРМАТ А3

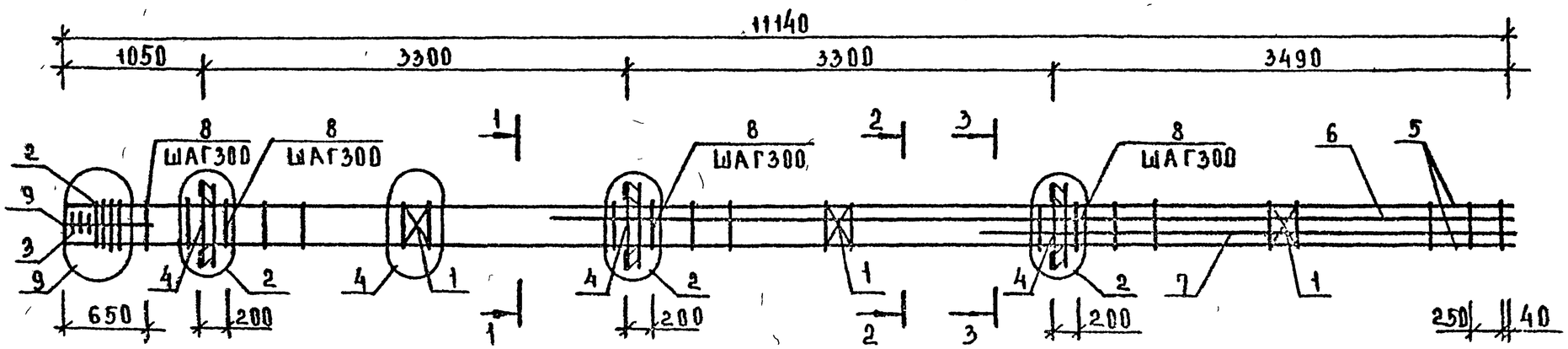

МАРКА	ПОЗ.	МАРКА АРМАТУРНОГО ИЗДЕЛИЯ	КОЛ.	МАССА, КГ		ОБОЗНАЧЕНИЕ ДОКУМЕНТА
				1 ШТ	ВСЕГО	
КП-120	1	С-2	3	1,10	3,30	2-11 К01
	2	СКА-3	4	3,37	13,48	2-11 К02
	3	СКА-4	3	2,23	6,69	2-11 К03
	4	МН-6	3	15,10	45,30	2-11 К06
	5	ф36 А$\overline{III}$ L=11140	4	89,01	356,03	Б.Ч
	6	ф28 А$\overline{III}$ L=7390	2	35,69	71,39	Б.Ч
	7	ф28 А$\overline{III}$ L=4090	2	19,75	39,51	Б.Ч
	8	ХМ-3	36	0,91	32,76	2-11 К11
	9	ф6 АI L=650	4	0,14	0,58	Б.Ч.
	ИТОГО: 569,04					

УЗЛЫ СМ. 1.020-1/87.2-13 ПРИЛОЖЕНИЕ
ТЕХНИЧЕСКИЕ ТРЕБОВАНИЯ СМ. 1.020-1/87.2-13 ТТ
АРМАТУРА КЛАССОВ А-$\overline{III}$, А-$\overline{I}$ ПО ГОСТ 5781-82

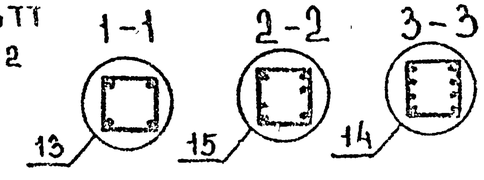

НАЧ ОТД	ВОЛЫНСКИЙ		
ГИП	СЕМЧЕНКОВ		
ГА СПЕЦ	НИКАНДРОВА		
ГА СПЕЦ	КОЛДАШЕВА		

1.020-1/87.2-13 К78

КАРКАС ПРОСТРАНСТВЕННЫЙ КП-120 СБОРОЧНЫЙ ЧЕРТЕЖ

СТАДИЯ	ЛИСТ	ЛИСТОВ
Р		1

ЦНИИП реконструкции городов

ИНВ. № ПОДЛ. | ПОДП. И ДАТА | ВЗАМ. ИНВ. №

25767 86 ФОРМАТ А3

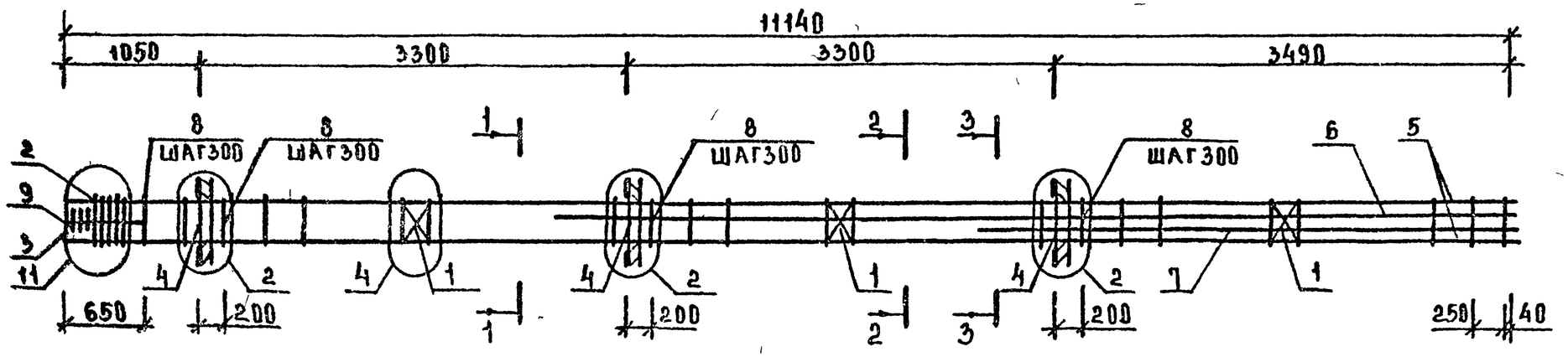

МАРКА	ПОЗ	МАРКА АРМАТУРНОГО ИЗДЕЛИЯ	КОЛ.	МАССА, КГ 1 ШТ	МАССА, КГ ВСЕГО	ОБОЗНАЧЕНИЕ ДОКУМЕНТА
КП-121	1	С-2	3	1,10	3,30	2-11 К01
	2	СКА-3	5	3,37	16,85	2-11 К02
	3	СКА-4	3	2,23	6,69	2-11 К03
	4	МН-6	3	15,10	45,30	2-11 К06
	5	ф40 АIII L=11140	4	109,90	439,58	Б.Ч.
	6	ф32 АIII L=7390	2	46,63	93,26	Б.Ч.
	7	ф32 АIII L=4090	2	25,81	51,62	Б.Ч.
	8	ХМ-3	36	0,91	32,76	2-11 К11
	9	ф6 АI L=650	4	0,14	0,58	Б.Ч.
		ИТОГО: 689,94				

МАРКА	ПОЗ	МАРКА АРМАТУРНОГО ИЗДЕЛИЯ	КОЛ	МАССА, КГ 1 ШТ	МАССА, КГ ВСЕГО	ОБОЗНАЧЕНИЕ ДОКУМЕНТА
КП-122	1	С-2	3	1,10	3,30	2-11 К01
	2	СКА-3	5	3,37	16,85	2-11 К02
	3	СКА-4	3	2,23	6,69	2-11 К03
	4	МН-8	3	19,78	59,34	2-11 К08
	5	ф40 АIII L=11140	4	109,90	439,58	Б.Ч.
	6	ф40 АIII L=7390	2	72,90	145,80	Б.Ч.
	7	ф40 АIII L=4090	2	40,35	80,70	Б.Ч.
	8	ХМ-3	36	0,91	32,76	2-11 К11
	9	ф6 АI L=650	4	0,14	0,58	Б.Ч.
		ИТОГО: 785,60				

УЗЛЫ СМ. 1.020-1/87.2-13 ПРИЛОЖЕНИЕ
ТЕХНИЧЕСКИЕ ТРЕБОВАНИЯ СМ. 1.020-1/87.2-13ТТ
АРМАТУРА КЛАССОВ А-III, А-I ПО ГОСТ 5781-82

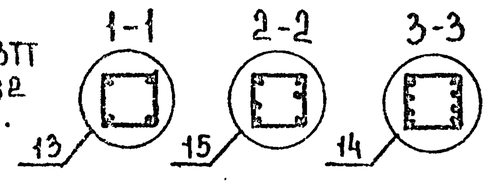

НАЧ.ОТД	ВОЛЫНСКИЙ	
ГИП	СЕМЧЕНКОВ	
ГА.СПЕЦ	НИКАНОРОВА	
ГА.СПЕЦ	КОЛДАШЕВА	

1.020-1/87.2-13 К79

КАРКАС ПРОСТРАНСТВЕННЫЙ КП-121, КП-122
СБОРОЧНЫЙ ЧЕРТЕЖ

СТАДИЯ	ЛИСТ	ЛИСТОВ
Р		1

ЦНИИП реконструкции городов

ВЗАМ.ИНВ.№ | ПОДП. И ДАТА | ИНВ.№ ПОДЛ.

25767 87

ФОРМАТ А3

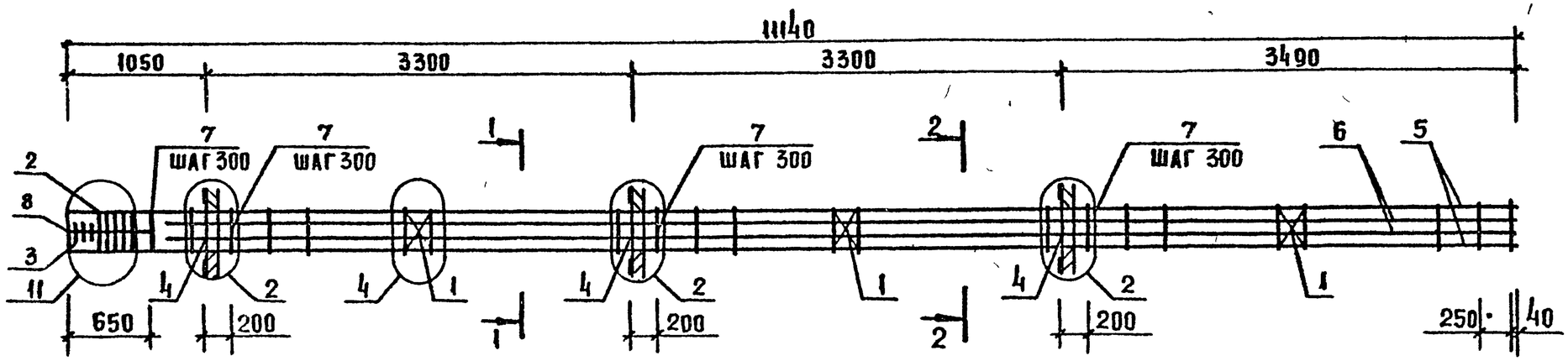

МАРКА	ПОЗ.	МАРКА АРМАТУРНОГО ИЗДЕЛИЯ	КОЛ.	МАССА КГ		ОБОЗНАЧЕНИЕ ДОКУМЕНТА
				1 ШТ	ВСЕГО	
КП-123	1	С-2	3	1.10	3.30	2-11 К01
	2	СКА-3	5	3.37	16.85	2-11 К02
	3	СКА-4	3	2.23	6.69	2-11 К03
	4	МН-6	3	15.10	45.30	2-11 К08
	5	ф40 А III L = 11140	4	109.90	439.58	Б.4.
	6	ф40 А III L = 10690	4	105.46	421.83	Б.4.
	7	ХМ-3	36	0.91	32.76	2-11 К11
	8	ф6 А I L = 650	4	0.14	0.58	Б.4.
	ИТОГО: 966.89					

УЗЛЫ СМ. 1020-1/87.2-13. ПРИЛОЖЕНИЕ
ТЕХНИЧЕСКИЕ ТРЕБОВАНИЯ СМ. 1020-1/87.2-13 ТТ
АРМАТУРА КЛАССОВ А-III, А-I ПО ГОСТ 5781-22

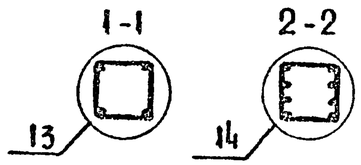

НАЧ ОТД	ВОЛЫНСКИЙ	
ГИП	СЕМЧЕНКОВ	
ГА СПЕЦ	НИКАНОРОВА	
ГА СПЕЦ	КОЛДАШЕВА	

1.020-1/87.2-13 К80

КАРКАС ПРОСТРАНСТВЕННЫЙ КП-123
СБОРОЧНЫЙ ЧЕРТЕЖ

СТАДИЯ	ЛИСТ	ЛИСТОВ
Р		1

ЦНИИП РЕКОНСТРУКЦИИ ГОРОДОВ

ИНВ. № ПОДЛ. | ПОДП. И ДАТА | ВЗАМ. ИНВ. №

25767 88

ФОРМАТ А3

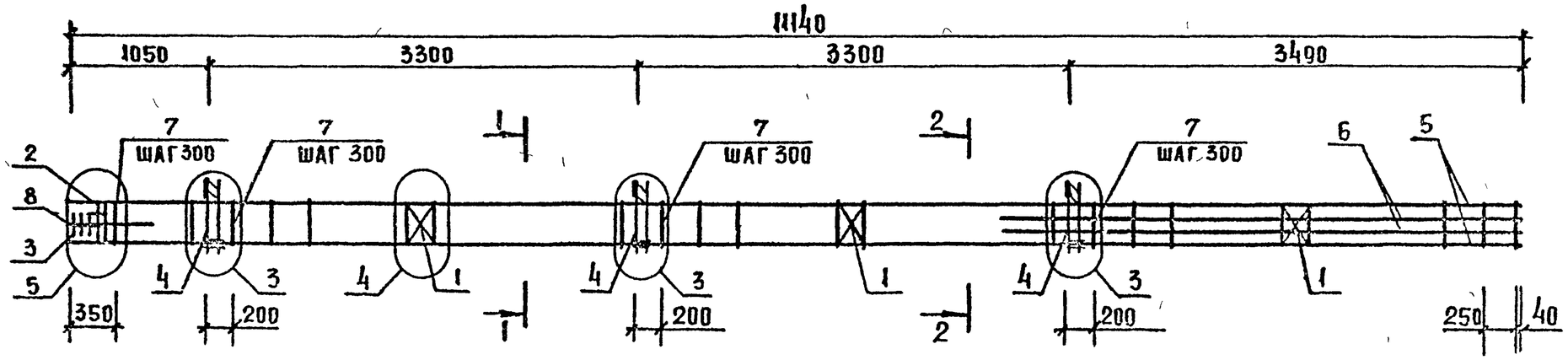

МАРКА	ПОЗ	МАРКА АРМАТУРНОГО ИЗДЕЛИЯ	КОЛ.	МАССА КГ 1 ШТ	МАССА КГ ВСЕГО	ОБОЗНАЧЕНИЕ ДОКУМЕНТА
КП-124	1	С-2	3	1.10	3.30	2-11 К01
	2	СКА-3	2	3.37	6.74	2-11 К02
	3	СКА-4	3	2.23	6.69	2-11 К03
	4	МН-5	3	9.35	28.05	2-11 К05
	5	ф25 AIII L= 11140	4	42.78	171.11	Б.4.
	6	ф20 AIII L= 4090	4	10.08	40.31	Б.4.
	7	ХМ-2	37	0.56	20.72	2-11 К11
	8	ф6 AI L= 650	4	0.14	0.58	Б.4
		ИТОГО 277.50				

МАРКА	ПОЗ.	МАРКА АРМАТУРНОГО ИЗДЕЛИЯ	КОЛ	МАССА КГ 1 ШТ	МАССА КГ ВСЕГО	ОБОЗНАЧЕНИЕ ДОКУМЕНТА
КП-125	1	С-2	3	1.10	3.30	2-11 К01
	2	СКА-3	2	3.37	6.74	2-11 К02
	3	СКА-4	3	2.23	6.69	2-11 К03
	4	МН-7	3	12.95	38.85	2-11 К07
	5	ф20 AIII L= 11140	4	27.45	109.80	Б.4.
	6	ф20 AIII L= 4090	4	10.08	40.31	Б.4
	7	ХМ-1	37	0.31	11.47	2-11 К11
	8	ф6 AI L= 650	4	0.14	0.58	Б.4.
		ИТОГО 217.73				

УЗЛЫ СМ 1.020-1/87.2-13 ПРИЛОЖЕНИЕ
ТЕХНИЧЕСКИЕ ТРЕБОВАНИЯ СМ 1.020-1/87.2-13 ТТ
АРМАТУРА КЛАССОВ А-III А-I ПО ГОСТ 5781-82

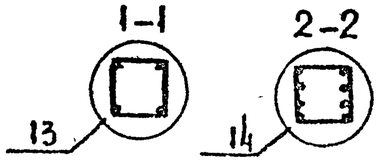

НАЧ ОТД	ВОЛЫНСКИЙ	
ГИП	СЕМЧЕНКОВ	
ГА СПЕЦ	НИКАНОРОВА	
ГА. СПЕЦ	КОЛДАШЕВА	

1.020-1/87.2-13 К81

КАРКАС ПРОСТРАНСТВЕННЫЙ КП-124. КП-125 СБОРОЧНЫЙ ЧЕРТЕЖ

СТАДИЯ	ЛИСТ	ЛИСТОВ
Р		1

ЦНИИП РЕКОНСТРУКЦИИ ГОРОДОВ

ИНВ. N ПОДЛ. | ПОДП. И ДАТА | ВЗАМ. ИНВ. N

25767 89

ФОРМАТ А3

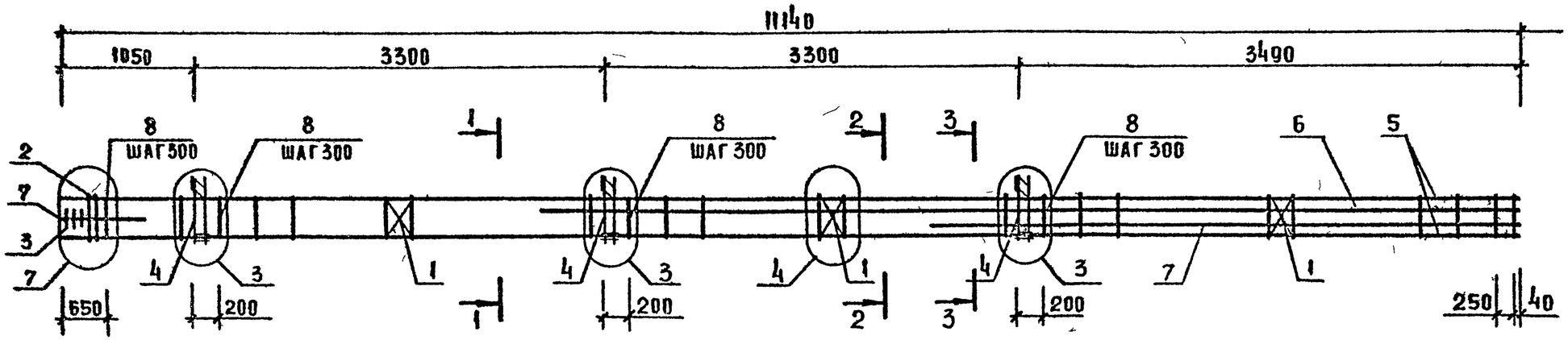

МАРКА	ПОЗ	МАРКА АРМАТУРНОГО ИЗДЕЛИЯ	КОЛ	МАССА КГ 1 ШТ	МАССА КГ ВСЕГО	ОБОЗНАЧЕНИЕ ДОКУМЕНТА
КП 126	1	С-2	3	1 10	3 30	2 11 К01
	2	СКА 3	3	3 37	10,11	2 11 К02
	3	СКА 4	3	2 23	6, 69	2-11 К03
	4	МН 5	3	9 35	28 05	2-11 К05
	5	ф28 А III L= 11140	4	53 81	215 22	Б 4
	6	ф20 А III L= 7390	2	18 21	36 42	Б 4
	7	ф20 А III L= 4090	2	10 08	20 16	Б 4
	8	ХМ 2	36	0, 56	20 16	2-11 К11
	9	ф6 А I L=650	4	0 14	0 58	Б 4
		ИТОГО 340 69				

МАРКА	ПОЗ	МАРКА АРМАТУРНОГО ИЗДЕЛИЯ	КОЛ	МАССА КГ 1 ШТ	МАССА КГ ВСЕГО	ОБОЗНАЧЕНИЕ ДОКУМЕНТА
КП-127	1	С-2	3	1 10	3 30	2-11 К01
	2	СКА-3	3	3 37	10 11	2 11 К02
	3	СКА-4	3	2 23	6 69	2-11 К03
	4	МН-5	3	9 35	28 05	2-11 К05
	5	ф32 А III L= 11140	4	70 29	281,17	Б 4
	6	ф25 А III L= 7390	2	28 38	56,76	Б 4
	7	ф25 А III L= 4090	2	15 71	31 41	Б 4
	8	ХМ 2	36	0, 56	20 16	2-11 К11
	9	ф6 А I L= 650	4	0, 14	0 58	Б 4
		ИТОГО 438 23				

УЗЛЫ СМ 1 020 1/87 2 13 ПРИЛОЖЕНИЕ
ТЕХНИЧЕСКИЕ ТРЕБОВАНИЯ СМ 1 020-1/87 2 13 ТТ
АРМАТУРА КЛАССОВ А III, А I ПО ГОСТ 5781 82

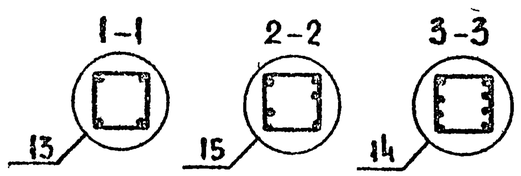

Нач отд	Волынский	
ГИП	Семченков	
Гл спец	Никанорова	
Гл спец	Колдашева	

1 020-1/87 2-13 К82

КАРКАС ПРОСТРАНСТВЕННЫЙ КП-126 КП-127 СБОРОЧНЫЙ ЧЕРТЕЖ

СТАДИЯ	ЛИСТ	ЛИСТОВ
Р		1

ЦНИИП РЕКОНСТРУКЦИИ ГОРОДОВ

Инв № подл | Подп и дата | Взам инв №

25767 90

ФОРМАТ А3

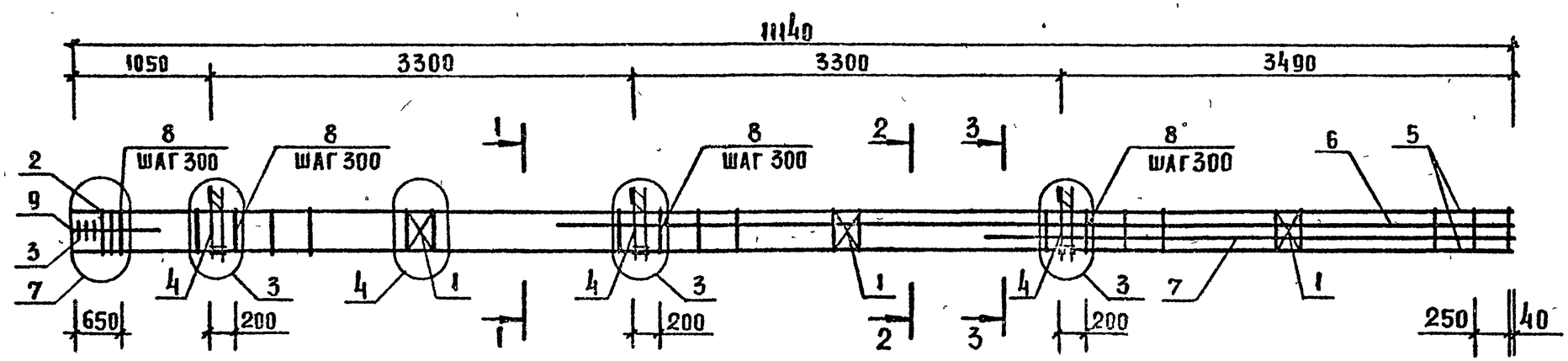

МАРКА	ПОЗ	МАРКА АРМАТУРНОГО ИЗДЕЛИЯ	КОЛ	МАССА КГ		ОБОЗНАЧЕНИЕ ДОКУМЕНТА
				1 ШТ	ВСЕГО	
КП-128	1	С-2	3	1 10	3 30	2-11 К01
	2	СКА-3	3	3 37	10.11	2-11 К02
	3	СКА-4	3	2.23	6.69	2-11 К03
	4	МН-7	3	12 95	38 85	2-11 К07
	5	ф28 AIII L = 11140	4	53.81	215.22	Б.4
	6	ф32 AIII L = 7390	2	46.63	93 26	Б.4.
	7	ф32AIII L = 4090	2	25.81	51.62	Б.4
	8	ХМ-2	36	0 56	20.16	2-11 К11
	9	ф6 AI L = 650	4	0.14	0. 58	Б.4.
	ИТОГО 439.79					

УЗЛЫ СМ 1020-1/87.2-13. ПРИЛОЖЕНИЕ
ТЕХНИЧЕСКИЕ ТРЕБОВАНИЯ СМ. 1020-1/87 2-13ТТ
АРМАТУРА КЛАССОВ А-III, А-I ПО ГОСТ 5781-82

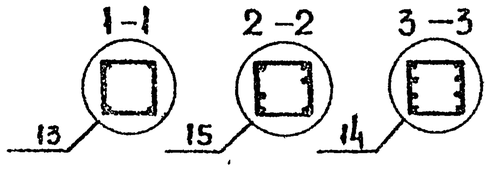

НАЧ ОТД	ВОЛЫНСКИЙ	
Г И П	СЕМЧЕНКОВ	
ГА СПЕЦ	НИКАНОРОВА	
ГА СПЕЦ	КОЛДАШЕВА	

1.020-1/87 2-13 К83

КАРКАС ПРОСТРАНСТВЕННЫЙ КП-128 СБОРОЧНЫЙ ЧЕРТЕЖ

СТАДИЯ	ЛИСТ	ЛИСТОВ
Р		1

ЦНИИП РЕКОНСТРУКЦИИ ГОРОДОВ

ВЗАМ ИНВ Н | ПОДП И ДАТА | ИНВ Н ПОДЛ

25767 91

ФОРМАТ А3

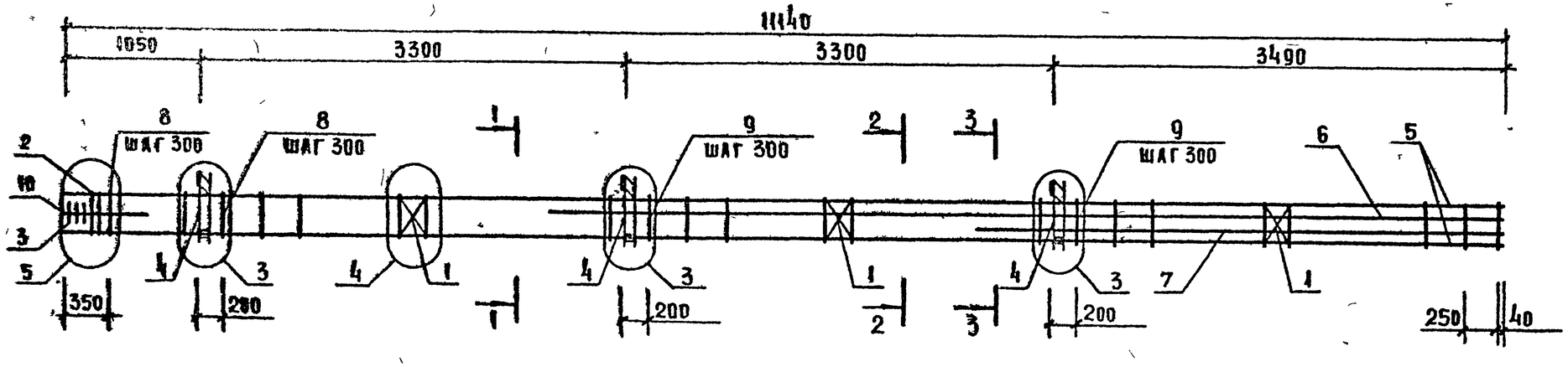

МАРКА	ПОЗ	МАРКА АРМАТУРНОГО ИЗДЕЛИЯ	КОЛ	МАССА КГ		ОБОЗНАЧЕНИЕ ДОКУМЕНТА
				1 ШТ	ВСЕГО	
КП-129	1	С-2	3	1 10	3 30	2-11 К01
	2	СКА-3	2	3 37	6 74	2-11 К02
	3	СКА-4	3	2 23	6. 69	2-11 К03
	4	МН-7	3	12 95	38 85	2-11 К07
	5	ф20 А III L= 11140	4	27 45	109 80	Б 4
	6	ф28 А III L= 7390	2	35 69	71 39	Б 4
	7	ф28 А III L= 4090	2	19 75	39 51	Б 4
	8	ХМ-1	12	0 31	3 72	2-11 К11
	9	ХМ 2	25	0 56	14 00	2-11 К11
	10	ф6 А I L= 650	4	0,14	0 58	Б 4
		ИТОГО 294 57				

УЗЛЫ СМ 1 020-1/87 2-15 ПОЛОЖЕНИЕ
ТЕХНИЧЕСКИЕ ТРЕБОВАНИЯ СМ 1 020-1/87 2-13 ТТ
АРМАТУРА КЛАССОВ А-III, А I ПО ГОСТ 5781 82

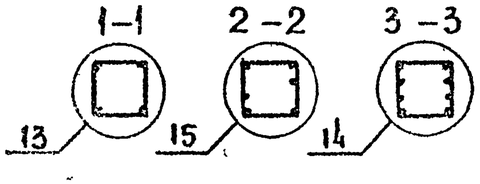

НАЧ ОТД	Волынский	
ГИП	Семченков	
ГА СПЕЦ	Никанорова	
ГА СПЕЦ	Колдашева	

1 020-1/87 2-13 К84

КАРКАС ПРОСТРАНСТВЕННЫЙ КП-129 СБОРОЧНЫЙ ЧЕРТЕЖ

СТАДИЯ	ЛИСТ	ЛИСТОВ
Р		1

ЦНИИП РЕКОНСТРУКЦИИ ГОРОДОВ

Взам инв № | Подп и дата

25767 92

ФОРМАТ А3

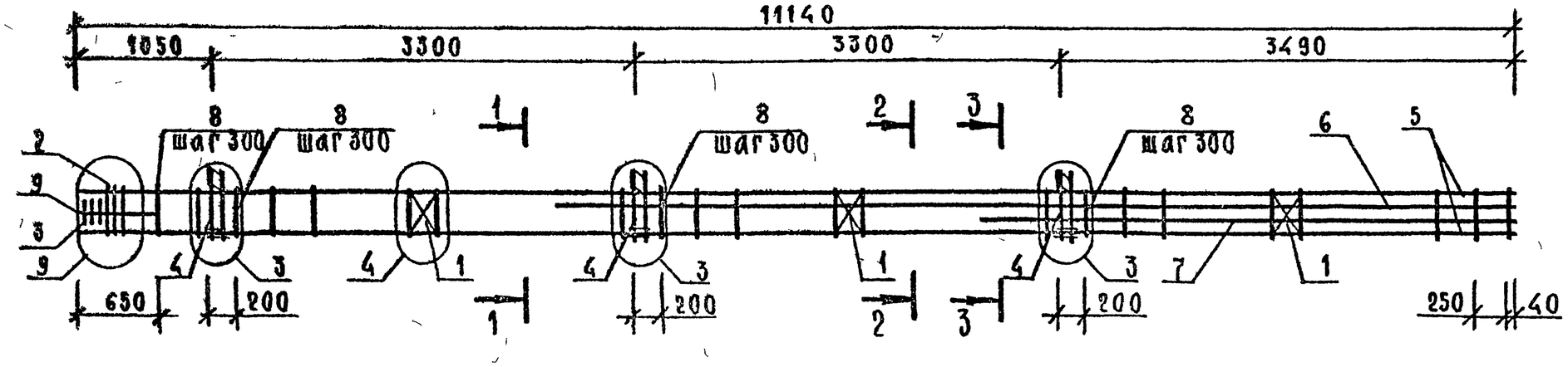

Марка	Поз	Марка арматурного изделия	Кол	Масса, кг 1 шт	Масса, кг всего	Обозначение документа
КП-130	1	С-2	3	1,10	3,30	2-11 К01
	2	СКА-3	4	3,37	13,48	2-11 К02
	3	СКА-4	3	2,23	6,69	2-11 К03
	4	МН-5	3	9,35	28,05	2-11 К05
	5	Ø36 AIII L=11140	4	89,01	356,03	6 ч.
	6	Ø25 AIII L=7390	2	28,38	56,76	6 ч
	7	Ø25 AIII L=4090	2	15,71	31,41	6 ч
	8	ХМ-3	36	0,91	32,76	2-11 К11
	9	Ø6 AI L=650	4	0,14	0,58	6 ч.
				Итого:	529,06	

Узлы см 1.020-1/87. 2-13 приложение.
Технические требования см. 1.020-1/87 2-13 ТТ.
Арматура классов А-III, А-I по ГОСТ 5781-82.

1–1 2–2 3–3

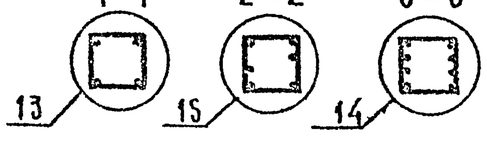

Нач отд	Волынский	
ГИП	Семченков	
Гл. спец	Никанорова	
Гл. спец	Колдашева	

1.020-1/87. 2-13 К85

КАРКАС ПРОСТРАНСТВЕННЫЙ КП-130 СБОРОЧНЫЙ ЧЕРТЕЖ

Стадия	Лист	Листов
Р		1

ЦНИИП реконструкции городов

Инв. № подл. | Подпись и дата | Взам. инв. №

25767 93

Формат А3

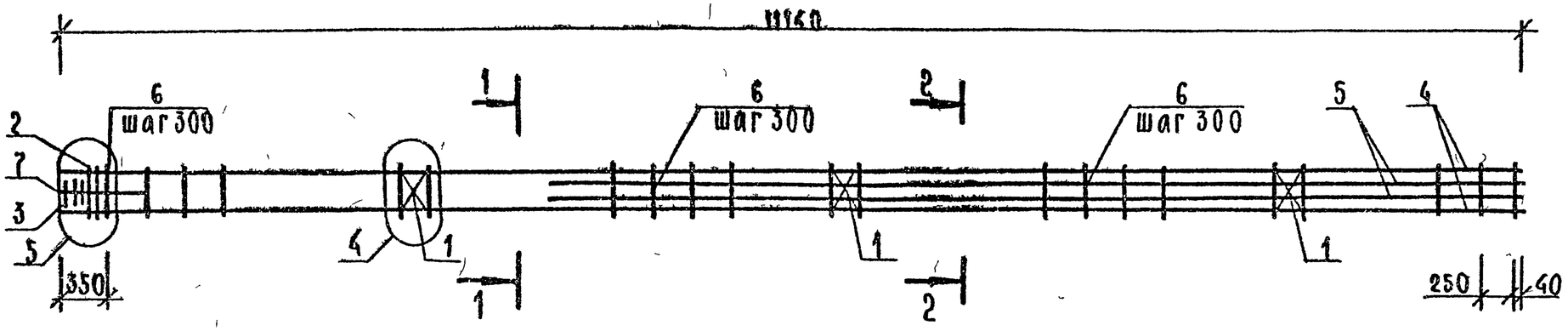

Марка	Поз.	Марка арматурного изделия	Кол.	Масса, кг 1 шт.	Масса, кг всего	Обозначение документа
КП-131	1	С-2	3	1,10	3,30	2-11 К01
	2	СКА-3	2	3,37	6,74	2-11 К02
	3	СКА-4	3	2,23	6,69	2-11 К03
	4	⌀25 АIII L=11140	4	42,78	171,11	Б.ч.
	5	⌀20 АIII L=4090	4	10,08	40,31	Б.ч.
	6	ХМ-2	37	0,56	20,72	2-11 К11
	7	⌀6 АI L=650	4	0,14	0,58	Б.ч.
		ИТОГО: 249,45				

Марка	Поз.	Марка арматурного изделия	Кол.	Масса, кг 1 шт.	Масса, кг всего	Обозначение документа
КП-132	1	С-2	3	1,10	3,30	2-11 К01
	2	СКА-3	2	3,37	6,74	2-11 К02
	3	СКА-4	3	2,23	6,69	2-11 К03
	4	⌀20 АIII L=11140	4	27,45	109,80	Б.ч.
	5	⌀20 АIII L=4090	4	10,08	40,31	Б.ч.
	6	ХМ-1	37	0,31	11,47	2-11 К11
	7	⌀6 АI L=650	4	0,14	0,58	Б.ч.
		ИТОГО: 178,88				

Узлы см. 1.020-1/87.2-13 приложение.
Технические требования см. 1.020-1/87.2-13 ТТ.
Арматура классов А-III, А-I по ГОСТ 5781-82.

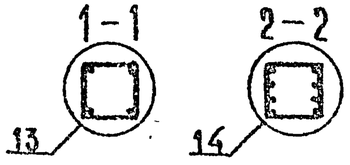

Нач.отд.	Волынский		
ГИП	Семченков		
Гл.спец.	Никанорова		
Гл.спец.	Колдашева		

1.020-1/87.2-13 К86

КАРКАС ПРОСТРАНСТВЕННЫЙ КП-131, КП-132 СБОРОЧНЫЙ ЧЕРТЕЖ

Стадия	Лист	Листов
Р		1

ЦНИИП реконструкции городов

Инв. № подл. | Подпись и дата | Взам. инв. №

25767 94

Формат А3

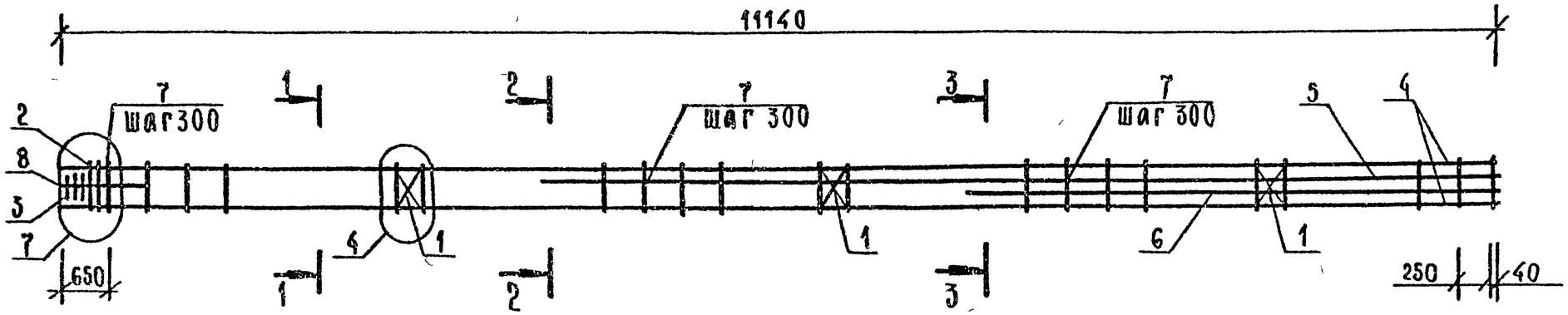

Марка	Поз.	Марка арматурного изделия	Кол.	Масса, кг 1 шт.	Масса, кг всего	Обозначение документа
КП-133	1	С-2	3	1,10	3,30	2-11 К01
	2	СКА-3	3	3,37	10,11	2-11 К02
	3	СКА-4	3	2,23	6,69	2-11 К03
	4	Ø28 А III L=11140	4	53,81	215,22	Б.Ч.
	5	Ø20 А III L=7390	2	18,21	36,42	Б.Ч.
	6	Ø20 А III L=4090	2	10,08	20,16	Б.Ч.
	7	ХМ-2	36	0,56	20,16	2-11 К11
	8	Ø6 АI L=650	4	0,14	0,58	Б.Ч.
				Итого:	312,64	

Марка	Поз.	Марка арматурного изделия	Кол.	Масса, кг 1 шт.	Масса, кг всего	Обозначение документа
КП-134	1	С-2	3	1,10	3,30	2-11 К01
	2	СКА-3	3	3,37	10,11	2-11 К02
	3	СКА-4	3	2,23	6,69	2-11 К03
	4	Ø32 А III L=11140	4	70,29	281,17	Б.Ч.
	5	Ø25 А III L=7390	2	28,38	56,76	Б.Ч.
	6	Ø25 А III L=4090	2	15,71	31,41	Б.Ч.
	7	ХМ-2	36	0,56	20,16	2-11 К11
	8	Ø6 АI L=650	4	0,14	0,58	Б.Ч.
				Итого:	410,18	

Узлы см. 1020-1/87.2-13 приложение.
Технические требования см. 1.020-1/87.2-13 ТТ.
Арматура классов А-III, А-I по ГОСТ 5781-82.

1–1 2–2 3–3

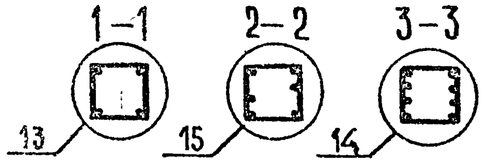

Нач.отд.	Волынский	
ГИП	Семченков	
Гл.спец.	Никанорова	
Гл.спец.	Колдашева	

1.020-1/87.2-13 К87

КАРКАС ПРОСТРАНСТВЕННЫЙ КП-133, КП-134 СБОРОЧНЫЙ ЧЕРТЕЖ

Стадия	Лист	Листов
Р		1

ЦНИИП реконструкции городов

Инв. № подл. | Подпись и дата | Взам. инв. №

25767 95

Формат А3

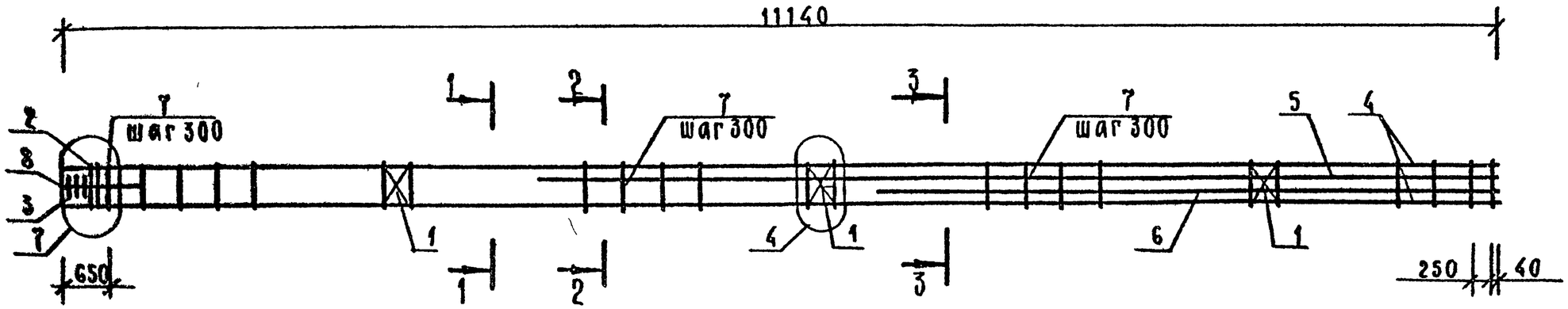

Марка	Поз	Марка арматурного изделия	Кол	Масса, кг		Обозначение документа
				1 шт	всего	
КП-135	1	С-2	3	1,10	3,30	2-11 К01
	2	СКА-3	3	3,37	10,11	2-11 К02
	3	СКА-4	3	2,23	6,69	2-11 К03
	4	Ø28 AIII L=11140	4	53,81	215,22	Б Ч
	5	Ø32 AIII L=7390	2	46,63	93,26	Б Ч
	6	Ø32 AIII L=4090	2	25,81	51,62	Б Ч
	7	ХМ-2	36	0,56	20,16	2-11 К11
	8	Ø6 AI L=650	4	0,14	0,58	Б Ч
				ИТОГО	400,94	

Узлы см. 1.020-1/87. 2-13 Приложение
Технические требования см 1.020-1/87 2-13ТТ.
Арматура классов А-III, А-I по ГОСТ 5781-82

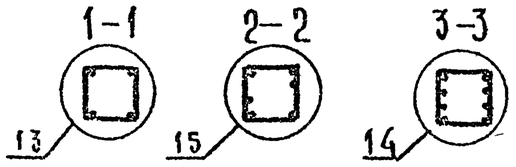

Нач отд	Волынский	
ГИП	Сенченков	
Гл спец	Никаноров	
Гл спец	Колдашева	

1 020-1/87 2-13 К88

КАРКАС ПРОСТРАНСТВЕННЫЙ КП-135 СБОРОЧНЫЙ ЧЕРТЕЖ

Стадия	Лист	Листов
Р		1

ЦНИИП реконструкции городов

Инв № подл | Подпись и дата | Взам. инв №

25767 96

ФОРМАТ А3

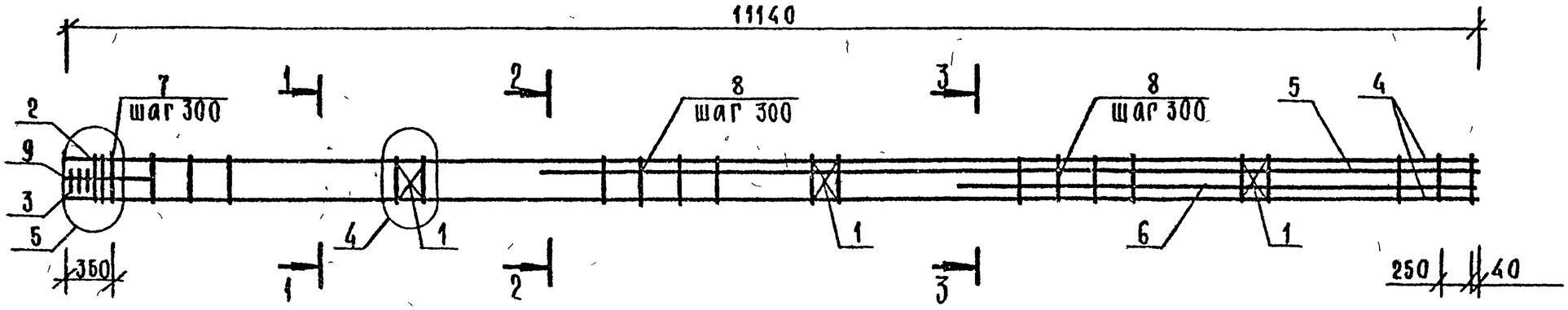

Марка	Поз.	Марка арматурного изделия	Кол.	Масса, кг		Обозначение документа
				1 шт	всего	
КП-136	1	С-2	3	1,10	3,30	2-11 К01
	2	СКА-3	2	3,37	6,74	2-11 К02
	3	СКА-4	3	2,23	6,69	2-11 К03
	4	Ø20 А III L=11140	4	27,45	109,80	Б Ч
	5	Ø28 А III L=7390	2	35,69	71,39	Б Ч
	6	Ø28 А III L=4090	2	19,75	39,51	Б Ч
	7	ХМ-1	12	0,31	3,72	2-11 К11
	8	ХМ-2	25	0,56	14,00	2-11 К11
	9	Ø6 АI L=650	4	0,14	0,58	Б Ч
	Итого: 255,72					

Узлы см 1.020-1/87 2-13 приложение
Технические требования см 1.020-1/87.2-13ТТ
Арматура классов А-III, А-I по ГОСТ 5781-82

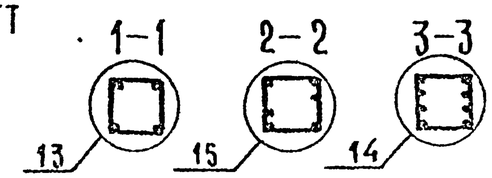

Нач отд	Волынский	
ГИП	Семченков	
Гл спец	Никанорова	
Гл спец	Колдашева	

1.020-1/87. 2-13 К89

КАРКАС ПРОСТРАНСТВЕННЫЙ КП-136
СБОРОЧНЫЙ ЧЕРТЕЖ

Стадия	Лист	Листов
Р		1

ЦНИИП реконструкции городов

Инв № подл | Подпись и дата | Взам инв №

25767 97

Формат А3

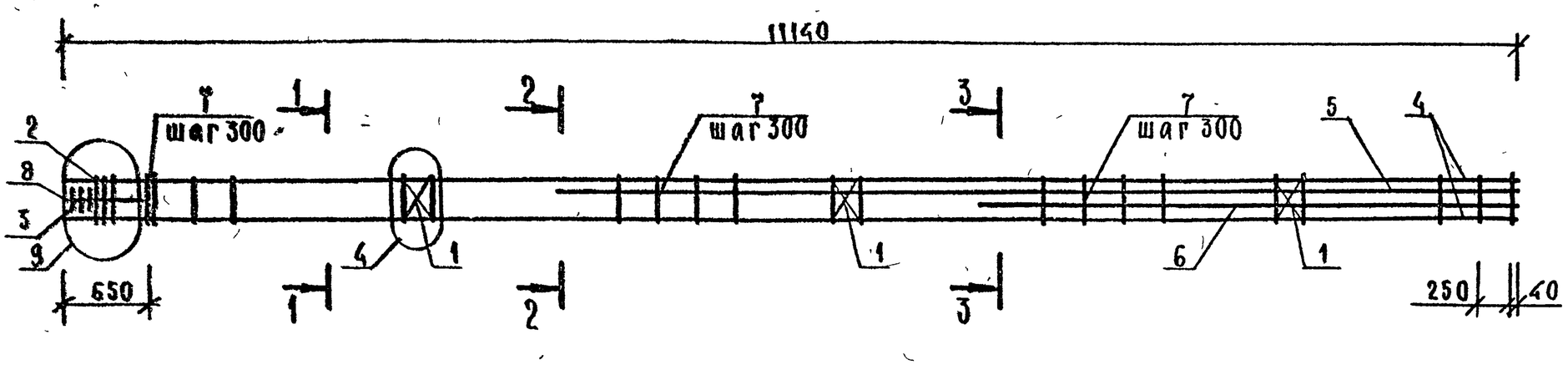

марка	поз	марка арматурного изделия	кол	масса, кг		обозначение документа
				1 шт	всего	
КП-137	1	С-2	3	1,10	3,30	2-11 К01
	2	СКА-3	4	3,37	13,48	2-11 К02
	3	СКА-4	3	2,23	6,69	2-11 К03
	4	Ø36 А III L=11140	4	89,01	356,03	Б Ч
	5	Ø25 А III L=7390	2	28,38	56,76	Б Ч.
	6	Ø25 А III L=4090	2	15,71	31,41	Б Ч
	7	ХМ-3	36	0,91	32,76	2-11 К11
	8	Ø6 АI L=650	4	0,14	0,58	Б Ч
				ИТОГО.	501,01	

Узлы см 1.020-1/87 2-13 приложение
Технические требования см. 1.020-1/87 2-13 ТТ
Арматура классов А-III, А-I по ГОСТ 5781-82.

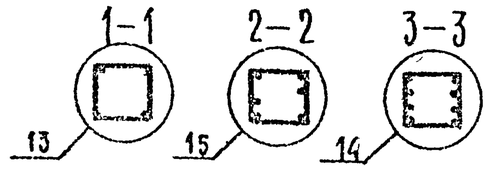

Нач отд	Волынский	
ГИП	Семченков	
Гл спец	Никаноров	
Гл спец	Колдашева	

1.020-1/87. 2-13 К90

КАРКАС ПРОСТРАНСТВЕННЫЙ КП-137 СБОРОЧНЫЙ ЧЕРТЕЖ

Стадия	Лист	Листов
Р		1

ЦНИИП реконструкции городов

Инв № подл. | Подпись и дата | Взам инв №

25767 98

ФОРМАТ А3

ПРИЛОЖЕНИЕ

САПР КиевЗНИИЭП | ОПЕРАТОР СИСТЕМЫ | ЛУКАШУК

1

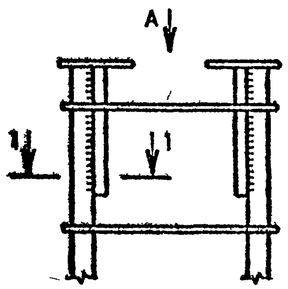

4

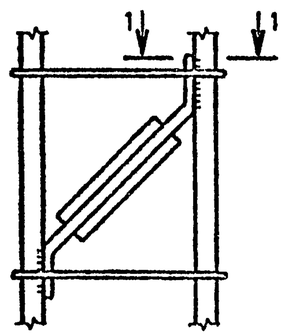

13

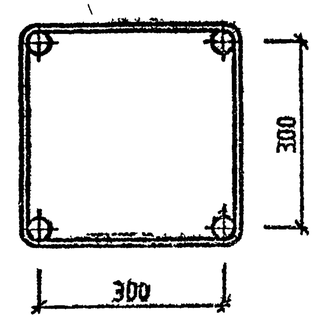

15

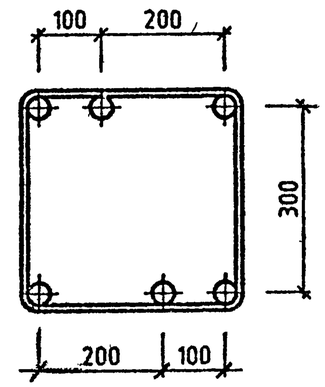

ВИД А

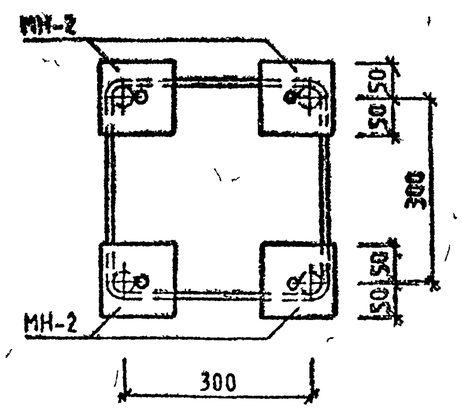

14

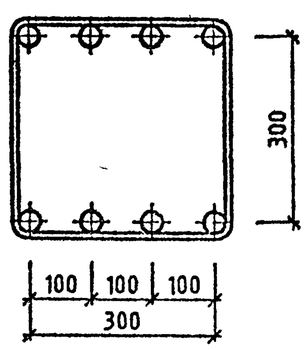

1-1

НАЧ.ОТД	ГОРОХОВ		
Н.КОНТР	СИТНИК		
ГИП	СИТНИК		
ПРОВЕРИЛ	МОЛОДЦОВА		
РАЗРАБ	ЛУКАШУК		

1020-1/87 2-13-У

УЗЛЫ 1...17

СТАДИЯ	ЛИСТ	ЛИСТОВ
Р	1	3

КиевЗНИИЭП

25767 100

ФОРМАТ А3

ВЗАМ. ИНВ № | ПОДПИСЬ И ДАТА | ИНВ № ПОДЛ.

ЛУКАШУК
ОПЕРАТОР СИСТЕМЫ
САПР КиевЗНИИЭП

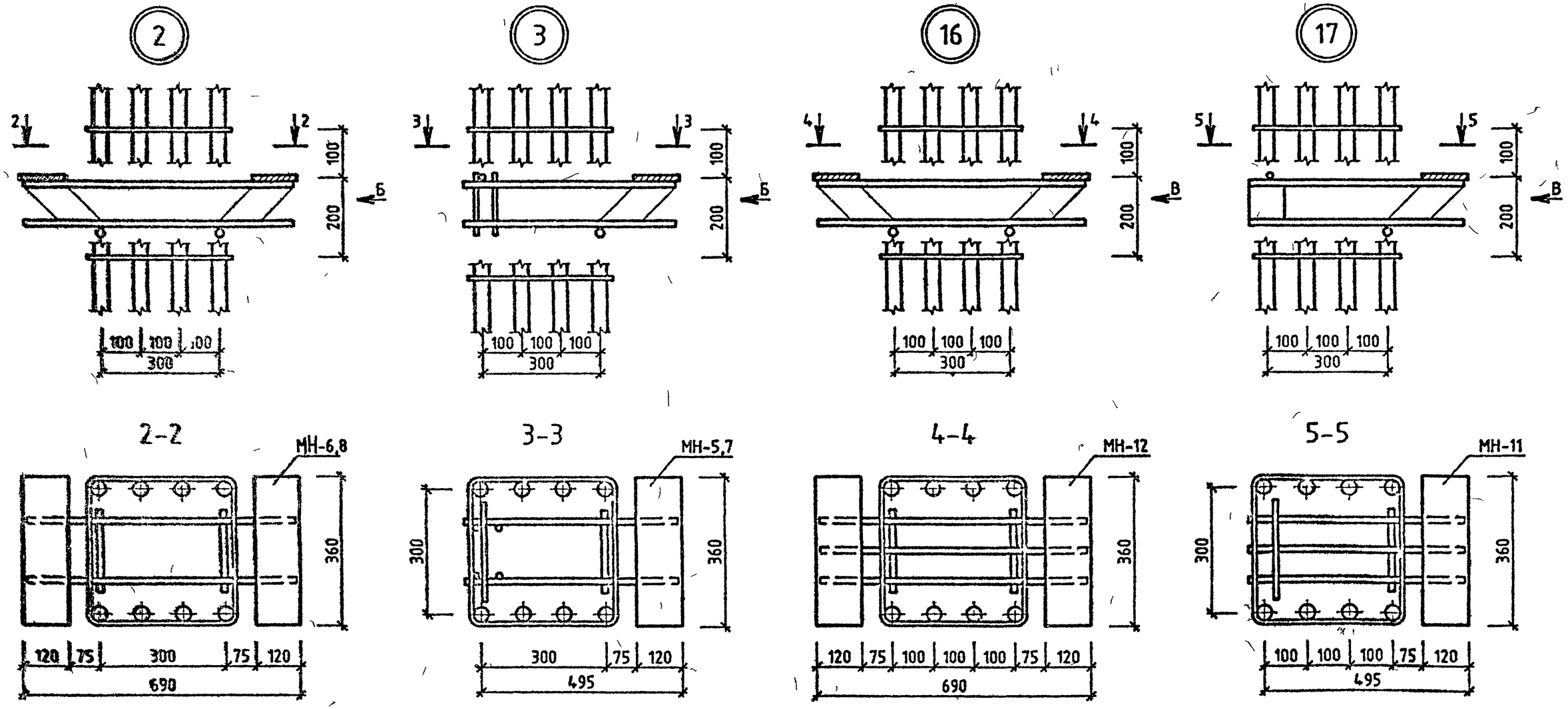

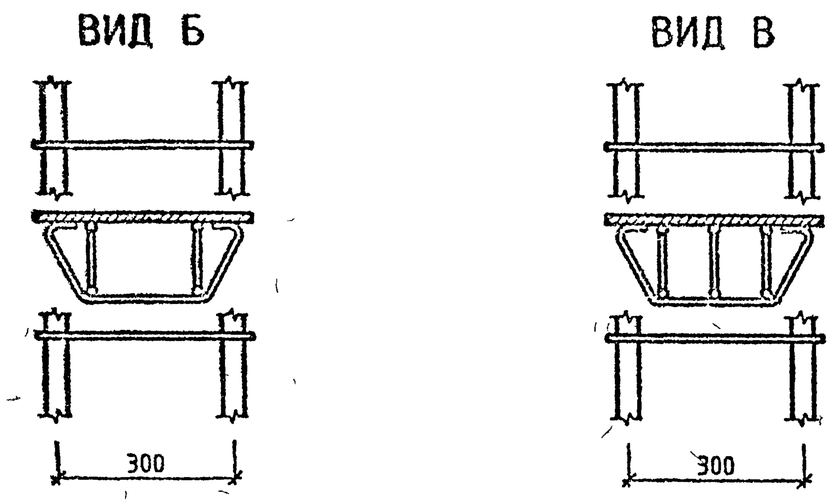

В КОЛОННАХ ЗААРМИРОВАННЫХ 4-МЯ И 6-Ю СТЕРЖНЯМИ, ЗАКЛАДНЫЕ ДЕТАЛИ КОНСОЛИ УСТАНАВЛИВАТЬ В СООТВЕТСТВИИ С ДАННЫМИ УЗЛАМИ

ВЗАМ ИНВ №
ПОДП И ДАТА
ИНВ №ПОДЛ

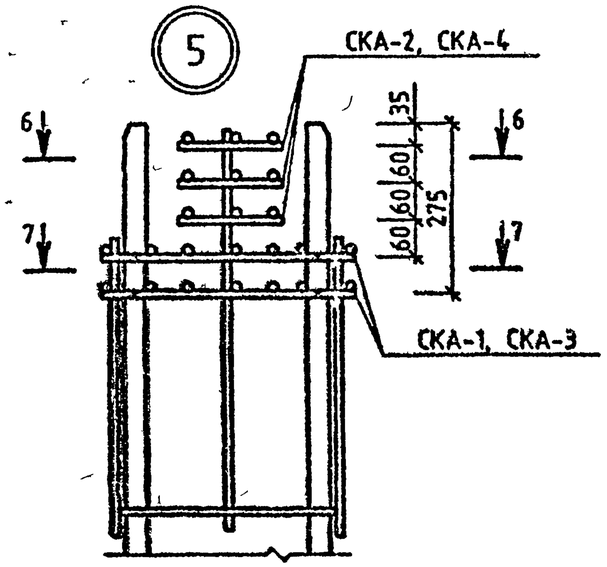

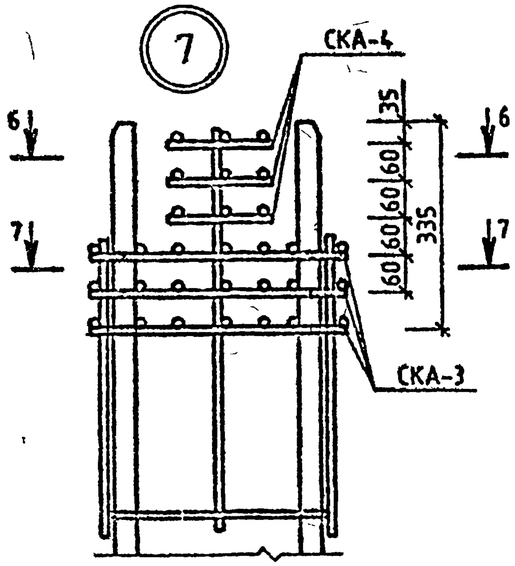

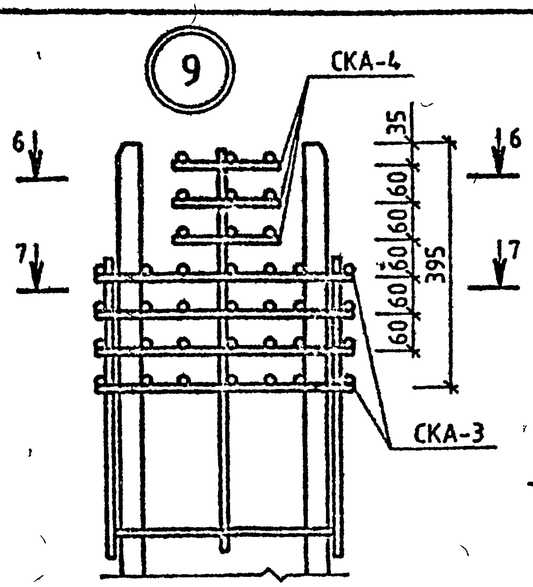

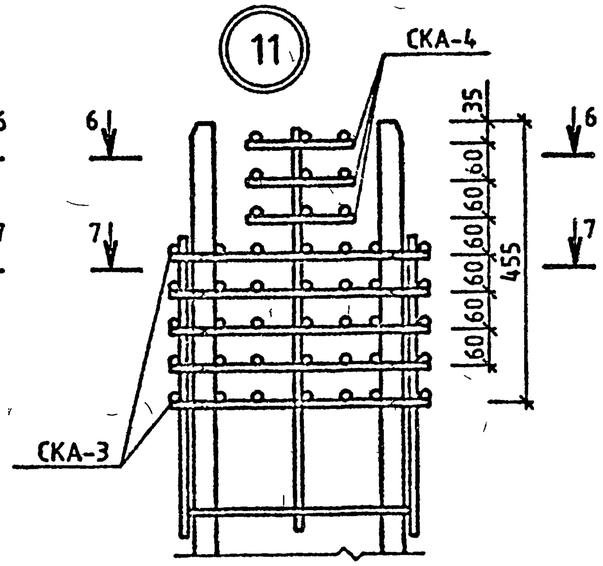

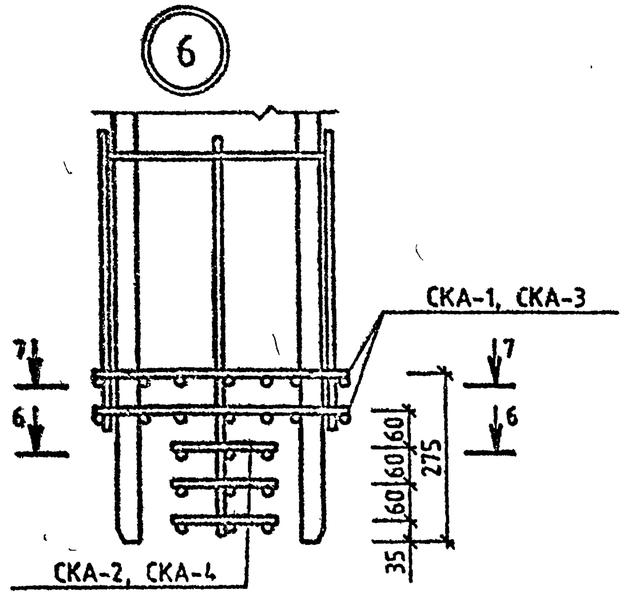

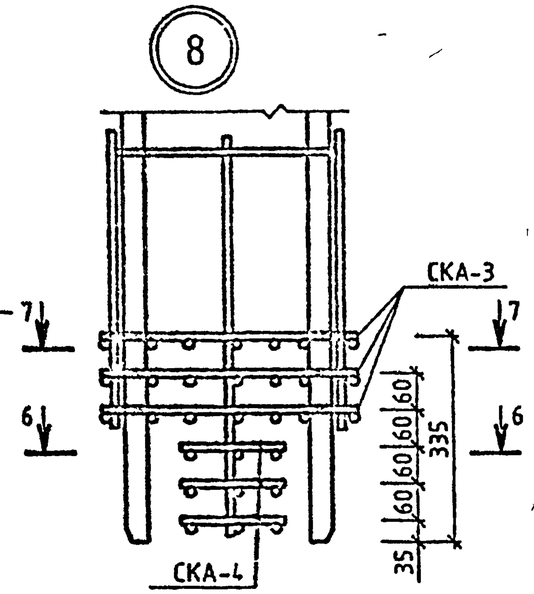

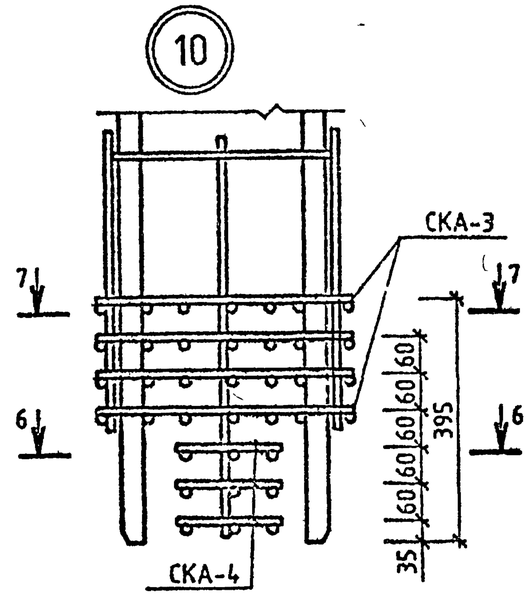

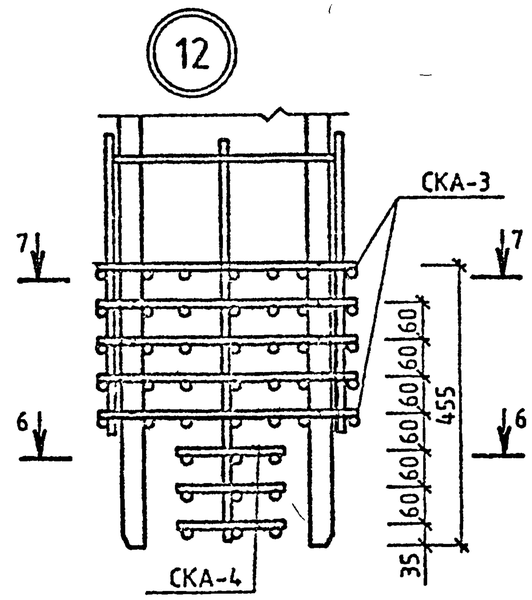

6-6

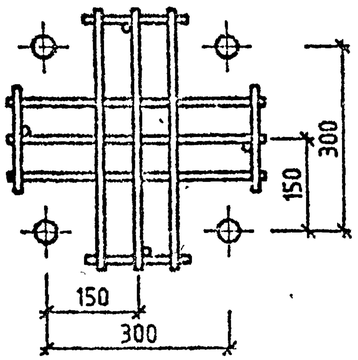

7-7

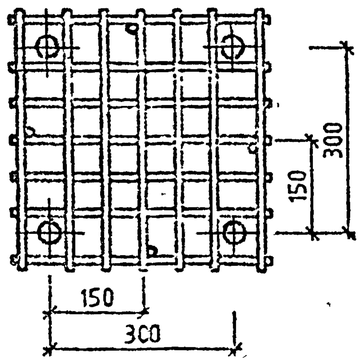

1.020-1/87.2-13-Ч	ЛИСТ 3

25767 (102) ФОРМАТ А3

7.12.93 Kod.

МОЛОДЦОВА

ОПЕРАТОР СИСТЕМЫ

САПР КиевЗНИИЭП

ВЗАМ. ИНВ №

ПОДП. И ДАТА

ИНВ №ПОДЛ