ТИПОВЫЕ КОНСТРУКЦИИ, ИЗДЕЛИЯ И УЗЛЫ
ЗДАНИЙ И СООРУЖЕНИЙ

Серия 1.436. 3-16

ОКНА С ПЕРЕПЛЕТАМИ ИЗ ГНУТЫХ ПРОФИЛЕЙ, ИЗГОТОВЛЯЕМЫХ ИЗ ТОНКОЛИСТОВОЙ СТАЛИ, И МЕХАНИЗМЫ ОТКРЫВАНИЯ

ВЫПУСК 2
МЕХАНИЗМЫ ОТКРЫВАНИЯ

РАБОЧИЕ ЧЕРТЕЖИ

РАЗРАБОТАНЫ

ЦНИИПРОМЗДАНИЙ

Зам. директора по научной работе — С.М. Гликин
Рук. лаборатории светопрозр. огражд. — Ю.П. Александров
Гл. специалист — С.К. Стрелков

ЭКБ ВПО „СОЮЗСТРОЙКОНСТРУКЦИЯ"

Главный инженер — В.Н. Мансуров
Гл. инженер проекта — Ю.А. Неизвестнов

УТВЕРЖДЕНЫ

ГОССТРОЕМ СССР

Протоколы от 9 декабря 1981 г. №82
и от 21 апреля 1982 г. №27

Содержание

Обозначение	Наименование	Лист
1	2	3
1.436 3-16 2 3 000	Механизм открывания	4 5
1.436 3-16 2 3 100	Ползун левый	6
1 436 3-16 2 3 101	Ползун правый	7
1.436.3-16.2 3 102	Балансир	8
1 436 3-16 2 3 103	Ручка	9
1 436 3-16 2 3 104	Шарнир	10
1 436 3-16 2 3 105	Заверткa	11
1436 3-16 2 3.106	Накладка	12
1 436 3-16 2 3 107	Балансир	13
1 436 3-16 2 3.108	Рычаг	14
1436.3-16 2 3 109	Рычаг	15 16
1 436 3-16 2 3 110	Опора	17
1.436 3-16 2 3 111	Ручка	18...19
1436 3-16 2 3.112	Серьга	20
1436 3-16 2 3.201	Уголок	21
1436.3-16.2 3 202	Вкладыш	22
1.436.3-16,2 3.203	Вкладыш	22
1.436.3-16.2 3.204	Фланец	23...24
[illegible]	[illegible]	25
[illegible]	[illegible]	25
1436 3-16 2 [illegible]	Прокладка	26
1.436 3-16 2 3 252	Подкладка	26

1	2	3
1436.3 — 16.2 3.253	Кронштейн	27
1436.3 — 16.2 3.264	Пробка	27
1436.3 — 16.2 3.400	[illegible]	28
1436.3 — 16.2 3.401	Направляющая	28
1436.3 — 16.2 3.402	Направляющая	29
1436.3 — 16.2 3.403	Ползун	29
1436.3 — 16.2 3.404	Палец	30
1436.3 — 16.2 3.405	Полозунок	30
1436.3 — 16.2 3.406	Плечо	31
1436.3 — 16.2 3.407	Ось	31
1436.3 — 16.2 3.408	Рукоятка	32
1436.3 — 16.2 3.409	Упор	32
1436.3 — 16.2 3.410	Кронштейн	33
1436.3 — 16.2 3.411	Шайба	34
1436.3 — 16.2 3.412	Палец	34
1436.3 — 16.2 3.413	Пружина	35
1436.3 — 16.2 3.414	Пробка	35
1436.3 — 16.2 3.415	Петля	36
1436.3 — 16.2 3.416	Ось	36
1436.3 — 16.2 3.417	Петля	37
1436.3 — 16.2 3.418	Заборник	37
1436.3 — 16.2 3.419	Упор	38
1436.3 — 16.2 3.420	Накладка	38
1436.3 — 16.2 3.421	Винт	39

Содержание

Обозначение	Наименование	Лист
1	2	3
1.435.3 — 16.2 3.422	Болт	39
1.435.3 — 16.2 3.423	Накладка	40
1.435.3 — 16.2 3.424	Кронштейн	40
1.435.3 — 16.2 3.425	Палец	41
1.436.3 — 16.2 3.426	Кронштейн	41
1.436.3 — 16.2 3.427	Кронштейн	42
1.436.3 — 16.2 3.428	Балансир	42
1.436.3 — 16.2 3.429	Болт	43
1.436.3 — 16.2 3.430	Блок	43
1.436.3 — 16.2 3.431	Рычаг	44
1.436.3 — 16.2 3.432	Колодка	44
1.436.3 — 16.2 3.434	Рычаг	45
1.436.3 — 16.2 3.435	Рычаг	45
1.436.3 — 16.2 3.436	Кронштейн	46
1.436.3 — 16.2 3.437	Опора	46
1.436.3 — 16.2 3.439	Труба	47
1.436.3 — 16.2 3.440	Тяга	47
1.436.3 — 16.2 3.441	Шайба	48
1.436.3 — 16.2 3.442	Втулка	48
1.436.3 — 16.2 3.443	Ручка	49
1.436.3 — 16.2 3.444	Стойка	49

1	2	3
1.436.3 — 16,2 3.445	Шайба	50
1.436.3 — 16,2 3.446	Кронштейн	50
1.436.3 — 16,2 3.447	Втулка	51
1.436.3 — 16,2 3.448	Серьга	51

Инв. № подл.	Подп. и дата	Взам инв №

Формат	Зона	Поз.	Обозначение	Наименование	Кол. на исполн 1.436.3-16.2 3.000 —										Примеч
					—	01	02	03	04	05	06	07	08		
				Документация											
А3			1.436.3.-16.2 3.000СБ	Сборочный чертеж	X	X	X	X	X	X	У	X	X		
				Сборочные единицы											
А4		1	1.436.3-16.2 3.108	Рычаг	1	1	1	1	1	1	1	1	1		
А4		2	1.436.3-16.2 3.109	Рычаг	1	1	1	1	1	1	1	1	1		
		3	—01	Рычаг	1	1	1	1	1	1	1	1	1		
А4		4	1.436.3-16.2 3.110	Опора	2	2	2	2	2	2	2	2	2		
А4		5	1.436.3-16.2 3.111	Ручка	1	1	1	1	1	1	1	1	1		

Зав. отд.	Понуров		15.11.82	1.436.3-16.2 3.000			
Н. контр.	Зыкова	Зыкова	15.11.82	Механизм открывания	Стадия	Лист	Листов
Рук. груп.	Молодых		15.11.82		Р	1	2
Инж.	Кошелева		15.11.82		Минтяжстрой СССР ЭКБ. ВПО "Союзстройконструкция" г. Свердловск		

Копировал

Формат А4

Инв. № подл.	Подп. и дата	Взам. инв. №

Формат	Зона	Поз.	Обозначение	Наименование	Кол. на исполнение 1.436.3-16.2 3.000 —	01	02	03	04	05	06	07	08		Примеч.
				Детали											
А4		6	1.436.3-16.2 3.439	Труба	1			1			1				
			—01	Труба		1	1		1	1		1	1		
А4		7	1.436.3-16.2 3.440	Тяга	1	1	1								
			—01	Тяга				1	1	1					
			—02	Тяга							1	1	1		
А4		8	1.436.3-16.2 3.441	Шайба	2	2	2	2	2	2	2	2	2		
А4		9	1.436.3-16.2 3.253	Кронштейн	1	1	1	1	1	1	1	1	1		
				Прочие изделия											
		10		Винт 3,5×9,5 6.001	4	4	4	4	4	4	4	4	4		

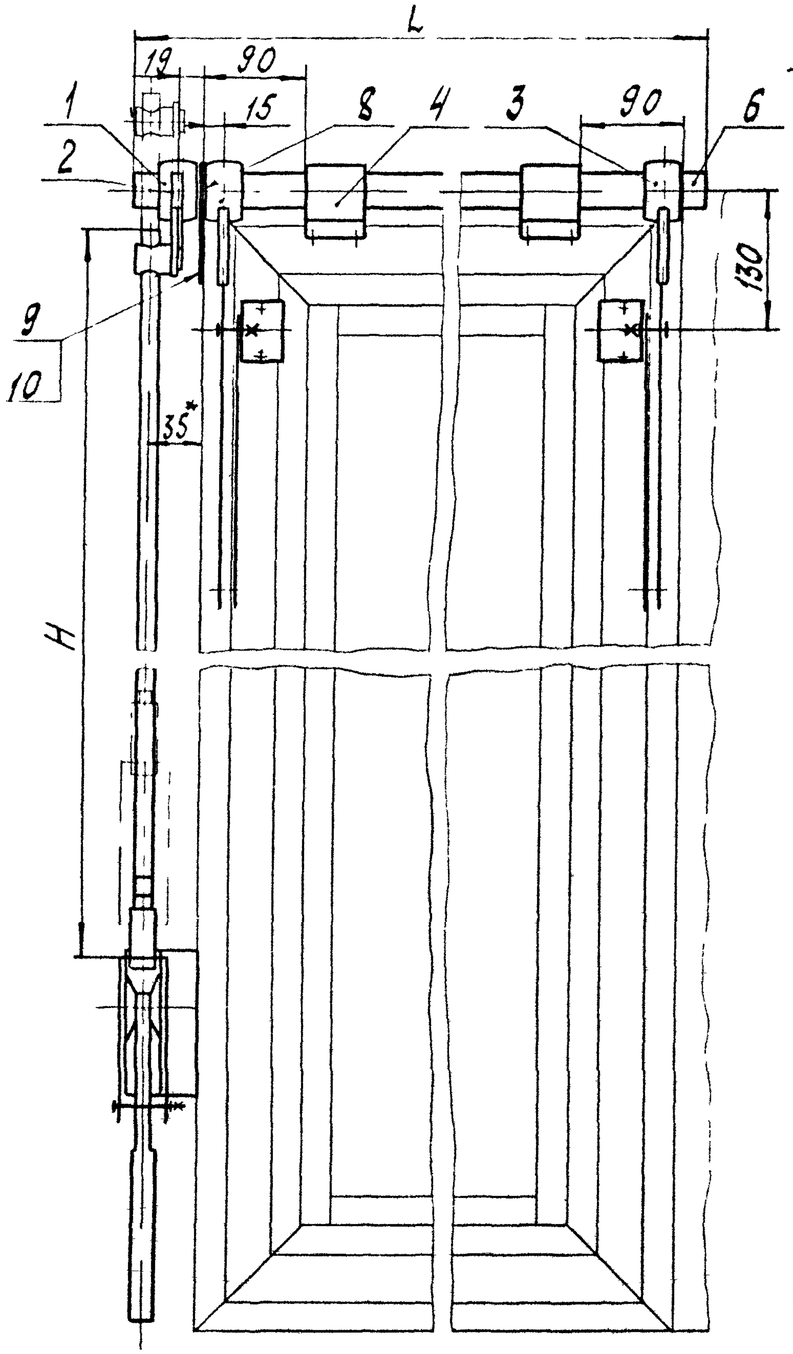

Рис.1

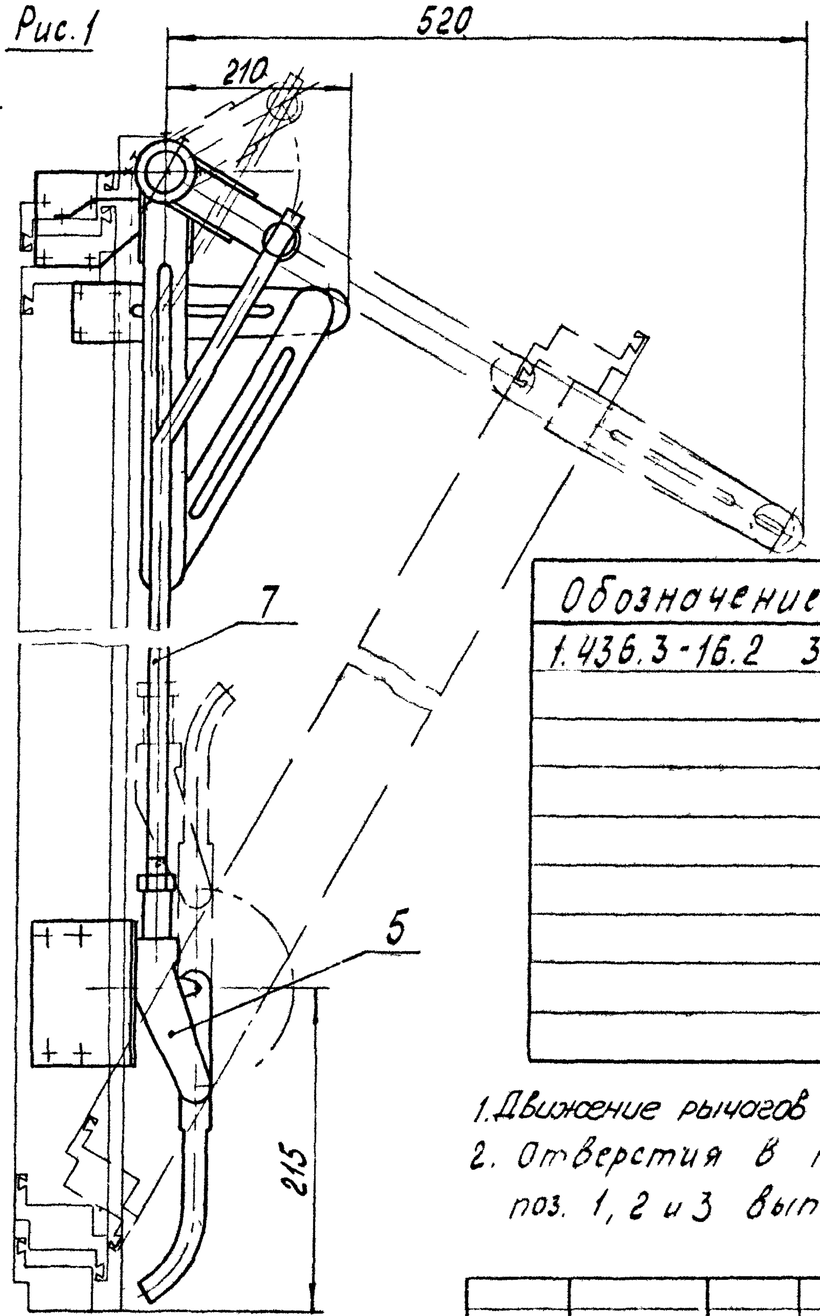

Рис.2. Остальное — см. рис.1

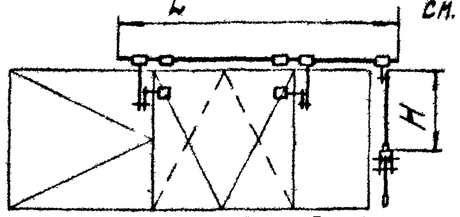

Рис.3 Остальное — см. рис.1

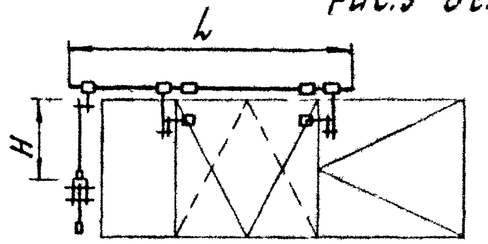

Обозначение	Рис.	Размеры в мм L	Размеры в мм H	Масса, кг
1.436.3-16.2 3.000	1	1270	870	5,25
-01	2	1870	870	5,93
-02	3	1870	870	5,93
-03	1	1270	1470	5,8
-04	2	1870	1470	6,5
-05	3	1870	1470	6,5
-06	1	1270	2070	6,32
-07	2	1870	2070	7,0
-08	3	1870	2070	7,0

1. Движение рычагов поз. 1,2 и 3 должно быть свободным без заеданий
2. Отверстия в трубе поз.6 для крепления рычагов поз. 1, 2 и 3 выполнить при монтаже ф 6 мм.

3* Размер для справок

4. Все трущиеся и сопрягаемые поверхности покрыть смазкой ЦИАТИМ-202 ГОСТ 11110-75

Зав отд	Исаков		26.08.81	1.436.3-16.2 3.000СБ		
Н контр	Зыкова		11.11.82	Механизм открывания Сборочный чертеж	Стадия	Масса	Масштаб
Зам зав отд	Понуров		26.01.84		Р	См. табл.	—
Рук бриг	Кочергин		26.01.84		Лист	Листов 1	
Инж.	Асташова				Минтяжстрой СССР ЭКБ ВПО Союзстройконструкция г. Свердловск		

Формат	Зона	Поз	Обозначение	Наименование	Кол.	Примечание
				Документация		
А4			1436.3-16.2 3.100СБ	Сборочный чертеж		
				Детали		
А4		1	1436.3-16.2 3400	Ползун	1	
А4		2	1.436.3-16.2 3401	Направляющая	1	
А4		3	1436.3-16.2 3404	Палец	1	
				Прочие изделия		
		5		Винт 4,8×13 6.009	7	

Разраб.	Зыкова			1436.3-16.2 3.100			
Пров.				Ползун левый	Литера	Лист	Листов
Н. контр.	Обечкин				Р		1
Утв.	Асташова				Минтяжстрой СССР ЖБ ВПО Союзстройконструкция г. Свердловск		

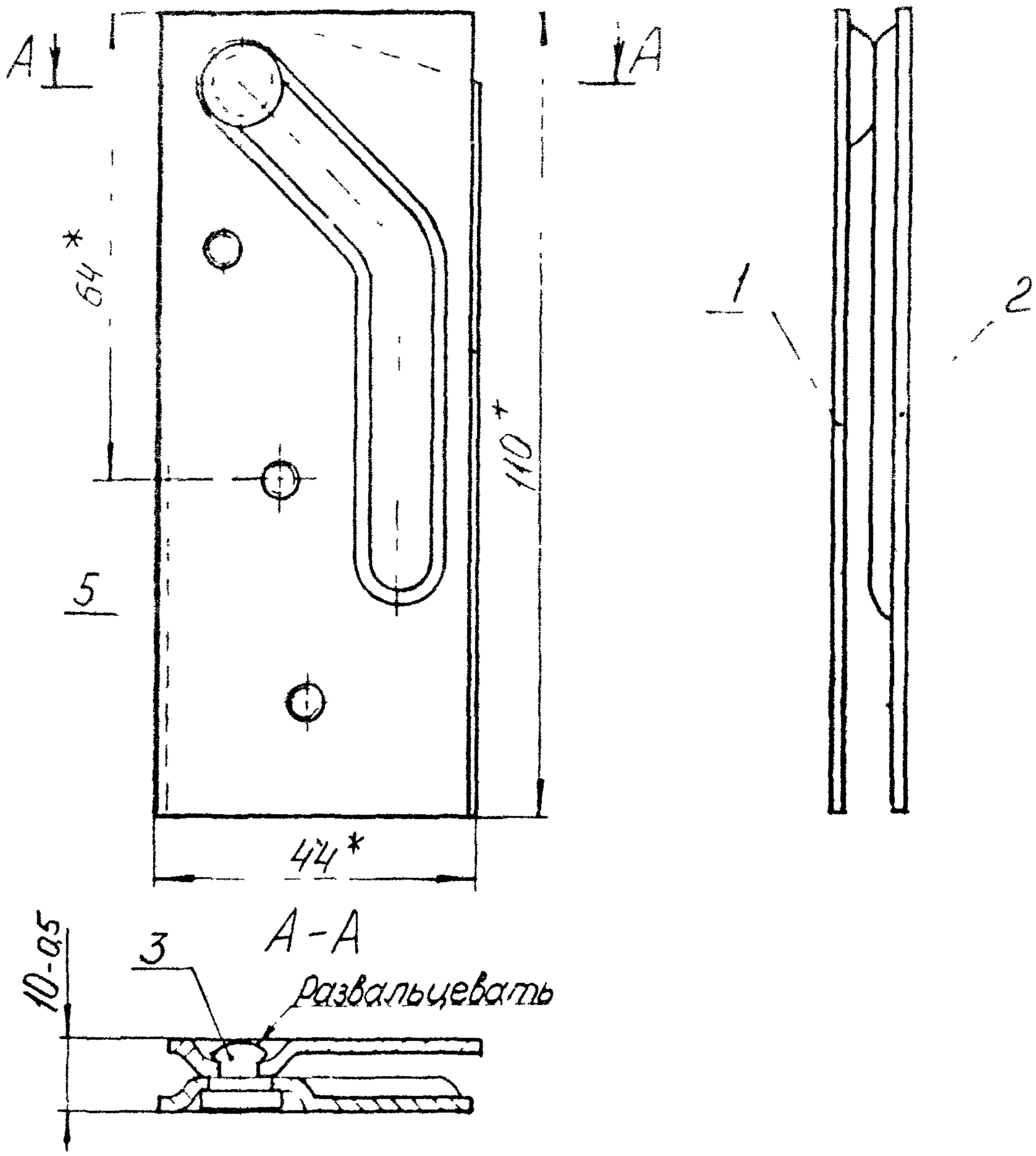

1* Размеры для справок
2 При сборке обеспечить свободное движение дет. поз. 1 относительно дет. поз. 2

Инв. № подл.	Подп. и дата	Взам. инв. №			1436.3 - 16.2 3.100СБ		
		Разраб.	Исаков	6.06.81	Ползун левый Сборочный чертеж	Стадия: Р	Масса: 0,15	Масштаб: 1:1
		Пров.	Зыкова	5.11.82		Лист 1	Листов 1	
		Зам. гл. инж.	Тонкуров	81		Минприборостроения СССР ЦКБ ВПО Союзгидроприборостроение г. Свердловск		
		Рук. бриг.	Олейкин	25.08.81				
		Инж.	Антонова	3.08.81				

Взам. инв. № | Подп. и дата

Формат	Зона	Поз	Обозначение	Наименование	Кол	Примечание
				Документация		
А4			1.436.3-16.2 3.101СБ	Сборочный чертеж		
				Детали		
А4		1	1.436.3-16.2 3.402	Направляющая	1	
А4		2	1.436.3-16.2 3.403	Ползун	1	
А4		3	1.436.3-16.2 3.404	Палец	1	
				Прочие изделия		
		5		Винт 4,8×13 6.009	3	

				1.436.3-162 3.101			
Зав.отд	Исаков		26.08.81	Ползун правый	Стадия	Лист	Листов
Гл.контр	Зыкова		15.08.81		Р		1
Гл.инж.отд	Понуров		26.08.81		Минтяжстрой СССР ЭКБ ВПО "Союзстройконструкция" г.Свердловск		
Рук.бриг	Овечкин		25.08.81				
Н.к	Асташова		12.08.81				

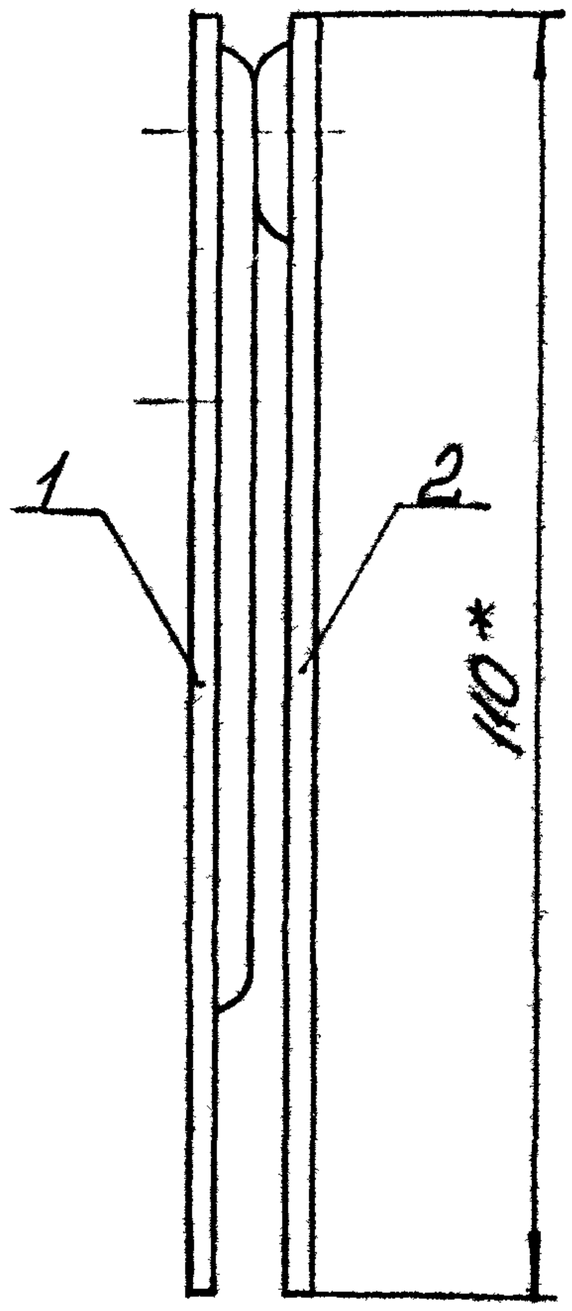

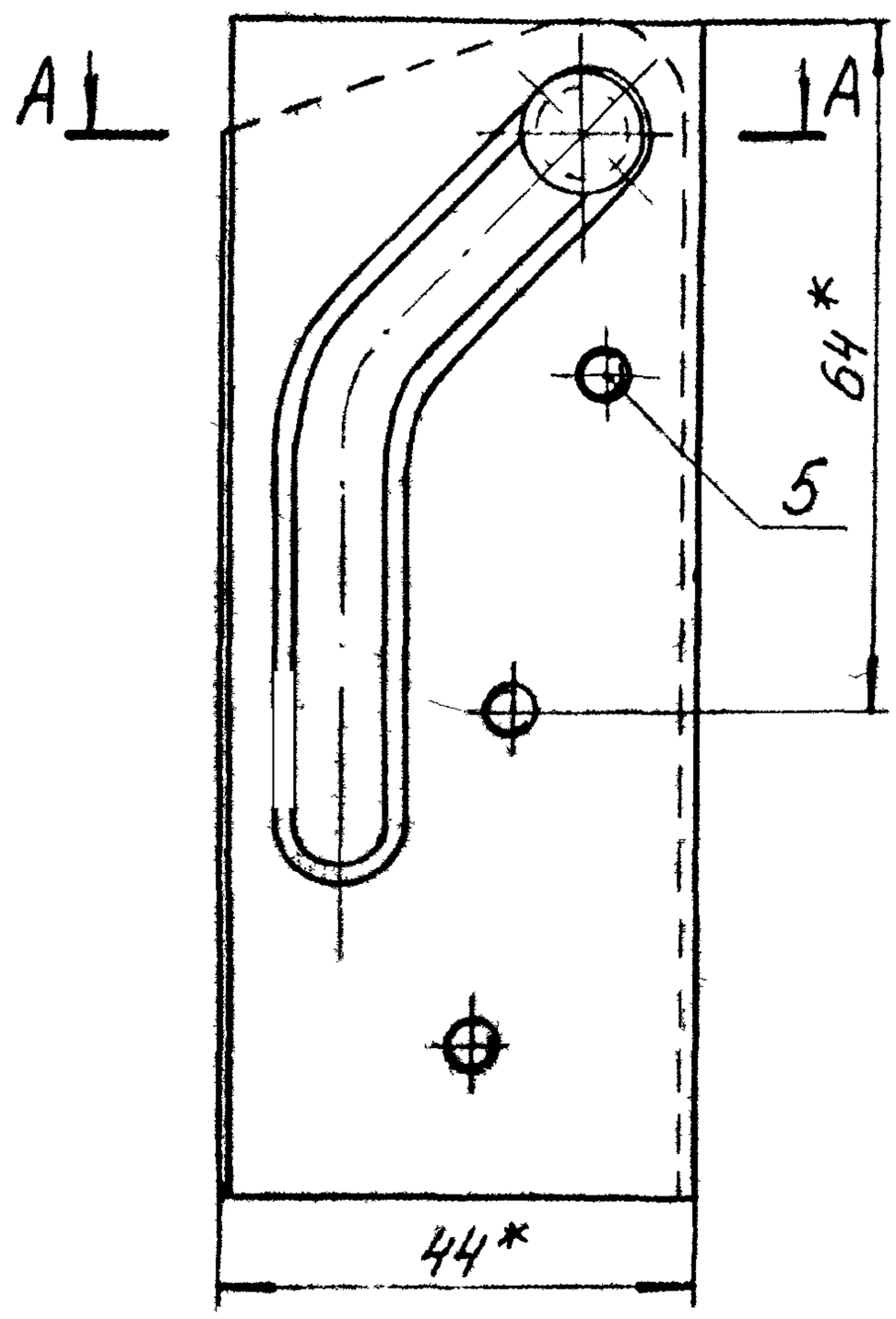

А-А

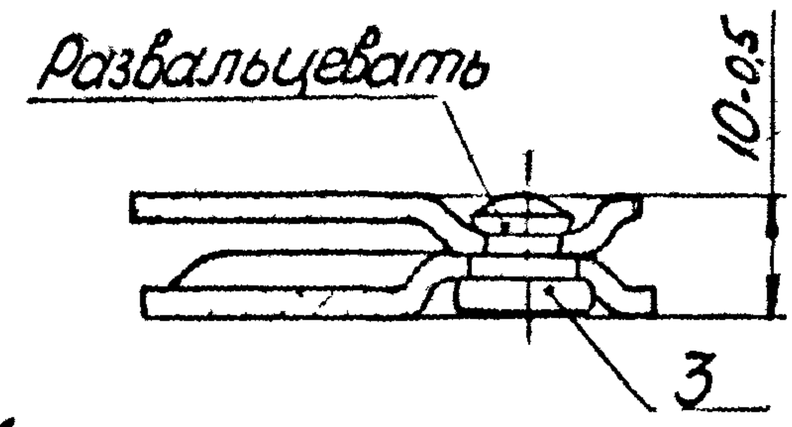

1* Размеры для справок
2 При сборке обеспечить свободное движение дет поз.3 относительно дет. поз. 2

Взам инв№							
Подп и дата							
Инв №подл							
	Зав отд	Исаков		21.08.81	1.436.3-16.2 3.101СБ		
	Н контр	Зыкова		5.11.82	Ползун правый Сборочный чертеж	Стадия: Р	Масса: 0,15 / Масштаб: 1:1
	Зам зав отд	Понировов		26.08.81		Лист	Листов 1
	Рук бриг	Овечкин		25.08.81		Минтяжстрой СССР ЭКБ ВПО Союзстройконструкция г Свердловск	
	Инж	Асташова		12.08.81			

Формат	Зона	Поз	Обозначение	Наименование	Кол	Примечание
				Документация		
А4			1.436.3-16.2 3.102СБ	Сборочный чертеж		
				Детали		
А4		1	1.436.3-16.2 3.405	Пластина	2	
А4		2	1.436.3-16.2 3.406	Плечо	1	
А4		3	1.436.3-16.2 3.407	Шайба	2	
				Стандартные изделия		
		6		Заклепка 5×9.39.029 ГОСТ 14801-75	2	
				Прочие изделия		
		8		Винт 4.2×13 6.002	8	

				1.436.3-16.2 3.102			
Зав отд	Исаков		26.05.81	Балансир	Стадия	Лист	Листов
Н контр	Зыкова		15.11.82		Р		1
Зам зав отд	Понуров		26.08.81		Минтяжстрой СССР ЭКБ ВПО "Союзстройконструкция" г. Свердловск		
Рук бриг	Овечкин		25.08.81				
Инж	Асташова		26.08.81				

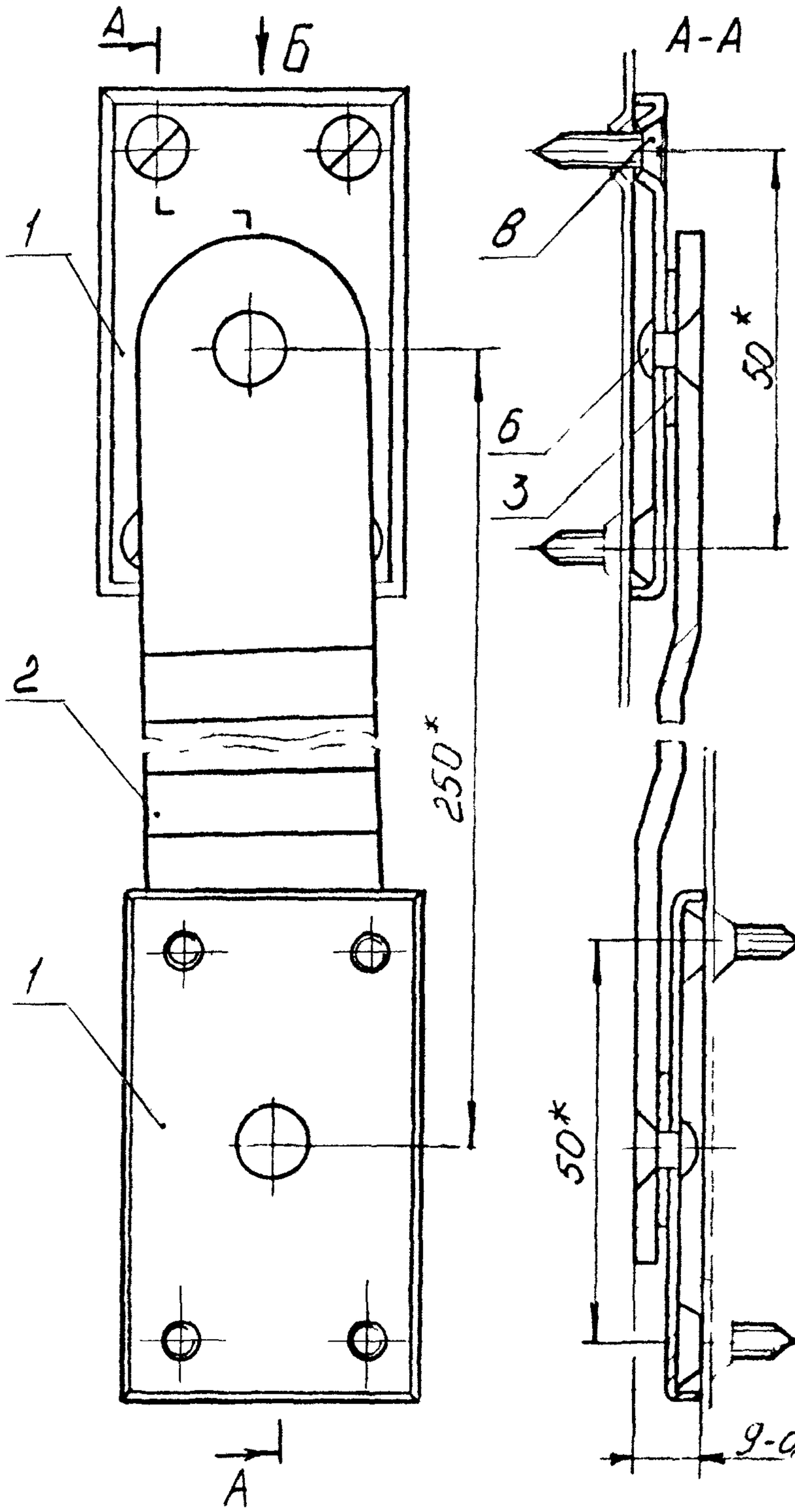

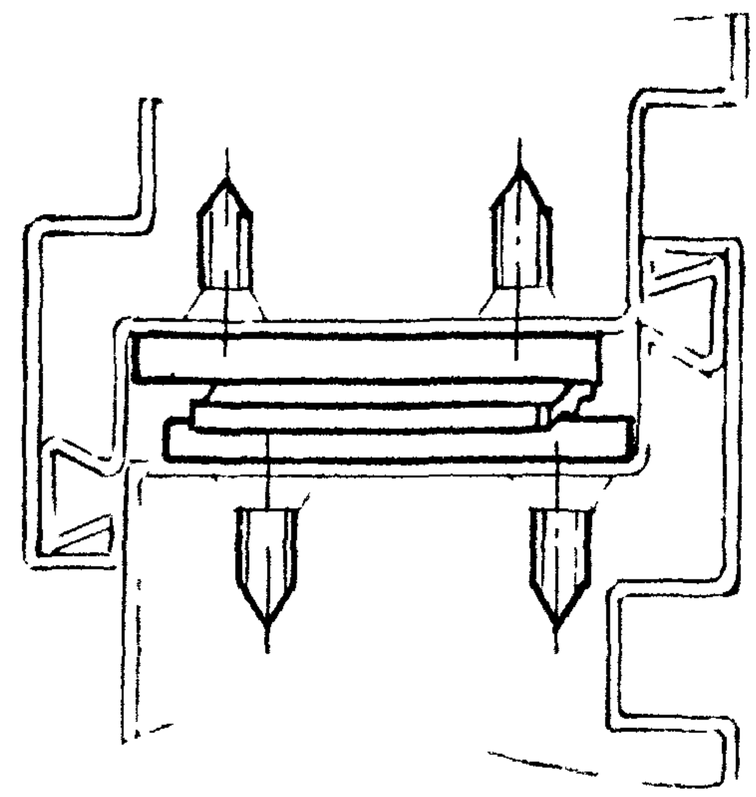

1* Размеры для справок
2. При сборке обеспечить свободное движение дет поз 2 относительно дет. поз 1

Инв N подл	Подп и дата	Взам инв N					
Зав отд.	Лепков			1.436.3-162 3102СБ			
Н контр	Зыкова			Балансир Сборочный чертеж	Стадия	Масса	Масштаб
Гл инж пр	Понуров				Р	0,28	1:1
Рук бриг	Зелен				Лист	Листов 1	
Инж	Четвер				Минтяжстроя СССР ЭКБ ВПО „Союзструкконструкция" г. Свердловск		

	Зона	Поз	Обозначение	Наименование	Кол	Примечание
				Документация		
44			1.436.3 - 16.2 3.103СБ	Сборочный чертеж		
				Детали		
43		1	1.436.3 - 16.2 3.408	Рукоятка	1	
44		2	1.436.3 - 16.2 3.409	Упор	1	
44		3	1.436.3 - 16.2 3.410	Кронштейн	1	
44		4	1.436.3 - 16.2 3.411	Шайба	2	
44		5	1.436.3 - 16.2 3.412	Палец	1	
44		6	1.436.3 - 16.2 3.413	Пружина	1	
				Прочие изделия		
		8		Винт 3,5×9,5 6.001	2	
		9		Винт 4,2×9,5 6.003	4	

				1.436.3 - 16.2 3.103			
Гл. спец.	Исаков		26.08.81	Ручка	Стадия	Лист	Листов
Инженер	Зыкова	Зыкова	15.11.82		Р		1
Нач. отд.	Понуров		26.08.81		Минтяжстрой СССР ЭКБ ВПО Союзстройконструкция г Свердловск		
Нач. бриг.	Овсянкин		25.08.81				
Инж.	Асташова		5.08.81				

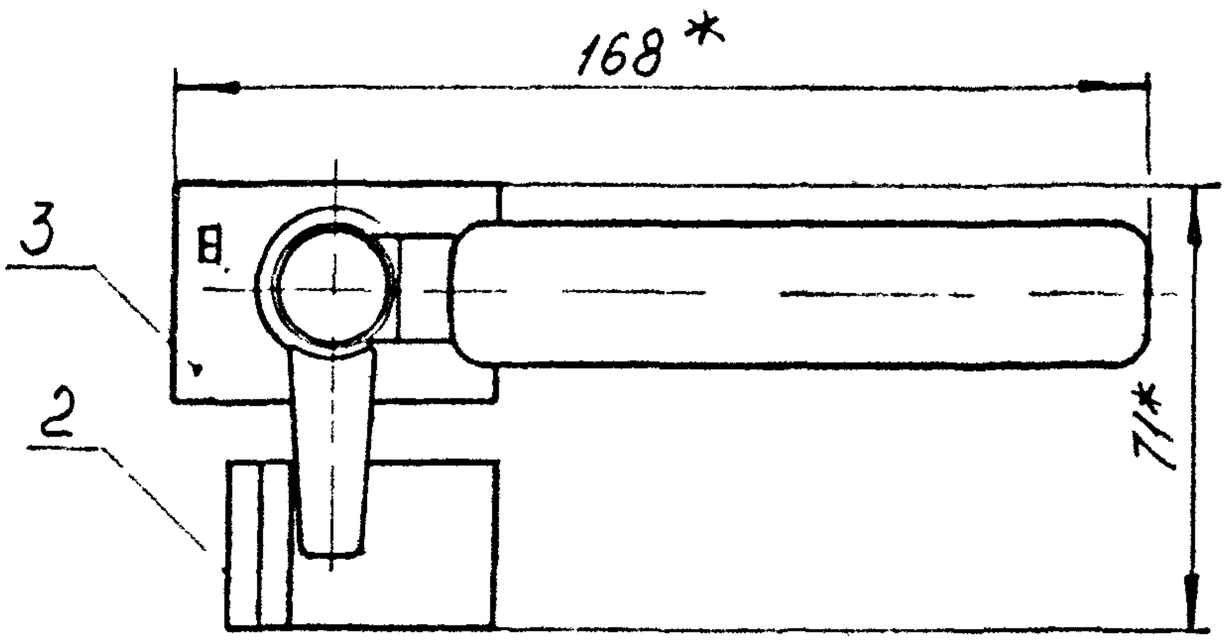

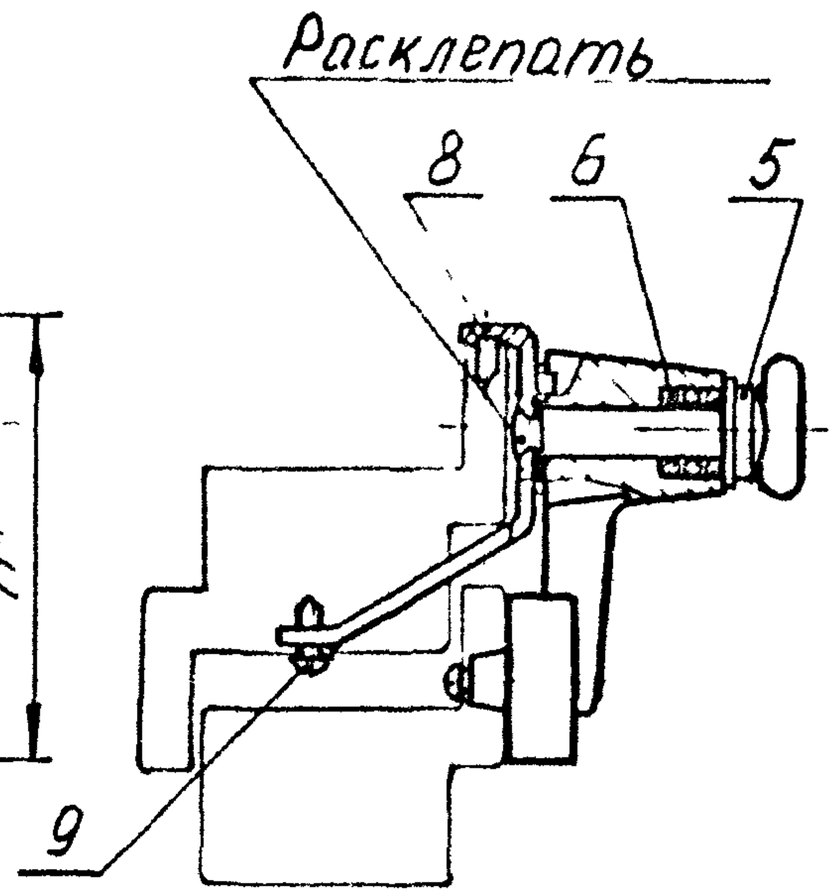

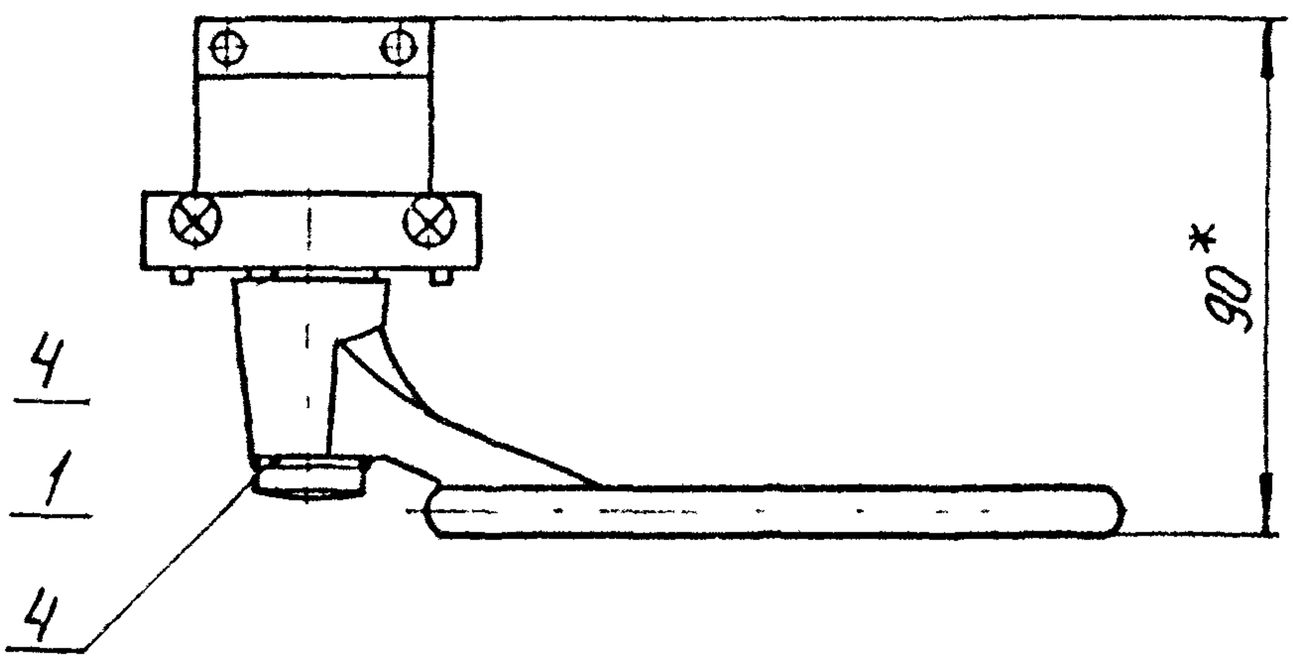

1.* Размеры для справок
2. При сборке обеспечить свободное движение дет. поз. 1 относительно дет. поз. 3

Зав отд.	Исаков		26.06.81	1.436.3 - 16.2 3.103СБ		
Н контр.	Зыкова		5.11.82	Ручка Сборочный чертеж	Стадия: Р	Масса: 0,45 / Масштаб: 1:2
Зам зав отд	Понуров		26.03.81		Лист	Листов 1
Рук бриг	Озейкин		25.08.81		Минтяжстроя СССР ЭКБ ВПО Союзстройконструкция г Свердловск	
Инж	Асташова		10.08.81			

Взам инв №

Подп и дата

Инв № подл

Формат	Зона	Поз	Обозначение	Наименование	Кол.	Примечание
				Документация		
А4			1.436.3 - 16.2 3.104СБ	Сборочный чертеж		
				Детали		
А4		1	1.436.3 - 16.2 3.414	Пробка	2	
А4		2	1.436.3 - 16.2 3.415	Петля	1	
А4		3	1.436.3 - 16.2 3.416	Ось	1	
А4		4	1.436.3 - 16.2 3.417	Петля	1	
				Прочие изделия		
		5		Винт 4,2 × 9,5 6.003	4	

Взам. инв № | Подп. и дата | Инв № подл.

Зав отд	Исаков		26.08.81	1.436.3 - 16.2. 3.104	
Н контр	Зыкова		15.11.82	Шарнир	Стадия: Р; Лист: ; Листов: 1
Зам зав отд	Понуров		26.08.81		Минтяжстрой СССР ЭКБ ВПО „Союзстройконструкция" г Свердловск
Рук бриг	Овечкин		25.08.81		
Инж	Асташова		5.08.80		

1.436.3 - 16.2 3.104СБ - изображено
1.436.3 - 16.2 3.104-01СБ - зеркальное отражение

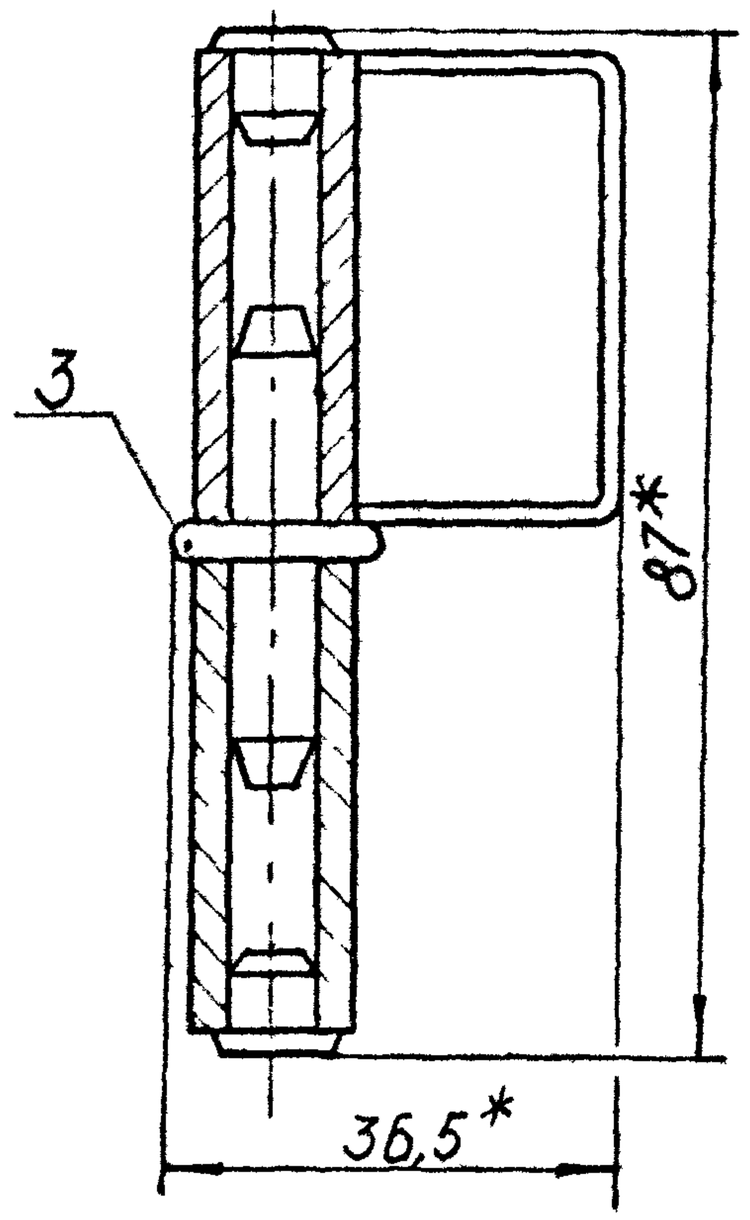

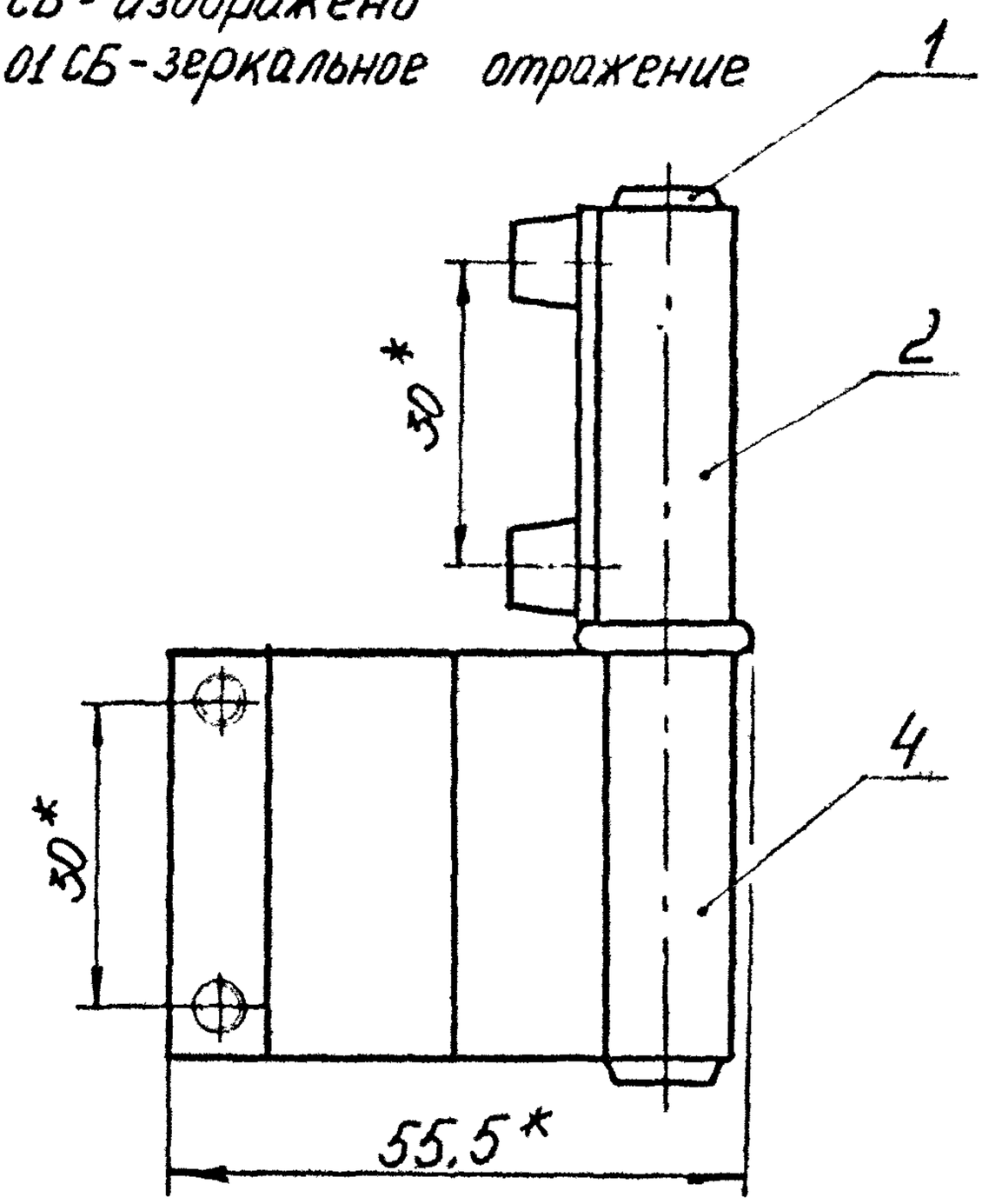

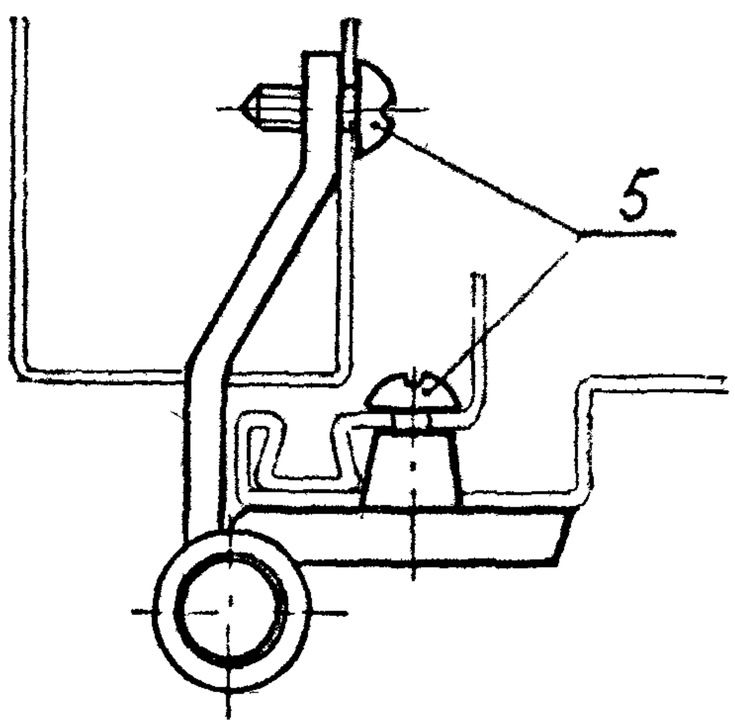

* Размеры для справок

Зав отд	Исаков		21.08.81	1.436.3 - 16.2 3.104СБ		
Н контр.	Зыкова		5.11.82	Шарнир Сборочный чертеж	Стадия	Масса	Масштаб
Зам зав отд	Понуров		21.81		Р	0,17	1:1
Рук бриг	Овечкин		25.08.81		Лист	Листов 1
Инж	Асташова		4.08.81		Минтяжстрой СССР ЭКБ ВПО Союзстройконструкция г Свердловск	

Взам. инв. N
Подп. и дата
Инв. N подл.

Формат	Зона	Поз	Обозначение	Наименование	Кол	Примечание
				Документация		
А4			1.436.3-16.2 3.105 СБ	Сборочный чертеж		
				Детали		
А4		1	1.436.3-16.2 3.407.	Шайба	1	
А4		2	1.436.3-16.2 3.418	Завертка	1	
А4		3	1.436.3-16.2 3.419.	Упор	1	
А4		4	1.436.3-16.2 3.420	Накладка	1	
				Стандартные изделия		
		5		Заклепка 5×18.39.029 ГОСТ 14797-75	1	
				Прочие изделия		
		6		Винт 4,2×9,5 6.003	4	

				1.436.3-16.2 3.105			
Зав отд.	Исаков			Завертка	Стадия	Лист	Листов
Н контр.	Зыкова		15.11.82		Р		1
Зам завот.	Понуров				Минтяжстрой СССР ЭКБ ВПО "Союзстройконструкция" г Свердловск		
Рук бриг	Овечкин						
Инж	Асташова						

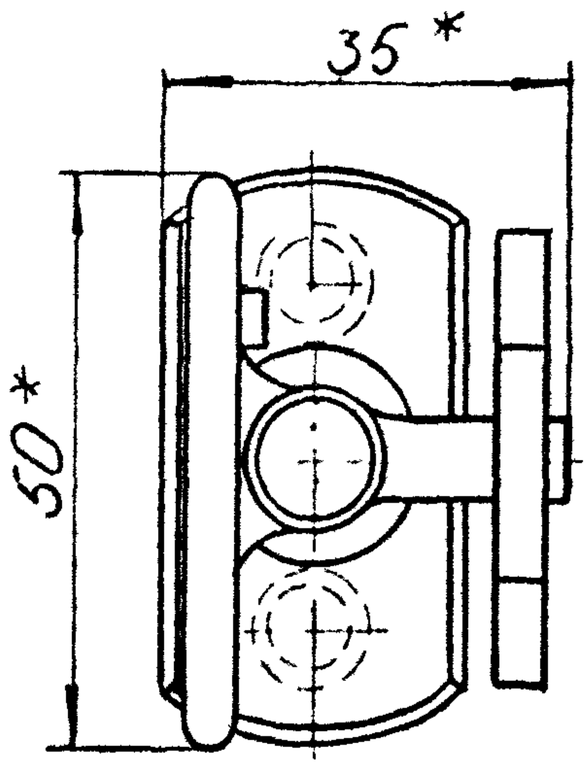

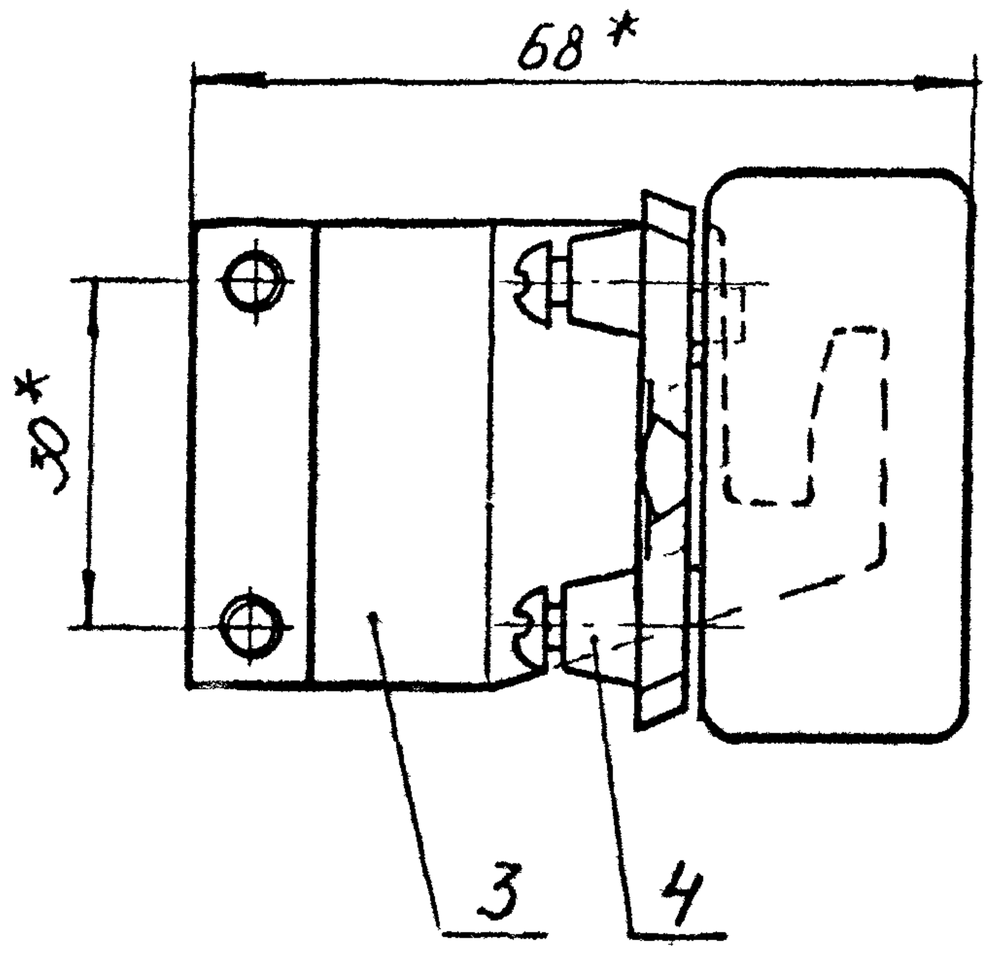

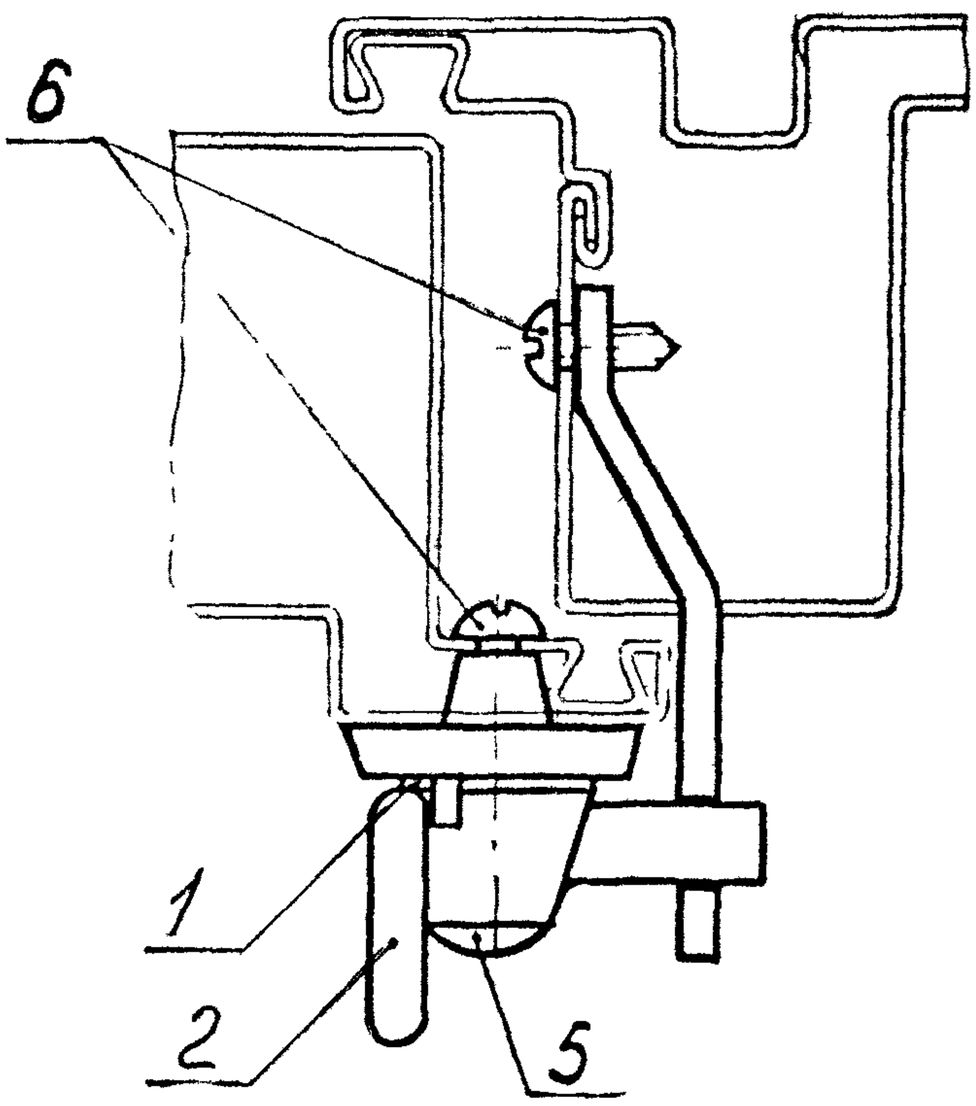

1* Размеры для справок

Зав отд.	Исаков		26.08.81	1.436.3 - 16.2 3.105 СБ		
Н. контр.	Зыкова	Зыкова	5.11.82	Забертка Сборочный чертеж	Стадия	Масса	Масштаб
Зам зав отд.	Понуров		26.08.81		Р	0,15	1:1
Рук бриг	Овечкин		25.08.81		Лист	Листов 1
Инж.	Асташова		20.08.81		Минтяжстрой СССР ЭКБ ВПО Союзстройконструкция г Свердловск	

Взам инв №

Подп и дата

Инв № подл

		Поз	Обозначение	Наименование	Кол	Примечание
				Документация		
А-1			1.436.3 - 16.2 3.106 СБ	Сборочный чертеж		
				Детали		
А4		1	1.436.3 - 16.2 3.423	Накладка	2	
				Прочие изделия		
		2		Винт 4,2 × 9,5 ГОСТ 6.003	2	

Зав отд	Исаков			1.436.3 - 16.2 3.106			
Инж	Зыкова			Накладка	Стадия	Лист	Листов
Инж	Понурый				Р		1
Рук бюр	Овечкин				Минмонтажспецстрой СССР ЭКБ "Вилд" Союзстройконструкция г. Свердловск		
	Астанова						

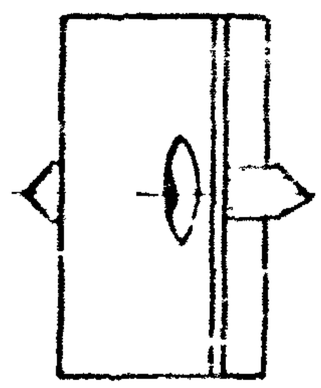

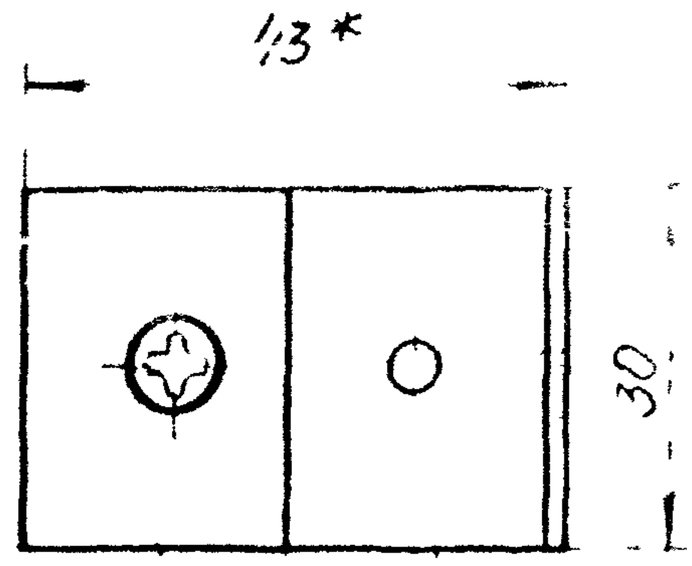

1

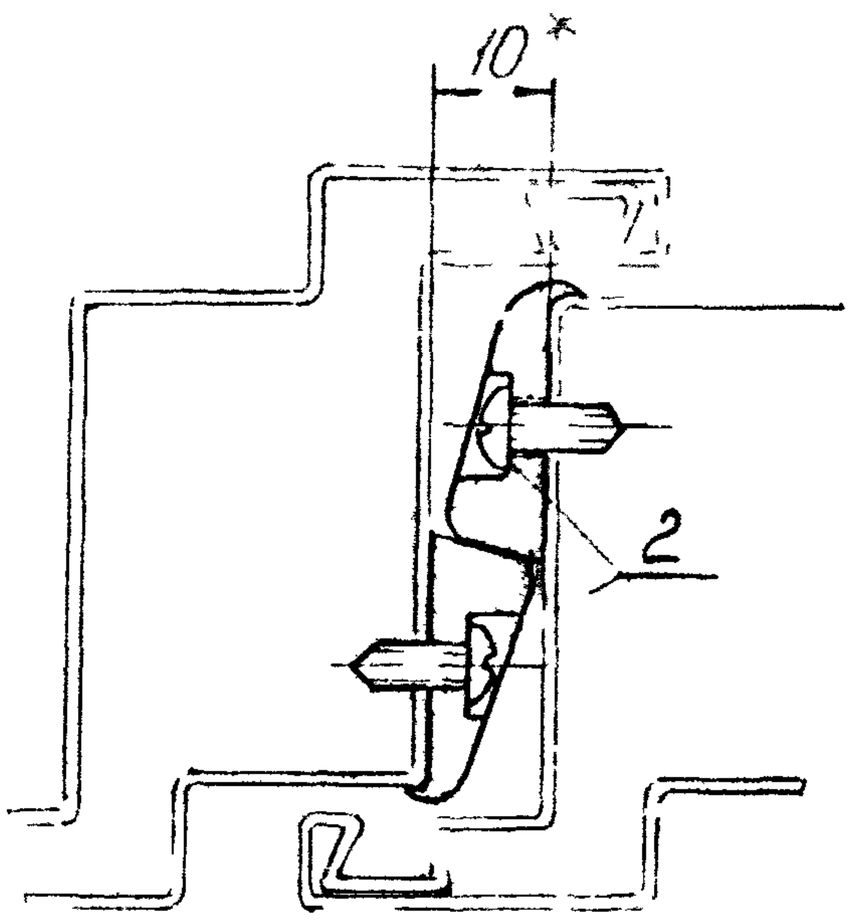

1.* Размеры для справок

Инв. № подл.	Подп. и дата	Взам. инв. №					

Зав. отд.	Никлов			1.436.3 - 16.2 3.106 СБ			
Н. контр.	Зыкова			Накладка Сборочный чертеж	Стадия	Масса	Масштаб
Зам. зав. отд.	Понуров				Р	0,015	1:1
Рук. бриг.	Озечкин				Лист	Листов 1	
Инж.	Астапова						

Поз.	Обозначение	Наименование	Кол.	Примечание
		Документация		
	1.436.3-16.2 3.107 СБ	Сборочный чертеж		
		Детали		
1	1.436.3-16.2 3.411	Шайба	3	
2	1.436.3-16.2 3.424	Кронштейн	2	
3	1.436.3-16.2 3.425	Палец	2	
4	1.436.3-16.2 3.426	Кронштейн	1	
5	1.436.3-16.2 3.427	Кронштейн	1	
6	1.436.3-16.2 3.428	Балансир	1	
7	1.436.3-16.2 3.429	Болт	1	
		Стандартные изделия		
		Гайки ГОСТ 5915-70		
10		М8.12.019	2	
11		М10.12.019	1	
		Шайбы ГОСТ 11371-78		
12		8.01.016	2	
13		10.01.016	1	
		Прочие изделия		
19		Винт 4,2×9,5 6.003	8	

Исаков			1.436.3-16.2 3.107		
Зыкова			Балансир	Стадия	Лист	Листов
Понуров				Р		1
Звечкин				Минтяжстрой СССР ЭКБ ВПО Союзстройконструкция	
Алишарова					

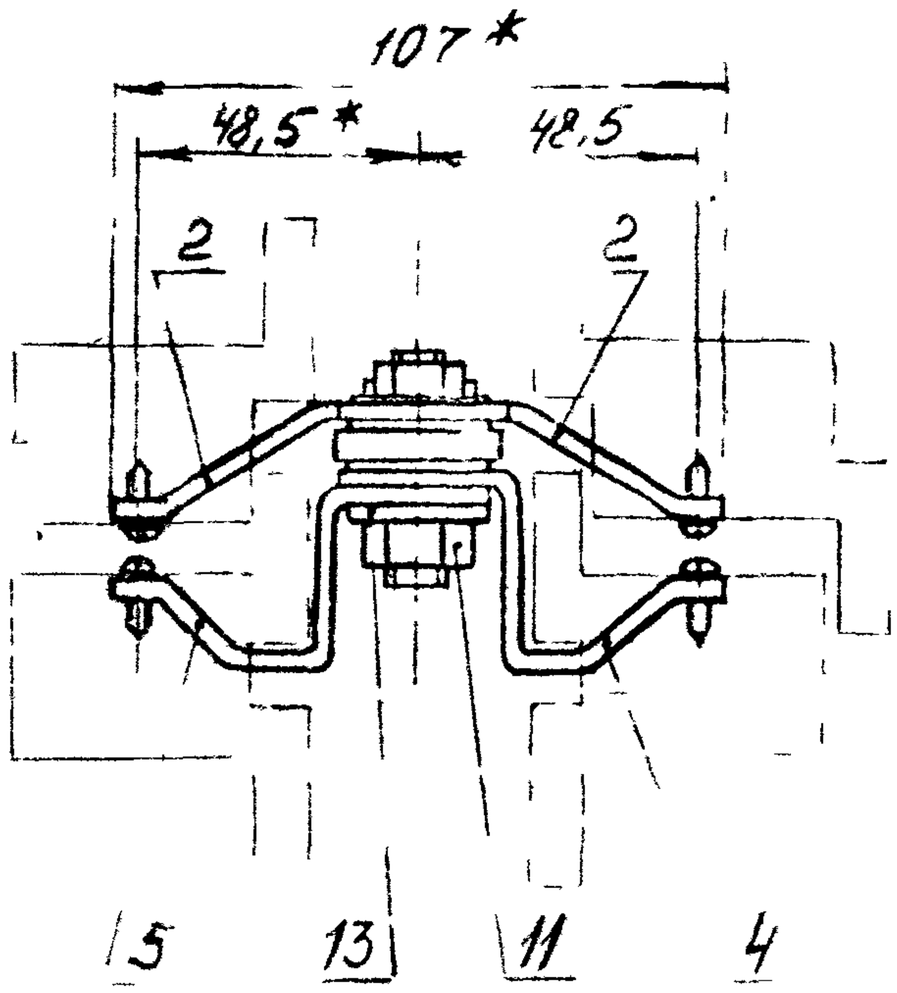

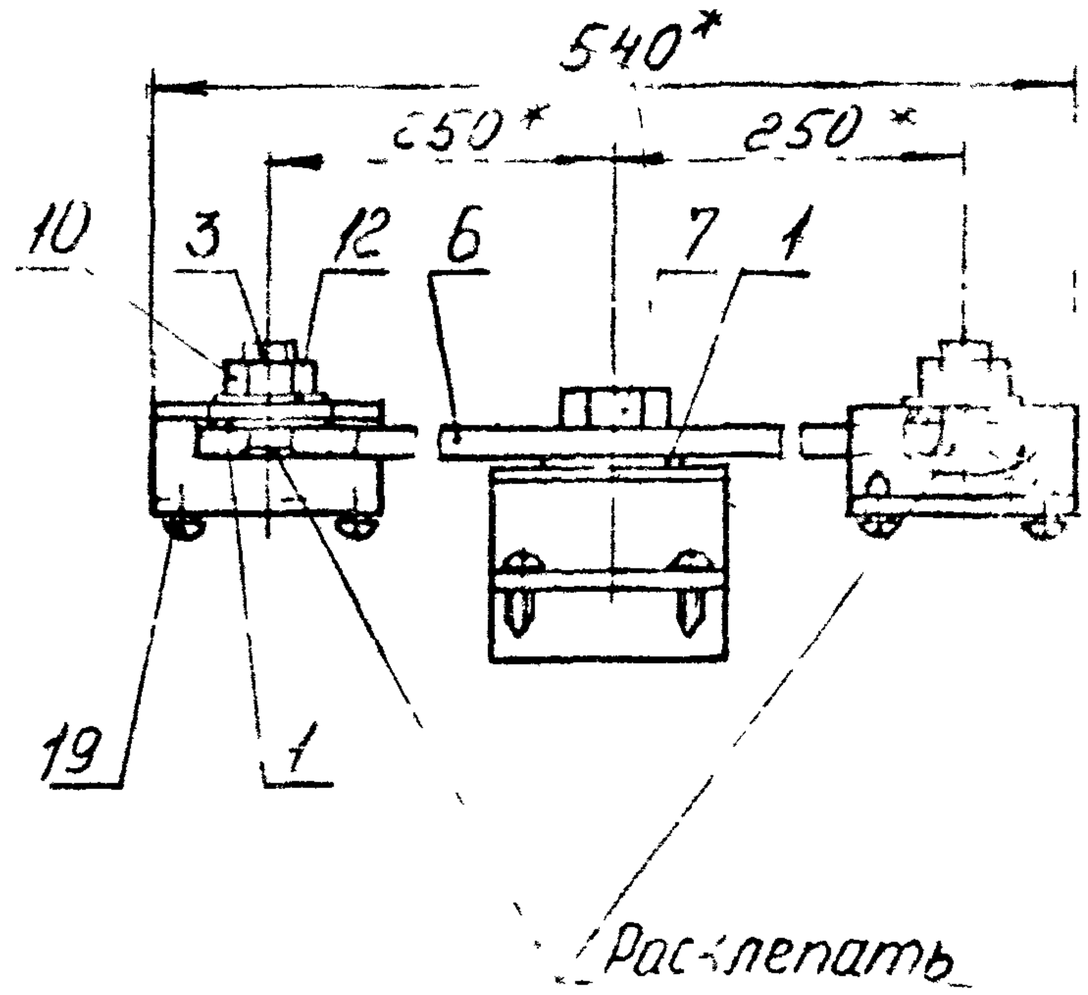

1* Размеры для справок

2 При сборке обеспечить свободное движение дет поз 6 относительно дет поз 3 и 4

Изм	Лист	Подп	Дата							
								1.436.3-16.2 3.107СБ		
								Балансир	Стадия	Масса	Масш
									Р	0,3	1:2
		Зав отд		Исаков				Сборочный чертеж			
		Н контр		Зыкова							
		Зам зав отд		Понурко							
		Рук бриг		Овечкин							
		Инж									

Взам инв №

Формат	Зона	Поз	Обозначение	Наименование	Кол	Примечание
				Документация		
А4			1.436.3-16.2 3.108 СБ	Сборочный чертеж		
				Детали		
А4		1	1.436.3-16.2 3.430	Блок	1	
А4		2	1.436.3-16.2 3.431	Рычаг	1	
А4		3	1.436.3-16.2 3.432	Колодка	1	
				Стандартные изделия		
		6		Болт М6х45.58 ГОСТ 7798-70	1	
		7		Гайка М6.12.019 ГОСТ 5915-70	1	
		8		Заклепка 5х9.39.029 ГОСТ 14801-75	1	
		9		Шайба 6.01.016 ГОСТ 11371-78	1	
				Прочие изделия		
		15		Болт М6х12 6.105	2	

Зав отд	Исаков		21.05.81	1.436.3-16.2 3.108			
Н контр	Зыкова	Зыкова	15.11.82				
Зам зав отд	Понцров		26.08.81	Рычаг	Стадия	Лист	Листов
Рук бюр	Зеленин		25.08.81		Р		1
			11.08.81		Минтяжстрой СССР ЗКБ ВПО „Союзстройконструкция" г Свердловск		

Инв № подл | Подп и дата | Взам инв №

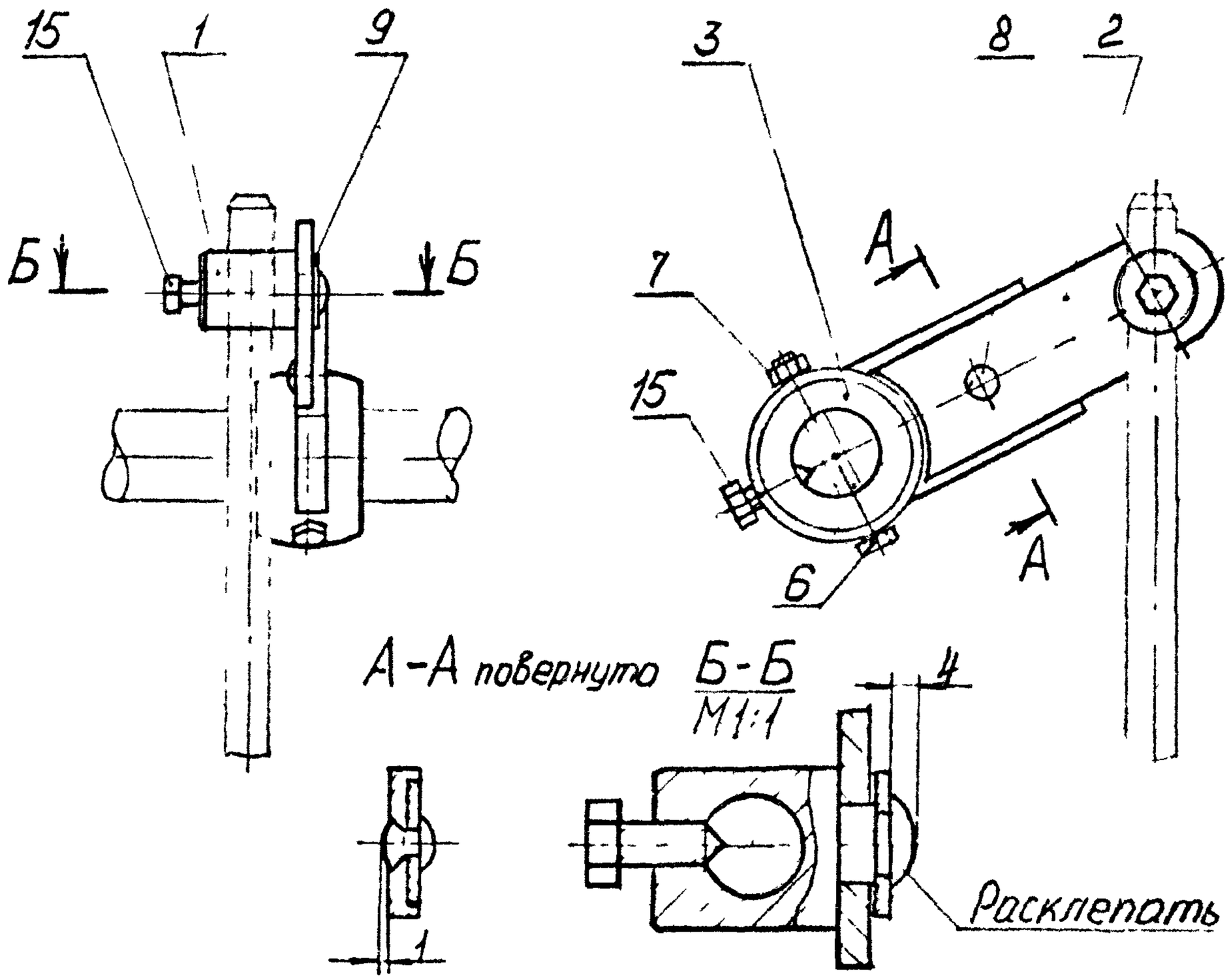

При сборке обеспечить свободное движение дет. поз.2 относительно дет. поз 1

Взам инв №					1.436.3-162 3.108СБ		
Подп и дата							
Инв № подл	Зав отд	Исаков			Рычаг	Литера	Масса	Масштаб
	Н контр	Зыкова			Сборочный чертеж	О	0,31	1:2
	Зам зав отд	Понуров				Лист	Листов 1
	Рук бриг	Овечкин					
	Инж	Алешина					

Формат	Зона	Поз	Обозначение	Наименование	Кол	Примечание
				Документация		
А3			1.436.3-16.2 .3.109 СБ	Сборочный чертеж		
				Детали		
А4		1	1.436.3-16.2 .3.411	Шайба	2	
А4		2	1.436.3-16.2 3.422	Болт	1	
А4		3	1.436.3-16.2 3.432	Колодка	1	
А4		4	1.436.3-16.2 3.434	Рычаг	1	
А4		5	1.436.3-16.2 3.435	Рычаг	1	
А4		6	1.436.3-16.2 3.436	Кронштейн	1	
				Стандартные изделия		
		10		Болт М6×45.58 ГОСТ 7798-70	1	
		11		Гайки ГОСТ 5915-70 М6.12.019	1	
		12		М8.12.019	1	
		13		Заклёпка 5×9.39.029 ГОСТ 14801-75	2	

				1.436.3-16.2 3.109		
Зав.отд.	Исаков		26.08.81	Рычаг	Стадия	Лист	Листов
Гл.контр.	Зыкова		15.11.81		Р	1	2
Зам.зав.отд.	Понуров		26.08.81		Минтяжстрой СССР ЭКБ ВПО "Союзстройконструкция" г. Свердловск		
Рук.бриг.	Овечкин		25.08.81				
Инж.	Асташова		6.08.81				

Формат	Зона	Поз	Обозначение	Наименование	Кол	Примечание
		14		Шайба 8.01.016 ГОСТ 11371-78	1	
				Прочие изделия		
		18		Винт 4,2×9,5 6.003	4	
		19		Болт М6×12 6.105	1	

Взам инв №

Подп и дата

Инв № подл

1.436.3 - 16.2 .3.109 СБ изображено
1.436.3 - 16.2 3.109-01 СБ - зеркальный шарнир

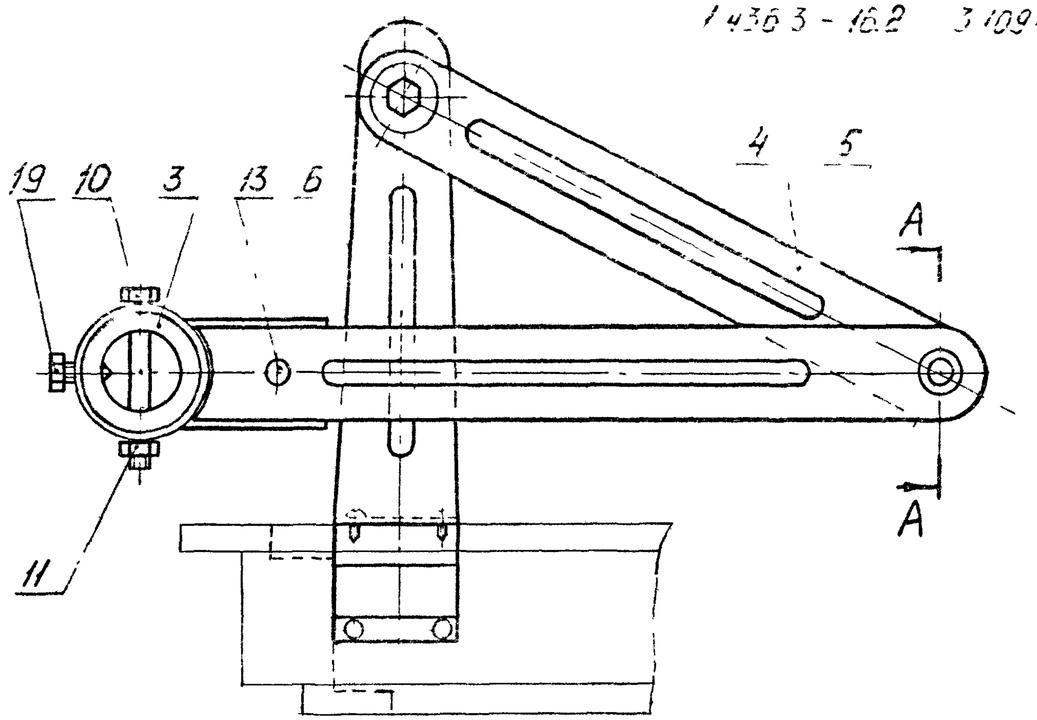

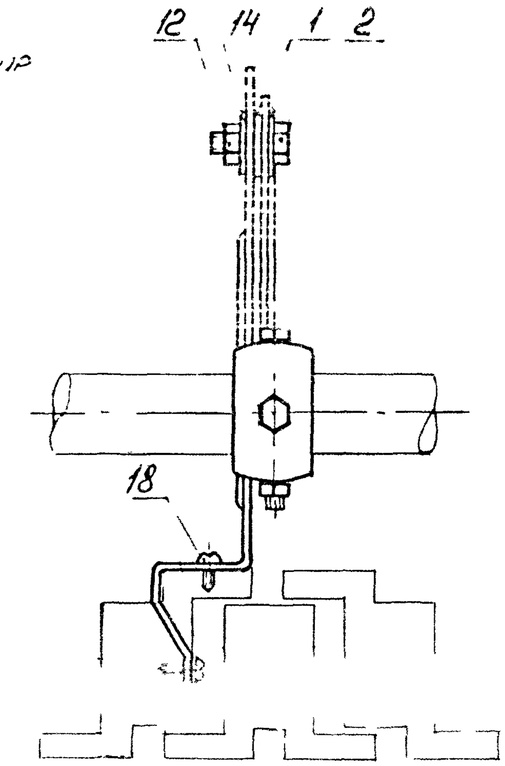

А-А
М1:1

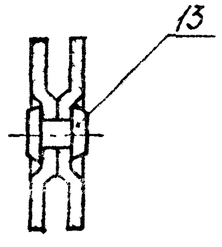

При сборке обеспечить свободное движение дет поз.4 относительно дет. поз.5 и 6.

Зав отд	Исаков			1.436.3 - 16.2 3.109 СБ		
Н контр	Зыкова			Рычаг Сборочный чертеж	Стадия	Масса	Масшт.
Занзов	Понуров				Р	0,5	1:2
Рук бриг	Овечкин				Лист	Листов 1
Инж	Асташова				Минтяжстрой СССР ЭКБ ВПО Союзстройконструкция г Свердловск	

Инв № подл. | Подп и дата | Взам. инв №

Зона	Поз	Обозначение	Наименование	Кол	Примечание
			Документация		
		1.436.3-16.2 3.110СБ	Сборочный чертеж		
			Детали		
24	1	1.436.3-16.2 3.421	Втулка	1	
4	2	1.436.3-16.2 3.437	Опора	1	
			Прочие изделия		
	3		Винт 4,2×9.0 ГОСТ 6.003	2	

				1.436.3-16.2 .3.110			
Разраб.	Исаков			Опора	Стадия	Лист	Листов
Пров.	Зыкова				Р		1
Н.контр.					Монтажстроймеханизация ЭКБ ВПО Союзстройконструкция г. Свердловск		
Утв.							

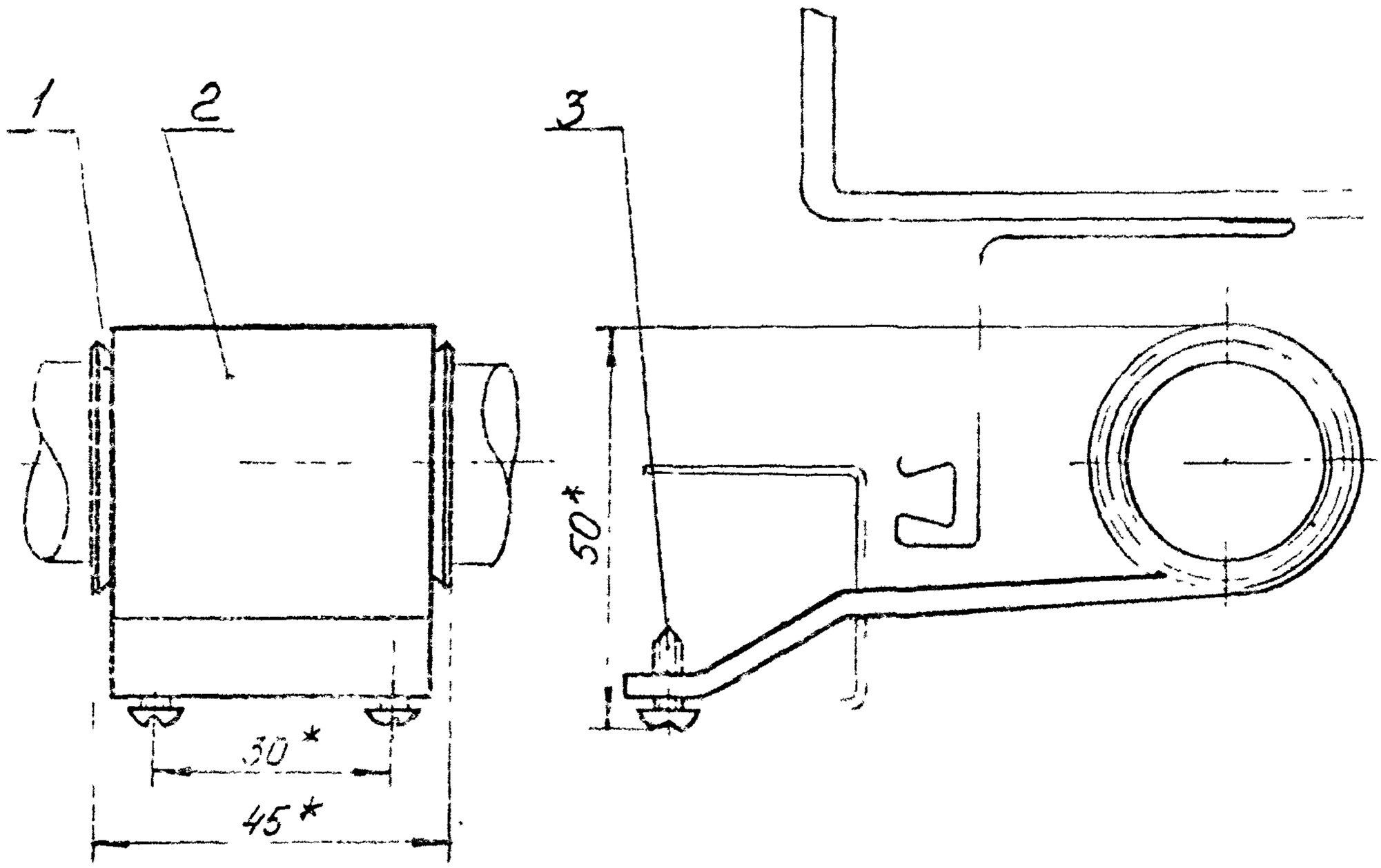

1* Размеры для справок.
2 Концы дет. поз.1. после сборки развальцевать

Взам инв №

Подп и дата

Зав отд	Исаков			1.436.3-162.3.110 СБ		
Н.отд	Зыкова			Опора Сборочный чертеж	Стадия	Масса	Масштаб
					Р	0,21	1:1
Рук бриг	Блечкин				Лист	Листов 1
Инж.	Асташови				Минтяжстрой СССР ЭКБ ВПО Союзстройконструкция г Свердловск	

Формат	Зона	Поз	Обозначение	Наименование	Кол	Примеч.
				Документация		
А3			1.436.3-16.2 3.111СБ	Сборочный чертеж		
				Сборочные единицы		
А4		1	1.436.3-16.2 3.112	Серьга	1	
				Детали		
А4		2	1.436.3-16.2 3.442	Втулка	1	
А4		3	1.436.3-16.2 3.443	Ручка	1	
А4		4	1.436.3-16.2 3.444	Стойка	1	
А4		5	1.436.3-16.2 3.445	Шайба	2	
А4		6	1.436.3-16.2 3.446	Кронштейн	1	
				Стандартные изделия		
		7		Болт М6х42.58.0918	1	
				ГОСТ 7798-70		

Взам. инв. №

Подп. и дата

Инв. № подл.

Зав. отд.	Исаков		26.08.81	1.436.3-16.2 3.111
Н. контр.	Зыкова		15.11.82	Ручка
Зам. зав. отд.	Понуров		26.08.81	
Рук. бриг.	Кочергин		25.08.81	
Инж.	Асташова		22.08.81	

Стадия	Лист	Листов
Р	1	2

Минтяжстрой СССР
ЭКБ ВПО
„Союзстройконструкция"
г. Свердловск

Формат	Зона	Поз.	Обозначение	Наименование	Кол.	Примеч
		8		Гайка М6.5.0918	1	
				ГОСТ 5915-70		
		9		Гайка М12.5.0918	1	
				ГОСТ 5915-70		
		10		Заклепка 6×12	1	
				ГОСТ 10300-80		
		11		Шайба 6.02.0918	1	
				ГОСТ 11371-78		
		12		Шайба 6.65Г		
				ГОСТ 6402-70		
				Прочие изделия		
		13		Винт 3,5×9,5	4	
				6.001		
		14		Винт 4,2×13	4	
				6.004		

Инв. № подл. | Подп. и дата | Взам. инв. №

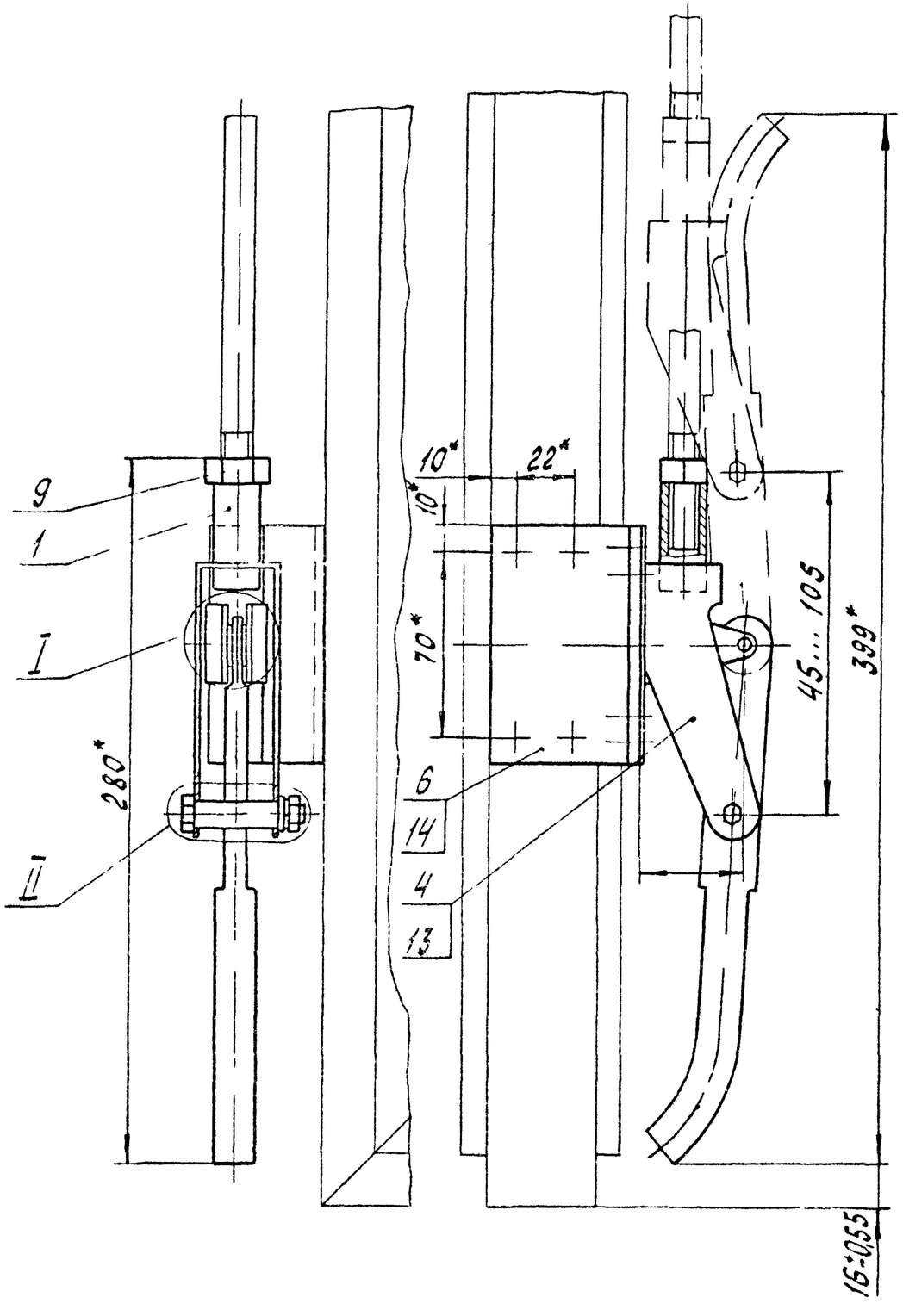

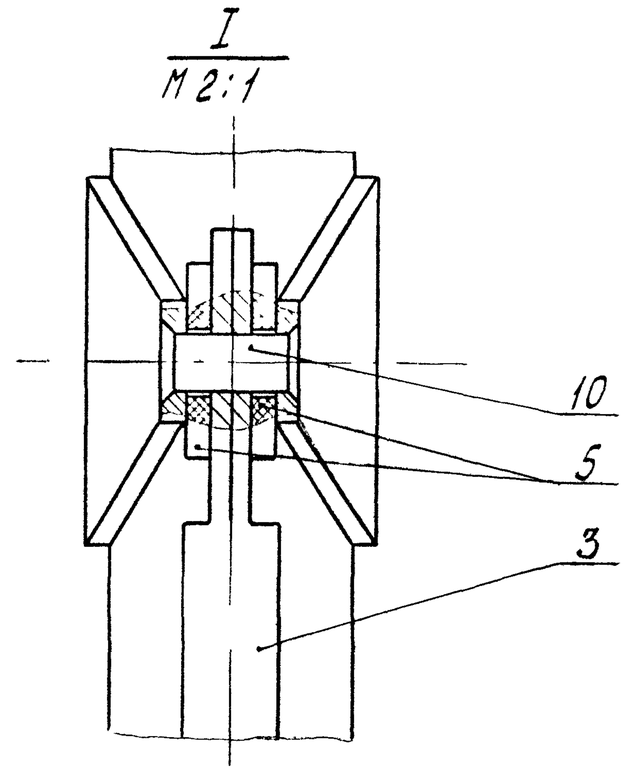

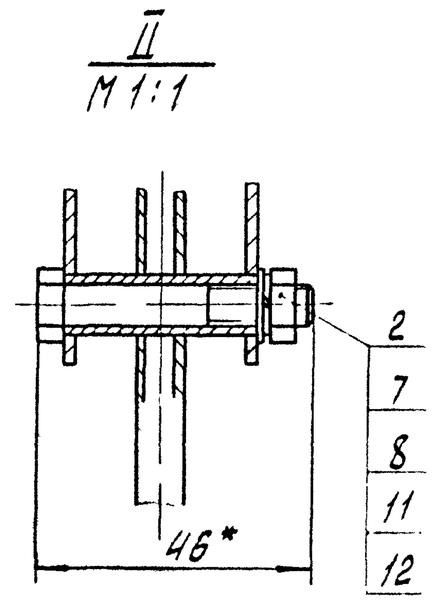

1. *Размеры для справок
2. Ручку установить по месту с расчетом плотного закрывания фрамуги.
3. При сборке деталей поз. 3, 4 и 10 обеспечить свободное вращение ручки поз. 3.

				1.436.3-16.2 3.111 СБ		
Зав отд	Исаков		26.08.81	Ручка	Стадия	Масса	Масштаб
Н контр	Зыкова	Зыкова	5.11.82		Р	1,1	1:2
Зам зав отд	Понуров		26.08.81	Сборочный чертеж	Лист	Листов 1
Рук. бриг.	Кочергин		25.08.81		Минтяжстрой СССР ЭКБ ВПО Союзстройконструкция г. Свердловск	
Инж	Асташова		20.07.81			

Формат	Зона	Поз	Обозначение	Наименование	Кол	Примеч
				Документация		
А4			1.436.3-16.2 3.112 СБ	Сборочный чертеж		
				Детали		
А4		1	1.436.3-16.2 3.447	Втулка	1	
А4		2	1.436.3-16.2 3.448	Серьга	1	

1.436.3-16.2 3.112			
Серьга	Стадия	Лист	Листов
	Р		1
	Унтержестной СССР ЭКБ ЗТС Союзстройконструкция г. Свердловск		

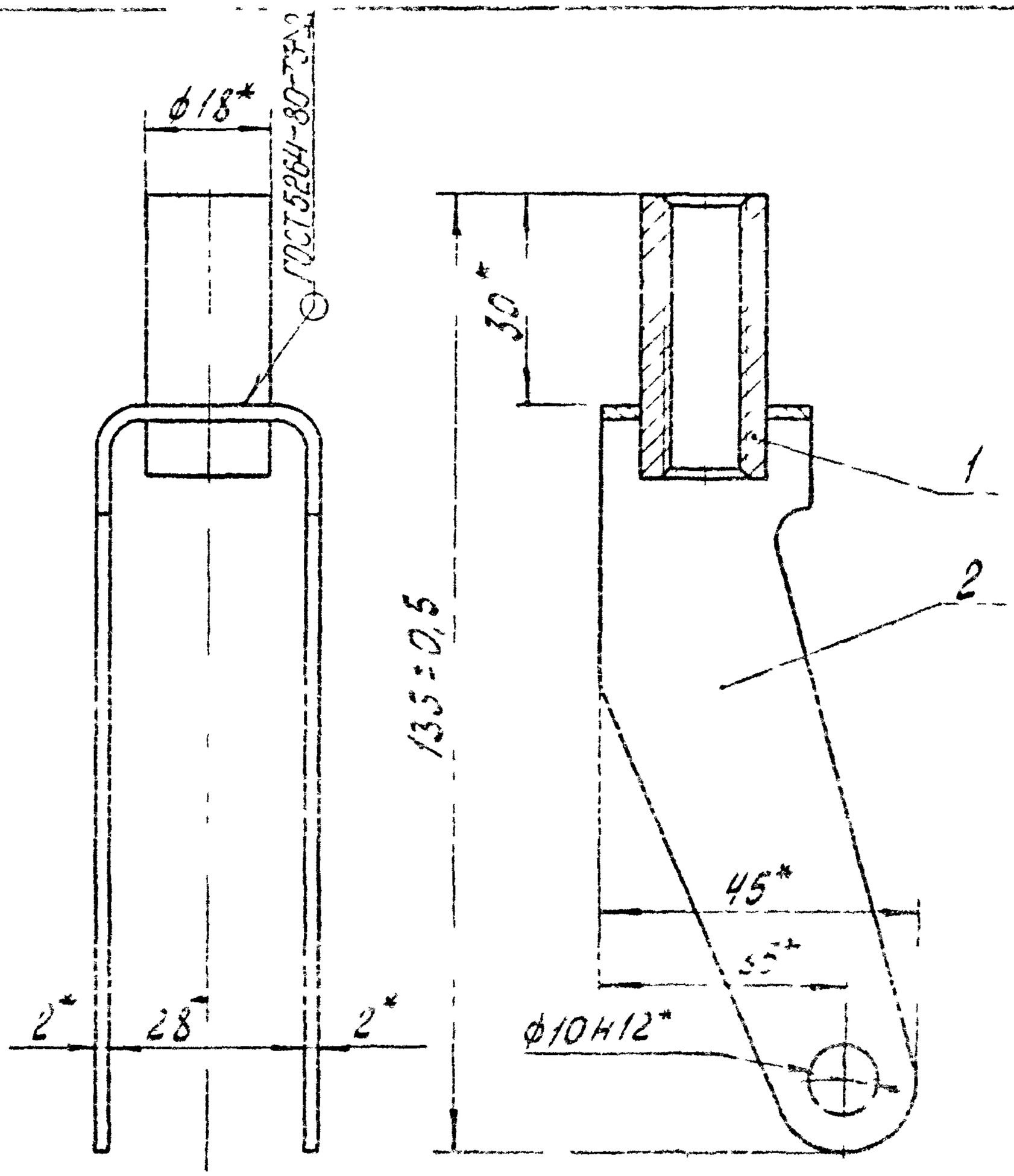

1* Размеры для справок

2. Покрытие Ц 18

				1435 3 16 2 3 ПС С5			
				Серьга	Стадия	Масса	Масштаб
					Р	0,2	1:1
зав отд	Усова			Сборочный чертеж	Лист	Листов 1	
контр	Зыкова						

Взам инв №

Подп и дата

Инв № подл

Рис.1

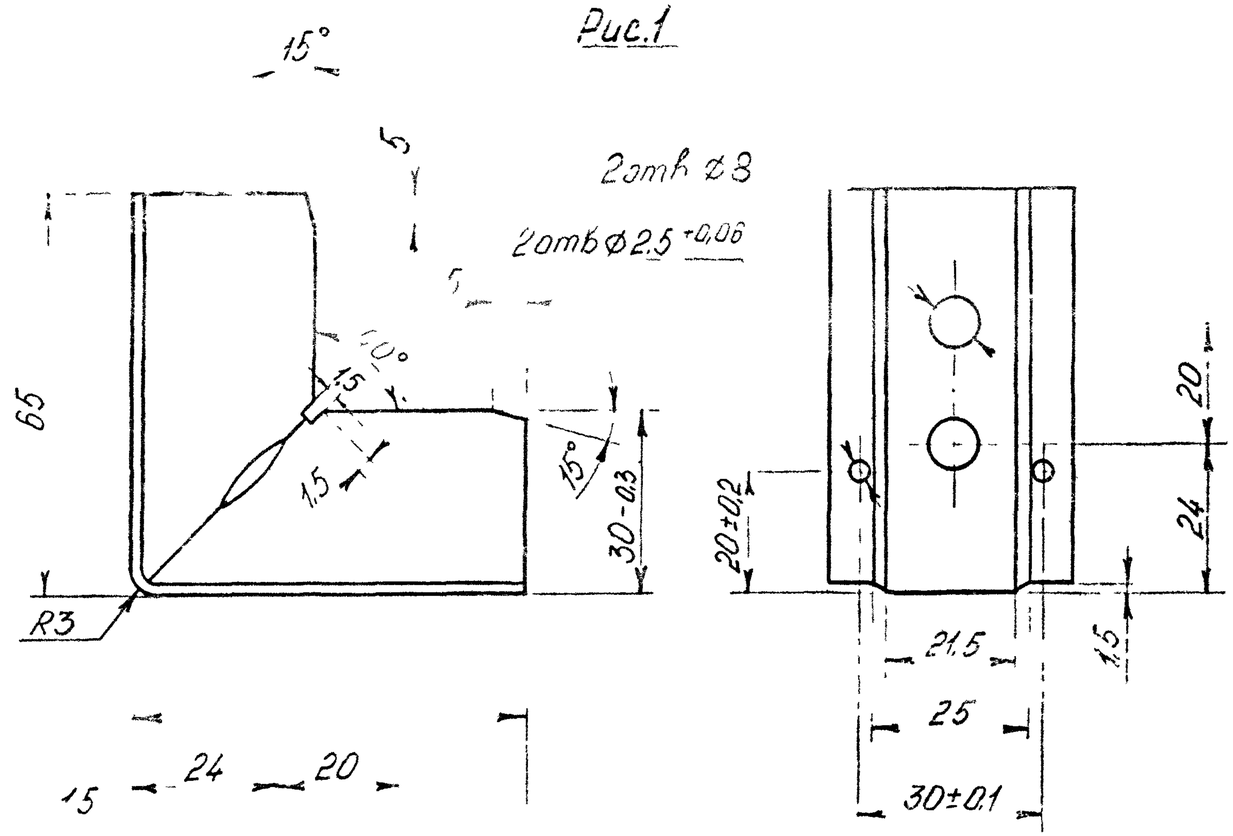

Рис.2

Остальное см. рис 1

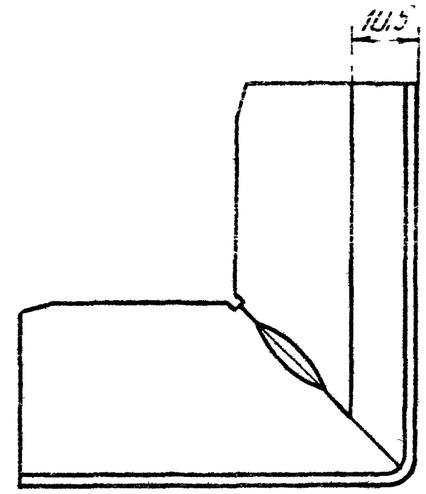

Рис.3

Остальное см. рис.1

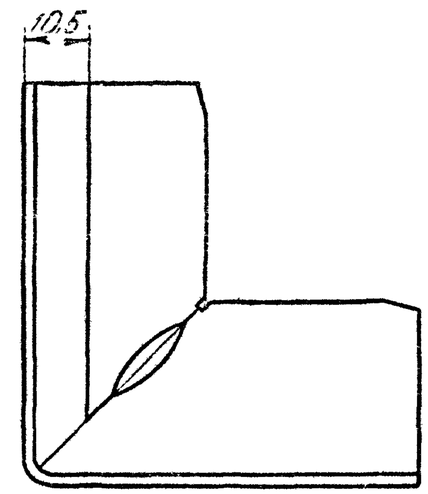

25 (√)

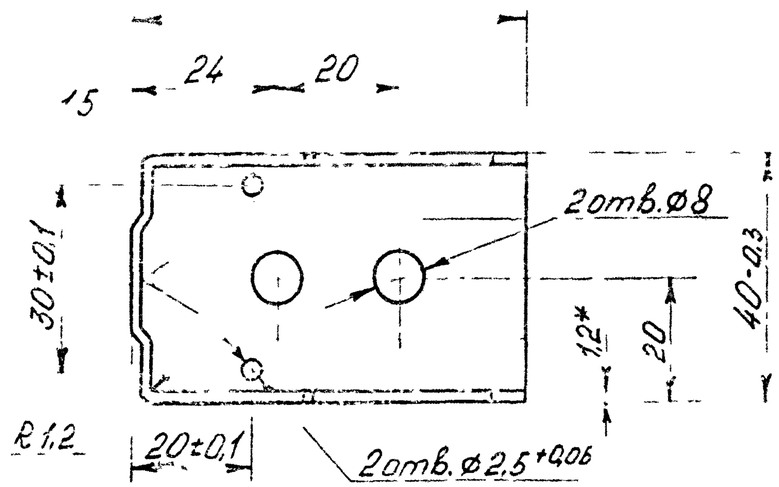

1* Размер для справок

2 Неуказанные предельные отклонения размеров: отверстий H14, валов h14, остальных $\pm\frac{IT14}{2}$

3. Покрытие Ц 18

Обозначение	Рис.	Масса, кг
1.436.3-16.2 3.201	1	0,113
-01	2	0,103
-02	3	0,103

Зав отд	Понуров		15.11.82	1.436.3-16.2 3 201		
Н контр	Зыкова		15.11.82	Уголок	Стадия	Масса	Масштаб
Рук. брг	Молодых		15.11.82		Р	См табл	1:1
Инженер	Олесь		15.11.82	Лист Б1.2 ГОСТ 19903-74 Ст3 ГОСТ 16523-70	Лист	Листов 1
					Минтяжстрой СССР ЭКБ ВПО „Союзстройконструкция" г Свердловск	

3,2

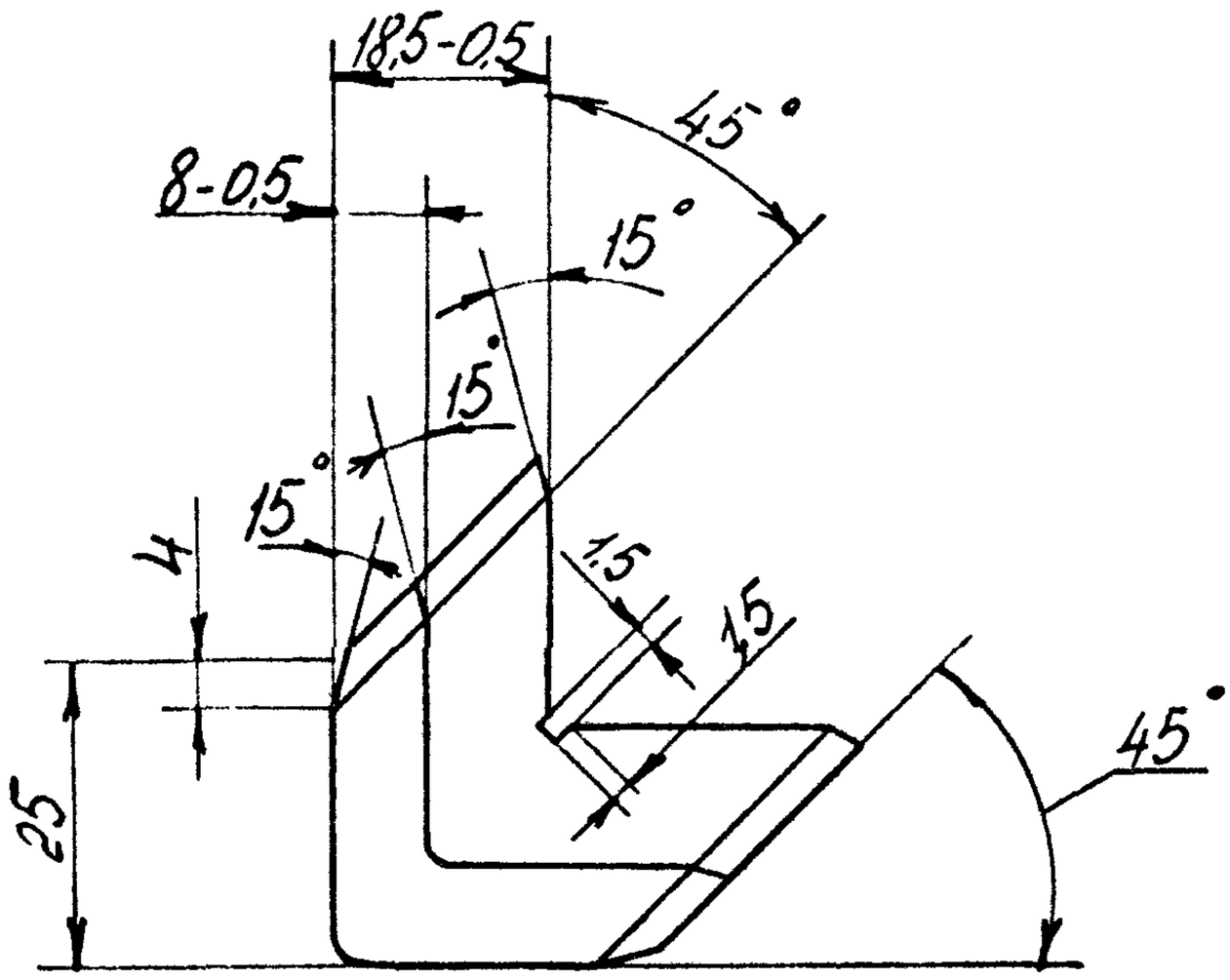

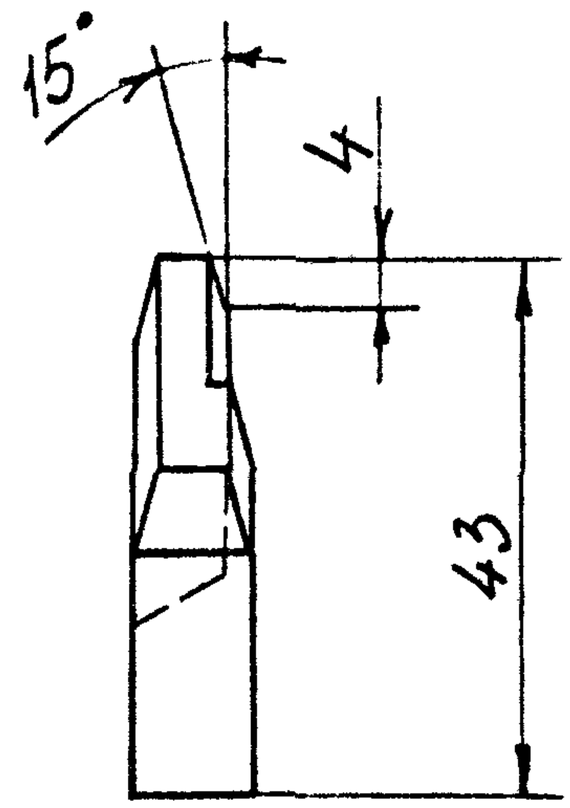

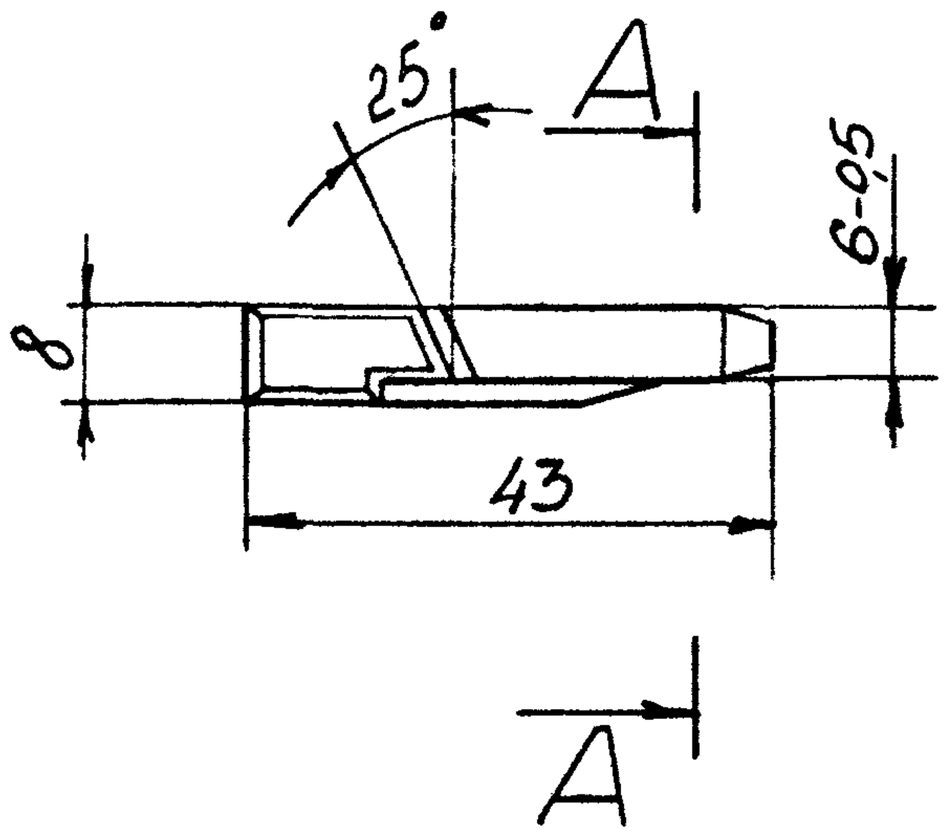

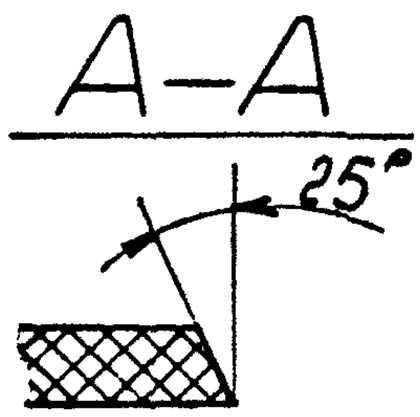

1. Неуказанные предельные отклонения размеров: отверстий H14, валов h14, остальных $\pm \frac{IT14}{2}$
2. Неуказанные радиусы 1мм
3. Облой не допускается.

				1.436.3 – 16.2 3.202		
				Вкладыш	Стадия	Масса	Масштаб
					Р	0,009	1:1
Зав.отд	Понуров		15.11.82		Лист	Листов 1
Н.контр	Зыкова		15.11.82	Пропилен 04п10/010 ТУ 6-05-1105-78	Минтяжстрой СССР ЭКБ ВПО "Союзстройконструкция" г. Свердловск	
Рук.бриг	Молодых		15.11.82			
Инженер	Сальникова		15.11.82			

Копировал Формат А4

32

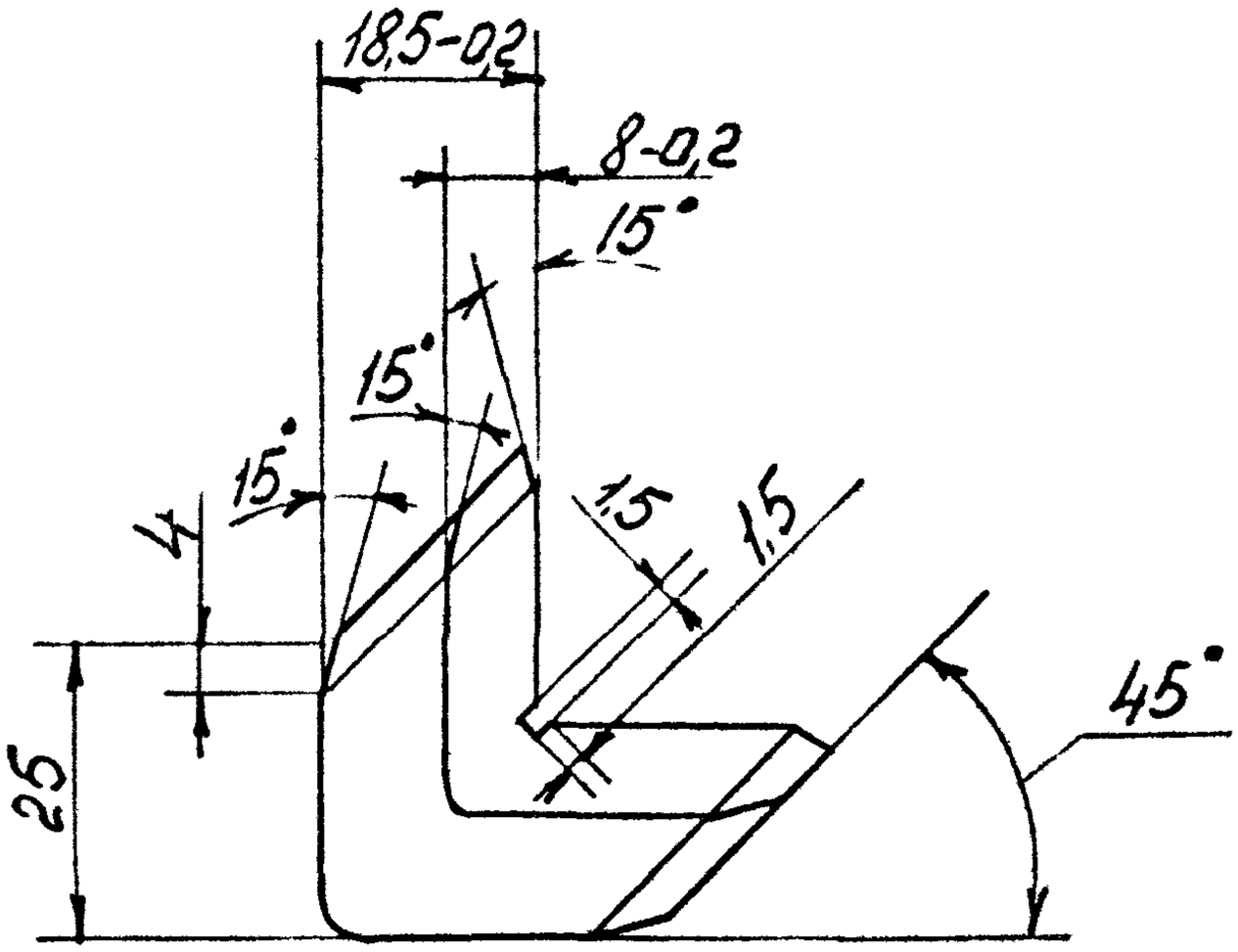

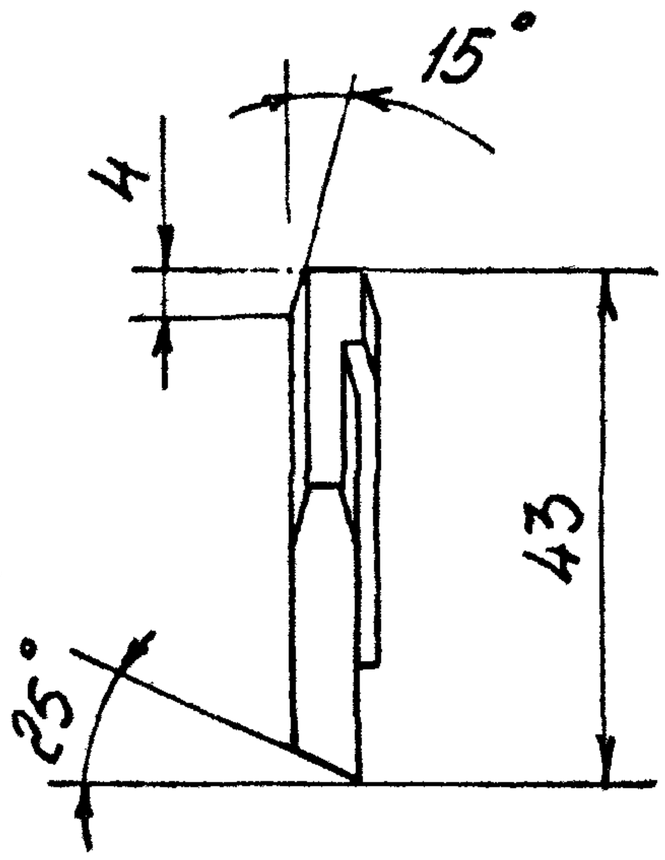

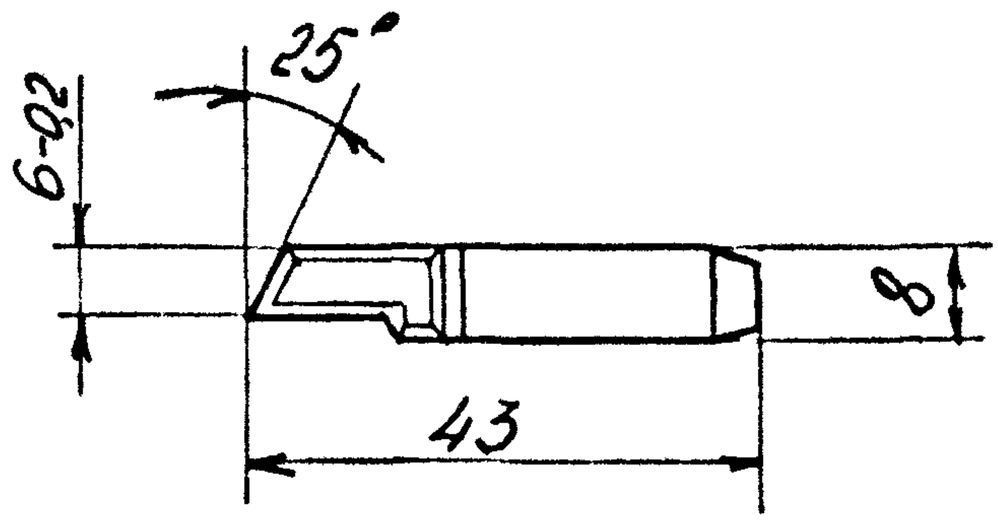

1 Неуказанные предельные отклонения размеров: валов h14 остальных $\pm \frac{IT14}{2}$
2. Неуказанные радиусы 1мм
3. Облой не допускается

Взам инв №					1.436 3-16.2 3 203.		
Подп и дата					Вкладыш	Стадия	Масса	Масштаб
						Р	0,0085	1:1
Инв № подл	Зав.отд.	Понуров		15.11.82		Лист	Листов	
	Н.контр	Зыкова	Зыкова	15.11.82	Пропилен 04 П10/010 ТУ 6-05-1105-78	Минтяжстрой СССР ЭКБ, ВПО Союзстройконструкция г. Свердловск	
	Рук бриг	Малобых	Малоб	15.11.82			
	Инженер	Сальникова	Сальн	15.11.82			

18407 23 Копировал Формат А4

3,2

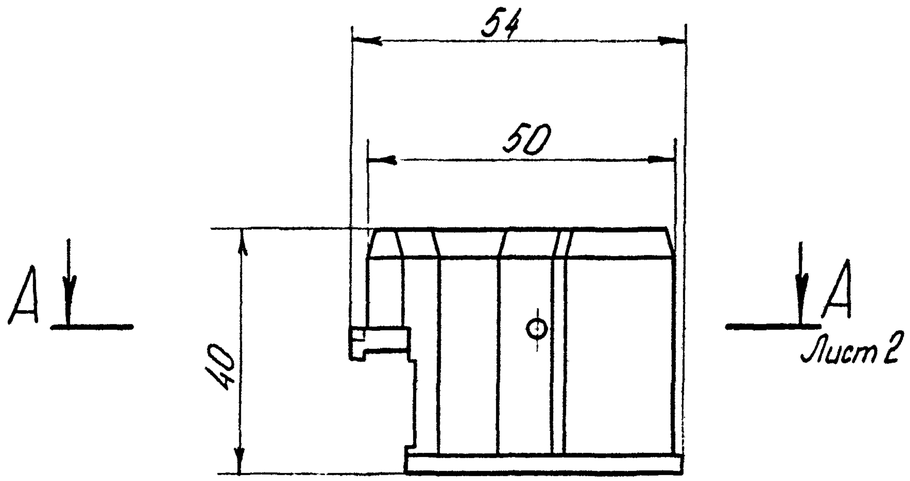

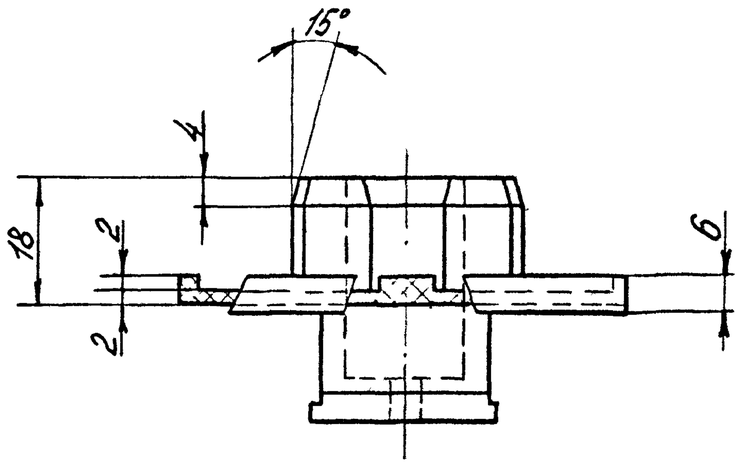

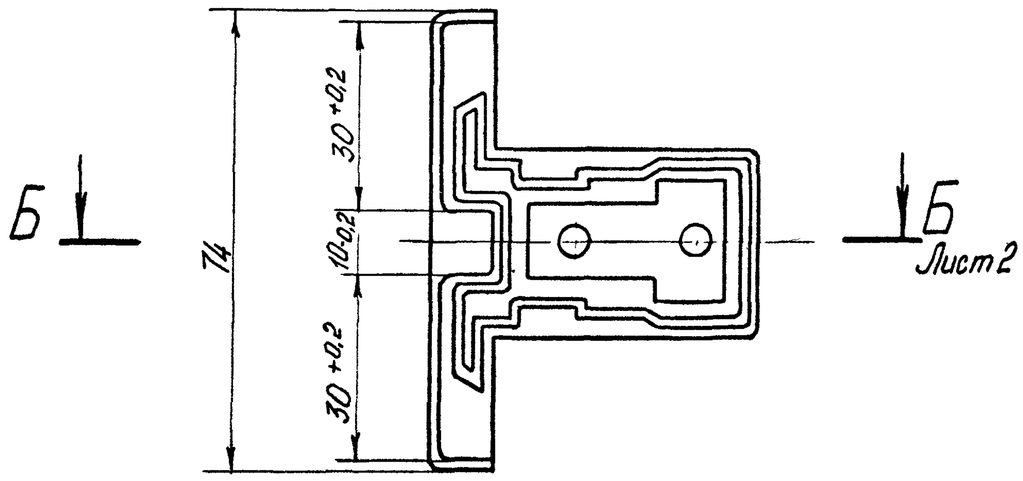

1. Неуказанные предельные отклонения размеров: отверстий H14, валов h14, остальных $\pm\frac{IT14}{2}$
2. Неуказанные радиусы 1мм.
3. Облой не допускается.

				1.436.3 -16.2 3.204			
				Фланец	Стадия	Масса	Масштаб
					Р	0,0415	1:1
Зав. отд	Понуров		15.11.82		Лист 1	Листов 2	
Н.контр	Зыкова	Зыкова	15.11.82	ПАБ-210/310 ОСТ6-06-С9-76	Минтяжстрой СССР ЭКБ ВПО „Союзстройконструкция" г. Свердловск		
Рук.бриг.	Молодых		15.11.82				
Инженер	Олесь	Олесь	15.11.82				

А – А
М 2:1 лист 1

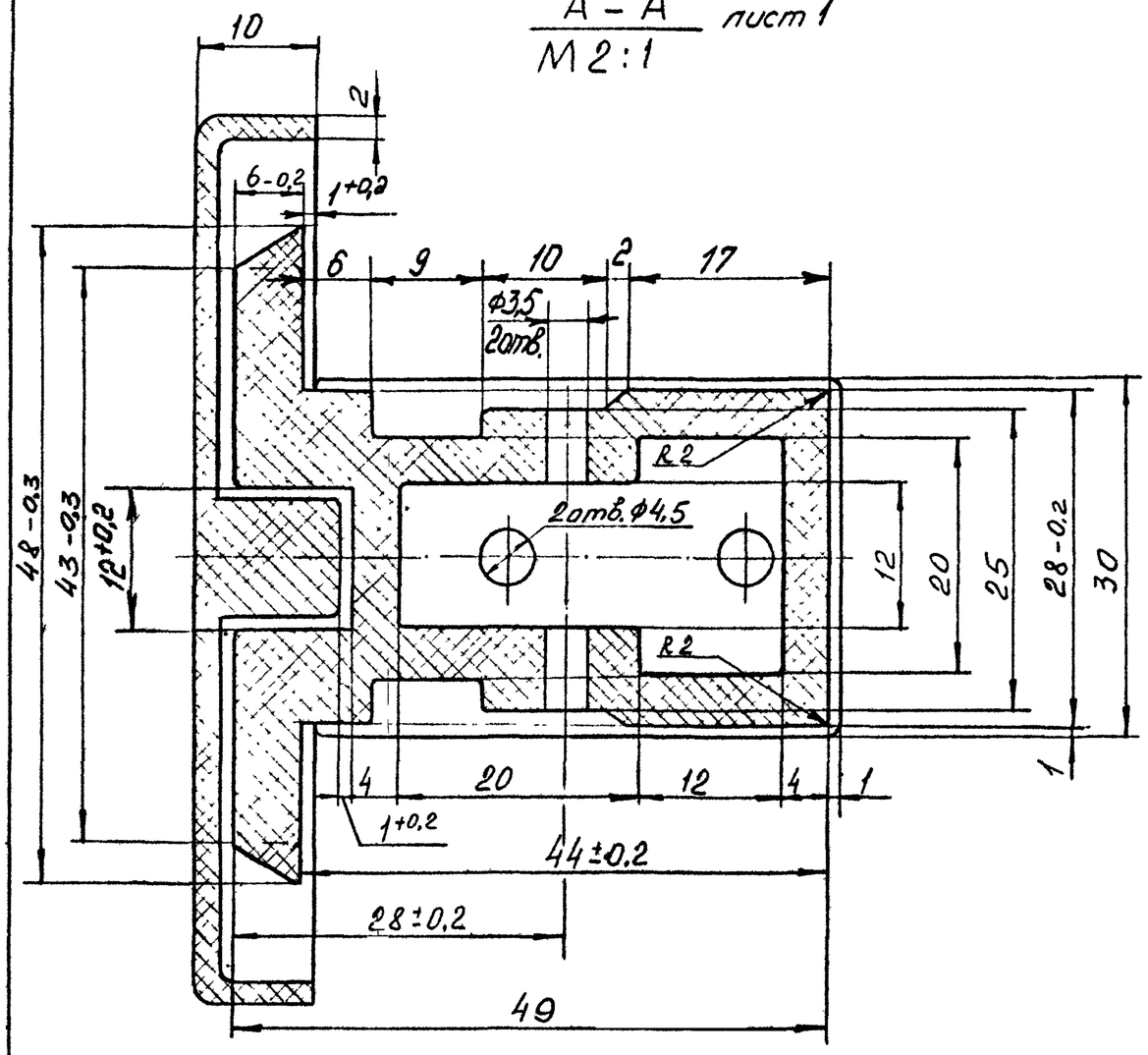

Б – Б
М 2:1 лист 1

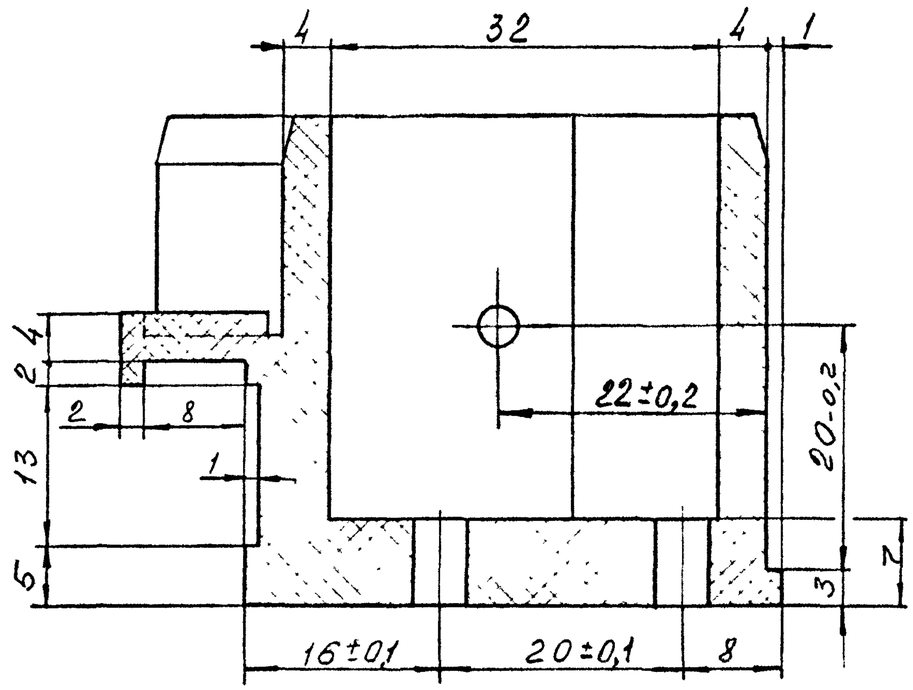

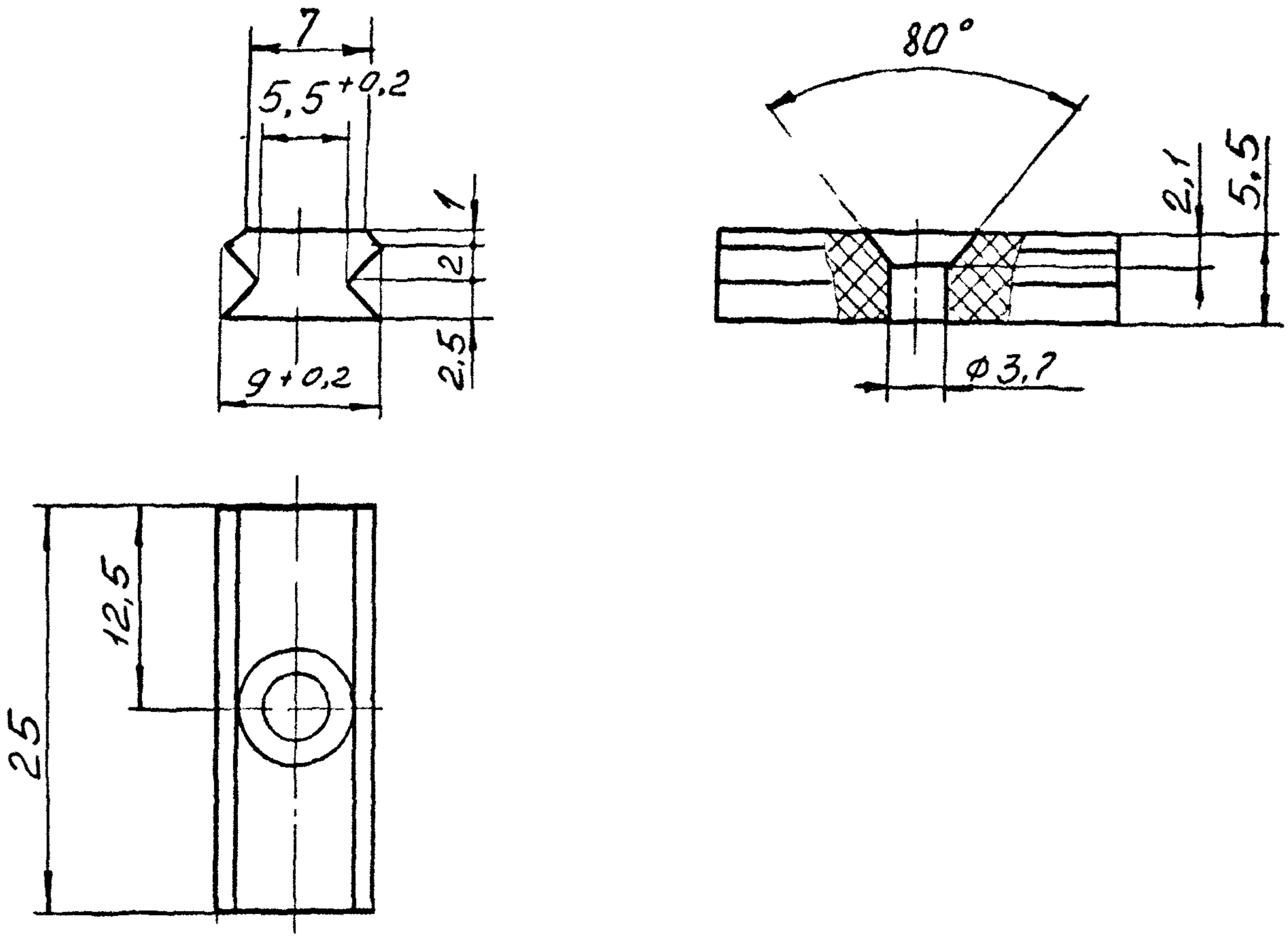

1 Неуказанные предельные отклонения размеров: отверстий H14, валов h14, остальных $\pm \frac{IT14}{2}$

2. Облой не допускается.

				1.436.3-16.2 3.205			
Зав отд	Исаков		26.06.81	Пластина	Стадия	Масса	Масштаб
Н контр.	Зыкова		11.11.82		Р	0,0025	2:1
					Лист	Листов 1	
Зам зав отд	Понуров		26.08.81	ПА6-210/310 ОСТ6-06-С9-76	Минтяжстрой СССР ЭКБ ВПО Союзстройконструкция г. Свердловск		
Рук. бриг.	Овечкин		25.08.81				
Инженер	Мустаева		27.07.81				

3,2

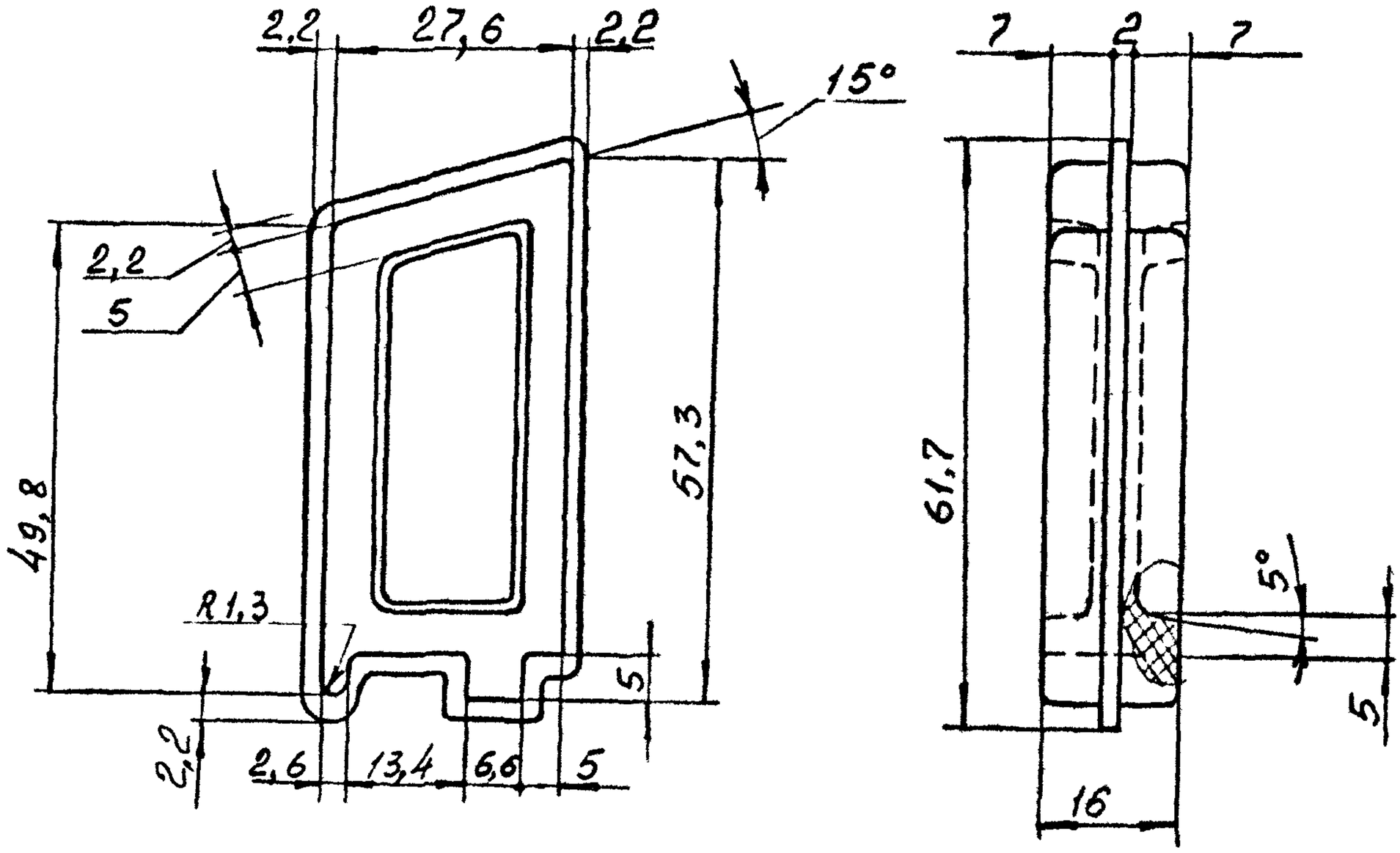

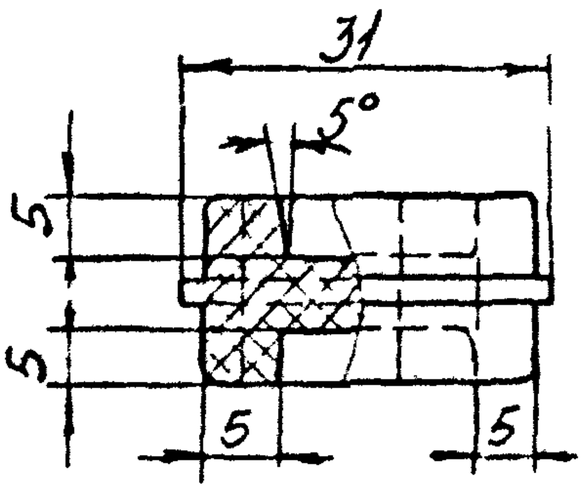

1 Предельные отклонения размеров: отверстий H14, валов h14, остальных $\pm\frac{IT14}{2}$;
2. Неуказанные радиусы 2 мм
3. Облой не допускается.

Зав.отд.	Исаков		26.08.81	1.436.3-16.2 3.229		
Н.контр.	Зыкова		11.11.81	Пробка	Стадия	Масса	Масштаб
Зам зав отд	Понуров		26.01.81		Р	0,019	1:1
Рук. бриг.	Овечкин		25.01.81		Лист	Листов 1
Инженер	Мустаева		27.01.81	Пропилен 04П10/010 ТУ 6-05-1105-78	Минтяжстрой СССР ЭКБ ВПО „Союзстройконструкция" г. Свердловск	

Инв. N подл. | Подп. и дата | Взам. инв. N

32

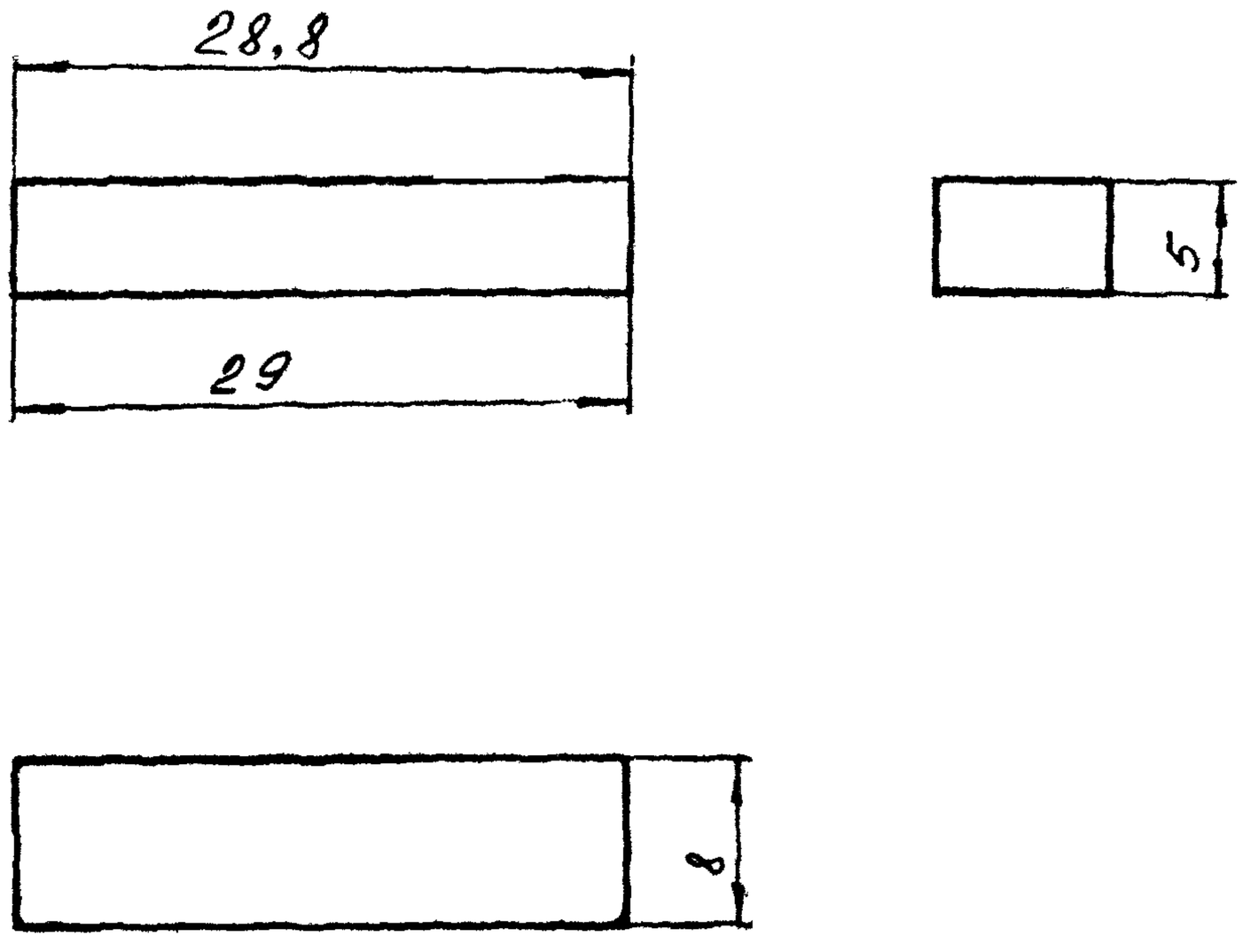

1. Предельные отклонения размеров: валов h14.
2. Облой не допускается

				1.436.3-16.2 3.249		
				Подкладка	Стадия	Масса	Масштаб
					Р	0,0012	2:1
Зав отд	Исаков		26.08.81		Лист	Листов 1	
Н.контр	Зыкова		11.11.82				
Зам гл инж	Пенурев		26.08.81	ПАБ-210/310 ОСТ6-06-С9-76	Минтяжстрой СССР ЭКБ ВПО „Союзстройконструкция" г Свердловск		
Зук бриг	Овечкин		25.08.81				
Инженер	Мустафина		27.07.81				

Формат А4

3,2

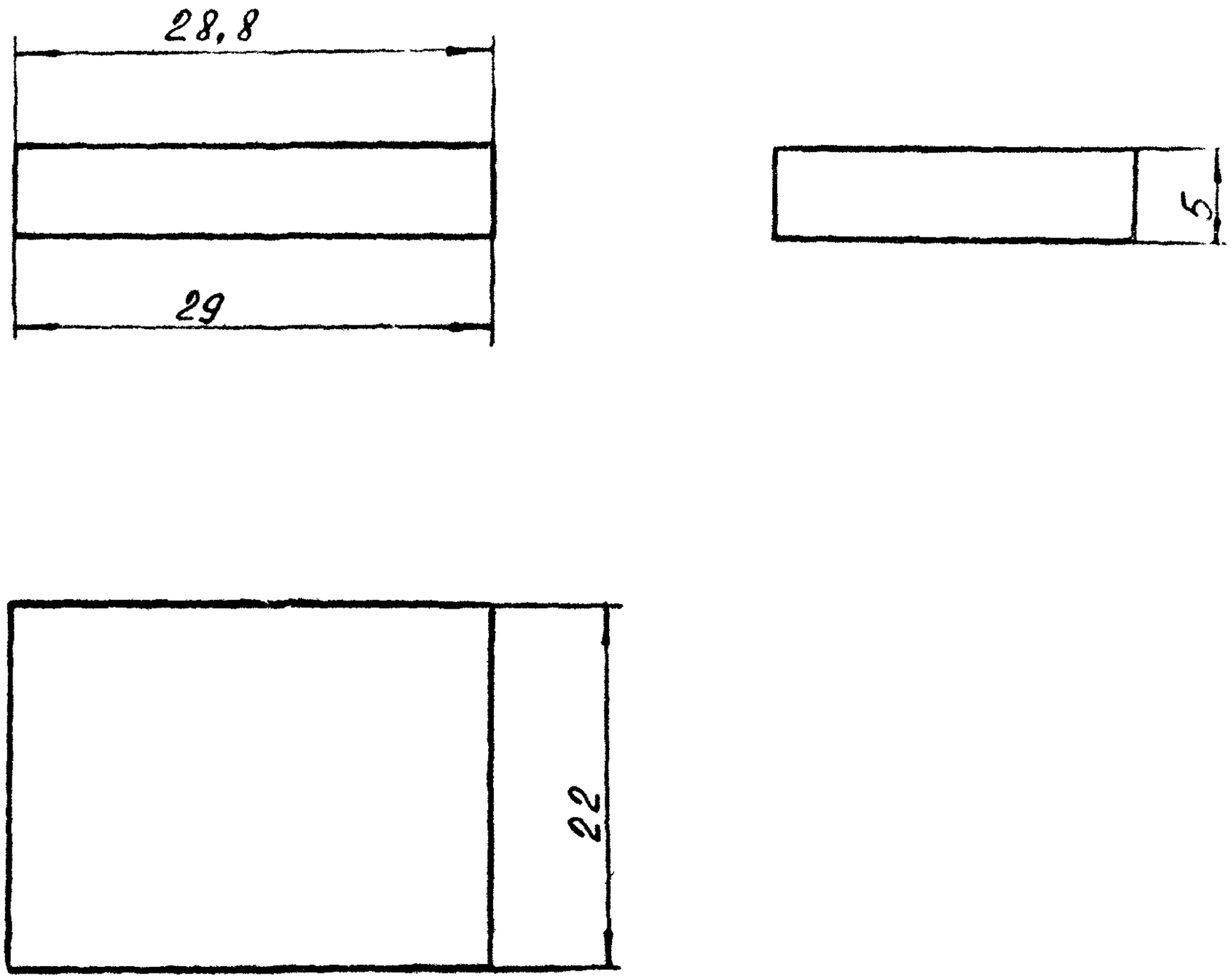

1. Предельные отклонения размеров: валов h14
2. Облой не допускается

				1.436.3-16.2 3.252			
				Подкладка	Стадия	Масса	Масштаб
					Р	0,0035	2:1
Зав.отд	Исаков		31.08.81		Лист	Листов 1	
Н.контр.	Зыкова		11.11.82				
Зам.гл.инж	Понуров		26.08.81	ПА6-210/310 ОСТ6-06-С9-76	Минтяжстрой СССР ЭКБ ВПО „Союзстройконструкция" г.Свердловск		
Рук.бриг	Овечкин		25.08.81				
Инженер	Мустаева		27.07.81				

Инв. № подл | Подп. и дата | Взам. инв. №

Копировал 18407 Р7 Формат А4

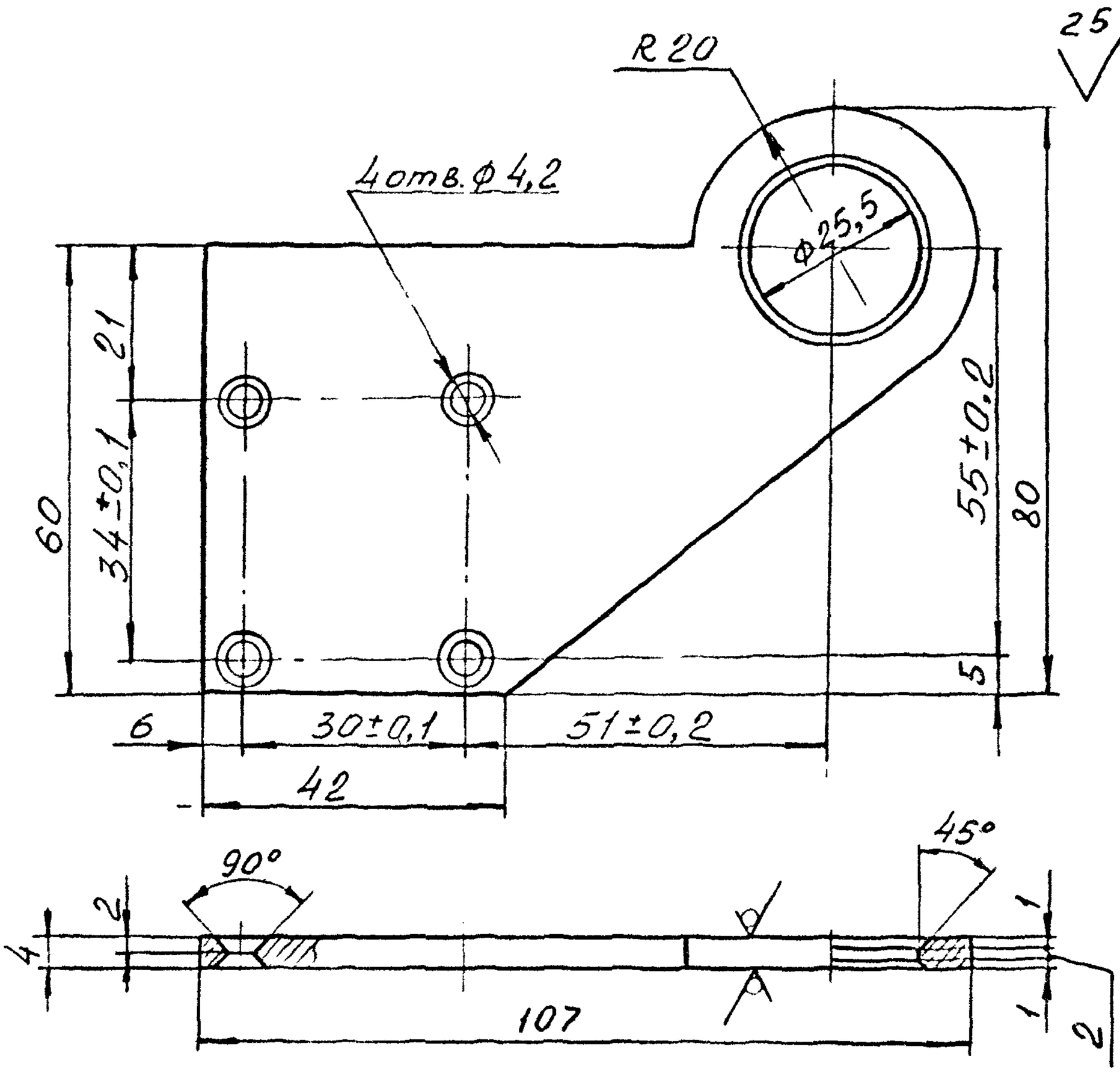

1 * Размер для справок

2. Неуказанные предельные отклонения размеров: отверстий H14, валов h14, остальных $\pm \frac{IT14}{2}$;

3. Покрытие Ц18

				1.436.3-16.2 3.253		
				Кронштейн	Стадия	Масса	Масштаб
					Р	0,140	1:1
Зав отд	Исаков		4.08.81		Лист	Листов 1	
Н. отд	Зыкова		5.11.82				
Зам зав отд	Понуров		26.08.81	Лист Б4 ГОСТ 19903-74 / Ст3 ГОСТ 14637-79	Минтяжстрой СССР ЭКБ ВПО „Союзстройконструкция" г. Свердловск	
Рук. бриг	Овечкин		25.08.81			
Инженер	Мустаева		27.07.81			

Копировал формат А4

3,2

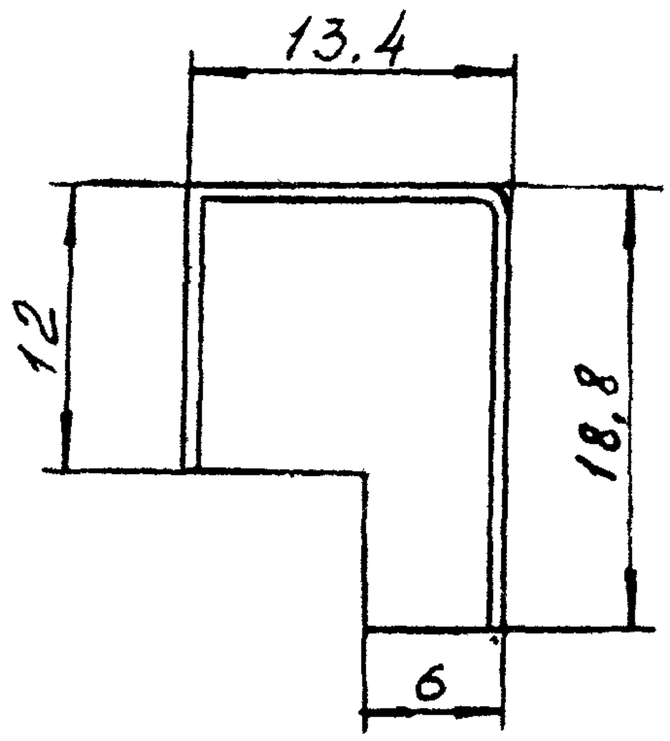

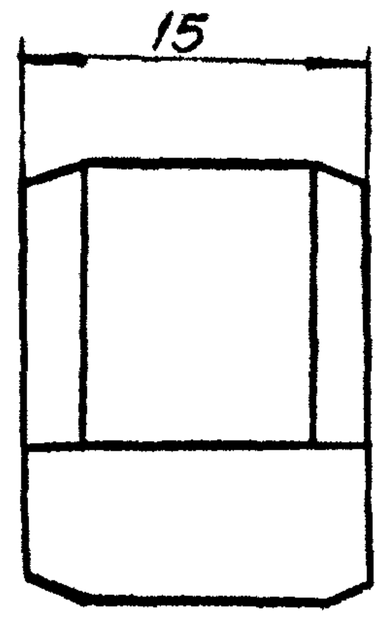

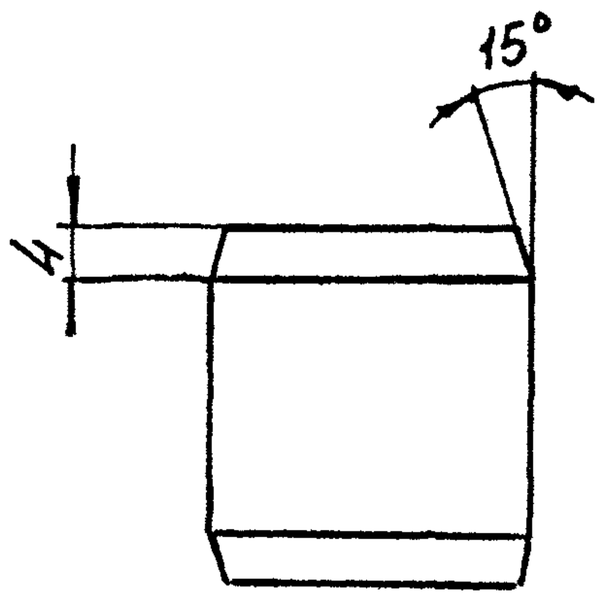

1. Неуказанные предельные отклонения размеров: валов h14, остальных $\pm \frac{IT14}{2}$;
2. Неуказанные радиусы 1мм.
3 Облой не допускается.

Зав.отд.	Исаков		26.08.81	1.436.3-16.2 .3.264		
Н.конпр.	Зыкова		5.11.82	Пробка	Стадия: Р	Масса: 0,003	Масштаб: 2:1
Зам.завот.	Понуров		26.08.81		Лист	Листов 1
Рук.брига	Овечкин		25.08.81	Пропилен 04П10/010 ТУ 6-05-1105-78	Минтяжстрой СССР ЭКБ ВПО Союзстройконструкция г.Свердловск
Инженер	Мустаева		27.07.81		

Копировал 18407 28 Формат А4

Взам. инв. N | Подп. и дата | Инв. N подл.

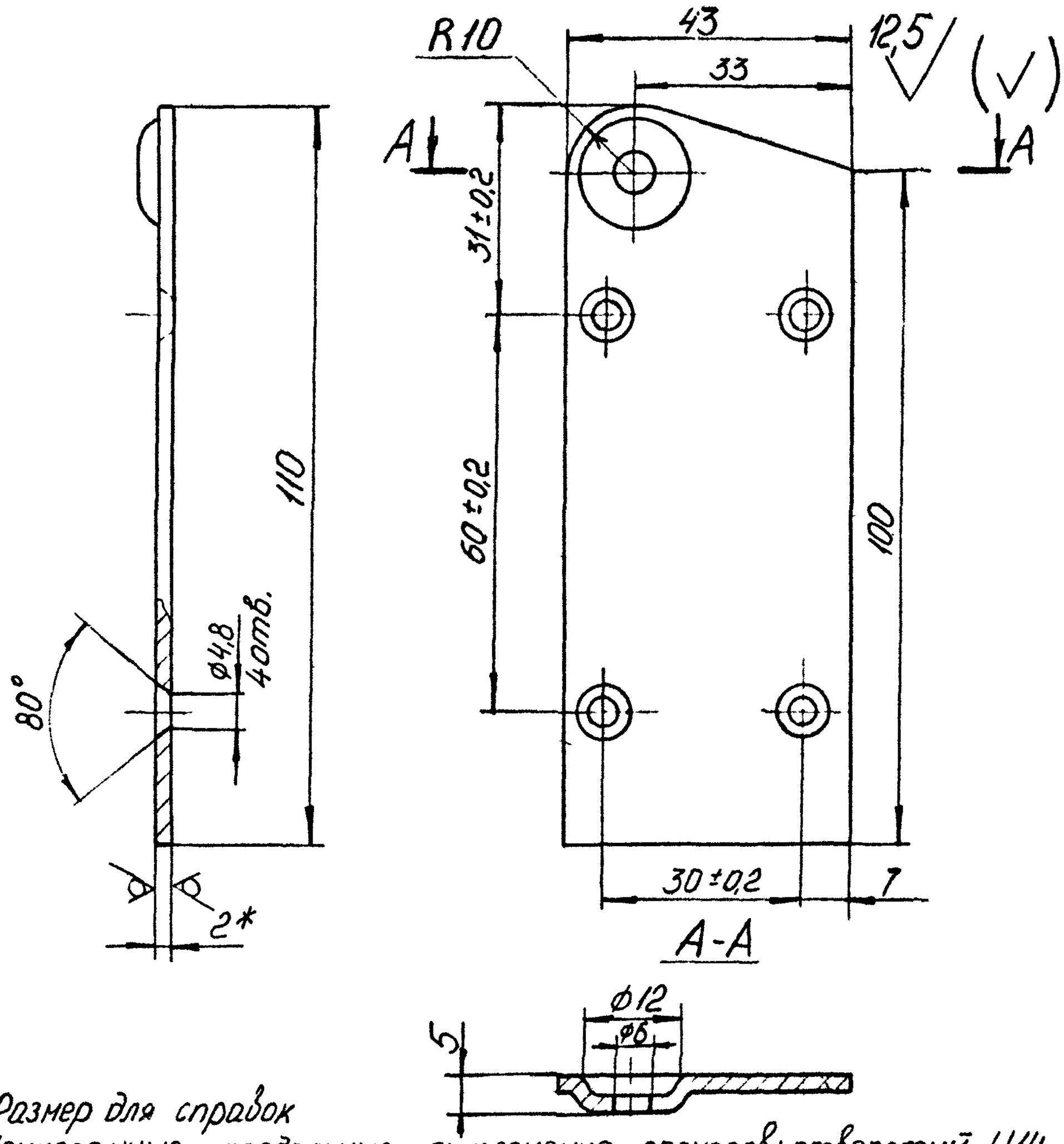

1* Размер для справок

2 Неуказанные предельные отклонения размеров: отверстий H14 валов h14, остальных $\pm\frac{IT14}{2}$

3. Неуказанные радиусы 1 мм

4. Покрытие Ц 18

Взам инв N						
Подп и дата						
Инв N подл	Зав отд	Исаков		26.08.81	1.436.3-16.2 3.400	
	Н. контр.	Зыкова		11.11.82	Ползун	Стадия: Р; Масса: 0,068; Масштаб: 1:1
	Зам зав отд	Понуров		26.08.81		Лист; Листов 1
	Рук бриг	Овечкин		26.08.81	Лист Б2 ГОСТ 19903-74 / Ст3 ГОСТ 16523-70	Минтяжстрой СССР ЭКБ ВПО Союзстройконструкция г Свердловск
	Инж	Асташова		14.08.81		

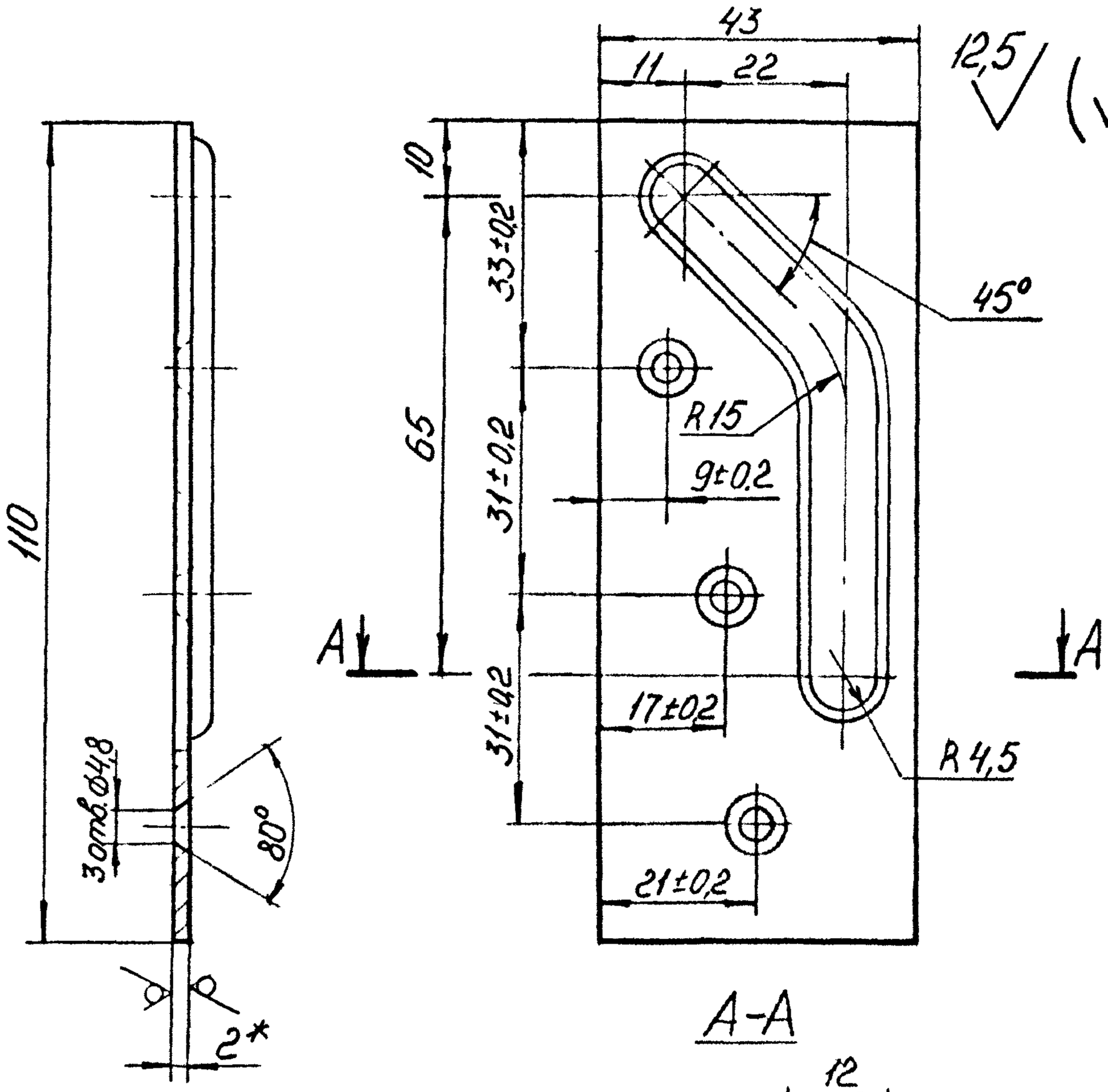

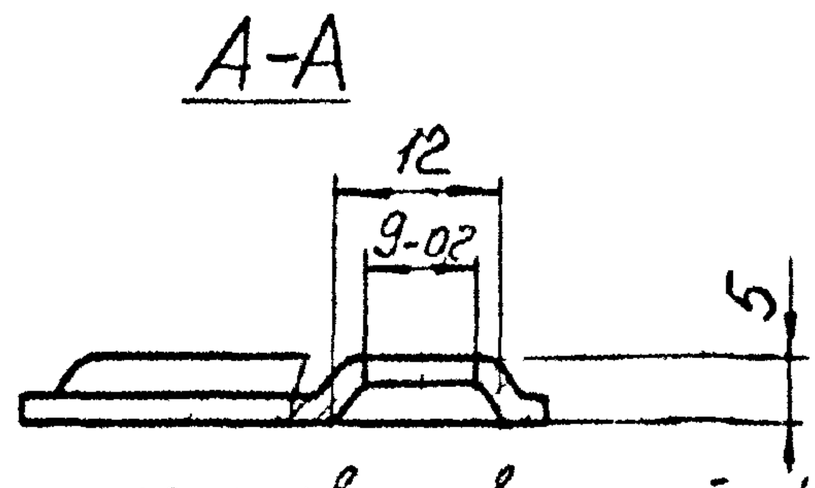

1 * Размеры для справок
2. Неуказанные предельные отклонения размеров: отверстий H14 валов - h14, остальных ± IT14/2
3. Неуказанные радиусы 1 мм
4. Покрытие Ц 18

Взам инв N					
Подп и дата					
Инв N подл	Зав. отд.	Исаков		26.08.81	
	Н контр.	Зыкова		26.08.81	
	Зам зав отд.	Понуров		26.08.81	
	Рук бриг	Овечкин		26.08.81	
	Инж	Асташова		26.08.81	

1.436.3 - 16.2 3.401

Направляющая

Стадия	Масса	Масштаб
Р	0,068	1:1
Лист	Листов 1	

Лист Б2 ГОСТ 19903-74 / Ст3 ГОСТ 16523-10

Минтяжстрой СССР ЭКБ ВПО „Союзстройконструкция" г Свердловск

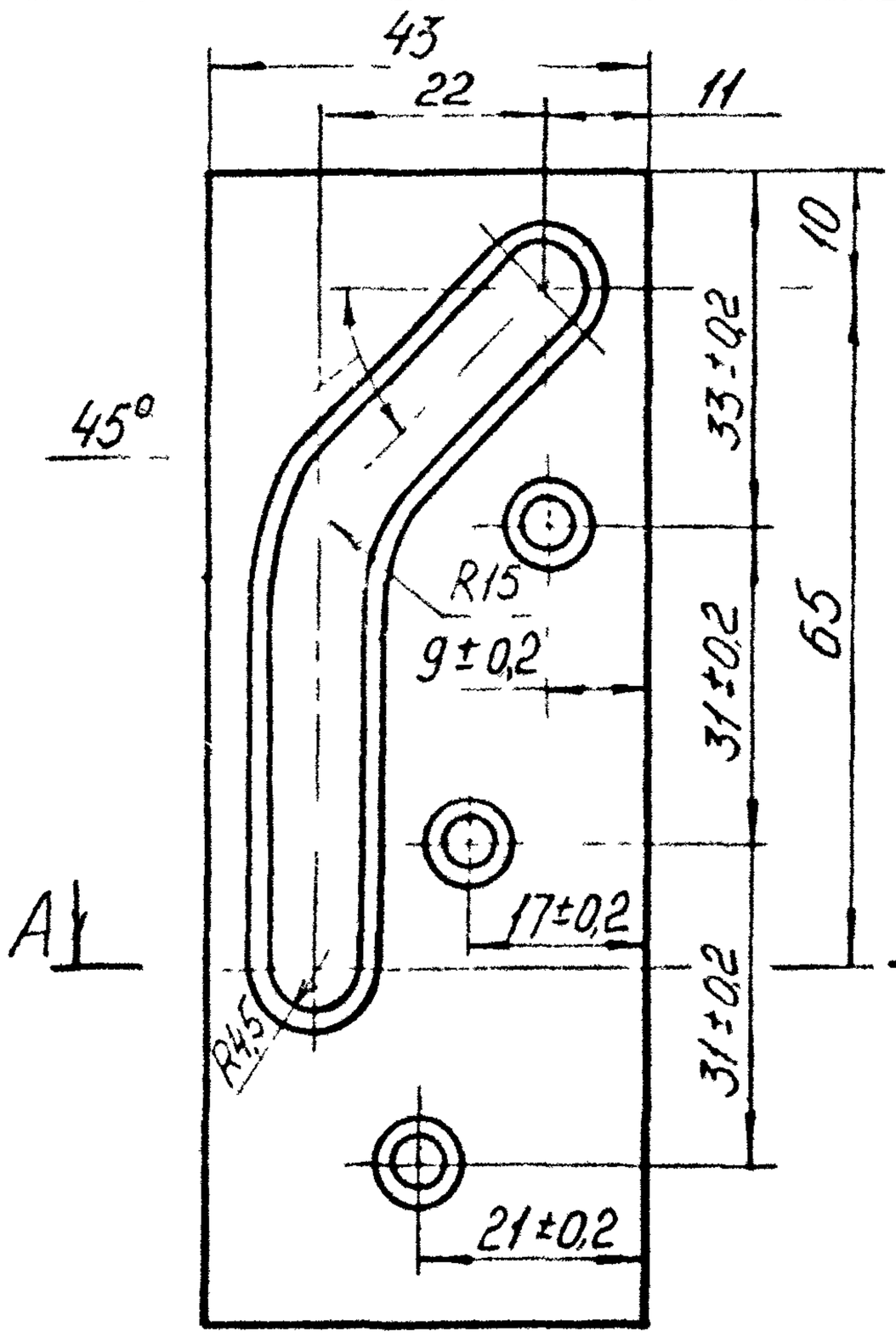

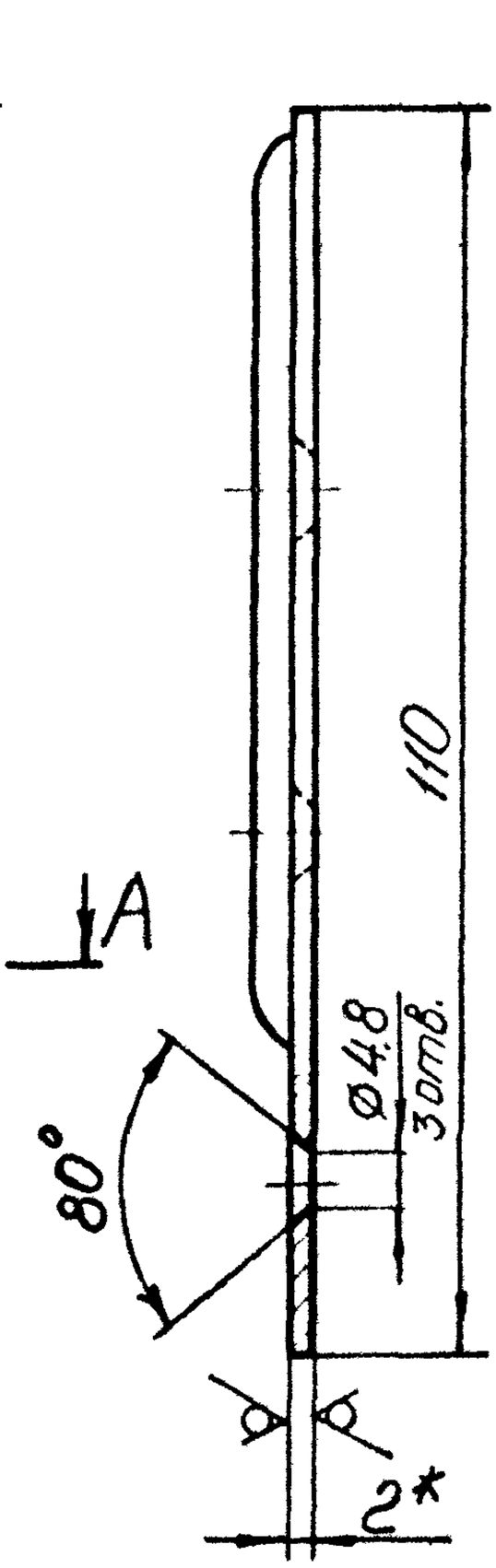

A-A

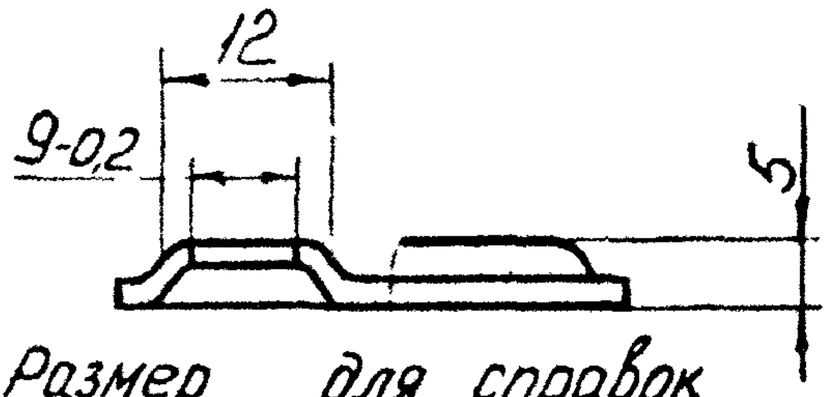

1* Размер для справок

2 Неуказанные предельные отклонения размеров: отверстий H14, валов h14, остальных $\pm \frac{IT14}{2}$

3 Неуказанные радиусы 1мм

4. Покрытие Ц18

				1.436.3 -16.2 3.402		
				Направляющая	Стадия	Масса	Масштаб
					Р	0,068	1:1
Зав отд	Исаков				Лист	Листов 1
Н.контр.	Зыкова					
Зам зав отд.	Понуров			Лист Б2 ГОСТ 19903-74 / Ст3 ГОСТ 16523-70	Минтяжстрой СССР ЭКБ ВПО "Союзстройконструкция" г. Свердловск	
Рук бриг	Овечкин					
Инж	Асташова					

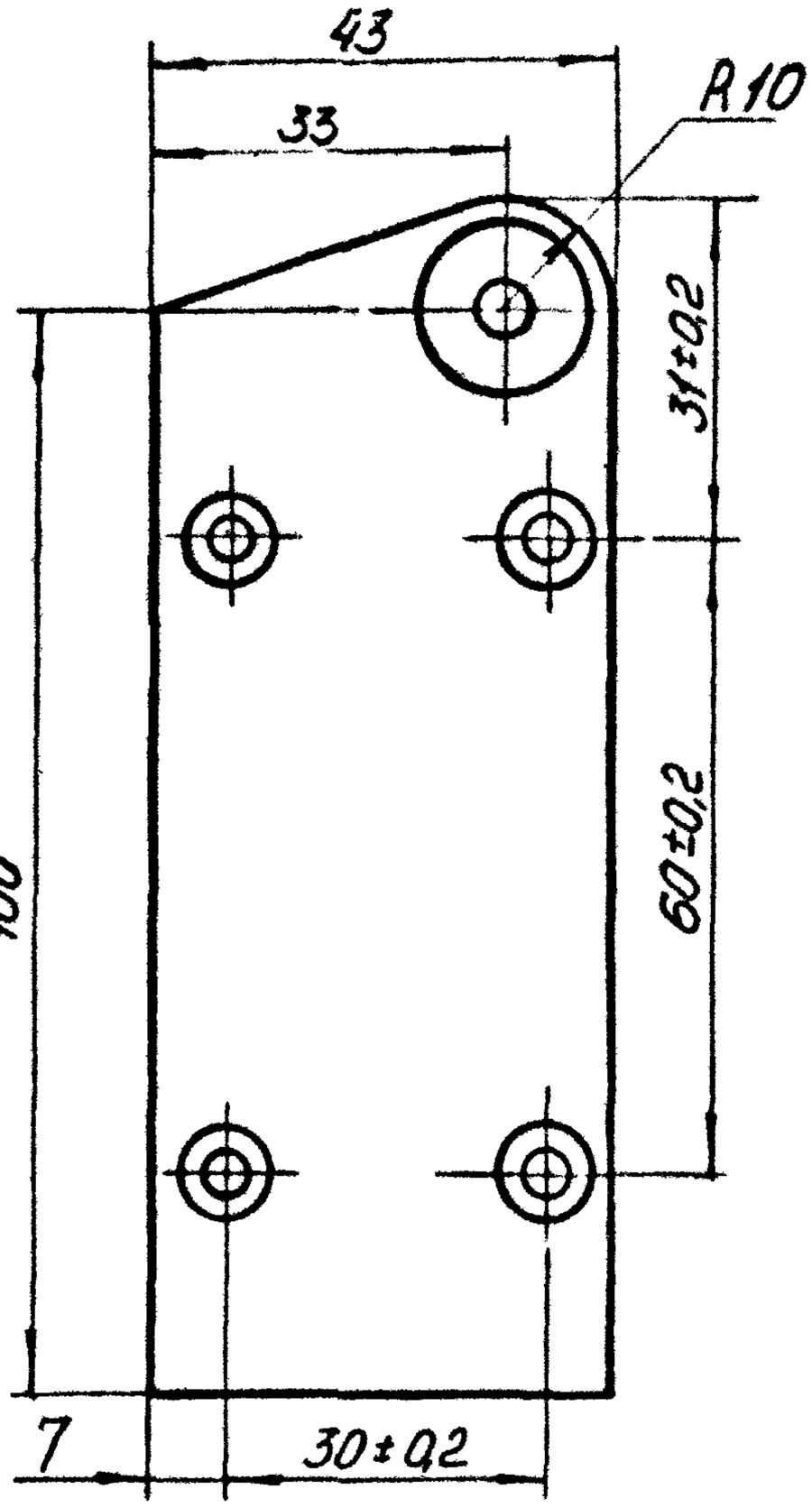

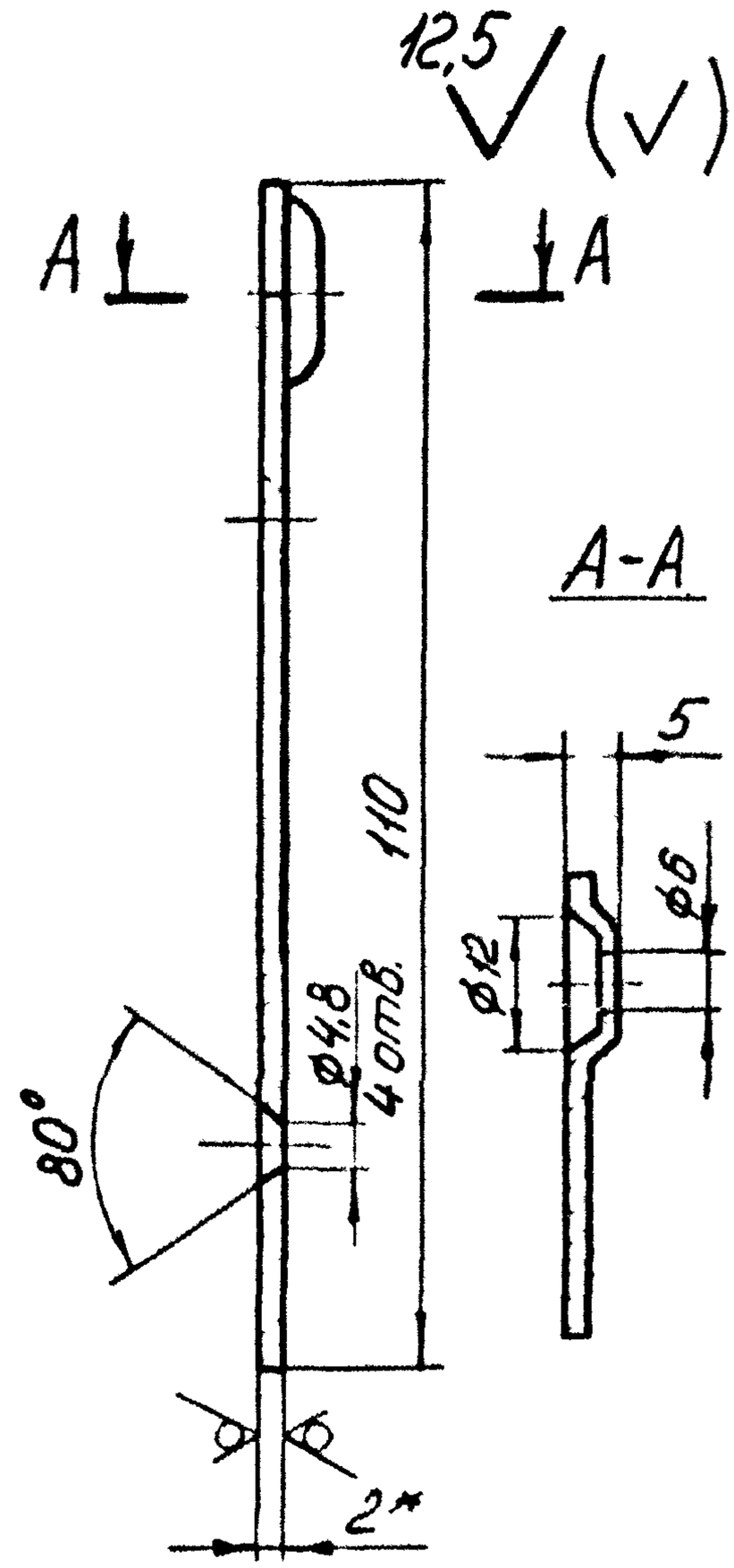

1. *Размер для справок
2. Неуказанные предельные отклонения размеров: отверстий $H14$, валов $h14$, остальных $\pm \frac{IT14}{2}$
3. Неуказанные радиусы 1 мм
4. Покрытие Ц 18.

Зав. отд.	Исаков		26.08.81	1.436.3-16.2 3.403		
Н.контр.	Зыкова		11.11.82	Ползун	Стадия	Масса	Масштаб
Зам.зав.отд.	Понуров		26.8.81		Р	0,0745	1:1
Рук.бриг.	Овечкин		26.08.81		Лист	Листов 1
Инж.	Асташова		14.08.81	Лист Б2 ГОСТ 19903-74 / Ст3 ГОСТ 16523-70	Минтяжстрой СССР ЭКБ ВПО „Союзстройконструкция" г.Свердловск	

Инв.№ подл. | Подп. и дата | Взам.инв.№

12,5

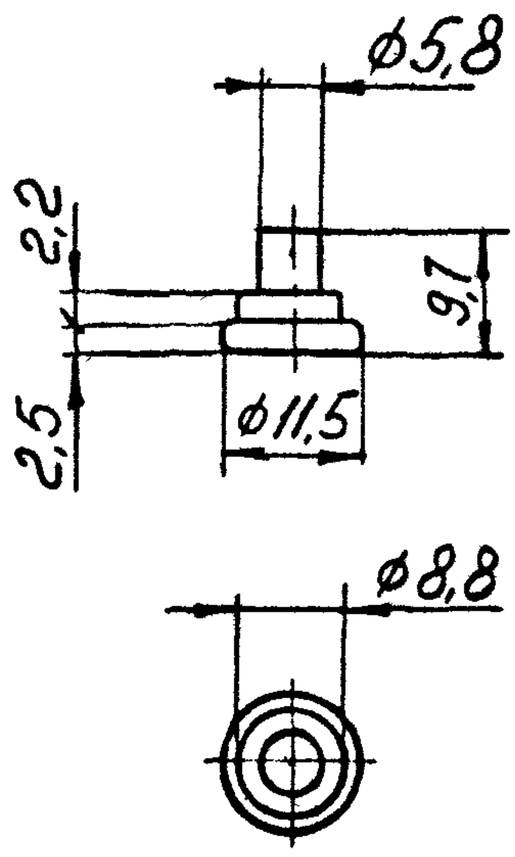

1 Неуказанные предельные отклонения размеров: валов h14, остальных $\pm \frac{IT14}{2}$
2 Покрытие Ц18

				1.436.3-16.2 3.404			
Зав отд.	Исаков		26.08.81	Палец	Стадия	Масса	Масштаб
Н контр.	Зыкова		5.11.82		Р	0,004	1:1
Зам зав отд	Понуров		26.05.81		Лист	Листов 1	
Рук бриг.	Овечкин		25.08.81	Круг $\frac{В12\ ГОСТ\ 2590-71}{Ст3\ ГОСТ\ 535-79}$	Минтяжстрой СССР ЭКБ ВПО "Союзстройконструкция" г. Свердловск		
Инж.	Асташова		14.08.81				

Взам инв N

Подп и дата

Инв N подл

12,5 (√)

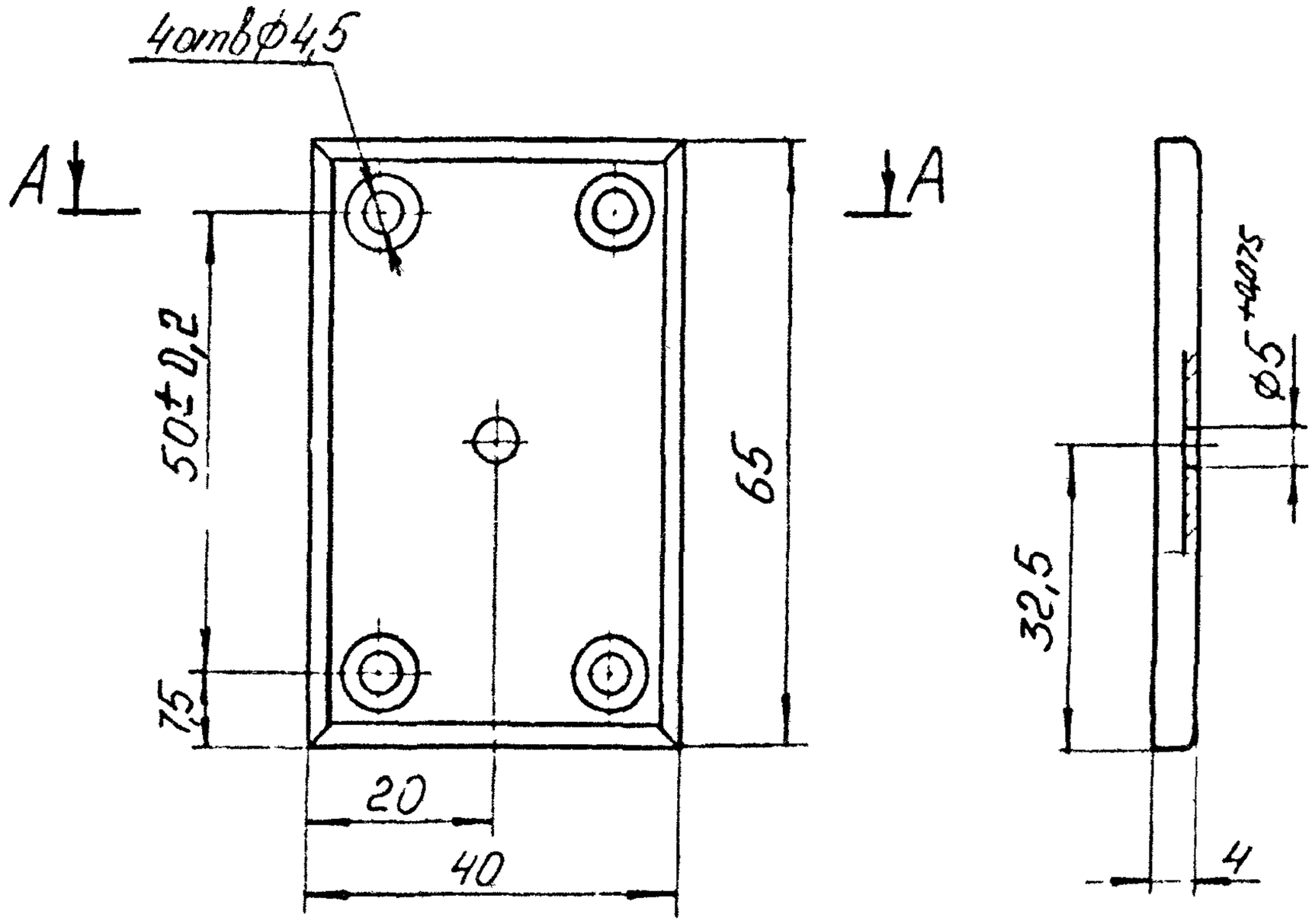

A-A

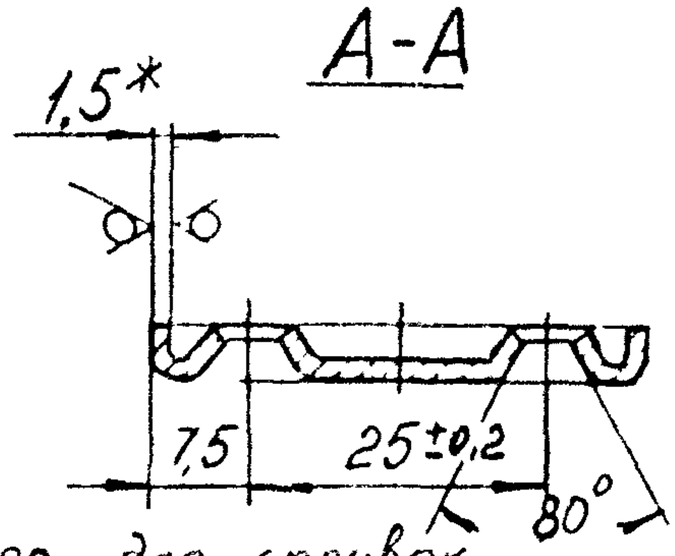

1 *Размер для справок
2 Неуказанные предельные отклонения размеров отверстий H14, валов h14, остальных $\pm\frac{IT14}{2}$
3 Неуказанные радиусы сгибов 1мм
4. Покрытие Ц18

Взам инв N					1.436.3-16.2 3.405		
Подп и дата					Пластина	Стадия	Масса	Масштаб
Инв N подл	Зав отд.	Исаков		26.08.81		Р	0,040	1:1
	Н контр	Зыкова	Зыкова	5.11.82		Лист	Листов 1	
	Зам зав отд	Понуров		26.08.81	Лист Б 1,5 ГОСТ 19903-74 / Ст3 ГОСТ 16523-10	Минтяжстрой СССР ЭКБ ВПО Союзстройконструкция г Свердловск	
	Рук бриг.	Овечкин		25.08.81			
	Инж.	Асташова		14.08.81			

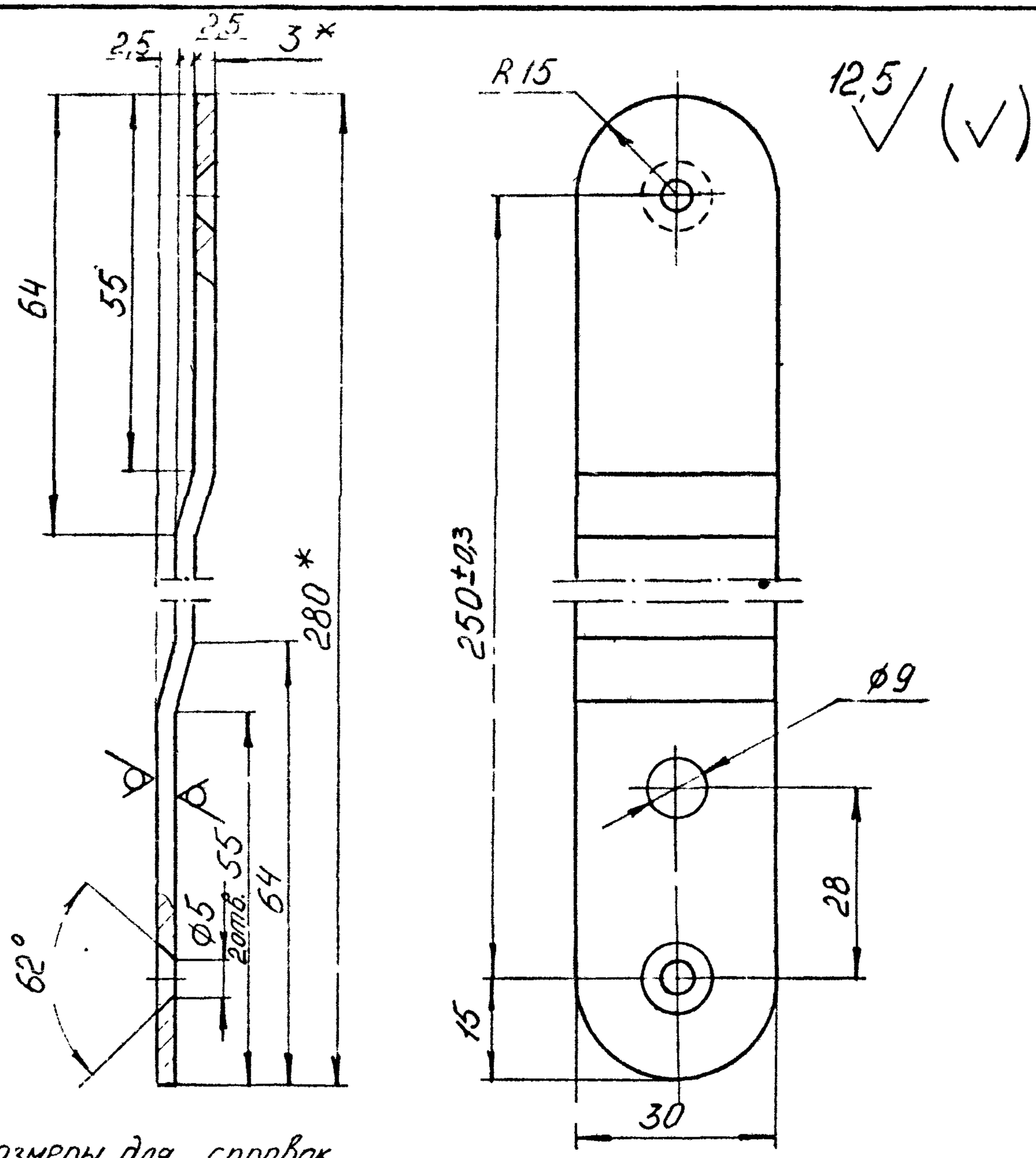

1. * Размеры для справок
2. Неуказанные предельные отклонения размеров отверстий H14 валов h14, остальных $\pm \frac{IT14}{2}$
3. Неуказанные радиусы сгибов 3мм
4. Покрытие Ц18

				1.436.3-16.2 3.406		
Зав отд.	Исаков			Плечо	Стадия	Масса	Масштаб
Ст.инж.	Зыкова		5.11.82		Р	0,1945	1:1
Зам зав отд.	Понуров				Лит	Лист	Листов 1
Рук бриг.	Овечкин		23.08.84	Лист	Б6 ГОСТ 5520-74 / Ст3 ГОСТ 10705-70		
Ст.инж.	Эсташова						

3,2

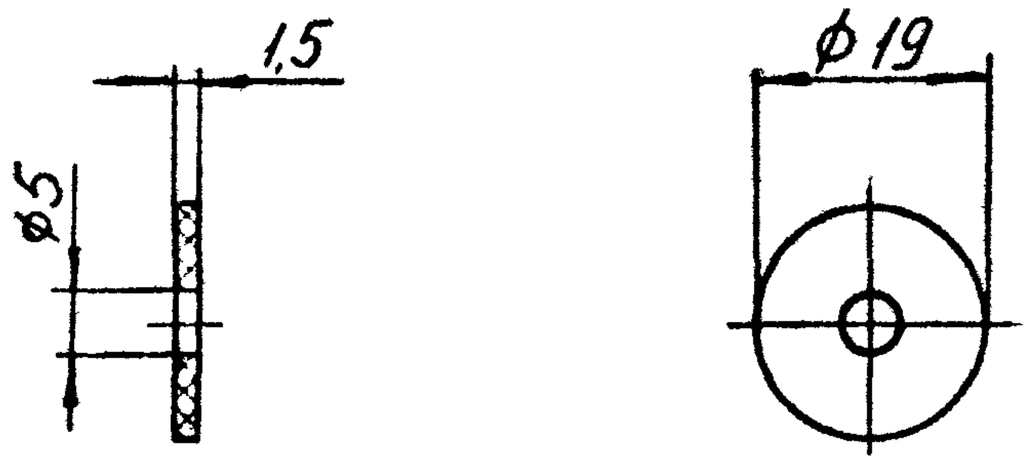

1 Неуказанные предельные отклонения размеров: отверстий H14 валов h14

2. Сбой не допускается

Взам. инв. №	Подп. и дата	Разраб. Иванов; Нконтр. Зыкова; Утв. Понуров; Пончкин; Чанова		26.08.81; 11.11.82; 25.08.81; 14.08.81	1.436.3 - 16 2 3.40Т		
					ШАЙБА	Стадия: Р; Масса: 0,0005; Масштаб: 1:1	
					ПАБ - 210/310 ОСТ6-06-С9-76	Лист; Листов 1	
						Министерство СССР ЭКБ ВПО Союзпромконструкция г. Свердловск	

3,2 / 3,2

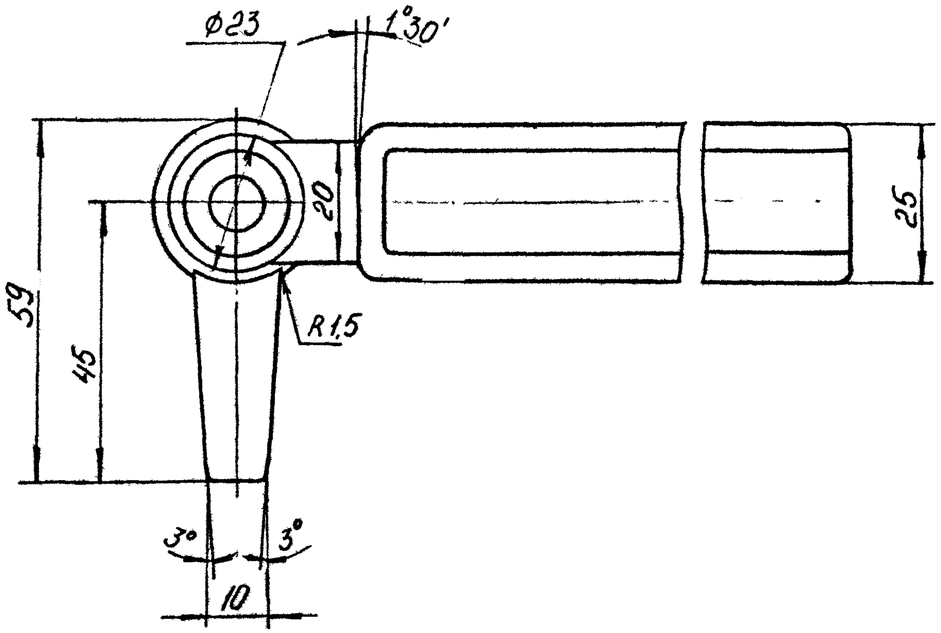

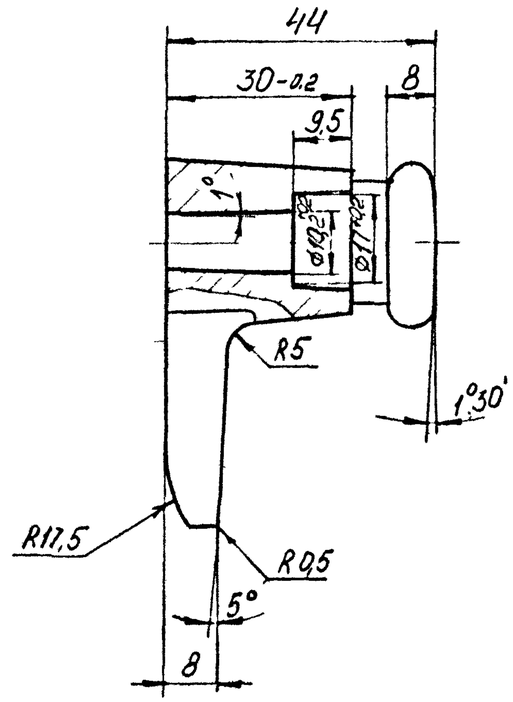

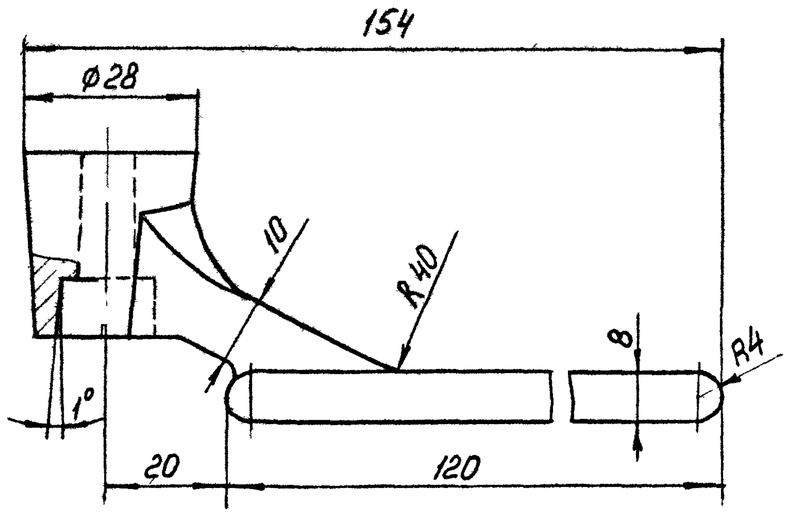

1. Неуказанные предельные отклонения размеров: отверстий H14 валов h14, остальных $\pm \frac{IT14}{2}$
2. Неуказанные литейные радиусы 1мм
3. Покрытие эмаль порошковая П-ЛЭ-1130, черная, ТУ6-10-11-285-6-79, XЛ1

				1.436 3 - 16.2 3 408			
Зав отд.	Исаков		21.08.81	Рукоятка	Стадия	Масса	Масштаб
Н контр.	Зыкова	Зыкова	5.11.82		Р	0,2655	1:1
Зам зав отд.	Понуров	26.03.81			Лист	Листов 1	
Рук бриг.	Овечкин		25.08.81	Сплав ЦАМ4-1В ГОСТ19424-74	Минтяжстрой СССР ЭКБ ВПО Союзстроиконструкция г Свердловск		
Инж	Асташова		13.08.81				

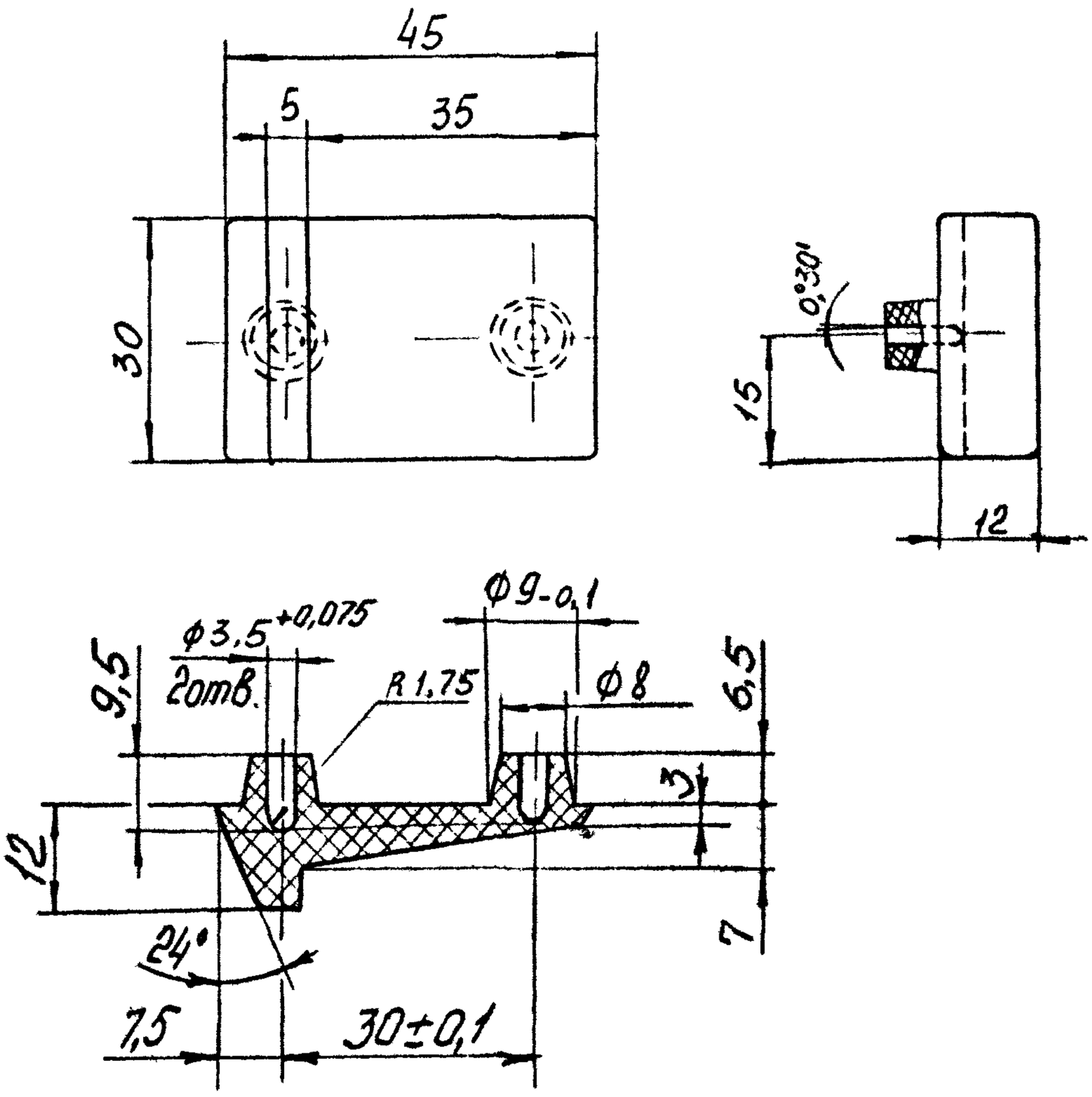

3,2

1. Неуказанные предельные отклонения размеров: отверстий H14, валов h14, остальных $\frac{IT14}{2}$;
2. Облой не допускается

				1.436.3-16.2 3.409		
				Упор	Стадия	Масса	Масштаб
					Р	0,010	1:1
Зав отд	Исаков		26.08.81		Лист	Листов 1	
Н контр.	Зыкова	Зыкова	5.11.82				
Зам зав.отд	Понуров		26.08.81	ПАБ-210/310 ОСТ6-06-С9-76	Минтяжстрой СССР ЭКБ ВПО „Союзстройконструкция" г. Свердловск	
Рук бриг	Овечкин		25.08.81			
Инженер	Мустаева		27.07.81			

Копировал

Формат А4

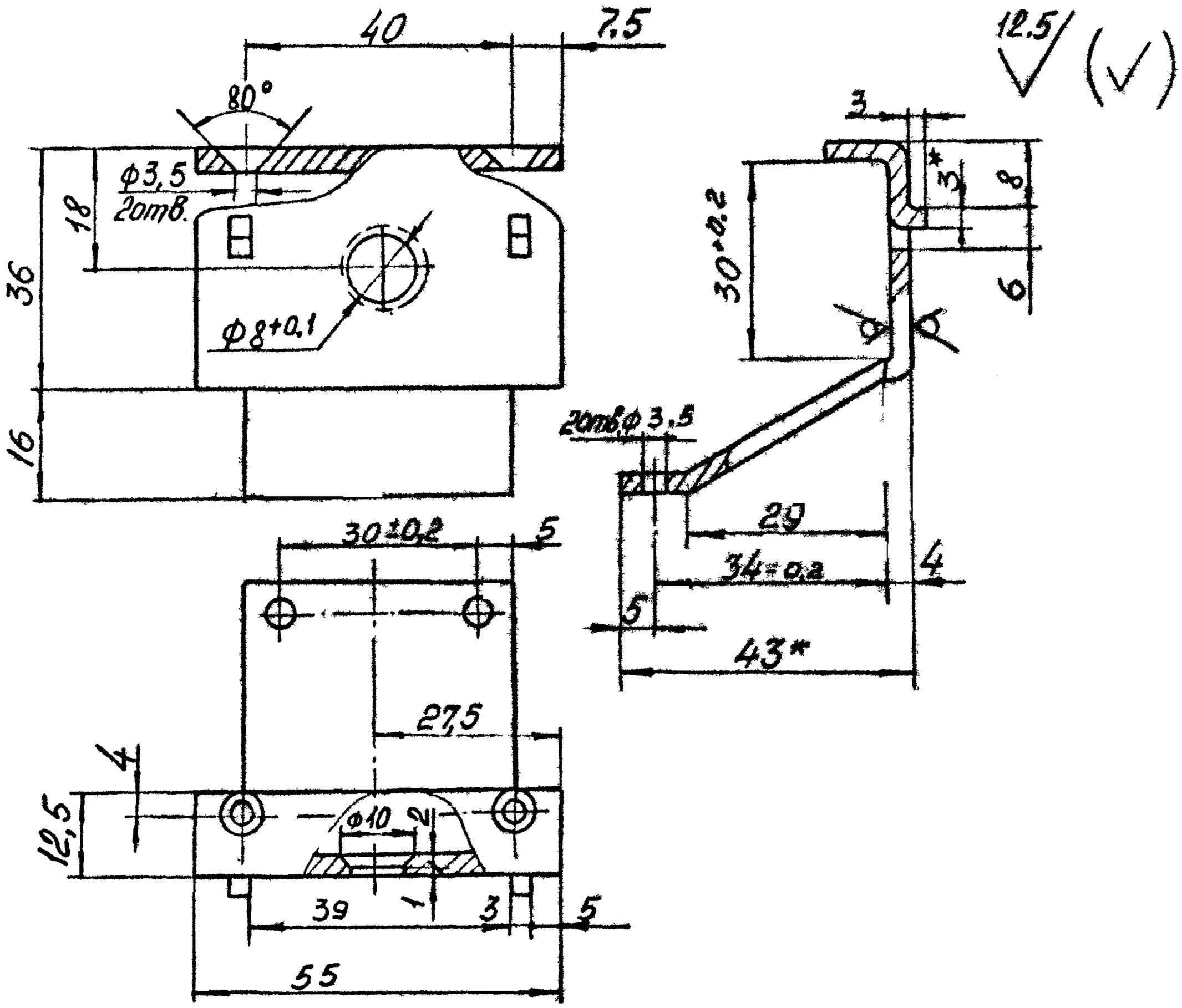

1.* Размеры для справок

2. Неуказанные предельные отклонения размеров: отверстий H14, валов h14, остальных $\pm\frac{IT14}{2}$

3. Внутренние радиусы сгибов 3мм

4. Покрытие Ц 18

Зав.отд	Исаков		26.08.81	1.436.3-16.2 3.410		
Н контр	Зыкова		11.11.82	Кронштейн	Стадия	Масса	Масштаб
Зам.зав.отд	Понуров		26.08.81		Р	0,097	1:1
Рук бриг	Овечкин		25.08.81	Лист Б3 ГОСТ 19903-74 / Ст3 ГОСТ 16523-70	Лист	Листов 1
Инженер	Мистаева		27.07.81		Минтяжстрой СССР ЭКБ ВПО "Союзстройконструкция" г. Свердловск	

Взам. инв.№ | Подп. и дата | Инв.№ подл

3,2

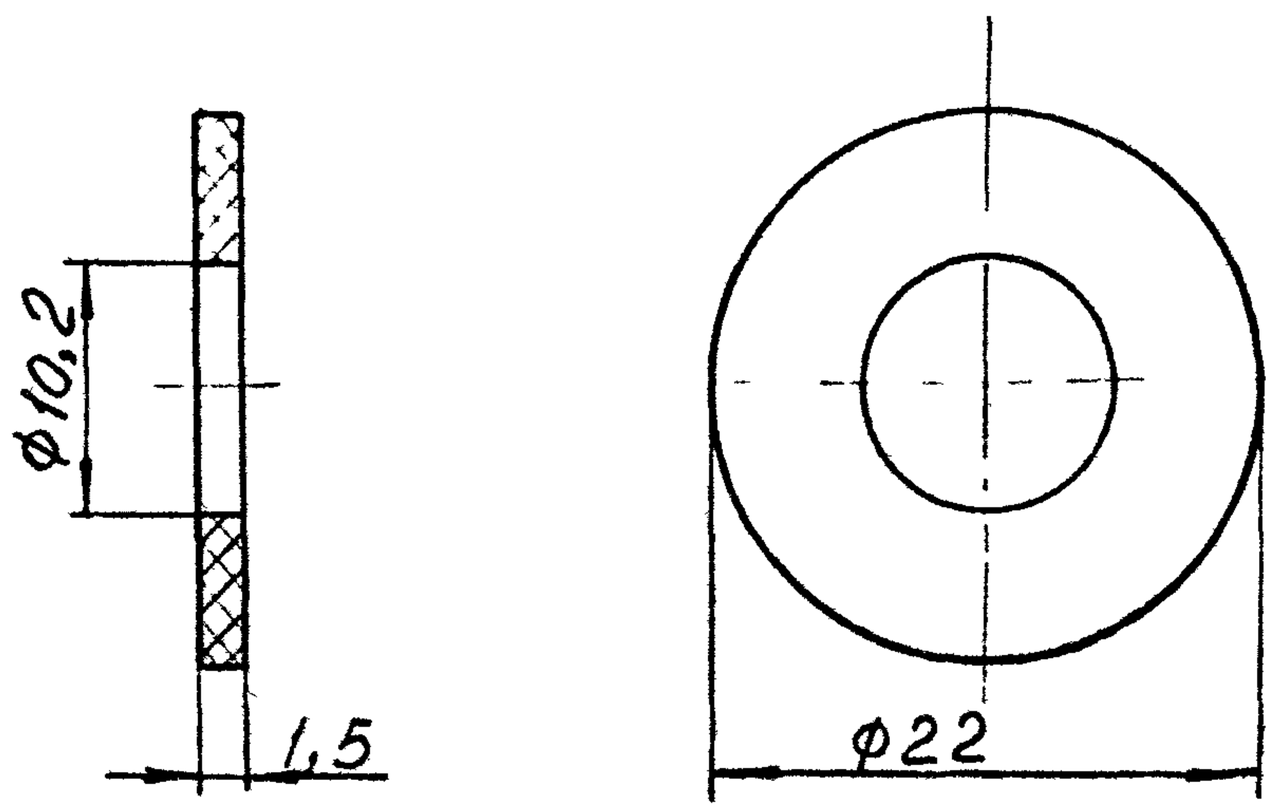

1. Неуказанные предельные отклонения размеров отверстий H14 валов h14.
2. Облой не допускается.

				1.436.3-16.2 3.411			
				Шайба	Стадия	Масса	Масштаб
					Р	0,00035	2:1
Зав отд.	Исаков		26.05.81		Лист	Листов 1	
Н.контр.	Зыкова		11.11.82				
Зам.зав отд	Понуров		26.02.81	ПАБ-210/310 ОСТ6-06-С9-76	Минтяжстрой СССР ЭКБ ВПО „Союзстройконструкция" г Свердловск		
Рук.бриг	Овечкин		25.02.81				
Инженер	Мустаева		27.07.81				

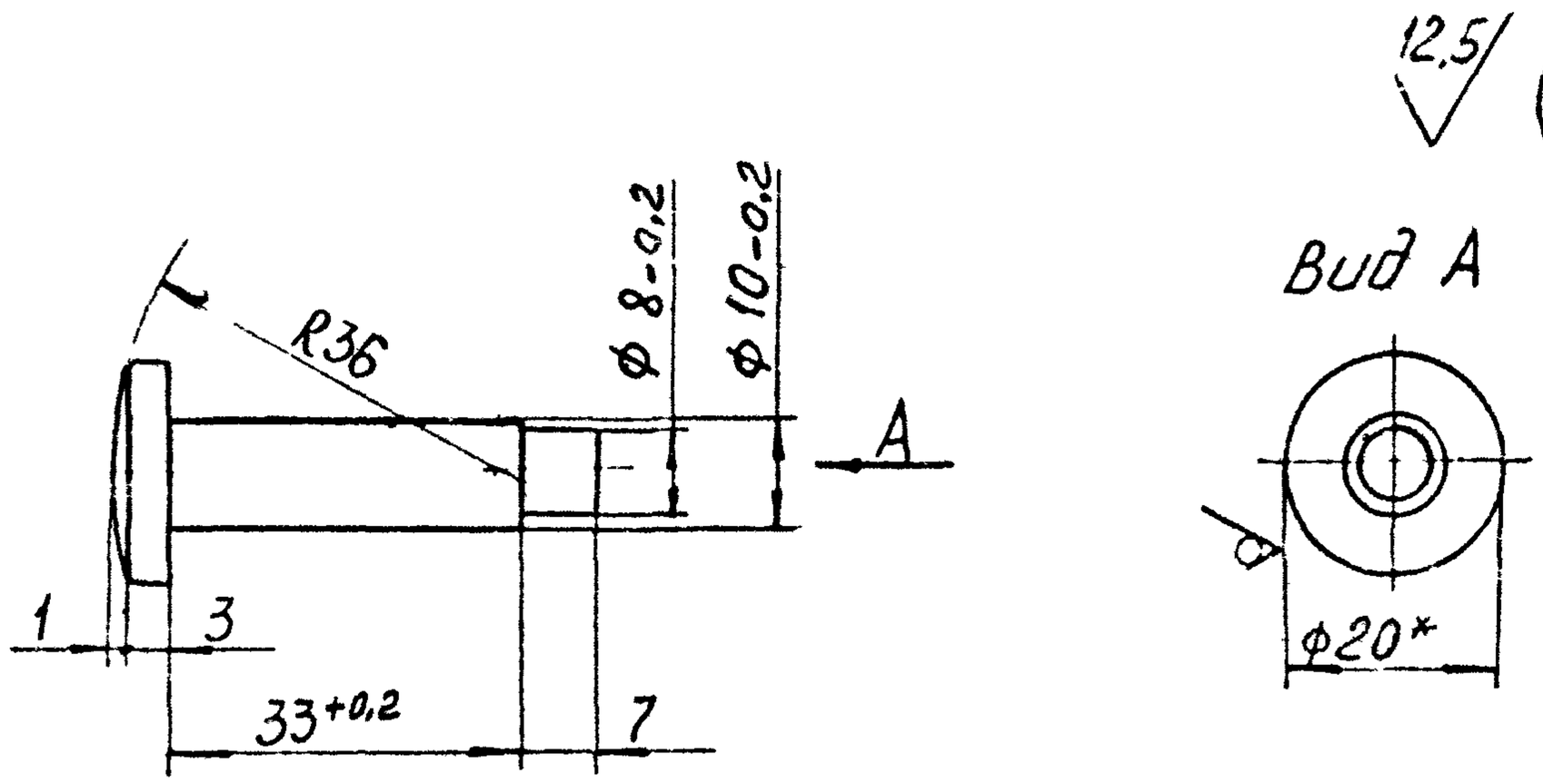

1* Размер для справок

2 Неуказанные предельные отклонения размеров:

Валов h14, остальных $\pm\frac{IT14}{2}$;

3 Покрытие Ц 18

Зав.отд.	Исаков			1.436.3-16.2 3.412			
Н контр.	Зыкова			Палец	Стадия	Лист	Масштаб
Зам зав.сл	Понуров				Р	0,03	1:1
Рук.гр.	Васучин				Лист	Листов 1	
Инженер	Мартеева			Болт В20ГОСТ2590-71 Ст3 ГОСТ535-79	Монтажстрой СССР ЭКБ ВПО „Союзстройконструкция"		

Взам инв

Подп. и дата

Инв. № подл

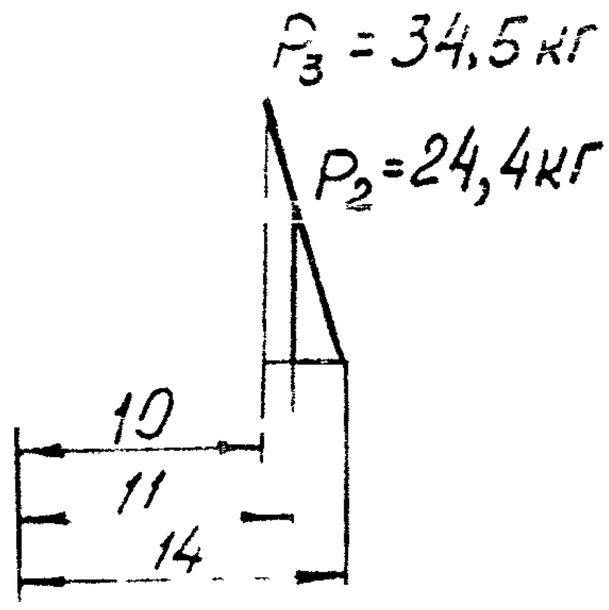

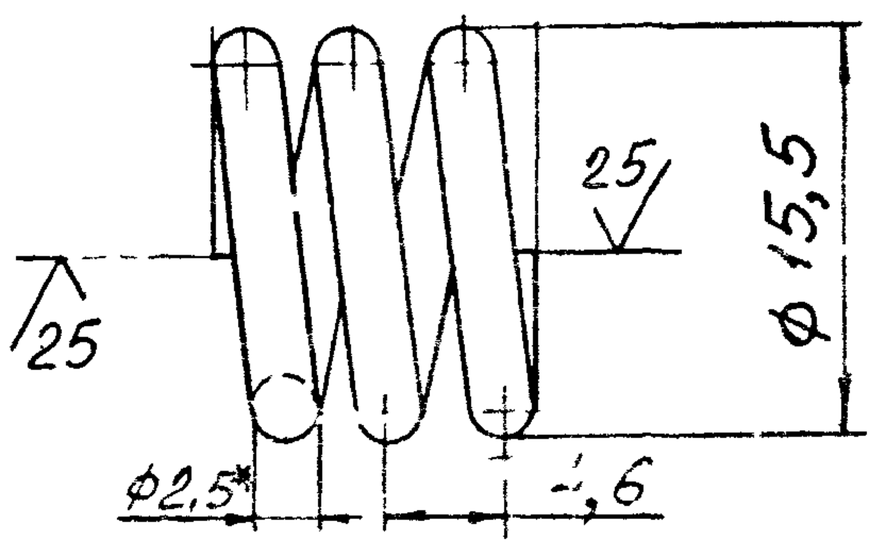

1. Модуль сдвига $G = 8 \cdot 10^3$ кгс/мм^2

2. Твердость HRC 42–48

3. Напряжение касательное при кручении (максимальное) $\tau_3 = 90$ кгс/мм^2

4. Длина развернутой пружины $L = 124,8$ мм

5. Число рабочих витков = 3

6. Диаметр контрольного стержня Дс = 10 мм

7* Размер для справок

				1436.3-16.2 3.413			
				Пружина	Стадия	Масса	Масштаб
					Р	0,005	2:1
					Лист	Листов 1	
Гл.инж.отд.	Исаков			Проволока II-2,5 ГОСТ 9389-75	Минтяжстрой СССР ЭКБ ВПО „Союзстройконструкция" г. Свердловск		
Гл.инж.пр.	Зыкова						
Гл.инж.отд.	Понуров						
	Звечкин						
Контр.	Мустаева						

Формат А4

3,2

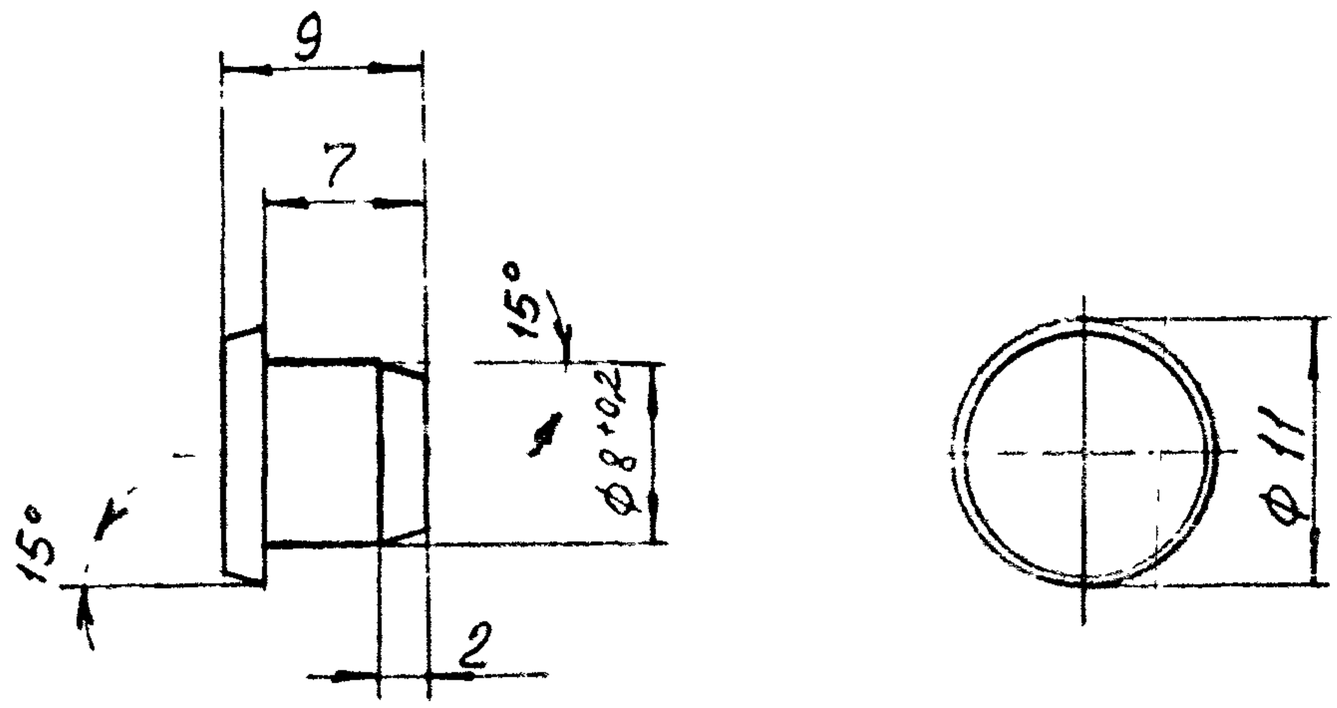

1. Неуказанные предельные отклонения размеров валов h 14, остальных $\pm \frac{IT14}{2}$;

2. Облои не допускается.

Зав отд	Исаков		21.08.81	1.436.3-16.2 3.414			
Н.контр.	Зыкова		5.11.82	Пробка	Стадия	Масса	Масштаб
Зам.гл.инж.	Соколов				Р	0,00035	2:1
Ст.инж.	Овечкин		25.08.81		Лист	Листов 1	
				Пропилен 04П10/010 ТУ 6-05-1135-78	Минтяжстрой СССР ЭКБ ВПО „Союзстройконструкция" Свердловск		

Взам инв №

Подп. и дата

Инв. № подл.

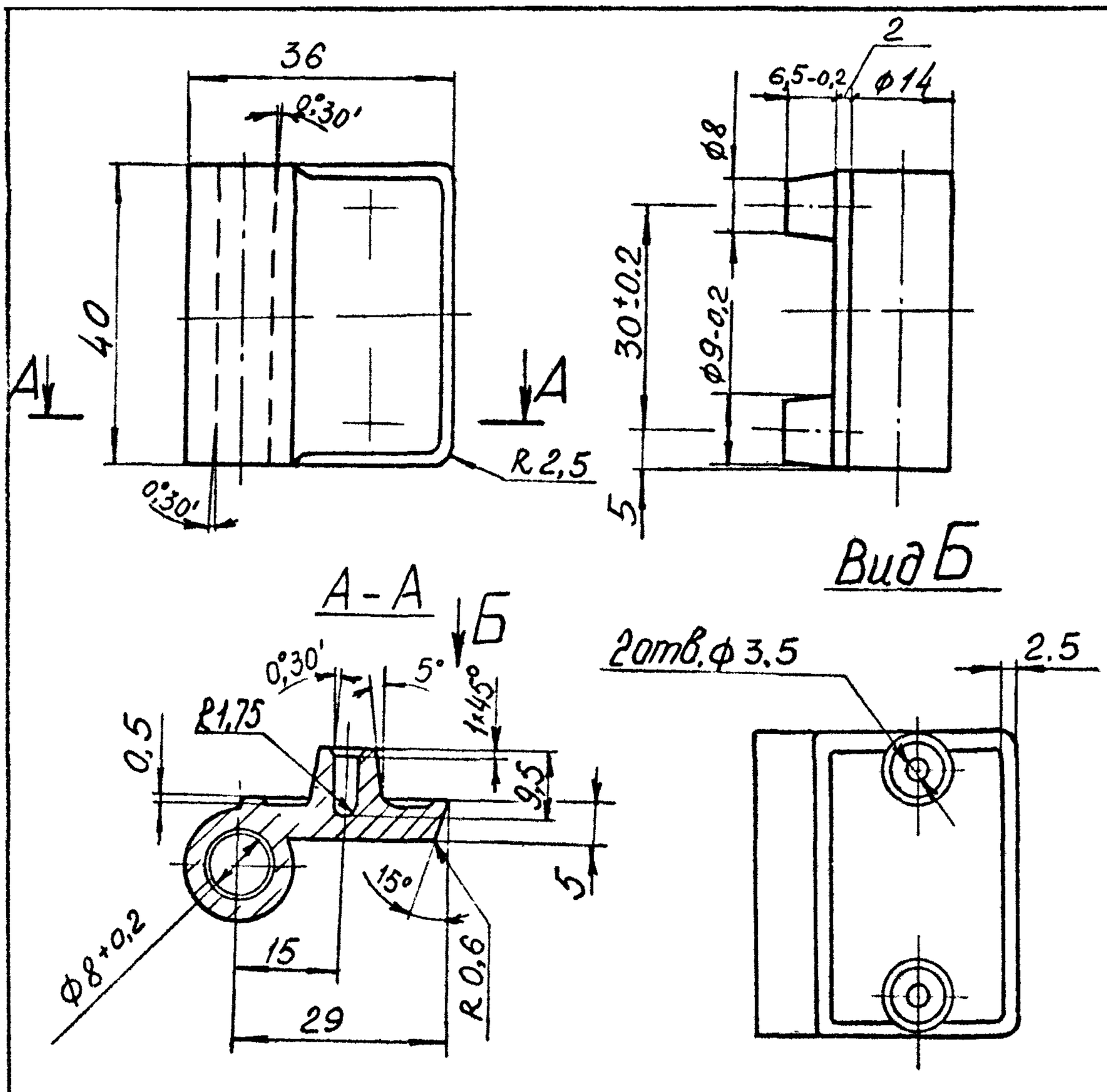

1. Неуказанные предельные отклонения размеров: отверстий H14, валов h14, остальных $\pm \frac{IT14}{2}$

2. Покрытие эмаль порошковая П-ПЭ-1130 черная ТУ 6-10-11-285-6-79, IV, ХЛ1

Зав. отд	Исаков		16.08.81	1.436.3-16.2 3.415			
Н контр.	Зыкова		11.11.82	Петля	Стадия	Масса	Масштаб
Зам зав. отд	Почуров		23.01		Р	0,064	1:1
Рук. бриг.	Овечкин		25.08.81		Лист	Листов 1	
Инженер	Мустаева		27.08.81	Сплав ЦАМ4-1 ГОСТ 19424-74	Минтяжстрой СССР ЭКБ ВПО „Союзстройконструкция" г Свердловск		

Взам инв №

Подп и дата

Инв № подл.

6.3 (√)

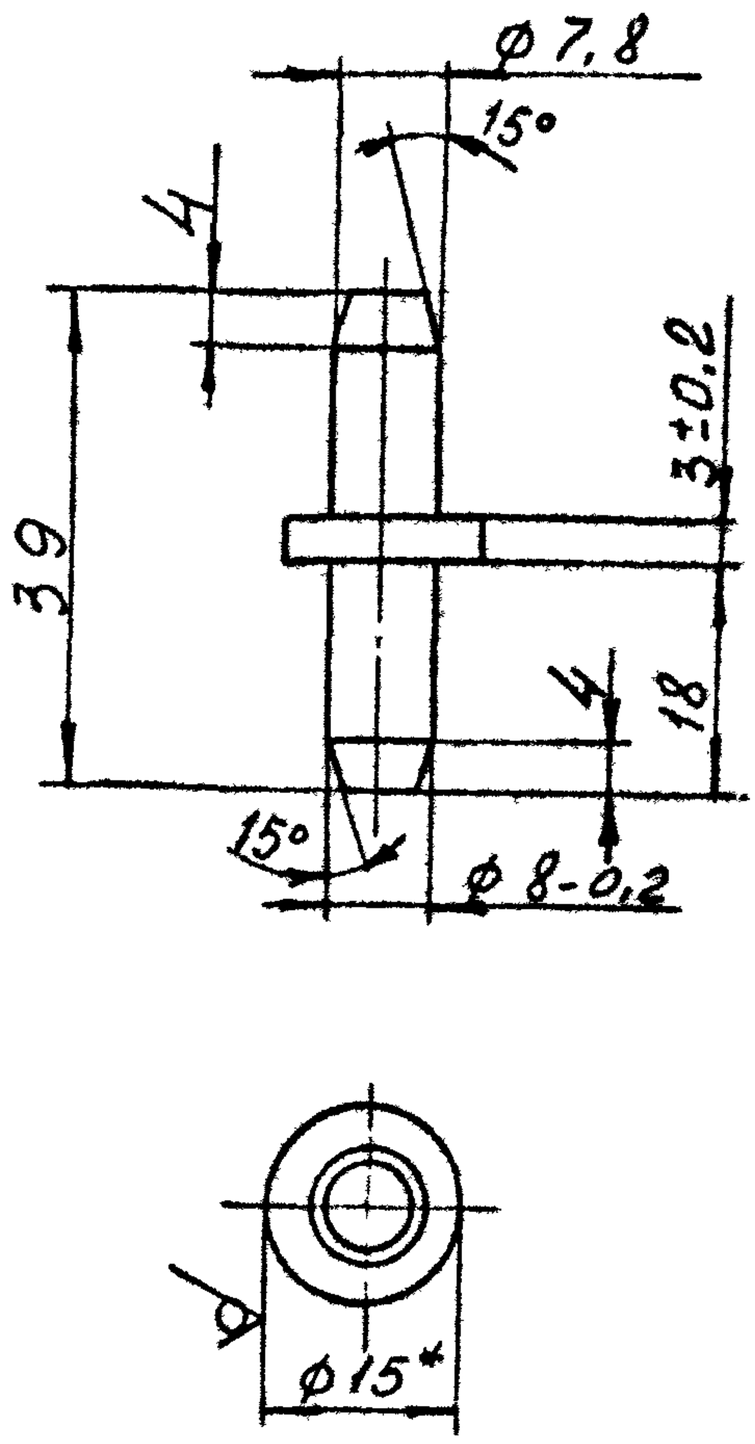

1. * Размер для справок

2 Неуказанные предельные отклонения размеров: валов h14, остальных $\pm\frac{IT14}{2}$;

Зав отд	Исаков		26.08.81	1.436.3-16.2 3.416		
Н.отд.тр.	Зыкова					
Гл.зав.лаб.	Понуров		26.08.81	Ось	Стадия	Масса	Масштаб
Гл.спец.	Увечкин		25.08.81		Р	0,018	1:1
Инженер	Мустаева		27.07.81		Лист	Листов 1
				Пруток Л60т. кр Н.Т-15 ГОСТ 2060-73	Минтяжстрой СССР ЭКБ ВПО Союзстройконструкция г Свердловск	

Инв. N подл | Подп. и дата | Взам. инв N

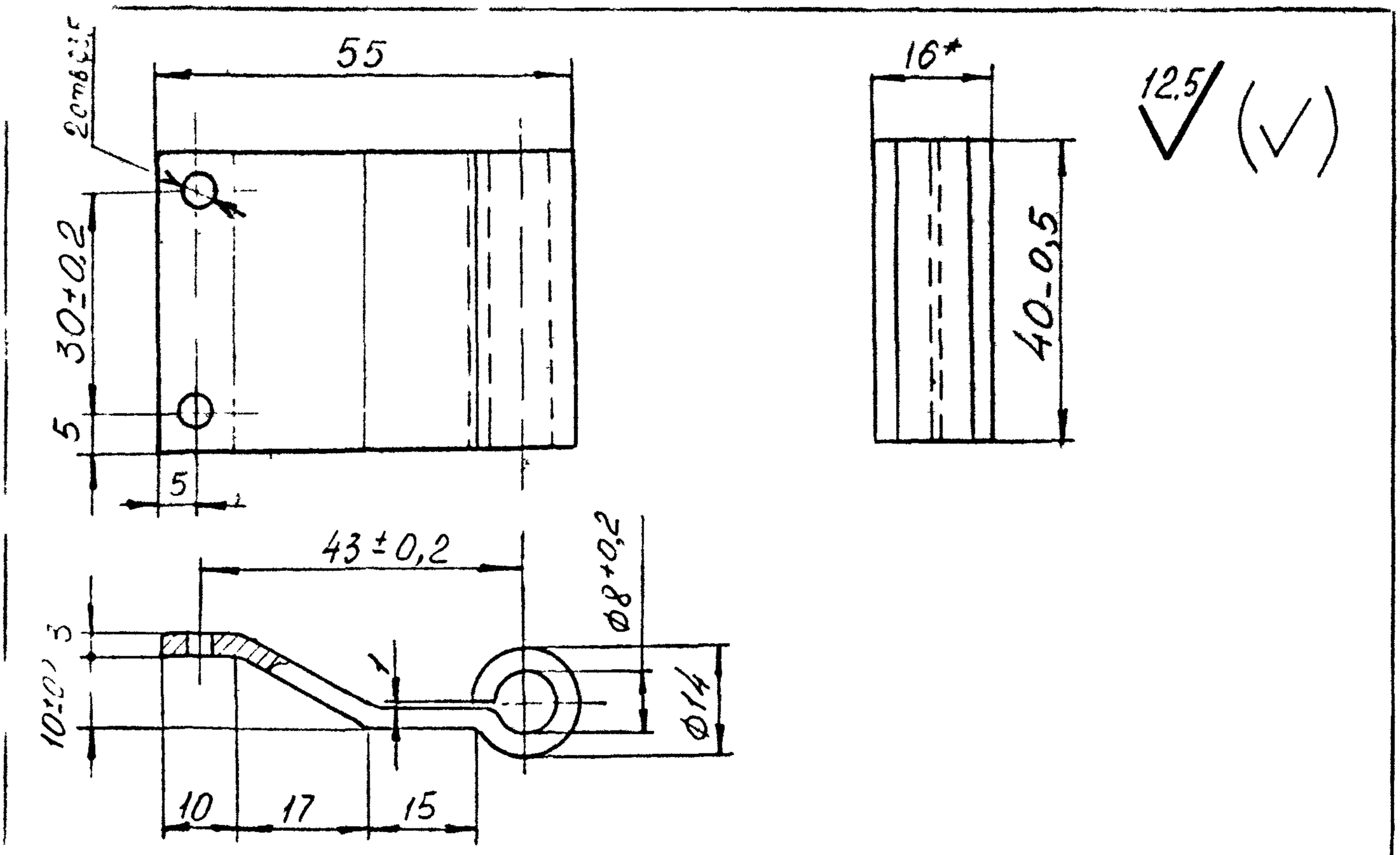

1 * Размеры для справок

2 Неуказанные предельные отклонения размеров: отверстий H14, валов h14, остальных $\pm\frac{IT14}{2}$;

3. Внутренние радиусы сгибов 2мм

4. Покрытие Ц 18

				1.436.3-16.2 3.417			
Разраб	Исаков		26.08.81	Петля	Стадия	Масса	Масштаб
Н.контр	Зыкова		5.11.82		Р	0,076	1:1
Зам зав сто	Понуров		26.05.82		Лист	Листов 1	
Рук бриг	Овечкин		25.09.81	Лист Б3 ГОСТ 19903-74 / Ст3 ГОСТ 16523-70	Минтяжстрой СССР ЭКБ ВПО Союзстройконструкция г. Свердловск		
Инженер	Мустаева		03.08.81				

Копировал Формат А4

3,2

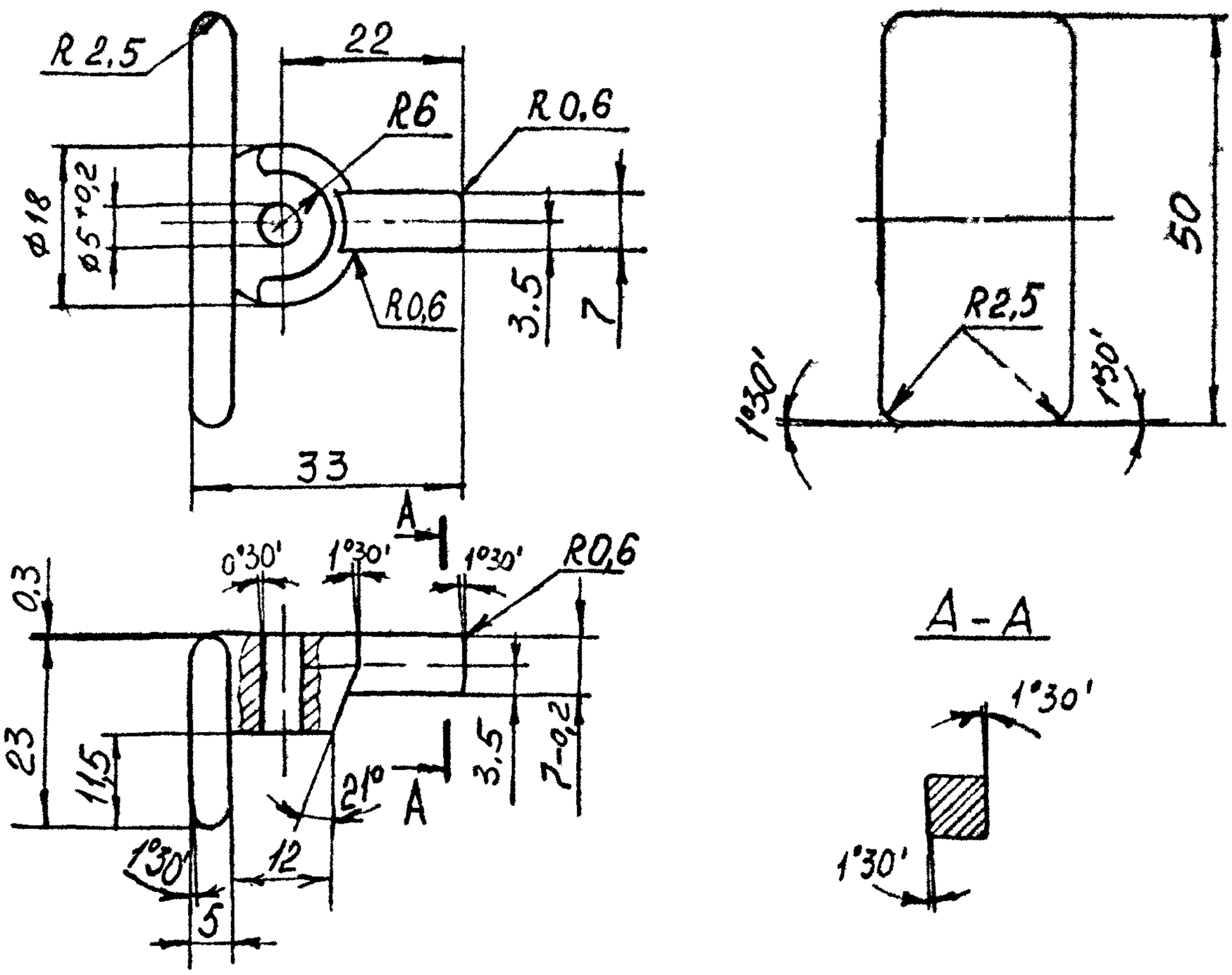

1. Неуказанные предельные отклонения размеров: валов h 14, остальных $\pm\frac{IT14}{2}$;

2. Покрытие эмаль порошковая П-ПЭ-1130 черная ТУ 6-10-11-285-6-79, IV, ХЛ1.

Взам инв №						
Подп и дата						
Инв № подл	Зав отд	Исаков		26.08.81	1.436.3-16.2 3,418	
	Н. контр	Зыкова	Зыкова	5.11.82	Завертка	Стадия: Р; Масса: 0,058; Масштаб: 1:1
	Зам зав отд	Понуров		26.08.81		Лист; Листов 1
	Рук бриг	Овечкин		25.08.81	Сплав ЦАМ4-1 ГОСТ 19424-74	Минтяжстрой СССР ЭКБ ВПО Союзстройконструкция г. Свердловск
	Инженер	Мустаева		03.08.81		

Копировал 18407 38 Формат А4

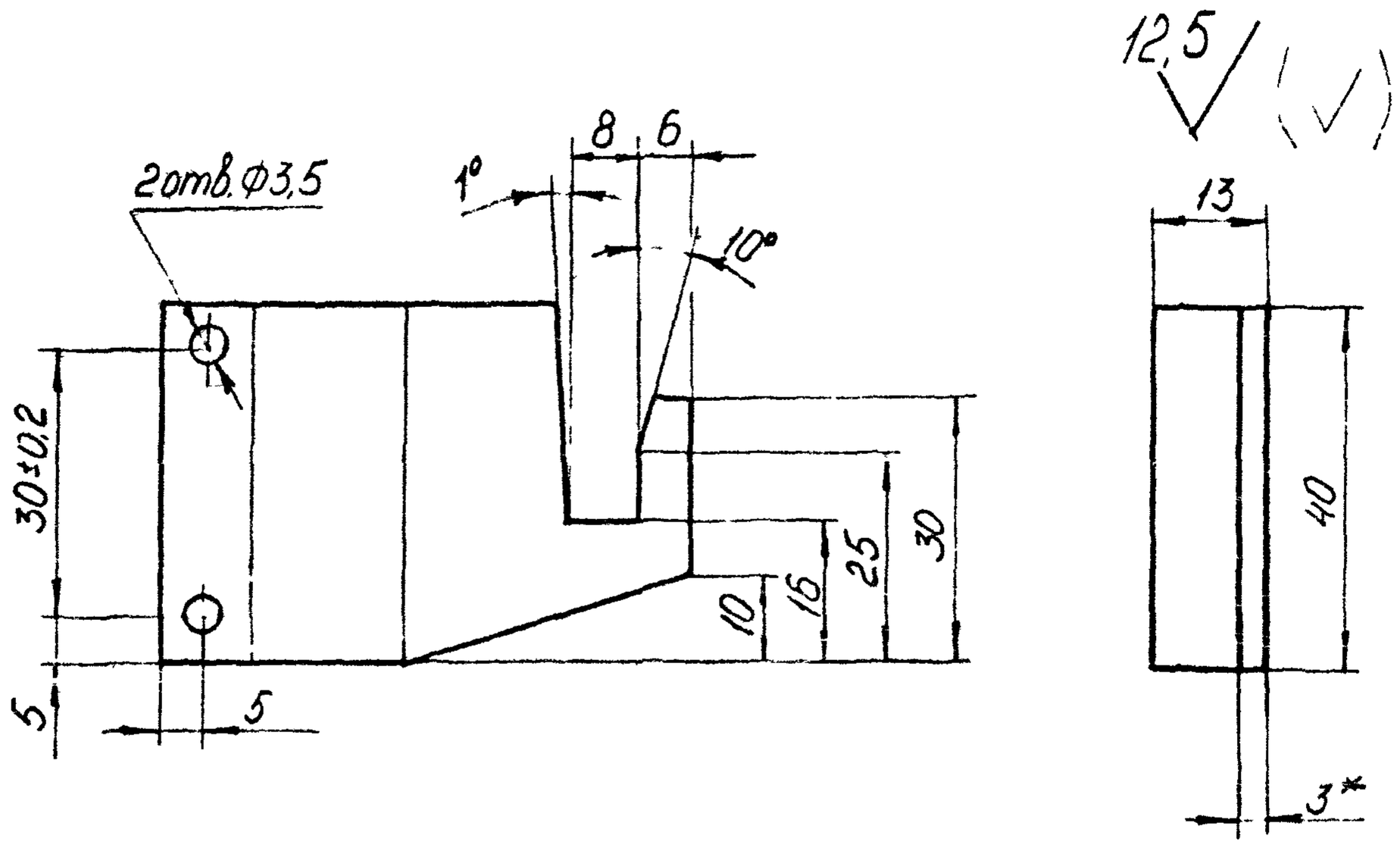

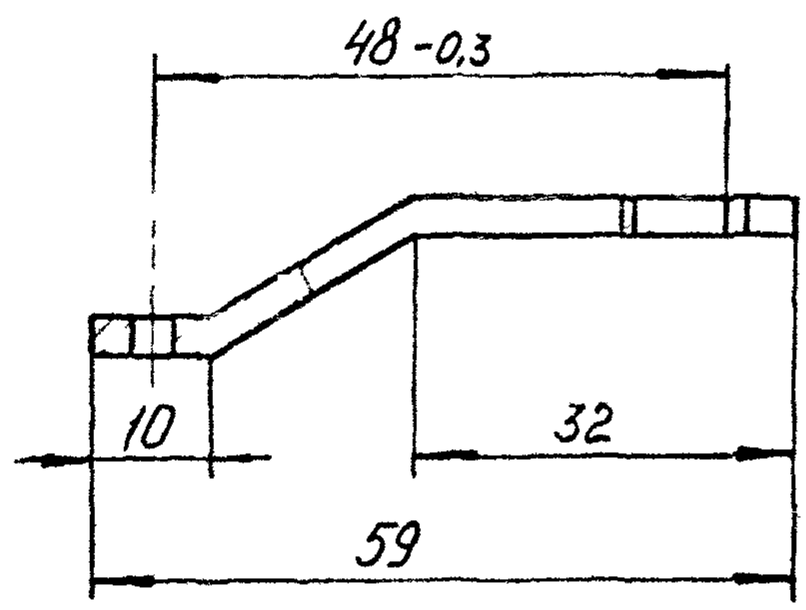

1 * Размер для справок
2. Неуказанные предельные отклонения размеров: отверстий H14, валов h14, остальных $\pm \frac{IT14}{2}$
3 Неуказанные радиусы сгибов 3мм
4 Покрытие Ц 18

				1.436.3 - 16.2 3.419		
				Упор	Стадия	Масса	Масштаб
					Р	0,0535	1 1
Зав отд.	Исаков		26.08.81		Лист	Листов 1
Н контр.	Зыкова		5.11.82			
Зам зав отд.	Понуров		26.08.81	Лист Б3 ГОСТ 19903-74 / Ст3 ГОСТ 16523-70	Минтяжстрой СССР ЭКБ ВПО "Союзстройконструкция" г Свердловск	
Рук бриг.	Овечкин		25.08.81			
Инж.	Асташова		12.08.81			

Подп и дата

Инв N подл | Взам инв N

3,2

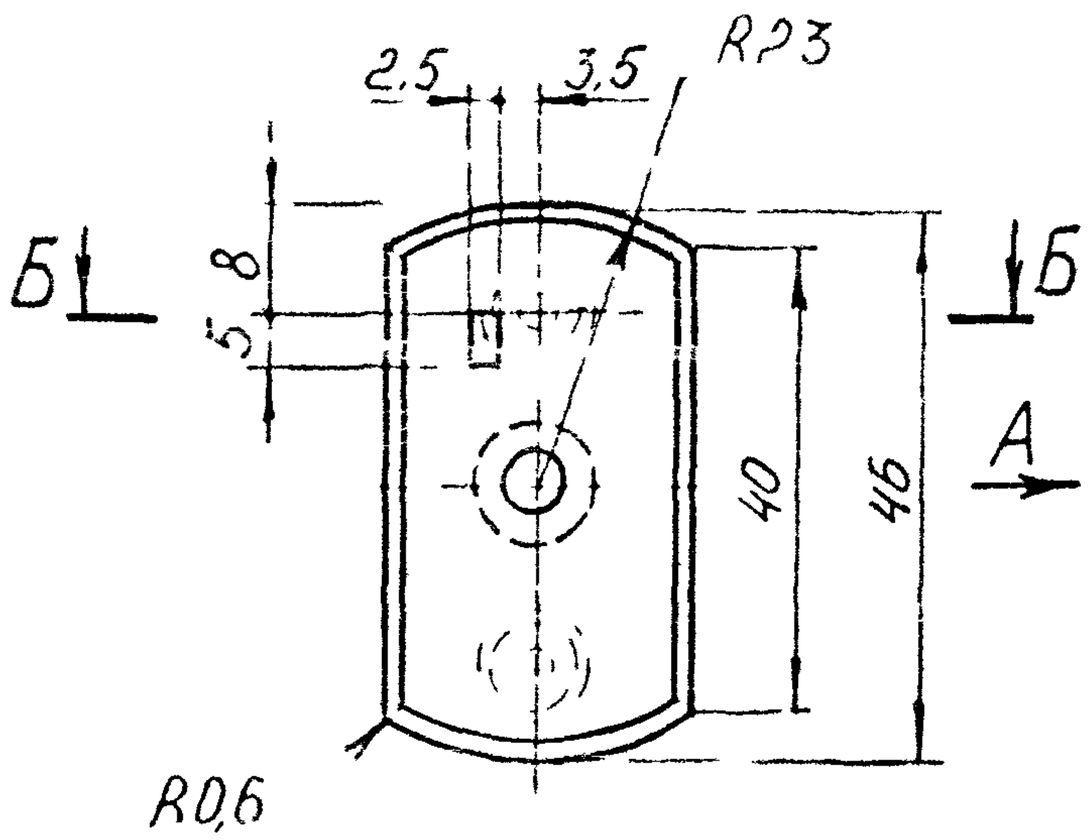

Б-Б

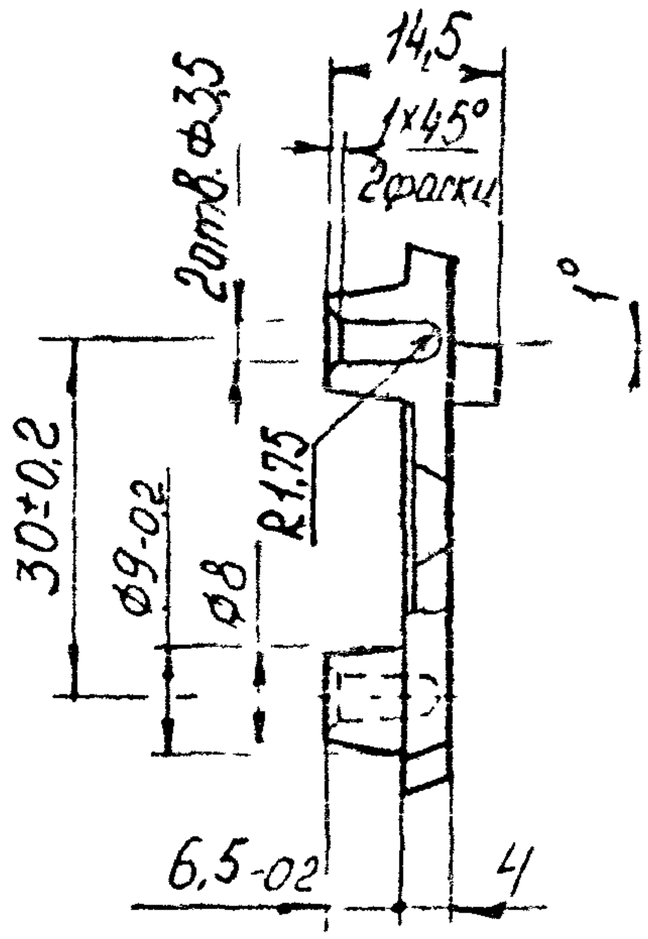

Вид А

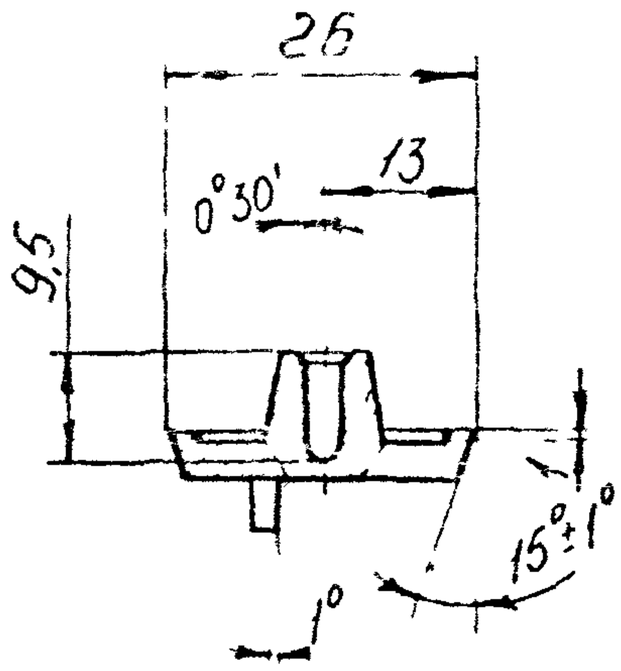

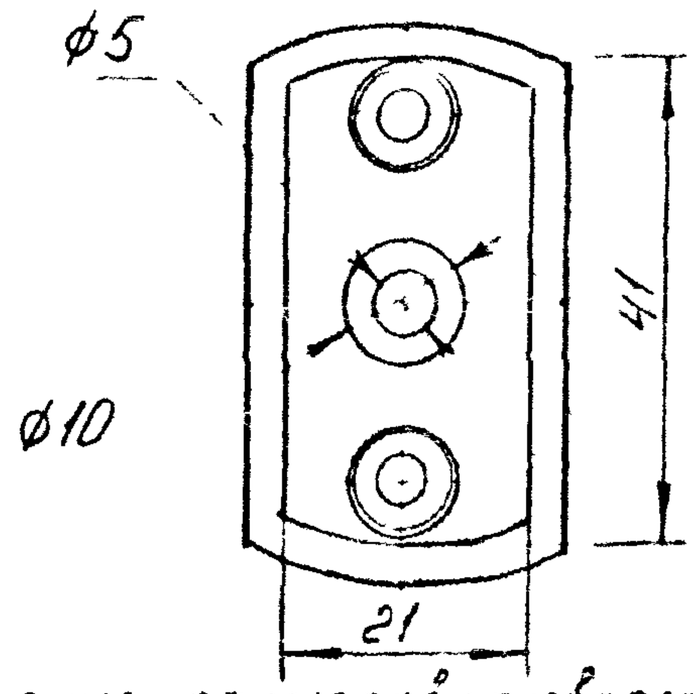

1 Неуказанные предельные отклонения размеров: отверстий H14 валов h14, остальных $\pm \frac{IT14}{2}$

2 Неуказанные литейные радиусы 1 мм

3 Покрытие эмаль порошковая П-ПЭ-1130, черная ТУ6-10-11-285-6-79, IV, ХЛ1

Взам. инв. №					1.436.3 - 16.2 3.420		
Подп. и дата					Накладка	Стадия	Масса	Масштаб
						Р	0032	1:1
Инв. № подл.	Зав отд.	Исаков		26.03.85		Лист	Листов 1
	Н контр.	Зыкова		26.03.85	Сплав ЦАМ4-1б ГОСТ 19424-74	Минтяжстроя СССР ЭКБ ВПО Союзстройконструкция г Свердловск	
	Зам зав отд	Почуров		26.03.85			
	Рук бриг.	Овечкин		25.03.85			
	Инж	Астапова		12.08.85			

25 (✓)

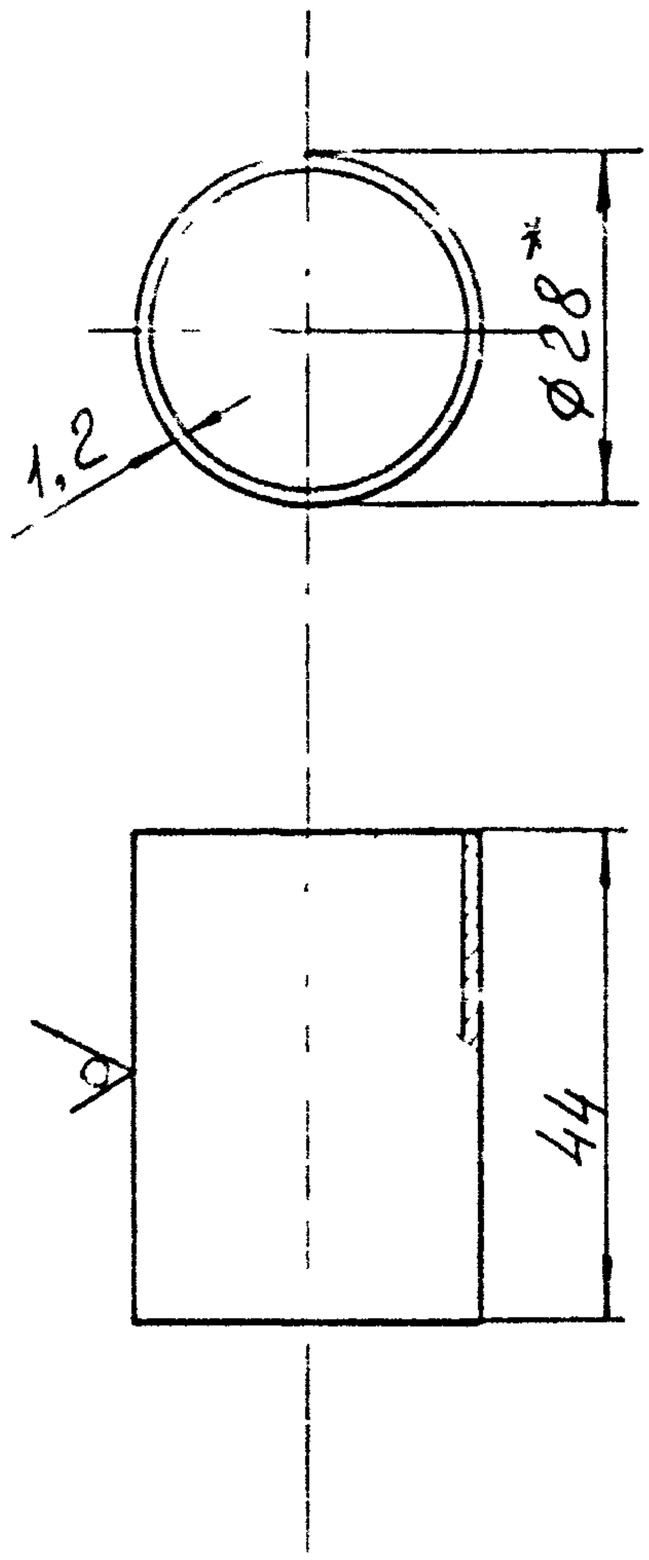

*Размер для справок

Неуказанные предельные отклонения размеров: отверстий H14, валов h14

Инв. отд.	Исаков			1.436.3-16.2 3.421		
Нач. сект.	Зыкова	Зыкова	5.11.82	Втулка	Стадия	Масса	Масштаб
Гл. спец. отд.	Тинуров		26.03.81		Р	0,04	1:1
Гл. инж. проект.	Овечкин		25.03.81		Лист	Листов 1
Н. контр.	Мустаева			Труба ДКРНП 28×1,5 НД Л63 ГОСТ 494-76	Минтяжстрой СССР ЭКБ ВПО "Союзстройконструкция" г. Свердловск	

Копировал

Формат А4

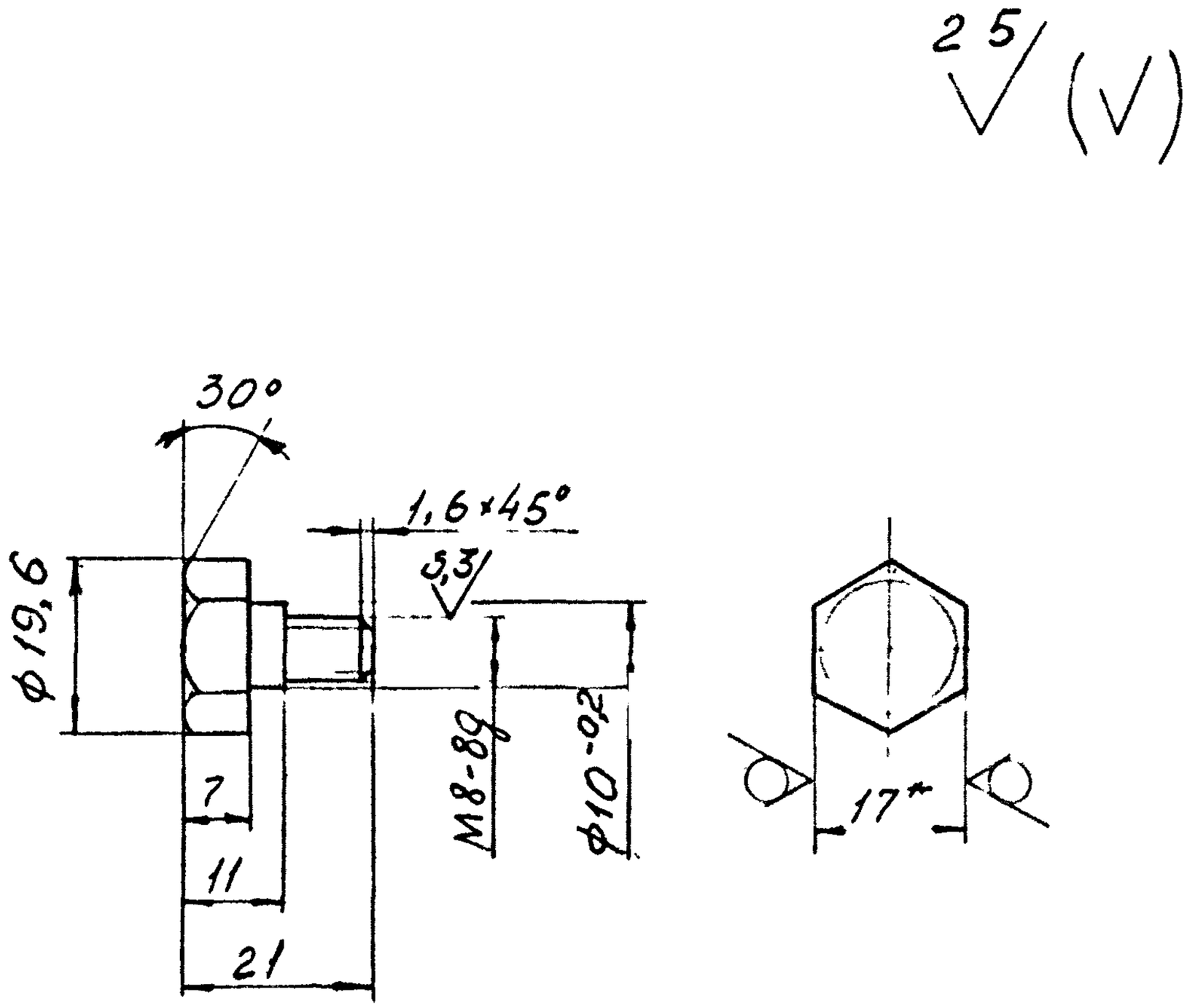

1.* Размер для справок

2. Неуказанные предельные отклонения размеров: Валов h14, остальных $\pm \frac{IT14}{2}$;

3. Покрытие Ц 18.

Зав отд	Исаков		26.08.81	1.436.3-16.2 3.422		
Н. контр.	Зыкова		5.11.82	Болт	Стадия	Масса	Масштаб
					Р	0,025	1:1
Зам. зав отд	Понуров		26.08.81		Лист	Листов 1	
Рук. дриг.	Овечкин		25.08.81	Шестигранник 17-5 ГОСТ 8560-78 / 35-2-6 ГОСТ 1050-74	Минтяжстрой СССР ЭКБ ВПО „Союзстройконструкция" г. Свердловск	
Инж.	Мустаева		17.08.81			

Инв. № подл | Подп. и дата | Взам. инв. №

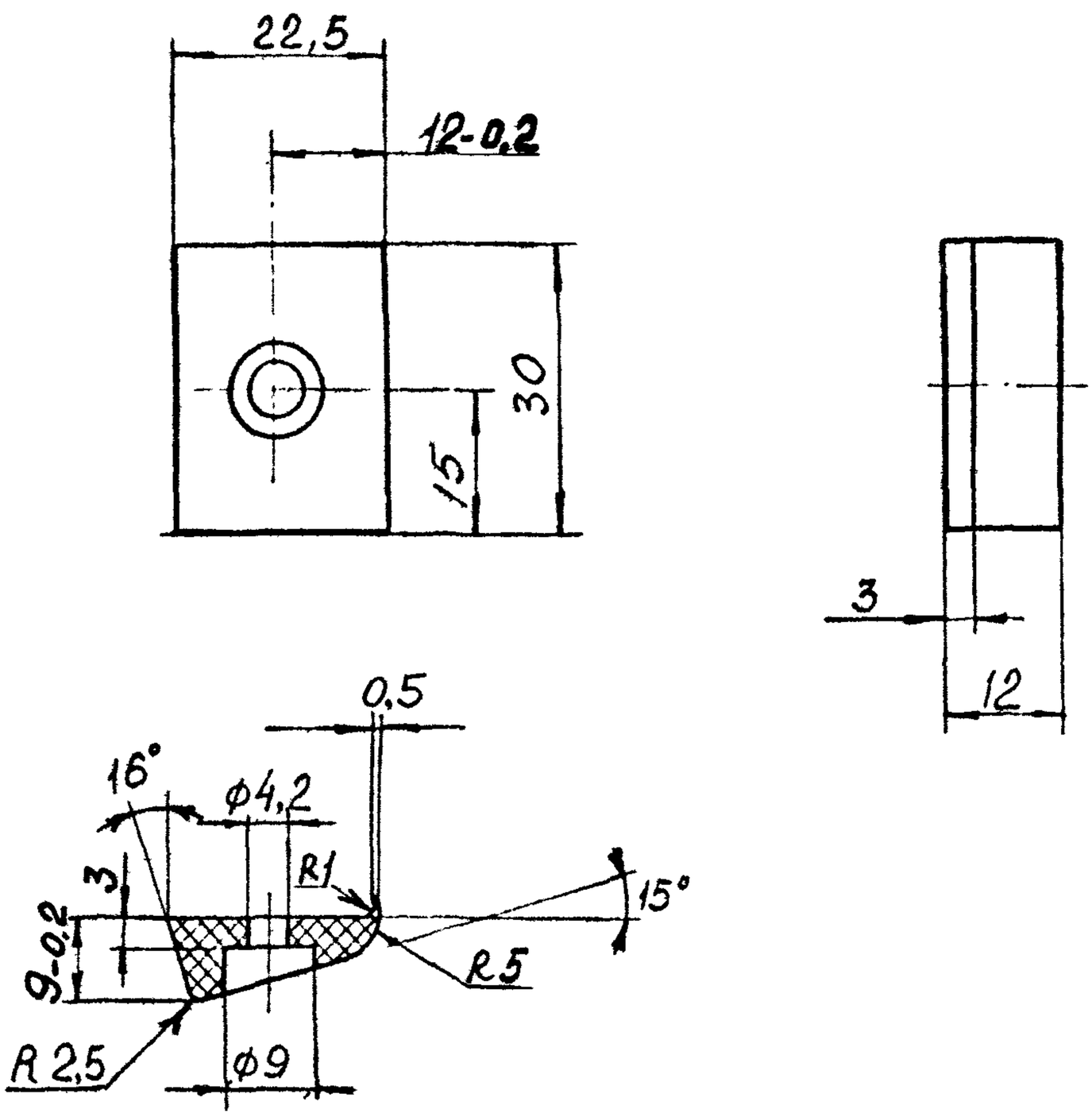

3,2

1. Неуказанные предельные отклонения размеров: отверстий H14, валов h14, остальных $\pm \frac{IT14}{2}$;

2. Облой не допускается

Зав.отд	Исаков		26.08.81	1.436.3-16.2 3.423		
Н.контр	Зыкова		5.11.82	Накладка	Стадия	Масса	Масштаб
Зам.зав отд	Тонуров		26.08.81		Р	0,005	1:1
Рук.бриг	Овечкин		25.08.81	ПА6-210/310 ОСТ6-06-С9-76	Лист	Листов 1
Инженер	Пустаева		04.09.81		Минтяжстрой СССР ЭКБ ВПО „Союзстройконструкция" г. Новосибирск	

Взам инв N

Подп. и дата

Инв. N подл.

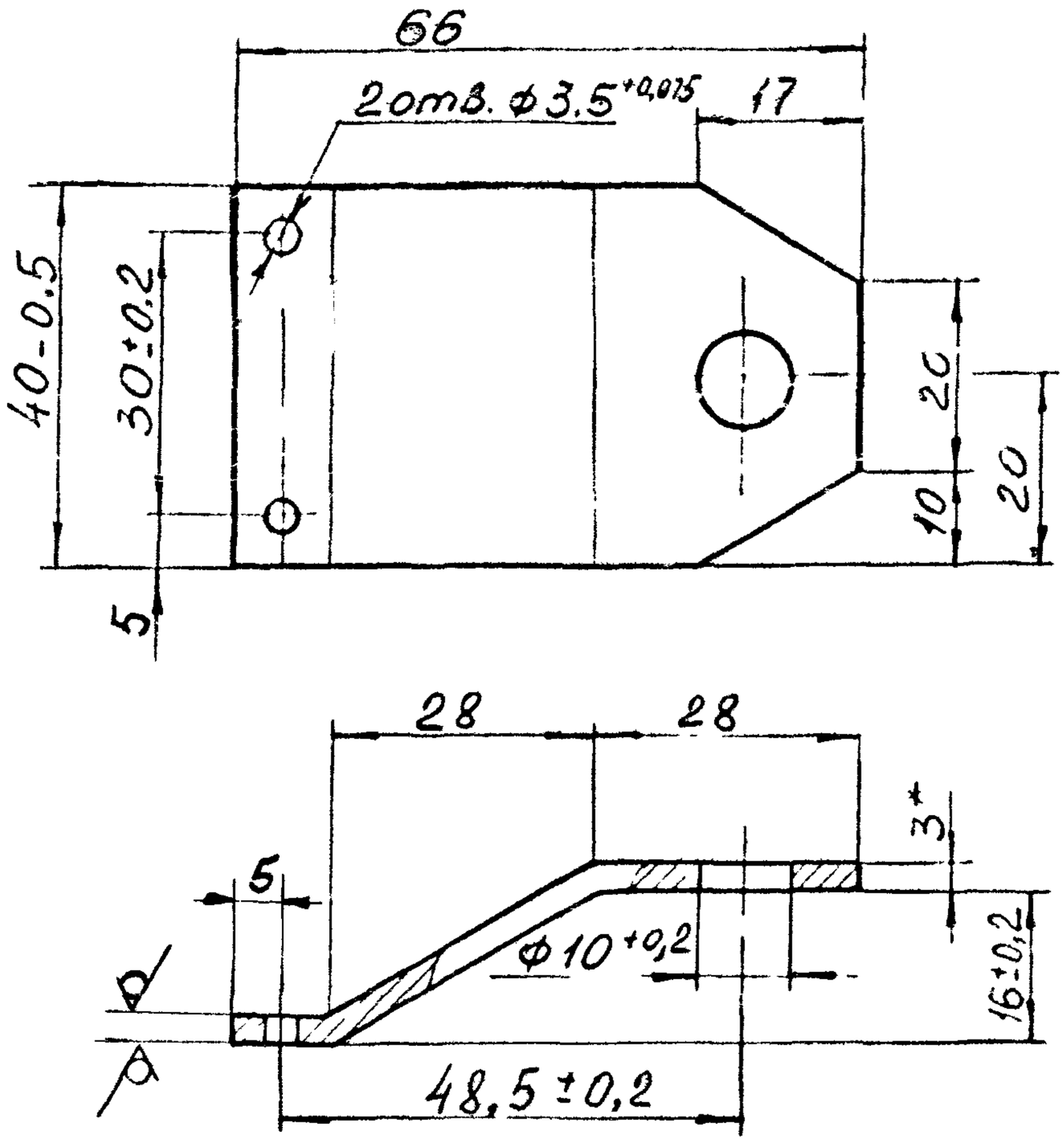

1. * Размер для справок.

2. Неуказанные предельные отклонения размеров: валов h14, остальных $\pm \frac{IT14}{2}$

3. Внутренние радиусы сгибов 3мм

4. Покрытие Ц 18

Взам инв.№							
Подп. и дата							
Инв № подл	Зав. отд.	Исаков			1.436.3-16.2 3.424		
	Н. контр.	Зыкова			Кронштейн	Стадия: Р	Масса: 0,059 / Масш. 1:1
	Вед. инж.	Понуров				Лист	Листов 1
	Рук. груп.	Сверкин			Лист Б3 ГОСТ19903-74 Ст3 ГОСТ16523-70		
	Инженер	Шепелев					

25 (√)

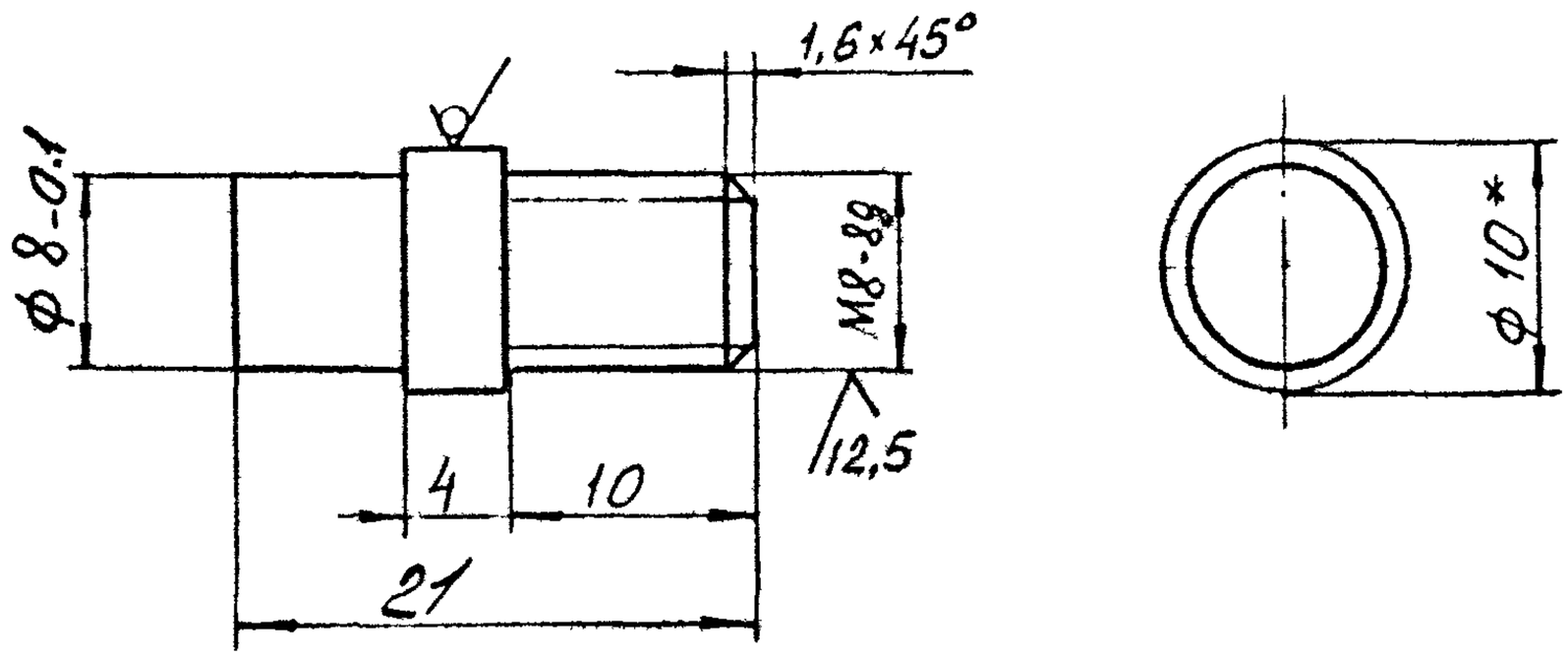

1.* Размер для справок

2. Неуказанные предельные отклонения размеров: валов h14, остальных $\pm\frac{IT14}{2}$

3 Покрытие Ц 18

				1.436.3-16.2 з.425		
Зав. отд.	Исаков		9.08.81	Палец	Стадия	Масса	Масштаб
Н. контр.	Зыкова		5.11.81		Р	0,009	2:1
Зав. лаб.	Почуров		26.08.81		Лист	Листов 1	
Рук. бриг.	Овечкин		25.08.81	Круг $\frac{В10\ ГОСТ\ 2590-71}{Ст3\ ГОСТ\ 535-79}$	Минтяжстрой СССР ЭКБ ВПО „Союзстройконструкция" Свердловск	
Инженер	Мустафина		11.08.81			

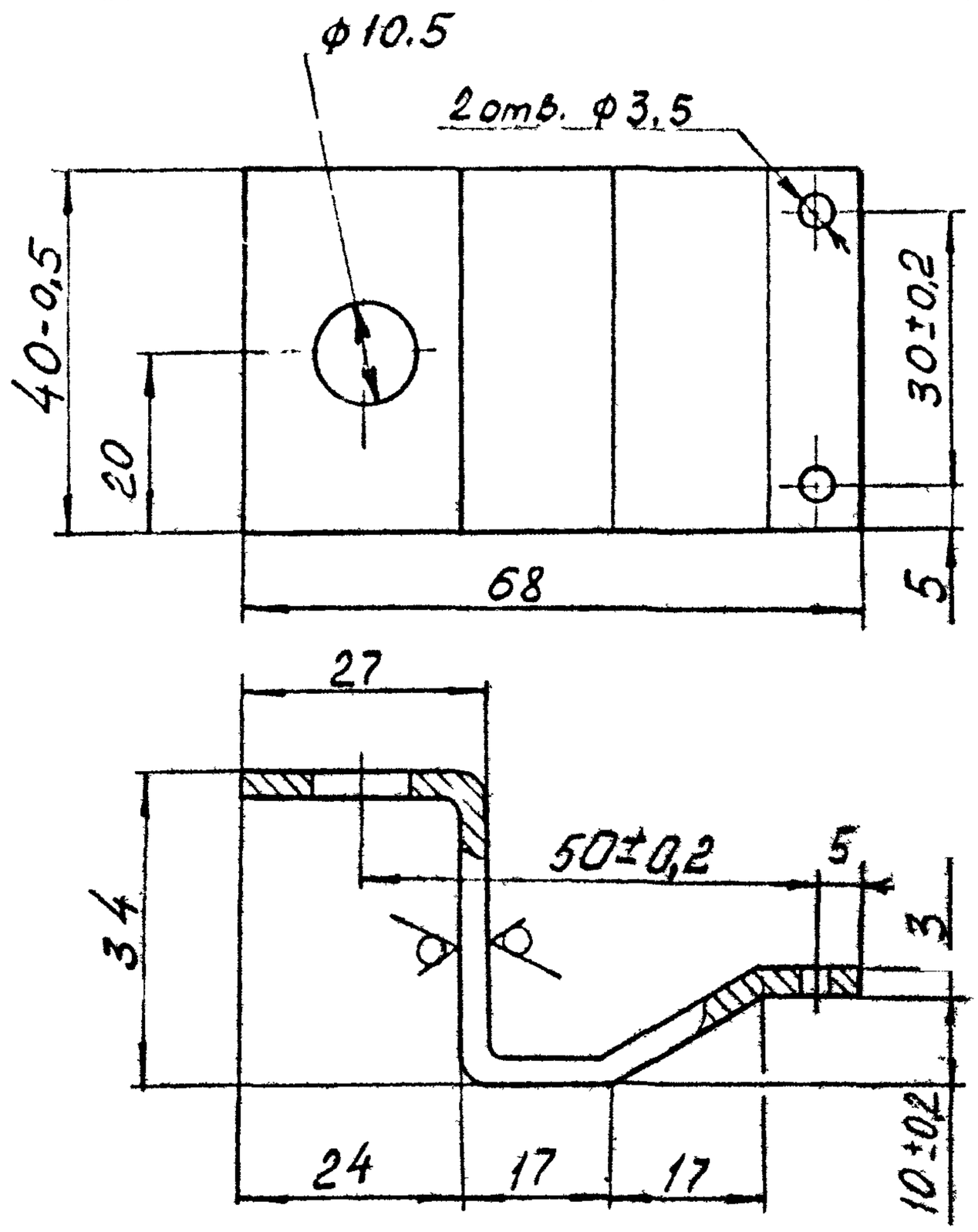

25 (✓)

1. * Размер для справок
2. Неуказанные предельные отклонения размеров: отверстий H14, валов h14, остальных $\pm \frac{IT14}{2}$;
3. Внутренние радиусы сгибов 3 мм
4. Покрытие Ц18

Зав отд	Лесков			1.436.3-16.2 3.426			
Гл инж пр.	Зыкова		5.11.82	Кронштейн	Стадия	Масса	Масштаб
Зам зав отд	Чучуров		26.05		Р	0,090	1:1
Рук. бриг.	Овечкин		25.08.81		Лист	Листов 1	
Инженер	Мустаева		10.08.81	Лист Б3 ГОСТ 19903-74 / Ст3 ГОСТ 16523-70	Минтяжстрой СССР ЭКБ ВПО „Союзстройконструкция" Свердловск		

Взам инв №

Подп. и дата

Инв. № подл

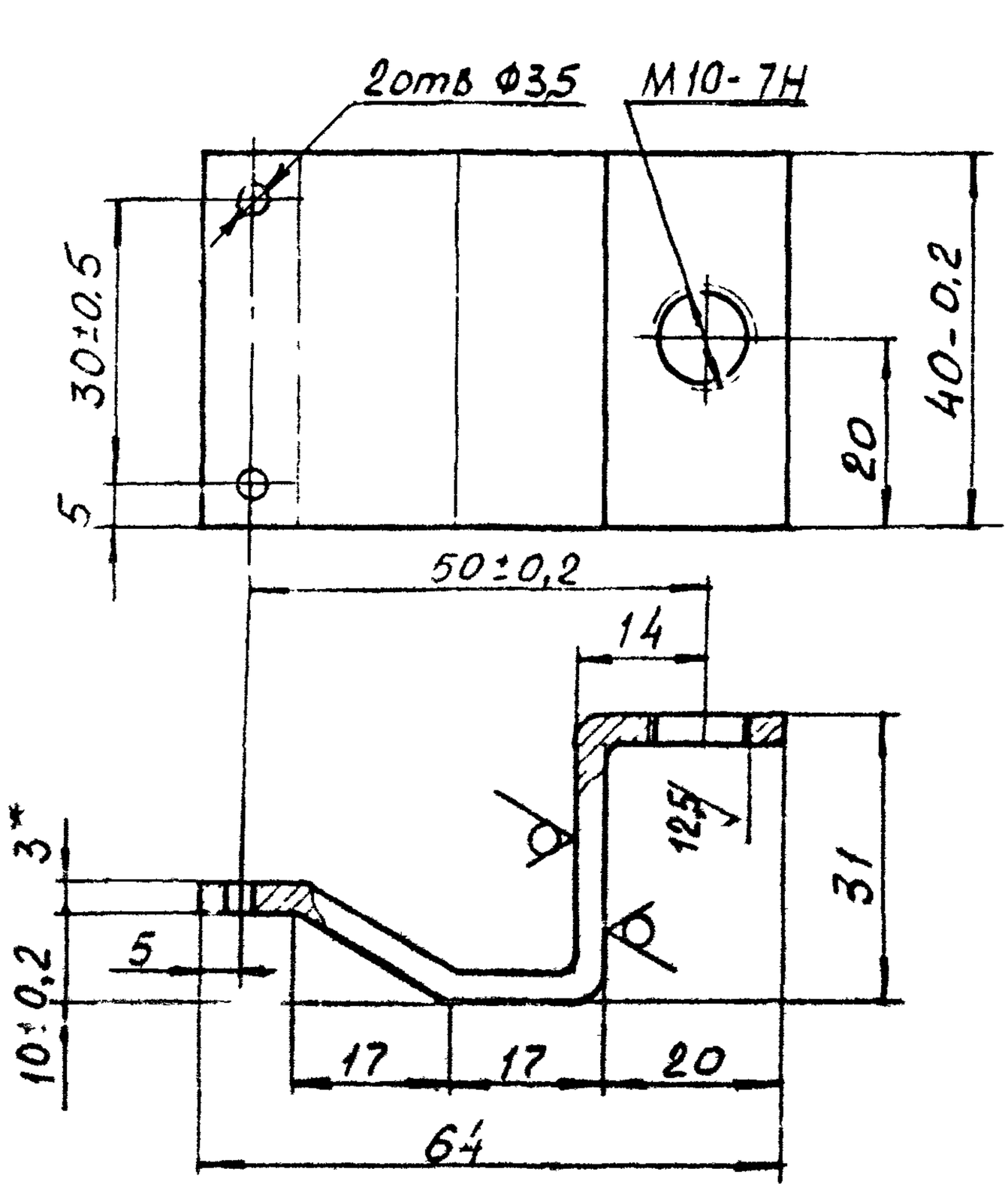

1* Размер для справок.

2. Неуказанные предельные отклонения размеров отверстий Н14, валов h14, остальных $\pm\frac{IT14}{2}$;

3. Внутренние радиусы сгибов 3мм

4. Покрытие Ц18

				1.436.3-16 2 3.427		
				Кронштейн	Стадия	Масса	Масштаб
					Р	0,085	1:1
Зав. отд	Исаков				Лист	Листов 1
Н контр.	Зыкова					
Зам. зав отд	Понуров		26.08.81	Лист Б3 ГОСТ 19903-74 / Ст3 ГОСТ 16523-10	Минтяжстрой СССР ЭКБ ВПО Союзстройконструкция г. Свердловск	
Рук. бриг.	Овечкин		25.08.81			
Инженер	Мустаева		05.08.81			

Копировал

Формат А4

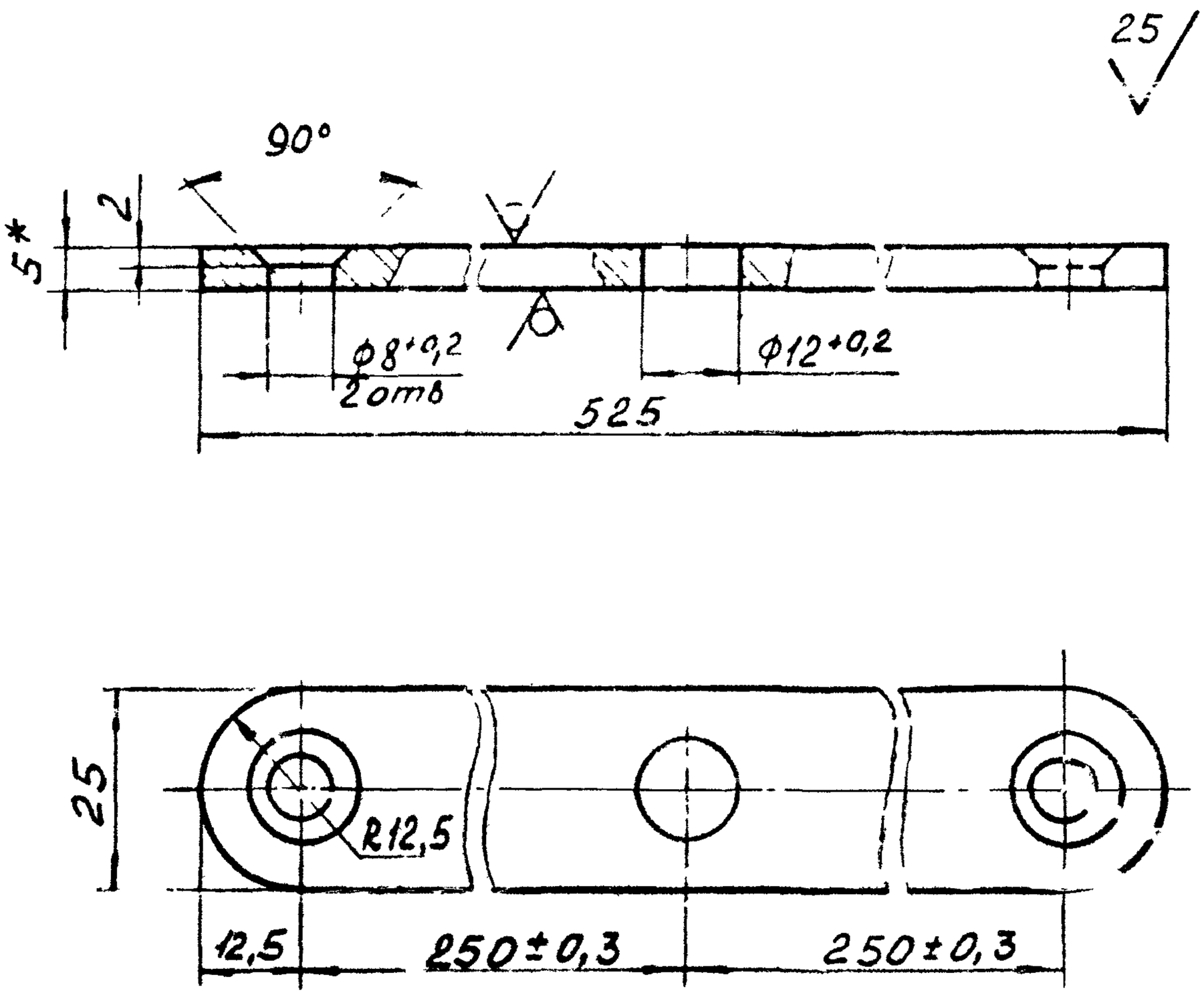

1. * Размер для справок

2. Неуказанные предельные отклонения размеров: валов h14, остальных $\pm\frac{IT14}{2}$

3. Покрытие Ц 18

Зав.отд	Исаков		26.08	1.436.3-16.2 3.428		
Н.контр.	Зыкова		5.11.82	Балансир	Стадия	Масса	Масштаб
Зам.зав.отд	Панфров				Р	0,628	1:1
Рук.брига	Овечкин		25.01.83		Лист	Листов 1	
Инж.	Мустаева			Лист Б5 ГОСТ19903-74 / Ст3 ГОСТ14637-79	Минтяжстроя СССР ЭКБ ВПО Союзстройконструкция г. Свердловск		

Инв. № подл | Подп. и дата | Взам. инв. №

Копировал 18.07.87 43 формат А4

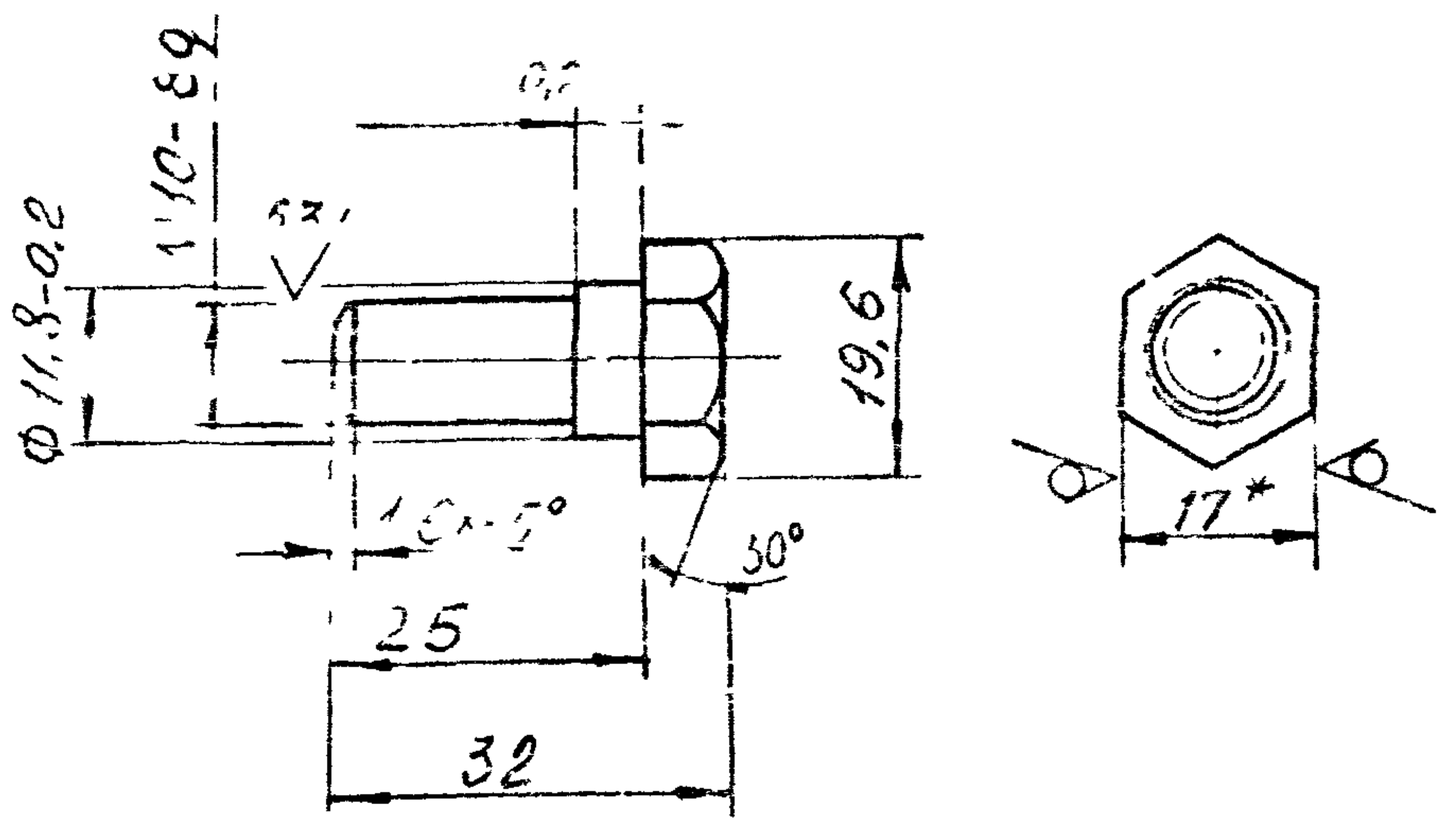

1 Неуказанные предел. отклонения размеров валов h14

2 Покрытие 11.1а

				1.436 3-16 2 3.429			
				Болт	Стадия	Масса	Масштаб
					Р	0,030	
Нач отд	Исаков				Лист		
Гл конструктор	Зыкова	Зыкова	5.11.82				
Зам гл конструктора	Тетерев						СССР
Рук группы	Сечкин		25.08.81	Шестигранник	17-5 ГОСТ 8560-78		
Н. контр	Мустаева						

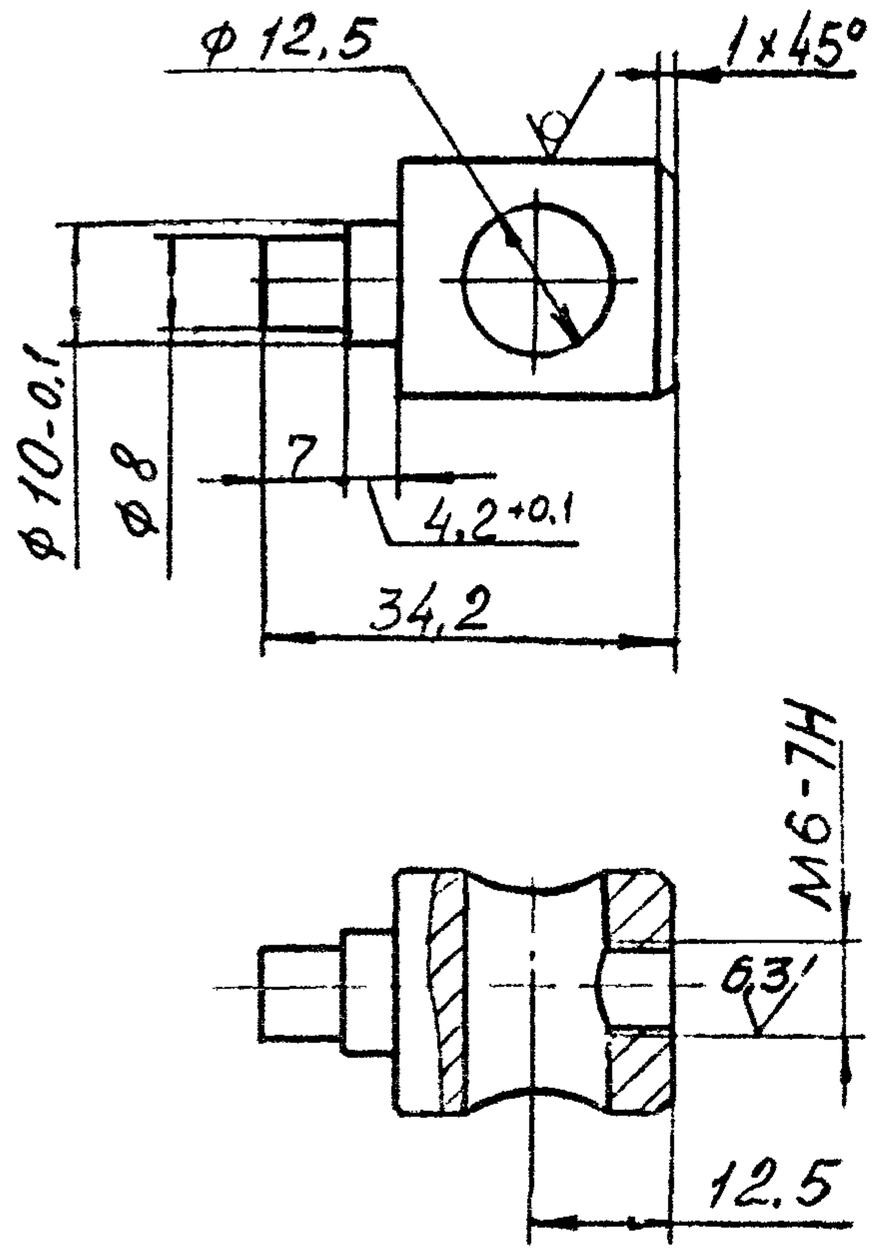

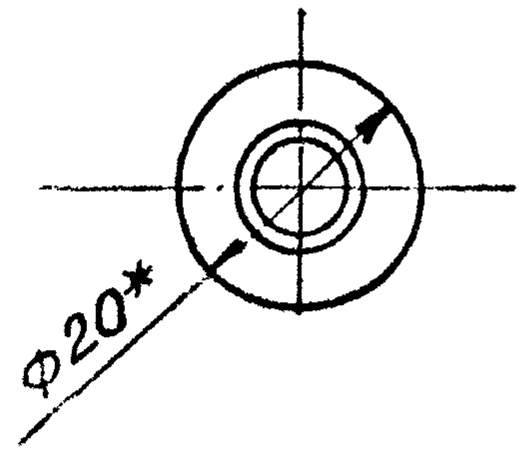

25 (√)

1. * Размер для справок

2. Неуказанные предельные отклонения размеров: отверстий H14 валов h14, остальных $\pm\frac{IT14}{2}$;

3. Покрытие Ц 18

				1.436.3-16.2 3.430			
				Блок	Стадия	Масса	Масштаб
					Р	0,056	1:1
					Лист	Листов 1	
				Круг $\frac{ВЮ\ ГОСТ\ 2590-71}{Ст3\ ГОСТ\ 535-79}$	Минтяжстрой СССР ЭКБ ВПО Союзстройконструкция г. Свердловск		

Инв. № подл. | Подп. и дата | Взам. инв. №

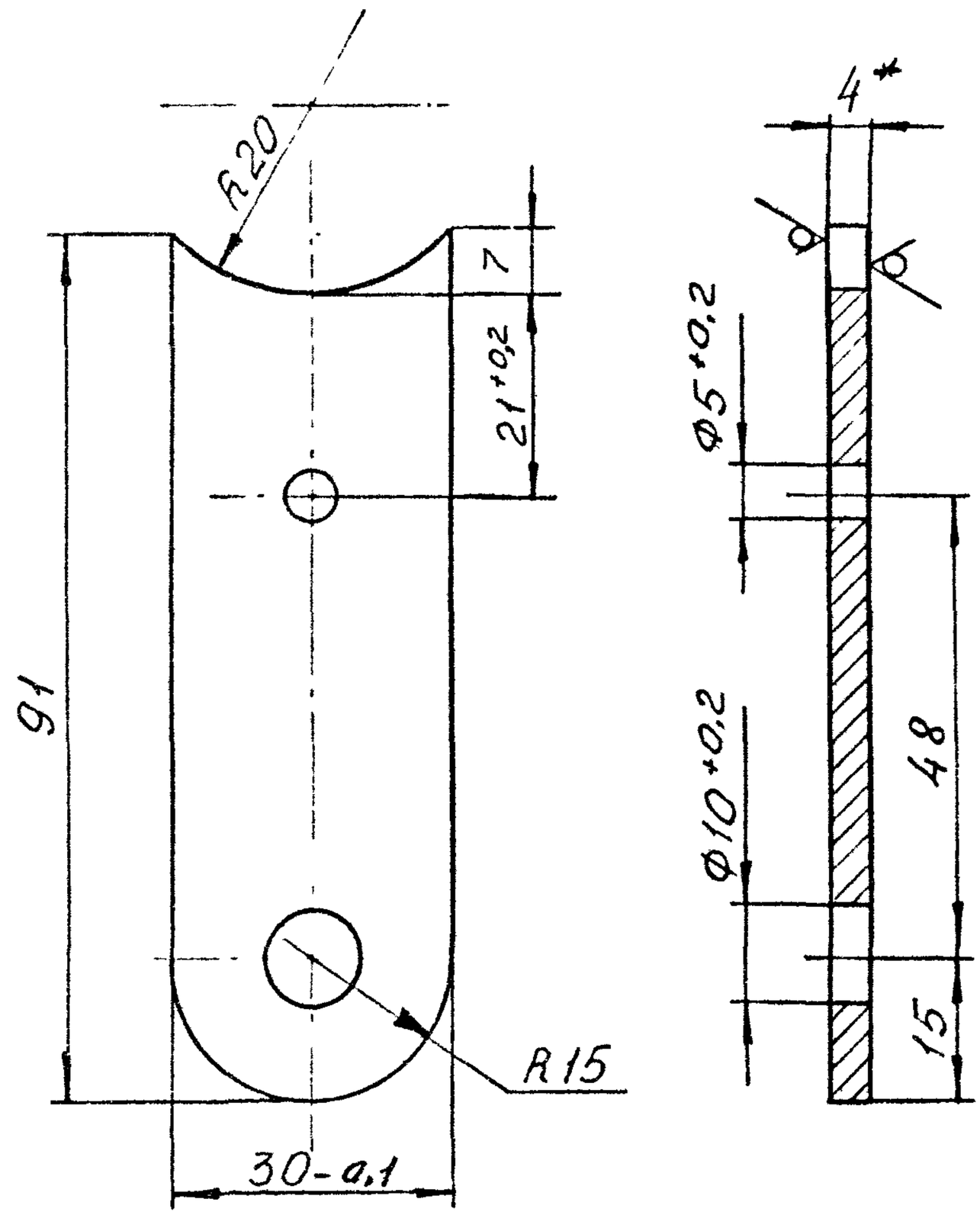

1. * Размер для справок.

2. Неуказанные предельные отклонения размеров: отверстий H14, валов h14, остальных $\pm\frac{IT14}{2}$;

3 Покрытие Ц18

Зав отд	Исаков			1.436.3-16.2 3.431		
Н контр	Зыкова			Рычаг	Стадия: Р	Масса: 0,077	Масштаб: 1:1
Зам.зав отд	Понуров				Лист	Листов 1
Рук. бриг	Овечкин			Лист 54 ГОСТ 19903-74 Ст3 ГОСТ 14637-69	Минтяжстроя СССР ЭКБ БПО Союзстройконструкция г. Свердловск
Г/инж	Мустаева					

Формат А4

Взам инв №

Подп и дата

Инв № подл

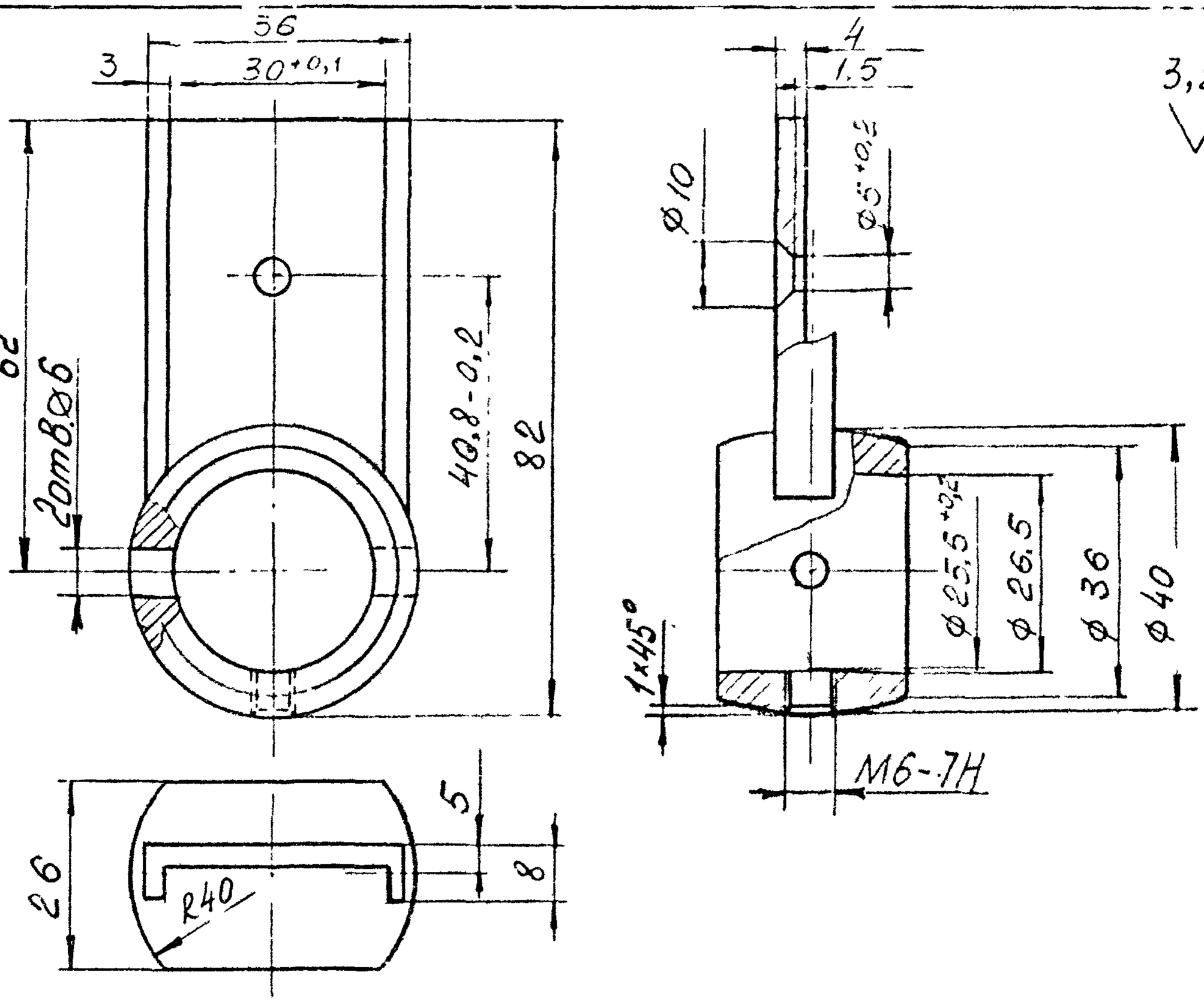

1. Неуказанные предельные отклонения размеров: отверстий H14, валов h14, остальных $\pm \frac{IT14}{2}$;

2. Покрытие эмаль порошковая П-ПЭ-1130 черная ТУ6-10-11-285-6-79, IV, ХЛ1.

Изм.	Кол. уч.	Лист	N док.	Подп.	Дата	1.436.3-16.2 3.432	
Зав отд		Исаков			26.08.81	Колодка	Стадия: Р; Масса: 0,154; Масштаб: 1:1
Н контр		Зыкова		Зыкова	5.11.81		Лист; Листов 1
Зам. зав отд		Понуров			26.08.81	Сплав ЦАМ4-1 ГОСТ 19424-74	Минтяжстрой СССР ЭКБ ВПО Союзстройконструкция г. Свердловск
Рук. бриг		Эзочкин			25.08.81		
Инж.		Мустаева			07.08.81		

Копировал 18407 45

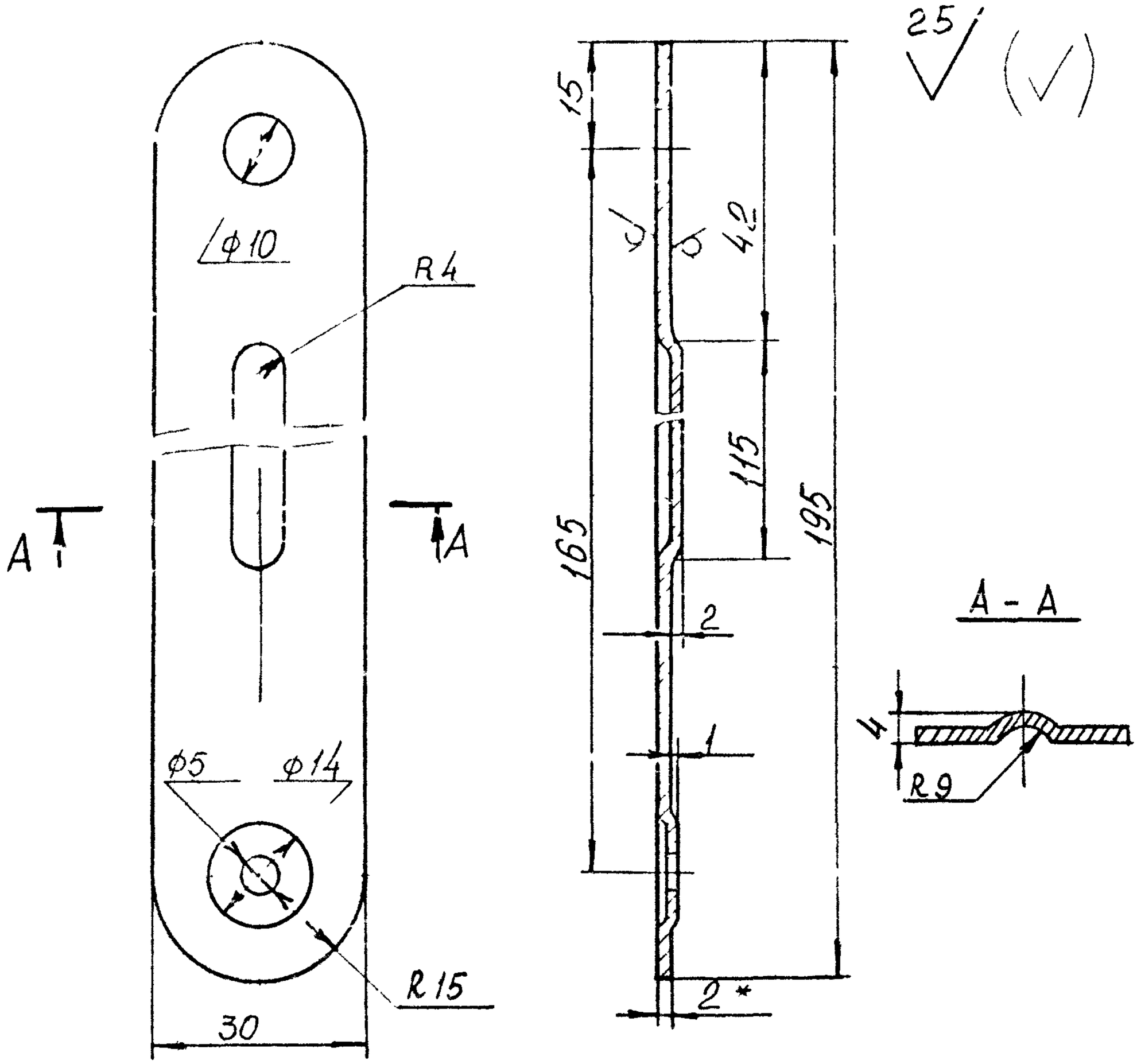

1* Размер для справок

2 Неуказанные предельные отклонения размеров отверстий H14, валов h14, остальных $\pm \frac{IT14}{2}$;

3. Покрытие Ц 18

Исаков Зыкова Тонуров Лонкина Мастеров			1.436.3-16.2 3.434			
			Рычаг	Стадия	Масса	Масштаб
				Р	[illegible]	1:1
				Лист	Листов 1	
			Лист Б2 ГОСТ19903-74 / Ст3 ГОСТ16523-70	Минэнергомаш СССР ЭкБ 10 Конструкторское бюро [illegible]		

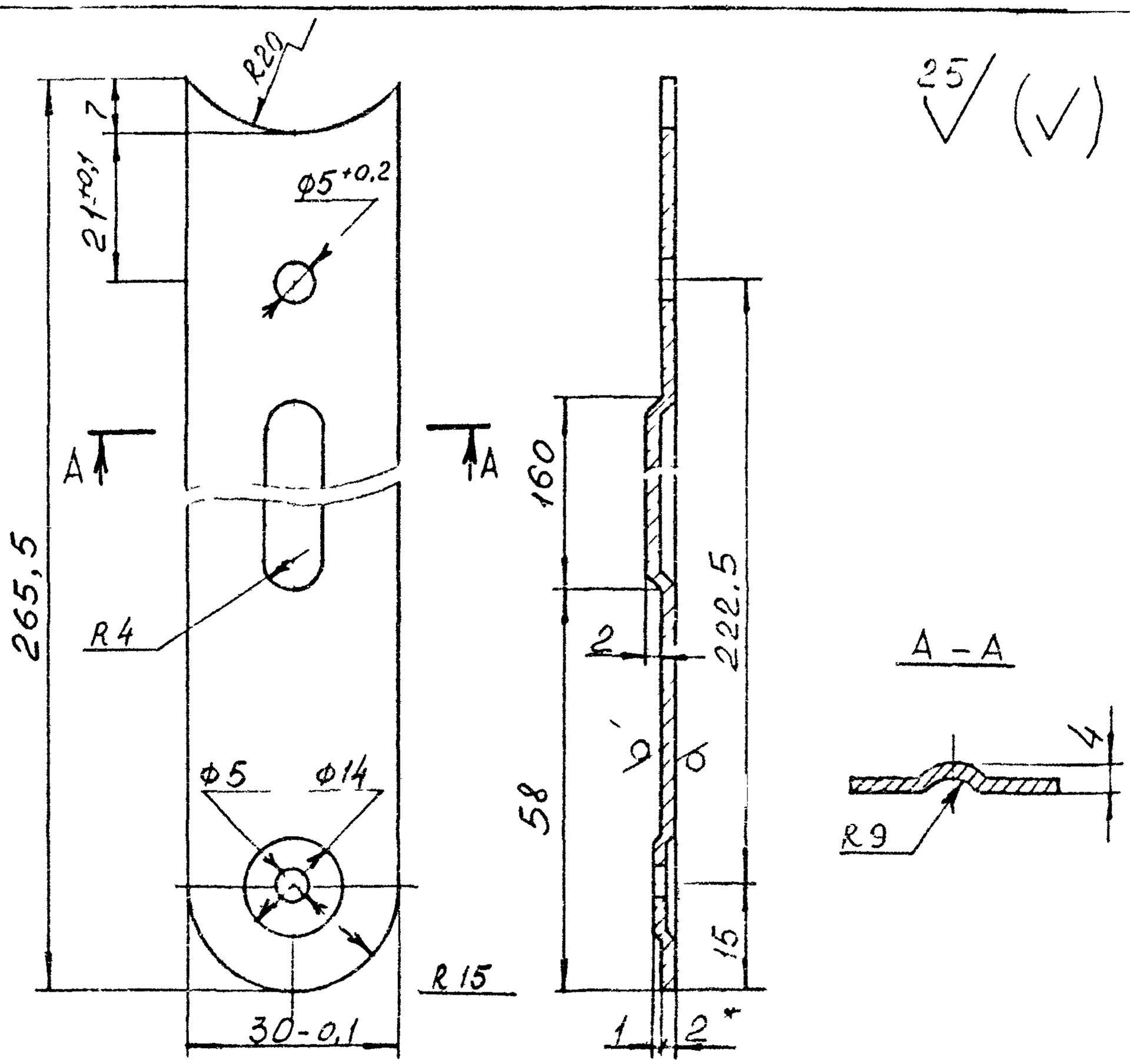

1 * Размер для справок

2. Неуказанные предельные отклонения размеров: отверстий H14, валов h14, остальных $\pm \frac{IT14}{2}$;

3. Покрытие Ц 18

Взам. инв. №						
Подп. и дата						
Инв. № подл.	Разраб. Исаков Контрольков			1.436.3-162 3435		
				Рычаг	Р	0,105
					Лист	Листов

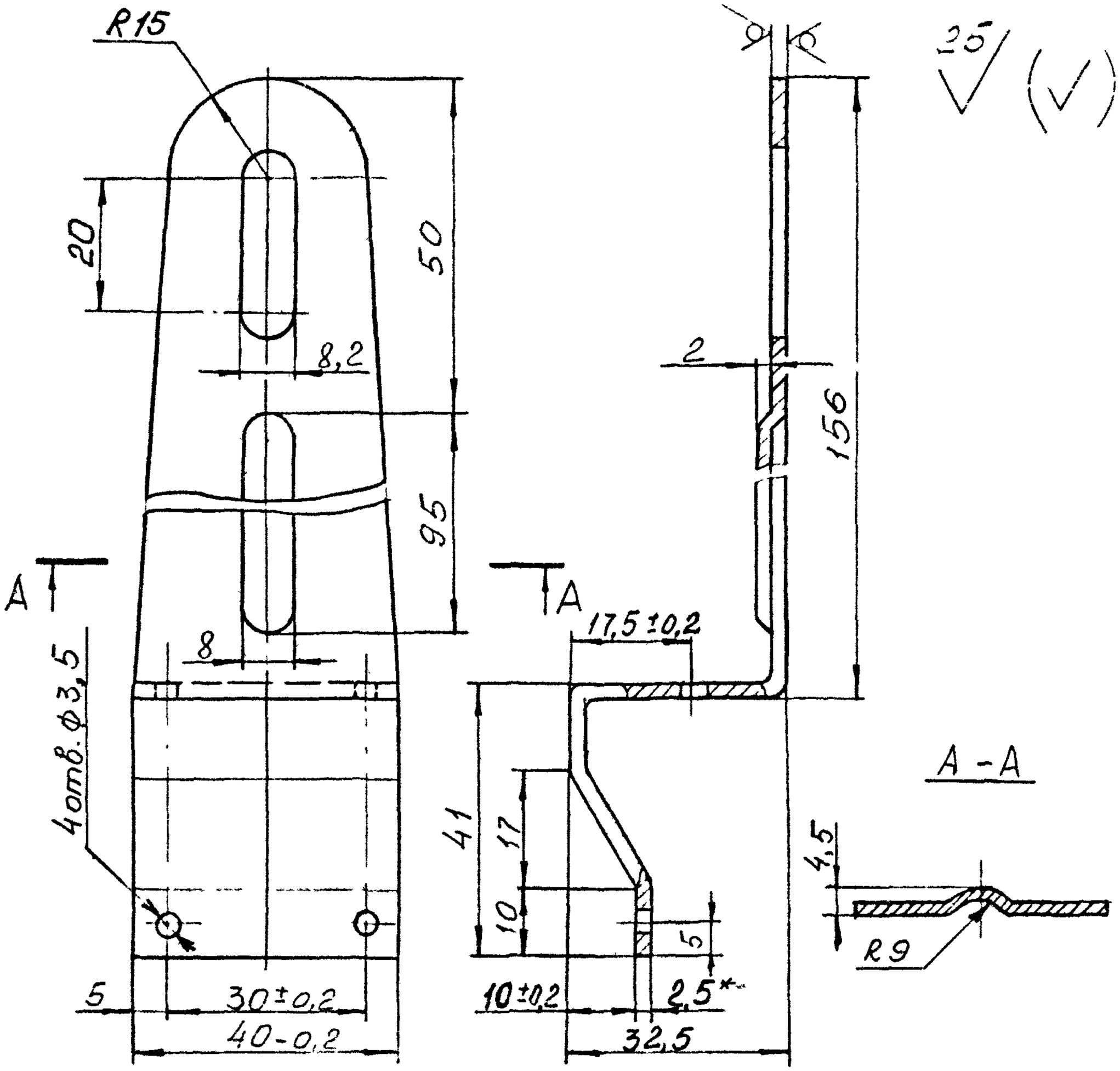

1. *Размер для справок
2. Неуказанные предельные отклонения размеров: отверстий H14, валов h14, остальных $\pm \frac{IT14}{2}$;
3. Внутренние радиусы сгибов 2,5мм
4. Покрытие 14,18

Зав.отд.	Исаков			1.436.3-16.2 3.436		
Н.контр.	Зыкова		5.11.82	Кронштейн	Стадия	Масса	Масштаб
Зам.зав.сек.	Понуров		26.08.81		Р	0,0435	1:1
Рук.бриг.	Озечкин		25.08.81		Лист	Листов 1
Инж.	Мустаева		07.08.81	Лист Б2.5 ГОСТ 19903-74 / Ст3 ГОСТ 16523-70	Минтяжстрой СССР ЭКБ ВПО „Союзстройконструкция" г. Свердловск	

Инв. № подл. | Подп. и дата | Взам. инв. №

Копировал Формат А4

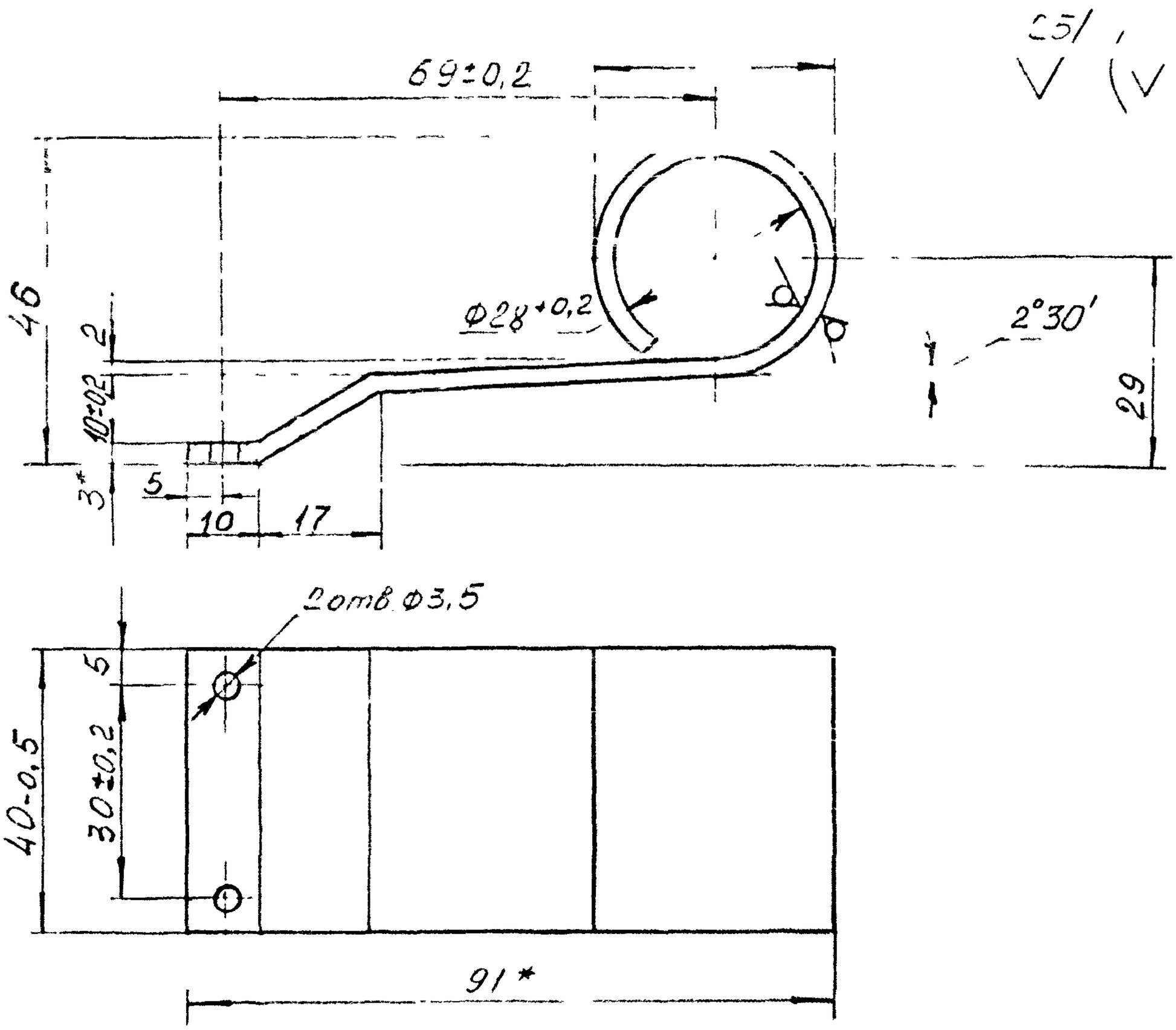

1. * Размер для справок
2. Неуказанные предельные отклонения размеров; отверстий H14, валов h14, остальных $\pm \frac{IT14}{2}$;
3. Внутренние радиусы сгибов 3мм.
4. Покрытие Ц 18

Инв.№ подл.	Подп. и дата	Взам. инв.№					
		Зав.отд.	Исаков		26.08.81	1.436.3-16.2 3.437	
		Н.контр.	Зыкова	Зыкова	5.08.82	Опора	Стадия: Р; Масса: 0,167; Масштаб: 1:1
		Зам.зав.отд.	Понуров		26.08.81		Лист; Листов 1
		Рук.бриг.	Обечкин		25.08.81	Лист Б3 ГОСТ 19903-74 / Ст3 ГОСТ 16523-70	Минтяжстрой СССР ЭКБ ВПО „Союзстройконструкция" г.Свердловск
		Инж.	Мустаева		07.08.81		

Копировал 18407 47 Формат А4

50 (✓)

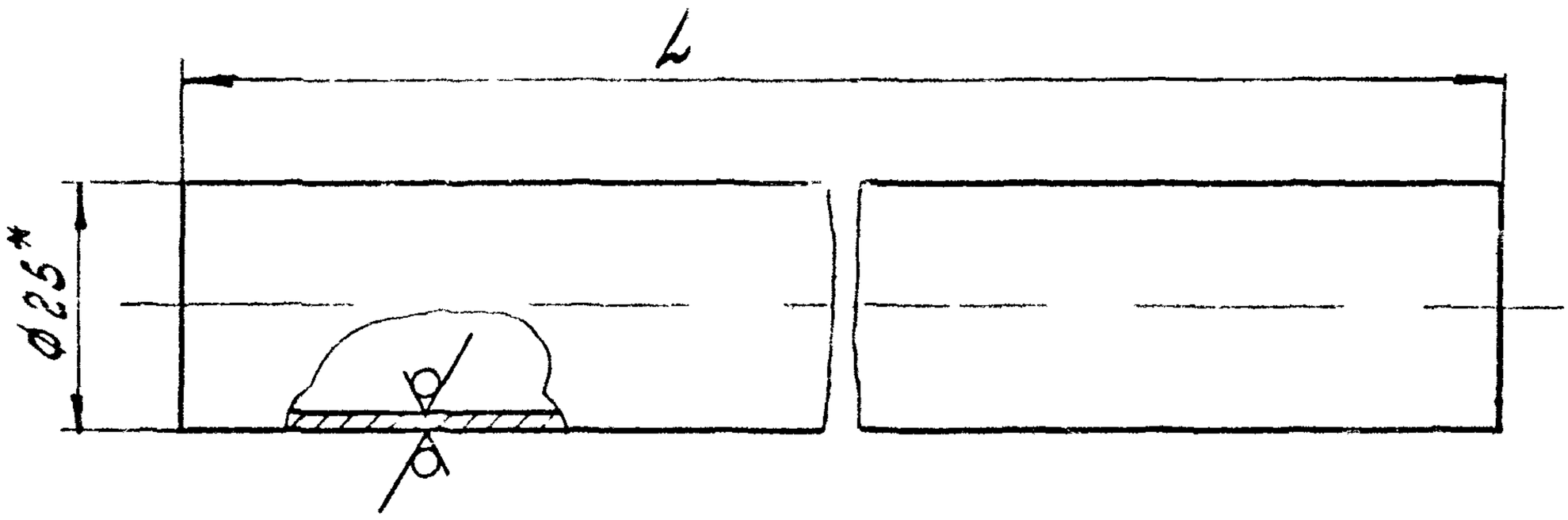

Обозначение	L, мм	Масса, кг
1.436.3-16.2 3.439	1270-3,1	1,44
-01	1870-3,7	2,12

1.* Размер для справок

2. Покрытие наружной поверхности эмаль МЛ-12, цвет по эталону, ГОСТ 9754-76, IV, ХЛ1

Зав.отд	Исаков		26.08.81	1.436.3-16.2 3.439		
Н.контр	Зыкова		11.11.82	Труба	Стадия	Масса	Масштаб
					Р	См. табл.	—
Зам.зав.отд.	Понуров		26.03.82		Лист	Листов 1
Рук.бриг.	Конергин		26.08.81	Труба 25х2 ГОСТ 8734-75 / 20 ГОСТ 8733-74	Минтяжстрой СССР ЭКБ ВПО "Союзстройконструкция" г. Свердловск	
Инж	Мустаева		26.08.81			

Копировал Формат А4

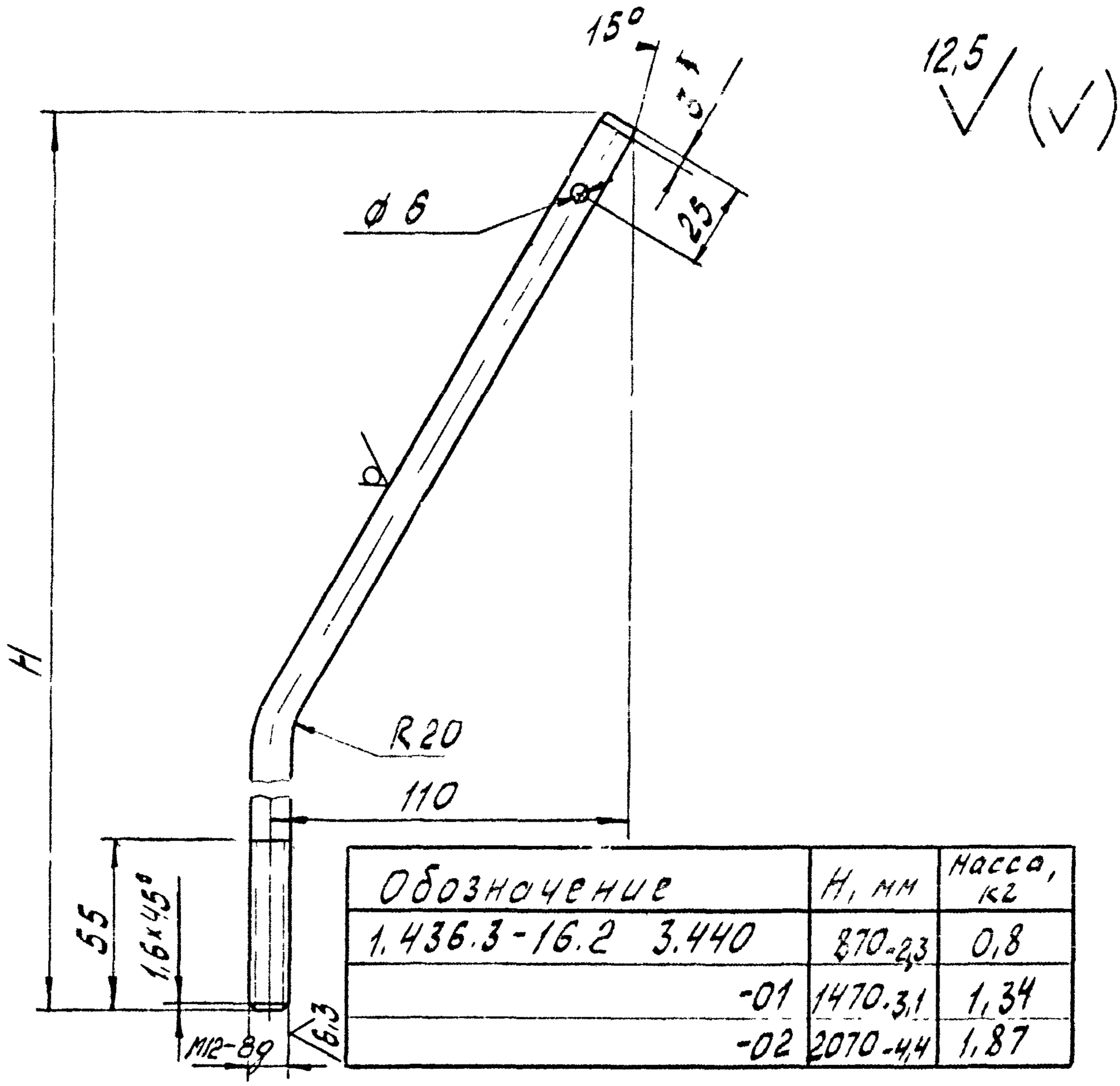

Обозначение	H, мм	Масса, кг
1.436.3-16.2 3.440	870-2,3	0,8
-01	1470-3,1	1,34
-02	2070-4,4	1,87

1. Предельные отклонения размеров; отв. H14, валов h14
2. Покрытие Ц18

Зав отд.	Исаков		26.08.81	1.436.3-16.2 3.440		
Н. контр.	Зыкова		5.11.82	Тяга	Стадия	Масса	Масштаб
Зам зав.отд.	Понуров		26.08.81		Р	см табл.	—
Рук бриг	Кочергин		26.08.82	Круг $\frac{В12\ ГОСТ\ 2590-71}{Ст3\ ГОСТ\ 535-79}$	Лист	Листов 1
Инж.	Мустаева		08.81		Минтяжстрой СССР ЗКБ ВПО „Союзстройконструкция" г. Свердловск	

Копировал 18407 42 Формат А4

Взам инв №

Подп и дата

Инв № подл

1,6

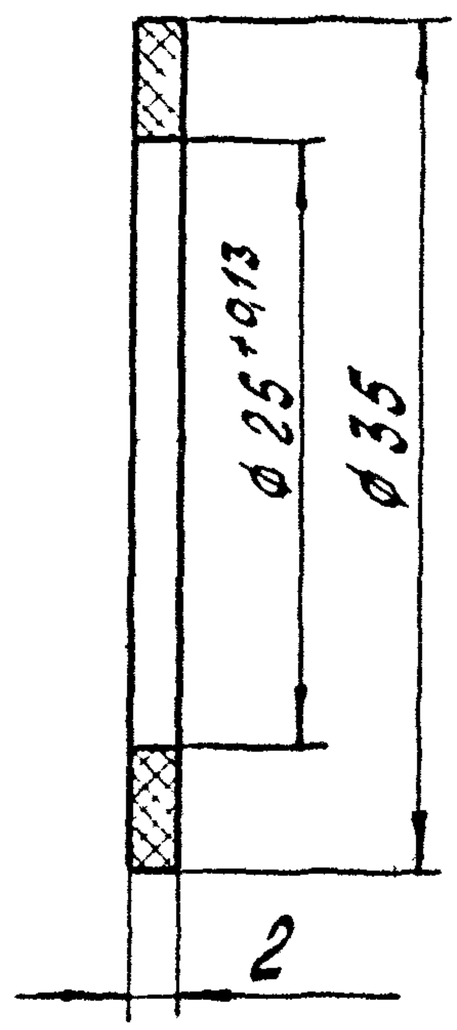

Неуказанные предельные отклонения размеров: Валов h,14

				1.436.3-16.2 3.441		
				Шайба	Стадия	Масса	Масштаб
					Р	0,005	2:1
Зав отд.	Исаков		16.02.81			
Н контр.	Зыкова	Зыкова	4.11.82		Лист	Листов 1
Зам зав отд	Понуров		26.08.81	ПАБ-210/310	Минтяжстрой СССР ЭКБ ВПО „Союзстройконструкция" г. Свердловск	
Рук. бриг.	Кочергин		25.02.81	ОСТ 6-06-С9-76		
Инж	Мустаева		08.81			

Копировал Формат А4

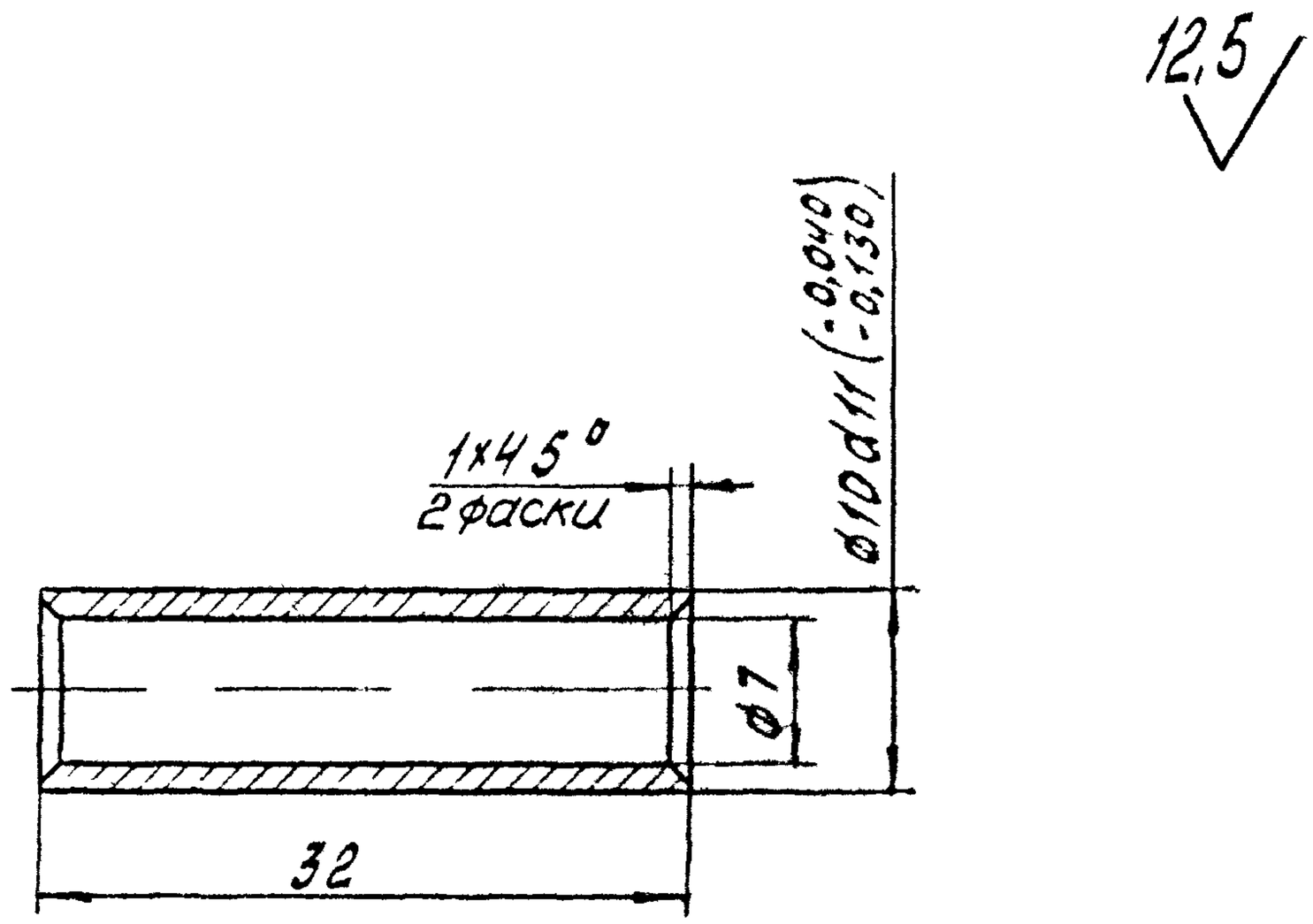

Неуказанные предельные отклонения размеров: отверстий H14, валов h14, остальных $\pm \frac{IT14}{2}$

Взам инв №							
Подп и дата							
Инв № подл	Зав отд	Исаков			1.436.3-16 2 3.442		
	Н контр.	Зыкова			Втулка	Стадия	Масса	Масштаб
	Зам зав отд	Пенуров				Р	0,06	2:1
	Рук бриг	Кочергин				Лист	Листов 1	
	Инж	Мустаева			Ст 3 ГОСТ 380-71	Минмонтажспецстрой СССР ЗКБ ВПО Союзстрансмонтажспецстрой г. Свердловск		

Копировал 18407 49 Формат А4

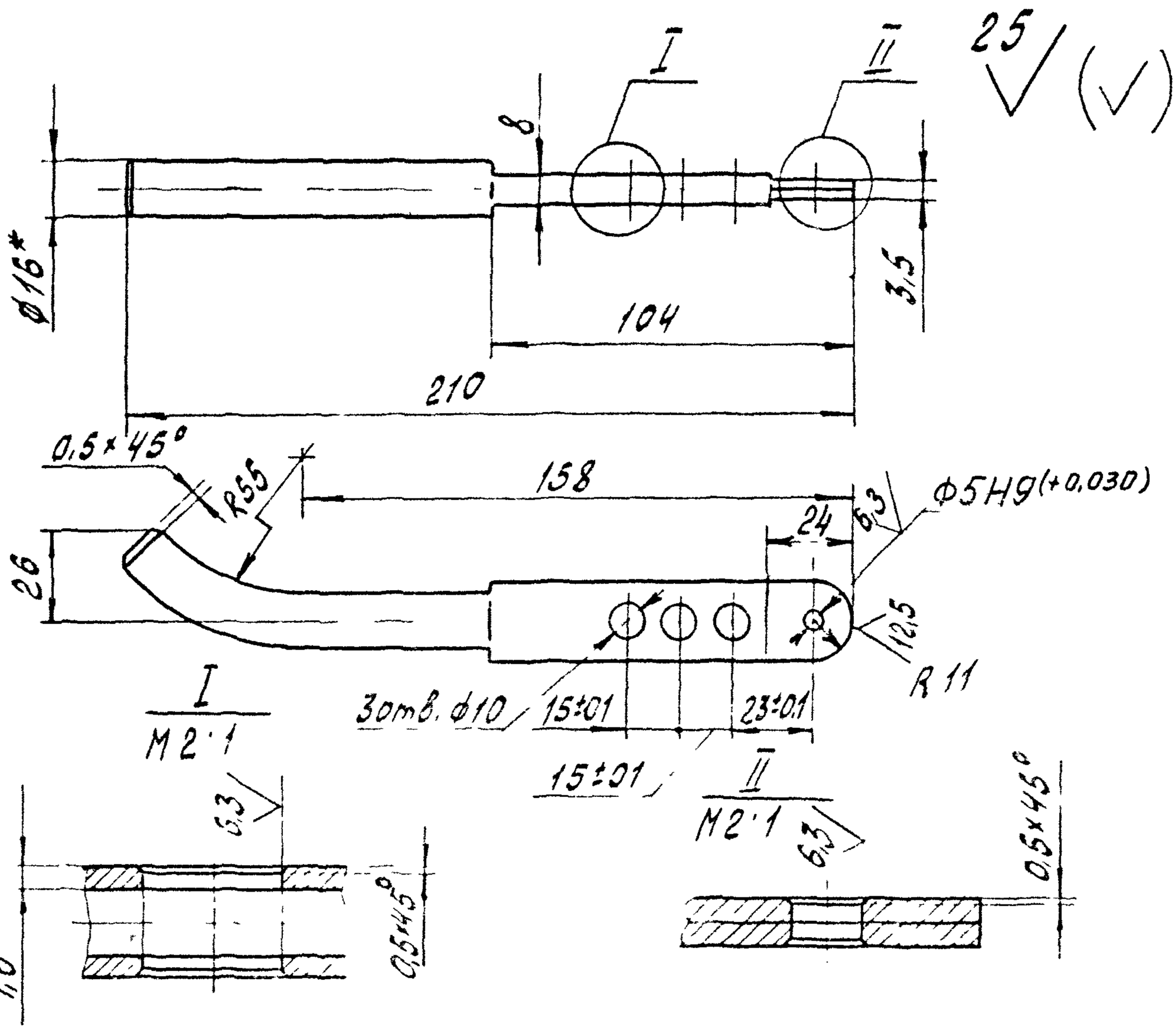

1. * Размеры для справок
2. Неуказанные предельные отклонения размеров: отверстий H14, валов h14, остальных $\pm \frac{IT14}{2}$
3. Покрытие Ц 18

Зав отд.	Исаков		26.03.81	1.436.3-16.2 3.443		
Н контр.	Зыкова		5.11.82	Ручка	Стадия	Масса	Масштаб
					Р	0,15	1:2
Зам зав отд	Понуров		26.03.81		Лист	Листов 1	
Рук бриг	Кочергин		25.03.81	Труба $\frac{16\times1,6\ ГОСТ\ 8734-75}{10\ ГОСТ\ 8733-74}$	Минтяжстрой СССР ЭКБ ВПО Союзстройконструкция г. Свердловск	
Инж	Мустаева		20.03.81			

Инв. № подл. | Подп. и дата | Взам. инв. №

Копировал

Формат А4

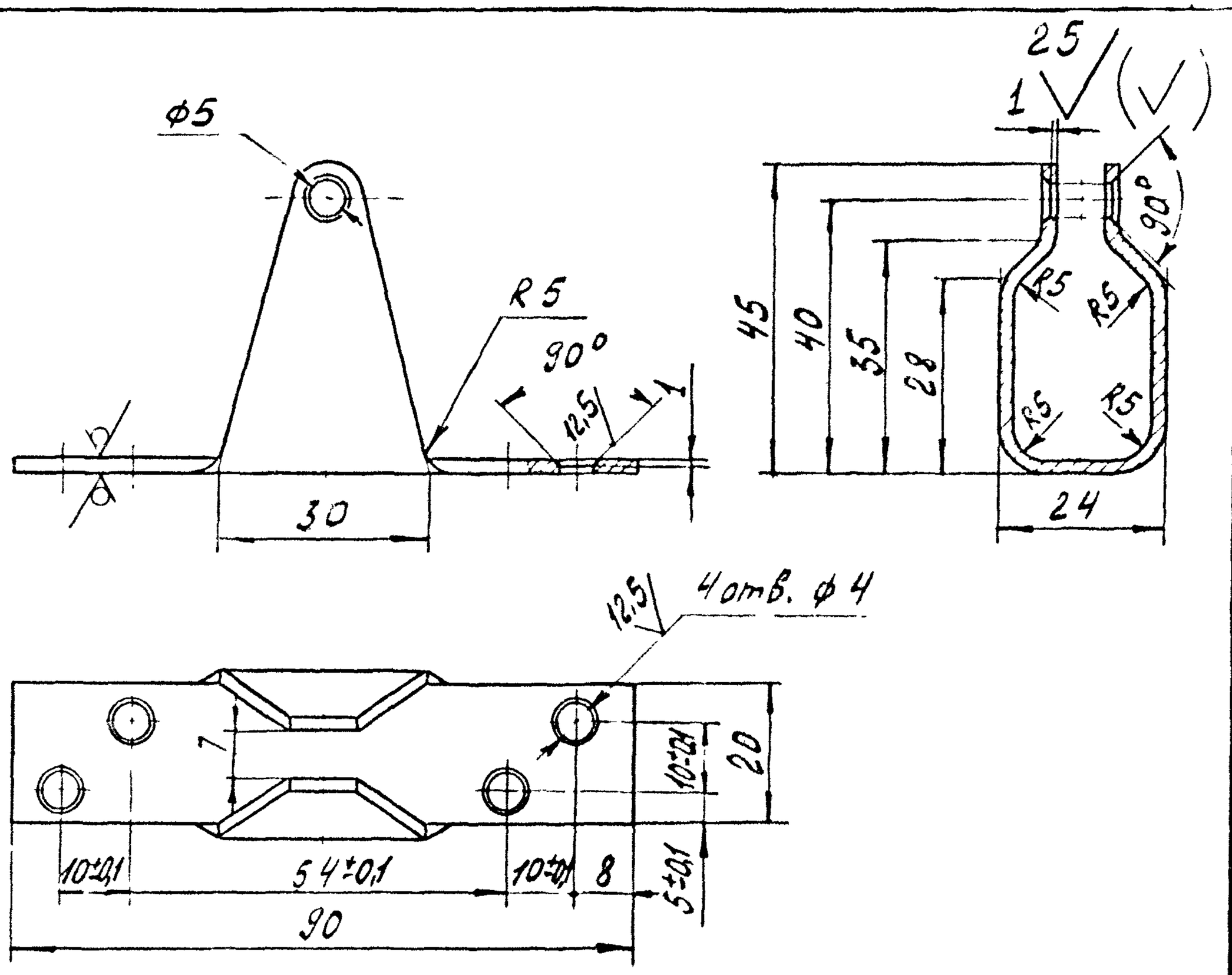

1. Неуказанные предельные отклонения размеров: отверстий H14, валов h14, остальных $\pm \frac{IT14}{2}$
2. Неуказанные радиусы гиба R3 мм.
3. Покрытие Ц18

				1.436.3-16.2 3.444		
				Стойка	Стадия	Масса	Масштаб
					Р	0,1	1:1
Зав отд.	Исаков		16.08.82		Лист	Листов 1
Н контр.	Зыкова		5.11.82			
Зам зав отд	Понуров		26.03.82	Лист Б-ПН-2,0 ГОСТ 19904-74 / Ст3 ГОСТ 16523-70	Минтяжстроя СССР ЭХБ ВПО Союзтяжпромструкция г. Свердловск	
Рук бриг	Кочергин		25.08.82			
Инж.	Мустаева		20.08.81			

Копировал 18407 50 Формат А4

Взам инв. №

Подп. и дата

Инв № подл

6,3

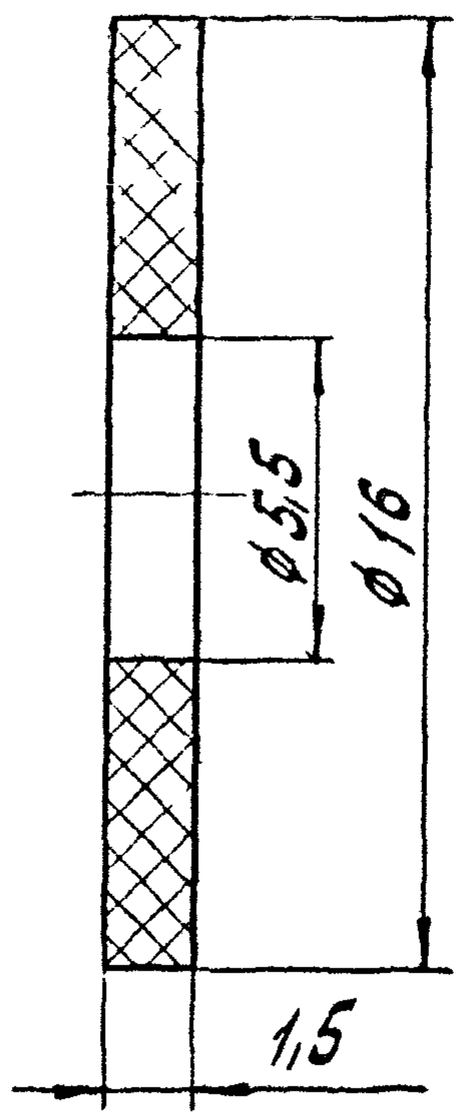

Предельные отклонения размеров отверстий H14, валов h14

Зав отд	Исаков			1.436.3-16.2 3.445		
Н контр	Зыкова			Шайба	Стадия	Масса	Масштаб
Зам зав.отд	Пэнчров				Р	0,01	5 1
Рук бриг	Кочергин				Лист	Листов 1
Инж	Мустаева			ПА6-210/310 ОСТ 6-06-С9-76	Минтяжстрой СССР ЭКБ ВПО Союзстройконструкция г. Свердловск	

Взам инв № | Подп и дата | Инв № подл

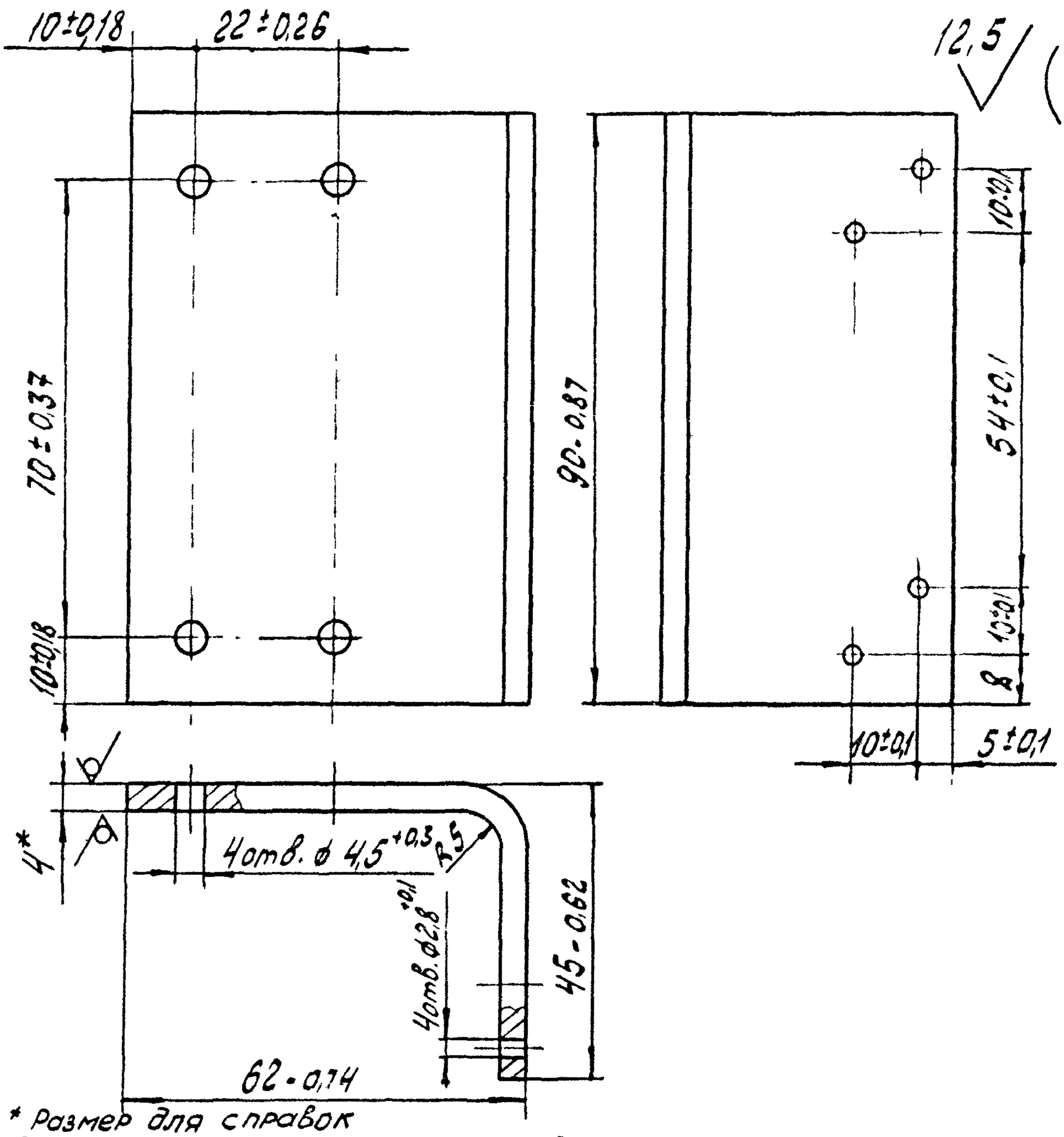

1.* Размер для справок

2. Покрытие эмаль МЛ-12 цвет по эталону ГОСТ 9754-76, IV, ХЛ1.

Взам. инв №						
Подп. и дата						
Инв. № подл.						
				1.436.3-16.2 3.446		
	Зав отд	Исаков		26.08.81	Кронштейн	Стадия: Р; Масса: 0,28; Масштаб: 1:1
	Н контр.	Зыкова	Зыков	5.11.82		Лист; Листов 1
	Зам зав.отд	Понуров		26.01.82	Лист Б-ПН-4,0 ГОСТ 19903-74 / Ст3кп ГОСТ 14637-79	Минтяжстрой СССР ЭКБ ВПО Союзстройконструкция г. Свердловск
	Рук бриг	Кочергин		26.02.81		
	Инж	Мустаева		10.03.81		

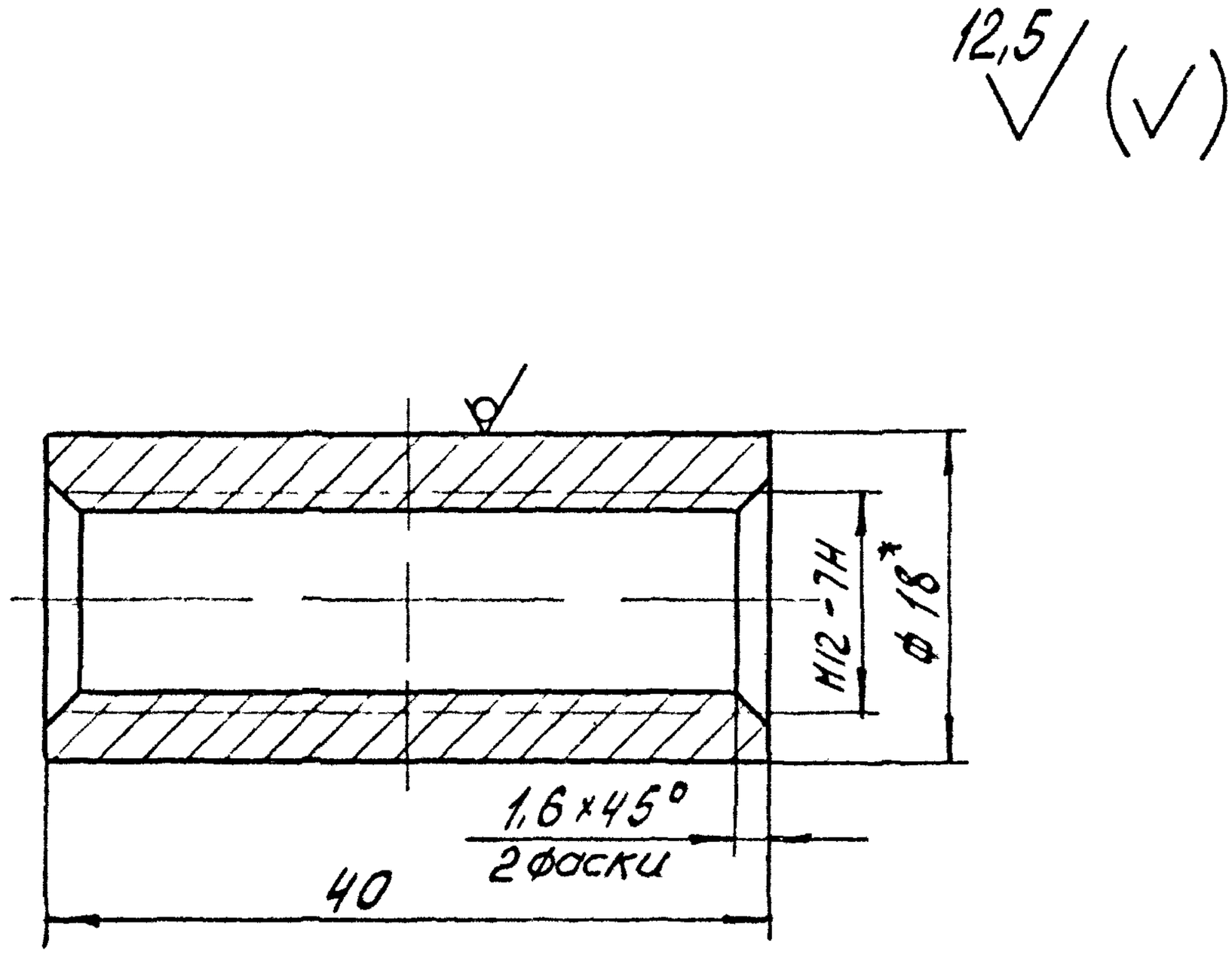

1* Размер для справок

2 Неуказанные предельные отклонения размеров валов h14, остальных $\pm \frac{IT14}{2}$

				1.436.3-16.2 3.447		
				Втулка	Стадия	Масса	Масштаб
					Р	0,042	2:1
Гл. спец. отд.	Исаков		26.08.81		Лист	Листов 1
Гл. контр.	Зыкова		5.11.82			
Зам. гл. инж. отд.	Панфров		26.11.81	Труба $\frac{18\times4 \text{ ГОСТ } 8734\text{-}75}{20 \text{ ГОСТ } 8733\text{-}74}$	Минтяжстрой СССР ЭКБ ВПО "Союзстройконструкция" г. Свердловск	
Рук. брига	Кочергин		25.11.81			
Инж.	Мустарова		20.08.81			

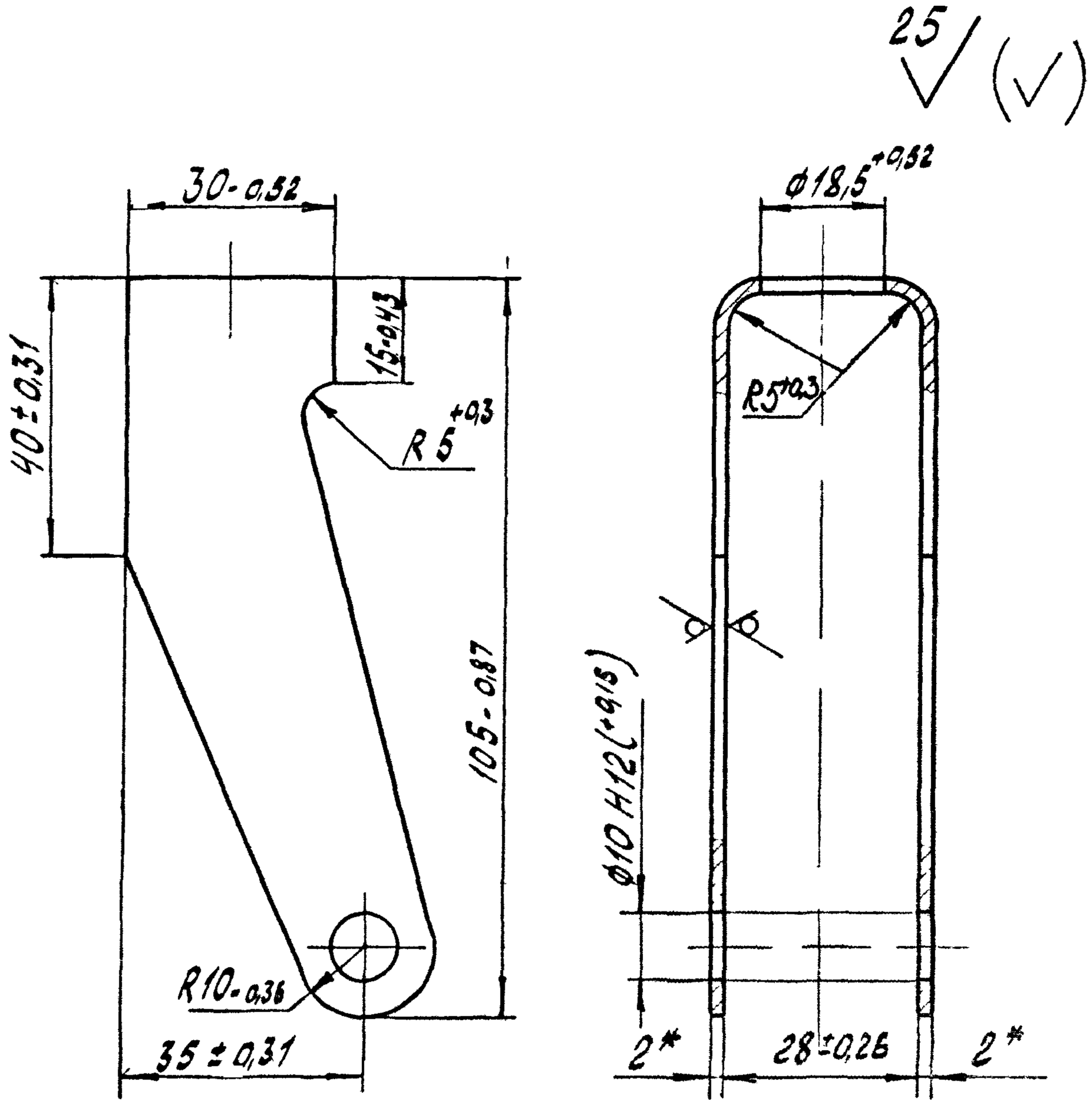

1.* Размеры для справок

2. Покрытие Ц18

Взам инв. №						
Подп. и дата						
Инв. № подл.						
Зав. отд.	Исаков		26.08.82	1.436.3-16.2 3.448		
Н контр.	Зыкова		5.11.82	Серьга	Стадия	Масса	Масштаб
Зам зав. отд.	Понуров		26.08.82		Р	0,15	1:1
Рук бриг	Кочергин		25.08.82	Лист Б-ПН-2,0 ГОСТ 19904-74 / Ст 3 ГОСТ 16523-70	Лист	Листов 1	
Инж.	Мустаева		25.08.82		Минтяжстрой СССР ЗГБ ВПО Союзстройконструкция г. Свердловск		