ТИПОВЫЕ КОНСТРУКЦИИ, ИЗДЕЛИЯ И УЗЛЫ ЗДАНИЙ И СООРУЖЕНИЙ

СЕРИЯ 1.090.1-7с

СБОРНЫЕ ЖЕЛЕЗОБЕТОННЫЕ КОНСТРУКЦИИ МЕЖВИДОВОГО ПРИМЕНЕНИЯ ДЛЯ КРУПНОПАНЕЛЬНЫХ ОБЩЕСТВЕННЫХ, АДМИНИСТРАТИВНЫХ И БЫТОВЫХ ЗДАНИЙ С ВЫСОТОЙ ЭТАЖА 3,3 М ДЛЯ СТРОИТЕЛЬСТВА В РАЙОНАХ СЕЙСМИЧНОСТЬЮ 7, 8 И 9 БАЛЛОВ

ВЫПУСК 2-2

ПАНЕЛИ НАРУЖНЫХ СТЕН ОДНОСЛОЙНЫЕ ТОЛЩИНОЙ 400 ММ ДЛЯ ПРИМЕНЕНИЯ В РАЙОНАХ СЕЙСМИЧНОСТЬЮ 7 И 8 БАЛЛОВ

1970-09
Цена: 8-28

ТИПОВЫЕ КОНСТРУКЦИИ, ИЗДЕЛИЯ И УЗЛЫ ЗДАНИЙ И СООРУЖЕНИЙ

СЕРИЯ 1.090.1-7с

СБОРНЫЕ ЖЕЛЕЗОБЕТОННЫЕ КОНСТРУКЦИИ МЕЖВИДОВОГО ПРИМЕНЕНИЯ ДЛЯ КРУПНОПАНЕЛЬНЫХ ОБЩЕСТВЕННЫХ, АДМИНИСТРАТИВНЫХ И БЫТОВЫХ ЗДАНИЙ С ВЫСОТОЙ ЭТАЖА 3,3 М ДЛЯ СТРОИТЕЛЬСТВА В РАЙОНАХ СЕЙСМИЧНОСТЬЮ 7, 8 И 9 БАЛЛОВ

ВЫПУСК 2-2

ПАНЕЛИ НАРУЖНЫХ СТЕН ОДНОСЛОЙНЫЕ ТОЛЩИНОЙ 400 ММ ДЛЯ ПРИМЕНЕНИЯ В РАЙОНАХ СЕЙСМИЧНОСТЬЮ 7 И 8 БАЛЛОВ

РАЗРАБОТАН
ТбилЗНИИЭП

ДИРЕКТОР ИНСТИТУТА Н. ЭДИШЕРАШВИЛИ
ГЛ. КОНСТР. ИНСТИТУТА А. ЧИКОБАВА
НАЧАЛЬНИК ОТДЕЛА Д. БАХТАДЗЕ
ГЛ. ИНЖ. ПРОЕКТА Д. БУРДЖАНАДЗЕ

РАБОЧИЕ ЧЕРТЕЖИ

УТВЕРЖДЕНЫ
Госкомархитектуры,
приказ N 209 от 20.11.90 г.
ВВЕДЕНЫ В ДЕЙСТВИЕ
ТбилЗНИИЭП с 01.03.91 г.,
приказ N 147 от 28.11.90г.

Обозначение документа	Наименование	Стр.
I.090.I-7с.2-2 ТТ	Технические требования	4
0I	Панель IПС0 30.33.4-IП-С, 2ПС0 30.33.4-2П-С, 2ПС0 30.33.4-IП-С, 2ПС0 30.33.4-2П-С	8
02	Панель 3ПС0 30.33.4-IП-С, 3ПС0 30.33.4-2П-С, 4ПС0 30.33.4-IП-С, 4ПС0 30.33.4-2П-С	8
03	Панель 5ПС0 30.33.4-2П-С	9
04	Панель 6ПС0 30.33.4-2П-С, 7ПС0 30.33.4-2П-С	9
05	Панель IПС0 33.33.4-IП-С, IПС0 33.33.4-2П-С	I0
06	Панель 2ПС0 33.33.4-IП-С, 2ПС0 33.33.4-2П-С	I0
07	Панель IПС0 60.33.4-IП-С, IПС0 60.33.4-2П-С, 2ПС0 60.33.4-IП-С, 2ПС0 60.33.4-2П-С	II
08	Панель 3ПС0 60.33.4-IП-С, 3ПС0 60.33.4-2П-С	I2
09	Панель IПСБ 30.33.4-IП-С, IПСБ 30.33.4-2П-С	I3
I0	Панель 2ПСБ 30.33.4-IП-С, 2ПСБ 30.33.4-2П-С	I3
II	Панель ПСЛ 30.33.4-2П-С	I4
I2	Панель IПСД 30.33.4-2П-С	I4
I3	Панель 2ПСД 30.33.4-2П-С	I5
I4	Панель 3ПСД 30.33.4-2П-С	I5
I5	Панель 4ПСД 30.33.4-IП-С, 4ПСД 30.33.4-2П-С	I6
I6	ПСД 30.33.4-2П-С	I6
I7	Панель ПС 30.33.4-П-С	I7
I8	Панель ПС 24.33.4-П-С	I7
I9	Панель ПС I8.33.4-П-С	I8
20	Панель ПС I2.33.4-П-С	I8
2I	Панель ПС 30.I6.4-П-С	I9
22	Панель IПС 33.33.4-П-С	I9
23	Панель IПС I5.33.4-П-С	20
24	Панель 2ПС 33.33.4-П-С	20
25	Панель 2ПС I5.33.4-П-С	2I
26	Панель ПСП 60.I0.4-П-С	2I
27	Панель ПСП 30.I0.4-П-С	22
28	Панель ПСП I8.I0.4-П-С	22
29	Панель ПСП I2.I0.4-П-С	23
30	Панель IПСП 33.I0.4-П-С	23
3I	Панель 2ПСП 33.I0.4-П-С	24
32	Панель IПСП I5.I0.4-П-С	24
33	Панель 2ПСП I5.I0.4-П-С	25
ДI	Узлы опалубочные	26
34	Каркас пространственный IКП0 30.33-I, IКП0 30.33-2	36
35	Каркас пространственный 2КП0 30.33-I, 2КП0 30.33-2	37
36	Каркас пространственный 3КП0 30.33-I, 3КП0 30.33-2	38
37	Каркас пространственный 4КП0 30.33-I, 4КП0 30.33-2	39
38	Каркас пространственный 5КП0 30.33-2	40
39	Каркас пространственный 6КП0 30.33-2	4I
40	Каркас пространственный 7КП0 30.33-2	42
4I	Каркас пространственный IКП0 33.33-I, IКП0 33.33-2	43
42	Каркас пространственный 2КП0 33.33-I, 2КП0 33.33-2	44
43	Каркас пространственный IКП0 60.33-I, IКП0 60.33-2	45
44	Каркас пространственный 2КП0 60.33-I, 2КП0 60.33-2	47
45	Каркас пространственный 3КП0 60.33-I, 3КП0 60.33-2	49
46	Каркас пространственный IКПБ 30.33-I, IКПБ 30.33-2	5I

Разраб.	Салихова		
Проверил	Шелия		
ГИП	Бурджанадзе		
Нач.отд.	Бахтадзе		
Н.контр.	Маркарян		

I.090.I-7с.2-2

СОДЕРЖАНИЕ

Стадия	Лист	Листов
Р	I	2

ТбилЗНИИЭП

Копировал

Формат А3

I.090.I-7с. вып.2-2

Инв. № подл. | Подпись и дата | Взам. инв. №

Обозначение документа	Наименование	Стр.
1.090.1-7с.2-2 47	Каркас пространственный 2КПБ 30.33-1, 2КПБ 30.33-2	52
48	Каркас пространственный КПД 30.33-2	53
49	Каркас пространственный 1КПД 30.33-2	54
50	Каркас пространственный 2КПД 30.33-2	55
51	Каркас пространственный 3КПД 30.33-2	56
52	Каркас пространственный 4КПД 30.33-1, 4КПД 30.33-2	57
53	Каркас пространственный КПД 30.33-2	58
54	Каркас пространственный КП 30.33	59
55	Каркас пространственный КП 24.33	60
56	Каркас пространственный КП 18.33	61
57	Каркас пространственный КП 12.33	62
58	Каркас пространственный КП 30.16	63
59	Каркас пространственный 1КП 33.33	64
60	Каркас пространственный 1КП 15.33	65
61	Каркас пространственный 2КП 33.33	66
62	Каркас пространственный 2КП 15.33	67
63	Каркас пространственный КПП 60.10	68
64	Каркас пространственный КПП 30.10	69
65	Каркас пространственный КПП 18.10	70
66	Каркас пространственный КПП 12.10	71
67	Каркас пространственный 1КПП 33.10	72
68	Каркас пространственный 2КПП 33.10	73
69	Каркас пространственный 1КПП 15.10	74
70	Каркас пространственный 2КПП 15.10	75
Д2	Узлы арматурные	76
71	Каркас укрупнительной сборки СКР1, СКР2	88
72	Каркас укрупнительной сборки СКР3	88
73	Каркас укрупнительной сборки СКР4	89
74	Каркас укрупнительной сборки СКР5	89
75	Каркас укрупнительной сборки СКР6	90
76	Каркас укрупнительной сборки СКР7	90
77	Каркас КР1...КР4	91
78	Каркас КР5, КР6	92
79	Каркас КР7	92
80	Каркас КР8...КР12	93
81	Каркас КР13, КР14	93

Обозначение документа	Наименование	Стр.
1.090.1-7с.2-2 82	Каркас КР15,	94
83	Каркас КР17, КР18	94
84	Сетка С1...С4	95
85	Сетка С5	96
86	Сетка С6	96
87	Сетка С7	97
88	Сетка С8,С9	98
89	Сетка С10...С12	98
90	Сетка С13...С17	99
91	Сетка С18, С19	99
92	Изделие закладное МН1, МН2	100
93	Изделие закладное МН3, МН4	101
94	Стержень анкерный АН1...АН4	102
95	Петля строповочная СП1, СП2	103
96	Петля строповочная СП5, СП6	103
	Ведомость расхода стали	104

Инв. № подл. | Подпись и дата | Взам. инв. №

Копировал Формат А3

I. Общие данные.

Выпуск 2-2 "Панели наружных стен однослойные толщиной 400 мм для применения в районах сейсмичностью 7 и 8 баллов. Рабочие чертежи" входит в состав серии I.090.I-7с "Сборные железобетонные конструкции межвидового применения для крупнопанельных общественных, административных и бытовых зданий с высотой этажа 3,3 м для строительства в районах сейсмичностью 7,8 и 9 баллов."

Выпуск содержит сборочные чертежи панелей, пространственных каркасов, арматурных и закладных изделий, опалубочные и арматурные узлы, спецификации, выборку стали панелей наружных стен.

Панели запроектированы в соответствии с требованиями СНиП П-7-8I "Строительство в сейсмических районах. Нормы проектирования", СНиП 2.03.0I-84^{x} "Бетонные и железобетонные конструкции. Нормы проектирования", постановления Госстроя СССР от II марта I98I г. № 34 " О повышении расчетных сопротивлений металлопроката, используемого при изготовлении строительных конструкций", ВСН 32-77 "Инструкция по проектированию конструкций панельных жилых зданий", ГОСТ II024-84^{x} "Панели из легких бетонов для наружных стен жилых и общественных зданий. Технические требования".

Выпуск 2-2 серии 1.090.1-7с разработан взамен выпусков 2-6,2-7,2-8 серии 1.090.1-2с.

2. Конструкция панелей.

2.I. Панели запроектированы из легкого бетона на пористых неорганических заполнителях класса В7,5 для панелей с проемами, класса В5 для панелей без проемов. Толщина панелей 400 мм, высота панелей 3275 мм и I625 мм, парапетных - I000 мм. В качестве заполнителя применен гравий керамзитовый по ГОСТ 9759-83. Морозостойкость бетона должна быть не менее F50. Объемная масса легкого бетона в панелях (в высушенном до постоянной массы состоянии) принята в пределах I000 - II00 кг/м^3.

Отделка наружных поверхностей панелей принята в виде декоративного слоя раствора марки МI00, толщиной 20 мм. Цвет и вид отделки назначается при привязке к конкретному проекту.

Вертикальные грани наружного слоя панелей запроектированы из условия устройства стыков, заделываемых герметиком, с поэтажным отводом воды, случайно проникшей в вертикальные стыки, для чего в них предусмотрены каналы (декомпрессионные полости). На нижней горизонтальной грани также предусмотрена декомпрессионная полость. По горизонтальным и вертикальным граням панелей предусмотрены шпонки, арматурные выпуски и закладные детали для соединения панелей между собой, с внутренними стенами и перекрытиями. На верхней горизонтальной грани предусмотрены строповочные петли.

В панелях устроены непрерывные арматурные пояса-обвязки в виде расположенных в теле стеновых панелей продольных арматурных элементов из двух стержней. Арматурные элементы поясов-обвязок расположены в двух уровнях - в верхней и нижней частях панели; арматура поясов в местах стыка панелей сваривается между собой.

Устройство непрерывных по всему контуру здания арматурных поясов-обвязок в наружных стеновых панелях в уровнях перекрытий повышает надежность связи в единое целое вертикальных стен-диафрагм и горизонтальных дисков перекрытий, повышая тем самым общую пространственную жесткость здания. Стыки наружных стеновых панелей при отсутствии поперечных стен (или рам) выполнены усиленными с устройством в каждом уровне парных связей - сваркой арматурных выпусков и сваркой закладных деталей, установленных в теле смежных панелей. На верхней горизонтальной грани установлены строповочные петли и закладные детали.

Панели без проемов и простенки шириной более 450 мм панелей с проемами армированы конструктивно. Простенки шириной менее 450 мм и перемычки панелей армированы по расчету на унифицированные нагрузки 600 кг/м2 (5,88 кПа) и 800 кг/м2 (7,84 кПа) на перекрытие пролетом 7,2 м.

2.2. Армирование панелей производится сварными пространственными каркасами, которые устанавливаются в формующее оборудование в собранном виде, включая петлевые выпуски и закладные детали. Пространственные каркасы состоят из каркасов укрупнительной сборки, отдельных стержней, петлевых выпусков и закладных деталей. Каркасы укрупнительной сборки (СКР) устанавливаются в перемычках панелей и состоят из двух гнутых сеток и отдельного стержня. Плоские каркасы (КР) устанавливаются по торцам панелей и вдоль проемов. Сетки (С) устанавливаются по контуру проемов у наружного слоя панели. Сборка пространственных каркасов выполняется из сборочных единиц и деталей при помощи контактной сварки клещами в специальных кондукторах.

Разраб.	Берошвили	[illegible]	1990	I.090.I-7с.2-2 ТТ	
Проверил	Шелия	[illegible]	1990		
ГИП	Бурджанадзе	[illegible]	1990		
Нач.отд.	Бахтадзе	[illegible]	1990	ТЕХНИЧЕСКИЕ ТРЕБОВАНИЯ	Стадия: Р; Лист: 4; Листов:
Н.контр.	Маркарян	[illegible]	1990		ТбилЗНИИЭ

Т.К. I.090.I-7с вып.2-2

Инв. № подл. | Подпись и дата | Взам. инв. №

Копировал

Формат А3

Арматурная сталь принята в соответствии со СНиП 2.03.01-84* и письмом Госстроя СССР от 15 апреля 1980 г. № 42-Д "О мерах по предотвращению перерасхода арматурной стали при проектировании и изготовлении железобетонных конструкций для промышленного, жилищно-гражданского и сельского строительства": для плоских каркасов, сеток и отдельных стержней - сталь класса А-III марки 35ГС по ГОСТ 5781-82* и класса Вр-I по ГОСТ 6727-80*; для монтажных петель (анкеров) - сталь класса А-I марки ВСт3пс2 по ГОСТ 5781-82*; для строповочных петель - сталь класса Ас-II марки 10ГТ по ГОСТ 5781-82* и сталь класса А-I марки ВСт3пс2 по ГОСТ 5781-82*. Для закладных деталей - сталь класса А-III марки 35ГС по ГОСТ 5781-82* и полосовая сталь по ГОСТ 103-76* марки ВСт3пс6 по ГОСТ 380-71**.

2.3. Размеры панелей не должны иметь отклонения от проектных размеров, указанных в рабочих чертежах, превышающие установленные ГОСТ 11024-84*. Масса панелей при отпуске потребителю не должна превышать проектную массу более чем на 7%.

3.Изготовление панелей

3.1. Панели должны изготавливаться в соответствии с требованиями ГОСТ 11024-84* по рабочим чертежам в инвентарной заводской оснастке.При этом необходимо выполнять следующие требования:

3.1.1. Панели изготавливаются в горизонтальных формах фасадной стороной вниз.

3.1.2. Армирование панелей производится сварными пространственными каркасами, которые устанавливаются в форму в собранном виде при закрытых бортах. Все петлевые выпуски фиксируются в проектном положении бортовыми коробочками формы. Фиксация пространственных каркасов в проектном положении в форме должна обеспечиваться при помощи пластмассовых или цементных фиксаторов.

3.1.3. Термообработку панелей производить при температуре не выше 70°С, допускается воздействие температуры до 85°С на срок не более 30 минут.

3.1.4. Распалубку панелей производить при достижении бетоном прочности не менее 70% проектной с применением кантователя, обеспечивающего угол подъема изделия не менее 70° к горизонту.

Контроль качества при изготовлении должен производиться путем систематического пооперационного контроля; прочности бетонных кубов и арматуры; точности укладки пространственных каркасов; толщин защитных слоев.

Заполнение проемов столярными изделиями производится на заводе после термообработки панелей. Для крепления деревянных коробок окон и балконных дверей в панелях предусмотрены деревянные антисептированные пробки. Столярные изделий приняты для толщины панелей 400мм по ГОСТ 11214-86.

Для предохранения от коррозии лицевых поверхностей закладных деталей они должны быть покрыты антикоррозионной обмазочной слоем 0,5мм.

Минимальная прочность бетона к моменту отпуска изделия с завода, если она не оговорена в проекте, должна быть не менее 80% проектной марки бетона, влажность панелей не должна быть более 12%.

3.2. При отпуске с завода панели должны иметь максимальную готовность в соответствии с требованиями ГОСТ 11024-84*, а именно:

3.2.1 Офактуренную наружную поверхность.

3.2.2. Поверхность с внутренней стороны, подготовленную под окраску или оклейку обоями.

2.2.3. Проемы в панелях должны быть заполнены оконными и дверными остекленными блоками с установленными подоконными досками и сливами. Оконные и дверные блоки по наружному контуру в местах примыкания к бетону панелей должны быть герметизированы.

3.3. Приемка панелей ОТК завода-изготовителя и контрольная выборочная проверка производится в соответствии с требованиями ГОСТ 11024-84*. При освоении производства панелей и при изменении технологии их изготовления рекомендуется провести испытания панелей и оценку их прочности, трещиностойкости по ГОСТ 8829-85 "Конструкции и изделия железобетонные сборные. Методы испытаний и оценки прочности, жесткости и трещиностойкости". Схемы испытания и контрольные нагрузки приведены ниже.

3.4. Предел огнестойкости панелей - 2,5 часа.

Инв. № подл. | Подпись и дата | Взам. инв. №

4. Указания по применению

Хранение и транспортирование панелей должны выполняться в соответствии с требованиями ГОСТ 11024-84*. Подъем панелей производить с применением самобалансирующих траверс, обеспечивающих вертикальное положение панелей, наклон строп к вертикали допускается не более 15°. Опирание панелей при хранении и транспортировании должно производиться на специальные прокладки (деревянные, резиновые и т.п.).

5. Маркировка панелей

Маркировка панелей выполнена в соответствии с ГОСТ 23009-78* "Конструкции и изделия бетонные и железобетонные сборные. Условные обозначения (марки)". Марка содержит обозначение основных характеристик панели и состоит из буквенно-цифровых групп.

Первая группа означает:

-в панелях с оконными и дверными проемами - отличие в размерах или расположение проема, отличие в расположении вертикальных торцов панели (зеркальность);

- в панелях без проемов - отличие в расположении вертикальных торцов панели (зеркальность).

Группа букв означает:

ПСО - панель стеновая с оконным проемом;

ПСЛ - панель стеновая для лестничных клеток;

ПСД - панель стеновая с дверным проемом;

ПС - панель стеновая без проема (глухая);

ПСА - панель стеновая арочная;

ПСП - панель стеновая парапетная.

Вторая группа цифр (записаны через точку) обозначает габарит панели (длина, высота, толщина) в дециметрах.

Последующая буква "П" означает вид бетона - бетон на пористых заполнителях.

Последняя цифра в марке означает тип несущей способности перемычки панели:

1- унифицированная нагрузка 600 кг/м^2 (5,88 кПа) на перекрытие пролетом 7,2м;

2- унифицированная нагрузка 800 кг/м^2 (7,84 кПа) на перекрытие пролетом 7,2м.

Буква "С" в конце марки означает-для применения в сейсмических районах.

Марки проставляются на чертежах и спецификациях проекта в рамках заводов - изготовителей и на изделиях. Каждая изготовленная панель должна иметь маркировку согласно ГОСТ 13015.2-81* "Конструкции и изделия бетонные и железобетонные сборные. Правила маркировки", выполненную несмываемой краской. Должны быть нанесены: марка панели, индекс предприятия, масса панели, дата изготовления.

Внесение изменений в обозначение марок не допускается.

6. Расчетные нагрузки панели

Панели наружных стен рассчитаны по указаниям СНиП II-7-81, ВСН 32-77, СНиП 2.03.01-84*. Несущая способность панелей без проемов (глухих и простенков панелей с проемами определяется несущей способностью опорных сечений (комбинированным стыком) согласно п.п. 12.48 + 12.60 и приложения № 4 ВСН 32-77.

Расчетная схема стыка

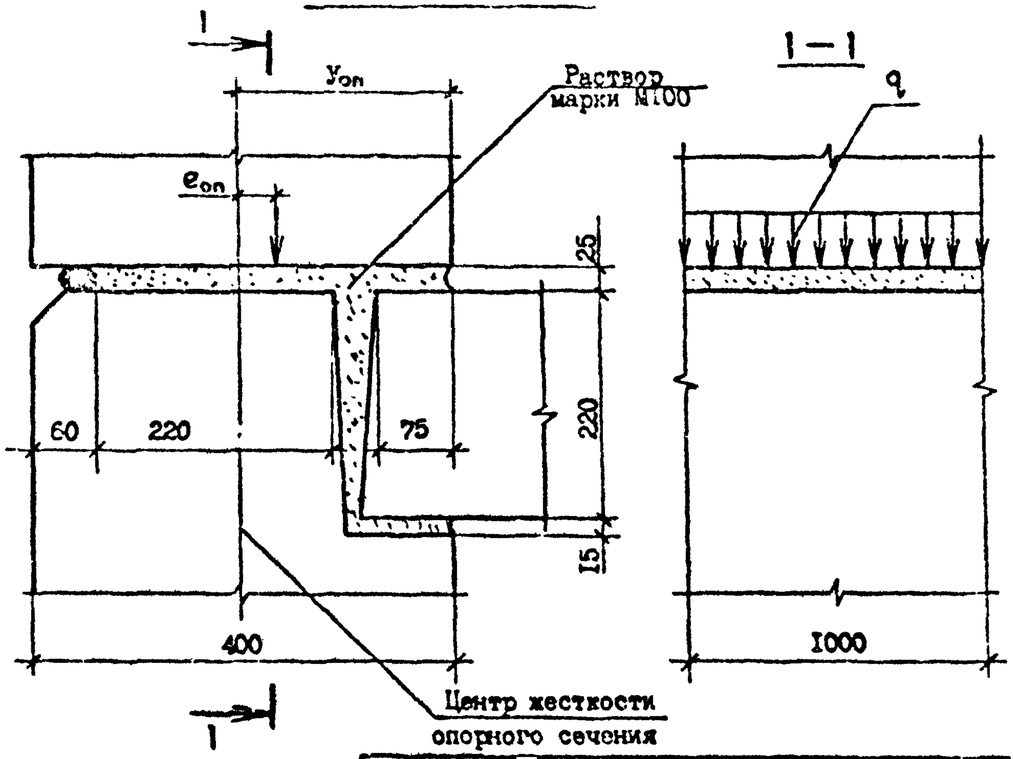

Расчетные нагрузки на отпуск панелей ($У_{оп}$=2I,8 см)

$e_{оп}$, см	q, тс/м	$e_{оп}$, см	q, тс/м
0,0	53,0	0,0	53,0
I,0	48,0	-I,0	52,0
2,0	44,0	-2,0	49,0
3,0	39,0	-3,0	47,0
4,0	36,0	-4,0	43,0
5,0	33,0	-5,0	4I,0
6,0	30,0	-6,0	39,0
7,0	28,0		
8,0	26,0		
9,0	24,0		

Несущая способность перемычек определена согласно п.п.I2.68-I2.77 ВСН 32-77 на изгиб от вертикальной нагрузки (от опирающихся на перемычку перекрытий) и на усилия от перекоса равного I/2000 пролета перемычки, возникающего при изгибе стены в собственной плоскости. При типе несущей способности перемычки I погонная нагрузка равна 3,35 т/м, при типе 2 - 4,07 т/м.

7. Схемы испытаний и контрольные нагрузки

Испытание панелей и оценку их прочности и трещиностойкости проводить в соответствии с требованиями ГОСТ 8829-85 нагружением конструкции до контролируемого предельного состояния путем силового воздействия. Панели признаются годными, если результаты испытаний отобранных конструкций удовлетворяют всем требованиям по прочности, трещиностойкости и жесткости.

Контрольная ширина раскрытия трещин равна 0,25 мм.

Величина коэффициента С для определения контрольных нагрузок по проверке прочности в зависимости от возможного характера разрушения принята согласно ГОСТ 8829-85 и письма Госстроя СССР от I2 февраля I982 г. № I7-Д " Об оценке прочности изгибаемых железобетонных элементов при испытании их в соответствии с ГОСТ 8829-85".

Схемы опирания и загружения панелей при испытании.

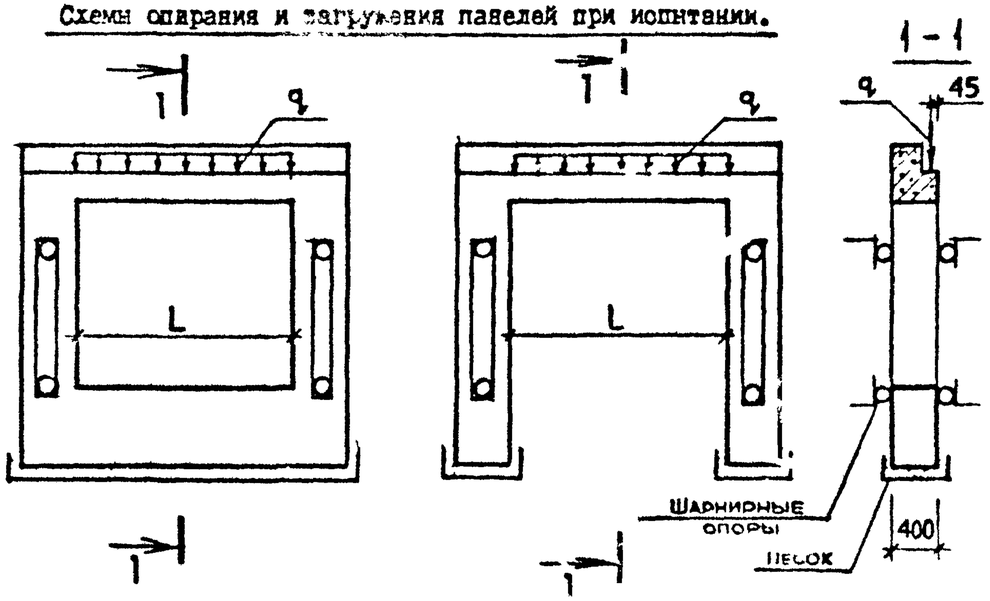

Тип несущей способности перемычки	Пролет перемычки L /см/	Контрольные нагрузки q при испытании /т/м/				
		по прочности		по трещиностойкости	по жесткости	
		C=I,25	C=I,6		q	контрольный прогиб в середине пролета /см/
I	2II,0	4,I9	5,36	3,35	3,35	C,I5
	I8I,0	4,I9	5,36	3,35	3,35	0,07
2	2II,0	5,09	6,5I	4,07	4,07	0,I6
	I8I,0	5,09	6,5I	4,07	4,07	0,08
	I5I,0	5,09	6,5I	4,07	4,07	0,04
	9I,0	5,09	6,5I	4,07	4,07	0,0I

РИС.I

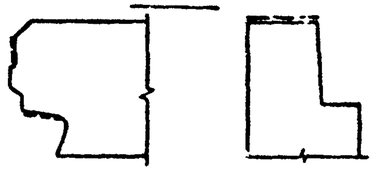

Пунктирной линией обозначена грунтуемая часть верхней и боковых поверхностей. Материалы для грунтовки должны применяться в соответствии с данным конкретного проекта.

Взам.инв.№ | Подпись и дата | Инв.№ подл.

Т.К. I.090.I-7с. вып.2-2

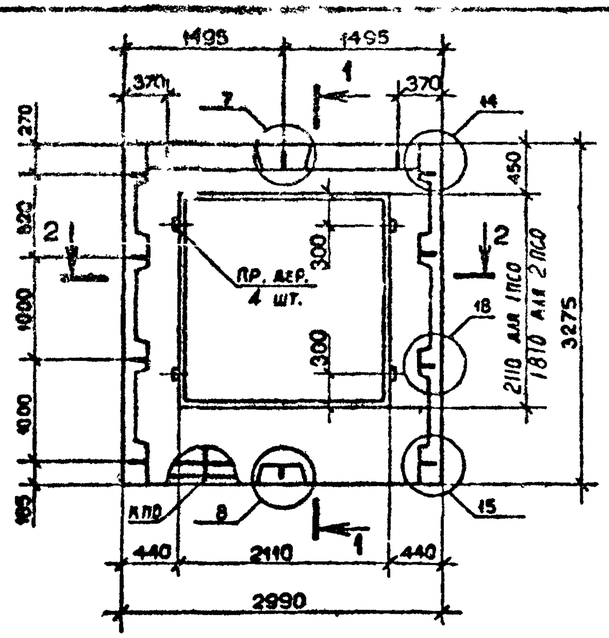

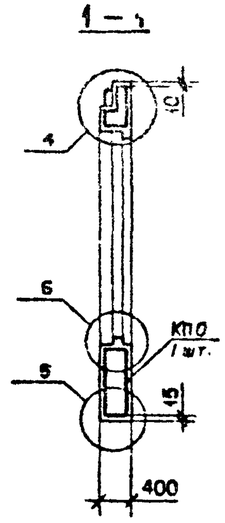

2 – 2

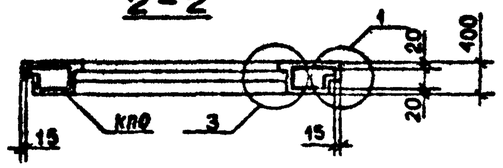

Вид панели дан с внутренней стороны
Пробки деревянные по ГОСТ 8486-66**
Пространственные каркасы см. I.090.I-7с.2-2 34,35
Опалубочные узлы см. I.090.I-7с.2-2 ДI

Марка панели	Марка пространственного каркаса	Расход материалов, м³			Масса, т
		Бетон легкий В7,5 D II00	Раствор цементный М100	Пр.дер. 50×100 L=100	
1ПСО 30.33.4-II-с	1КПО 30.33-I	I,77	0,I0	0,002	I,95
1ПСО 30.33.4-2П-С	1КПО 30.33-2				
2ПСО 30.33.4-II-С	2КПО 30.33-I	2,0I	0,II	0,002	2,2I
2ПСО 30.33.4-2П-С	2КПО 30.33-2				

Разраб.	Берошвили		2.06	I.090.I-7с.2-2 0I			
Проверил	Щелия		2.06				
ГИП	Бурджанадзе		2.06				
Нач.отд.	Бахтадзе		2.06	Панель 1ПСО 30.33.4-II-С 1ПСО 30.33.4-2П-С 2ПСО 30.33.4-II-С 2ПСО 30.33.4-2П-С	Стадия	Лист	Листов
					Р		I
Н.контр.	Маркарян		2.06	ТбилЗНИИЭП			

Взам. инв. № | Подпись и дата | Инв. № подл.

Копировал | Формат А4

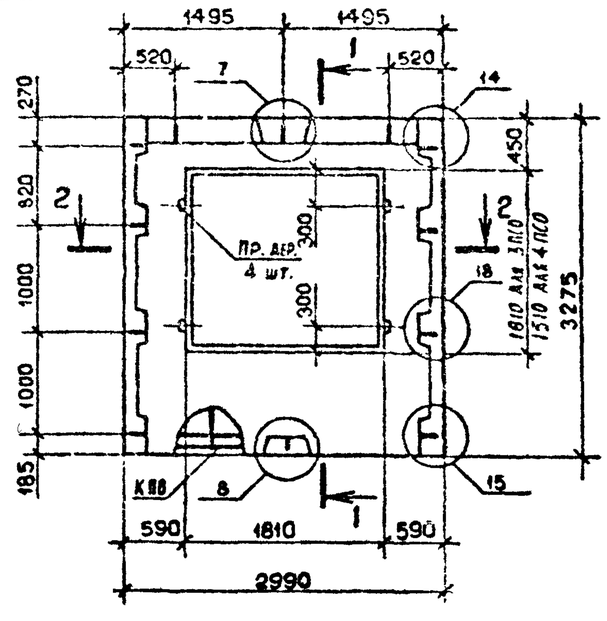

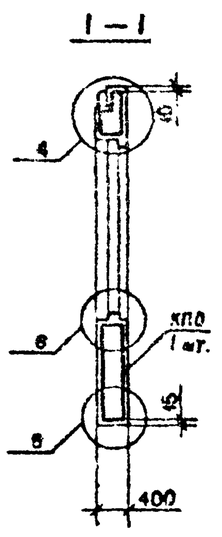

2 – 2

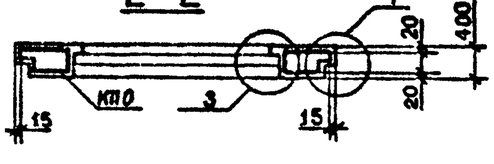

Вид панели дан с внутренней стороны
Пробки деревянные по ГОСТ 8486-66**
Пространственные каркасы см. I.090.I-7с.2-2 36, 37
Опалубочные узлы см. I.090.I-7с.2-2 ДI

Марка панели	Марка пространственного каркаса	Расход материалов, м³			Масса, т
		Бетон легкий В7,5 D II00	Раствор цемент. М100	Пр.дер. 50х100 L=100	
3ПСО 30.33.4-II-С	3КПО 30.33-I	2,22	0,I2	0,002	2,44
3ПСО 30.33.4-2П-С	3КПО 30.33-2				
4ПСО 30.33.4-II-С	4КПО 30.33-I	2,43	0,I3	0,002	2,66
4ПСО 30.33.4-2П-С	4КПО 30.33-2				

Разраб.	Берошвили		2.06	I.090.I-7с.2-2 02			
Проверил	Щелия		2.06				
ГИП	Бурджанадзе		2.06				
Нач.отд.	Бахтадзе		2.06	Панель 3ПСО 30.33.4-II-С 3ПСО 30.33.4-2П-С 4ПСО 30.33.4-II-С 4ПСО 30.33.4-2П-С	Стадия	Лист	Листов
					Р		I
Н.контр.	Маркарян		2.06	ТбилЗНИИЭП			

Взам. инв. № | Подпись и дата | Инв. № подл.

Копировал | Формат А4

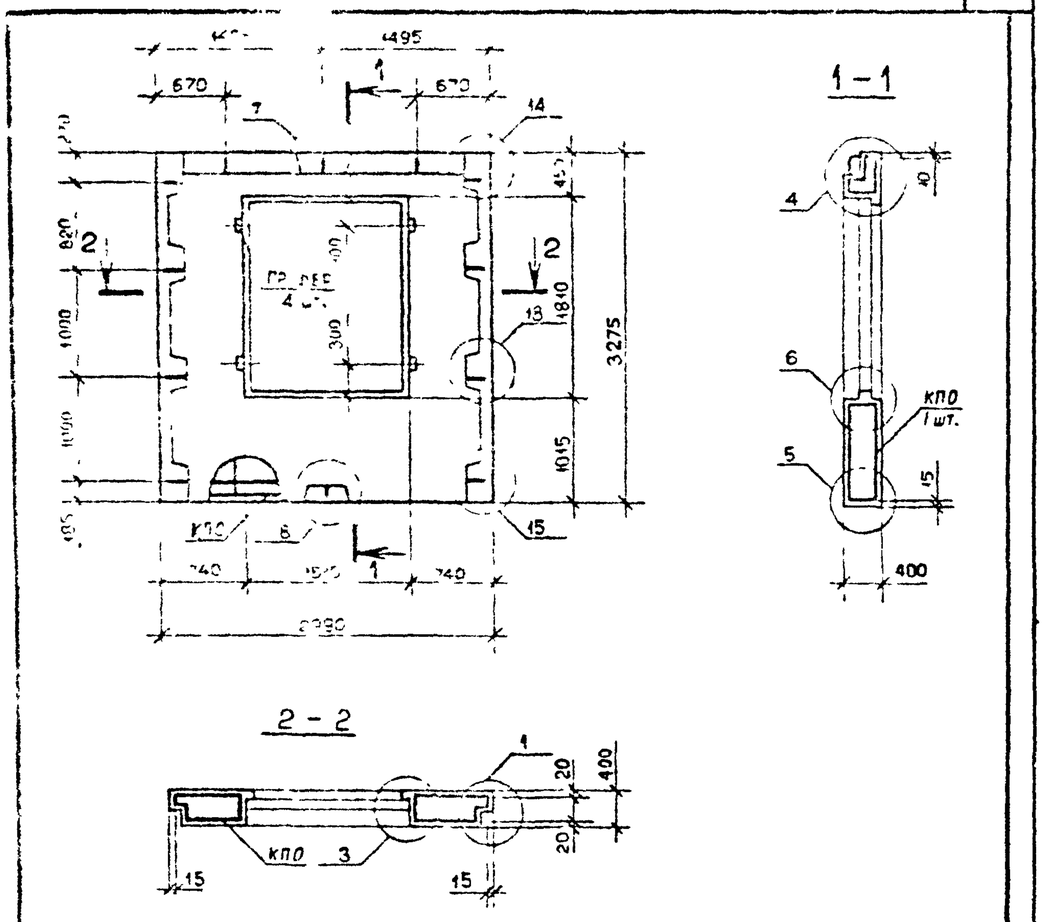

Вид панели дан с внутренней стороны.
Пробки деревянные по ГОСТ 8486-66^{XX}.
Пространственные каркасы см. I.090.I-7с.2-2 38
Опалубочные узлы см. I.090.I-7с.2-2 ДI

Марка панели	Марка пространственного каркаса	Расход материалов, м³			Масса, т
		Бетон легкий В7,5 D II00	Раствор цемент. MI00	Пр.дер. 50x100 L=I00	
5ПСО 30.33.4-2П-С	5КПО 30.33-2	2,43	0,I3	0,002	2,66

Разраб.	Бероцвили		
Проверил	Шелия		
ГИП	Бурджанадзе		
Нач.отд.	Бахтадзе		
Н.контр.	Маркарян		

I.090.I-7с.2-2 03

Панель
5ПСО 30.33.4-2П-С

Стадия	Лист	Листов
		I

ТбилЗНИИЭП

Взам инв №
Подпись и дата
Инв № подл

Копировал Формат А4

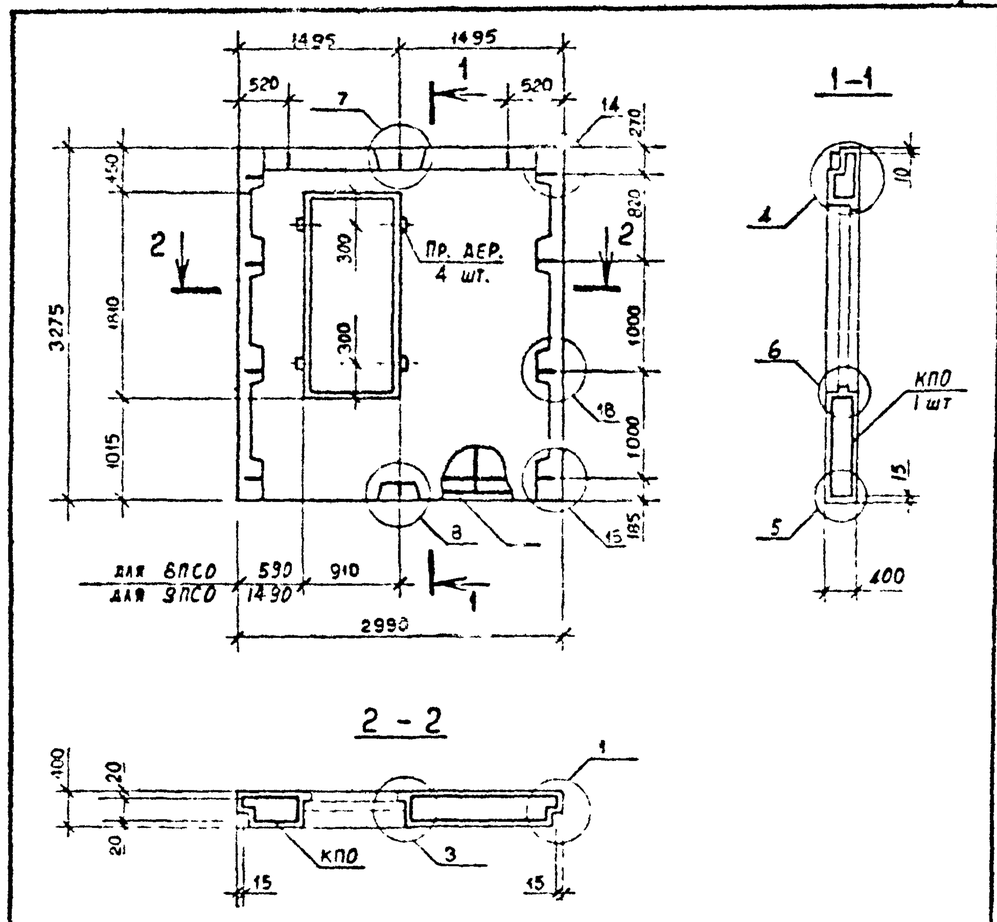

Вид панелей дан с внутренней стороны.
Пробки деревянные по ГОСТ 8486-66^{XX}.
Пространственные каркасы см.I.090.I-7с.2-2 39, 40
Опалубочные узлы см. I.090.I-7с.2-2 ДI.

Марка панели	Марка пространственного каркаса	Расход материалов, м³			Масса, т
		Бетон легкий В7,5 D II00	Раствор цемент. MI00	Пр.дер. 50x100 L=I00	
6ПСО 30.33.4-2П-С	6КПО 30.33-2	2,83	0,I6	0,002	3,I2
7ПСО 30.33.4-2П-С	7КПО 30.33-2				

Разраб.	Бероцвили		
Проверил	Шелия		
ГИП	Бурджанадзе		
Нач.отд.	Бахтадзе		
Н.контр.	Маркарян		

I.090.I-7с.2-2 04

Панель
6ПСО 30.33.4-2П-С
7ПСО 30.33.4-2П-С

Стадия	Лист	Листов
Р		I

ТбилЗНИИЭП

Взам инв №
Подпись и дата
Инв № подл

Копировал Формат А4

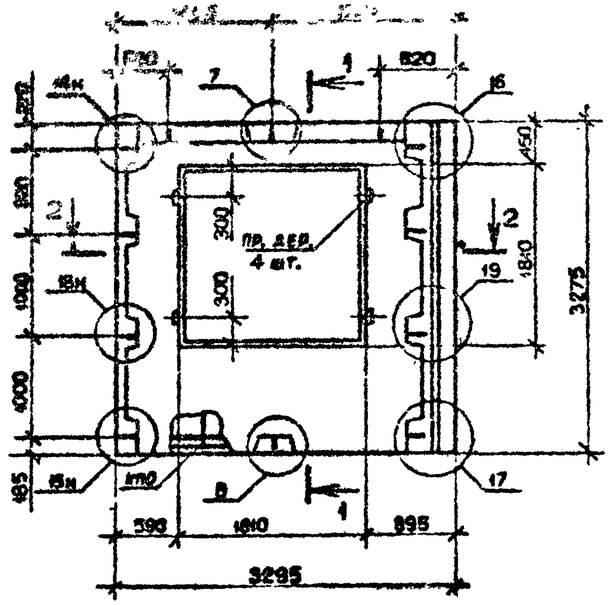

2-2

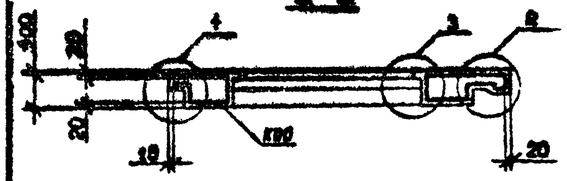

Вид панелей дан с внутренней стороны.
Пробки деревянные по ГОСТ 8486-66^{XX}.
Пространственные каркасы см. I.090.I-7с.2-2 4I
Опалубочные узлы см. I.090.I-7с.2-2 ДI

Марка панели	Марка пространственного каркаса	Расход материалов, м^3			Масса, т
		Бетон легкий В7,5 D II00	Раствор цемент. MI00	Пр.дер. 50x100 L=I00	
IIC0 33.33.4-III-C	IKП0 33.33-I	2,46	0,I4	0,002	2,7I
IIC0 33.33.4-2II-C	IKП0 33.33-2				

Разраб.	Берошвили			I.090.I-7с.2-2 06
Проверил	Шелия			
ГИП	Бурджанадзе			
Нач.отд.	Бахтадзе			
Н.контр.	Мергарян			Панель IIC0 33.33.4-III-C IIC0 33.33.4-2II-C

Стадия	Лист	Листов
Р		I

ТбилЗНИИЭП

Копировал Формат А4

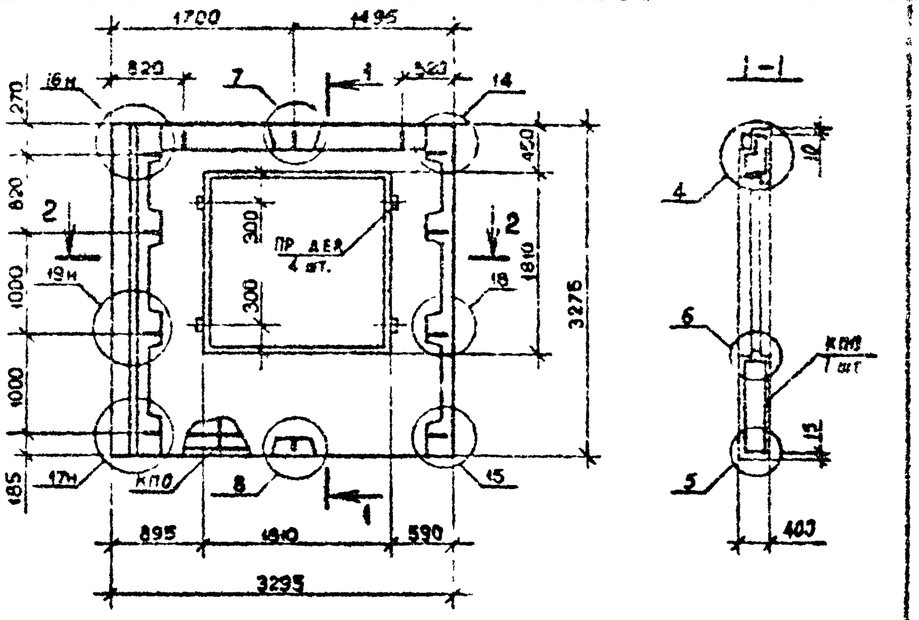

2-2

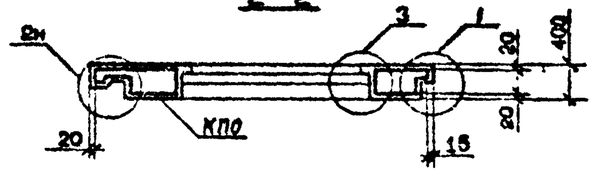

Вид панелей дан с внутренней стороны.
Пробки деревянные по ГОСТ 8486-66^{XX}.
Пространственные каркасы см. I.090.I-7с.2-2 42
Опалубочные узлы см. I.090.I-7с.2-2 ДI

Марка панели	Марка пространственного каркаса	Расход материалов, м^3			Масса, т
		Бетон легкий В7,5 D II00	Раствор цемент. MI00	Пр.дер. 50x100 L=I00	
2IIC0 33.33.4-III-C	2KП0 33.33-I	2,46	0,I4	0,002	2,7I
2IIC0 33.33.4-2II-C	2KП0 33.33-2				

Разраб.	Берошвили			I.090.I-7с.2-2 06
Проверил	Шелия			
ГИП	Бурджанадзе			
Нач.отд.	Бахтадзе			
Н.контр.	Маркарян			Панель 2IIC0 33.33.4-III-C 2IIC0 33.33.4-2II-C

Стадия	Лист	Листов
Р		I

ТбилЗНИИЭП

Копировал Формат А4

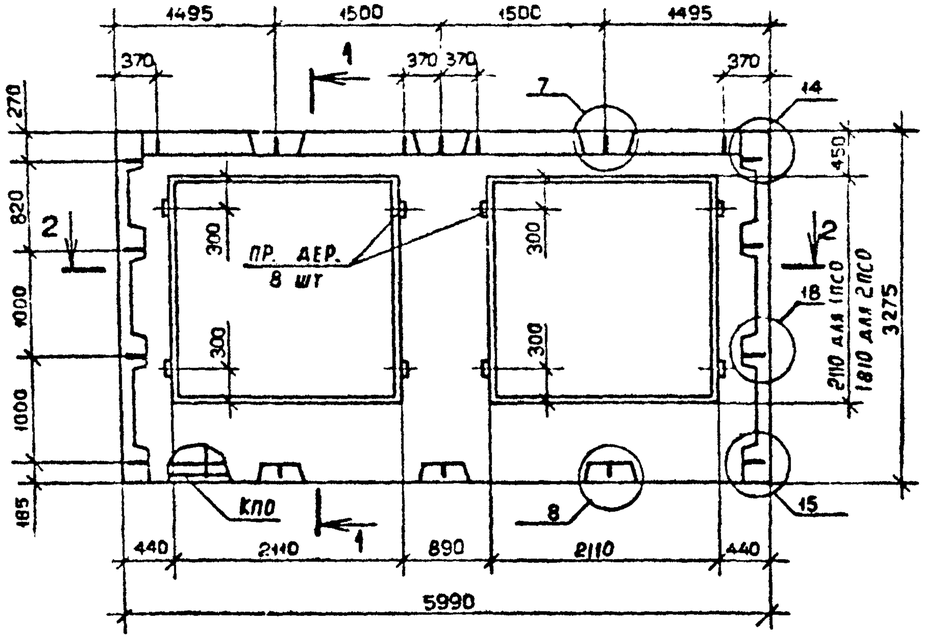

Вид панелей дан с внутренней стороны.
Пробки деревянные по ГОСТ 8486-66[XX].
Пространственные каркасы см. I.090.I-7с.2-2 43, 44
Опалубочные узлы см. I.090.I-7с.2-2 ДI.

Марка панели	Марка пространственного каркаса	Расход материалов, м³			Масса, т
		Бетон легкий В7,5 D II00	Раствор цемент. MI00	Пр.дер. 50xI00 L=I00	
IПСО 60.33.4-IП-С	IКПО 60.33-I	3,72	0,20	0,004	4,08
IПСО 60.33.4-2П-С	IКПО 60.33-2				
2ПСО 60.33.4-IП-С	2КПО 60.33-I	4,I9	0,23	0,004	4,60
2ПСО 60.33.4-2П-С	2КПО 60.33-2				

Разраб.	Берошвили			I.090.I-7с.2-2 07			
Проверил	Салихова						
ГИП	Бурджанадзе						
Нач.отд.	Бахтадзе			Панель IПСО 60.33.4-IП-С IПСО 60.33.4-2П-С 2ПСО 60.33.4-IП-С 2ПСО 60.33.4-2П-С	Стадия	Лист	Листов
					Р		I
					ТбилЗНИИЭП		
Н.контр.	Маркарян						

Инв. № подл. | Подпись и дата | Взам. инв. №

Копировал

Формат А3

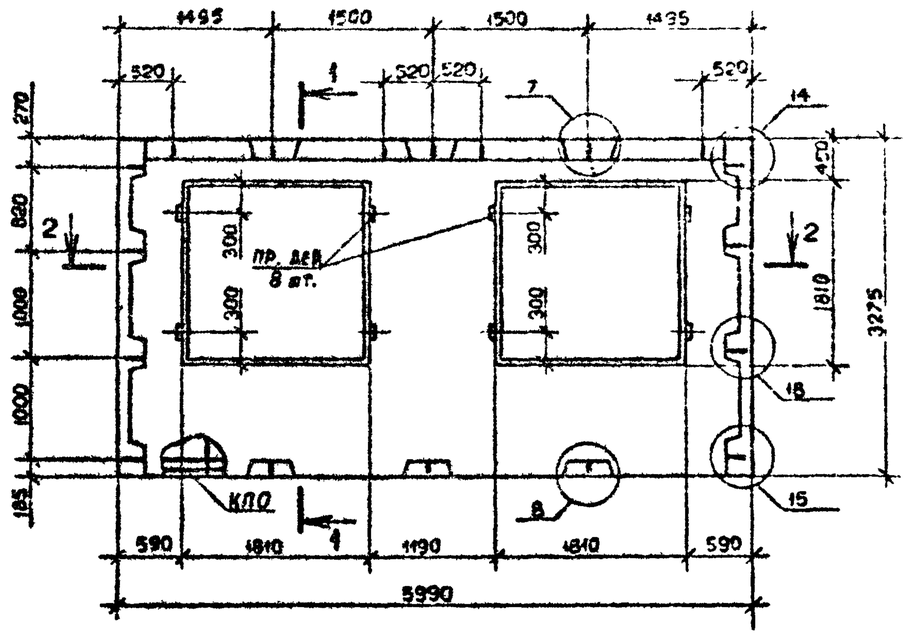

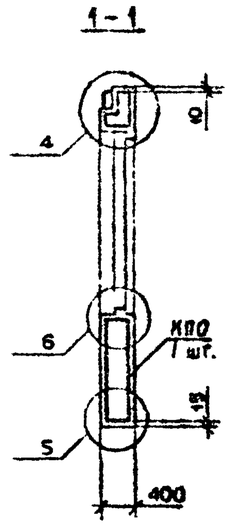

2-2

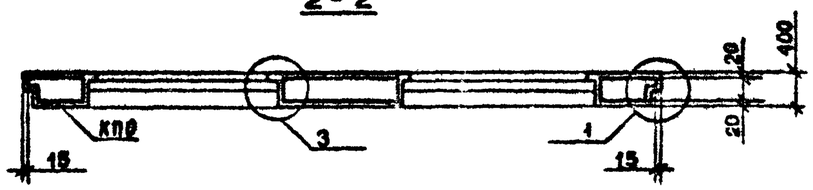

Марка панели	Марка пространственного каркаса	Расход материалов, м³			Масса, т
		Бетон легкий В7,5 D 1100	Раствор цемент. М100	Пр.дер. 50х100 L =100	
ЗПСО 60.33.4-Ш-С	ЗКПО 60.33-1	4,62	0,24	0,004	5,08
ЗПСО 60.33.4-2П-С	ЗКПО 60.33-2				

Вид панелей дан с внутренней стороны.
Пробки деревянные по ГОСТ 8486-66ˣˣ.
Пространственные каркасы см. I.090.I-7с.2-2 45
Опалубочные узлы см. I.090.I-7с.2-2 ДI.

Разраб.	Берошвили			I.090.I-7с.2-2 08	
Проверил	Шалия				
ГИП	Бурджанадзе				
Нач.отд.	Бехтадзе			Панель ЗПСО 60.33.4-Ш-С ЗПСО 60.33.4-2П-С	Стадия: Р; Лист: ; Листов: I
Н.контр.	Маркарян				ТбилЗНИИЭП

Инв. № подл. | Подпись и дата | Взам. инв. №

Копировал

Формат А3

Т.К. 1.090.1-7с.вып.2-2

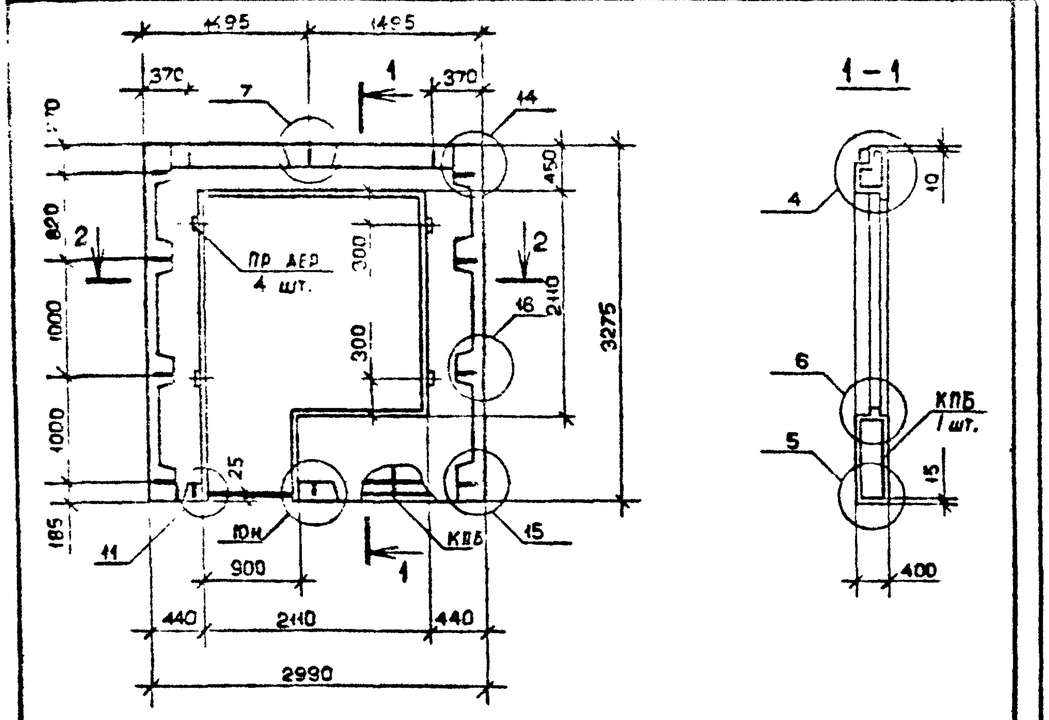

Вид панелей дан с внутренней стороны.
Пробки деревянные по ГОСТ 8486-66ХХ.
Опалубочные узлы см. I.090.I-7с.2-2 ДI.
Пространственные каркасы см.I.090.I-7с.2-2 46

Марка панели	Марка пространственного каркаса	Расход материалов, м³			Масса, т
		Бетон легкий В7,5 D II00	Раствор цемент. М100	Пр.дер. 50х100 L=100	
1ПСБ 30.33.4-1П-С	1КПБ 30.33-1	I,53	0,08	0,002	I,67
1ПСБ 30.33.4-2П-С	1КПБ 30.33-2				

Разраб.	Берошвили		2.09	I.090.I-7с.2-2 09
Провери	Шелия		2.09	
ГИП	Бурджанадзе		2.09	
Нач.отд.	Бахтадзе		2.09	Панель 1ПСБ 30.33.4-1П-С 1ПСБ 30.33.4-2П-С
Н.контр.	Маркарян		2.09	ТбилЗНИИЭП

Стадия	Лист	Листов
Р		I

Копировал Формат А4

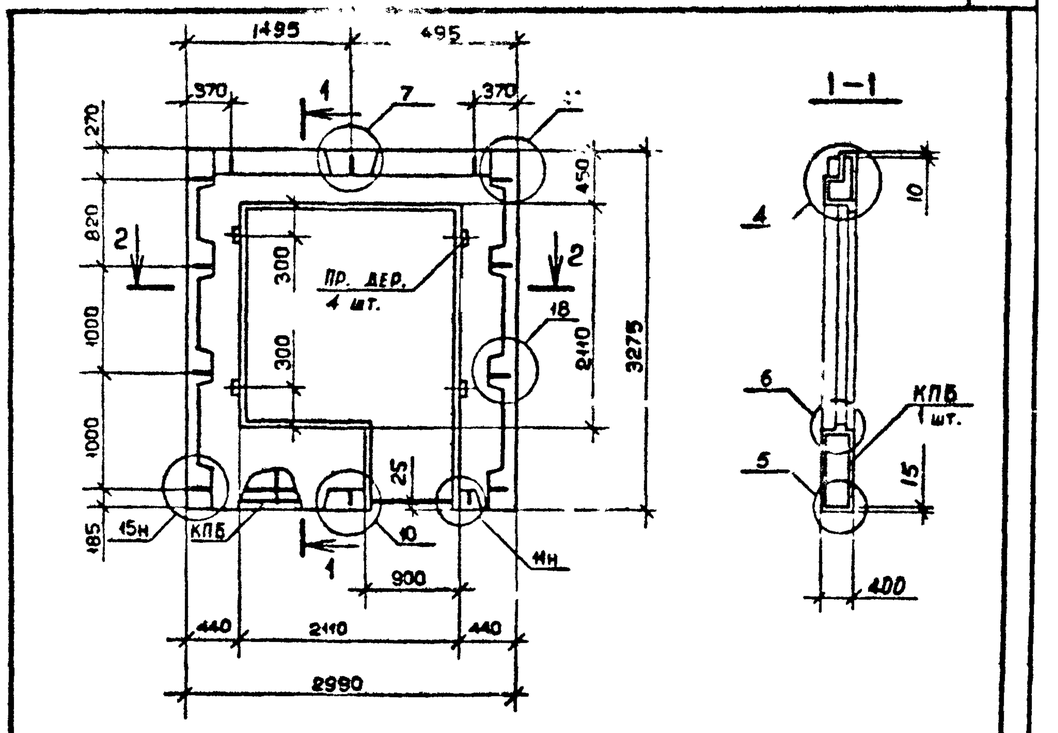

Вид панелей дан с внутренней стороны.
Пробки деревянные по ГОСТ 8486-66ХХ.
Опалубочные узлы см. I.090.I-7с.2-2 ДI.
Пространственные каркасы см. I.090.I-7с.2-2 47

Марка панели	Марка пространственного каркаса	Расход материалов, м³			Масса, т
		Бетон легкий В7,5 D II00	Раствор цемент. М100	Пр.дер. 50х100 L=100	
2ПСБ 30.33.4-1П-С	2КПБ 30.33-1	I,53	0,08	0,002	I,67
2ПСБ 30.33.4-2П-С	2КПБ 30.33-2				

Разраб.	Берошвили		2.09	I.090.I-7с.2-2 I0
Провери	Шелия		2.09	
ГИП	Бурджанадзе		2.09	
Нач.отд.	Бахтадзе		2.09	Панель 2ПСБ 30.33.4-1П-С 2ПСБ 30.33.4-2П-С
Н.контр.	Маркарян		2.09	ТбилЗНИИЭП

Стадия	Лист	Листов
Р		I

Копировал Формат А4

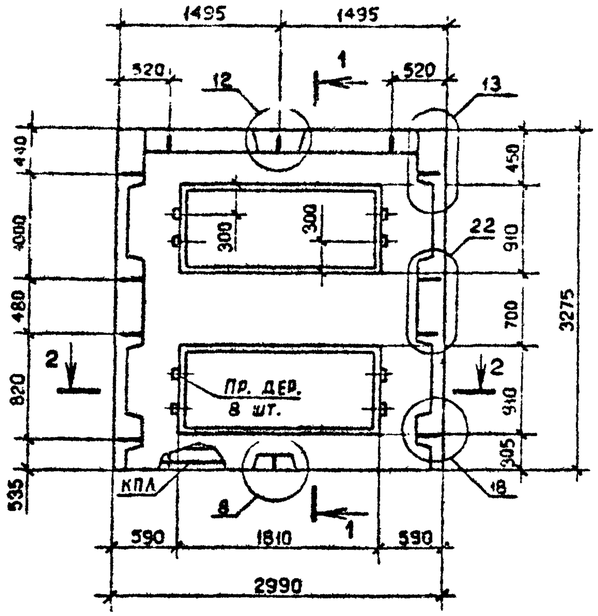

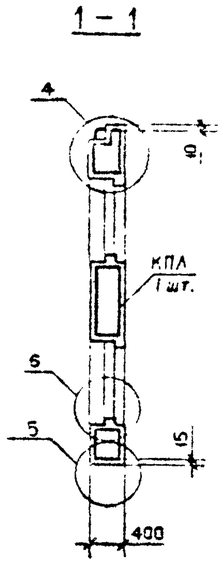

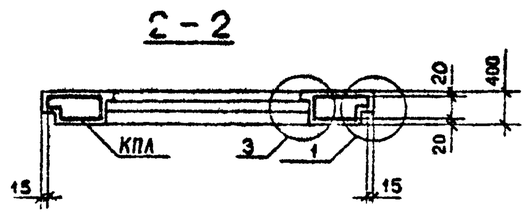

Вид панелей дан с внутренней стороны.
Пробки деревянные по ГОСТ 8486-66^{XX}
Опалубочные узлы см. I.090.I-7с.2-2 ДI.
Пространственные каркасы см. I.090.I-7с.2-2 48

Марка панели	Марка пространственного каркаса	Расход материалов, м^3			Масса, т
		Бетон легкий В7,5 D II00	Раствор цемент. MI00	Пр.дер. 50x100 L=100	
ПСЛ 30.33.4-2П-С	КПЛ 30.33-2	2,22	0,I2	0,004	2,44

Разраб.	Берошвили			I.090.I-7с.2-2 II
Проверил	Шелия			
ГИП	Бурджанадзе			
Нач.отд.	Бахтадзе			Панель ПСЛ 30.33.4-2П-С
Н.контр.	Маркарян			

Стадия	Лист	Листов
Р		1

ТбилЗНИИЭП

Копировал

Формат А4

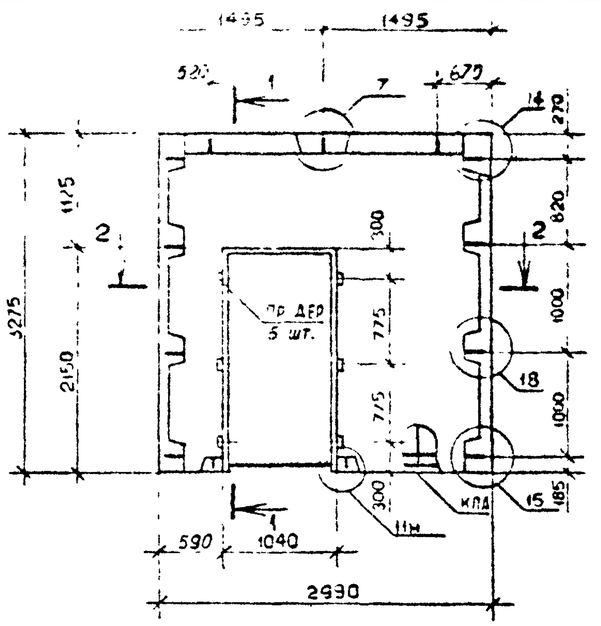

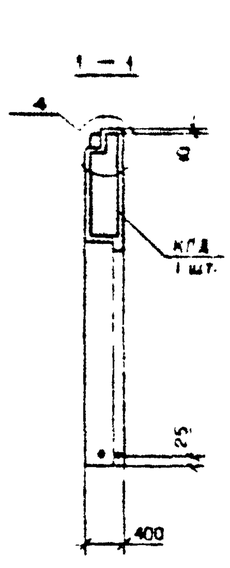

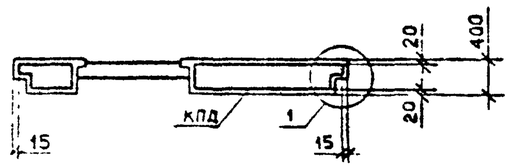

Вид панелей дан с внутренней стороны.
Пробки деревянные по ГОСТ 8486-66^{XX}
Опалубочные узлы см. I.090.I-7с.2-2 ДI
Пространственные каркасы см. I.090.I-7с.2-2 49

Марка панели	Марка пространственнного каркаса	Расход материалов, м^3			Масса, т
		Бетон легкий В7,5 D II00	Раствор цемент. MI00	Пр. дер. 50x100 L=100	
IПСД 30.33.4-2П-С	IКПД 30.33-2	2,6I	0,I5	0,003	2,88

Разраб.	Берошвили			I.090.I-7с.2-2 I2
Проверил	Шелия			
ГИП	Бурджанадзе			
Нач.отд.	Бахтадзе			Панель IПСД 30.33.4-2П-С
Н.контр.	Маркарян			

Стадия	Лист	Листов
Р		1

ТбилЗНИИЭП

Копировал

Формат А4

Т.К. I.090.I-7с. вып.2-2

Взам. инв. №

Подпись и дата

Инв. № подл.

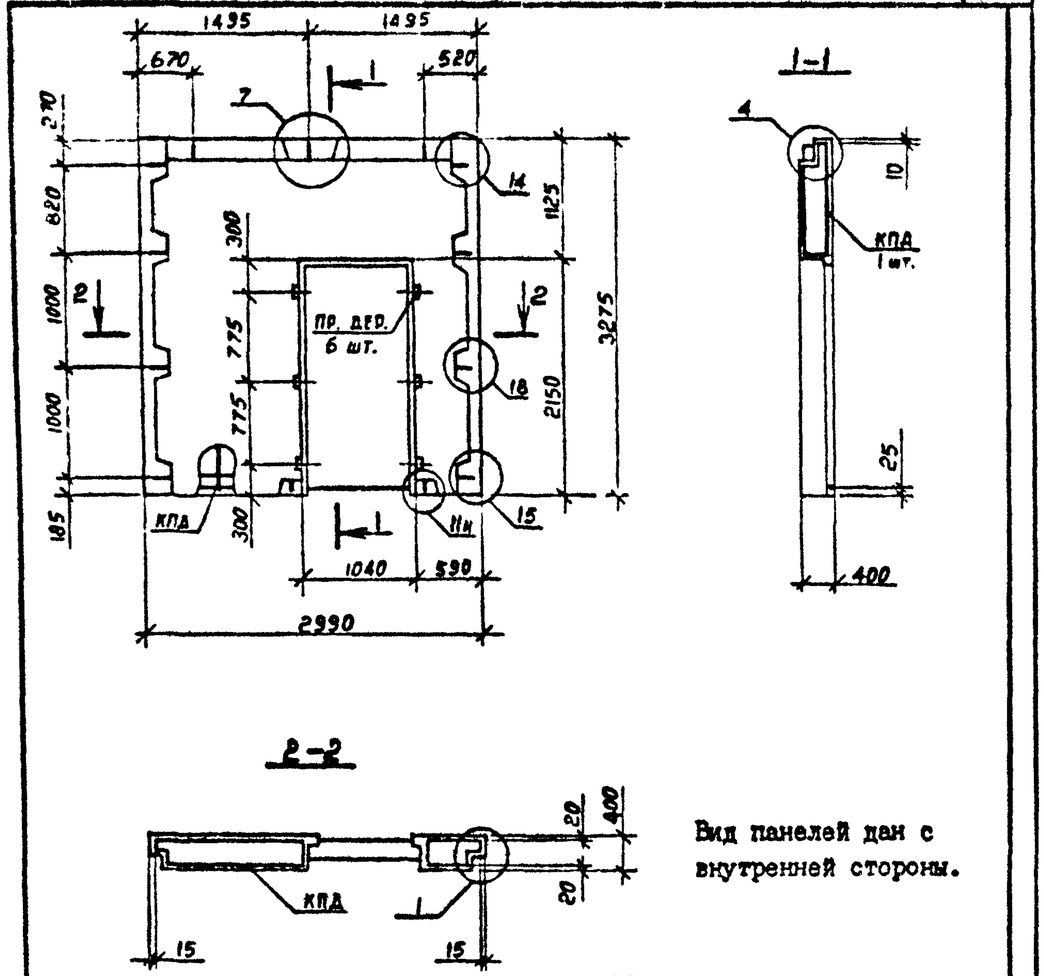

Вид панелей дан с внутренней стороны.

Пробки деревянные по ГОСТ 8486-66^{XX}
Опалубочные узлы см. I.090.I-7с.2-2 ДI
Пространственные каркасы см. I.090.I-7с.2-2

Марка панели	Марка пространственного каркаса	Расход материалов, м^3			Масса, т
		Бетон легкий В7,5 D II00	Раствор цемент. MI00	Пр. дер. 50xI00 L=I00	
2ПСД 30.33.4-Ш-С	2КПД 30.33-I	2,6I	0,I5	0,003	2,88

Разраб.	Берошвили			I.090.I-7с.2-2 I3	
Проверил	Шелия				
ГИП	Бурджанадзе				
Нач.отд.	Бахтадзе			Панель 2ПСД 30.33.4-Ш-С	Стадия: Р; Лист: ; Листов: I
Н.контр.	Маргарян				ТбилЗНИИЭП

Взам. инв. № | Подпись и дата | Инв. № подл.

Копировал Формат А4

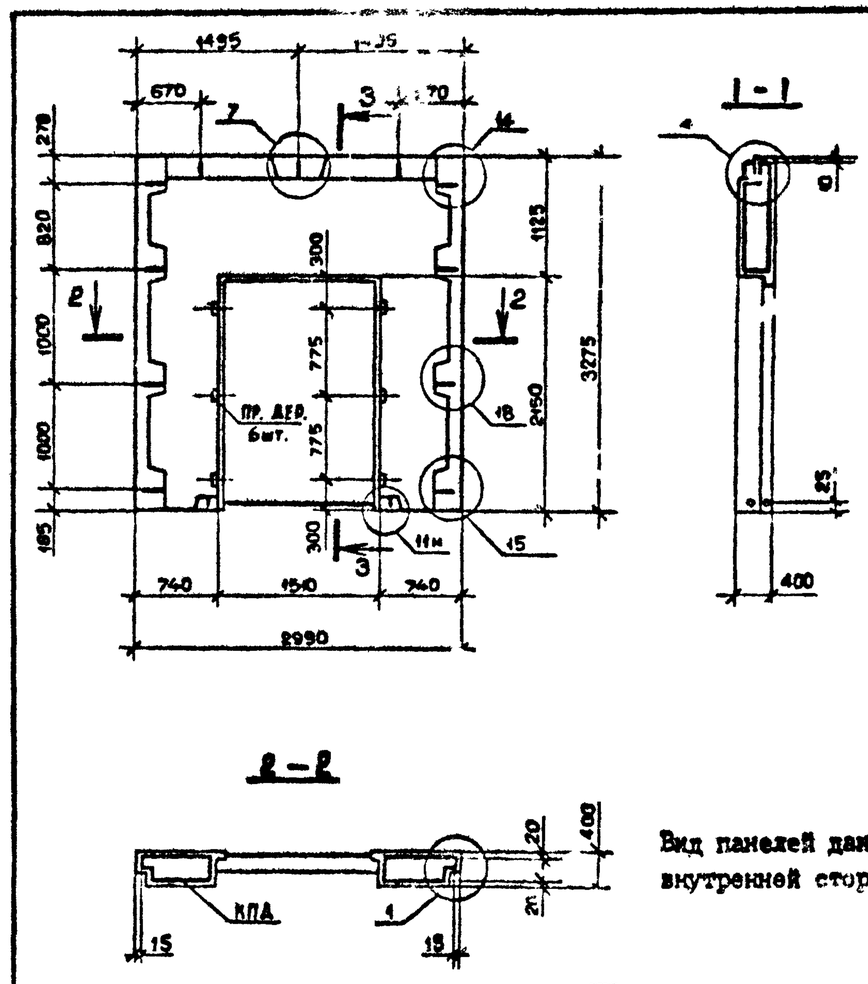

Вид панелей дан с внутренней стороны.

Пробки деревянные по ГОСТ 8486-66^{XX}.
Опалубочные узлы см. I.090.I-7с.2-2 ДI.
Пространственные каркасы см. I.090.I-7с.2-2

Марка панели	Марка пространственного каркаса	Расход материалов, м^3			Масса, т
		Бетон легкий В7,5 D II00	Раствор цемент. MI00	Пр. дер. 50xI00 L=I00	
3ПСД 30.33.4-Ш-С	3КПД 30.33-I	2,22	0,I3	0,003	2,45

Разраб.	Берошвили			I.090.I-7с.2-2 I4	
Проверил	Шелия				
ГИП	Бурджанадзе				
Нач.отд.	Бахтадзе			Панель 3ПСД 30.33.4-Ш-С	Стадия: Р; Лист: ; Листов: I
Н.контр.	Маркарян				ТбилЗНИИЭП

Взам. инв. № | Подпись и дата | Инв. № подл.

Копировал Формат А4

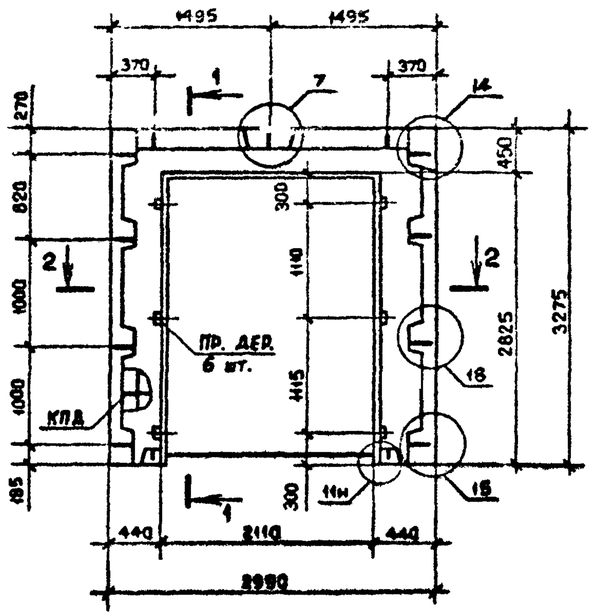

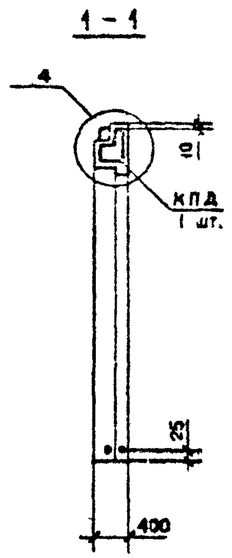

2 – 2

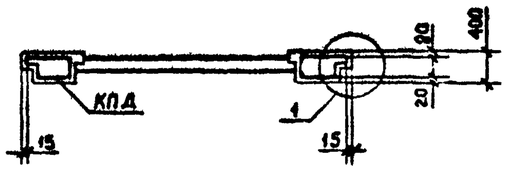

Вид панелей дан с внутренней стороны.

Пробки деревянные по ГОСТ 8486-66^{XX}
Опалубочные узлы см. I.090.I-7с.2-2 ДI
Пространственные каркасы см. I.090.I-7с.2-2

Марка панели	Марка пространственного каркаса	Расход материалов, м^3			Масса, т
		Бетон легкий В7,5 D II00	Раствор цемент. М100	Пр. дер. 50х100 L=100	
4ПСД 30.33.4-Ш-С	4КПД 30.33-I	I,20	0,07	0,003	I,33
4ПСД 30.33.4-2П-С	4КПД 30.33-2				

Разраб.	Берошвили			I.090.I-7с.2-2 I5		
Проверил	Шелия					
ГИП	Бурджанадзе					
Нач.отд.	Бахтадзе			Панель 4ПСД 30.33.4-Ш-С 4ПСД 30.33.4-2П-С	Стадия	Лист	Листов
					Р		I
Н.контр.	Маркарян				ТбилЗНИИЭП		

Копировал Формат А4

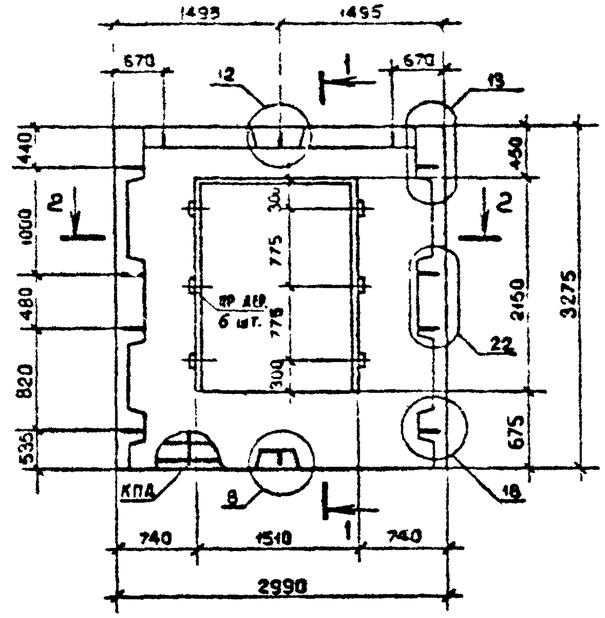

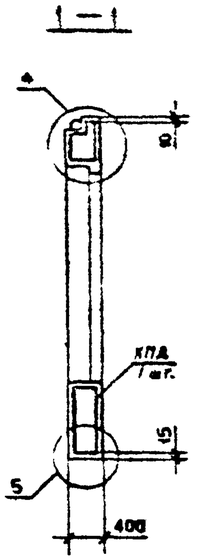

2 – 2

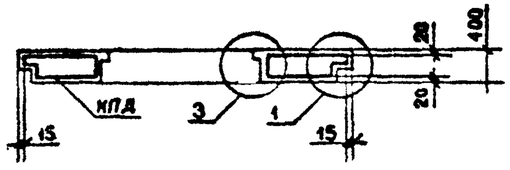

Вид панелей дан с внутренней стороны.

Пробки деревянные по ГОСТ 8486-66^{XX}
Опалубочные узлы см. I.090.I-7с.2-2 ДI
Пространственные каркасы см. I.090.I-7с.2-2

Марка панели	Марка пространственного каркаса	Расход материалов, м^3			Масса, т
		Бетон легкий В7,5 D II00	Раствор цемент. М100	Пр. дер. 50х100 L=100	
ПСД 30.33.4-2П-С	КПД 30.33-2	2,23	0,I2	0,003	5

Разраб.	Берошвили			I.090.I-7с.2-2 I6		
Проверил	Шелия					
ГИП	Бурджанадзе					
Нач.отд.	Бахтадзе			Панель ПСД 30.33.4-2П-С	Стадия	Лист	Листов
					Р		
Н.контр.	Маркарян				ТбилЗНИИЭП		

Копировал Формат А4

Взам. инв. № | Подпись и дата | Инв. № подл.

т.к. I.090.I-7с вып.2-2

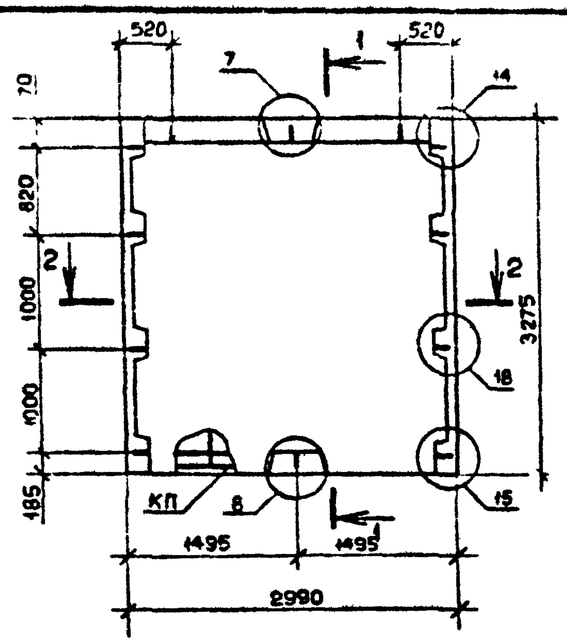

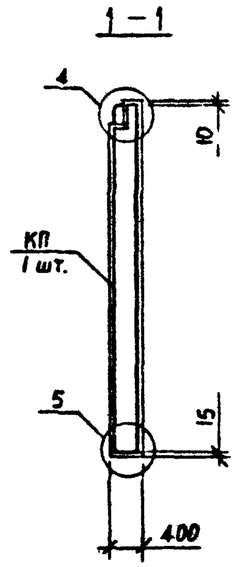

2 - 2

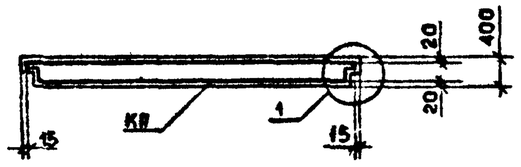

Вид панелей дан с внутренней стороны.

Опалубочные узлы см. I.090.I-7с.2-2 ДI.
Пространственные каркасы см. I.090.I-7с.2-2 54

Марка панели	Марка пространственного каркаса	Расход материалов, м³		Масса, т
		Бетон легкий В5 D 1100	Раствор цемент. М100	
ПС 30.33.4-П-С	КП 30.33	3,46	0,19	3,80

Разраб.	Берошвили			I.090.I-7с.2-2 I7
Проверил	Шелия			
ГИП	Бурджанадзе			
Нач.отд.	Бахтадзе			Панель ПС 30.33.4-П-С
Н.контр.	Маркарян			Стадия: Р; Лист; Листов: I; ТбилЗНИИЭП

Взам. инв. № | Подпись и дата | Инв. № подл.

Копировал Формат А4

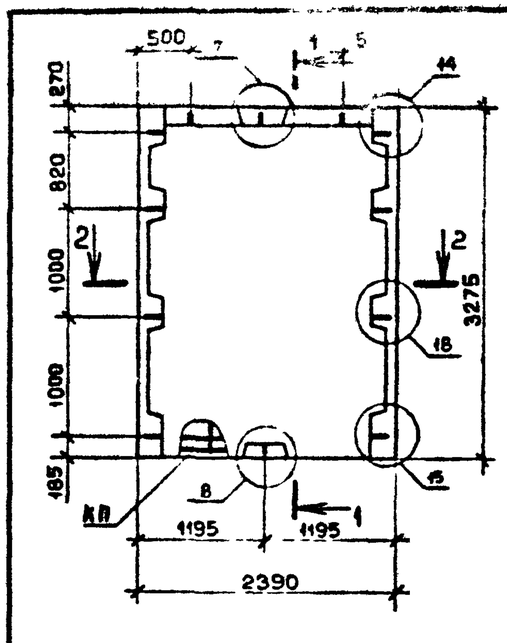

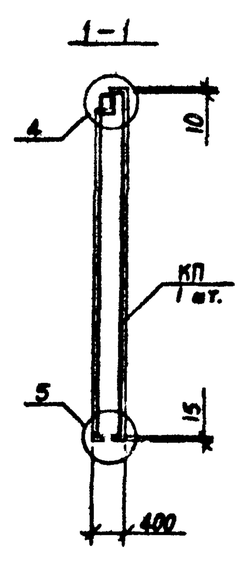

2 - 2

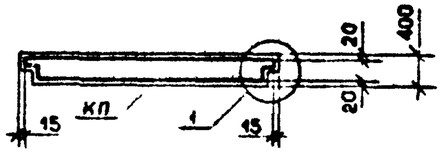

Вид панелей дан с внутренней стороны.

Опалубочные узлы см. I.090.I-7с.2-2 ДI.
Пространственные каркасы см. I.090.I-7с.2-2 55

Марка панели	Марка пространственного каркаса	Расход материалов, м³		Масса т
		Бетон легкий В5 D 1100	Раствор цемент. М100	
ПС 24.33.4-П-С	КП 24.33	2,73	0,15	3,00

Разраб.	Берошвили			I.090.I-7с.2-2 I8
Проверил	Шелия			
ГИП	Бурджанадзе			
Нач.отд.	Бахтадзе			Панель ПС 24.33.4-П-С
Н.контр.	Маркарян			Стадия: Р; Лист; Листов: I; ТбилЗНИИЭП

Взам. инв. № | Подпись и дата | Инв. № подл.

Копировал Формат А4

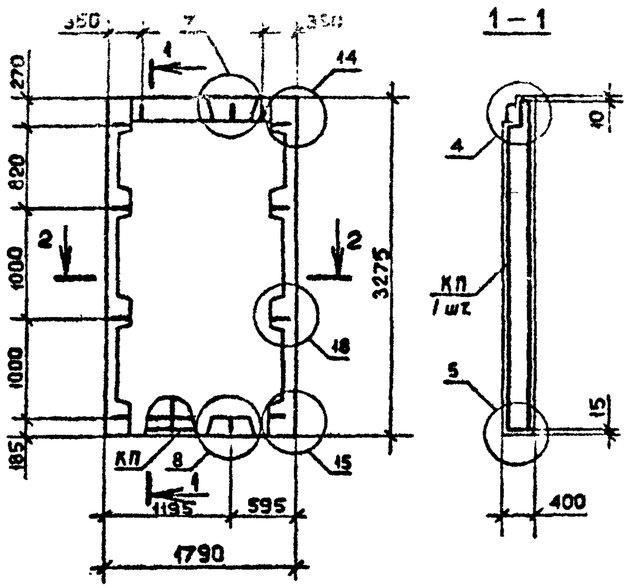

2 – 2

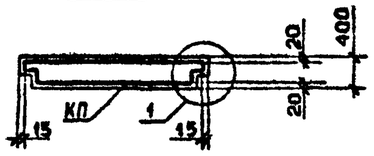

Вид панелей дан с внутренней стороны.
Опалубочные узлы см. I.090.I-7с.2-2 ДI.
Пространственные каркасы см. I.090.I-7с.2-2 56

Марка панели	Марка пространственного каркаса	Расход материалов, м³		Масса, т
		Бетон легкий B5 D II00	Раствор цемент. MI00	
ПС I8.33.4-П-С	КП I8.33.	2,0	0,II	2,20

Разраб.	Берошвили			I.090.I-7с.2-2 I9
Проверил	Шелия			
ГИП	Бурджанадзе			
Нач.отд.	Бахтадзе			Панель ПС I8.33.4-П-С
Н.контр.	Маркарян			

Стадия	Лист	Листов
Р		I

ТбилЗНИИЭП

Копировал

Формат А4

Взам. инв. №

Подпись и дата

Инв. № подл

т.к. I.090.I-7с вып.2-2

1 – 1

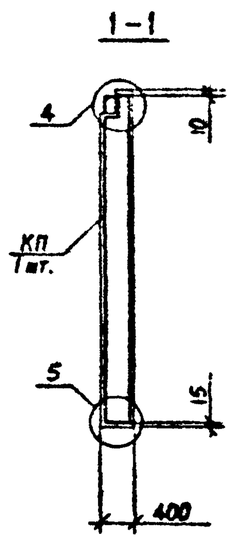

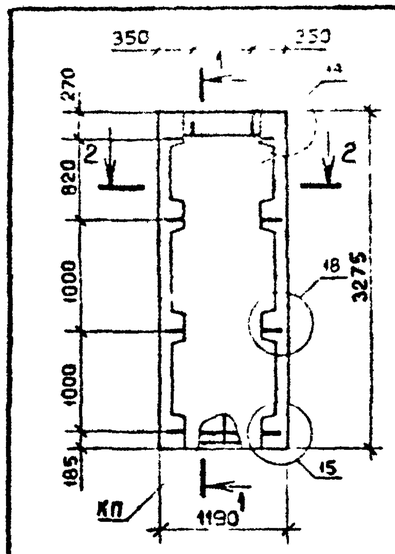

2 – 2

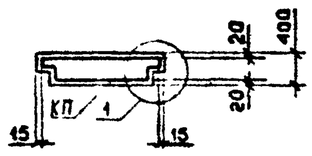

Вид панелей дан с внутренней стороны.
Опалубочные узлы см. I.090.I-7с.2-2 ДI.
Пространственные каркасы см. I.090.I-7с.2-2 57

Марка панели	Марка пространственного каркаса	Расход материалов, м³		Масса, т
		Бетон легкий B5 D II00	Раствор цемент. MI00	
ПС I2.33.4-П-С	КП I2.33	I,28	0,07	I,4I

Разраб.	Берошвили			I.090.I-7с.2-2 20
Проверил	Шелия			
ГИП	Бурджанадзе			
Нач.отд.	Бахтадзе			Панель ПС I2.33.4-П-С
Н.контр.	Маркарян			

Стадия	Лист	Листов
Р		I

ТбилЗНИИЭП

Копировал

Формат А4

Взам. инв. №

Подпись и дата

Инв. № подл

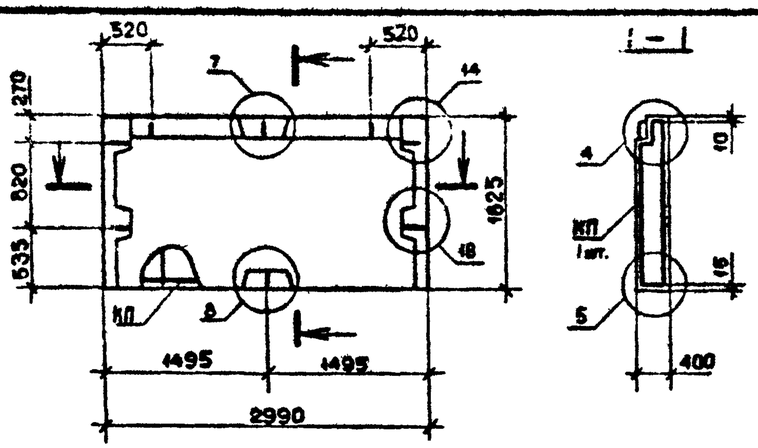

Вид панелей дан с внутренней стороны.
Опалубочные узлы см. I.090.I-7с.2-2 ДI
Пространственные каркасы см. I.090.I-7с.2-2

Марка панели	Марка пространственного каркаса	Расход материалов, м³ Бетон легкий В5 D II00	Раствор цемент. MI00	Масса, т
ПС 30.I6.4-П-С	КП 30.I6	I,72	0,09	I,88

Разраб.	Берошвили			I.090.I-7с.2-2 2I
Проверил	Шелия			
ГИП	Бурджанадзе			
Нач.отд.	Бахтадзе			Стадия: Р; Лист: ; Листов: I
Н.контр.	Маргарян			Панель ПС 30.I6.4-П-С; ТбилЗНИИЭП

Взам. инв. № | Подпись и дата | Инв. № подл.

Копировал Формат А4

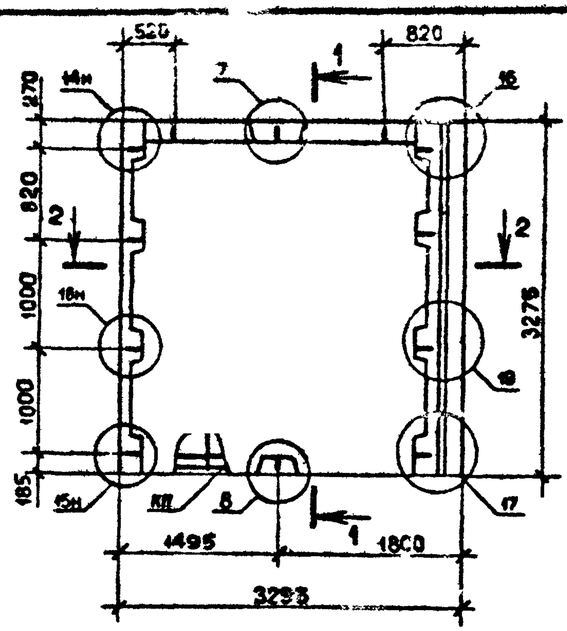

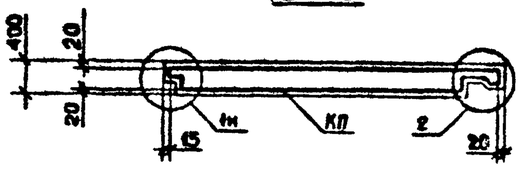

Вид панелей дан с внутренней стороны.
Опалубочные узлы см. I.090.I-7с.2-2 ДI
Пространственные каркасы см. I.090.I-7с.2-2

Марка панели	Марка пространственного каркаса	Расход материалов, м³ Бетон легкий В5 D II00	Раствор цемент. MI00	Масса, т
IIС 33.33.4-П-С	IКП 33.33.	3,70	0,2I	4,08

Разраб.	Берошвили			I.090.I-7с.2-2 22
Проверил	Шелия			
ГИП	Бурджанадзе			
Нач.отд.	Бахтадзе			Стадия: Р; Лист: ; Листов: I
Н.контр.	Маркарян			Панель IIС 33.33.4-П-С; ТбилЗНИИЭП

Взам. инв. № | Подпись и дата | Инв. № подл.

Копировал Формат А4

т.к. I.090.I-7c вып.2-2

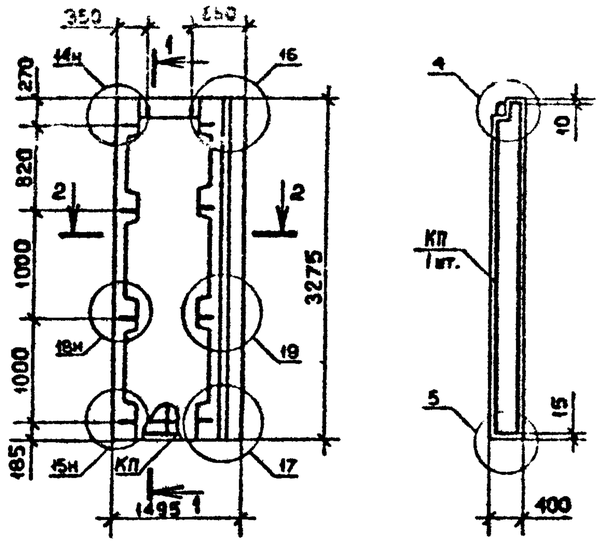

2 – 2

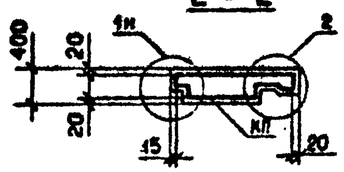

Вид панелей дан с внутренней стороны.
Опалубочные узлы см. I.090.I-7c.2-2 ДI.
Пространственные каркасы см. I.090.I-7c.2-2

Марка панели	Марка пространственного каркаса	Расход материалов, м³ Бетон легкий В5 D II00	Расход материалов, м³ Раствор цемент. MI00	Масса, т
IIC I5.33.4-П-С	IKП I5.33.	I,52	0,09	I,67

Разраб.	Берошвили			I.090.I-7c.2-2 23	
Проверил	Шелия				
ГИП	Бурджанадзе				
Нач.отд.	Бахтадзе			Панель IIC I5.33.4-П-С	Стадия: Р; Лист; Листов: I
Н.контр.	Маркарян				ТбилЗНИИЭП

Копировал Формат А4

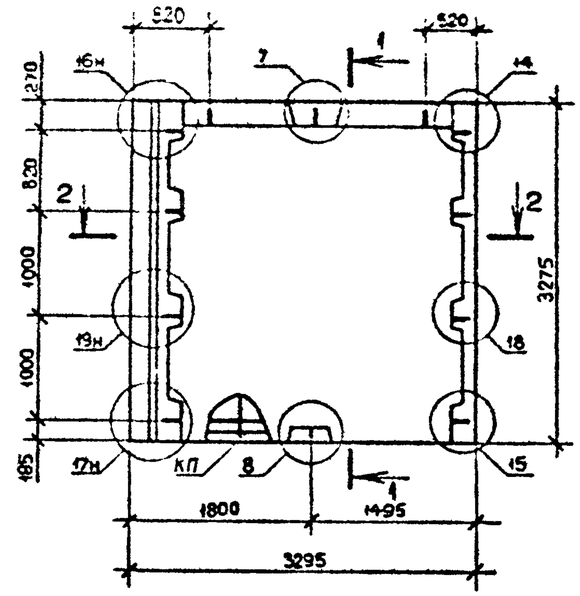

2 – 2

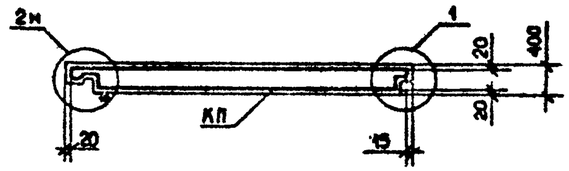

Вид панелей дан с внутренней стороны.
Опалубочные узлы см. I.090.I-7c.2-2 ДI
Пространственные каркасы см. I.090.I-7c.2-2

Марка панели	Марка пространственного каркаса	Расход материалов, м³ Бетон легкий В5 D II00	Расход материалов, м³ Раствор цемент. MI00	Масса, т
2IC 33.33.4-П-С	2KП 33.33	3,70	0,2I	4,09

Разраб.	Берошвили			I.090.I-7c.2-2 24	
Проверил	Шелия				
ГИП	Бурджанадзе				
Нач.отд.	Бахтадзе			Панель 2IC 33.33.4-П-С	Стадия: Р; Лист; Листов: I
Н.контр.	Маркарян				ТбилЗНИИЭП

Копировал Формат А4

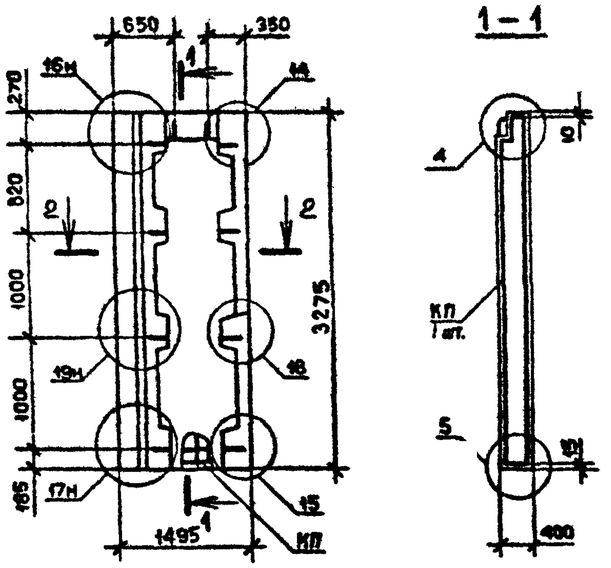

1 – 1

2 – 2

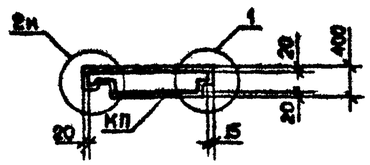

Вид панелей дан с внутренней стороны.
Опалубочные узлы см. I.090.I-7с.2-2 ДI
Пространственные каркасы см. I.090.I-7с.2-2 62

Марка панели	Марка пространственного каркаса	Расход материалов, м³ Бетон легкий В5 D II00	Раствор цемент. MI00	Масса, т
2ПС I5.33.4-П-С	2КП I5.33	I,52	0,09	I,67

Разраб.	Берошвили			I.090.I-7с.2-2 25	
Проверил	Шелия				
ГИП	Бурджанадзе				
Нач.отд.	Бахтадзе			Панель 2ПС I5.33.4-П-С	Стадия: Р; Лист: ; Листов: I
Н.контр.	Маркарян				ТбилЗНИИЭП

Взам. инв. № | Подпись и дата | Инв. № подл.

Копировал Формат А4

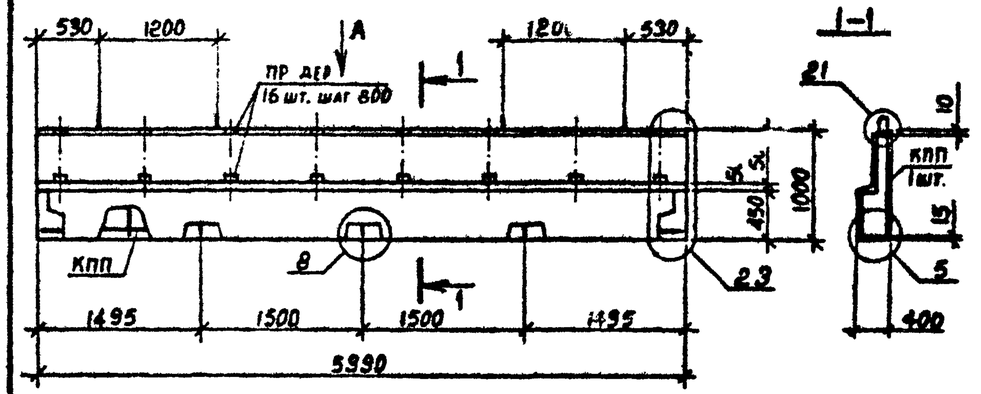

Вид А

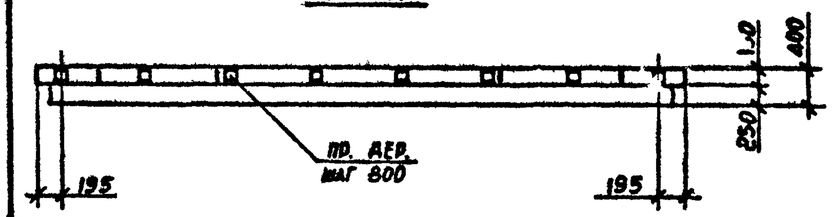

Вид панелей дан с внутренней стороны.
Опалубочные узлы см. I.090.I-7с.2-2 ДI.
Пространственные каркасы см. I.090.I-7с.2-2 63

Марка панели	Марка пространственного каркаса	Расход материалов, м³ Бетон легкий В5 D II00	Раствор цемент. MI00	Пр. дер. 50х100 L=100	Масса, т
ПСП 60.I0.4-П-С	КПП 60.I0	I,43	0,12	0,008	I,65

Разраб.	Берошвили			I.090.I-7с.2-2 26	
Проверил	Шелия				
ГИП	Бурджанадзе				
Нач.отд.	Бахтадзе			Панель ПСП 60.I0.4-П-С	Стадия: Р; Лист: ; Листов: I
Н.контр.	Маркарян				ТбилЗНИИЭП

Взам. инв. № | Подпись и дата | Инв. № подл.

Копировал Формат А4

т.к. I.090.I-7с вып.2-2

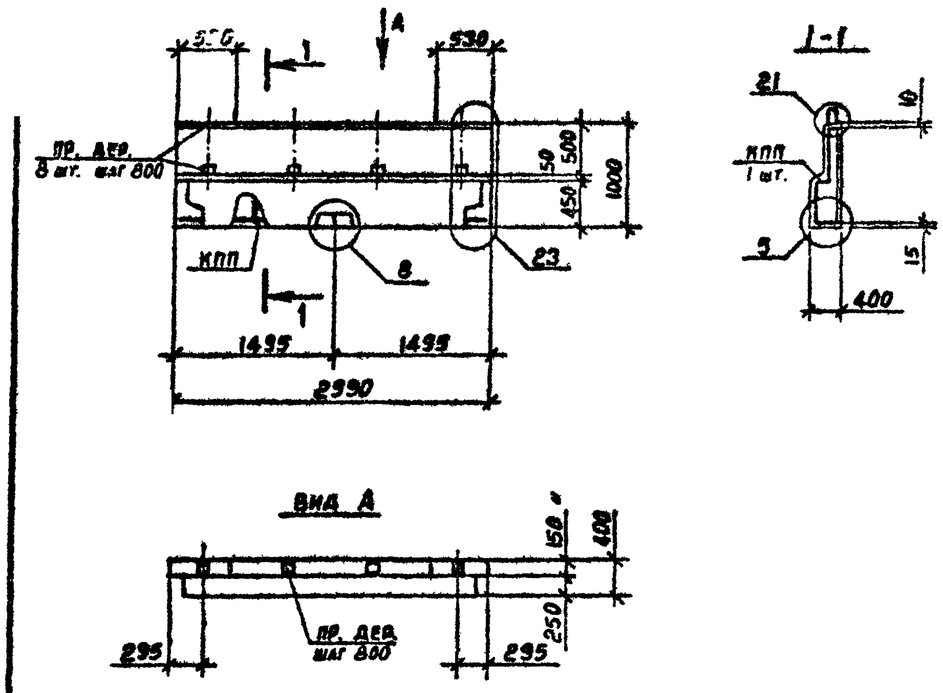

Вид панелей дан с внутренней стороны.
Опалубочные узлы см. I.090.I-7с.2-2 ДI
Пространственные каркасы см. I.090.I-7с.2-2
Пробки деревянные по ГОСТ 8486-66^{xx}.

Марка панели	Марка пространственного каркаса	Расход материалов, м³			Масса, т
		Бетон легкий В5 D II00	Раствор цемент. M100	Пр.дер. 50x100 L=100	
ПСП 30.I0.4-П-С	КПП 30.I0	0,70	0,06	0,004	0,8I

Разраб.	Берошвили		
Проверил	Шелия		
ГИП	Бурджанадзе		
Нач.отд.	Бахтадзе		
Н.контр.	Маркарян		

I.090.I-7с.2-2 27

Панель ПСП 30.I0.4-П-С

Стадия	Лист	Листов
		I

ТбилЗНИИЭП

Взам. инв. № | Подпись и дата | Инв. № подл.

Копировал Формат А4

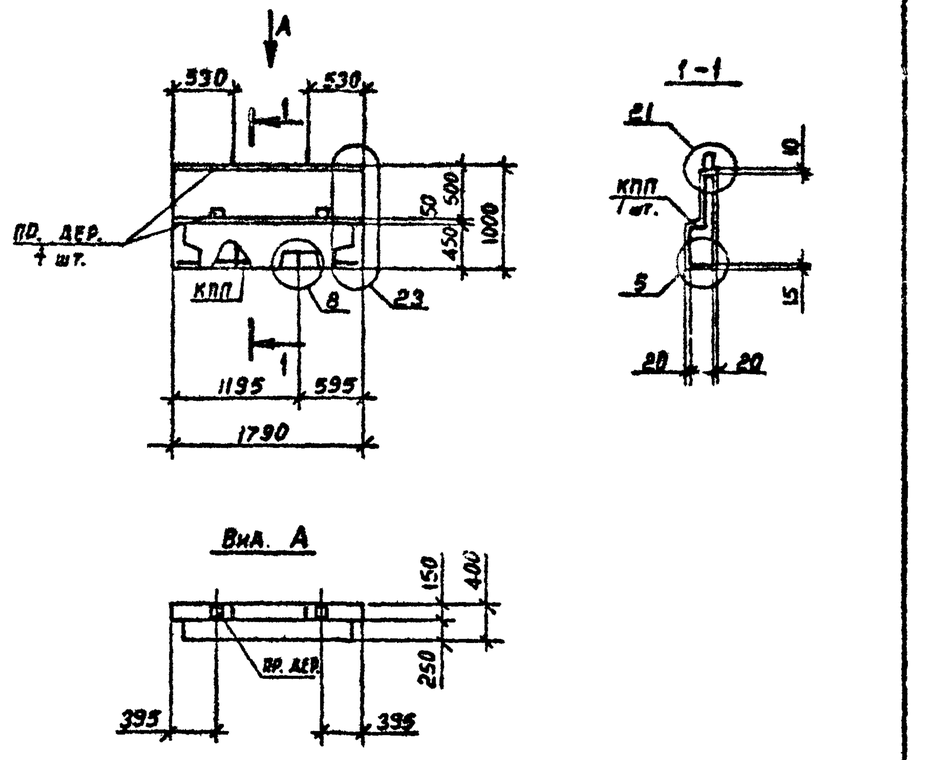

Вид панелей дан с внутренней стороны.
Опалубочные узлы см. I.090.I-7с.2-2 ДI.
Пространственные каркасы см. I.090.I-7с.2-2
Пробки деревянные по ГОСТ 8486-66^{xx}.

Марка панели	Марка пространственного каркаса	Расход материалов, м³			Масса, т
		Бетон легкий В5 D II00	Раствор цемент. M100	Пр.дер. 50x100 L=100	
ПСП I8.I0.4-П-С	КПП I8.I0	0,40	0,04	0,002	0,47

Разраб.	Берошвили		
Проверил	Шелия		
ГИП	Бурджанадзе		
Нач.отд.	Бахтадзе		
Н.контр.	Маркарян		

I.090.I-7с.2-2 28

Панель ПСП I8.I0.4-П-С

Стадия	Лист	Листов
Р		I

ТбилЗНИИЭП

Взам. инв. № | Подпись и дата | Инв. № подл.

Копировал Формат А4

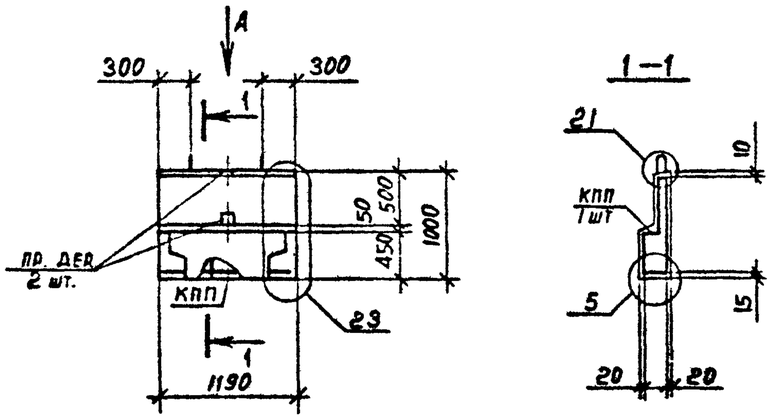

Вид А

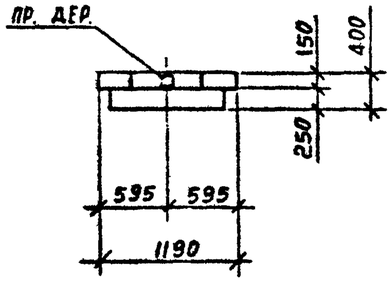

Вид панели дан с внутренней стороны.
Опалубочные узлы см. I.090.I-7с.2-2 ДI.
Пространственные каркасы см. I.090.I-7с.2-2 66
Пробки деревянные по ГОСТ 8486-66[хх].

Марка панели	Марка пространственного каркаса	Расход материалов, м³			Масса, т
		Бетон легкий В5 D II00	Раствор цемент. MI00	Пр.дер. 50х100 L=I00	
ПСП I2.I0.4-П-С	КПП I2.I0	0,40	0,04	0,002	0,3I

Разраб.	Берошвили		2.86	I.090.I-7с.2-2 29
Проверил	Шелия		2.86	
ГИП	Бурджанадзе		2.86	
Нач.отд.	Бахтадзе		2.86	Панель ПСП I2.I0.4-П-С
Н.контр.	Маргарян		2.86	

Стадия	Лист	Листов
Р		I

ТбилЗНИИЭП

Копировал Формат А4

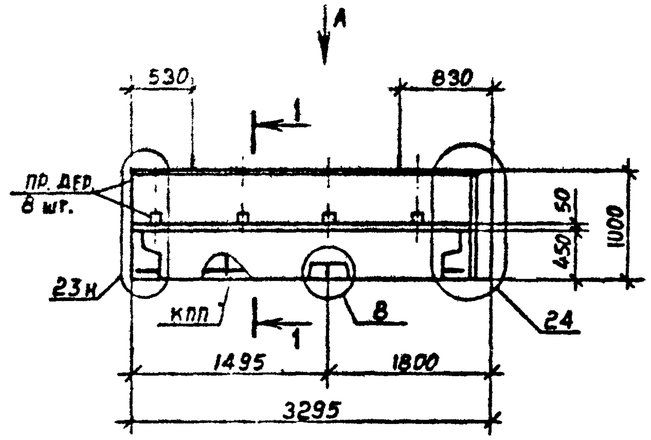

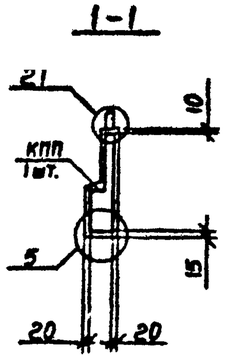

Вид А

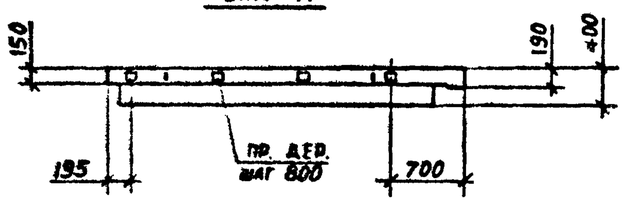

Вид панели дан с внутренней стороны.
Опалубочные узлы см. I.090.I-7с.2-2 ДI.
Пространственные каркасы см. I.090.I-7с.2-2 67
Пробки деревянные по ГОСТ 8486-66[хх].

Марка панели	Марка пространственного каркаса	Расход материалов, м³			Масса, т
		Бетон легкий В5 D II00	Раствор цемент. MI00	Пр.дер. 50х100 L=I00	
IIСП 33.I0.4-П-С	IIКП 33.I0	0,78	0,06	0,004	0,89

Разраб.	Берошвили		2.86	I.090.I-7с.2-2 30
Проверил	Шелия		2.86	
ГИП	Бурджанадзе		2.86	
Нач.отд.	Бахтадзе		2.86	Панель IIСП 33.I0.4-П-С
Н.контр.	Маргарян		2.86	

Стадия	Лист	Листов
Р		I

ТбилЗНИИЭП

Копировал Формат А4

Взам. инв. № | Подпись и дата | Инв. № подл.

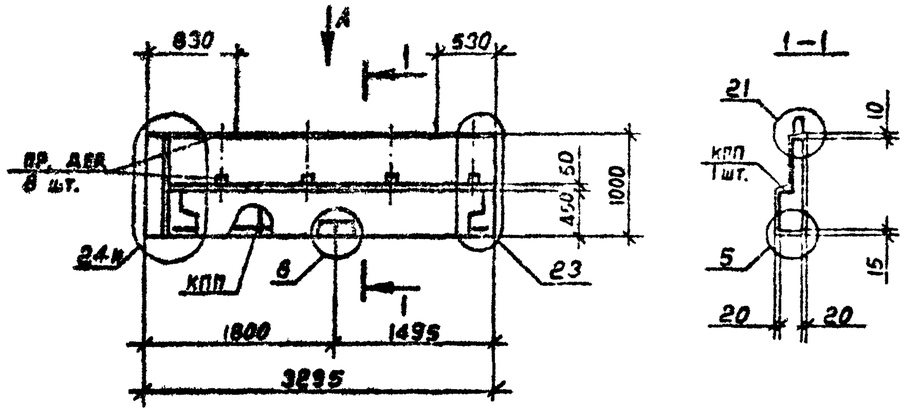

Вид панели дан с внутренней стороны.
Опалубочные узлы см. I.090.I-7с.2-2 ДI.
Пространственные каркасы см. I.090.I-7с.2-2 68
Пробки деревянные по ГОСТ 8486-66^{XX}.

Марка панели	Марка пространственного каркаса	Расход материалов, м^3 Бетон легкий В5 D II00	Растворцемент. М100	Пр.дер. 50х100 L=100	Масса, т
2ПСП 33.I0.4-П-С	2КПП 33.I0	0,78	0,06	0,004	0,89

Разраб.	Берошвили			I.090.I-7с.2-2 3I
Проверил	Шелия			
ГИП	Бурджанадзе			
Нач.отд.	Бахтадзе			Панель 2ПСП 33.I0.4-П-С
Н.контр.	Маркарян			Стадия: Р; Лист; Листов: I; ТбилЗНИИЭП

Взам. инв. № | Подпись и дата | Инв. № подл.

Копировал Формат А4

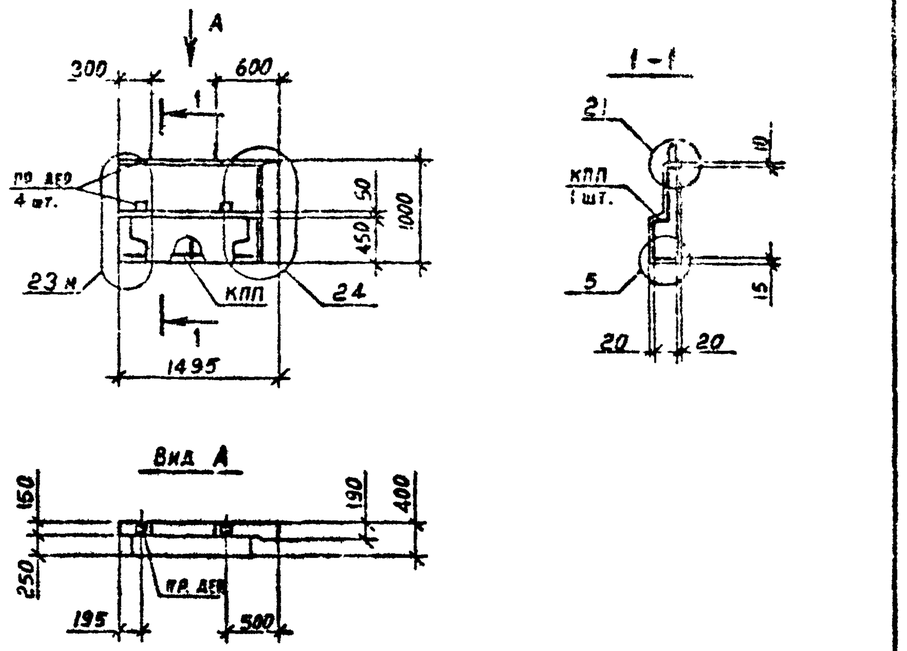

Вид панели дан с внутренней стороны.
Опалубочные узлы см. I.090.I-7с.2-2 ДI.
Пространственные каркасы см. I.090.I-7с.2-2 69
Пробки деревянные по ГОСТ 8486-66^{XX}.

Марка панели	Марка пространственного каркаса	Расход материалов, м^3 Бетон легкий В5 D II00	Растворцемент. М100	Пр.дер. 50х100 L=100	Масса, т
IIСП I5.I0.4-П-С	IКПП I5.I0	0,34	0,03	0,002	0,39

Разраб.	Берошвили			I.090.I-7с.2-2 32
Проверил	Шелия			
ГИП	Бурджанадзе			
Нач.отд.	Бахтадзе			Панель IIСП I5.I0.4-П-С
Н.контр.	Маркарян			Стадия: Р; Лист; Листов: I; ТбилЗНИИЭП

Взам. инв. № | Подпись и дата | Инв. № подл.

Копировал Формат А4

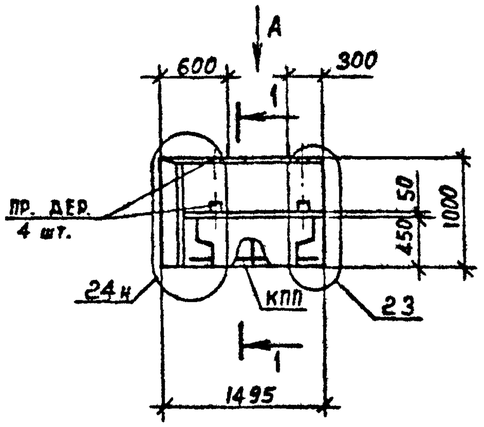

1-1

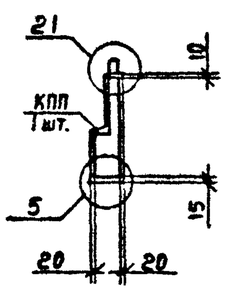

Вид А

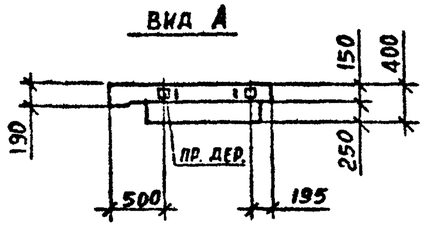

Вид панели дан с внутренней стороны.
Опалубочные узлы см. I.090.I-7с.2-2 ДI.
Пространственный каркас см. I.090.I-7с.2-2
Пробки деревянные по ГОСТ 8486-66^{XX}.

Марка панели	Марка пространственного каркаса	Расход материалов, м^3			Масса, т
		Бетон легкий В5 D 1100	Раствор цемент. М100	Пр.дер. 50х100 L=100	
2ПСП I5.I0.4-П-С	2КПП I5.I0	0,34	0,03	0,002	0,36

Разраб.	Беращвили		2.10.90
Проверил	Шелия		2.10.90
ГИП	Бурджанадзе		2.10.90
Нач.отд.	Бахтадзе		2.10.90
Н.контр.	Маркарян		2.10.90

I.090.I-7с.2-2 33

Панель
2ПСП I5.I0.4-П-С

Стадия	Лист	Листов
Р		I

ТбилЗНИИЭП

Инв. № подл. | Подпись и дата | Взам. инв. №

Копировал

Формат А4

Разраб.			2.10.90
Проверил			2.10.90
ГИП	Бурджанадзе		2.10.90
Нач.отд.	Бахтадзе		2.10.90
Н.контр.	Маркарян		2.10.90

Стадия	Лист	Листов
Р		

ТбилЗНИИЭП

Инв. № подл. | Подпись и дата | Взам. инв. №

Копировал

Формат А4

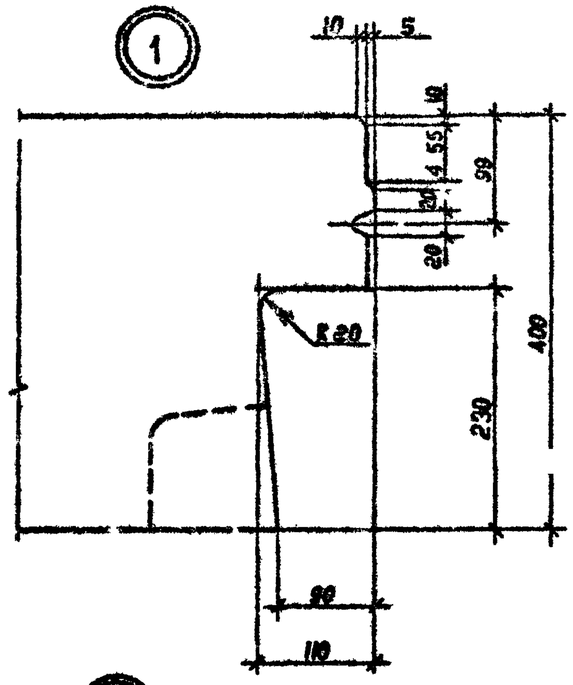

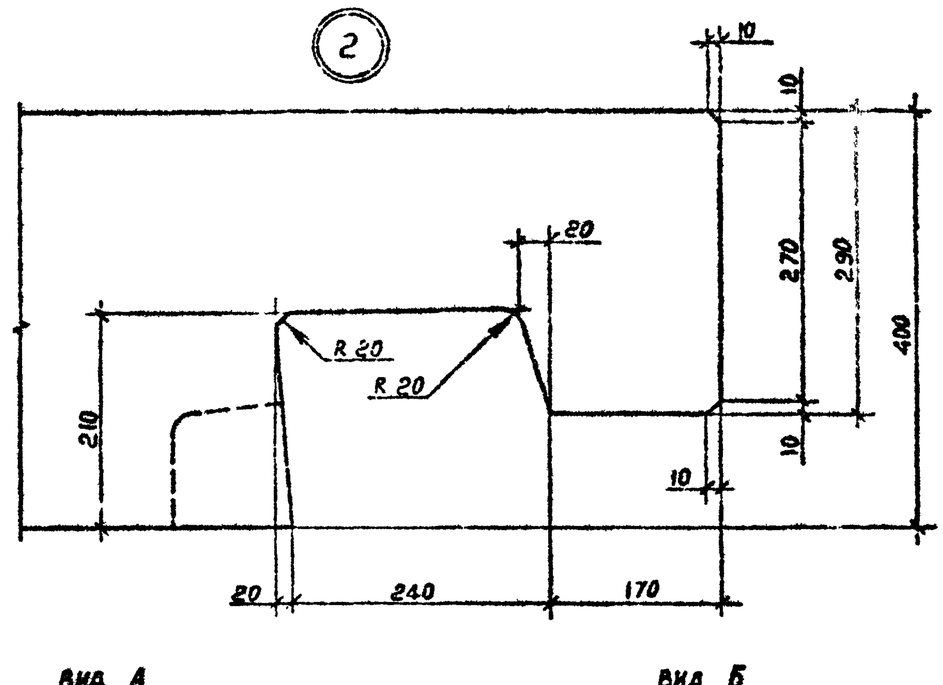

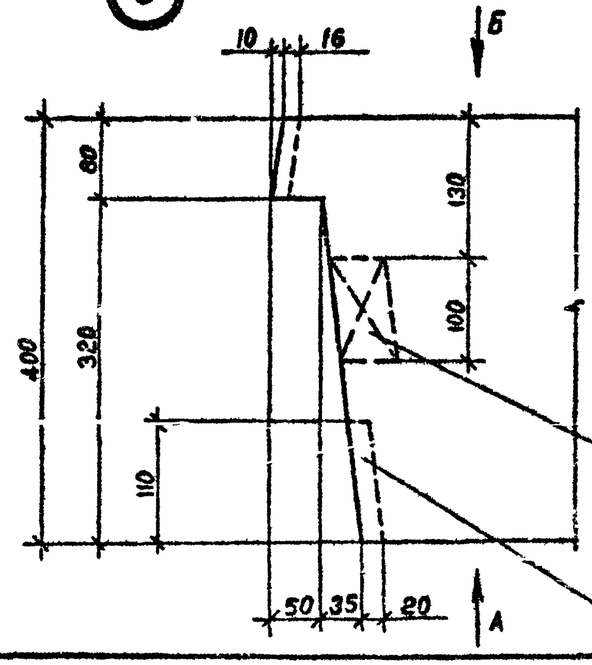

Пробка деревянная антисептированная 100х50, L =50

Борозда для подоконной доски

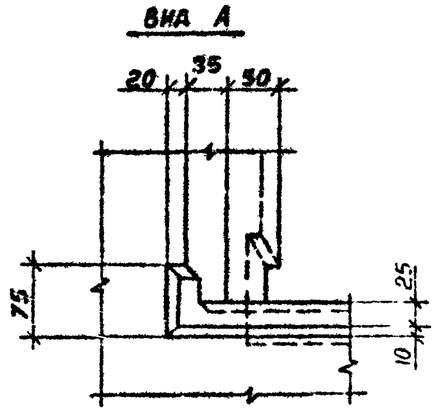

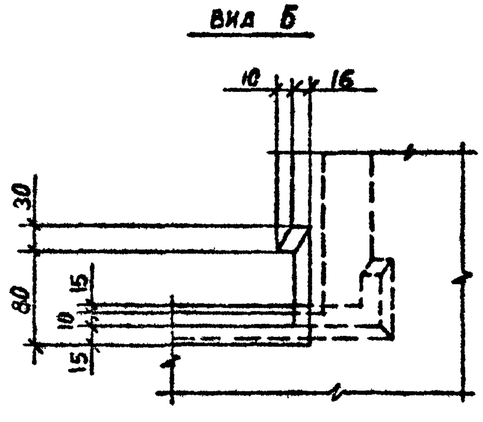

Разраб.	Берошвили		
Проверил	Шалия		
ГИП	Бурджанадзе		
Нач.отд.	Бахтадзе		
Н.контр.	Маркарян		

I.090.I-7в.2-2 ДП

Узлы опалубочные

Стадия	Лист	Листов
Р	11	19

ТбилЗНИИЭП

Инв. № подл. | Подпись | Взам. инв. №

Копировал

Формат А3

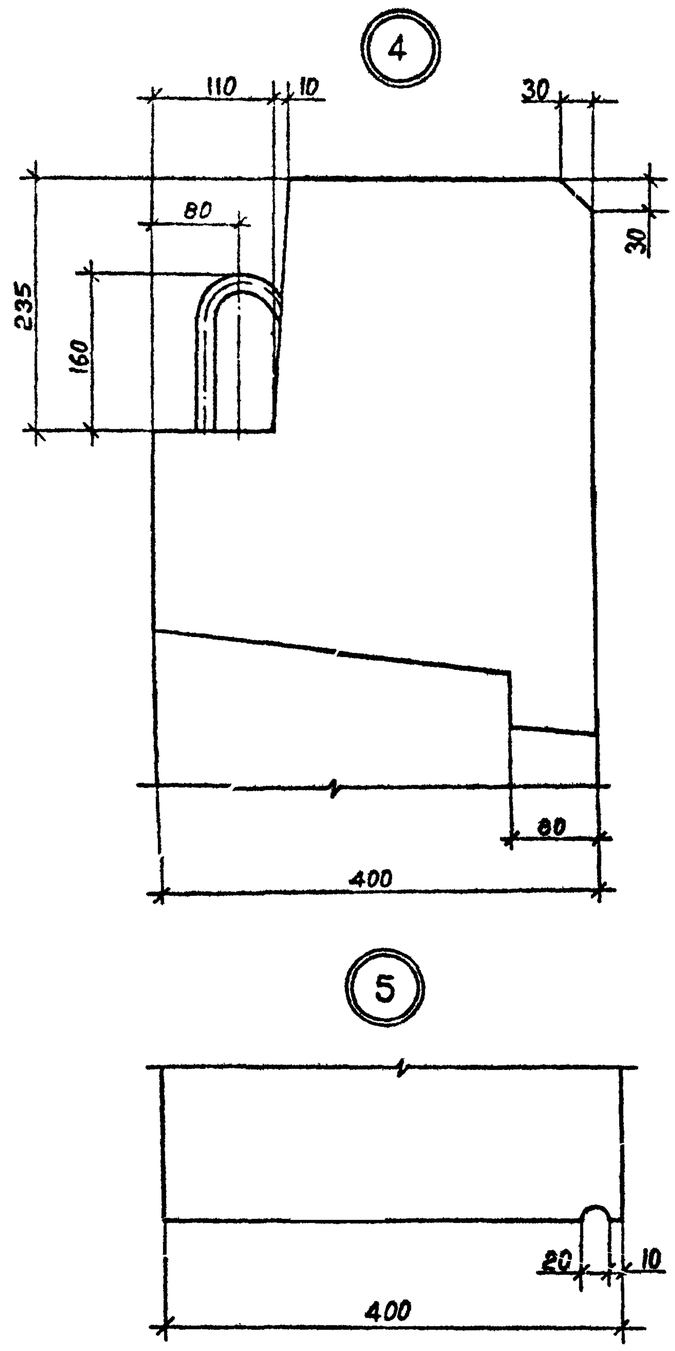

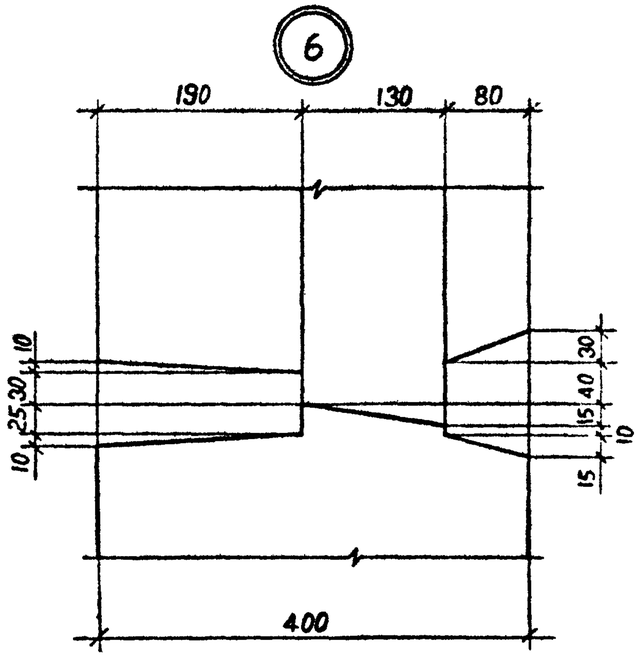

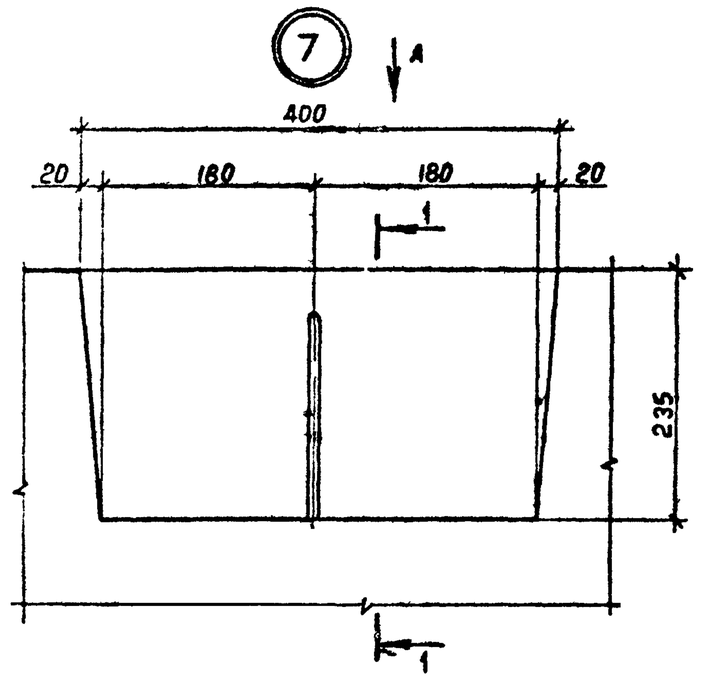

Вид А

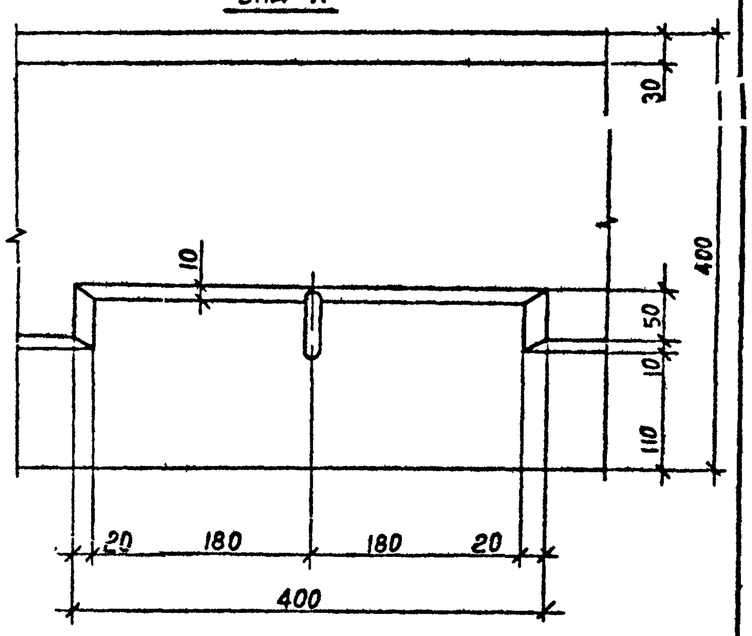

1-1

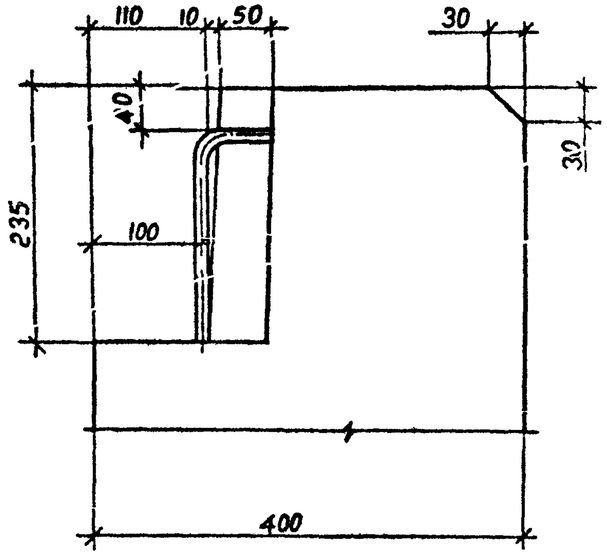

Инв. № подл. | Подпись и дата | Взам. инв. №

I.090.I-7с.2-2 ДI

Лист 2

Копировал

Формат А3

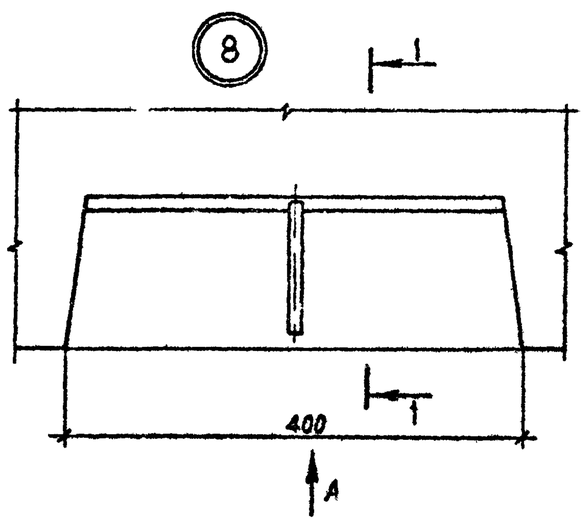

Вид А

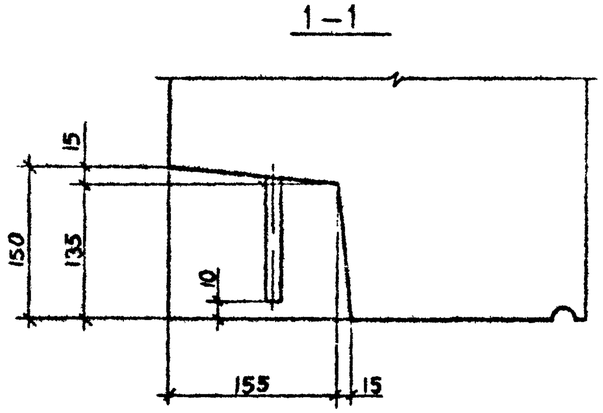

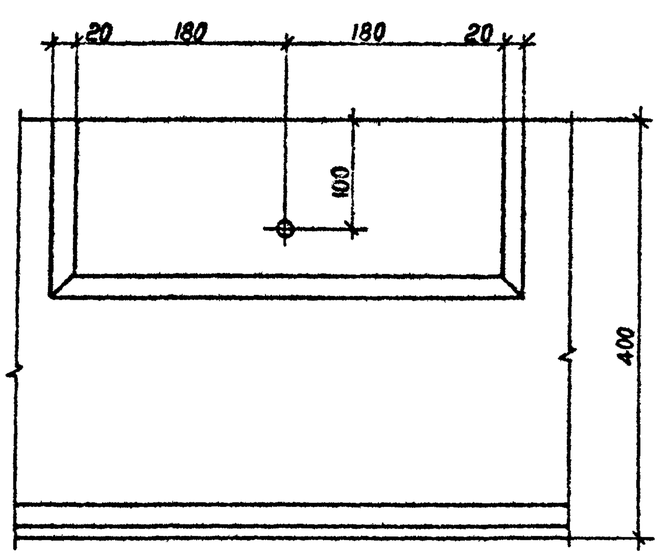

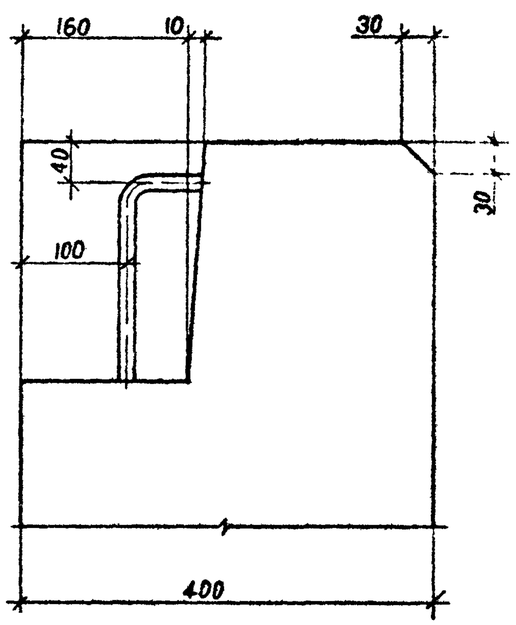

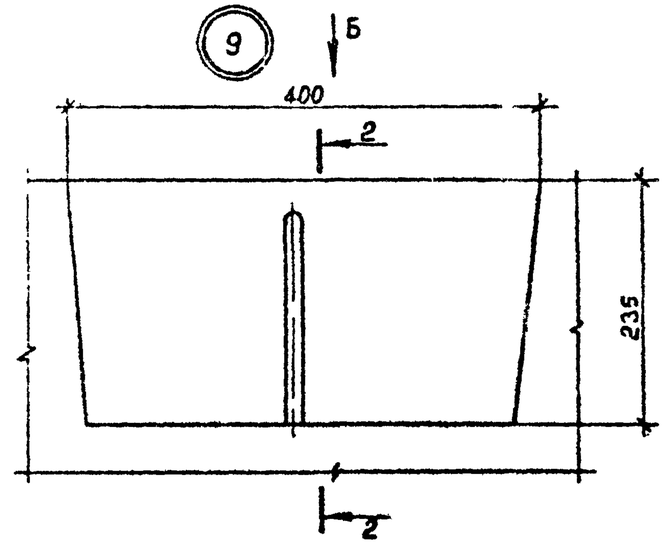

Вид Б

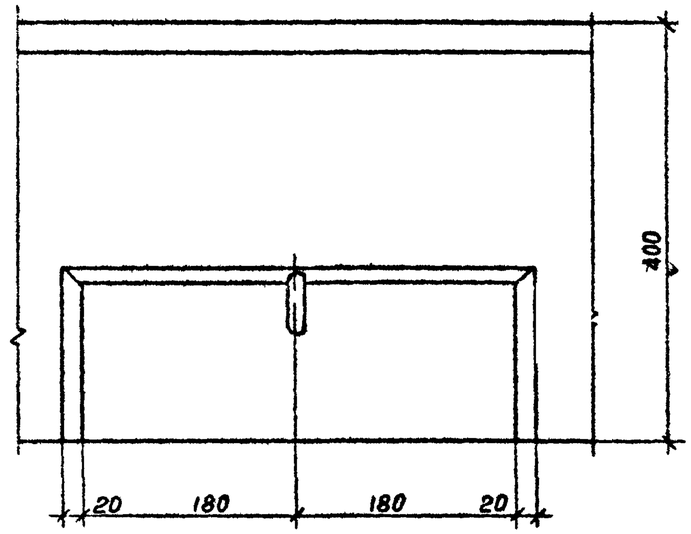

Т.К. I.090.I-7с. вып.2-2

Инв. № подл. | Подпись и дата | Взам. инв. №

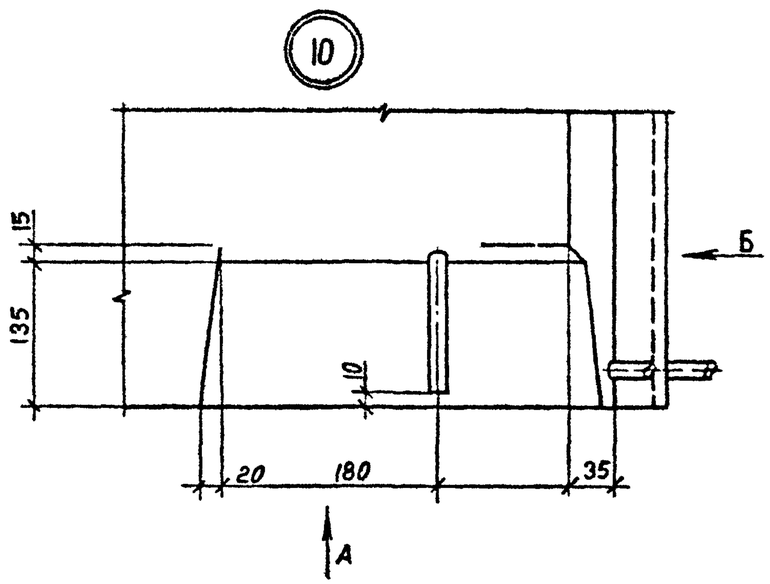

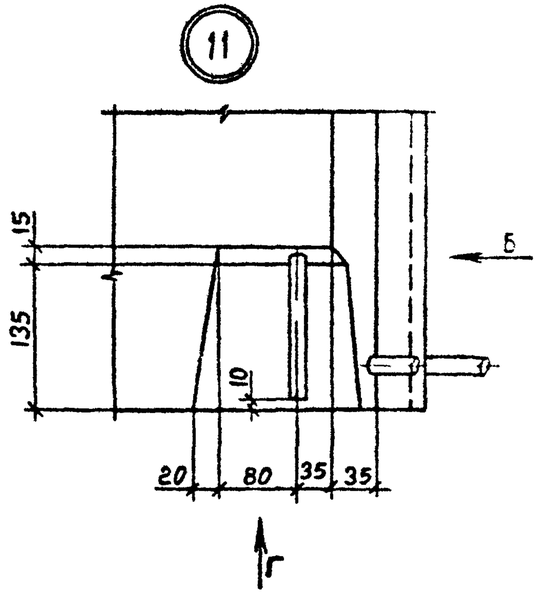

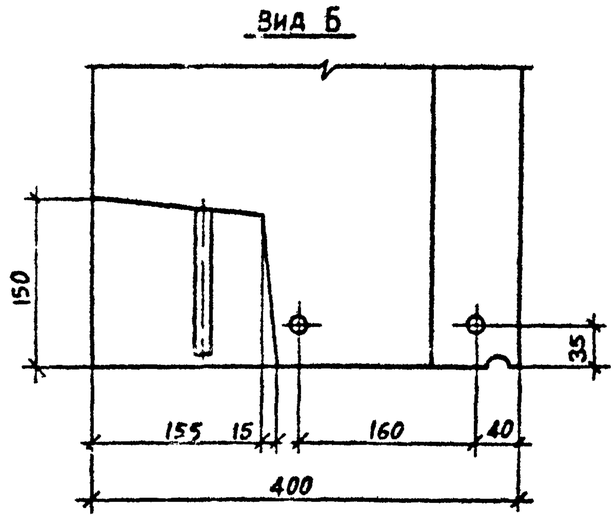

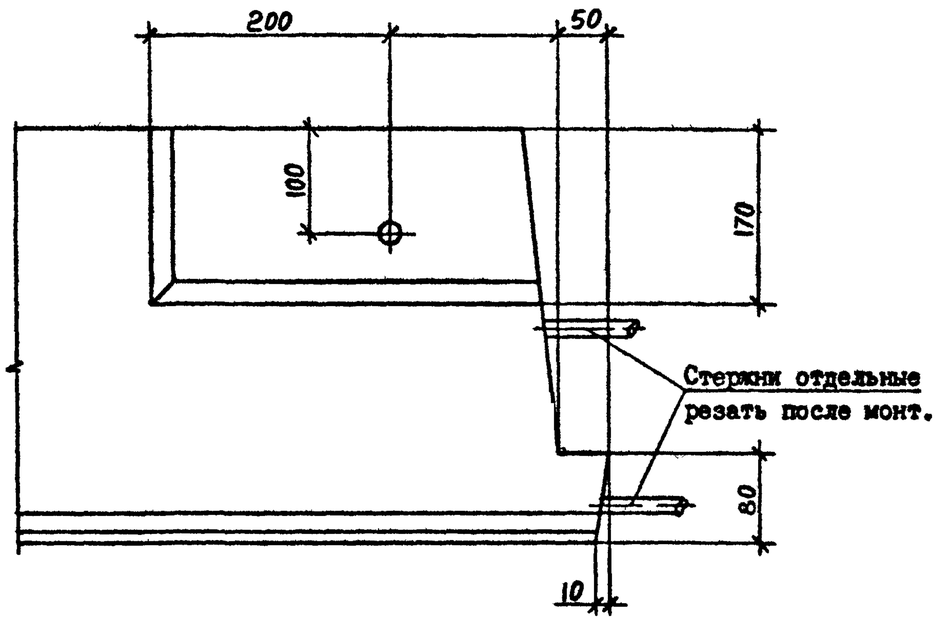

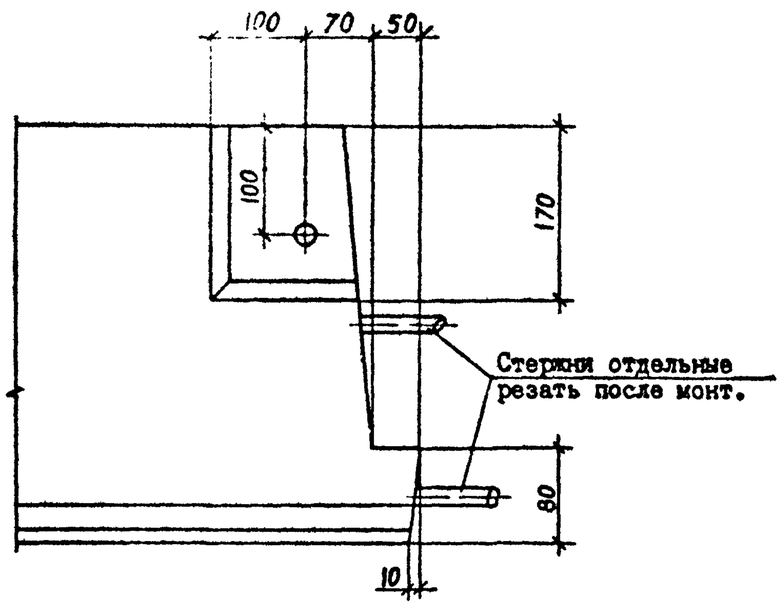

т.к. 1.090.1-7с вып.2-2

Инв. № подл. | Подпись и дата | Взам. инв. №

1.090.1-7с.2-2 ДI

Лист 4

Копировал

Формат А3

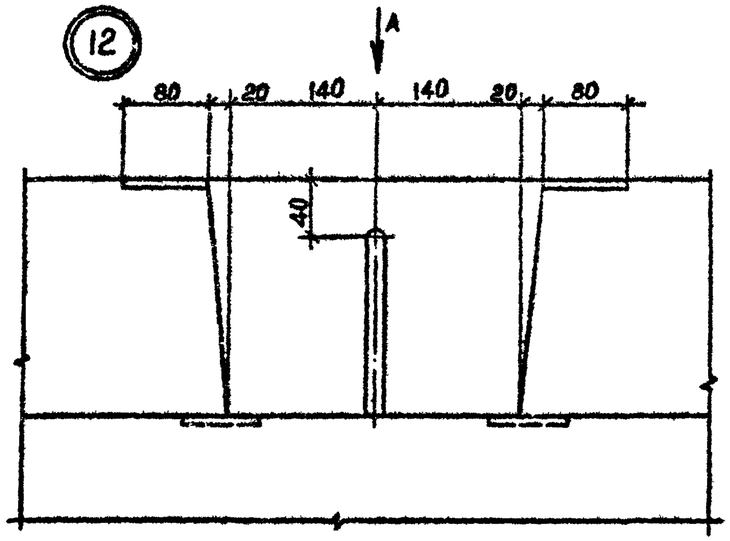

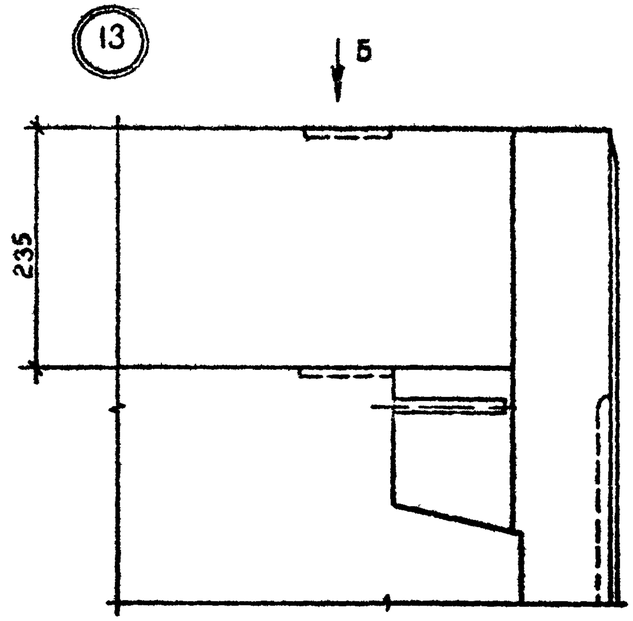

ВИД А

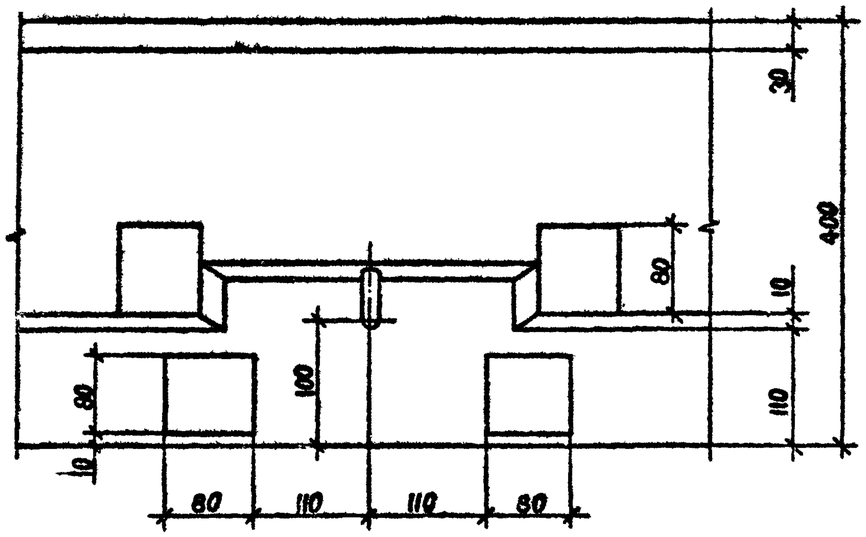

ВИД Б

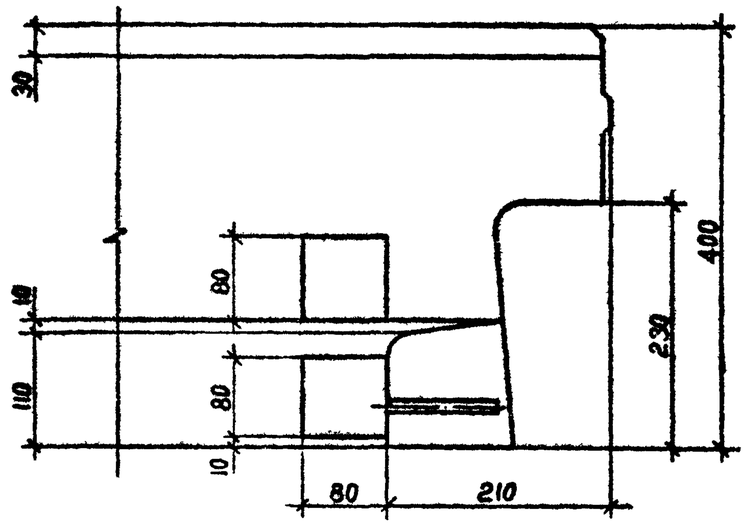

Инв. № подл. | Подпись и дата | Взам. инв. №

т.к. 1.090.1-7с вып. 2-2

14

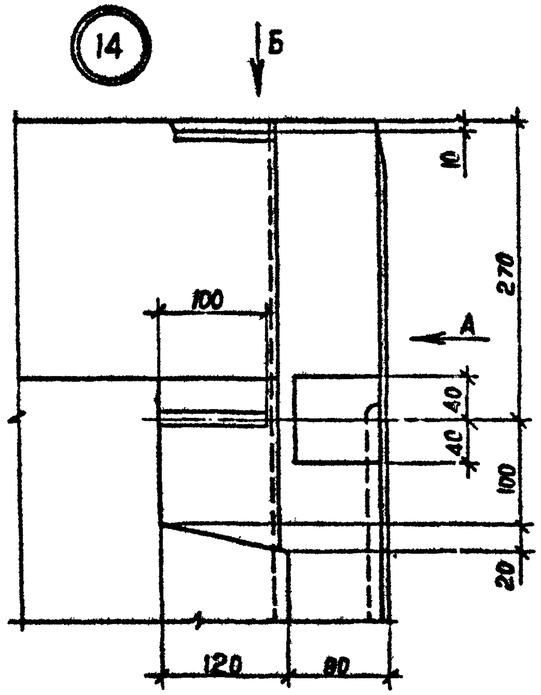

Вид Б

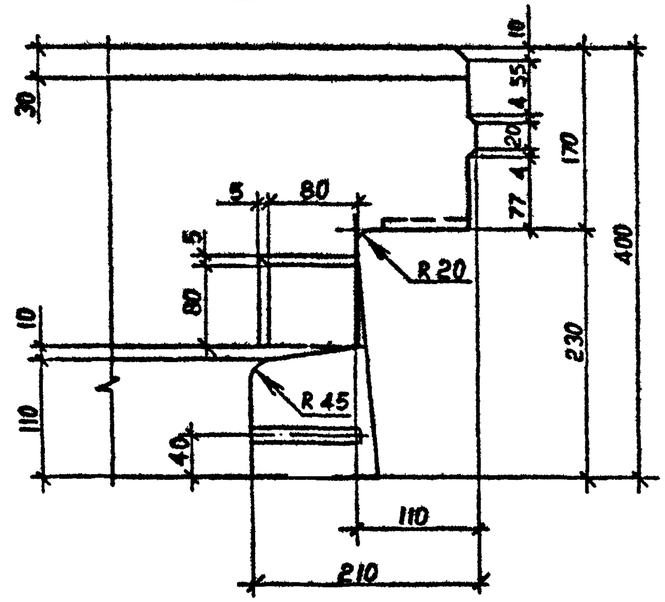

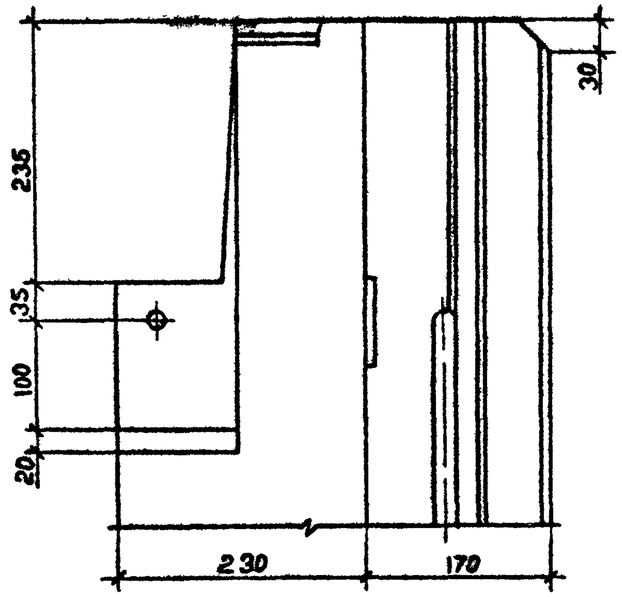

Вид Г

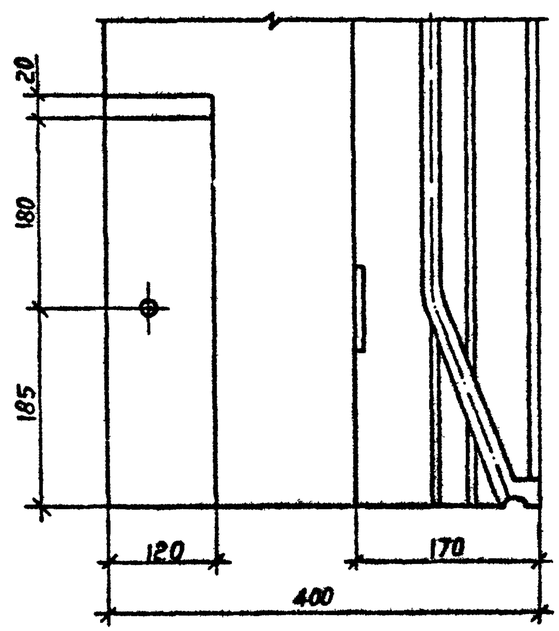

15

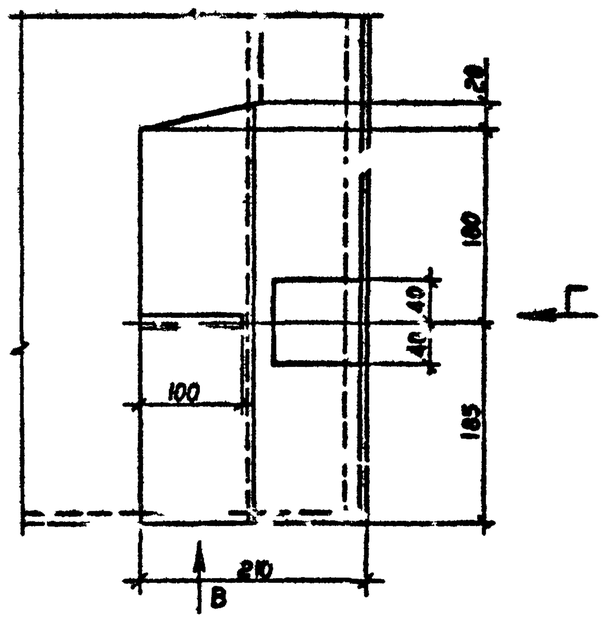

Вид В

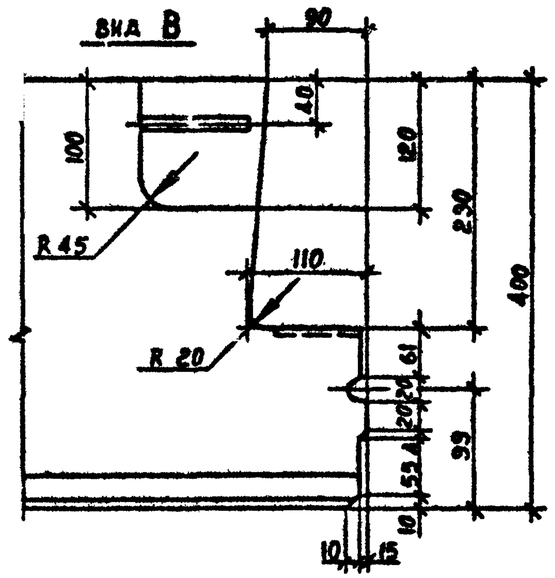

Инв. № подл. | Подпись и дата | Взам. инв. №

I.090.I-7с.2-2 ДI

Лист 6

Копировал

Формат А3

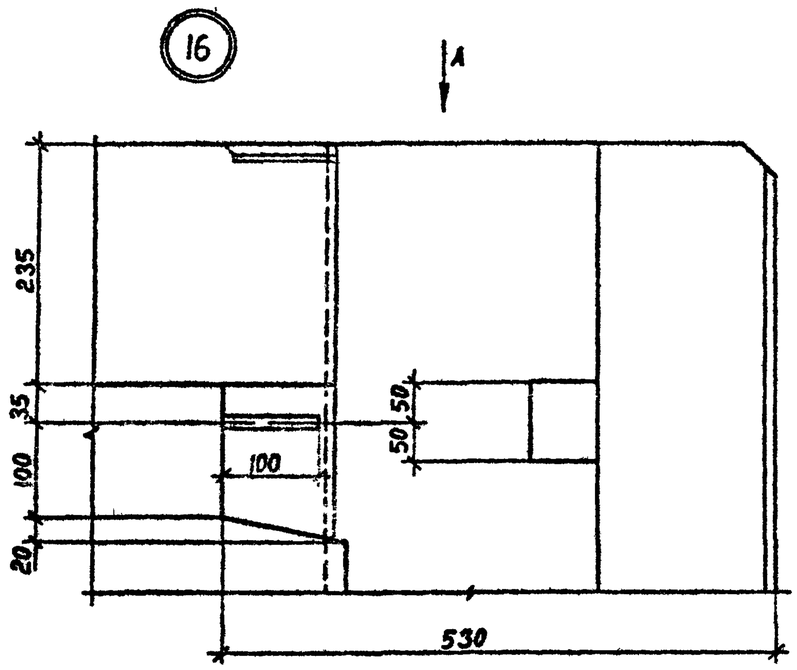

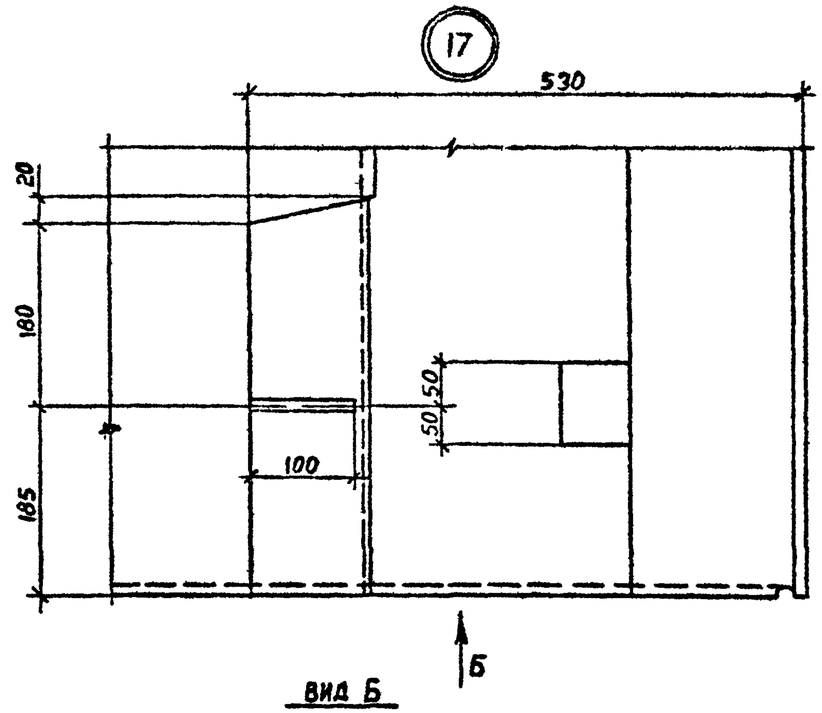

ВИД А

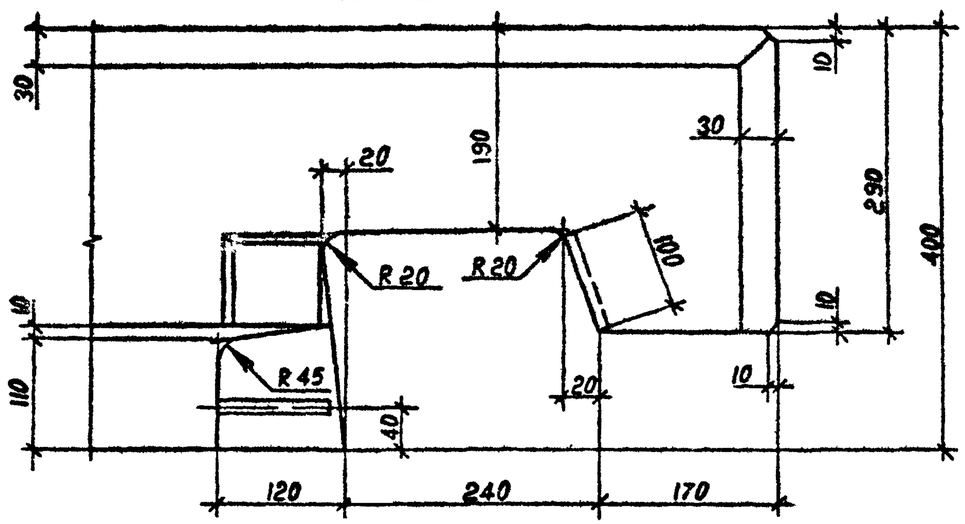

ВИД Б

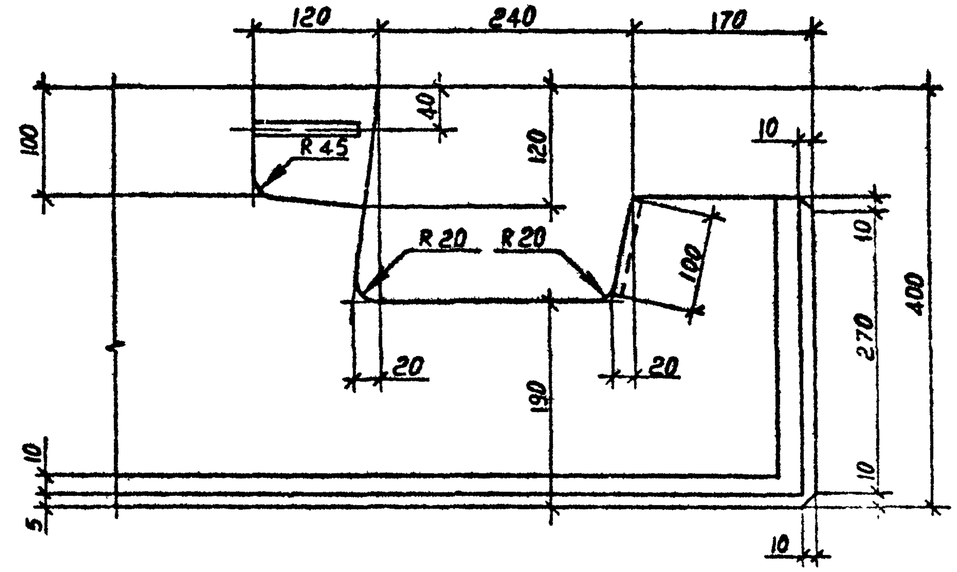

Т.К. 1.090.1-7в вып.2-2

Инв. № подл. | Подпись и дата | Взам. инв. №

18

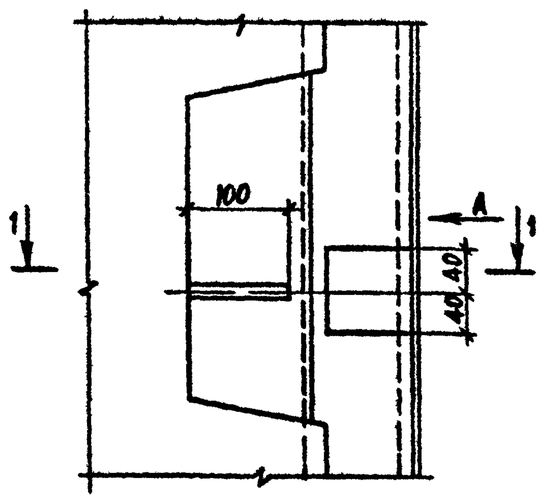

ВИД А

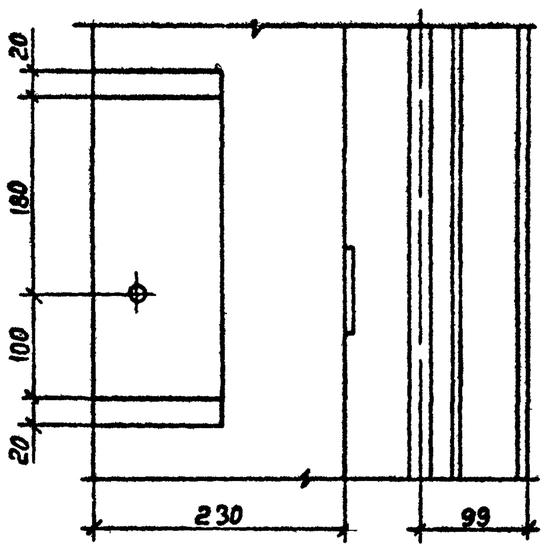

19

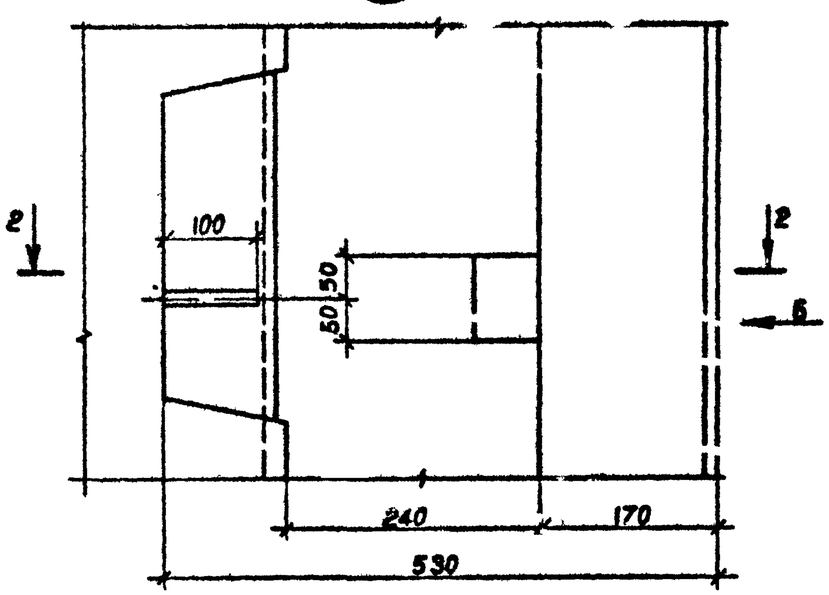

1 – 1

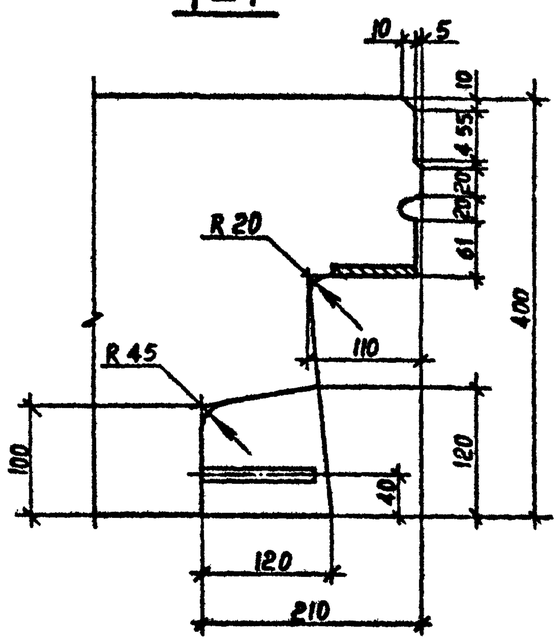

ВИД Б

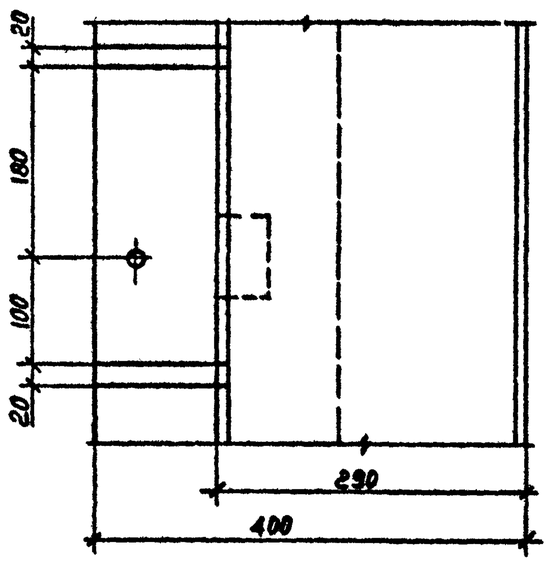

2 – 2

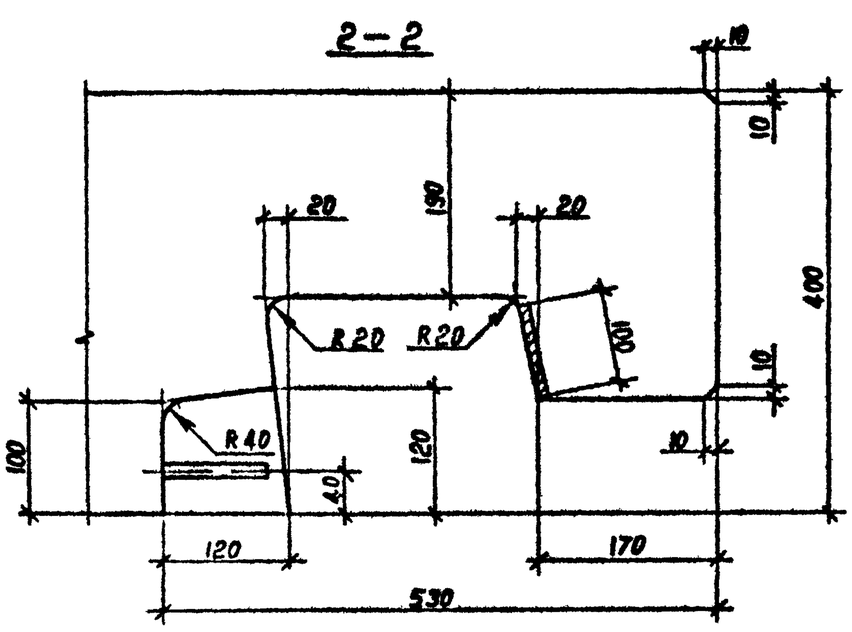

т.к. I.090.I-7с вып.2-2

Инв. № подл.	Подпись и дата	Взам. инв. №

I.090.I-7с.2-2.ИI

Лист 8

Копировал

Формат А3

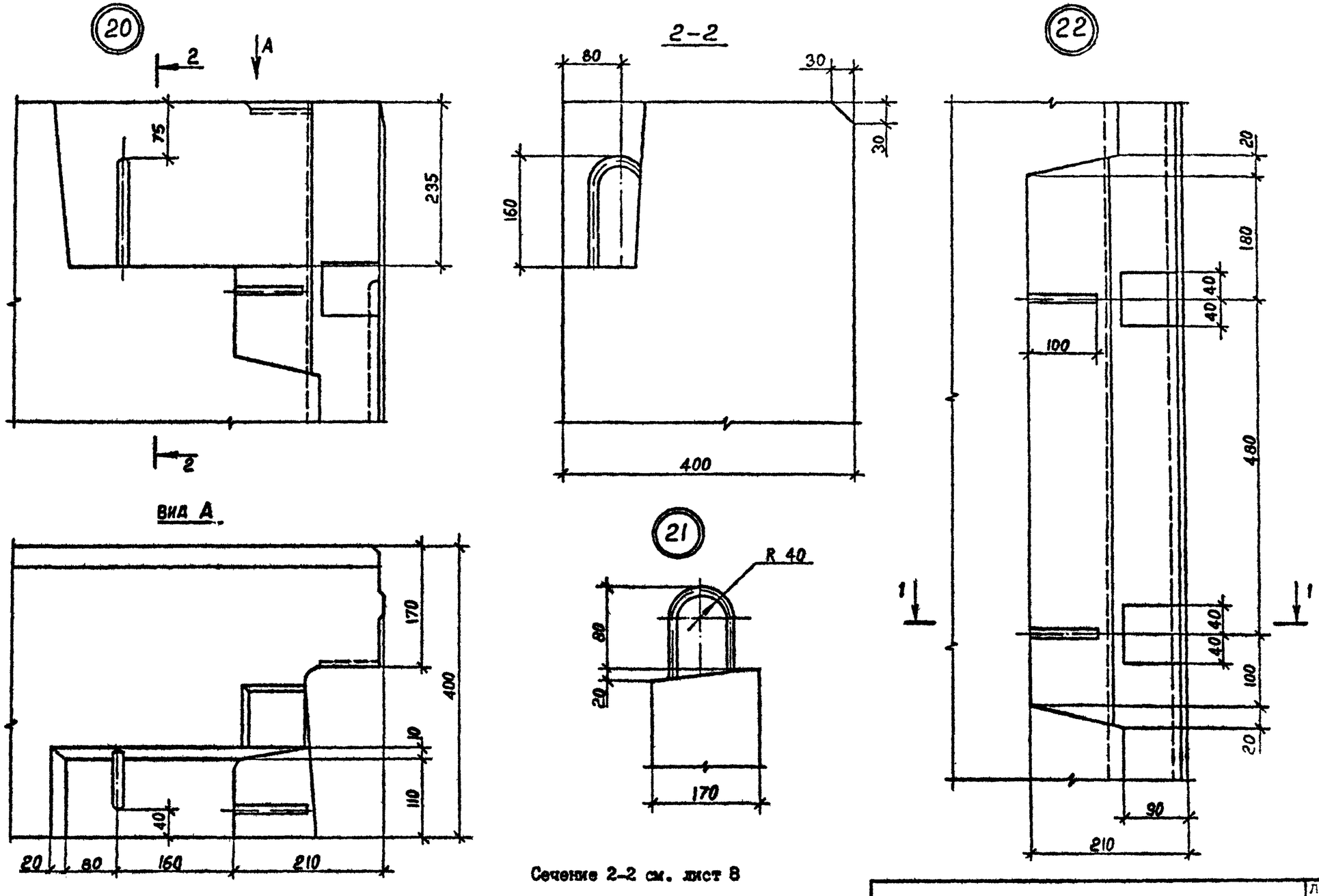

Сечение 2-2 см. лист 8

Инв № подл. | Подпись и дата | Взам. инв. №

т.к. I.090.I-7c вып.2-2

(23)

Вид А

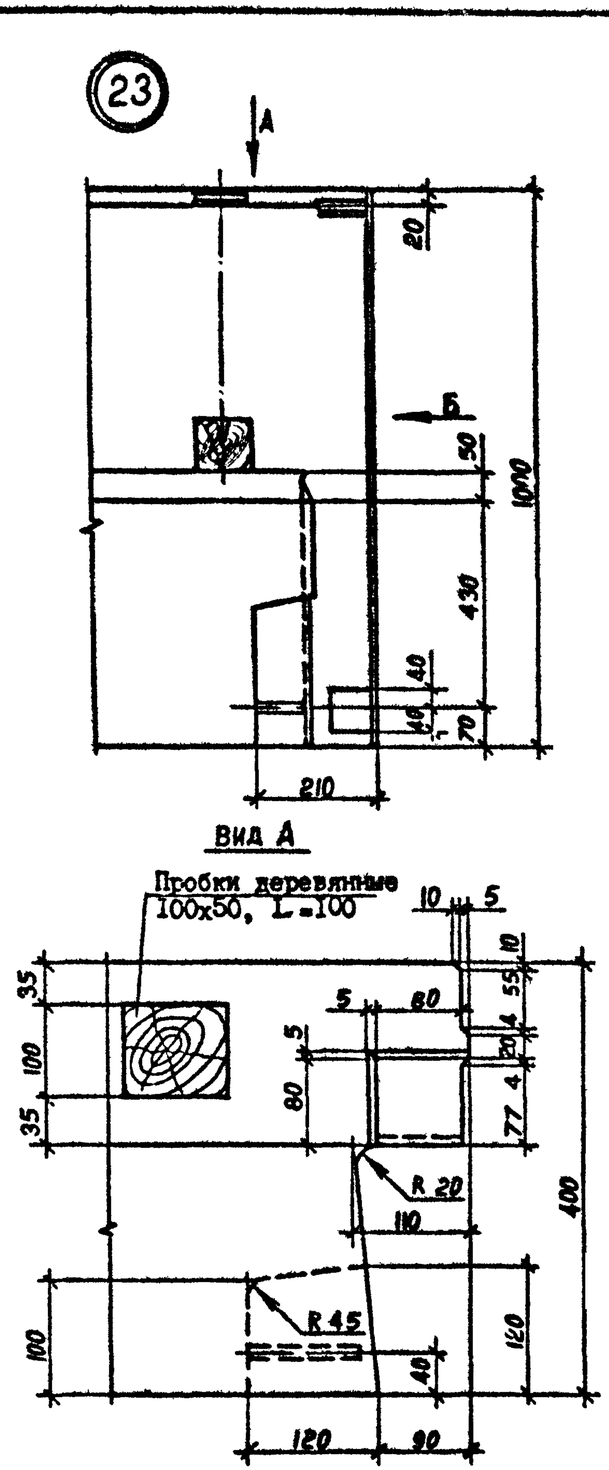

Вид Б

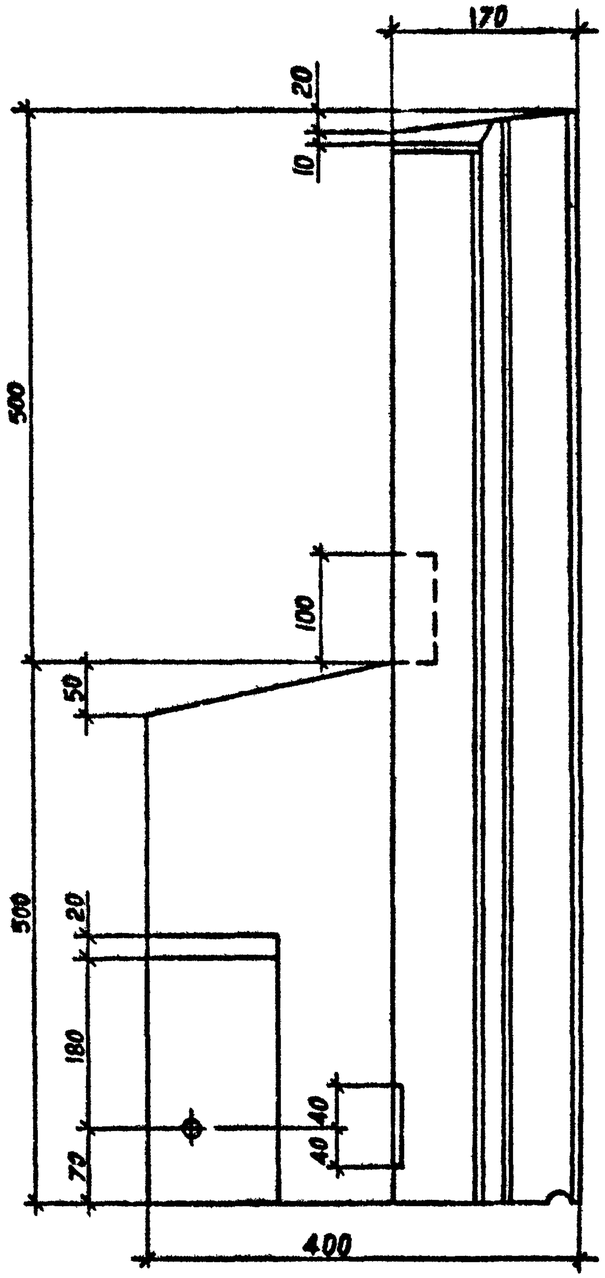

(24)

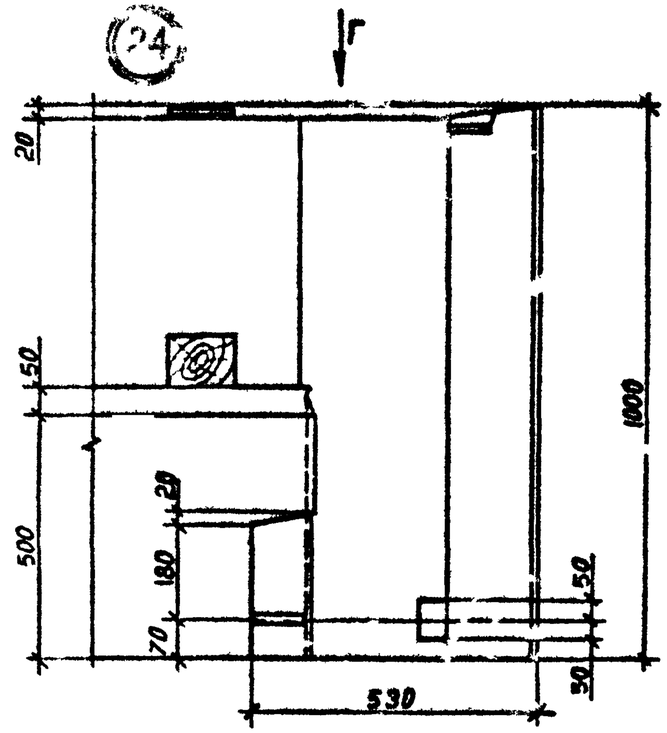

Вид Г

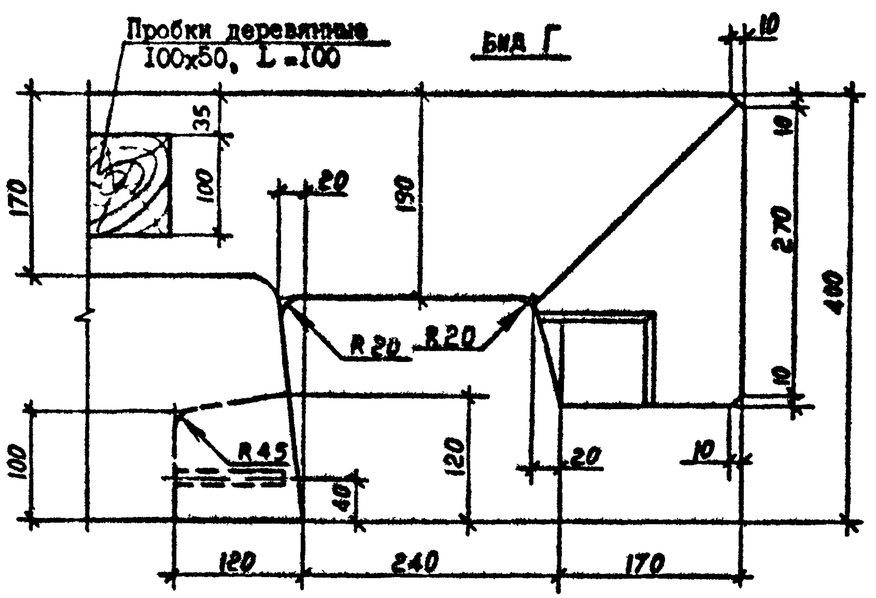

Инв. № подл. | Подпись и дата | Взам. инв. №

	I.090.I-7с.2-2 ДИ	Лист 10

Копировал Формат А3

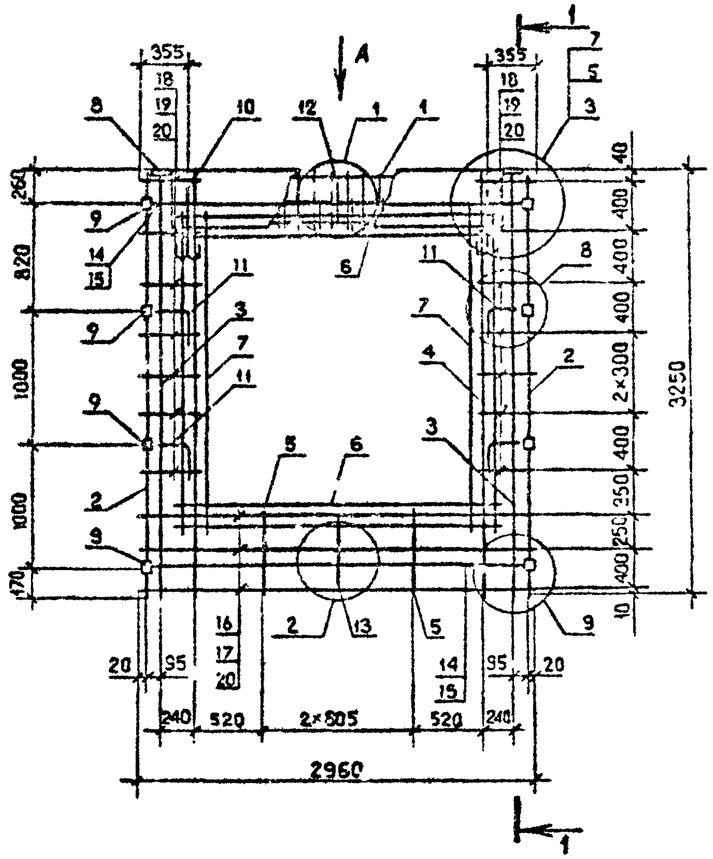

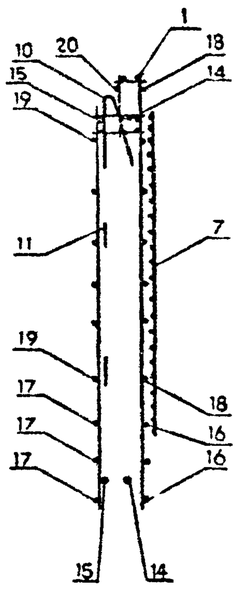

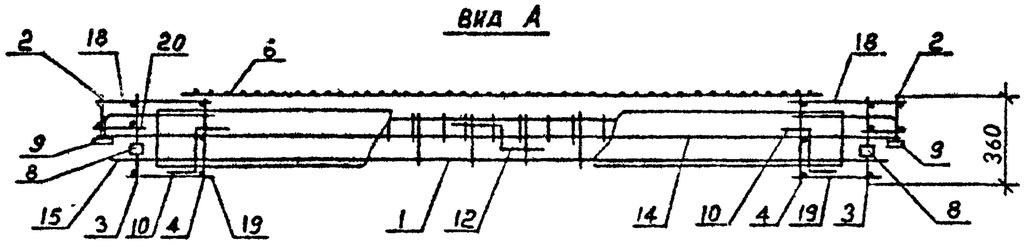

Поз.	Наименование	Количество 1КП0 30.33 -1	Количество 1КП0 30.33 -2	Обозначение документа
I	Каркас укр.сб.СКР1	I	-	I.090.I-7с.2-2 7I
	СКР2	-	I	7I
2	Каркас КР8	2	2	80
3	КР2	2	2	77
4	КР6	2	2	78
5	КР10	2	2	80
6	Сетка С16	2	2	90
7	С16	2	2	90
8	Изделие заклад. МН1	2	2	92
9	МН2	8	8	92
I0	Петля строповоч.СП4	2	2	96
II	Стержень анкерн. АН1	4	4	94
I2	АН2	I	I	94
I3	АН3	I	I	94
I4	Ф10 А-I; L =2950; I,82	2	2	Без чертежа
I5	Ф10 А-I; L =2770; I,7I	2	2	Без чертежа
I6	Ф5 Вр-I; L =2960; 0,46	3	3	Без чертежа
I7	Ф5 ВрI; L =2750; 0,43кг	3	3	Без чертежа
I8	Ф5 ВрI; L =430; 0,07кг	I4	I4	Без чертежа
I9	Ф5 ВрI; L =270; 0,04кг	I4	I4	Без чертежа
20	Ф5 ВрI; L =I30; 0,02кг	20	20	Без чертежа
	Масса каркаса: кг	69,27	70,53	

Технические требования см.I.090I-7с.2-2 ТТ.
Узлы см. I.090.I-7с.2-2 Д2
Арматура класса А-I по ГОСТ 578I-82*
Арматура класса Вр-I по ГОСТ 6727-80*
Опалубочный чертеж см. I.090.I-7с.2-2 0I

Разраб.	Берошвили		
Проверил	Шелия		
ГИП	Бурджанадзе		
Нач.отд.	Бахтадзе		
Н.контр.	Маркарян		

I.090.I-7с.2-2 34

Каркас пространственный I КП0 30.33-I, IКП0 30.33-2

Стадия	Лист	Листов
Р		I

ТбилЗНИИЭП

Инв. № подл. | Подпись и дата | Взам. инв. №

Т.К. I.090.I-7с. вып 2-2

Копировал

Формат А3

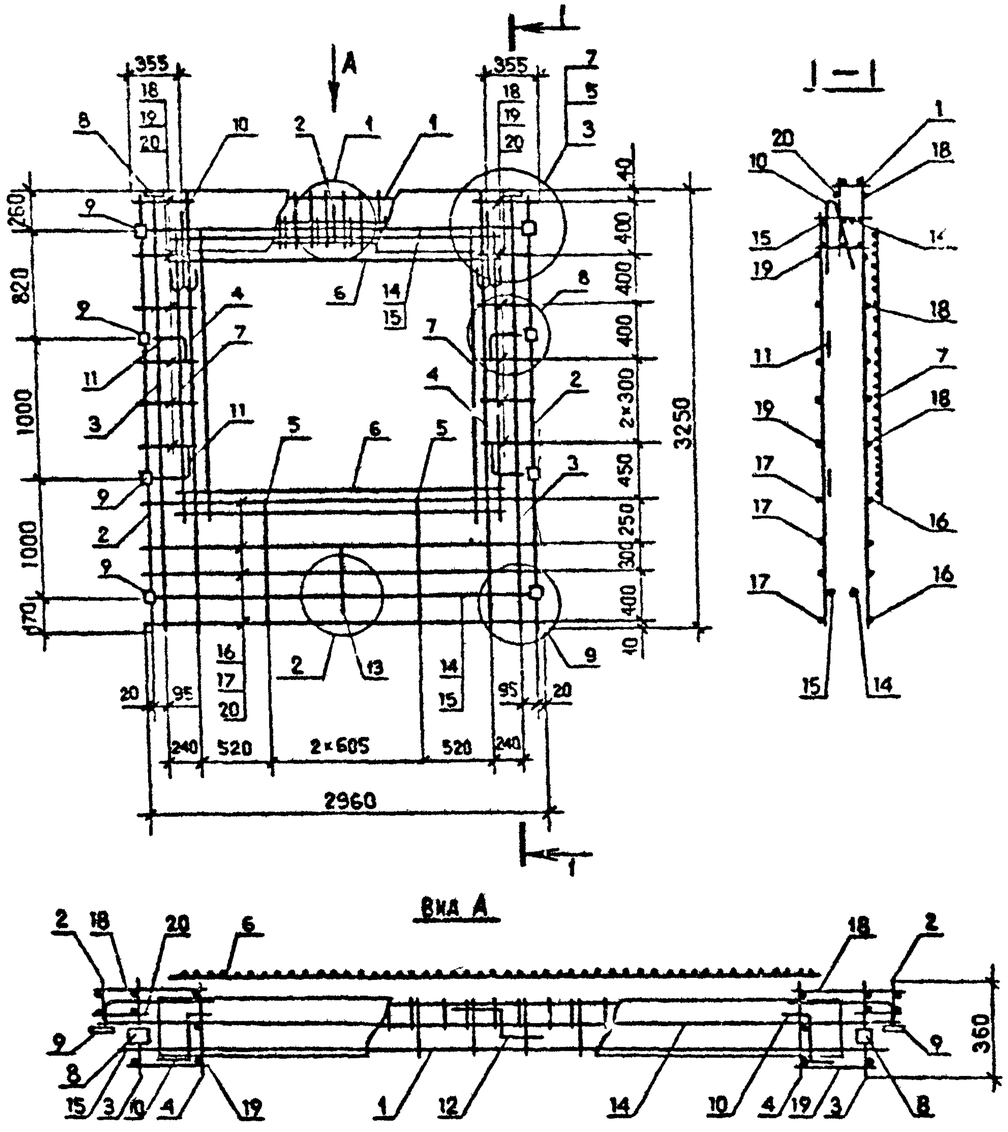

Вид А

Поз.	Наименование	Ко[illegible] 2КПО 30.33 -I	[illegible] 2КПО 30.33 -2	Обозначение документа
I	Каркас укр. сб. СКРI	I	-	I [illegible].I-7с.2-2 7I
	СКР2	-	I	7I
2	Каркас КР8	2	2	80
3	КР2	2	2	77
4	КР6	2	2	78
5	КРII	2	2	80
6	Сетка СI6	2	2	90
7	СI5	2	2	90
8	Изделие закладн. МНI	2	2	92
9	МН2	8	8	92
I0	Петля строповоч. СП4	2	2	96
II	Стержень анкерн. АНI	4	4	94
I2	АН2	I	[illegible]	94
I3	АН3	I	[illegible]	94
I4	ФI0А-I; L=2950; I,82кг	2	2	Без чертежа
I5	ФI0А-I; L=2770; I,7Iкг	2	2	Без чертежа
I6	Ф5Вр-I; L=2960; 0,46кг	4	4	Без чертежа
I7	Ф5Вр-I; L=2750; 0,43кг	I2	I2	Без чертежа
I8	Ф5Вр-I; L=430; 0,07кг	I2	I2	Без чертежа
I9	Ф5Вр-I; L=270; 0,04кг	I2	I2	Без чертежа
20	Ф5Вр-I; L=I30; 0,02кг	20	20	Без чертежа
	Масса каркаса кг	69,66	70,92	

Технические требования см. I.090.I-7с.2-2 ТТ
Узлы см. I.090.2-2 Д2
Арматура класса А-I по ГОСТ 578I-82*
Арматура класса Вр-I по ГОСТ 6727-80*
Опалубочный чертеж см. I.090.I-7с.2-2 0I

Разраб.	Берошвили	[signature]	1.9.90
Проверил	Шелия	[signature]	1.9.90
ГИП	Бурджанадзе	[signature]	1.9.90
Нач.отд.	Бахтадзе	[signature]	1.9.90
Н.контр.	Маркарян	[signature]	1.9.90

I.090.I-7с. 2-2 35

Каркас пространственный
2КПО 30.33-I,2КПО 30.33-2

Стадия	Лист	Листов
Р		

ТбилЗНИИЭП

Инв. № подл. | Подпись и дата | Взам. инв. №

Копировал

Формат А3

ТК.1090.1-7с.вып.2-2

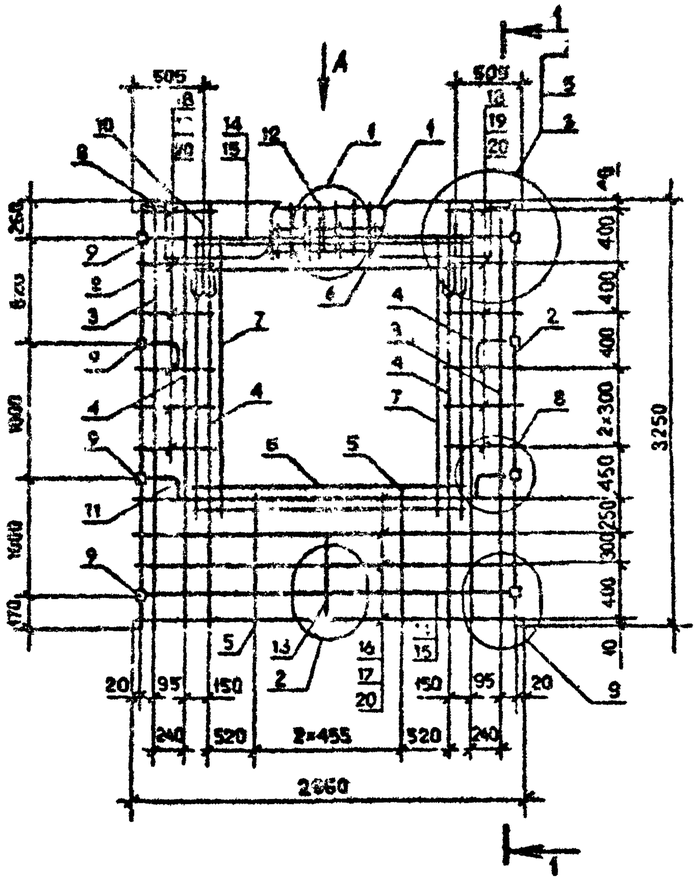

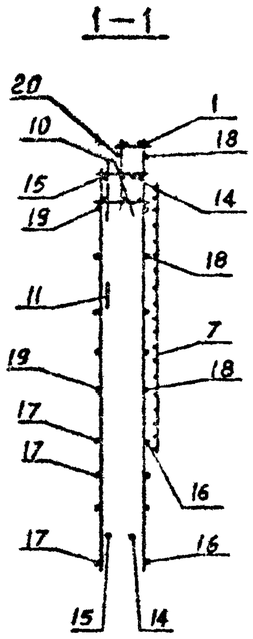

Вид А

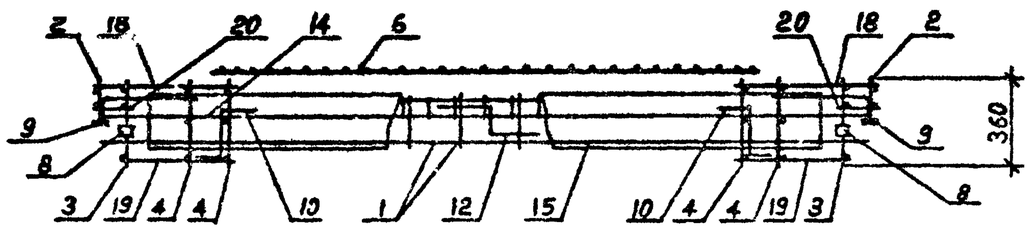

Поз.	Наименование	Количество ЗКПО 30.33 -I	Количество ЗКПО 30.33 -2	Обозначение документа
I	Каркас укр.сб. СКР3	I	-	I.090.I-7с.2-2 72
	СКР4	-	I	73
2	Каркас КР8	2	2	80
3	КРI	2	2	77
4	КР5	4	4	78
5	КРII	2	2	80
6	Сетка С15	2	2	90
7	С15	2	2	90
8	Изделие заклади. МНI	2	2	92
9	МН2	8	8	92
I0	Петля строповоч. СП4	2	2	96
II	Стержень анкерн. АНI	4	4	94
I2	АН2	I	I	94
I3	АН3	I	I	94
I4	Ф10АI; L=2950; I,82кг	2	2	Без чертежа
I5	Ф1САI; L=2770; I,7Iкг	2	2	
I6	Ф5ВрI; L=2960; 0,46кг	4	4	
I7	Ф5ВрI; L=2750; 0,43кг	4	4	
I8	Ф5ВрI; L=580; 0,09кг	I2	I2	
I9	Ф5ВрI; L=420; 0,06кг	I2	I2	
20	Ф5ВрI; L=I30; 0,02кг	20	20	
	Масса каркаса кг	61,89	55,91	

Технические требования см. I.090.I-7с.2-2 ТТ
Узлы см. I.090.I-7с.2-2 Д2
Арматура класса АI по ГОСТ 5781-82*
Арматура класса ВрI по ГОСТ 6727-80*
Опалубочный чертеж см. I.090.I-7с.2-2

Разраб.	Берошвили		21.87
Проверил	Шелия		21.87
ГИП	Бурджанадзе		21.87
Нач.отд.	Бахтадзе		21.87
Н.контр.	Маркарян		21.87

I.090.I-7с.2-2 36

Каркас пространственный ЗКПО 30.33-I; ЗКПО 30.33-2

Стадия	Лист	Листов
Р		I

ТбилЗНИИЭП

Инв. № подл. | Подпись и дата | Взам. инв. №

Копировал

Формат А3

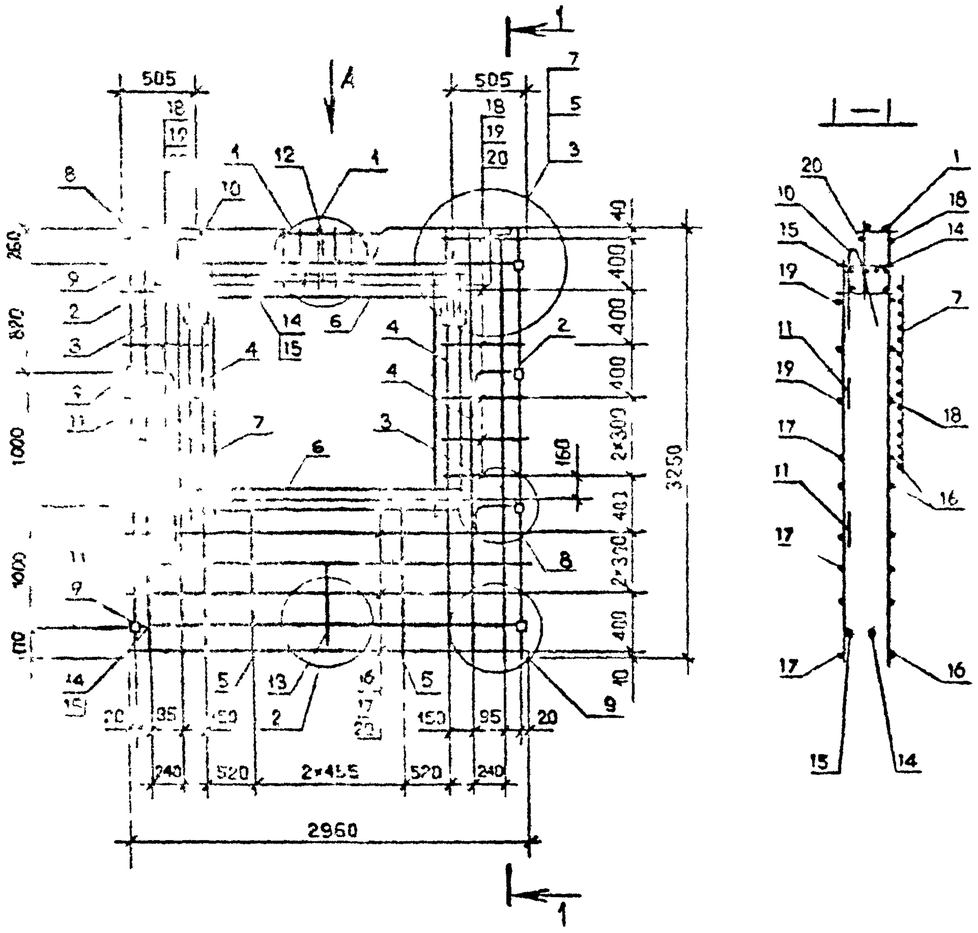

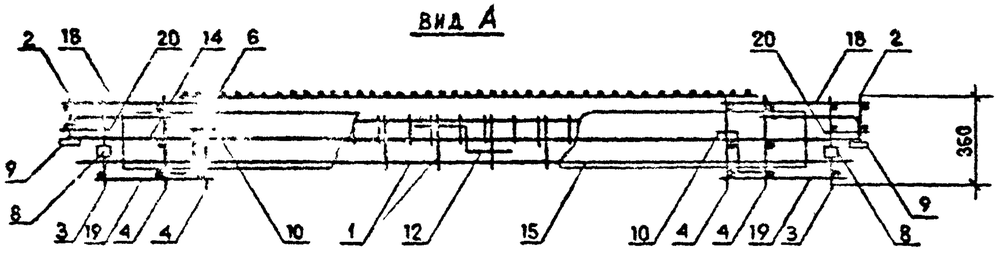

Поз.	Наименование	Колличество 4КПО 30.33-I	Колличество 4КПО 30.30-2	Обозначение документа
I	Каркас укр.сб. СКР3	I	-	I.090.I-7с.2-2 72
	СКР4	-	I	73
2	Каркас КР8	2	2	80
3	КРI	2	2	77
4	КР5	4	4	78
5	КРI2	2	2	80
6	Сетка СI5	2	2	90
7	СI4	2	2	90
8	Избелие заклад. МНI	2	2	92
9	МН2	8	8	92
I0	Петля строповоч.СП5	2	2	96
II	Стержень анкерн.АНI	4	4	94
I2	АН2	I	I	94
I3	АН3	I	I	94
I4	⌀I0АI; L=2950; I,82кг	2	2	Без чертежа
I5	⌀I0АI; L=2770; I,7Iкг	2	2	Без чертежа
I6	⌀5ВрI; L=2960; I,46кг	5	5	Без чертежа
I7	⌀5ВрI; L=2750; 0,43кг	5	5	Без чертежа
I8	⌀5ВрI; L=580; 0,09кг	I2	I2	Без чертежа
I9	⌀5ВрI; L=420; 0,06кг	I2	I2	Без чертежа
20	⌀5ВрI; L=I30; 0,02кг	20	20	Без чертежа
	Масса каркаса кг	64,I2	69,20	

Техническое требование см. I.090.I-7с.2-2 ТТ
Узлы см. I.090.I-7с.2-2 Д2
Арматура класса АI по ГОСТ 578I-82*
Арматура класса ВрI по ГОСТ 6727-80*
Опалубочный чертеж см. I.090.I-7с.2-2

Разраб.	Берошвили			I.090.I-7с.2-2 37
Проверил	Шелия			
ГИП	Бурджанадзе			
Нач.отд.	Бахтадзе			Каркас пространственный 4КПО 30.33-I; 4КПО 30.33-2
Н.контр.	Маркарян			

Стадия	Лист	Листов
		I

ТОЛЗНИИЭП

Инв. № подл. | Подпись | Дата | Взам. инв. № | Инв. № дубл.

Копировал

Формат А3

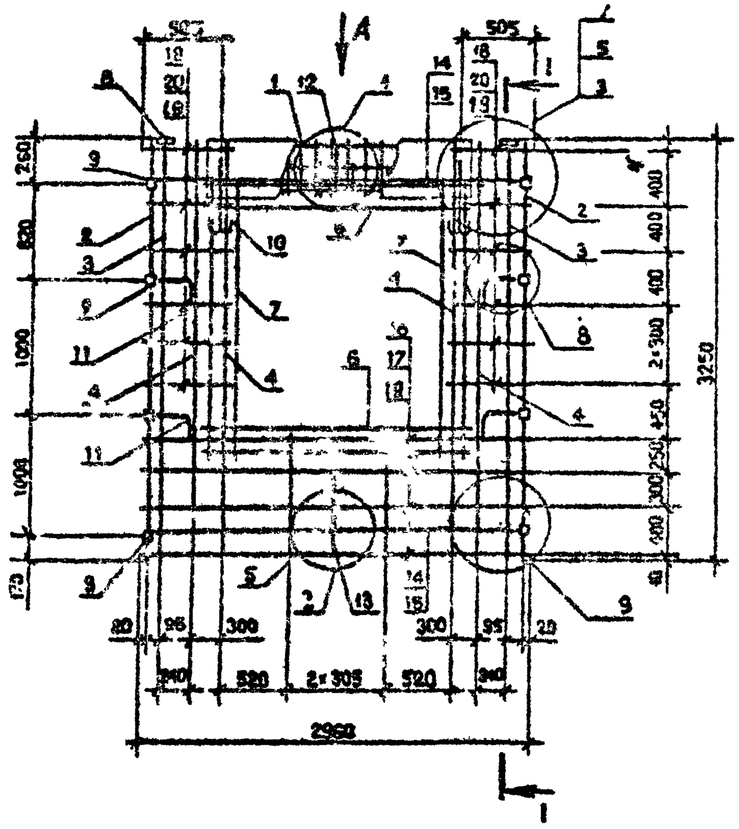

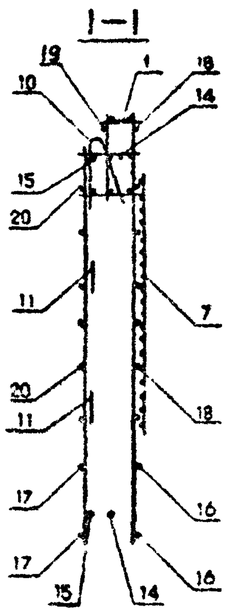

Вид А

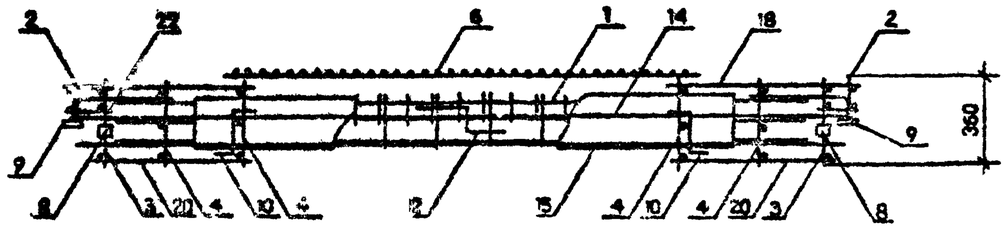

Поз	Наименование	Кол.шт. 5ПКО 30.33-2	Обозначение документа
I	Каркас укр. сб. СКРI	I	I.090.I-7с 2-2 7I
2	Каркас КР8	2	80
3	КРI	2	77
4	КР5	4	78
5	КРII	2	80
6	Сетка СI4	2	90
7	СI5	2	90
8	Изделие заклад. МНI	2	92
9	МН2	8	92
I0	Петля строповоч.СП5	2	96
II	Стержень анкерн.АНI	4	94
I2	АН2	I	94
I3	АН3	2	94
I4	Ø10AI; L=2960; I,82кг	2	Без чертежа
I5	Ø10AI; L=2770; I,7Iкг	2	Без чертежа
I6	Ø5BpI; L=2960; 0,46кг	4	Без чертежа
I7	Ø5BpI; L=2750; 0,43кг	4	Без чертежа
I8	Ø5BpI; L=730; 0,IIкг	I2	Без чертежа
I9	Ø5BpI; L=I30; 0,02кг	20	Без чертежа
20	Ø5BpI; L=570; 0,09кг	I2	Без чертежа
	Масса каркаса	6I,9I	

Технические требования см. I.090.I-7с.2-2 ТТ
Узлы см. I.090.I-7с.2-2 Д2
Арматура класса AI по ГОСТ 5781-82*
Арматура класса BpI по ГОСТ 6727-80*
Опалубочный чертеж см. I.090.I-7с.2-2 03

Разраб.	Берошвили		
Проверил	Шалия		
ГИП	Бурджанадзе		
Нач.отд.	Бахтадзе		
Н.контр.	Маркаран		

I.090.I-7с.2-2 38

Каркас пространственный
5КПО 30.33-2

Стадия	Лист	Листов
Р		I

ТбилЗНИИЭП

Копировал

Формат А3

Инв.№ подл. | Подпись и дата | Взам. инв.№

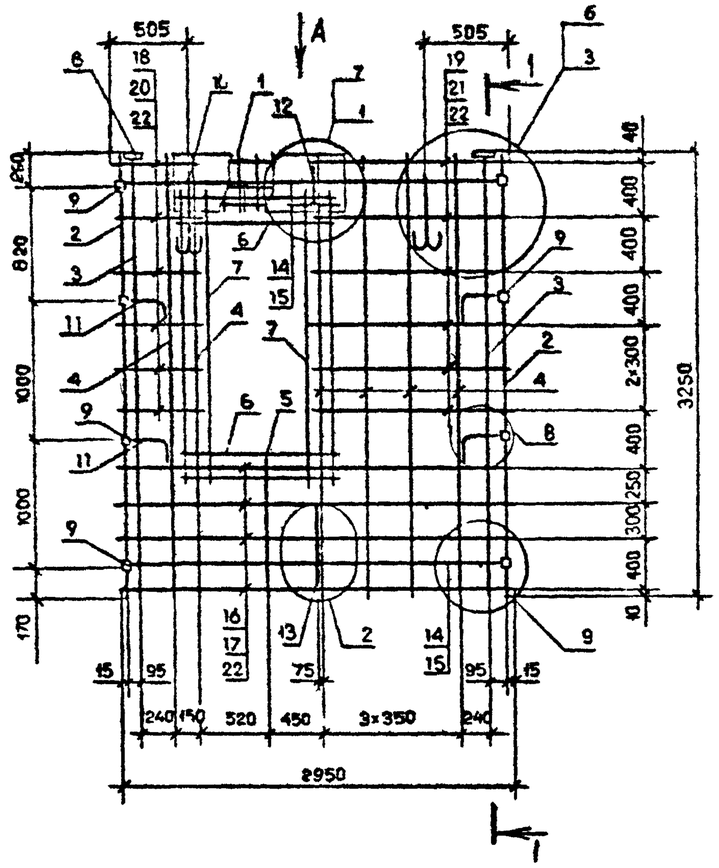

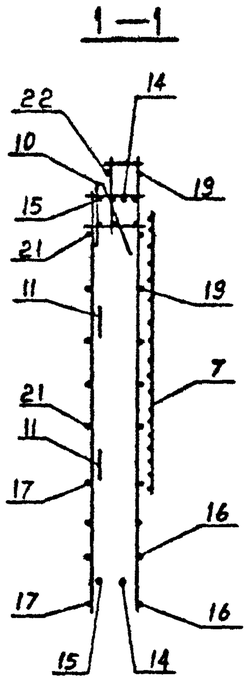

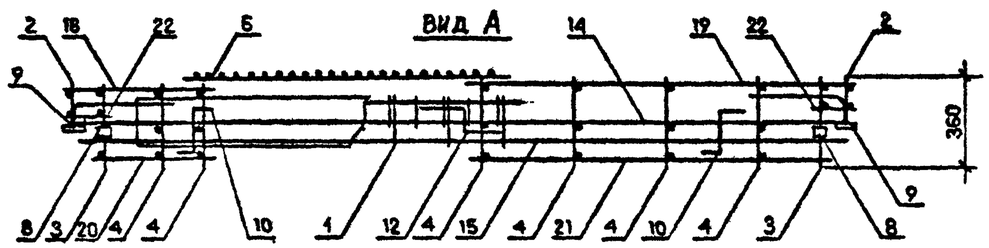

Поз.	Наименование	Кол.шт. 6КПО 30.33-2	Обозначение документа
I	Каркас укр. сб. СКР6	I	I.090.I-7с.2-2 75
2	Каркас КР8	2	80
3	КРI	2	77
4	КР5	I	78
5	КРII	I	80
6	Сетка СI3	2	90
7	СI5	2	90
8	Изделие закладн. МНI	2	92
9	МН2	8	92
I0	Петля строповоч. СП5	2	96
II	Стержень анкерн. АНI	4	94
I2	АН2	I	94
I3	АН3	I	94
I4	ФIOAI; L=2950; I,82кг	2	Без чертежа
I5	ФIOAI; L=2770; I,7Iкг	2	Без чертежа
I6	Ф5BpI; L=2960; 0,46кг	4	Без чертежа
I7	Ф5BpI; L=2750; 0,43кг	4	Без чертежа
I8	Ф5BpI; L=580; 0,09кг	6	Без чертежа
I9	Ф5BpI; L=I480; 0,23кг	6	Без чертежа
20	Ф5BpI; L=420; 0,06кг	6	Без чертежа
2I	Ф5BpI; L=I320; 0,20кг	6	Без чертежа
22	Ф5BpI; L=I30; 0,02кг	20	Без чертежа
	Масса каркаса кг	60,0I	

Технические требования см. I.090.I-7с.2-2 ТТ
Узлы см. I.090.I-7с.2-2 Д2
Арматура класса AI по ГОСТ 5781-82*
Арматура класса BpIпо ГОСТ 6727-80*
Опалубочный чертеж см. I.090.I-7с.2-2

Разраб.	Берошвили		
Проверил	Шалия		
ГИП	Бурджанадзе		
Нач.отд.	Бахтадзе		
Н.контр.	Маркарян		

I.090.I-7с.2-2 39

Каркас пространственный 6КПО 30.33-2

Стадия	Лист	Листов
Р		I

ТбилЗНИИЭП

Инв. № подл. | Подпись и дата | Взам. инв. №

Копировал

Формат А3

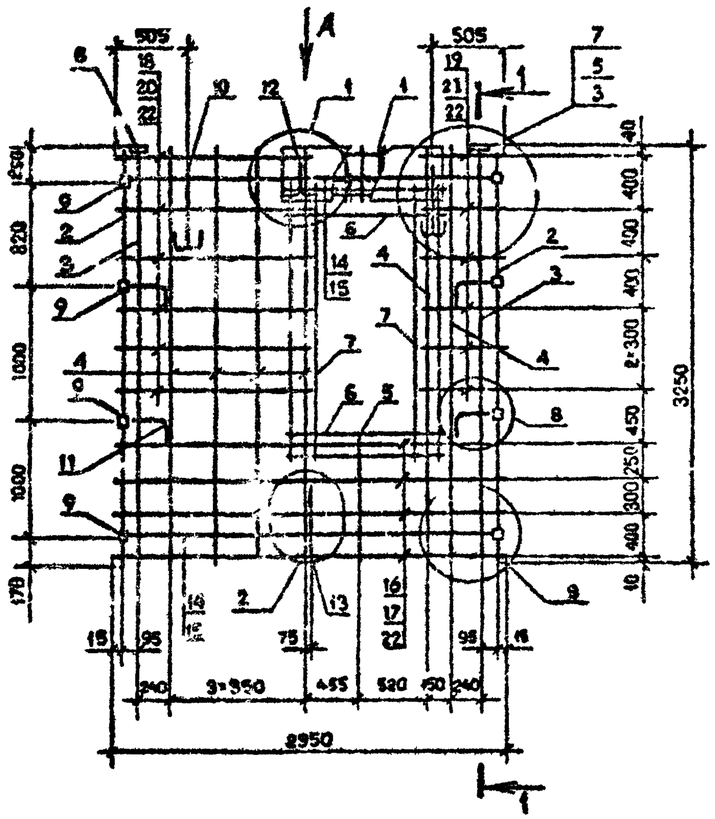

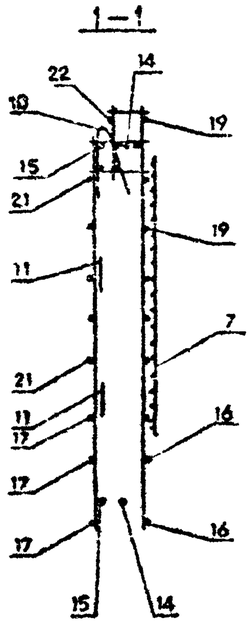

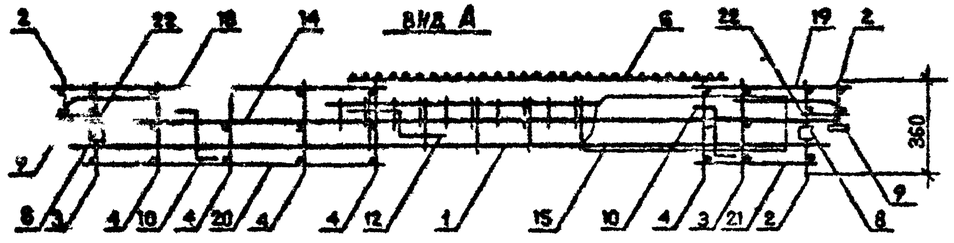

Поз.	Наименование	Кол.шт. 7КЮ 30.33-2	Обозначение документа
I	Каркас укр.сб. КР7	I	I.090.I-7с.2-2 78
2	Каркас КР8	2	80
3	КРI	2	77
4	КР5	6	78
5	КРII	I	80
6	Сетка СI3	2	90
7	СI5	2	90
8	Изделие заклад. МНI	2	92
9	МН2	8	92
I0	Петля строповоч. СП5	2	96
II	Стержень анкерн. АНI	4	94
I2	АН2	I	94
I3	АН3	I	94
I4	Ф10АI; L=2960; I,8кг	2	Без чертежа
I5	Ф10АI; L=2770; I,7Iкг	2	Без чертежа
I6	Ф5ВрI; L=2960; 0,46кг	4	Без чертежа
I7	Ф5ВрI; L=2750; 0,43кг	4	Без чертежа
I8	Ф5ВрI; L=I480; 0,23кг	6	Без чертежа
I9	Ф5ВрI; L=580; 0,09кг	6	Без чертежа
20	Ф5ВрI; L=I320; 0,20кг	6	Без чертежа
2I	Ф5ВрI; L=420; 0,06кг	6	Без чертежа
22	Ф5ВрI; L=I30; 0,02кг	20	Без чертежа
	Масса каркаса кг	60,0I	

Технические требования см. I.090.I-7с.2-2 ТТ
Узлы см. I.090.I-7с.2-2 Д2
Арматура класса AI по ГОСТ 5781-82*
Арматура класса BpI по ГОСТ 6727-80*
Опалубочный чертеж см. I.090.I-7с.2-2

Инв. № подл. | Подпись и дата | Взам. инв. №

Разраб.	Бероташвили		2/89
Проверил	Шалва		2/89
ГИП	Бурджанадзе		2/89
Нач.отд.	Бахтадзе		2/89
Н.контр.	Маркелян		2/89

I.090.I-7с.2-2 40

Каркас пространственный 7КЮ 30.33-2

Стадия	Лист	Листов
Р		I

ТбилЗНИИЭП

Копировал

Формат А3

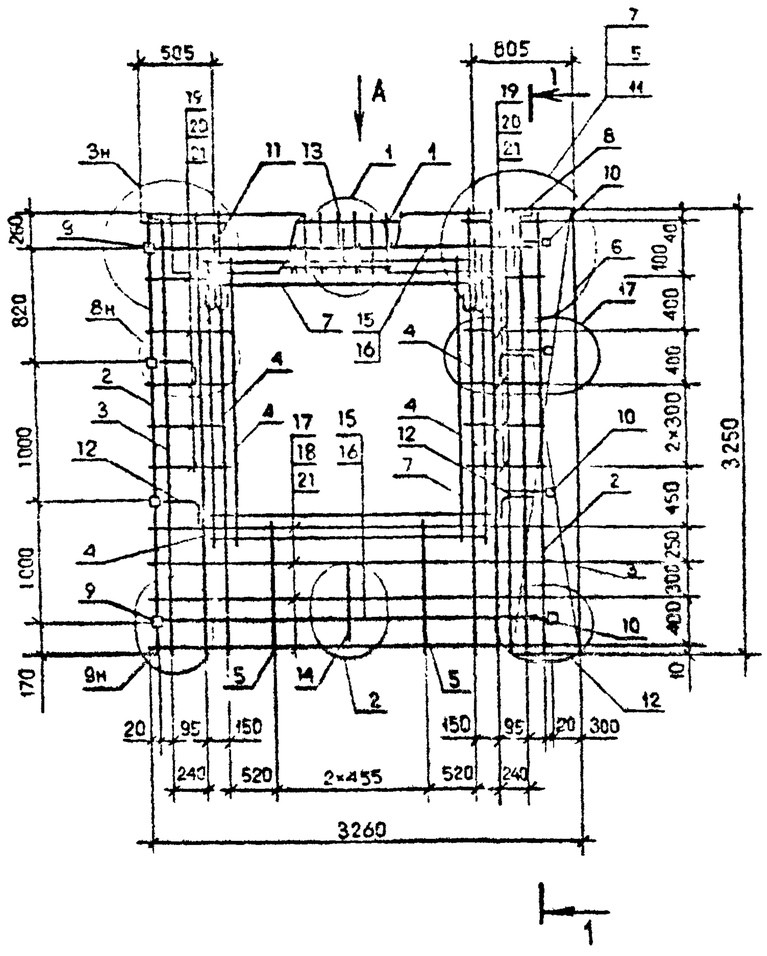

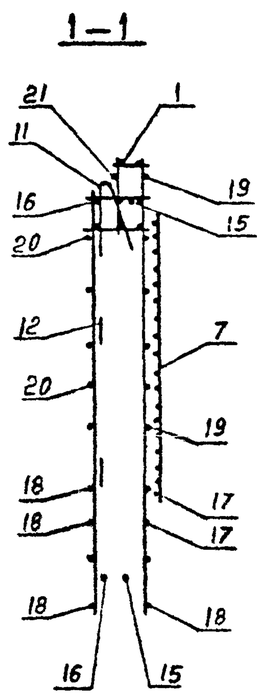

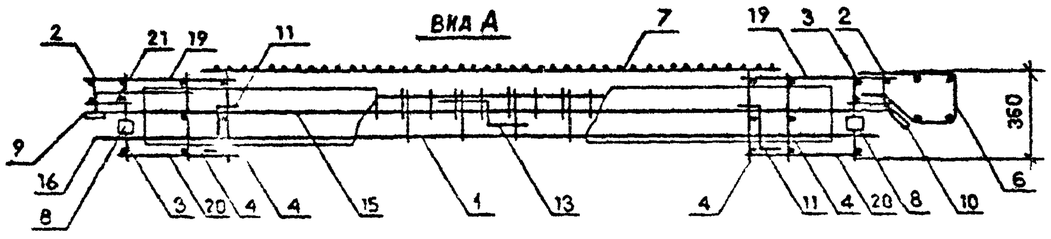

Поз.	Наименование	Количество ИКПО 33.33-I	Количество ИКПО 33.33-2	Наименование документа
I	Каркас укр.сб. СКР3	I	-	I.090.I-7с.2-2 72
	СКР4	-	I	73
2	Каркас КР8	2	2	80
3	КРI	2	2	77
4	КР5	4	4	78
5	КРII	2	2	80
6	Сетка С19	I	I	91
7	С15	4	4	90
8	Изделие закладн. МНI	2	2	92
9	МН2	4	4	92
I0	МН3	4	4	93
II	Петля строповоч. СП5	2	2	96
I2	Стержень анкерн. АНI	4	4	94
I3	АН2	I	I	94
I4	АН3	I	I	94
I5	Ф10АI; L=2950; I,82кг	2	2	Без чертежа
I6	Ф10АI; L=2770; I,7Iкг	2	2	Без чертежа
I7	Ф5ВрI; L=2960; 0,46кг	4	4	Без чертежа
I8	Ф5ВрI; L=2750: 0,43кг	4	4	Без чертежа
I9	Ф5ВрI; L=580; 0,09кг	I2	I2	Без чертежа
20	Ф5ВрI; L=420; 0,06кг	I2	I2	Без чертежа
2I	Ф5ВрI; L=I30; 0,02	20	20	Без чертежа
	Масса каркаса	69,55	74,57	

Техническое требование см. I.090.I-7с.2-2 ТТ
Узлы см. I.090.I-7с.2-2 Д2
Арматура класса AI по ГОСТ 5781-82*
Арматура класса BpIпо ГОСТ 6727-80*
Опалубочный чертеж см.I.090.I-7с.2-2

Разраб.	Берошвили		
Проверил	Шелия		
ГИП	Бурджанадзе		
Нач.отд.	Бохтадзе		
Н.контр.	Маркарян		

I.090.I-7с.2-2 4I

Каркас пространственный ИКПО 33.33-I ИКПО 33.33-2

Стадия	Лист	Листов
Р		I

ТбилЗНИИЭП

Т.к. I.090.I-7с вып.2-2

Инв. № подл. | Подпись и дата | Взам. инв. №

Копировал

Формат А3

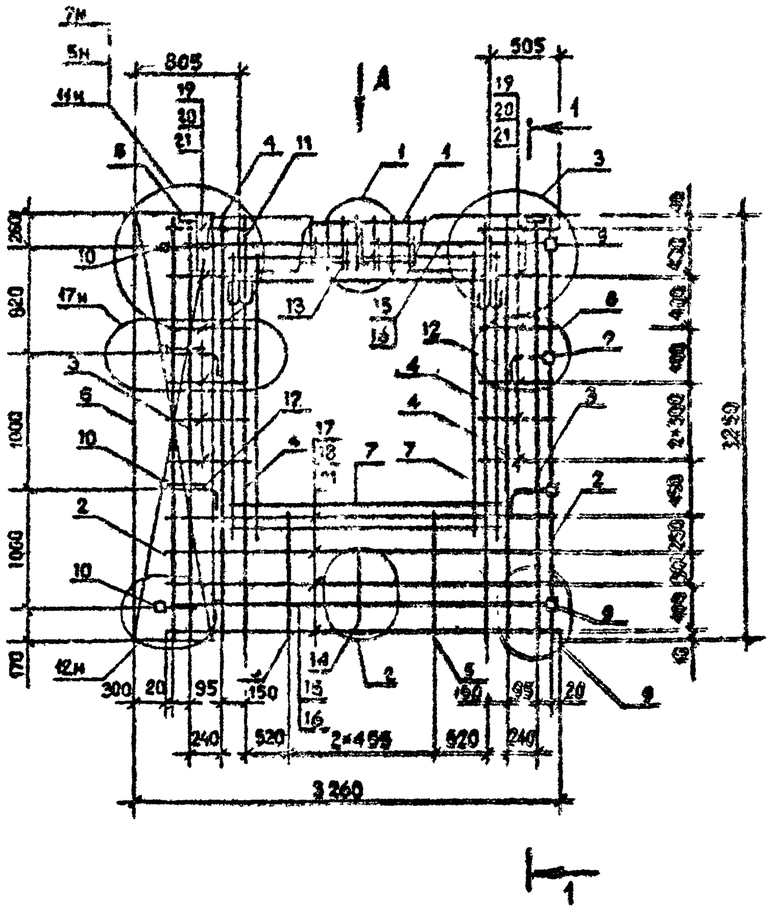

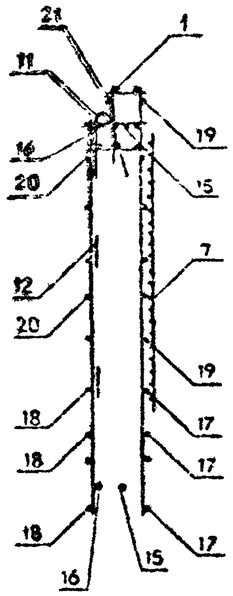

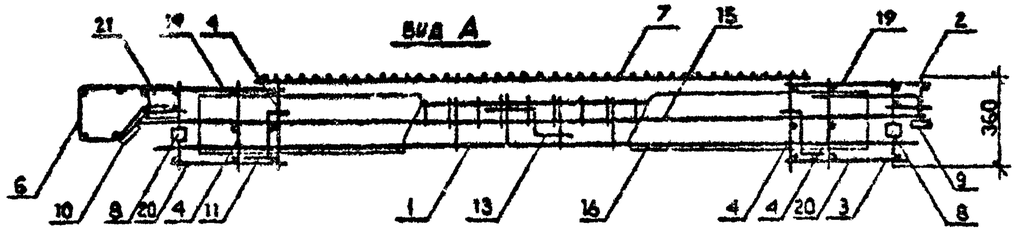

Поз.	Наименование	Количество 2КПО 33.33-1	Количество 2КПО 33.33-2	Обозначение документа
I	Каркас укр.сб. СКР3	I	-	I.090.I-7с.2-2 72
	СКР4	-	I	73
2	Каркас КР8	2	2	80
3	КРI	2	2	77
4	КР5	4	4	76
5	КРII	2	2	80
6	Сетка СI9	I	I	9I
7	СI5	4	4	90
8	Изделие закладн. МНI	2	2	92
9	МН2	4	4	92
I0	МН3	4	4	93
II	Петля строповоч. СП5	2	2	96
I2	Стержень анкерн. АНI	4	4	94
I3	АН2		I	94
I4	АН3	I	I	94
I5	ФIOAI; L =2950; I,82кг	2	2	Без чертежа
I6	ФIOAI; L =2770; I,7Iкг	2	2	Без чертежа
I7	Ф5BpI; L =2960; 0,46кг	4	4	Без чертежа
I8	Ф5BpI; L =2750; 0,43кг	4	4	Без чертежа
I9	Ф5BpI; L =580; 0,09кг	I2	I2	Без чертежа
20	Ф5BpI; L =420; 0,06кг	I2	I2	Без чертежа
2I	Ф5BpI; L =I30; 0,02кг	20	20	Без чертежа
	Масса каркаса, кг	69,55	74,57	

Технические требования см. I.090.I-7с.2-2 ТТ
Узлы см. I.090.I-7с.2-2 Д2
Арматура класса AI по ГОСТ 5781-82*
Арматура класса BpI по ГОСТ 6727-80*
Опалубочный чертеж см. I.090.I-7с.2-2

Разраб.	Бершашвили		
Проверил	Шалия		
ГИП	Бурджанадзе		
Нач.отд.	Бахтадзе		
Н.контр.	Маркарян		

I.090.I-7с.2-2 42

Каркас пространственный
2КПО 33.33-I
2КПО 33.33-2

Стадия	Лист	Листов
Р		I

ТбилЗНИИЭП

Инв. № подл. | Подпись и дата | Взам. инв. №

Копировал

Формат А3

Т. к. 1.090.1-7с. Вып. 2-2

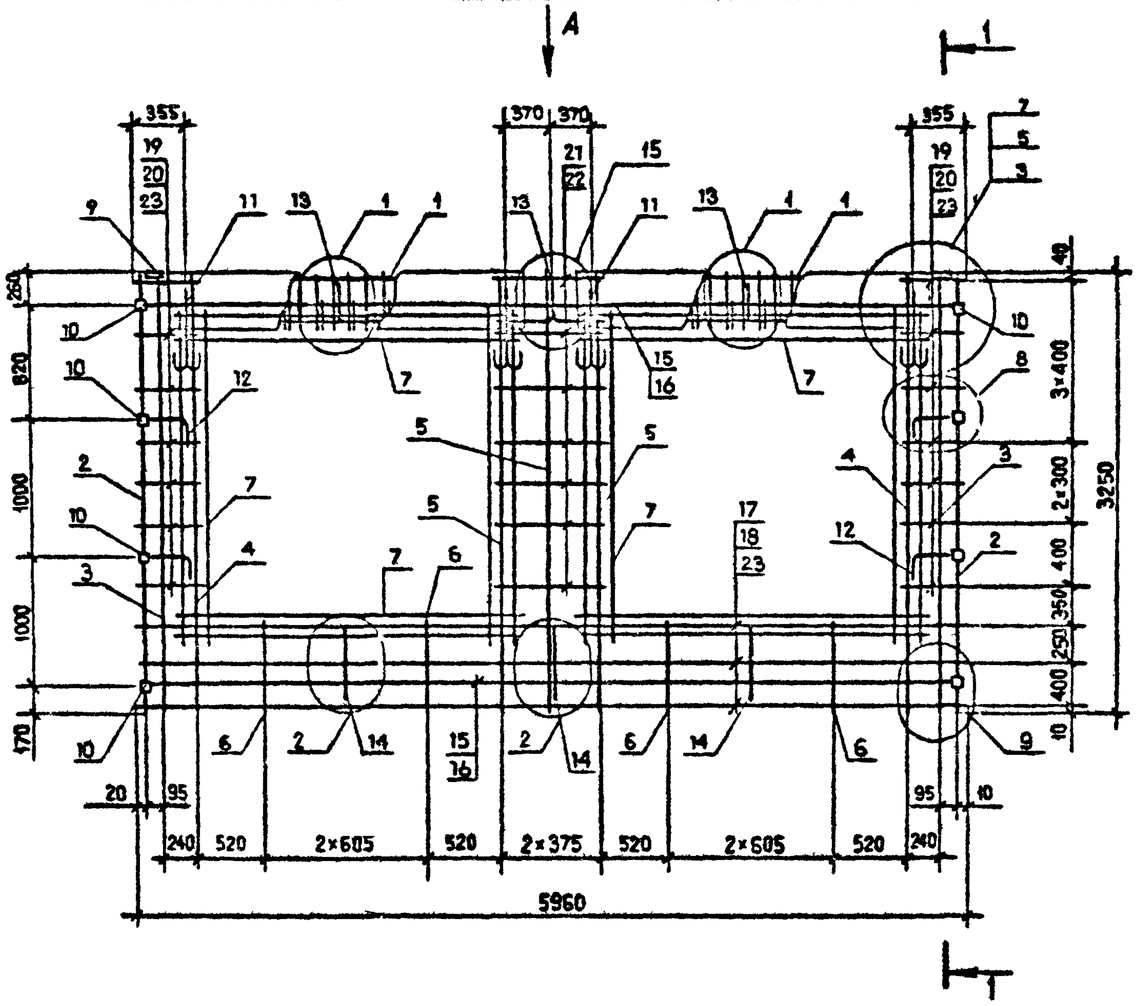

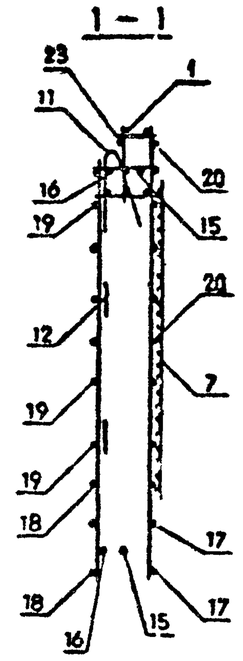

Вид А

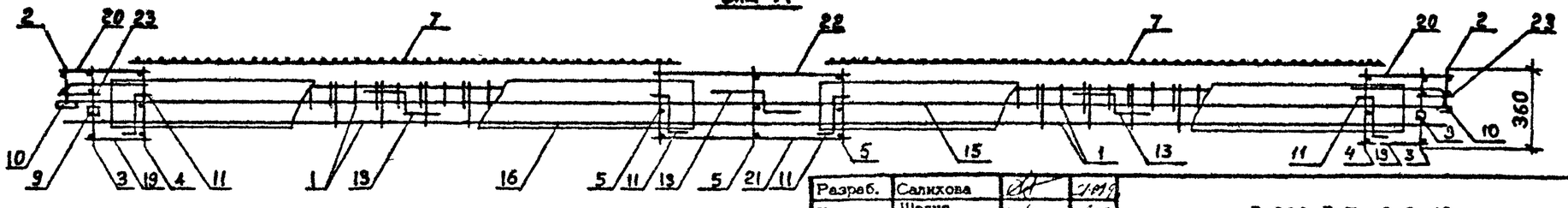

Технические требования см. I.090.I-7с.2-2 ТТ.
Спецификацию арматуры см. I.090.I-7с.2-2 43 л.2.
Опалубочный чертеж см. I.090.I-7с.2-2 07.
Узлы арматурные см. I.090.I-7с.2-2 Д2.

Разраб.	Салихова		
Проверил	Шелия		
ГИП	Бурджанадзе		
Нач.отд.	Бахтадзе		
Н.контр.	Маркарян		

I.090.I-7с.2-2 43

Каркас пространственный
ПКП0 60.33-I
ПКП0 60.33-2

Стадия	Лист	Листов
Р	I	2

ТбилЗНИИЭП

Инв. № подл. | Подпись и дата | Взам. инв. №

Копировал

Формат А3

Поз.	Наименование	Количество 1КП0 60.33 -1	Количество 1КП0 60.33 -2	Обозначение документа
I	Каркас 3 групп.сб. СКР1	2	-	I.090.I-7с.2-2.71
	СКР2	-	2	71
2	Каркас КР8	2	2	80
3	КР2	2	2	77
4	КР6	2	2	78
5	КР5	3	3	78
6	КР10	4	4	80
7	Сетка С16	8	8	90
9	Изделие закладное МН1	2	2	92
I0	МН2	8	8	92
II	Петля строповочная СП5	4	4	96
I2	Стержень анкерный АН1	4	4	94
I3	АН2	3	3	94
I4	АН3	3	3	94
I5	Ф10А-I; L=5950; 3,68кг	2	2	без чертежа
I6	Ф10А-I, L=5770; 3,56кг	2	2	без чертежа
I7	Ф5Вр-I, L=5960; 0,92кг	3	3	без чертежа
I8	Ф5Вр-I, L=5750; 0,89кг	3	3	без чертежа
I9	Ф5Вр-I, L=270; 0,04кг	I4	I4	без чертежа
20	Ф5Вр-I, L=430; 0,07кг	I4	I4	без чертежа
2I	Ф5Вр-I, L=770; 0,I2кг	7	7	без чертежа
22	Ф5Вр-I, L=9I0; 0,I4кг	7	7	без чертежа
23	Ф5Вр-I, L=I30; 0,02кг	20	20	без чертежа
	Масса каркаса: кг	I24,37	I25,63	

Арматура класса А-I по ГОСТ 5781-82*.

Арматура класса Вр-I по ГОСТ 6727-80*.

Т.К 1.090.1-7с Вып. 2-2

Инв. № подл. | Подпись и дата | Взам. инв. №

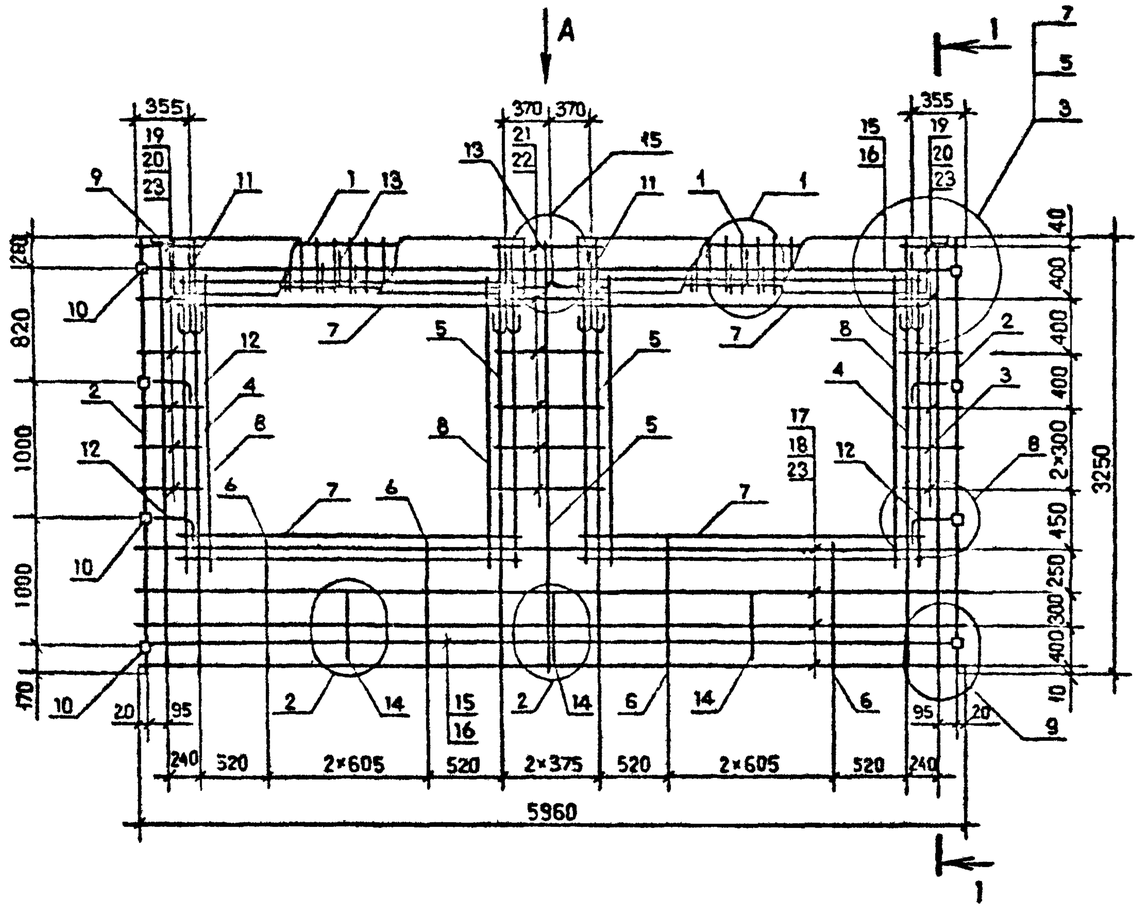

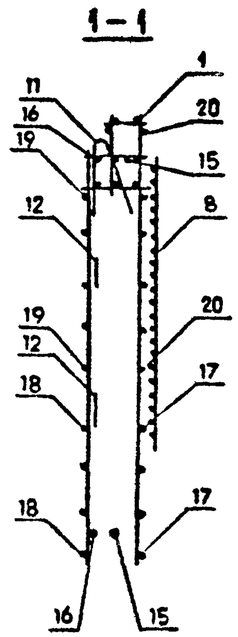

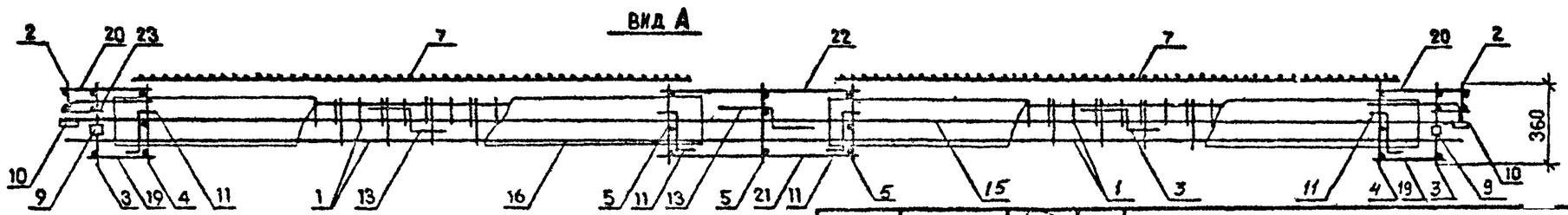

Технические требования см. I.090.I-7с.2-2 ТТ.
Спецификацию арматуры см. I.090.I-7с.2-2 44 л2

Опалубочный чертеж см.I.090.I-7с.2-2 07.
Узлы арматурные см. I.090.I-7с.2-2 Д2.

Разраб.	Шелия		
Проверил	Салихова		
ГИП	Бурджанадзе		
Нач.отд.	Бахтадзе		
Н.контр.	Маркарян		

I.090.I-7с.2-2 44

Каркас пространственный
2КП0 60.33-I
2КП0 60.33-2

Стадия	Лист	Листов
Р	I	2

ТбилЗНИИЭП

т.к. I.090.I-7с вып.2-2

Инв. № подл. | Подпись и дата | Взам. инв. №

Копировал

Формат А3

Поз.	Наименование	Количество 2КП0 60.33 -I	Количество 2-П0 60.33 -2	Обозначение документа
I	Каркас укр.сборки СКРI	2	-	I.090.I-7с.2-2 7I
	СКР2	-	2	7I
2	Каркас КР8	2	2	80
3	КР2	2	2	77
4	КР6	2	2	78
5	КР5	3	3	78
6	КРII	4	4	80
7	Сетка СI6	4	4	90
8	СI5	4	4	90
9	Изделие закладное МНI	2	2	92
I0	МН2	8	8	92
II	Петля строповочная СП5	4	4	96
I2	Стержень анкерный АНI	4	4	94
I3	АН2	3	3	94
I4	АН3	3	3	94
I5	ФI0А-I, L=5950; 3,68кг	2	2	без чертежа
I6	ФI0А-I, L=5770; 3,56кг	2	2	без чертежа
I7	Ф5Вр-I, L=5960; 0,92кг	4	4	без чертежа
I8	Ф5Вр-I, L=5750; 0,89кг	4	4	без чертежа
I9	Ф5Вр-I, L=270; 0,04кг	I2	I2	без чертежа
20	Ф5Вр-I, L=430; 0,07кг	I2	I2	без чертежа
2I	Ф5Вр-I, L=770; 0,I2кг	6	6	без чертежа
22	Ф5Вр-I, L=9I0; 0,I4кг	6	6	без чертежа
23	Ф5Вр-I, L=I30; 0,02кг	20	20	без чертежа
	Масса каркаса кг	I25,I5	I26,4I	

Арматура класса А-I по ГОСТ 578I-82*.

Арматура класса Вр-I по ГОСТ 6727-80*.

т.к. I.090.I-7с вып.2-2

Взам. инв. №

Подпись и дата

Инв. № подл.

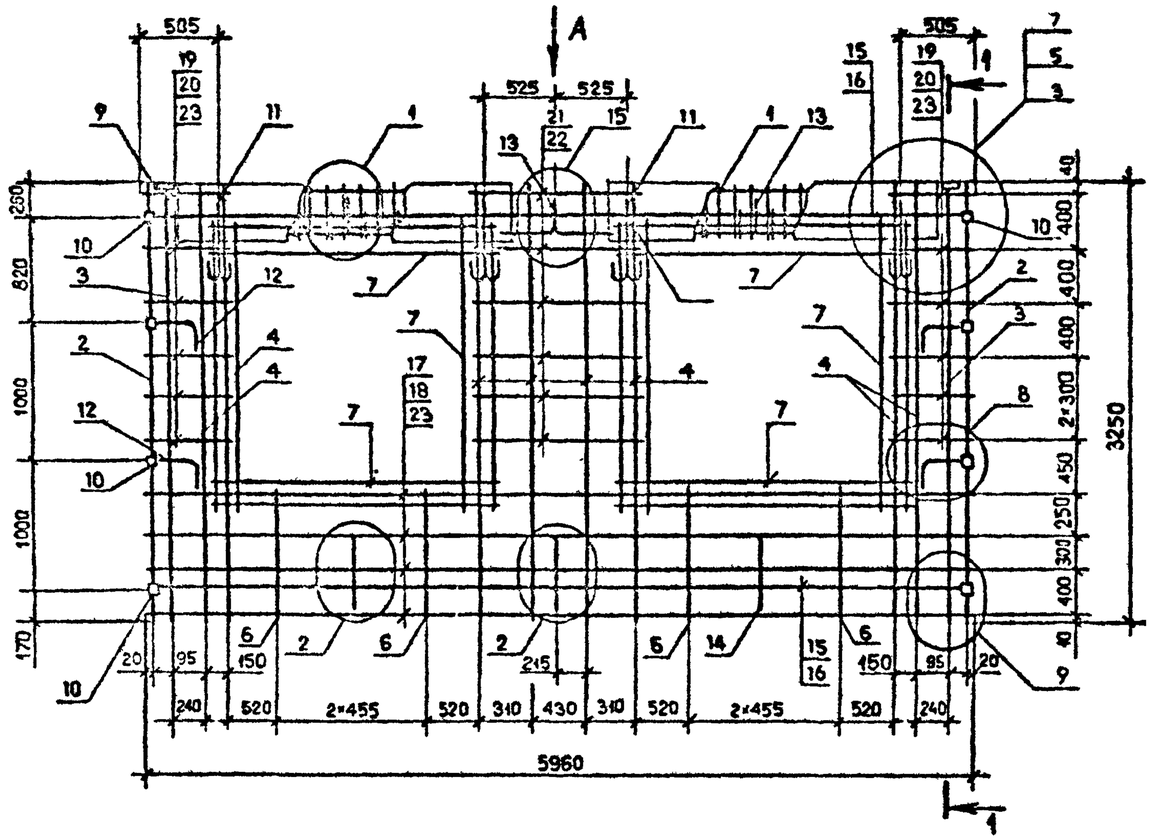

Технические требования см. I.090.I-7с.2-2 ТТ.
Опалубочный чертеж см. I.090.I-7с.2-2 ОВ.
Спецификацию арматуры см. I.090.I-7с.2-2 45 л.2.
Узлы арматурные см. I.090.I-7с.2-2 Д2.

Разраб.	Шелия		1/99
Проверил	Сенихова		1/99
ГИП	Бурджанадзе		1/99
Нач.отд.	Бахтадзе		1/99
Н.контр.	Маркарян		1/99

I.090.I-7с.2-2 45

Каркас пространственный
ЗКПО 60.33-I
ЗКПО 60.33-2

Стадия	Лист	Листов
Р	I	2

ТбилЗНИИЭП

Инв. № подл. | Подпись и дата | Взам. инв. №

Копировал

Формат А3

Поз.	Наименование	Количество ЗКПО 60.33-I	Количество ЗКПО 60.33-2	Обозначение документа
I	Каркас укр.сборки СКР3	2	-	I.090.I-7с.2-2 72
	СКР4	-	2	73
2	Каркас КР8	2	2	80
3	КРI	2	2	77
4	КР5	8	8	78
6	КРII	4	4	80
7	Сетка СI5	8	8	90
9	Изделие закладное МНI	2	2	92
I0	МН2	8	8	92
II	Петля строповочная СП5	4	4	96
I2	Стержень анкерный АНI	4	4	94
I3	АН2	3	3	94
I4	АН3	3	3	94
I5	ФI0А-I, L =5950; 3,68кг	2	2	без чертежа
I6	ФI0А-I, L =5770; 3,56кг	2	2	без чертежа
I7	Ф5Вр-I, L =5960; 0,92кг	4	4	без чертежа
I8	Ф5Вр-I, L =5750; 0,89кг	4	4	без чертежа
I9	Ф5Вр-I, L =420; 0,06кг	I2	I2	без чертежа
20	Ф5Вр-I, L =580; 0,09кг	I2	I2	без чертежа
2I	Ф5Вр-I, L =I070; 0,I7кг	6	6	без чертежа
22	Ф5Вр-I, L =I2I0; 0,I9кг	6	6	без чертежа
23	Ф5Вр-I, L =I30; 0,02кг	20	20	без чертежа
	Масса каркаса кг	II2,72	I22,76	

Арматура класса А-I по ГОСТ 578I-82^{x}.
Арматура класса Вр-I по ГОСТ 6727-80^{x}.

т.п. I.090.I-7с. вып.2-2

Инв. № подл. | Подпись и дата | Взам. инв. №

Копировал Формат А3

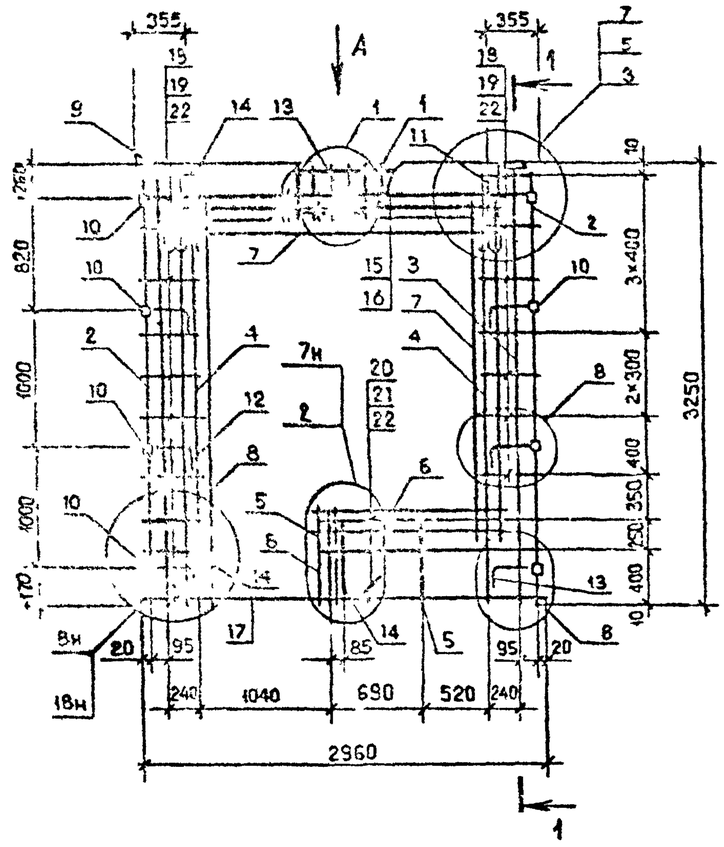

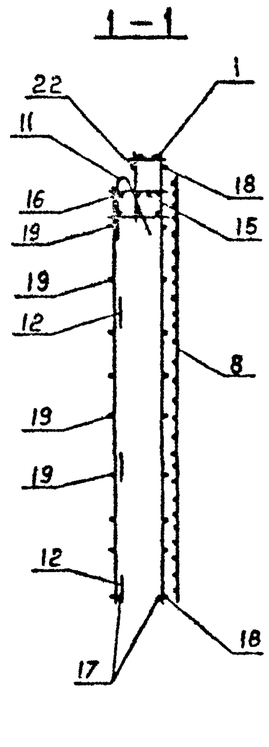

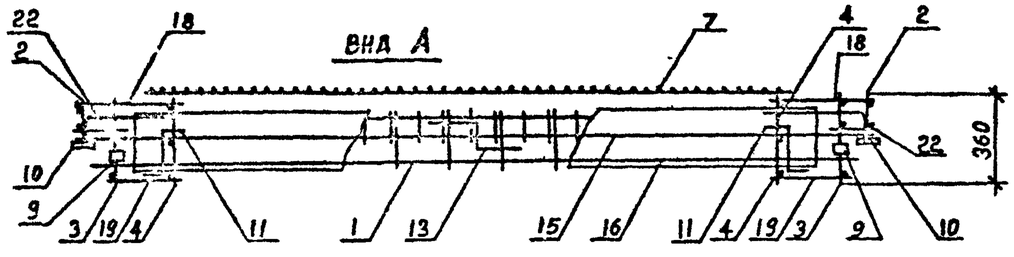

Поз.	Наименование	Количество IKПБ 30.33 -I	Количество IKПБ 30.33 -2	Обозначение документа
I	Каркас укр.сб. СКРI	I	-	I.090.I-7с.2-2 7I
	СКР2	-	I	7I
2	Каркас КР8	2	2	80
3	КР2	2	2	77
4	КР6	2	2	78
5	КРI0	2	2	80
6	Сетка СI3	2	2	90
7	СI6	2	2	90
8	СI7	I	I	90
9	Изделие закладн. МНI	2	2	92
I0	МН2	8	8	92
II	Петля стропов. СП4	2	2	96
I2	Стержень анкерн. АНI	6	6	94
I3	АН2	I	I	94
I4	АН3	3	3	94
I5	Ф10АI; L=2950; I,82кг	I	I	Без чертежа
I6	Ф10АI; L=2770; I,7Iкг	I	I	Без чертежа
I7	Ф8АI; L=I900; 0,75кг	2	2	Без чертежа
I8	Ф5ВрI; L=430; 0,07кг	I7	I7	Без чертежа
I9	Ф5ВрI; L=270; 0,04кг	I7	I7	Без чертежа
20	Ф5ВрI; L=I640; 0,25кг	3	3	Без чертежа
2I	Ф5ВрI; L=I470; 0,29кг	3	3	Без чертежа
22	Ф5ВрI; L=I30; 0,02кг	20	20	Без чертежа
	Масса каркаса кг	65,I3	69,87	

Технические требования см. I.090.I-7с.2-2 ТТ
Узлы см. I.090.I-7с.2-2 Д2
Арматура класса АI по ГОСТ 5781-82*
Арматура класса ВрI по ГОСТ 6727-80*
Опалубочный чертеж см. I.090.I-7с2-2

Разраб.	Берошвили		2I.09
Проверил	Шелия		2I.09
ГИП	Бурджанадзе		2I.09
Нач.отд.	Бахтадзе		2I.09
Н.контр.	Маркарян		2I.09

I.090.I-7с.2-2 46

Каркас пространственный IKПБ 30.33-I IKПБ 30.33-2

Стадия	Лист	Листов
Р		I

ТбилЗНИИЭП

Копировал

Формат А3

Инв. № подл. | Подпись и дата | Взам. инв. №

I.090.I-7с.2-2

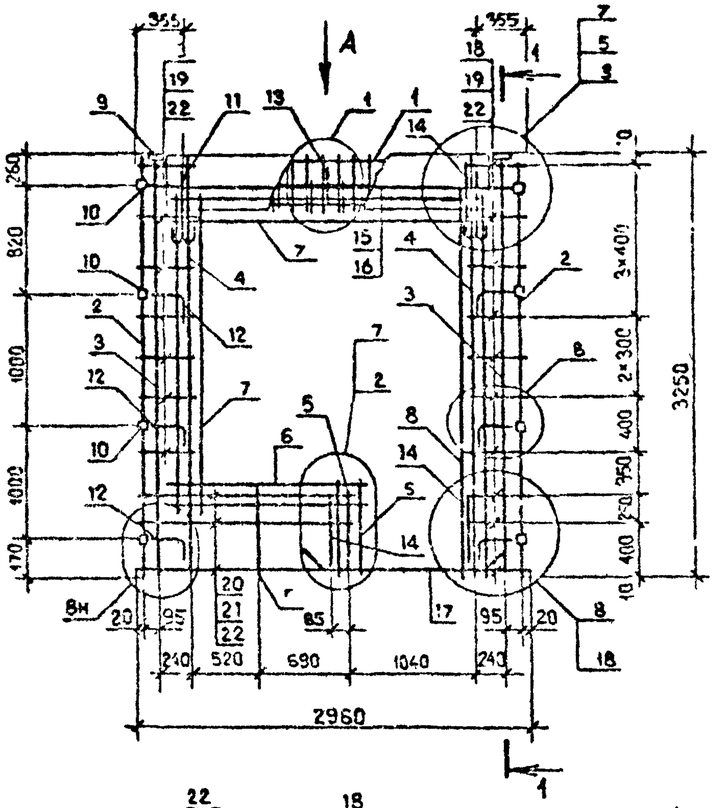

Поз.	Наименование	Количество 2КПБ 30.33 -1	Количество 2КПБ 30.33 -2	Обозначение документа
1	Каркас укр.сб.СКР1	1	-	1.090.1-7с.2-2 71
	СКР2	-	1	71
2	Каркас КР8	2	2	80
3	КР2	2	2	77
4	КР6	2	2	78
5	КР10	2	2	80
6	Сетка С13	2	2	90
7	С16	2	2	90
8	С17	1	1	90
9	Изделие закладное			
	МН1	2	2	92
10	МН2	8	8	92
11	Петля строповочная			
	СП4	2	2	95
12	Стержень анкерный			
	АН1	6	6	94
13	АН2	1	1	94
14	АН3	3	3	94
15	Ф10А-I, L=2950; 1,82	1	1	без чертежа
16	Ф10А-I, L=2770; 1,71	1	1	без чертежа
17	Ф8А-I, L=1900; 0,75кг	2	2	без чертежа
18	Ф5Вр-I, L=430; 0,07кг	17	17	без чертежа
19	Ф5Вр-I, L=270; 0,04кг	17	17	без чертежа
20	Ф5Вр-I, L=1640; 0,25	3	3	без чертежа
21	Ф5Вр-I, L=1470; 0,23	3	3	без чертежа
22	Ф5Вр-I, L=130; 0,02кг	20	20	без чертежа
	Масса каркаса, кг	65,13	69,87	

Технические требования см. 1.090.1-7с.2-2 ТТ.
Узлы арматурные см. 1.090.1-7с.2-2 Д2.
Арматура класса А-I по ГОСТ 5781-82*.
Арматура класса Вр-I по ГОСТ 6727-80*.
Опалубочный чертеж см. 1.090.1-7с.2-2 10

Разраб.	Берошвили		
Проверил	Шелия		
ГИП	Бурджанадзе		
Нач.отд.	Бахтадзе		
Н.контр.	Маркарян		

1.090.1-7с.2-2 47

Каркас пространственный
2КПБ 30.33-1
2КПБ 30.33-2

Стадия	Лист	Листов
Р		1

ТбилЗНИИЭП

Копировал

Формат А3

т.к. 1.090.1-7с.2-2

Инв. № подл. | Подпись и дата | Взам. инв. №

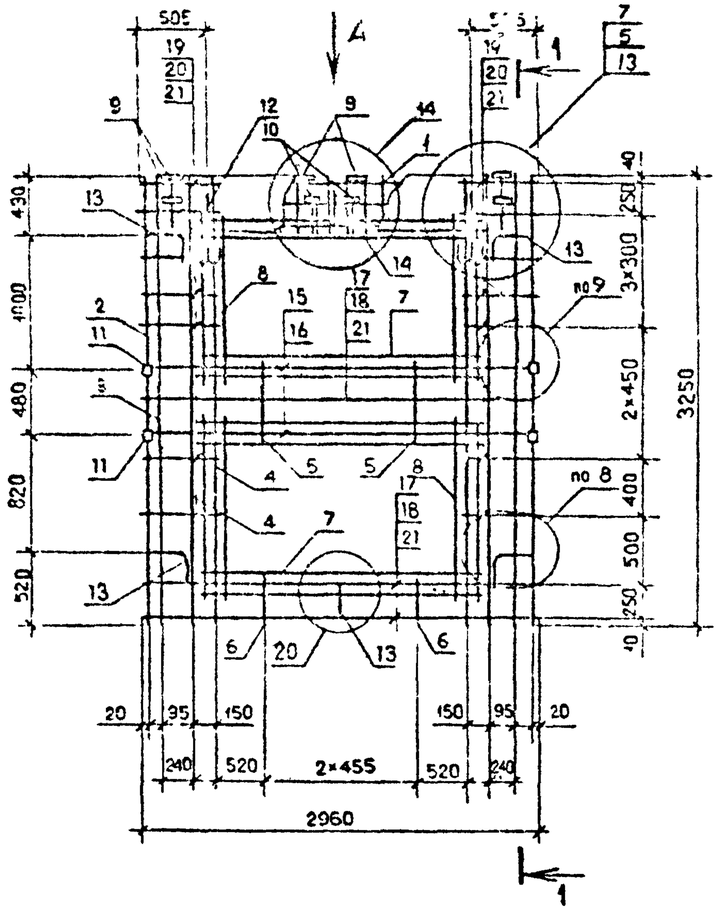

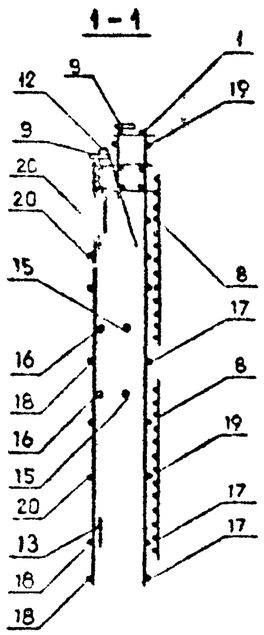

Поз.	Наименование	Кол. КПП 30.33 -2	Обозначение документа
I	Каркас укр.сб. СКР4	I	I.090.I-7с.2-2 73
2	Каркас КР8	2	80
3	КР3	2	77
4	КР5	4	78
5	КРI4	2	8I
6	КРI3	2	8I
7	Сетка С15	4	90
8	С13	4	90
9	Изделие закладн. МН1	6	92
I0	МН4	2	93
II	МН2	4	92
I2	Петля строповоч, СП4	4	96
I3	Стержень анкерн. АН1	5	94
I4	АН2	I	94
I5	ФI0АI; L =2950; I,82кг	2	Без чертежа
I6	ФI0АI; L =2770; I,7Iкг	2	Без чертежа
I7	Ф5ВрI; L =2960; 0,46кг	3	Без чертежа
I8	Ф5ВрI; L =2750; 0,43кг	3	Без чертежа
I9	Ф5ВрI; L =580; 0,09кг	I4	Без чертежа
20	Ф5ВрI; L =420; 0,06кг	I4	Без чертежа
2I	Ф5ВрI; L =I30; 0,02кг	20	Без чертежа
	Масса каркаса кг	73,87	

ВИД А

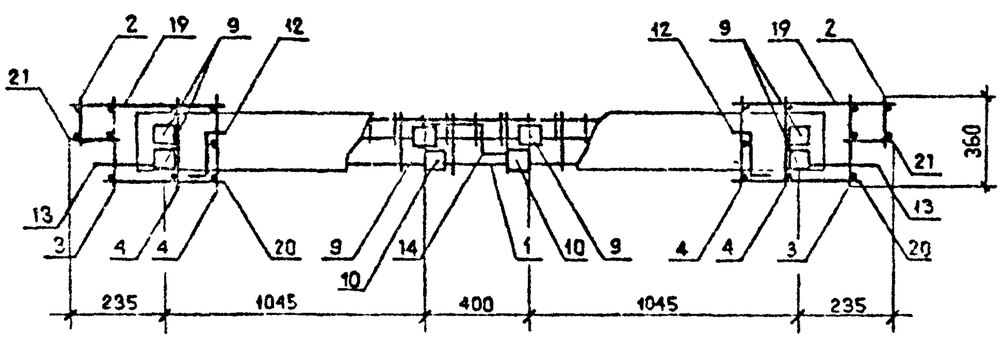

Технические требования см. I.090.I-7с.2-2 ТТ
Узлы см. I.090.I-7с.2-2 Д2
Арматура класса AI по ГОСТ 5781-82*
Арматура класса BpI по ГОСТ 6727-80*
Опалубочный чертеж см.I.090.I-7с.2-2

Разраб.	Берошвили		
Проверил	Шелия		
ГИП	Бурджанадзе		
Нач.отд.	Бахтадзе		
Н.контр.	Маркарян		

I.090.I-7с.2-2 48

Каркас пространственный КПП 30.33-2

Стадия	Лист	Листов
Р		I

ТбилЗНИИЭП

Копировал

Формат А3

т.к. I.090.I-7с. вып.2-2

Инв. № подл. | Подпись и дата | Взам. инв. №

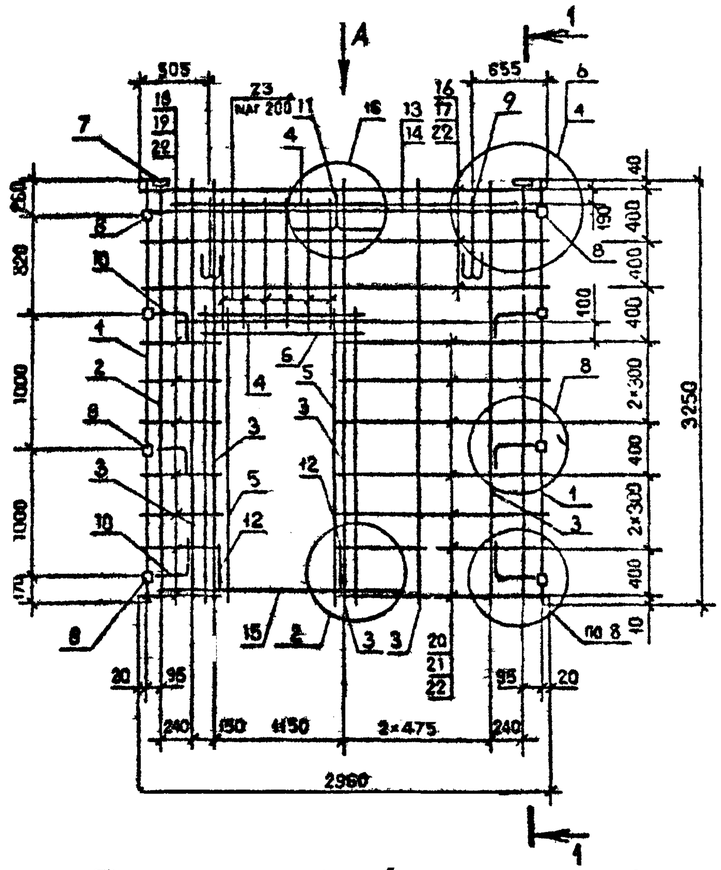

Поз.	Наименование	Колич. ИКПД 30.33 2	Обозначение документа
I	Каркас КР8	2	I.090.I-7с.2-2 80
2	КРI	2	77
3	КР5	5	78
4	КРI5	2	82
5	Сетка СI6	2	90
6	СI3	I	90
7	Изделие заклад. МНI	2	92
8	МН2	8	92
9	Петля строповоч. СП5	2	96
I0	Стержень анкерн. АНI	6	94
II	АН2	I	94
I2	АН3	2	94
I3	Ф10АI; L =2950; I,82кг	I	Без чертежа
I4	Ф10АI; L =2770; I,7Iкг	I	Без чертежа
I5	Ф[illegible]I; L =I900; 0,75кг	2	Без чертежа
I6	Ф5ВрI; L =2960; 0,46кг	3	Без чертежа
I7	Ф5ВрI; L =2750; 0,43кг	3	Без чертежа
I8	Ф5ВрI; L =580; 0,09кг	7	Без чертежа
I9	Ф5ВрI; L =420; 0,06кг	7	Без чертежа
20	Ф5ВрI; L =I350; 0,2Iкг	7	Без чертежа
2I	Ф5ВрI; L =II90; 0,I8кг	7	Без чертежа
22	Ф5ВрI; L =I30; 0,02кг	20	Без чертежа
23	Ф5ВрI; L =830; 0,I3кг	7	Без чертежа
	Масса каркаса, кг	56,70	

Технические требования см. I.090.I-7с.2-2 Т
Узлы см. I.090.I-7с.2-2 Д2
Арматура класса AI по ГОСТ 5781-82*
Арматура класса BpI по ГОСТ 6727-80*
Опалубочный чертеж см. I.090.I-7с.2-2

Разраб.	Берошвили		9.09.90
Проверил	Шелия		9.09.90
ГИП	Бурджанадзе		9.09.90
Н.контр.	Маркарян		9.09.90

I.090.I-7с.2-2 49

Каркас пространственный ИКПД 30.33-2

Стадия	Лист	Листов
Р		I

ТбилЗНИИЭП

Инв. № подл. | Подпись и дата | Взам. инв. №

Копировал

Формат А3

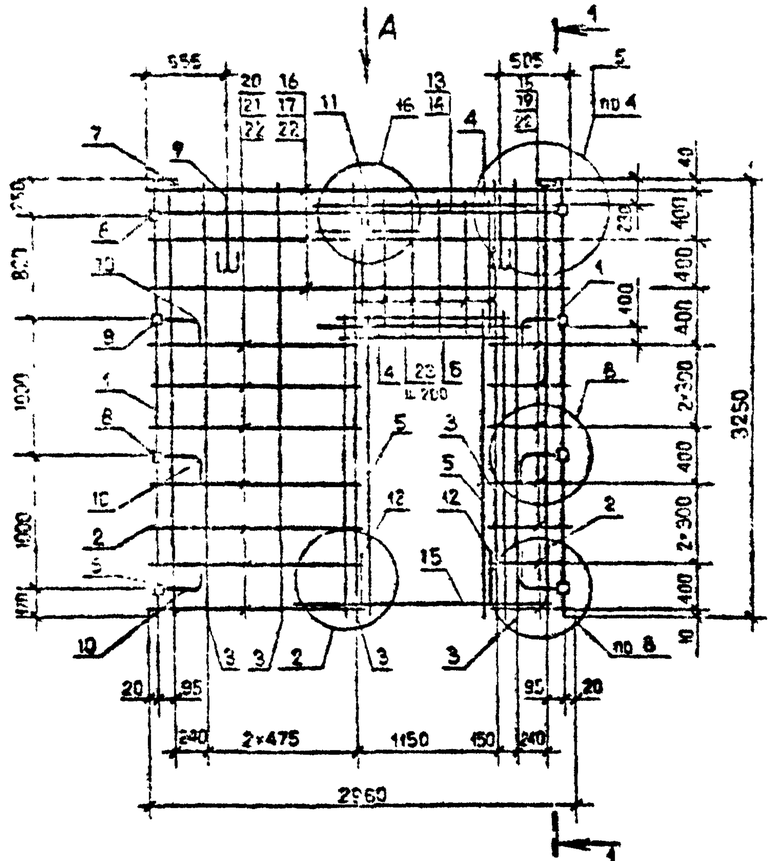

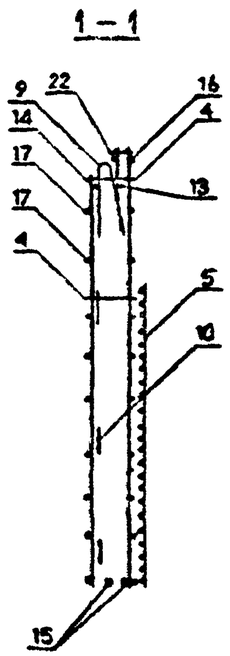

Поз.	Наименование	Кол.	Обозначение документа
I	Каркас КР8	2	I.090.I-7с.2-2 80
2	КР1	2	77
3	КР5	5	78
4	КР15	2	82
5	Сетка С16	2	90
6	С13	I	90
7	Изделие закладн. МН1	2	92
8	МН2	2	92
9	Петля строповоч. СП5	2	96
I0	Стержень анкерныйАН1	6	94
II	АН2	I	94
I2	АН3	2	94
I3	⌀I0А-I; L=2950; I,82кг	I	Без чертежа
I4	L=2770; I,7Iкг	I	Без чертежа
I5	⌀8А-I; L=I900; 0,75кг	2	Без чертежа
I6	⌀5Вр-I; L=2960; 0,46кг	3	Без чертежа
I7	L=2750; 0,43кг	3	Без чертежа
I8	L=580; 0,09кг	7	Без чертежа
I9	L=420; 0,06кг	7	Без чертежа
20	L=I350; 0,2Iкг	7	Без чертежа
2I	L=II90; 0,I8кг	7	Без чертежа
22	L=I30; 0,02кг	20	Без чертежа
23	L=830; 0,I3кг	I2	Без чертежа
	Масса каркаса, кг	56,70	

Арматура: класса Вр-I по ГОСТ 6727-80*,
класса А-I по ГОСТ 5781-82*.
Арматурные узлы см. I.090.I-7с.2-2 ДВ
Технические требования см. I.090.I-7с.2-2 ТТ
Опалубочный чертеж см. I.090.I-7с.2-2 I3

Разраб.	Барошкин			I.090.I-7с.2-2 50	
Проверил	Шелия				
ГИП	Бурджанадзе				
Нач.отд.	Бахтадзе			Каркас пространственный 2КПД 30.33-2	Стадия: Р; Лист; Листов: I
Н.контр.	Маркарян				ЦНИИЭП

Копировал

Формат А3

т.к. I.090.I-7с вып.2-2

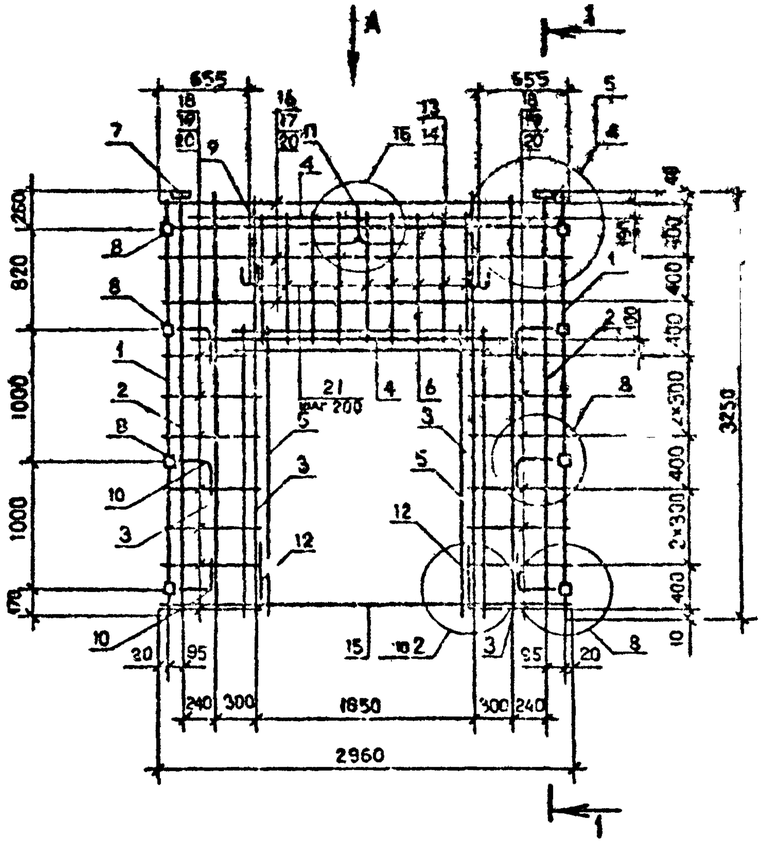

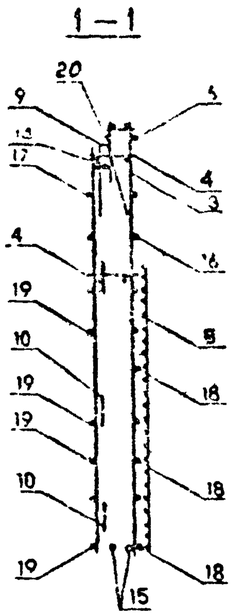

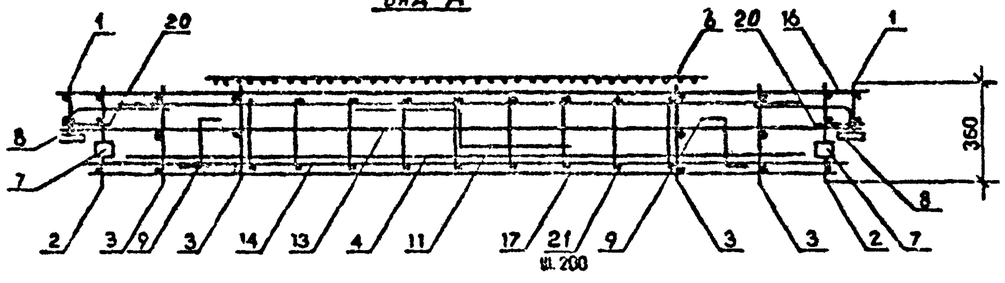

Поз.	Наименование	Код.	Обозначение документа
I	Каркас КР8	2	
2	КРI	2	77
3	КР5	4	78
4	КРI6	2	82
5	Сетка СI6	2	90
6	СI4	I	90
7	Изделие закладное МНI	2	92
8	МН2	8	92
9	Петля строповочная СП4	2	96
I0	Стержень анкерный АНI	6	94
II	АН2	I	94
I2	АН3	3	94
I3	ФI0А-I, L =2950, I,85кг	I	Без чертежа
I4	L =2770, I,[illegible]	I	Без чертежа
I5	Ф8А-I, L =2400, 0,95кг	2	Без чертежа
I6	Ф5Вр-I, L =2960, 0,46кг	3	Без чертежа
I7	L =2750, 0,43кг	3	Без чертежа
I8	L =730, 0,IIкг	I4	Без чертежа
I9	L =570, 0,09кг	I4	Без чертежа
20	L =I30, 0,02кг	20	Без чертежа
2I	L =830, 0,I3кг	I8	Без чертежа
	Масса каркаса к.	53,72	

Арматура: класса Вр-I по ГОСТ 6727-80^{х},
класса А-I по ГОСТ 578I-82^{х}.
Технические требования см. I.090.I-7с.2-2 ТТ
Опалубочный чертеж см. I.090.I-7с.2-2 I4
Арматурные узлы см. I.090.I-7с.2-2 Д2

Разраб.	Берошвили		
Проверил	Шелия		
ГИП	Бурджачадзе		
Нач.отд.	Бахтадзе		
Н.контр.	Маркарян		

I.090.I-7с.2-2 5I

Каркас пространственный
ЗКПД 30.33-2

Стадия	Лист	Листов
Р		I

ТбилЗНИИЭП

Инв. № подл. | Подпись и дата | Взам. инв. №

Копировал

Формат А3

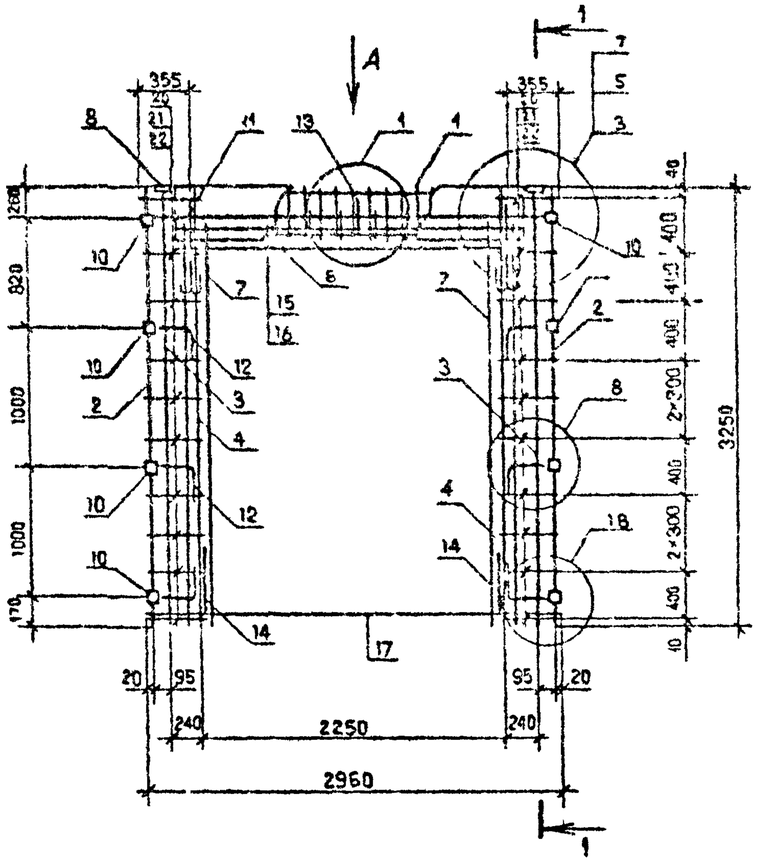

Поз.	Наименование	Кол. на карк. 4КПД 30.33-		Обозначение документа
		-I	-2	
I	Каркас укр. сборки СКР1	I	-	I 090.I-7с.2-2 7I
2	СКР2	-	I	7I
3	Каркас КР8	2	2	80
4	КР2	2	2	77
5	КР6	2	2	86
6	Сетка С16	I	I	90
7	С17	2	2	90
8	Изделие закладное МН1	2	2	92
I0	МН2	8	8	92
II	Петля строповочная СП3	2	2	96
I2	Стержень анкерный АН1	6	6	9I
I3	АН2	I	I	94
I4	АН3	2	2	94
I5	⌀ICA-I, L=2950, I,82 кг	I	I	Без чертежа
I6	L=2770, I,7I кг	I	I	Без чертежа
I7	⌀8A-I, L=3000, I,I9 кг	2	2	Без чертежа
20	⌀5Вр-I, L=430, 0,07 кг	20	20	Без чертежа
2I	L=270, 0,04 кг	20	20	Без чертежа
22	L=I30, 0,02 кг	20	20	Без чертежа
	Масса каркаса *кг*	63,96	65,22	

Арматура: класса Вр-I по ГОСТ 6727-80*,
класса А-I по ГОСТ 578I-82*.
Технические требования см. I.090.I-7с.2-2 ТТ
Опалубочный чертеж см. I.090.I-7с.2-2 I5
Арматурные узлы см. I.090.I-7с.2-2 Д2

Разраб.	Берошвили			I.090.I-7с.2-2 52	
Провер.	Шелия				
ГИП	Бурджанадзе				
Нач.отд.	Бахтадзе			Каркас пространственный 4КПД 30.33-I, 4КПД 30.33-2	Стадия: Р; Лист: ; Листов: I
Н.контр.	Маркарян				ТбилЗНИИЭП

Инв. № подл. | Подпись и дата | Взам. инв. №

Копировал

Формат А3

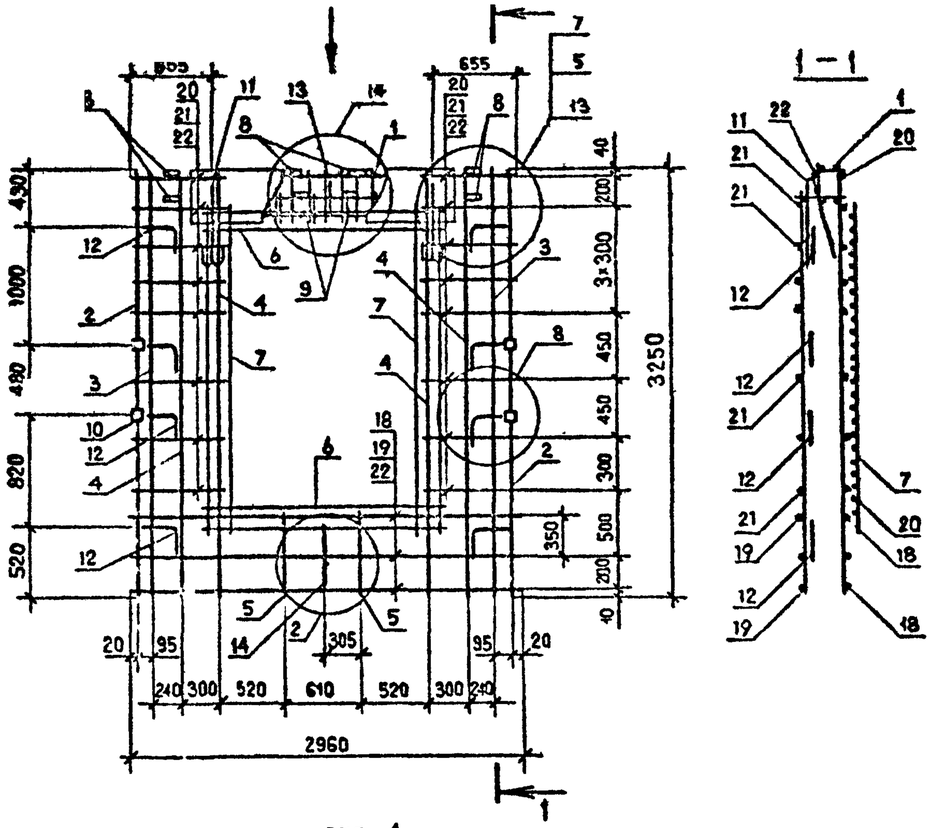

Поз.	Наименование	Кол.	Обозначение документа
I	Каркас укрупн. сборки СКР5	I	I.090.I-7с.2-2 74
2	Каркас КР8	2	80
3	КР9	2	80
4	КР6	4	78
5	КРI4	2	8I
6	Сетка СI4	2	90
7	СI6	2	90
8	Изделие закладное МНI	6	92
9	МН4	2	93
I0	МН2	4	92
II	Петля строповочная СП4	2	96
I2	Стержень анкерный АНI	8	94
I3	АН2	I	94
I4	АН3	I	94
I8	⌀5Вр-I, L=2960, 0,46 кг	3	Без чертежа
I9	L=2750, 0,43 кг	3	Без чертежа
20	L=730, 0,II кг	I6	Без чертежа
2I	L=570, 0,09 кг	I6	Без чертежа
22	L=I30, 0,02 кг	20	Без чертежа
	Масса каркаса кг	56,86	

Арматура класса Вр-I по ГОСТ 6727-80*
Технические требования см. I.090.I-7с.2-2 ТТ
Опалубочный чертеж см. I.090.I-7с.2-2 I6
Арматурные узлы см. I.090.I-7с.2-2 Д2

Разраб.	Берошвили		11.09
Проверил	Шелия		11.09
ГИП	Бурджанадзе		11.09
Нач.отд.	Бахтадзе		11.09
Н.контр.	Маркарян		11.09

I.090.I-7с.2-2 53

Каркас пространственный КПД 30.33-2

Стадия	Лист	Листов
Р	I	I

ТбилЗНИИЭП

Инв. № подл. | Подпись и дата | Взам. инв. №

т.к.I.090.I-7с вып.2-2

Копировал

Формат А3

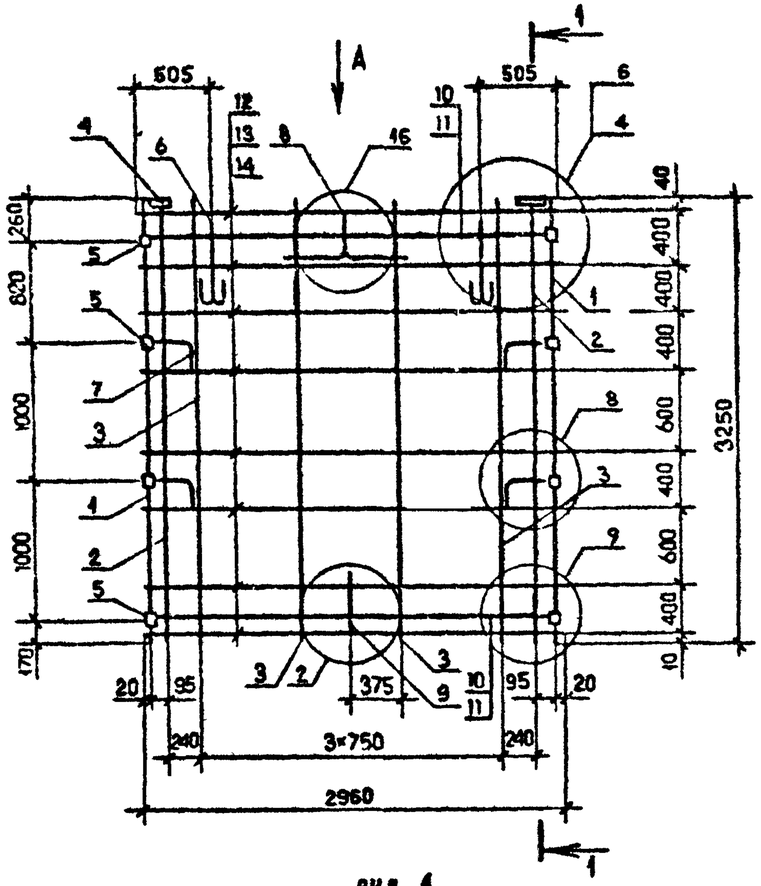

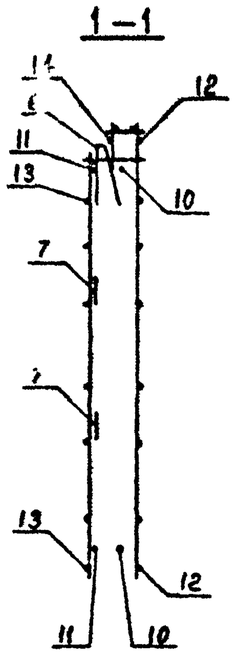

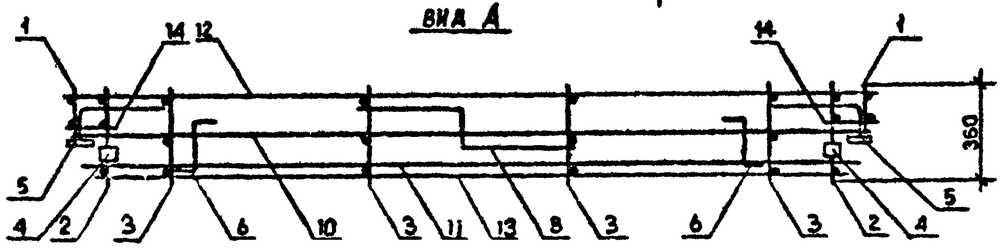

Поз.	Наименование	Кол.	Обозначение документа
I	Каркас КР8	2	I.090.I-7с.2-2 80
2	КРI	2	77
3	КР5	4	78
4	Изделие закладное МНI	2	92
5	МН2	8	92
6	Петля строповочная СП6	2	96
7	Стержень анкерный АНI	4	94
8	АН2	I	94
9	АН3	I	94
I0	Ф10А-I, L=2950, I,82 кг	2	Без чертежа
II	L=2770, I,7I кг	2	Без чертежа
I2	Ф5Вр-I, L=2960, 0,46 кг	8	Без чертежа
I3	L=2750, 0,43 кг	6	Без чертежа
I4	L=I30, 0,02 кг	I6	Без чертежа
	Масса каркаса кг	45,30	

Арматура: класса Вр-I по ГОСТ 6727-80^{X},
класса А-I по ГОСТ 5781-82 ^{X}.

Технические требования см. I.090.I-7с.2-2 ТТ
Опалубочный чертеж см. I.090.I-7с.2-2 Р7
Арматурные узлы см. I.090.I-7с.2-2 Д2

Разраб.	Бероцвили		7.09
Проверил	Шелия		7.09
ГИП	Бурджанадзе		7.09
Нач.отд.	Бахтадзе		7.09
Н.контр.	Маркарян		7.09

I.090.I-7с.2-2 54

Каркас пространственный

КП 30.33

Стадия	Лист	Листов
Р		I

ТбилЗНИИЭП

Инв. № подл. | Подпись и дата | Взам. инв. №

в.к. I.090.I-7с. вып.2-2

Копировал

Формат А3

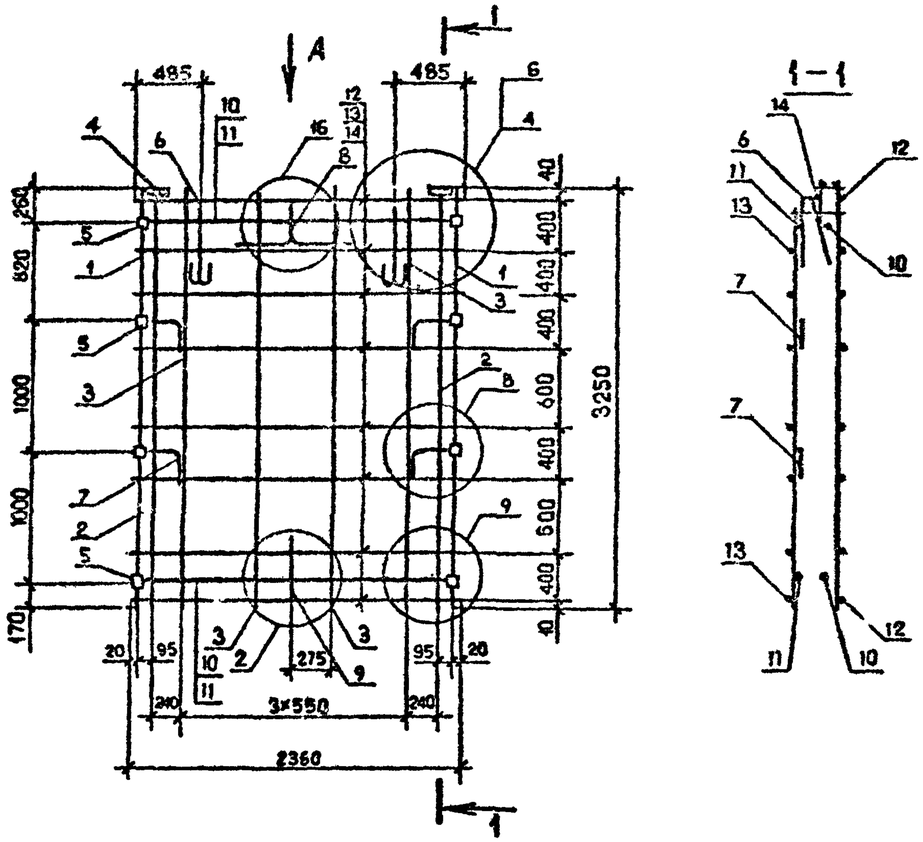

Поз.	Наименование	Кол.	Обозначение документа
I	Каркас КР8	2	I.090.I-7с.2-2 80
2	КРI	2	77
3	КР5	4	78
4	Изделие закладное МНI	2	92
5	МН2	8	92
6	Петля строповочная СП5	2	93
7	Стержень анкерный АНI	4	94
8	АН2	I	94
9	АН3	I	94
I0	Ф10А-I, L=2350, I,45 кг	2	Без чертежа
II	L=2170, I.34 кг	2	Без чертежа
I2	Ф5Вр-I, L=2360, 0,37 кг	8	Без чертежа
I3	L=2I50, 0,33 кг	8	Без чертежа
I4	L=I30, 0,02 кг	I6	Без чертежа
	Масса каркаса кг	40,46	

Арматура: класса Вр-I по ГОСТ 6727-80*,
класса А-I по ГОСТ 5781-82*.

Технические требования см. I.090.I-7с.2-2 ТТ
Опалубочный чертеж см. I.090.I-7с.2-2 I8
Арматурные узлы см. I.090.I-7с.2-2 Д2

Разраб.	Верошвили		1.9.90
Проверил	Шалия		1.9.90
ГИП	Бурджанадзе		1.9.90
Нач.отд.	Бахтадзе		1.9.90
Н.контр.	Маркарян		1.9.90

I.090.I-7с.2-2 55

Каркас пространственный
КП 24.33

Стадия	Лист	Листов
Р		I

ТбилЗНИИЭП

Инв. № подл. | Подпись и дата | Взам. инв. №

Копировал

Формат А3

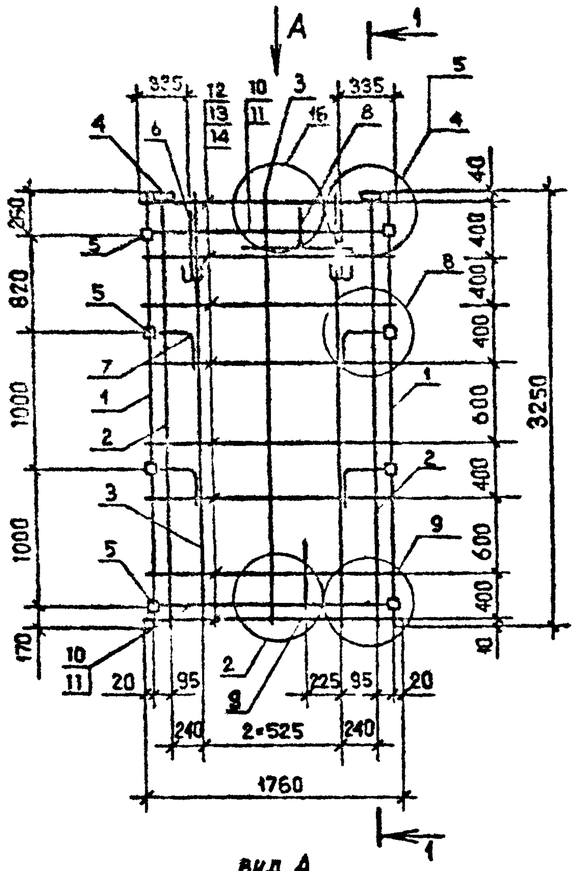

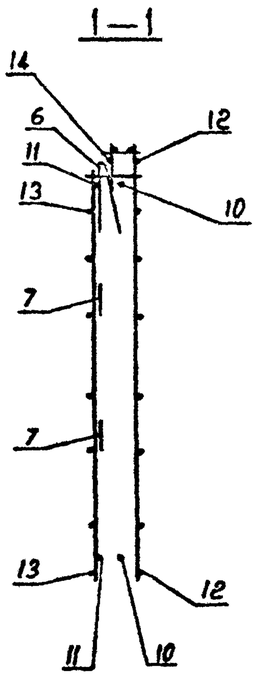

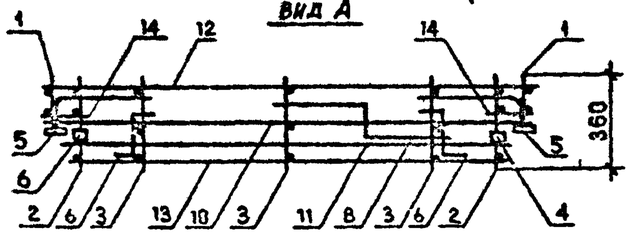

Поз.	Наименование	Кол.	Обозначение документа
I	Каркас КР8	2	I.090.I-7с.2-2 80
2	КРI	2	77
3	КР5	3	78
4	Изделие закладное МНI	2	92
5	МН2	8	92
6	Петля строповочная СП4	2	96
7	Стержень анкерный АНI	4	94
8	АН2	I	94
9	АН3	I	94
I0	ФIOА-I, L=I750, I,08 кг	2	Без чертежа
II	L=I570, 0,97 кг	2	Без чертежа
I2	Ф5Вр-I, L=I760, 0,27 кг	8	Без чертежа
I3	L=I550, 0,24 кг	8	Без чертежа
I4	L=I30, 0,02 кг	I6	Без чертежа
	Масса каркаса кг	33,97	

Арматура класса Вр-I по ГОСТ 6727-80^{X}, класса А-I по ГОСТ 5781-82^{X}

Технические требования см. I.090.I-7с.2-2 ТТ
Опалубочный чертеж см. I.090.I-7с.2-2 I9
Арматурные узлы см. I.090.I-7с.2-2 I2

Разраб.	Берошвили		1.90
Проверил	Шелия		1.90
ГИП	Бурджанадзе		1.90
Нач.отд.	Бахтадзе		1.90
Н.контр.	Маркарян		1.90

I.090.I-7с.2-2 56

Каркас пространственный КП I8.33

Стадия	Лист	Листов
Р		I

ТбилЗНИИЭП

Копировал

Формат А3

Инв. № подл. | Подпись и дата | Взам. инв. №

т.к. I.090.I-7с. вып.2-2

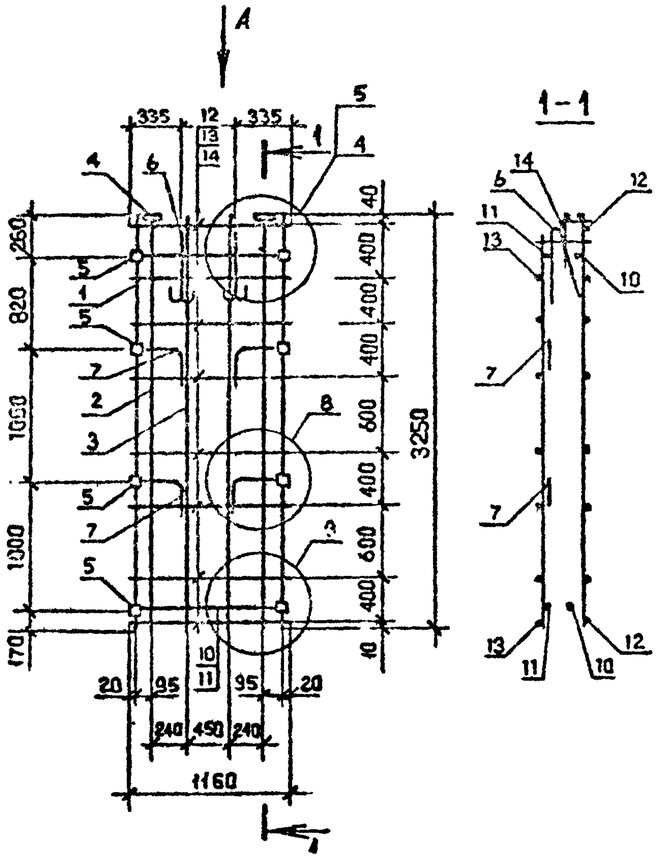

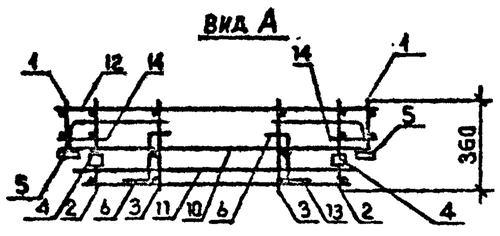

Поз.	Наименование	Кол.	Обозначение документа
I	Каркас КР80	2	I.090.I-7с.2-2 80
2	КРI	2	77
3	КР5	2	78
4	Изделие закладное МII	2	92
5	МН2	8	92
6	Петля строповочная СП3	2	96
7	Стержень анкерный АНI	4	94
8	Ф10А-I, L=II50, 0,7I кг	2	Без чертежа
9	L=970, 0,60 кг	2	Без чертежа
I0	Ф5Вр-I, L=II60, 0,I8 кг	8	Без чертежа
II	L=950, 0,I5 кг	8	Без чертежа
I2	L=I30, 0,02 кг	I6	Без чертежа
	Масса каркаса кг	26,80	

Арматура: класса Вр-I по ГОСТ 6727-80*,
класса А-I по ГОСТ 5781-82*.

Технические требования см. I.090.I-7с.2-2 ТТ
Опалубочный чертеж см. I.090.I-7с.2-2 20
Арматурные узлы см. I.090.I-7с.2-2 Д2

Разраб.	Берошвили		1.9.90
Проверил	Шелия		1.9.90
ГИП	Бурджанадзе		1.9.90
Нач.отд.	Бахтадзе		1.9.90
Н.контр.	Маркарян		1.9.90

I.090.I-7с.2-2 57

Каркас пространственный КП I2.33

Стадия	Лист	Листов
Р		I

ТбилЗНИИЭП

Инв. № подл. | Подпись и дата | Взам. инв. №

Копировал

Формат А3

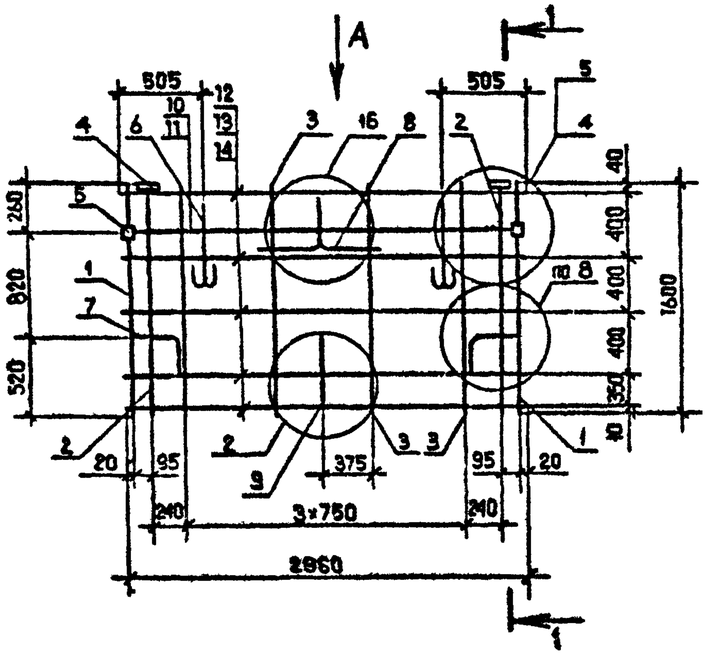

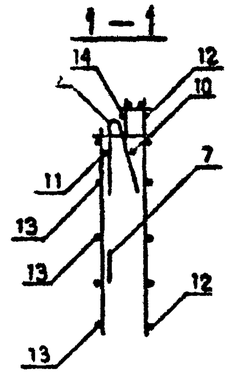

Поз.	Наименование	Кол.	Обозначение документа
I	Каркас КР9	2	I.090.I-7с.2-2 80
2	КР4	2	77
3	КР7	4	79
4	Изделие закладное МНI	2	92
5	МН2	2	92
6	Петля строповочная СП4	2	96
7	Стержень анкерный АНI	2	94
8	АН2	I	94
9	АН3	I	94
I0	ФI0А-I, L=2950, I,82кг	I	Без чертежа
II	L=2770, I,7Iкг	I	Без чертежа
I2	Ф5Вр-I, L=2960, 0,46кг	5	Без чертежа
I3	L=2750, 0,43кг	5	Без чертежа
I4	L=I30, 0,02кг	I0	Без чертежа
	Масса каркаса	24,06	

Арматура класса Вр-I по ГОСТ 6727-80^{х},
класса А-I по ГОСТ 578I-82^{х}

Технические требования см. I.090.I-7с.2-2 ТТ

Опалубочный чертеж см. I.090.I-7с.2-2 2I

Арматурные узлы см. I.090.I-7с.2-2 Д2

ВИД А

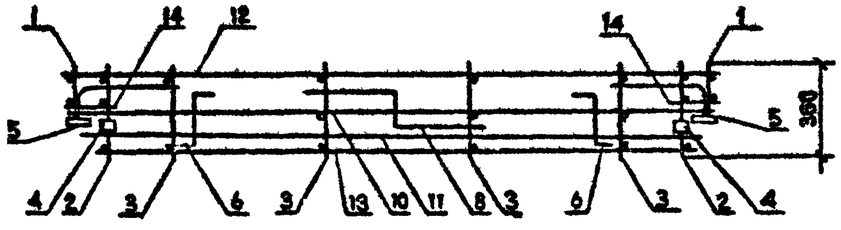

Разраб.	Берошвили		1.9.90	I.090.I-7с.2-2 58		
Проверил	Шелия		1.9.90			
ГИП	Бурдиашвили		1.9.90			
Нач.отд.	Бахтадзе		1.9.90	Каркас пространственный КП 30.I6	Стадия	Лист	Листов
					Р		I
					ТбилЗНИИЭП		
Н.контр.	Маркарян		1.9.90				

Копировал

Формат А3

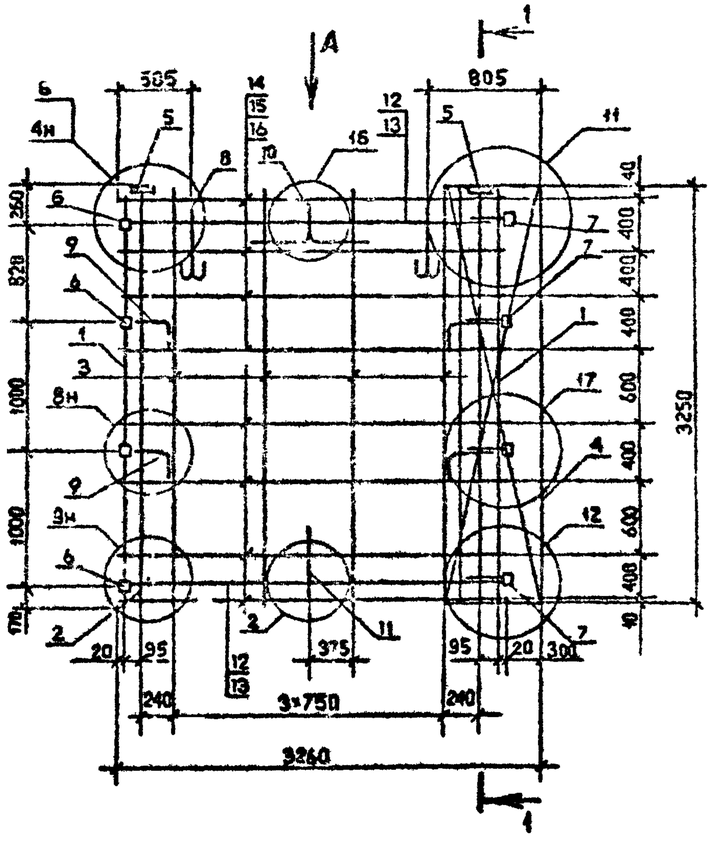

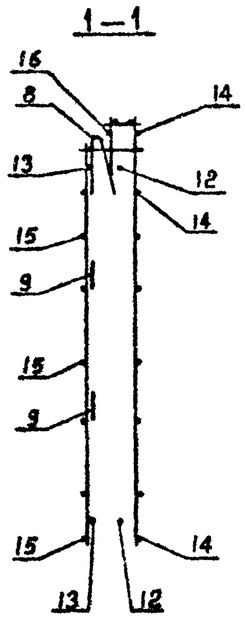

Поз.	Наименование	Кол.	Обозначение документа
I	Каркас КР8	2	I.090.I-7с.2-2 60
2	КРI	2	77
3	КР5	4	78
4	Сетка СI9	I	91
5	Изделие закладное МНI	2	92
6	МН2	4	92
7	МН3	4	93
8	Петля строповочная СП6	2	96
9	Стержень анкерный АНI	4	94
I0	АН2	I	94
II	АН3	I	94
I2	Ф10А-I, L=2950, I,82 кг	2	Без чертежа
I3	L=2770, I,7I кг	2	Без чертежа
I4	Ф5Вр-I, L=2960, 0,46 кг	8	Без чертежа
I5	L=2750, 0,43 кг	8	Без чертежа
I6	L=I30, 0,02 кг	I6	Без чертежа
	Масса каркаса	51,42	

Арматура класса Вр-I по ГОСТ 6727-80*,
класса А-I по ГОСТ 5781-82*.

Технические требования см. I.090.I-7с.2-2 ТТ
Опалубочный чертеж см. I.090.I-7с.2-2 22
Арматурные узлы см. I.090.I-7с.2-2 Д2

Вид А

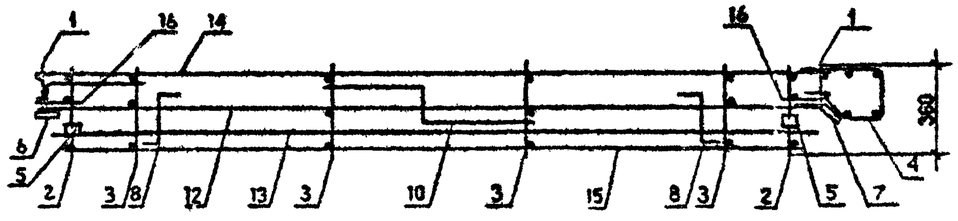

Разраб.	Берошвили		1.90
Проверил	Шелия		1.90
ГИП	Бурджанадзе		1.90
Нач.отд.	Бахтадзе		1.90
Н.контр.	Маркарян		1.90

I.090.I-7с.2-2 59

Каркас пространственный ПКП 33.33

Стадия	Лист	Листов
Р		I

ТбилЗНИИЭП

Копировал

Формат А3

Инв. № подл. | Подпись и дата | Взам. инв. №

т.к. I.090.I-7с. вып.2-2

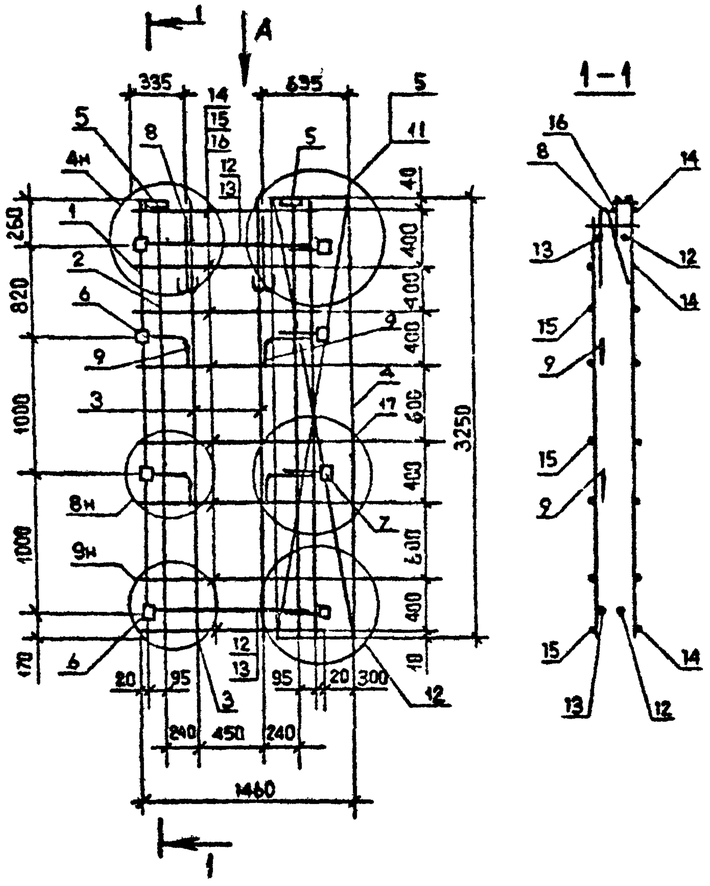

Вид А

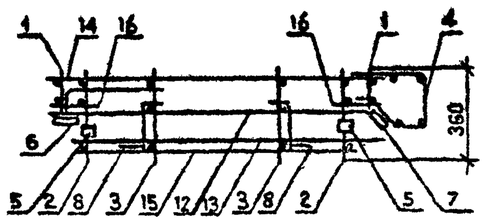

Поз.	Наименование	Кол.	Обозначение документа
I	Каркас КР8	2	I.090.I-7с.2-2 80
2	КРI	2	77
3	КР5	2	78
4	Сетка СI9	I	91
5	Изделие закладное МНI	2	92
6	МН2	4	92
7	МН3	4	93
8	Петля строповочная СП4	2	96
9	Стержень анкерный АНI	4	94
I0	АН2	I	94
II	АН3	I	94
I2	ФI0А-I, L=II50, 0,7I кг	2	Без чертежа
I3	L=970, 0,60 кг	2	Без чертежа
I4	Ф5Вр-I, L=II60, 0,I8 кг	8	Без чертежа
I5	L=950, 0,I5 кг	8	Без чертежа
I6	L=I30, 0,02 кг	I6	Без чертежа
	Масса каркаса кг	35,I3	

Арматура: класса Вр-I по ГОСТ 6727-80*,
класса А-I по ГОСТ 5781-82*.

Технические требования см. I.090.I-7с.2-2 ТТ
Опалубочный чертеж см. I.090.I-7с.2-2 23
Арматурные узлы см. I.090.I-7с.2-2 Д2

Разраб.	Берошвили		1.9.90
Проверил	Шелия		1.9.90
ГИП	Бурджанадзе		1.9.90
Нач.отд.	Бахтадзе		1.9.90
Н.контр.	Маркарян		1.9.90

I.090.I-7с.2-2 60

Каркас пространственный ПКП I5.33

Стадия	Лист	Листов
Р		I

ТбилЗНИИЭП

Копировал

Формат А3

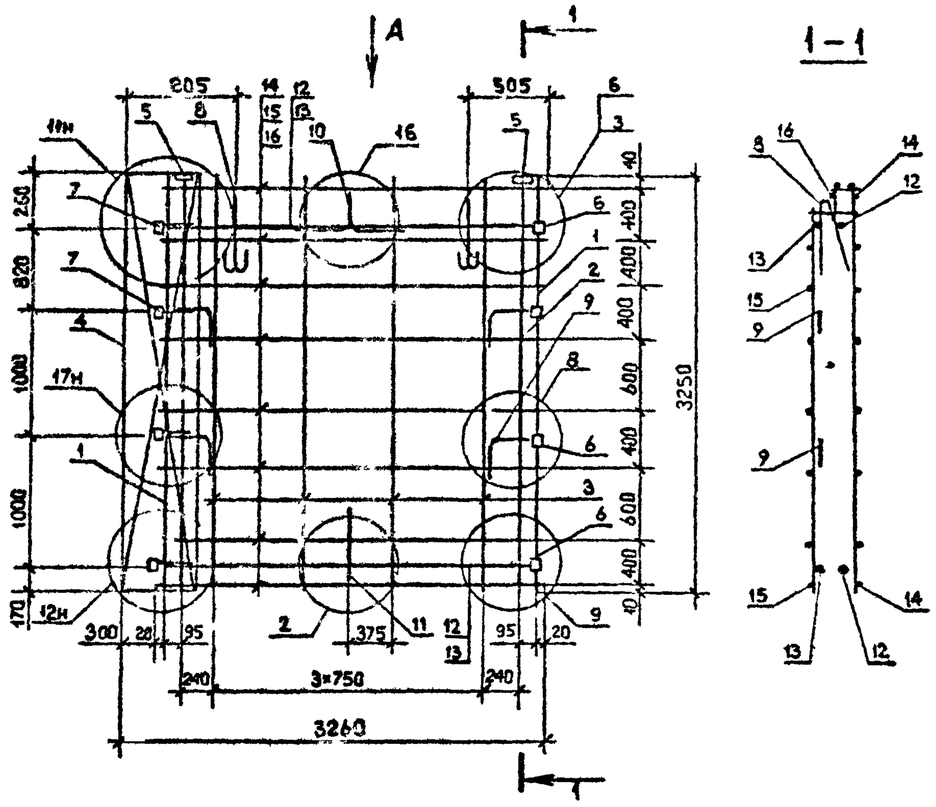

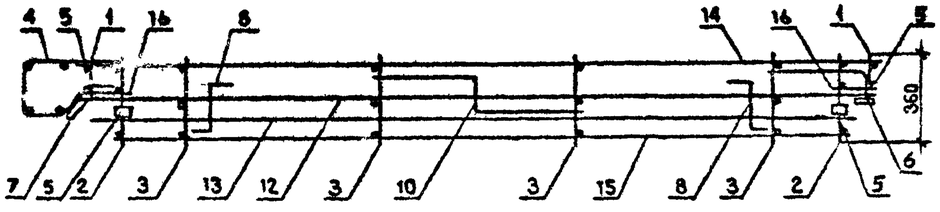

Поз.	Наименование	Кол.	Обозначение документа
I	Каркас КР8	2	I.090.I-7с.2-2 80
2	КРI	2	77
3	КР5	4	78
4	Сетка СI9	I	9I
5	Изделие закладн. МНI	2	92
6	МН2	4	92
7	МН3	4	93
8	Петля строповоч. СП6	2	96
9	Стержень анкерныйАНI	2	94
I0	АН2	I	94
II	АН3	I	94
I2	ФI0А-I; L=2950; I,82кг	2	Без чертежа
I3	L=2770; I,7Iкг	2	Без чертежа
I4	⌀5Вр-I; L=2960; 0,46кг	8	Без чертежа
I5	L=2750; 0,43кг	8	Без чертежа
I6	L=I30; 0,02кг	I6	Без чертежа
	Масса каркаса кг	5I,52	

Арматура: класса А-I по ГОСТ 5781-82*,
класса Вр-I по ГОСТ 6727-80*

Технические требования см. I.090.I-7с.2-2 ТТ
Опалубочный чертеж см. I.090.I-7с.2-2 25
Арматурные узлы см. I.090.I-7с.2-2 Д2

Разраб.	Берошвили		1.1.90
Проверил	Шелия		1.1.90
ГИП	Бурджанадзе		1.1.90
Нач.отд.	Бахтадзе		1.1.90
Н.контр.	Маркарян		1.1.90

I.090.I-7с.2-2 6I

Каркас пространственный
2П 33.33

Стадия	Лист	Листов
Р		I

ТбилЗНИИЭП

Инв. № подл. | Подпись и дата | Взам. инв. №

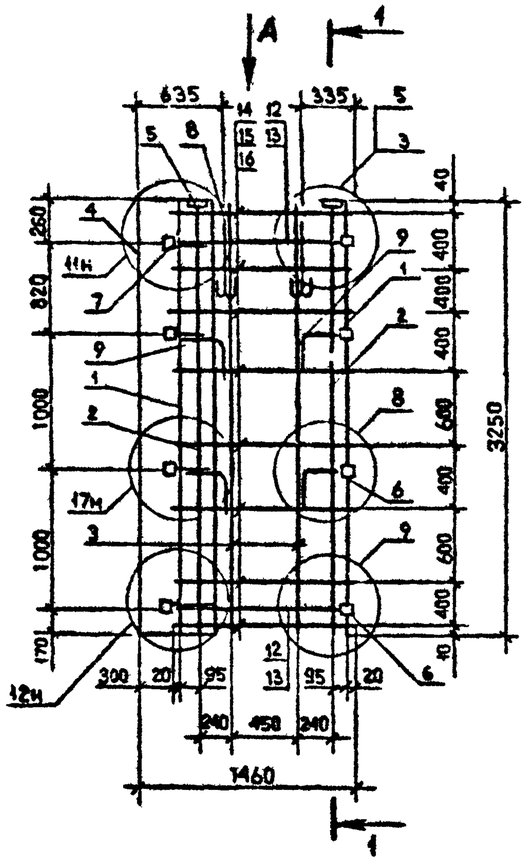

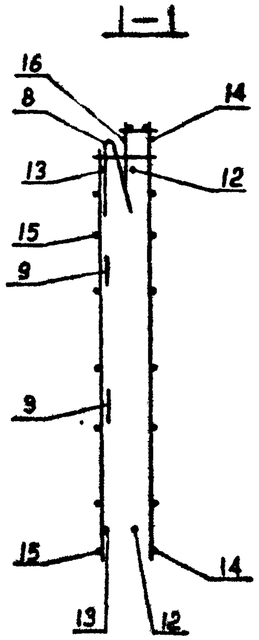

Вид А

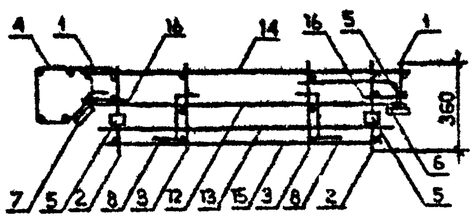

Поз.	Наименование	Кол.	Обозначение документа
I	Каркас КР8	2	I.090.I-7с.2-2 80
2	КРI	2	77
3	КР5	2	85
4	Сетка СI9	I	91
5	Изделие закладн. МНI	2	92
6	МН2	4	92
7	МН3	4	93
8	Петля строповоч. СП4	2	96
9	Стержень анкерныйАНI	4	94
I0	АН2	I	94
II	АН3	I	94
I2	ФI0А-I; L=II50;0,7Iкг	2	Без чертежа
I3	L=970; 0,60кг	2	Без чертежа
I4	⌀5Вр-I; L=II60;0,I8кг	8	Без чертежа
I5	L=950; 0,I5кг	8	Без чертежа
I6	L=I30; 0,02кг	I6	Без чертежа
	Масса каркаса	35,I3	

Арматура: класса А-I по ГОСТ 5781-82*,
класса В -I по ГОСТ 6727-80*.

Технические требования см. I.090.I-7с.2-2 ТТ
Опалубочный чертеж см. I.090.I-7с.2-2 25
Арматурные узлы см. I.090.I-7с.2-2 Д2

Разраб.	Берошвили		I2.90
Проверил	Шелия		I2.90
ГИП	Бурджанадзе		I2.90
Нач.отд.	Бахтадзе		I2.90
Н.контр.	Маркарян		I2.90

I.090.I-7с.2-2 62

Каркас пространственный 2КП I5.33

Стадия	Лист	Листов
Р		I

ТбилЗНИИЭП

Копировал

Формат А3

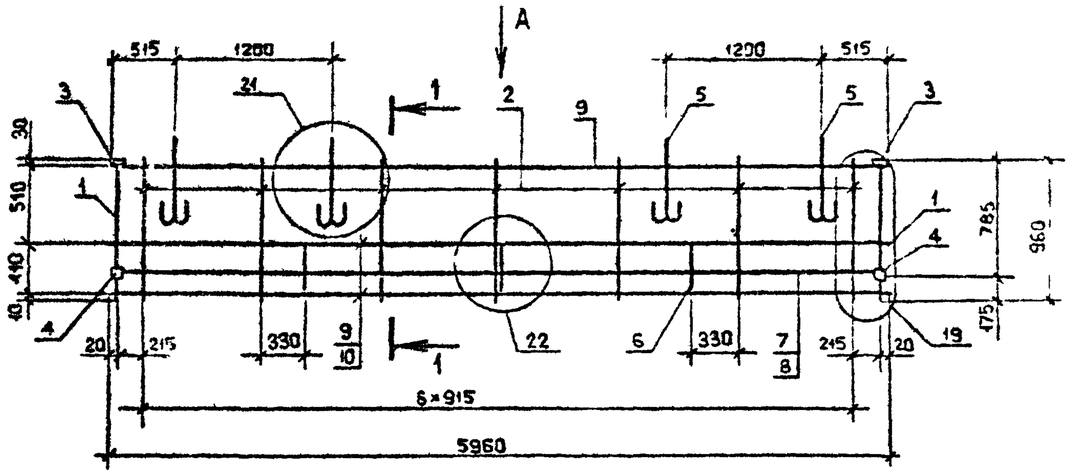

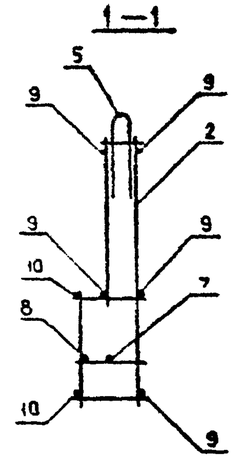

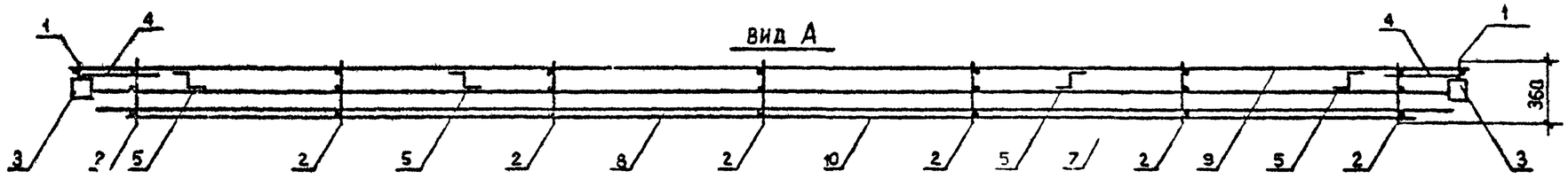

Поз.	Наименование	Кол.	Обозначение документа
I	Каркас КР18	2	I.090.I-7с.2-2 83
2	КР17	I	83
3	Изделие закладное МН1	2	92
4	МН2	2	92
5	Петля строповочн. СП2	4	95
6	Стержень анкерный АН4	3	94
7	⌀I0А-I; L=5950; 3,68кг	I	Без чертежа
8	L=5770; 3,56кг	I	Без чертежа
9	⌀5Вр-I; L=5960; 0,92кг	5	Без чертежа
I0	L=5540; 0,86кг	2	Без чертежа
	Масса каркаса	26,60	

Арматура: класса А-I по ГОСТ 5781-82*,
класса Вр-I по ГОСТ 6727-80*

Технические требования см. I.090.I-7с.2-2 ТТ
Опалубочный чертеж см. I.090.I-7с.2-2 26
Арматурные узлы см. I.090.I-7с.2-2 Д2

Разраб.	Берошвили		12.90
Проверил	Шелия		12.90
ГИП	Бурджанадзе		12.90
Нач.отд.	Бахтадзе		12.90
Н.контр.	Маркарян		12.90

I.090.I-7с.2-2 63

Каркас пространственный КПП 60.I0

Стадия	Лист	Листов
Р		I

ТбилЗНИИЭП

Инв. № подл. | Подпись и дата | Взам. инв. №

т.к. I.090.I-7с вып.2-2

Копировал

Формат А3

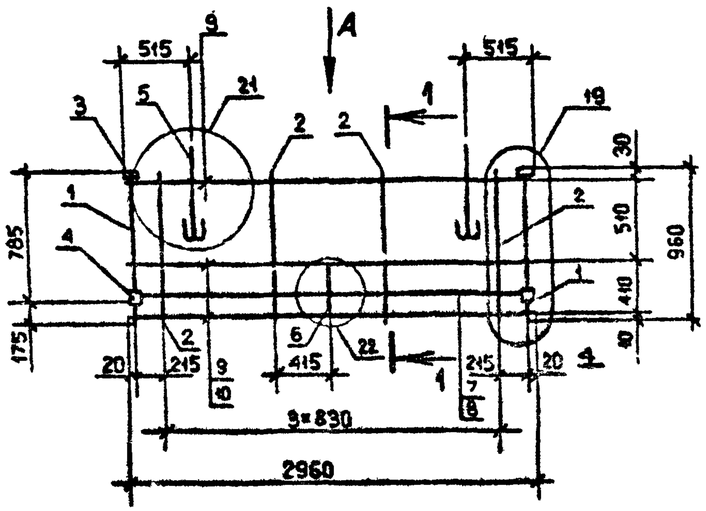

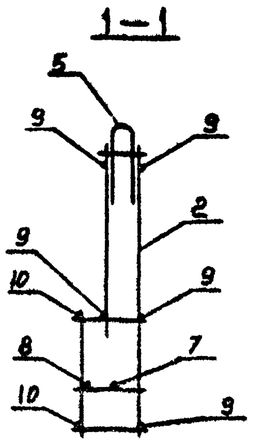

Поз.	Наименование	Кол.	Обозначение документа
1	Каркас КР18	2	1.090.1-7с.2-2 83
2	КР17	4	83
3	Изделие закладное МН1	2	92
4	МН2	2	92
5	Петля строповочная СП2	2	95
6	Стержень анкерный АН4	1	94
7	Ф10А-I, L=2950, 1,82 кг	1	Без чертежа
8	L=277[illegible], 1,71 кг	1	Без чертежа
9	Ф5Вр-I, L=2960, 0,46 кг	5	Без чертежа
10	L=2540, 0,39 кг	2	Без чертежа
	Масса каркаса	15,07	

Арматура: класса Вр-I по ГОСТ 6727-80*,
класса А-I по ГОСТ 5781-82*.

ВИД А

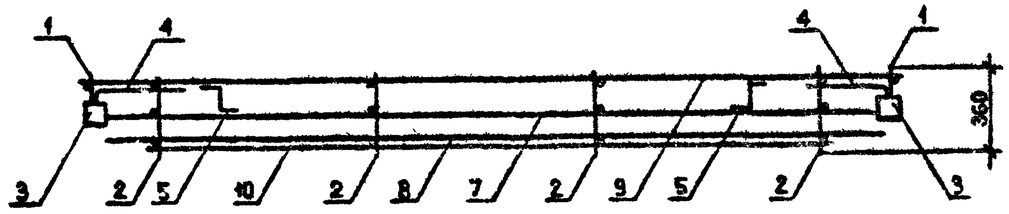

Технические требования см. 1.090.1-7с.2-2 ТТ
Опалубочный чертеж см. 1.090.1-7с.2-2 27
Арматурные узлы см. 1.090.1-7с.2-2 Д2

Разраб.	Берошвили		1.90
Проверил	Шелия		1.90
ГИП	Бурджанадзе		1.90
Нач.отд.	Бахтадзе		1.90
Н.контр.	Маркарян		1.90

1.090.1-7с.2-2 64

Каркас пространственный КПП 30.10

Стадия	Лист	Листов
Р		1

ТбилЗНИИЭП

Копировал

Формат А3

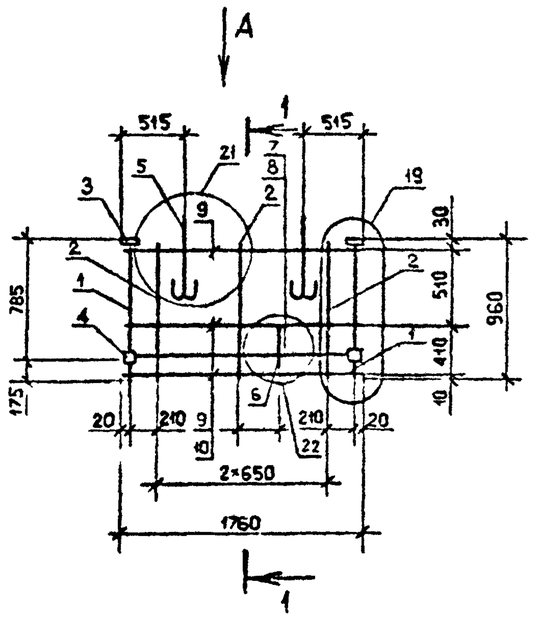

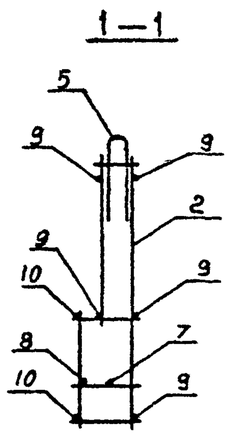

Поз.	Наименование	Кол.	Обозначение документа
I	Каркас КРI8	2	I.090.I-7с.2-2 83
2	КРI7	3	83
3	Изделие закладное МНI	2	92
4	МН2	2	92
5	Петля строповочная СПI	2	95
6	Стержень анкерный АН4	I	94
7	ФIОА-I, L=I750, I,08кг	I	Без чертежа
8	L=I570, 0,97 кг	I	Без чертежа
9	ФБВр-I, L=I760, 0,27 кг	5	Без чертежа
I0	L=I340, 0,2I кг	2	Без чертежа
	Масса каркаса, кг	I0,84	

Арматура: класса Вр-I по ГОСТ 6727-80^{х},
класса А-I по ГОСТ 578I-82^{х}.

Технические требования см. I.090.I-7с.2-2 ТТ
Опалубочный чертеж см. I.090.I-7с.2-2 28
Арматурные узлы см. I.090.I-7с.2-2 Д2

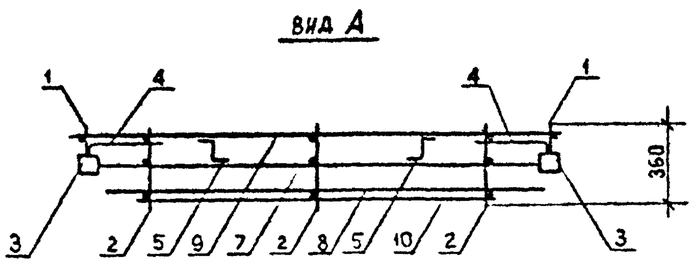

Разраб.	Берошвили		1.990
Проверил	Шелия		1990
ГИП	Бурджанадзе		1.990
Нач.отд.	Бахтадзе		1.990
Н.контр.	Маркарян		1990

I.090.I-7с.2-2 65

Каркас пространственный
КПП I8.I0

Стадия	Лист	Листов
Р		I

Тбилисский ...

Инв. № подл. | Подпись и дата | Взам. инв. №

Копировал

Формат А3

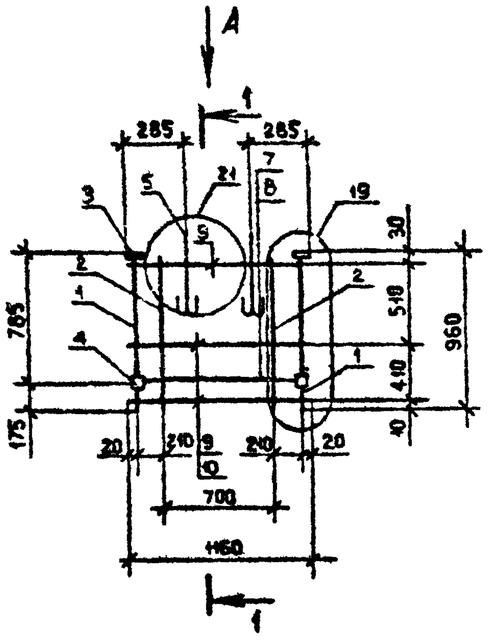

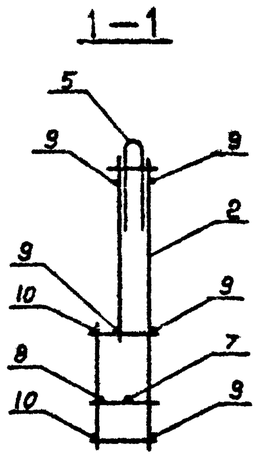

Поз.	Наименование	Кол.	Обозначение документа
1	Каркас КР18	2	1.090.1-7с.2-2 83
2	КР17	2	83
3	Изделие закладное МН1	2	92
4	МН2	2	92
5	Петля строповочная СП1	2	95
7	Ø10А-I, L=1150, 0,71 кг	1	Без чертежа
8	L=970, 0,60 кг	1	Без чертежа
9	Ø5Вр-I, L=1160, 0,18 кг	5	Без чертежа
10	L=740, 0,12 кг	2	Без чертежа
	Масса каркаса кг	8,42	

Арматура класса Вр-I по ГОСТ 6727-80*,
класса А-I по ГОСТ 5781-82*.

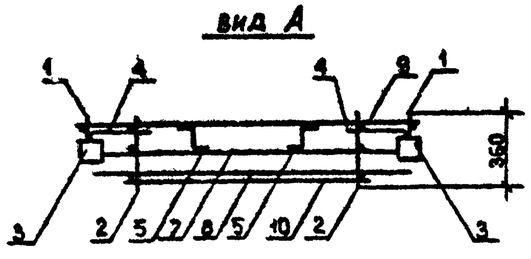

Технические требования см. 1.090.1-7с.2-2 ТТ
Опалубочный чертеж см. 1.090.1-7с.2-2 29
Арматурные узлы см. 1.090.1-7с.2-2 Д2

Разраб.	Берошвили		1.90	1.090.1-7с.2-2 66		
Проверил	Шалва		1.90			
ГИП	Бурджанадзе		1.90			
Нач.отд.	Бахтадзе		1.90	Каркас пространственный КПП 12.10	Стадия	Лист	Листов
					Р		1
					ТбилЗНИИЭП		
Н.контр.	Маркарян		1.90				

Копировал

Формат А3

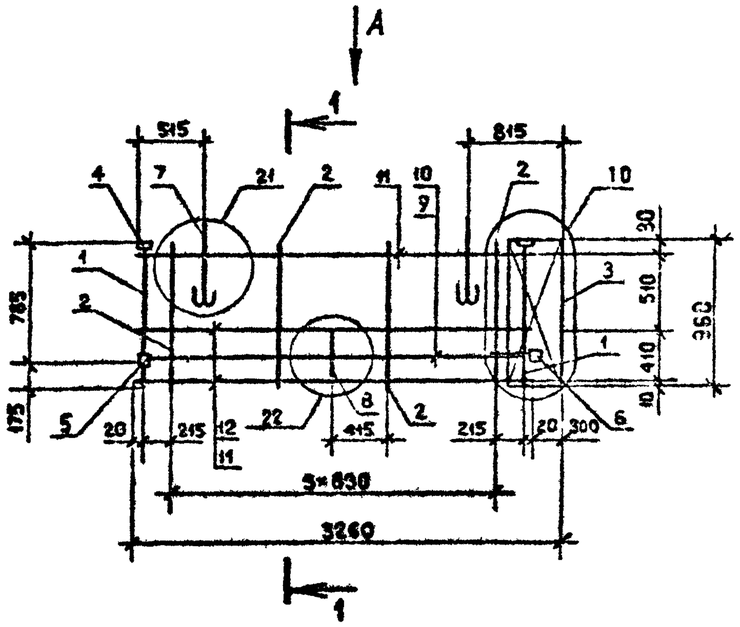

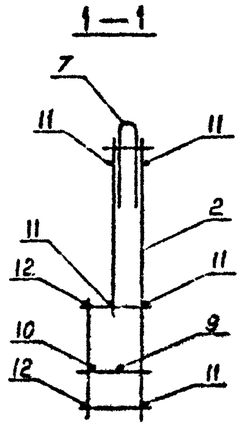

Поз.	Наименование	Кол.	Обозначение документа
I	Каркас КР18	2	I.090.I-7с.2-2 83
2	КР17	4	83
3	Сетка С18	I	9I
4	Изделие закладное МН1	2	92
5	МН2	I	92
6	МН3	I	93
7	Петля строповочная СП2	2	95
8	Стержень анкерный АН4	I	94
9	⌀10А-I, L=2950, I,82 кг	I	Без чертежа
I0	L=2770, I,7I кг	I	Без чертежа
II	⌀5Вр-I, L=2960, 0,46 кг	5	Без чертежа
I2	L=2540, 0,39 кг	2	Без чертежа
	Масса каркаса кг	I6,6I	

Арматура: класса Вр-I по ГОСТ 6727-80*,
класса А-I по ГОСТ 5781-82*.

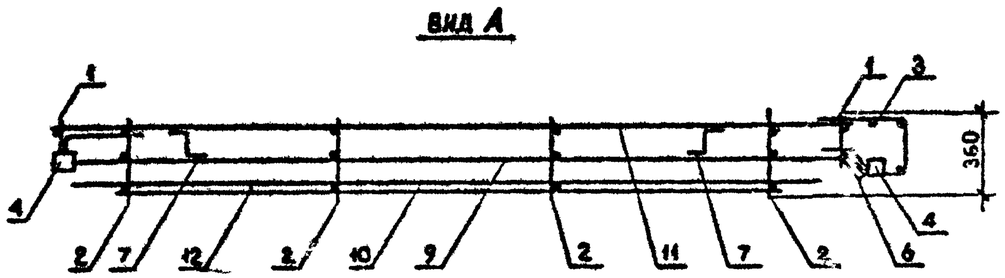

Технические требования см. I.090.I-7с.2-2 ТТ
Опалубочный чертеж см. I.090.I-7с.2-2 30
Арматурные узлы см. I.090.I-7с.2-2 Д2

Разраб.	Берошвили		1.9.90
Проверил	Шелия		1.9.90
ГИП	Бурджанадзе		1.9.90
Нач.отд.	Бахтадзе		1.9.90
Н.контр.	Маркарян		1.9.90

I.090.I-7с.2-2 67

Каркас пространственный
ПКП 33.I0

Стадия	Лист	Листов
Р		I

ТбилЗНИИЭП

Инв. № подл. | Подпись и дата | Взам. инв. №

Копировал

Формат А3

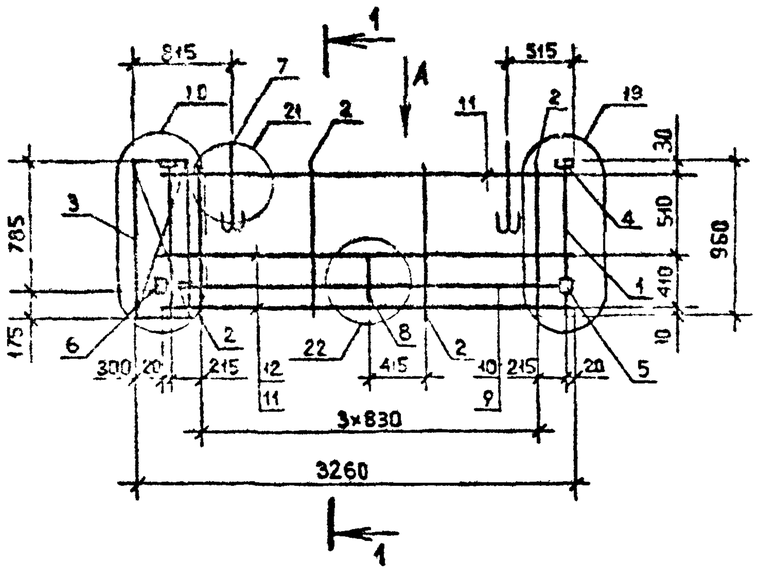

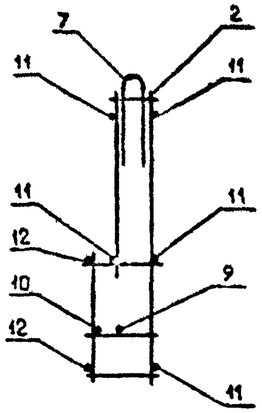

Поз.	Наименование	Кол.	Обозначение документа
I	Каркас КРI8	2	I.090.I-7с.2-2 83
2	КРI7	4	83
3	Сетка СI8	I	9I
4	Изделие закладное МНI	2	92
5	МН2	I	92
6	МН3	I	93
7	Петля строповочная СП2	2	95
8	Стержень анкерный АН4	I	94
9	Ф10А-I, L =2950, I,82 кг	I	Без чертежа
I0	L =2770, I,7I кг	I	Без чертежа
II	Ф5Вр-I, L =2960, 0,46 кг	5	Без чертежа
I2	L =2540, 0,39 кг	2	Без чертежа
	Масса каркаса кг	I6,6I	

Арматура: класса Вр-I по ГОСТ 6727-80*,
класса А-I по ГОСТ 5781-82*.

Вид А

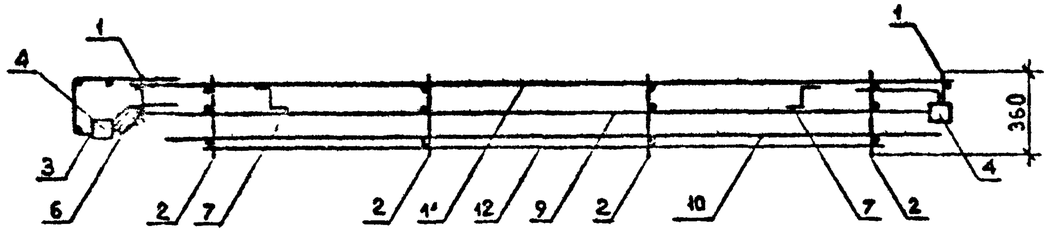

Технические требования см. I.090.I-7с.2-2 ТТ
Опалубочный чертеж см. I.090.I-7с.2-2 3I
Арматурные узлы см. I.090.I-7с.2-2 Д2

Разраб.	Берошвили		10.90
Проверил	Шелия		1.9.90
ГИП	Бурджанадзе		1.9.90
Нач.отд.	Бахтадзе		1.9.90
Н.контр.	Маграян		19.90

I.090.I-7с.2-2 68

Каркас пространственный 2КП 33.I0

Стадия	Лист	Листов
Р		I

ТбилЗНИИЭП

Инв. № подл. | Подпись и дата | Взам. инв. №

Копировал

Формат А3

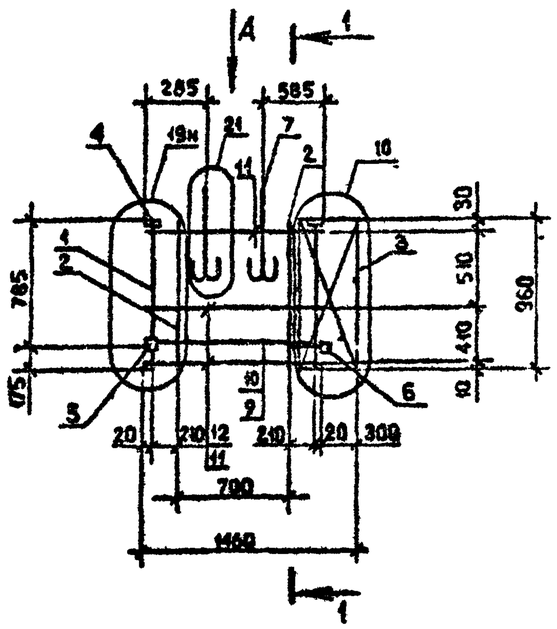

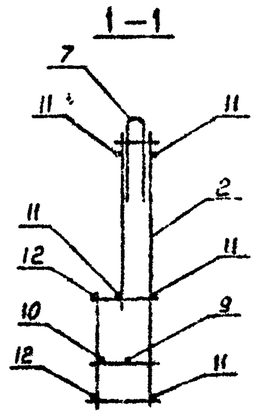

Поз.	Наименование	Кол.	Обозначение документа
I	Каркас КРI8	2	I.090.I-7с.2-2 83
2	КРI7	2	83
3	Сетка СI8	I	9I
4	Изделие закладное МНI	2	92
5	МН2	I	92
6	МН3	I	93
7	Петля строповочная СПI	2	95
8	ФIОА-I, L=II50, 0,7I кг	I	Без чертежа
9	L=970, 0,60 кг	I	Без чертежа
I0	Ф5Вр-I, L=II60, 0,I8 кг	5	Без чертежа
II	L=740, 0,I2 кг	2	Без чертежа
	Масса каркаса	8,26	

Арматура класса Вр-I по ГОСТ 6727-80^{х},
класса А-I по ГОСТ 578I-82^{х}.

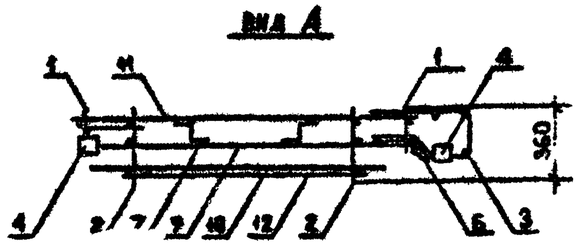

Технические требования см. I.090.I-7с.2-2 ТТ
Опалубочный чертеж см. I.090.I-7с.2-2 32
Арматурные узлы см. I.090.I-7с.2-2 Д2

Разраб	Бородавин		1.9.90	I.090.I-7с.2-2 69			
Проверил	Шелия		1.9.90				
ГИП	Бурджанадзе		1.9.90				
Нач.отд.	Бахтадзе		1.9.90	Каркас пространственный ЦКПП I5.I0	Стадия	Лист	Листов
					Р		I
					ТбилЗНИИЭП		
Н.контр.	Маркарян		1.9.90				

Копировал Формат А3

Инв. № подл. | Подпись и дата | Взам. инв. №

т.к. I.090.I-7с вып.2-2

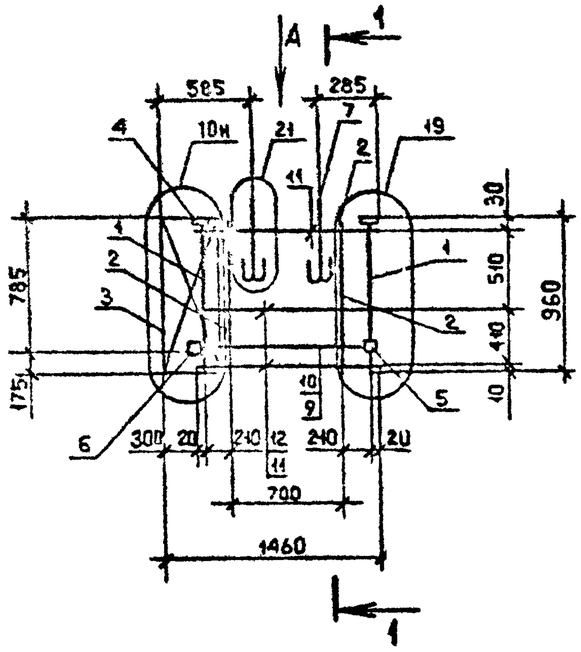

1 – 1

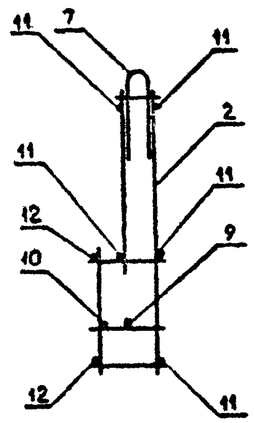

ВИД А

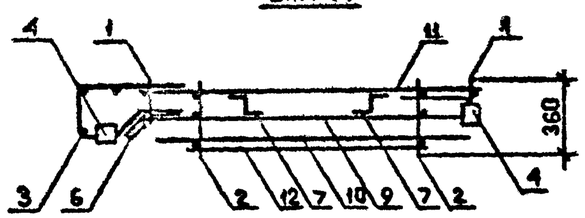

Поз.	Наименование	Кол.	Обозначение документа
I	Каркас КРI8	2	I.090.I-7с.2-2 83
2	КРI7	2	83
3	Сетка СI8	I	9I
4	Изделие закладное МНI	2	92
5	МН2	I	92
6	МН3	I	93
7	Петля строповочная СПI	2	95
8	ФIOА-I, L=II50, 0,7I кг	I	Без чертежа
9	L=970 , 0,60 кг	I	Без чертежа
I0	Ф5Вр-I, L=II60, 0,I8 кг	5	Без чертежа
II	L=740 , 0,I2 кг	2	Без чертежа
	Масса каркаса кг	8,26	

Арматура класса Вр-I по ГОСТ 6727-80*,
класса А-I по ГОСТ 5781-82.

Технические требования см. I.090.I-7с.2-2 ТТ
Опалубочный чертеж см. I.090.I-7с.2-2 33
Арматурные узлы см. I.090.I-7с.2-2 Д2

Разраб.	Бероцвили		1.90
Проверил	Шалия		1.90
ГИП	Бурджанадзе		1.90
Нач.отд.	Бахтадзе		1.90
Н.контр.	Маркарян		1.90

I.090.I-7с.2-2 70

Каркас пространственный
2КШ I5.I0

Стадия	Лист	Листов
Р		I

ТбилЗНИИЭП

Инв. № подл. | Подпись и дата | Взам. инв. №

Копировал

Формат А3

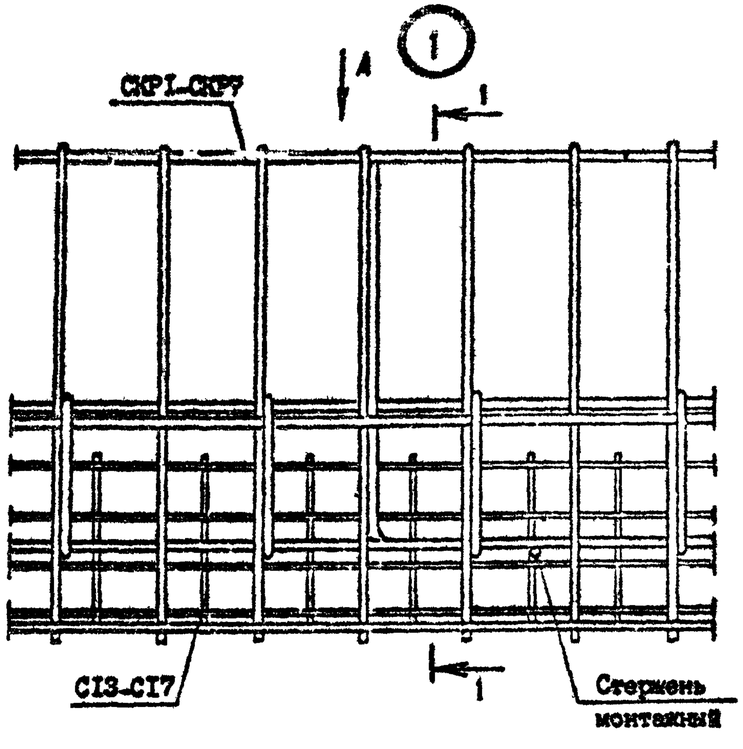

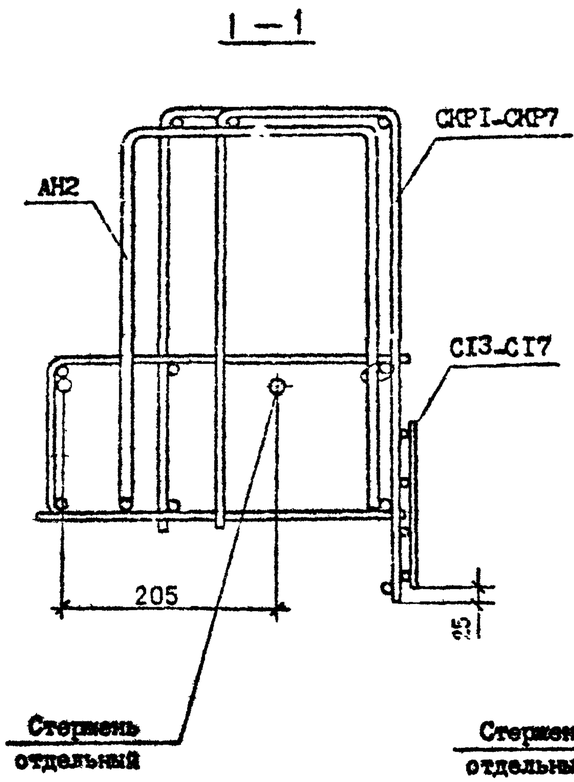

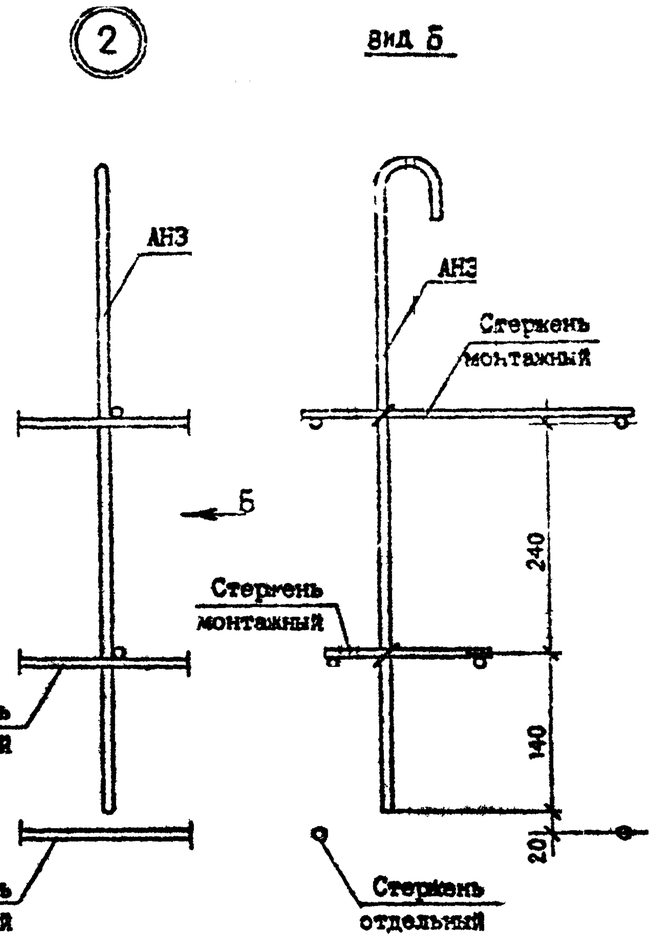

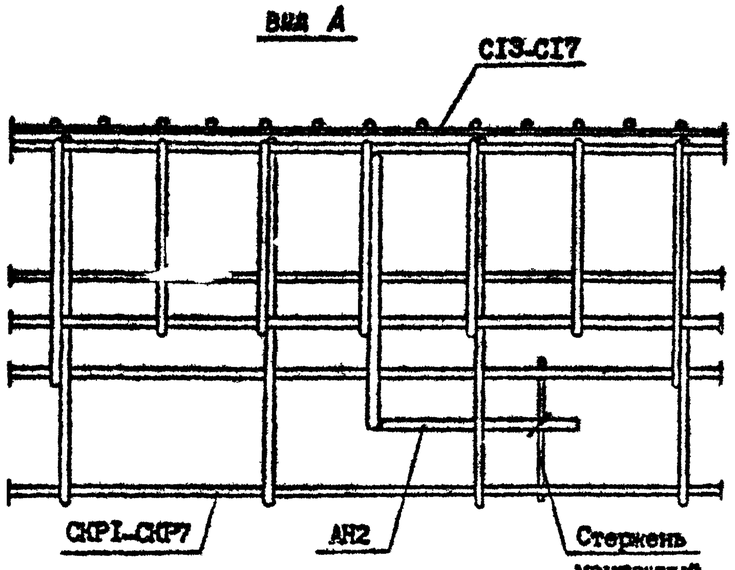

Инв.№ подл. | Подпись и дата | Взам.инв.№

Разраб.	Салихов		1.9.90
Проверил	Шелия		1.9.90
ГИП	Бурджанадзе		1.9.90
Нач.отд.	Бахтадзе		1.9.90
Н.контр.	Маркарян		1.9.90

1.090.1-7с.2-2 Д2

Узлы арматурные

Стадия	Лист	Листов
Р	1	2

ТбилЗНИИЭП

Копировал

Формат А3

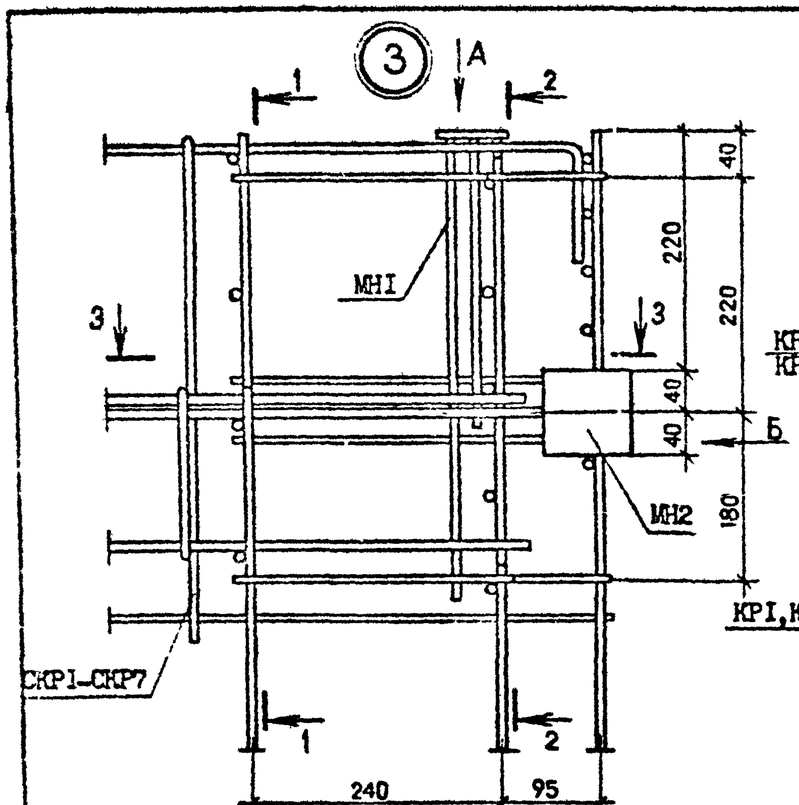

ВИД Б

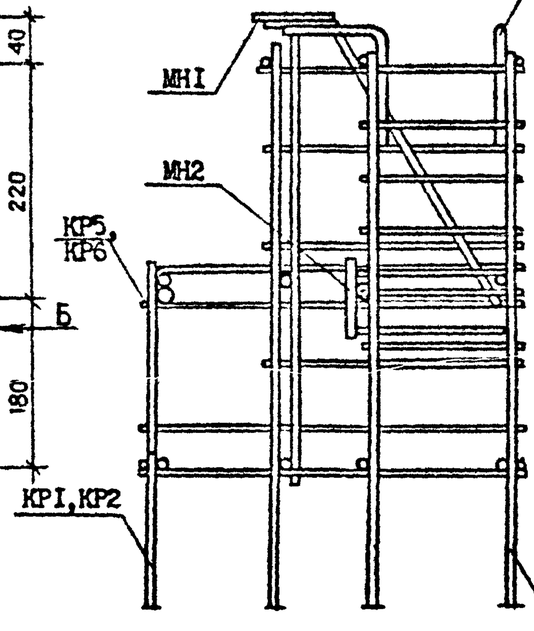

2 — 2

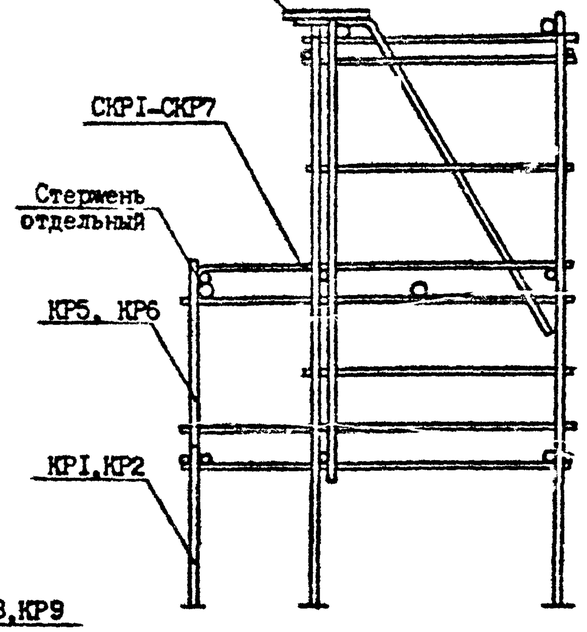

ВИД А

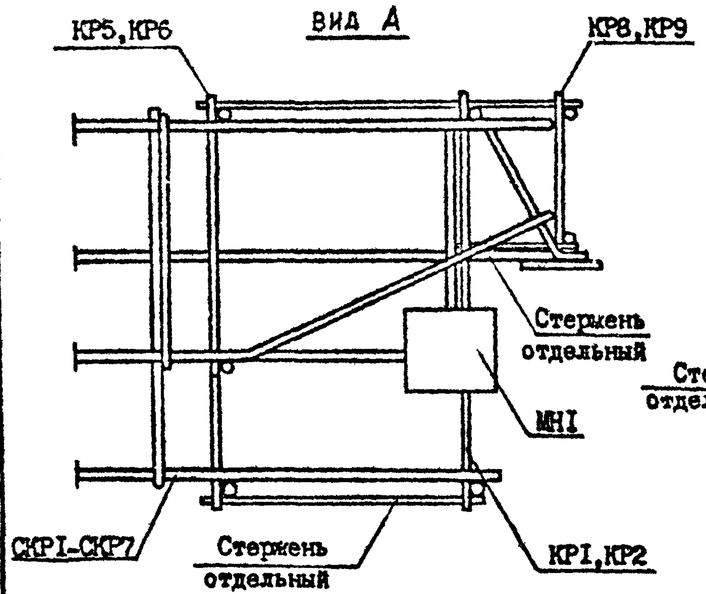

1 — 1

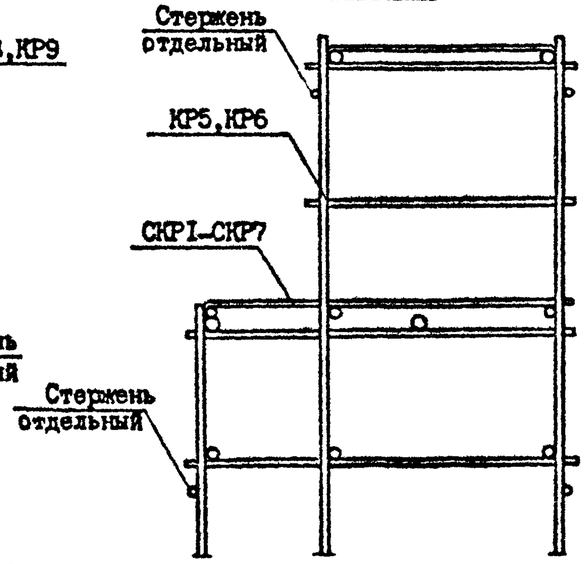

3 — 3

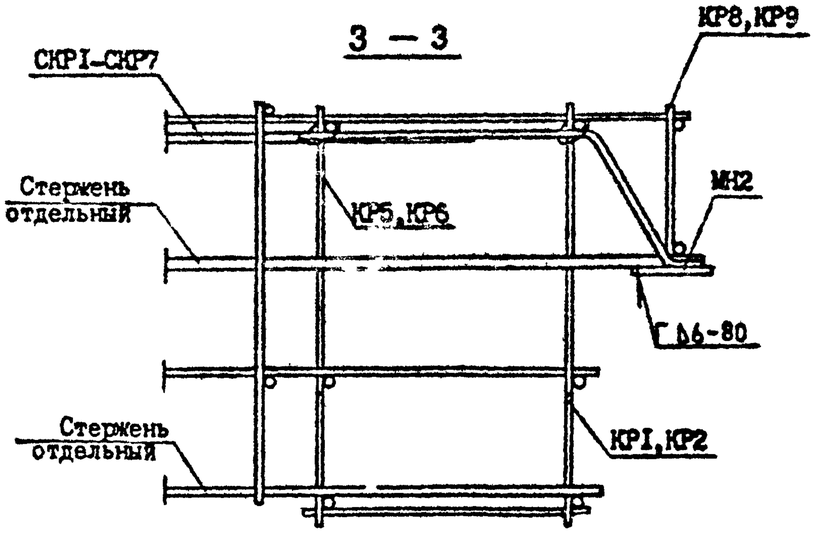

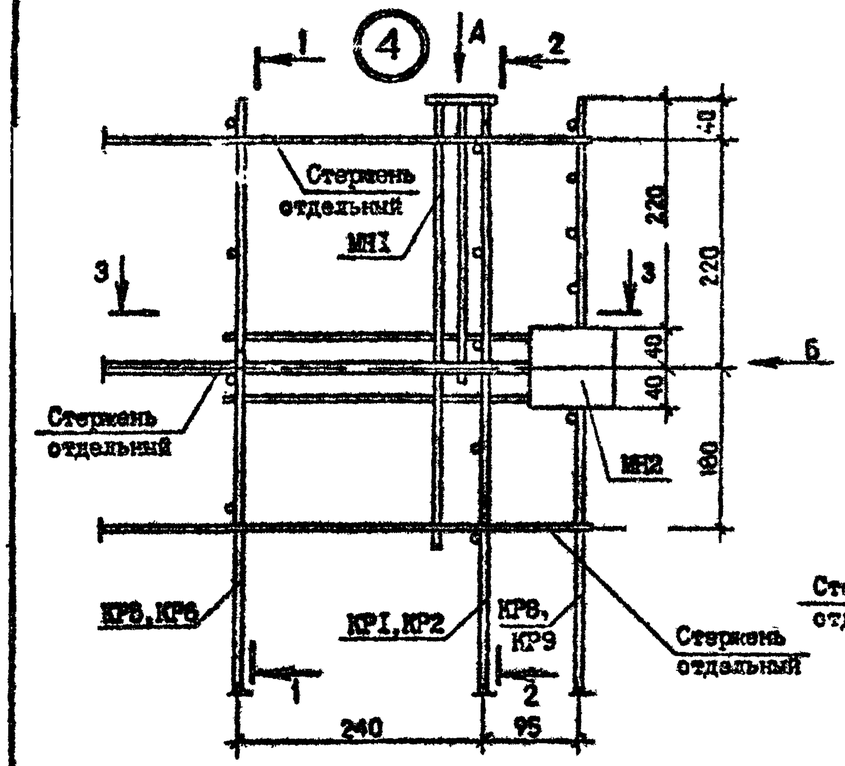

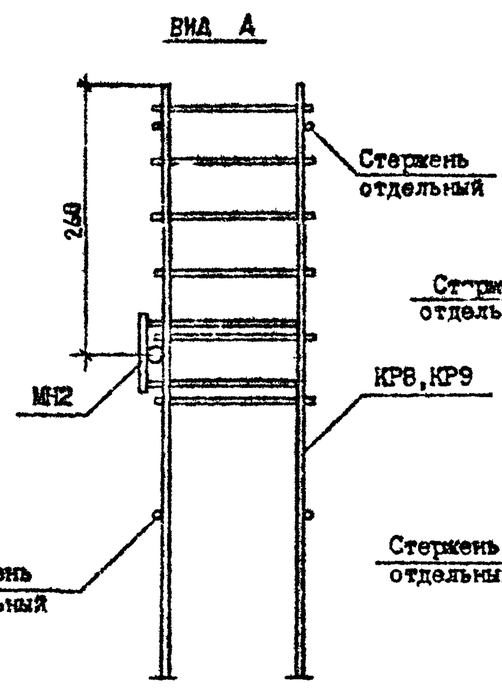

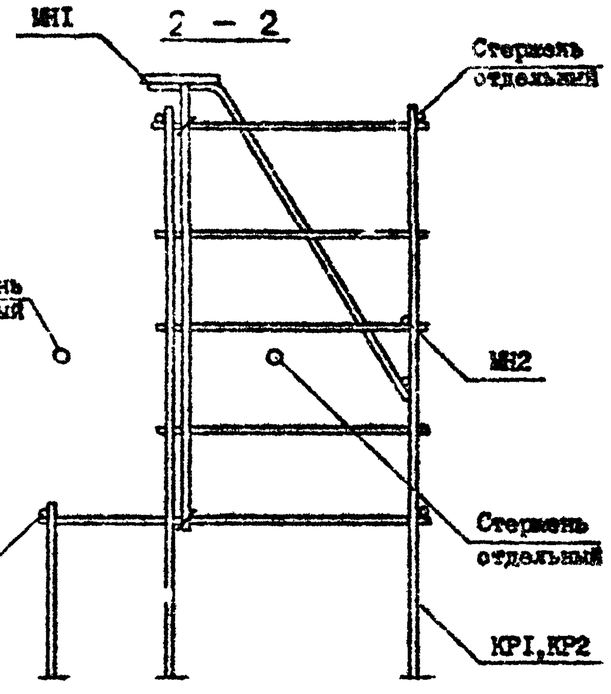

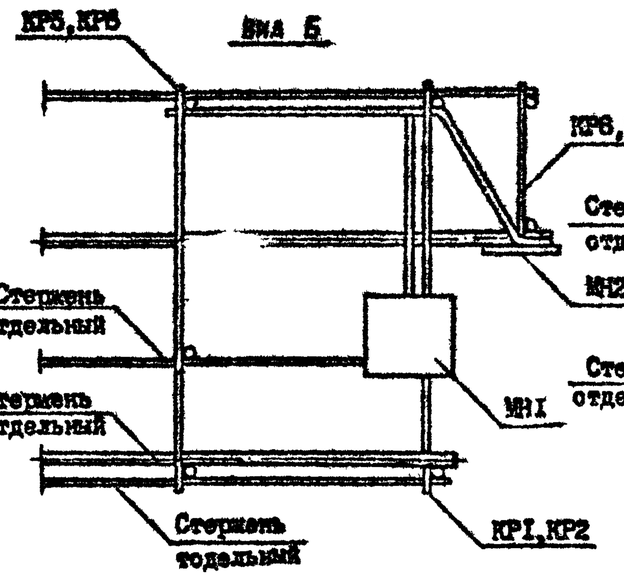

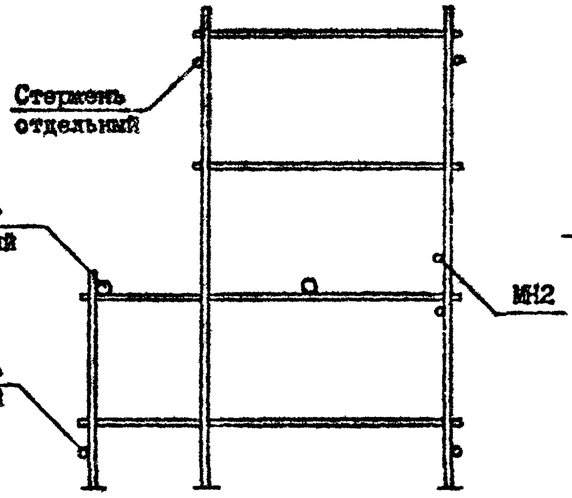

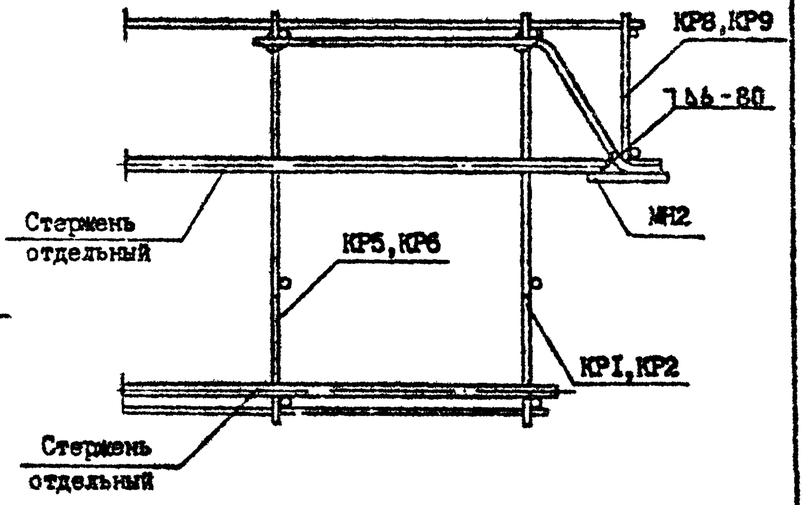

Инв. № подл. | Подпись и дата | Взам. инв. №

5 А 1

Стержень отдельный

СКР1-СКР7

Стержень отдельный

СП3–СП6

КР5–КР6

1 – 1

СКР1-СКР7

60

КР5,КР6

СП3–СП6

6 Б 2

Стержень отдельный

Стержень отдельный

Стержень отдельный

Стержень монтажный

СП3–СП6

КР5–КР6

2

2 — 2

60

Стержень отдельный

Стержень отдельный

Стежень монтажный

КР5–КР6

Стержень отдельный

СП3–СП6

Вид А

СП3–СП6

СКР1-СКР7

КР5, КР6

Стержень отдельный

7

СКР1-СКР7

3

СС3–СС7

СС3–СС7

3

3 — 3

СС3–СС7

КР5,КР6

СС3–СС7

Вид Б

Стержень отдельный

Стержень отдельный

СП3–СП6

Стержень отдельный

Стержень монтажный

Инв.№ подл. | Подпись и дата | Взам.инв.№

1.090.1-7с.2-2 ДР

Лист 4

Копировал

Формат А3

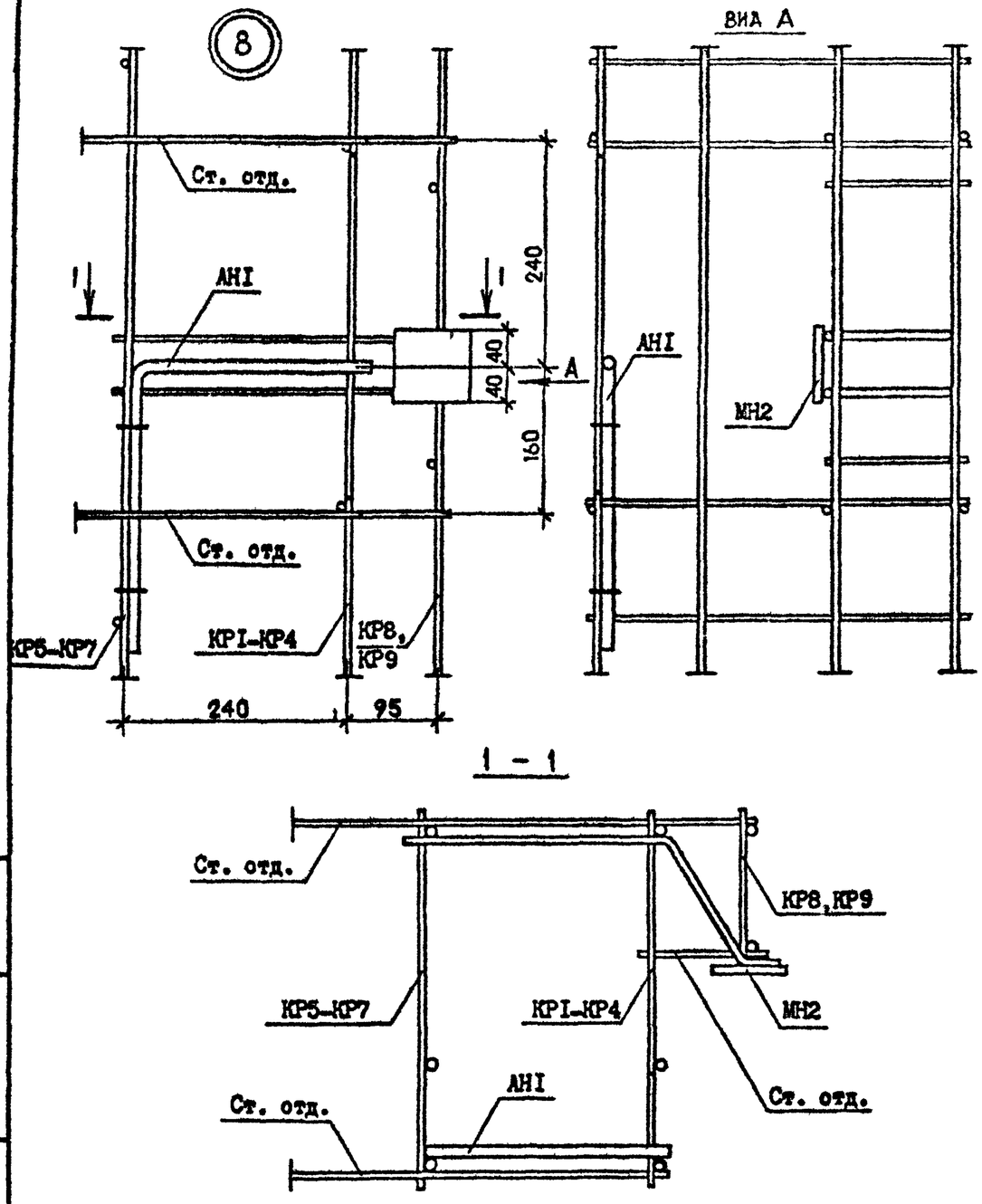

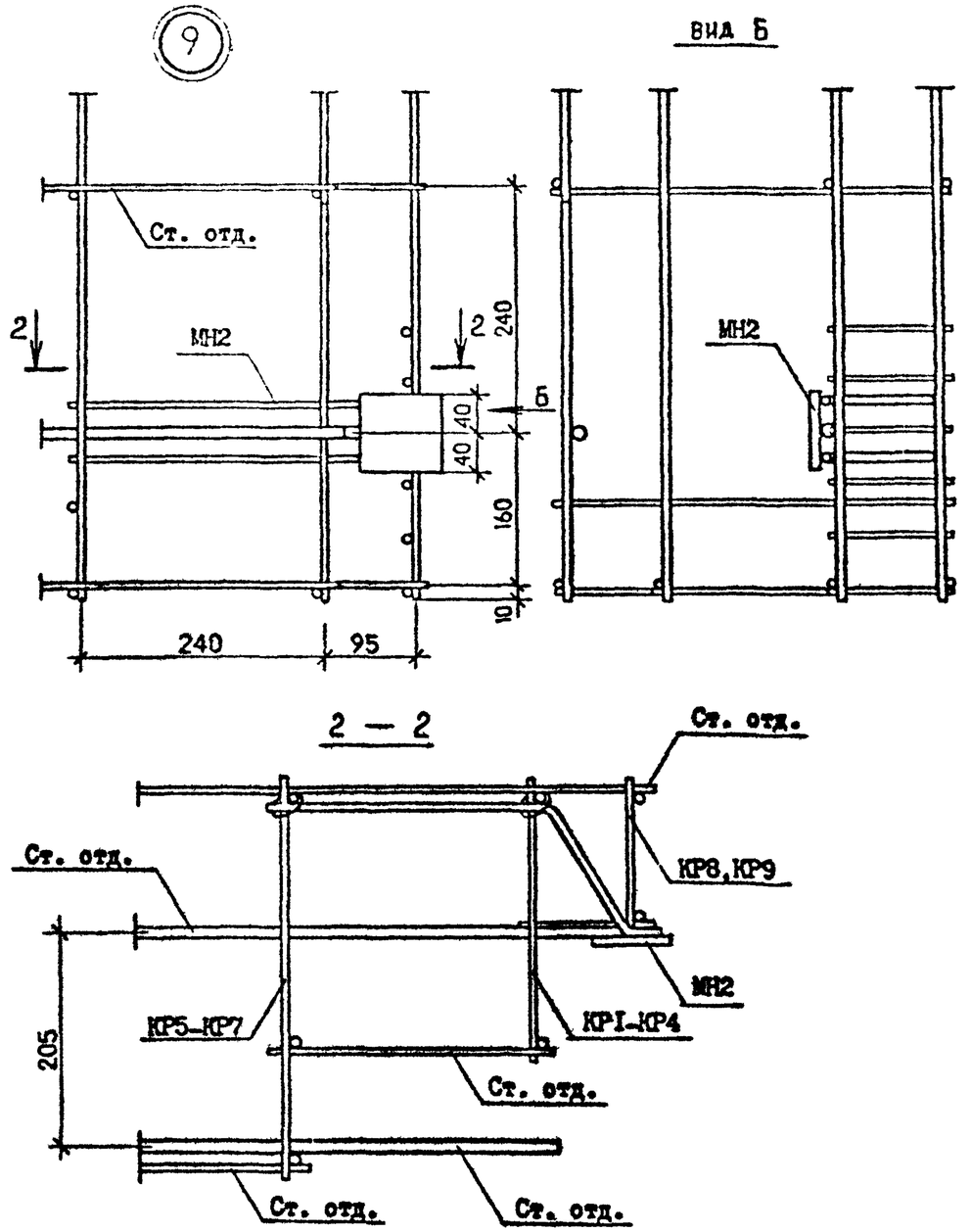

Инв. № подл. | Подпись и дата | Взам. инв. №

Т.К. I.090.I-7с. вып.2-2

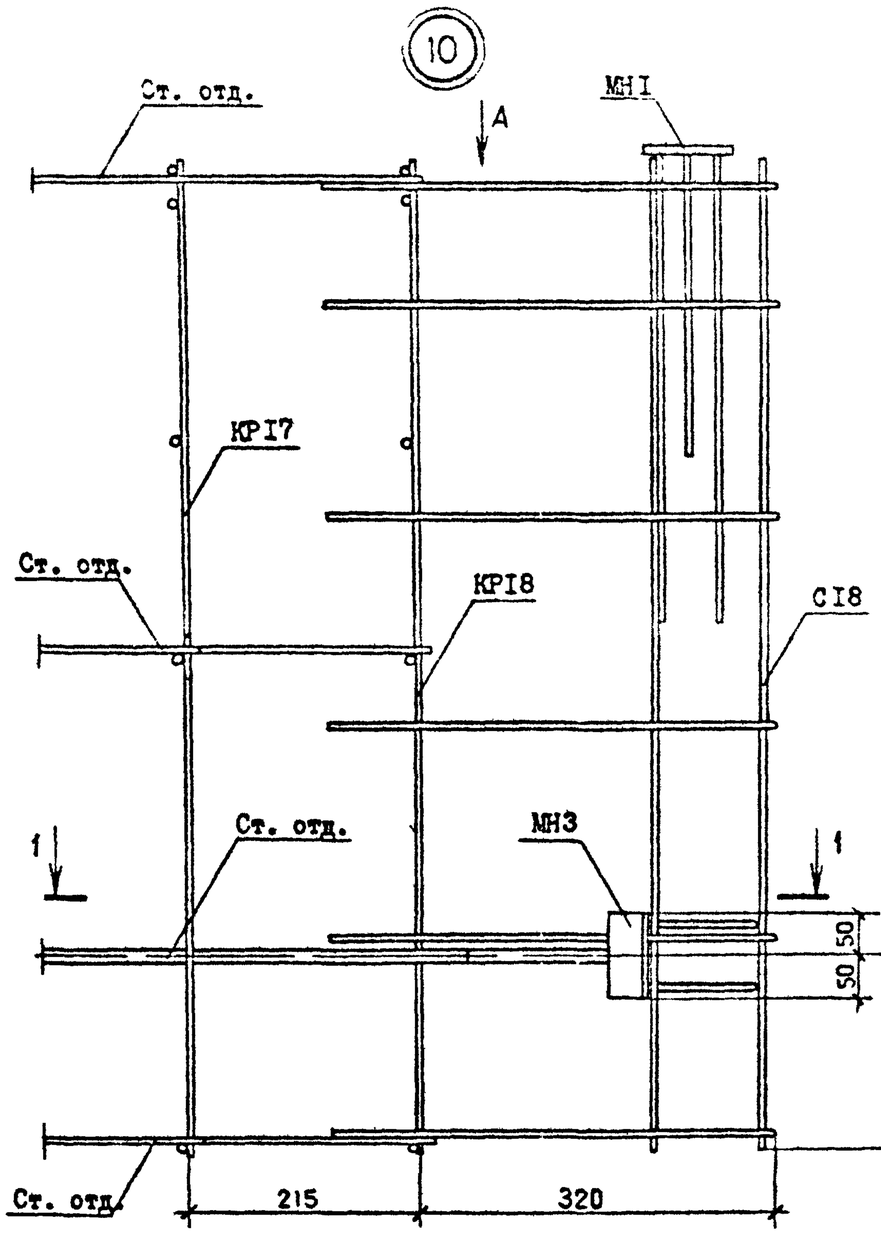

Вид А

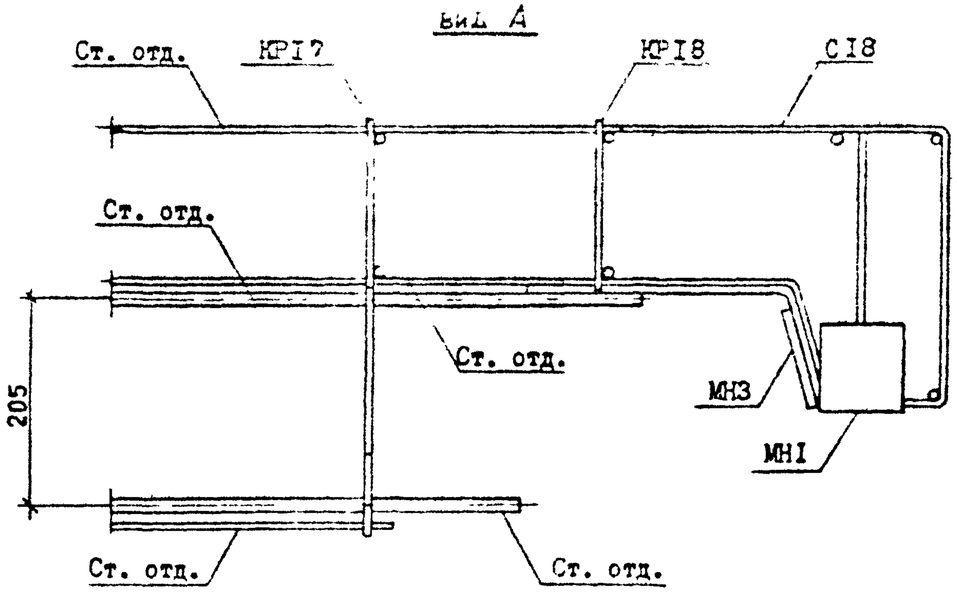

1 — 1

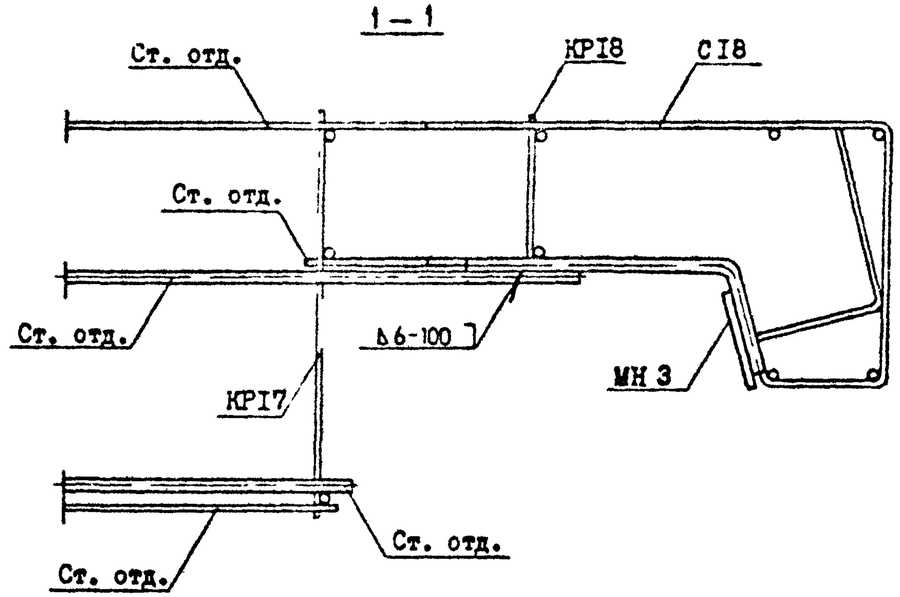

Взам. инв. №

Подпись и дата

Инв. № подл.

	1.090.1-7с.2-2 Д2	Лист 6

Копировал

Формат А3

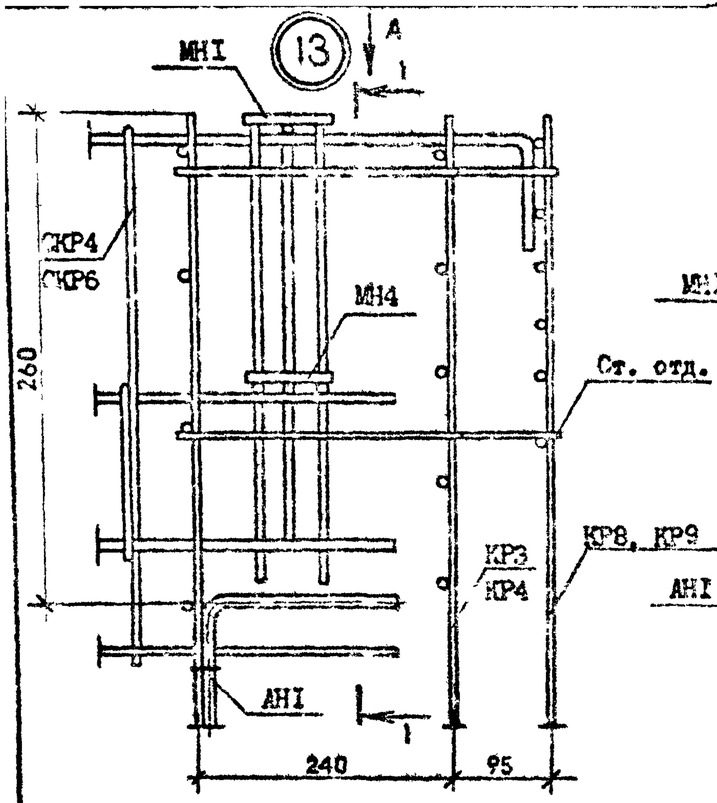

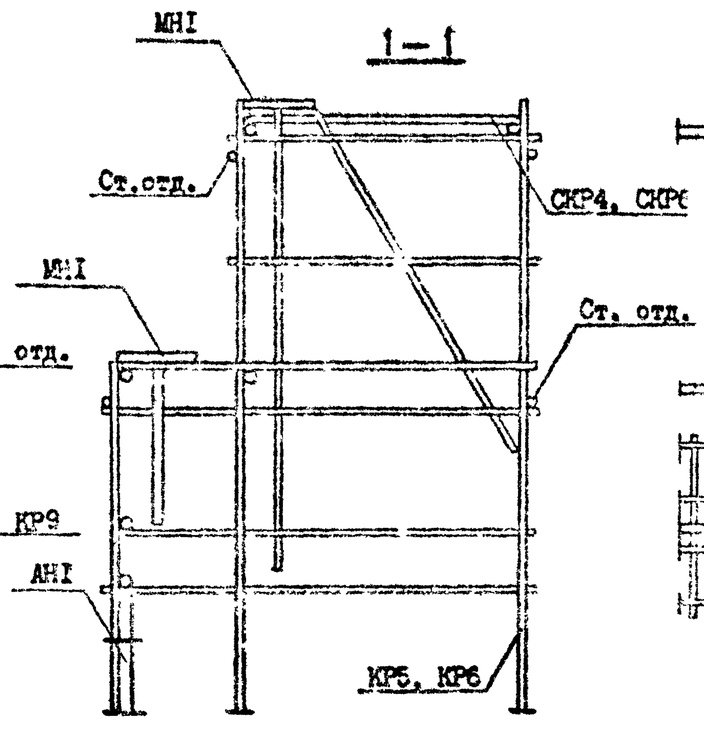

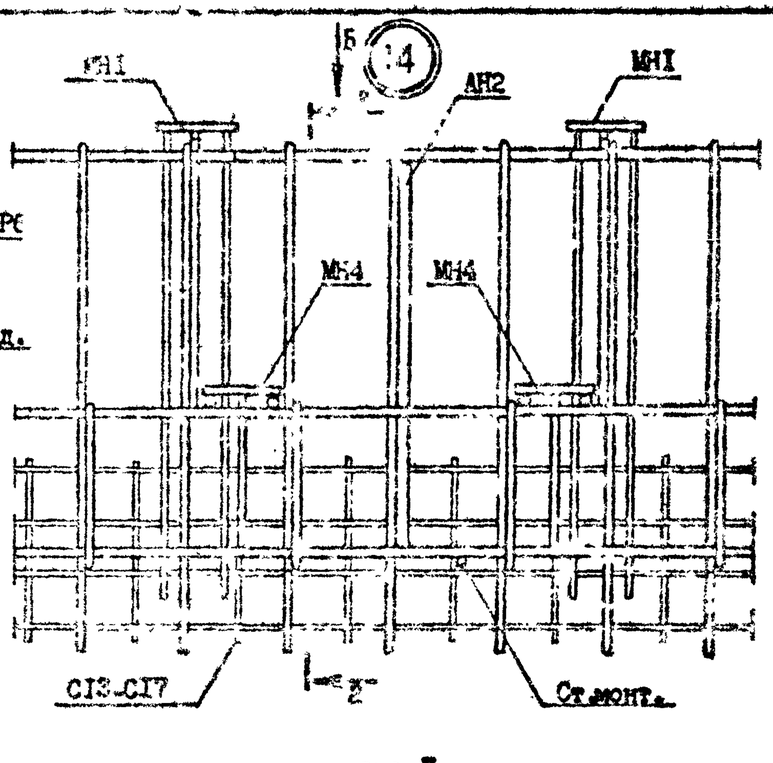

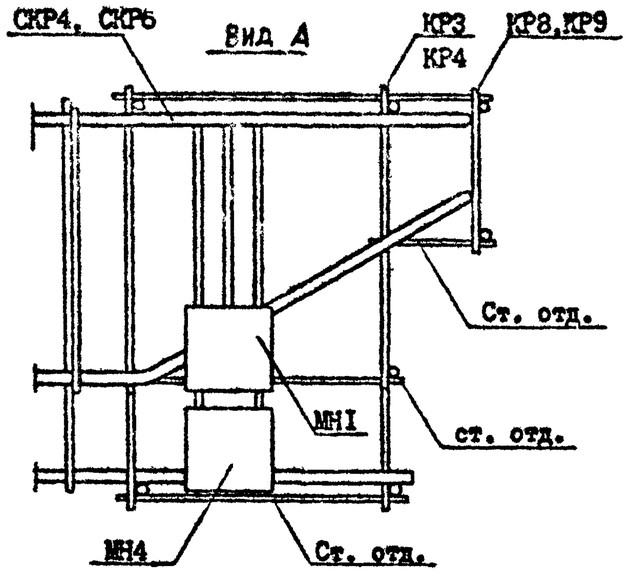

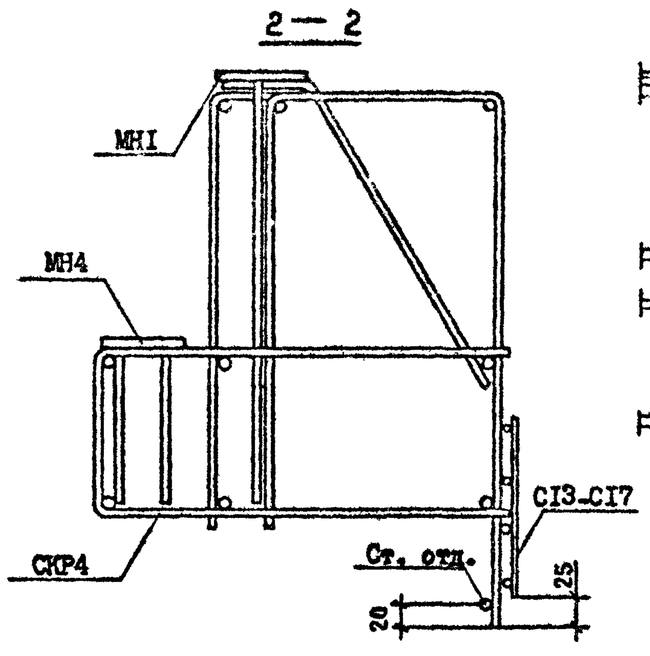

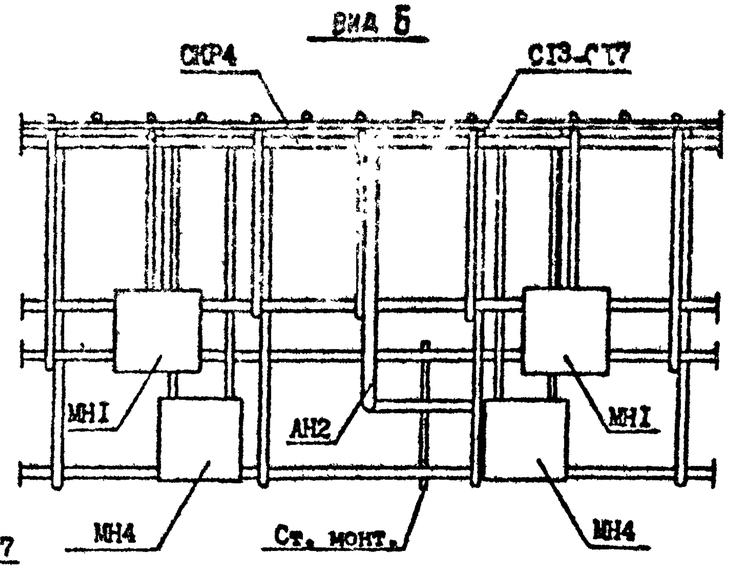

Взам. инв. №
Подпись и дата
Инв. № подл.

1.090.1-7с.2-2 ВК

Лист 8

Копировал

Формат А3

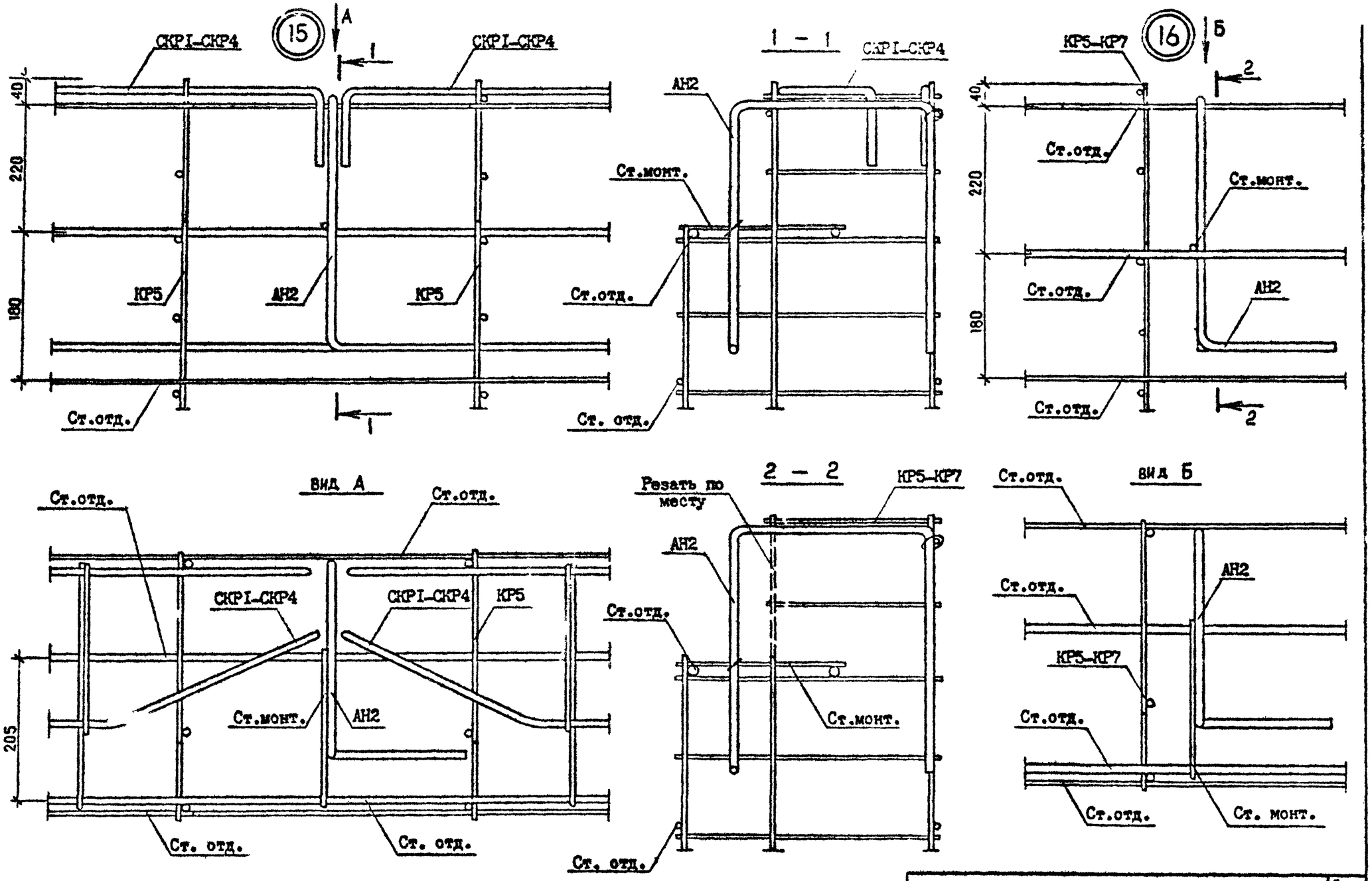

т.к. 1.090.1-7с.2-2

Инв.№подл. | Подпись и дата | Взам.инв.№

1.090.1-7с.2-2 Д2	Лист 9

Копировал

Формат А3

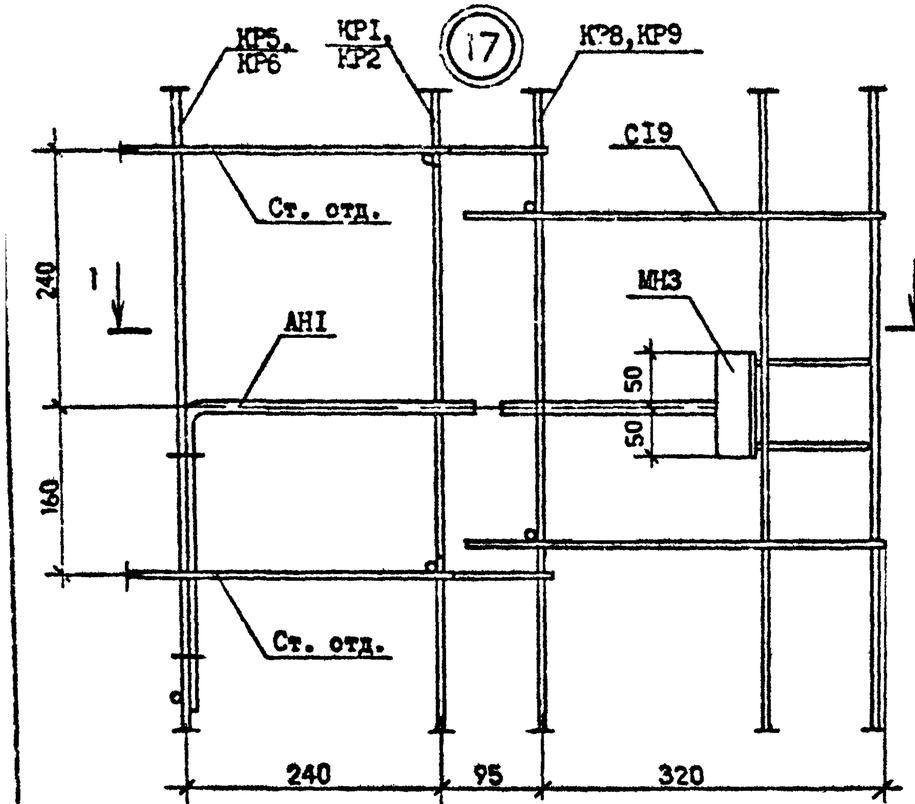

1 – 1

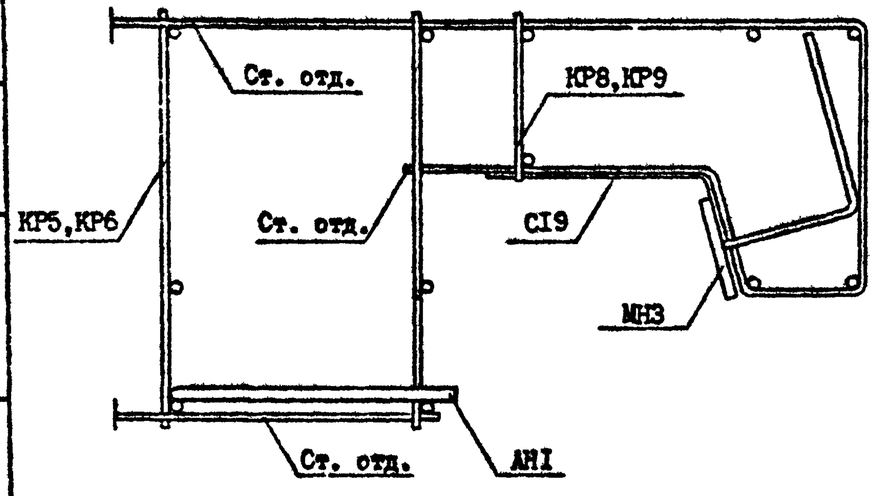

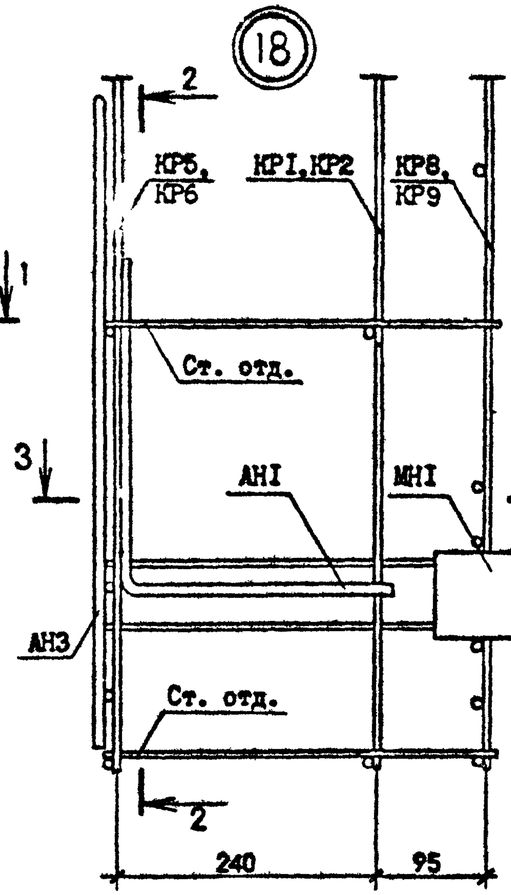

2 – 2

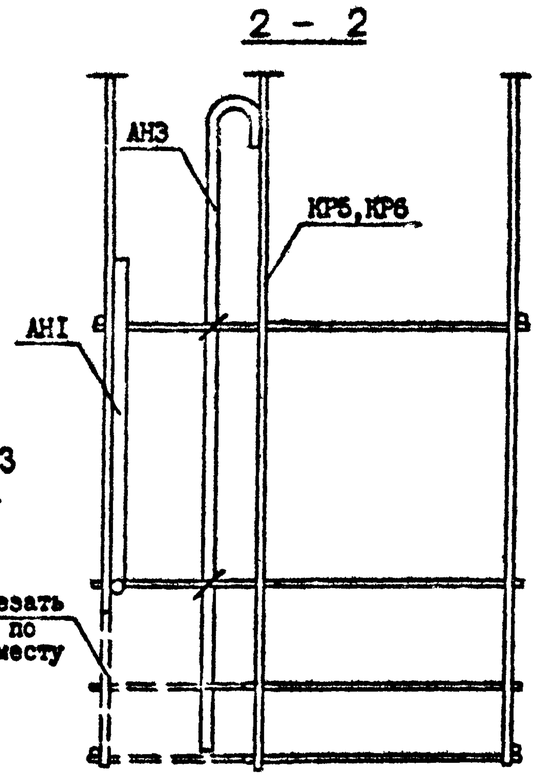

3 – 3

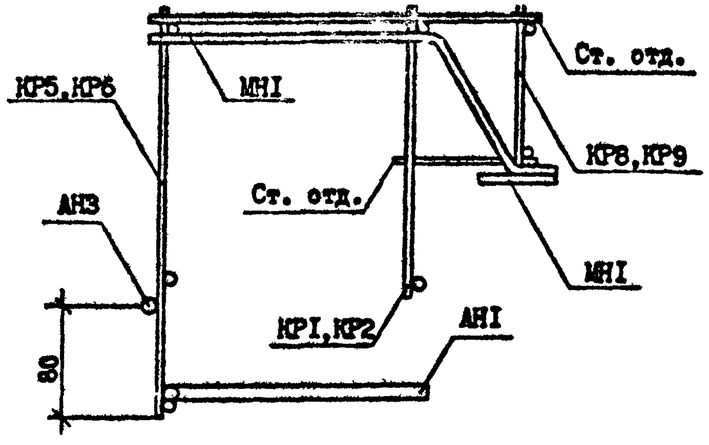

Инв. № подл. | Подпись и дата | Взам. инв. №

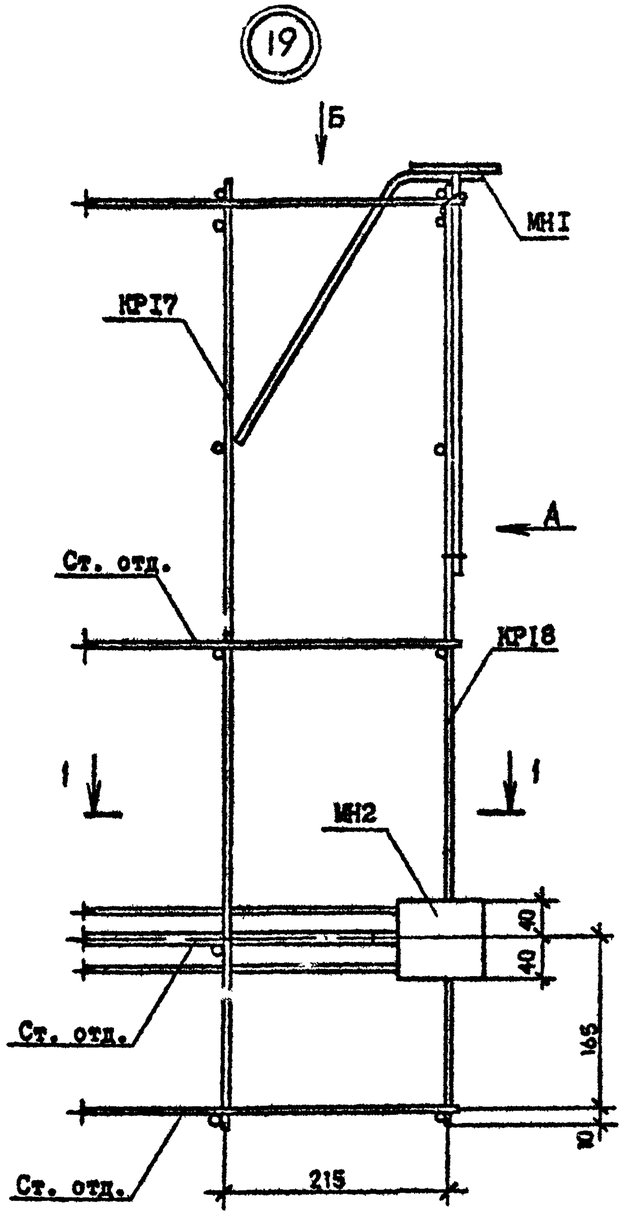

Вид А

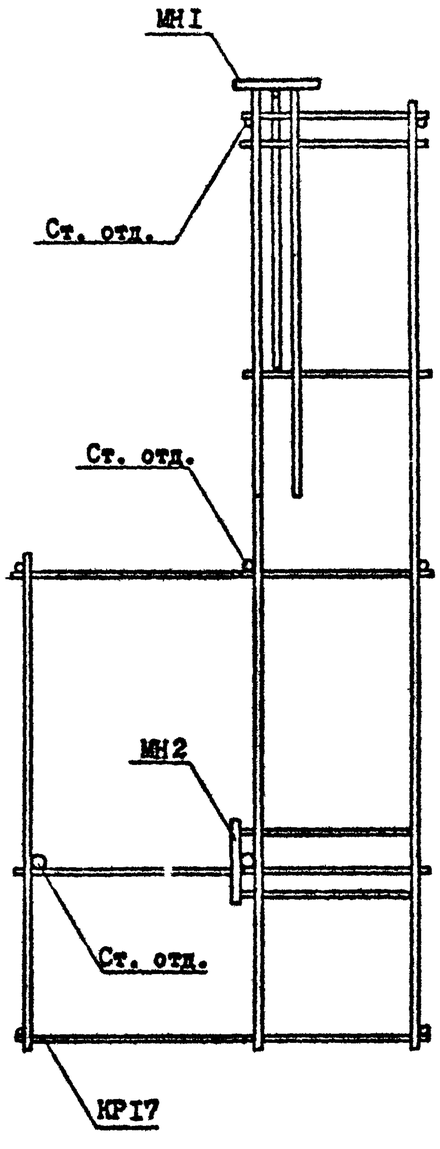

Вид Б

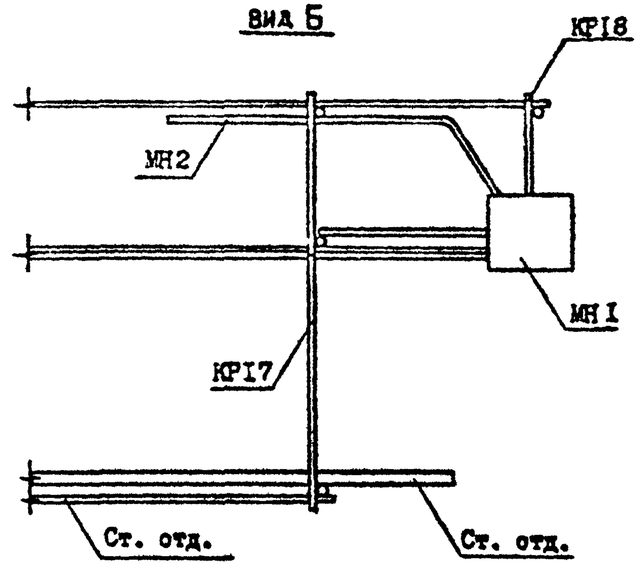

1 — 1

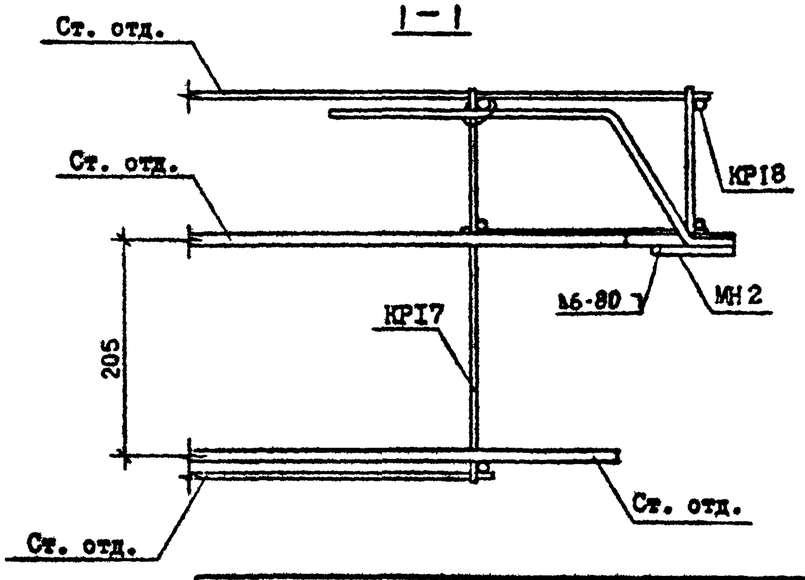

Инв. № подл. | Подпись и дата | Взам. инв. №

т.к. 1.090.1-7с.2-2 вып.2-2

	1.090.1-7с.2-2 Д2	Лист 11

Копировал Формат А3

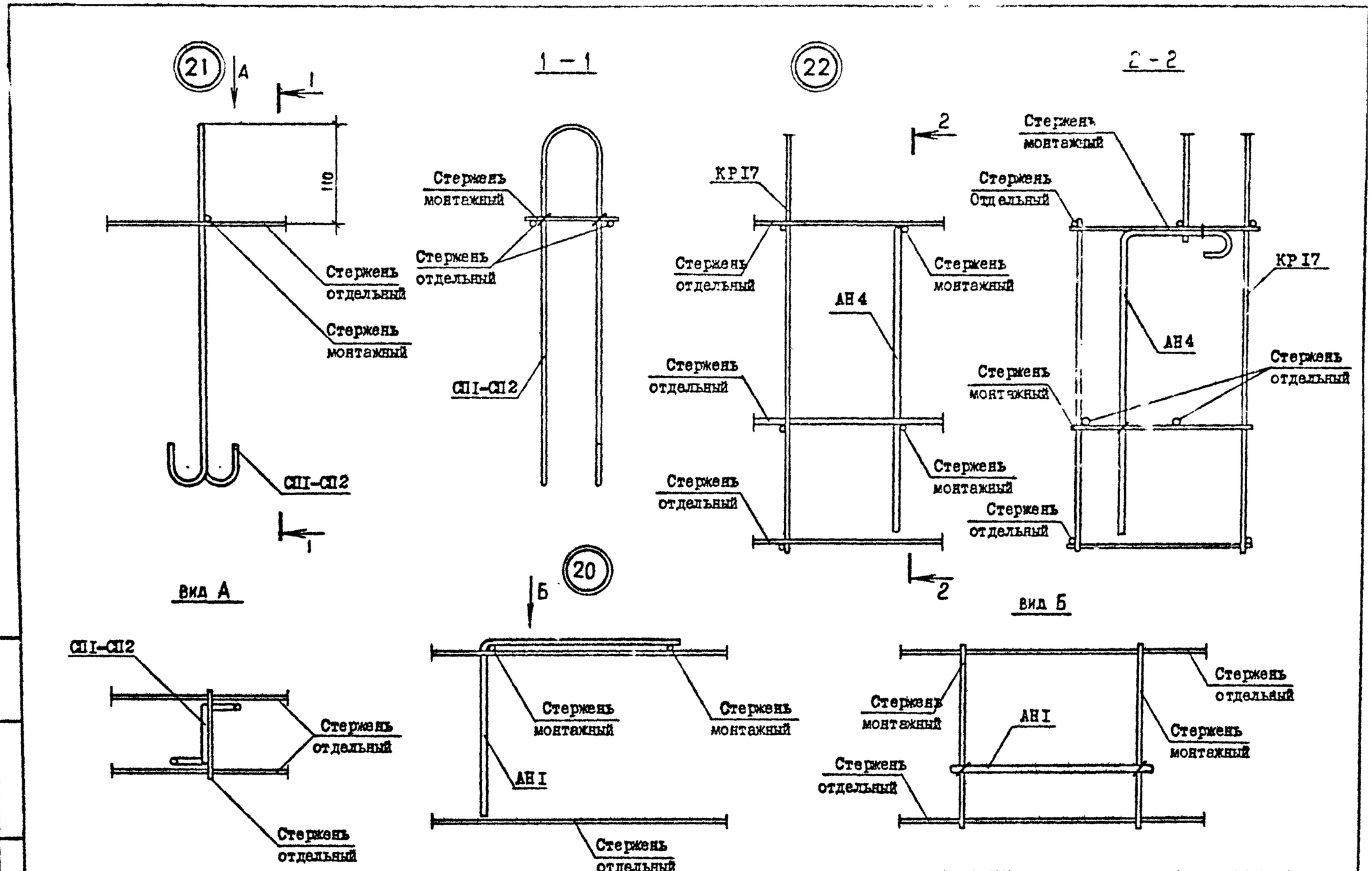

Инв. № подл. | Подпись и дата | Взам. инв. №

I.090.I-7с.2-2 Д2

Лист 12

Копировал

Формат А3

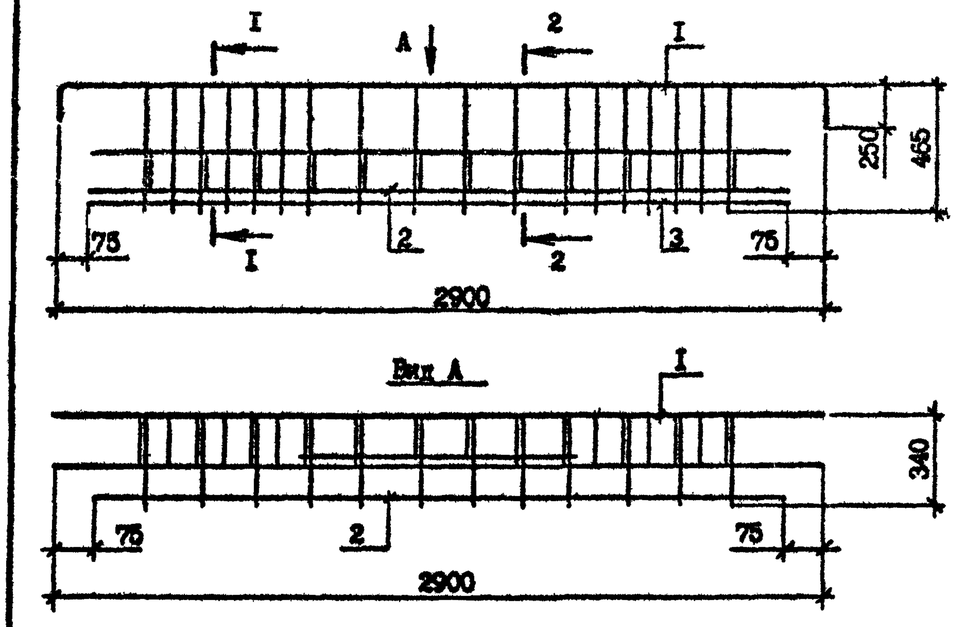

Марка	Поз.	Наименование	Кол. на карк.	Обозначение документа	Масса, кг
СКР1	I	Сетка С1	I	I.090.I-7с.2-2 84	I7,34
	2	С8	I	88	
	3	Ø5Вр-I, L =2750, 0,43 кг	I	Без чертежа	
СКР2	I	Сетка С2	I	I.090.I-7с.2-2 84	I9,I0
	2	С8	I	88	
	3	Ø5Вр-I, L =2750, 0,43 кг	I	Без чертежа	

Арматура класса Вр-I по ГОСТ 6727-80*

Разрезы I-I,2-2 см. докум. 76

Разраб.	Шелия		1.90	I.090.I-7с.2-2 7I	
Проверил	Салихова		1.90		
ГИП	Бурджанадзе		1990		
Нач.отд.	Бахтадзе		1990	Каркас укрупнительной сборки СКР1, СКР2	Стадия: Р; Лист; Листов: I
Н.контр.	Маркарян		1990		ТбилЗНИИЭП

Инв. № подл. | Подпись и дата | Взам. инв. №

Т.К. I.090.I-7с Вып. 2-2

Копировал Формат А4

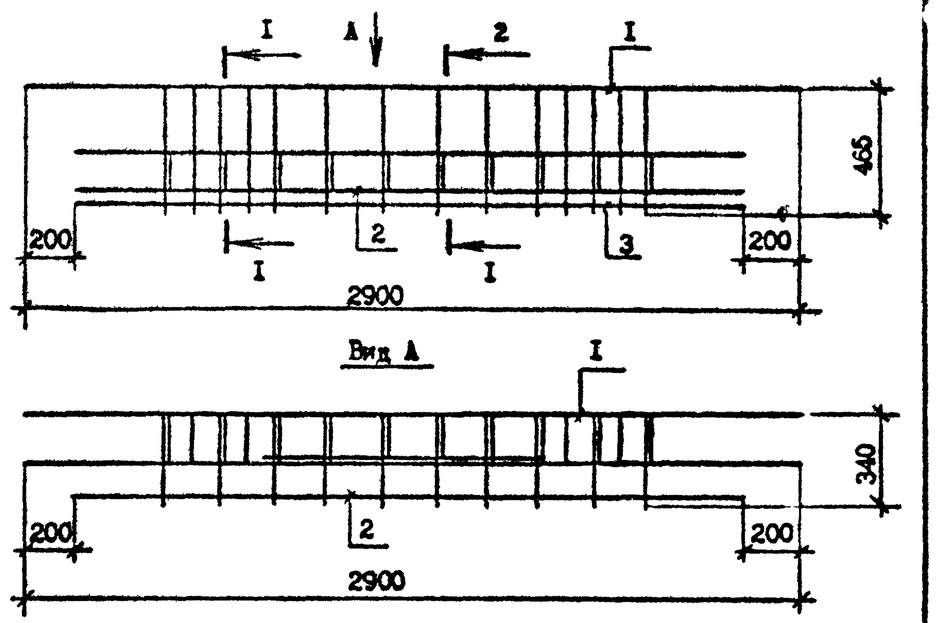

Марка	Поз.	Наименование	Кол. на карк.	Обозначение документа	Масса, кг
СКР3	I	Сетка С3	I	I.090.I-7с.2-2 84	II,25
	2	С9	I	88	
	3	Ø5Вр-I, L =2500, 0,39кг	I	Без чертежа	

Арматура класса Вр-I по ГОСТ 6727-80*

Разрезы I-I, 2-2 см. докум. 76

Разраб.	Шелия		1.90	I.090.I-7с.2-2 72	
Проверил	Салихова		1990		
ГИП	Бурджанадзе		1990		
Нач.отд.	Бахтадзе		1990	Каркас укрупнительной сборки СКР3	Стадия: Р; Лист; Листов: I
Н.контр.	Маркарян		1990		ТбилЗНИИЭП

Инв. № подл. | Подпись и дата | Взам. инв. №

Копировал Формат А4

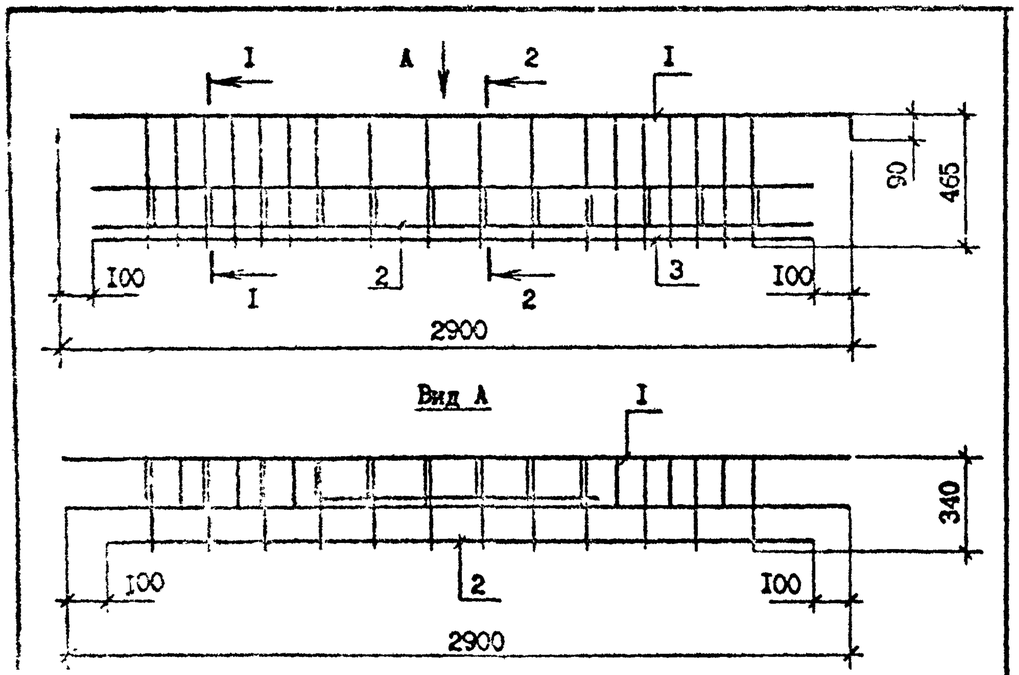

Марка	Поз.	Наименование	Кол. на карк.	Обозначение документа	Масса, кг
СКР4	I	Сетка С4	I	I.090.I-7с.2-2 84	I6,27
	2	С10	I	89	
	3	⌀5Вр-I, L =2700, 0,42кг	I	Без чертежа	

Арматура класса Вр-I по ГОСТ 6727-80*

Разрезы I-I, 2-2 см. докум. 76

Разраб.	Шалия		I.I7
Провер.	Салихова		I.I7
ГИП	Курджикадзе		I.I7
Нач.отд.	Бахтадзе		I.I7
Н.контр.	Маргарян		I.I7

I.090.I-7с.2-2 73

Каркас укрупнительной сборки СКР4

Стадия	Лист	Листов
Р		I

ТбилЗНИИЭП

Копировал

Формат А4

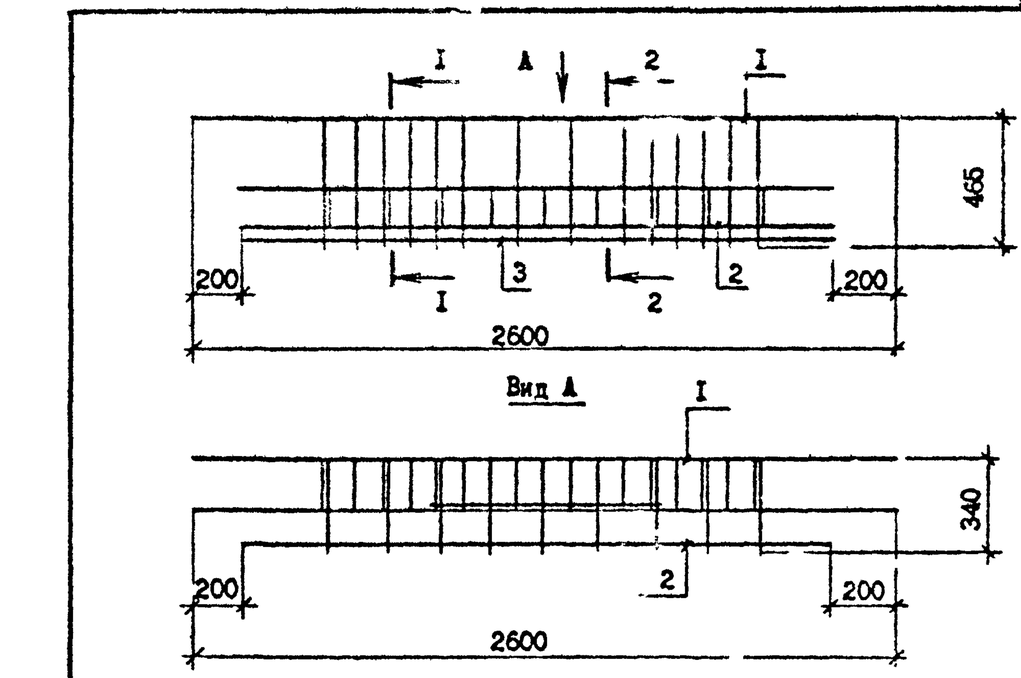

Марка	Поз.	Наименование	Кол. на карк.	Обозначение документа	Масса, кг
СКР5	I	Сетка С5	I	I.090.I-7с.2-2 85	I0,I4
	2	С11	I	89	
	3	⌀5Вр-I, L =2200, 0,34кг	I	Без чертежа	

Арматура класса Вр-I по ГОСТ 6727-80*

Разрезы I-I, 2-2 см. докум. 76

Разраб.	Шалия		I.I7
Провер.	Салихова		I.I7
ГИП	Курджикадзе		I.I7
Нач.отд.	Бахтадзе		I.I7
Н.контр.	Маргарян		I.I7

I.090.I-7с.2-2 74

Каркас укрупнительной сборки СКР5

Стадия	Лист	Листов
Р		I

ТбилЗНИИЭП

Копировал

Формат А4

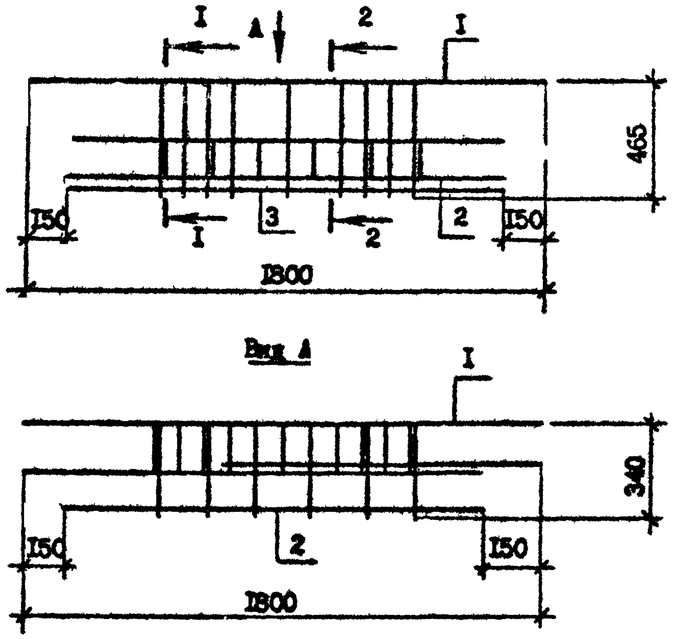

Марка	Поз.	Наименование	Кол. на карк.	Обозначение документа	Масса, кг
СКР6	I	Сетка С6	I	I.090.I-7с.2-2 86	4,64
	2	С12	I	89	
	3	Ø5Вр-I, L=I500, 0,23кг	I	Без чертежа	

Арматура класса Вр-I по ГОСТ 6727-80*

Разрезы I-I, 2-2 см. докум. 76

Разраб.	Шелия		1.90	I.090.I-7с.2-2 75
Проверил	Салихова		1.90	
ГИП	Бурджанадзе		1.90	
Нач.отд.	Бахтадзе			Каркас укрупнительной сборки СКР6
Н.контр.	Маргарян		1.90	

Стадия	Лист	Листов
Р		I

ТбилЗНИИЭП

Копировал Формат А4

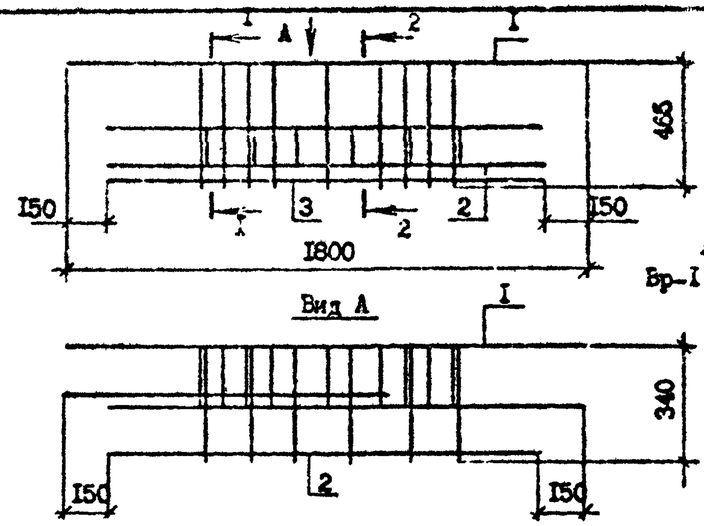

Арматура класса Вр-I по ГОСТ 6727-80*

Марка	Поз.	Наименование	Кол. на карк.	Обозначение документа	Масса, кг
СКР7	I	Сетка С7	I	I.090.I-7с.2-2 87	4,64
	2	С12	I	89	
	3	Ø5Вр-I, L=I500, 0,23кг	I	Без чертежа	

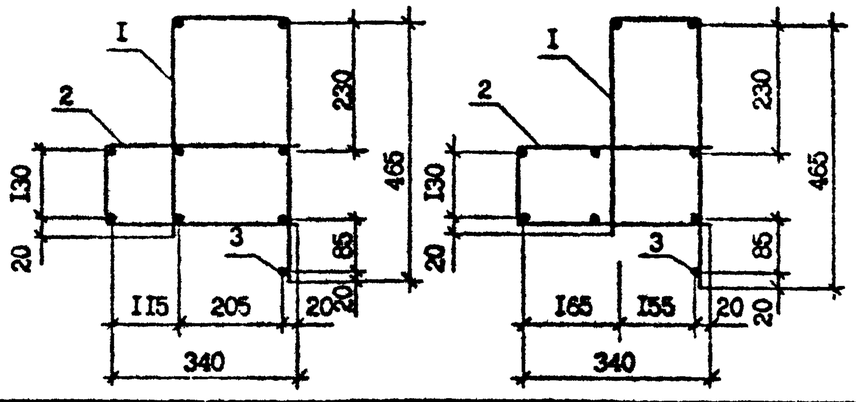

Разраб.	Шелия		1.90	I.090.I-7с.2-2 76
Проверил	Салихова		1.90	
ГИП	Бурджанадзе		1.90	
Нач.отд.	Бахтадзе		1.90	Каркас укрупнительной сборки СКР7
Н.контр.	Маргарян		1.90	

Стадия	Лист	Листов
Р		I

ТбилЗНИИЭП

Копировал Формат А4

Т.К. I.090.I-7с Вып. 2-2

Инв. № подл. | Подпись и дата | Взам. инв. №

КР1, КР2

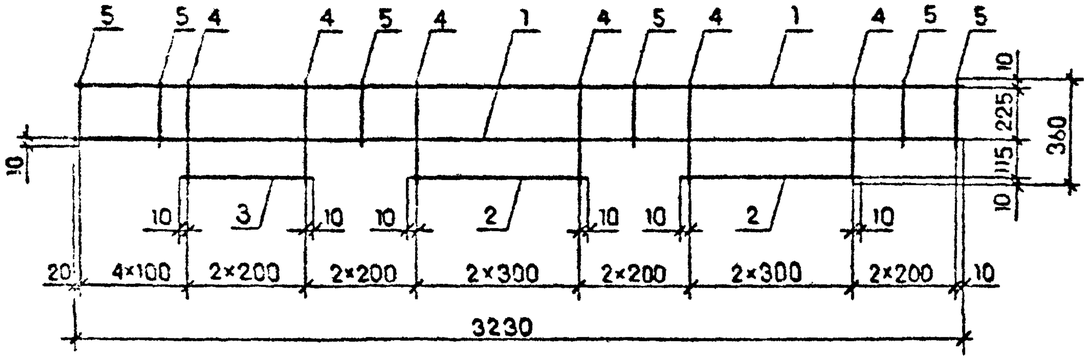

КР3

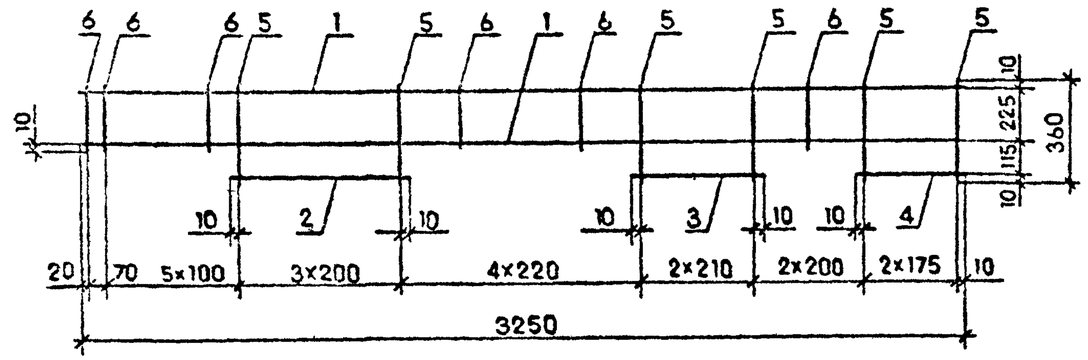

КР4

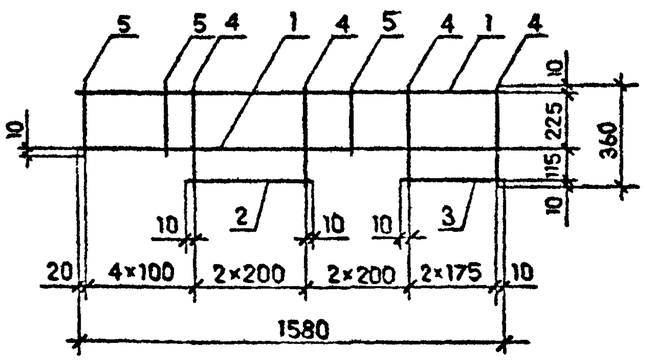

Марка	Поз.	Наименование	Кол.	Масса ед.кг	Масса, кг
КР1	1	Ø6 А-III, L = 3230	2	0,72	2,33
	2	L = 620	2	0,14	
	3	L = 420	1	0,09	
	4	Ø4 Вр-I, L = 360	9	0,04	
	5	L = 245	8	0,02	
КР2	1	Ø8 А-III, L = 3230	2	1,28	3,73
	2	L = 620	2	0,24	
	3	L = 420	1	0,17	
	4	Ø4 Вр-I, L = 360	9	0,04	
	5	L = 245	8	0,02	
КР3	1	Ø6 А-III, L = 3250	2	0,72	1,82
	2	L = 620	1	0,14	
	3	L = 440	1	0,10	
	4	L = 370	1	0,08	
	5	Ø4 Вр-I, L = 360	10	0,04	
	6	L = 245	10	0,02	
КР4	1	Ø6 А-III, L = 1580	2	0,35	1,45
	2	L = 420	1	0,09	
	3	L = 370	1	0,08	
	4	Ø4 Вр-I, L = 360	6	0,08	
	5	L = 245	5	0,02	

Арматура класса А-III по ГОСТ 5781-82^{X},
класса Вр-I по ГОСТ 6727-80^{X}

Разраб.	Шелия		1990
Проверил	Салихова		1990
ГИП	Бурджанадзе		1990
Нач.отд.	Бахтадзе		1990
Н.контр.	Маркарян		1990

I.090.I-7с.2-2 77

Каркас КР1...КР4

Стадия	Лист	Листов
Р		1

ТбилЗНИИЭП

Взам. инв. №
Подпись и дата
Инв. № подл.

Копировал

Формат А3

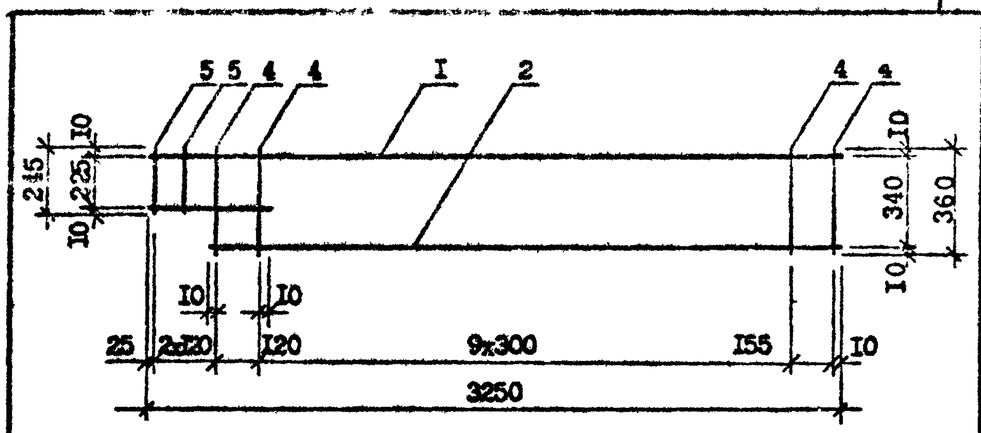

Марка	Поз.	Наименование	Кол.	Масса ед.кг	Масса, кг
КР5	I	Ф6 А-III, L = 3250	I	0,72	2,00
	2	L = 3005	I	0,67	
	3	L = 395	I	0,09	
	4	Ф4 Вр-I, L = 360	I2	0,04	
	5	L = 245	2	0,02	
КР6	I	Ф8 А-III, L = 3250	I	I,28	3,I5
	2	L = 3005	I	I,I9	
	3	L = 395	I	0,I6	
	4	Ф4 Вр-I, L = 360	I2	0,04	
	5	L = 245	2	0,02	

Арматура класса А-III по ГОСТ 5781-82*, Вр-I 6727-80*

Разраб.	Шелия		1.9.90	I.090.I-7с.2-2 78
Проверил	Салихова		1.9.90	
ГИП	Бурджанадзе		1.9.90	
Нач.отд.	Бахтадзе		1.9.90	Каркас КР5,КР6
Н.контр.	Маргарян		1.9.90	

Стадия	Лист	Листов
Р		I

ТбилЗНИИЭП

Копировал Формат А4

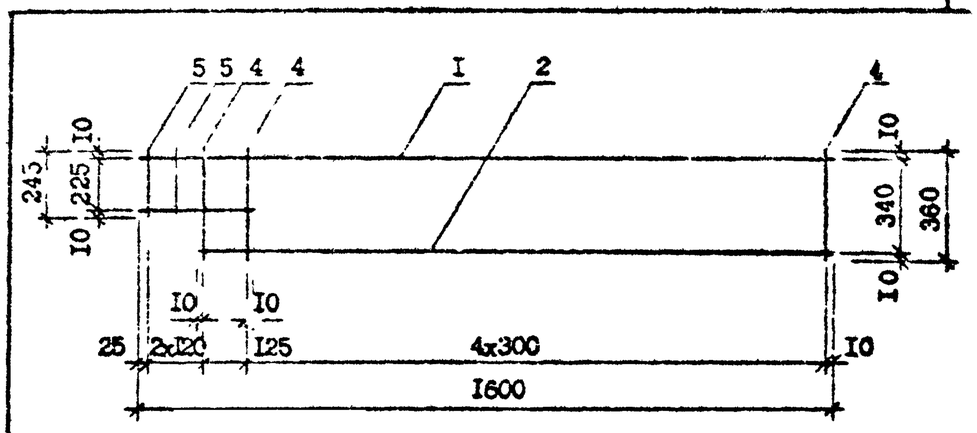

Марка	Поз.	Наименование	Кол.	Масса ед.кг	Масса, кг
КР7	I	Ф6 А-III, L = I600	I	0,36	I,03
	2	L = I355	I	0,30	
	3	L = 400	I	0,09	
	4	Ф4 Вр-I, L = 360	6	0,04	
	5	L = 245	2	0,02	

Арматура класса А-III по ГОСТ 5781-82*, Вр-I по ГОСТ 6727-80*

Разраб.	Шелия		1.9.90	I.090.I-7с.2-2 79
Проверил	Салихова		1.9.90	
ГИП	Бурджанадзе		1.9.90	
Нач.отд.	Бахтадзе		1.9.90	Каркас КР7
Н.контр.	Маркарян		1.9.90	

Стадия	Лист	Листов
Р		I

ТбилЗНИИЭП

Копировал Формат А4

Инв. № подл. | Подпись и дата | Взам. инв. №

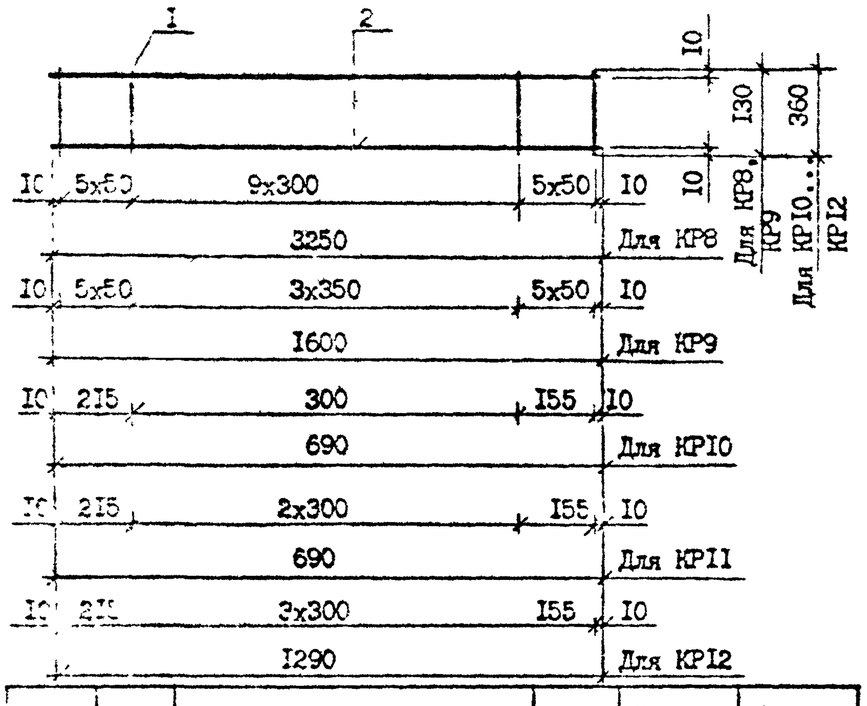

Марка	Поз.	Наименование	Кол.	Масса, ед., кг	Масса, кг
КР8	1	Ø6 А-III, L =3250,	2	0,72	1,64
	2	Ø4 Вр-I, L =130	20	0,01	
КР9	1	Ø6 А-III, L =1600	2	0,36	0,86
	2	Ø4 Вр-I, L=130	14	0,01	
КР10	1	Ø6 А-III, L =690	2	0,15	0,46
	2	Ø4 Вр-I, L =360	4	0,04	
КР11	1	Ø6 А-III, L =990	2	0,22	0,64
	2	Ø4 Вр-I, L =360	5	0,04	
КР12	1	Ø6 А-III, L =1290	2	0,29	0,82
	2	Ø4 Вр-I, L =360	6	0,04	

Арматура класса А-III по ГОСТ 5781-82*,
класса Вр-I по ГОСТ 6727-80*

Разраб.	Шелия		1990	I.090.I-7с.2-2 80	
Провер.	Салихова		1990		
ГИП	Бурджанадзе		1990		
Нач.отд.	Бахтадзе		1990	Каркас КР8 ... КР12	Стадия: Р; Лист: ; Листов: 1
Н.контр.	Меркарян		1990		ТбилЗНИИЭП

Инв. № подл. | Подпись и дата | Взам. инв. №

Копировал Формат А4

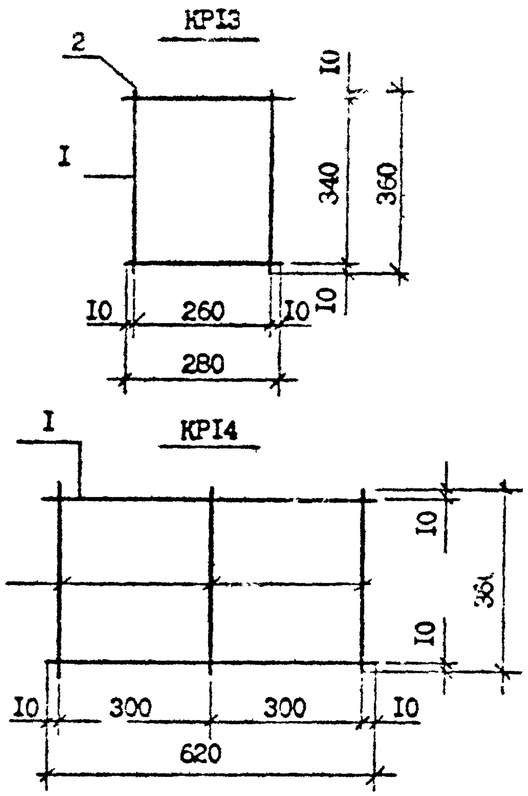

Марка	Поз.	Наименование	Кол.	Масса, ед.,кг	Масса, кг
КР13	1	Ø6 А-III, L =280	2	0,06	0,20
	2	Ø4 Вр-I, L =360	2	0,04	
КР14	1	Ø6 А-III, L =620	2	0,14	0,40
	2	Ø4 Вр-I, L =350	3	0,04	

Арматура класса А-III по ГОСТ 5781-82*,
класса Вр-I по ГОСТ 6727-80*

Разраб.	Шелия		1990	I.090.I-7с.2-2 81	
Провер.	Салихова		1990		
ГИП	Бурджанадзе		1990		
Нач.отд.	Бахтадзе		1990	Каркас КР13, КР14	Стадия: Р; Лист: ; Листов: 1
Н.контр.	Меркарян		1990		ТбилЗНИИЭП

Инв. № подл. | Подпись и дата | Взам. инв. №

Копировал Формат А4

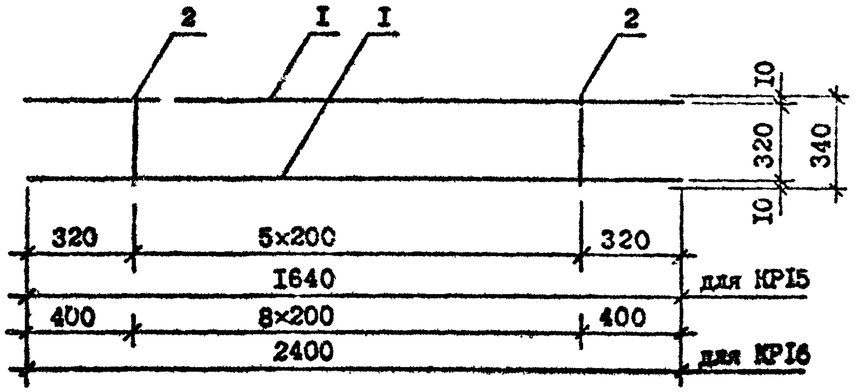

Марка	Поз.	Наименование	Кол.	Масса ед.кг	Масса, кг
КРI5	I	Ф6 А-III, L = I640	2	0,36	0,90
	2	Ф4 Вр-I, L = 340	6	0,03	
КРI6	I	Ф8 А-III, L = 2400	2	0,95	2,I7
	2	Ф4 Вр-I, L = 340	9	0,03	

Разраб.	Шалия		1990
Проверил	Салихова		1.9.90
ГИП	Бурджанадзе		1.9.90
Нач.отд.	Бахтадзе		1.9.90
Н.контр.	Маргарян		1.9.90

I.090.I-7с.2-2 82

Каркас КРI5, КРI6

Стадия	Лист	Листов
Р		I

ТбилЗНИИЭП

Копировал Формат А4

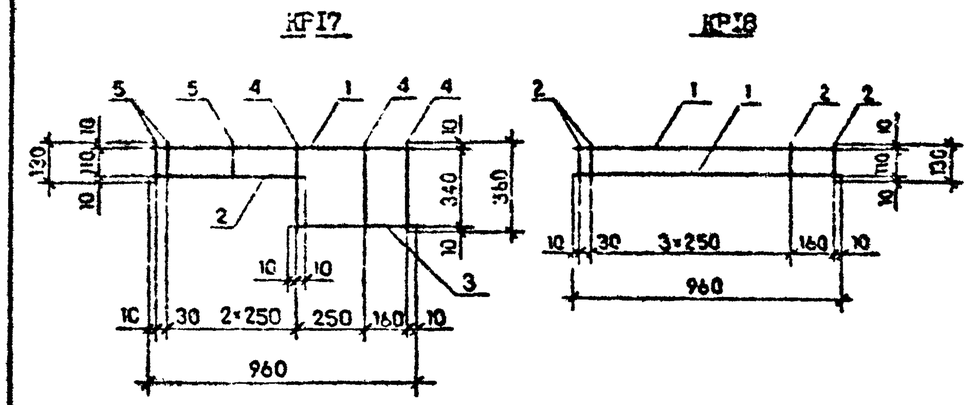

Марка	Поз.	Наименование	Кол.	Масса ед.кг	Масса, кг
КРI7	I	Ф6 А-III, L = 960	I	0,2I	0,58
	2	L = 550	I	0,I2	
	3	L = 430	I	0,I0	
	4	Ф4 Вр-I, L = 360	3	0,04	
	5	L = 330	3	0,0I	
КРI8	I	Ф6 А-III, L = 960	2	0,2I	0,48
	2	Ф4 Вр-I, L = I30	6	0,0I	

Разраб.	Шалия		1990
Проверил	Салихова		1.9.90
ГИП	Бурджанадзе		1.9.90
Нач.отд.	Бахтадзе		1.9.90
Н.контр.	Маргарян		1990

I.090.I-7с.2-2 83

Каркас КРI7, КРI8

Стадия	Лист	Листов
Р		I

ТбилЗНИИЭП

Копировал Формат А4

Инв. № подл. | Подпись и дата | Взам. инв. №

т.к. I.090.I-7с вып.2-2

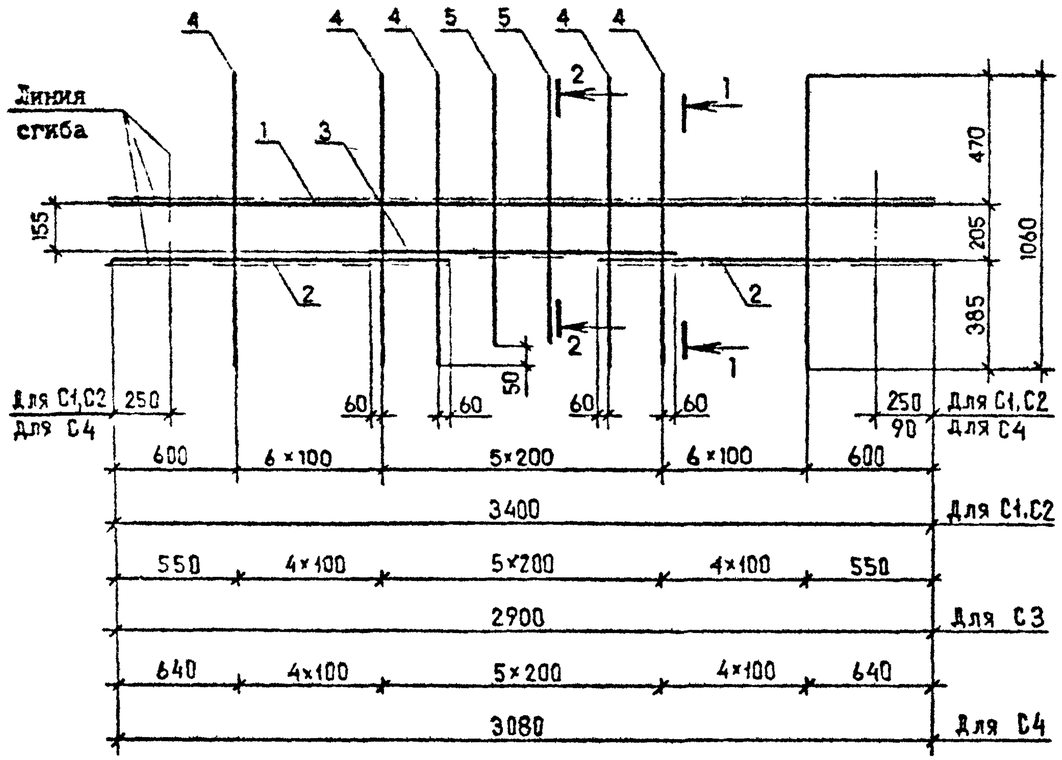

Марка	Поз.	Наименование	Кол.	Масса, ед., кг	Масса, кг
С1	1	Ф12 А-III, L=3400	1	3,02	9,47
	2	L=1460	2	1,30	
	3	L=1120	1	0,99	
	4	Ø5 Вр-I, L=1060	16	0,16	
	5	L=1010	2	0,15	
С2	1	Ф12 А-III, L=3400	1	3,02	10,73
	2	L=1460	2	1,30	
	3	L=1120	1	0,99	
	4	Ø5 Вр-I, L=1060	16	0,23	
	5	L=1010	2	0,22	
С3	1	Ф12 А-III, L=2900	1	1,79	6,20
	2	L=1210	2	0,75	
	3	L=1120	1	0,69	
	4	Ø5 Вр-I, L=1060	12	0,16	
	5	L=1010	2	0,15	
С4	1	Ф12 А-III, L=3080	1	2,74	8,25
	2	L=1300	2	1,15	
	3	L=1120	1	0,99	
	4	Ø5 Вр-I, L=1060	12	0,16	
	5	L=1010	2	0,15	

Арматура класса А-III по ГОСТ 5781-82*, класса Вр-I по ГОСТ 6727-80*.

1 – 1

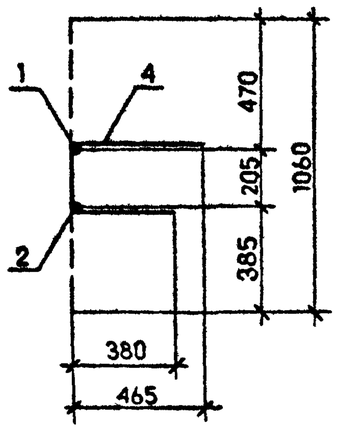

2 – 2

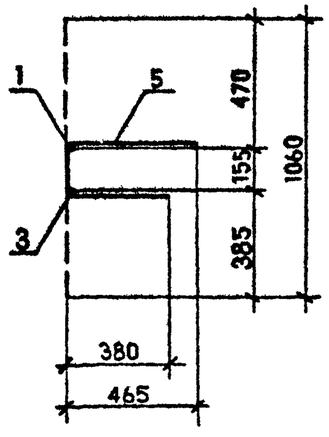

т.к. I.090.I-7с вып.2-2

Инв. № подл. | Подпись и дата | Взам. инв. №

Разраб.	Шелия		1983
Проверил	Салихова		1983
ГИП	Бурджанадзе		1983
Нач.отд.	Бахтадзе		1983
Н.контр.	Маркарян		1983

I.090.I-7с.2-2 84

Сетка С1 ... С4

Стадия	Лист	Листов
Р		1

ТбилЗНИИЭП

Копировал

Формат А3

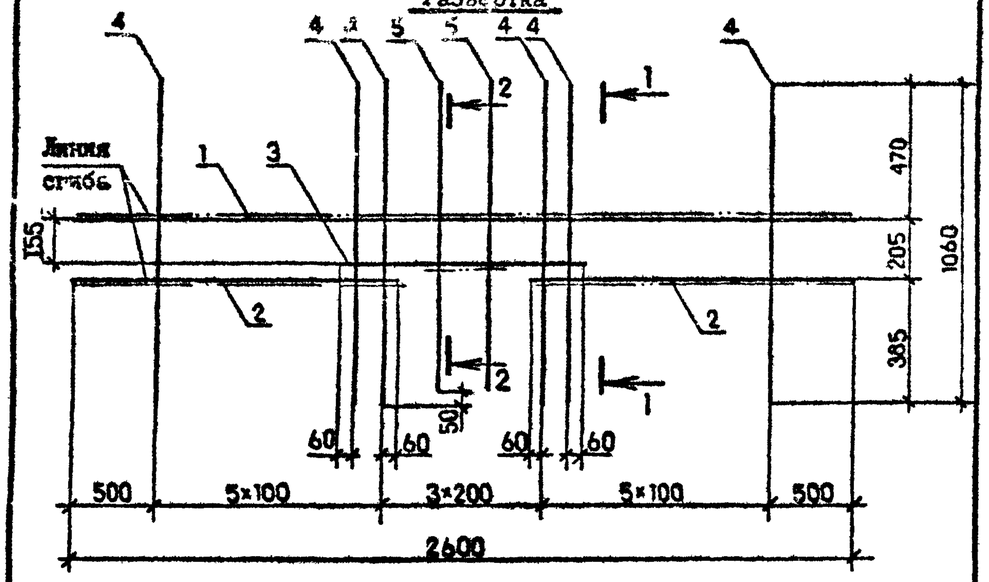

Марка	Поз.	Наименование	Кол.	Масса ед.кг	Масса, кг
С5	I	ф10 А-Ш, L = 2600	I	I,60	5,69
	2	L = I060	2	0,65	
	3	L = 920	I	0,57	
	4	Ф5 Вр-I, L = I060	I2	0,I6	
	5	L = I0I0	2	0,I5	

Арматура класса А-Ш по ГОСТ 578I-82*, Вр-I по ГОСТ 6727-80*
Сечения см. докум. 84

Разраб.	Шелия		1990
Проверил	Салихова		1990
ГИП	Бурджанадзе		1990
Нач.отд.	Бахтадзе		1990
Н.контр.	Маркарян		

I.090.I-7с.2-2 85

Сетка С5

Стадия	Лист	Листов
Р		I

ТбилЗНИИЭП

Инв. № подл. | Подпись и дата | Взам. инв. №

Копировал Формат А4

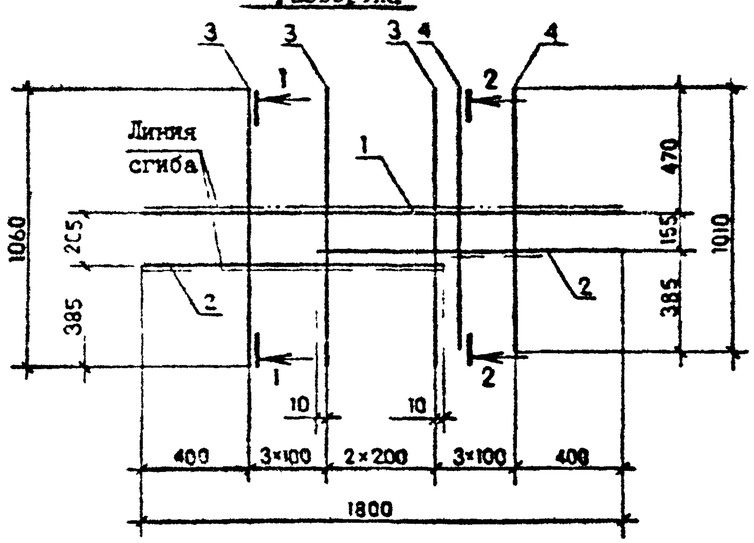

Марка	Поз.	Наименование	Кол.	Масса ед.кг	Масса, кг
С6	I	Ф8 А-Ш, L = I800	I	0,7I	2,47
	2	L = III0	2	0,44	
	3	Ф4 Вр-I, L = I060	6	0,I0	
	4	L = I050	3	0,I0	

Арматура класса А-Ш по ГОСТ 578I-82*, Вр-I по ГОСТ 6727-80*
Сечения см. докум. 87

Разраб.	Шелия		1990
Проверил	Салихова		1990
ГИП	Бурджанадзе		1990
Нач.отд.	Бахтадзе		1990
Н.контр.	Маркарян		1990

I.090.I-7с.2-2 86

Сетка С6

Стадия	Лист	Листов
Р		I

ТбилЗНИИЭП

Инв. № подл. | Подпись и дата | Взам. инв. №

Копировал Формат А4

Развертка

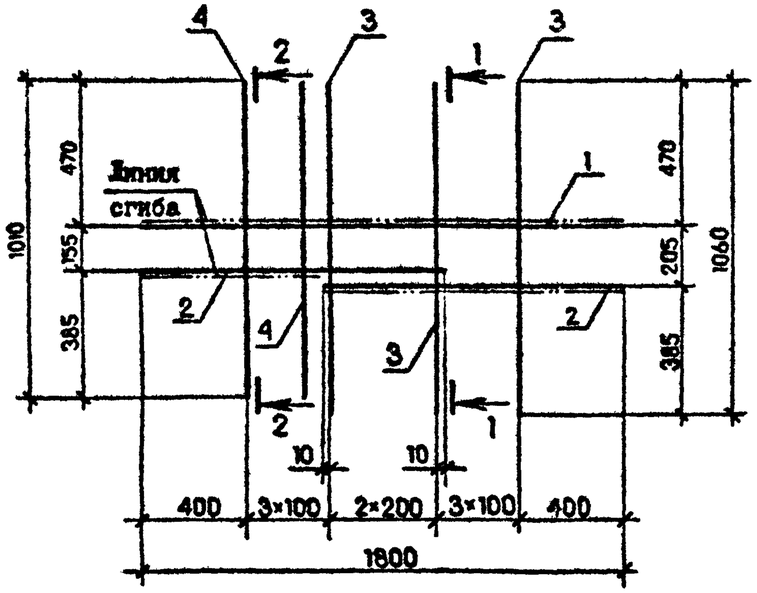

1 – 1

в согнутом виде

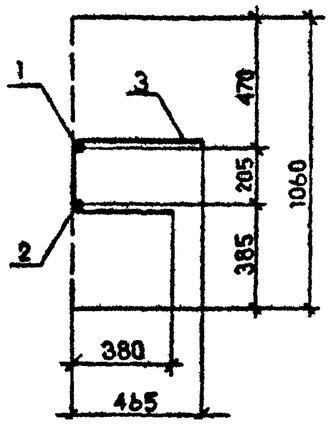

2 – 2

в согнутом виде

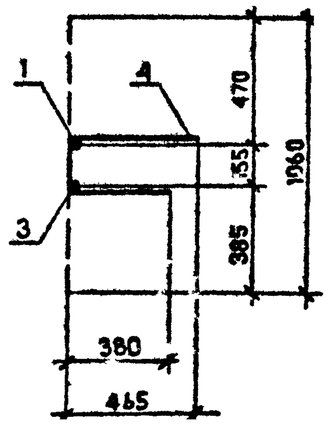

Марка	Поз.	Наименование	Кол.	Масса ед.кг	Масса, кг
С7	1	Ø8 А-III, L = 1800	1	0,71	2,47
	2	L = 1110	2	0,44	
	3	Ø4 Вр-I, L = 1060	6	0,10	
	4	L = 1050	3	0,10	

Арматура класса А-III по ГОСТ 5781-82*, Вр-I по ГОСТ 6727-80*

Разраб.	Шелия		1990
Проверил	Селихова		1990
ГИП	Бурджанадзе		1990
Нач.отд.	Бахтадзе		1990
Н.контр.	Маржерян		1990

1.090.1-7с.2-2 87

Сетка С7

Стадия	Лист	Листов
Р		1

ТбилЗНИИЭП

Копировал

Формат А3

т.к. 1.090.1-7с вып.2-2

Инв. № подл. | Подпись и дата | Взам. инв. №

т.к. I.090.I-7с вып.2-2

C8, C9

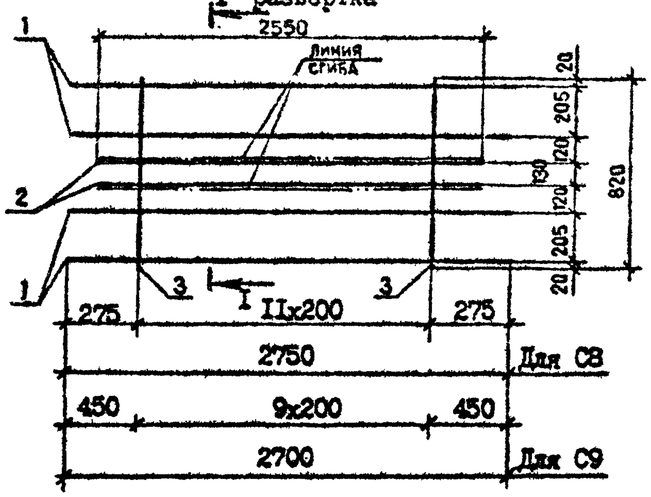

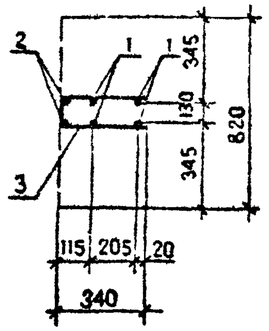

Марка	поз.	Наименование	Кол.	Масса ед.,кг	Масса, кг
C8	I	Ф8 А-Ш, L =2750	4	I,09	7,94
	2	L =2550	2	I,0I	
	3	Ф5 Вр-I, L =820	I2	0,I3	
C9	I	Ф8 А-Ш, L =2700	4	I,07	7,60
	2	L =2550	2	I,0I	
	3	Ф5 Вр-I, L =820	I0	0,I3	

Арматура класса А-Ш по ГОСТ 578I-82^{x},
класса Вр-I по ГОСТ 6727-80^{x}

Разраб.	Шелия		
Проверил	Салихова		
ГИП	Бурджанадзе		
Нач.отд.	Бахтадзе		
Н.контр.	Маркарян		

I.090.I-7с.2-2 88

Сетка C8,C9

Стадия	Лист	Листов
Р		I

ТбилЗНИИЭП

Инв. № подл. | Подпись и дата | Взам. инв. №

Копировал Формат А4

CI0...CI2

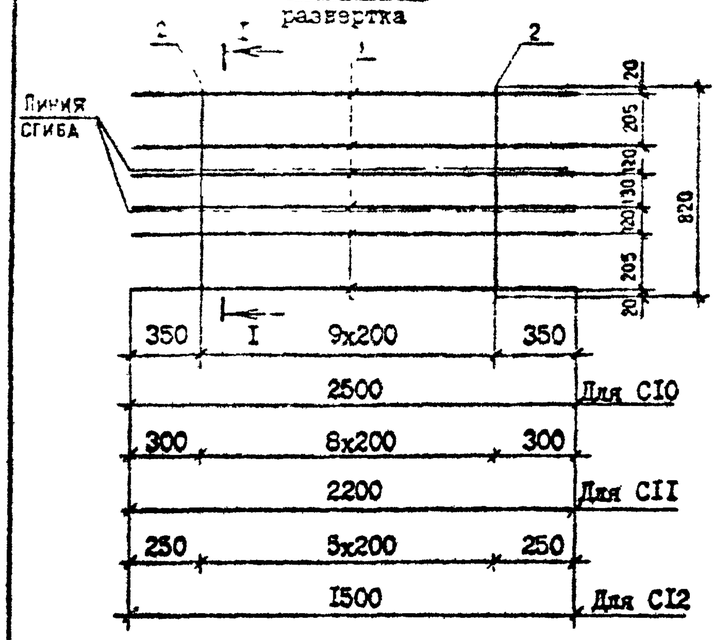

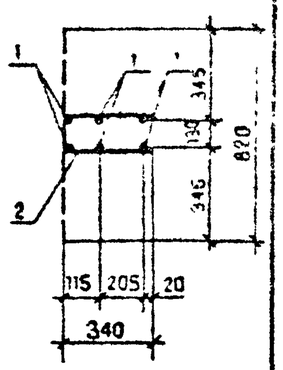

Марка	Поз.	Наименование	Кол.	Масса ед.,кг	Масса, кг
CI0	I	Ф6 А-Ш, L =2500	6	0,56	4,66
	2	Ф5 Вр-I, L=820	I0	0,I3	
CII	I	Ф6 А-Ш, L =2200	6	0,49	4,II
	2	Ф5 Вр-I, L =820	9	0,I3	
CI2	I	Ф5 Вр-I, L =I500	6	0,23	I,92
	2	Ф4 Вр-I, L =820	6	0,09	

Арматура: класса А-Ш по ГОСТ 578I-82^{x},
класса Вр-I по ГОСТ 6727-80^{x}

Разраб.	Шелия		
Проверил	Салихова		
ГИП	Бурджанадзе		
Нач.отд.	Бахтадзе		
Н.контр.	Маркарян		

I.090.I-7с.2-2 89

Сетка CI0...CI2

Стадия	Лист	Листов
Р		I

ТбилЗНИИЭП

Инв. № подл. | Подпись и дата | Взам. инв. №

Копировал Формат А4

Т.К. I.090.7с Вып. 2-2

СI3...СI7

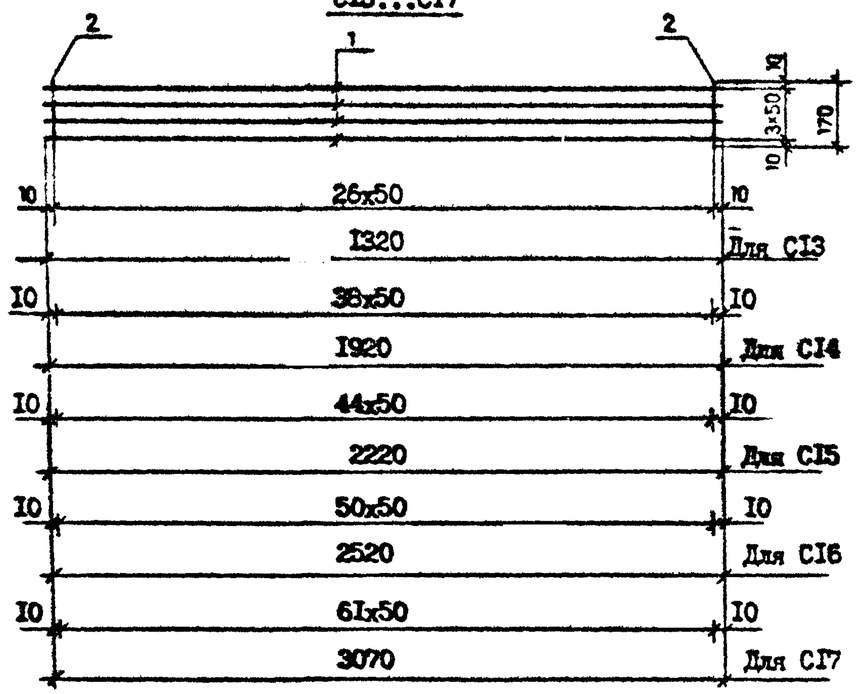

Марка	Поз.	Наименование	Кол.	Масса ед.,кг	Масса, кг
СI3	I	Ø5 Вр-I, L =1320	4	0,20	I,34
	2	Ø4 Вр-I, L =170	27	0,02	
СI4	I	Ø5 Вр-I, L =1920	4	0,30	I,98
	2	Ø4 Вр-I, L =170	39	0,02	
СI5	I	Ø5 Вр-I, L =2220	4	0,34	2,26
	2	Ø4 Вр-I, L =170	45	0,02	
СI6	I	Ø5 Вр-I, L =2520	4	0,39	2,58
	2	Ø4 Вр-I, L =170	51	0,02	
СI7	I	Ø5 Вр-I, L =3070	4	0,48	3,I6
	2	Ø4 Вр-I, L =170	62	0,02	

Арматура класса Вр-I по ГОСТ 6727-80*

Разраб.	Шалия		199	I.090.I-7с.2-2 90
Проверил	Салихова		199	
ГИП	Бурджанадзе		199	
Нач.отд.	Бахтадзе		199	Сетка СI3...СI7
Н.контр.	Маргарян		199	ТбилЗНИИЭП

Стадия: Р; Лист; Листов: I

Копировал Формат А4

Взам. инв. № | Подпись и дата | Инв. № подл

СI9

развертка.

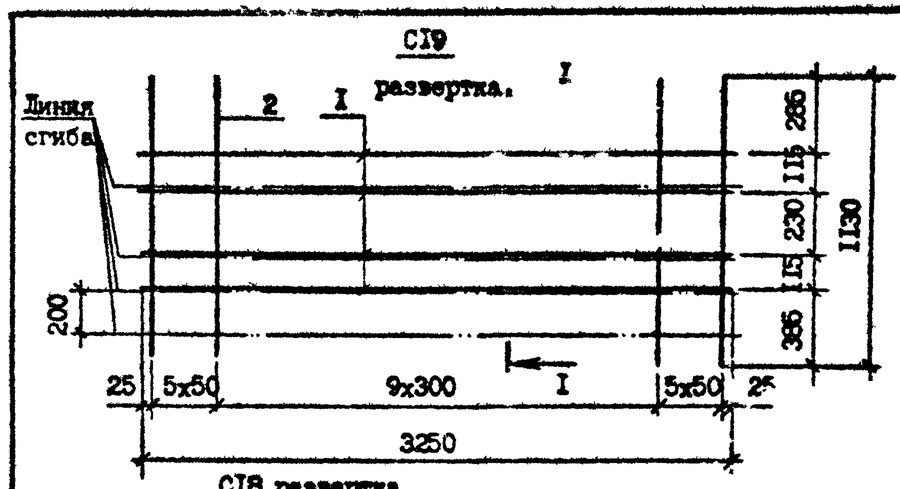

СI8 развертка

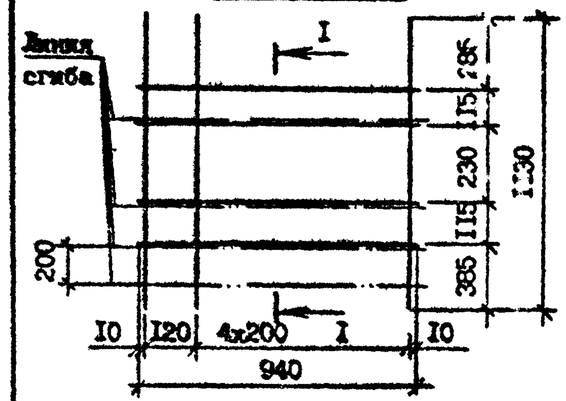

I - I
в согнутом виде

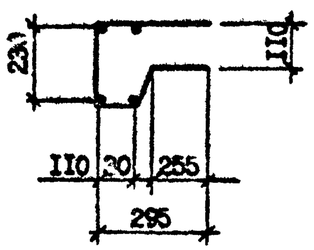

Марка	Поз.	Наименование	Кол.	Масса ед.,кг	Масса, кг
СI8	I	Ø5 Вр-I, L =940	4	0,I5	I,26
	2	Ø4 Вр-I, L =1130	6	0,II	
СI9	I	Ø5 Вр-I, L =3250	4	0,50	4,20
	2	Ø4 Вр-I, L =1130	20	0,II	

Арматура класса Вр-I по ГОСТ 6727-80*

Разраб.	Шалия		199	I.090.I-7с.2-2 9I
Проверил	Салихова		199	
ГИП	Бурджанадзе		199	
Нач.отд.	Бахтадзе		199	Сетка СI8,СI9
Н.контр.	Маргарян		199	ТбилЗНИИЭП

Стадия: Р; Лист; Листов: I

Копировал Формат А4

Взам. инв. № | Подпись и дата | Инв. № подл

МН1

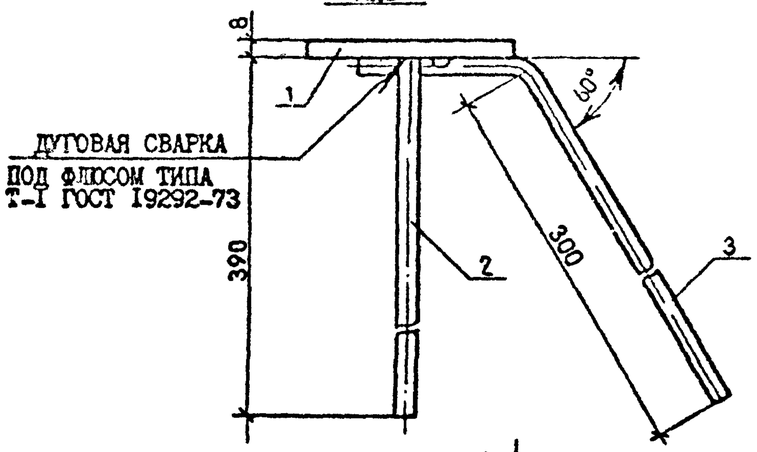

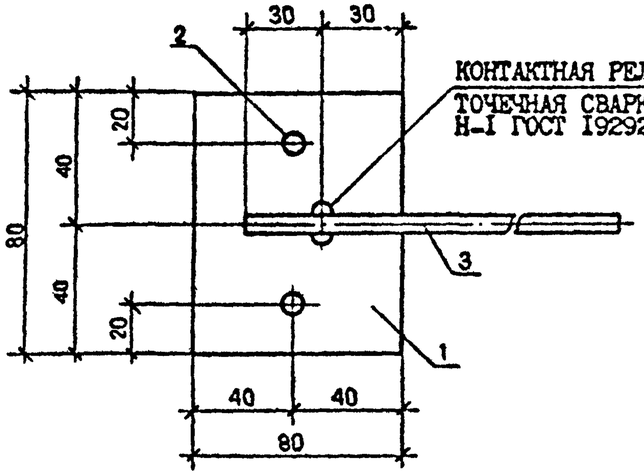

МН2

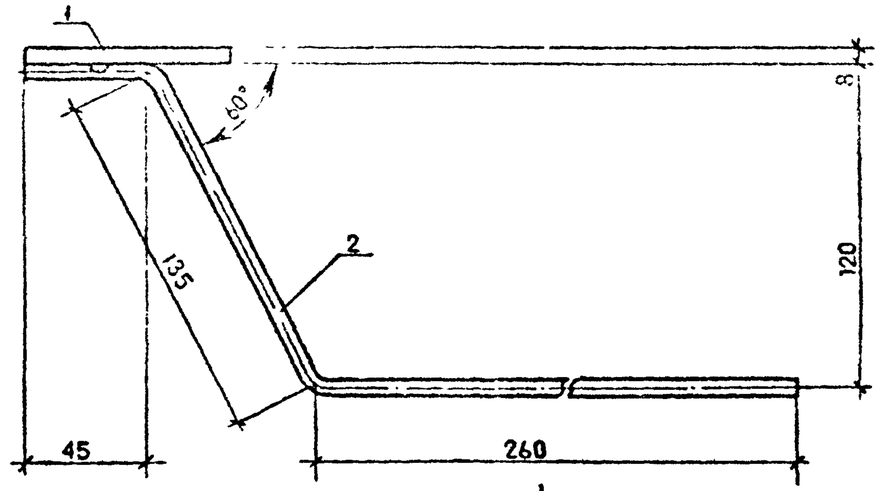

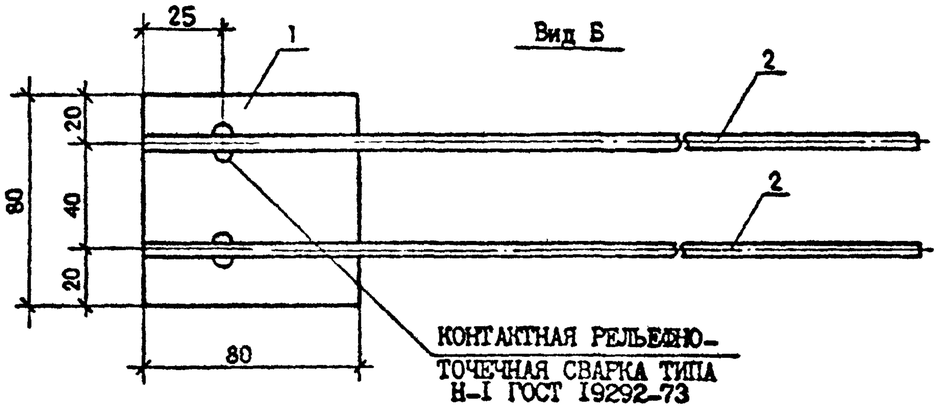

Марка	Поз.	Наименование	Кол.	Масса ед., кг	Масса, кг
МН1	I	-80х8, L=80	I	0,4I	0,79
	2	Ф8 А-III, L=390	2	0,I5	
	3	Ф6 А-III, L=360	I	0,08	
МН2	I	-80х8, L=80	I	0,4I	0,6I
	2	Ф6 А-III, L 450	2	0,I0	

Арматура класса А-III по ГОСТ 578I-82*

Полосовая сталь по ГОСТ I03-76*

Разраб.	Шелия			I.090.I-7с.2-2 92
Проверил	Салихова			
ГИП	Бурджанадзе			
Нач.отд.	Бахтадзе			
Н.контр.	Маркарян			Изделие закладное МН1, МН2

Стадия	Лист	Листов
Р		I

ТбилЗНИИЭП

Инв. № подл. | Подпись и дата | Взам. инв. №

Копировал

Формат А3

МН3

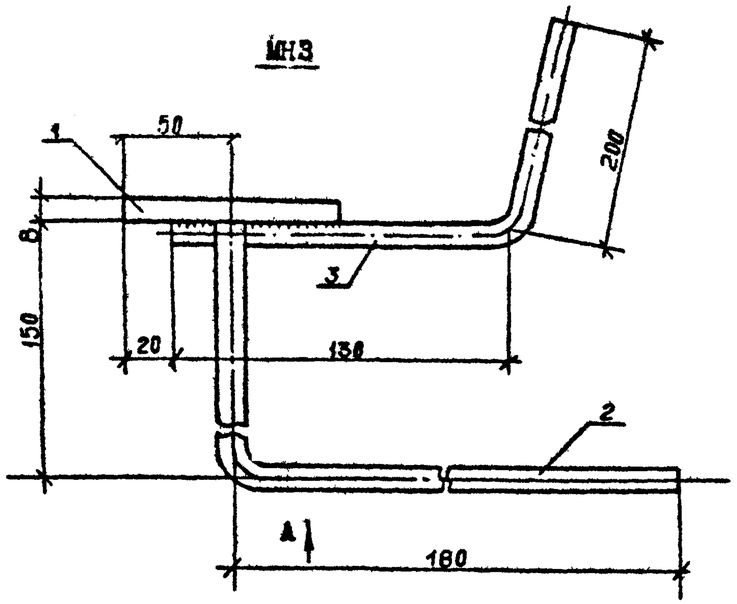

МН4

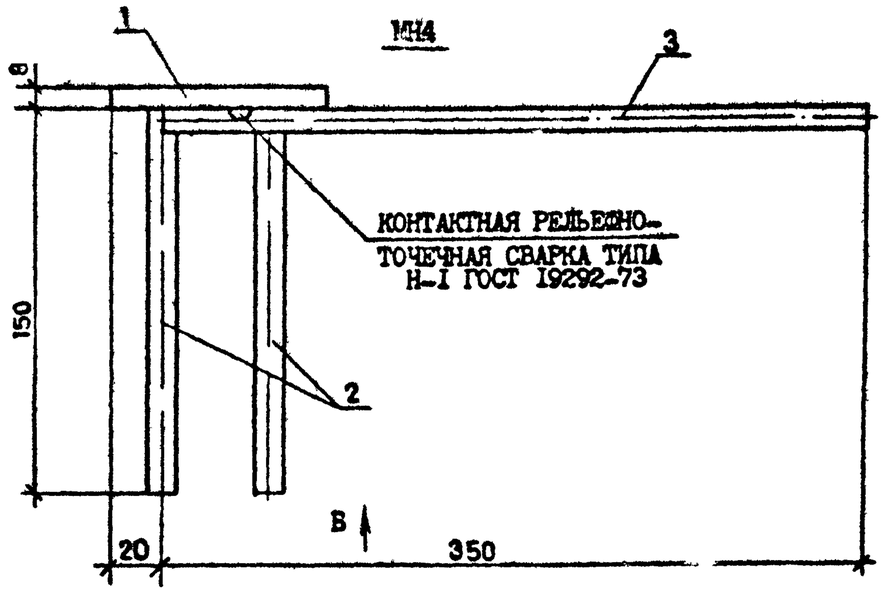

Вид А

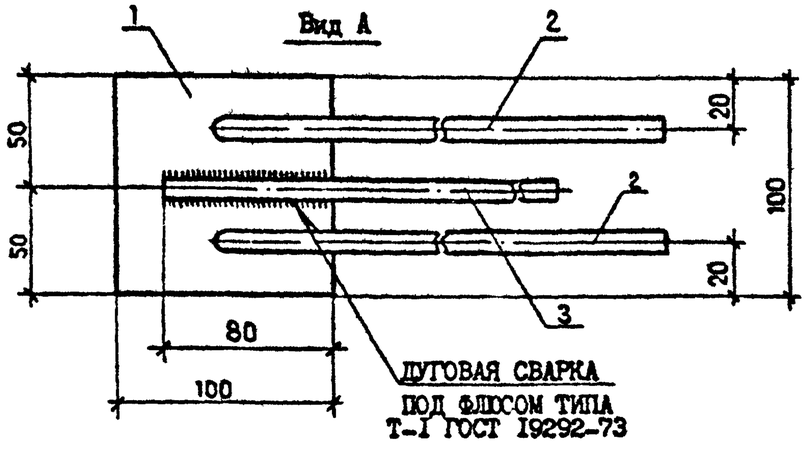

Вид Б

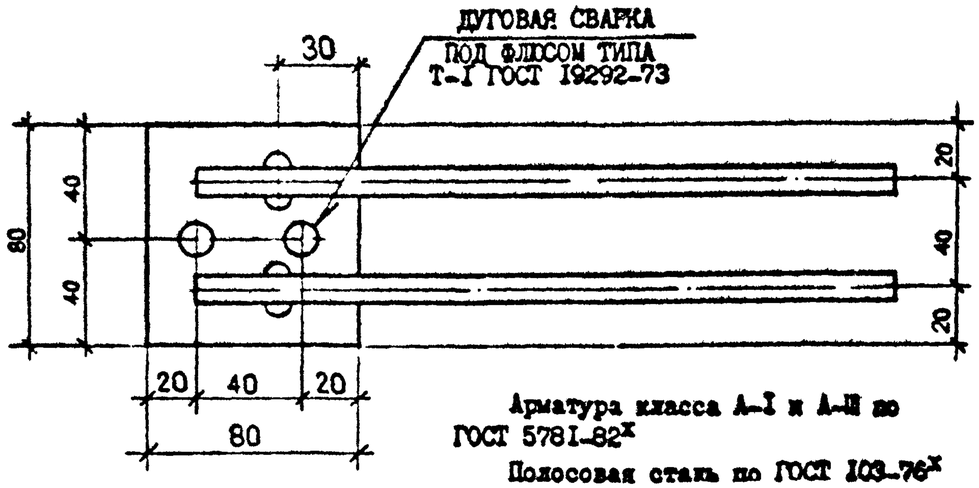

Арматура класса А-I и А-III по ГОСТ 5781-82*

Полосовая сталь по ГОСТ 103-76*

Марка	Поз.	Наименование	Кол.	Масса ед., кг	Масса, кг
МН3	I	-I00x8, L=I00	I	0,63	I,09
	2	Ф8 А-III, L=330	2	0,I3	
	3	ФIOА-I, L=330	I	0,20	
МН4	I	-80x8, L=I00	I	0,50	0,78
	2	Ф8 А-III, L=I50	2	0,06	
	3	Ф6 А-III, L=350	2	0,08	

Разраб	Шелия			I.090.I-7с.2-2 93	
Проверил	Салихова				
ГИП	Бурджанадзе				
Нач.отд.	Бахтадзе			Изделие закладное МН3, МН4	Стадия: Р; Лист: ; Листов: I
					ТбилЗНИИЭП
Н.контр.	Маркелян				

Взам. инв. №

Подпись и дата

Инв. № подл.

Копировал

Формат А3

АН2

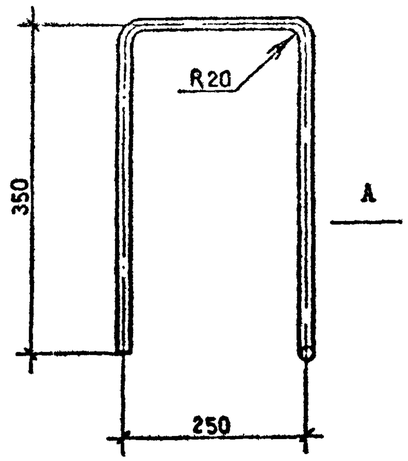

Вид А

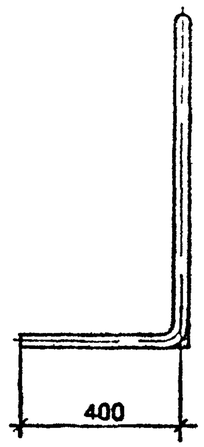

Марка	Наименование	Масса, кг
АН1	Ø10 А-I, L =560	0,35
АН2	L =1350	0,83
АН3	L =720	0,44
АН4	L =750	0,45

Арматура класса А-I по ГОСТ 5781-82*

АН1

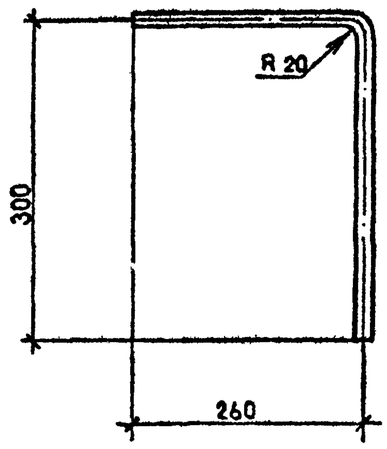

АН4

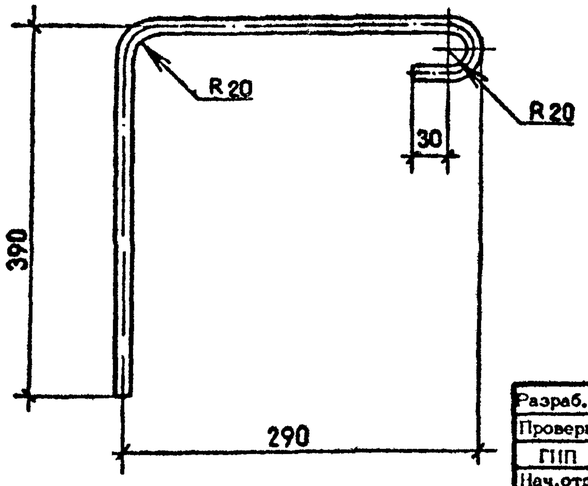

АН3

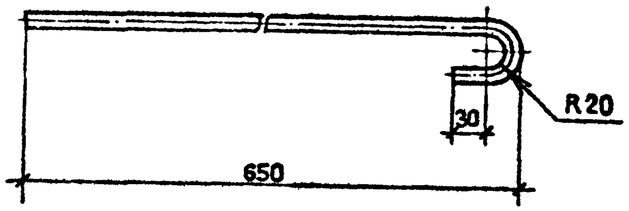

Разраб.	Шелия		
Проверил	Салихова		
ГИП	Бурджанадзе		
Нач.отд.	Бахтадзе		
Н.контр.	Маркарян		

I.090.I-7c.2-2 94

Стержень анкерный АНI...АН4

Стадия	Лист	Листов
Р		I

ТбилЗНИИЭП

Инв. № подл. | Подпись и дата | Взам. инв. №

I.090.I-7c вып.2-2

Копировал

Формат А3

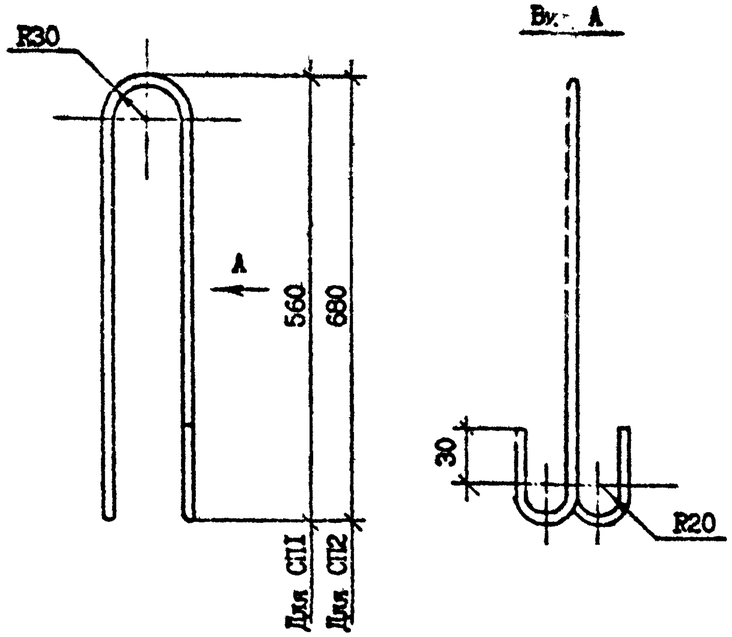

Марка	Наименование	Масса, кг
СП1	Ф8 А-I, L=1330	0,53
СП2	Ф10 А-I, L=1550	0,96

Разраб.	Шелия			I.090.I-7с.2-2 95		
Проверил	Салихова					
ГИП	Бурджанадзе					
Нач.отд.	Бахтадзе			Петля строповочная СП1, СП2	Стадия	Лист	Листов
					Р		1
					ТбилЗНИИЭП		
Н.контр.	Маркарян						

Взам. инв. №
Подпись и дата
Инв. № подл.

Копировал Формат А4

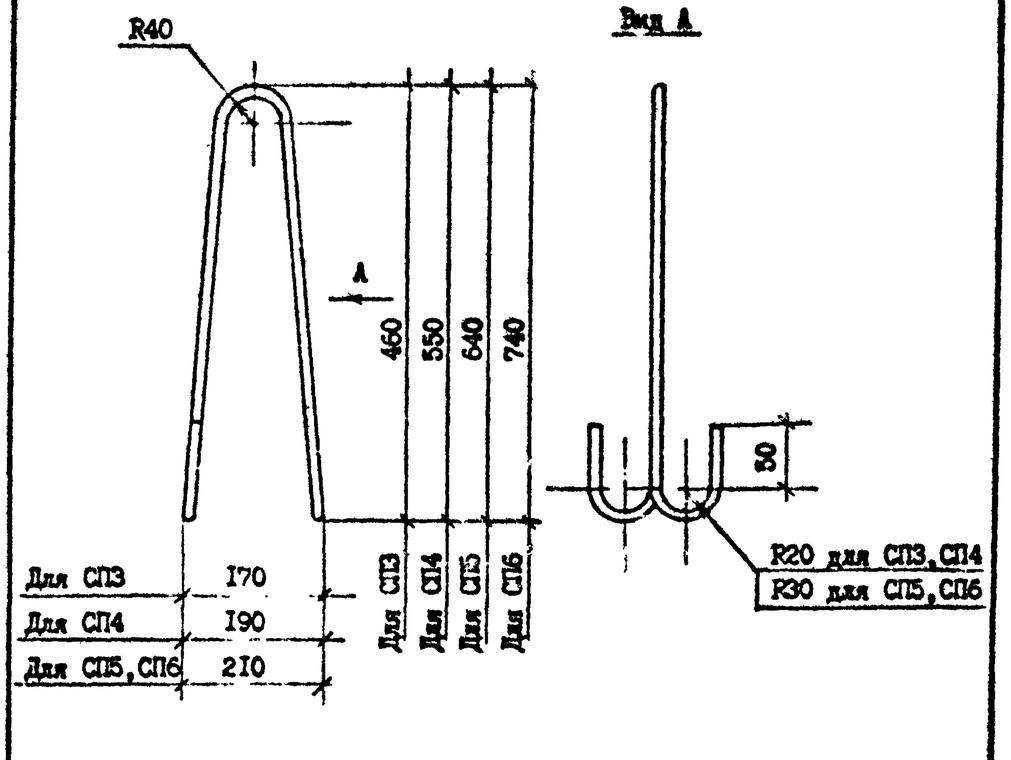

Марка	Наименование	Масса, кг
СП3	Ф10Ас-II, L=1160	0,72
СП4	Ф12Ас-II, L=1340	1,19
СП5	Ф14Ас-II, L=1620	1,96
СП6	Ф16Ас-II, L=1820	2,88

Разраб.	Шелия			I.090.I-7с.2-2 96		
Проверил	Салихова					
ГИП	Бурджанадзе					
Нач.отд.	Бахтадзе			Петля строповочная СП3...СП6	Стадия	Лист	Листов
					Р		1
					ТбилЗНИИЭП		
Н.контр.	Маркарян						

Взам. инв. №
Подпись и дата
Инв. № подл.

Копировал Формат А4

Марка панели	Изделия арматурные																Всего
	Арматура класса																
	А-I			Ас-П					А-Ш					Вр-I			
	ГОСТ 5781-82*													ГОСТ 6727-80*			
	Ø8	Ø10	Итого	Ø10	Ø12	Ø14	Ø16	Итого	Ø6	Ø8	Ø10	Ø12	Итого	Ø4	Ø5	Итого	
1ПС0 30.33.4-1П-С	-	9,74	9,74	-	2,38	-	-	2,38	3,48	18,06	-	6,61	28,15	6,88	15,66	22,54	62,81
1ПС0 30.33.4-2П-С	-	9,74	9,74	-	2,38	-	-	2,38	7,60	18,06	-	6,61	32,27	6,88	12,80	19,68	64,07
2ПС0 30.33.4-1П-С	-	9,74	9,74	-	2,38	-	-	2,38	3,76	18,06	-	6,61	28,43	6,72	15,93	22,65	63,20
2ПС0 30.33.4-2П-С	-	9,74	9,74	-	2,38	-	-	2,38	7,88	18,06	-	6,61	32,55	6,72	13,07	19,79	64,46
3ПС0 30.33.4-1П-С	-	9,74	9,74	-	2,38	-	-	2,38	16,66	-	3,98	-	20,64	7,52	15,15	22,67	55,43
3ПС0 30.33.4-2П-С	-	9,74	9,74	-	2,38	-	-	2,38	13,30	6,30	-	6,03	25,63	7,52	15,18	22,70	60,45
4ПС0 30.33.4-1П-С	-	9,74	9,74	-	-	3,92	-	3,92	16,94	-	3,98	-	20,92	7,36	15,72	23,08	57,66
4ПС0 30.33.4-2П-С	-	9,74	9,74	-	-	3,92	-	3,92	13,64	6,30	-	6,03	25,97	7,36	15,75	23,11	62,74
5ПС0 30.33.4-2П-С	-	9,74	9,74	-	-	3,92	-	3,92	15,84	-	3,47	-	19,31	7,28	15,20	22,48	55,45
6ПС0 30.33.4-2П-С	-	9,74	9,74	-	-	3,92	-	3,92	15,82	1,59	-	-	17,4	9,08	13,40	22,48	53,55
7ПС0 30.33.4-2П-С	-	9,74	9,74	-	-	3,92	-	3,92	15,82	1,59	-	-	17,41	9,08	13,40	22,48	53,55
1ПС0 33.33.4-1П-С	-	9,74	9,74	-	-	3,92	-	3,92	13,66	-	-	3,98	17,64	9,72	17,15	26,87	58,17
1ПС0 33.33.4-2П-С	-	9,74	9,74	-	-	3,92	-	3,92	13,30	6,30	-	6,03	25,63	9,72	17,18	26,90	66,19
2ПС0 33.33.4-1П-С	-	9,74	9,74	-	-	3,92	-	3,92	13,66	-	-	3,98	17,64	9,72	17,15	26,87	58,17
2ПС0 33.33.4-2П-С	-	9,74	9,74	-	-	3,92	-	3,92	13,30	6,30	-	6,03	25,63	9,72	17,18	26,90	66,19
1ПС0 60.33.4-1П-С	-	19,70	19,70	-	-	7,84	-	7,84	8,52	24,44	-	13,22	46,18	12,84	31,35	44,19	117,91
1ПС0 60.33.4-2П-С	-	19,70	19,70	-	-	7,84	-	7,84	12,64	24,44	-	13,22	50,30	12,84	28,49	41,33	119,10
2ПС0 60.33.4-1П-С	-	19,70	19,70	-	-	7,84	-	7,84	9,08	24,44	-	13,22	46,74	11,72	32,69	44,41	118,60
2ПС0 60.33.4-2П-С	-	19,70	19,70	-	-	7,84	-	7,84	13,20	24,44	-	13,22	50,86	11,72	29,83	41,55	119,90
3ПС0 60.33.4-1П-С	-	19,70	19,70	-	-	7,84	-	7,84	26,82	-	7,96	-	34,78	13,60	30,34	43,94	106,20
3ПС0 60.33.4-2П-С	-	19,70	19,70	-	-	7,84	-	7,84	20,10	12,60	-	12,06	44,76	13,60	30,40	44,00	116,30
1ПСБ 30.33.4-1П-С	1,50	7,79	9,29	-	2,38	-	-	2,38	-	18,06	-	6,61	24,67	7,16	15,17	22,33	58,67
1ПСБ 30.33.4-2П-С	1,50	7,79	9,29	-	2,38	-	-	2,38	7,6	18,06	-	6,61	32,27	7,16	12,31	19,47	63,41
2ПСБ 30.33.4-1П-С	1,50	7,79	9,29	-	2,38	-	-	2,38	-	18,06	-	6,61	24,67	7,16	15,17	22,33	58,67
2ПСБ 30.33.4-2П-С	1,50	7,79	9,29	-	2,38	-	-	2,38	7,6	18,06	-	6,61	32,27	7,16	12,31	19,47	63,41
1ПСЛ 30.33.4-2П-С	-	9,65	9,65	-	2,38	-	-	2,38	13,12	6,3	-	6,03	25,45	9,84	17,81	27,65	65,13
1ПСД 30.33.4-2П-С	1,50	7,35	8,85	-	-	3,92	-	3,92	15,34	-	-	-	15,34	8,12	14,01	22,13	50,24

т.к. 1.090.1-7с.2-2

Взам. инв. №

Подпись и дата

Инв. № подл.

Разраб.	Шелия		
Проверил	Сапахова		
ГИП	Бурджанадзе		
Нач.отд.	Бахтадзе		
Н.контр.	Маржарян		

1.090.1-7с.2-2 РС

Ведомость расхода стали

Стадия	Лист	Листов
Р	1	4

ТбилЗНИИЭП

Копировал

Формат А3

Марка элемента	Изделия закладные									Общий расход
	Арматура класса					Прокат марки			Всего	
	А-I		А-III			ВСт3пс6				
	Ф10	Итого	Ф6	Ф8	Итого	-8х80	-8х100	Итого		
1ПС0 30.33.4-1П-С	-	-	1,76	0,6	2,36	4,1	-	4,1	6,46	69,27
1ПС0 30.33.4-2П-С	-	-	1,76	0,6	2,36	4,1	-	4,1	6,46	70,53
2ПС0 30.33.4-1П-С	-	-	1,76	0,6	2,36	4,1	-	4,1	6,46	69,66
2ПС0 30.33.4-2П-С	-	-	1,76	0,6	2,36	4,1	-	4,1	6,46	70,92
3ПС0 30.33.4-1П-С	-	-	1,76	0,6	2,36	4,1	-	4,1	6,46	61,89
3ПС0 30.33.4-2П-С	-	-	1,76	0,6	2,36	4,1	-	4,1	6,46	66,91
4ПС0 30.33.4-1П-С	-	-	1,76	0,6	2,36	4,1	-	4,1	6,46	64,12
4ПС0 30.33.4-2П-С	-	-	1,76	0,6	2,36	4,1	-	4,1	6,46	69,20
5ПС0 30.33.4-2П-С	-	-	1,76	0,6	2,36	4,1	-	4,1	6,46	61,91
6ПС0 30.33.4-2П-С	-	-	1,76	0,6	2,36	4,1	-	4,1	6,46	60,01
7ПС0 30.33.4-2П-С	-	-	1,76	0,6	2,36	4,1	-	4,1	6,46	60,01
1ПС0 33.33.4-1П-С	0,8	0,8	0,96	1,64	2,60	2,46	2,52	4,98	8,38	66,55
1ПС0 33.33.4-2П-С	0,8	0,8	0,96	1,64	2,60	2,46	2,52	4,98	8,38	74,57
2ПС0 33.33.4-1П-С	0,8	0,8	0,96	1,64	2,60	2,46	2,52	4,98	8,38	66,55
2ПС0 33.33.4-2П-С	0,8	0,8	0,96	1,64	2,60	2,46	2,52	4,98	8,38	74,57
1ПС0 60.33.4-1П-С	-	-	1,76	0,6	2,36	4,1	-	4,1	6,46	124,37
1ПС0 60.33.4-2П-С	-	-	1,76	0,6	2,36	4,1	-	4,1	6,46	125,60
2ПС0 60.33.4-1П-С	-	-	1,76	0,6	2,36	4,1	-	4,1	6,46	125,10
2ПС0 60.33.4-2П-С	-	-	1,76	0,6	2,36	4,1	-	4,1	6,46	126,40
3ПС0 60.33.4-1П-С	-	-	1,76	0,6	2,36	4,1	-	4,1	6,46	112,70
3ПС0 60.33.4-2П-С	-	-	1,76	0,6	2,36	4,1	-	4,1	6,46	122,70
1ПСБ 30.33.4-1П-С	-	-	1,76	0,6	2,36	4,1	-	4,1	6,46	65,13
1ПСБ 30.33.4-2П-С	-	-	1,76	0,6	2,36	4,1	-	4,1	6,46	69,87
2ПСБ 30.33.4-1П-С	-	-	1,76	0,6	2,36	4,1	-	4,1	6,46	65,13
2ПСБ 30.33.4-2П-С	-	-	1,76	0,6	2,36	4,1	-	4,1	6,46	69,87
ПСЛ 30.33.4-2П-С	-	-	1,60	2,04	3,64	5,1	-	5,1	8,74	73,87
1ПСД 30.33.4-2П-С	-	-	1,76	0,6	2,36	4,1	-	4,1	6,46	56,70

Взам. инв. №

Подпись и дата

Инв. № подл.

Марка плиты	Изделия арматурные																Всего
	Арматура класса																
	А-I			Ас-II					А-III					Вр-I			
	ГОСТ 5781-82*													ГОСТ 6727-80*			
	Ф8	Ф10	Итого	Ф10	Ф12	Ф14	Ф16	Итого	Ф6	Ф8	Ф10	Ф12	Итого	Ф4	Ф5	Итого	
2ПСД 30.33.4-2П-С	I,5	7,35	8,85	-	-	3,92	-	3,92	I5,34	-	-	-	I5,34	8,I2	I4,0I	22,I3	50,24
3ПСД 30.33.4-2П-С	I,9	7,35	9,25	-	2,38	-	-	2,38	I2,42	3,8	-	-	I6,22	6,88	I2,53	I9,4I	47,26
4ПСД 30.33.4-IП-С	2,37	7,35	9,72	I,44	-	-	-	I,44	2,88	I8,06	-	6,6I	27,55	5,98	I2,8I	I8,79	57,50
4ПСД 30.33.4-2П-С	2,37	7,35	9,72	I,44	-	-	-	I,44	7,0	I8,06	-	6,6I	3I,67	5,98	9,95	I5,93	58,76
ПСД 30.33.4-2П-С	-	4,07	4,07	-	2,38	-	-	2,38	9,9	5,26	-	3,47	I8,63	4,00	I9,04	23,04	48,I2
ПС 30.33.4-П-С	-	9,74	9,74	-	-	-	5,76	5,76	I2,42	-	-	-	I2,42	3,52	7,40	I0,92	38,84
ПС 24.33.4-П-С	-	8,25	8,25	-	-	3,92	-	3,92	I2,42	-	-	-	I2,42	3,52	5,89	9,4I	34,00
ПС I8.33.4-П-С	-	6,77	6,77	-	2,38	-	-	2,38	I0,94	-	-	-	I0,94	3,00	4,42	7,42	27,5I
ПС I2.33.4-П-С	-	4,02	4,02	I,44	-	-	-	I,44	9,46	-	-	-	9,46	2,48	2,94	5,42	20,34
ПС 30.I6.4-П-С	-	5,5I	5,5I	-	2,38	-	-	2,38	6,I8	-	-	-	6,I8	2,56	4,63	7,I9	2I,26
IIIС 33.33.4-П-С	-	9,74	9,74	-	-	-	5,76	5,76	I2,42	-	-	-	I2,42	5,72	9,40	I5,I2	43,04
2ПС 33.33.4-П-С	-	9,74	9,74	-	-	-	5,76	5,76	I2,42	-	-	-	I2,42	5,72	9,40	I5,I2	43,04
IIIС I5.33.4-П-С	-	5,29	5,29	-	2,38	-	-	2,38	9,46	-	-	-	9,46	4,68	4,94	9,62	26,75
2ПС I5.33.4-П-С	-	5,29	5,29	-	2,38	-	-	2,38	9,46	-	-	-	9,46	4,68	4,94	9,62	26,75
IIСП 60.I0.4-П-С	-	I2,44	I2,44	-	-	-	-	-	3,85	-	-	-	3,85	I,05	6,46	7,5I	23,80
IIСП 30.I0.4-П-С	-	5,9I	5,9I	-	-	-	-	-	2,56	-	-	-	2,56	0,60	3,20	3,80	I2,27
IIСП I8.I0.4-П-С	I,06	2,50	3,56	-	-	-	-	-	2,I3	-	-	-	2,I3	0,45	I,90	2,35	8,04
IIСП I2.I0.4-П-С	I,06	I,3I	2,37	-	-	-	-	-	I,70	-	-	-	I,70	0,30	I,25	I,55	5,62
IIIСП 33.I0.4-П-С	-	5,9I	5,9I	-	-	-	-	-	2,56	-	-	-	2,56	I,38	3,68	5,06	I3,53
2IIСП 33.I0.4-П-С	-	5,9I	5,9I	-	-	-	-	-	2,56	-	-	-	2,56	I,38	3,68	5,06	I3,53
IIIСП I5.I0.4-П-С	I,06	I,3I	2,37	-	-	-	-	-	I,70	-	-	-	I,70	I,08	I,73	2,8I	6,I8
2IIСП I5.I0.4-П-С	I,06	I,3I	2,37	-	-	-	-	-	I,70	-	-	-	I,70	I,08	I,73	2,8I	6,I8

т.к. 1.090.1-7с. вып. 2-2

Инв. № подл. | Подпись и дата | Взам. инв. №

Марка элемента	Изделия закладные									Общий расход
	Арматура класса					Прокат марки			Всего	
	А-I		А-III			ВСт3пс6				
	ГОСТ 5781-82*					ГОСТ 103-76*				
	Ø10	Итого	Ø6	Ø8	Итого	-8х80	-8х100	Итого		
2ПСД 30.33.4-2П-С	-	-	1,76	0,60	2,36	4,1	-	4,1	6,46	56,70
3ПСД 30.33.4-2П-С	-	-	1,76	0,60	2,36	4,1	-	4,1	6,46	53,72
4ПСД 30.33.4-1П-С	-	-	1,76	0,60	2,36	4,1	-	4,1	6,46	63,96
4ПСД 30.33.4-2П-С	-	-	1,76	0,60	2,36	4,1	-	4,1	6,46	65,22
ПСД 30.33.4-2П-С	-	-	1,60	2,04	3,64	5,1	-	5,1	8,74	56,86
ПС 30.33.4-П-С	-	-	1,76	0,60	2,36	4,1	-	4,1	6,46	45,30
ПС 24.33.4-П-С	-	-	1,76	0,60	2,36	4,1	-	4,1	6,46	40,46
ПС 18.33.4-П-С	-	-	1,76	0,60	2,36	4,1	-	4,1	6,46	33,97
ПС 12.33.4-П-С	-	-	1,76	0,60	2,36	4,1	-	4,1	6,46	26,80
ПС 30.16.4-П-С	-	-	0,56	0,60	1,16	1,64	-	1,64	2,80	24,06
1ПС 33.33.4-П-С	0,8	0,8	0,96	1,64	2,60	2,46	2,52	4,98	8,38	51,42
2ПС 33.33.4-П-С	0,8	0,8	0,96	1,64	2,60	2,46	2,52	4,98	8,38	51,42
1ПС 15.33.4-П-С	0,8	0,8	0,96	1,64	2,60	2,46	2,52	4,98	8,38	35,13
2ПС 15.33.4-П-С	0,8	0,8	0,96	1,64	2,60	2,46	2,52	4,98	8,38	35,13
ПСП 60.10.4-П-С	-	-	0,56	0,60	1,16	1,64	-	1,64	2,80	26,60
ПСП 30.10.4-П-С	-	-	0,56	0,60	1,16	1,64	-	1,64	2,80	15,07
ПСП 18.10.4-П-С	-	-	0,56	0,60	1,16	1,64	-	1,64	2,80	10,84
ПСП 12.10.4-П-С	-	-	0,56	0,60	1,16	1,64	-	1,64	2,80	8,42
1ПСП 33.10.4-П-С	-	-	0,36	0,86	1,22	1,23	0,63	1,86	3,08	16,61
2ПСП 33.10.4-П-С	-	-	0,36	0,86	1,22	1,23	0,63	1,86	3,08	16,61
1ПСП 15.10.4-П-С	-	-	0,36	0,86	1,22	1,23	0,63	1,86	3,08	8,26
1ПСП 15.10.4-П-С	-	-	0,36	0,86	1,22	1,23	0,63	1,86	3,08	8,26

Инв. № подл. | Подпись и дата | Взам. инв. №