ТИПОВЫЕ КОНСТРУКЦИИ, ИЗДЕЛИЯ И УЗЛЫ ЗДАНИЙ И СООРУЖЕНИЙ

СЕРИЯ 1.424.1-5

КОЛОННЫ ЖЕЛЕЗОБЕТОННЫЕ ПРЯМОУГОЛЬНОГО СЕЧЕНИЯ ДЛЯ ОДНОЭТАЖНЫХ ПРОИЗВОДСТВЕННЫХ ЗДАНИЙ ВЫСОТОЙ 8,4-14,4м, ОБОРУДОВАННЫХ МОСТОВЫМИ ОПОРНЫМИ КРАНАМИ ГРУЗОПОДЪЕМНОСТЬЮ ДО 32 ТОНН

ВЫПУСК 6С

СТАЛЬНЫЕ СВЯЗИ ПО КОЛОННАМ

ДЛЯ ЗДАНИЙ С РАСЧЕТНОЙ СЕЙСМИЧНОСТЬЮ 7,8 И 9 БАЛЛОВ

РАБОЧИЕ ЧЕРТЕЖИ

Книга I

стр 1 - 81

НАЧАЛО
23572 - 08
ЦЕНА 12-46

ТИПОВЫЕ КОНСТРУКЦИИ, ИЗДЕЛИЯ И УЗЛЫ ЗДАНИЙ И СООРУЖЕНИЙ

СЕРИЯ 1.424.1-5

КОЛОННЫ ЖЕЛЕЗОБЕТОННЫЕ ПРЯМОУГОЛЬНОГО СЕЧЕНИЯ ДЛЯ ОДНОЭТАЖНЫХ ПРОИЗВОДСТВЕННЫХ ЗДАНИЙ ВЫСОТОЙ 8,4-14,4м, ОБОРУДОВАННЫХ МОСТОВЫМИ ОПОРНЫМИ КРАНАМИ ГРУЗОПОДЪЕМНОСТЬЮ ДО 32 ТОНН

ВЫПУСК 6С

СТАЛЬНЫЕ СВЯЗИ ПО КОЛОННАМ

ДЛЯ ЗДАНИЙ С РАСЧЕТНОЙ СЕЙСМИЧНОСТЬЮ 7, 8 и 9 БАЛЛОВ

РАБОЧИЕ ЧЕРТЕЖИ

РАЗРАБОТАНЫ

УКРНИИПРОЕКТСТАЛЬКОНСТРУКЦИЯ

ГЛ. ИНЖЕНЕР ИНСТИТУТА В.Н. ГОРДЕЕВ
НАЧАЛЬНИК ОТЭП-1 А.А. ШЕЙНИЧ
ГЛ. ИНЖЕНЕР ПРОЕКТА А.В. САНКОВСКИЙ

ЦНИИПРОМЗДАНИЙ

ГЛ. ИНЖЕНЕР ИНСТИТУТА В.В. ГРАНЕВ
НАЧАЛЬНИК ОКС В.Т. ИЛЬИН
РУК СЕКТОРА 03 А.Я. РОЗЕНБЛЮМ
ГЛ. ИНЖЕНЕР ПРОЕКТА К.Г. КОСТАНЯН

УТВЕРЖДЕНЫ
И ВВЕДЕНЫ В ДЕЙСТВИЕ
С 1 АПРЕЛЯ 1989г.,
ПРОТОКОЛ ГОССТРОЯ СССР
ОТ 23 ДЕКАБРЯ 1988г. №АЧ-47

© ЦИТП Госстроя СССР, 1989

Обозначение документа	Наименование	Стр.
1.424.1-5.6С-00 ПЗ	Пояснительная записка	6,7
-00 ТБ1	Расчетная схема и геометрические	
	размеры связей СВ 121... СВ 136	8
-00 ТБ2	Расчетная схема и геометрические	
	размеры связей СВ 137... СВ 142	9
-00 ТБ3	Расчетная схема и геометрические	
	размеры связей СВ 143... СВ 148	10
-00 ТБ4	Расчетная схема и геометрические	
	размеры связей СВ 149... СВ 164	11
-00 ТБ5	Расчетная схема и геометрические	
	размеры связей СВ 165... СВ 170	12
-00 ТБ6	Расчетная схема и геометрические	
	размеры связей СВ 171... СВ 192	13,14
-00 ТБ7	Расчетная схема и геометрические	
	размеры связей ОВ 193... СВ 201	15
-00 ТБ8	Расчетная схема и геометрические	
	размеры связей СВ202...СВ211, СВ02а, СВ05а	16
-00 ТБ9	Расчетная схема и геометрические	
	размеры связей СВ212...СВ217	17
-00 ТБ10	Расчетная схема и геометрические	
	размеры связей СВ218... СВ223, СГ224	18
-01	Связь СВ 121	19
-02	Связь СВ 122	19
-01 СБ	Связь СВ 121. Сборочный чертеж	20
-02 СБ	Связь СВ 122. Сборочный чертеж	21
-03	Связь СВ 123	22
-04	Связь СВ 124	22
-03 СБ	Связь СВ 123. Сборочный чертеж	23
-04 СБ	Связь СВ 124. Сборочный чертеж	24
-05	Связь СВ 125	25
-06	Связь СВ 126	25
-05 СБ	Связь СВ 125. Сборочный чертеж	26
1.424.1-5.6С-06 СБ	Связь СВ 126. Сборочный чертеж	27
-07	Связь СВ 127	28
-08	Связь СВ 128	28
-07 СБ	Связь СВ 127. Сборочный чертеж	29
-08 СБ	Связь СВ 128. Сборочный чертеж	30
-09	Связь СВ 129	31
-10	Связь СВ 130	31
-09 СБ	Связь СВ 129. Сборочный чертеж	32
-10 СБ	Связь СВ 130. Сборочный чертеж	33
-11	Связь СВ 131	34
-12	Связь СВ 132	34
-11 СБ	Связь СВ 131. Сборочный чертеж	35
-12 СБ	Связь СВ 132. Сборочный чертеж	36
-13	Связь СВ 133	37
-14	Связь СВ 134	37
-13 СБ	Связь СВ 133. Сборочный чертеж	38
-14 СБ	Связь СВ 134. Сборочный чертеж	39
-15	Связь СВ 135	40
-16	Связь СВ 136	40
-15 СБ	Связь СВ 135. Сборочный чертеж	41
-16 СБ	Связь СВ 136. Сборочный чертеж	42
-17	Связь СВ 137	43
-18	Связь СВ 138	43
-17 СБ	Связь СВ 137. Сборочный чертеж	44
-18 СБ	Связь СВ 138. Сборочный чертеж	45
-19	Связь СВ 139	46
-20	Связь СВ 140	46

Нач. отд.	Шейниу	
Н. контр.	Шапран	
Гл. констр.	Шапран	
Гл. инж. пр.	Санловский	
Разраб.	Лучко	
Проверил	Матвиенко	
Исполнил	Литвин	

1.424.1-5.6С-00

Содержание

Стадия	Лист	Листов
Р	1	4

Укрниипроектсталь-конструкция

Обозначение документа	Наименование	Стр.
1.424.1-5.6С-19 СБ	Связь СВ 139. Сборочный чертеж	47
– 20 СБ	Связь СВ 140. Сборочный чертеж	48
– 21	Связь СВ 141	49
– 22	Связь СВ 142	49
– 21 СБ	Связь СВ 141. Сборочный чертеж	50
– 22 СБ	Связь СВ 142. Сборочный чертеж	51
– 23	Связь СВ 143	52
– 24	Связь СВ 144	53
– 25	Связь СВ 145	54
– 26	Связь СВ 146	55
– 27	Связь СВ 147	56
– 28	Связь СВ 148	57
– 29	Связь СВ 149	58
– 30	Связь СВ 150	58
– 29 СБ	Связь СВ 149. Сборочный чертеж	59
– 30 СБ	Связь СВ 150. Сборочный чертеж	60
– 31	Связь СВ 151	61
– 32	Связь СВ 152	61
– 31 СБ	Связь СВ 151. Сборочный чертеж	62
– 32 СБ	Связь СВ 152. Сборочный чертеж	63
– 33	Связь СВ 153	64
– 34	Связь СВ 154	64
– 33 СБ	Связь СВ 153. Сборочный чертеж	65
– 34 СБ	Связь СВ 154. Сборочный чертеж	66
– 35	Связь СВ 155	67
– 36	Связь СВ 156	67
– 35 СБ	Связь СВ 155. Сборочный чертеж	68
– 36 СБ	Связь СВ 156. Сборочный чертеж	69
– 37	Связь СВ 157	70
– 38	Связь СВ 158	70
– 37 СБ	Связь СВ 157. Сборочный чертеж	71
– 38 СБ	Связь СВ 158. Сборочный чертеж	72
1.424.1-5.6С-39	Связь СВ 159	73
– 40	Связь СВ 160	73
– 39 СБ	Связь СВ 159. Сборочный чертеж	74
– 40 СБ	Связь СВ 160. Сборочный чертеж	75
– 41	Связь СВ 161	76
– 42	Связь СВ 162	76
– 41 СБ	Связь СВ 161. Сборочный чертеж	77
– 42 СБ	Связь СВ 162. Сборочный чертеж	78
– 43	Связь СВ 163	79
– 44	Связь СВ 164	79
– 43 СБ	Связь СВ 163. Сборочный чертеж	80
– 44 СБ	Связь СВ 164. Сборочный чертеж	81
– 45	Связь СВ 165	82
– 46	Связь СВ 166	82
– 45 СБ	Связь СВ 165. Сборочный чертеж	83
– 46 СБ	Связь СВ 166. Сборочный чертеж	84
– 47	Связь СВ 167	85
– 48	Связь СВ 168	85
– 47 СБ	Связь СВ 167. Сборочный чертеж	86
– 48 СБ	Связь СВ 168. Сборочный чертеж	87
– 49	Связь СВ 169	88
– 50	Связь СВ 170	88
– 49 СБ	Связь СВ 169. Сборочный чертеж	89
– 50 СБ	Связь СВ 170. Сборочный чертеж	90
– 51	Связь СВ 171	91
– 52	Связь СВ 172	91
– 51 СБ	Связь СВ 171. Сборочный чертеж	92
– 52 СБ	Связь СВ 172. Сборочный чертеж	93

Инв.№ подл. | Подпись и дата | Взам. инв.№

Обозначение документа	Наименование	Стр.
1.424.1-5.6С-53	Связь СВ 173	94
-54	Связь СВ 174	94
-53 СБ	Связь СВ 173. Сборочный чертеж	95
-54 СБ	Связь СВ 174. Сборочный чертеж	96
-55	Связь СВ 182	97
-56	Связь СВ 183	97
-55 СБ	Связь СВ 182. Сборочный чертеж	98
-56 СБ	Связь СВ 183. Сборочный чертеж	99
-57	Связь СВ 184	100
-58	Связь СВ 185	100
-57 СБ	Связь СВ 184. Сборочный чертеж	101
-58 СБ	Связь СВ 185. Сборочный чертеж	102
-59	Связь СВ 175	103
-60	Связь СВ 176	103
-59 СБ	Связь СВ 175. Сборочный чертеж	104
-60 СБ	Связь СВ 176. Сборочный чертеж	105
-61	Связь СВ 177	106
-62	Связь СВ 178	106
-61 СБ	Связь СВ 177. Сборочный чертеж	107
-62 СБ	Связь СВ 178. Сборочный чертеж	108
-63	Связь СВ 179	109
-64	Связь СВ 180	109
-63 СБ	Связь СВ 179. Сборочный чертеж	110
-64 СБ	Связь СВ 180. Сборочный чертеж	111
-65	Связь СВ 181	112
-66	Связь СВ 186	112
-65 СБ	Связь СВ 181. Сборочный чертеж	113
-66 СБ	Связь СВ 186. Сборочный чертеж	114
-67	Связь СВ 187	115
-68	Связь СВ 188	115
-67 СБ	Связь СВ 187. Сборочный чертеж	116
-68 СБ	Связь СВ 188. Сборочный чертеж	117
1.424.1-5.6С-69	Связь СВ 189	118
-70	Связь СВ 190	118
-69 СБ	Связь СВ 189 Сборочный чертеж	119
-70 СБ	Связь СВ 190 Сборочный чертеж	120
-71	Связь СВ 191	121
-72	Связь СВ192	121
-71 СБ	Связь СВ 191. Сборочный чертеж	122
-72 СБ	Связь СВ 192. Сборочный чертеж	123
-73	Связь СВ193	124
-74	Связь СВ 194	125
-75	Связь СВ 195	126
-76	Связь СВ 196	127
-77	Связь СВ 1917	128
-78	Связь СВ 198	129
-79	Связь СВ 199	130
-80	Связь СВ 200	131
-81	Связь СВ 201	132
-82	Связь СВ 202	133
-83	Связь СВ 203	134
-84	Связь СВ 204	135
-85	Связь СВ 205	136
-86	Связь СВ 206	137
-87	Связь СВ 207	138
-88	Связь СВ 208	139
-89	Связь СВ 209	140
-90	Связь СВ 210	141
-91	Связь СВ 211	142
-92	Связь СВ 202а	143
-93	Связь СВ 205а	144

Инв.№ подл. | Подпись и дата | Взам. инв.№

Обозначение документа	Наименование	Стр.
1.424.1-5.6С-94	Связь СВ 212	145
— 95	Связь СВ 213	146
— 96	Связь СВ 214	147
— 97	Связь СВ 215	148
— 98	Связь СВ 216	149
— 99	Связь СВ 217	150
— 100	Связь СВ 218	151
— 101	Связь СВ 219	152
— 102	Связь СВ 220	153
— 103	Связь СВ 221	154
— 104	Связь СВ 222	155
— 105	Связь СВ 223	156
— 106	Связь СГ 224	157
— 107	Соединительная деталь МС1	158
— 108	Соединительная деталь МС2	158
— 109	Соединительная деталь МС3	159
— 110	Соединительная деталь МС4	159
— 111	Соединительная деталь МС5	160
— 112	Соединительная деталь МС6	160
— 113	Соединительная деталь МС7	161
— 114	Соединительная деталь МС8	161
— 115	Соединительная деталь МС9	162
— 116	Соединительная деталь МС10	162

Инв.№ подл. | Подпись и дата | Взам. инв.№

1. Общая часть.

1.1. Выпуск 6С серии 1.424.1-5„ Колонны железобетонные прямоугольного сечения для одноэтажных производственных зданий высотой 8,4–14,4м, оборудованных мостовыми опорными кранами грузоподъемностью до 32 тонн," содержит рабочие чертежи стальных связей по колоннам для зданий с расчетной сейсмичностью 7,8 и 9 баллов.

1.2. Связи предназначены для применения в зданиях

- с расчетной сейсмичностью 7, 8 и 9 баллов;
- расположенных в I-IV географических районах по скоростному напору ветра и весу снегового покрова согласно СНиП 2.01.07-85„ Нагрузки и воздействия";
- с неагрессивной, слабо и среднеагрессивной степенями воздействия газовой среды;
- с опорными электрическими мостовыми кранами общего назначения грузоподъемностью от 5 до 32 тонн;
- отапливаемых, без ограничения расчетной зимней температуры наружного воздуха (за расчетную зимнюю температуру наружного воздуха принимается средняя температура наиболее холодной пятидневки согласно указаниям главы СНиП 2.01.01-82„ Строительная климатология и геофизика");
- неотапливаемых - при расчетной зимней температуре не ниже 40°С.

1.3. Ключи для подбора марок связей приведены в Выпуске 0-2С настоящей серии.

2. Конструктивные решения

2.1. Расположение связей принимается в соответствии со схемами продольных рам зданий, приведенных в Выпуске 0-2С.

2.2. Все заводские соединения сварные, монтажные - на болтах нормальной точности и сварке.

Сварку производить электродами типа Э42 по ГОСТ 9467-75.

Неоговоренные сварные швы, указанные на сборочных чертежах, варить по всей длине соединяемых элементов Все отверстия ф19мм под болты М16, ГОСТ 7798-70, овальные отверстия ф 19×40мм, кроме оговоренных. Все обрезы-40мм, кроме оговоренных.

Нач.отд.	Шейнич			1.424.1-5.6С-00ПЗ	
Н.контр.	Шапран				
Гл.констр	Шапран				
Гл.инж.пр	Санковский			Пояснительная записка	Стадия: Р; Лист: 1; Листов: 2
Разраб.	Лучка				
Проверил	Санковский				Укрниипроектсталь конструкция
Исполнил	Шкробот				

3. Расчетные положения

3.1. Расчет связей произведен в соответствии с требованиями СНиП II-23-81„ Стальные конструкции. Нормы проектирования", СНиП II-7-81„ Строительство в сейсмических районах. Нормы проектирования."

3.2. Связи ниже подкрановых балок приняты:

— для крайних и средних рядов колонн при шаге 6м- растянутые; расчетная длина элементов связи принята в плоскости и из плоскости связи „ℓ"

— для крайних и средних рядов колонн при шаге 12м- сжато-растянутые; расчетная длина элементов связи принята в плоскости связи 0,5„ℓ", из плоскости 0,7ℓ".

Связи выше подкрановых балок приняты сжато-растянутые

4. Материал конструкций

4.1. В связи с применением в проекте сокращенного сортамента металлопроката и соответствующих ему марок стали, связи выполнены из различных марок стали, указанных в спецификациях на каждую марку. В случае отсутствия в построечных условиях стали указанной марки, возможна замена её на сталь марки ВСт3кп2 по ГОСТ 380-71.

4.2. Технические требования на прокат стали по ГОСТ 8240-72 и ГОСТ 8509-86 принять по ГОСТ 535-79, а на прокат по ГОСТ 19903-74 и ГОСТ 8278-83 принять по ГОСТ 14637-79

5. Требования к изготовлению и монтажу

5.1. Изготовление и монтаж связей выполнять в соответствии с требованиями СНиП III-18-75„ Правила производства и приемки работ. Металлические конструкции."

5.2. Защита стальных конструкций от коррозии должна производиться в соответствии с указаниями СНиП 2.03.11-85„ Защита строительных конструкций от коррозии. Нормы проектирования."

Условные обозначения

———	Сварной шов заводской
××××	Сварной шов монтажный
⊕	Отверстие круглое
✦	Болт временный
⊖	Отверстие овальное
	Линия (ось) симметрии

Инв.№подл. | Подпись и дата | Взам.инв.№

23572-08 8

Марка связи	Обозначение	Ряд колонн	Высота этажа, м	P кН	A кН	H кН	R_1 кН	R_2 кН	S_1 кН	S_2 кН	S_3 кН	S_4 кН	S_5 кН	B мм	L мм	L_1 мм	L_2 мм	a	Масса, кг
СВ 121	1.424.1-5.6С-01	крайний	8,4	736	286	184	286	35	466	276	184	99	368	4350	7091	3545	1508	560	1288,5
СВ 122	-02		8,4; 9,6	736	325	184	244	35	491	276	184	99	368	4950	7474	3737	1508	560	1310,0
СВ 123	-03		9,6	736	365	184	259	35	518	276	184	99	368	5550	7884	3942	1508	560	1327,7
СВ 124	-04		9,6; 10,8	726	399	181	268	34	539	272	181	98	363	6150	8318	4159	1508	560	1349,6
СВ 125	-05		10,8	736	442	183	282	35	579	275	183	99	367	6750	8770	4385	1508	560	1500,2
СВ 126	-06		10,8; 12,0	696	457	174	277	33	575	261	174	94	348	7350	9240	4620	1508	560	1523,3
СВ 127	-07		12,0	736	522	184	301	35	640	276	184	99	368	7950	9724	4862	1508	560	1666,5
СВ 128	-08		13,2	716	546	179	299	34	653	268	179	97	358	8550	10220	5110	1508	560	1697,8
СВ 129	-09		13,2	736	601	184	314	35	704	276	184	99	368	9150	10728	5364	1508	560	1837,2
СВ 130	-10		14,4	736	641	184	319	35	738	276	184	99	368	9750	11244	5622	1508	560	1883,7
СВ 131	-11		14,4	726	671	181	319	34	764	272	181	98	363	10350	11768	5884	1508	560	1926,3
СВ 132	-12		8,4	1030	400	258	316	48	652	386	258	139	515	4350	7091	3546	1504	550	1645,9
СВ 133	-13		8,4; 9,6	1079	477	270	358	51	720	405	270	146	540	4950	7474	3737	1504	550	1733,6
СВ 134	-14		9,6	1079	535	270	380	51	760	405	270	146	540	5550	7884	3942	1504	550	1761,4
СВ 135	-15		9,6; 10,8	1030	566	258	381	48	765	386	258	139	515	6150	8318	4159	1504	550	1784,5
СВ 136	-16		10,8	981	591	245	377	46	769	367	245	132	490	6750	8770	4385	1504	550	1820,6

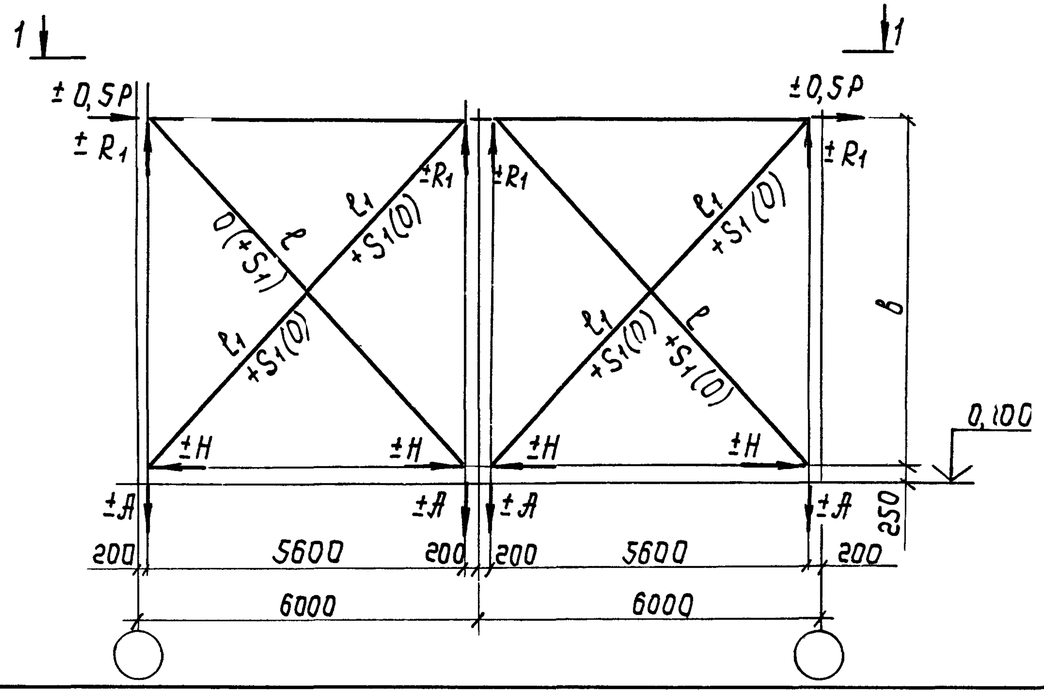

1-1

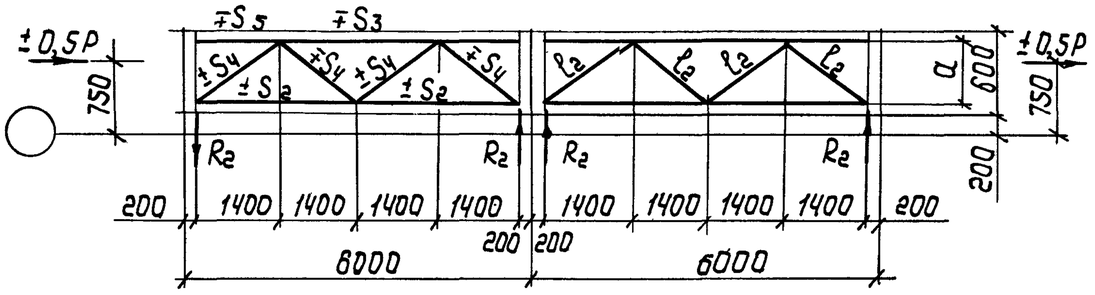

Примечания даны на документе 1.424.1-5.6С-00.ТБ2

Нач.отд.	Шейнич		1.424.1-5.6С-00ТБ1
Н.контр.	Шапран		
Гл.констр.	Шапран		Расчетная схема и геометрические размеры связей СВ 121..., СВ 136
Гл.инж.пр.	Санковский		Стадия: Р; Лист: ; Листов: 1
Разраб.	Лучко		Укрниипроектстальконструкция
Проверил	Терехов		
Исполнил	Жорницкая		

23572-08 0

Марки связи	Обозначение	Ряд колонн	Высота этажа Н, м	P кН	A кН	H кН	R_1 кН	R_2 кН	S_1 кН	S_2 кН	S_3 кН	S_4 кН	S_5 кН	S_6 кН	в мм	$в_1$ мм	ℓ мм	$ℓ_1$ мм	Масса, кг
СВ 137	1.424.1-5.6С-17	крайний	10,8;12,0	1079	354	539	354	54	655	105	270	146	539	539	7350	3675	6698	3349	3016,7
СВ 138	-18		12,0	1069	380	535	380	54	655	101	267	144	535	535	7950	3975	6867	3435	3024,8
СВ 139	-19		13,2	1039	397	520	397	52	654	390	260	140	520	520	8550	4275	7045	3523	3050,5
СВ 140	-20		13,2	1010	410	502	410	50	648	377	545	136	502	502	9150	4575	7231	3616	3052,6
СВ 141	-21		14,4	1079	470	539	470	54	715	405	270	146	539	539	9750	4875	7425	3713	3148,8
СВ 142	-22		14,4	1079	498	539	498	54	735	405	270	146	539	539	10350	5175	7625	3813	3150,8

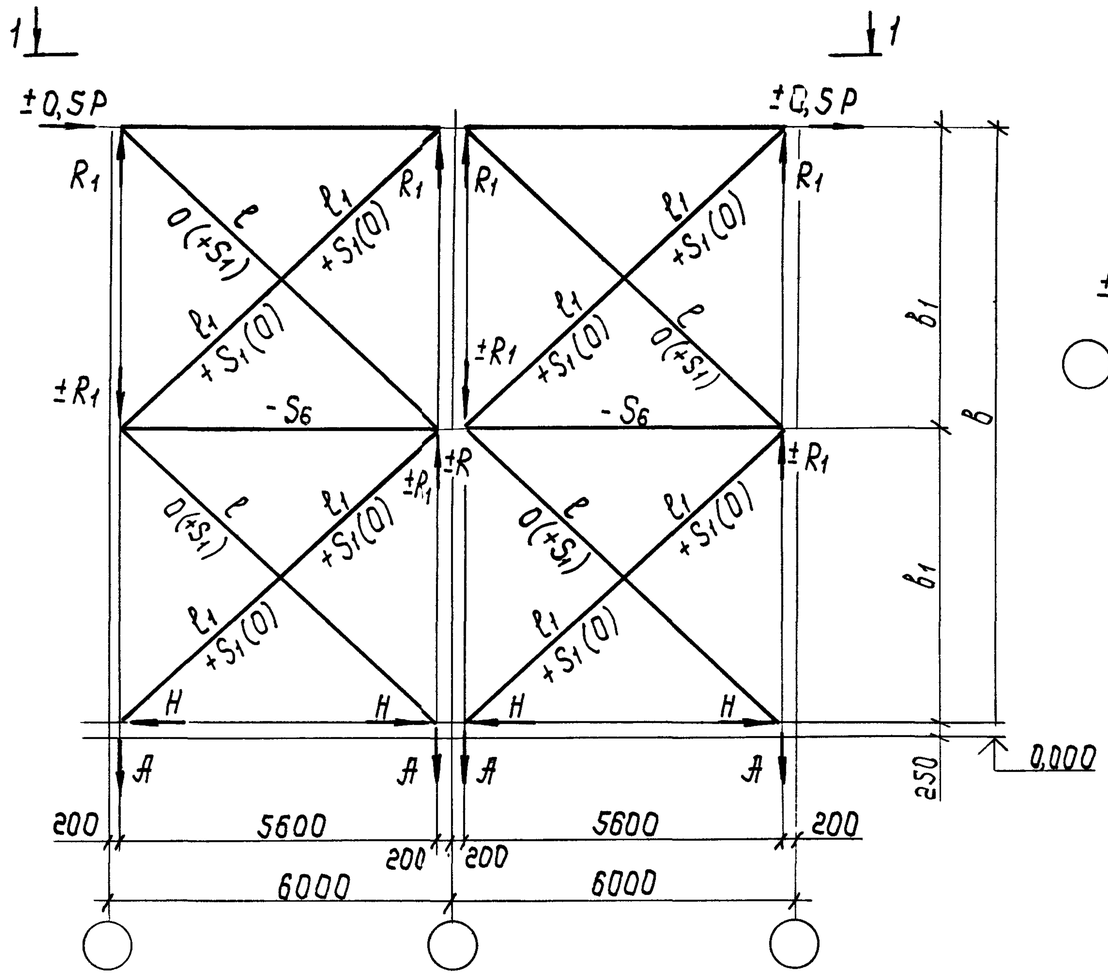

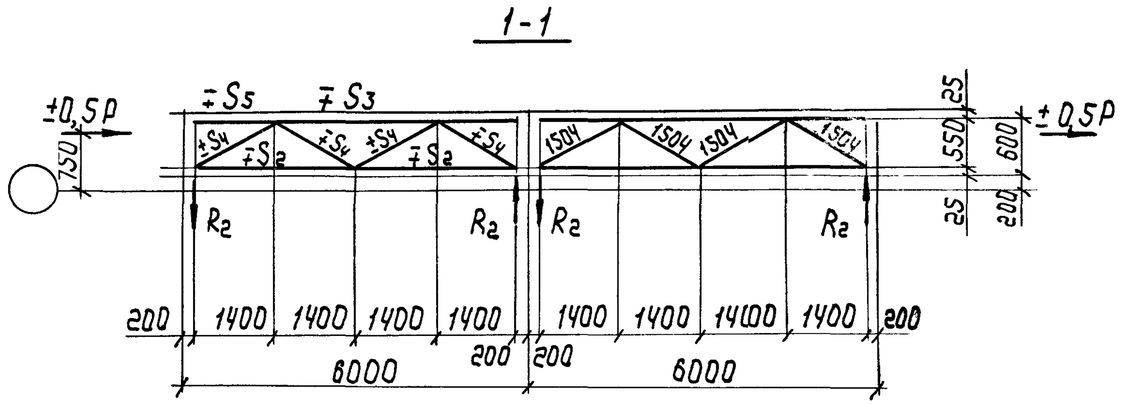

1. Нагрузки и усилия в стержнях даны в килоньютонах (кН). Для перевода их значений в тонно-силы необходимо каждую цифру разделить на коэффициент 9,807.
2. Масса связей дана с учетом 1% на сварные швы.
3. Связи расчитаны как растянутые. Расчетная длина элементов связи принята в плоскости и из плоскости связи „ℓ".

Нач.отд.	Шейнич		
Н.контр.	Шапран		
Гл.констр	Шапран		
Гл.инж.пр	Санковский		
Разраб.	Лучко		
Проверил	Прохаска		
Исполнил	Жорницкая		

1.424.1-5.6С-00ТБ 2

Расчетная схема и геометрические размеры связей СВ 137... СВ 142

Стадия	Лист	Листов
Р		1

Укрниипроектсталь-конструкция

Инв.№ подл. | Подпись и дата | Взам.инв.№

Марка связи	Обозначение	Ряд колонн	Высота этажа H м	P кН	A кН	H кН	S_1 кН	R_1 кН	B мм	l мм	l_1 мм	Масса, кг
СВ 143	1.424.1-5.6С-23	средний	8,4	1059	412	265	667	412	4350	7091	3546	922,3
СВ 144	-24		8,4; 9,6	1010	446	252	677	446	4950	7474	3737	948,6
СВ 145	-25		9,6	1079	535	270	755	535	5550	7884	3942	1126,4
СВ 146	-26		9,6; 10,8	1079	592	270	804	592	6150	8318	4159	1240,3
СВ 147	-27		10,8	1049	632	262	824	632	6750	8770	4385	1290,4
СВ 148	-28		10,8	1000	656	250	824	656	7350	9240	4620	1345,4

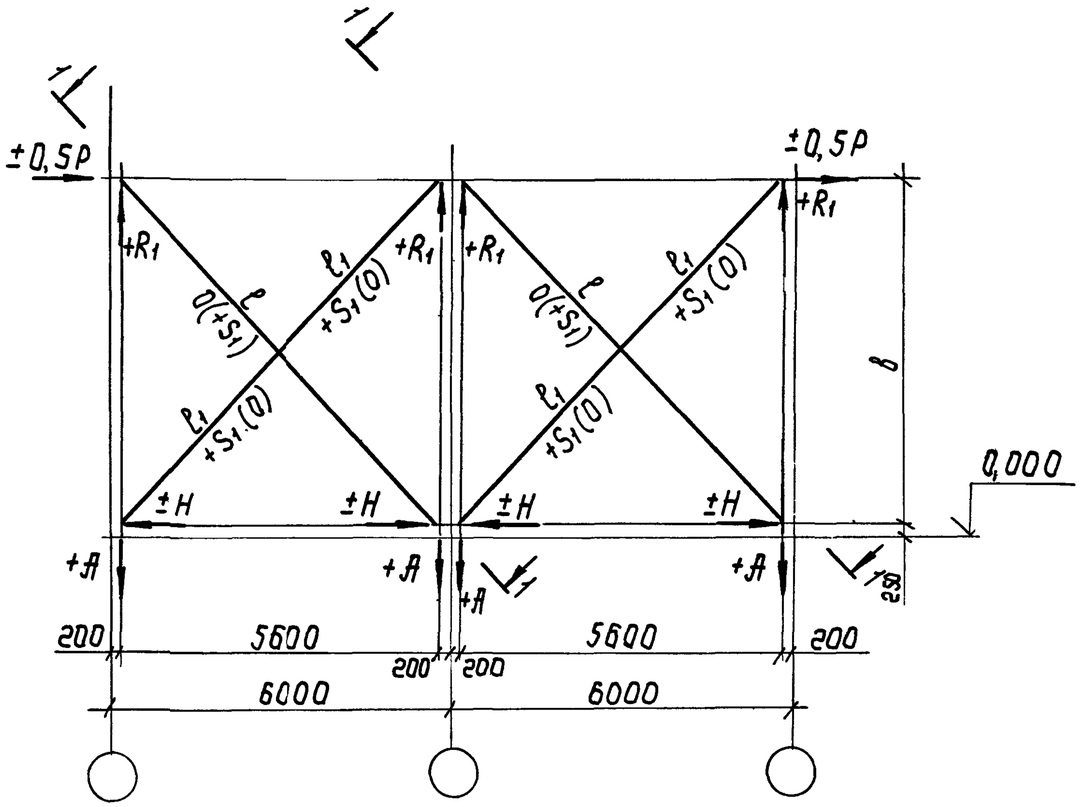

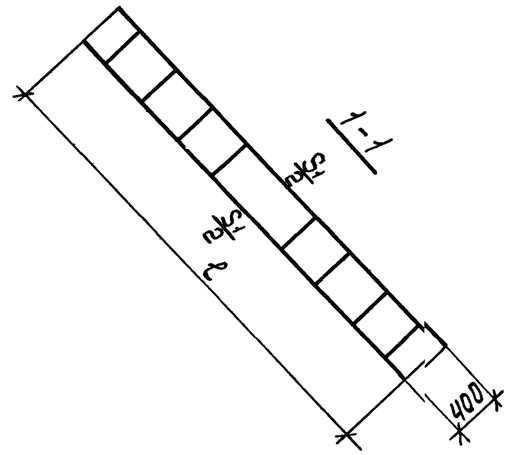

1. Нагрузки и усилия в стержнях даны в килоньютонах (кН). Для перевода их значений в тонно-силы необходимо каждую цифру разделить на коэффициент 9,807.
2. Масса связей дана с учетом 1% на сварные швы.
3. Связи расчитаны как растянутые. Расчетная длина элементов связи принята в плоскости и из плоскости связи „l".

Нач.отд.	Шейнич		
Н.контр.	Шалран		
Гл.констр	Шалран		
Гл.инж.пр	Санковский		
Разраб.	Лучко		
Проверил	Матвиенко		
Исполнил	Жорницкая		

1.424.1-5.6С-00ТБ 3

Расчетная схема и геометрические размеры связей СВ 143...СВ 148

Стадия	Лист	Листов
Р		1

Укрнипроектсталь конструкция

Марка связи	Обозначение	Ряд колонн	Высота этажа H м	P кН	A кН	H кН	R кН	S_1 кН	S_2 кН	S_3 кН	S_4 кН	S_5 кН	S_6 кН	B мм	L мм	L_1 мм	L_2 мм	L_3 мм	Масса, кг
СВ149	1.424.1-5.6С-29	крайний	8,4	785	267	392	37	475	98	294	105	392	196	3950	7017	3508	3509	1554	1425,8
СВ150	-30		8,4; 9,6	785	308	392	37	499	98	294	105	392	196	4550	7372	3686	3686	1554	1441,3
СВ151	-31		9,6	720	320	360	34	458	90	270	97	360	180	5150	7756	3878	3878	1554	1468,1
СВ152	-32		9,6; 10,8	785	389	392	37	552	98	294	105	392	196	5750	8167	4084	4083	1554	1578,3
СВ153	-33		10,8	740	405	370	35	549	93	278	99	370	185	6350	8600	4300	4300	1554	1613,4
СВ154	-34		10,8; 12,0	785	470	392	37	612	98	294	105	392	196	6950	9052	4526	4526	1554	1800,1
СВ155	-35		12,0	755	492	378	36	620	94	283	101	378	189	7550	9521	4760	4760	1554	1835,0
СВ156	-36		13,2	785	551	392	37	677	98	294	105	392	196	8150	10003	5002	5001	1554	2007,6
СВ157	-37		13,2	775	585	387	36	701	97	291	104	387	194	8750	10498	5249	5249	1554	2059,4
СВ158	-38		14,4	785	633	392	37	744	98	294	105	392	196	9350	11003	5502	5501	1554	2304,0
СВ159	-39		14,4	785	673	392	37	779	98	294	105	392	196	9950	11517	5758	5759	1554	2367,8
СВ160	-40		8,4	1128	384	564	54	683	141	423	151	564	282	3950	7017	3509	3508	1551	1703,3
СВ161	-41		8,4; 9,6	1030	404	515	49	654	129	386	138	515	257	4550	7372	3686	3686	1551	1720,6
СВ162	-42		9,6	1128	501	564	54	754	141	423	151	564	282	5150	7756	3878	3878	1551	1835,3
СВ163	-43		9,6; 10,8	1059	525	530	50	746	132	397	142	530	265	5750	8167	4084	4083	1551	1877,0
СВ164	-44		10,8	1226	671	613	60	909	158	475	170	633	316	6350	8600	4300	4300	1551	2026,6

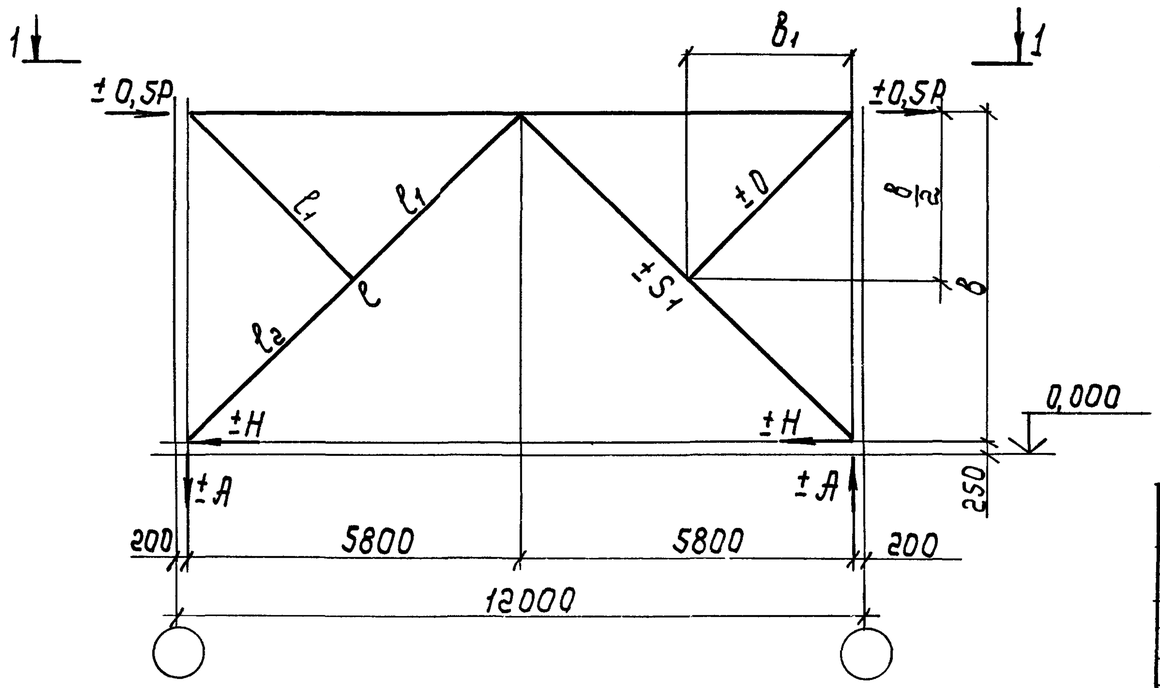

1-1

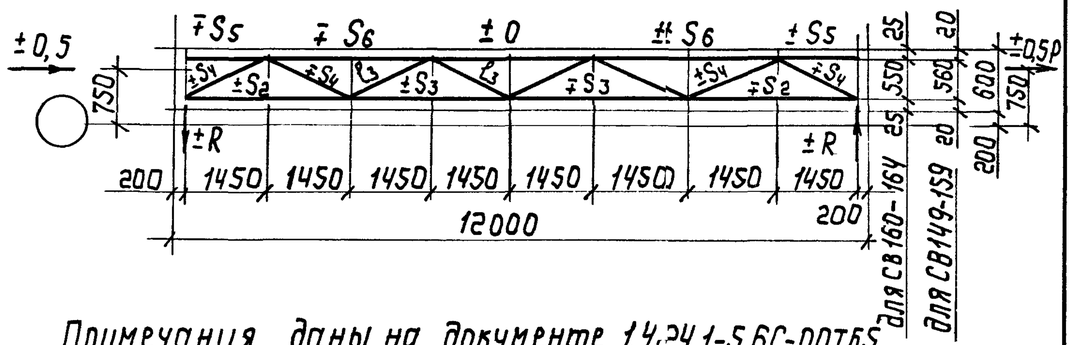

Примечания даны на документе 1.424.1-5.6С-00ТБ5

Нач.отд.	Шейнич		
Н.контр.	Шапран		
Гл.констр.	Шапран		
Гл.инж.пр.	Санковский		
Разраб.	Лучко		
Проверил	Терехов		
Исполнил	Жорницкая		

1.424.1-5.6С-00ТБ 4

Расчетная схема и геометрические размеры связей СВ 149... СВ 164

Стадия	Лист	Листов
Р		1

Укрниипроектстальконструкция

Марка связи	Обозначение	Ряд колонн	Высота этажа H м	P кН	A кН	H кН	S_1 кН	S_2 кН	S_3 кН	S_4 кН	S_5 кН	S_6 кН	B мм	Ш мм	l_1 мм	l_2 мм	R кН	Масса, кг
СВ165	1.424.1-5.6С – 45	крайний	10,8; 12,0	1059	317	530	617	132	397	142	530	265	6950	13523	6761	1551	50	2309,8
СВ166	– 46		12,0	1000	326	500	597	125	375	134	500	250	7550	13841	6920	1551	47	2328,2
СВ167	– 47		13,2	1128	396	564	689	141	423	151	564	282	8150	14177	7089	1551	53	2547,4
СВ168	– 48		13,2	1128	426	564	706	141	423	151	564	282	8750	14530	7265	1551	53	2577,2
СВ169	– 49		14,4	1118	451	559	717	140	419	150	559	280	9350	14900	7450	1551	53	2609,2
СВ170	– 50		14,4	1040	446	520	685	130	390	139	520	260	9950	15283	7642	1551	49	2639,5

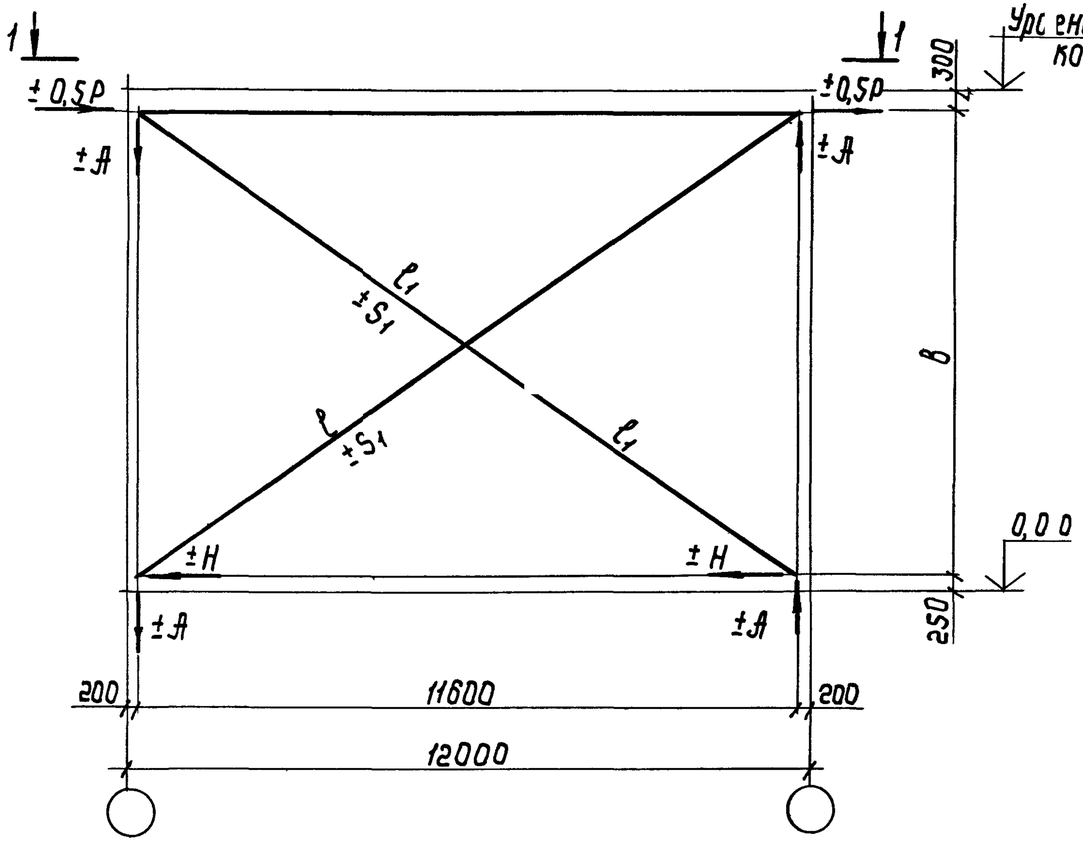

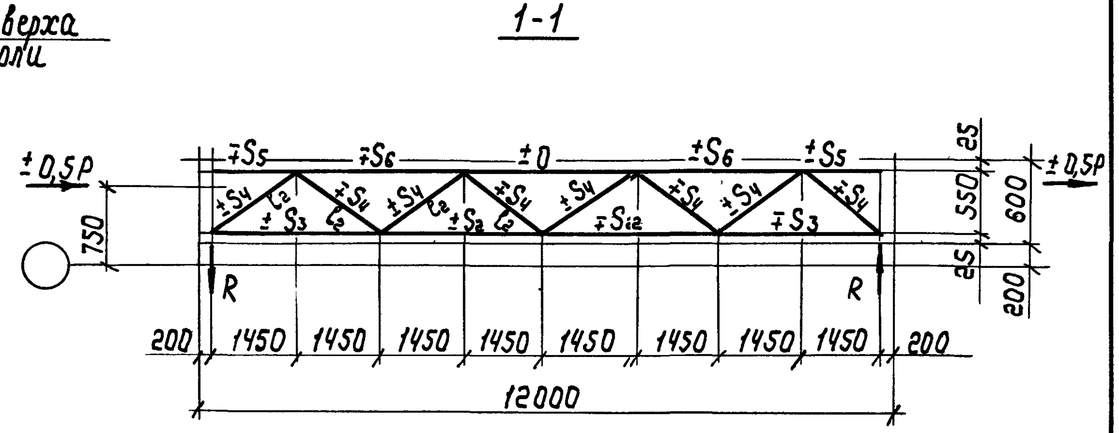

1. Нагрузки и усилия в стержнях даны в килоньютонах (кН). Для перевода их значений в тонно-силы необходимо каждую цифру разделить на коэффициент 9,807.
2. Масса связей дана с учетом 1% на сварные швы.
3. Связи расчитаны как сжато-растянутые. Расчетная длина элементов связи принята: в плоскости связи $0,5l$, из плоскости $0,7l$.

Нач.отд.	Шейнич		
Н.контр.	Шапран		
Гл.констр.	Шапран		
Гл.инж.пр.	Санковский		
Разраб.	Лучка		
Проверил	Прохасько		
Исполнил	Жорницкая		

1.424.1-5.6С-ООТБ 5

Расчетная схема и геометрические размеры связей СВ165-СВ170

Стадия	Лист	Листов
Р		1

Укрниипроектстальконструкция

Марка связи	Обозначение	Ряд колонн	Высота этажа H	P кН	A кН	H кН	S_1 кН	S_2 кН	B мм	B_1 мм	ℓ мм	ℓ_1 мм	ℓ_2 мм	Масса, кг
СВ 171	1.424.1-5.6С-51	средний	8,4	765	265	383	471	83	3950	1975	7017	3509	3508	10 73,4
СВ 172	-52		8,4; 9,6	785	308	392	500	92	4550	2275	7372	3686	3686	11 26,4
СВ 173	-53		9,6	785	349	392	526	92	5150	2575	7756	3878	3878	11 57,5
СВ 174	-54		9,6; 10,8	736	365	368	518	68	5750	2875	8167	4083	4084	11 93,2
СВ 182	- 55		8,4	1079	367	539	652	39	3950	1975	7017	3509	3508	11 91,2
СВ 183	- 56		8,4; 9,6	1040	408	520	661	20	4550	2275	7372	3686	3686	12 27,8
СВ 184	- 57		9,6	1079	479	539	721	39	5150	2575	7756	3878	3878	14 19,1
СВ 185	- 58		10,6	1059	525	530	746	30	5750	2875	8167	4083	4084	14 54,6

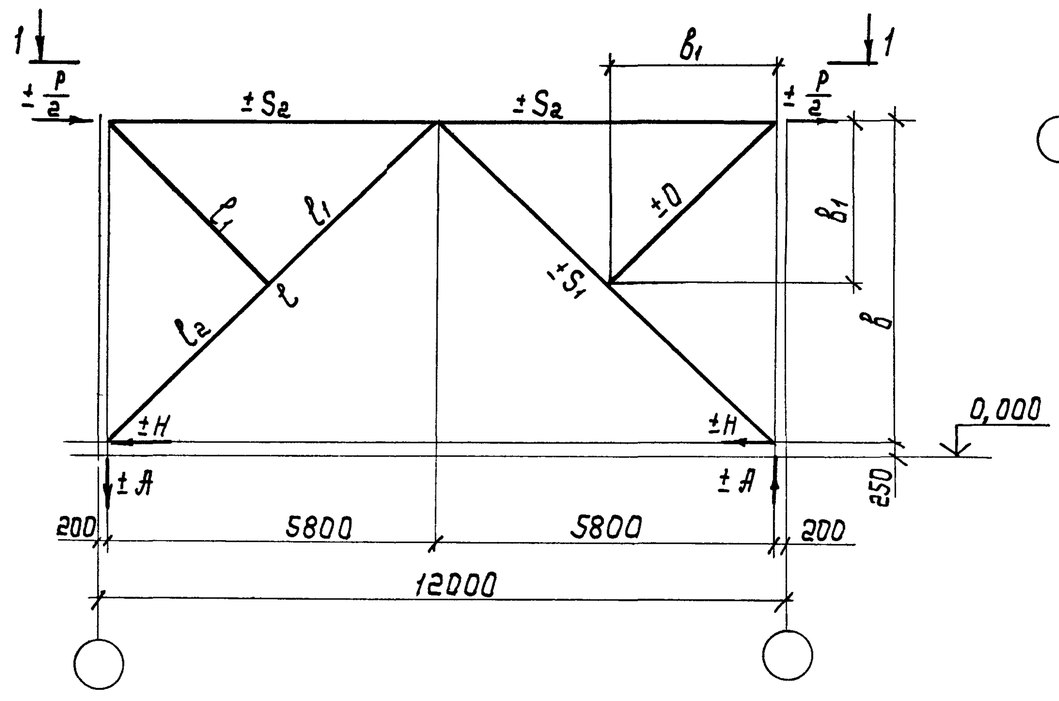

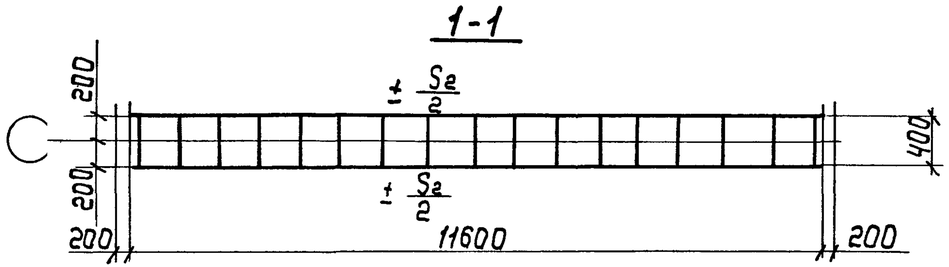

1. Нагрузки и усилия в стержнях даны в килоньютонах (кН). Для перевода их значений в тонно-силы необходимо каждую цифру разделить на коэффициент 9,807.
2. Масса связей дана с учетом 1% на сварные швы.
3. Связи расчитаны как сжато-растянутые. Расчетная длина элементов связи принята: в плоскости связи $0,5\ell$, из плоскости - ℓ.

Нач.отд.	Шейнич		
Н.контр.	Шапран		
Гл.констр.	Шапран		
Гл.инж.пр.	Санковский		
Разраб.	Лучко		
Проверил	Матвиенко		
Исполнил	Жорницкая		

1.424.1-5.6С-00ТБ 6

Расчетная схема и геометрические размеры связей СВ 171... СВ 192

Стадия	Лист	Листов
Р		1

Укрнипроектстальконструкция

Инв.№ подл. | Подпись и дата | Взам.инв.№

23572-08 14

Марка связи	Обозначение	Ряд колонн	Высота этажа H м	P кН	A кН	H кН	S_1 кН	S_2 кН	b мм	b_1 мм	l мм	l_1 мм	l'_2 мм	Масса, кг
СВ175	1.424.1-5.6С-59	средний	10,8	785	430	392	582	392	6350	3175	8600	4300	4300	1282,1
СВ176	-60		10,8; 12,0	785	470	392	612	392	6950	3475	9052	4526	4526	1323,9
СВ177	-61		12,0	716	466	358	588	358	7550	3775	9521	4760	4761	1461,5
СВ178	-62		13,2	785	552	392	677	392	8150	4075	10003	5002	5001	1503,9
СВ179	-63		13,2	775	585	387	702	387	8750	4375	10498	5249	5249	1559,4
СВ180	-64		14,4	716	577	358	679	368	9350	4675	11003	5501	5502	1605,1
СВ181	-65		14,4	687	588	343	681	343	9950	4975	11517	5759	5758	1658,4
СВ186	-66		10,8	1079	591	539	800	539	6350	3175	8600	4300	4300	1583,9
СВ187	-67		10,8; 12,0	1040	623	520	811	520	6950	3475	9052	4526	4526	1624,3
СВ188	-68		12,0	1079	702	539	885	539	7550	3775	9521	4760	4761	1787,3
СВ189	-69		13,2	1020	717	510	880	510	8150	4075	10003	5002	5001	1850,9
СВ190	-70		13,2	1079	814	539	975	539	8750	4375	10498	5249	5249	2073,9
СВ191	-71		14,4	1069	862	534	1014	534	9350	4675	11003	5501	5502	2125,5
СВ192	-72		14,4	1010	866	505	1012	505	9950	4975	11517	5759	5758	2195,9

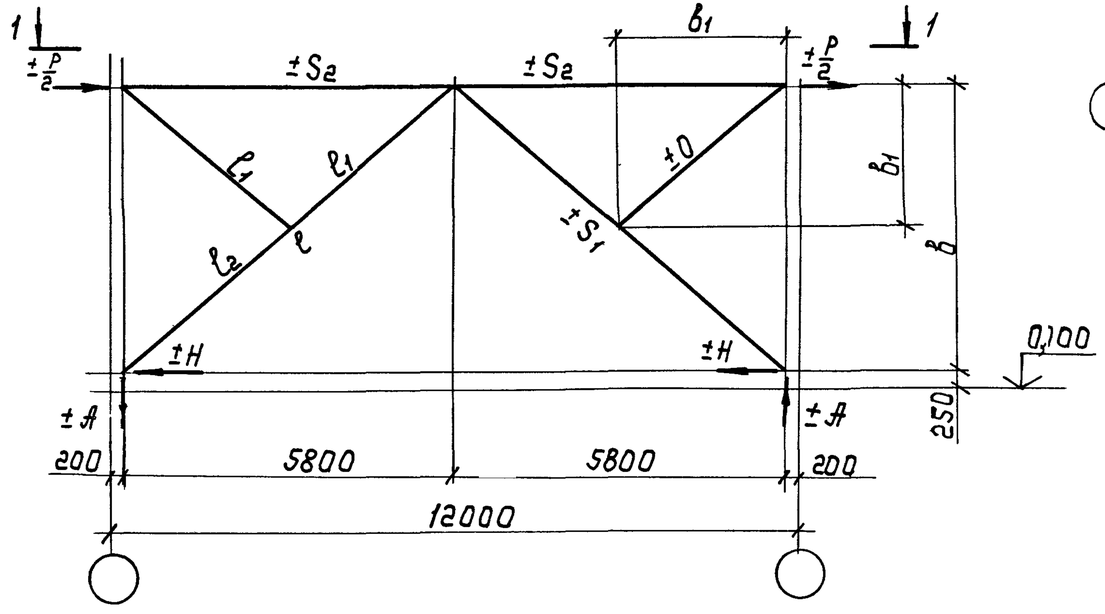

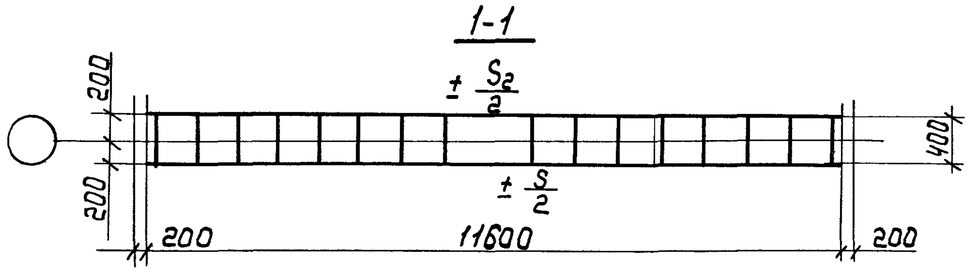

1. Нагрузки и усилия в стержнях даны в килоньютонах (кН). Для перевода их значений в тонно-силы необходимо каждую цифру разделить на коэффициент 9,807.
2. Масса связей дана с учетом 1% на сварные швы.
3. Связи расчитаны как сжато-растянутые. Расчетная длина элементов связи принята в плоскости связи 0,5„l", из плоскости-„l".

Марка связи	Обозначение	Ряд колонн	P кН	A кН	H кН	S кН	в мм	ℓ мм	Масса, кг
СВ 193	1.424.1-5.6С-73	крайний	840	165	420	267	2200	3561	282,8
СВ 194	-74		840	210	420	297	2800	3960	430,5
СВ 195	-75		840	240	420	315	3200	4252	415,5
СВ 196	-76		1200	236	600	382	2200	3561	386,8
СВ 197	-77		1200	300	600	424	2800	3960	489,0
СВ 198	-78		1200	343	600	456	3200	4252	593,9
СВ 199	-79	средний	1200	236	600	382	2200	3561	378,9
СВ 200	-80		1200	300	600	424	2800	3960	442,8
СВ 201	-81		1200	343	600	456	3200	4252	539,3

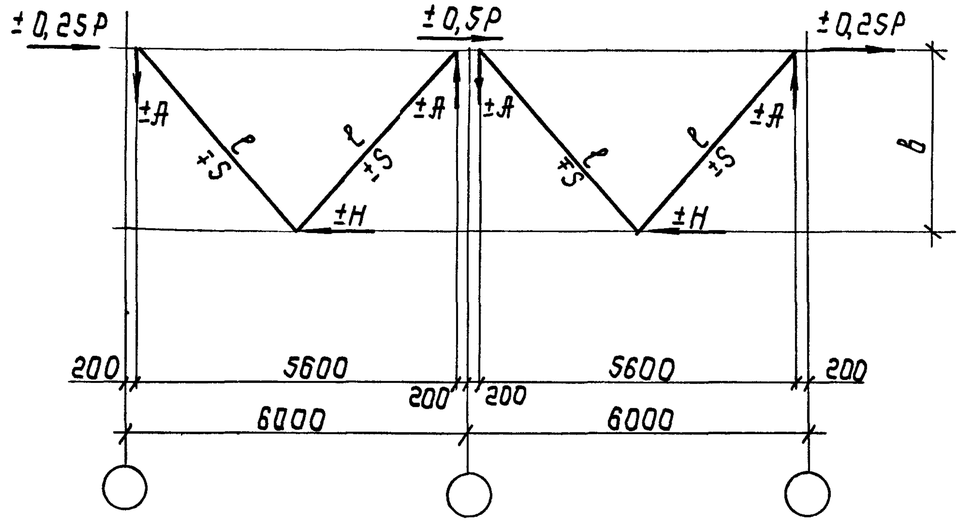

1. Нагрузки и усилия в стержнях даны в килоньютонах (кН). Для перевода их значений в тонно-силы необходимо каждую цифру разделить на коэффициент 9,807
2. Масса связей дана с учетом 1% на сварные швы.
3. Связи расчитаны как сжато-растянутые. Расчетная длина элементов связи принята в плоскости и из плоскости связи „ℓ".

Нач.отд.	Шейнич		
Н.контр.	Шапран		
Гл.конструктор	Шапран		
Гл.инж.пр.	Санковский		
Разраб.	Лучко		
Проверил	Матвиенко		
Исполнил	Жорницкая		

1.424.1-5.6С-ООТБ 7

Расчетная схема и геометрические размеры связей СВ 193... СВ 201

Стадия	Лист	Листов
Р		1

Укрниипроектсталь конструкция

Инв.№подл. | Подпись и дата | Взам.инв.№

Марка	Обозначение	Ряд колонн	P кН	A кН	H кН	S кН	B мм	l мм	a	c	Масса, кг
СВ 202	1.424.1-5.6С-82	крайний	840	159	840	418	2200	6204	5800	200	460,0
СВ 203	-83		840	203	840	457	2800	6440	5800	200	523,3
СВ 204	-84	средний крайний	840	232	840	430	3200	6624	5800	200	539,7
СВ 205	-85		1200	228	1200	613	2200	6204	5800	200	575,5
СВ 206	-86		1200	290	1200	657	2800	6440	5800	200	599,7
СВ 207	-87		1200	331	1200	635	3200	6624	5800	200	626,0
СВ 208	-88	средний	840	117	840	436	1600	5968	5750	250	434,7
СВ 209	-89		840	190	840	451	2600	6311	5750	250	462,2
СВ 210	-90		1200	167	1200	623	1600	5968	5750	250	526,6
СВ 211	-91		1200	271	1200	658	2600	6311	5750	250	594,9
СВ 202а	-92		840	161	840	430	2200	6157	5750	250	448,4
СВ 205а	-93		1200	230	1200	614	2200	6157	5750	250	585,2

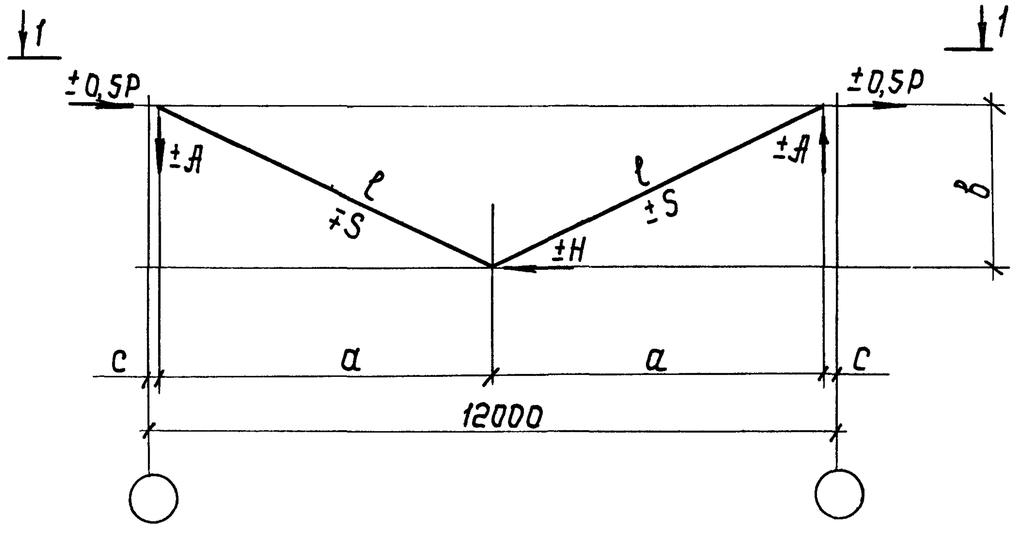

1. Нагрузки и усилия в стержнях даны в килоньютонах (кН). Для перевода их значений в тонно-силы необходимо каждую цифру разделить на коэффициент 9,807.
2. Масса связей дана с учетом 1% на сварные швы.
3. Связи рассчитаны как сжато-растянутые. Расчетная длина элементов связи принята в плоскости и из плоскости связи „ℓ".

Нач.отд.	Шейнцу		
Н.контр.	Шапран		
Гл.констр.	Шапран		
Гл.инж.пр.	Санковский		
Разраб.	Лучко		
Проверил	Матвиенко		
Исполнил	Жорницкая		

1.424.1-5.6С-ООТБ 8

Расчетная схема и геометрические размеры связей СВ 202...СВ 211, СВ 202а; СВ 205а

Стадия	Лист	Листов
Р		1

Укрниипроектсталь-конструкция

Марка	Обозначение	Ряд колонн	P кН	A кН	H кН	R кН	S кН	b мм	l мм	Масса кг
СВ 212	1.424.1-5.6С-94	крайний	840	159	840	30	49	2200	6206	494,4
СВ 213	-95		840	203	840	30	47	2800	6444	518,8
СВ 214	-96		840	232	840	30	40	3200	6627	533,9
СВ 215	-97		1200	228	1200	41	62	2200	6206	586,0
СВ 216	-98		1200	290	1200	41	67	2800	6444	610,9
СВ 217	-99		1200	331	1200	41	65	3200	6627	710,2

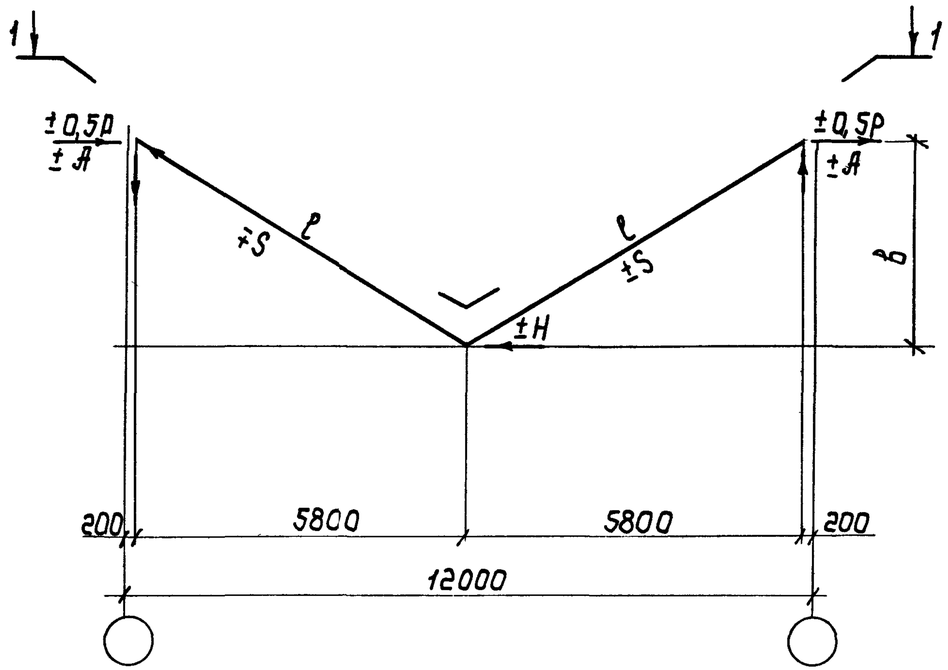

1-1

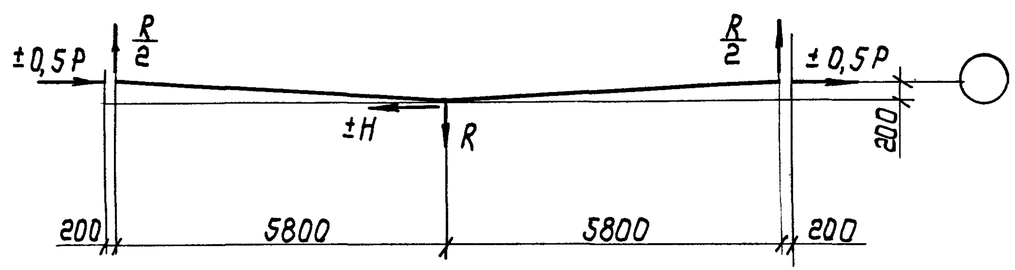

1. Нагрузки и усилия в стержнях даны в килоньютонах (кН). Для перевода их значений в тонно-силы необходимо каждую цифру разделить на коэффициент 9,807.
2. Масса связей дана с учетом 1% на сварные швы.
3. Связи расчитаны как сжато-растянутые. Расчетная длина элементов связи принята в плоскости и из плоскости связи „l".

Нач.отд	Шейнич		
Н.контр.	Шапран		
Гл.констр	Шапран		
Гл.инж.пр	Санковский		
Разраб.	Лучко		
Проверил	Матвиенко		
Исполнил	Жорницкая		

1.424.1-5.6С-ООТБ 9

Расчетная схема и геометрические размеры связей СВ 212... СВ 217

Стадия	Лист	Листов
Р		1

Укрниипроектсталь-конструкция

Инв.№ подл. | Подпись и дата | Взам.инв.№

Марка	Обозначение	Ряд колонн	P кН	A кН	H кН	S_1 кН	S_2 кН	S_3 кН	S_4 кН	S_5 кН	S_6 кН	B мм	l_1 мм	l_2 мм	R кН	Масса, кг
СВ218	1.424.1-5.6С-100	крайних	840	159	840	448						2200	6203			494,4
СВ219	-101		840	203	840	467						2800	6440			518,8
СВ220	-102		840	232	840	480						3200	6624			533,9
СВ221	-103		1200	227	1200	640						2200	6203			586,0
СВ222	-104		1200	290	1200	667						2800	6440			610,9
СВ223	-105		1200	331	1200	685						3200	6824			710,2
СГ224	-106		422	—	—	—	53	158	57	211	106	—	—	1551	20	859,3

СВ218..., СВ223

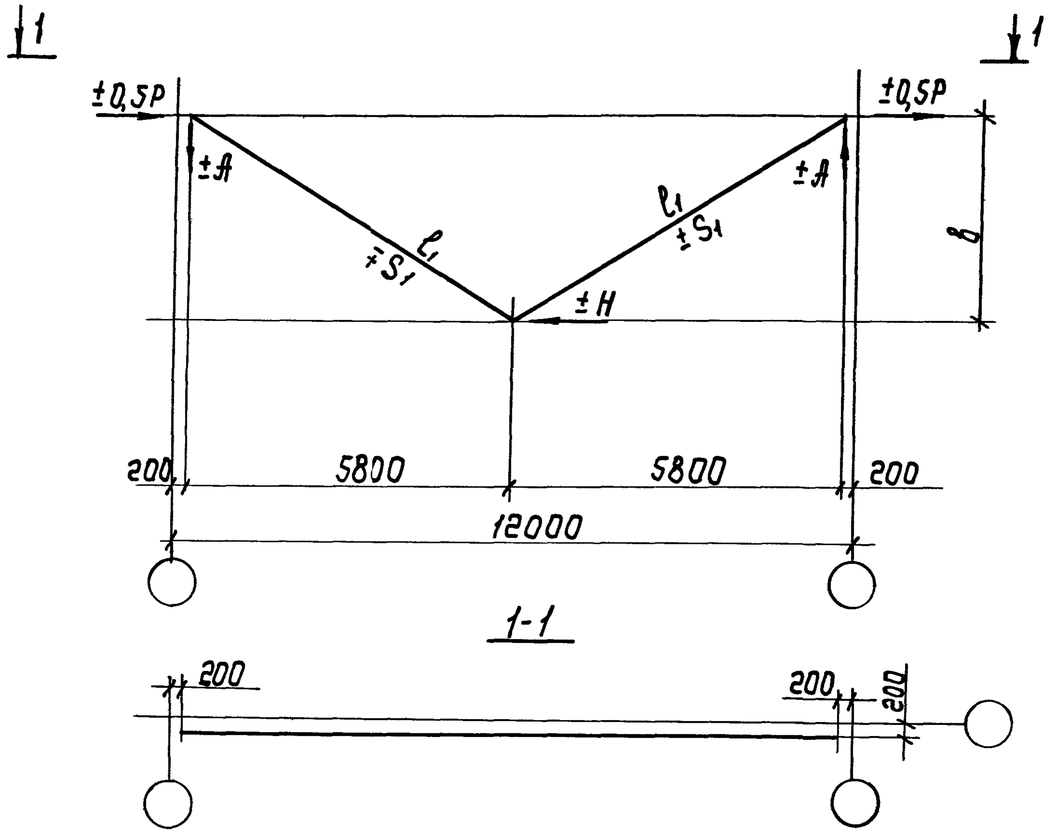

СГ224

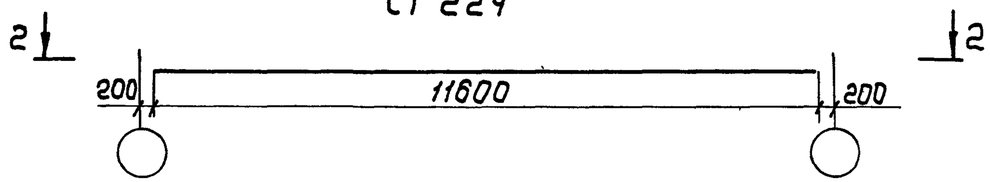

2-2

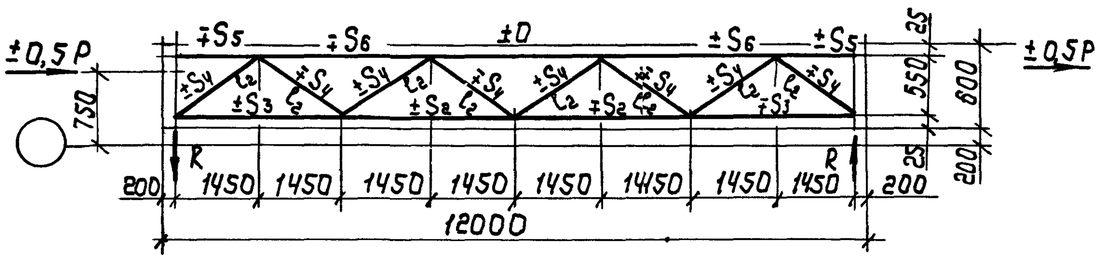

1. Нагрузки и усилия в стержнях даны в килоньютонах (кН). Для перевода их значений в тонно-силы необходимо каждую цифру разделить на коэффициент 9,807.
2. Масса связей дана с учетом 1% на сварные швы.
3. Связи расчитаны как сжато-растянутые. Расчетная длина элементов связи принята в плоскости и из плоскости связи „l".

Нач.отд.	Шейнич		1.424.1-5.6С-00ТБ 10	
Н.контр	Шапран			
Гл.констр	Шапран		Расчетная схема и геометрические размеры связей СВ218... СВ223, СГ224	Стадия: Р; Лист: ; Листов: 1
Гл.инж.пр	Санковский			Укрниипроектсталь конструкция
Разраб.	Лучко			
Проверил	Матвиенко			
Исполнил	Жорницкая			

Марка связи	Поз.	Наименование	Кол.	Масса ед., кг	Масса всех, кг	Примечание
		Детали				
		Швеллер ГОСТ 8240-72 Вст3пс6-1 ТУ14-1-3023-80	4	101,9	407,6	
	1	20 ℓ=5540				
		Швеллеры гнутые ГОСТ 8278-83 Вст3кп2 ГОСТ 380-71				
	2	80×50×4 ℓ=1420	8	7,4	59,2	
	3	80×50×4 ℓ=1120	8	5,8	46,4	
		Уголки ГОСТ 8509-86 Вст3пс6 ГОСТ 380-71				
	4	75×75×6 ℓ=7000	4	48,2	192,8	
	5	75×75×6 ℓ=3440	4	23,7	94,8	
	6	75×75×6 ℓ=3260	4	22,5	90,0	
СВ122		Лист ГОСТ 19903-74 Вст3пс6-1 ТУ14-1-3023-80				
	7	12×490 ℓ=650	4	30,0	120,0	
	8	12×290 ℓ=400	4	10,9	43,6	
	9	12×350 ℓ=530	4	17,5	70,0	
	10	12×200 ℓ=780	2	14,7	29,4	
	11	12×270 ℓ=560	8	14,2	113,6	
	12	12×60 ℓ=120	16	0,6	9,6	
		Лист ГОСТ 19903-74 Вст3кп2 ГОСТ 380-71				
	13	8×150 ℓ=180	8	1,7	13,6	
	14	8×80 ℓ=210	4	1,1	4,4	
	15	8×80 ℓ=100	4	0,5	2,0	
		Стандартные изделия				
	16	Болт М16-8g×50.58 ГОСТ 7798-70	32		3,64	
	17	Гайка М16-7Н.5 ГОСТ 5915-70	32		1,06	
	18	Шайба 16 65Г ГОСТ 6402-70	32		0,26	

Нач.отд.	Шейнич	
Н.контр.	Шапран	
Гл.констр.	Шапран	
Гл.инж.пр.	Санковский	
Разраб.	Лучко	
Проверил	Матвиенко	
Исполнил	Паляковский	

1.424.1-5.6С-02

Связь СВ 122

Стадия	Лист	Листов
Р		1

Укрниипроектстальконструкция

Инв.№подл. | Подпись и дата | Взам.инв.№

Марка связи	Поз.	Наименование	Кол.	Масса ед., кг	Масса всех, кг	Примечание
		Детали				
		Швеллер ГОСТ 8240-72 Вст3пс6-1 ТУ14-1-3023-80	4	101,9	407,6	
	1	20 ℓ=5540				
		Швеллеры гнутые ГОСТ 8278-83 Вст3кп2 ГОСТ 380-71				
	2	80×50×4 ℓ=1420	8	7,4	59,2	
	3	80×50×4 ℓ=1120	8	5,8	46,4	
		Уголки ГОСТ 8509-86 Вст3пс6 ГОСТ 380-71				
	4	75×75×6 ℓ=6610	4	45,6	182,4	
	5	75×75×6 ℓ=3260	4	22,5	90,0	
	6	75×75×6 ℓ=3030	4	20,9	83,6	
СВ121		Лист ГОСТ 19903-74 Вст3пс6-1 ТУ14-1-3023-80				
	7	12×520 ℓ=640	4	31,4	125,6	
	8	12×290 ℓ=400	4	10,9	43,6	
	9	12×340 ℓ=500	4	16,0	64,0	
	10	12×200 ℓ=800	2	15,1	30,2	
	11	12×270 ℓ=560	8	14,2	113,6	
	12	12×60 ℓ=120	16	0,6	9,6	
		Лист ГОСТ 19903-74 Вст3кп2 ГОСТ 380-71				
	13	8×150 ℓ=180	8	1,7	13,6	
	14	8×80 ℓ=210	4	1,1	4,4	
	15	8×80 ℓ=100	4	0,5	2,0	
		Стандартные изделия				
	16	Болт М16-8g×50.58 ГОСТ 7798-70	32		3,64	
	17	Гайка М16-7Н.5 ГОСТ 5915-70	32		1,06	
	18	Шайба 16 65Г ГОСТ 6402-70	32		0,26	

Нач.отд.	Шейнич	
Н.контр.	Шапран	
Гл.констр.	Шапран	
Гл.инж.пр.	Санковский	
Разраб.	Лучко	
Проверил	Матвиенко	
Исполнил	Паляковский	

1.424.1-5.6С-01

Связь СВ 121

Стадия	Лист	Листов
Р		1

Укрниипроектстальконструкция

23572-08 ЭО

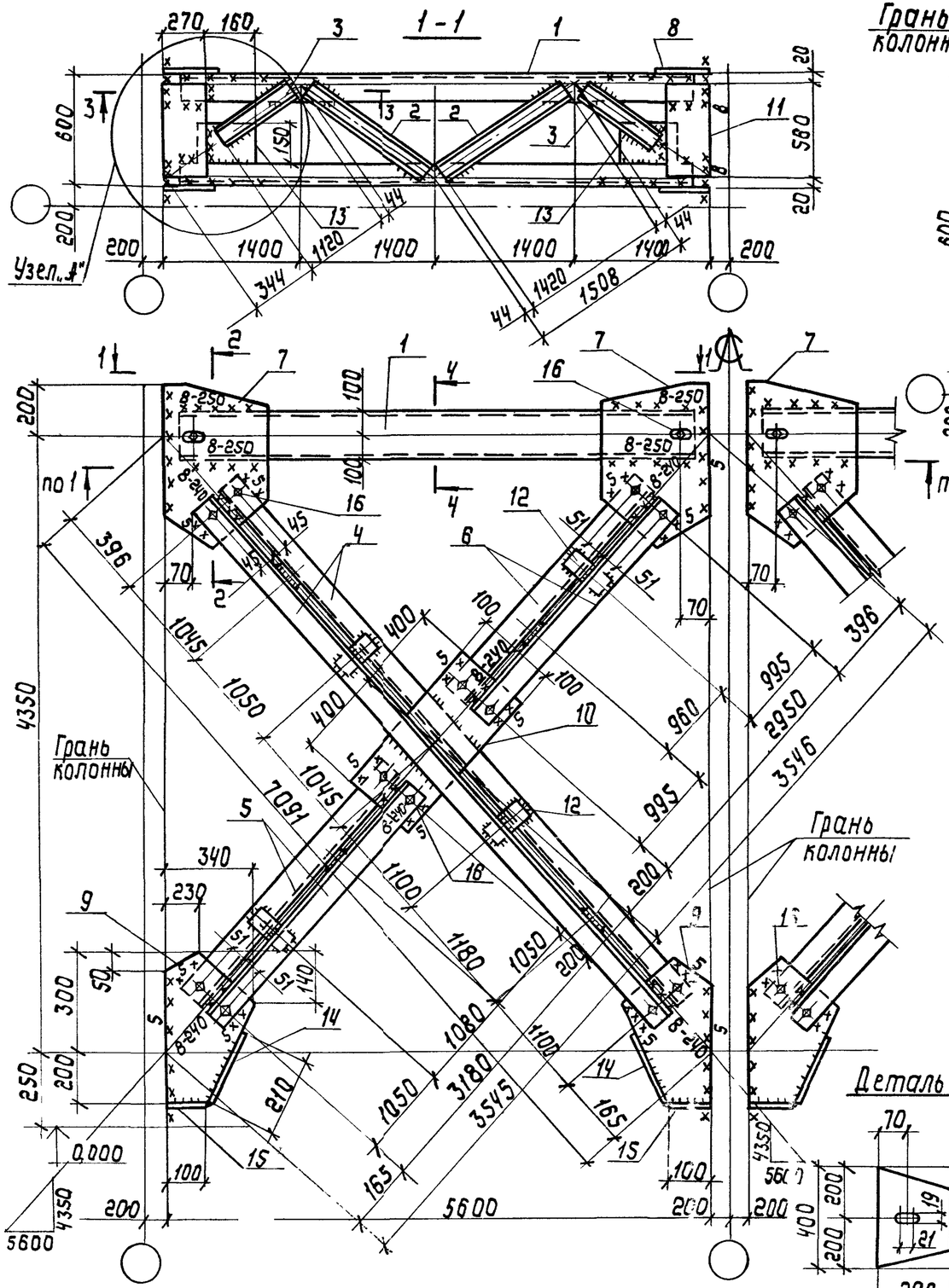

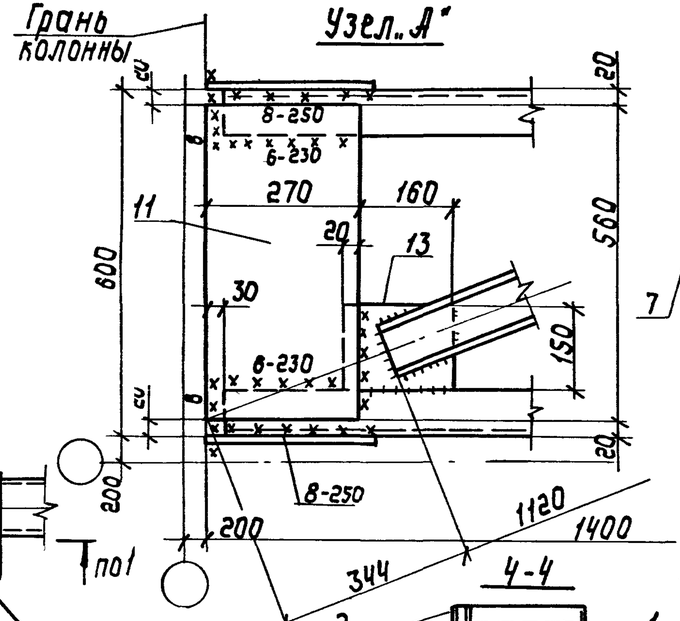

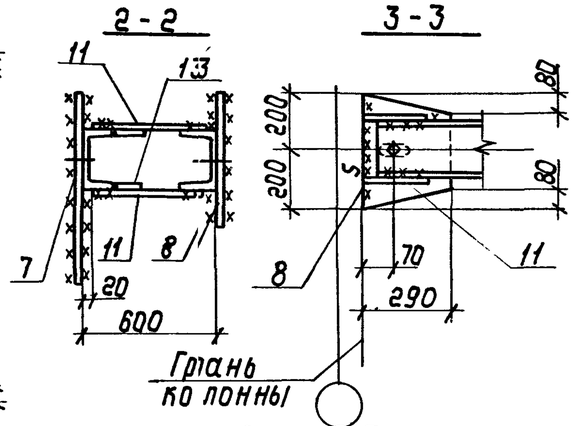

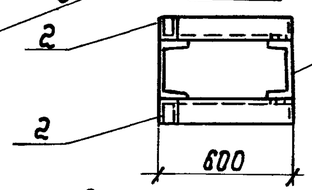

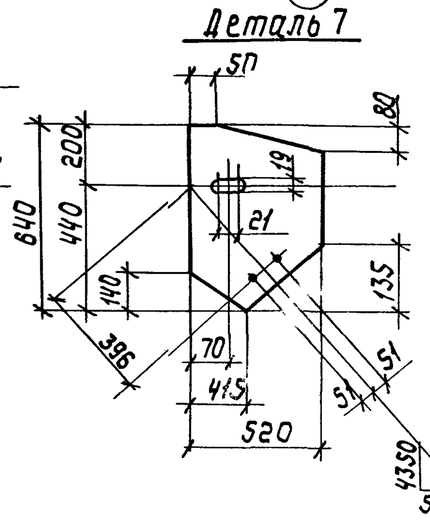

Сварные швы Таблица

Тип и толщ. шва	Длина м	Тип электрода	Примечание
⌊5	20,9	Э42	Заводской
⌊5	15,3	Э42	Монтажный
⌊6	3,3	Э42	Заводской
⌊6	10,7	Э42	Монтажный
⌊8	0,4	Э42	Заводской
⌊8	11,7	Э42	Монтажный

1. Расчетная схема и геометрические размеры даны на документе 1.424.1-5.6С-00ТБ1.
2. Неоговоренные заводские швы-5мм.

Нач. отд.	Шейниц	
Н. контр.	Шапран	
Гл. констр.	Шапран	
Гл. инж. пр.	Санковский	
Разраб.	Лучко	
Проверил	Поляковский	
Исполнил	Соколенко	

1.424.1-5.6С-01СБ

Связь СВ 121
Сборочный чертеж

Стадия	Масса	Масштаб
Р	1288,6	1:10
Лист	Листов 1	

Укрнипроектсталь конструкция

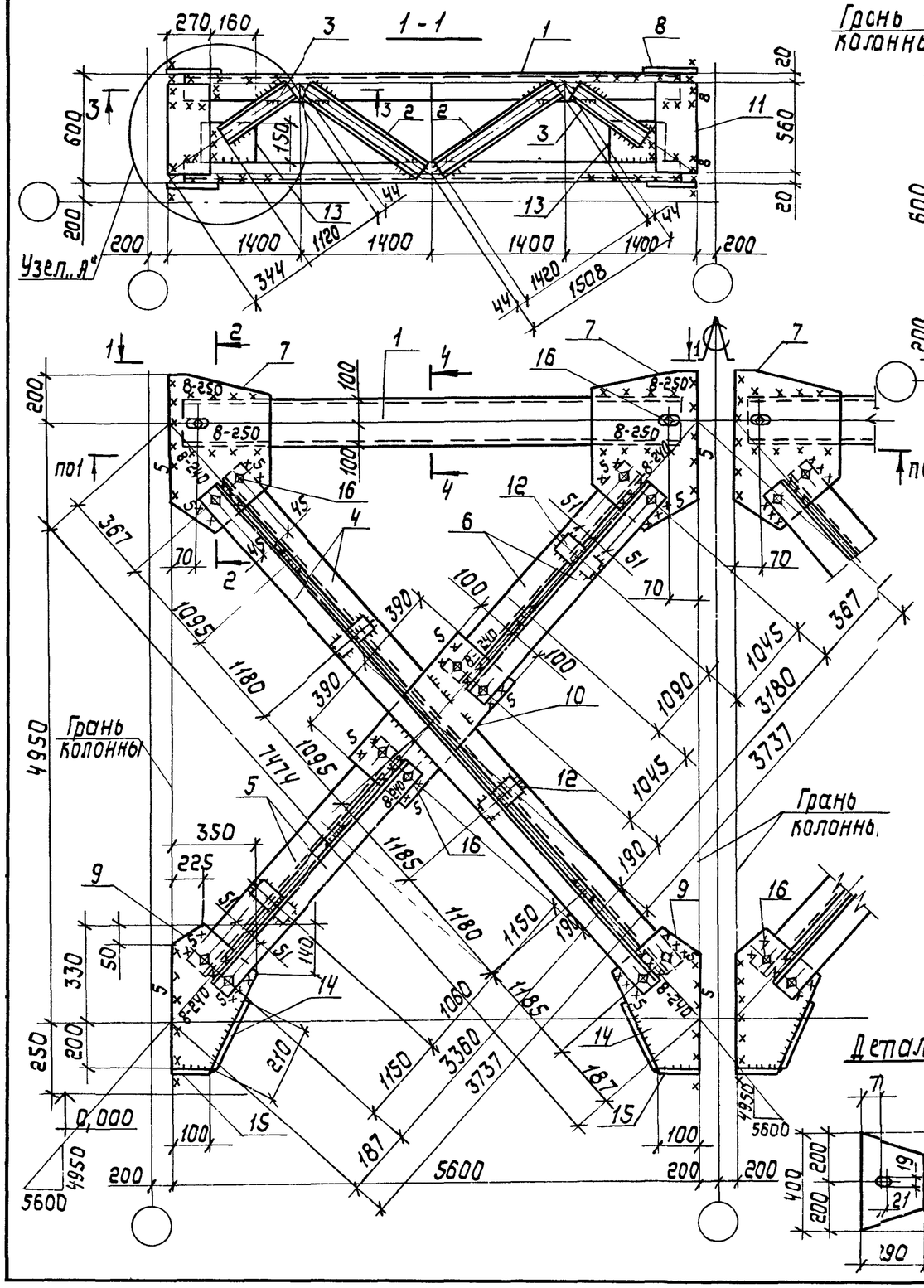

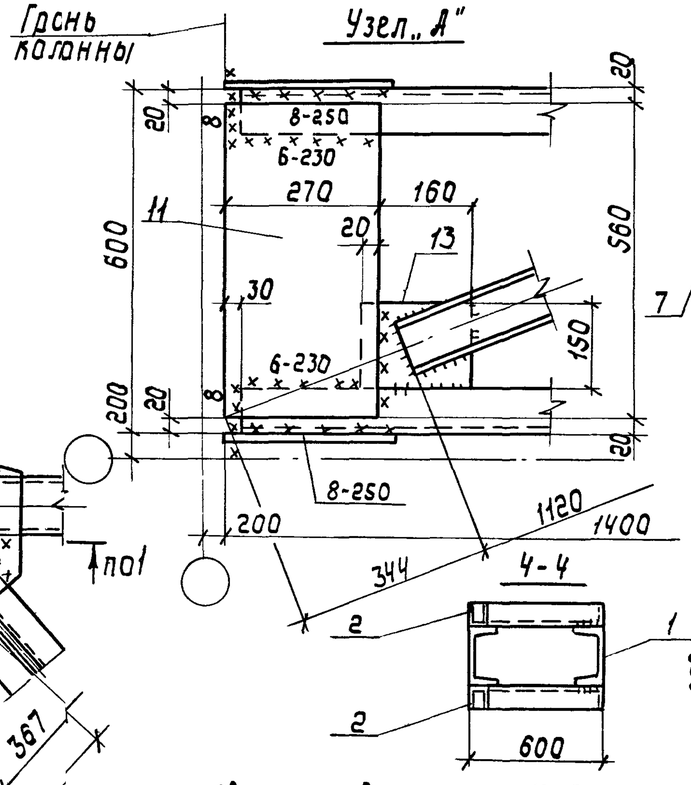

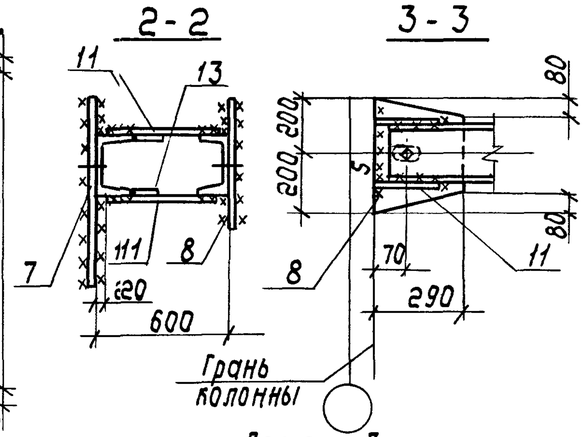

Сварные швы

Тип и толщ. шва	Длина, м	Тип электрода	Примечание
⊾5	20,9	Э42	Заводской
⊾5	16,0	Э42	Монтажный
⊾6	3,4	Э42	Заводской
⊾6	10,7	Э42	Монтажный
⊾8	0,4	Э42	Заводской
⊾8	11,3	Э42	Монтажный

Таблица

1. Расчетная схема и геометрические размеры даны на документе 1.424.1-5.6С-00 ТБ1.
2. Неоговоренные заводские швы - 5мм.

Нач.отд.	Шейнич		
Н.контр.	Шапран		
Гл.констр.	Шапран		
Гл.инж.пр.	Санковский		
Разраб.	Лучко		
Проверил	Паляковский		
Исполнил	Соколенко		

1.424.1-5.6С-02 СБ

Связь СВ 122
Сборочный чертеж

Стадия	Масса	Масштаб
Р	1310,0	1:10
Лист	Листов 1	

Укрнипроектстальконструкция

Марка связи	Поз.	Наименование	Кол.	Масса ед., кг	Масса всех, кг	Примеч.
		Детали				
		Швеллер ГОСТ 8240-72 Вст3пс6-1 ТУ14-1-3023-80	4	101,9	407,6	
	1	20 ℓ=5540				
		Швеллеры гнутые ГОСТ 8278-83 Вст3кп2 ГОСТ 380-71				
	2	80×50×4 ℓ=1420	8	7,4	59,2	
	3	80×50×4 ℓ=1120	8	5,8	46,4	
		Уголки ГОСТ 8509-86 Вст3пс6 ГОСТ 380-71				
	4	75×75×6 ℓ=7870	4	54,2	216,8	
	5	75×75×6 ℓ=3850	4	26,5	106,0	
	6	75×75×6 ℓ=3740	4	25,8	103,2	
		Лист ГОСТ 19903-74 Вст3пс6-1 ТУ14-1-3023-80				
СВ124	7	12×420 ℓ=650	4	25,7	102,8	
	8	12×290 ℓ=400	4	10,9	43,6	
	9	12×340 ℓ=570	4	18,3	73,2	
	10	12×200 ℓ=760	2	14,3	28,6	
	11	12×270 ℓ=560	8	14,2	113,6	
	12	12×60 ℓ=120	24	0,6	14,4	
		Лист ГОСТ 19903-74 Вст3кп2 ГОСТ 380-71				
	13	8×150 ℓ=180	8	1,7	13,6	
	14	8×80 ℓ=240	4	1,2	4,8	
	15	8×80 ℓ=120	4	0,6	2,4	
		Стандартные изделия				
	16	Болт М16-8g×50.58 ГОСТ 7798-70	32		3,64	
	17	Гайка М16-7Н.5 ГОСТ 5915-70	32		1,06	
	18	Шайба 16 65Г ГОСТ 6402-70	32		0,26	

Инв.№ подл. | Подпись и дата | Взам. инв.№

Нач.отд.	Шейнич		1.424.1-5.6С-04
Н.контр.	Шапран		
Гл.констр.	Шапран		Связь СВ 124
Гл.инж.пр.	Санковский		Стадия Р; Лист; Листов 1
Разраб.	Лучко		Укрниипроектсталь-конструкция
Проверил	Матвиенко		
Исполнил	Поляковский		

Марка связи	Поз.	Наименование	Кол.	Масса ед, кг	Масса всех, кг	Примеч.
		Детали				
		Швеллер ГОСТ 8240-72 Вст3пс6-1 ТУ14-1-3023-80	4	101,9	407,6	
	1	20 ℓ=5540				
		Швеллеры гнутые ГОСТ 8278-83 Вст3кп2 ГОСТ 380-71				
	2	80×50×4 ℓ=1420	8	7,4	59,2	
	3	80×50×4 ℓ=1120	8	5,8	46,4	
		Уголки ГОСТ 8509-86 Вст3пс6 ГОСТ 380-71				
	4	75×75×6 ℓ=7420	4	51,1	204,4	
	5	75×75×6 ℓ=3640	4	25,1	100,4	
	6	75×75×6 ℓ=3500	4	24,1	96,4	
		Лист ГОСТ 19903-74 Вст3пс6-1 ТУ14-1-3023-80				
СВ123	7	12×450 ℓ=650	4	27,6	110,4	
	8	12×290 ℓ=400	4	10,9	43,6	
	9	12×340 ℓ=540	4	17,8	71,2	
	10	12×200 ℓ=760	2	14,3	28,6	
	11	12×270 ℓ=560	8	14,2	113,6	
	12	12×60 ℓ=120	20	0,6	12,0	
		Лист ГОСТ 19903-74 Вст3кп2 ГОСТ 380-71				
	13	8×150 ℓ=180	8	1,7	13,6	
	14	8×80 ℓ=230	4	1,2	4,8	
	15	8×80 ℓ=120	4	0,6	2,4	
		Стандартные изделия				
	16	Болт М16-8g×50.58 ГОСТ 7798-70	32		3,64	
	17	Гайка М16-7Н.5 ГОСТ 5915-70	32		1,06	
	18	Шайба 16 65Г ГОСТ 6402-70	32		0,26	

Инв.№ подл. | Подпись и дата | Взам. инв.№

Нач.отд.	Шейнич		1.424.1-5.6С-03
Н.контр.	Шапран		
Гл.констр.	Шапран		Связь СВ 123
Гл.инж.пр.	Санковский		Стадия Р; Лист; Листов 1
Разраб.	Лучко		Укрниипроектсталь-конструкция
Проверил	Матвиенко		
Исполнил	Поляковский		

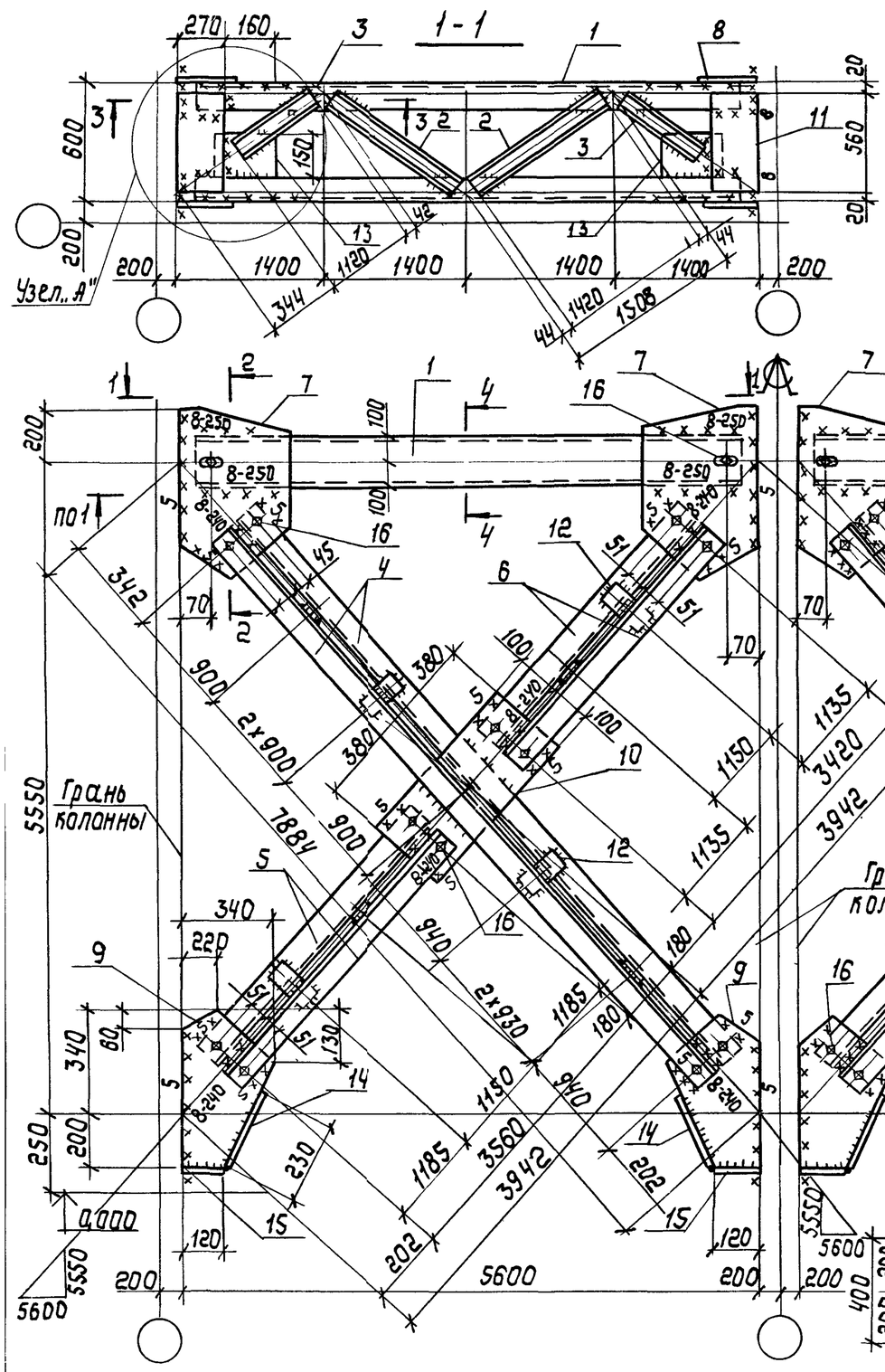

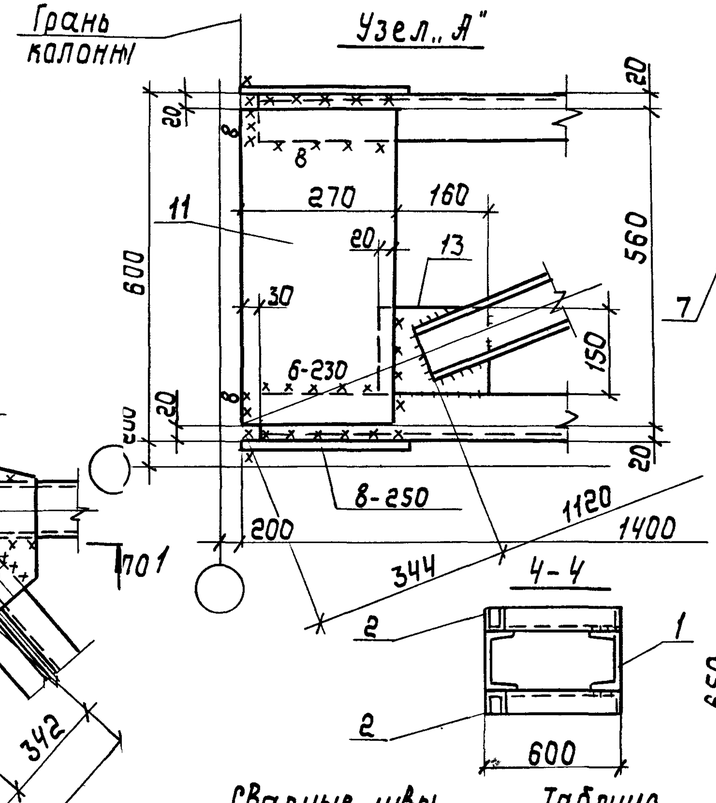

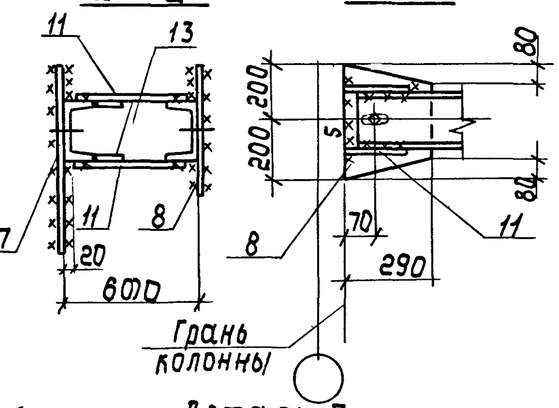

Сварные швы

Таблица

Тип и марка шва	Длина, м	Тип электрода	Примечание
⌊5	23,1	Э42	Заводской
⌊5	16,6	Э42	Монтажный
⌊6	3,7	Э42	Заводской
⌊6	10,7	Э42	Монтажный
⌊8	0,4	Э42	Заводской
⌊8	11,2	Э42	Монтажный

1. Расчетная схема и геометрические размеры даны на документе 1.424.1-5.6С-00ТБ1.
2. Неоговоренные заводские швы-5мм.

Нач.отд.	Шейнич		
Н.контр.	Шапран		
Гл.констр	Шапран		
Гл.инж.пр	Санковский		
Разраб.	Лучко		
Проверил	Поляковский		
Исполнил	Соколенко		

1.424.1-5.6С-03СБ

Связь СВ 123

Сборочный чертеж

Стадия	Масса	Масштаб
Р	1327,7	1:10
Лист	Листов 1	

Укрниипроектсталь конструкция

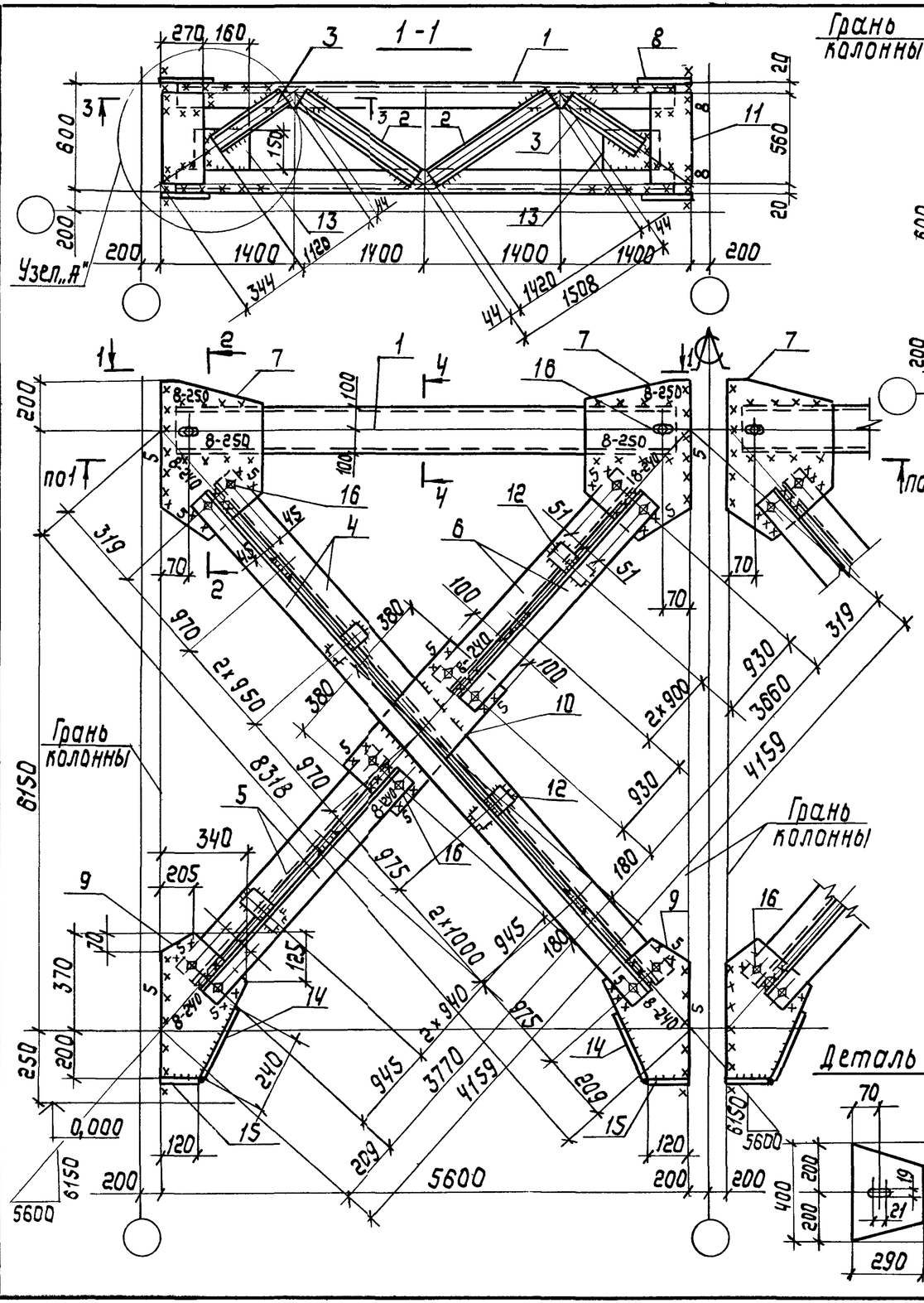

Сварные швы

Тип и толщ. шва	Длина, м	Тип электрода	Примечание
◺5	25,3	Э42	Заводской
◺5	15,8	Э42	Монтажный
◺6	4,0	Э42	Заводской
◺6	10,7	Э42	Монтажный
◺8	0,4	Э42	Заводской
◺8	11,0	Э42	Монтажный

Таблица

1. Расчетная схема и геометрические размеры даны на документе 1.424.1-5.6С-00ТБ1.
2. Неоговоренные заводские швы-5мм.

Нач.отд.	Шейнич	
Н.контр.	Шапран	
Гл.констр.	Шапран	
Гл.инж.пр	Санковский	
Разраб.	Лучко	
Проверил	Поляковский	
Исполнил	Соколенко	

1.424.1-5.6С-04СБ

Связь СВ 124
Сборочный чертеж

Стадия	Масса	Масштаб
Р	1349,6	1:10
Лист	Листов 1	

Укрнипроектстальконструкция

Инв.№подл. | Подпись и дата | Взам.инв.№

Марка связи	Поз.	Наименование	Кол.	Масса ед., кг	Масса всех, кг	Примеч.
		Детали				
		Швеллер ГОСТ 8240-72 Вст3пс6-1 ТУ14-1-3023-80	4	101,9	407,6	
	1	20 ℓ=5540				
		Швеллеры гнутые ГОСТ 8278-83 Вст3 кп2 ГОСТ 380-71				
	2	80×50×4 ℓ=1420	8	7,4	59,2	
	3	80×50×4 ℓ=1120	8	5,8	46,4	
		Уголок ГОСТ 8509-86 Вст3пс6 ГОСТ 380-71				
	4	80×80×6 ℓ=8750	4	64,4	257,6	
	5	80×80×6 ℓ=4220	4	31,1	124,4	
	6	80×80×6 ℓ=4170	4	30,7	122,8	
СВ126		Лист ГОСТ 19903-74 Вст3пс6-1 ТУ14-1-3023-80				
	7	14×400 ℓ=680	4	29,9	119,6	
	8	14×290 ℓ=400	4	12,8	51,2	
	9	14×370 ℓ=640	4	26,0	104,0	
	10	14×200 ℓ=880	2	19,3	38,6	
	11	14×270 ℓ=560	8	16,6	132,8	
	12	14×60 ℓ=130	24	0,9	21,6	
		Лист ГОСТ 19903-74 Вст3кп2 ГОСТ 380-71				
	13	8×150 ℓ=180	8	1,7	13,6	
	14	8×80 ℓ=280	4	1,4	5,6	
	15	8×80 ℓ=160	4	0,8	3,2	
		Стандартные изделия				
	16	Болт М16-8g×50.58 ГОСТ 7798-70	32		3,64	
	17	Гайка М16-7Н.5 ГОСТ 5915-70	32		1,06	
	18	Шайба 16 65Г ГОСТ 6402-70	32		0,26	

Нач.отд.	Шейнич		1.424.1-5.6С-06
Н.контр.	Шапран		
Гл.констр.	Шапран		Связь СВ126
Гл.инж.пр.	Санковский		Стадия Р; Лист; Листов 1
Разраб.	Лучко		Укрниипроектстальконструкция
Проверил	Матвиенко		
Исполнил	Поляновский		

Инв.№ подл. | Подпись и дата | Взам.инв.№

Марка связи	Поз.	Наименование	Кол.	Масса ед., кг	Масса всех, кг	Примеч.
		Детали				
		Швеллер ГОСТ 8240-72 Вст3пс6-1 ТУ14-1-3023-80	4	101,9	407,6	
	1	20 ℓ=5540				
		Швеллеры гнутые ГОСТ 8278-83 Вст3 кп2 ГОСТ 380-71				
	2	80×50×4 ℓ=1420	8	7,4	59,2	
	3	80×50×4 ℓ=1120	8	5,8	46,4	
		Уголки ГОСТ 8509-86 Вст3пс6 ГОСТ 380-71				
	4	80×80×6 ℓ=8280	4	61,0	244,0	
	5	80×80×6 ℓ=4010	4	29,5	118,0	
	6	80×80×6 ℓ=3930	4	28,9	115,7	
СВ125		Лист ГОСТ 19903-74 Вст3пс6-1 ТУ14-1-3023-80				
	7	14×420 ℓ=680	4	31,4	125,6	
	8	14×290 ℓ=400	4	12,8	51,2	
	9	14×380 ℓ=620	4	25,9	103,6	
	10	14×200 ℓ=860	2	18,9	37,8	
	11	14×270 ℓ=560	8	16,6	132,8	
	12	14×60 ℓ=130	24	0,9	21,6	
		Лист ГОСТ 19903-74 Вст3кп2 ГОСТ 380-71				
	13	8×150 ℓ=180	8	1,7	13,6	
	14	8×80 ℓ=260	4	1,3	5,2	
	15	8×80 ℓ=160	4	0,8	3,2	
		Стандартные изделия				
	16	Болт М16-8g×50.58 ГОСТ 7798-70	32		3,64	
	17	Гайка М16-7Н.5 ГОСТ 5915-70	32		1,06	
	18	Шайба 16 65Г ГОСТ 6402-70	32		0,26	

Нач.отд.	Шейнич		1.424.1-5.6С-05
Н.контр.	Шапран		
Гл.констр.	Шапран		Связь С125
Гл.инж.пр.	Санковский		Стадия Р; Лист; Листов 1
Разраб.	Лучко		Укрниипроектстальконструкция
Проверил	Матвиенко		
Исполнил	Поляковский		

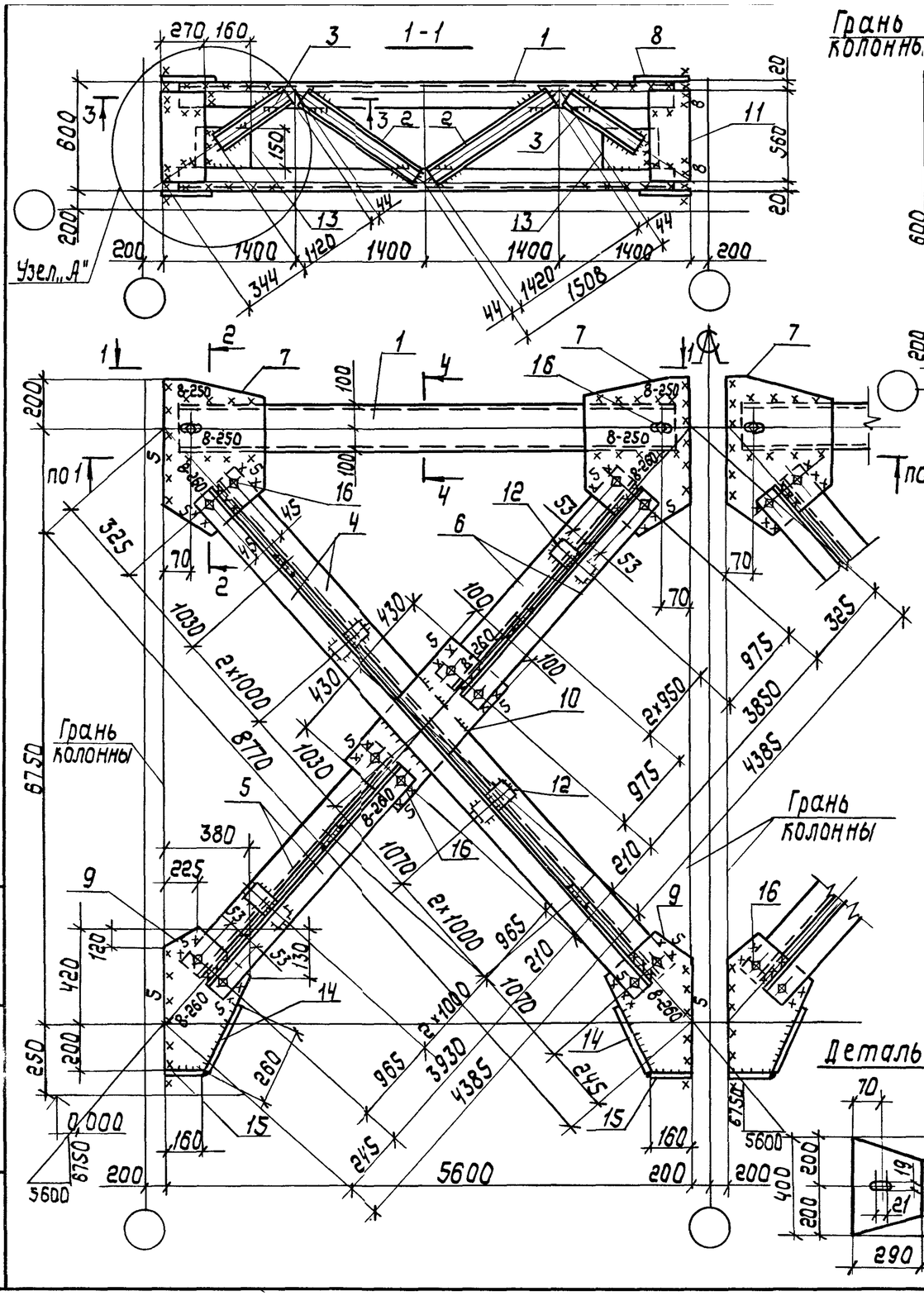

Тип и тащ. шва	Длина, м	Тип электрода	Примечание
◺5	25,8	Э42	Заводской
◺5	15,6	Э42	Монтажный
◺6	4,0	Э42	Заводской
◺6	10,7	Э42	Монтажный
◺8	0,4	Э42	Заводской
◺8	11,0	Э42	Монтажный

Нач.отд.	Шейнич	
Н.контр.	Шапран	
Гл.констр	Шапран	
Гл.инж.пр	Санковский	
Разработал	Лучко	
Проверил	Поляковский	
Исполнил	Соколенко	

1.424.1-5.6С-05СБ

Связь СВ 12,5
Сборочный чертеж

Стадия	Масса	Масштаб
Р	1500,2	1:10
Лист	Листов 1	

Укрниипроектсталь конструкция

Инв.№подл. | Подпись и дата | Взам. инв.№

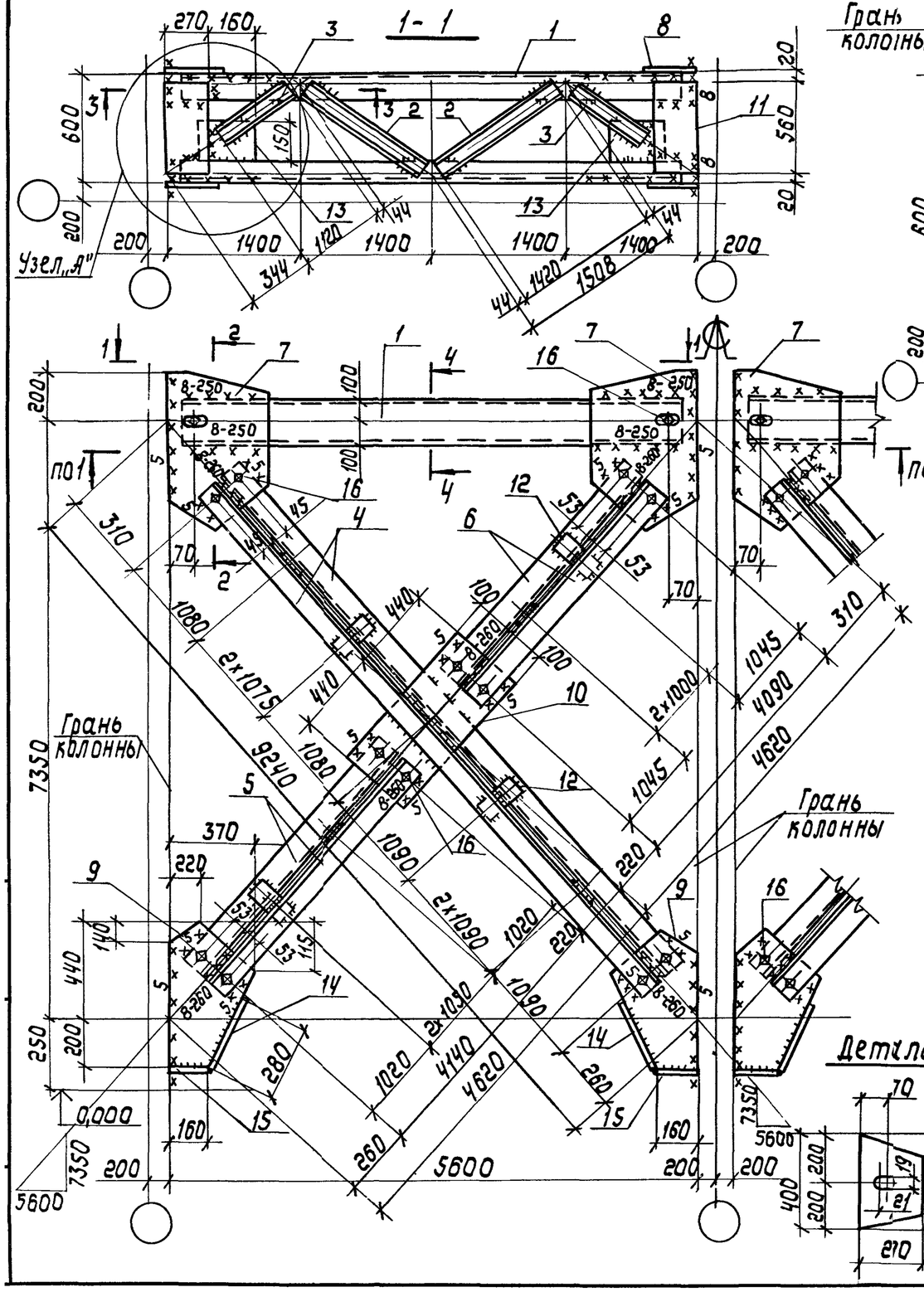

Сварные швы

Таблица

Тип и толщ. шва	Длина, м	Тип электрода	Примечание
⌊5	25,8	Э42	Заводской
⌊5	16,5	Э42	Монтажный
⌊6	5,1	Э42	Заводской
⌊6	10,7	Э42	Монтажный
⌊8	0,4	Э42	Заводской
⌊8	11,4	Э42	Монтажный

1. Расчетная схема и геометрические размеры даны на документе 1.424.1-5.6С-ОО ТБ1.
2. Неоговоренные заводские швы-5мм

Нач.отд.	Шейнич		
Н.контр.	Шапран		
Гл.констр.	Шапран		
Гл.инж.пр.	Санковский		
Разраб.	Лучко		
Проверил	Поляковский		
Исполнил	Соколенко		

1.424.1-5.6С-06 СБ

Связь СВ 126

Сборочный чертеж

Стадия	Масса	Масштаб
Р	1523,3	1:10
Лист	Листов 1	

Укрниипроектстальконструкция

Марка связи	Поз.	Наименование	Кол.	Масса ед., кг	Масса всех, кг	Примеч.
		Детали				
		Швеллер ГОСТ 8240-72 Вст3пс6-1 ТУ14-1-3023-80	4	101,9	407,6	
	1	20 ℓ=5500				
		Швеллеры гнутые ГОСТ 8278-83 Вст3кп2 ГОСТ 380-71				
	2	80х50х4 ℓ=1420	8	7,4	59,2	
	3	80х50х4 ℓ=1120	8	5,8	46,4	
		Уголки ГОСТ 8509-86 Вст3пс6-1 ТУ14-1-3023-80				
	4	90х90х6 ℓ=9690	4	80,7	322,8	
	5	90х90х6 ℓ=4620	4	38,5	154,0	
	6	90х90х6 ℓ=4630	4	38,6	154,4	
СВ128		Лист ГОСТ 19903-74 Вст3пс6-1 ТУ14-1-3023-80				
	7	14х400 ℓ=720	4	31,7	126,8	
	8	14х290 ℓ=400	4	12,8	51,2	
	9	14х400 ℓ=730	4	32,1	128,4	
	10	14х220 ℓ=1020	2	24,7	49,4	
	11	14х270 ℓ=560	8	16,6	132,8	
	12	14х60 ℓ=150	24	1,0	24,0	
		Лист ГОСТ 19903-74 Вст3кп2 ГОСТ 380-71				
	13	8х150 ℓ=180	8	1,7	13,6	
	14	8х80 ℓ=320	4	1,6	6,4	
	15	8х80 ℓ=200	4	1,0	4,0	
		Стандартные изделия				
	16	Болт М16-8g х50.58 ГОСТ 7798-70	32		3,64	
	17	Гайка М16-7Н.5 ГОСТ 5915-70	32		1,06	
	18	Шайба 16 65Г ГОСТ 6402-70	32		0,26	

Инв.№ подл. | Подпись и дата | Взам.инв.№

Нач.отд	Шейнич		1.424.1-5.6С-08
Н.контр.	Шапран		
Гл.констр	Шапран		Связь СВ 128
Гл.инжр	Санковский		Стадия Р; Лист; Листов 1
Разраб.	Лучко		Укрниипроектсталь-конструкция
Проверил	Матвиенко		
Исполнил	Поляковский		

Марка связи	Поз.	Наименование	Кол.	Масса ед., кг	Масса всех, кг	Примеч.
		Детали				
		Швеллер ГОСТ 8240-72 Вст3пс6-1 ТУ14-1-3023-80	4	101,9	407,6	
	1	20 ℓ=5540				
		Швеллеры гнутые ГОСТ 8278-83 Вст3кп2 ГОСТ 380-71				
	2	80х50х4 ℓ=1420	8	7,4	59,2	
	3	80х50х4 ℓ=1120	8	5,8	46,4	
		Уголки ГОСТ 8509-86 Вст3пс6-1 ТУ14-1-3023-80				
	4	90х90х6 ℓ=9200	4	76,6	306,5	
	5	90х90х6 ℓ=4400	4	36,7	146,8	
	6	90х90х6 ℓ=4380	4	36,5	146,0	
СВ127		Лист ГОСТ 19903-74 Вст3пс6-1 ТУ14-1-3023-80				
	7	14х420 ℓ=720	4	33,2	132,8	
	8	14х290 ℓ=400	4	12,8	51,2	
	9	14х400 ℓ=710	4	31,2	124,8	
	10	14х220 ℓ=1000	2	24,2	48,4	
	11	14х270 ℓ=560	8	16,6	132,8	
	12	14х60 ℓ=150	24	1,0	24,0	
		Лист ГОСТ 19903-74 Вст3кп2 ГОСТ 380-71				
	13	8х150 ℓ=180	8	1,7	13,6	
	14	8х80 ℓ=300	4	1,5	6,0	
	15	8х80 ℓ=200	4	1,0	4,0	
		Стандартные изделия				
	16	Болт М16-8g х50.58 ГОСТ 7798-70	32		3,64	
	17	Гайка М16-7Н.5 ГОСТ 5915-70	32		1,06	
	18	Шайба 16 65Г ГОСТ 6402-70	32		0,26	

Инв.№ подл. | Подпись и дата | Взам.инв.№

Нач.отд	Шейнич		1.424.1-5.6С-07
Н.контр	Шапран		
Гл.констр	Шапран		Связь СВ 127
Гл.инж.пр	Санковский		Стадия Р; Лист; Листов 1
Разраб.	Лучко		Укрниипроектсталь конструкция
Проверил	Матвиенко		
Исполнил	Поляковский		

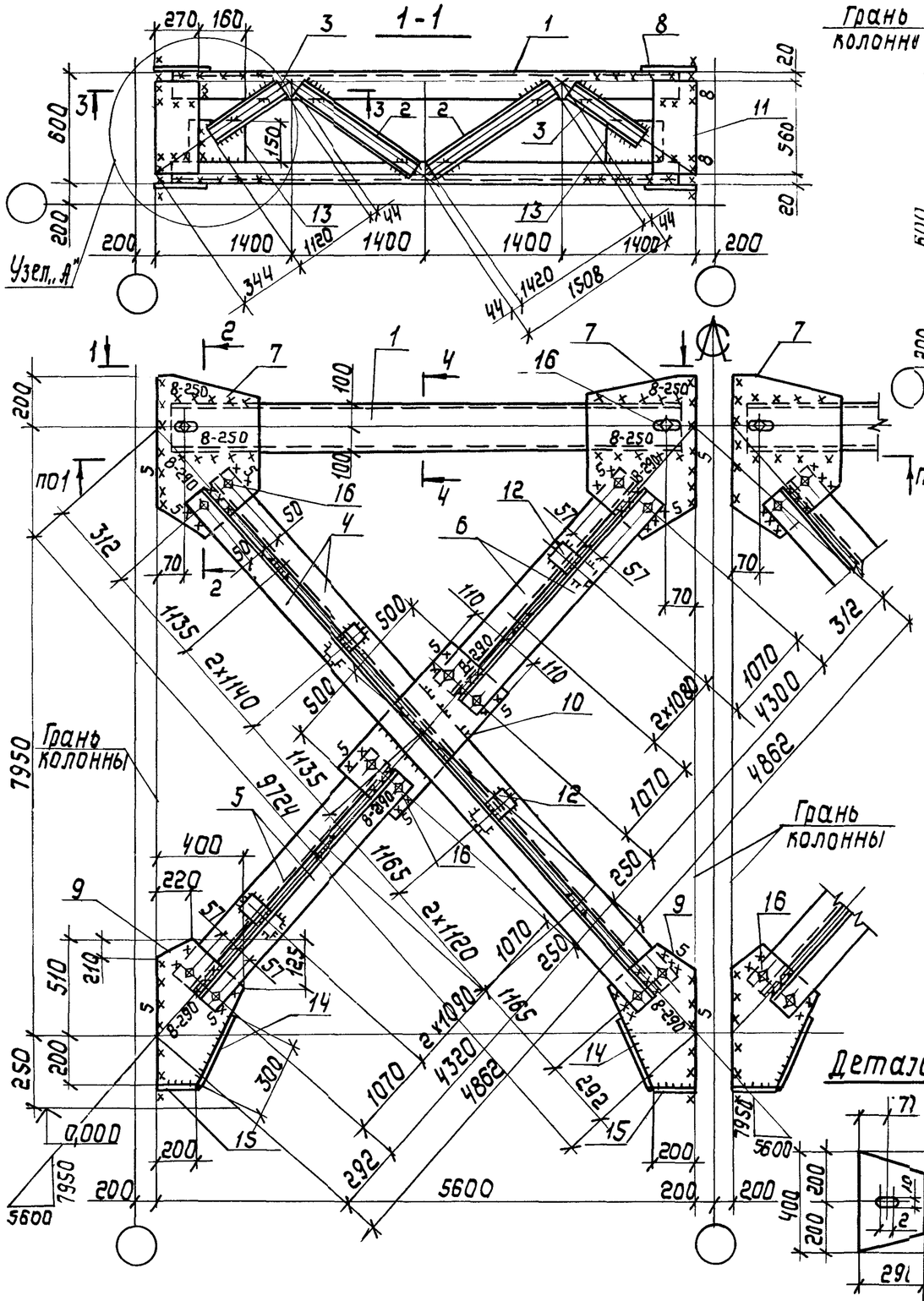

Сварные швы

Тип и толщ. шва	Длина, м	Тип электрода	Примечание
⌊5	27,6	Э42	Заводской
⌊5	16,7	Э42	Монтажный
⌊6	4,7	Э42	Заводской
⌊6	10,7	Э42	Монтажный
⌊8	0,4	Э42	Заводской
⌊8	11,9	Э42	Монтажный

Таблица

1. Расчетная схема и геометрические размеры даны на документе 1.424.1-5.6С-00ТБ1.
2. Неоговоренные заводские швы-5мм.

Нач.отд.	Шейниу	
Н.контр.	Шапран	
Гл.констр.	Шапран	
Гл.инж.пр.	Санковский	
Разраб.	Лучко	
Проверил	Поляковский	
Исполнил	Соколенко	

1.424.1-5.6С-07 СБ

Связь СВ 127
Сборочный чертеж

Стадия	Масса	Масштаб
Р	1666,5	1:10
Лист	Листов 1	

Укрниипроектстальконструкция

23572-08 30

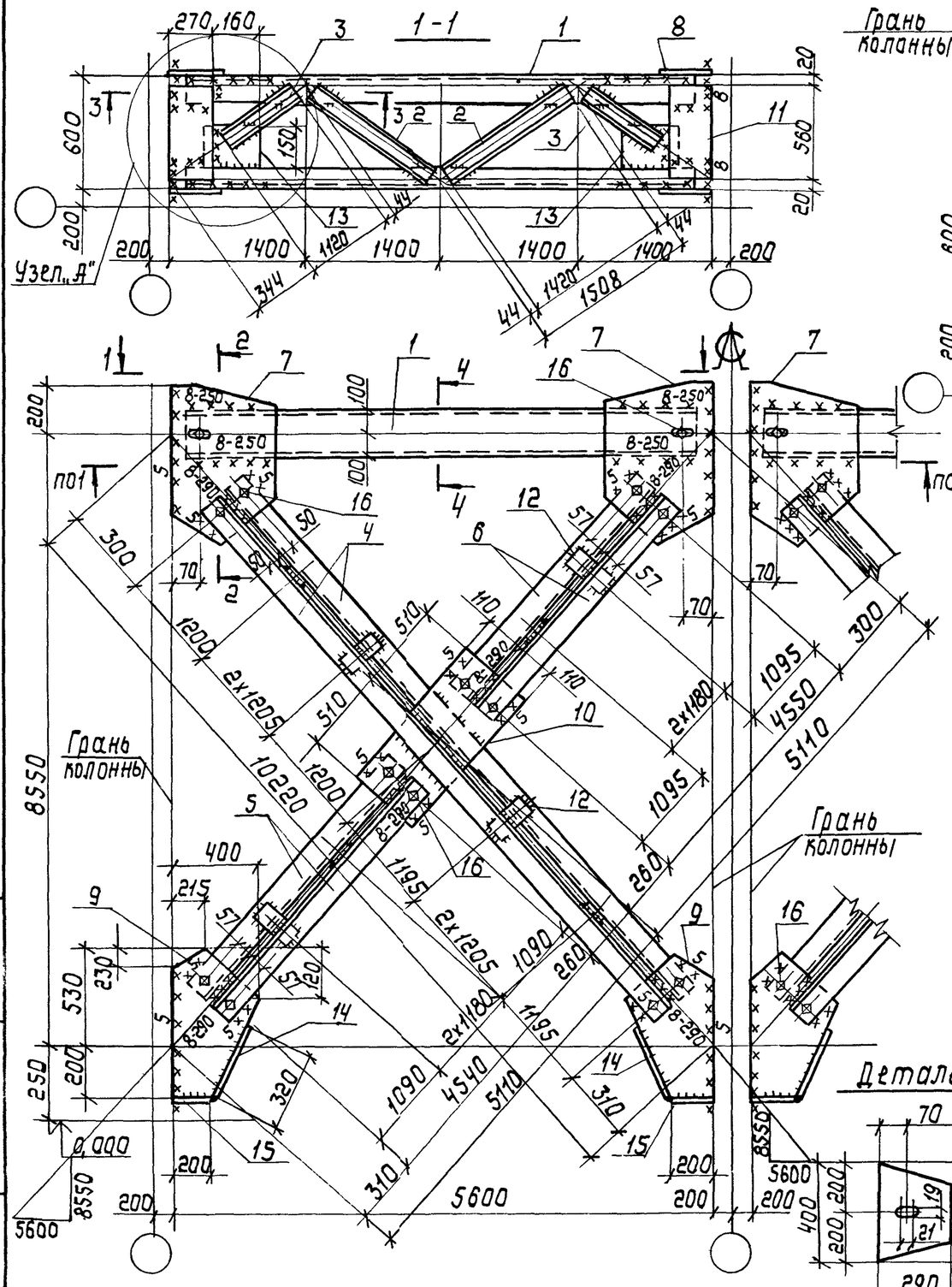

Сварные швы

Тип и толщ. шва	Длина, м	Тип электрода	Примечание
⊾5	27,6	Э42	Заводской
⊾5	18,1	Э42	Монтажный
⊾6	5,2	Э42	Заводской
⊾6	10,7	Э42	Монтажный
⊾8	0,4	Э42	Заводской
⊾8	11,9	Э42	Монтажный

Таблица

1. Расчетная схема и геометрические размеры даны на документе 1.424.1-5.6С-ООТБ1
2. Неоговоренные заводские швы-5мм

Нач.отд.	Шейнич	
Н.контр.	Шапран	
Гл.констр.	Шапран	
Гл.инжпр.	Санковский	
Разраб.	Лучко	
Проверил	Поляковский	
Исполнил	Соколенко	

1.424.1-5.6С-08С6

Связь СВ128
Сборочный чертеж

Стадия	Масса	Масштаб
Р	1697,8	1:10
Лист	Листов 1	

Укрнипроектстальконструкция

Инв.№подл. | Подпись и дата | Взам.инв.№

Марка связи	Поз.	Наименование	Кол.	Масса ед., кг	Масса всех, кг	Примеч.
		Детали				
		Швеллер ГОСТ 8240-72 Вст3пс6-1 ТУ14-1-3023-80	4	101,9	407,6	
	1	20 ℓ=5540				
		Швеллеры гнутые ГОСТ 8278-83 Вст3кп2 ГОСТ 380-71				
	2	80х50х4 ℓ=1420	8	7,4	59,2	
	3	80х50х4 ℓ=1120	8	5,8	46,4	
		Уголки ГОСТ 8509-86 Вст3пс6-1 ТУ14-1-3023-80				
	4	L90х90х7 ℓ=10650	4	102,7	410,8	
	5	L90х90х7 ℓ=5080	8	49,0	392,0	
СВ130						
		Лист ГОСТ 19903-74 Вст3пс6-1 ТУ14-1-3023-80				
	6	14х390 ℓ=760	4	32,6	130,4	
	7	14х290 ℓ=400	4	12,8	51,2	
	8	14х390 ℓ=760	4	32,6	130,4	
	9	14х220 ℓ=1070	2	25,9	51,8	
	10	14х270 ℓ=560	8	16,6	132,8	
	11	14х60 ℓ=150	28	1,0	28,0	
		Лист ГОСТ 19903-74 Вст3кп2 ГОСТ 380-71				
	12	8х150 ℓ=180	8	1,7	13,6	
	13	8х80 ℓ=320	4	1,6	6,4	
	14	8х80 ℓ=220	4	1,1	4,4	
		Стандартные изделия				
	15	Болт М16-8g х50.58 ГОСТ 7798-70	32		3,64	
	16	Гайка М16-7Н.5 ГОСТ 5915-70	32		1,06	
	17	Шайба 16 65Г ГОСТ 6402-70	32		0,26	

Нач.отд.	Шейнич	
Н.контр.	Шапран	
Гл.констр.	Шапран	
Гл.инж.пр.	Санковский	
Разраб.	Лучко	
Проверил	Матвиенко	
Исполнил	Поляковский	

1.424.1-5.6С-10

Связь СВ130

Стадия	Лист	Листов
Р		1

Укрниипроектсталь-конструкция

Инв.№ подл. | Подпись и дата | Взам.инв.№

Марка связи	Поз.	Наименование	Кол.	Масса ед., кг	Масса всех, кг	Примеч.
		Детали				
		Швеллер ГОСТ 8240-72 Вст3пс6-1 ТУ14-1-3023-80	4	101,9	407,6	
		20 ℓ=5540				
		Швеллеры гнутые ГОСТ 8278-83 Вст3кп2 ГОСТ 380-71				
	2	80х50х4 ℓ=1420	8	7,4	59,2	
	3	80х50х4 ℓ=1120	8	5,8	46,4	
		Уголки ГОСТ 8509-86 Вст3пс6-1 ТУ14-1-3023-80				
	4	L90х90х7 ℓ=10160	4	97,9	391,6	
	5	L90х90х7 ℓ=4850	8	46,8	374,4	
СВ129						
		Лист ГОСТ 19903-74 Вст3пс6-1 ТУ14-1-3023-80				
	6	14х390 ℓ=750	4	32,1	128,4	
	7	14х290 ℓ=400	4	12,8	51,2	
	8	14х390 ℓ=750	4	32,1	128,4	
	9	14х220 ℓ=1040	2	25,1	50,2	
	10	14х270 ℓ=560	8	16,6	132,8	
	11	14х60 ℓ=150	24	1,0	24,0	
		Лист ГОСТ 19903-74 Вст3кп2 ГОСТ 380-71				
	12	8х150 ℓ=180	8	1,7	13,6	
	13	8х80 ℓ=350	4	1,8	7,2	
	14	8х80 ℓ=200	4	1,0	4,0	
		Стандартные изделия				
	15	Болт М16-8g х50.58 ГОСТ 7798-70	32		3,64	
	16	Гайка М16-7Н.5 ГОСТ 5915-70	32		1,06	
	17	Шайба 16 65Г ГОСТ 6402-70	32		0,26	

Нач.отд.	Шейнич	
Н.контр.	Шапран	
Гл.констр.	Шапран	
Гл.инж.пр.	Санковский	
Разраб.	Лучко	
Проверил	Матвиенко	
Исполнил	Поляковский	

1.424.1-5.6С-09

Связь СВ129

Стадия	Лист	Листов
Р		1

Укрниипроектсталь-конструкция

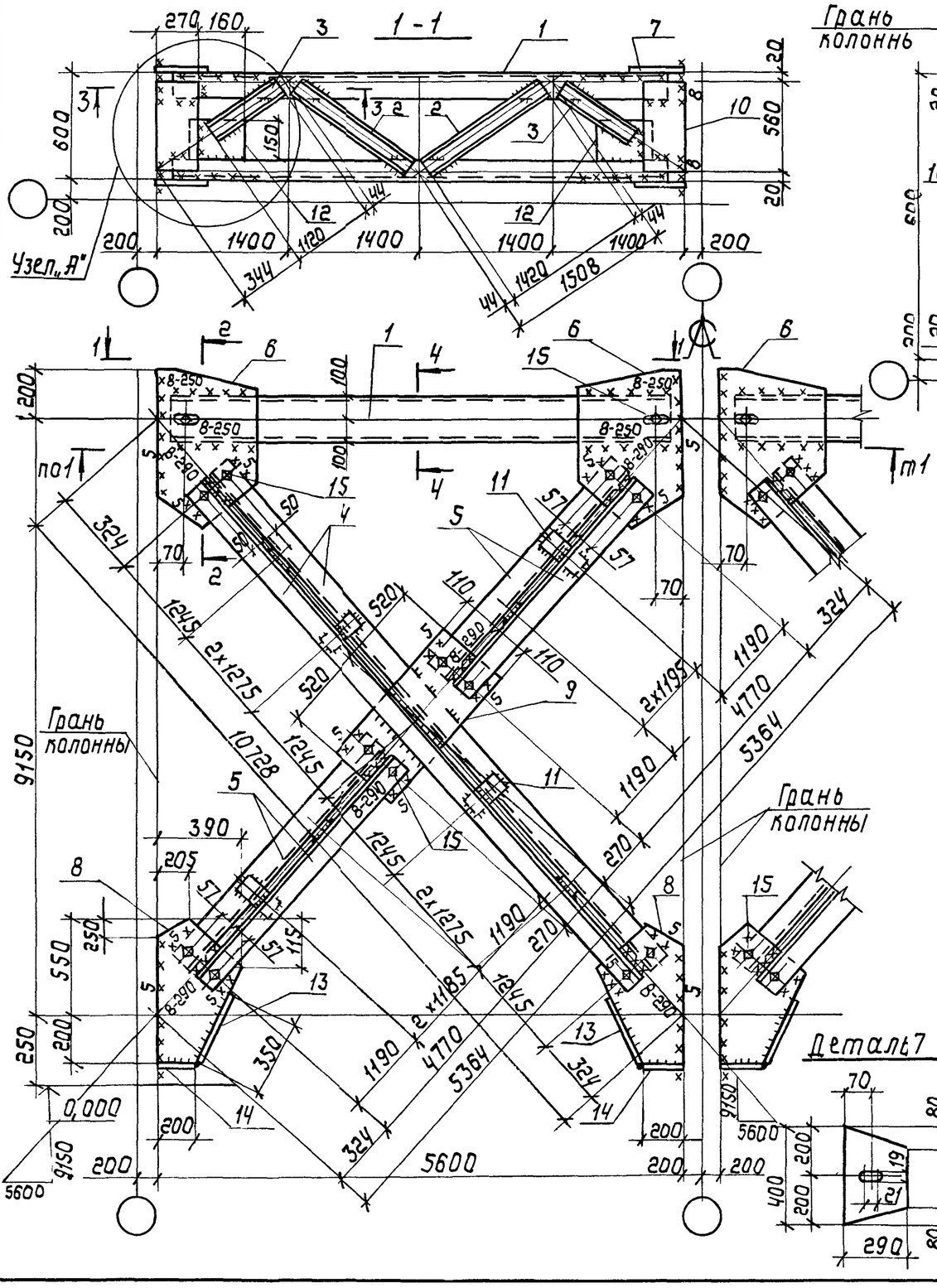

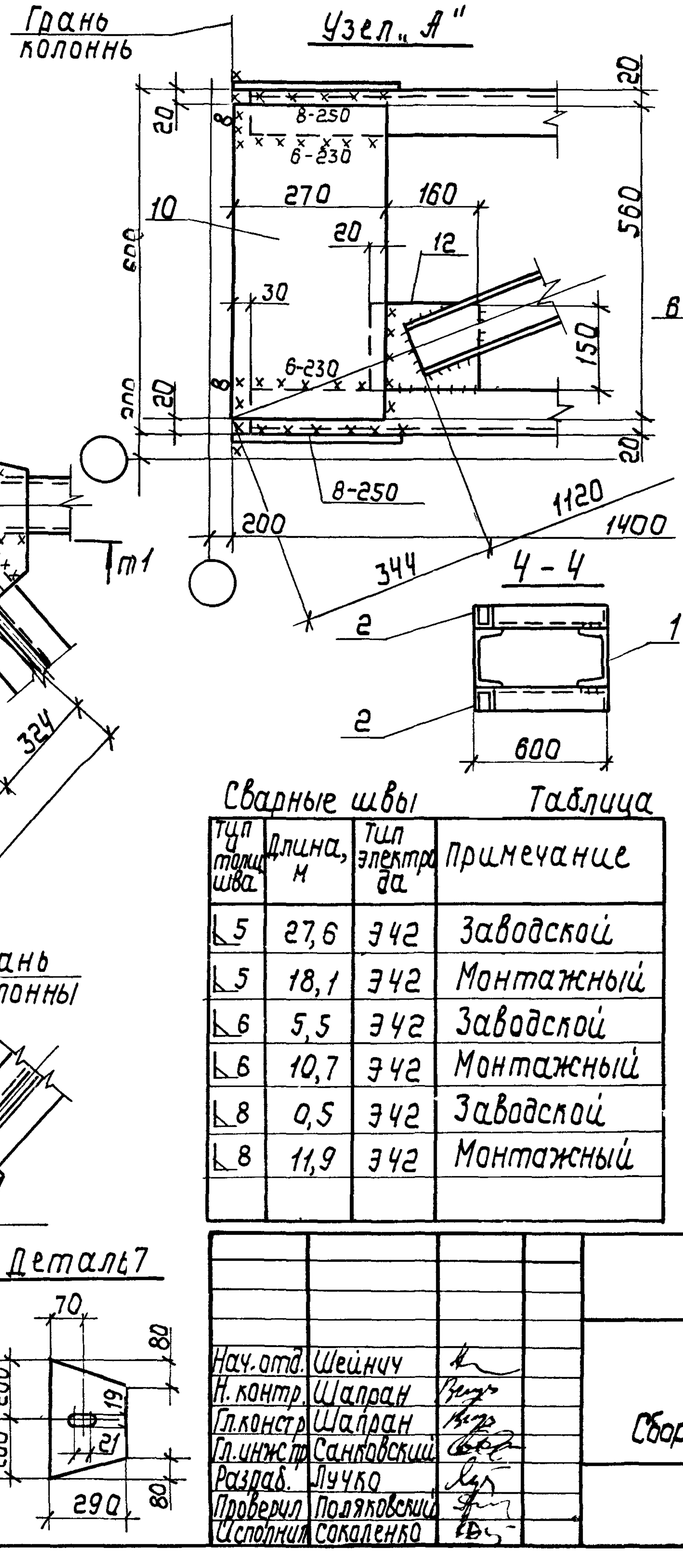

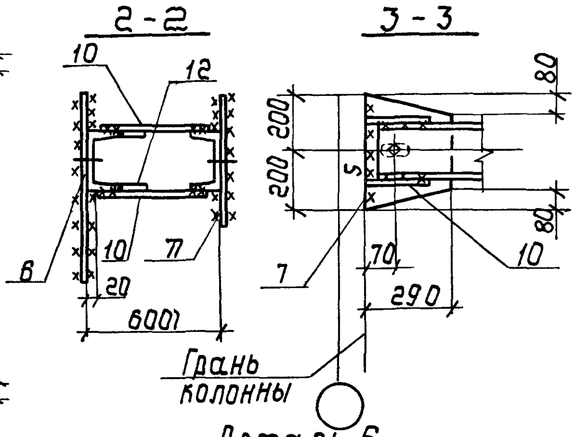

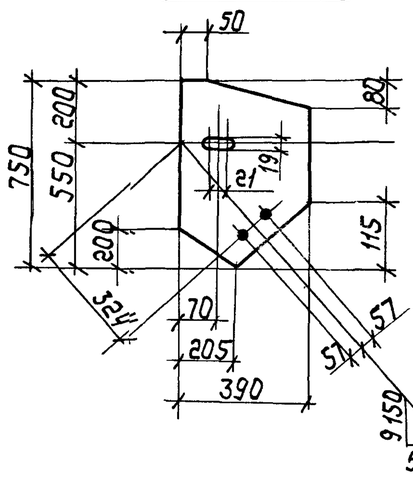

Сварные швы

Таблица

Тип и толщ. шва	Длина, м	Тип электрода	Примечание
⌊5	27,6	Э42	Заводской
⌊5	18,1	Э42	Монтажный
⌊6	5,5	Э42	Заводской
⌊6	10,7	Э42	Монтажный
⌊8	0,5	Э42	Заводской
⌊8	11,9	Э42	Монтажный

1. Расчетная схема и геометрические размеры даны на документе 1.Ш24.1-5.6С-ООТБ1.
2. Неоговоренные заводские швы - 5мм.

Нач.отд.	Шейнич	
Н.контр.	Шапран	
Гл.констр.	Шапран	
Гл.инж.пр.	Санковский	
Разраб.	Лучко	
Проверил	Поляковский	
Исполнил	Сокаленко	

1.424.1-5.6С-09СБ

Связь СВ129
Сборочный чертеж

Стадия	Масса	Масштаб
Р	1837,2	
Лист	Листов 1	

Укрнципроектстальконструкция

Инв.№подл. | Подпись и дата | Взам.инв.№

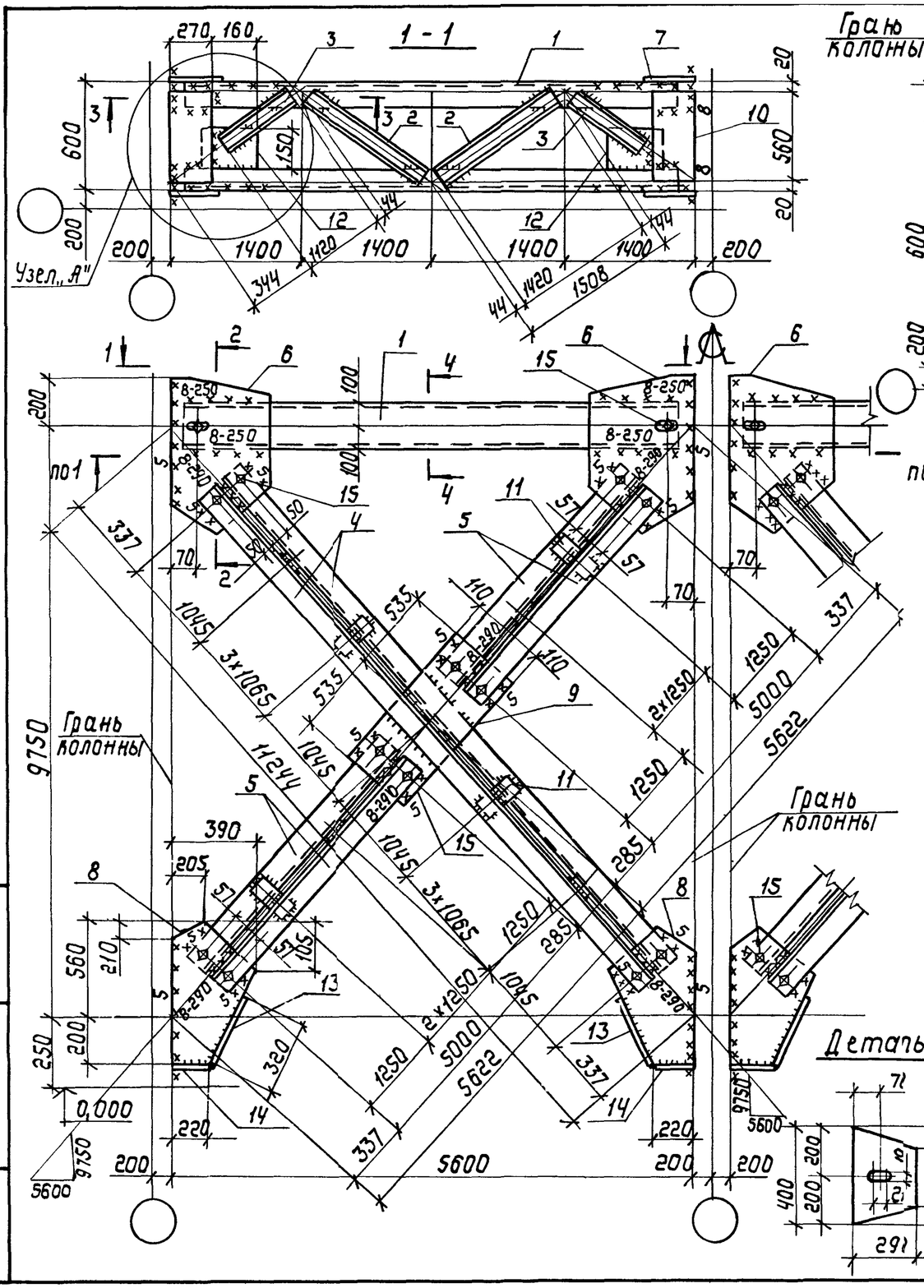

Сварные швы

Таблица

Тип и толщ. шва	Длина, м	Тип электрода	Примечание
▽5	27,6	Э42	Заводской
▽5	18,1	Э42	Монтажный
▽6	5,1	Э42	Заводской
▽6	10,7	Э42	Монтажный
▽8	0,5	Э42	Заводской
▽8	11,8	Э42	Монтажный

1. Расчетная схема и геометрические размеры даны на документе 1.424 1-5.6С-00 ТБ1.
2. Неоговоренные заводские швы-5мм.

Нач.отд.	Шейнин	
Н.контр.	Шапран	
Гл.констр.	Шапран	
Гл.инж.пр.	Санковский	
Разраб.	Лучко	
Проверил	Поляковский	
Исполнил	Сокоренко	

1.424.1-5.6С-10 СБ

Связь СВ 130
Сборочный чертеж

Стадия	Масса	Масштаб
Р	1883,7	
Лист	Листов 1	

Укрниипроектсталь конструкция

Инв.№подл. | Подпись и дата | Взам.инв.№

Марка связи	Поз.	Наименование	Кол.	Масса ед., кг	Масса всех, кг	Примеч.
		Детали				
		Швеллер ГОСТ 8240-72 / ГОСТ 380-71	4	133,0	532,0	
	1	24 ℓ=5540				
		Швеллеры гнутые ГОСТ 8278-83 / Вст3кп2 ГОСТ 380-71				
	2	80х50х4 ℓ=1410	8	7,3	58,4	
	3	80х50х4 ℓ=1110	8	5,7	45,6	
		Уголки ГОСТ 8509-86 / Вст3пс6-1 ТУ14-1-3023-80				
	4	L90х90х6 ℓ=6510	4	54,2	216,8	
	5	L90х90х6 ℓ=3200	4	26,7	106,8	
	6	L90х90х6 ℓ=2930	4	24,4	97,6	
СВ132		Лист ГОСТ 19903-74 / Вст3пс6-1 ТУ14-1-3023-80				
	7	14х630 ℓ=730	4	50,6	202,4	
	8	14х290 ℓ=400	4	12,8	51,2	
	9	14х420 ℓ=560	4	25,9	103,6	
	10	14х220 ℓ=960	2	23,2	46,4	
	11	14х270 ℓ=560	8	16,6	132,8	
	12	14х60 ℓ=150	16	1,0	16,0	
		Лист ГОСТ 19903-74 / Вст3кп2 ГОСТ 380-71				
	13	8х150 ℓ=180	8	1,7	13,6	
	14	8х80 ℓ=170	4	0,9	3,6	
	15	8х80 ℓ=140	4	0,7	2,8	
		Стандартные изделия				
	16	Болт М16-8g х 50.58 ГОСТ 7798-70	32		3,64	
	17	Гайка М16-7Н.5 ГОСТ 5915-70	32		1,06	
	18	Шайба 16 65Г ГОСТ 6402-70	32		0,26	

Инв.№ подл. | Подпись и дата | Взам.инв.№

Нач.отд.	Шейнич	
Н.контр.	Шапран	
Гл.конст.	Шапран	
Гл.инж.пр.	Санковский	
Разраб.	Лучко	
Проверил	Матвиенко	
Исполнил	Поляковский	

1.424.1-5.6С-12

Связь СВ 132

Стадия	Лист	Листов
Р		1

Укрниипроектсталь-конструкция

Марка связи	Поз.	Наименование	Кол.	Масса ед., кг	Масса всех, кг	Примеч.
		Детали				
		Швеллер ГОСТ 8240-72 / Вст3пс6-1 ТУ14-1-3023-80	4	101,9	407,6	
	1	20 ℓ=5540				
		Швеллеры гнутые ГОСТ 8278-83 / Вст3кп2 ГОСТ 380-71				
	2	80х50х4 ℓ=1420	8	7,4	59,2	
	3	80х50х4 ℓ=1120	8	5,8	46,4	
		Уголки ГОСТ 8509-86 / Вст3пс6-1 ТУ14-1-3023-80				
	4	L90х90х7 ℓ=11140	4	107,4	429,6	
	5	L90х90х7 ℓ=5310	8	51,2	409,6	
СВ131						
		Лист ГОСТ 19903-74 / Вст3пс6-1 ТУ14-1-3023-80				
	6	14х380 ℓ=790	4	33,0	132,0	
	7	14х290 ℓ=400	4	12,8	51,2	
	8	14х380 ℓ=790	4	33,0	132,0	
	9	14х220 ℓ=1100	2	26,6	53,2	
	10	14х270 ℓ=560	8	16,6	132,8	
	11	14х60 ℓ=150	28	1,0	28,0	
		Лист ГОСТ 19903-74 / Вст3кп2 ГОСТ 380-71				
	12	8х150 ℓ=180	8	1,7	13,6	
	13	8х80 ℓ=370	4	1,9	7,6	
	14	8х80 ℓ=220	4	1,1	4,4	
		Стандартные изделия				
	15	Болт М16-8g х 50.58 ГОСТ 7798-70	32		3,64	
	16	Гайка М16-7Н.5 ГОСТ 5915-70	32		1,06	
	17	Шайба 16 65Г ГОСТ 6402-70	32		0,26	

Инв.№ подл. | Подпись и дата | Взам.инв.№

Нач.отд.	Шейнич	
Н.контр.	Шапран	
Гл.конст.	Шапран	
Гл.инж.пр.	Санковский	
Разраб.	Лучко	
Проверил	Матвиенко	
Исполнил	Поляковский	

1.424.1-5.6С-11

Связь СВ 131

Стадия	Лист	Листов
Р		1

Укрниипроектсталь-конструкция

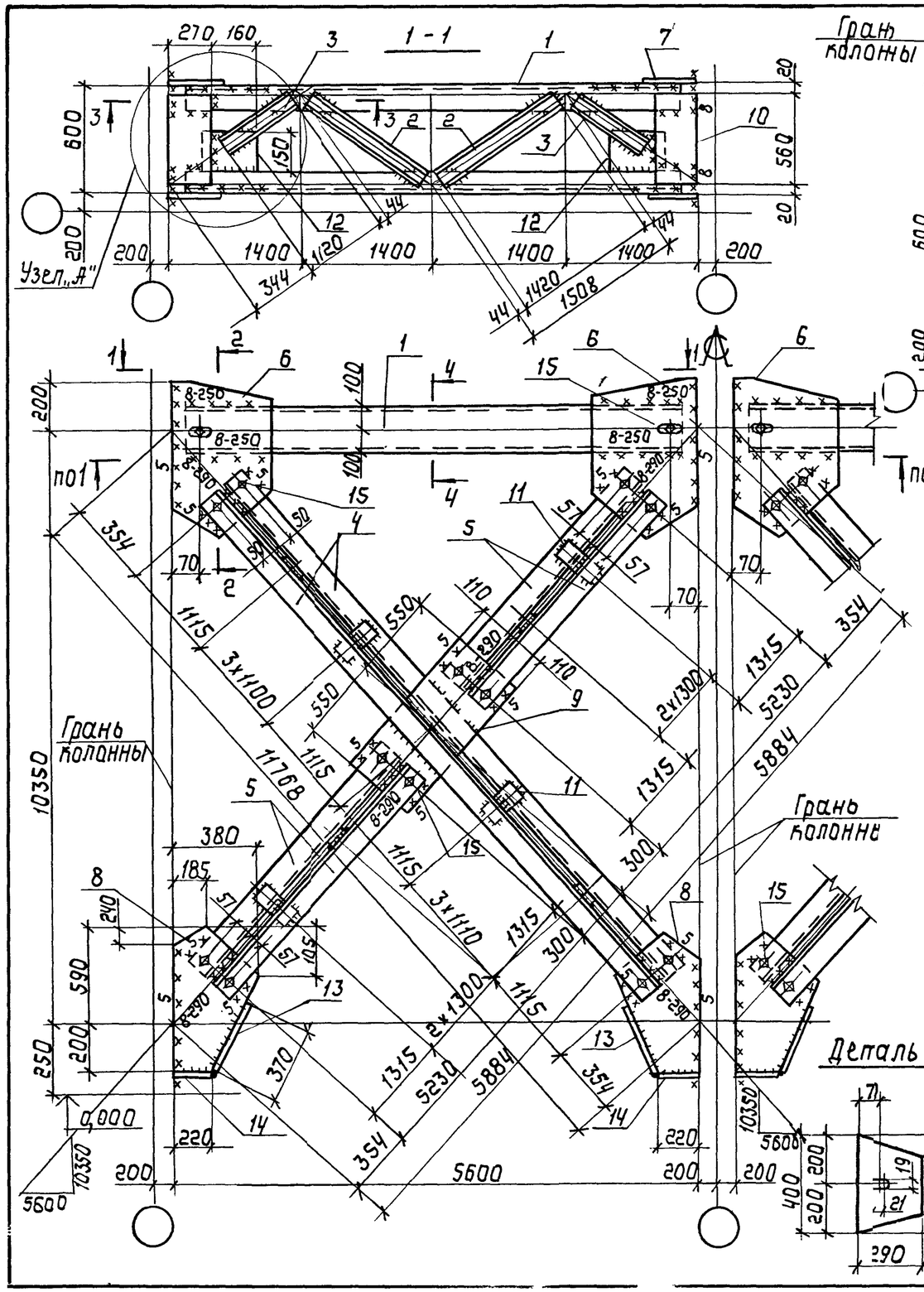

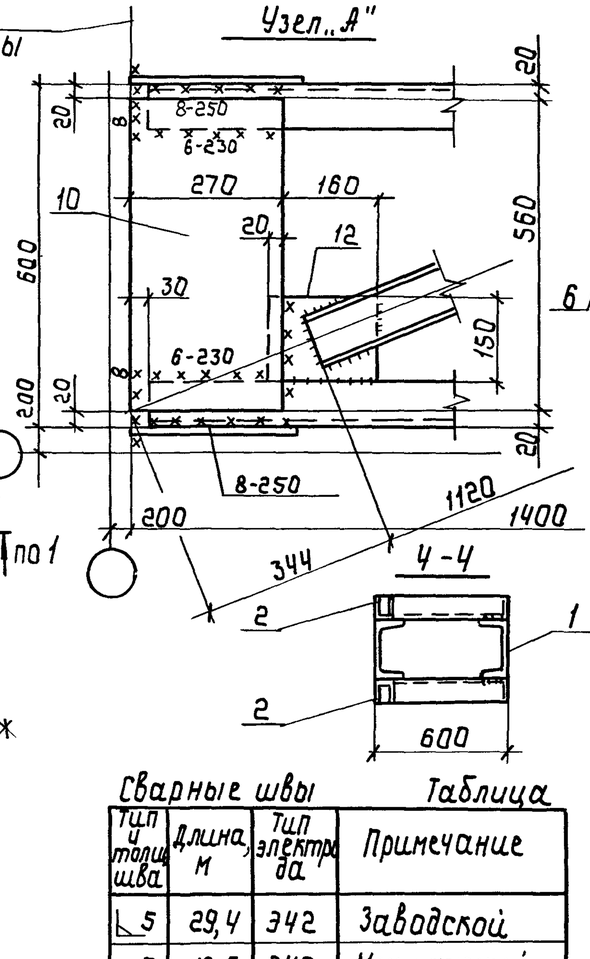

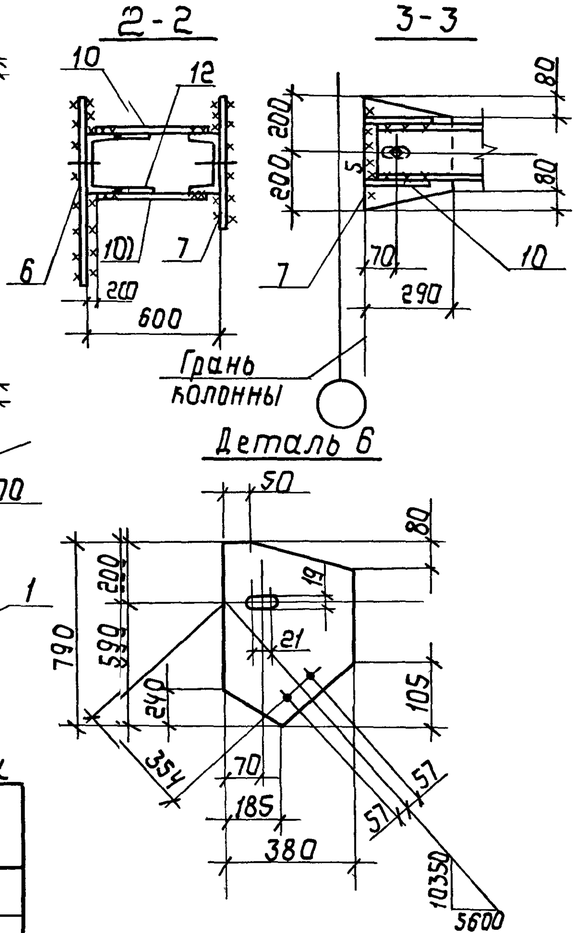

Сварные швы

Таблица

Тип и толщина шва	Длина, м	Тип электрода	Примечание
⌞5	29,4	Э42	Заводской
⌞5	18,5	Э42	Монтажный
⌞6	5,4	Э42	Заводской
⌞6	10,7	Э42	Монтажный
⌞8	0,5	Э42	Заводской
⌞8	11,6	Э42	Монтажный

1. Расчетная схема и геометрические размеры даны на документе 1.424.1-5.6С-00ТБ1.
2. Не оговоренные заводские швы-5мм.

Нач.отд.	Шейнич		
Н.контр.	Шапран		
Гл.констр.	Шапран		
Гл.инж.пр.	Санковский		
Разраб.	Лучко		
Проверил	Поляковский		
Исполнил	Соколенко		

1.424.1-5.6С-11СБ

Связь СВ131
Сборочный чертеж

Стадия	Масса	Масштаб
Р	1926,3	1:10
Лист	Листов 1	

Укрнипроектсталь конструкция

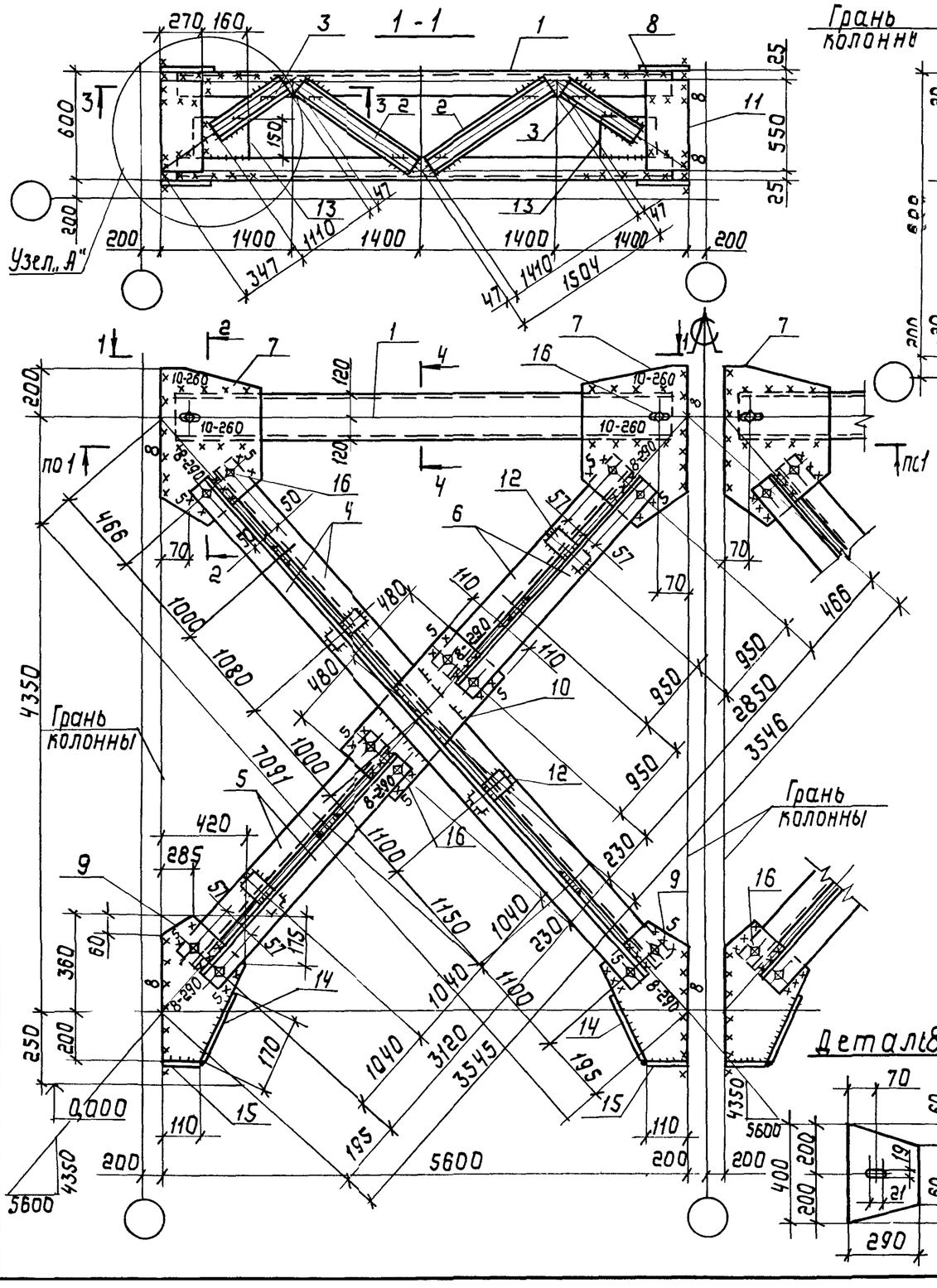

Сварные швы

Таблица

Тип и толщ. шва	Длина, м	Тип электрода	Примечание
⌊5	22,8	Э42	Заводской
⌊5	6,9	Э42	Монтажный
⌊6	4,3	Э42	Заводской
⌊6	1,4	Э42	Монтажный
⌊8	0,5	Э42	Заводской
⌊8	27,9	Э42	Монтажный
⌊10	4,7	Э42	Монтажный

1. Расчетная схема и геометрические размеры даны на документе 1.424.1-5.6С-00ТБ1.
2. Неогов оренные заводские швы-5мм.

Нач.отд.	Шейнич		
Н.контр.	Шапран		
Гл.конст.	Шапран		
Гл.инж.пр.	Санковский		
Разраб.	Лучко		
Проверил	Поляковский		
Исполнил	Соколенко		

1.424.1-5.6С-12СБ

Связь СВ 132
Сборочный чертеж

Стадия	Масса	Масштаб
Р	1645,9	1:10
Лист	Листов 1	

Укрниипроектстальконструкция

Инв.№подл. | Подпись и дата | Взам.инв.№

Марка связи	Поз.	Наименование	Кол.	Масса ед., кг	Масса всех, кг	Примеч.
		Детали				
		Швеллер ГОСТ 8240-72 Вст3пс6 ГОСТ 380-71	4	133,0	532,0	
		24 ℓ=5540 Швеллеры гнутые ГОСТ 8278-83 Вст3кп2 ГОСТ 380-71				
	2	80×50×4 ℓ=1410	8	7,3	58,4	
	3	80×50×4 ℓ=1110	8	5,7	45,6	
		Уголки ГОСТ 8509-86 Вст3пс6-1 ТУ 14-1-3023-80				
	4	90×90×7 ℓ=7330	4	70,7	282,8	
	5	90×90×7 ℓ=3580	4	34,5	138,0	
	6	90×90×7 ℓ=3410	4	32,9	131,6	
СВ134		Лист ГОСТ 19903-74 Вст3пс6-1 ТУ 14-1-3023-80				
	7	14×540 ℓ=740	4	43,9	175,6	
	8	14×290 ℓ=400	4	12,8	51,2	
	9	14×420 ℓ=620	4	28,6	114,4	
	10	14×220 ℓ=920	2	22,2	44,4	
	11	14×270 ℓ=560	8	16,6	132,8	
	12	14×60 ℓ=150	16	1,0	16,0	
		Лист ГОСТ 19903-74 Вст3кп2 ГОСТ 380-71				
	13	8×150 ℓ=180	8	1,7	13,6	
	14	8×80 ℓ=220	4	1,1	4,4	
	15	8×80 ℓ=160	4	0,8	3,2	
		Стандартные изделия				
	16	Болт М16-8g×50.58 ГОСТ 7798-70	32		3,64	
	17	Гайка М16-7Н.5 ГОСТ 5915-70	32		1,06	
	18	Шайба 16 65Г ГОСТ 6402-70	32		0,26	

Нач.отд.	Шейнич	
Н.контр.	Шапран	
Гл.констр.	Шапран	
Гл.инж.пр.	Санковский	
Разраб.	Лучко	
Проверил	Матвиенко	
Исполнил	Поляковский	

1.424.1-5.6С-14

Связь СВ 134

Стадия	Лист	Листов
Р		1

Укрниипроектстальконструкция

Инв.№ подл. | Подпись и дата | Взам.инв.№

Марка связи	Поз.	Наименование	Кол.	Масса ед., кг	Масса всех, кг	Примеч.
		Детали				
		Швеллер ГОСТ 8240-72 Вст3пс6 ГОСТ 380-71	4	133,0	532,0	
	1	24 ℓ=5540 Швеллеры гнутые ГОСТ 8278-73 Вст3кп2 ГОСТ 380-71				
	2	80×50×4 ℓ=1410	8	7,3	58,4	
	3	80×50×4 ℓ=1110	8	5,7	45,6	
		Уголки ГОСТ 8509-86 Вст3пс6-1 ТУ 14-1-3023-80				
	4	90×90×7 ℓ=6910	4	66,6	266,4	
	5	90×90×7 ℓ=3380	4	32,6	130,4	
	6	90×90×7 ℓ=3170	4	30,6	122,4	
СВ133		Лист ГОСТ 19903-74 Вст3пс6-1 ТУ 14-1-3023-80				
	7	14×580 ℓ=730	4	46,5	186,0	
	8	14×290 ℓ=400	4	12,8	51,2	
	9	14×420 ℓ=590	4	27,2	108,8	
	10	14×220 ℓ=930	2	22,5	45,6	
	11	14×270 ℓ=560	8	16,6	132,8	
	12	14×60 ℓ=150	16	1,0	16,0	
		Лист ГОСТ 19903-74 Вст3кп2 ГОСТ 380-71				
	13	8×150 ℓ=180	8	1,7	13,6	
	14	8×80 ℓ=210	4	1,1	4,4	
	15	8×80 ℓ=140	4	0,7	2,8	
		Стандартные изделия				
	16	Болт М16-8g×50.58 ГОСТ 7798-70	32		3,64	
	17	Гайка М16-7Н.5 ГОСТ 5915-70	32		1,06	
	18	Шайба 16 65Г ГОСТ 6402-70	32		0,26	

Нач.отд.	Шейнич	
Н.контр.	Шапран	
Гл.констр.	Шапран	
Гл.инж.пр.	Санковский	
Разраб.	Лучко	
Проверил	Матвиенко	
Исполнил	Поляковский	

1.424.1-5.6С-13

Связь СВ 133

Стадия	Лист	Листов
Р		1

Укрниипроектстальконструкция

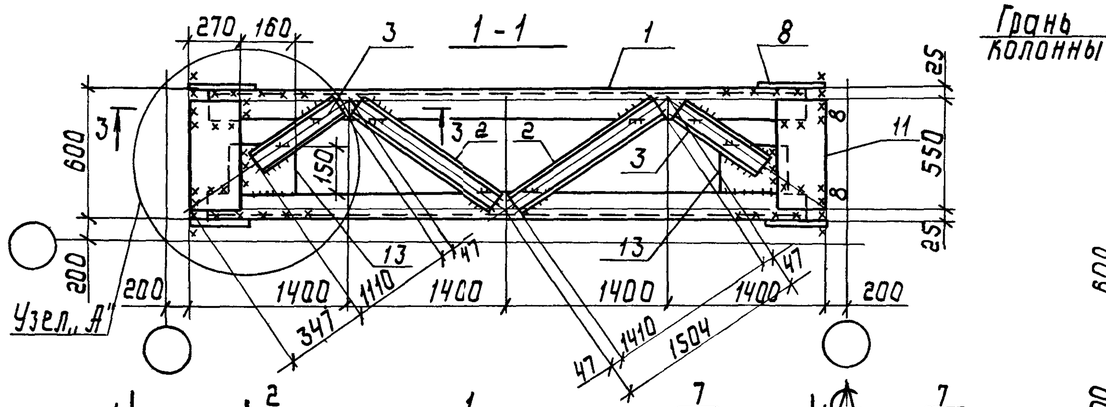

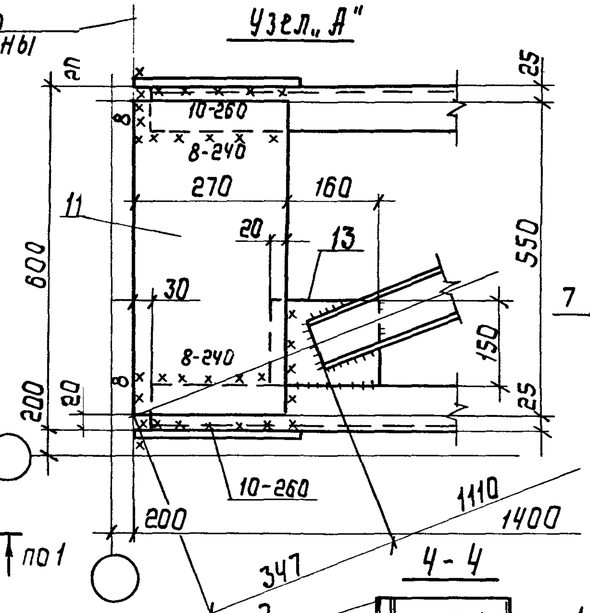

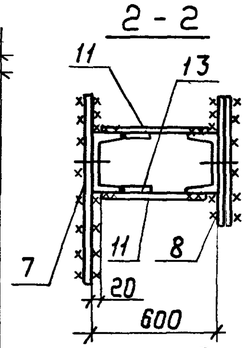

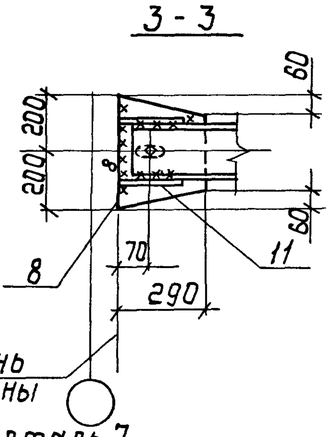

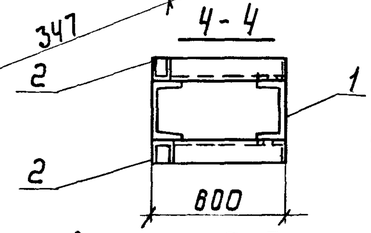

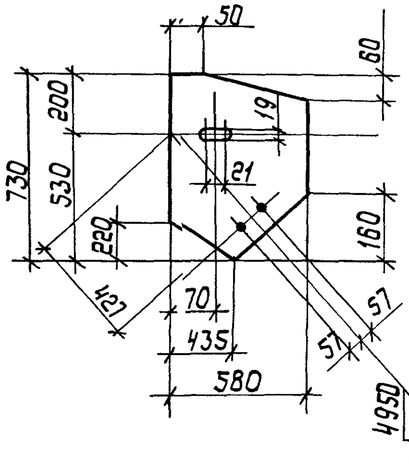

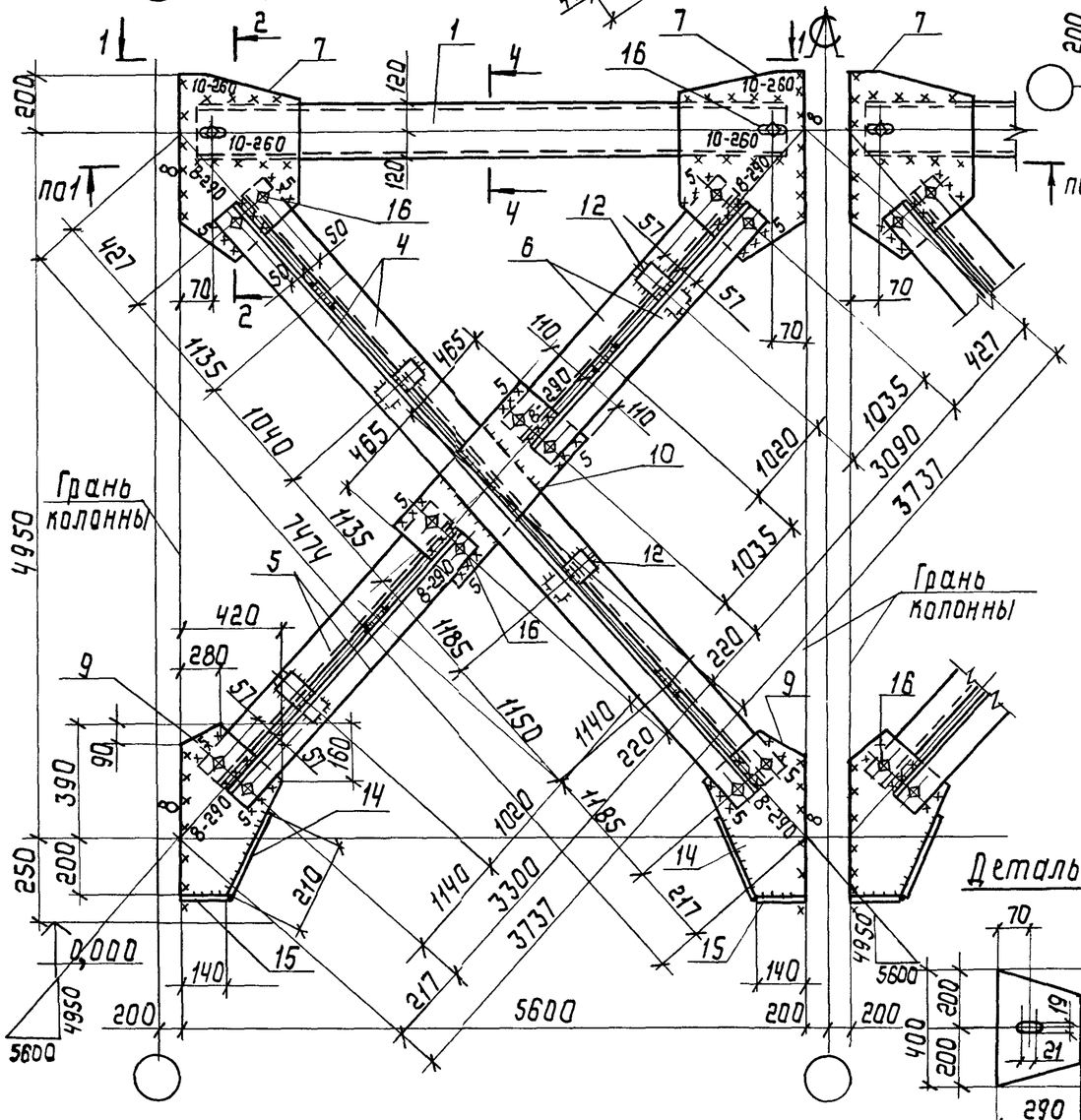

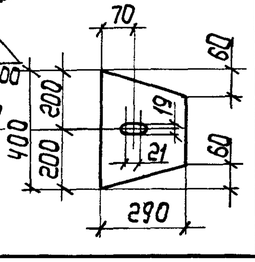

Сварные швы

Тип и толщ. шва	Длина м	Тип электрода	Примечание
⌊5	22,8	Э42	Заводской
⌊5	6,9	Э42	Монтажный
⌊6	3,7	Э42	Заводской
⌊6	1,4	Э42	Монтажный
⌊8	0,5	Э42	Заводской
⌊8	27,9	Э42	Монтажный
⌊10	6,4	Э42	Монтажный

Таблица

1. Расчетная схема и геометрические размеры даны на документе 1.424.1-5 БС-00 ТБ1.
2. Неоговоренные заводские швы-5 мм.

Нач. отд.	Шейнич	
Н. контр.	Шапран	
Гл. констр.	Шапран	
Гл. инж. пр.	Санковский	
Разраб.	Лучко	
Проверил	Поляковский	
Исполнил	Сокаленко	

1.424.1-5.6С-13СБ

Связь СВ 133

Сборочный чертеж

Стадия	Масса	Масштаб
Р	1733,6	1:10
Лист	Листов 1	

Укрнипроектстальконструкция

Инв. № подл. | Подпись и дата | Взам. инв. №

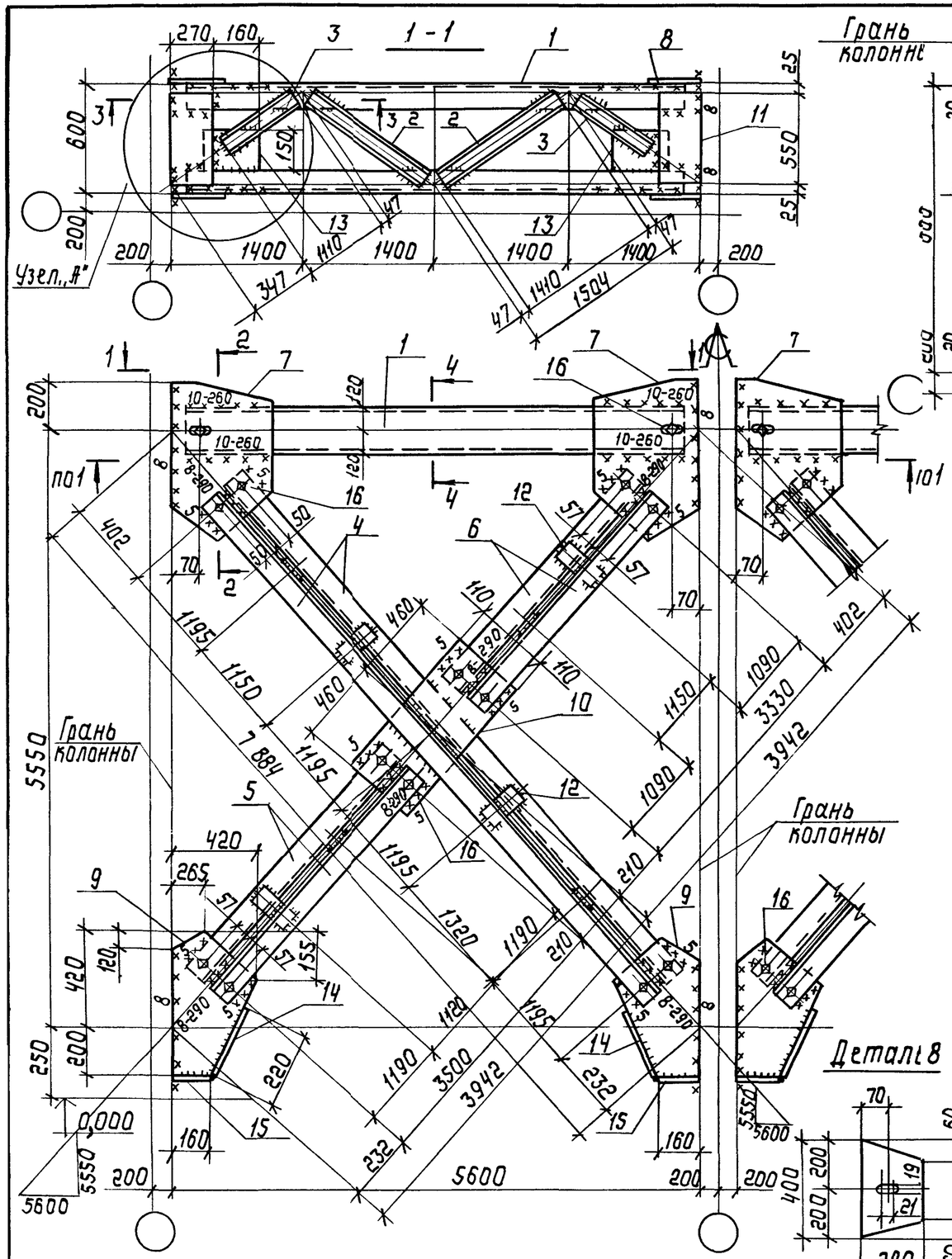

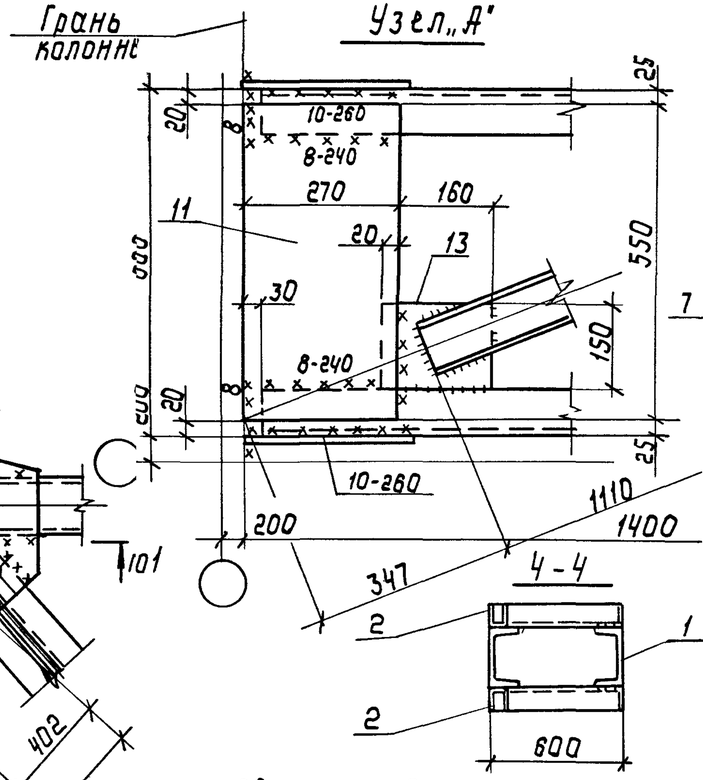

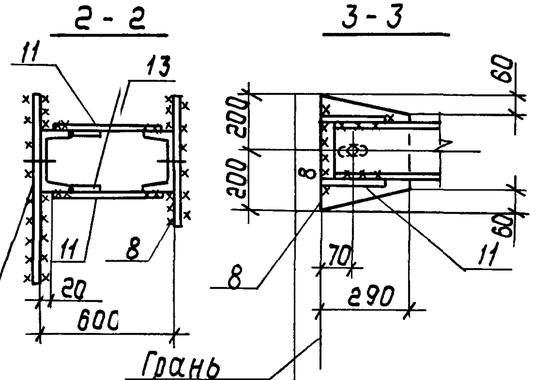

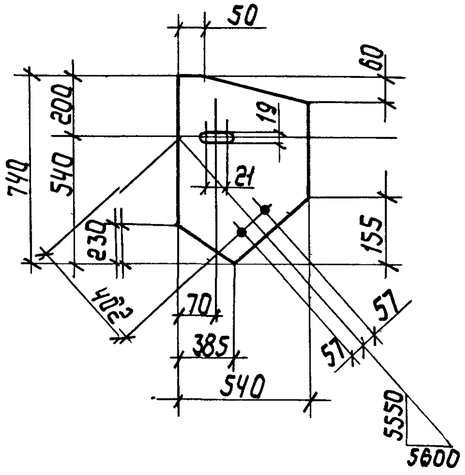

Сварные швы

Таблица

Тип и толщ. шва	Длина м	Тип электрода	Примечание
◺5	22,8	Э42	Заводской
◺5	6,9	Э42	Монтажный
◺6	3,9	Э42	Заводской
◺6	1,4	Э42	Монтажный
◺8	0,5	Э42	Заводской
◺8	27,9	Э42	Монтажный
◺10	6,1	Э42	Монтажный

1. Расчетная схема и геометрические размеры даны на документе 1.Ш24.1-5.6С-00ТБ1.
2. Неоговоренные заводские швы-5мм.

Нач.отд	Шейнич	
Н.контр.	Шапран	
Гл.констр.	Шапран	
Гл.инж.пр.	Санковский	
Разраб.	Лучко	
Проверил	Поляковский	
Исполнил	Соколенко	

1.424.1-5.6С-14СБ

Связь СВ 134

Сборочный чертеж

Стадия	Масса	Масштаб
Р	1761,4	1:10
Лист	Листов 1	

Укрнипроектсталь конструкция

Марка связи	Поз.	Наименование	Кол.	Масса, ед кг	Масса всех, кг	Примеч.
		Детали				
		Швеллер ГОСТ 8240-72 Вст3пс6 ГОСТ 380-71	4	133,0	532,0	
	1	24 ℓ=5540				
		Швеллеры гнутые ГОСТ 8278-83 Вст3кп2 ГОСТ 380-71				
	2	80×50×4 ℓ=1410	8	7,3	58,4	
	3	80×50×4 ℓ=1110	8	5,7	45,6	
		Уголки ГОСТ 8509-86 Вст3пс6-1 ТУ 14-1-3023-80				
	4	90×90×7 ℓ=8230	4	79,3	317,2	
	5	90×90×7 ℓ=3980	4	38,4	153,6	
	6	90×90×7 ℓ=3880	4	37,4	149,6	
СВ 136		Лист ГОСТ 19903-74 Вст3пс6-1 ТУ 14-1-3023-80				
	7	14×480 ℓ=740	4	39,0	156,0	
	8	14×290 ℓ=400	4	12,8	51,2	
	9	14×420 ℓ=660	4	30,5	122,0	
	10	14×220 ℓ=940	2	22,7	45,4	
	11	14×270 ℓ=560	8	16,6	132,8	
	12	14×60 ℓ=150	16	1,0	16,0	
		Лист ГОСТ 19903-74 Вст3кп2 ГОСТ 380-71				
	13	8×150 ℓ=180	8	1,7	13,6	
	14	8×80 ℓ=250	4	1,3	5,2	
	15	8×80 ℓ=200	4	1,0	4,0	
		Стандартные изделия				
	16	Болт М16-8g×50.58 ГОСТ 7798-70	32		3,64	
	17	Гайка М16-7Н.5 ГОСТ 5915-70	32		1,06	
	18	Шайба 16 65Г ГОСТ 6402-70	32		0,26	

Инв.№подл. | Подпись и дата | Взам.инв.№

Нач.отд.	Шейнич		1.424.1-5.6С-16
Н.контр.	Шапран		
Гл.констр.	Шапран		Связь СВ 136
Гл.инж.пр.	Санковский		Стадия: Р; Лист; Листов: 1
Разраб.	Лучко		Укрниипроектстальконструкция
Проверил	Матвиенко		
Исполнил	Поляковский		

Марка связи	Поз.	Наименование	Кол.	Масса ед., кг	Масса всех, кг	Примеч.
		Детали				
		Швеллер ГОСТ 8240-72 Вст3пс6 ГОСТ 380-71	4	133,0	532,0	
	1	24 ℓ=5540				
		Швеллеры гнутые ГОСТ 8278-83 Вст3кп2 ГОСТ 380-71				
	2	80×50×4 ℓ=1410	8	7,3	58,4	
	3	80×50×4 ℓ=1110	8	5,7	45,6	
		Уголки ГОСТ 8509-86 Вст3пс6-1 ТУ 14-1-3023-80				
	4	90×90×7 ℓ=7780	4	75,0	300,0	
	5	90×90×7 ℓ=3790	4	36,5	146,0	
	6	90×90×7 ℓ=3660	4	35,3	141,2	
СВ 135		Лист ГОСТ 19903-74 Вст3пс6-1 ТУ 14-1-3023-80				
	7	14×510 ℓ=740	4	41,5	166,0	
	8	14×290 ℓ=400	4	12,8	51,2	
	9	14×410 ℓ=620	4	27,9	111,6	
	10	14×220 ℓ=910	2	22,0	44,0	
	11	14×270 ℓ=560	8	18,6	132,8	
	12	14×60 ℓ=150	16	1,0	16,0	
		Лист ГОСТ 19903-74 Вст3кп2 ГОСТ 380-71				
	13	8×150 ℓ=180	8	1,7	13,6	
	14	8×80 ℓ=250	4	1,3	5,2	
	15	8×80 ℓ=160	4	0,8	3,2	
		Стандартные изделия				
	16	Болт М16-8g×50.58 ГОСТ 7798-70	32		3,64	
	17	Гайка М16-7Н.5 ГОСТ 5915-70	32		1,06	
	18	Шайба 16 65Г ГОСТ 6402-70	32		0,26	

Инв.№подл. | Подпись и дата | Взам.инв.№

Нач.отд.	Шейнич		1.424.1-5.6С-15
Н.контр.	Шапран		
Гл.констр.	Шапран		Связь СВ 135
Гл.инж.пр.	Санковский		Стадия: Р; Лист; Листов: 1
Разраб.	Лучко		Укрниипроектстальконструкция
Проверил	Матвиенко		
Исполнил	Поляковский		

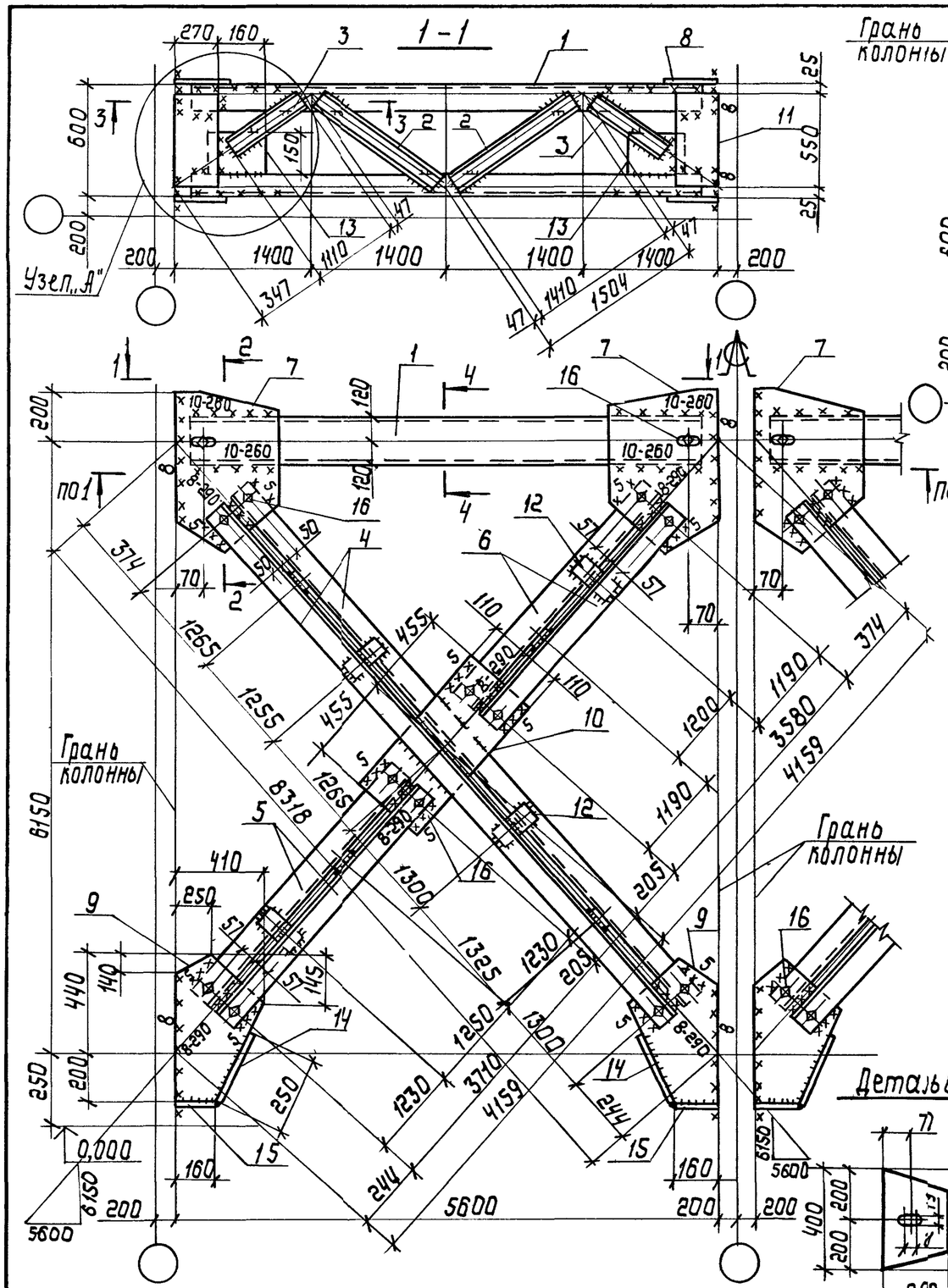

Сварные швы

Таблица

Тип и толщ. шва	Длина, м	Тип электрода	Примечание
⌊5	22,8	Э42	Заводской
⌊5	6,9	Э42	Монтажный
⌊6	4,2	Э42	Заводской
⌊6	1,4	Э42	Монтажный
⌊8	0,5	Э42	Заводской
⌊8	27,9	Э42	Монтажный
⌊10	5,4	Э42	Монтажный

1. Расчетная схема и геометрические размеры даны на документе 1.424.1-5.6С-00ТБ1.
2. Неоговоренные заводские швы-5мм.

Нач.отд.	Шейнич		
Н.контр.	Шапран		
Гл.констр.	Шапран		
Гл.инж.пр.	Санковский		
Разраб.	Лучко		
Проверил	Паляковский		
Исполнил	Соколенко		

1.424.1-5.6С-15СБ

Связь СВ 135
Сборочный чертеж

Стадия	Масса	Масштаб
Р	1784,5	1:10
Лист	Листов 1	

Укрнипроектсталь-конструкция

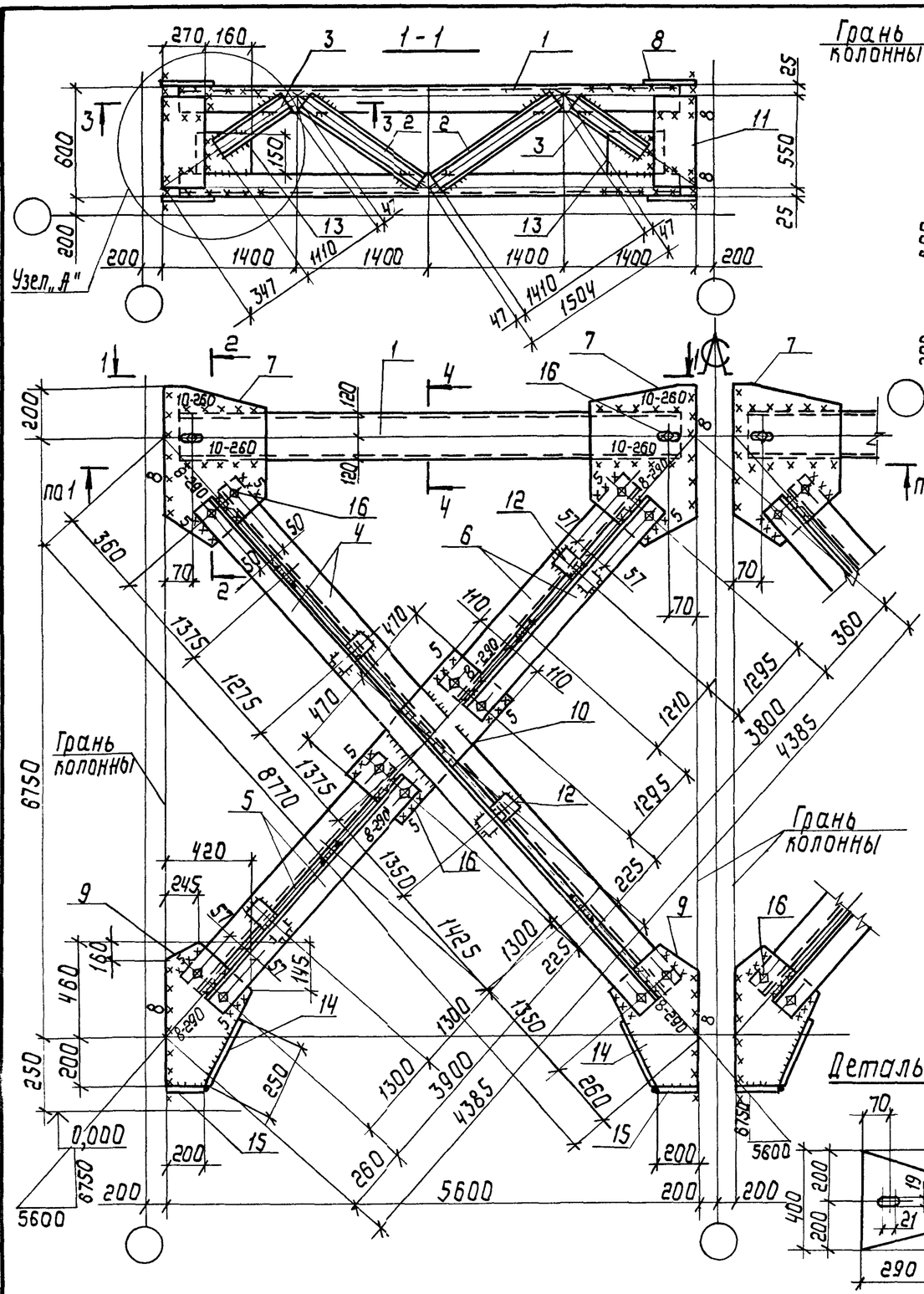

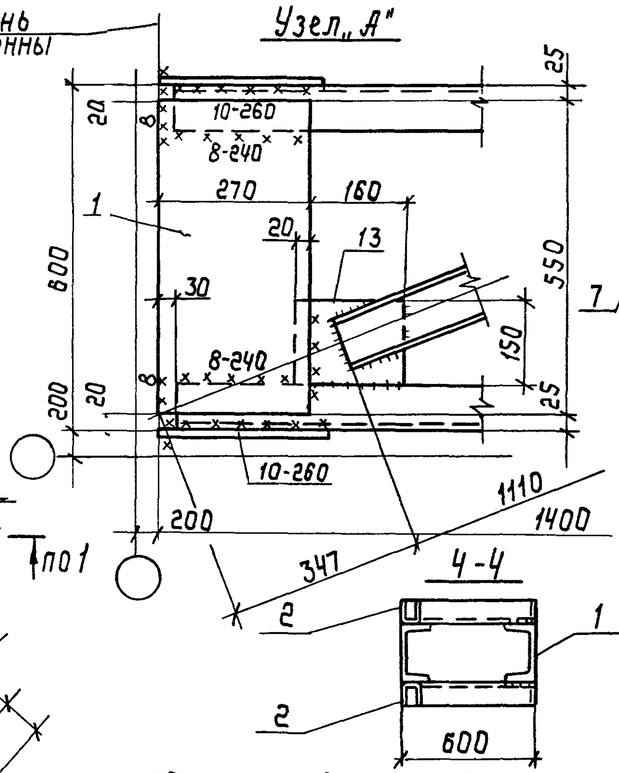

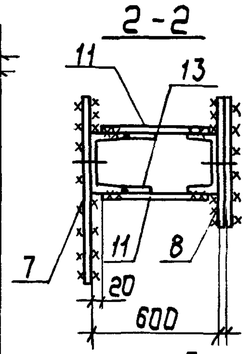

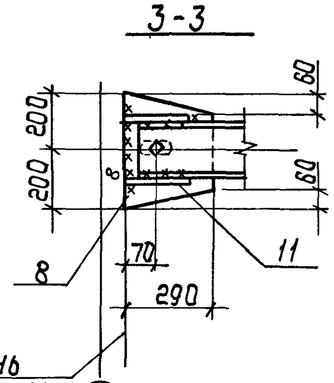

Деталь 7

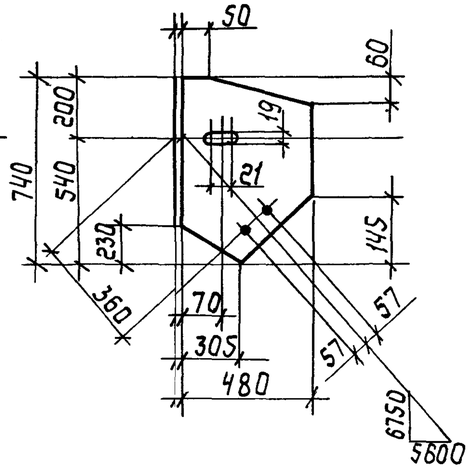

Сварные швы

Таблица

Тип и марш. шва	Длина, м	Тип электрода	Примечание
◺5	22,8	Э42	Заводской
◺5	6,9	Э42	Монтажный
◺6	4,6	Э42	Заводской
◺6	1,4	Э42	Монтажный
◺8	0,5	Э42	Заводской
◺8	27,9	Э42	Монтажный
◺10	5,6	Э42	Монтажный

1. Расчетная схема и геометрические размеры даны на документе 1.424.1-5.6С-ООТБ1.
2. Неоговоренные заводские швы-5мм

Нач.отд.	Шейнич	
Н.контр.	Шапран	
Гл.констр.	Шапран	
Гл.инж.пр.	Санковский	
Разраб.	Лучко	
Проверил	Поляковский	
Исполнил	Соколенко	

1.424.1-5.6С-16СБ

Связь СВ 136

Сборочный чертеж

Стадия	Масса	Масштаб
Р	1820,6	1:10
Лист	Листов 1	

Укрниипроектстальконструкция

Инв.№ подл. | Подпись и дата | Взам.инв.№

Марка связи	Поз.	Наименование	Кол.	Масса ед., кг	Масса всех, кг	Примеч.
		Детали				
	1	Швеллер 24 ГОСТ 8240-72 ℓ=5540 В Ст3пс6 ГОСТ 380-71	4	133,0	532,0	
	2	Швеллер 10 ГОСТ 8240-72 ℓ=1380 В Ст3кп2 ГОСТ 380-71	8	11,9	95,2	
	3	10 ℓ=1100	8	9,5	76,0	
		Уголки ГОСТ 8509-86 В Ст3пс6-2 ТУ14-1-3023-80				
	4	140×140×9 ℓ=5470	4	106,2	424,8	
	5	90×90×7 ℓ=5910	4	57,0	228,0	
	6	90×90×7 ℓ=6210	4	60,0	240,0	
	7	90×90×7 ℓ=2720	8	26,2	209,6	
	8	90×90×7 ℓ=2770	4	26,7	106,8	
	9	90×90×7 ℓ=3070	4	29,6	118,4	
		Лист ГОСТ 19903-74 В Ст3пс6-1 ТУ14-1-3023-80				
	10	14×690 ℓ=1080	4	81,9	327,6	
СВ 138	11	14×650 ℓ=710	4	50,7	202,8	
	12	14×290 ℓ=400	4	12,8	51,2	
	13	14×400 ℓ=520	4	22,9	91,6	
	14	14×240 ℓ=940	4	24,8	99,2	
	15	14×270 ℓ=550	8	16,3	130,4	
	16	14×60 ℓ=150	36	1,0	36,0	
	17	10×80 ℓ=150	4	1,0	4,0	
	18	10×80 ℓ=300	4	1,9	7,6	
		Лист ГОСТ 19903-74 В Ст3кп2 ГОСТ 380-71				
	19	8×150 ℓ=180	8	1,7	13,6	
		Стандартные изделия				
	20	Болт М16-8g×70.58 ГОСТ7798-70	64		9,28	
	21	Гайка М16-7Н.5 ГОСТ 5915-70	64		2,11	
	22	Шайба 16 65Г ГОСТ 6402-70	64		0,51	

Инв.№ подл. | Подпись и дата | Взам. инв.№

Нач.отд.	Шейнич		1.424.1-5.6С-18
Н.контр.	Шапран		
Гл.констр.	Шапран		Связь СВ 138
Гл.инж.пр.	Санковский		Стадия Р; Лист; Листов 1
Разраб.	Лучко		Укрнипроектсталь-конструкция
Проверил	Терехов		
Исполнил	Соколенко		

Марка связи	Поз.	Наименование	Кол.	Масса ед., кг	Масса всех, кг	Примеч.
		Детали				
	1	Швеллер 24 ГОСТ 8240-72 ℓ=5540 В Ст3пс6 ГОСТ 380-71	4	133,0	532,0	
	2	Швеллер 10 ГОСТ 8240-72 ℓ=1380 В Ст3кп2 ГОСТ 380-71	8	11,9	95,2	
	3	10 ℓ=1100	8	9,5	76,0	
		Уголки ГОСТ 8509-86 В Ст3пс6-2 ТУ14-1-3023-80				
	4	140×140×9 ℓ=5470	4	106,2	424,8	
	5	90×90×7 ℓ=5670	4	54,7	218,8	
	6	90×90×7 ℓ=6010	4	57,9	231,6	
	7	90×90×7 ℓ=2590	8	25,0	200,0	
	8	90×90×7 ℓ=2640	4	25,5	102,0	
	9	90×90×7 ℓ=2980	4	28,7	114,8	
		Лист ГОСТ 19903-74 В Ст3пс6-1 ТУ14-1-3023-80				
	10	14×730 ℓ=1060	4	85,1	340,4	
СВ137	11	14×690 ℓ=710	4	53,9	215,6	
	12	14×290 ℓ=400	4	12,8	51,2	
	13	14×400 ℓ=520	4	22,9	91,6	
	14	14×240 ℓ=960	4	25,3	101,2	
	15	14×270 ℓ=550	8	16,3	130,4	
	16	14×60 ℓ=150	36	1,0	36,0	
	17	10×80 ℓ=150	4	1,0	4,0	
	18	10×80 ℓ=300	4	1,9	7,6	
		Лист ГОСТ 19903-74 В Ст3кп2 ГОСТ 380-71				
	19	8×150 ℓ=180	8	1,7	13,6	
		Стандартные изделия				
	20	Болт М16-8g×70.58 ГОСТ7798-70	64		9,28	
	21	Гайка М16-7Н.5 ГОСТ 5915-70	64		2,11	
	22	Шайба 16 65Г ГОСТ 6402-70	64		0,51	

Инв.№ подл. | Подпись и дата | Взам. инв.№

Нач.отд.	Шейнич		1.424.1-5.6С-17
Н.контр.	Шапран		
Гл.констр.	Шапран		Связь СВ 137
Гл.инж.пр.	Санковский		Стадия Р; Лист; Листов 1
Разраб.	Лучко		Укрнипроектсталь-конструкция
Проверил	Терехов		
Исполнил	Соколенко		

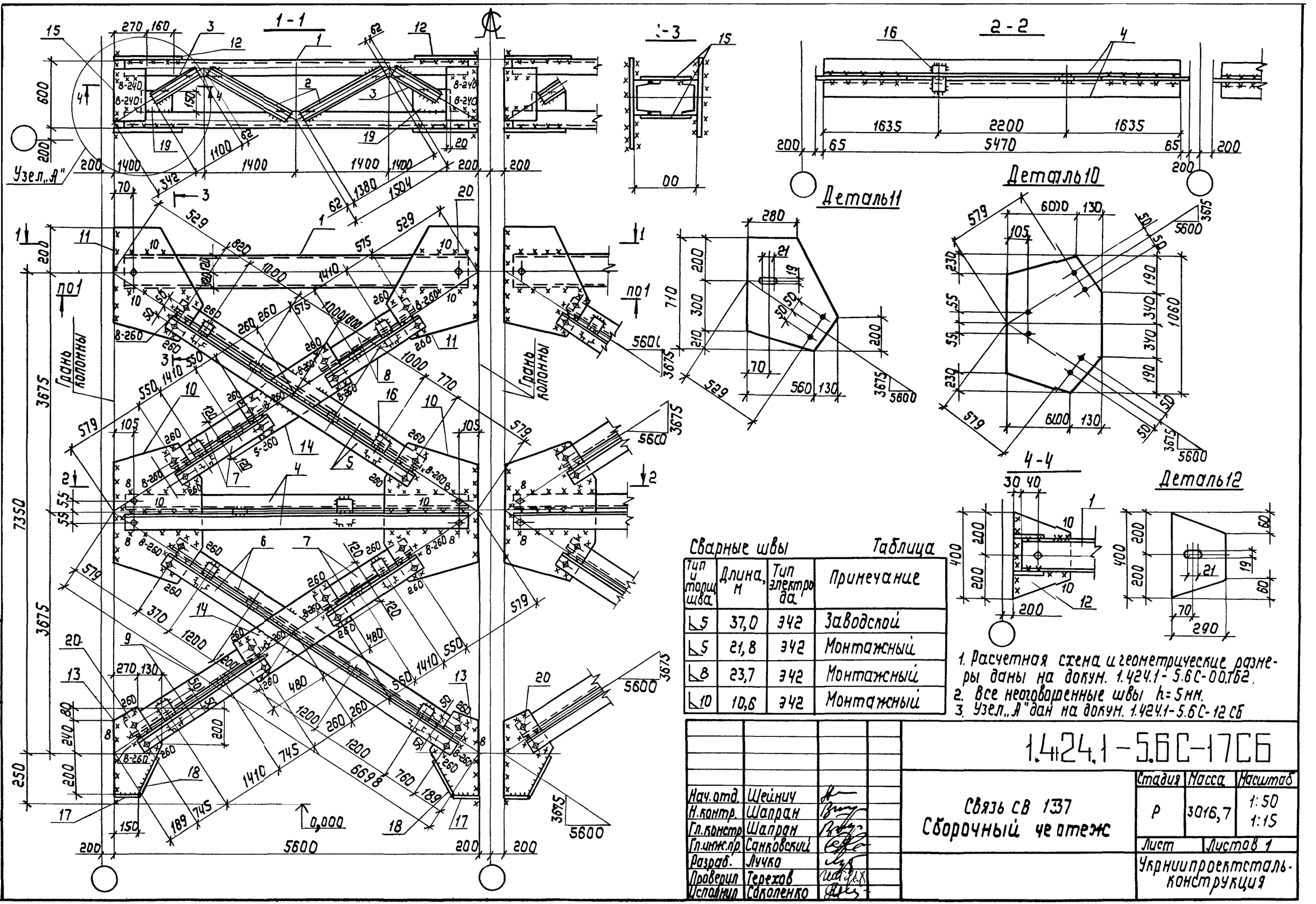

Сварные швы — Таблица

Тип и толщ. шва	Длина, м	Тип электрода	Примечание
⊾5	37,0	Э42	Заводской
⊾5	21,8	Э42	Монтажный
⊾8	23,7	Э42	Монтажный
⊾10	10,6	Э42	Монтажный

1. Расчетная схема и геометрические размеры даны на докум. 1.424.1-5.6С-00.ТБ2.
2. Все неоговоренные швы h=5мм.
3. Узел „А" дан на докум. 1.424.1-5.6С-12 СБ

Нач.отд.	Шейнич	
Н.контр.	Шапран	
Гл.констр	Шапран	
Гл.инж.пр	Санковский	
Разраб.	Лучко	
Проверил	Терехов	
Исполнил	Сокопенко	

1.424.1-5.6С-17СБ

Связь СВ 137
Сборочный чертеж

Стадия	Масса	Масштаб
Р	3016,7	1:50 1:15
Лист	Листов 1	

Укрниипроектстальконструкция

Инв.№подл. | Подпись и дата | Взам.инв.№

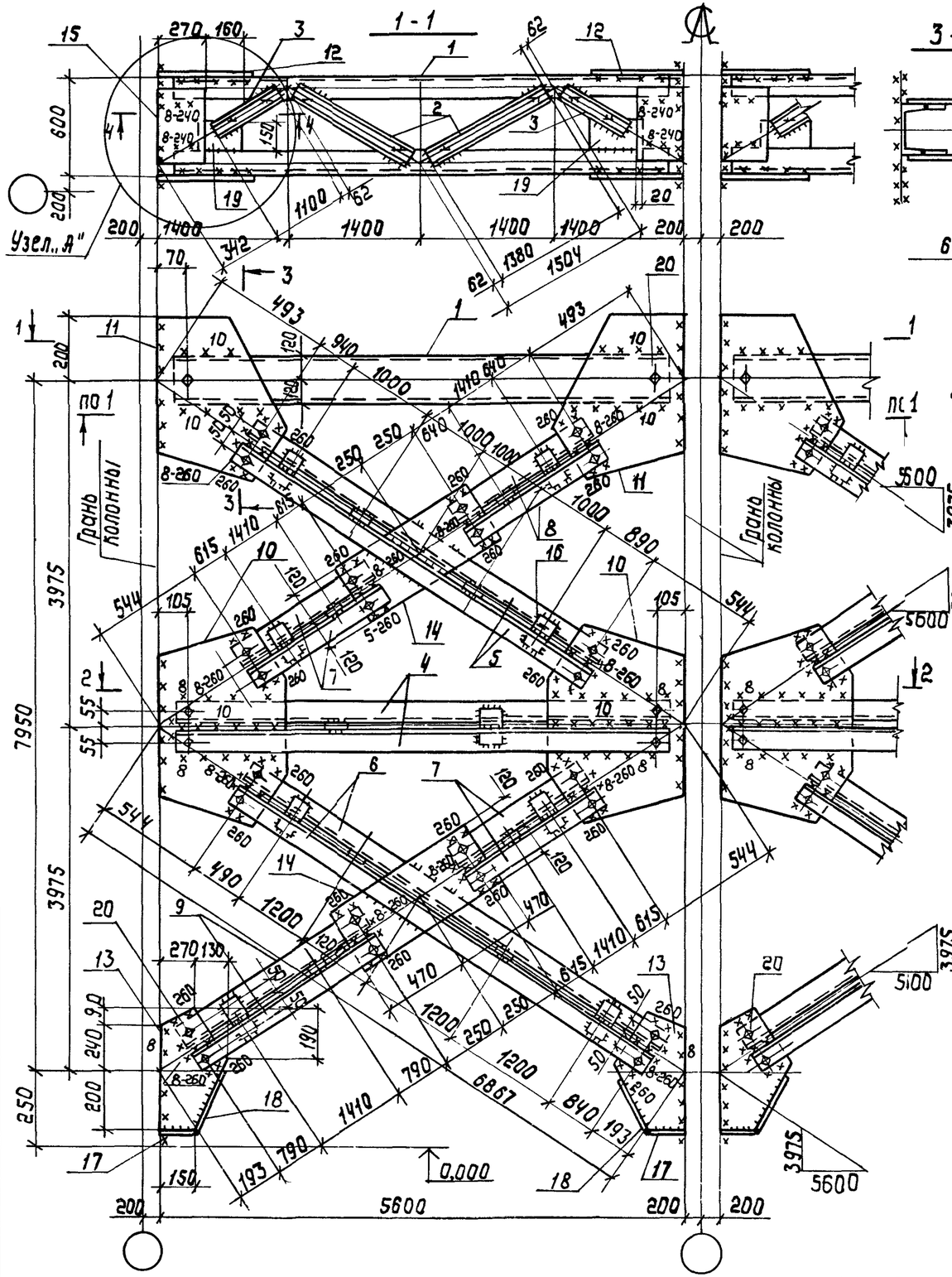

Сварные швы — Таблица

Тип и толщ. шва	Длина, м	Тип электрода	Примечание
▷5	37,0	Э42	Заводской
▷5	21,8	Э42	Монтажный
▷8	23,4	Э42	Монтажный
▷10	10,3	Э42	Монтажный

1. Расчетная схема и геометрические размеры даны на докум. 1.424.1-5.6С-00.ТБ2.
2. Все неоговоренные швы h=5мм.
3. Узел „А" дан на докум. 1.424.1-5.6С-12 СБ.

Нач.отд.	Шейнич	
Н.контр.	Шапран	
Гл.констр.	Шапран	
Гл.инж.пр	Санковский	
Разраб.	Лучко	
Проверил	Терехов	
Исполнил	Соколенко	

1.424.1-5.6С-18СБ

Связь СВ138
Сборочный чертеж

Стадия	Масса	Масштаб
Р	3024,8	1:50 1:15
Лист	Листов 1	

Укрниипроектсталь конструкция

Марка связи	Поз.	Наименование	Кол.	Масса ед., кг	Масса всех, кг	Примеч.
		Детали				
	1	Швеллер 24 ГОСТ 8240-72 l=5540 Вст3пс6 ГОСТ 380-71	4	133,0	532,0	
	2	Швеллер 10 ГОСТ 8240-72 l=1380 Вст3кп2 ГОСТ 380-71	8	11,9	95,2	
	3	10 l=1100	8	9,5	76,0	
		Уголки ГОСТ 8509-86 Вст3пс6-2 ТУ14-1-3023-80				
	4	140×140×9 l=5470	4	106,2	424,8	
	5	90×90×7 l=6350	4	61,2	244,8	
	6	90×90×7 l=6600	4	63,6	254,4	
	7	90×90×7 l=2960	8	28,5	228,0	
	8	90×90×7 l=3010	4	29,0	116,0	
	9	90×90×7 l=3260	4	31,4	125,6	
		Лист ГОСТ 19903-74 Вст3пс6-1 ТУ14-1-3023-80				
СВ 140	10	14×630 l=1080	4	74,8	299,2	
	11	14×600 l=720	4	47,5	190,0	
	12	14×290 l=400	4	12,8	51,2	
	13	14×400 l=560	4	24,6	98,4	
	14	14×240 l=900	4	23,8	95,2	
	15	14×270 l=550	8	16,3	130,4	
	16	14×60 l=150	36	1,0	36,0	
	17	10×80 l=150	4	1,0	4,0	
	18	10×80 l=300	4	1,9	7,6	
		Лист ГОСТ 19903-74 Вст3кп2 ГОСТ 380-71				
	19	8×150 l=180	8	1,7	13,6	
		Стандартные изделия				
	20	Болт М16-8g×70.58 ГОСТ 7798-70	64		9,28	
	21	Гайка М16-7Н.5 ГОСТ 5915-70	64		2,11	
	22	Шайба 16 65Г ГОСТ 6402-70	64		0,51	

Инв.№ подл. | Подпись и дата | Взам.инв.№

Нач.отд.	Шейнич	
Н.контр.	Шапран	
Гл.констр	Шапран	
Гл.инж.пр	Санковский	
Разраб.	Лучко	
Проверил	Терехов	
Исполнил	Соколенко	

1.424.1-5.6С-20

Связь СВ 140

Стадия	Лист	Листов
Р		1

Укрниипроектсталь-конструкция

Марка связи	Поз.	Наименование	Кол.	Масса ед, кг	Масса всех, кг	Примеч.
		Детали				
	1	Швеллер 24 ГОСТ 8240-72 l=5540 Вст3пс6 ГОСТ 380-71	4	133,0	532,0	
	2	Швеллер 10 ГОСТ 8240-72 l=1380 Вст3кп2 ГОСТ 380-71	8	11,9	95,2	
	3	10 l=1100	8	9,5	76,0	
		Уголки ГОСТ 8509-86 Вст3пс6-2 ТУ14-1-3023-80				
	4	140×140×9 l=5470	4	106,2	424,8	
	5	90×90×7 l=6130	4	59,1	236,4	
	6	90×90×7 l=6400	4	61,7	246,8	
	7	90×90×7 l=2840	8	27,4	219,2	
	8	90×90×7 l=2890	4	27,9	111,6	
	9	90×90×7 l=3160	4	30,5	122,0	
		Лист ГОСТ 19903-74 Вст3пс6-1 ТУ14-1-3023-80				
СВ 139	10	14×660 l=1080	4	78,3	313,3	
	11	14×620 l=720	4	49,1	196,4	
	12	14×290 l=400	4	12,8	51,2	
	13	14×400 l=550	4	26,6	106,4	
	14	14×240 l=920	4	24,3	97,2	
	15	14×270 l=550	8	16,3	130,6	
	16	14×60 l=150	36	1,0	36,0	
	17	10×80 l=150	4	1,0	4,0	
	18	10×80 l=300	4	1,9	7,6	
		Лист ГОСТ 19903-74 Вст3кп2 ГОСТ 380-71				
	19	8×150 l=180	8	1,7	13,6	
		Стандартные изделия				
	20	Болт М16-8g×70.58 ГОСТ 7798-70	64		9,28	
	21	Гайка М16-7Н.5 ГОСТ 5915-70	64		2,11	
	22	Шайба 16 65Г ГОСТ 6402-70	64		0,51	

Инв.№ подл. | Подпись и дата | Взам.инв.№

Нач.отд.	Шейнич	
Н.контр.	Шапран	
Гл.констр	Шапран	
Гл.инж.пр	Санковский	
Разраб.	Лучко	
Проверил	Терехов	
Исполнил	Соколенко	

1.424.1-5.6С-19

Связь СВ 139

Стадия	Лист	Листов
Р		1

Укрниипроектсталь-конструкция

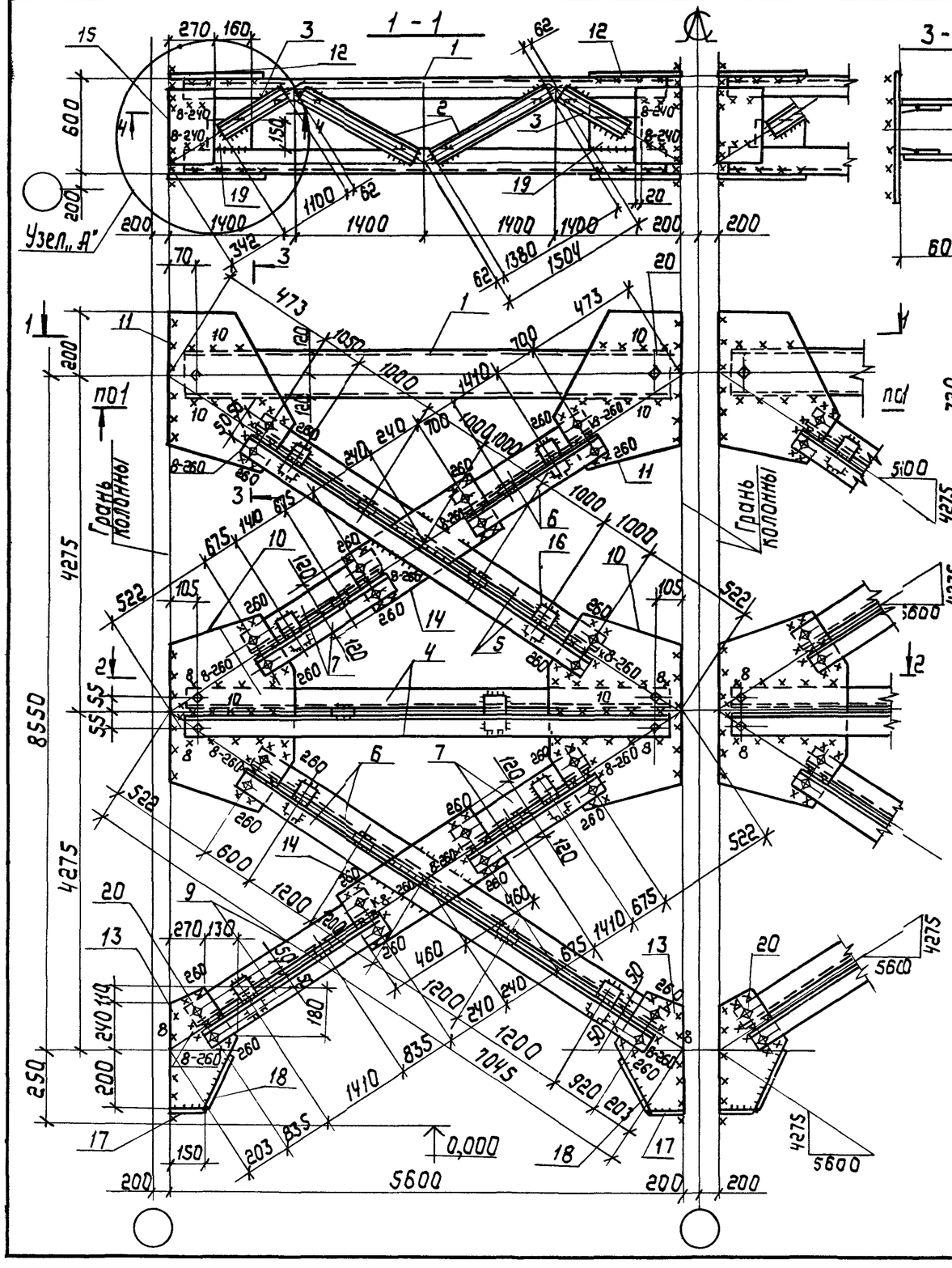

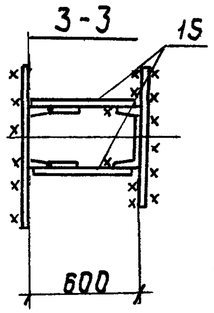

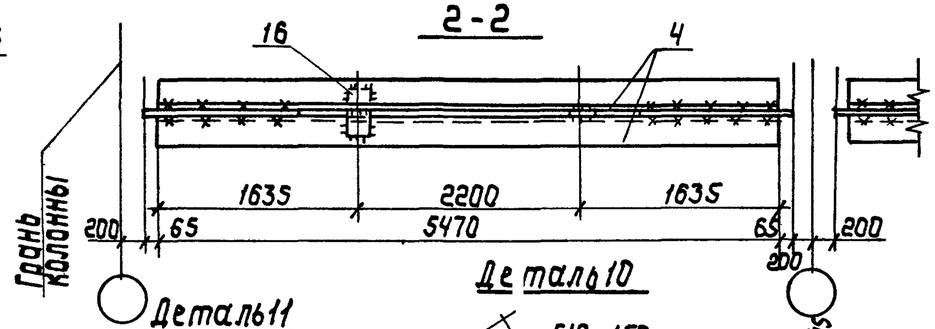

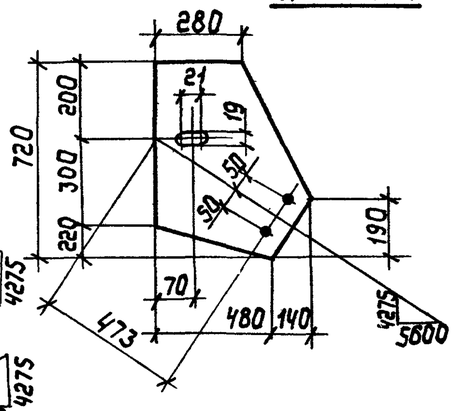

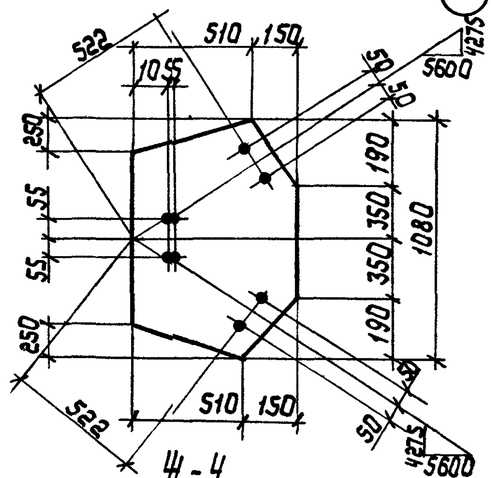

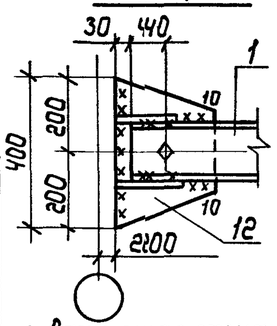

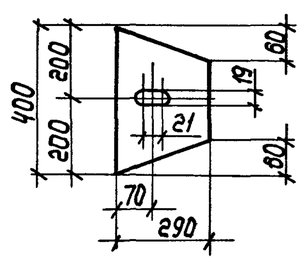

Сварные швы — Таблица

Тип и толщ. шва	Длина, м	Тип электрода	Примечание
⌐5	37,0	Э42	Заводской
⌐5	21,8	Э42	Монтажный
⌐8	23,2	Э42	Монтажный
⌐10	10,1	Э42	Монтажный

1. Расчетная схема и геометрические размеры даны на докум. 1.424.1-5.6С-00.ТБ2
2. Все неоговоренные швы h= 5мм.
3. Узел „А" дан на докум. 1.424.1-5.6С-12СБ

Нач.отд.	Шейнич	
Н.контр.	Шапран	
Гл.констр.	Шапран	
Гл.инж.пр.	Санковский	
Разраб.	Лучко	
Проверил	Терехов	
Исполнил	Соколенко	

1.424.1-5.6С-19СБ

Связь СВ 139
Сборочный чертеж

Стадия	Масса	Масштаб
Р	3050,5	1:50 1:15
Лист	Листов 1	

Укрниипроектстальконструкция

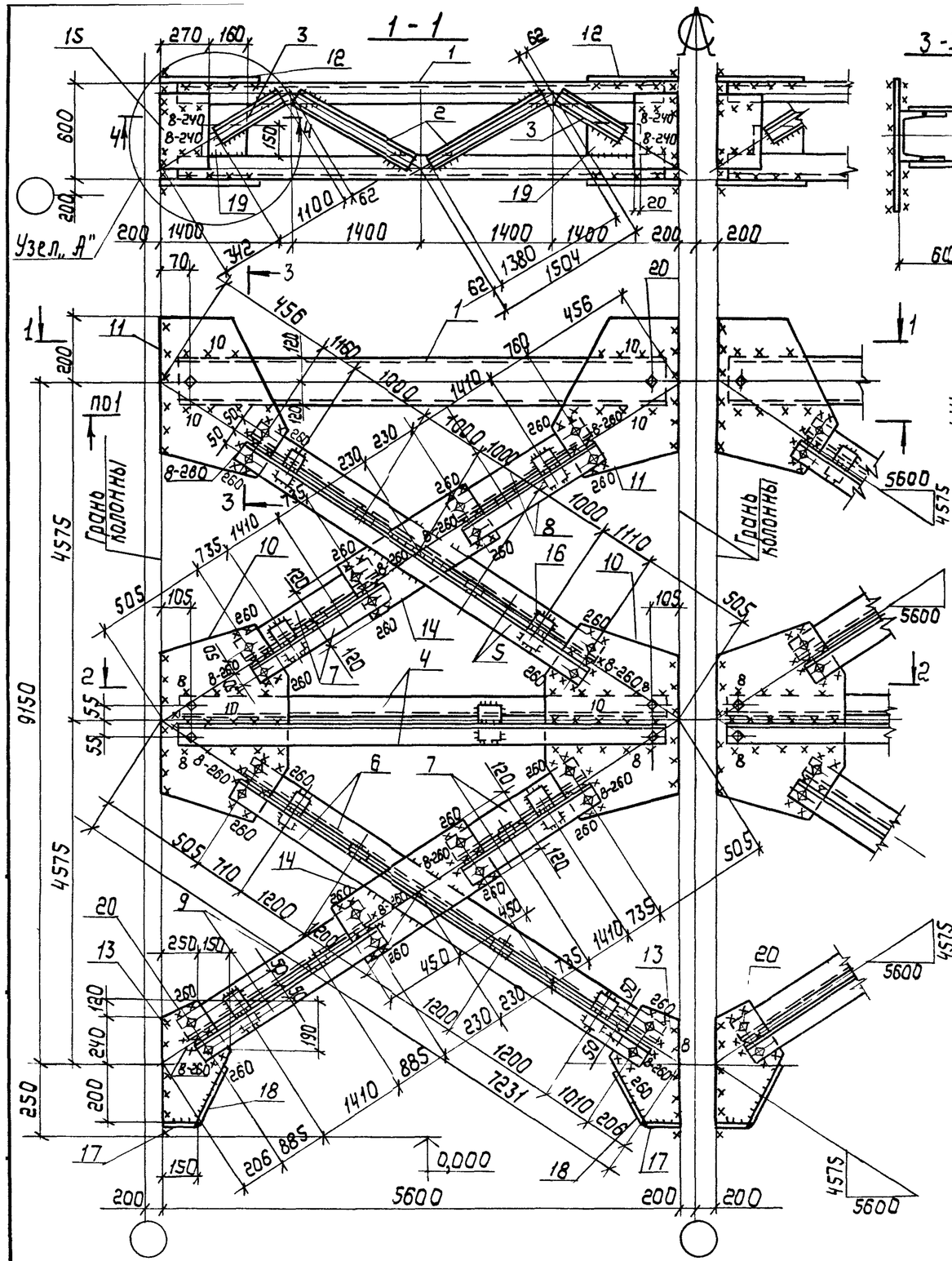

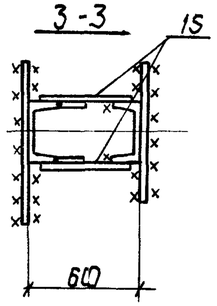

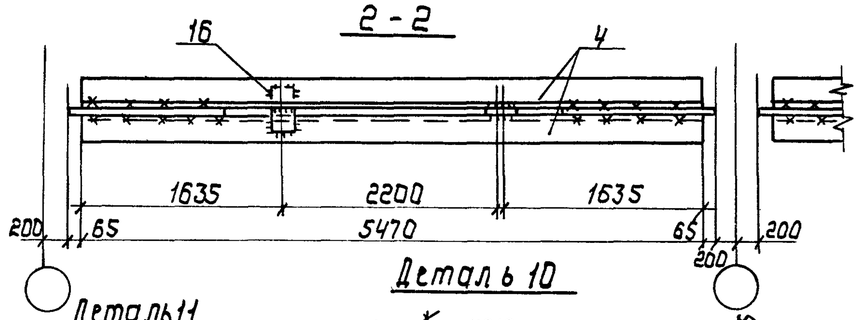

Деталь 10

Деталь 11

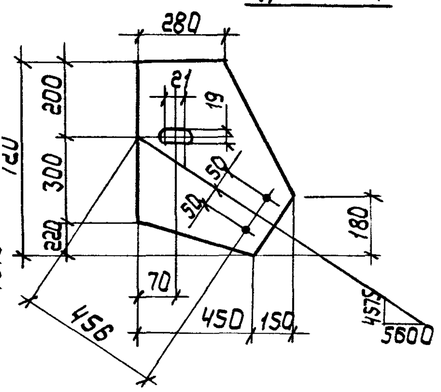

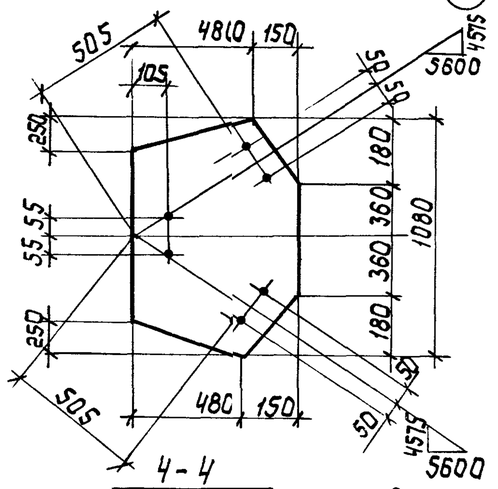

4 - 4

Деталь 12

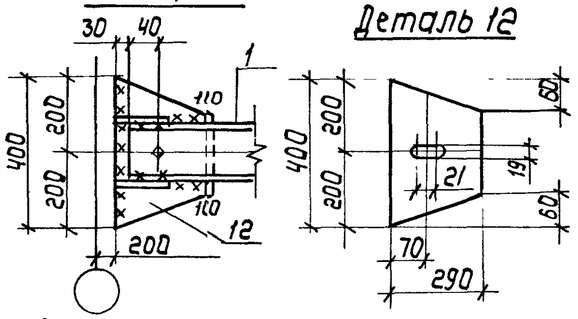

Сварные швы Таблица

Тип и толщина шва	Длина м	Тип электрода	Примечание
◺5	37,0	Э42	Заводской
◺5	21,8	Э42	Монтажный
◺8	22,9	Э42	Монтажный
◺10	9,8	Э42	Монтажный

1. Расчетная схема и геометрические размеры даны на докум. 1.424.1-5.6С-00.ТБ2
2. Все неоговоренные швы h=5мм.
3. Узел „А" дан на докум. 1.424.1-5.6С-12СБ

Нач. отд.	Шейниц	
Н.контр.	Шапран	
Гл. констр.	Шапран	
Гл. инж. пр.	Санковский	
Разраб.	Лучко	
Проверил	Терехов	
Исполнил	Соколенко	

1.424.1-5.6С-20СБ

Связь СВ 14 0
Сборочный чертеж

Стадия	Масса	Масштаб
Р	3053,6	1:50 1:15
Лист	Листов 1	

Укрниипроектсталь-конструкция

Марка связи	Поз.	Наименование	Кол.	Масса ед., кг	Масса всех, кг	Примеч.
		Детали				
	1	Швеллер 24 ГОСТ 8240-72 ℓ=5540 Вст3пс6 ГОСТ 380-71	4	133,0	532,0	
	2	Швеллер 10 ГОСТ 8240-72 ℓ=1380 ГОСТ 380-71	8	11,9	95,2	
	3	10 ℓ=1100	8	9,5	76,0	
	4	Уголок 140х140х9 ГОСТ 8509-86 ℓ=5470 Вст3пс6-2 ТУ14-1-3023-80	4	106,2	424,8	
		Уголки ГОСТ 8509-86 09Г2С-6 ГОСТ 19281-73				
	5	90х90х7 ℓ=6820	4	65,8	263,2	
	6	90х90х7 ℓ=7020	4	67,7	270,8	
	7	90х90х7 ℓ=3220	8	31,0	248,0	
	8	90х90х7 ℓ=3260	4	31,4	125,6	
	9	90х90х7 ℓ=3460	4	33,4	133,6	
		Лист ГОСТ 19903-74 Вст3пс6-1 ТУ14-1-3023-80				
СВ142	10	14х600 ℓ=1140	4	75,2	300,8	
	11	14х580 ℓ=750	4	47,8	191,2	
	12	14х290 ℓ=400	4	12,8	51,2	
	13	14х430 ℓ=610	4	28,8	115,2	
	14	14х240 ℓ=940	4	24,8	99,2	
	15	14х270 ℓ=550	8	16,3	130,4	
	16	14х60 ℓ=150	36	1,0	36,0	
	17	10х80 ℓ=150	4	1,0	4,0	
	18	10х80 ℓ=350	4	2,2	8,8	
		Лист ГОСТ 19903-74 Вст3кп2 ГОСТ 380-71				
	19	8х150 ℓ=180	8	1,7	13,6	
		Стандартные изделия				
	20	Болт М16-8g х 70.58 ГОСТ 7798-70	64		9,28	
	21	Гайка М16-7Н.5 ГОСТ 5915-70	64		2,11	
	22	Шайба 16 65Г ГОСТ 6402-70	64		0,51	

Нач.отд.	Шейниц	
Н.контр.	Шапран	
Гл.констр.	Шапран	
Гл.инж.пр	Санковский	
Разраб.	Лучко	
Проверил	Терехов	
Исполнил	Соколенко	

1.424.1-5.6С-22

Связь СВ 142

Стадия	Лист	Листов
Р		1

Укрниипроектсталь-конструкция

Инв.№подл. | Подпись и дата | Взам.инв.№

Марка связи	Поз.	Наименование	Кол.	Масса ед., кг	Масса всех, кг	Примеч.
		Детали				
	1	Швеллер 24 ГОСТ 8240-72 ℓ=5540 Вст3пс6 ГОСТ 380-71	4	133,0	532,0	
	2	Швеллер 10 ГОСТ 8240-72 ℓ=1380 Вст3кп2 ГОСТ 380-71	8	11,9	95,2	
	3	10 ℓ=1100	8	9,5	76,0	
	4	Уголок 140х140х9 ГОСТ 8509-86 ℓ=5470 Вст3пс6-2 ТУ14-1-3023-80	4	106,2	424,8	
		Уголки ГОСТ 8509-86 09Г2С-6 ГОСТ 19281-73				
	5	90х90х7 ℓ=6590	4	63,5	254,0	
	6	90х90х7 ℓ=6810	4	65,7	262,8	
	7	90х90х7 ℓ=3090	8	29,8	238,4	
	8	90х90х7 ℓ=3140	4	30,3	121,2	
	9	90х90х7 ℓ=3360	4	32,4	129,6	
		Лист ГОСТ 19903-74 Вст3пс6-1 ТУ14-1-3023-80				
СВ141	10	14х640 ℓ=1160	4	81,6	326,4	
	11	14х600 ℓ=750	4	49,5	198,0	
	12	14х290 ℓ=400	4	12,8	51,2	
	13	14х430 ℓ=600	4	28,4	113,6	
	14	14х240 ℓ=960	4	25,3	101,2	
	15	14х270 ℓ=550	8	16,3	130,4	
	16	14х60 ℓ=150	36	1,0	36,0	
	17	10х80 ℓ=150	4	1,0	4,0	
	18	10х80 ℓ=350	4	2,2	8,8	
		Лист ГОСТ 19903-74 Вст3кп2 ГОСТ 380-71				
	19	8х150 ℓ=180	8	1,7	13,6	
		Стандартные изделия				
	20	Болт М16-8g х 70.58 ГОСТ 7798-70	64		9,28	
	21	Гайка М16-7Н.5 ГОСТ 5915-70	64		2,11	
	22	Шайба 16 65 ГОСТ 6402-70	64		0,51	

Нач.отд.	Шейниц	
Н.контр.	Шапран	
Гл.констр.	Шапран	
Гл.инж.пр	Санковский	
Разраб.	Лучко	
Проверил	Терехов	
Исполнил	Соколенко	

1.424.1-5.6С-21

Связь СВ 141

Стадия	Лист	Листов
Р		1

Укрниипроектсталь-конструкция

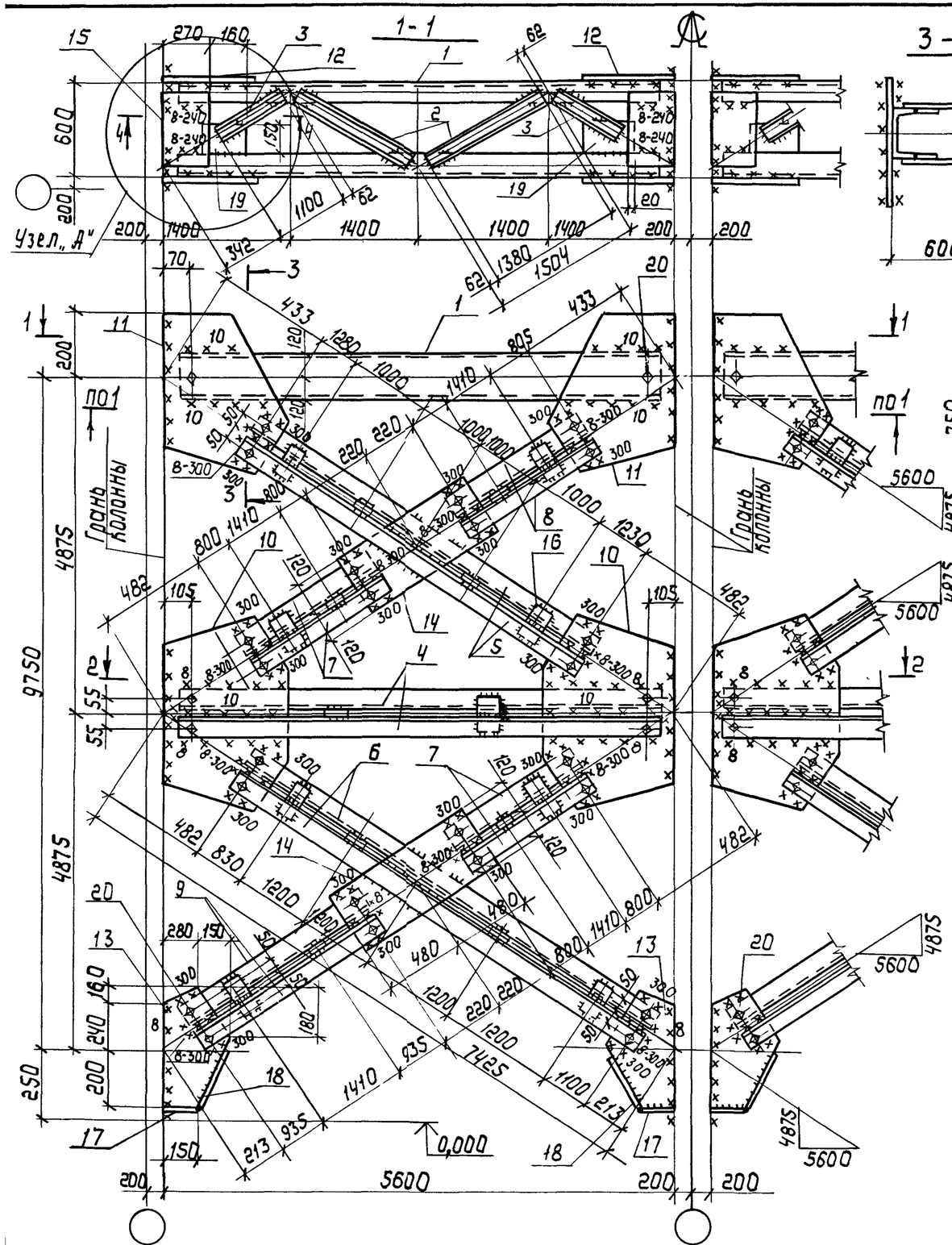

Сварные швы — Таблица

Тип и толщ. шва	Длина, м	Тип электрода	Примечание
⌐5	37,0	Э42	Заводской
⌐5	23,7	Э42	Монтажный
⌐8	24,8	Э42	Монтажный
⌐10	9,9	Э42	Монтажный

1. Расчетная схема и геометрические размеры даны на докум. 1.424.1-5.6С-00.ТБ2
2. Все неоговоренные швы h=5мм.
3. Узел „А" дан на докум. 1.424.1-5.6С-12СБ.

Нач.отд.	Шейнич		
Н.контр.	Шапран		
Гл.констр.	Шапран		
Гл.инж.пр.	Санковский		
Разраб.	Лучко		
Проверил	Терехов		
Исполнил	Соколенко		

1.424.1-5.6С-21СБ

Связь СВ 141
Сборочный чертеж

Стадия	Масса	Масштаб
Р	3148,8	1:50 1:15
Лист	Листов 1	

Укрниипроектсталь конструкция

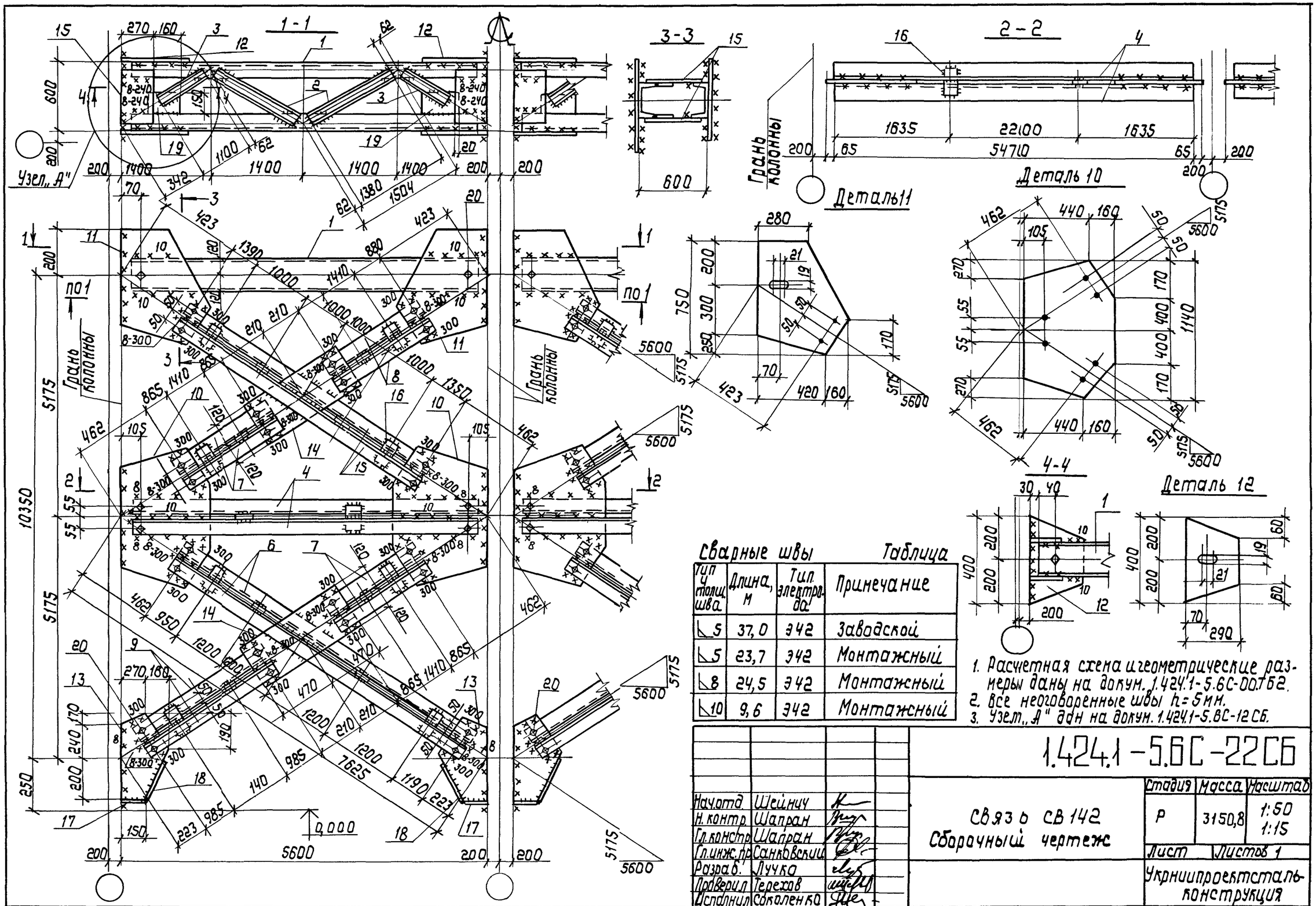

Сварные швы — Таблица

Тип и толщ. шва	Длина, м	Тип электрода	Примечание
⌊5	37,0	Э42	Заводской
⌊5	23,7	Э42	Монтажный
⌊8	24,5	Э42	Монтажный
⌊10	9,6	Э42	Монтажный

Начальник	Шейнич	
Н. контр.	Шапран	
Гл. констр.	Шапран	
Гл. инж. пр.	Санковский	
Разраб.	Лучко	
Проверил	Терехов	
Исполнил	Соколенко	

1.424.1-5.6С-22СБ

Связь СВ 142
Сборочный чертеж

Стадия	Масса	Масштаб
Р	3150,8	1:50 1:15
Лист	Листов 1	

Укрниипроектсталь-конструкция

23572-08 52

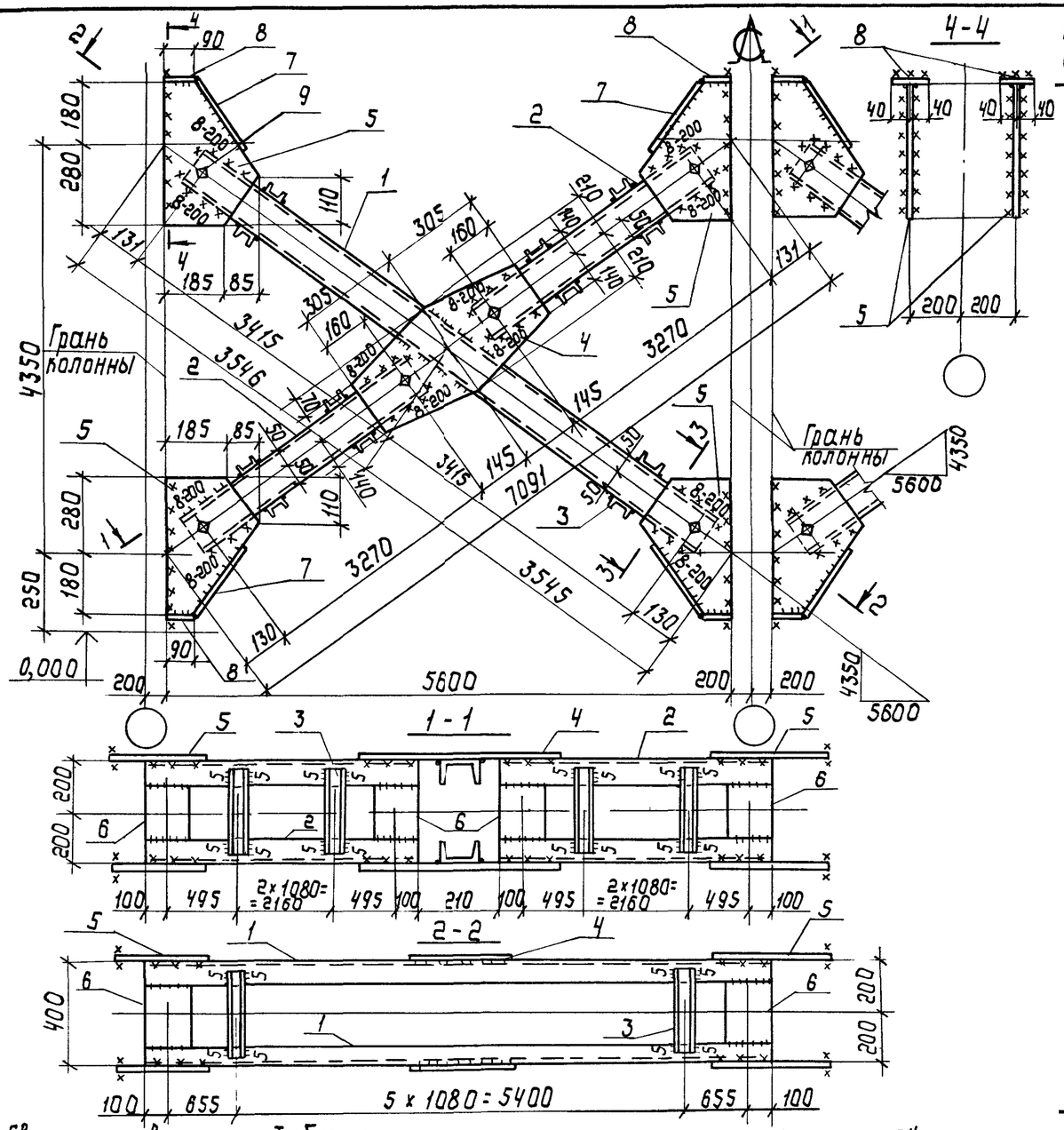

Марка связи СВ143

Поз.	Наименование		Кол.	Масса детали, кг	Масса всех деталей, кг	Примечание
	Детали					
	Швеллеры ГОСТ 8240-72 / Вст3кп2 ГОСТ 380-71					
1	10	ℓ=6910	4	59,4	237,6	
2	10	ℓ=3350	8	28,8	230,4	
	Швеллер гнутый ГОСТ 8278-83 / Вст3кп2 ГОСТ 380-71					
3	80×50×4	ℓ=390	48	2,0	96,0	
	Лист ГОСТ 19903-74 / Вст3пс6-1 ТУ 14-1-3023-80					
4	10×420	ℓ=610	4	20,1	80,4	
5	10×270	ℓ=460	16	9,8	156,8	
	Лист ГОСТ 19903-74 / Вст3кп2 ГОСТ 380-71					
6	8×200	ℓ=306	24	3,8	91,2	
7	8×80	ℓ=150	16	0,8	12,8	
8	8×80	ℓ=90	16	0,5	8,0	
	Стандартные изделия					
9	Болт М16-8g×50.58 ГОСТ 7798-70		24		2,73	
10	Гайка М16-7Н.5 ГОСТ 5915-70		24		0,81	
11	Шайба 16 65Г ГОСТ 6402-70		24		0,23	

Сварные швы — Таблица

Тип и толщ. шва	Длина, м	Тип электрода	Примечание
◺5	20,8	Э42	Заводской
◺6	13,6	Э42	Монтажный
◺6	9,6	Э42	Заводской
◺8	10,2	Э42	Монтажный

1. Расчетная схема и геометрические размеры даны на документе 1.424.1-5.6С-00.ТБ3
2. Все неоговоренные швы h=6мм.

Нач.отд.	Шейнич	
Н.контр.	Шапран	
Гл.констр.	Шапран	
Гл.инж.пр.	Санковский	
Разраб.	Лучко	
Проверил	Поляковский	
Исполнил	Сокопенко	

1.424.1-5.6С-23

Связь СВ143

Стадия	Масса	Масштаб
Р	922,3	1:50 1:15
Лист	Листов 1	

Укрнипроектсталь-конструкция

Инв.№подл. | Подпись и дата | Взам.инв.№

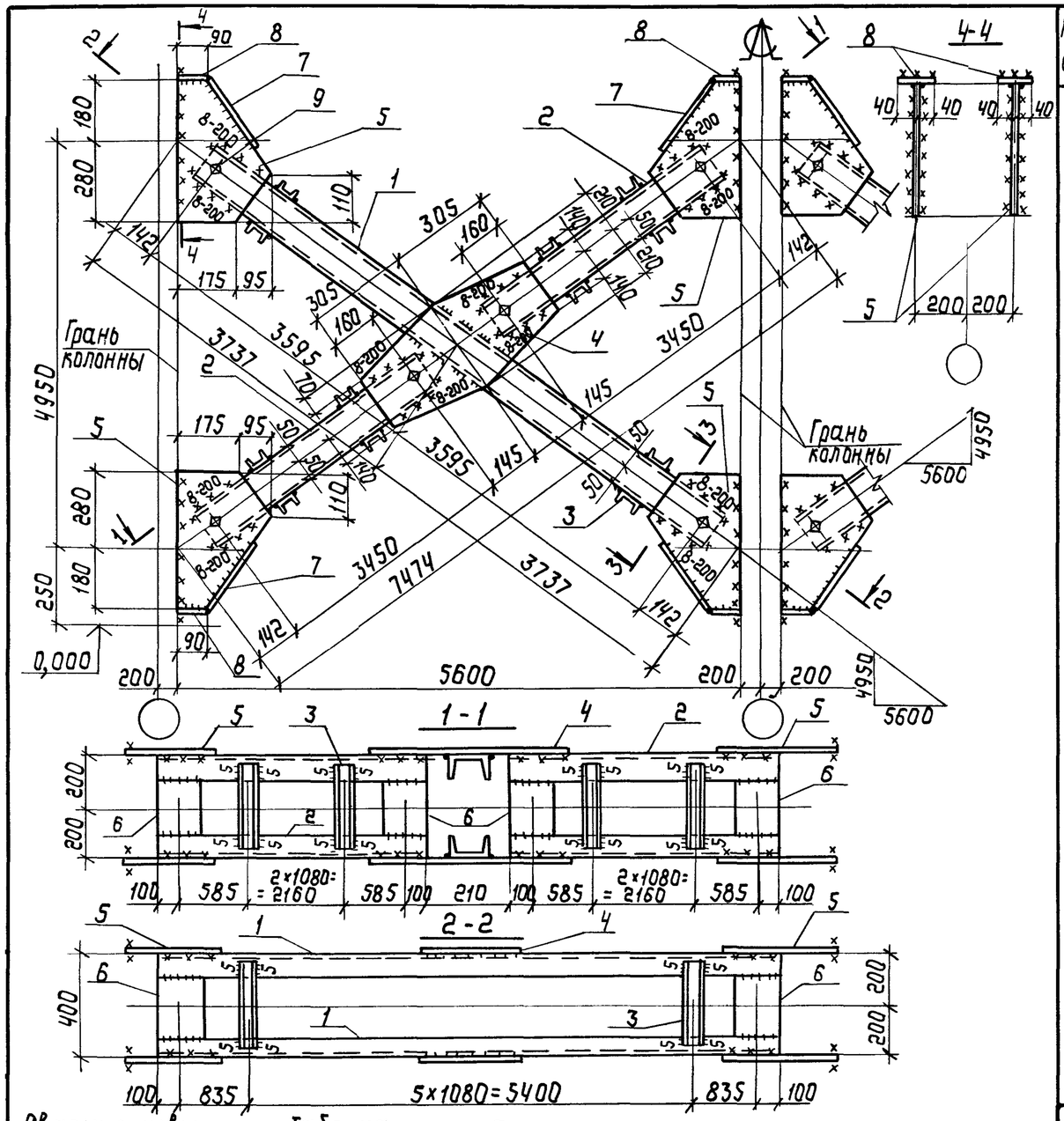

Сварные швы

Таблица

Тип и толщ. шва	Длина, м	Тип электрода	Примечание
⊾5	21,6	Э42	Заводской
⊾6	14,3	Э42	Монтажный
⊾6	9,6	Э42	Заводской
⊾8	10,1	Э42	Монтажный

1. Расчетная схема и геометрические размеры даны на докум. 1.424.1-5.6С-00.ТБ3
2. Все неоговоренные швы $h=6$мм.

Марка связи	Поз.	Наименование		Кол.	Масса детали, кг	Масса всех деталей, кг	Примечание
		Детали					
		Швеллеры В Ст 3 кп 2	ГОСТ 8240-72 ГОСТ 380-71				
	1	10	ℓ= 7270	4	62,5	250,0	
	2	10	ℓ= 3530	8	30,3	242,4	
		Швеллер гнутый В Ст 3 кп 2	ГОСТ 8278-83 ГОСТ 380-71				
	3	80 × 50 × 4	ℓ= 390	48	2,0	96,0	
		Лист В Ст 3 пс 6-1	ГОСТ 19903-74 ТУ 14-1-3023-80				
СВ 144	4	10 × 420	ℓ= 610	4	20,1	80,4	
	5	10 × 270	ℓ= 460	16	9,8	156,8	
		Лист В Ст 3 кп 2	ГОСТ 19903-74 ГОСТ 380-71				
	6	8 × 200	ℓ= 306	24	3,8	91,2	
	7	8 × 80	ℓ= 180	16	0,9	14,4	
	8	8 × 80	ℓ= 90	16	0,5	8,0	
		Стандартные изделия					
	9	Болт М16-8g × 50.58 ГОСТ 7798-70		24		2,73	
	10	Гайка М16-7Н.5 ГОСТ 5915-70		24		0,81	
	11	Шайба 16 65Г ГОСТ 6402-70		24		0,23	

Нач. отд.	Шейнич	
Н. контр.	Шапран	
Гл. констр.	Шапран	
Гл. инж. пр.	Санковский	
Разраб.	Лучко	
Проверил	Поляковский	
Исполнил	Соколенко	

1.424.1-5.6С-24

Связь СВ 144

Стадия	Масса	Масштаб
Р	948,6	1:50 1:15
Лист	Листов 1	

Укрнипроектстальконструкция

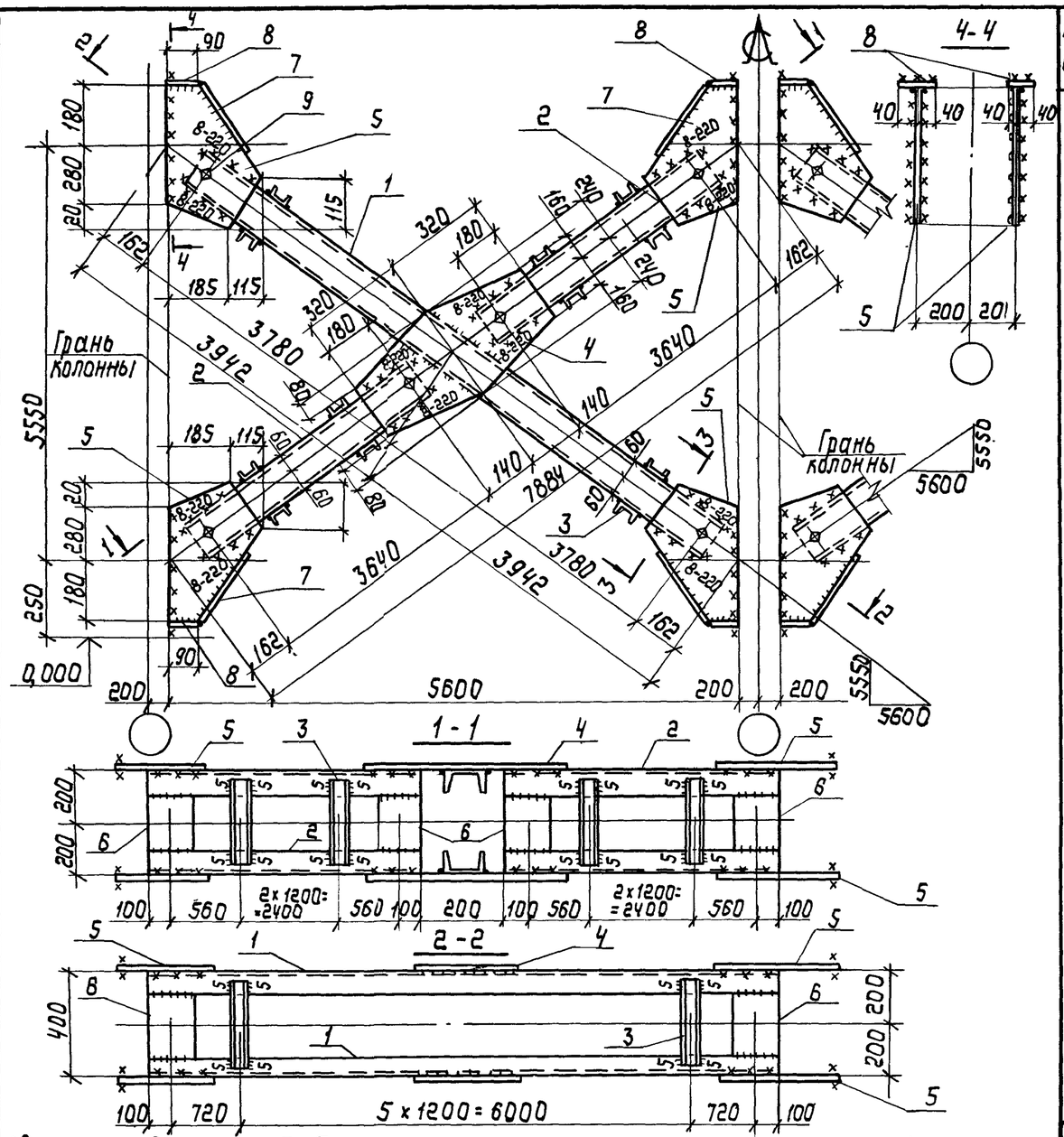

Марка связи	Поз.	Наименование	Кол.	Масса детали, кг	Масса всех деталей, кг	Примечание
		Детали				
		Швеллеры ГОСТ 8240-72 / В Ст 3 кп 2 ГОСТ 380-71				
	1	12 ℓ=7640	4	79,5	318,0	
	2	12 ℓ=3720	8	38,7	309,6	
		Швеллер гнутый ГОСТ 8278-83 / В Ст 3 кп 2 ГОСТ 380-71				
	3	80×50×4 ℓ=390	48	2,0	96,0	
		Лист ГОСТ 19903-74 / В Ст 3 пс 6-1 ТУ 14-1-3023-80				
СВ 145	4	10×480 ℓ=640	4	24,1	96,4	
	5	10×300 ℓ=480	16	11,3	180,8	
		Лист ГОСТ 19903-74 / В Ст 3 кп 2 ГОСТ 380-71				
	6	8×200 ℓ=294	24	3,7	88,8	
	7	8×80 ℓ=210	16	1,1	17,6	
	8	8×80 ℓ=90	16	0,5	8,0	
		Стандартные изделия				
	9	Болт М16-8g×50.58 ГОСТ 7798-70	24		2,73	
	10	Гайка М16-7Н.5 ГОСТ 5915-70	24		0,81	
	11	Шайба 16 65 Г ГОСТ 6402-70	24		0,23	

Сварные швы Таблица

Тип и толщ. шва	Длина, м	Тип электрода	Примечание
⊾5	24,2	Э42	Заводской
⊾6	15,5	Э42	Монтажный
⊾6	9,6	Э42	Заводской
⊾8	11,1	Э42	Монтажный

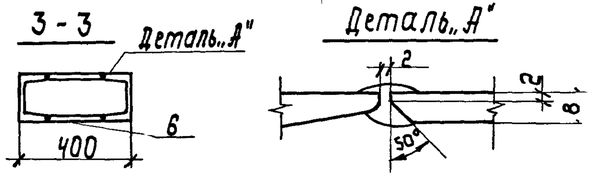

1. Расчетная схема и геометрические размеры даны на докум. 1.424.1-5.6С-00.ТБ3.
2. Все неоговоренные швы h=6мм.

Нач. отд.	Шейнич	
Н. контр.	Шапран	
Гл. констр.	Шапран	
Гл. инж. пр.	Санковский	
Разраб.	Лучко	
Проверил	Поляковский	
Исполнил	Соколенко	

1.424.1-5.6С-25

Связь СВ 145

Стадия	Масса	Масштаб
Р	1126,4	1:50 1:15

Лист | Листов 1

Укрниипроектсталь-конструкция

Взам. инв. №

Подпись и дата

Инв. № подл.

23572-08 55

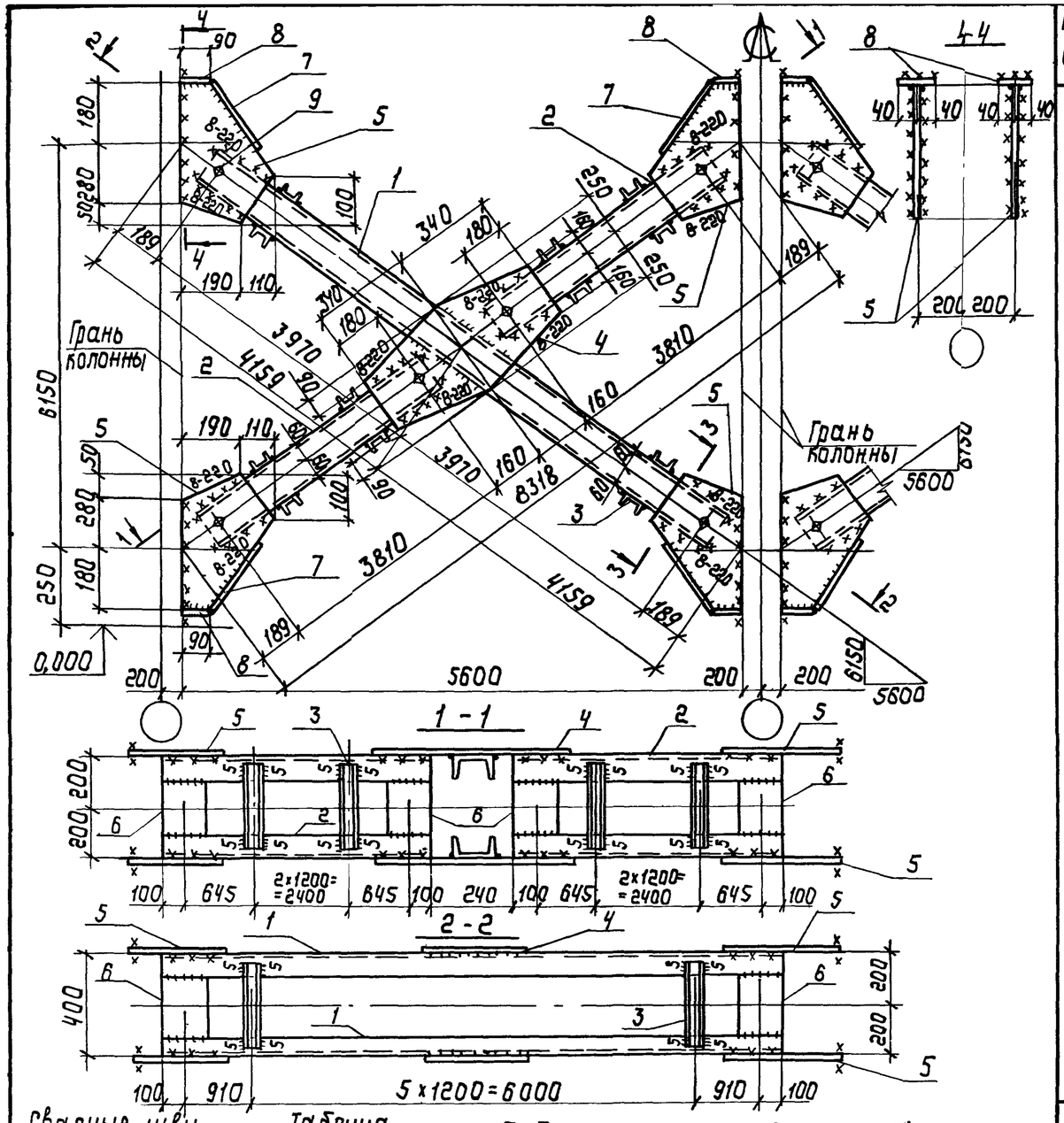

Сварные швы Таблица

Тип шва	Длина, м	Тип электрода	Примечание
◺5	25,5	Э42	Заводской
◺6	16,5	Э42	Монтажный
◺6	9,6	Э42	Заводской
◺8	11,2	Э42	Монтажный

1. Расчетная схема и геометрические размеры даны на докум. 1.424.1-5.6С-00 ТБ 3.
2. Все неоговоренные швы h= 6 мм.

Марка связи	Поз.	Наименование		Кол.	Масса детали, кг	Масса всех деталей, кг	Примечание
		Детали					
		Швеллеры ВСт3кп2	ГОСТ 8240-72 ГОСТ 380-71				
	1	12	ℓ=8020	4	83,4	333,6	
	2	12	ℓ=3890	8	40,5	324,0	
		Швеллер гнутый ВСт3кп2	ГОСТ 8278-83 ГОСТ 380-71				
	3	80×50×4	ℓ=390	48	2,0	96,0	
		Лист ВСт3пс6-1	ГОСТ 19903-74 ТУ 14-1-3023-80				
СВ 146	4	12×500	ℓ=680	4	32,0	128,0	
	5	12×300	ℓ=510	16	14,4	230,4	
		Лист ВСт3кп2	ГОСТ 19903-74 ГОСТ 380-71				
	6	8×200	ℓ=294	24	3,7	88,8	
	7	8×80	ℓ=240	16	1,2	19,2	
	8	8×80	ℓ=90	16	0,5	8,0	
		Стандартные изделия					
	9	Болт М16-8g×50.58	ГОСТ 7798-70	24		2,73	
	10	Гайка М16-7Н.5	ГОСТ 5915-70	24		0,81	
	11	Шайба 16 65Г	ГОСТ 6402-70	24		0,23	

Нач.отд.	Шейнич		1.424.1-5.6С-26
Н.контр.	Шапран		
Гл.констр.	Шапран		Связь СВ 146
Гл.инж.пр.	Санквовский		
Разраб.	Лучко		
Проверил	Поляковский		
Исполнил	Соколенко		

Стадия	Масса	Масштаб
Р	1240,3	1:50 1:15
Лист	Листов 1	

Укрниипроектстальконструкция

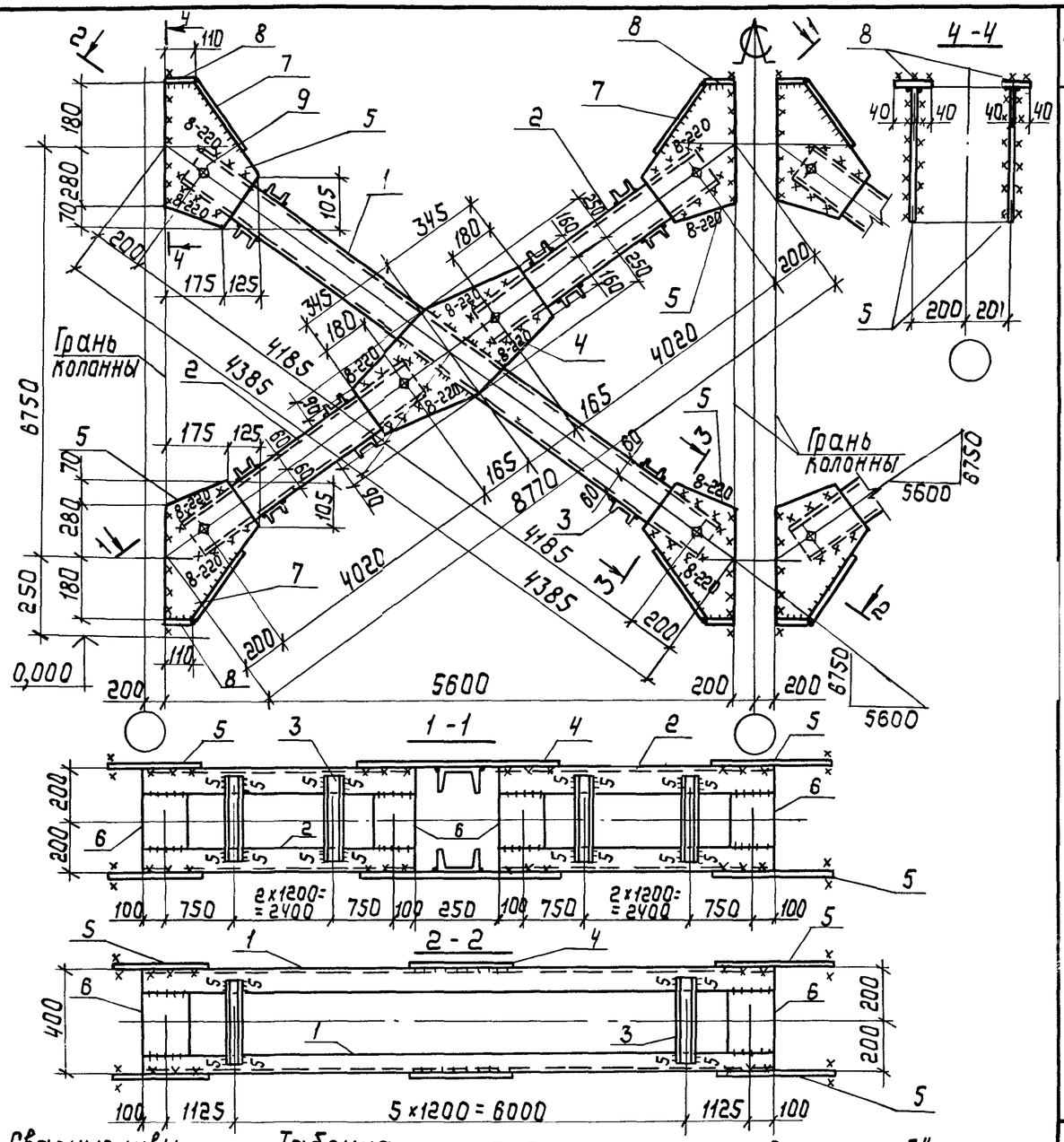

Марка связи	Поз	Наименование	Кол.	Масса детали, кг	Масса всех деталей, кг	Примечание
		Детали				
		Швеллеры ГОСТ 8240-72 Вст3кп2 ГОСТ 380-71				
	1	12 ℓ=8450	4	87,9	351,6	
	2	12 ℓ=4100	8	42,6	340,8	
		Швеллер гнутый ГОСТ 8278-83 Вст3кп2 ГОСТ 380-71				
	3	80х50х4 ℓ=390	48	2,0	96,0	
		Лист ГОСТ 19903-74 Вст3пс6-1 ТУ14-1-3023-80				
СВ 147	4	12х500 ℓ=690	4	32,5	130,0	
	5	12х300 ℓ=530	16	15,0	240,0	
		Лист ГОСТ 19903-74 Вст3кп2 ГОСТ 380-71				
	6	8х200 ℓ=294	24	3,7	88,8	
	7	8х80 ℓ=250	16	1,3	20,8	
	8	8х80 ℓ=110	16	0,6	9,6	
		Стандартные изделия				
	9	Болт М16-8g х 50.58 ГОСТ 7798-70	24		2,73	
	10	Гайка М16-7Н.5 ГОСТ 5915-70	24		0,81	
	11	Шайба 16 65Г ГОСТ 6402-70	24		0,23	

Сварные швы Таблица

Тип и толщ. шва	Длина, м	Тип электрода	Примечание
◺5	26,3	Э42	Заводской
◺6	17,1	Э42	Монтажный
◺6	9,6	Э42	Заводской
◺8	11,2	Э42	Монтажный

1. Расчетная схема и геометрические размеры даны на докум. 1.424.1-5.6С-00.ТБ3.
2. Все неоговоренные швы h=6мм.

Нач.отд.	Шейнич		
Н.контр.	Шапран		
Гл.констр.	Шапран		
Гл.инж.пр.	Санковский		
Разраб.	Лучко		
Проверил	Поляковский		
Исполнил	Соколенко		

1.424.1-5.6С-27

Связь СВ 147

Стадия	Масса	Масштаб
Р	1290,4	1:50 1:15
Лист	Листов 1	

Укрнипроектсталь конструкция

Инв.№подл. | Подпись и дата | Взам.инв.№

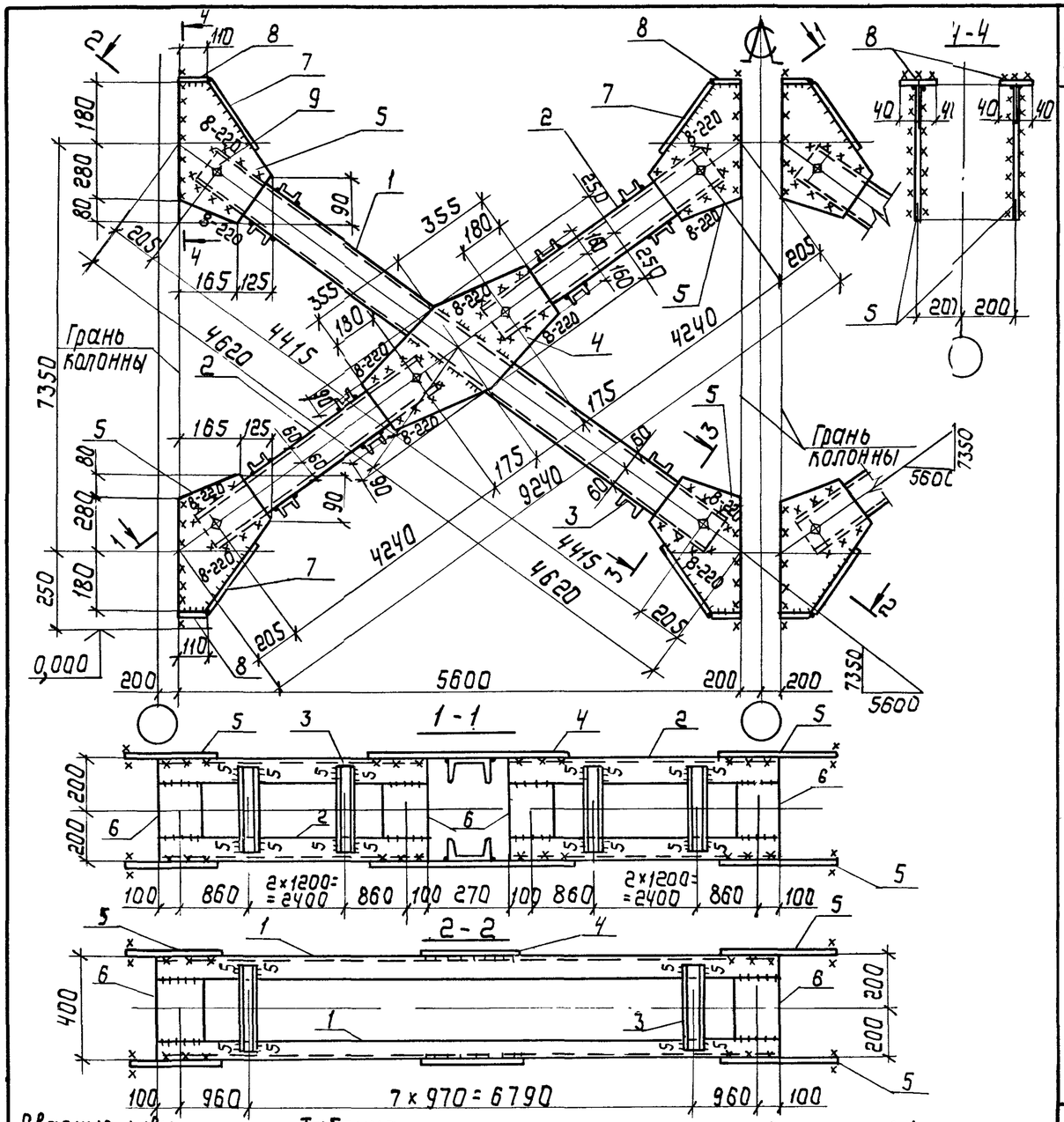

Марка связи	Поз.	Наименование		Кол.	Масса детали, кг	Масса всех деталей, кг	Примечание
		Детали					
		Швеллеры ВСт3кп2	ГОСТ 8240-72 ГОСТ 380-71				
	1	12	ℓ=8910	4	92,7	370,8	
	2	12	ℓ=4320	8	44,9	359,2	
		Швеллер гнутый ВСт3кп2	ГОСТ 8278-83 ГОСТ 380-71				
	3	80×50×4	ℓ=390	56	2,0	112,0	
		Лист ВСт3пс6-1	ГОСТ 19903-74 ТУ14-1-3023-80				
СВ148	4	12×500	ℓ=710	4	33,5	134,0	
	5	12×290	ℓ=540	16	14,8	236,8	
		Лист ВСт3кп2	ГОСТ 19903-74 ГОСТ 380-71				
	6	8×200	ℓ=294	24	3,7	88,8	
	7	8×80	ℓ=260	16	1,3	20,9	
	8	8×80	ℓ=110	16	0,6	9,6	
		Стандартные изделия					
	9	Болт М16-8g×50.58 ГОСТ 7798-70		24		2,73	
	10	Гайка М16-7Н.5 ГОСТ 5915-70		24		0,81	
	11	Шайба 16 65Г ГОСТ 6402-70		24		0,23	

Сварные швы

Таблица

Тип и толщ. шва	Длина, м	Тип электрода	Примечание
◺5	28,5	Э42	Заводской
◺6	17,5	Э42	Монтажный
◺6	9,6	Э42	Заводской
◺8	11,1	Э42	Монтажный

1. Расчетная схема и геометрические размеры даны на докум. 1.424.1-5.6С-00.ТБ3.
2. Все неоговоренные швы h_f=6мм.

			1.424.1-5.6С-28			
Нач. отд.	Шейнич		Связь СВ148	Стадия	Масса	Масштаб
Н.контр.	Шапран			Р	1345,4	1:50 1:15
Гл. констр.	Шапран			Лист	Листов 1	
Гл. инж. пр.	Санковский			Укрниипроектстальконструкция		
Разраб.	Лучко					
Проверил	Поляковский					
Исполнил	Соколенко					

Марка связи	Поз.	Наименование	Кол.	Масса ед., кг	Масса всех, кг	Примеч.
		Детали				
	1	Швеллер 22 ГОСТ 8240-72 ℓ= 11540 Вст3пс6 ГОСТ 380-71	2	242,4	484,8	
	2	Швеллер 18 ГОСТ 8240-72 ℓ= 6540 Вст3пс6-1 ТУ14-1-3023-80	4	106,6	424,4	
		Швеллеры ГОСТ 8240-72 Вст3кп2 ГОСТ 380-71				
	3	10 ℓ= 1090	4	9,4	37,6	
	4	10 ℓ= 1350	12	11,6	139,2	
	5	Уголок 75х75х6 ГОСТ 8509-86 ℓ= 3180 Вст3пс6 ГОСТ 380-71	4	21,9	87,6	
		Лист ГОСТ 19903-74 Вст3пс6-1 ТУ14-1-3023-80				
	6	12х410 ℓ= 530	2	20,5	41,0	
	7	12х290 ℓ= 400	2	11,0	22,0	
	8	12х260 ℓ= 420	2	10,3	20,6	
	9	12х510 ℓ= 900	1	43,2	43,2	
СВ150	10	12х180 ℓ= 260	2	4,4	8,8	
	11	12х180 ℓ= 360	4	6,1	24,4	
	12	12х280 ℓ= 560	4	14,8	59,2	
	13	12х60 ℓ= 140	10	0,8	8,0	
		Лист ГОСТ 19903-74 Вст3кп2 ГОСТ 380-71				
	14	8х95 ℓ= 150	4	0,9	3,6	
	15	8х100 ℓ= 180	4	1,1	4,4	
	16	8х80 ℓ= 260	2	1,3	2,6	
	17	8х150 ℓ= 180	4	1,7	6,8	
	18	8х80 ℓ= 80	2	0,4	0,8	
	19	8х95 ℓ= 160	8	1,0	8,0	
		Стандартные изделия				
	20	Болт М16-8g х 70.58 ГОСТ 7798-70	20		3,0	
	21	Гайка М16-7Н.5 ГОСТ 5915-70	20		0,66	
	22	Шайба 16 65Г ГОСТ 6402-70	20		0,16	

Инв.№подл. | Подпись и дата | Взам.инв.№

Нач.отд.	Шейнич	
Н.контр.	Шапран	
Гл.констр.	Шапран	
Гл.инж.пр.	Санковский	
Разраб.	Лучко	
Проверил	Терехов	
Исполнил	Соколенко	

1.424.1-5.6С-30

Связь СВ 150

Стадия	Лист	Листов
Р		1

Укрниипроектсталь-конструкция

Марка связи	Поз.	Наименование	Кол.	Масса ед., кг	Масса всех, кг	Примеч.
		Детали				
	1	Швеллер 22 ГОСТ 8240-72 ℓ=11540 Вст3пс6 ГОСТ380-71	2	242,4	484,8	
	2	Швеллер 18 ГОСТ 8240-72 ℓ= 6140 Вст3пс6-1 ТУ14-1-3023-80	4	100,1	400,4	
		Швеллеры ГОСТ 8240-72 Вст3кп2 ГОСТ 380-71				
	3	10 ℓ= 1090	4	9,4	37,6	
	4	10 ℓ= 1350	12	11,6	139,2	
	5	Уголок 75х75х6 ГОСТ 8509-86 ℓ=2940 Вст3пс6 ГОСТ 380-71	4	20,3	81,2	
		Лист ГОСТ 19903-74 Вст3пс6-1 ТУ14-1-3023-80				
	6	12х470 ℓ= 530	2	23,5	47,0	
	7	12х290 ℓ= 400	2	11,0	22,0	
	8	12х260 ℓ= 410	2	10,1	20,2	
	9	12х530 ℓ= 1020	1	50,9	50,9	
СВ149	10	12х200 ℓ= 280	2	5,3	10,6	
	11	12х180 ℓ= 380	4	6,5	26,0	
	12	12х280 ℓ= 560	4	14,8	59,2	
	13	12х60 ℓ= 140	8	0,8	6,4	
		Лист ГОСТ 19903-74 Вст3кп2 ГОСТ 380-71				
	14	8х95 ℓ= 160	4	1,0	4,0	
	15	8х100 ℓ= 180	4	1,1	4,1	
	16	8х80 ℓ= 220	2	1,1	2,2	
	17	8х150 ℓ= 180	4	1,7	6,8	
	18	8х80 ℓ= 80	2	0,4	0,8	
	19	8х95 ℓ= 160	8	1,0	8,0	
		Стандартные изделия				
	20	Болт М16-8g х 70.58 ГОСТ 7798-70	20		3,0	
	21	Гайка М16-7Н.5 ГОСТ 5915-70	20		0,66	
	22	Шайба 16 65Г ГОСТ 6402-70	20		0,16	

Инв.№подл. | Подпись и дата | Взам.инв.№

Нач.отд.	Шейнич	
Н.контр.	Шапран	
Гл.констр.	Шапран	
Гл.инж.пр.	Санковский	
Разраб.	Лучко	
Проверил	Терехов	
Исполнил	Соколенко	

1.424.1-5.6С-29

Связь СВ 149

Стадия	Лист	Листов
Р		1

Укрниипроектсталь-конструкция

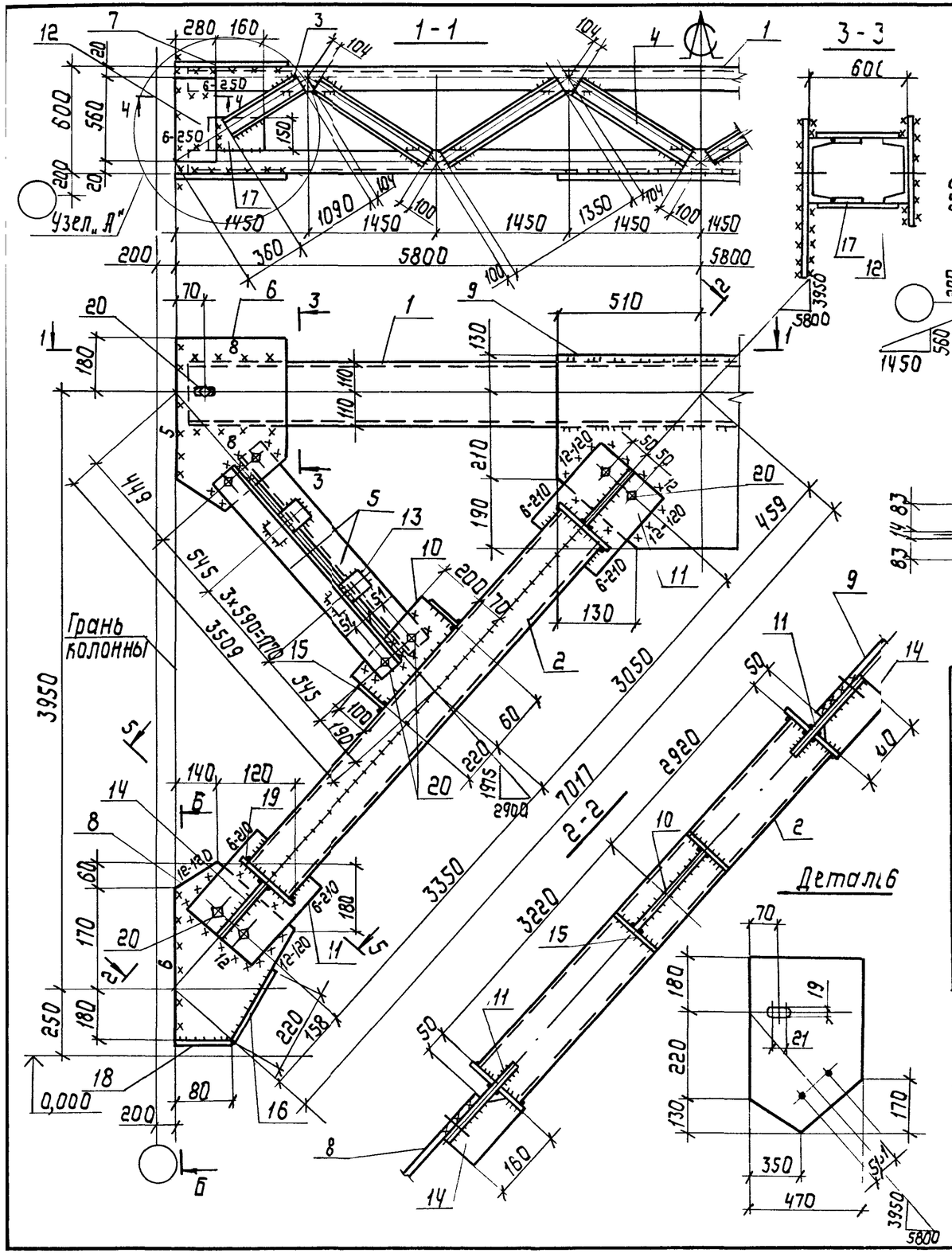

Сварные швы Таблица

Тип и толщ. шва	Длина, м	Тип электрода	Примечание
⊾5	58,3	Э42	Заводской
⊾6	3,4	Э42	Заводской
⊾5	4,5	Э42	Монтажный
⊾6	3,4	Э42	Монтажный
⊾8	3,8	Э42	Монтажный
⊾12	2,4	Э42	Монтажный

1. Расчетная схема и геометрические размеры даны на докум. 1.424.1-5.6С-00.ТБ Ч.
2. Неоговоренные швы h=5мм.

Нач.отд.	Шейнцу		
Н.контр.	Шапран		
Гл.констр.	Шапран		
Гл.инж.пр.	Санковский		
Разраб.	Лучко		
Проверил	Терехов		
Исполнил	Соколенко		

1.424.1-5.6С-29СБ

Связь СВ 149
Сборочный чертеж

Стадия	Масса	Масштаб
Р	1425,8	1:10 1:50
Лист	Листов 1	

Укрниипроектстальконструкция

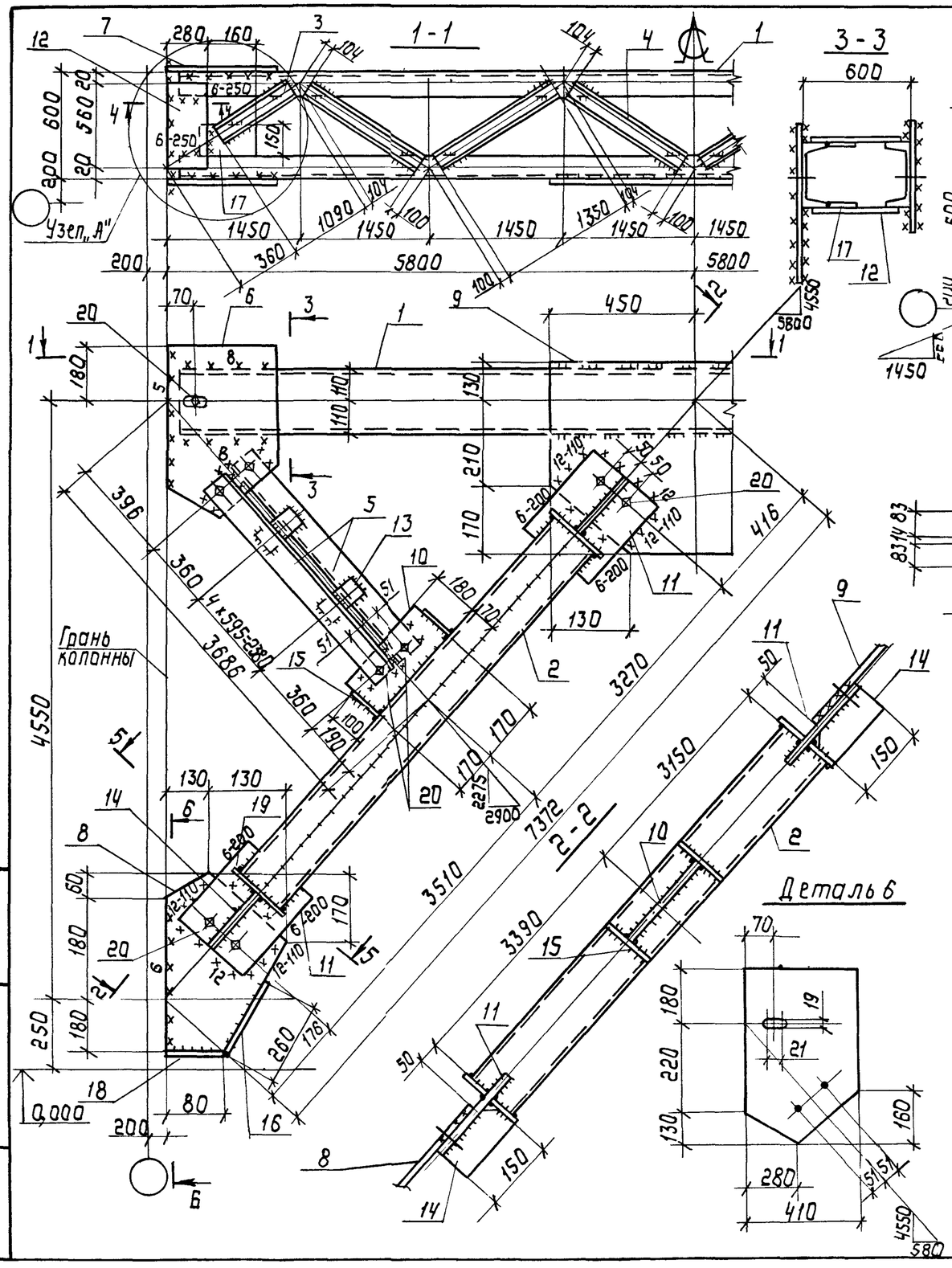

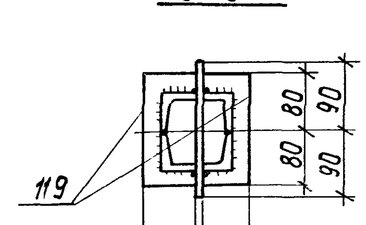

Сварные швы

Таблица

Тип сварн. шва	Длина, м	Тип электрода	Примечание
⌞5	60,1	Э42	Заводской
⌞6	3,2	Э42	Заводской
⌞5	4,5	Э42	Монтажный
⌞6	3,4	Э42	Монтажный
⌞8	3,6	Э42	Монтажный
⌞12	2,3	Э42	Монтажный

1. Расчетная схема и геометрические размеры даны на докум. 1.424.1-5.6С-ОАТБЧ.
2. Неоговоренные швы h=5мм.

Нач.отд.	Шейнич	
Н.контр.	Шапран	
Гл.констр.	Шапран	
Гл.инж.пр.	Санковский	
Разраб.	Лучко	
Проверил	Терехов	
Исполнил	Соколенко	

1.424.1-5.6С-30СБ

Связь СВ150
Сборочный чертеж

Стадия	Масса	Масштаб
Р	1441,3	1:10 1:50
Лист	Листов 1	

Укрниипроектсталь-конструкция

Инв.№ подл. | Подпись и дата | Взам.инв.№

2.3572-08 61

Марка связи	Поз.	Наименование	Кол.	Масса ед., кг	Масса всех, кг	Примеч.
		Детали				
	1	Швеллер 22 ГОСТ 8240-72 ℓ=11540 Вст3пс6 ГОСТ380-71	2	242,4	484,8	
	2	Швеллер 20 ГОСТ 8240-72 ℓ=7320 Вст3пс6-1 ТУ14-1-3023-80	4	134,7	538,8	
		Швеллеры ГОСТ 8240-72 Вст3кп2 ГОСТ 380-71				
	3	10 ℓ=1090	4	9,4	37,6	
	4	10 ℓ=1350	12	11,6	139,2	
	5	Уголок 80х80х6 ГОСТ 8509-86 ℓ=3640 Вст3пс6 ГОСТ380-71	4	26,8	107,2	
		Лист ГОСТ 19903-74 Вст3пс6-1 ТУ14-1-3023-80				
	6	12х350 ℓ=530	2	17,5	35,0	
	7	12х290 ℓ=400	2	11,0	22,0	
	8	12х290 ℓ=480	2	13,1	26,2	
	9	12х530 ℓ=820	1	40,9	40,9	
СВ152	10	12х140 ℓ=220	2	2,9	5,8	
	11	12х190 ℓ=400	4	7,2	28,8	
	12	12х280 ℓ=560	4	14,8	59,2	
	13	12х60 ℓ=140	10	0,8	8,0	
		Лист ГОСТ 19903-74 Вст3кп2 ГОСТ 380-71				
	14	8х105 ℓ=170	4	1,1	4,4	
	15	8х100 ℓ=200	4	1,3	5,2	
	16	8х80 ℓ=280	2	1,4	2,8	
	17	8х150 ℓ=180	4	1,7	6,8	
	18	8х80 ℓ=110	2	0,6	1,2	
	19	8х105 ℓ=170	8	1,1	8,8	
		Стандартные изделия				
	20	Болт М16-8g х70.58 ГОСТ7798-70	20		3,0	
	21	Гайка М16-7Н.5 ГОСТ 5915-70	20		0,66	
	22	Шайба 16 65Г ГОСТ 6402-70	20		0,16	

Нач.отд.	Шейнич	
Н.контр.	Шапран	
Гл.констр.	Шапран	
Гл.инж.пр.	Санковский	
Разраб.	Лучко	
Проверил	Терехов	
Исполнил	Соколенко	

1.424.1-5.6С-32

Связь СВ 152

Стадия	Лист	Листов
Р		1

Укрниципроектсталь-конструкция

Инв.№подл. | Подпись и дата | Взам.инв.№

Марка связи	Поз.	Наименование	Кол.	Масса ед., кг	Масса всех, кг	Примеч.
		Детали				
	1	Швеллер 22 ГОСТ 8240-72 ℓ=11540 Вст3пс6 ГОСТ380-71	2	242,4	484,8	
	2	Швеллер 18 ГОСТ 8240-72 ℓ=6960 Вст3пс6-1 ТУ14-1-3023-80	4	113,5	454,0	
		Швеллеры ГОСТ 8240-72 Вст3кп2 ГОСТ 380-71				
	3	10 ℓ=1090	4	9,4	37,6	
	4	10 ℓ=1350	12	11,6	139,2	
	5	Уголок 75х75х6 ГОСТ 8509-86 ℓ=3410 Вст3пс6 ГОСТ380-71	4	23,5	94,0	
		Лист ГОСТ 19903-74 Вст3пс6-1 ТУ14-1-3023-80				
	6	12х380 ℓ=530	2	19,0	38,0	
	7	12х290 ℓ=400	2	11,0	22,0	
	8	12х260 ℓ=430	2	10,6	21,2	
	9	12х510 ℓ=820	1	39,4	39,4	
СВ151	10	12х150 ℓ=260	2	3,7	7,4	
	11	12х180 ℓ=330	4	5,6	22,4	
	12	12х280 ℓ=560	4	14,8	59,2	
	13	12х60 ℓ=140	10	0,8	8,0	
		Лист ГОСТ 19903-74 Вст3кп2 ГОСТ 380-71				
	14	8х95 ℓ=140	4	0,8	3,2	
	15	8х100 ℓ=180	4	1,1	4,4	
	16	8х80 ℓ=270	2	1,4	2,8	
	17	8х150 ℓ=180	4	1,7	6,8	
	18	8х80 ℓ=90	2	0,5	1,0	
	19	8х95 ℓ=160	8	1,0	8,0	
		Стандартные изделия				
	20	Болт М16-8g х70.58 ГОСТ 7798-70	20		3,0	
	21	Гайка М16-7Н.5 ГОСТ 5915-70	20		0,66	
	22	Шайба 16 65Г ГОСТ 6402-70	20		0,16	

Нач.отд.	Шейнич	
Н.контр.	Шапран	
Гл.констр.	Шапран	
Гл.инж.пр.	Санковский	
Разраб.	Лучко	
Проверил	Терехов	
Исполнил	Соколенко	

1.424.1-5.6С-31

Связь СВ 151

Стадия	Лист	Листов
Р		1

Укрниципроектсталь-конструкция

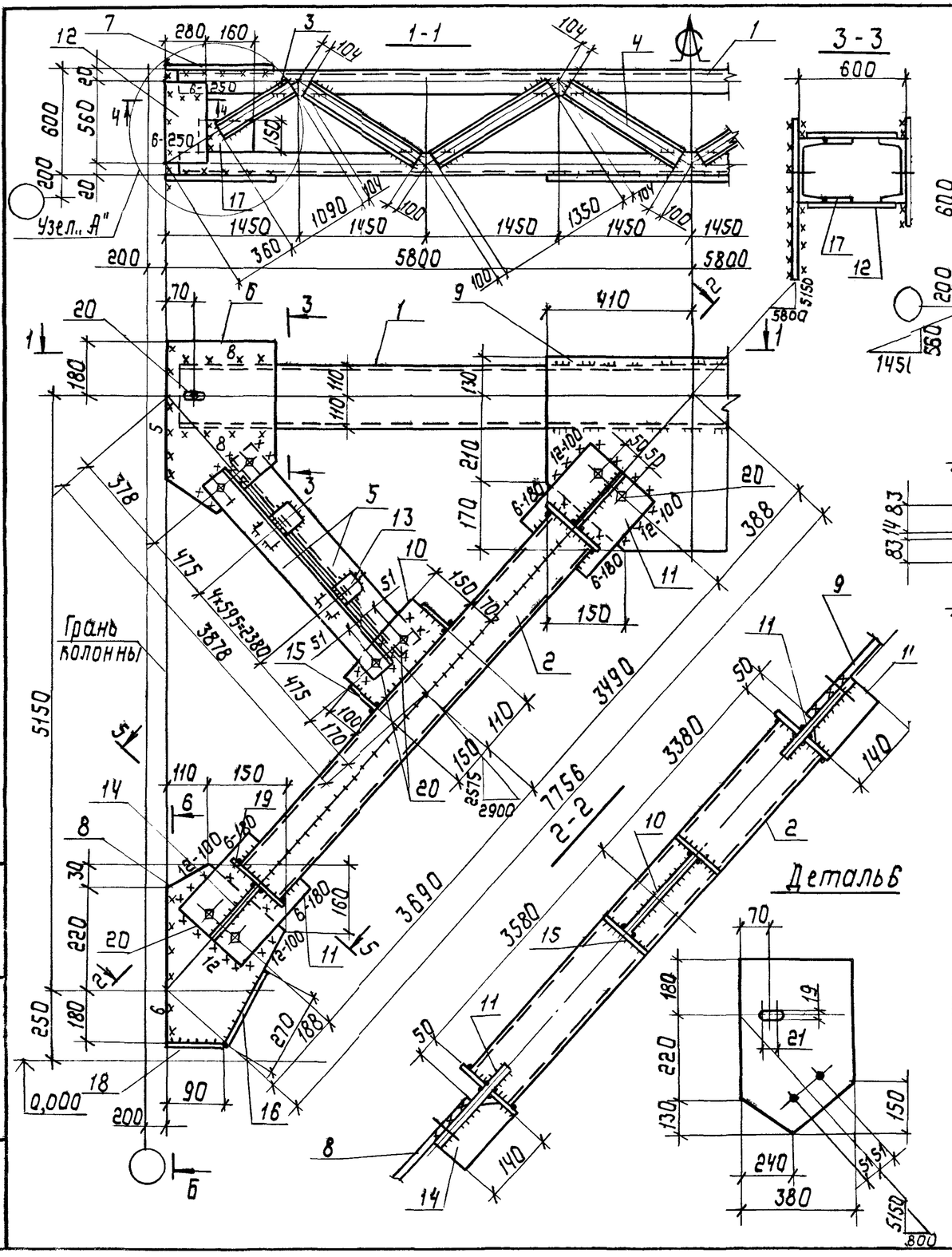

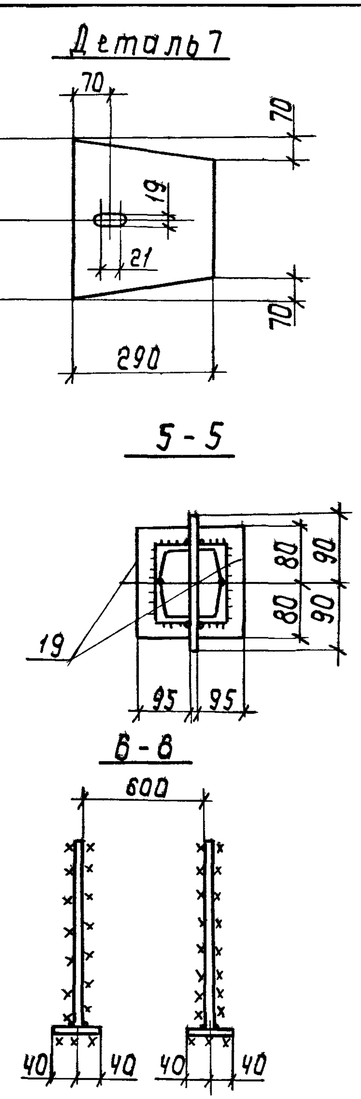

Сварные швы Таблица

Тип и толщ. шва	Длина, м	Тип электрода	Примечание
⊾5	59,8	Э42	Заводской
⊾6	2,9	Э42	Заводской
⊾5	4,2	Э42	Монтажный
⊾6	2,0	Э42	Монтажный
⊾8	3,5	Э42	Монтажный
⊾12	2,2	Э42	Монтажный

1. Расчетная схема и геометрические размеры даны на докум. 1.424.1-5.6С.00.ТБ4.
2. Неоговоренные швы h=5мм.

Нач. отд.	Шейнич	
Н. контр.	Шапран	
Гл. констр.	Шапран	
Гл. инж. пр.	Санковский	
Разраб.	Пучко	
Проверил	Терехов	
Исполнил	Соколенко	

1.424.1-5.6С-31СБ

Связь СВ 151
Сборочный чертеж

Стадия	Масса	Масштаб
Р	1468,1	1:10 1:50

Лист | Листов 1

Укрниипроектсталь конструкция

Инв. № подл. | Подпись и дата | Взам. инв. №

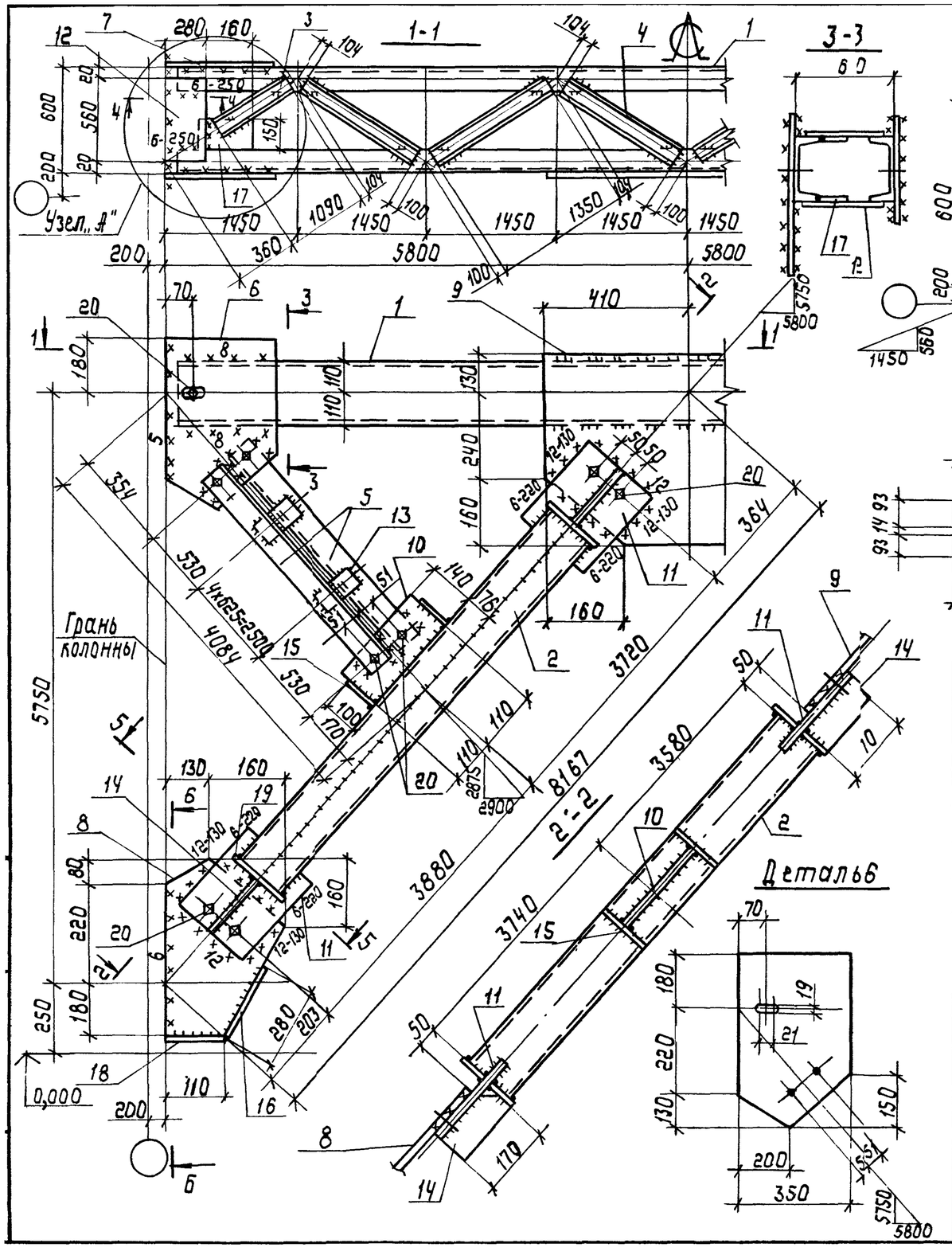

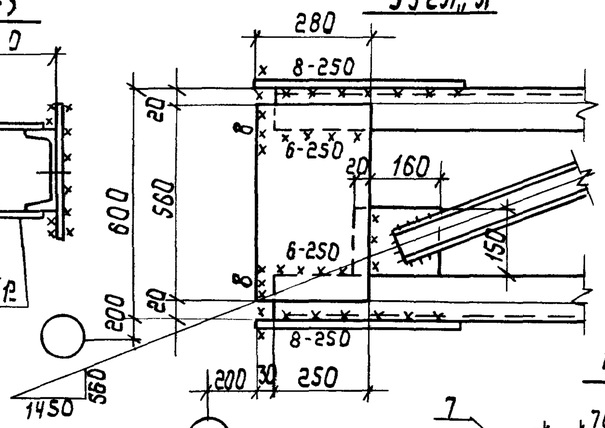

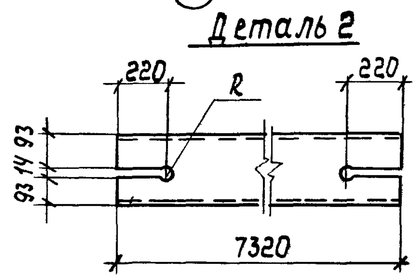

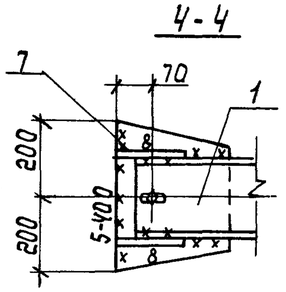

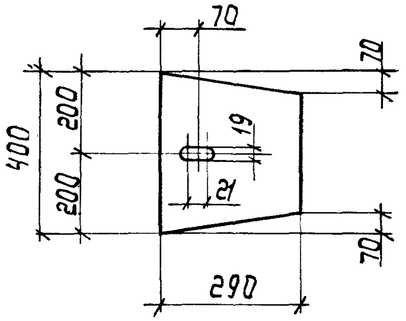

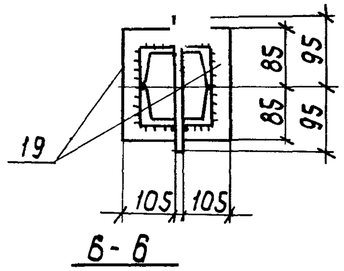

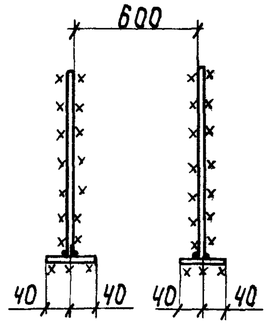

Сварные швы Таблица

Тип и толщ. шва	Длина, м	Тип электрода	Примечание
⌊5	63,8	Э42	Заводской
⌊6	3,5	Э42	Заводской
⌊5	4,5	Э42	Монтажный
⌊6	3,6	Э42	Монтажный
⌊8	3,3	Э42	Монтажный
⌊12	2,6	Э42	Монтажный

1. Расчетная схема и геометрические размеры даны на докум. 1.424.1-5.6С-00.ТБ4.
2. Нео говоренные швы $h=5$ мм.

Нач. отд.	Шейнич		
Н.контр.	Шапран		
Гл. констр.	Шапран		
Гл. инж. пр.	Санковский		
Разраб.	Лучко		
Проверил	Терехов		
Исполнил	Соколенко		

1.424.1-5.6С-32СБ

Связь СВ 152
Сборочный чертеж

Стадия	Масса	Масштаб
Р	1578,3	1:10 1:50
Лист	Листов 1	

Укрниипроектстальконструкция

Марка связи	Поз.	Наименование	Кол.	Масса ед., кг	Масса всех, кг	Примеч.
		Детали				
	1	Швеллер 22 ГОСТ 8240-72 ℓ=11540 Вст3пс6 ГОСТ 380-71	2	242,4	484,8	
	2	22 ℓ=8180	4	171,8	687,2	
		Швеллеры ГОСТ 8240-72 Вст3кп2 ГОСТ 380-71				
	3	10 ℓ=1090	4	9,4	37,6	
	4	10 ℓ=1350	12	11,6	139,2	
	5	Уголок 80х80х6 ГОСТ 8509-86 ℓ=4050 Вст3пс6 ГОСТ 380-71	4	29,8	119,2	
		Лист ГОСТ 19903-74 Вст3пс6-1 ТУ 14-1-3023-80				
	6	14х350 ℓ=570	2	22,0	44,0	
	7	14х290 ℓ=400	2	12,8	25,6	
	8	14х320 ℓ=530	2	18,7	37,4	
	9	14х540 ℓ=760	1	45,1	45,1	
СВ 154	10	14х200 ℓ=290	2	6,4	12,8	
	11	14х210 ℓ=400	4	9,2	36,8	
	12	14х280 ℓ=560	4	17,2	68,8	
	13	14х60 ℓ=140	12	0,9	10,8	
		Лист ГОСТ 19903-74 Вст3кп2 ГОСТ 380-71				
	14	8х115 ℓ=150	4	1,1	4,4	
	15	8х100 ℓ=220	4	1,4	5,6	
	16	8х80 ℓ=350	2	1,8	3,6	
	17	8х150 ℓ=180	4	1,7	6,8	
	18	8х80 ℓ=140	2	0,7	1,4	
	19	8х115 ℓ=190	8	1,4	11,2	
		Стандартные изделия				
	20	Болт М16-8g х 70.58 ГОСТ 7798-70	20		3,0	
	21	Гайка М16-7Н.5 ГОСТ 5915-70	20		0,66	
	22	Шайба 16 65Г ГОСТ 6402-70	20		0,16	

Инв.№подл. | Подпись и дата | Взам.инв.№

Нач.отд.	Шейнич	
Н.контр.	Шапран	
Гл.констр.	Шапран	
Гл.инж.пр.	Санковский	
Разраб.	Лучко	
Проверил	Терехов	
Исполнил	Соколенко	

1.424.1-5.6С-34

Связь СВ 154

Стадия	Лист	Листов
Р		1

Укрниипроектсталь-конструкция

Марка связи	Поз.	Наименование	Кол.	Масса ед., кг	Масса всех, кг	Примеч.
		Детали				
	1	Швеллеры 22 ГОСТ 8240-72 ℓ=11540 Вст3пс6 ГОСТ 380-71	2	242,4	484,8	
	2	Швеллер 20 ГОСТ 8240-72 ℓ=7800 Вст3пс6-1 ТУ 14-1-3023-80	4	143,5	574,0	
		Швеллеры ГОСТ 8240-72 Вст3кп2 ГОСТ 380-71				
	3	10 ℓ=1090	4	9,4	37,6	
	4	10 ℓ=1350	12	11,6	139,2	
	5	Уголок 80х80х6 ГОСТ 8509-86 ℓ=3860 Вст3пс6 ГОСТ 380-71	4	28,4	113,6	
		Лист ГОСТ 19903-74 Вст3пс6-1 ТУ 14-1-3023-80				
	6	12х340 ℓ=530	2	17,0	34,0	
	7	12х290 ℓ=400	2	11,0	22,0	
	8	12х280 ℓ=480	2	12,7	25,4	
	9	12х510 ℓ=740	1	35,6	35,6	
СВ 153	10	12х160 ℓ=230	2	3,5	7,0	
	11	12х190 ℓ=370	4	6,6	26,4	
	12	12х280 ℓ=560	4	14,8	59,2	
	13	12х60 ℓ=140	12	0,8	9,6	
		Лист ГОСТ 19903-74 Вст3кп2 ГОСТ 380-71				
	14	8х105 ℓ=150	4	1,0	4,0	
	15	8х100 ℓ=200	4	1,3	5,2	
	16	8х80 ℓ=300	2	1,5	3,0	
	17	8х150 ℓ=180	4	1,7	6,8	
	18	8х80 ℓ=110	2	0,6	1,2	
	19	8х105 ℓ=170	8	1,1	8,8	
		Стандартные изделия				
	20	Болт М16-8g х 70.58 ГОСТ 7798-70	20		3,0	
	21	Гайка М16-7Н.5 ГОСТ 5915-70	20		0,66	
	22	Шайба 16 65Г ГОСТ 6402-70	20		0,16	

Инв.№подл. | Подпись и дата | Взам.инв.№

Нач.отд.	Шейнич	
Н.контр.	Шапран	
Гл.констр.	Шапран	
Гл.инж.пр.	Санковский	
Разраб.	Лучко	
Проверил	Терехов	
Исполнил	Соколенко	

1.424.1-5.6С-33

Связь СВ 153

Стадия	Лист	Листов
Р		1

Укрниипроектсталь конструкция

23572-08 65

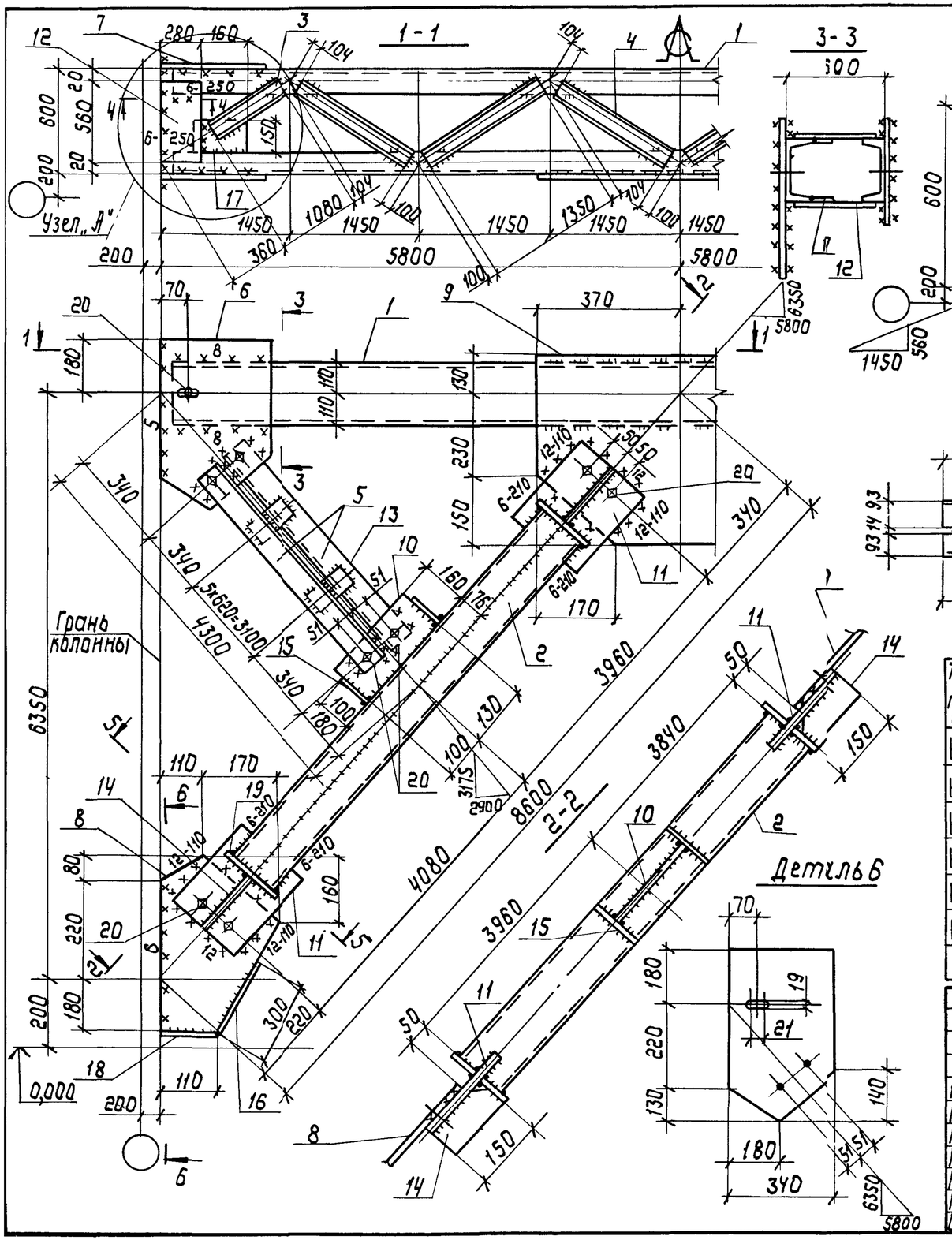

Сварные швы

Таблица

Тип и толщина шва	Длина, м	Тип электрода	Примечание
◺5	67,1	Э42	Заводской
◺6	3,4	Э42	Заводской
◺5	4,5	Э42	Монтажный
◺6	3,6	Э42	Монтажный
◺8	3,3	Э42	Монтажный
◺12	2,4	Э42	Монтажный

1. Расчетная схема и геометрические размеры даны на докум. 1.424.1-5.6С-00.ТБУ
2. Не оговоренные швы $h=5$ мм

Нач. отд	Шейнич	
Н. контр.	Шапран	
Гл. констр	Шапран	
Гл. инж. пр	Санковский	
Разраб.	Лучко	
Проверил	Терехов	
Исполнил	Соколенко	

1.424.1-5.6С-33СБ

Связь СВ 153
Сборочный чертеж

Стадия	Масса	Масштаб
Р	1613,4	1:10 1:50
Лист	Листов 1	

Укрнипроектсталь-конструкция

1-1

3-3

Узел „А"

Деталь 7

4-4

5-5

Деталь 2

Деталь 6

6-6

Грань колонны

Узел „А"

Сварные швы Таблица

Тип и толщ. шва	Длина, м	Тип электрода	Примечание
⌞5	64,5	Э42	Заводской
⌞6	3,8	Э42	Заводской
⌞5	4,5	Э42	Монтажный
⌞6	2,0	Э42	Монтажный
⌞8	4,1	Э42	Монтажный
⌞14	2,6	Э42	Монтажный

1. Расчетная схема и геометрические размеры даны на докум. 1.424.1-5.6С-00.ТБЧ.
2. Неоговоренные швы h= 5 мм.

Инв.№ подл. | Подпись и дата | Взам. инв.№

Нач.отд.	Шейнич		
Н.контр.	Шапран		
Гл.констр.	Шапран		
Гл.инж.пр.	Санковский		
Разраб.	Лучко		
Проверил	Терехов		
Исполнил	Соколенко		

1.424.1-5.6С-34СБ

Связь СВ 15 Ч
Сборочный чертеж

Стадия	Масса	Масштаб
Р	1800,1	1:10 1:50
Лист	Листов 1	

Укрнипроектстальконструкция

Марка связи	Поз.	Наименование	Кол.	Масса ед., кг	Масса всех, кг	Примеч.
		Детали				
	1	Швеллер 22 ГОСТ 8240-72 ℓ=11540 ВСт3пс6 ГОСТ 380-71	2	242,4	484,8	
	2	24 ℓ=9050	4	217,2	868,8	
		Швеллер ГОСТ 8240-72 ВСт3кп2 ГОСТ 380-71				
	3	10 ℓ=1090	4	9,4	37,6	
	4	10 ℓ=1350	12	11,6	139,2	
	5	Уголок 80х80х6 ГОСТ 8509-72 ℓ=4520 ВСт3пс6 ГОСТ 380-71	4	33,3	133,2	
		Лист ГОСТ 19903-74 ВСт3пс6-1 ТУ 14-1-3023-80				
	6	14х300 ℓ=540	2	17,8	35,6	
	7	14х290 ℓ=400	2	12,8	25,6	
	8	14х340 ℓ=580	2	21,7	43,4	
	9	14х580 ℓ=740	1	47,2	47,2	
СВ156	10	14х210 ℓ=280	2	6,5	13,0	
	11	14х220 ℓ=450	4	10,9	43,6	
	12	14х280 ℓ=560	4	17,2	68,8	
	13	14х60 ℓ=140	14	0,9	12,6	
		Лист ГОСТ 19903-74 ВСт3кп2 ГОСТ 380-71				
	14	8х125 ℓ=170	4	1,3	5,2	
	15	8х100 ℓ=240	4	1,5	6,0	
	16	8х80 ℓ=380	2	1,9	3,8	
	17	8х150 ℓ=180	4	1,7	6,8	
	18	8х80 ℓ=180	2	0,9	1,8	
	19	8х125 ℓ=200	8	1,6	12,8	
		Стандартные изделия				
	20	Болт М16-8g х 70.5.8 ГОСТ 7798-70	20		3,0	
	21	Гайка М16-7Н.5 ГОСТ 5915-70	20		0,66	
	22	Шайба 16 65 ГОСТ 6402-70	20		0,16	

Нач.отд.	Шейнич		1.424.1-5.6С-36
Н.контр.	Шапран		
Гл.констр	Шапран		Связь СВ156
Гл.инж.пр	Санковский		Стадия Р; Лист; Листов 1
Разраб.	Лучко		Укрниипроектсталь-конструкция
Проверил	Терехов		
Исполнил	Соколенко		

Марка связи	Поз.	Наименование	Кол.	Масса ед., кг	Масса всех, кг	Примеч.
		Детали				
	1	Швеллер 22 ГОСТ 8240-72 ℓ=11540 ВСт3пс6 ГОСТ 380-71	2	242,4	484,8	
	2	22 ℓ=8650	4	181,9	727,6	
		Швеллер ГОСТ 8240-72 ВСт3кп2 ГОСТ 380-71				
	3	10 ℓ=1090	4	9,4	37,6	
	4	10 ℓ=1350	12	11,6	139,2	
	5	Уголок 80х80х6 ГОСТ 8509-72 ℓ=4290 ВСт3пс6 ГОСТ 380-71	4	31,6	126,4	
		Лист ГОСТ 19903-74 ВСт3пс6-1 ТУ 14-1-3023-80				
	6	14х310 ℓ=540	2	18,4	36,8	
	7	14х290 ℓ=400	2	12,8	25,6	
	8	14х310 ℓ=530	2	18,1	36,2	
	9	14х550 ℓ=720	1	43,5	43,5	
СВ155	10	14х210 ℓ=270	2	6,3	12,6	
	11	14х210 ℓ=380	4	8,8	35,2	
	12	14х280 ℓ=560	4	17,2	68,8	
	13	14х60 ℓ=140	12	0,9	10,8	
		Лист ГОСТ 19903-74 ВСт3кп2 ГОСТ 380-71				
	14	8х115 ℓ=140	4	1,0	4,0	
	15	8х100 ℓ=220	4	1,4	5,6	
	16	8х80 ℓ=360	2	1,8	3,6	
	17	8х150 ℓ=180	4	1,7	6,8	
	18	8х80 ℓ=150	2	0,8	1,6	
	19	8х115 ℓ=190	8	1,4	11,2	
		Стандартные изделия				
	20	Болт М16-8g х 70.5.8 ГОСТ 7798-70	20		3,0	
	21	Гайка М16-7Н.5 ГОСТ 5915-70	20		0,66	
	22	Шайба 16 65 Г ГОСТ 6402-70	20		0,16	

Инв.№подл. | Подпись и дата | Взам.инв.№

Нач.отд.	Шейнич		1.424.1-5.6С-35
Н.контр.	Шапран		
Гл.констр	Шапран		Связь СВ155
Гл.инж.пр	Санковский		Стадия Р; Лист; Листов 1
Разраб.	Лучко		Укрниипроектсталь-конструкция
Проверил	Терехов		
Исполнил	Соколенко		

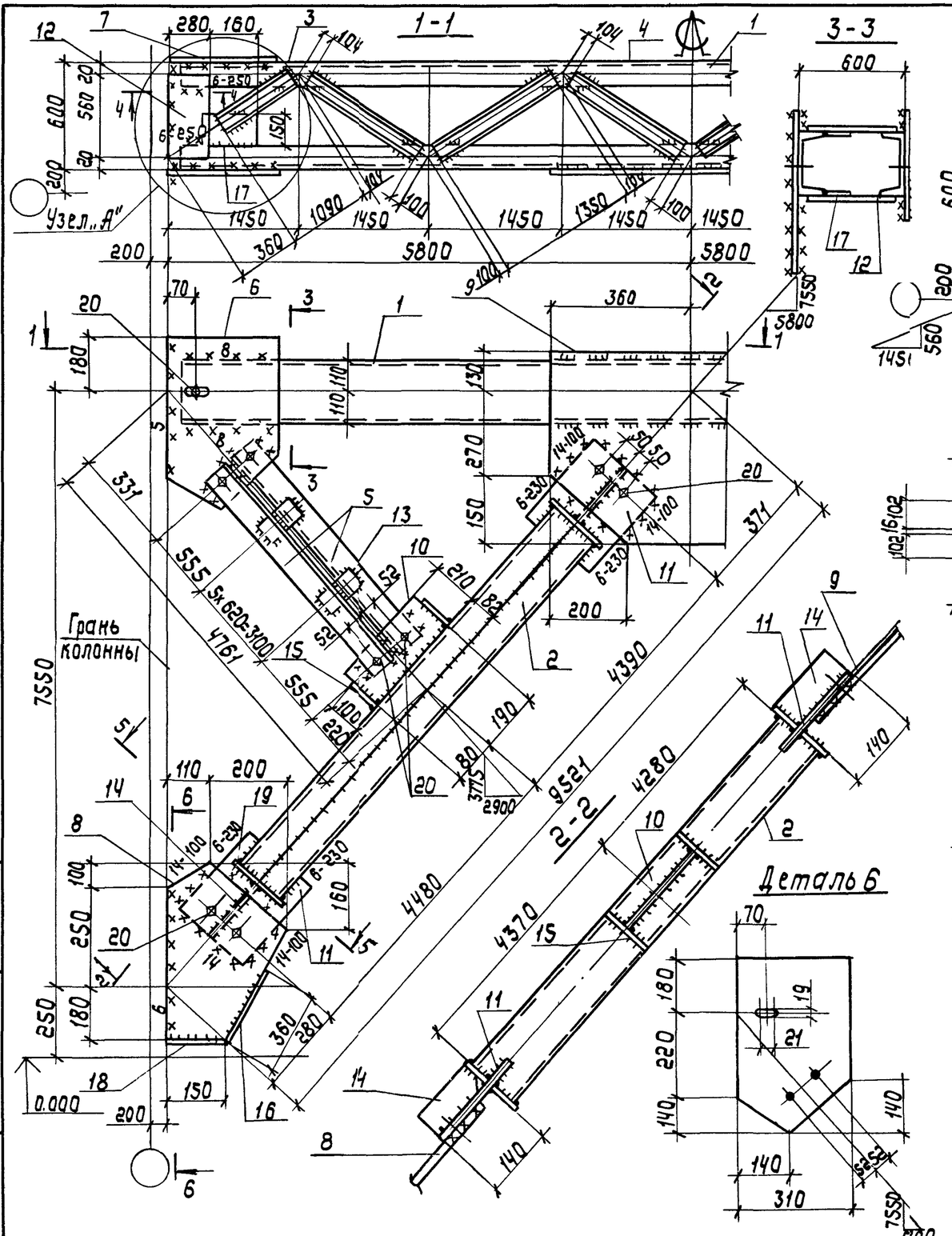

Сварные швы Таблица

Тип и толщ. шва	Длина м	Тип электрода	Примечание
◺5	67,3	Э42	Заводской
◺6	3,7	Э42	Заводской
◺5	4,5	Э42	Монтажный
◺6	3,7	Э42	Монтажный
◺8	2,2	Э42	Монтажный
◺14	2,5	Э42	Монтажный

1. Расчетная схема и геометрические размеры даны на докум. 1.424.1-5.6С-00.ТБЧ
2. Неоговоренные швы $h = 5$ мм

Нач. отд.	Шейнич		
Н. контр.	Шапран		
Гл. констр.	Шапран		
Гл. инж. пр.	Санковский		
Разраб.	Лучко		
Проверил	Терехов		
Исполнил	Соколенко		

1.424.1-5.6С-35СБ

Связь СВ 155

Стадия	Масса	Масштаб
Р	1836,1	1:10 1:50
Лист	Листов 1	

Укрниипроектсталь конструкция

Инв. № подл. | Подпись и дата | Взам. инв. №

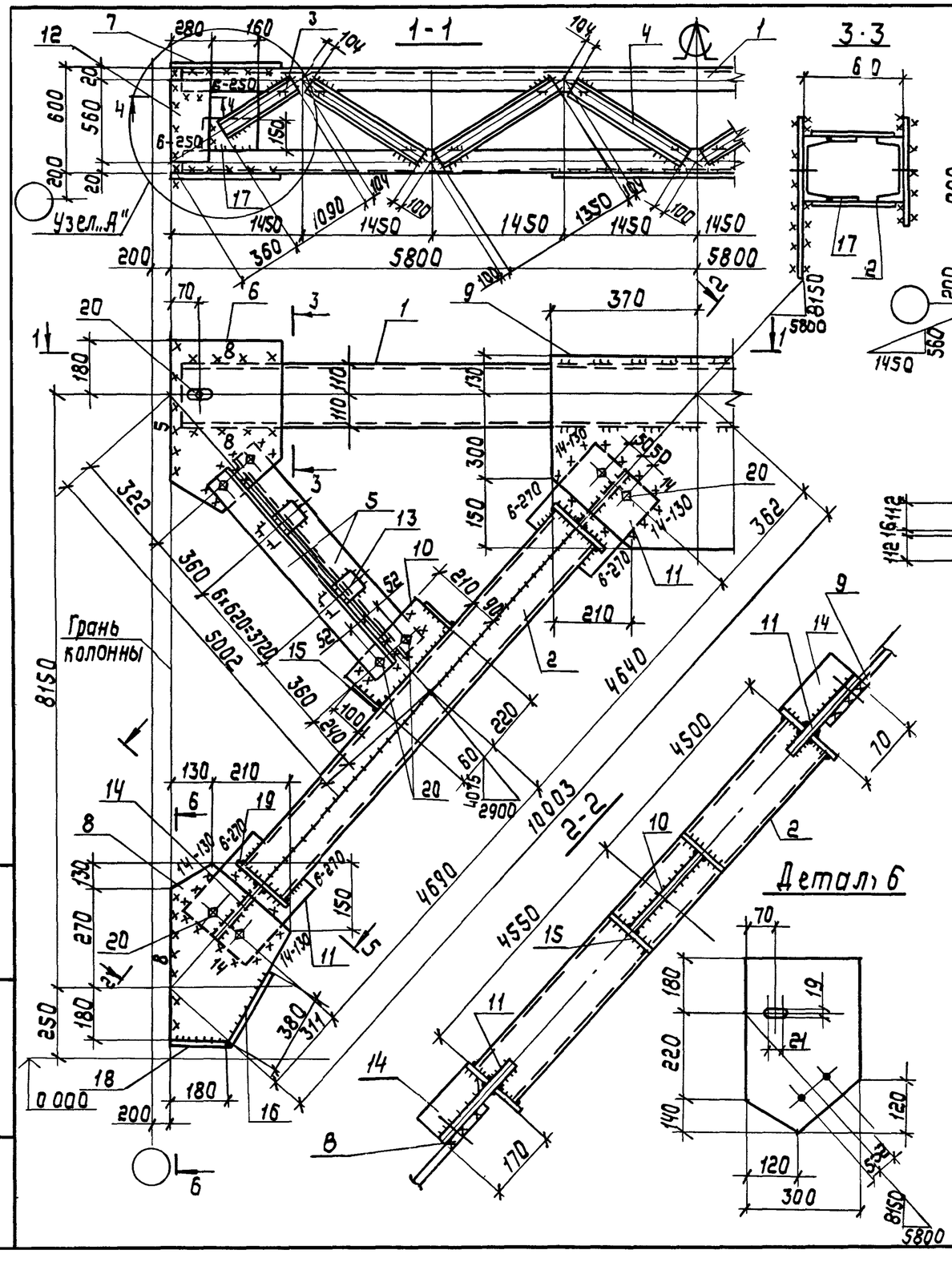

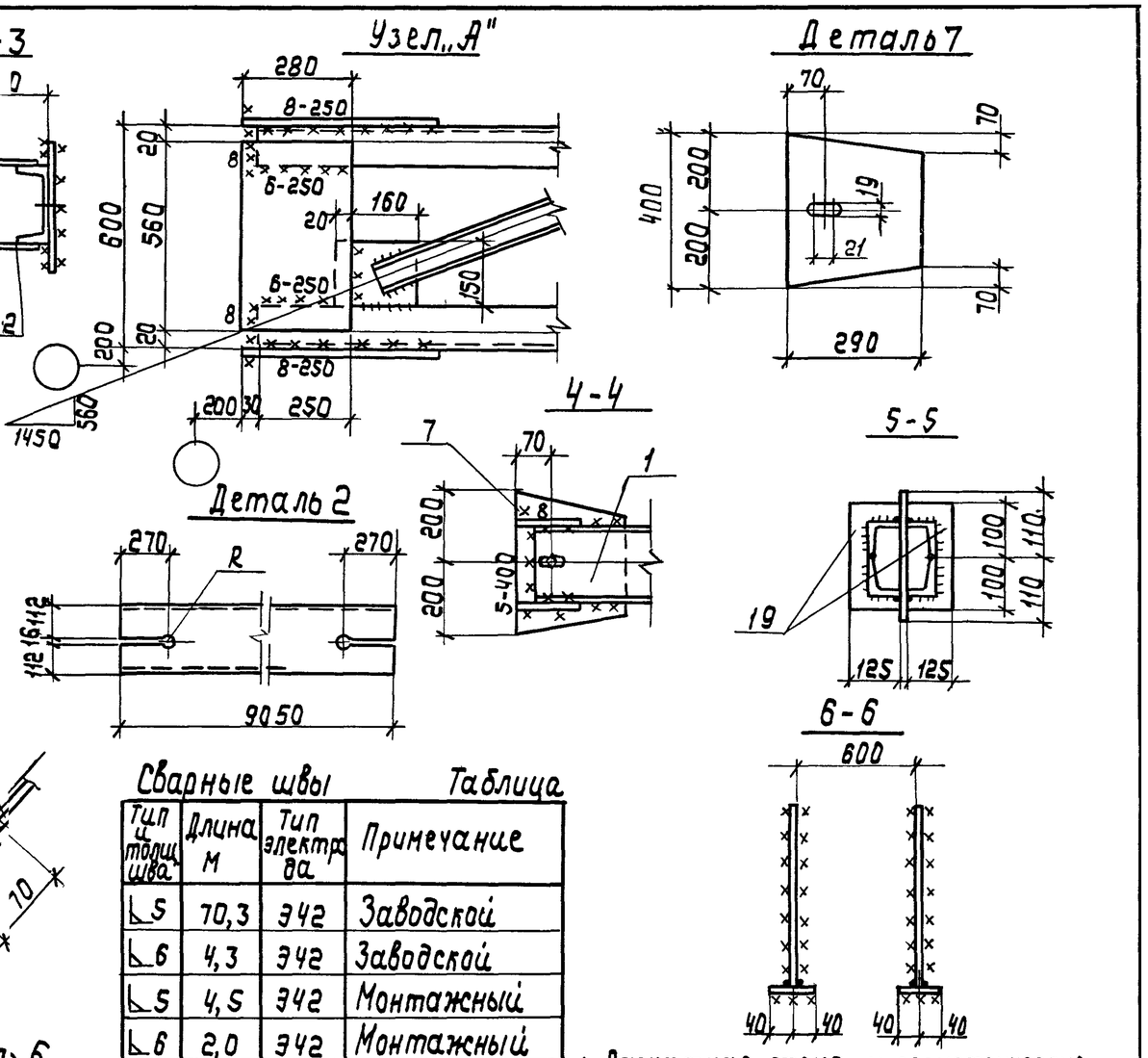

Сварные швы Таблица

Тип и толщ. шва	Длина м	Тип электрода	Примечание
⊾5	70,3	Э42	Заводской
⊾6	4,3	Э42	Заводской
⊾5	4,5	Э42	Монтажный
⊾6	2,0	Э42	Монтажный
⊾8	3,9	Э42	Монтажный
⊾14	2,8	Э42	Монтажный

1. Расчетная схема и геометрические размеры даны на докум. 1.424.1-5.6С00.ТБ4
2. Неоговоренные швы h=5мм.

Нач. отд.	Шейнич	
Н. контр.	Шапран	
Гл. констр.	Шапран	
Гл. инж. пр.	Санковский	
Разраб.	Лучко	
Проверил	Терехов	
Исполнил	Соколенко	

1.424.1-5.6С-36СБ

Связь СВ 156

Стадия	Масса	Масштаб
Р	2009,7	1:10 1:50

Лист | Листов 1

Укрниипроектсталь-конструкция

Инв. № подл. | Подпись и дата | Взам. инв. №

Марка связи	Поз.	Наименование	Кол.	Масса ед., кг	Масса всех, кг	Примеч.
		Детали				
	1	Швеллер 22 ГОСТ 8240-72 ℓ=11540 ВСт3пс6 380-71	2	242,2	484,8	
	2	27 ℓ=9900	4	274,2	1096,8	
		Швеллер ГОСТ 8240-72 ВСт3кп2 ГОСТ 380-71				
	3	10 ℓ=1090	4	9,4	37,6	
	4	10 ℓ=1350	12	11,6	139,2	
	5	Уголок 90х90х6 ГОСТ 8509-72 ℓ=4990 ВСт3пс6-1 ТУ14-1-3023-80	4	41,6	166,4	
		Лист ГОСТ 19903-74 ВСт3пс6-1 ТУ14-1-3023-80				
	6	14х290 ℓ=550	2	17,6	35,2	
	7	14х290 ℓ=400	2	12,8	25,6	
	8	14х370 ℓ=660	2	26,9	53,8	
	9	14х640 ℓ=770	1	54,2	54,2	
	10	14х240 ℓ=320	2	8,5	17,0	
	11	14х230 ℓ=490	4	12,4	49,6	
СВ158	12	14х280 ℓ=560	4	17,2	68,8	
	13	14х60 ℓ=140	12	0,9	10,8	
		Лист ГОСТ 19903-74 ВСт3кп2 ГОСТ 380-71				
	14	8х140 ℓ=210	4	1,9	7,6	
	15	8х100 ℓ=270	4	1,7	6,8	
	16	8х80 ℓ=450	2	2,3	4,6	
	17	8х150 ℓ=180	4	1,7	6,8	
	18	8х80 ℓ=190	2	0,5	1,0	
	19	8х140 ℓ=210	8	1,9	15,2	
		Стандартные изделия				
	20	Болт М16-8g х 70.5.8 ГОСТ 7798-70	20		3,0	
	21	Гайка М16-7Н.5 ГОСТ 5915-70	20		0,66	
	22	Шайба 16 65Г ГОСТ 6402-70	20		0,16	

Инв.№ подл. | Подпись и дата | Взам.инв.№

Нач.отд.	Шейнич		1.424.1-5.6С-38
Н.контр.	Шапран		
Гл.констр.	Шапран		
Гл.инж.пр.	Санковский		Связь СВ 158
Разраб.	Лучко		
Проверил	Терехов		
Исполнил	Соколенко		

Стадия	Лист	Листов
Р		1

Укрниипроектсталь-конструкция

Марка связи	Поз.	Наименование	Кол.	Масса ед., кг	Масса всех, кг	Примеч.
		Детали				
	1	Швеллер 22 ГОСТ 8240-72 ℓ=11540 ВСт3пс6 ГОСТ 380-71	2	242,4	484,8	
	2	24 ℓ=9510	4	228,2	912,8	
		Швеллер ГОСТ 8240-72 ВСт3кп2 ГОСТ 380-71				
	3	10 ℓ=1090	4	9,4	37,6	
	4	10 ℓ=1090	12	11,6	139,2	
	5	Уголок 80х80х6 ГОСТ 8509-72 ℓ=4170 ВСт3пс6 ГОСТ 380-71	4	35,1	140,4	
		Лист ГОСТ 19903-74 ВСт3пс6-1 ТУ14-1-3023-80				
	6	14х290 ℓ=540	2	17,2	34,4	
	7	14х290 ℓ=400	2	12,8	25,6	
	8	14х340 ℓ=590	2	22,1	44,2	
	9	14х600 ℓ=740	1	48,8	48,8	
	10	14х230 ℓ=280	2	7,1	14,2	
	11	14х220 ℓ=430	4	10,4	41,6	
СВ157	12	14х280 ℓ=560	4	17,2	68,8	
	13	14х60 ℓ=140	14	0,9	12,6	
		Лист ГОСТ 19903-74 ВСт3кп2 ГОСТ 380-71				
	14	8х125 ℓ=160	4	1,3	5,2	
	15	8х100 ℓ=240	4	1,5	6,0	
	16	8х80 ℓ=400	2	2,0	4,0	
	17	8х150 ℓ=180	4	1,7	6,8	
	18	8х80 ℓ=190	2	1,0	2,0	
	19	8х125 ℓ=200	8	1,6	12,8	
		Стандартные изделия				
	20	Болт М16-8g х 70.5.8 ГОСТ 7798-70	20		3,0	
	21	Гайка М16-7Н.5 ГОСТ 5915-70	20		0,66	
	22	Шайба 16 65Г ГОСТ 6402-70	20		0,16	

Инв.№ подл. | Подпись и дата | Взам.инв.№

Нач.отд.	Шейнич		1.424.1-5.6С-37
Н.контр.	Шапран		
Гл.констр.	Шапран		
Гл.инж.пр.	Санковский		Связь СВ 157
Разраб.	Лучко		
Проверил	Терехов		
Исполнил	Соколенко		

Стадия	Лист	Листов
Р		1

Укрниипроектсталь-конструкция

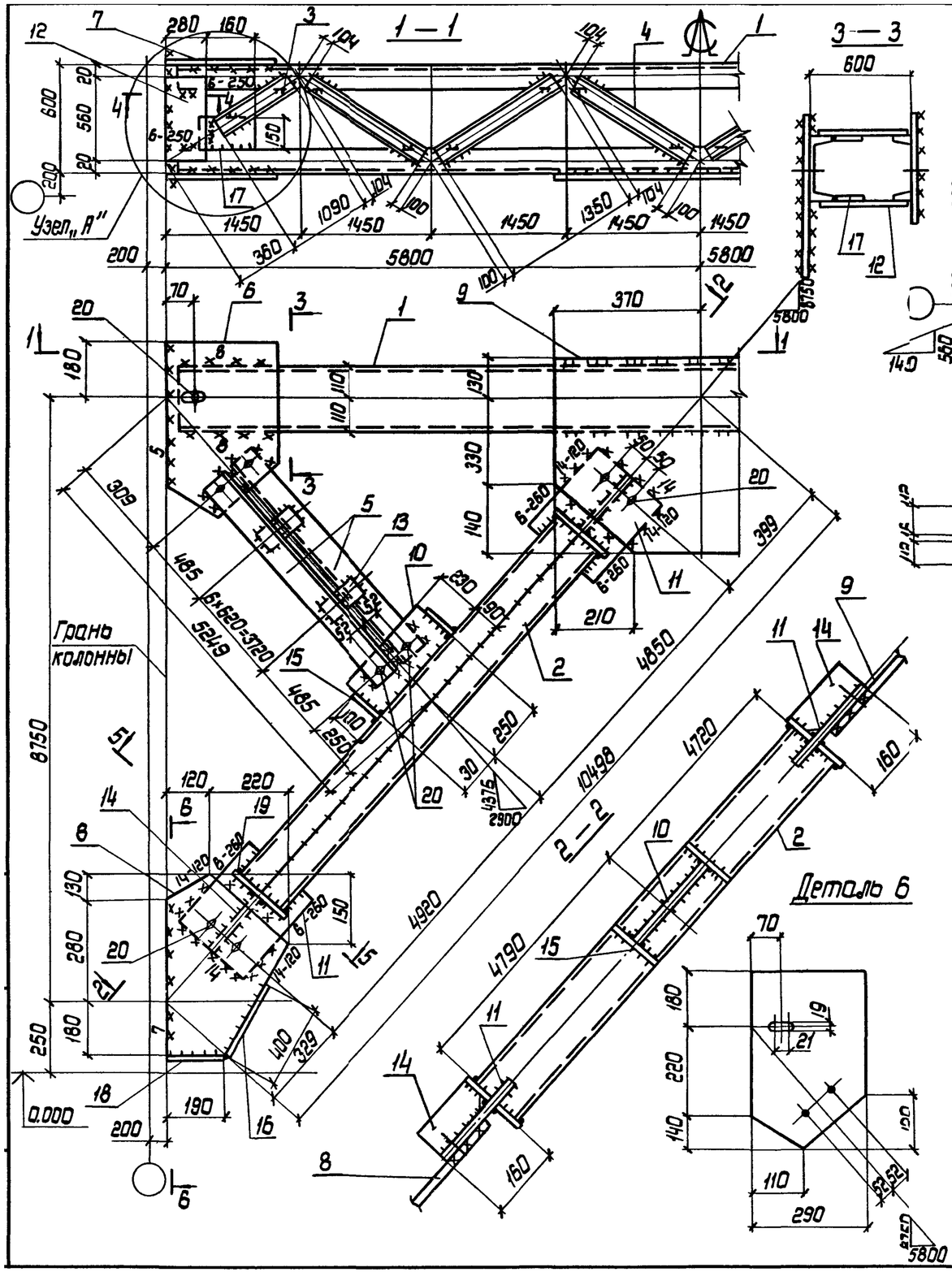

1. Расчетная схема и геометрические размеры даны на докум. 1.424.1-5.6С-00.ТБЧ.
2. Неговоренные швы $h = 5$ мм.

Нач. отд.	Швйнич		
Н. контр.	Шапран		
Гл. констр.	Шапран		
Гл. инж. пр.	Санковский		
Разраб.	Лучко		
Проверил	Терехов		
Исполнил	Соколенко		

1.424.1-5.6С-37СБ

Связь СВ 157

Стадия	Масса	Масштаб
Р	2062,2	1:10 1:50
Лист	Листов 1	

Укрниипроектсталь-конструкция

1 — 1

3 — 3

Узел „А"

Деталь 7

4 — 4

5 — 5

Деталь 2

Деталь 6

6 — 6

Грань колонны

2 — 2

Сварные швы

Таблица

Тип и толщ. шва	Длина м	Тип электрода	Примечание
⌊5	75,9	Э42	Заводской
⌊7	4,3	Э42	Заводской
⌊5	4,5	Э42	Монтажный
⌊6	2,0	Э42	Монтажный
⌊8	2,1	Э42	Монтажный
⌊10	1,9	Э42	Монтажный
⌊14	3,2	Э42	Монтажный

1. Расчетная схема и геометрические размеры даны на докум. 1.424.1-5.8С-00.ТБ4
2. Неоговоренные швы h=5мм.

Нач. отд.	Шейнич	
Н. контр.	Шапран	
Гл. констр.	Шапран	
Гл. инж. пр.	Санковский	
Разраб.	Лучко	
Проверил	Терехов	
Исполнил	Соколенко	

1.424.1-5.8С-38СБ

Связь СВ 158

Стадия	Масса	Масштаб
Р	2304,6	1:10 1:50
Лист	Листов 1	

Укрниипроектсталь-конструкция

Инв. № подл. | Подпись и дата | Взам. инв. №

Марка связи	Поз.	Наименование	Кол.	Масса ед., кг	Масса всех, кг	Примечан.
		Детали				
	1	Швеллер 27 ГОСТ 8240-72 ℓ=11540 ВСт3пс6 ГОСТ 380-71	2	319,7	639,4	
	2	Швеллер 20 ГОСТ 8240-72 ℓ=6010 ВСт3пс6-1 ТУ 14-1-3023-80	4	110,6	442,4	
		Швеллер ГОСТ 8240-72 ВСт3кп2 ГОСТ 380-71				
	3	10 ℓ=1090	4	9,4	37,6	
	4	10 ℓ=1350	12	11,6	139,2	
	5	Уголок 75х75х6 ГОСТ 8509-72 ℓ=2860 ВСт3пс6 ГОСТ 380-71	4	19,6	78,4	
		Лист ГОСТ 19903-74 ВСт3пс6-1 ТУ 14-1-3023-80				
	6	14х530 ℓ=570	2	33,2	66,4	
	7	14х290 ℓ=400	2	12,8	25,6	
	8	14х300 ℓ=430	2	14,2	28,4	
	9	14х600 ℓ=1160	1	76,5	76,5	
	10	14х210 ℓ=290	2	6,7	13,4	
	11	14х190 ℓ=400	4	8,4	33,6	
СВ160	12	14х280 ℓ=550	4	16,9	67,7	
	13	14х60 ℓ=140	8	0,9	7,2	
		Лист ГОСТ 19903-74 ВСт3кп2 ГОСТ 380-71				
	14	8х105 ℓ=170	4	1,1	4,4	
	15	8х100 ℓ=200	4	1,3	5,2	
	16	8х80 ℓ=250	2	1,3	2,6	
	17	8х150 ℓ=180	4	1,7	6,8	
	18	8х80 ℓ=100	2	0,5	1,0	
	19	8х150 ℓ=170	8	1,1	8,8	
		Стандартные изделия				
	20	Болт М16-8g х 70.5.8 ГОСТ 7798-70	20		3,0	
	21	Гайка М16-7Н.5 ГОСТ 5915-70	20		0,66	
	22	Шайба 16 65Г ГОСТ 6402-70	20		0,16	

Нач.отд.	Шейнич		
Н.контр.	Шапран		
Гл.констр	Шапран		
Гл.инж.пр	Санковский		
Разраб.	Лучко		
Проверил	Терехов		
Исполнил	Соколенко		

1.424.1-5.6С-40

Связь СВ 160

Стадия	Лист	Листов
Р		1

Укрниипроектстальконструкция

Марка связи	Поз.	Наименование	Кол.	Масса ед., кг	Масса всех, кг	Примеч.
		Детали				
	1	Швеллер 22 ГОСТ 8240-72 ℓ=11540 ВСт3пс6 ГОСТ 380-71	2	242,4	484,8	
	2	27 ℓ=1039 0	4	287,8	1151,2	
		Швеллер ГОСТ 8240-72 ВСт3кп2 ГОСТ 380-71				
	3	10 ℓ=1090	4	9,4	37,6	
	4	10 ℓ=1350	12	11,6	139,2	
	5	Уголок 90х90х6 ГОСТ 8509-72 ℓ=5220 ВСт3пс6-1 ТУ 14-1-3023-80	4	43,5	174,0	
		Лист ГОСТ 19903-74 ВСт3пс6-1 ТУ 14-1-3023-80				
	6	14х290 ℓ=570	2	18,2	36,4	
	7	14х290 ℓ=400	2	12,8	25,6	
	8	14х370 ℓ=670	2	27,3	54,6	
	9	14х670 ℓ=790	1	58,2	58,2	
	10	14х240 ℓ=330	2	8,7	17,4	
	11	14х230 ℓ=460	4	11,6	46,4	
СВ159	12	14х280 ℓ=560	4	17,2	68,8	
	13	14х60 ℓ=140	14	0,9	12,6	
		Лист ГОСТ 19903-74 ВСт3кп2 ГОСТ 380-71				
	14	8х140 ℓ=190	4	1,7	6,8	
	15	8х100 ℓ=270	4	1,7	6,8	
	16	8х80 ℓ=460	2	2,3	4,6	
	17	8х150 ℓ=180	4	1,7	6,8	
	18	8х80 ℓ=200	2	0,5	1,0	
	19	8х140 ℓ=210	8	1,9	15,2	
		Стандартные изделия				
	20	Болт М16-8g х 70.5.8 ГОСТ 7798-70	20		3,0	
	21	Гайка М16-7Н.5 ГОСТ 5915-70	20		0,66	
	22	Шайба 16 65Г ГОСТ 6402-70	20		0,16	

Инв.№подл. | Подпись и дата | Взам.инв.№

Нач.отд.	Шейнич		
Н.контр.	Шапран		
Гл.констр	Шапран		
Гл.инж.пр	Санковский		
Разраб.	Лучко		
Проверил	Терехов		
Исполнил	Соколенко		

1.424.1-5.6С-39

Связь СВ 159

Стадия	Лист	Листов
Р		1

Укрниипроектстальконструкция

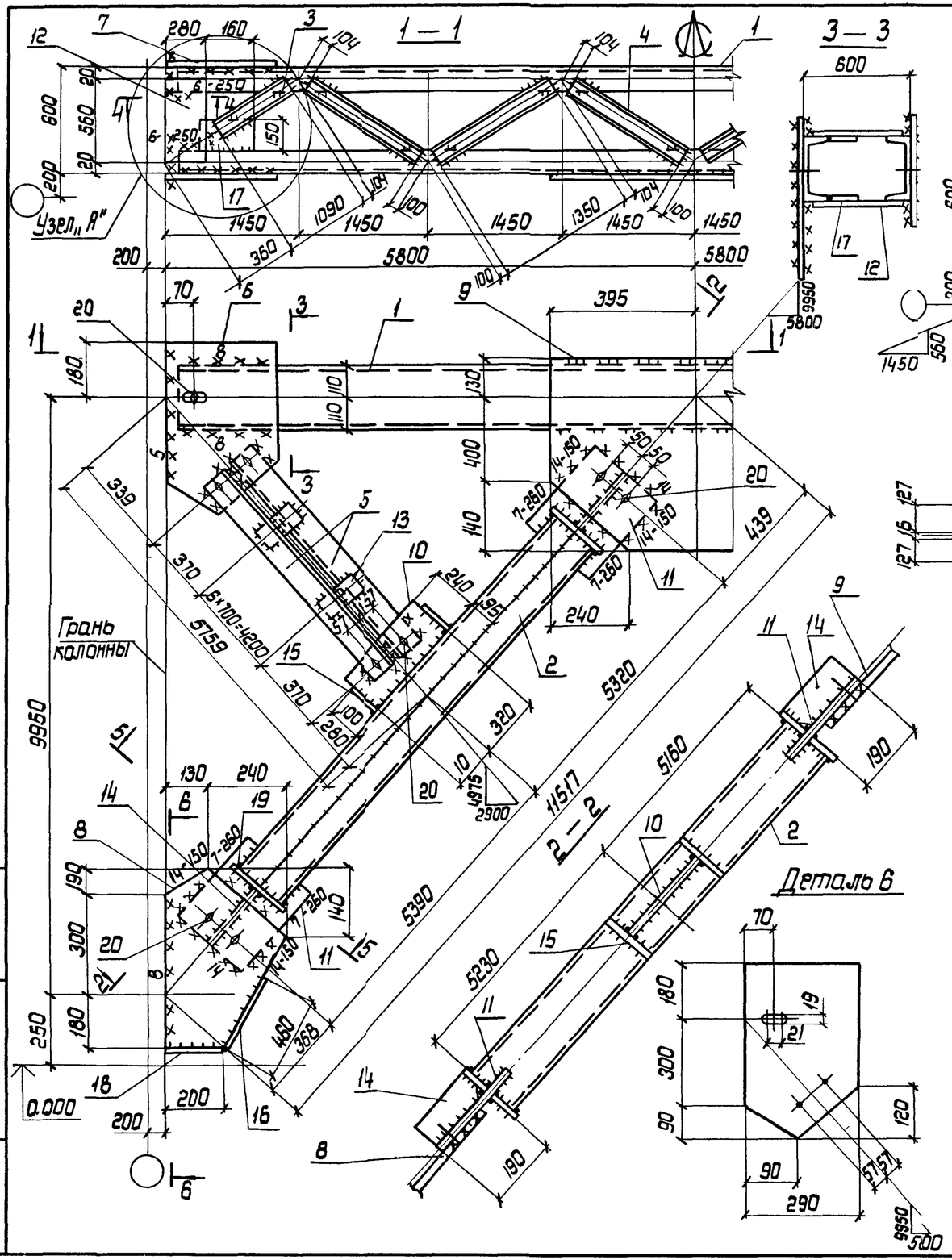

Сварные швы

Таблица

Тип и толщ. шва	Длина, м	Тип электрода	Примечание
⊾5	78,4	Э42	Заводской
⊾7	4,2	Э42	Заводской
⊾5	4,5	Э42	Монтажный
⊾6	2,0	Э42	Монтажный
⊾8	4,0	Э42	Монтажный
⊾14	3,0	Э42	Монтажный

1. Расчетная схема и геометрические размеры даны на докум 1.424.1-5.6С-00.ТБ4.
2. Неговоренные швы $h = 5$ мм.

Нач. отд.	Шейнич		
Н. контр.	Шапран		
Гл. констр	Шапран		
Гл. инж. пр.	Санковский		
Разраб.	Лучко		
Проверил	Терехов		
Исполнил	Гоколенко		

1.424.1-5.6С-39С6

Связь СВ 1:59

Стадия	Масса	Масштаб
Р	2371,6	1:10 1:50
Лист	Листов 1	

Укрниипроектсталь-конструкция

Инв. № подл. | Подпись и дата | Взам. инв. №

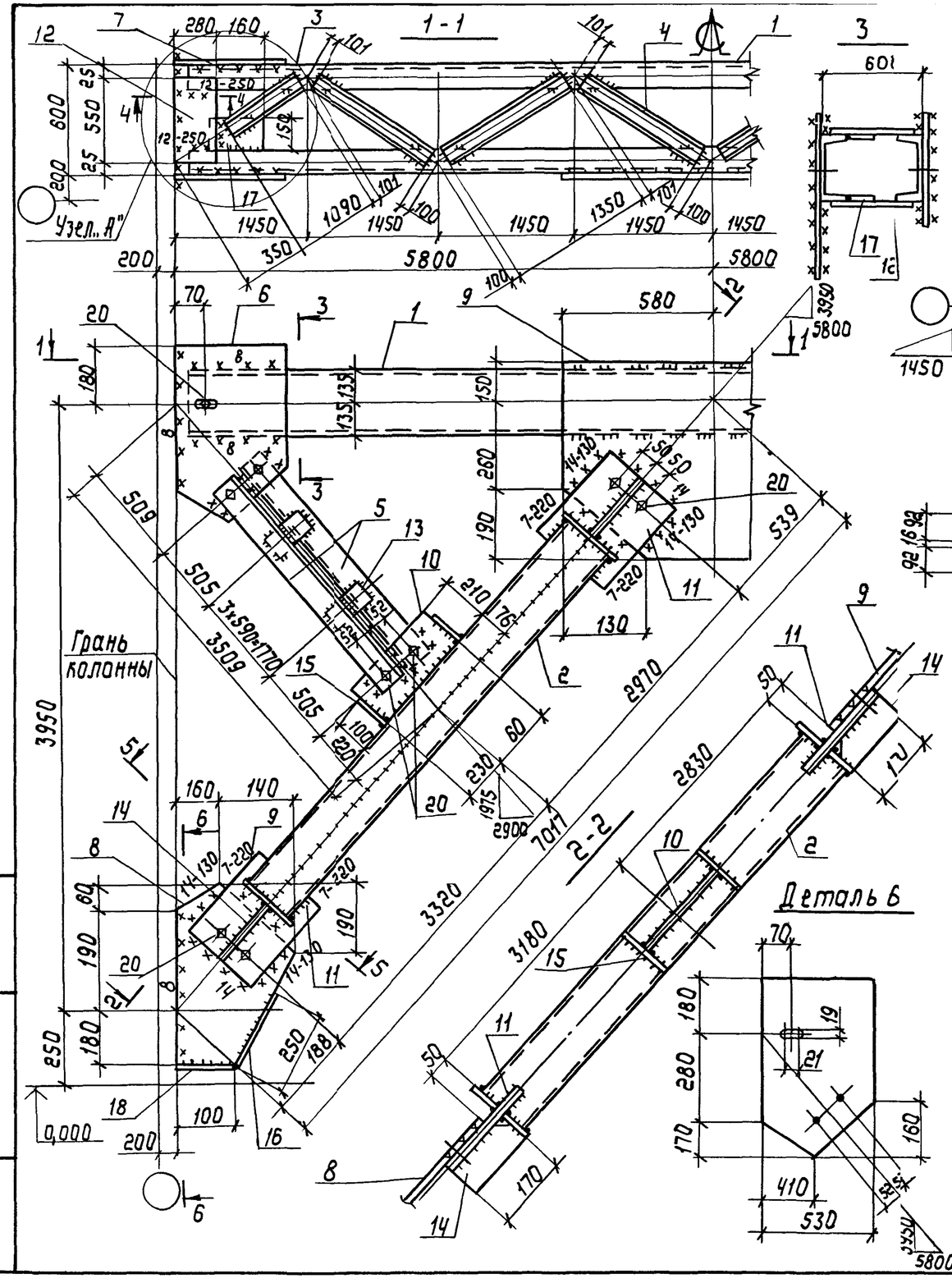

Сварные швы Таблица

Тип и толщина шва	Длина м	Тип электрода	Примечание
⌊5	57,6	Э42	Заводской
⌊7	3,5	Э42	Заводской
⌊5	4,5	Э42	Монтажный
⌊8	8,7	Э42	Монтажный
⌊12	2,0	Э42	Монтажный
⌊14	2,6	Э42	Монтажный

Нач.отд.	Шейнич	
Н.контр.	Шапран	
Гл.констр.	Шапран	
Гл.инж.пр.	Санковский	
Разраб.	Лучко	
Проверил	Терехов	
Исполнил	Соколенко	

1.424.1-5.6С-40С6

Связь СВ 160
Сборочный чертеж

Стадия	Масса	Масштаб
Р	1703,3	1:10 1:50
Лист	Листов 1	

Укрниипроектстальконструкция

Инв.№ подл. | Подпись и дата | Взам.инв.№

Марка связи	Поз.	Наименование	Кол.	Масса ед., кг	Масса всех, кг	Примеч.
		Детали				
	1	Швеллер 27 ГОСТ 8240-72 ℓ=11540 В Ст3пс6 ГОСТ 380-71	2	319,7	639,4	
	2	22 ℓ=6750 Швеллер ГОСТ 8240-72 В Ст3кп2 ГОСТ 380-71	4	141,8	567,2	
	3	10 ℓ=1090	4	9,4	37,6	
	4	10 ℓ=1350	12	11,6	139,2	
	5	Уголок 75х75х6 ГОСТ 8509-86 ℓ=3320 В Ст3пс6 ГОСТ 380-71 Лист ГОСТ 19903-74 В Ст3пс6-1 ТУ 14-1-3023-80	4	22,8	91,2	
	6	14х410 ℓ=570	2	25,7	51,4	
	7	14х290 ℓ=400	2	12,8	25,6	
	8	14х320 ℓ=490	2	17,3	34,6	
	9	14х620 ℓ=1020	1	69,5	69,5	
СВ 162	10	14х170 ℓ=260	2	4,9	9,8	
	11	14х210 ℓ=450	4	10,4	41,6	
	12	14х280 ℓ=550	4	16,9	67,6	
	13	14х60 ℓ=140 Лист ГОСТ 19903-74 В Ст3кп2 ГОСТ 380-71	10	0,9	9,0	
	14	8х115 ℓ=190	4	1,4	5,6	
	15	8х100 ℓ=220	4	1,4	5,6	
	16	8х80 ℓ=300	2	1,5	3,0	
	17	8х150 ℓ=180	4	1,7	6,8	
	18	8х80 ℓ=120	2	0,6	1,2	
	19	8х115 ℓ=190	8	1,4	11,2	
		Стандартные изделия				
	20	Болт М16-8g х 70.58 ГОСТ 7798-70	20		3,0	
	21	Гайка М16-7Н.5 ГОСТ 5915-70	20		0,66	
	22	Шайба 16 65Г ГОСТ 6402-70	20		0,16	

Инв.№ подл. | Подпись и дата | Взам. инв.№

Нач. отд.	Шейнич	
Н. контр.	Шапран	
Гл. констр.	Шапран	
Гл. инж. пр.	Санковский	
Разраб.	Лучко	
Проверил	Терехов	
Исполнил	Соколенко	

1.424.1-5.6С-42

Связь СВ 162

Стадия	Лист	Листов
Р		1

Укрниипроектстальконструкция

Марка связи	Поз.	Наименование	Кол.	Масса ед., кг	Масса всех, кг	Примеч.
		Детали				
	1	Швеллер 27 ГОСТ 8240-72 ℓ=11540 В Ст3пс6 ГОСТ 380-711	2	319,7	639,4	
	2	Швеллер 20 ГОСТ 8240-72 ℓ=6430 В Ст3пс6-1 ТУ 14-1-3023-80 Швеллер ГОСТ 8240-72 В Ст3кп2 ГОСТ 380-71	4	118,3	473,2	
	3	10 ℓ=1090	4	9,4	37,6	
	4	10 ℓ=1350	12	11,6	139,2	
	5	Уголок 75х75х6 ГОСТ 8509-86 ℓ=3090 В Ст3пс6 ГОСТ 380-71 Лист ГОСТ 19903-74 В Ст3пс6-1 ТУ 14-1-3023-80	4	21,3	85,2	
	6	14х460 ℓ=570	2	28,8	57,6	
	7	14х290 ℓ=400	2	12,8	25,6	
	8	14х290 ℓ=440	2	14,0	28,0	
	9	14х590 ℓ=1040	1	67,4	67,4	
СВ 161	10	14х200 ℓ=270	2	6,0	12,0	
	11	14х190 ℓ=390	4	8,2	32,8	
	12	14х280 ℓ=550	4	16,9	67,6	
	13	14х60 ℓ=140 Лист ГОСТ 19903-74 В Ст3кп2 ГОСТ 380-71	10	0,9	9,0	
	14	8х105 ℓ=160	4	1,1	4,4	
	15	8х100 ℓ=200	4	1,3	5,2	
	16	8х80 ℓ=270	2	1,4	2,8	
	17	8х150 ℓ=180	4	1,7	6,8	
	18	8х80 ℓ=100	2	0,5	1,0	
	19	8х105 ℓ=170	8	1,1	8,8	
		Стандартные изделия				
	20	Болт М16-8g х 70.58 ГОСТ 7798-170	20		3,0	
	21	Гайка М16-7Н.5 ГОСТ 5915-70	20		0,66	
	22	Шайба 16 65Г ГОСТ 6402-70	20		0,16	

Инв.№ подл. | Подпись и дата | Взам. инв.№

Нач. отд.	Шейнич	
Н. контр.	Шапран	
Гл. констр.	Шапран	
Гл. инж. пр.	Санковский	
Разраб.	Лучко	
Проверил	Терехов	
Исполнил	Соколенко	

1.424.1-5.6С-41

Связь СВ 161

Стадия	Лист	Листов
Р		1

Укрниипроектстальконструкция

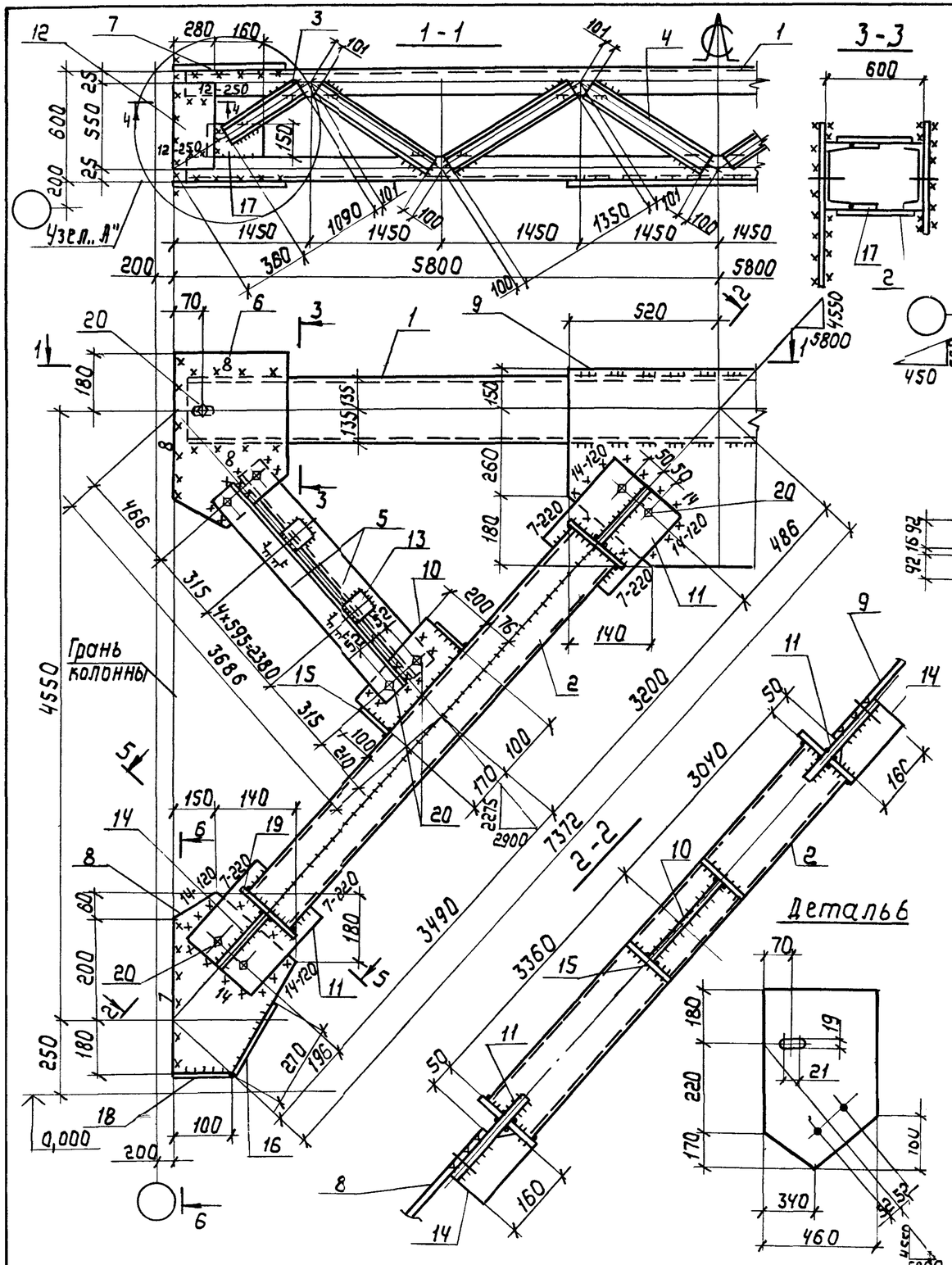

Сварные швы

Таблица

Тип и толщ. шва	Длина, м	Тип электрода	Примечание
◺5	61,3	Э42	Заводской
◺7	3,5	Э42	Заводской
◺5	4,5	Э42	Монтажный
◺7	1,5	Э42	Монтажный
◺8	7,0	Э42	Монтажный
◺12	2,0	Э42	Монтажный
◺14	2,5	Э42	Монтажный

1. Расчетная схема и геометрические размеры даны на докум. 1.424.1-5.6С-00.ТБЧ.
2. Неоговоренные швы $h=5$ мм.

Нач.отд.	Шейнич		
Н.контр.	Шапран		
Гл.констр.	Шапран		
Гл.инж.пр.	Санковский		
Разраб.	Лучко		
Проверил	Терехов		
Исполнил	Соколенко		

1424.1-5.6С-41СБ

Связь СВ 161
Сборочный чертеж

Стадия	Масса	Масштаб
Р	1720,6	1:10 1:50
Лист	Листов 1	

Укрниипроектсталь конструкция

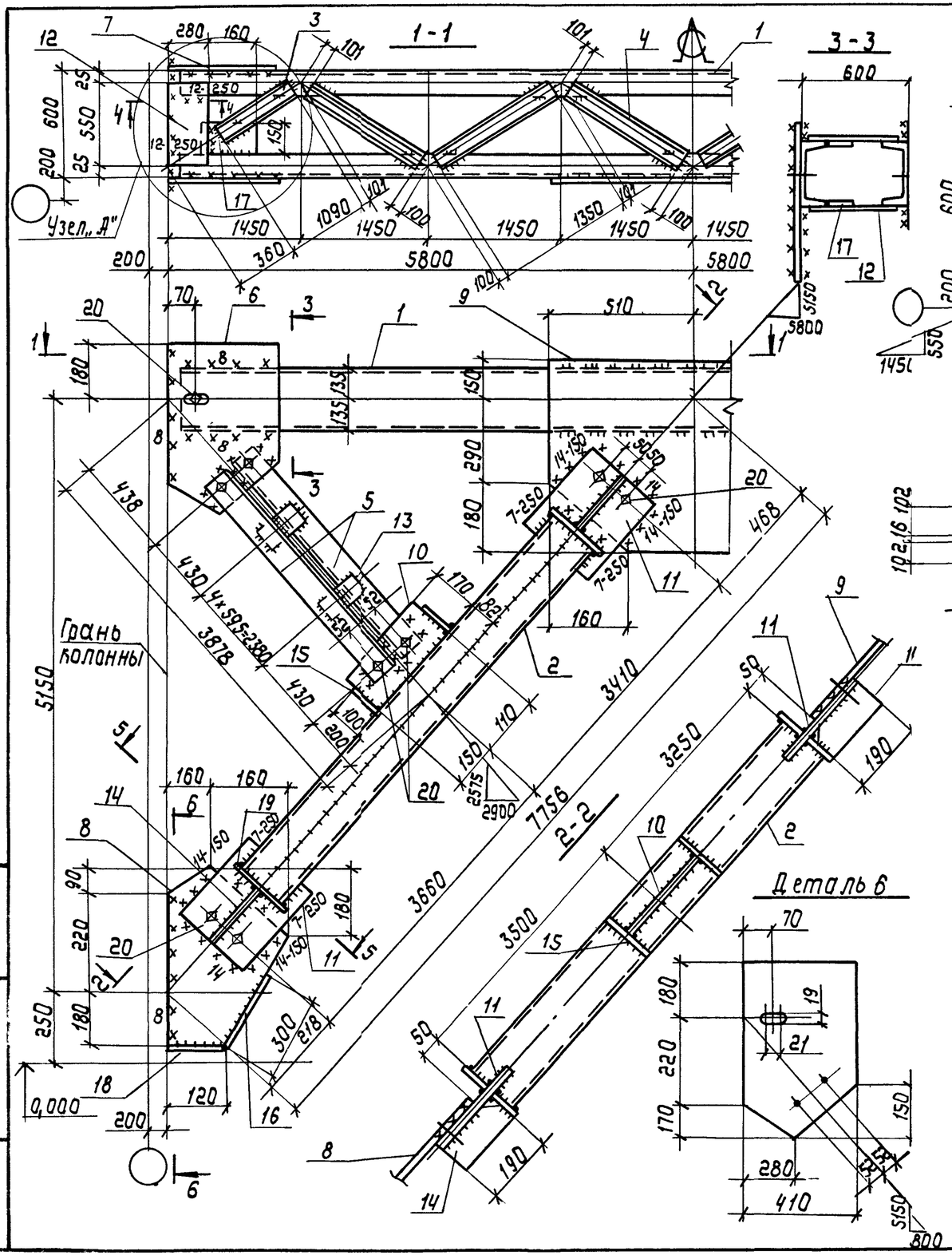

Сварные швы

Таблица

Тип и катет шва	Длина, м	Тип электрода	Примечание
⌊5	63,5	Э42	Заводской
⌊7	4,0	Э42	Заводской
⌊5	4,5	Э42	Монтажный
⌊8	8,4	Э42	Монтажный
⌊12	2,0	Э42	Монтажный
⌊14	2,9	Э42	Монтажный

1. Расчетная схема и геометрические размеры даны на докум. 1.424.1-5.8С-00.ТБЧ.
2. Неоговоренные швы h= 5мм.

Нач. отд.	Шейнич		
Н. контр.	Шапран		
Гл. констр.	Шапран		
Гл. инж. пр.	Санковский		
Разраб.	Лучко		
Проверил	Терехов		
Исполнил	Соколенко		

1.424.1-5.8С-42.86

Связь СВ 162

Сборочный чертеж

Стадия	Масса	Масштаб
Р	1835,3	1:10 1:50
Лист	Листов 1	

Укрниипроектсталь-конструкция

Инв. № подл. | Подпись и дата | Взам. инв. №

Марка связи	Поз.	Наименование	Кол.	Масса ед., кг	Масса всех, кг	Примеч.
		Детали				
	1	Швеллер 27 ГОСТ 8240-72 ℓ=11540 В Ст3пс6 ГОСТ 380-71	2	319,7	639,4	
	2	24 ℓ=7560	4	181,5	726,0	
		Швеллер ГОСТ 8240-72 В Ст3кп2 ГОСТ 380-71				
	3	10 ℓ=1090	4	9,4	37,6	
	4	10 ℓ=1350	12	11,6	139,2	
	5	Уголок 80х80х6 ГОСТ 8509-86 ℓ=3790 В Ст3пс6 ГОСТ 380-71	4	27,9	111,6	
		Лист ГОСТ 19903-74 В Ст3пс6-1 ТУ 14-1-3023-80				
	6	14х380 ℓ=570	2	23,8	47,6	
	7	14х290 ℓ=400	2	12,8	25,6	
	8	14х350 ℓ=560	2	21,6	43,2	
	9	14х640 ℓ=940	1	66,1	66,1	
СВ 164	10	14х170 ℓ=230	2	4,3	8,6	
	11	14х220 ℓ=490	4	11,9	47,6	
	12	14х280 ℓ=550	4	16,9	67,6	
	13	14х60 ℓ=140	10	0,9	9,0	
		Лист ГОСТ 19903-74 В Ст3кп2 ГОСТ 380-71				
	14	8х125 ℓ=210	4	1,7	6,8	
	15	8х100 ℓ=240	4	1,5	6,0	
	16	8х80 ℓ=350	2	1,8	3,6	
	17	8х150 ℓ=180	4	1,7	6,8	
	18	8х80 ℓ=140	2	0,7	1,4	
	19	8х125 ℓ=200	8	1,6	12,8	
		Стандартные изделия				
	20	Болт М16-8g х 70.58 ГОСТ 7798-70	20		3,0	
	21	Гайка М16-7Н.5 ГОСТ 5915-70	20		0,66	
	22	Шайба 16 65Г ГОСТ 6402-70	20		0,16	

Нач. отд.	Шейнцу	
Н.контр.	Шапран	
Гл.констр.	Шапран	
Гл.инж.пр.	Санковский	
Разраб.	Лучко	
Проверил	Терехов	
Исполнил	Соколенко	

1.424.1-5.6С-44

Связь СВ 164

Стадия	Лист	Листов
Р		1

Укрниипроектсталь-конструкция

Инв.№ подл. | Подпись и дата | Взам.инв.№

Марка связи	Поз.	Наименование	Кол.	Масса ед., кг	Масса всех, кг	Примеч.
		Детали				
	1	Швеллер 27 ГОСТ 8240-72 ℓ=11540 В Ст3пс6 ГОСТ 380-71	2	319,7	639,4	
	2	22 ℓ=7210	4	151,4	605,6	
		Швеллеры ГОСТ 8240-72 В Ст3кп2 ГОСТ 380-71				
	3	10 ℓ=1090	4	9,4	37,6	
	4	10 ℓ=1350	12	11,6	139,2	
	5	Уголок 80х80х6 ГОСТ 8509-86 ℓ=3550 В Ст3пс6 ГОСТ 380-71	4	26,2	104,8	
		Лист ГОСТ 19903-74 В Ст3пс6-1 ТУ 14-1-3023-80				
	6	14х390 ℓ=580	2	24,9	49,8	
	7	14х290 ℓ=400	2	12,8	25,6	
	8	14х330 ℓ=510	2	18,5	37,0	
	9	14х610 ℓ=940	1	63,0	63,0	
СВ 163	10	14х160 ℓ=220	2	3,9	7,8	
	11	14х210 ℓ=420	4	9,7	38,8	
	12	14х280 ℓ=550	4	16,9	67,6	
	13	14х60 ℓ=140	10	0,9	9,0	
		Лист ГОСТ 19903-74 В Ст3кп2 ГОСТ 380-71				
	14	8х115 ℓ=180	4	1,3	5,2	
	15	8х100 ℓ=220	4	1,4	5,6	
	16	8х80 ℓ=300	2	1,5	3,0	
	17	8х150 ℓ=180	4	1,7	6,8	
	18	8х80 ℓ=130	2	0,7	1,4	
	19	8х115 ℓ=190	8	1,4	11,2	
		Стандартные изделия				
	20	Болт М16-8g х 70.58 ГОСТ 7798-70	20		3,0	
	21	Гайка М16-7Н.5 ГОСТ 5915-70	20		0,66	
	22	Шайба 16 65Г ГОСТ 6402-70	20		0,16	

Нач. отд.	Шейнцу	
Н.контр.	Шапран	
Гл.констр.	Шапран	
Гл.инж.пр.	Санковский	
Разраб.	Лучко	
Проверил	Терехов	
Исполнил	Соколенко	

1.424.1-5.6С-43

Связь СВ 163

Стадия	Лист	Листов
Р		1

Укрниипроектсталь-конструкция

23572-08 ЯП

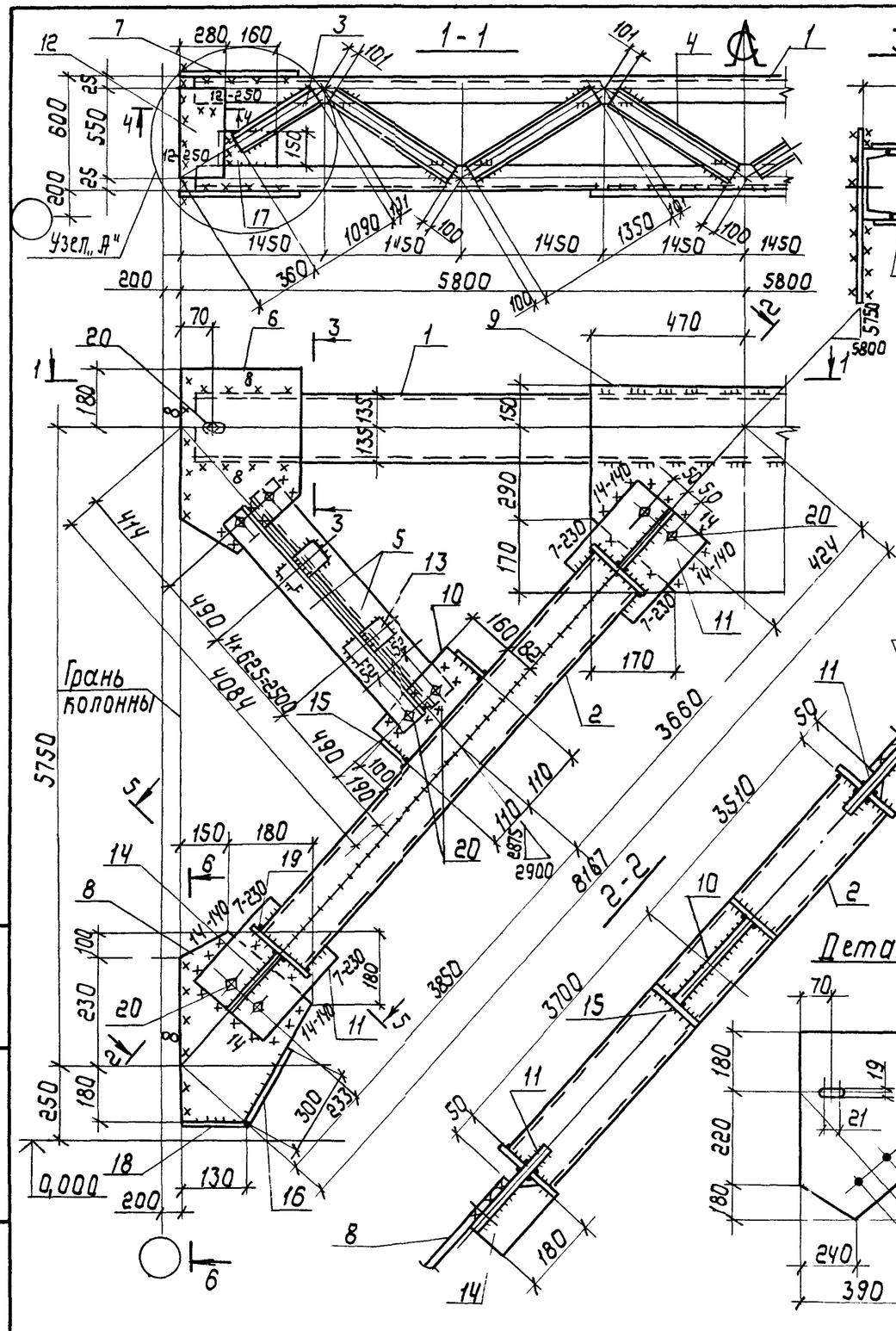

Сварные швы Таблица

Тип и толщина шва	Длина, м	Тип электрода	Примечание
⌞5	65,0	Э42	Заводской
⌞7	3,7	Э42	Заводской
⌞5	4,5	Э42	Монтажный
⌞8	8,3	Э42	Монтажный
⌞12	2,0	Э42	Монтажный
⌞14	2,8	Э42	Монтажный

1. Расчетная схема и геометрические размеры даны на докум. 1.424.1-5.6С-ОАТБ4.
2. Неоговоренные швы $h = 5$ мм.

Инв.№ подл. | Подпись и дата | Взам.инв.№

Нач.отд	Шейнич		
Н.контр	Шапран		
Гл.констр	Шапран		
Гл.инж.пр	Санковский		
Разраб.	Лучка		
Проверил	Терехов		
Исполнил	Соколенко		

1.424.1-5.6С-43СБ

Связь СВ 1 63
Сборочный чертеж

Стадия	Масса	Масштаб
Р	1877,0	1:10 1:50
Лист	Листов 1	

Укрпроектстальконструкция

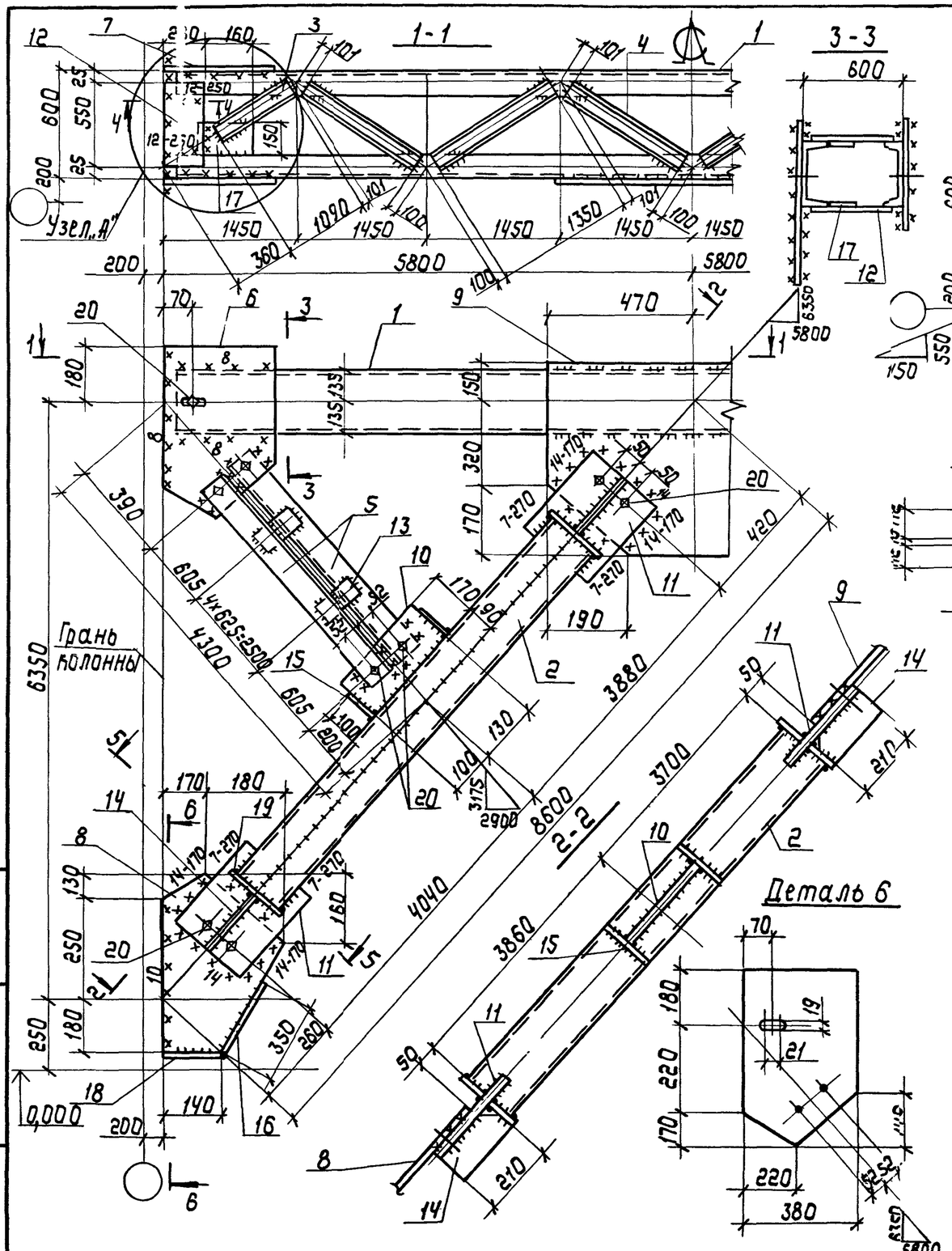

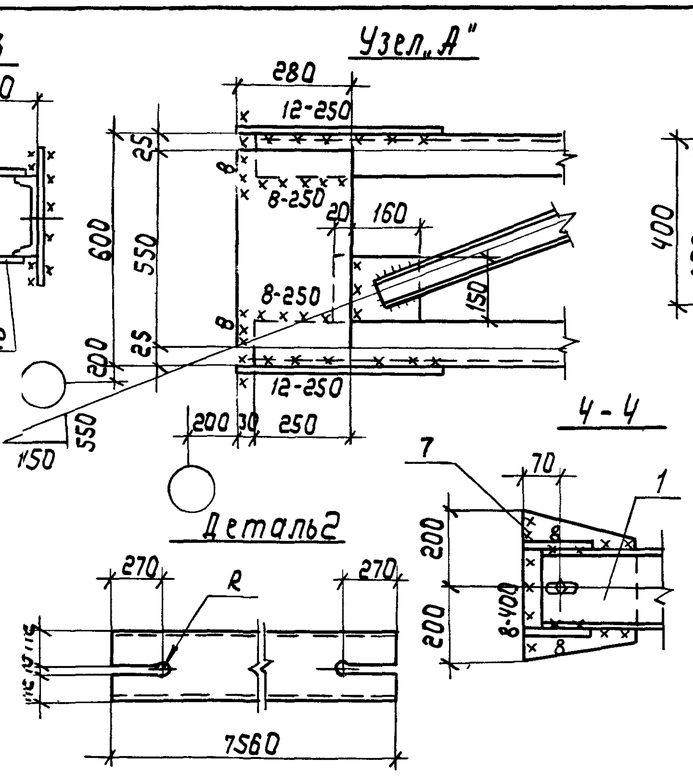

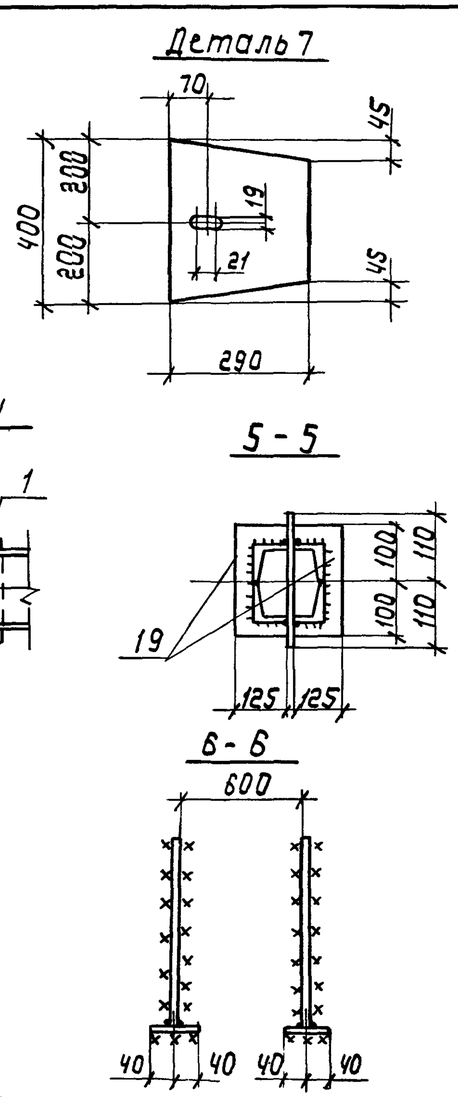

Сварные швы Таблица

Тип и толщ. шва	Длина, м	Тип электрода	Примечание
◺5	67,4	Э42	Заводской
◺7	4,3	Э42	Заводской
◺5	1,3	Э42	Монтажный
◺8	6,6	Э42	Монтажный
◺10	1,7	Э42	Монтажный
◺12	2,0	Э42	Монтажный
◺14	3,5	Э42	Монтажный

1. Расчетная схема и геометрические размеры даны на докум. 1.424.1-5.6С-00ТБЧ.
2. Неоговоренные швы h=5 мм.

Нач. отд.	Шейнич	
Н. контр.	Шапран	
Гл. констр.	Шапран	
Гл. инж. пр.	Санковский	
Разраб.	Лучко	
Проверил	Терехов	
Исполнил	Соколенко	

1.424.1-5.6С-44СБ

Связь СВ 164
Сборочный чертеж

Стадия	Масса	Масштаб
Р	2026,6	1:10 1:50

Лист | Листов 1

Укрниипроектсталь конструкция

Инв. № подл. | Подпись и дата | Взам. инв. №

23572-08 82

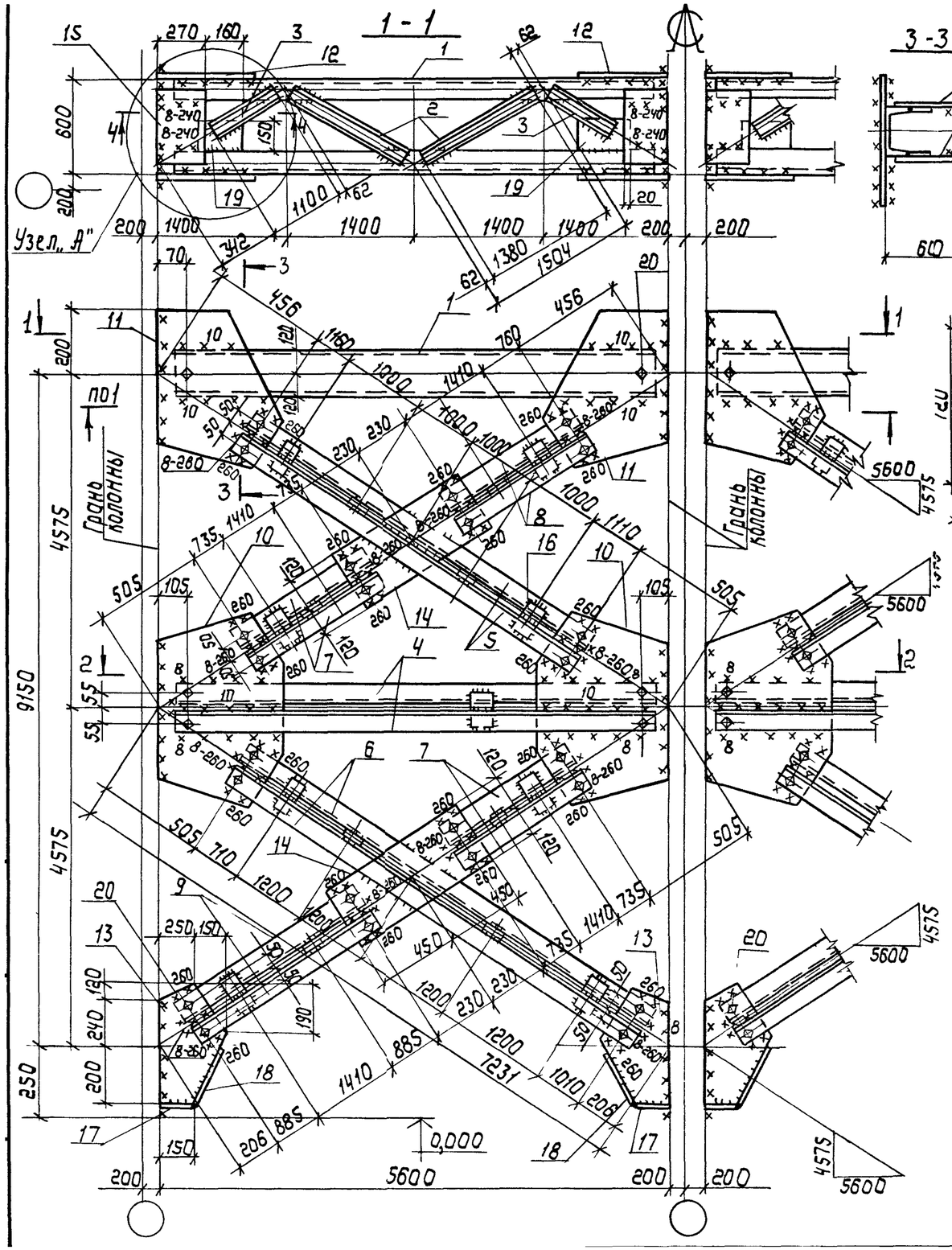

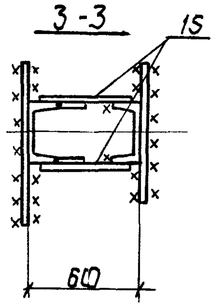

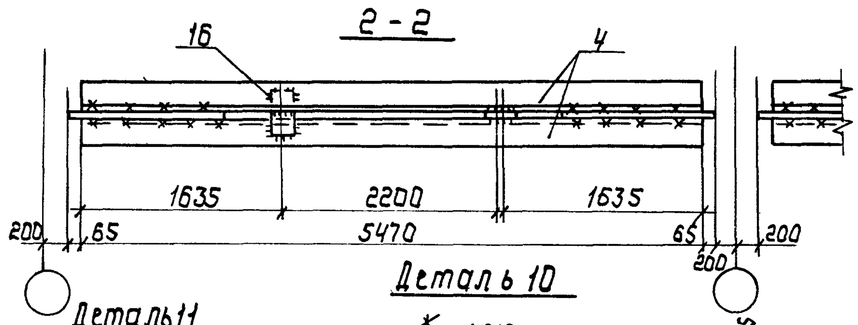

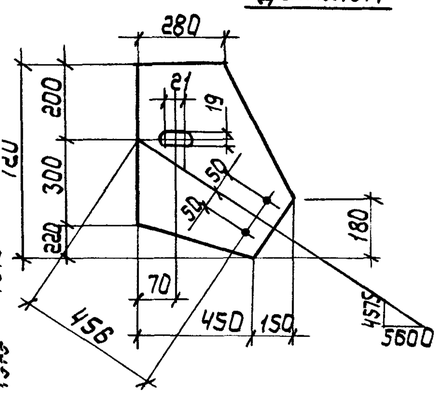

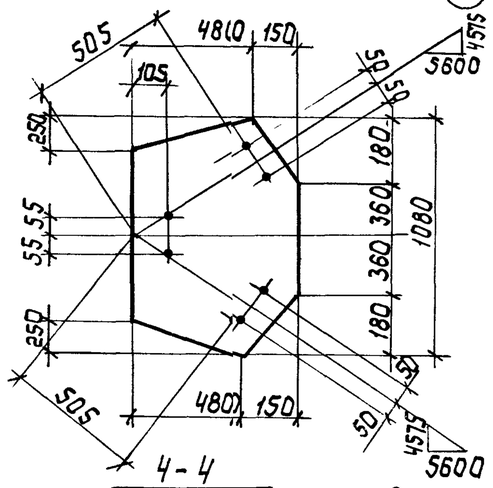

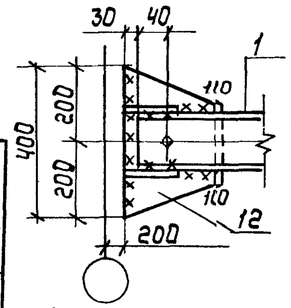

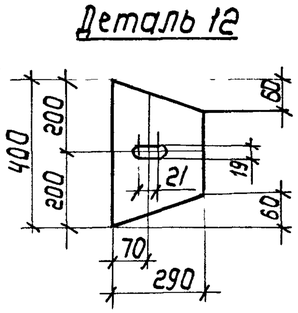

Сварные швы Таблица

Тип и толщина шва	Длина, м	Тип электрода	Примечание
◺5	37,0	Э42	Заводской
◺5	21,8	Э42	Монтажный
◺8	22,9	Э42	Монтажный
◺10	9,8	Э42	Монтажный

1. Расчетная схема и геометрические размеры даны на докум. 1.424.1-5.6С-00.ТБ2
2. Все неоговоренные швы h=5мм.
3. Узел „А" дан на докум. 1.424.1-5.6С-12 СБ

Нач. отд.	Шейнич	
Н. контр.	Шапран	
Гл. констр.	Шапран	
Гл. инж. пр.	Санковский	
Разраб.	Лучко	
Проверил	Терехов	
Исполнил	Соколенко	

1.424.1-5.6С-20СБ

Связь СВ 140
Сборочный чертеж

Стадия	Масса	Масштаб
Р	3053,6	1:50 1:15
Лист	Листов 1	

Укрниипроектсталь-конструкция