ТИПОВЫЕ КОНСТРУКЦИИ, ИЗДЕЛИЯ И УЗЛЫ ЗДАНИЙ И СООРУЖЕНИЙ

Серия 1.424.1-5

КОЛОННЫ ЖЕЛЕЗОБЕТОННЫЕ ПРЯМОУГОЛЬНОГО СЕЧЕНИЯ ДЛЯ ОДНОЭТАЖНЫХ ПРОИЗВОДСТВЕННЫХ ЗДАНИЙ ВЫСОТОЙ 8,4 - 14,4 м, ОБОРУДОВАННЫХ МОСТОВЫМИ ОПОРНЫМИ КРАНАМИ ГРУЗОПОДЪЕМНОСТЬЮ ДО 32 ТОНН

Выпуск 3С

АРМАТУРНЫЕ ИЗДЕЛИЯ КОЛОНН ДЛЯ ЗДАНИЙ ВЫСОТОЙ 8,4; 9,6 И 10,8 М С РАСЧЕТНОЙ СЕЙСМИЧНОСТЬЮ 7, 8 И 9 БАЛЛОВ

РАБОЧИЕ ЧЕРТЕЖИ

РАЗРАБОТАНЫ

ГПИ ПРОМСТРОЙПРОЕКТ

Гл. инженер института — В. И. Королев

Начальник СКО-1 — В. В. Михайлов

Гл. инж. проекта — Н. И. Григорьев

НИИЖБ

Зам. директора — Р. Л. Серых

Рук. лаборатории — В. А. Клевцов

Рук. лаборатории — Н. Н. Коровин

УТВЕРЖДЕНЫ И ВВЕДЕНЫ В ДЕЙСТВИЕ С 1 АПРЕЛЯ 1989 г.

ПРОТОКОЛ ГОССТРОЯ СССР ОТ 23 ДЕКАБРЯ 1988 г. № АЧ-47

Обозначение	Наименование	Стр.
1.424.1-5.3С-ТТ	Технические требования	5
-1	Каркас пространственный КП 101-1; КП 101-2	6
-2	КП 101-3..КП 101-5	7
-3	КП 102-1...КП 102-4	8
-4	КП 103-1; КП 103-3	
	КП 103-5	9
-5	Каркас пространственный КП 103-2; КП 103-4	10
-6	КП 104-1...КП 104-3	11
-7	КП 104-4...КП 104-6	12
-8	КП 105-1...КП 105-4	13
-9	КП 106-1...КП 106-3	14
-10	КП 107-1; КП 107-5;	
	КП 107-8	15
-11	Каркас пространственный КП 107-2; КП 107-3;	
	КП 107-6	16
-12	Каркас пространственный КП 107-4; КП 107-7;	
	КП 107-9	17
-13	Каркас пространственный КП 108-1; КП 108-2;	
	КП 108-10	18
-14	Каркас пространственный КП 108-3...КП 108-6	19
-15	КП 108-7...КП 108-9	20
-16	КП 109-1...КП 109-4	21
-17	КП 110-1...КП 110-4	22
-18	КП 111-1; КП 111-6	23
-19	КП 111-2...КП 111-5	24
1.424.1-5.3С-20	Каркас пространственный КП 112-1; КП 112-2;	
	КП 112-4	25
-21	Каркас пространственный КП 112-3; КП 112-5;	
	КП 112-6	26
-22	Каркас пространственный КП 112-7; КП 112-8	27
-23	КП 113-1...КП 113-3	28
-24	КП 113-4...КП 113-7	29
-25	Каркас пространственный КП 114-1; КП 114-2;	
	КП 114-4	30
-26	Каркас пространственный КП 114-3; КП 114-5;	
	КП 114-6	31
-27	Каркас пространственный КП 114-7; КП 114-8	32
-28	КП 115-1; КП 115-3;	
	КП 115-4	33
-29	Каркас пространственный КП 115-2; КП 115-5	34
-30	КП 115-6; КП 115-7	35
-31	КП 116-1; КП 116-2;	
	КП 116-6	36
-32	Каркас пространственный КП 116-3...КП 116-5	37
-33	КП 117-1...КП 117-4	38
-34	КП 118-1...КП 118-4	39
-35	КП 119-1; КП 119-2	40
-36	КП 120-1;	
	КП 120-3...КП 120-5	41
-37	Каркас пространственный КП 120-2; КП 120-6	42
-38	КП 121-1; КП 121-2	43
-39	КП 121-3...КП 121-7	44
-40	КП 122-1; КП 122-3;	
	КП 122-7	45

Н. контр.	Михайлов	
Нач СКО-1	Михайлов	
Гл. конст.	Матвеев	
ГИП	Григорьев	
Ст инж.	Поляков	
Инженер	Тищенко	

1.424.1-5.3С

Содержание

Стадия	Лист	Листов
Р	1	6

ПРОМСТРОЙПРОЕКТ

Взам. инв. № | Подпись и дата | Инв. № подл.

1.424.1-5.3С

Лист 2

Обозначение	Наименование	Стр.
1.424.1-5.3С-ТТ	Технические требования	5
-1	Каркас пространственный КП 101-1; КП 101-2	6
-2	КП 101-3... КП 101-5	7
-3	КП 102-1... КП 102-4	8
-4	КП 103-1; КП 103-3	
	КП 103-5	9
-5	Каркас пространственный КП 103-2; КП 103-4	10
-6	КП 104-1... КП 104-3	11
-7	КП 104-4... КП 104-6	12
-8	КП 105-1... КП 105-4	13
-9	КП 106-1... КП 106-3	14
-10	КП 107-1; КП 107-5;	
	КП 107-8	15
-11	Каркас пространственный КП 107-2; КП 107-3;	
	КП 107-6	16
-12	Каркас пространственный КП 107-4; КП 107-7;	
	КП 107-9	17
-13	Каркас пространственный КП 108-1; КП 108-2;	
	КП 108-10	18
-14	Каркас пространственный КП 108-3... КП 108-6	19
-15	КП 108-7... КП 108-9	20
-16	КП 109-1... КП 109-4	21
-17	КП 110-1... КП 110-4	22
-18	КП 111-1; КП 111-6	23
-19	КП 111-2... КП 111-5	24
-20	Каркас пространственный КП 112-1; КП 112-2;	
	КП 112-4	25
-21	Каркас пространственный КП 112-3; КП 112-5;	
	КП 112-6	26
-22	Каркас пространственный КП 112-7; КП 112-8	27
-23	КП 113-1... КП 113-3	28
-24	КП 113-4... КП 113-7	29
-25	Каркас пространственный КП 114-1; КП 114-2;	
	КП 114-4	30
-26	Каркас пространственный КП 114-3; КП 114-5;	
	КП 114-6	31
-27	Каркас пространственный КП 114-7; КП 114-8	32
-28	КП 115-1; КП 115-3;	
	КП 115-4	33
-29	Каркас пространственный КП 115-2; КП 115-5	34
-30	КП 115-6; КП 115-7	35
-31	КП 116-1; КП 116-2;	
	КП 116-6	36
-32	Каркас пространственный КП 116-3... КП 116-5	37
-33	КП 117-1... КП 117-4	38
-34	КП 118-1... КП 118-4	39
-35	КП 119-1; КП 119-2	40
-36	КП 120-1;	
	КП 120-3... КП 120-5	41
-37	Каркас пространственный КП 120-2; КП 120-6	42
-38	КП 121-1; КП 121-2	43
-39	КП 121-3... КП 121-7	44
-40	КП 122-1; КП 122-3;	
	КП 122-7	45

Н. контр.	Михайлов	
Нач. СКО-1	Михайлов	
Гл. конст.	Матвеев	
ГИП	Григорьев	
Ст. инж.	Поляков	
Инженер	Тищенко	

1.424.1-5.3С

Содержание

Стадия	Лист	Листов
Р	1	6

ПРОМСТРОЙПРОЕКТ

Взам. инв. № | Подпись и дата | Инв. № подл.

Обозначение	Наименование	Стр.
1.424.1-5.3С-41	Каркас пространственный КП 122-2;	
	КП 122-4... КП 122-6	46
-42	Каркас пространственный КП-123-1...КП123-3	47
-43	КП 124-1... КП124-3	48
-44	КП 125-1... КП125-4	49
-45	КП 126-1; КП126-5	50
-46	КП 126-2...КП126-4	51
-47	КП 127-1 ; КП127-5	52
-48	КП 127-2...КП127-4	53
-49	КП 127-6 ; КП 127-7	54
-50	КП 128-1; КП128-4	55
-51	КП 128-2; КП128-3	56
-52	КП 128-5... КП128-7	57
-53	КП 129-1; КП 129-6	58
-54	КП 129-2; КП 129-5	59
-55	КП 130-1; КП 130-3	60
-56	КП 130-2; КП 130-6	61
-57	КП 130-4; КП 130-5	62
-58	Каркас пространственный КП 131-1; КП 131-2	63
-59	Каркас пространственный КП 131-3...КП131-7	64
-60	КП 132-1... КП 132-3	65
-61	КП 132-4... КП 132-6;	
	КП 132-9	66
-62	Каркас пространственный КП 132-7; КП 132-8 ;	
	КП 132-10	67
-63	Каркас пространственный КП133-1... КП 133-3	68
-64	КП 134-1; КП 134-5	69

Обозначение	Наименование	Стр.
1.424.1-5.3С- 65	Каркас пространственный КП 134-2... КП 134-4	
	КП 134-6	70
-66	Каркас пространственный КП 135-1... КП 135-4	71
-67	КП 135-5... КП 135-8	72
-68	КП 136-1; КП 136-2 ;	
	КП 136-4	73
-69	Каркас пространственный КП 136-3; КП 136-5;	
	КП 136-7	74
-70	Каркас пространственный КП 136- 6; КП 136-8	75
-71	КП 137-1... КП 137-4	76
-72	КП 137-5... КП 137-8	77
-73	КП 137- 9... КП 137-12	78
-74	КП 138-1; КП 138-10;	
	КП 138-17	79
-75	Каркас пространственный КП 138-2... КП 138-9;	
	КП 138-11... КП 138-16	80,81
-76	Каркас пространственный КП 139-1... КП 139-3	82
-77	КП 140-1... КП 140-4	83
-78	КП 141-1... КП 141-3	84
-79	КП 141-4... 141-7	85
-80	Узел I, II и III	86
-81	Узел IV и V	87
-82	Узел VI и VII	88
-83	Узел VIII и IX	89
-84	Узел X и XI	90
-85	Каркас плоский КР 1-1 ... КР 1-4	91
-86	КР 1-5	92
-87	КР 2-1; КР 2-2	92
-88	КР 2-3	93

Взам. инв. № | Подпись и дата | Инв. № подл.

Обозначение	Наименование	Стр.
1.424.1-5.30-89	Каркас плоский КР2-4; КР2-5	93
-90	КР 2-6 ... КР2-8	94
-91	КР 103-1 ... КР103-3	95
-92	КР 104-1 ... КР 104-7	96
-93	КР 105-1 ... КР 105-7	97
-94	КР 105-8 ... КР 105-14	98
-95	КР 105-15 ... КР 105-17	95
-96	КР 106-1 ... КР 106-8	99
-97	КР 107-1 ... КР 107-7	100
-98	КР 107-8 ... КР 107-14	101
-99	КР 107-15 ... КР 107-18	102
-100	КР 108-1 ... КР 108-3	102
-101	КР 109-1 ... КР 109-8	103
-102	КР 109-9 ... КР 109-11	104
-103	КР 110-1 ... КР 110-12	105
-104	КР 111-1 ... КР 111-4	104
-105	КР 112-1 ... КР 112-7	106
-106	КР 112-8 ... КР 112-16	107
-107	КР 113-1 ... КР 113-8	108
-108	КР 114-1 ... КР 114-9;	
	КР 114-13	109
-109	КР 114-10 ... КР 114-12	110
-110	КР 115-1 ... КР 115-8	111
-111	КР 116-1 ... КР 116-9	112
-112	КР 116-10 ... КР 116-20	113
-113	КР 117-1 ... КР 117-5	114
-114	КР 118-1 ... КР 118-12	115
-115	КР 119-1 ... КР 119-13	116
-116	КР 120-1 ... КР 120-10	117

Обозначение	Наименование	Стр.
1.424.1-5.30-117	Каркас плоский КР 121-1 ... КР 121-7	118
-118	КР 121-8 ... КР 121-12	110
-119	КР 123-1 ... КР 123-7	119
-120	КР 135-1 ... КР 135-10	120
-121	КР 136-1 ... КР 136-8	121
-122	КР 136-9; КР 136-10	122
-123	КР 137-1 ... КР 137-9	123
-124	КР 137-10 ... КР 137-18	124
-125	КР 138-1 ... КР 138-7	125
-126	КР 138-8 ... КР 138-15	126
-127	КР 139-1 ... КР 139-7	127
-128	КР 139-8 ... КР 139-16	128
-129	КР 139-17 ... КР 139-18	122
-130	Сетка С1 ... С5; С13	129
-131	С6 ... С9	130
-132	С10 ... С12	131

Взам инв. № | Подпись и дата | Инв № подл.

Выпуск 3С серии 1.424.1-5 содержит рабочие чертежи арматурных изделий для железобетонных колонн, разработанных в выпуске 1С настоящей серии. Состав серии и материалов для проектирования зданий приведены в выпуске 0-2С, рабочие чертежи арматурных изделий - в выпуске 3С.

Арматурные изделия должны удовлетворять требованиям ГОСТ 10922-75, ГОСТ 14098-85 и "Инструкции по сварке соединений арматуры и закладных деталей железобетонных конструкций" (СН 393-78).

Стыкование стержней при заготовке арматуры следует производить контактной стыковой сваркой типа С1-К$_6$ по ГОСТ 14098-85.

Плоские каркасы и сетки следует изготовлять с помощью контактной точечной сварки типа К1-КТ по ГОСТ 14098-85. Сварку каркасов производить во всех точках пересечения стержней. При изготовлении сеток сварке подлежат все узлы пересечения двух крайних стержней по периметру сетки

Объединение плоских сварных каркасов в пространственный производится контактной точечной сваркой соединительных поперечных стержней с продольными или поперечными стержнями плоских каркасов при помощи сварочных клещей. При несоосности поперечных стержней смежных каркасов допускается соединение плоских каркасов с помощью полушпилек, привариваемых к поперечным стержням одного из плоских каркасов (с продольными стержнями меньшего диаметра и привязываемых к продольным стержням другого каркаса (см. рис.1).

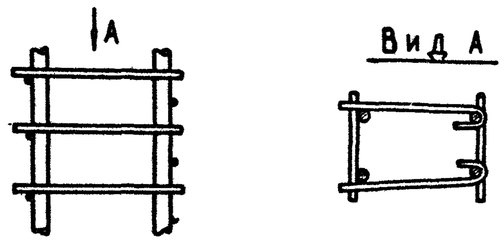

Рис.1

				1.424.1-5.3С-ТТ		
				Технические требования	Стадия	Лист	Листов
					Р	1	2
Н.контр.	Михайлов				ПРОМСТРОЙПРОЕКТ	
Нач.СКО-1	Михайлов					
Гл.инж.пр.	Григорьев					

Допускается объединять плоские каркасы шпильками (стержнями с крюками на концах), располагая их с тем же шагом, что и соединительные стержни, и привязывая к продольной арматуре вязальной проволокой. В этом случае для придания каркасу необходимой жесткости при транспортировании должны быть предусмотрены связи, устанавливаемые не реже, чем через 6м и не менее двух на каркас.

Сетки оголовка и консолей, а также горизонтальная арматура консолей должны быть привязаны вязальной проволокой к продольным стержням каркаса.

На чертежах размеры сеток и каркасов даны по осям и торцам стержней.

В арматурных изделиях КР1-1...КР1-5, КР2-1...КР2-8 (докум. 1.424.1-5.3С-85...90) тавровые соединения анкерных стержней к пластинам следует выполнять дуговой сваркой типа Т12-Р$_3$, Т11-Мс, Т10-М3, Т9-Рв, либо Т8-Мв по ГОСТ 14098-85.

Испытания соединений арматурных изделий и оценку их качества производить по ГОСТ 10922-75.

Инв.№ подл. | Подпись и дата | Взам.инв.№

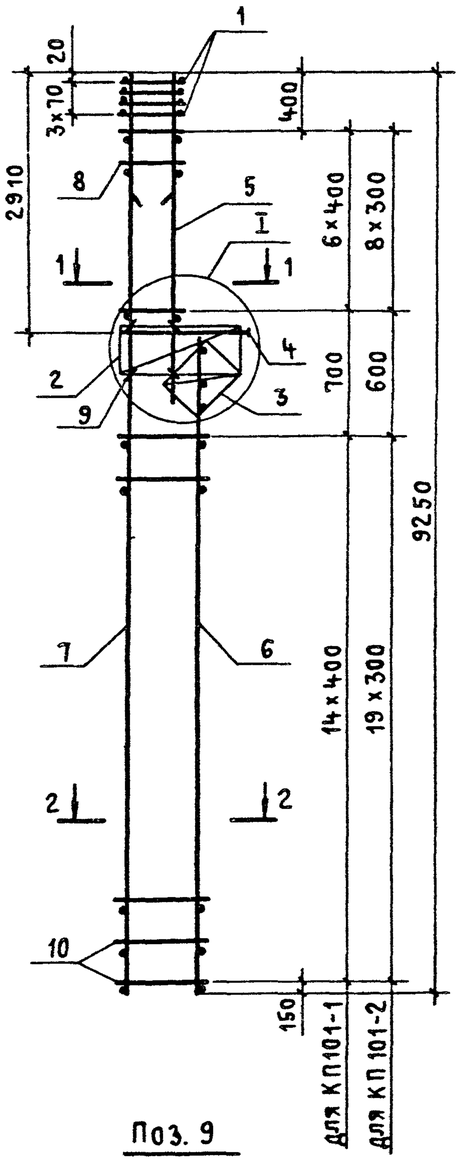

Поз. 9

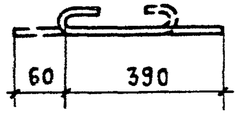

1 – 1 для КП101-1

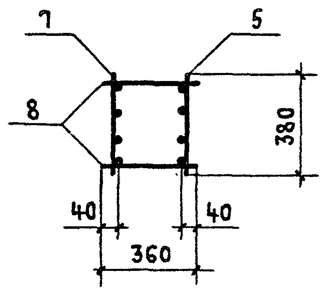

1 – 1 для КП101-2

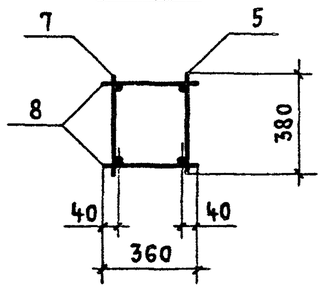

2 – 2 для КП101-1

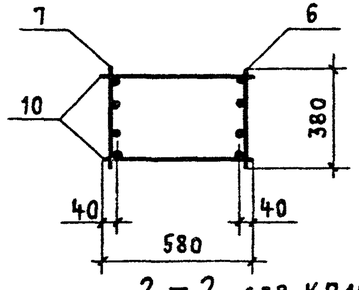

2 – 2 для КП101-2

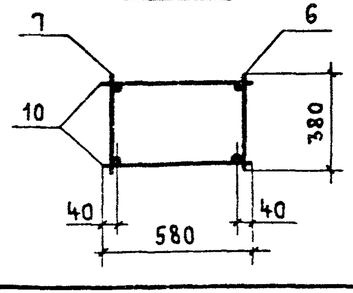

Марка каркаса	Поз.	Наименование	Кол.	Обозначение документа	Масса каркаса, кг
КП101-1	1	Сетка С1	4	1.424.1-5.3 С –130	244,4
	2	С4	1	–130	
	3	С6	1	–131	
	4	Каркас плоский КР1-1	1	–85	
	5	КР104-5	1	–7	
	6	КР113-7	1	–24	
	7	КР135-10	1	–120	
	8	ф6АI ℓ=360; 0,08 кг	14	БЕЗ ЧЕРТ.	
	9	ф5Вр-I ℓ=450; 0,07 кг	4	1.424.1-5.3С–1	
	10	ф6АI ℓ=580; 0,13 кг	30	БЕЗ ЧЕРТ.	
КП101-2	1	Сетка С1	4	1.424.1-5.3 С –130	126,5
	2	С4	1	–130	
	3	С6	1	–131	
	4	Каркас плоский КР1-1	1	–85	
	5	КР104-2	1	–92	
	6	КР113-1	1	–107	
	7	КР135-1	1	–120	
	8	ф5Вр-I ℓ=360; 0,05 кг	18	БЕЗ ЧЕРТ.	
	9	ф5Вр-I ℓ=450; 0,07 кг	4	1.424.1-5.3С–1	
	10	ф5Вр-I ℓ=580; 0,08 кг	40	БЕЗ ЧЕРТ.	

1. Узел I см. 1.424.1-5.3 С – 80.
2. Арматура класса Вр-I по ГОСТ 6727-80*;
   класса А-I по ГОСТ 5781-82*.

Н.контр.	Михайлов		
Нач.СКО-1	Михайлов		
Гл.констр	Матвеев		
Гл.инж.пр	Григорьев		
Рук.бр.	Акишина		
Ст.инж.	Поляков		
Проверил	Тищенко		

1.424.1-5.3 С – 1

Каркас пространственный КП101-1; КП101-2

Стадия	Лист	Листов
Р		1

Промстройпроект

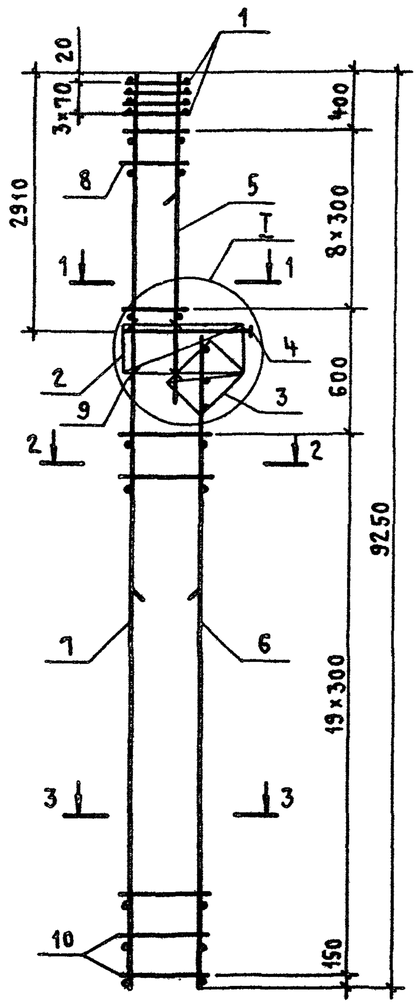

Поз. 9

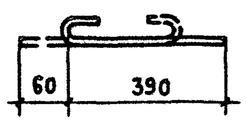

1 – 1 для КП101-3

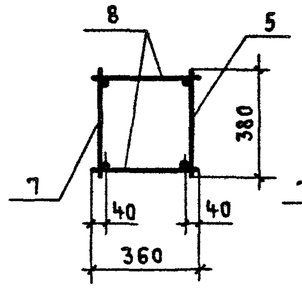

1 – 1 для КП101-4
КП101-5

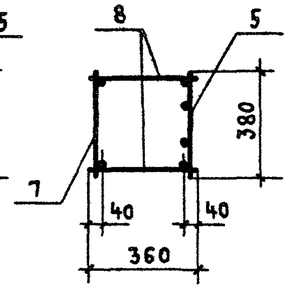

2 – 2

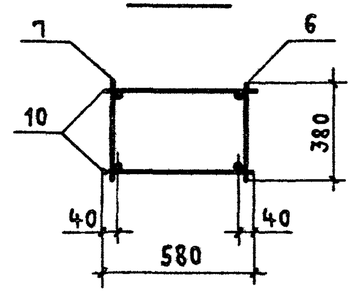

3 – 3

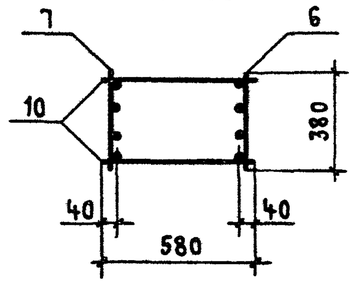

1. Узел I см. 1.424.1-5.3 С-80.
2. Арматура класса Вр-I
   по ГОСТ 6727-80*;
   А-I по ГОСТ 5781-82*

Марка каркаса	Поз.	Наименование	Кол.	Обозначение документа	Масса каркаса, кг
КП101-3	1	Сетка С1	4	1.424.1-5.3 С-130	181,0
	2	С4	1	-130	
	3	С6	1	-131	
	4	Каркас плоский КР1-1	1	-85	
	5	КР104-3	1	-92	
	6	КР113-3	1	-107	
	7	КР135-4	1	-120	
	8	ф6АI ℓ=360; 0,08 кг	18	Без черт	
	9	ф5Вр-I ℓ=450; 0,07 кг	4	1.424.1-5.3С-2	
	10	ф5Вр-I ℓ=580; 0,08 кг	40	Без черт.	
КП101-4		поз. 1...4; 6; 7; 9; 10 по КП101-3			189,5
	5	Каркас плоский КР104-6	1	1.424.1-5.3С-92	
	8	ф5Вр-I ℓ=360; 0,05 кг	18	Без черт.	
КП101-5		поз. 1... 4; 8; 9 по КП 101-3			227,6
	5	Каркас плоский КР104-7	1	1.424.1-5.3С-92	
	6	КР113-4	1	-107	
	7	КР135-6	1	-120	
	10	ф6АI ℓ=580; 0,13 кг	40	Без черт.	

Н.контр.	Михайлов			1.424.1-5.3 С-2		
Нач.СКО-1	Михайлов					
Гл.констр.	Матвеев			Каркас пространственный КП 101-3... КП101-5	Стадия	Лист	Листов
Гл.инж.пр.	Григорьев				Р		1
Рук.бр.	Акишина				Промстройпроект		
Ст.инж.	Поляков						
Проверил	Тищенко						

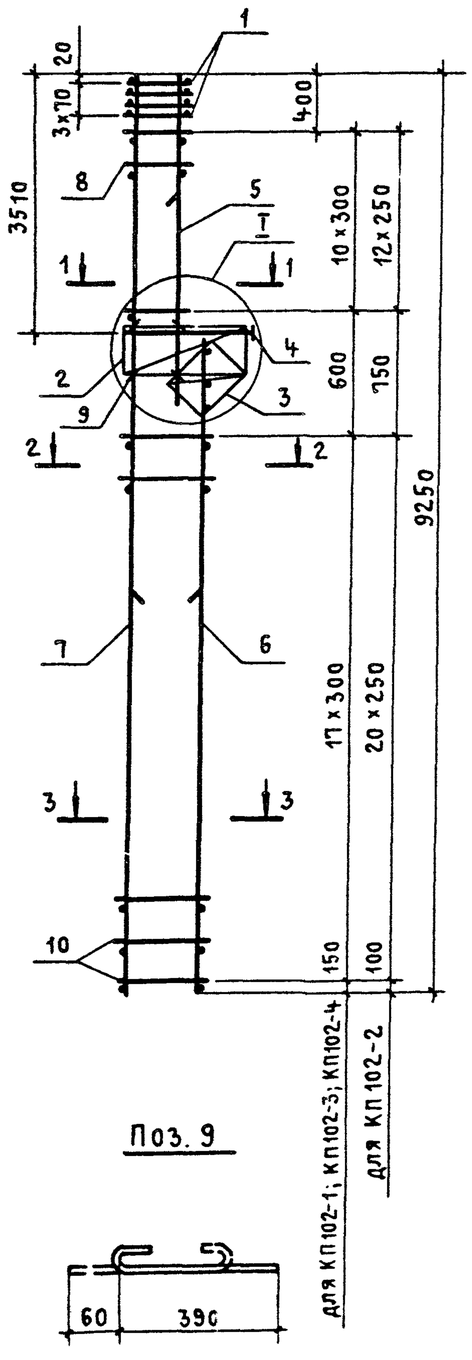

Поз. 9

1 – 1

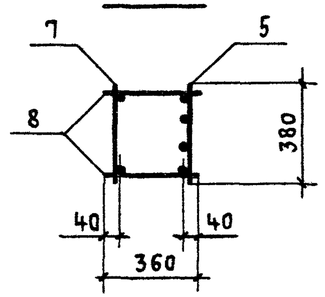

2 – 2

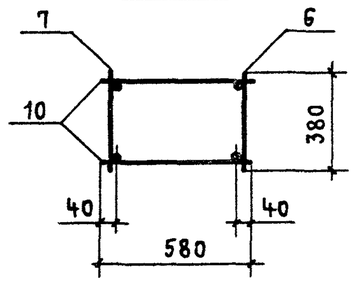

3 – 3 для КП102-1

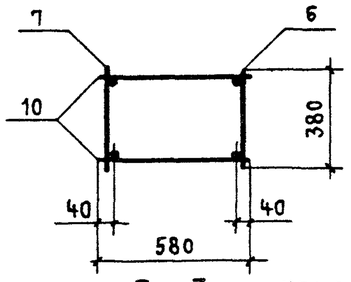

3 – 3 для КП102-2... КП102-4

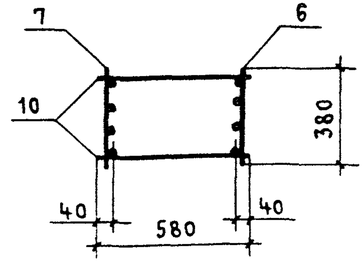

Марка каркаса	Поз.	Наименование	Кол.	Обозначение документа	Масса каркаса, кг
КП102-1	1	Сетка С1	4	1.424.1-5.3С-130	161,3
	2	С4	1	-130	
	3	С6	1	-131	
	4	Каркас плоский КР1-1	1	-85	
	5	КР106-4	1	-96	
	6	КР 111-1	1	-104	
	7	КР135-2	1	-120	
	8	ф6АI ℓ=360; 0,08 кг	22	БЕЗ ЧЕРТ.	
	9	ф5ВрI ℓ=450; 0,07 кг	4	1.424.1-5.3С-3	
	10	ф6АI ℓ=580; 0,13 кг	36	БЕЗ ЧЕРТ.	
КП102-2		Поз. 1... 4; 9 по КП102-1			173,8
	5	Каркас плоский КР106-7	1	1.424.1-5.3С-96	
	6	КР111-2	1	-104	
	7	КР135-3	1	-120	
	8	ф6АI ℓ=360; 0,08 кг	26	БЕЗ ЧЕРТ.	
	10	ф5ВрI ℓ=580; 0,08 кг	42	то же	
КП102-3		Поз. 1... 4, 8... 10 по КП102-1			222,8
	5	Каркас плоский КР106-7	1	1.424.1-5.3С-96	
	6	КР111-3	1	-104	
	7	КР135-5	1	-120	
КП102-4		Поз. 1... 5, 9 по КП102-1			266,7
	6	Каркас плоский КР111-4	1	1.424.1-5.3С-104	
	7	КР135-7	1	-120	
	8	ф8АI ℓ=360; 0,14 кг	22	БЕЗ ЧЕРТ.	
	10	ф8АI ℓ=580; 0,23 кг	36	то же	

1. Узел I см. 1.424.1-5.3 С-80.
2. Арматура класса Вр-I по ГОСТ 6727-80*; класса А-I по ГОСТ 5781-82*.

Н.контр	Михайлов	
Нач.СКО-1	Михайлов	
Гл.констр	Матвеев	
Гл.инж.пр	Григорьев	
Рук бр.	Акишина	
Ст инж	Поляков	
Проверил	Тищенко	

1.424.1-5.3 С-3

Каркас пространственный КП102-1... КП102-4

Стадия	Лист	Листов
Р		1

Промстройпроект

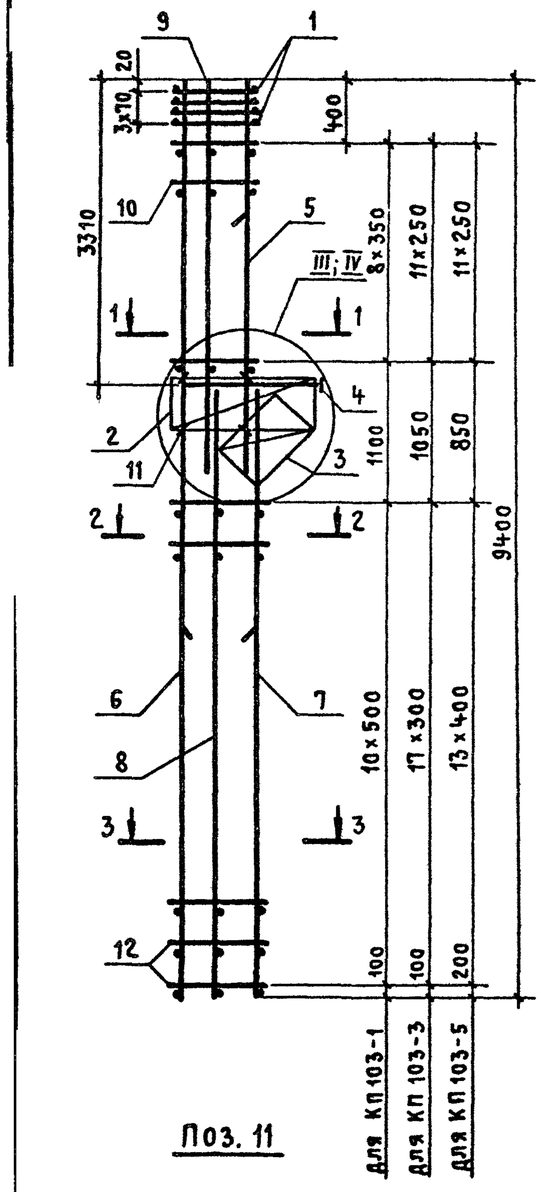

Поз. 11

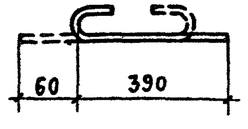

1 — 1 для КП103-1

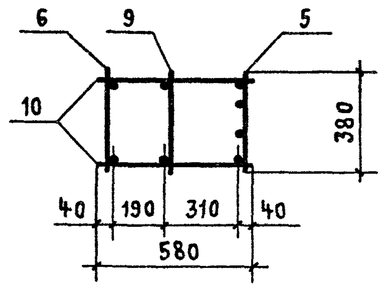

1 — 1 для КП103-3; КП103-5

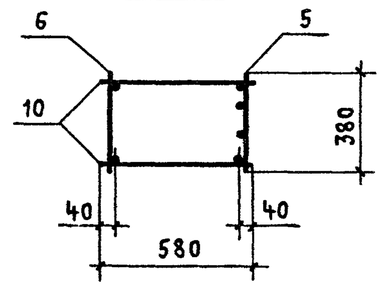

2 — 2

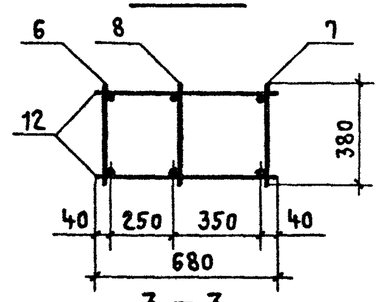

3 — 3

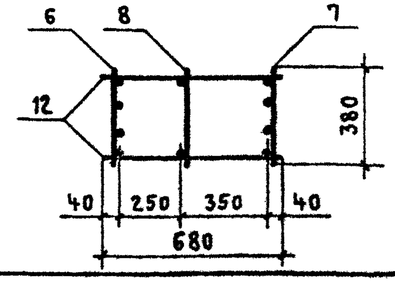

Марка каркаса	Поз.	Наименование	Кол.	Обозначение документа	Масса каркаса, кг
КП103-1	1	Сетка С2	4	1.424.1-5.3 С-130	294,5
	2	С5	1	-130	
	3	С8	1	-131	
	4	Каркас плоский КР1-2	1	-85	
	5	КР105-11	1	-95	
	6	КР136-6	1	-121	
	7	КР112-6	1	-105	
	8	КР112-1	1	-105	
	9	КР105-2	1	-95	
	10	ф8 А-I ℓ=580; 0,23 кг	18	Без черт.	
	11	ф5 Вр-I ℓ=450; 0,07 кг	6	1.424.1-5.3 С-4	
	12	ф8 А-I ℓ=680; 0,27 кг	22	Без черт.	
КП103-3		Поз. 1...4, 8, 11 по КП103-1			231,7
	5	Каркас плоский КР105-13	1	1.424.1-5.3 С-95	
	6	КР136-3	1	-121	
	7	КР112-5	1	-105	
	10	ф6 А-I ℓ=580; 0,13 кг	24	Без черт.	
	12	ф6 А-I ℓ=680; 0,15 кг	36	То же	
КП103-5		Поз. 1... 4, 8, 11 по КП103-1			332,2
	5	Каркас плоский КР105-13	1	1.424.1-5.3 С-95	
	6	КР136-7	1	-121	
	7	КР112-9	1	-106	
	10	ф8 А-I ℓ=580; 0,23 кг	24	Без черт.	
	12	ф8 А-I ℓ=680; 0,27 кг	28	То же	

1. Узел III разработан для КП103-3, КП103-5; узел IV - для КП103-1.
2. Узел III см. 1.424.1-5.3 С-80. Узел IV см. 1.424.1-5.3 С-81.
3. Арматура класса Вр-I по ГОСТ 6727-80*, класса А-I по ГОСТ 5781-82*.

Н. контр.	Михайлов	
Нач. СКО-1	Михайлов	
Гл. констр.	Матвеев	
Гл. инж. пр.	Григорьев	
Рук. бриг.	Акишина	
Ст. инж.	Поляков	
Проверил	Тищенко	

1.424.1-5.3 С-4

Каркас пространственный КП103-1; КП103-3; КП103-5

Стадия	Лист	Листов
Р		1

Промстройпроект

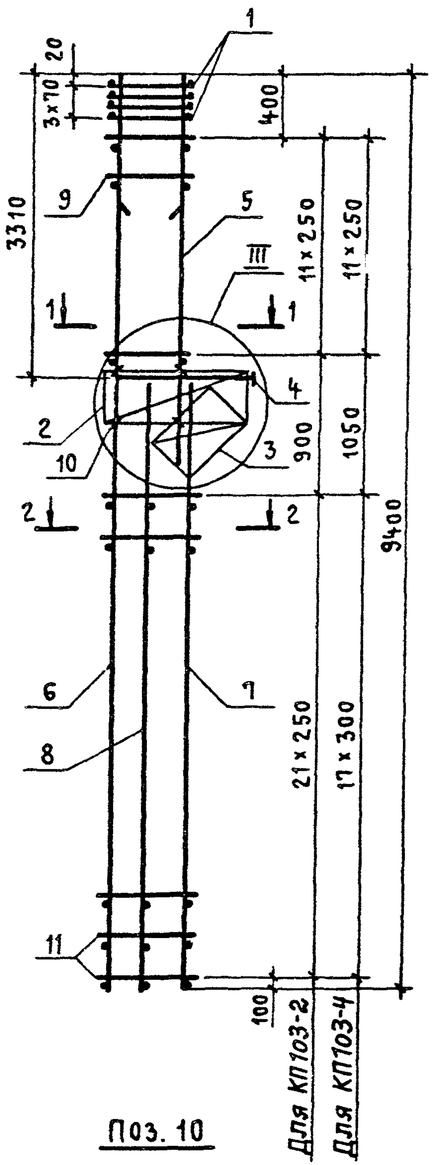

Поз. 10

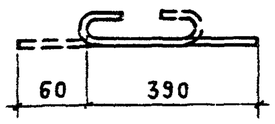

1 — 1

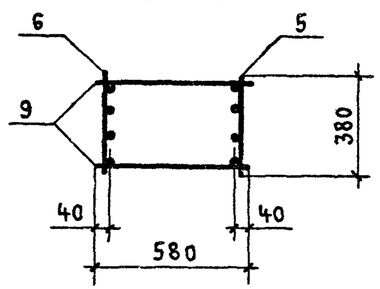

2 — 2

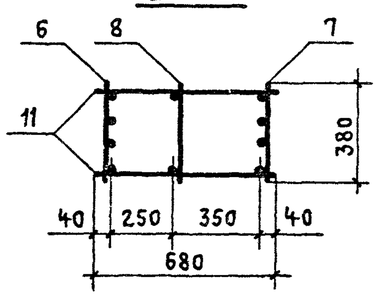

Марка каркаса	Поз.	Наименование	Кол.	Обозначение документа	Масса каркаса, кг
КП103-2	1	Сетка С2	4	1.424.1-5.3 С-130	193,3
	2	С5	1	-130	
	3	С8	1	-131	
	4	Каркас плоский КР1-2	1	-85	
	5	КР105-13	1	-95	
	6	КР136-8	1	-126	
	7	КР112-11	1	-106	
	8	КР112-1	1	-105	
	9	ф5 Вр I ℓ=580; 0,08 кг	24	БЕЗ ЧЕРТ.	
	10	ф5 Вр I ℓ=450; 0,07 кг	6	1.424.1-5.3 С-5	
	11	ф5 Вр I ℓ=680; 0,10 кг	44	БЕЗ ЧЕРТ.	
КП103-4	1	Сетка С2	4	1.424.1-5.3 С-130	315,0
	2	С5	1	-130	
	3	С8	1	-131	
	4	Каркас плоский КР1-2	1	-85	
	5	КР105-13	1	-95	
	6	КР136-10	1	-126	
	7	КР112-14	1	-106	
	8	КР112-1	1	-105	
	9	ф8 А I ℓ=580; 0,23 кг	24	БЕЗ ЧЕРТ.	
	10	ф5 Вр I ℓ=450; 0,07 кг	6	1.424.1-5.3 С-5	
	11	ф8 А I ℓ=680; 0,27 кг	36	БЕЗ ЧЕРТ.	

1. Узел III см. 1.424.1-5.3 С-80.
2. Арматура класса Вр-I по ГОСТ 6727-80*
   класса А-I по ГОСТ 5781-82*.

Н. контр.	Михайлов			1.424.1-5.3 С-5	
Нач СКО-1	Михайлов				
Гл. констр	Матвеев			Каркас пространственный КП103-2; КП103-4	Стадия: Р; Лист: ; Листов: 1
Гл. инж. пр	Григорьев				
Рук. бриг.	Акишина				Промстройпроект
Ст. инж.	Поляков				
Проверил	Тищенко				

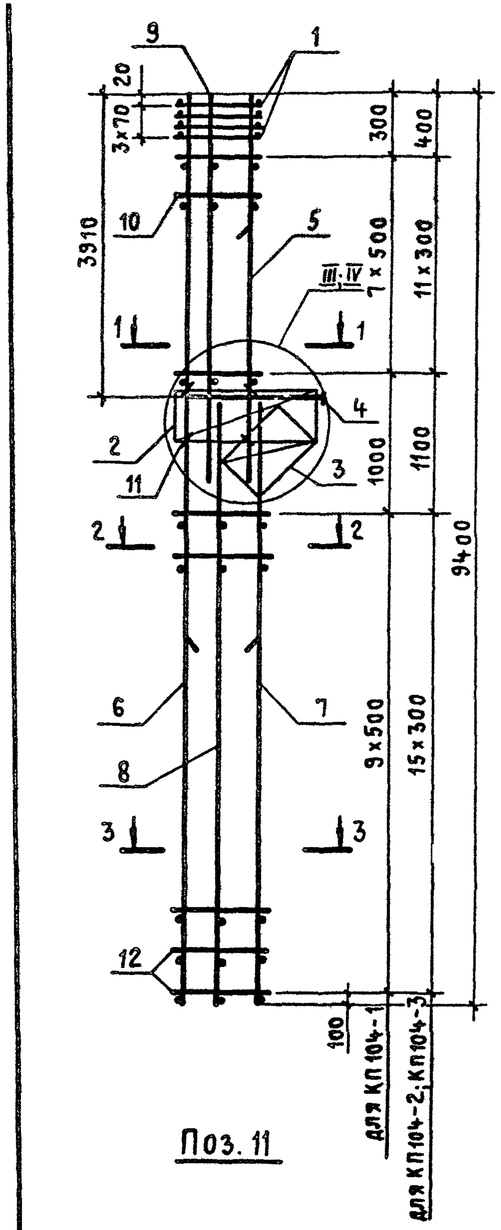

Поз. 11

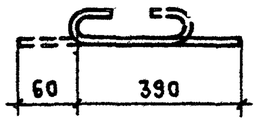

1 — 1 для КП104-1

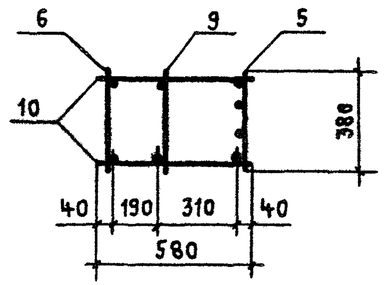

1 — 1 для КП104-2; КП104-3

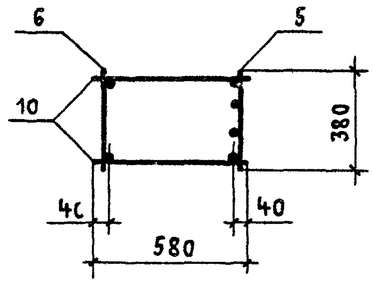

2 — 2

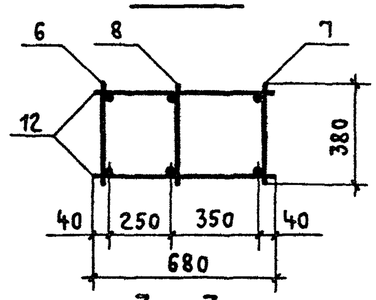

3 — 3

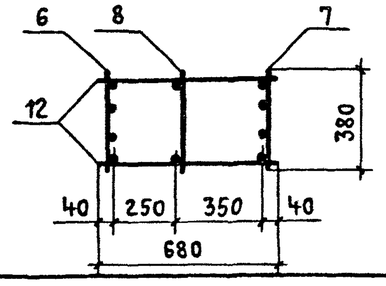

Марка каркаса	Поз.	Наименование	Кол.	Обозначение документа	Масса каркаса, кг
КП 104-1	1	Сетка С2	4	1.424.1-5.3С-130	345,9
	2	С5	1	-130	
	3	С8	1	-131	
	4	Каркас плоский КР1-3	1	-85	
	5	КР107-15	1	-99	
	6	КР136-5	1	-121	
	7	КР110-5	1	-103	
	8	КР110-1	1	-103	
	9	КР107-5	1	-97	
	10	ф8 AI ℓ=580; 0,23 кг	16	без черт.	
	11	ф5 BpI ℓ=450; 0,07 кг	6	1.424.1-5.3С-6	
	12	ф8 AI ℓ=680; 0,27 кг	20	без черт.	
КП 104-2		Поз.1... 4,8,11 по КП 104-1			220,9
	5	Каркас плоский КР107-11	1	1.424.1-5.3С-98	
	6	КР136-1	1	-121	
	7	КР110-3	1	-103	
	10	ф6 AI ℓ=580; 0,13 кг	24	без черт.	
	12	ф5 BpI ℓ=680; 0,10 кг	32	то же	
КП 104-3		Поз.1... 4,8,11 по КП 104-1			267,2
	5	Каркас плоский КР107-14	1	1.424.1-5.3С-98	
	6	КР136-2	1	-121	
	7	КР110-4	1	-103	
	10	ф8 AI ℓ=580; 0,23 кг	24	без черт.	
	12	ф6 AI ℓ=680; 0,15 кг	32	то же	

1. Узел III см. 1.424.1-5.3С-80. Узел IV см. 1.424.1-5.3С-81.
2. Арматура класса Bp-I по ГОСТ 6727-80*; класса A-I по ГОСТ 5781-82*.

Н.контр.	Михайлов		1.424.1-5.3С-6	
Нач.СКО-1	Михайлов			
Гл.констр.	Матвеев		Каркас пространственный КП104-1... КП104-3	Стадия: Р; Лист: ; Листов: 1
Гл.инж.пр.	Григорьев			
Рук.бр.	Акишина			
Ст.инж.	Поляков			Промстройпроект
Проверил	Тищенко			

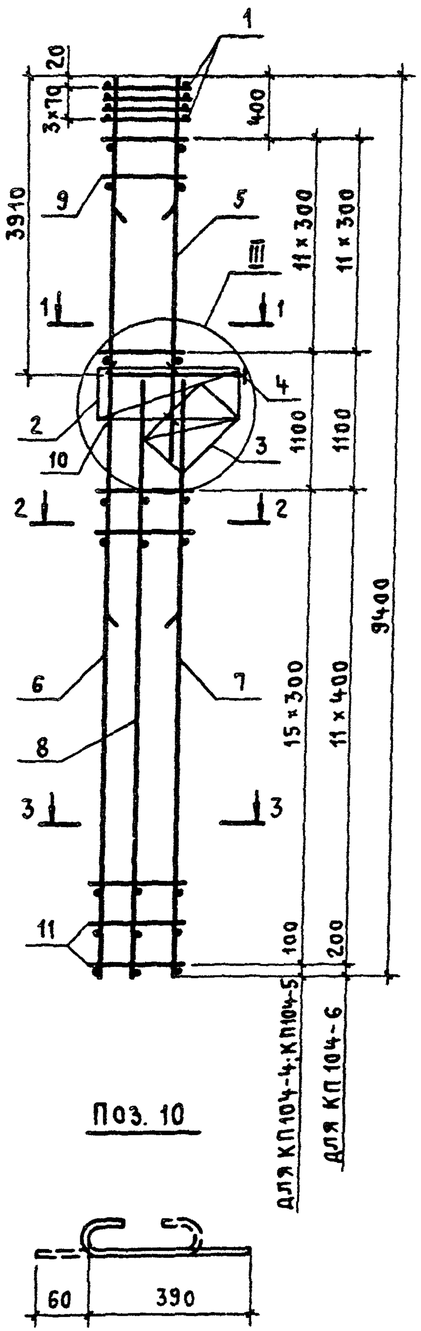

Поз. 10

1 – 1
для КП 104-4
КП 104 - 6

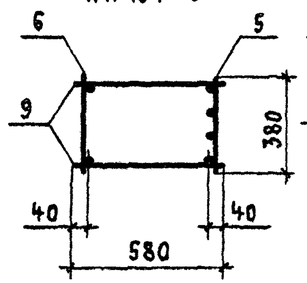

1 – 1
для КП 104-5

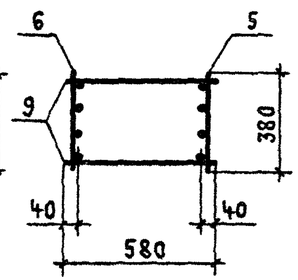

2 – 2 для КП104-4 КП104-6

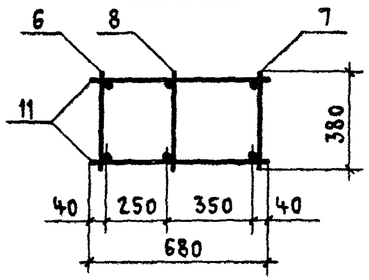

2 – 2 для КП 104-5

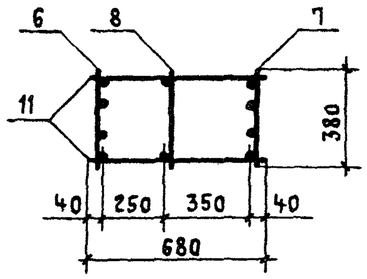

3 – 3

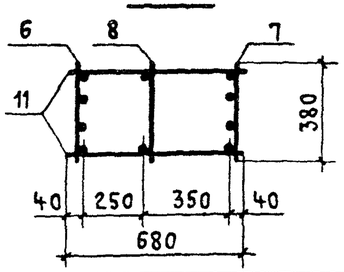

Марка каркаса	Поз.	Наименование	Кол.	Обозначение документа	Масса каркаса, кг
КП 104-4	1	Сетка С2	4	1.424.1-5.3 С – 130	315,7
	2	С5	1	– 130	
	3	С8	1	– 131	
	4	Каркас плоский КР1-3	1	– 85	
	5	КР 107-14	1	– 98	
	6	КР136-4	1	– 121	
	7	КР 110-6	1	– 103	
	8	КР110-1	1	– 103	
	9	ф8 AI ℓ = 580; 0,23 кг	24	без черт.	
	10	ф5 ВрI ℓ = 450; 0,07 кг	6	1.424.1-5.3 С – 7	
	11	ф8 AI ℓ = 680; 0,27 кг	32	без черт.	
КП 104-5		Поз. 1... 5; 8... 11 по КП 104-4			341,9
	6	Каркас плоский КР136-9	1	1.424.1-5.3 С – 122	
	7	КР110-12	1	– 103	
КП 104-6		Поз. 1... 5; 8... 10 по КП 104-4			362,5
	6	Каркас плоский КР136-7	1	1.424.1-5.3 С – 122	
	7	КР110-8	1	– 103	
	11	ф8 AI ℓ = 680; 0,27 кг	24	без черт.	

1. Узел III см. 1.424.1-5.3 С-80.
2. Арматура класса Вр-I по ГОСТ 6727-80*;
   класса А-I по ГОСТ 5781-82*.

Н. контр.	Михайлов	
Нач. СКО-1	Михайлов	
Гл. констр.	Матвеев	
Гл. инж. пр.	Григорьев	
Рук. бр.	Акишина	
Ст. инж.	Поляков	
Ст. инж.	Зпова	
Проверил	Тищенко	

1.424.1-5.3 С-7

Каркас пространственный КП 104-4... КП 104-6

Стадия	Лист	Листов
Р		1

Промстройпроект

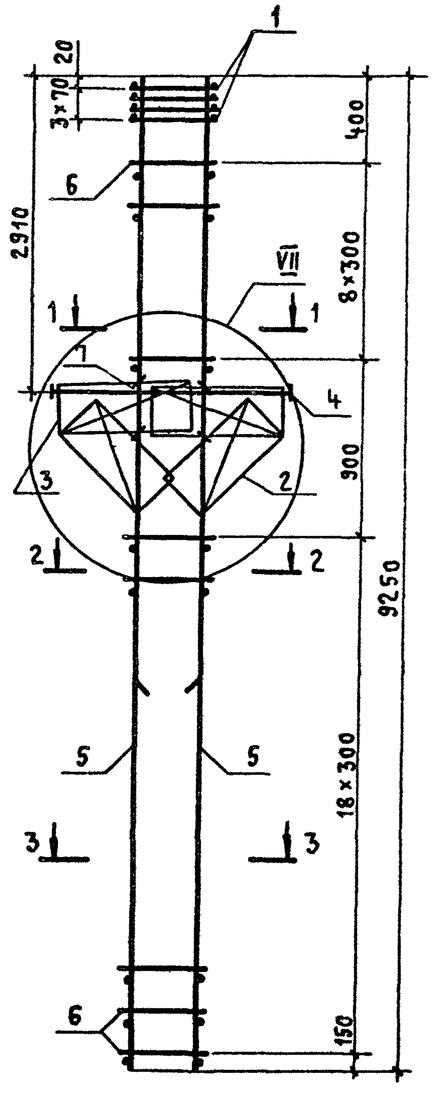

1 – 1

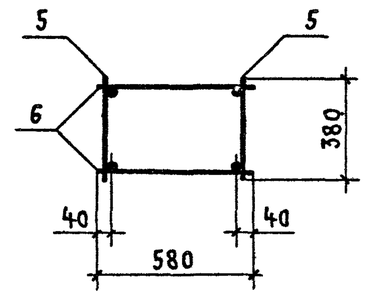

2 – 2

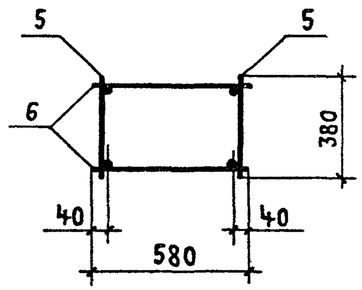

3 – 3 для КП105-1; КП105-2

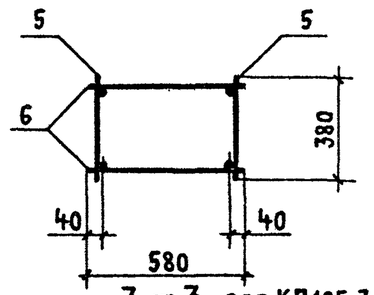

3 – 3 для КП105-3; КП105-4

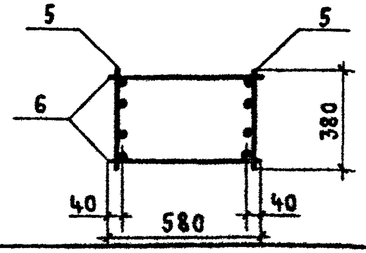

Поз. 7

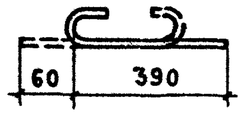

Марка каркаса	Поз.	Наименование	Кол.	Обозначение документа	Масса каркаса, кг
КП105-1	1	Сетка С2	4	1.424.1-5.3С-130	154,2
	2	С10	2	-132	
	3	С13	2	-130	
	4	Каркас плоский КР2-6	1	-90	
	5	КР135-1	2	-120	
	6	ф5 Вр I ℓ=580; 0,08 кг	56	БЕЗ ЧЕРТ.	
	7	ф5 Вр I ℓ=450; 0,07 кг	8	1.424.1-5.3С-8	
КП105-2		Поз. 1... 4,7 по КП105-1			177,6
	5	Каркас плоский КР135-2	2	1.424.1-5.3С-120	
	6	ф6 А I ℓ=580; 0,13 кг	56	БЕЗ ЧЕРТ.	
КП105-3		Поз. 1... 4,6,7 по КП105-1			203,6
	5	Каркас плоский КР135-4	2	1.424.1-5.3С-120	
КП105-4		Поз. 1... 4,7 по КП105-1			237,2
	5	Каркас плоский КР135-6	2	1.424.1-5.3С-120	
	6	ф6 А I ℓ=580; 0,13 кг	56	БЕЗ ЧЕРТ.	

1. Узел VII см. 1.424.1-5.3С-82.
2. Арматура класса Вр-I по ГОСТ 6727-80*;
   класса А-I по ГОСТ 5781-82*.

Н. контр	Михайлов		1.424.1-5.3С-8
Нач. СКО-1	Михайлов		
Гл. констр	Матвеев		Каркас пространственный КП105-1... КП105-4
Гл. инж. пр	Григорьев		Стадия: Р; Лист: ; Листов: 1
Рук. бр.	Акишина		Промстройпроект
Ст. инж.	Поляков		
Проверил	Тищенко		

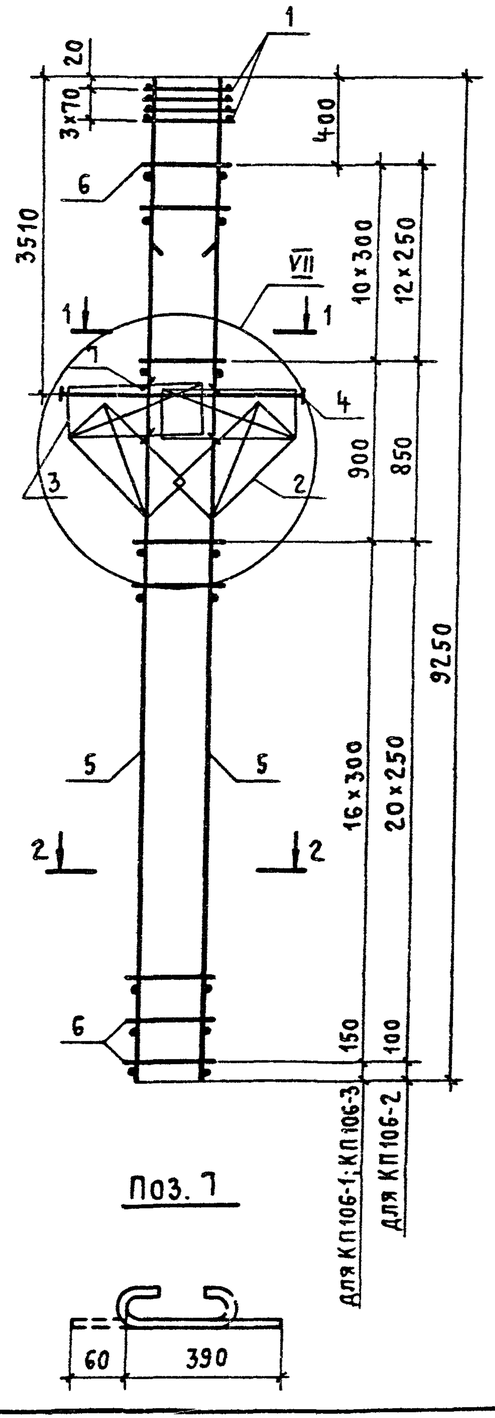

Поз. 7

1 – 1 для КП106-1

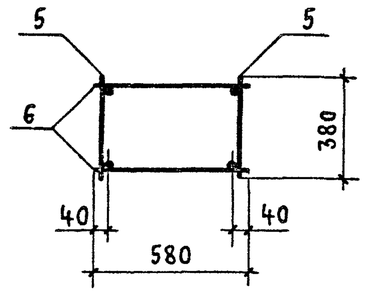

1 – 1 для КП106-2; КП106-3

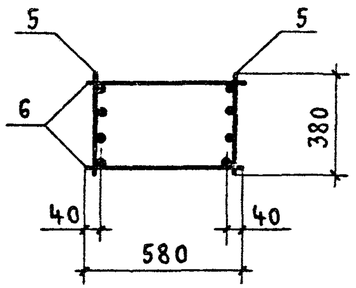

2 – 2 для КП106-1

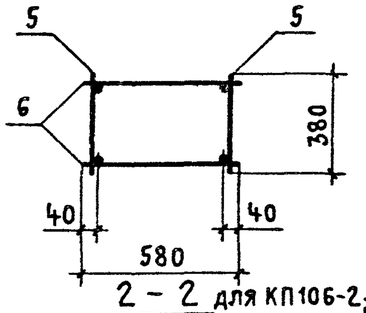

2 – 2 для КП106-2; КП106-3

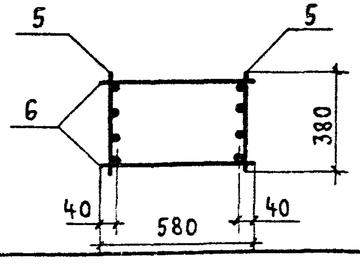

Марка каркаса	Поз.	Наименование	Кол.	Обозначение документа	Масса каркаса, кг
КП 106-1	1	Сетка С2	4	1.424.1-5.3С – 130	179,8
	2	С10	2	– 132	
	3	С13	2	– 130	
	4	Каркас плоский КР2-7	1	– 90	
	5	КР135-2	2	– 120	
	6	ф 6 АI ℓ = 580; 0,13 кг	56	Без черт.	
	7	ф 5 Вр I ℓ = 450; 0,07 кг	8	1.424.1-5.3С – 9	
КП 106-2		Поз. 1... 4,7 по КП106-1			206,1
	5	Каркас плоский КР135-8	2	1.424.1-5.3С – 120	
	6	ф 5 Вр I ℓ = 580; 0,08 кг	68	Без черт.	
КП 106-3		Поз. 1... 4,7 по КП106-1			235,8
	5	Каркас плоский КР135-9	2	1.424.1-5.3С – 120	
	6	ф 5 Вр I ℓ = 580; 0,08 кг	56	Без черт.	

1. Узел VII см. 1.424.1-5.3 С – 82.
2. Арматура класса Вр-I по ГОСТ 6727-80*;
   класса А-I по ГОСТ 5781-82.*

Н. контр.	Михайлов	
Нач. СКО-1	Михайлов	
Гл. констр.	Матвеев	
Гл. инж. пр.	Григорьев	
Рук. бр.	Акишина	
Ст. инж.	Поляков	
Проверил	Тищенко	

1.424.1-5.3 С – 9

Каркас пространственный КП 106-1 ... КП 106-3

Стадия	Лист	Листов
Р		1

Промстройпроект

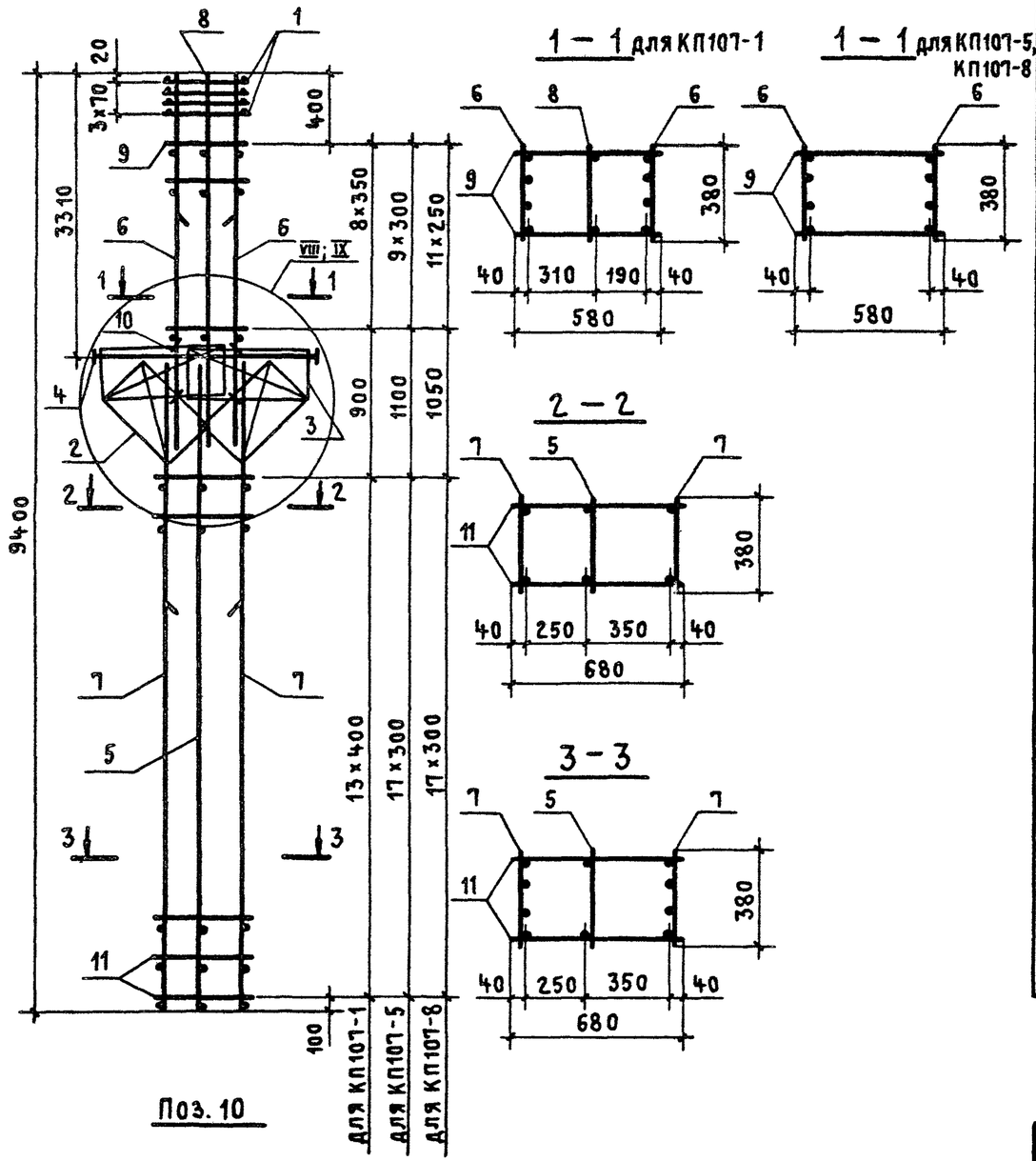

Марка каркаса	Поз.	Наименование	Кол.	Обозначение документа	Масса каркаса, кг
КП107-1	1	Сетка С2	4	1.424.1-5.3С-130	249,1
	2	С11	2	-132	
	3	С13	2	-130	
	4	Каркас плоский КР2-1	1	-87	
	5	КР112-1	1	-105	
	6	КР105-10	2	-94	
	7	КР112-3	2	-105	
	8	КР105-1	1	-93	
	9	ф5Вр I ℓ=580; 0,08 кг	18	Без черт.	
	10	ф5Вр I ℓ=450; 0,07 кг	8	1.424.1-5.3С-10	
	11	ф5Вр I ℓ=680; 0,10 кг	28	Без черт.	
КП107-5		Поз. 1...5, 10 по КП107-1			265,8
	6	Каркас плоский КР105-16	2	1.424.1-5.3С-95	
	7	КР112-4	2	-105	
	9	ф6А I ℓ=580; 0,13 кг	20	Без черт	
	11	ф5Вр I ℓ=680; 0,10 кг	36	То же	
КП107-8		Поз. 1...5, 10 по КП107-1			309,2
	6	Каркас плоский КР105-12	2	1.424.1-5.3С-94	
	7	КР112-7	2	-105	
	9	ф5Вр I ℓ=580; 0,08 кг	24	Без черт.	
	11	ф8А I ℓ=680; 0,27 кг	36	То же	

1. Узлы VIII, IX см. 1.424.1-5.3С-83.
2. Арматура класса Вр-I по ГОСТ 6727-80*; класса А-I по ГОСТ 5781-82*.
3. Узел VIII разработан для КП107-5, КП107-8; узел IX - для КП107-1.

Н. контр.	Михайлов		1.424.1-5.3С-10
Нач. СКО-1	Михайлов		
Гл. констр.	Матвеев		
Гл. инж. пр.	Григорьев		Каркас пространственный КП107-1; КП107-5; КП107-8
Рук. бр.	Акишина		Стадия: Р; Лист: ; Листов: 1
Ст. инж.	Поляков		Промстройпроект
Проверил	Тищенко		

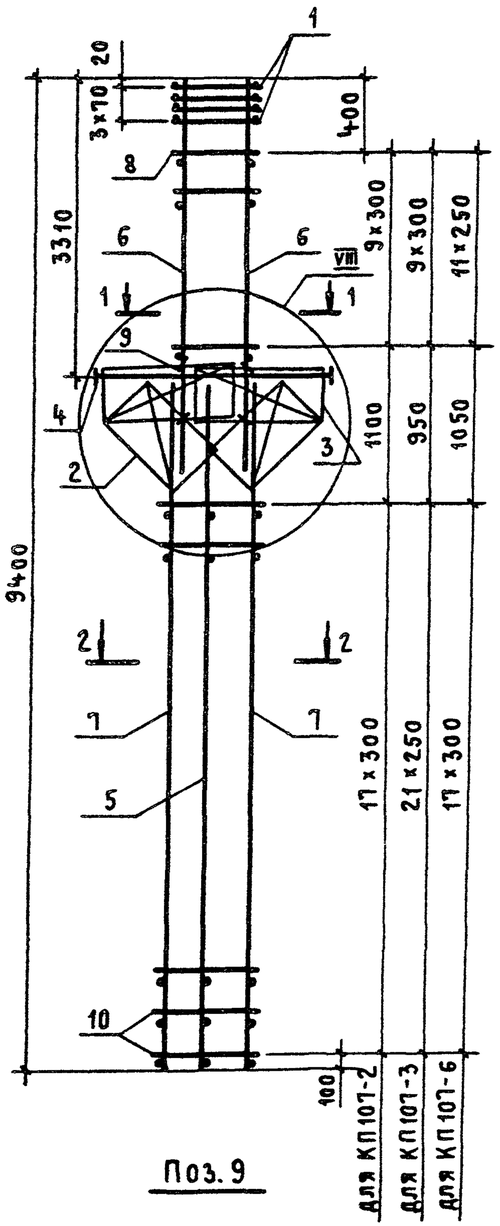

Поз. 9

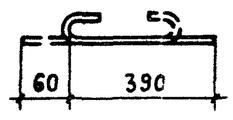

1 – 1

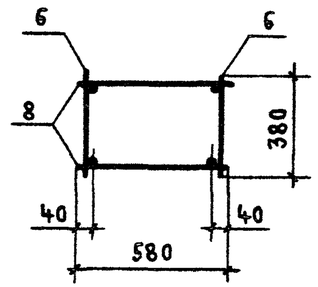

2 – 2 для КП107-2

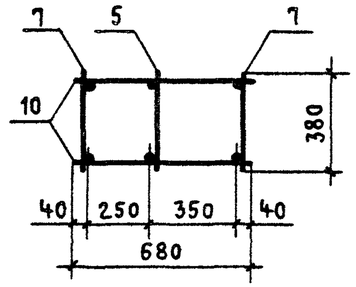

2 – 2 для КП107-3; КП107-6

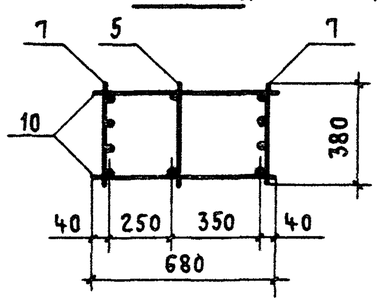

Марка каркаса	Поз.	Наименование	Кол.	Обозначение документа	Масса каркаса, кг
КП107-2	1	Сетка С2	4	1.424.1-5.3 С-130	184,4
	2	С11	2	-132	
	3	С13	2	-130	
	4	Каркас плоский КР2-1	1	-87	
	5	КР112-1	1	-105	
	6	КР105-1	2	-93	
	7	КР112-2	2	-105	
	8	ф6АI ℓ=580; 0,13 кг	20	Без черт.	
	9	ф5ВрI ℓ=450; 0,07 кг	8	1.424.1-5.3 С-11	
	10	ф5ВрI ℓ=680; 0,10 кг	36	Без черт.	
КП107-3		Поз. 1...5,9 по КП107-2			212,4
	6	Каркас плоский КР105-5	2	1.424.1-5.3 С-93	
	7	КР112-11	2	-106	
	8	ф5ВрI ℓ=580; 0,08 кг	20	Без черт.	
	10	ф5ВрI ℓ=680; 0,10 кг	44	То же	
КП107-6		Поз. 1...5,9 по КП107-2			254,7
	6	Каркас плоский КР105-3	2	1.424.1-5.3 С-93	
	7	КР112-12	2	-106	
	8	ф5ВрI ℓ=580; 0,08 кг	24	Без черт.	
	10	ф6АI ℓ=680; 0,15 кг	36	То же	

1. Узел VIII см. 1.424.1-5.3 С-83.
2. Арматура класса Вр-I по ГОСТ 6727-80*;
   класса А-I по ГОСТ 5781-82*.

Н. контр.	Михайлов		1.424.1-5.3 С-11
Нач. СКО-1	Михайлов		
Гл. констр.	Матвеев		Каркас пространственный КП107-2; КП107-3; КП107-6
Гл. инж. пр.	Григорьев		
Рук. бр.	Акишина		
Ст. инж.	Поляков		
Проверил	Тищенко		

Стадия	Лист	Листов
Р		1

Промстройпроект

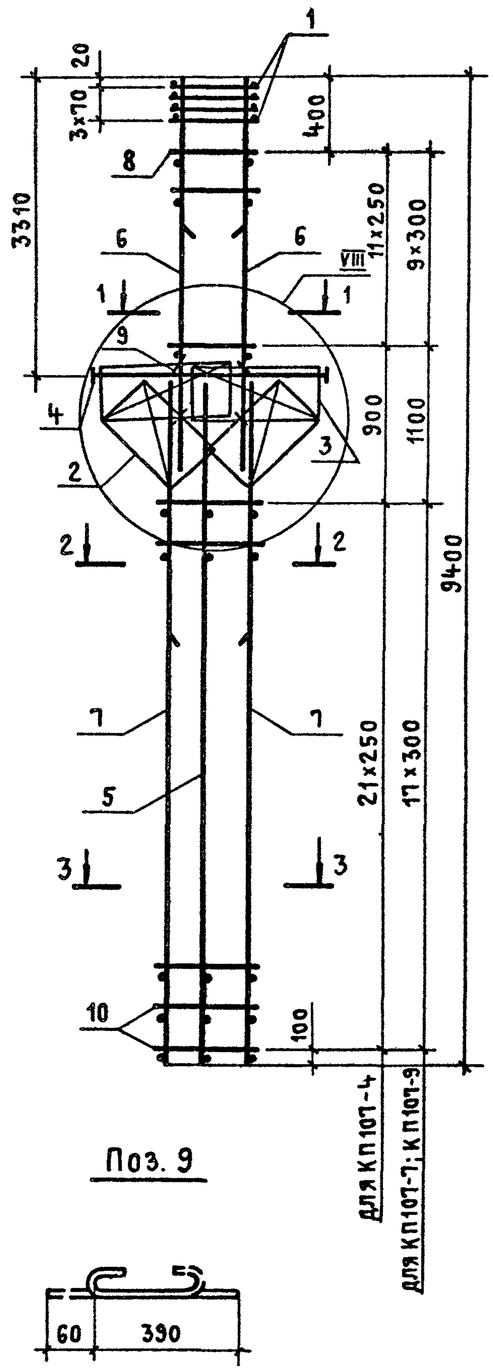

Поз. 9

1 – 1

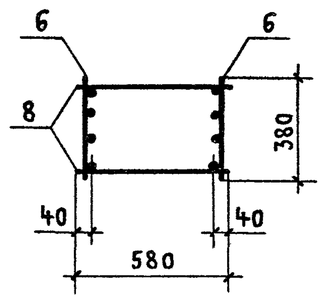

2 – 2 для КП107-4; КП107-7

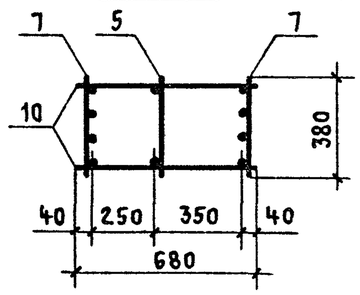

2 – 2 для КП107-9

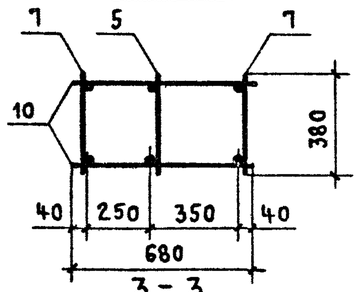

3 – 3

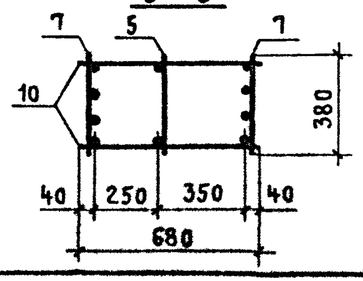

Марка каркаса	Поз	Наименование	Кол.	Обозначение документа	Масса каркаса, кг
КП107-4	1	Сетка С2	4	1.424.1-5.3С-130	227,5
	2	С11	2	-132	
	3	С13	2	-130	
	4	Каркас плоский КР2-1	1	-87	
	5	КР112-1	1	-105	
	6	КР105-12	2	-94	
	7	КР112-11	2	-106	
	8	ф5Вр$\overline{I}$ ℓ=580; 0,08 кг	24	Без черт.	
	9	ф5Вр$\overline{I}$ ℓ=450; 0,07 кг	8	1.424.1-5.3С-12	
	10	ф5Вр$\overline{I}$ ℓ=680; 0,10 кг	44	Без черт.	
КП107-7		Поз. 1...5, 9 по КП 107-4			290,0
	6	Каркас плоский КР105-15	2	1.424.1-5.3С-95	
	7	КР112-12	2	-106	
	8	ф5Вр$\overline{I}$ ℓ=580; 0,08 кг	20	Без черт.	
	10	ф6А$\overline{I}$ ℓ=680; 0,15 кг	36	То же	
КП107-9		Поз. 1...5, 9 по КП 107-4			339,9
	6	Каркас плоский КР105-16	2	1.424.1-5.3С-95	
	7	КР112-7	2	-105	
	8	ф6А$\overline{I}$ ℓ=580; 0,13 кг	20	Без черт.	
	10	ф8А$\overline{I}$ ℓ=680; 0,27 кг	36	То же	

1. Узел VIII см. 1.424.1-5.3С-83.
2. Арматура класса Вр-$\overline{I}$ по ГОСТ 6727-80*;
   класса А-$\overline{I}$ по ГОСТ 5781-82*.

Н. контр.	Михайлов		
Нач. СКО-1	Михайлов		
Гл. констр	Матвеев		
Гл. инж. пр.	Григорьев		
Рук. бр	Акишина		
Ст. инж.	Поляков		
Проверил	Тищенко		

1.424.1-5.3С-12

Каркас пространственный КП107-4; КП107-7; КП107-9

Стадия	Лист	Листов
Р		1

Промстройпроект

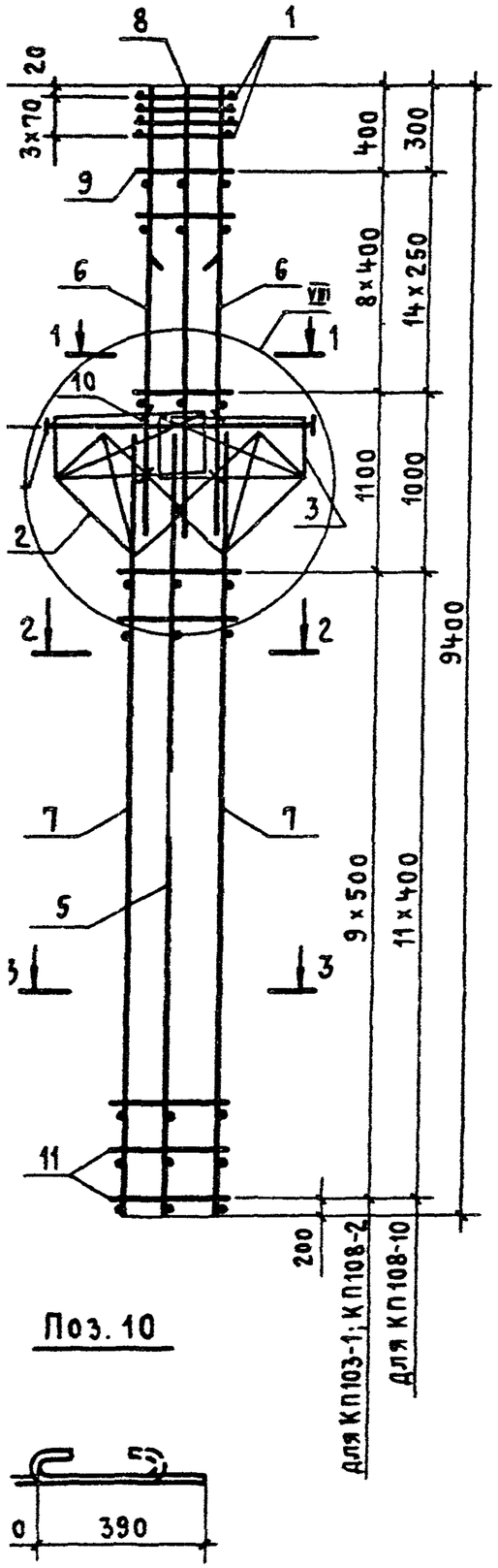

Поз. 10

1 – 1

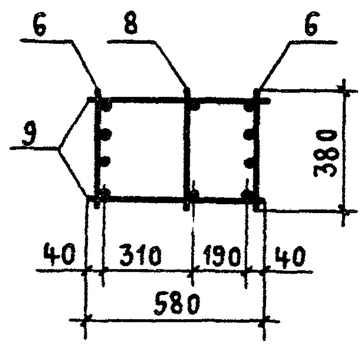

2 – 2

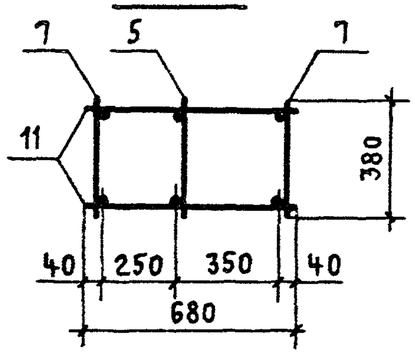

3 – 3

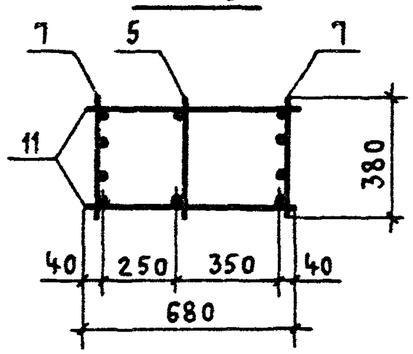

Марка каркаса	Поз.	Наименование	Кол.	Обозначение документа	Масса каркаса кг
КП108-1	1	Сетка С2	4	1.424.1-5.3С-130	371,8
	2	С11	2	-132	
	3	С13	2	-130	
	4	Каркас плоский КР2-3	1	-88	
	5	КР110-1	1	-103	
	6	КР107-9	2	-98	
	7	КР110-5	2	-103	
	8	КР107-4	1	-97	
	9	ф8АI ℓ=580; 0,23кг	18	Без черт.	
	10	ф5ВрI ℓ=450; 0,07кг	8	1.424.1-5.3С-13	
	11	ф8АI ℓ=680; 0,27кг	20	Без черт.	
КП108-2		Поз. 1... 6, 10, 11 по КП108-1			394,3
	7	Каркас плоский КР110-7	2	1.424.1-5.3С-103	
	8	КР107-3	1	-97	
	9	ф6АI ℓ=580; 0,13кг	18	Без черт.	
КП108-10		Поз. 1... 5, 10 по КП108-1			429,6
	6	Каркас плоский КР107-12	2	1.424.1-5.3С-98	
	7	КР110-8	2	-103	
	8	КР107-1	1	-97	
	9	ф8АI ℓ=580; 0,23кг	30	Без черт.	
	11	ф8АI ℓ=680; 0,27кг	24	То же	

1. Узел VIII см. 1.424.1-5.3С-83.
2. Арматура класса Вр-I по ГОСТ 6727-80*;
   класса А-I по ГОСТ 5781-82*.

Н. контр.	Михайлов		
Нач. СКО-1	Михайлов		
Гл. констр.	Матвеев		
Гл. инж. пр.	Григорьев		
Рук. бр	Акишина		
Ст. инж.	Поляков		
Проверил	Тищенко		

1.424.1-5.3С-13

Каркас пространственный КП108-1; КП108-2; КП108-10

Стадия	Лист	Листов
Р		1

Промстройпроект

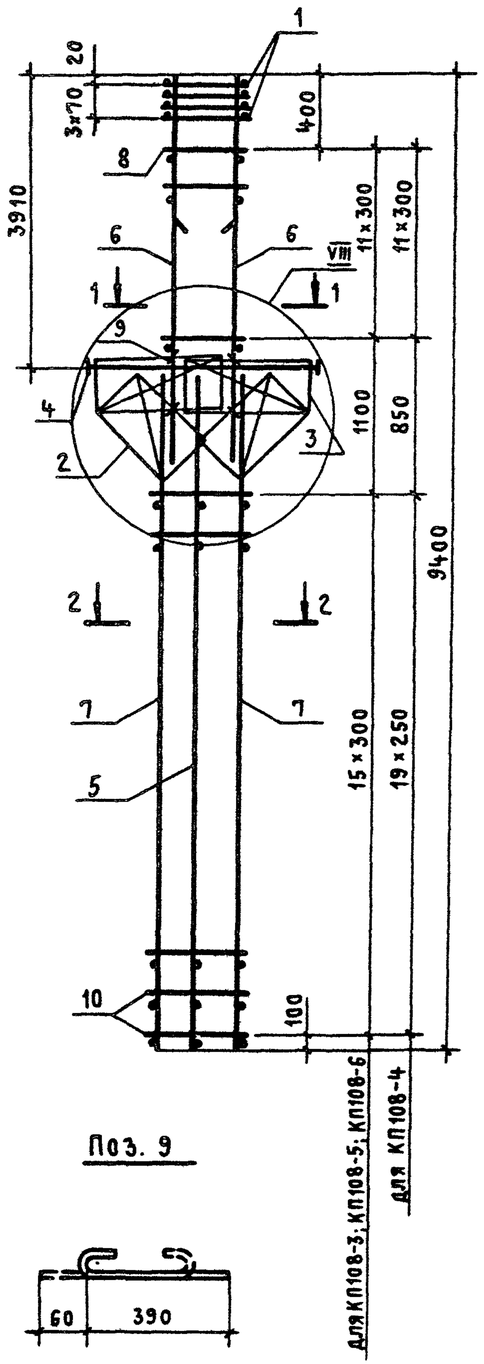

Поз. 9

1 – 1

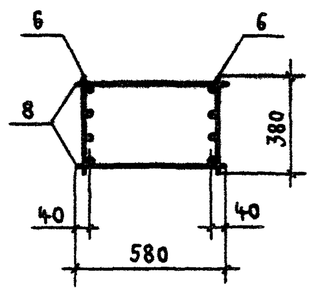

2 – 2 для КП108-3

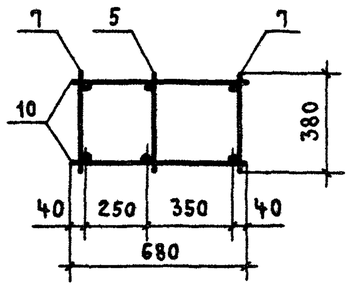

2 – 2 для КП108-4...КП108-6

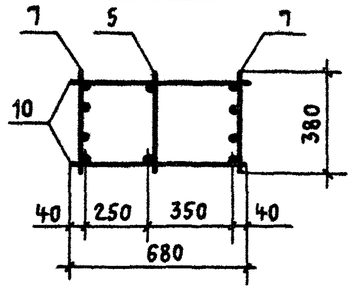

1. Узел VIII см. 1.424.1-5.3 С-83.
2. Арматура класса Вр-I по ГОСТ 6727-80*; класса А-I по ГОСТ 5781-82*.

Марка каркаса	Поз.	Наименование	Кол.	Обозначение документа	Масса каркаса, кг
КП 108-3	1	Сетка С2	4	1.424.1-5.3 С-130	281,8
	2	С11	2	-132	
	3	С13	2	-130	
	4	Каркас плоский КР2-3	1	-88	
	5	КР110-1	1	-103	
	6	КР107-12	2	-98	
	7	КР110-2	2	-103	
	8	ф8АI ℓ=580; 0,23кг	24	без черт.	
	9	ф5Вр-I ℓ=450; 0,07 кг	8	1.424.1-5.3 С-14	
	10	ф6АI ℓ=680; 0,15 кг	32	без черт.	
КП 108-4		Поз. 1...5,9 по КП 108-3			267,8
	6	Каркас плоский КР107-10	2	1.424.1-5.3 С-98	
	7	КР110-9	2	-103	
	8	ф6АI ℓ=580; 0,13 кг	24	без черт.	
	10	ф5Вр-I ℓ=680; 0,10 кг	40	то же	
КП 108-5		Поз. 1...5,9 по КП 108-3			287,2
	6	Каркас плоский КР107-10	2	1.424.1-5.3 С-98	
	7	КР110-10	2	-103	
	8	ф6АI ℓ=580; 0,13 кг	24	без черт.	
	10	ф5Вр-I ℓ=680; 0,10 кг	32	то же	
КП 108-6		Поз. 1...6,8,9 по КП 108-3			322,0
	7	Каркас плоский КР110-10	2	1.424.1-5.3 С-103	
	10	ф5Вр-I ℓ=680; 0,10 кг	32	без черт.	

Н. контр.	Михайлов		1.424.1-5.3 С-14
Нач. СКО-1	Михайлов		
Гл. констр.	Матвеев		Каркас пространственный КП 108-3... КП 108-6
Гл. инж. пр.	Григорьев		Стадия: Р; Лист: ; Листов: 1
Рук. бр.	Акишина		
Ст. инж.	Поляков		Промстройпроект
Проверил	Тищенко		

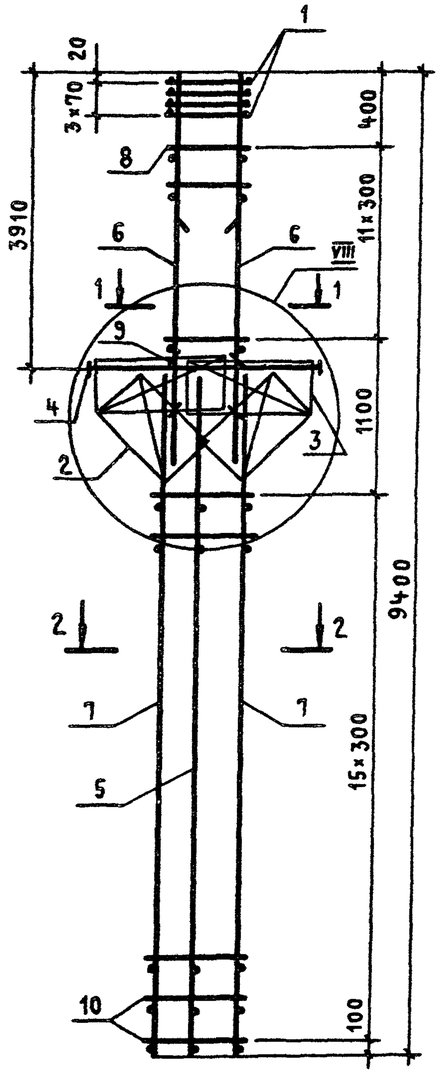

Поз. 9

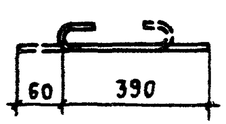

1 — 1

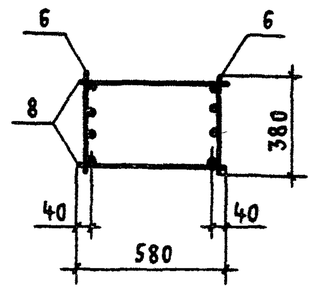

2 — 2

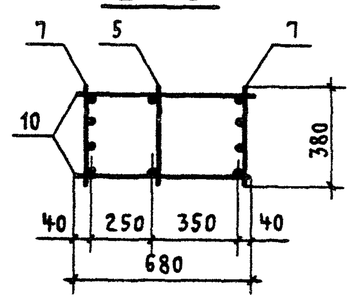

Марка каркаса	Поз.	Наименование	Кол.	Обозначение документа	Масса каркаса, кг
КП108-7	1	Сетка С2	4	1.424.1-5.3С-130	312,6
	2	С11	2	-132	
	3	С13	2	-130	
	4	Каркас плоский КР2-3	1	-88	
	5	КР110-1	1	-103	
	6	КР107-10	2	-98	
	7	КР110-11	2	-103	
	8	ф6AI ℓ=580; 0,13кг	24	Без черт.	
	9	ф5BpI ℓ=450; 0,07кг	8	1.424.1-5.3С-15	
	10	ф6AI ℓ=680; 0,15кг	32	Без черт.	
КП108-8		Поз. 1... 6,8,9 по КП108-7			357,4
	7	Каркас плоский КР110-12	2	1.424.1-5.3С-103	
	10	ф8AI ℓ=680; 0,27кг	32	То же	
КП108-9		Поз. 1... 5,9 по КП108-7			392,2
	6	Каркас плоский КР107-12	2	1.424.1-5.3С-98	
	7	КР110-12	2	-103	
	8	ф8AI ℓ=580; 0,23кг	24	Без черт.	
	10	ф8AI ℓ=680; 0,27кг	32	То же	

1. Узел VIII см. 1.424.1-5.3С-83.
2. Арматура класса Bp-I по ГОСТ 6727-80*;
   класса A-I по ГОСТ 5781-82*.

Н. контр.	Михайлов	
Нач. СКО-1	Михайлов	
Гл. констр.	Матвеев	
Гл. инж. пр.	Григорьев	
Рук. бр.	Акишина	
Ст. инж.	Поляков	
Проверил	Тищенко	

1.424.1-5.3С-15

Каркас пространственный КП108-7... КП108-9

Стадия	Лист	Листов
Р		1

Промстройпроект

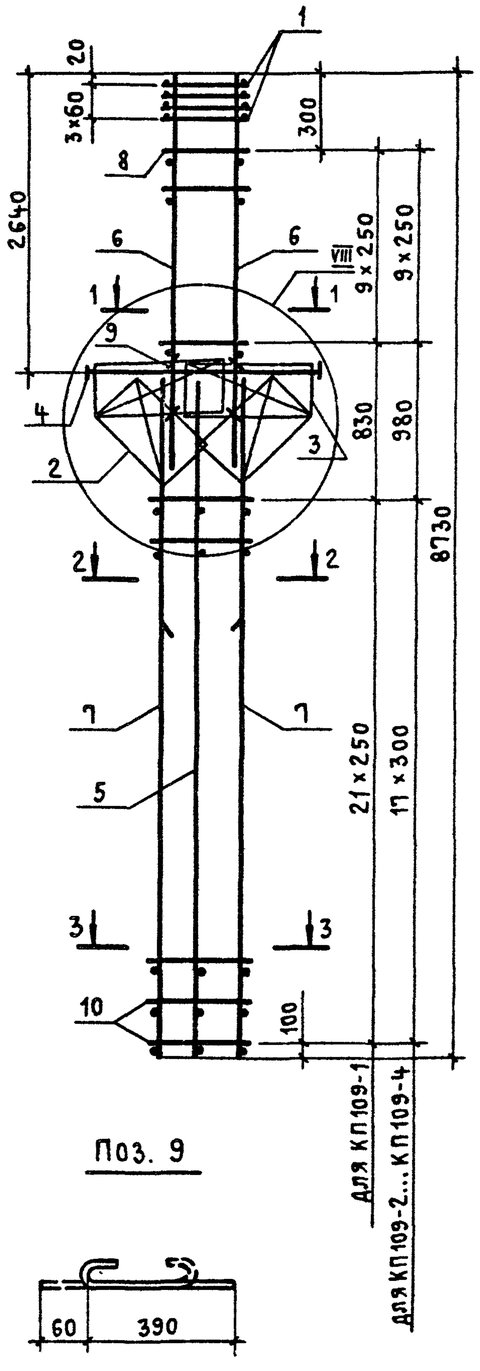

Поз. 9

1 – 1

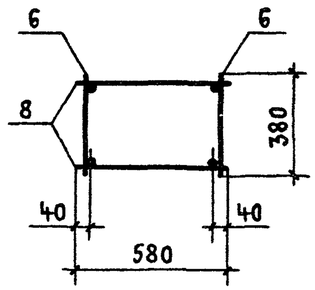

2 – 2 для КП109-1; КП109-3

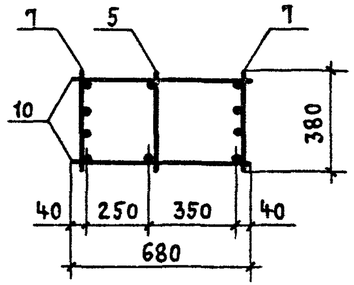

2 – 2 для КП109-2; КП109-4

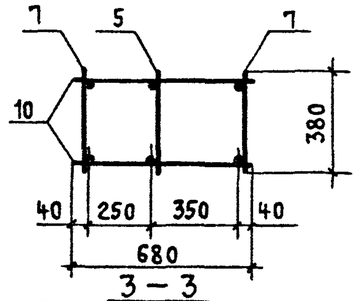

3 – 3

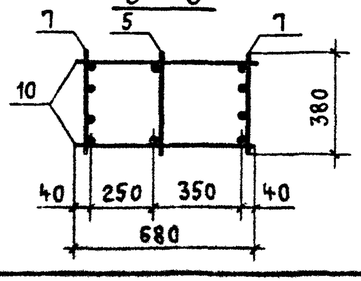

Марка каркаса	Поз.	Наименование	Кол.	Обозначение документа	Масса каркаса, кг
КП109-1	1	Сетка С3	4	1.424.1-5.3С-130	201,0
	2	С11	2	-132	
	3	С13	2	-130	
	4	Каркас плоский КР2-1	1	-87	
	5	КР112-1	1	-105	
	6	КР103-1	2	-91	
	7	КР112-11	2	-106	
	8	ф5Вр$\overline{I}$ ℓ=580; 0,08 кг	20	Без черт.	
	9	ф5Вр$\overline{I}$ ℓ=450; 0,07 кг	8	1.424.1-5.3С-16	
	10	ф5Вр$\overline{I}$ ℓ=680; 0,10 кг	44	Без черт.	
КП109-2		Поз.1...6,8,9 по КП109-1			208,6
	7	Каркас плоский КР112-4	2	1.424.1-5.3С-105	
	10	ф5Вр$\overline{I}$ ℓ=680; 0,10 кг	36	Без черт.	
КП109-3		Поз.1...6,8,9 по КП109-1			250,6
	7	Каркас плоский КР112-12	2	1.424.1-5.3С-106	
	10	ф6А$\overline{I}$ ℓ=680; 0,15 кг	36	Без черт.	
КП109-4		Поз.1...6,8,9 по КП109-1			282,7
	7	Каркас плоский КР112-1	2	1.424.1-5.3С-105	
	10	ф8А$\overline{I}$ ℓ=680; 0,27 кг	36	Без черт.	

1. Узел VIII см. 1.424.1-5.3 С-83.
2. Арматура класса Вр-$\overline{I}$ по ГОСТ 6727-80*;
   класса А-$\overline{I}$ по ГОСТ 5781-82*.

Н. контр.	Михайлов	
Нач. СКО-1	Михайлов	
Гл. констр.	Матвеев	
Гл. инж. пр.	Григорьев	
Рук. бр.	Акишина	
Ст. инж.	Поляков	
Проверил	Тищенко	

1.424.1-5.3 С-16

Каркас пространственный КП109-1... КП109-4

Стадия	Лист	Листов
Р		1

Промстройпроект

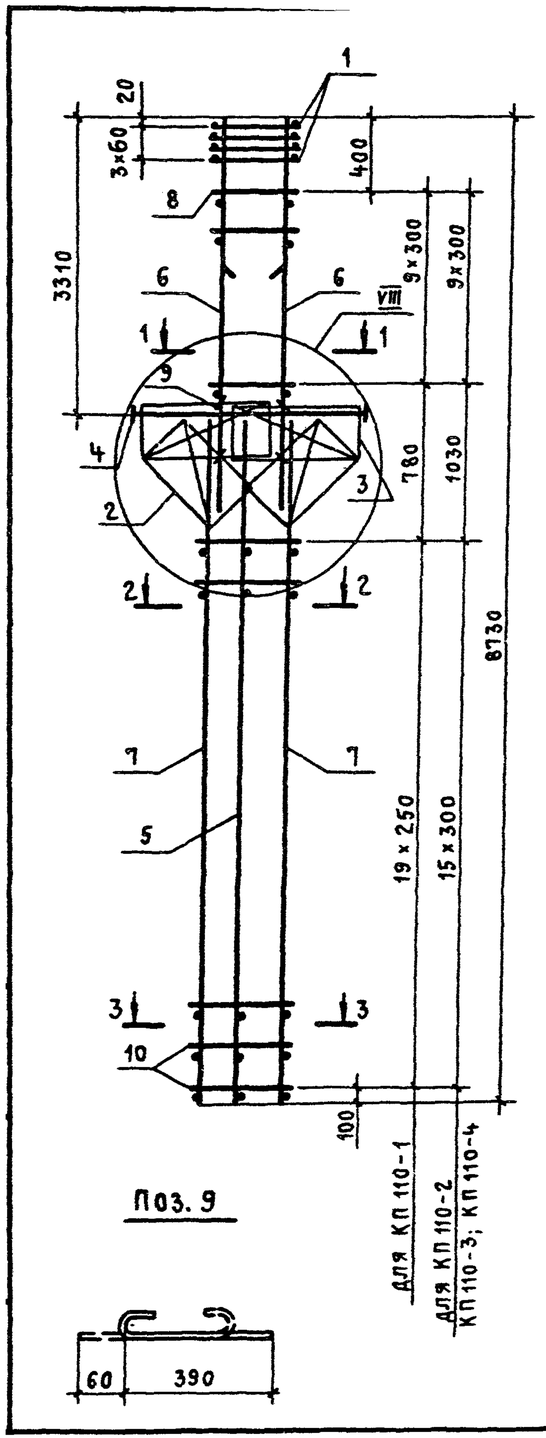

Поз. 9

1 – 1

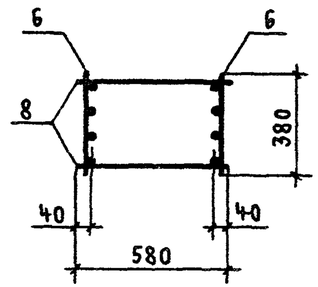

2 – 2 для КП 110-1

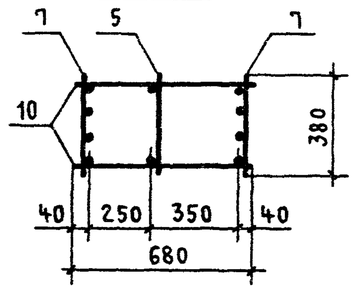

2 – 2

для КП 110-2 ... КП 110-4

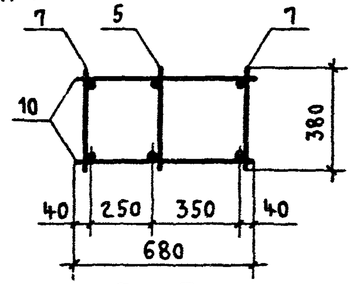

3 – 3

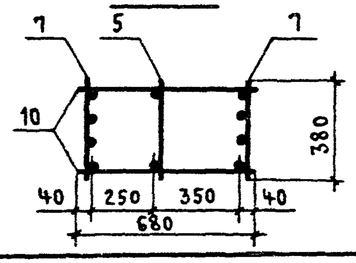

Марка каркаса	Поз.	Наименование	Кол.	Обозначение документа	Масса каркаса, кг
КП 110-1	1	Сетка С3	4	1.424.1-5.3С-130	256,5
	2	С11	2	-132	
	3	С13	2	-130	
	4	Каркас плоский КР2-3	1	-88	
	5	КР110-1	1	-103	
	6	КР105-16	2	-95	
	7	КР110-9	2	-103	
	8	ф 6 AI ℓ=580; 0,15 кг	20	Без черт.	
	9	ф 5 Вр I ℓ=450; 0,07 кг	8	1.424.1-5.3С-17	
	10	ф 5 Вр I ℓ=680; 0,10 кг	40	Без черт.	
КП 110-2		Поз. 1...6,8,9 по КП 110-1			264,7
	7	Каркас плоский КР110-3	2	1.424.1-5.3С-103	
	10	ф 5 Вр I ℓ=680; 0,10 кг	32	Без черт.	
КП 110-3		Поз. 1...6,8,9 по КП 110-1			287,5
	7	Каркас плоский КР110-4	2	1.424.1-5.3С-103	
	10	ф 6 AI ℓ=680; 0,15 кг	32	Без черт.	
КП 110-4		Поз. 1...6,8,9 по КП 110-1			328,5
	7	Каркас плоский КР 110-6	2	1.424.1-5.3С-103	
	10	ф 8 AI ℓ=680; 0,27 кг	32	Без черт.	

1. Узел VIII см. 1.424.1-5.3С-83.
2. Арматура класса Вр-I по ГОСТ 6727-80*;
   класса А-I по ГОСТ 5781-82*.

Н. контр.	Михайлов		1.424.1-5.3С-17
Нач. СКО-1	Михайлов		
Гл. констр.	Матвеев		
Гл. инж. пр.	Григорьев		
Рук. бр.	Акишина		Каркас пространственный КП 110-1...КП 110-4
Ст. инж.	Поляков		Стадия: Р; Лист: ; Листов: 1
Инженер	Тищенко		Промстройпроект
Проверил	Поляков		

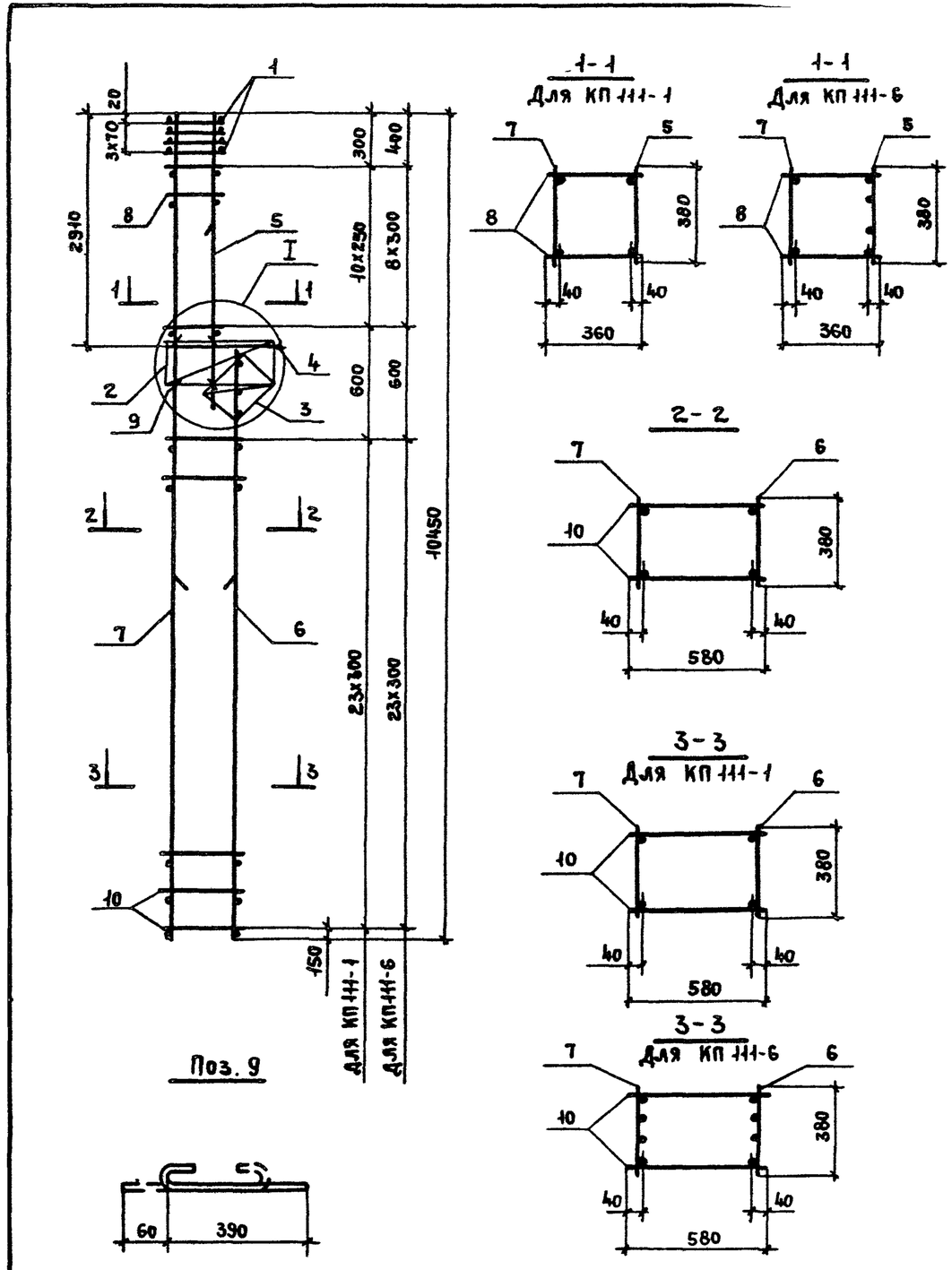

Марка каркаса	Поз.	Наименование	Кол.	Обозначение документа	Масса каркаса, кг
КП 111-1	1	Сетка С1	4	1.424.1-5.3С-130	135,2
	2	С4	1	– 130	
	3	С6	1	– 131	
	4	Каркас плоский КР1-1	1	– 85	
	5	КР104-1	1	– 92	
	6	КР117-1	1	– 113	
	7	КР137-1	1	– 123	
	8	ф5 Вр I ℓ=360; 0,05кг	22	Без черт.	
	9	ф5 Вр I ℓ=450; 0,07кг	4	1.424.1-5.3С-18	
	10	ф5 Вр I ℓ=580; 0,08кг	48	Без черт.	
КП 111-6		Поз.1...4,9 по КП 111-1			306,8
	5	Каркас плоский КР104-6	1	1.424.1-5.3С-92	
	6	КР117-4	1	– 113	
	7	КР137-8	1	– 124	
	8	ф8 А I ℓ=360; 0,14кг	18	Без черт.	
	10	ф8 А I ℓ=580; 0,23кг	48	То же	

1. Узел I см. 1.424.1-5.3 С-80.
2. Арматура класса Вр-I по ГОСТ 6727-80*; класса А-I по ГОСТ 5781-82*.

Н. контр.	Михайлов	
Нач. СКО-1	Михайлов	
Гл. конст.	Матвеев	
ГИП	Григорьев	
Рук. бр.	Акишина	
Ст. инж.	Поляков	
Инжен	Тищенко	
Пров.	Поляков	

1.424.1-5.3С-18

Каркас пространственный КП 111-1; КП 111-6

Стадия	Лист	Листов
Р		1

ПРОМСТРОЙПРОЕКТ

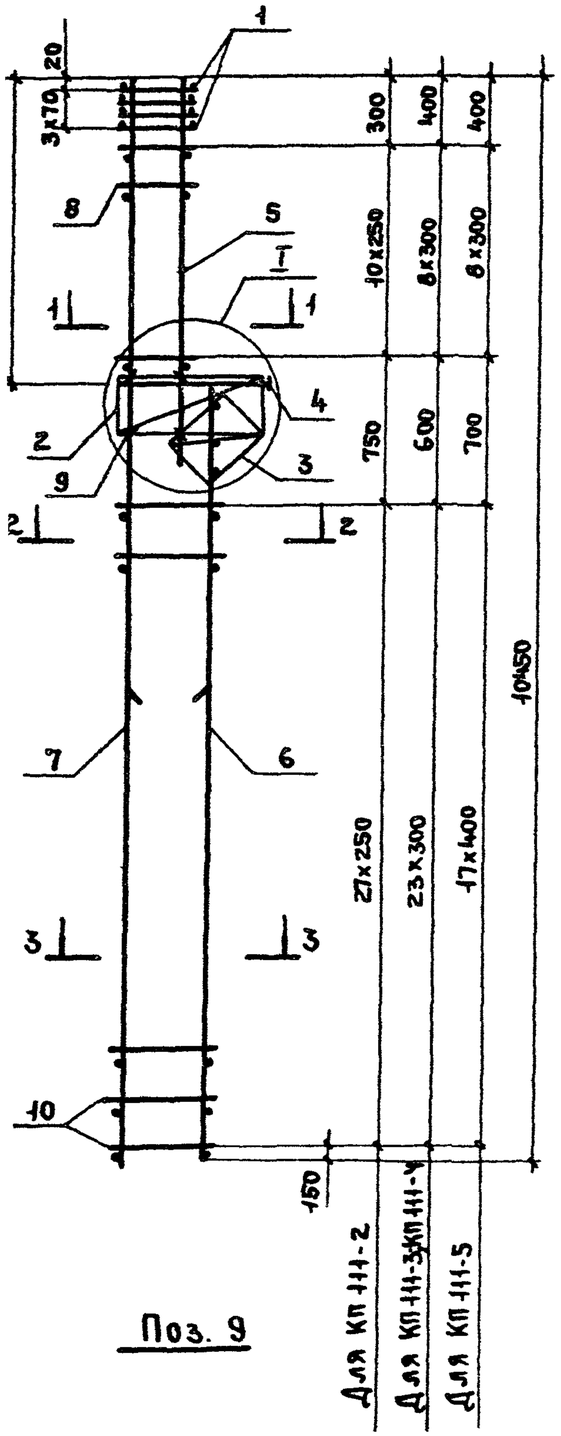

Поз. 9

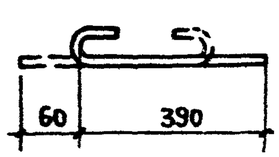

1-1

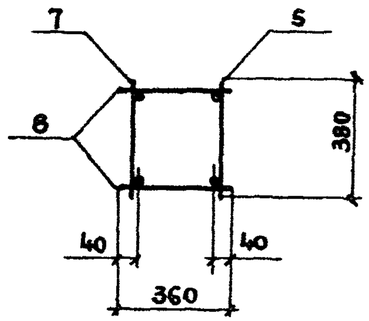

2-2

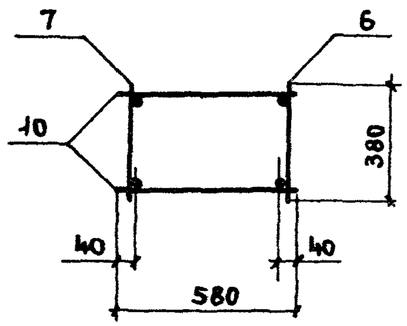

3-3

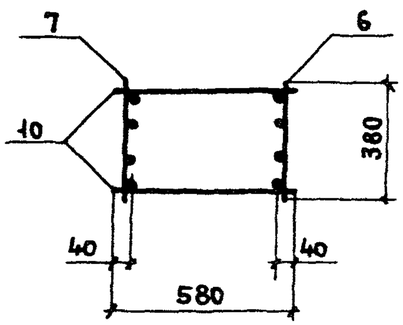

1. Узел I см. 1.424.1-5.3с-80.
2. Арматура класса Вр-I по ГОСТ 6727-80*; А-I по ГОСТ 5781-82*

Марка каркаса	Поз.	Наименование	Кол	Обозначение документа	Масса каркаса, кг
КП 111-2	1	Сетка С1	4	1.424.1-5.3с-130	168,3
	2	С4	1	-130	
	3	С6	1	-131	
	4	Каркас плоский КР1-1	1	-85	
	5	КР104-2	1	-92	
	6	КР117-2	1	-113	
	7	КР137-3	1	-123	
	8	ф5 Вр I ℓ=360; 0,05 кг	22	Без черт.	
	9	ф5 Вр I ℓ=450; 0,07 кг	4	1.424.1-5.3с-19	
	10	ф5 Вр I ℓ=580; 0,08 кг	56	Без черт.	
КП 111-3		Поз.1...4,9 по КП 111-2			235,0
	5	Каркас плоский КР104-3	1	1.424.1-5.3с-92	
	6	КР117-3	1	-113	
	7	КР137-6	1	-123	
	8	ф6 А I ℓ=360; 0,08 кг	18	Без черт.	
	10	ф6 А I ℓ=580; 0,13 кг	48	То же	
КП 111-4		Поз.1...4,9 по КП 111-2			297,7
	5	Каркас плоский КР104-3	1	1.424.1-5.3с-92	
	6	КР117-4	1	-113	
	7	КР137-8	1	-123	
	8	ф8 А I ℓ=360; 0,14 кг	18	Без черт.	
	10	ф8 А I ℓ=580; 0,23 кг	48	То же	
КП 111-5		Поз 1...4,9 по КП 111-2			352,9
	5	Каркас плоский КР 104-3	1	1.424.1-5.3с-92	
	6	КР117-5	1	-113	
	7	КР137-10	1	-124	
	8	ф8 А I ℓ=360; 0,14 кг	18	Без черт.	
	10	ф8 А I ℓ=580; 0,23 кг	36	То же	

Н. контр	Михайлов	
Нач. СКО-1	Михайлов	
Гл. конс	Матвеев	
ГИП	Григорьев	
Рук. бр.	Акишина	
Ст инж	Поляков	
Инжен.	Тищенко	
Пров.	Поляков	

1.424.1-5.3с-19

Каркас пространственный КП 111-2... КП 111-5

Стадия	Лист	Листов
Р		1

ПРОМСТРОЙПРОЕКТ

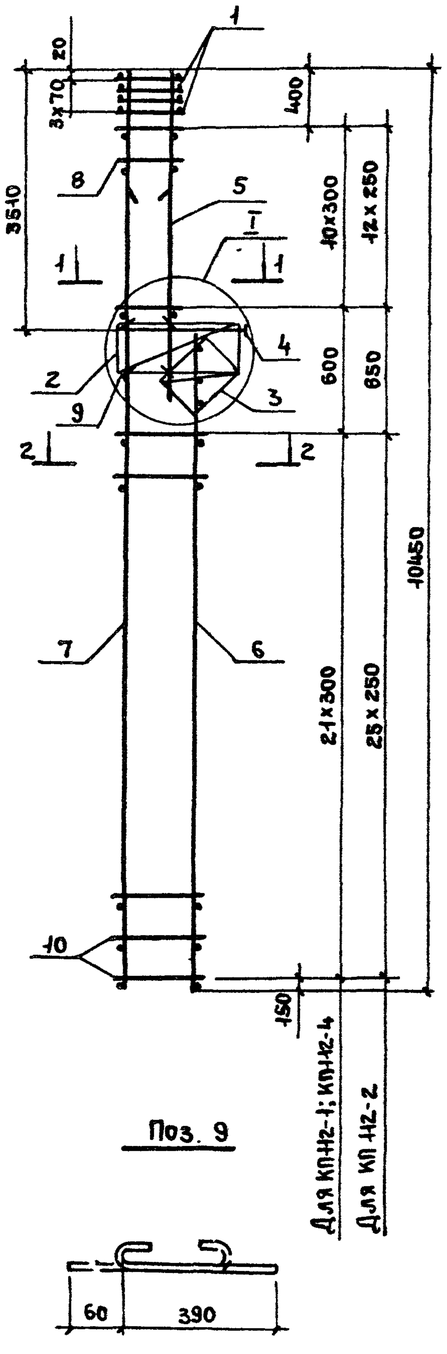

Поз. 9

1-1
Для КП 112-1

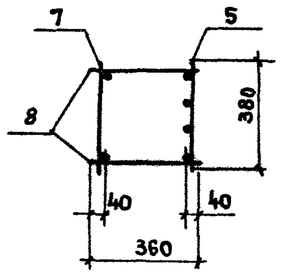

1-1
Для КП 112-2; КП 112-4

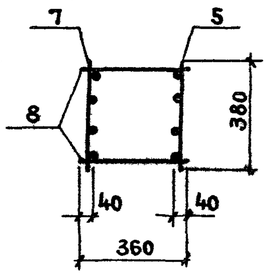

2-2
Для КП 112-1

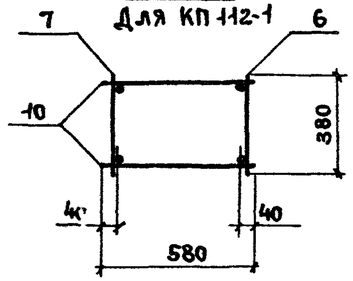

2-2
Для КП 112-2; КП 112-4

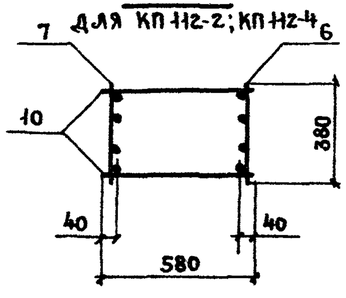

1. Узел I см. 1.424.1-5.3с-80.
2. Арматура класса Вр-I по ГОСТ 6727-80*; А-I по ГОСТ 5781-82*

Марка каркаса	Поз.	Наименование	Кол.	Обозначение документа	Масса каркаса, кг
КП 112-1	1	Сетка С 1	4	1.424.1-5.3с-130	175,3
	2	С4	1	-130	
	3	С6	1	-131	
	4	Каркас плоский КР 1-1	1	-85	
	5	КР 106-3	1	-96	
	6	КР 115-1	1	-110	
	7	КР 137-2	1	-123	
	8	ф6АI ℓ=360; 0,08 кг	22	без черт.	
	9	ф5ВрI ℓ=450; 0,07 кг	4	1.424.1-5.3с-20	
	10	ф6АI ℓ=580; 0,13 кг	44	без черт.	
КП 112-2		Поз. 1...5,9 по КП 112-1			203,5
	6	Каркас плоский КР 115-7	1	1.424.1-5.3с-110	
	7	КР 137-13	1	-124	
	8	ф5ВрI ℓ=360; 0,05 кг	26	без черт.	
	10	ф5ВрI ℓ=580; 0,08 кг	52	то же	
КП 112-4		Поз. 1...5,9 по КП 112-1			234,0
	6	Каркас плоский КР 115-8	1	1.424.1-5.3с-110	
	7	КР 137-14	1	-124	
	8	ф5ВрI ℓ=360; 0,05 кг	22	без черт.	
	10	ф5ВрI ℓ=580; 0,08 кг	44	то же	

Н. контр	Михайлов	
Нач. СКО-1	Михайлов	
Гл. конст.	Матвеев	
ГИП	Григорьев	
Рук. бр	Акишина	
Ст. инж	Поляков	
Инжен	Тищенко	
Пров	Поляков	

1.424.1-5.3с-20

Каркас пространственный КП 112-1; КП 112-2; КП 112-4

Стадия	Лист	Листов
Р		1

ПРОМСТРОЙПРОЕКТ

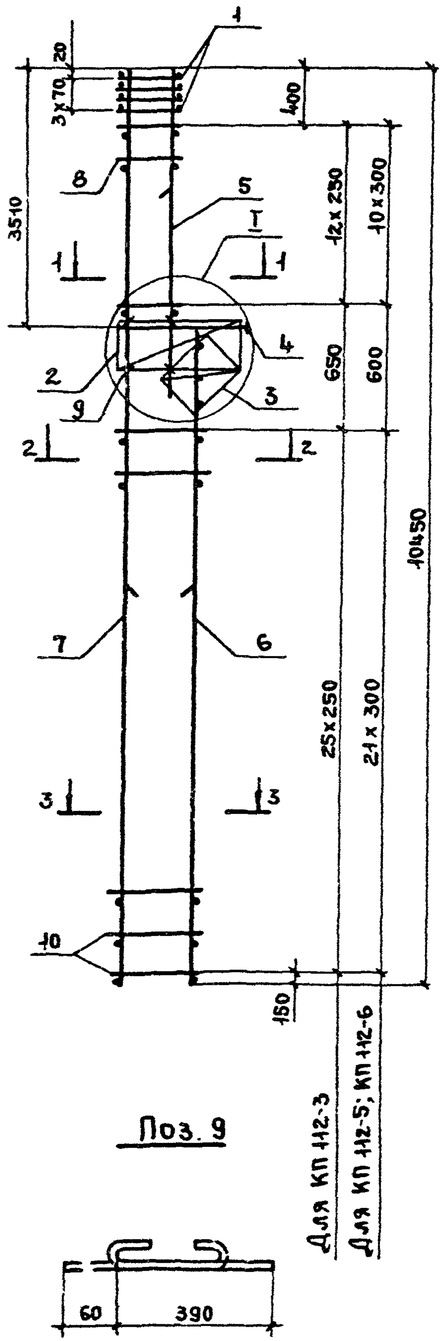

Поз. 9

1 - 1

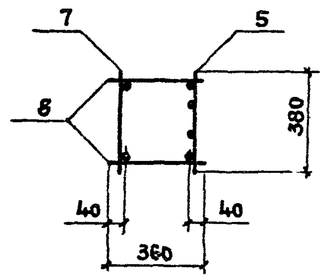

2 - 2

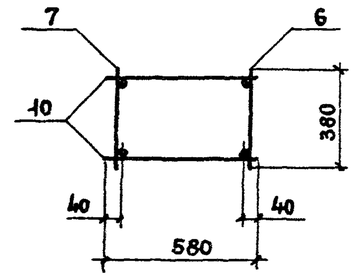

3 - 3

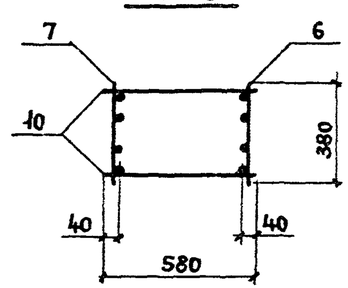

1. Узел I см. 1.424.1-5.3с-80.
2. Арматура класса Вр-I по ГОСТ 6727-80*; А-I по ГОСТ 5781-82*.

Марка каркаса	Поз.	Наименование	Кол.	Обозначение документа	Масса каркаса, кг
КП 112-3	1	Сетка С1	4	1.424.1-5.3с-130	180,9
	2	С4	1	-130	
	3	С6	1	-131	
	4	Каркас плоский КР1-1	1	-85	
	5	КР106-3	1	-96	
	6	КР115-2	1	-110	
	7	КР137-3	1	-123	
	8	ф5ВрI ℓ=360; 0,05кг	26	без черт.	
	9	ф5ВрI ℓ=450; 0,07кг	4	1.424.1-5.3-21	
	10	ф5ВрI ℓ=580; 0,08кг	52	без черт.	
КП 112-5		Поз.1...4,9 по КП 112-3			245,9
	5	Каркас плоский КР106-6	1	1.424.1-5.3с-96	
	6	КР115-3	1	-110	
	7	КР137-5	1	-123	
	8	ф6АI ℓ=360; 0,08кг	22	без черт.	
	10	ф6АI ℓ=580; 0,13кг	44	то же	
КП 112-6		Поз.1...4,9 по КП 112-3			340,2
	5	Каркас плоский КР106-6	1	1.424.1-5.3с-96	
	6	КР115-4	1	-110	
	7	КР137-8	1	-123	
	8	ф8АI ℓ=360; 0,14кг	22	без черт.	
	10	ф8АI ℓ=580; 0,23кг	44	то же	

Н. контр.	Михайлов		1.424.1-5.3с-21
Нач. скол	Михайлов		
Гл. конст.	Матвеев		
ГИП	Григорьев		
Рук. бр.	Акишина		Каркас пространственный КП 112-3; КП 112-5; КП 112-6
Ст. инж.	Поляков		
Инжен.	Тищенко		
Пров.	Поляков		

Стадия	Лист	Листов
Р		1

ПРОМСТРОЙПРОЕКТ

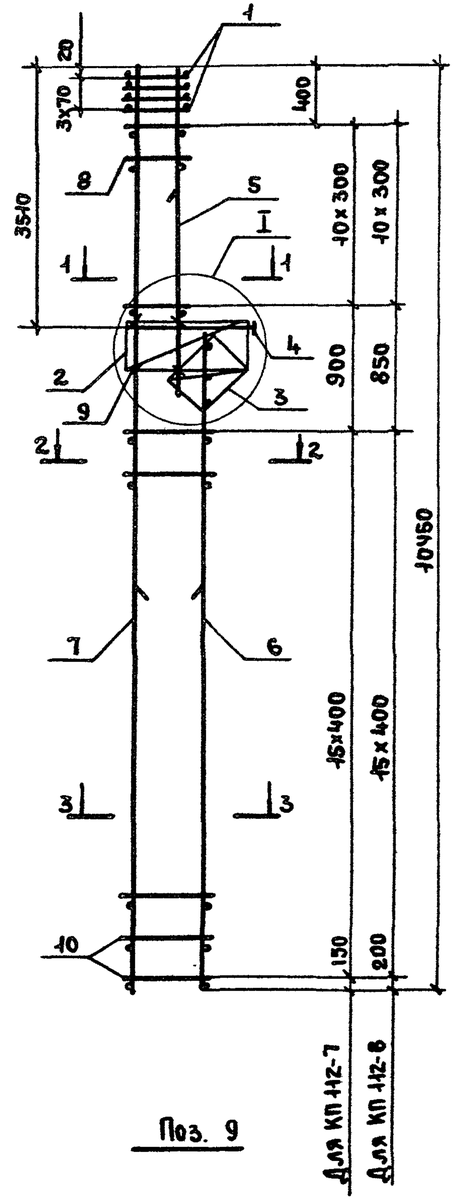

Поз. 9

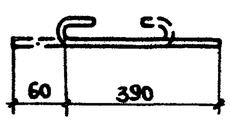

1-1

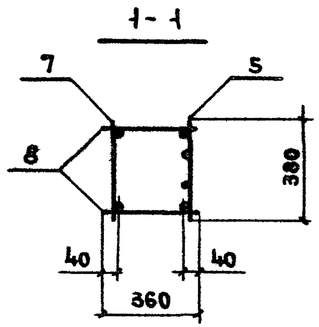

2-2

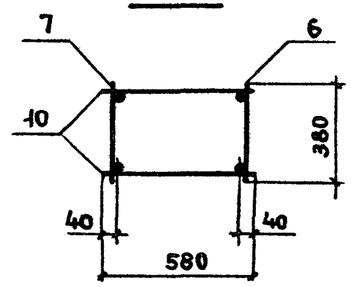

3-3

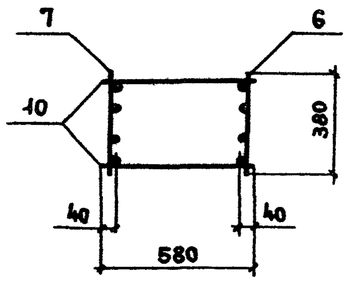

1. Узел I см. 1.424.1-5.3С-80.
2. Арматура класса Вр-I по ГОСТ 6727-80*; класса А-I по ГОСТ 5781-82*.

Марка каркаса	Поз.	Наименование	Кол.	Обозначение документа	Масса каркаса, кг
КП 112-7	1	Сетка С1	4	1.424.1-5.3С-130	357,9
	2	С4	1	-130	
	3	С6	1	-131	
	4	Каркас плоский КР1-1	1	-85	
	5	КР 106-6	1	-96	
	6	КР 115-5	1	-110	
	7	КР 137-9	1	-123	
	8	ф8AI ℓ=360; 0,14 кг	22	Без черт.	
	9	ф5 ВрI ℓ=450; 0,07 кг	4	1.424.1-5.3С-22	
	10	ф8AI ℓ=580; 0,23 кг	32	Без черт.	
КП 112-8		Поз.1...5,8...10 по КП 112-7			416,2
	6	Каркас плоский КР 115-6	1	1.424.1-5.3С-110	
	7	КР 137-12	1	-124	

Н.контр.	Михайлов		1.424.1-5.3С-22
Нач.СКО-1	Михайлов		
Гл.констр.	Матвеев		Каркас пространственный КП 112-7; КП 112-8
ГИП	Григорьев		Стадия: Р; Лист: ; Листов: 1
Рук.бр.	Акишина		ПРОМСТРОЙПРОЕКТ
Ст. инж.	Поляков		
Инжен.	Тищенко		
Пров.	Поляков		

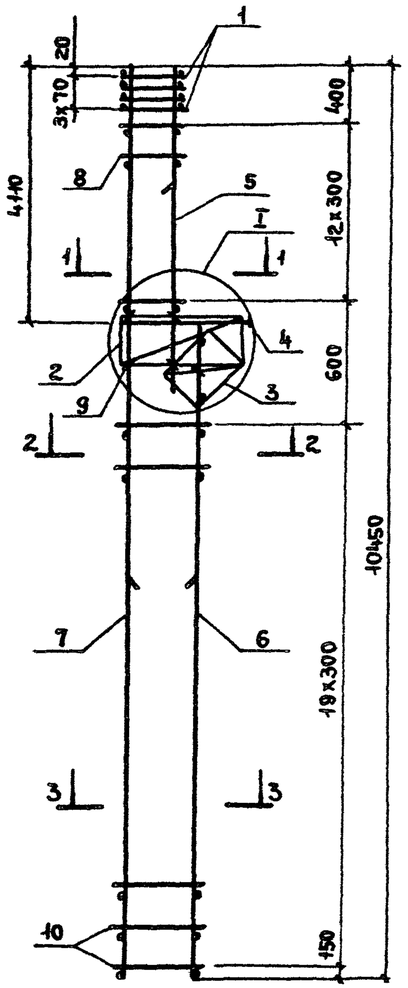

Поз. 9

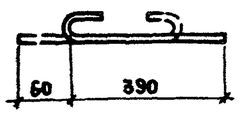

1-1

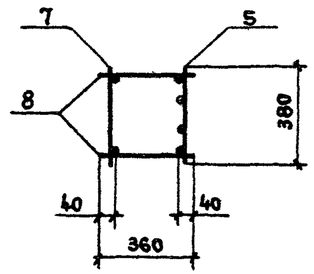

2-2

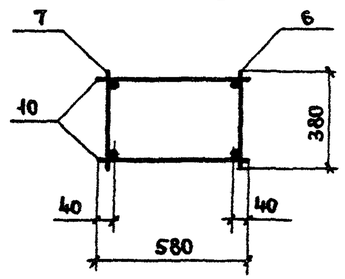

3-3
Для КП 113-1

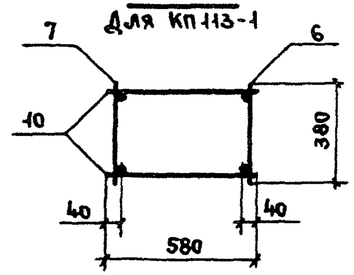

3-3
Для КП 113-2; КП 113-3

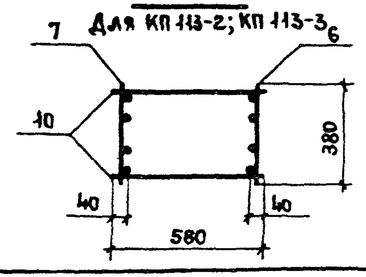

Марка каркаса	Поз.	Наименование	Кол.	Обозначение документа	Масса каркаса, кг
КП 113-1	1	Сетка С1	4	1.424.1-5.3с-130	206,4
	2	С4	1	-130
	3	С6	1	-131
	4	Каркас плоский КР1-1	1	-85
	5	КР 108-3	1	-100
	6	КР 113-2	1	-107
	7	КР 137-2	1	-123
	8	ф8AI ℓ=360; 0,14 кг	26	БЕЗ ЧЕРТ.
	9	ф5ВрI ℓ=450; 0,07 кг	4	1.424.1-5.3с-23
	10	ф6AI ℓ=580; 0,13 кг	40	БЕЗ ЧЕРТ.
КП 113-2		Поз.1...4,9 по КП 113-1			213,7
	5	Каркас плоский КР 108-1	1	1.424.1-5.3с-100
	6	КР 113-3	1	-107
	7	КР 137-4	1	-123
	8	ф6AI ℓ=360; 0,08 кг	26	БЕЗ ЧЕРТ.
	10	ф5ВрI ℓ=580; 0,08 кг	40	ТО ЖЕ
КП 113-3		Поз.1...4,8,9 по КП 113-1			232,0
	5	Каркас плоский КР 108-2	1	1.424.1-5.3с-100
	6	КР 113-3	1	-107
	7	КР 137-4	1	-123
	10	ф5ВрI ℓ=580; 0,08 кг	40	БЕЗ ЧЕРТ.

1. Узел I см. 1.424.1-5.3с-80.
2. Арматура класса Вр-I по ГОСТ 6727-80*; А-I по ГОСТ 5781-82*

Н. контр.	Михайлов		1.424.1-5.3с-23
Нач. СКО-1	Михайлов		
Гл. констр.	Мятвеев		
ГИП	Григорьев		
Рук. бр.	Акишина		Каркас пространственный КП 113-1... КП 113-3
Ст. инж.	Поляков		
Инжен.	Тищенко		
Пров.	Поляков		

Стадия	Лист	Листов
Р		1

ПРОМСТРОЙПРОЕКТ

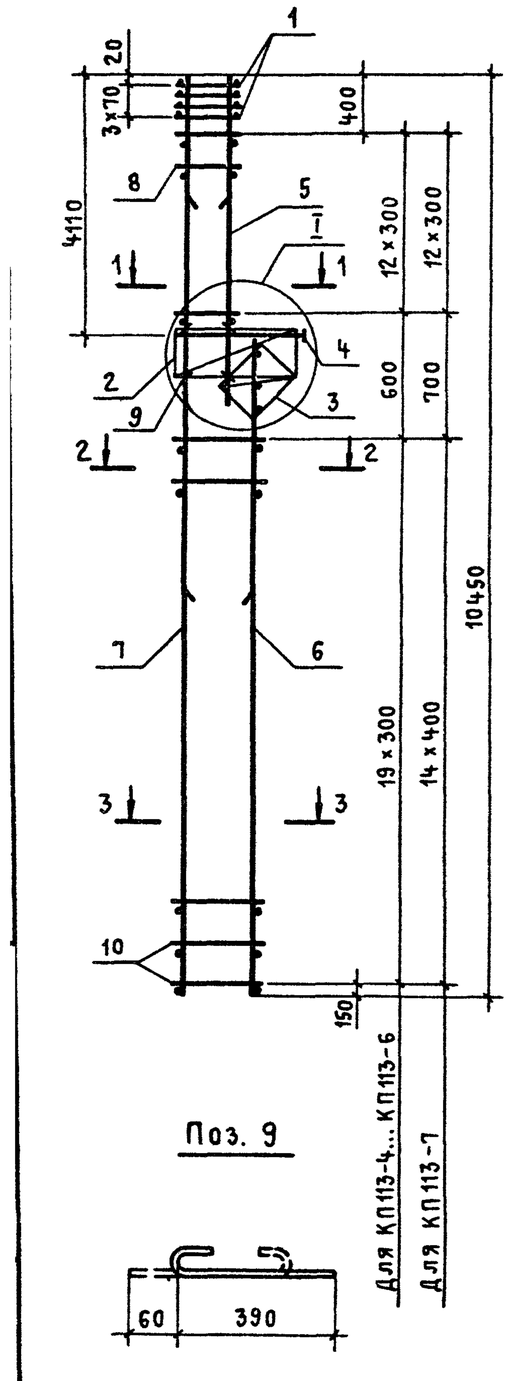

Поз. 9

1 – 1
Для КП 113-4; КП113-5; КП113-7

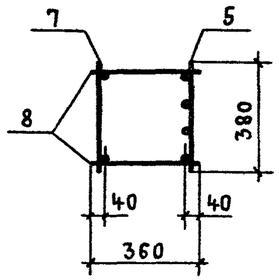

1 – 1
Для КП 113-6

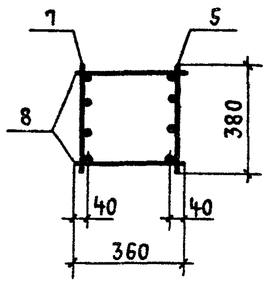

2 – 2
Для КП 113-4;
КП 113-5; КП 113-7

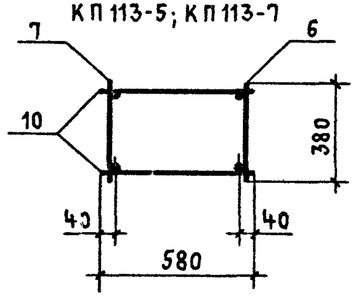

2 – 2
Для КП 113-6

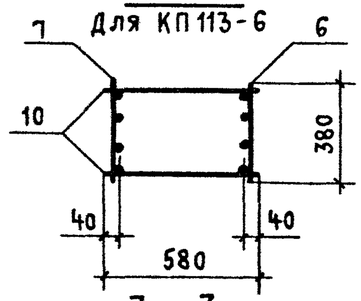

3 – 3

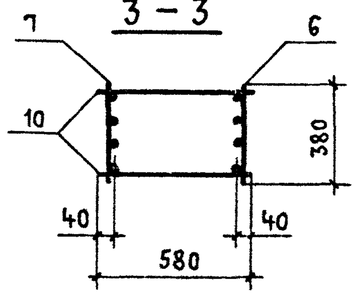

Марка каркаса	Поз.	Наименование	Кол.	Обозначение документа	Масса каркаса, кг
КП113-4	1	Сетка С1	4	1.424.1-5.3С -130	265,2
	2	С4	1	-130	
	3	С6	1	-131	
	4	Каркас плоский КР1-1	1	-85	
	5	КР108-2	1	-100	
	6	КР113-4	1	-107	
	7	КР137-5	1	-123	
	8	ф8 AI ℓ=360; 0,14 кг	26	Без. черт.	
	9	ф5 Bp I ℓ=450; 0,07 кг	4	1.424.1-5.3С-24	
	10	ф6 AI ℓ=580; 0,13 кг	40	Без черт.	
КП113-5		Поз. 1...5,8,9 по КП113-4			316,3
	6	Каркас плоский КР113-5	1	1.424.1-5.3С-107	
	7	КР137-7	1	-123	
	10	ф8 AI ℓ=580; 0,23 кг	40	Без черт.	
КП113-6		Поз. 1...5,8,9 по КП113-4			361,0
	6	Каркас плоский КР113-8	1	1.424.1-5.3С-107	
	7	КР137-16	1	-124	
	10	ф8 AI ℓ=580; 0,23 кг	40	Без черт.	
КП113-7		Поз. 1...5,8,9 по КП113-4			371,8
	6	Каркас плоский КР113-6	1	1.424.1-5.3С-107	
	7	КР137-9	1	-123	
	10	ф8 AI ℓ=580; 0,23 кг	30	Без черт.	

1. Узел I см. 1.424.1-5.3С-80.
2. Арматура класса Вр-I по ГОСТ 6727-80*; А-I по ГОСТ 5781-82*

Н.контр.	Михайлов	
Нач.СКО-1	Михайлов	
Гл.констр.	Матвеев	
ГИП	Григорьев	
Рук.бр.	Акишина	
Ст.инж.	Поляков	
Инженер	Тищенко	
Проверил	Поляков	

1.424.1-5.3С-24

Каркас пространственный КП113-4... КП113-7

Стадия	Лист	Листов
Р		1

Промстройпроект

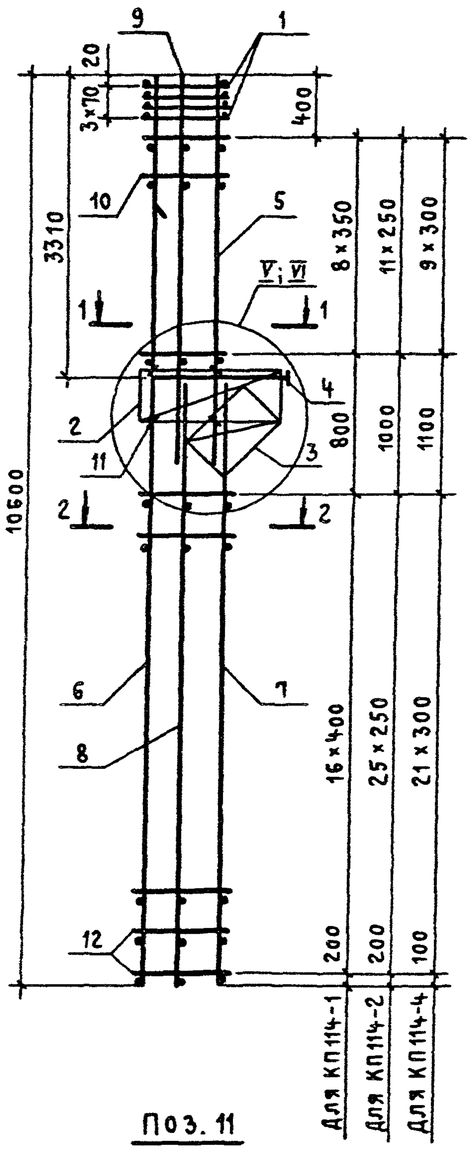

Поз. 11

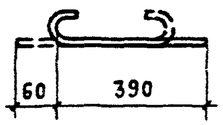

1 – 1

Для КП114-2; КП114-4

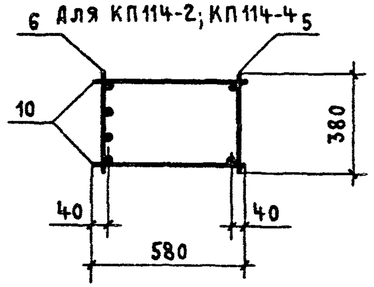

1 – 1

Для КП114-1

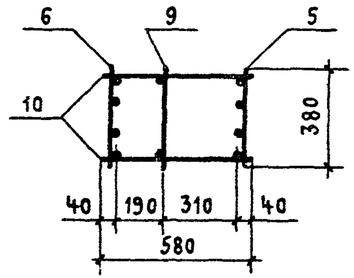

2 – 2

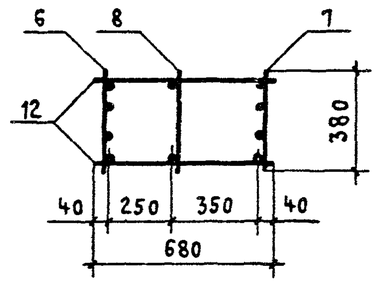

Марка каркаса	Поз.	Наименование	Кол.	Обозначение документа	Масса каркаса, кг
КП114-1	1	Сетка С2	4	1.424.1-5.3С-130	302,4
	2	С5	1	-130	
	3	С8	1	-131	
	4	Каркас плоский КР1-2	1	-85	
	5	КР105-6	1	-93	
	6	КР138-15	1	-126	
	7	КР116-14	1	-112	
	8	КР116-1	1	-111	
	9	КР105-1	1	-93	
	10	ф6АI ℓ=580; 0,13кг	18	БЕЗ ЧЕРТ.	
	11	ф5Вр-I ℓ=450; 0,07 кг	6	1.424.1-5.3С-25	
	12	ф6АI ℓ=680; 0,15кг	34	БЕЗ ЧЕРТ.	
КП114-2		Поз. 1...4,8,11 по КП114-1			213,8
	5	Каркас плоский КР105-5	1	1.424.1-5.3С-93	
	6	КР138-12	1	-126	
	7	КР116-11	1	-112	
	10	ф5Вр-I ℓ=580; 0,08 кг	42	БЕЗ ЧЕРТ.	
	12	ф5Вр-I ℓ=680; 0,10кг	52	то же	
КП114-4		Поз.1...4,8,11 по КП114-1			284,7
	5	Каркас плоский КР105-5	1	1.424.1-5.3С-93	
	6	КР138-13	1	-126	
	7	КР116-15	1	-112	
	10	ф6АI ℓ=580; 0,13кг	20	БЕЗ ЧЕРТ.	
	12	ф6АI ℓ=680; 0,15кг	44	то же	

1. Узел V разработан для КП114-2, КП114-4; узел VI-для КП114-1.
2. Узел V см. 1.424.1-5.3С-81. Узел VI см. 1.424.1-5.3С-82.
3. Арматура класса Вр-I по ГОСТ 6727-80*; класса А-I по ГОСТ 5781-82*.

Н.контр.	Михайлов		1.424.1-5.3С-25	
Нач.СКО-1	Михайлов			
Гл.констр.	Матвеев			
ГИП	Григорьев			
Рук.бр.	Акишина		Каркас пространственный КП114-1; КП114-2; КП114-4	Стадия: Р; Лист: ; Листов: 1
Ст. инж	Поляков			
Инженер	Тищенко			Промстройпроект
Проверил	Поляков			

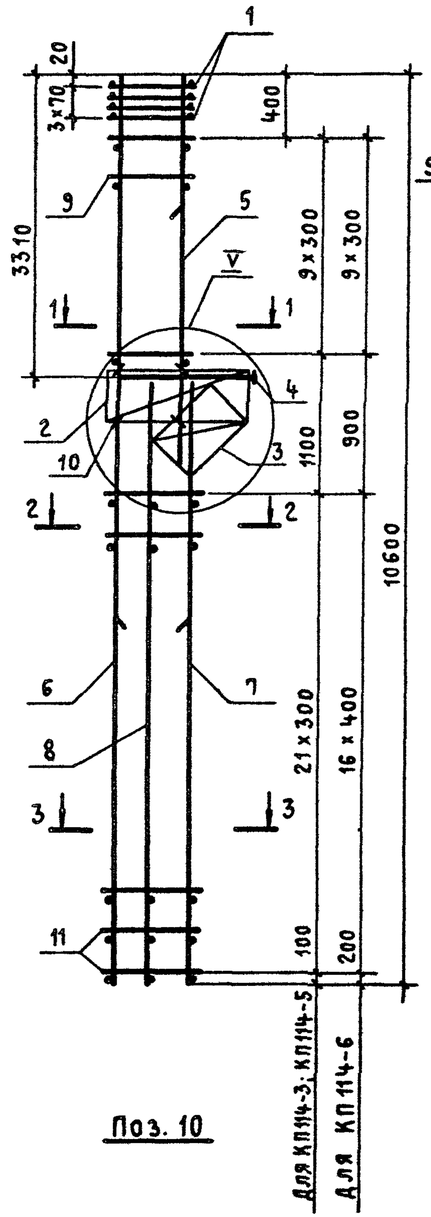

Поз. 10

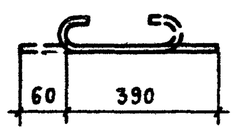

1 – 1
Для КП114-3

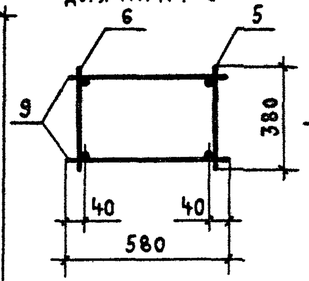

1 – 1
Для КП114-5; КП114-6

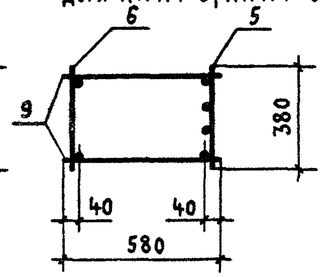

2 – 2

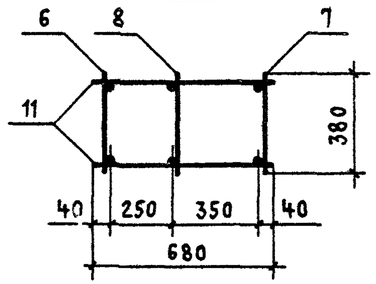

3 – 3

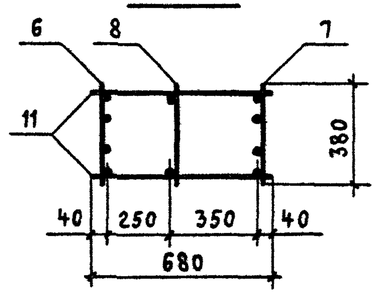

Марка каркаса	Поз.	Наименование	Кол.	Обозначение документа	Масса каркаса, кг
КП114-3	1	Сетка С2	4	1.424.1-5.3С-130	283,7
	2	С5	1	-130	
	3	С8	1	-131	
	4	Каркас плоский КР1-2	1	-85	
	5	КР105-7	1	-93	
	6	КР138-3	1	-125	
	7	КР116-4	1	-111	
	8	КР116-1	1	-111	
	9	ф6 AI ℓ=580; 0,13 кг	20	БЕЗ ЧЕРТ.	
	10	ф5 Bpi ℓ=450; 0,07 кг	6	1.424.1-5.3С-26	
	11	ф6 AI ℓ=680; 0,15 кг	44	БЕЗ ЧЕРТ.	
КП114-5		Поз.1...4,8,10 по КП114-3			336,7
	5	Каркас плоский КР105-16	1	1.424.1-5.3С-95	
	6	КР138-4	1	-125	
	7	КР116-5	1	-111	
	9	ф8 AI ℓ=580; 0,23 кг	20	БЕЗ ЧЕРТ.	
	11	ф8 AI ℓ=680; 0,27 кг	44	то же	
КП114-6		Поз.1...4,8,10 по КП114-3			391,4
	5	Каркас плоский КР105-16	1	1.424.1-5.3С-95	
	6	КР138-7	1	-125	
	7	КР116-6	1	-111	
	9	ф8 AI ℓ=580; 0,23 кг	20	БЕЗ ЧЕРТ.	
	11	ф8 AI ℓ=680; 0,27 кг	34	то же	

1. Узел V см. 1.424.1-5.3 С-81.
2. Арматура класса Bp-I по ГОСТ 6727-80*;
   класса A-I по ГОСТ 5781-82*.

Н. контр.	Михайлов		1.424.1-5.3 С-26
Нач. СКО-1	Михайлов		
Гл. констр	Матвеев		
ГИП	Григорьев		
Рук. бр.	Акишина		Каркас пространственный КП114-3; КП114-5; КП114-6
Ст. инж.	Поляков		
Инженер	Тищенко		
Проверил	Поляков		

Стадия	Лист	Листов
Р		1

Промстройпроект

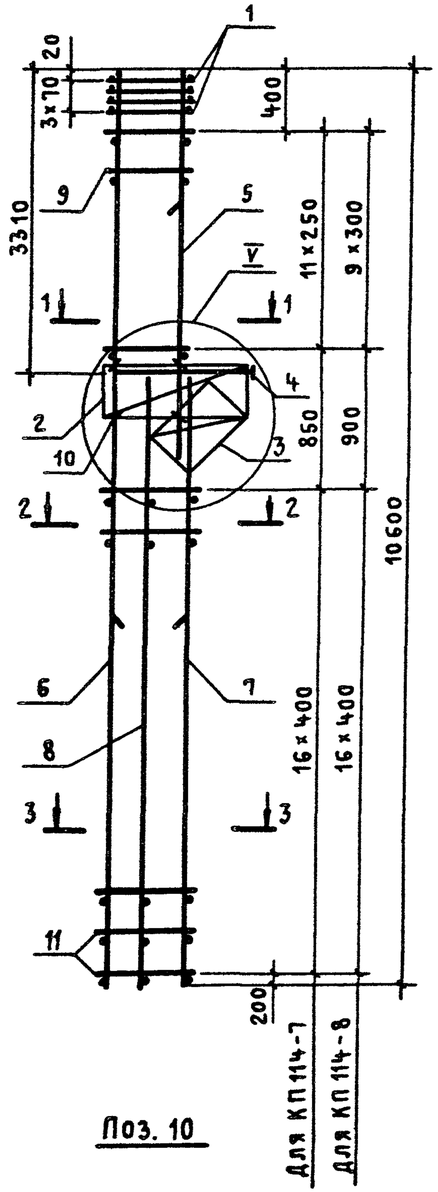

Поз. 10

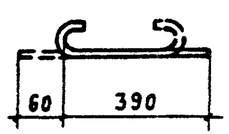

1 – 1

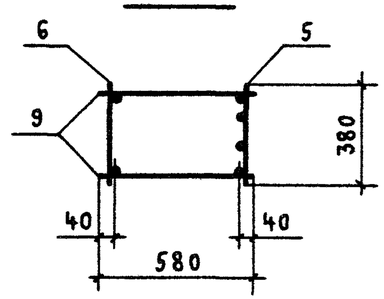

2 – 2

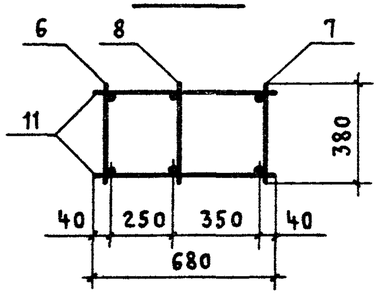

3 – 3

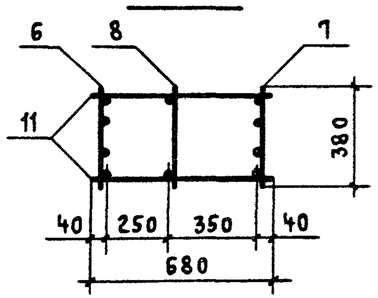

Марка каркаса	Поз.	Наименование	Кол.	Обозначение документа	Масса каркаса, кг
КП 114-7	1	Сетка С2	4	1.424.1-5.3 С -130	464,6
	2	С5	1	-130	
	3	С8	1	-131	
	4	Каркас плоский КР1-2	1	-85	
	5	КР 105-12	1	-94	
	6	КР 138-9	1	-126	
	7	КР 116-8	1	-111	
	8	КР 116-1	1	-111	
	9	ф8 А I ℓ=580; 0,23 кг	24	Без черт.	
	10	ф 5 Вр I ℓ=450; 0,07 кг	6	1.424.1-5.3 С -27	
	11	ф 8 А I ℓ= 680; 0,27 кг	34	Без черт.	
КП 114-8		Поз.1...4, 8, 10 по КП 114-7			589,8
	5	Каркас плоский КР 105-16	1	1.424.1-5.3 С-95	
	6	КР 138-11	1	-126	
	7	КР 116-9	1	-111	
	9	ф 10 А I ℓ=580; 0,36 кг	20	Без черт.	
	11	ф 10 А I ℓ=680; 0,42 кг	34	то же	

1. Узел V см. 1.424.1-5.3 С-81.
2. Арматура класса Вр-I по ГОСТ 6727-80*;
   класса А-I по ГОСТ 5781-82*.

Нач.СКО-1	Михайлов		
Н.контр.	Матвеев		
Гл.инж.пр	Григорьев		
Рук бр.	Акишина		
Ст. инж.	Поляков		
Ст. инж.	Никонова		
Инженер	Тищенко		
Проверил	Поляков		

1.424.1-5.3 С-27

Каркас пространственный КП 114-7; КП 114-8

Стадия	Лист	Листов
Р		1

Промстройпроект

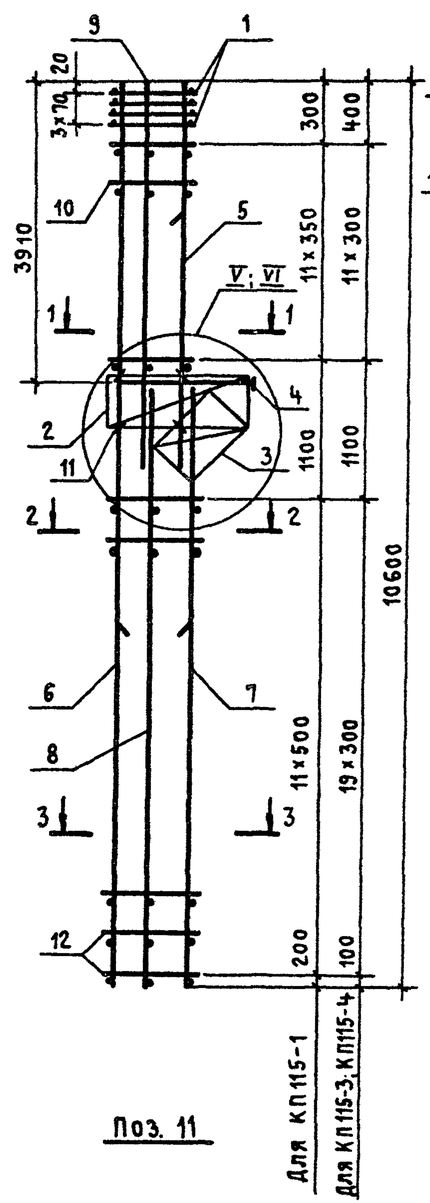

Поз. 11

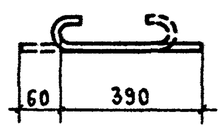

1 – 1
Для КП 115-1

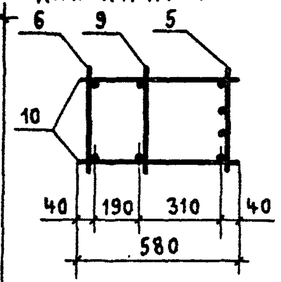

1 – 1
Для КП 115-3; КП115-4

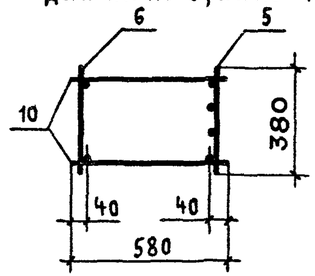

2 – 2

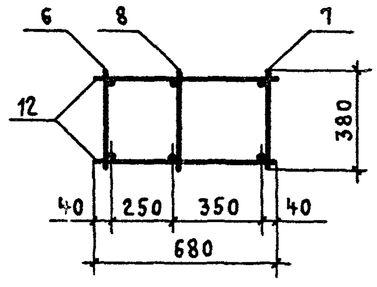

3 – 3

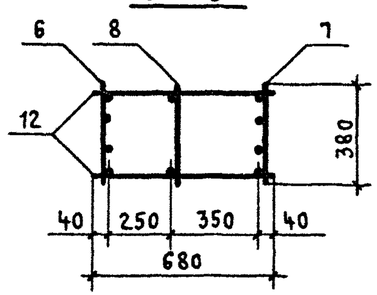

Марка каркаса	Поз.	Наименование	Кол.	Обозначение документа	Масса каркаса, кг
КП 115-1	1	Сетка С2	4	1.424.1-5.3С-130	417,2
	2	С5	1	-130	
	3	С8	1	-131	
	4	Каркас плоский КР1-3	1	-85	
	5	КР107-13	1	-98	
	6	КР138-6	1	-125	
	7	КР114-4	1	-108	
	8	КР114-1	1	-108	
	9	КР107-2	1	-97	
	10	ф8 А-I ℓ=580; 0,23 кг	24	БЕЗ ЧЕРТ.	
	11	ф5 Вр-I ℓ=450; 0,07 кг	6	1.424.1-5.3С-28	
	12	ф8 А-I ℓ=680; 0,27 кг	24	БЕЗ ЧЕРТ.	
КП 115-3		Поз.1...4,8,11 по КП 115-1			275,8
	5	Каркас плоский КР107-10	1	1.424.1-5.3С-98	
	6	КР138-2	1	-125	
	7	КР114-2	1	-108	
	10	ф6 А-I ℓ=580; 0,13 кг	24	БЕЗ ЧЕРТ.	
	12	ф6 А-I ℓ=680; 0,15 кг	40	ТО ЖЕ	
КП 115-4		Поз.1...4,8,10,11 по КП 115-1			349,1
	5	Каркас плоский КР107-12	1	1.424.1-5.3С-98	
	6	КР138-3	1	-125	
	7	КР114-3	1	-108	
	12	ф8 А-I ℓ=680; 0,27 кг	40	БЕЗ ЧЕРТ.	

1. Узел V разработан для КП115-3, КП115-4; узел VI – для КП 115-1.
2. Узел V см. 1.424.1-5.3С-81. Узел VI см. 1.424.1-5.3С-82.
3. Арматура класса Вр-I по ГОСТ 6727-80*; класса А-I по ГОСТ 5781-82*.

Нач.СКО-1	Михайлов	
Н. контр.	Матвеев	
Гл.инж пр	Григорьев	
Рук. бр.	Акишина	
Ст. инж.	Поляков	
Ст. инж.	Никонова	
Инженер	Тищенко	
Проверил	Поляков	

1.424.1-5.3С-28

Каркас пространственный КП115-1; КП115-3; КП115-4

Стадия	Лист	Листов
Р		1

ПРОМСТРОЙПРОЕКТ

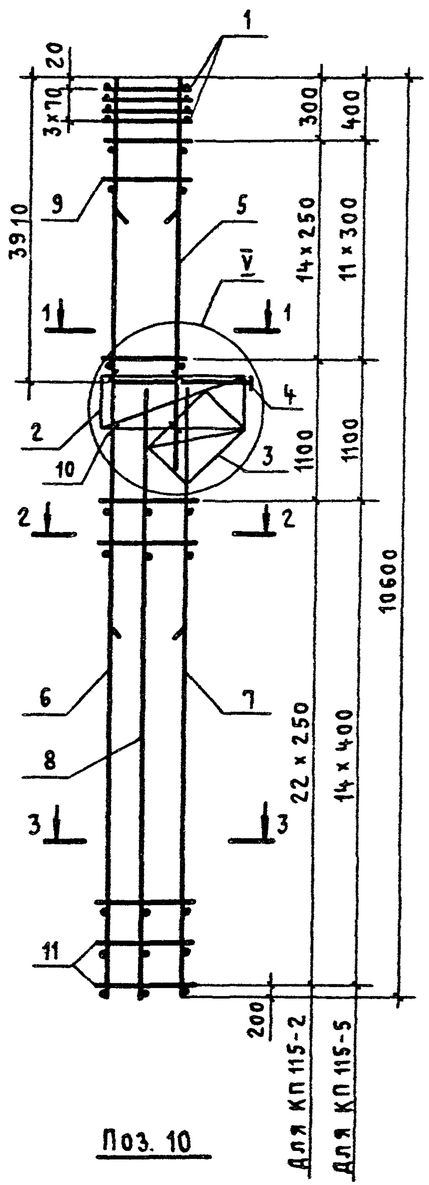

Поз. 10

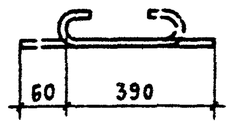

1 — 1
Для КП 115-2

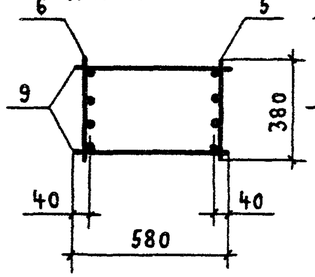

1 — 1
Для КП 115-5

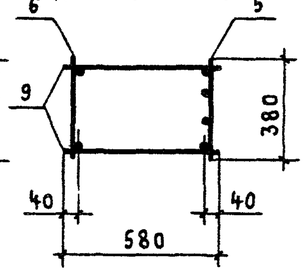

2 — 2
Для КП 115-2

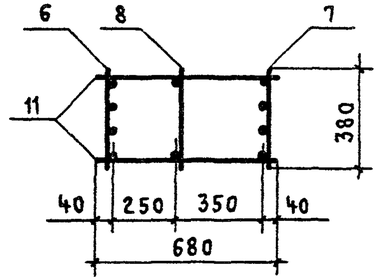

2 — 2
Для КП 115-5

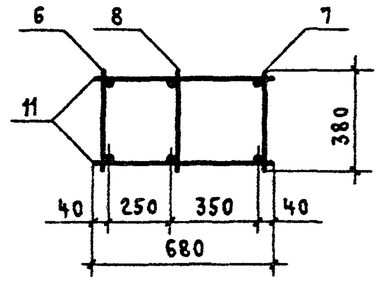

3 — 3

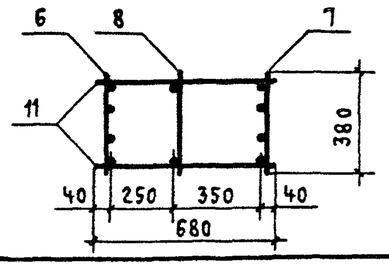

Марка каркаса	Поз.	Наименование	Кол.	Обозначение документа	Масса каркаса, кг
КП 115-2	1	Сетка С2	4	1.424.1-5.3С-130	230,8
	2	С5	1	-130	
	3	С8	1	-131	
	4	Каркас плоский КР1-3	1	-85	
	5	КР107-7	1	-97	
	6	КР138-12	1	-126	
	7	КР114-8	1	-108	
	8	КР114-1	1	-108	
	9	ф5 Вр I ℓ=580; 0,08 кг	30	Без черт.	
	10	ф5 Вр I ℓ=450; 0,07 кг	6	1.424.1-5.3С-29	
	11	ф5 Вр I ℓ=680; 0,10 кг	46	Без черт.	
КП 115-5		Поз. 1...4, 8, 10 по КП 115-2			407,2
	5	Каркас плоский КР107-12	1	1.424.1-5.3С-98	
	6	КР138-7	1	-125	
	7	КР114-5	1	-108	
	9	ф8 А I ℓ=580; 0,23 кг	24	Без черт.	
	11	ф8 А I ℓ=680; 0,27 кг	30	То же	

1. Узел V см. 1.424.1-5.3 С-81.
2. Арматура класса Вр-I по ГОСТ 6727-80*;
   класса А-I по ГОСТ 5781-82*.

Нач.СКО-1	Михайлов		
Н.контр.	Матвеев		
Гл.инж.пр.	Григорьев		
Рук.бр.	Акишина		
Ст.инж.	Поляков		
Ст.инж.	Никонова		
Инженер	Тищенко		
Проверил	Поляков		

1.424.1-5.3 С-29

Каркас пространственный КП 115-2; КП 115-5

Стадия	Лист	Листов
Р		1

Промстройпроект

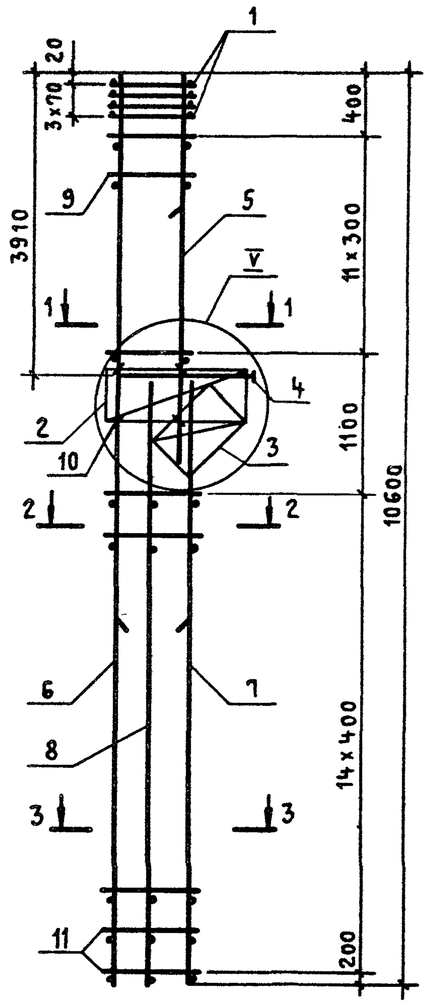

1 – 1

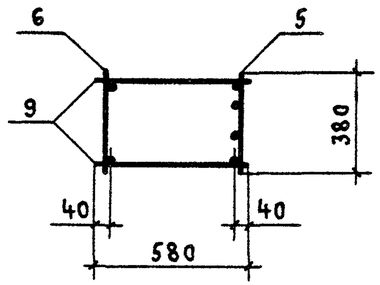

2 – 2

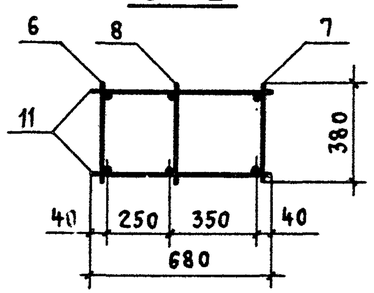

3 – 3

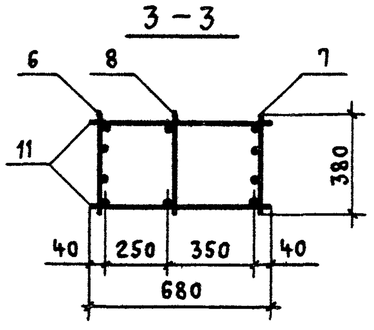

Поз. 10

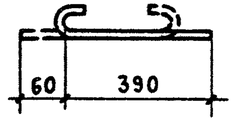

Марка каркаса	Поз.	Наименование	Кол.	Обозначение документа	Масса каркаса, кг
КП 115-6	1	Сетка С2	4	1.424.1-5.3С-130	486,6
	2	С5	1	-130	
	3	С8	1	-131	
	4	Каркас плоский КР 1-3	1	-85	
	5	КР 107-12	1	-98	
	6	КР 138-8	1	-126	
	7	КР 114-6	1	-108	
	8	КР 114-1	1	-108	
	9	ф 8 А I ℓ = 580; 0,23 кг	24	БЕЗ ЧЕРТ.	
	10	ф 5 Вр I ℓ = 450; 0,07 кг	6	1.424.1-5.3С-30	
	11	ф 8 А I ℓ = 680; 0,27 кг	30	БЕЗ ЧЕРТ.	
КП 115-7		Поз. 1...5, 8, 10 по КП 115-6			539,8
	6	Каркас плоский КР 138-10	1	1.424.1-5.3С-126	
	7	КР 114-7	1	-108	
	9	ф 10 А I ℓ = 580; 0,36 кг	24	БЕЗ ЧЕРТ.	
	11	ф 10 А I ℓ = 680; 0,42 кг	30	то же	

1. Узел V см. 1.424.1-5.3С-81.
2. Арматура класса Вр-I по ГОСТ 6727-80*;
   класса А-I по ГОСТ 5781-82*.

Нач. СКО-1	Михайлов		
Н. контр.	Матвеев		
Гл. инж. пр.	Григорьев		
Рук. бр.	Акишина		
Ст. инж.	Поляков		
Ст. инж.	Никонова		
Инженер	Тищенко		
Проверил	Поляков		

1.424.1-5.3С-30

Каркас пространственный КП 115-6; КП 115-7

Стадия	Лист	Листов
Р		1

Промстройпроект

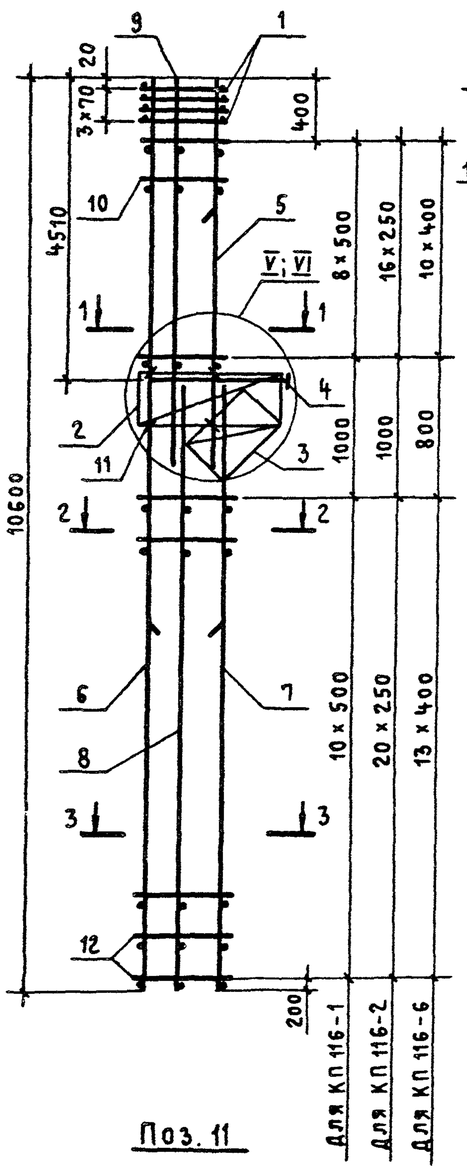

Поз. 11

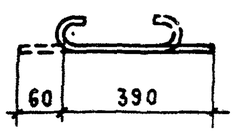

1 – 1

Для КП 116-1

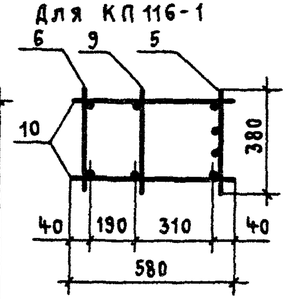

1 – 1

Для КП 116-2; КП 116-6

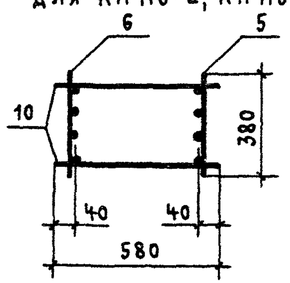

2 – 2

Для КП 116-1

2 – 2

Для КП 116-2; КП 116-6

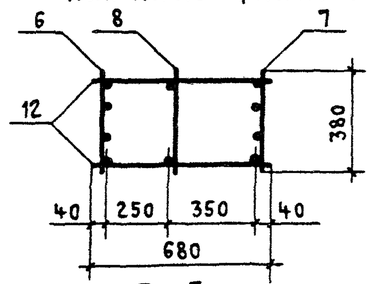

3 – 3

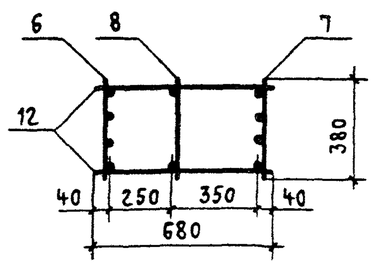

Марка каркаса	Поз.	Наименование	Кол.	Обозначение документа	Масса каркаса, кг
КП 116-1	1	Сетка С2	4	1.424.1-5.3С-130	467,5
	2	С5	1	-130	
	3	С8	1	-131	
	4	Каркас плоский КР1-4	1	-85	
	5	КР109-6	1	-101	
	6	КР138-6	1	-125	
	7	КР112-8	1	-106	
	8	КР112-1	1	-105	
	9	КР109-2	1	-101	
	10	ф8АⅠ ℓ=580; 0,23 кг	18	БЕЗ ЧЕРТ.	
	11	ф5ВрⅠ ℓ=450; 0,07 кг	6	1.424.1-5.3С-31	
	12	ф8АⅠ ℓ=680; 0,27 кг	22	БЕЗ ЧЕРТ.	
КП 116-2		Поз. 1...4, 8, 11 по КП 116-1			265,6
	5	Каркас плоский КР109-5	1	1.424.1-5.3С-101	
	6	КР138-12	1	-126	
	7	КР112-11	1	-106	
	10	ф8АⅠ ℓ=580; 0,23 кг	34	БЕЗ ЧЕРТ.	
	12	ф5ВрⅠ ℓ=680; 0,10 кг	42	ТО ЖЕ	
КП 116-6		Поз. 1...4, 9, 11 по КП 116-1			448,0
	5	Каркас плоский КР109-7	1	1.424.1-5.3С-101	
	6	КР138-14	1	-126	
	7	КР112-15	1	-106	
	10	ф8АⅠ ℓ=580; 0,23 кг	22	БЕЗ ЧЕРТ.	
	12	ф8АⅠ ℓ=680; 0,27 кг	28	ТО ЖЕ	

1. Узел Ⅴ разработан для КП116-2, КП116-6; узел Ⅵ – для КП116-1
2. Узел Ⅴ см. 1.424.1-5.3С-81. Узел Ⅵ см. 1424.1-5.3С-82.
3. Арматура класса Вр-Ⅰ по ГОСТ 6727-80*; класса А-Ⅰ по ГОСТ 5781-82*.

Нач СКО-1	Михайлов	
Н. контр.	Матвеев	
Гл инж. пр	Григорьев	
Рук. бр	Акишина	
Ст. инж	Поляков	
Ст инж.	Никонова	
Инженер	Тищенко	
Проверил	Поляков	

1.424.1-5.3С-31

Каркас пространственный КП116-1; КП116-2, КП116-6

Стадия	Лист	Листов
Р		1

ПРОМСТРОЙПРОЕКТ

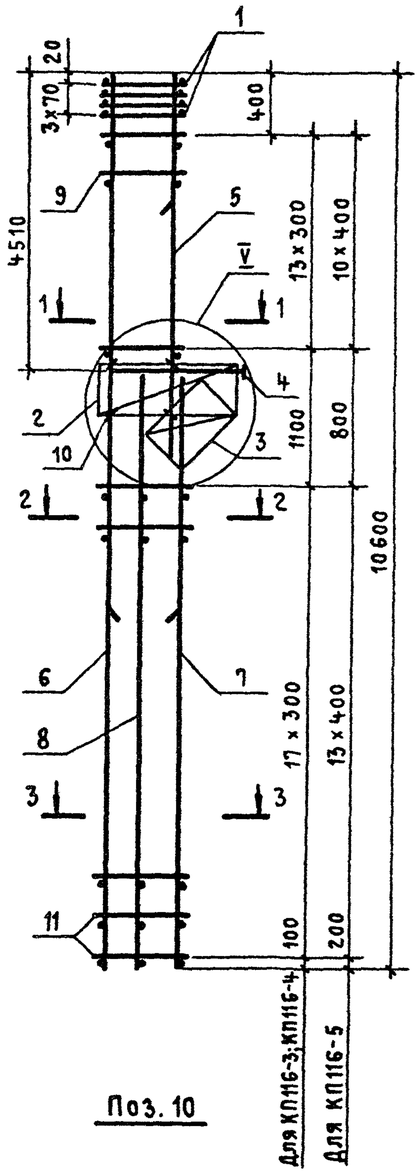

Поз. 10

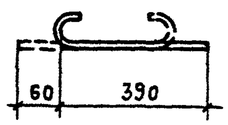

1 – 1

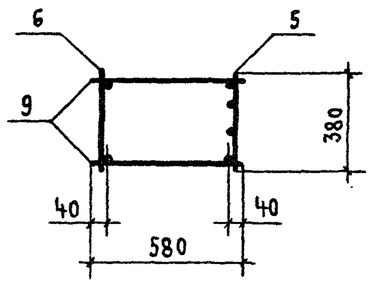

2 – 2

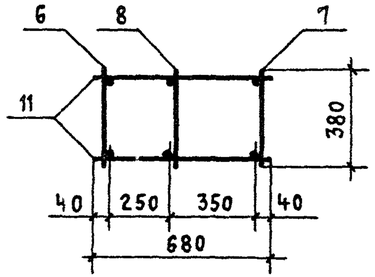

3 – 3

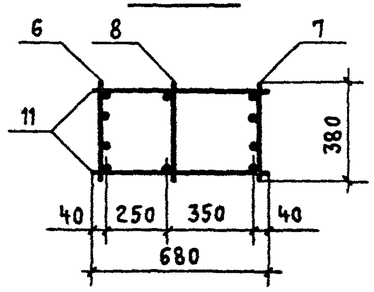

Марка каркаса	Поз.	Наименование	Кол.	Обозначение документа	Масса каркаса, кг
КП 116-3	1	Сетка С2	4	1.424.1-5.3 С –130	312,0
	2	С5	1	–130	
	3	С8	1	–131	
	4	Каркас плоский КР1-4	1	– 85	
	5	КР109-7	1	– 101	
	6	КР 138-1	1	– 125	
	7	КР 112-5	1	– 105	
	8	КР 112-1	1	– 105	
	9	ф8 AI ℓ=580; 0,23 кг	28	БЕЗ ЧЕРТ.	
	10	ф5 BpI ℓ=450; 0,07 кг	6	1.424.1-5.3 С – 32	
	11	ф6 AI ℓ=680; 0,15 кг	36	БЕЗ ЧЕРТ.	
КП 116-4		Поз. 1...5, 8...10 по КП 116-3			371,0
	6	Каркас плоский КР 138-3	1	1.424.1-5.3 С – 125	
	7	КР 112-7	1	– 105	
	11	ф8 AI ℓ=680; 0,27 кг	36	БЕЗ ЧЕРТ.	
КП 116-5		Поз. 1... 5, 8, 10 по КП 116-3			425,0
	6	Каркас плоский КР138-5	1	1.424.1-5.3 С – 125	
	7	КР112-15	1	– 106	
	9	ф8 AI ℓ=580; 0,23 кг	22	БЕЗ ЧЕРТ.	
	11	ф8 AI ℓ=680; 0,27 кг	28	ТО ЖЕ	

1. Узел V см. 1.424.1-5.3 С-81.
2. Арматура класса Вр-I по ГОСТ 6727-80*;
   класса А-I по ГОСТ 5781-82*.

Нач. СКО-1	Михайлов		
Н. контр.	Матвеев		
Гл. инж. пр.	Григорьев		
Рук. бр.	Акишина		
Ст. инж.	Поляков		
Ст. инж.	Никонова		
Инженер	Тищенко		
Проверил	Поляков		

1.424.1-5.3 С-32

Каркас пространственный КП 116-3... КП 116-5

Стадия	Лист	Листов
Р		1

Промстройпроект

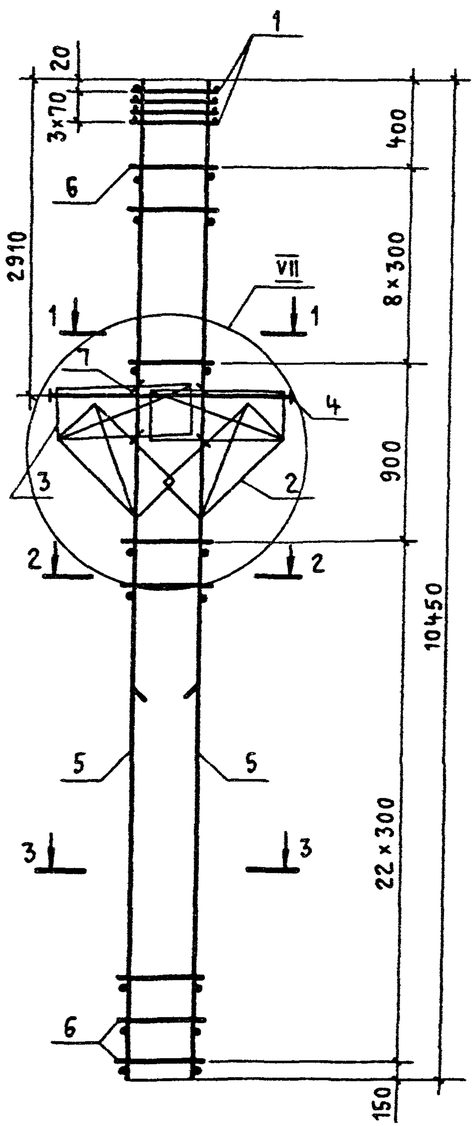

Поз. 7

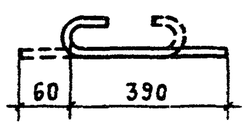

1 – 1

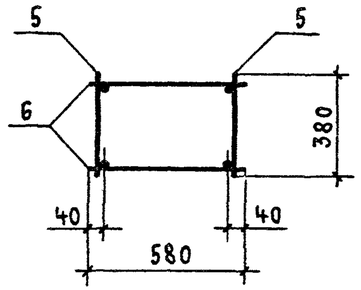

2 – 2

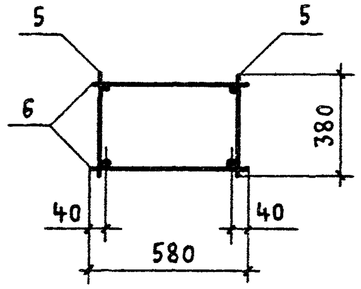

3 – 3 для КП117-1; КП117-2

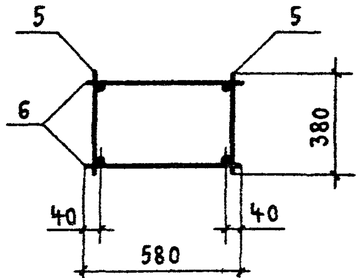

3 – 3 для КП117-3; КП117-4

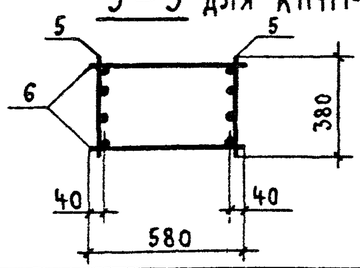

Марка каркаса	Поз.	Наименование	Кол.	Обозначение документа	Масса каркаса, кг
КП 117-1	1	Сетка С2	4	1.424.1-5.3 С-130	167,2
	2	С10	2	-132	
	3	С13	2	-130	
	4	Каркас плоский КР2-6	1	-90	
	5	КР137-1	2	-123	
	6	ф5 Вр I ℓ=580; 0,08 кг	64	Без черт.	
	7	ф5 Вр I ℓ=450; 0,07 кг	8	1.424.1-5.3 С-33	
КП 117-2		Поз. 1...4,7 по КП 117-1			193,8
	5	Каркас плоский КР137-2	2	1.424.1-5.3 С-123	
	6	ф6 А I ℓ=580; 0,13 кг	64	Без черт.	
КП 117-3		Поз. 1...4,6,7 по КП 117-1			263,0
	5	Каркас плоский КР137-6	2	1.424.1-5.3 С-123	
КП 117-4		Поз. 1...4,7 по КП 117-1			330,8
	5	Каркас плоский КР137-8	2	1.424.1-5.3 С-123	
	6	ф8 А I ℓ=580; 0,23 кг	64	Без черт.	

1. Узел VII см. 1.424.1-5.3 С-83.
2. Арматура класса Вр-I по ГОСТ 6727-80*;
   класса А-I по ГОСТ 5781-82*.

Н. контр.	Михайлов			1.424.1-5.3 С-33	
Нач. СКО-1	Михайлов				
Гл. констр.	Матвеев				
Гл. инж. пр.	Григорьев			Каркас пространственный КП 117-1... КП 117-4	Стадия: Р; Лист: ; Листов: 1
Рук. бр.	Акишина				
Ст. инж.	Поляков				Промстройпроект
Ст. инж.	Зпова				
Проверил	Тищенко				

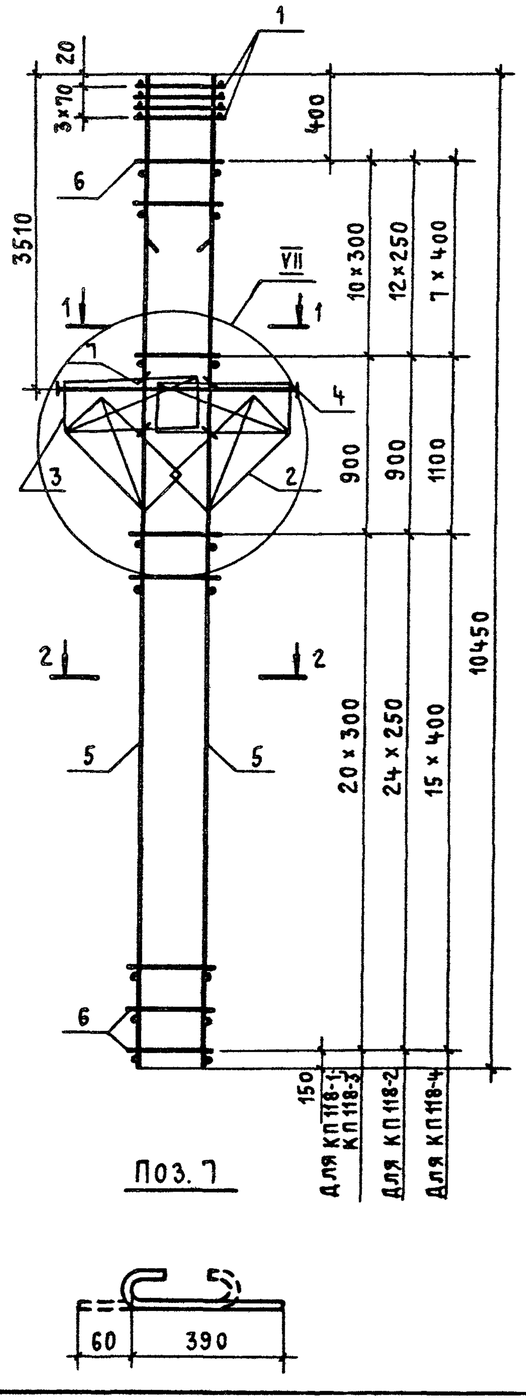

Поз. 7

1 – 1 для КП118-1

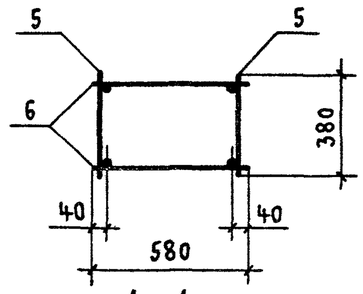

1 – 1
для КП118-2... КП118-4

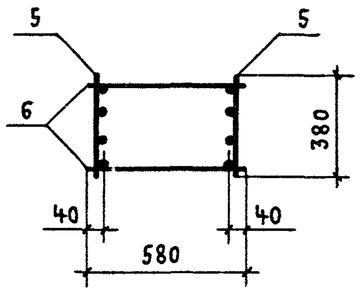

2 – 2
для КП118-1

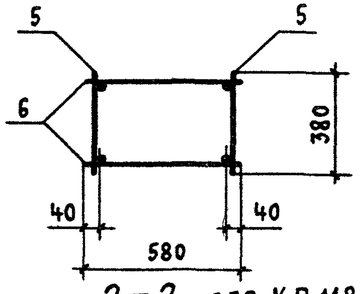

2 – 2 для КП118-2... КП118-4

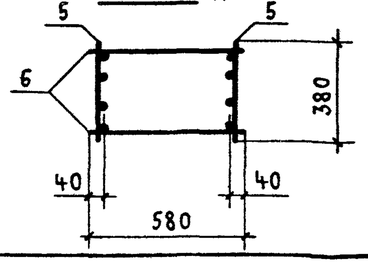

Марка каркаса	Поз.	Наименование	Кол.	Обозначение документа	Масса каркаса, кг
КП 118-1	1	Сетка С2	4	1.424.1-5.3С-130	196,0
	2	С10	2	-132	
	3	С13	2	-130	
	4	Каркас плоский КР2-7	1	-90	
	5	КР137-2	2	-123	
	6	ф6АI ℓ=580; 0,13кг	64	Без черт.	
	7	ф5ВрI ℓ=450; 0,07кг	8	1.424.1-5.3С-34	
КП 118-2		Поз. 1...4,7 по КП 118-1			226,6
	5	Каркас плоский КР137-13	2	1.424.1-5.3С-124	
	6	ф5ВрI ℓ=580; 0,08кг	76	Без черт.	
КП 118-3		Поз. 1...4,7 по КП 118-1			308,6
	5	Каркас плоский КР137-15	2	1.424.1-5.3С-124	
	6	ф6АI ℓ=580; 0,13кг	64	Без черт.	
КП 118-4		Поз. 1...4,7 по КП 118-1			460,1
	5	Каркас плоский КР137-17	2	1.424.1-5.3С-124	
	6	ф8АI ℓ=580; 0,23кг	48	Без черт.	

1. Узел VII см. 1.424.1-5.3С-82.
2. Арматура класса Вр-I по ГОСТ 6727-80*;
   класса А-I по ГОСТ 5781-82*.

Н.контр.	Михайлов		
Нач.СКО-1	Михайлов		
Гл.констр	Матвеев		
Гл.инж.пр	Григорьев		
Рук.БР.	Акишина		
Ст.инж.	Поляков		
Ст инж	Зпова		
Проверил	Тищенко		

1.424.1-5.3С-34

Каркас пространственный КП 118-1... КП 118-4

Стадия	Лист	Листов
Р		1

Промстройпроект

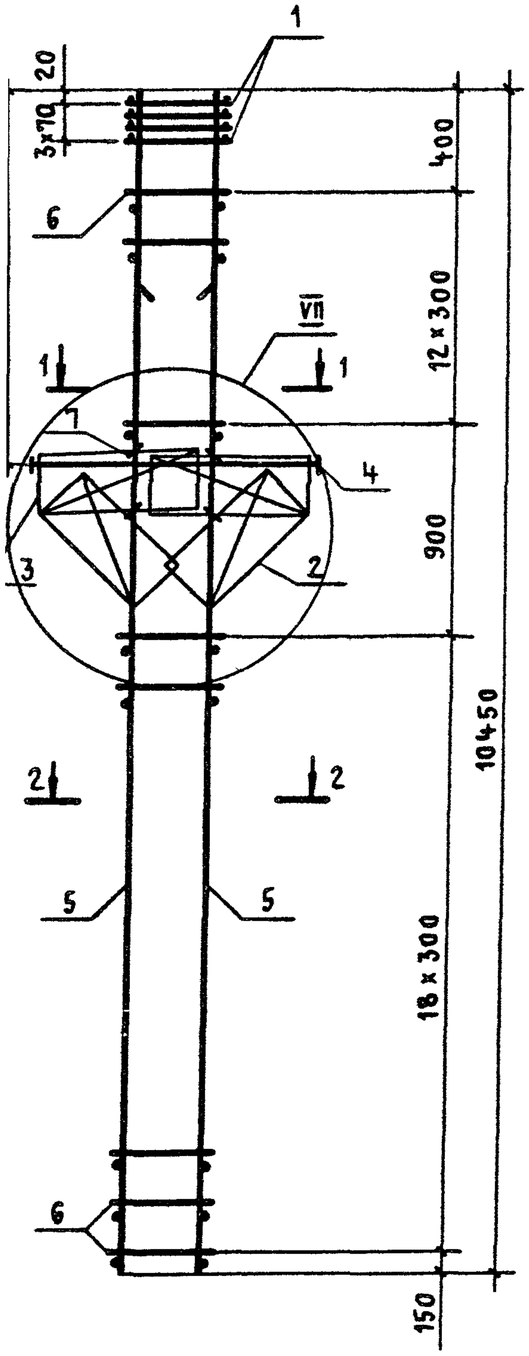

1 – 1

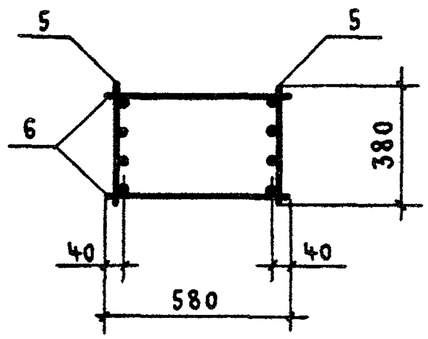

2 – 2

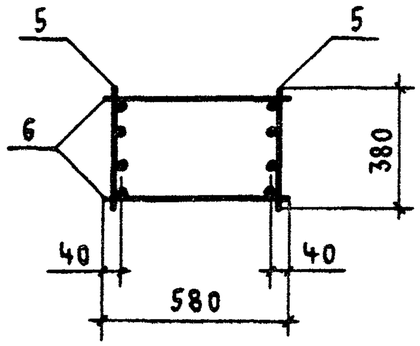

Поз. 7

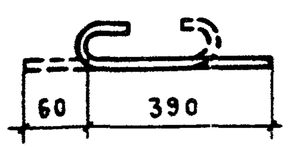

Марка каркаса	Поз.	Наименование	Кол.	Обозначение документа	Масса каркаса, кг
КП 119-1	1	Сетка С2	4	1.424.1-5.3С-130	314,7
	2	С10	2	-132	
	3	С13	2	-130	
	4	Каркас плоский КР2-8	1	-90	
	5	КР137-15	2	-124	
	6	ф6 AI ℓ=580; 0,13 кг	64	БЕЗ ЧЕРТ.	
	7	ф5 Bp I ℓ=450; 0,07 кг	8	1.424.1-5.3С-35	
КП 119-2	1	Сетка С2	4	1.424.1-5.3С-130	390,7
	2	С10	2	-132	
	3	С13	2	-130	
	4	Каркас плоский КР2-8	1	-90	
	5	КР137-16	2	-124	
	6	ф8 AI ℓ=580; 0,23 кг	64	БЕЗ ЧЕРТ.	
	7	ф5 Bp I ℓ=450; 0,07 кг	8	1.424.1-5.3С-35	

1. Узел VII см. 1.424.1-5.3С-82.
2. Арматура класса Bp-I по ГОСТ 6727-80*;
   класса A-I по ГОСТ 5781-82*.

Н. контр.	Михайлов		1.424.1-5.3 С-35
Нач. СКО-1	Михайлов		
Гл. констр.	Матвеев		
Гл. инж. пр.	Григорьев		
Рук. бр.	Акишина		Каркас пространственный КП 119-1; КП 119-2
Ст. инж.	Поляков		
Ст. инж.	Зпова		
Проверил	Тищенко		

Стадия	Лист	Листов
Р		1

Промстройпроект

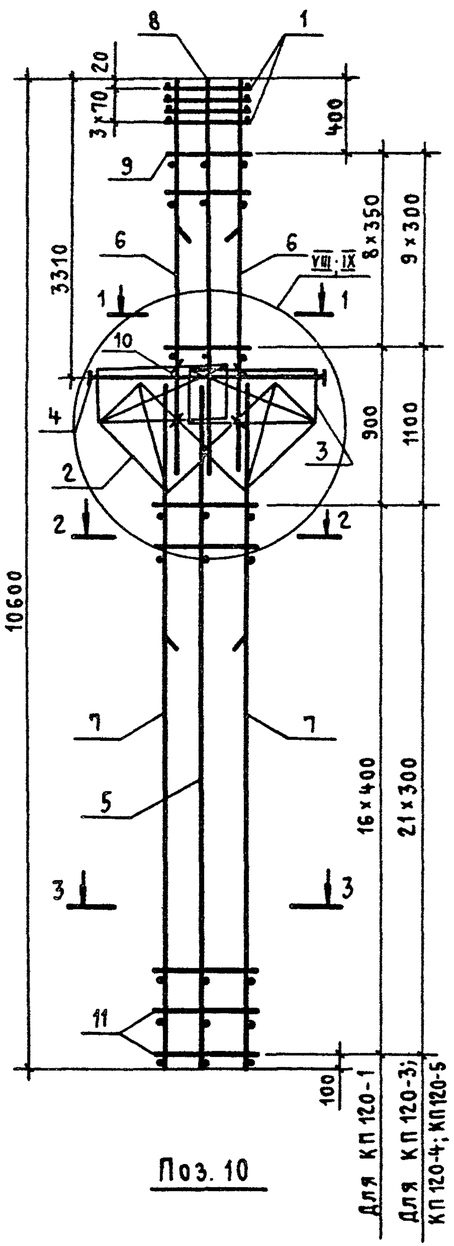

Поз. 10

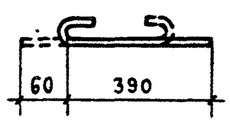

1 – 1

Для КП 120-1

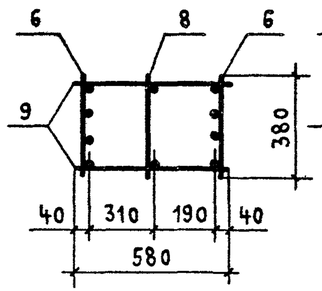

1 – 1

Для КП 120-3; КП 120-4; КП 120-5

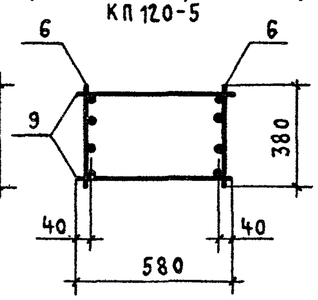

2 – 2

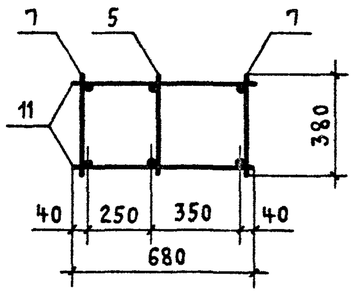

3 – 3

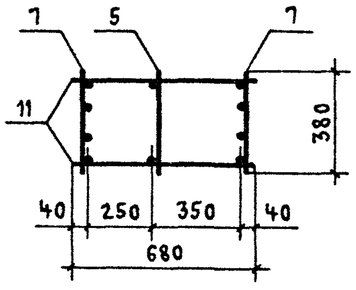

1. Узел VIII, IX см. 1.424.1-5.3 С-83.
2. Арматура класса Вр-I по ГОСТ 6727-80*; класса А-I по ГОСТ 5781-82*.
3. Узел VIII разработан для КП 120-3... 120-5, узел IX - для КП 120-1.

Марка каркаса	Поз.	Наименование	Кол.	Обозначение документа	Масса каркаса, кг
КП 120-1	1	Сетка С 2	4	1.424.1-5.3 С – 130	271,6
	2	С 11	2	–132	
	3	С 13	2	–130	
	4	Каркас плоский КР 2-1	1	– 87	
	5	КР 116-1	1	– 111	
	6	КР 105-10	2	– 94	
	7	КР 116-2	2	– 111	
	8	КР 105-1	1	– 93	
	9	ф 5 Вр I ℓ = 580; 0,08 кг	18	БЕЗ ЧЕРТ.	
	10	ф 5 Вр I ℓ = 450; 0,07 кг	8	1.424.1-5.3 С – 36	
	11	ф 5 Вр I ℓ = 680; 0,10 кг	34	БЕЗ ЧЕРТ.	
КП 120-3		Поз. 1... 5, 10 по КП 120-1			272,9
	6	Каркас плоский КР 105-15	2	1.424.1-5.3 С – 95	
	7	КР 116-3	2	– 111	
	9	ф 5 Вр I ℓ = 580; 0,08 кг	20	БЕЗ ЧЕРТ.	
	11	ф 5 Вр I ℓ = 680; 0,10 кг	44	то же	
КП 120-4		Поз. 1... 5, 10 по КП 120-1			304,1
	6	Каркас плоский КР 105-15	2	1.424.1-5.3 С – 95	
	7	КР 116-4	2	– 111	
	9	ф 6 А I ℓ = 580; 0,13 кг	20	БЕЗ ЧЕРТ.	
	11	ф 6 А I ℓ = 680; 0,15 кг	44	то же	
КП 120-5		Поз. 1... 5, 10 по КП 120-1			357,0
	6	Каркас плоский КР 105-15	2	1.424.1-5.3 С – 95	
	7	КР 116-5	2	– 111	
	9	ф 5 Вр I ℓ = 580; 0,08 кг	20	БЕЗ ЧЕРТ.	
	11	ф 8 А I ℓ = 680; 0,27 кг	44	то же	

Н. контр.	Михайлов	
Нач. СКО-1	Михайлов	
Гл. констр.	Матвеев	
Гл. инж. пр.	Григорьев	
Рук. бр	Акишина	
Ст. инж.	Поляков	
Инженер	Тищенко	
Проверил	Поляков	

1.424.1-5.3 С-36

Каркас пространственный КП 120-1; КП 120-3... КП 120-5

Стадия	Лист	Листов
Р		1

ПРОМСТРОЙПРОЕКТ

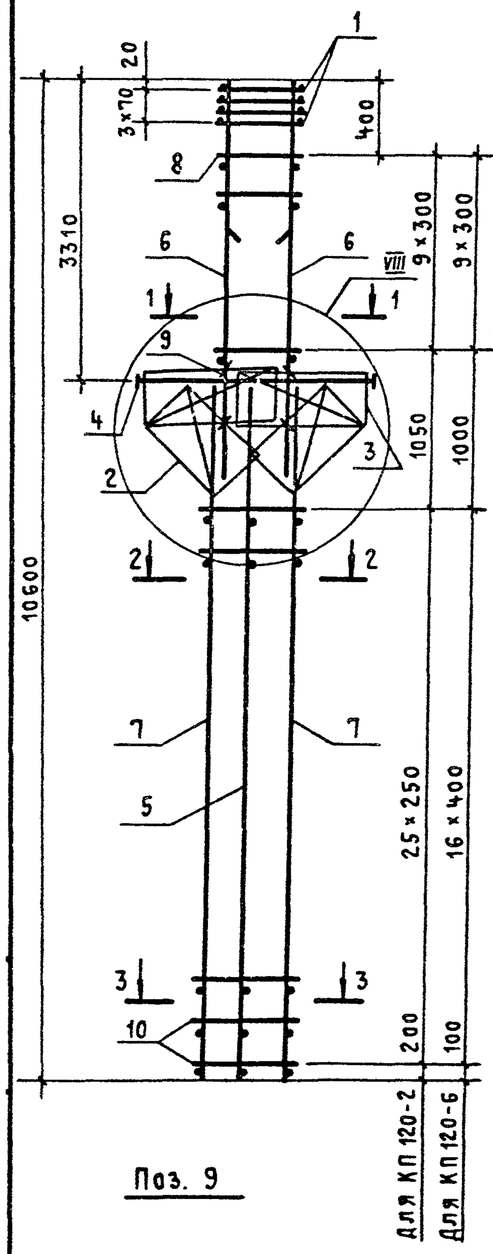

Поз. 9

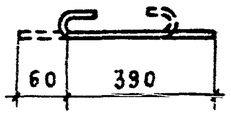

1 – 1
Для КП 120-2

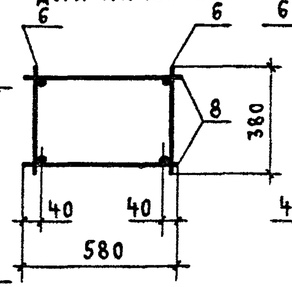

1 – 1
Для КП 120-6

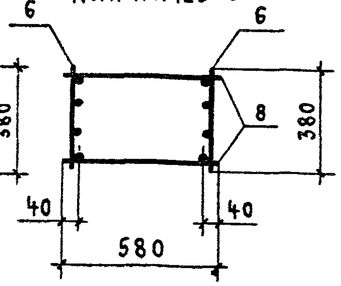

2 – 2 Для КП 120-2

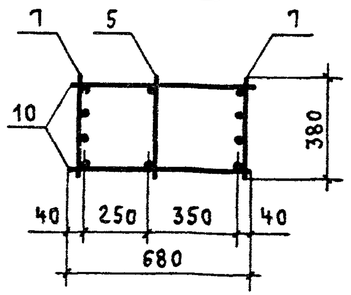

2 – 2 Для КП 120-6

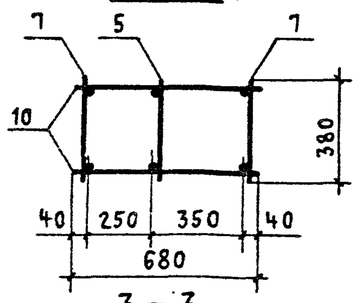

3 – 3

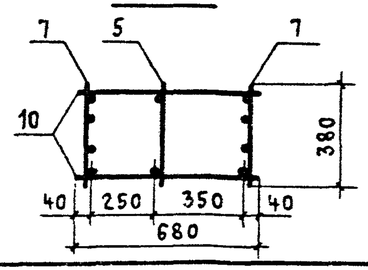

Марка каркаса	Поз.	Наименование	Кол.	Обозначение документа	Масса каркаса, кг
КП120-2	1	Сетка С2	4	1.424.1-5.3С-130	245,9
	2	С11	2	-132	
	3	С13	2	-130	
	4	Каркас плоский КР2-1	1	-87	
	5	КР116-1	1	-111	
	6	КР105-7	2	-93	
	7	КР116-11	2	-112	
	8	ф6АI ℓ=580; 0,13кг	20	Без черт.	
	9	ф5ВрI ℓ=450; 0,07кг	8	1.424.1-5.3С-37	
	10	ф5ВрI ℓ=680; 0,10кг	52	Без черт.	
КП120-6	1	Сетка С2	4	1.424.1-5.3С-130	422,9
	2	С11	2	-132	
	3	С13	2	-130	
	4	Каркас плоский КР2-1	1	-87	
	5	КР116-1	1	-111	
	6	КР105-16	2	-95	
	7	КР116-7	2	-111	
	8	ф6АI ℓ=580; 0,13кг	20	Без черт.	
	9	ф5ВрI ℓ=450; 0,07кг	8	1.424.1-5.3С-37	
	10	ф8АI ℓ=680; 0,27кг	34	Без черт.	

1. Узел VIII см. 1.424.1-5.3С-83.
2. Арматура класса Вр-I по ГОСТ 6727-80*;
   класса А-I по ГОСТ 5781-82*.

Н. контр.	Михайлов	
Нач. СКО-1	Михайлов	
Гл. констр.	Матвеев	
Гл. инж. пр.	Григорьев	
Рук. бр.	Акишина	
Ст. инж.	Поляков	
Инженер	Тищенко	
Проверил	Поляков	

1.424 1-5.3 С-37

Каркас пространственный КП120-2; КП120-6

Стадия	Лист	Листов
Р		1

Промстройпроект

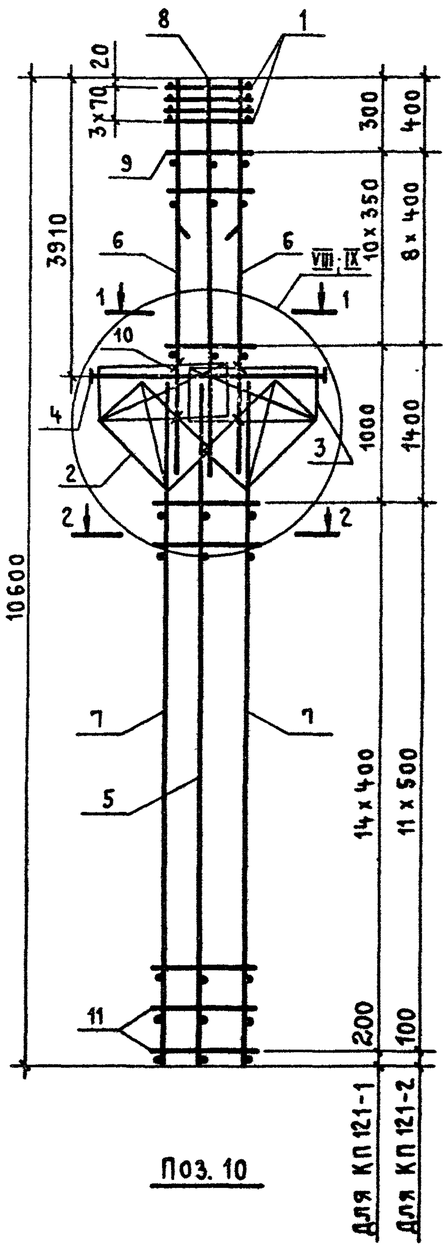

Поз. 10

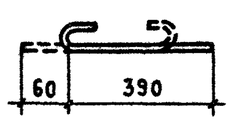

1 — 1
Для КП121-1

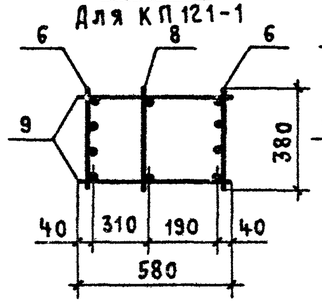

1 — 1
Для КП121-2

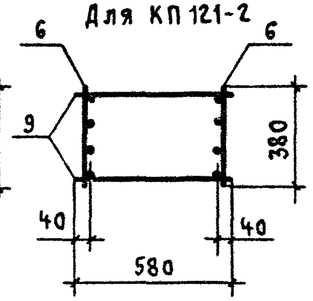

2 — 2

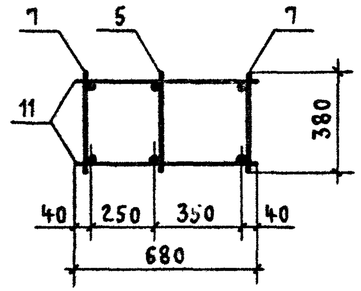

Марка каркаса	Поз.	Наименование	Кол.	Обозначение документа	Масса каркаса, кг
КП121-1	1	Сетка С2	4	1.424.1-5.3С-130	271,6
	2	С11	2	-132	
	3	С13	2	-130	
	4	Каркас плоский КР2-3	1	-88	
	5	КР114-1	1	-108	
	6	КР107-9	2	-98	
	7	КР114-9	2	-108	
	8	КР107-2	1	-97	
	9	ф6АI ℓ=580; 0,13кг	22	без черт.	
	10	ф5Вр-I ℓ=450; 0,07кг	8	1.424.1-5.3С-38	
	11	ф6АI ℓ=680; 0,15кг	30	без черт.	
КП121-2		Поз. 1...5,10 по КП121-1			245,9
	6	Каркас плоский КР107-8	2	1.424.1-5.3С-98	
	7	КР114-11	2	-109	
	9	ф5Вр-I ℓ=580; 0,08кг	18	без черт.	
	11	ф8АI ℓ=680; 0,27кг	24	то же	

1. Узел VIII разработан для КП121-2; узел IX - для КП121-1.
2. Узел VIII, IX см. 1.424.1-5.3С-83.
3. Арматура класса Вр-I по ГОСТ 6727-80*;
   класса А-I по ГОСТ 5781-82*.

Н. контр.	Михайлов	
Нач. СКО-1	Михайлов	
Гл. констр.	Матвеев	
Гл. инж. пр.	Григорьев	
Рук. бр.	Акишина	
Ст. инж.	Поляков	
Инженер	Тищенко	
Проверил	Поляков	

1.424.1-5.3 С-38

Каркас пространственный КП121-1; КП121-2

Стадия	Лист	Листов
Р		1

Промстройпроект

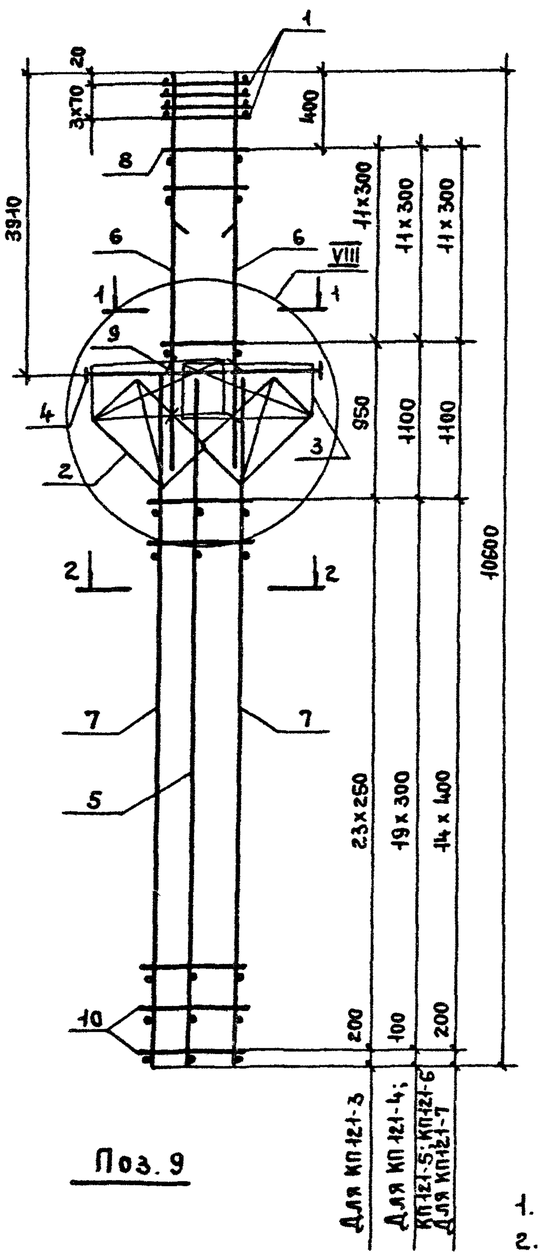

Поз. 9

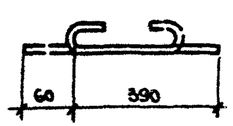

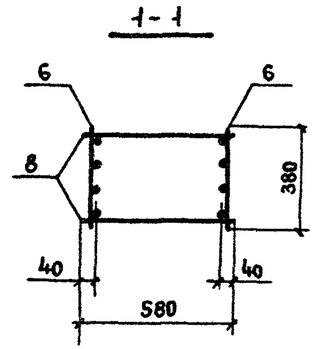

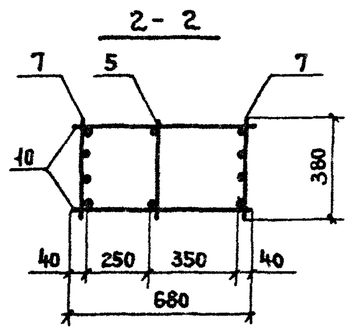

1. Узел VIII см. 1.424.1-5.3с-83.
2. Арматура класса Вр-I по ГОСТ 6727-80*; класса А-I по ГОСТ 5781-82*.

Марка каркаса	Поз	Наименование	Кол	Обозначение документа	Масса каркаса, кг
КП 121-3	1	Сетка С2	4	1.424.1-5.3с-130	272,9
	2	С11	2	-132	
	3	С13	2	-130	
	4	Каркас плоский КР2-3	1	-88	
	5	КР114-1	1	-108	
	6	КР107-10	2	-98	
	7	КР114-8	2	-108	
	8	ф6АI ℓ=580; 0,13кг	24	без черт.	
	9	ф5ВрI ℓ=450; 0,07кг	8	1.424.1-5.3с-39	
	10	ф5ВрI ℓ=680; 0,10кг	48	без черт.	
КП 121-4		Поз. 1...6,8,9 по КП 121-3			304,1
	7	Каркас плоский КР114-10	2	1.424.1-5.3с-109	
	10	ф6АI ℓ=680; 0,15кг	40	без черт.	
КП 121-5		Поз. 1...5,9 по КП 121-3			357,0
	6	Каркас плоский КР107-12	2	1.424.1-5.3с-98	
	7	КР114-10	2	-109	
	8	ф8АI ℓ=580; 0,23кг	24	без черт.	
	10	ф6АI ℓ=680; 0,15кг	40	то же	
КП 121-6		Поз. 1...5,9 по КП 121-3			422,9
	6	Каркас плоский КР107-12	2	1.424.1-5.3с-98	
	7	КР114-12	2	-109	
	8	ф8АI ℓ=580; 0,23кг	24	без черт.	
	10	ф8АI ℓ=680; 0,27кг	40	то же	
КП 121-7		Поз 1...6,8,9 по КП 121-3			424,2
	7	Каркас плоский КР114-13	2	1.424.1-5.3с-108	
	10	ф8АI ℓ=680; 0,27кг	30	без черт.	

Н. контр.	Михайлов	
Нач СКО-1	Михайлов	
Гл конст.	Матвеев	
Гл инж. пр.	Григорьев	
Рук. бр.	Акишина	
Ст. инж.	Поляков	
Инженер	Тищенко	
Пров.	Поляков	

1.424.1-5.3с-39

Каркас пространственный КП 121-3... КП 121-7

Стадия	Лист	Листов
Р		1

ПРОМСТРОЙПРОЕКТ

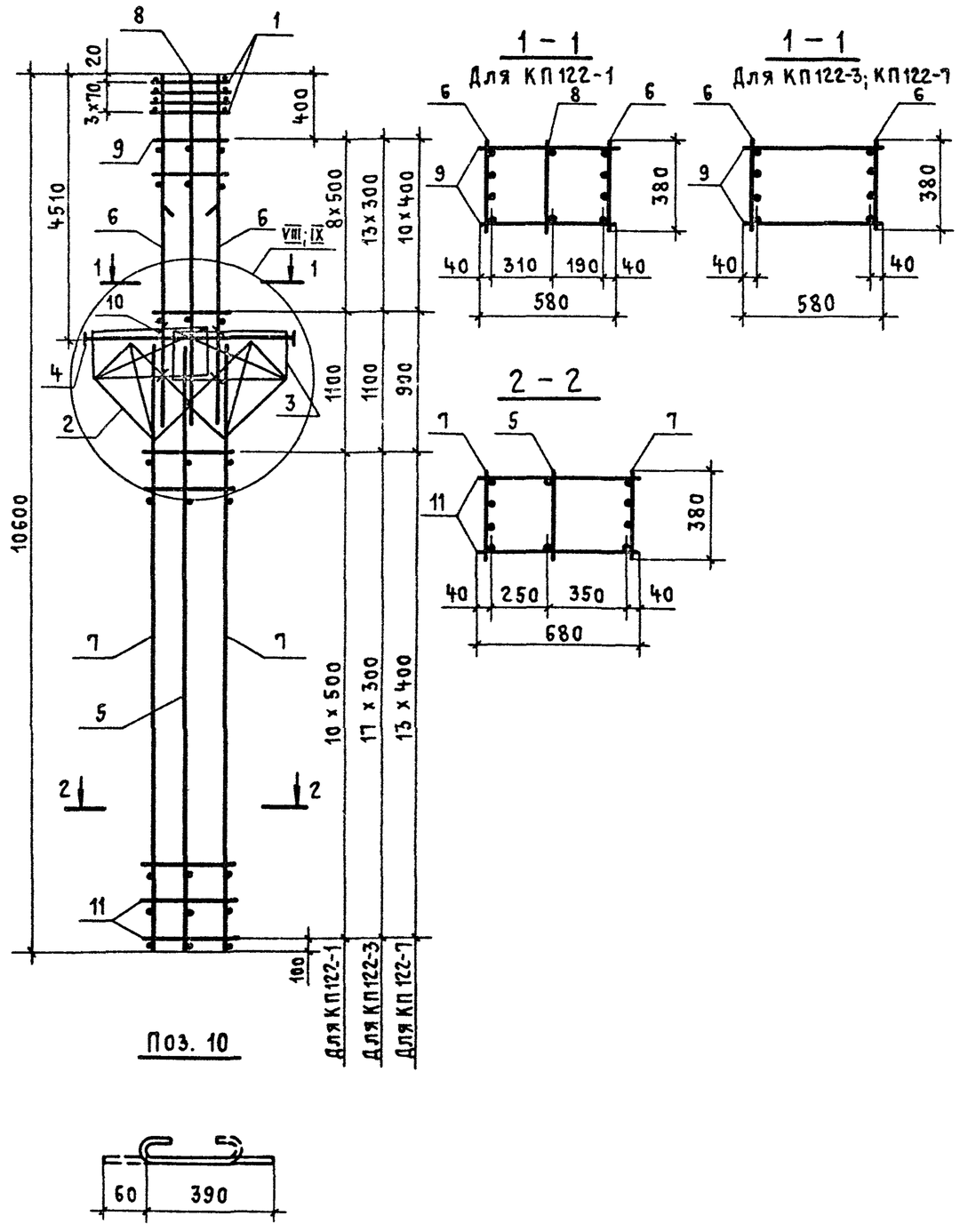

Марка каркаса	Поз.	Наименование	Кол.	Обозначение документа	Масса каркаса, кг
КП 122-1	1	Сетка С2	4	1.424.1-5.3 С-130	529,7
	2	С11	2	-132	
	3	С13	2	-130	
	4	Каркас плоский КР2-5	1	-89	
	5	КР112-1	1	-105	
	6	КР109-4	2	-101	
	7	КР 112-13	2	-106	
	8	КР 109-2	1	-101	
	9	ф 8 А I ℓ=580; 0,23 кг	18	Без черт.	
	10	ф 5 Вр I ℓ=450; 0,07 кг	8	1.424.1-5.3С-40	
	11	ф 8 А I ℓ=680; 0,27 кг	22	Без черт.	
КП 122-3		Поз. 1... 5, 10 по КП 122-1			382,9
	6	Каркас плоский КР 109-5	2	1.424.1-5.3С-101	
	7	КР 112-12	2	-106	
	9	ф 8 А I ℓ=580; 0,23 кг	28	Без черт.	
	11	ф 6 А I ℓ=680; 0,15 кг	36	То же	
КР 122-7		Поз. 1... 5, 10 по КП 122-1			548,8
	6	Каркас плоский КР 109-9	2	1.424.1-5.3 С -102	
	7	КР 112-16	2	-106	
	9	ф 8 А I ℓ=580; 0,23 кг	22	Без черт.	
	11	ф 8 А I ℓ=680; 0,27 кг	28	То же	

1. Узел VIII разработан для КП 122-3, КП 122-7;
   узел IX разработан для КП 122-1.
2. Узел VIII, IX см. 1.424.1-5.3 С-83.
3. Арматура класса Вр-I по ГОСТ 6727-80*;
   класса А-I по ГОСТ 5781-82*.

Н. контр.	Михайлов	1.424.1-5.3 С-40	
Нач. СКО-1	Михайлов		
Гл. констр.	Матвеев		
Гл. инж. пр.	Григорьев		
Рук. бр.	Акишина	Каркас пространственный КП122-1; КП122-3; КП122-7	Стадия Р; Лист; Листов 1
Ст. инж.	Поляков		Промстройпроект
Инженер	Тищенко		
Проверил	Поляков		

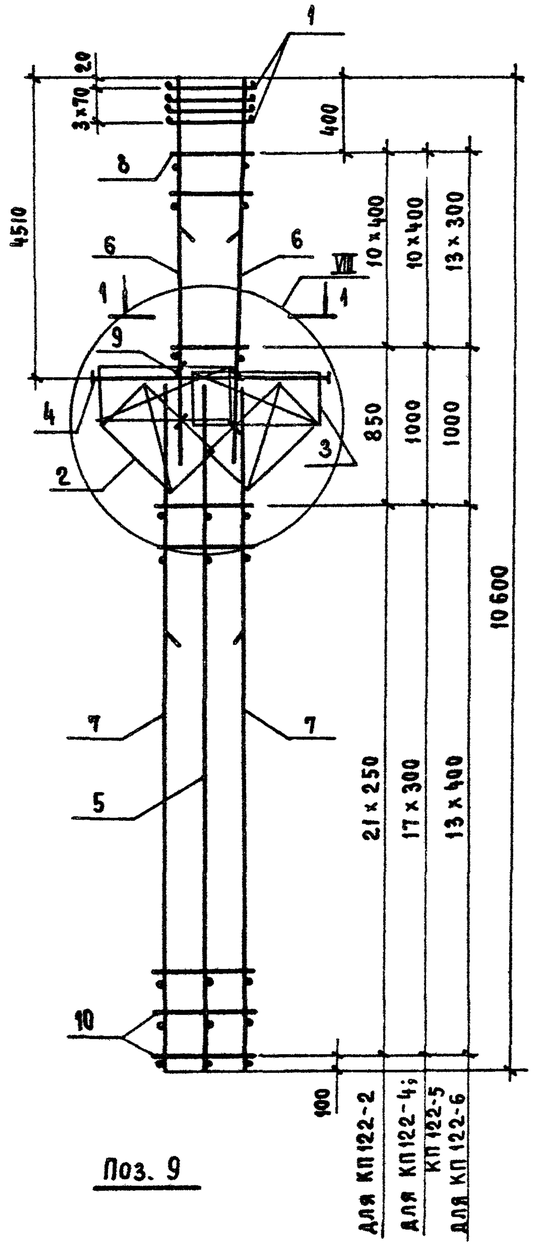

Поз. 9

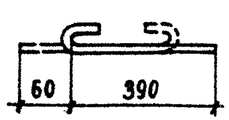

1 – 1

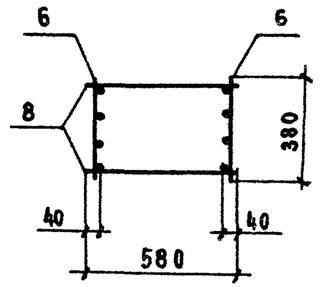

2 – 2

для КП122-2; КП122-6

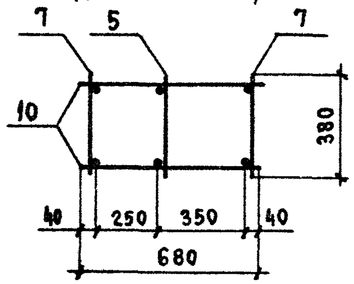

2 – 2

для КП122-4; КП122-5

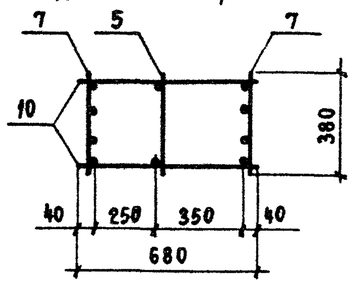

3 – 3

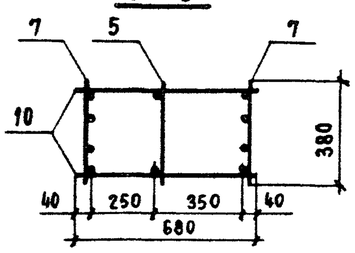

Марка каркаса	Поз.	Наименование	Кол.	Обозначение документ.	Масса каркаса, кг
КП122-2	1	Сетка С2	4	1.424.1-5.36-130	371,0
	2	С11	2	–132	
	3	С13	2	–130	
	4	Каркас плоский КР2-5	1	–89	
	5	КР112-1	1	–105	
	6	КР109-7	2	–101	
	7	КР119-11	2	–106	
	8	Ф8АI ℓ=580; 0,23кг	22	БЕЗ ЧЕРТ.	
	9	Ф5ВрI ℓ=450; 0,07кг	8	1.424.1-5.36-41	
	10	Ф5ВрI ℓ=680; 0,10кг	44	БЕЗ ЧЕРТ.	
КП122-4		Поз. 1...6,8,9 по КП122-2			420,6
	7	Каркас плоский КР112-12	2	1.424.1-5.36-106	
	10	Ф6АI ℓ=680; 0,15кг	36	БЕЗ ЧЕРТ.	
КП122-5		Поз. 1 ... 6,8,9 по КП122-2			452,7
	7	Каркас плоский КР112-7	2	1.424.1-5.36-105	
	10	Ф8АI ℓ=680; 0,27кг	36	БЕЗ. ЧЕРТ.	
КП122-6		поз. 1... 5,9 по КП122-2			454,5
	6	Каркас плоский КР109-5	2	1.424.1-5.36-101	
	7	КР112-10	2	-106	
	8	Ф8АI ℓ=580; 0,23кг	28	БЕЗ ЧЕРТ.	
	10	Ф8АI ℓ=680; 0,27 кг	28	ТО ЖЕ	

1. Узел VIII см. 1.424.1-5.36-83.
2. Арматура класса Вр-I по ГОСТ 6727-80*;
   класса А-I по ГОСТ 5781-82*

Н. контр	Михайлов			1.424.1-5.36-41
Нач. СКО-1	Михайлов			
Гл. констр	Матвеев			Каркас пространственный КП122-2; КП122-4...КП122-6
Гл. инж. пр	Григорьев			Стадия: Р; Лист: ; Листов: 1
Рук. бр	Акишина			ПРОМСТРОЙПРОЕКТ
Ст. инж	Поляков			
Инжен.	Тищенко			
Проверил	Поляков			

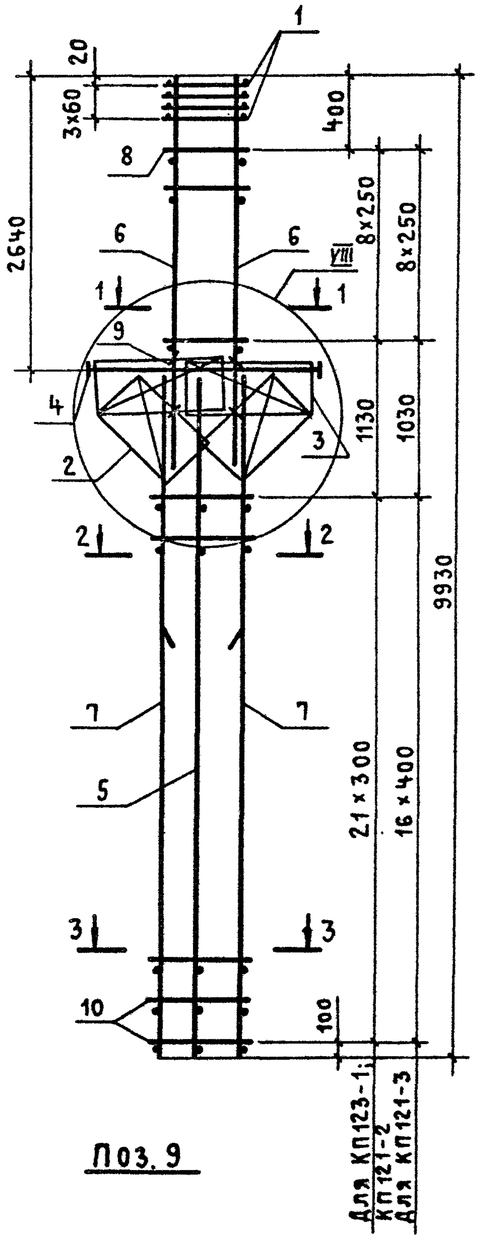

Поз. 9

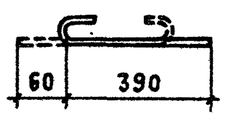

1 – 1

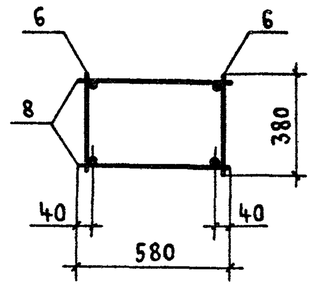

2 – 2

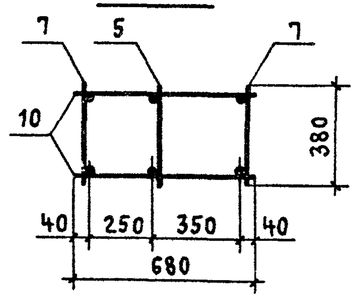

3 – 3

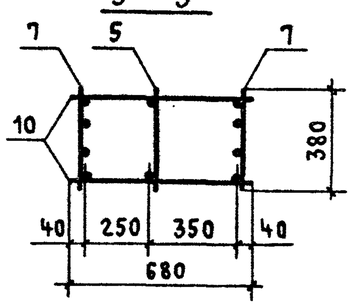

Марка каркаса	Поз.	Наименование	Кол.	Обозначение документа	Масса каркаса, кг
КП123-1	1	Сетка С3	4	1.424.1-5.3С-130	263,5
	2	С11	2	-132	
	3	С13	2	-130	
	4	Каркас плоский КР2-1	1	-87	
	5	КР116-1	1	-111	
	6	КР103-1	2	-91	
	7	КР116-4	2	-111	
	8	ф5 8рI ℓ=580; 0,08 кг	18	Без черт.	
	9	ф5 8рI ℓ=450; 0,07 кг	8	1.424.1-5.3С-42	
	10	ф6 AI ℓ=680; 0,15 кг	44	Без черт.	
КП123-2		Поз. 1... 6,8,9 по КП123-1			315,4
	7	Каркас плоский КР116-5	2	1.424.1-5.3С-111	
	10	ф8 AI ℓ=680; 0,27 кг	44	Без черт.	
КП123-3		Поз. 1... 6,8,9 по КП123-1			365,5
	7	Каркас плоский КР116-7	2	1.424.1-5.3С-111	
	10	ф8 AI ℓ=680; 0,27 кг	34	Без черт.	

1. Узел VIII см. 1.424.1-5.3С-83.
2. Арматура класса 8р-I по ГОСТ 6727-80*;
   класса А-I по ГОСТ 5781-82*.

Н. контр.	Михайлов	
Нач. СКО-6	Михайлов	
Гл. констр	Матвеев	
Гл. инж. пр	Григорьев	
Рук. бр.	Акишина	
Ст. инж.	Поляков	
Инженер	Тищенко	
Проверил	Поляков	

1.424.1-5.3С-42

Каркас пространственный КП123-1... КП123-3

Стадия	Лист	Листов
Р		1

Промстройпроект

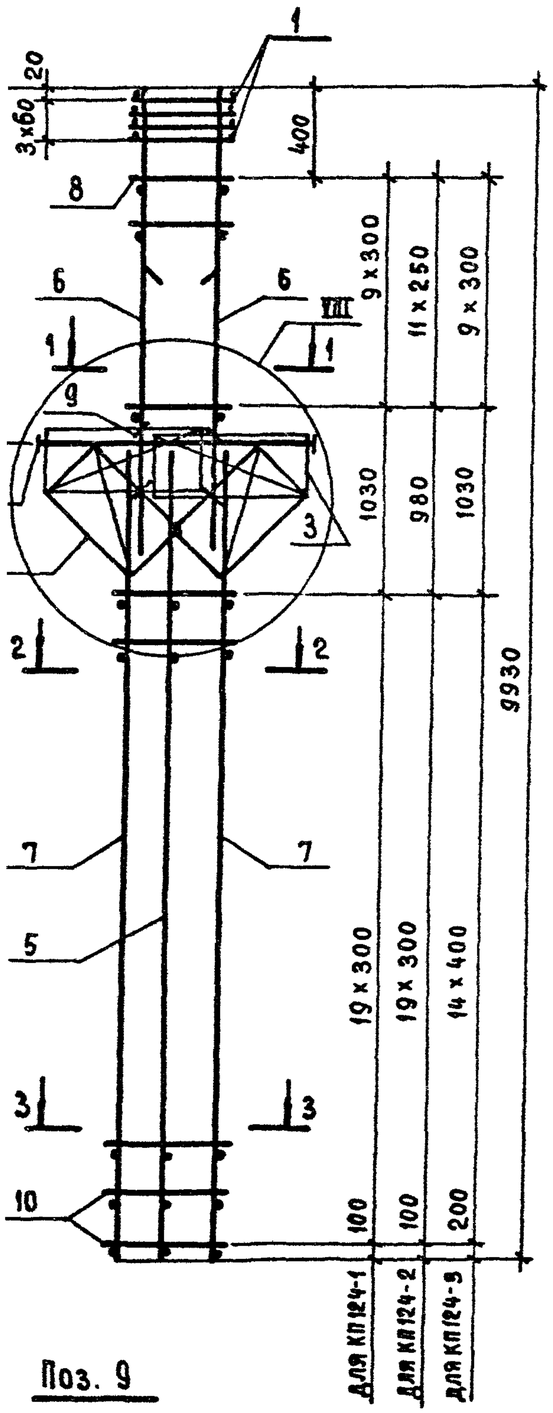

Поз. 9

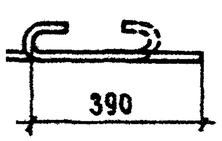

1 – 1

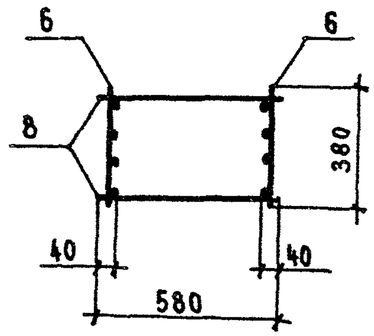

2 – 2 для КП 124-2

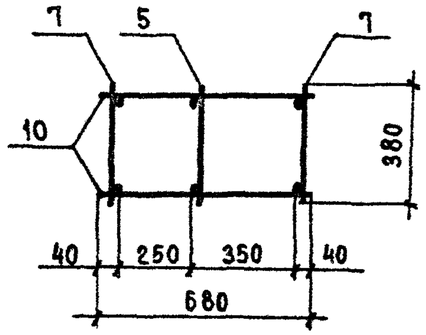

2 – 2

Для КП124-1; КП124-3

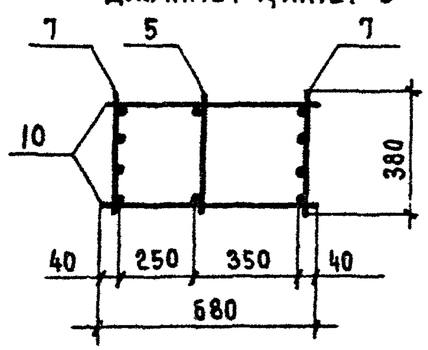

3 – 3

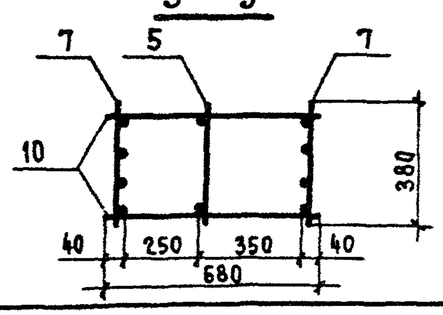

Марка каркаса	Поз.	Наименование	Кол.	Обозначение документа	Масса каркаса, кг
КП 124-1	1	Сетка С 3	4	1.424.1-5.3С-130	315,8
	2	С 11	2	-132	
	3	С 13	2	-130	
	4	Каркас плоский КР 2-3	1	-88	
	5	КР 114-1	1	-108	
	6	КР 105-15	2	-95	
	7	КР 114-10	2	-109	
	8	ф5 Вр I ℓ = 580 ; 0,08 кг	20	Без черт.	
	9	ф5 Вр I ℓ = 450 ; 0,07 кг	8	1.424.1-5.3С-43	
	10	ф6 А I ℓ = 680 ; 0,15 кг	40	Без черт.	
КП 124-2		Поз. 1...5, 9 по КП 124-1			333,7
	6	Каркас плоский КР 105-12	2	1.424.1-5.3С-94	
	7	КР 114-3	2	-108	
	8	ф5 Вр I ℓ = 580 ; 0,08 кг	22	Без черт.	
	10	ф8 А I ℓ = 680 ; 0,27 кг	40	То же	
КР 124-3		Поз. 1...5, 9 по КП 124-1			408,9
	6	Каркас плоский КР 105-16	2	1.424.1-5.3С-95	
	7	КР 114-13	2	-108	
	8	ф6 А I ℓ = 580 ; 0,13 кг	20	Без черт.	
	10	ф8 А I ℓ = 680 ; 0,15 кг	30	То же	

1. Узел VIII см. 1.424.1-5.3С-83
2. Арматура класса Вр-I по ГОСТ 6727-80*;
   класса А-I по ГОСТ 5781-82*.

Н. контр.	Михайлов		
Нач. СКО-1	Михайлов		
Гл. конст.	Матвеев		
Гл. инж. пр.	Григорьев		
Рук. бр.	Акишина		
Ст. инж.	Поляков		
Инжен.	Тищенко		
Провер	Поляков		

1.424.1-5.3С-43

Каркас пространственный КП 124-1... КП 124-3

Стадия	Лист	Листов
Р		1

Промстройпроект

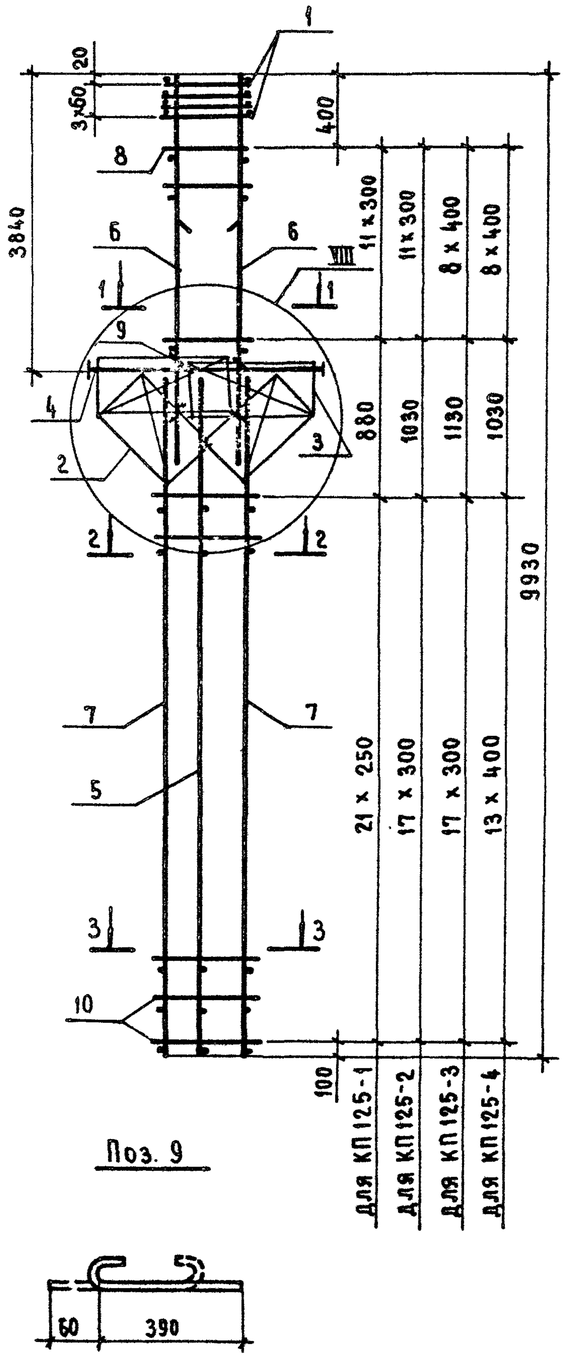

Поз. 9

1 - 1

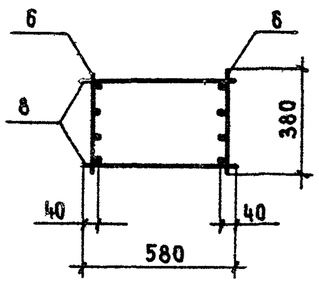

2 - 2

для КП125-1

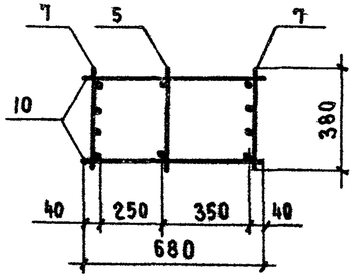

2 - 2

для КП125-2... КП125-4

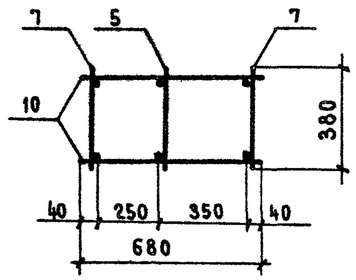

3 - 3

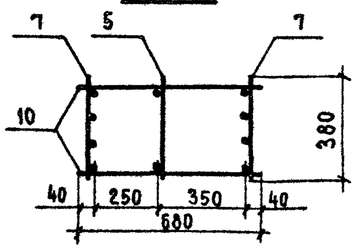

Марка каркаса	Поз.	Наименование	Кол.	Обозначение документа	Масса каркаса, кг
КП125-1	1	Сетка С3	4	1.424.1-5.3С-130	317,8
	2	С11	2	-132	
	3	С13	2	-130	
	4	Каркас плоский КР2-5	1	-89	
	5	КР112-1	1	-105	
	6	КР107-12	2	-98	
	7	КР112-11	2	-106	
	8	Ф8АI ℓ=580; 0,23кг	24	Без черт.	
	9	Ф5ВрI ℓ=450; 0,07кг	8	1.424.1-5.3С-44	
	10	Ф5ВрI ℓ=680; 0,10кг	44	Без черт.	
КП125-2		Поз.1...6,8,9 по КП125-1			399,6
	7	Каркас плоский КР112-7	2	1.424.1-5.3С-105	
	10	Ф8АI ℓ=680; 0,27кг	36	Без черт.	
КП125-3		Поз.1...5,9 по КП125-1			432,9
	6	Каркас плоский КР107-16	2	1.424.1-5.3С-99	
	7	КР112-7	2	-107	
	8	Ф8АI ℓ=580; 0,23кг	18	Без черт.	
	10	Ф8АI ℓ=680; 0,27кг	36	То же	
КП125-4		Поз.1...5,9 по КП125-1			472,4
	6	Каркас плоский КР107-16	2	1.424.1-5.3С-99	
	7	КР112-10	2	-106	
	8	Ф8АI ℓ=580; 0,23кг	18	Без черт.	
	10	Ф8АI ℓ=680; 0,27кг	28	То же	

1. Узел VIII см. 1.424.1-5.3С-83
2. Арматура класса Вр-I по ГОСТ 6727-80*;
   класса А-I по ГОСТ 5781-82*

Н.контр.	Михайлов		
Нач СКО-1	Михайлов		
Гл.констр.	Матвеев		
Гл.инж.пр.	Григорьев		
Рук.бр.	Акишина		
Ст.инж.	Поляков		
Инжен.	Тищенко		
Проверил	Поляков		

1.424.1-5.3С-44

Каркас пространственный КП125-1... КП125-4

Стадия	Лист	Листов
Р		1

ПРОМСТРОЙПРОЕКТ

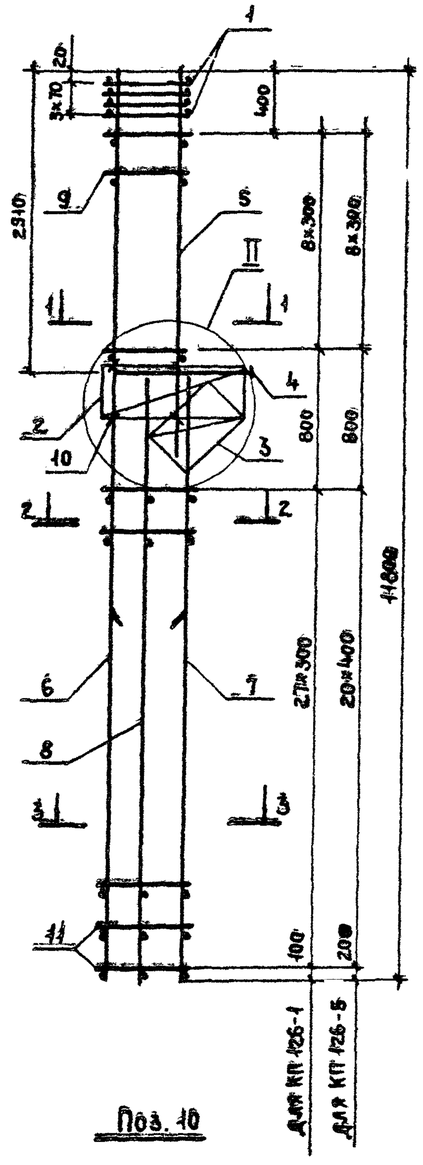

Поз. 10

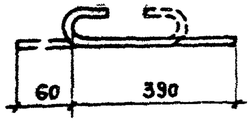

1-1

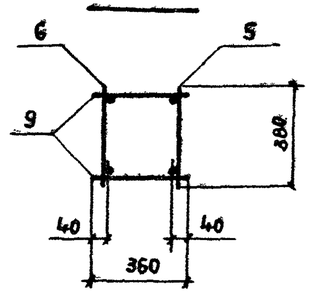

2-2

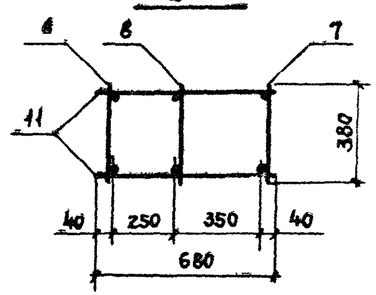

3-3 для КП 126-1

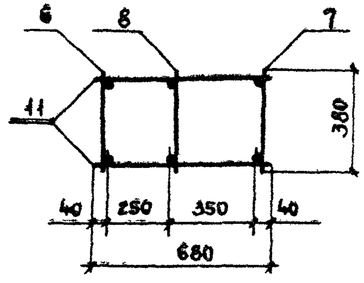

3-3 для КП 126-5

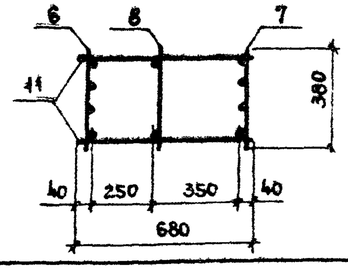

Марка каркаса	Поз.	Наименование	Кол.	Обозначение документа	Масса каркаса, кг
КП 126-1	1	Сетка С 1	4	1.424.1-5.3С – 130	197,2
	2	С4	1	– 130	
	3	С7	1	– 131	
	4	Каркас плоский КР1-1	1	– 85	
	5	КР 104-2	1	– 92	
	6	КР 139-1	1	– 127	
	7	КР 123-2	1	– 119	
	8	КР 123-1	1	– 119	
	9	ф6AI ℓ=360; 0,08кг	18	БЕЗ ЧЕРТ	
	10	ф5 BpI ℓ=450; 0,07кг	4	1.424.1-5.3С– 45	
	11	ф6AI ℓ=680; 0,15кг	56	БЕЗ ЧЕРТ.	
КП 126-5	1	Сетка С 1	4	1.424.1-5.3С – 130	412,6
	2	С4	1	– 130	
	3	С7	1	– 131	
	4	Каркас плоский КР1-1	1	– 85	
	5	КР 104-3	1	– 92	
	6	КР 139-5	1	– 127	
	7	КР 123-4	1	– 119	
	8	КР 123-1	1	– 119	
	9	ф8AI ℓ=360; 0,14кг	18	БЕЗ ЧЕРТ.	
	10	ф5 BpI ℓ=450; 0,07кг	4	1.424.1-5.3С-45	
	11	ф8AI ℓ=680; 0,27кг	42	БЕЗ ЧЕРТ	

1. Узел II см. 1.424.1-5.3С-80.
2. Арматура класса Вр-I по ГОСТ 6727-80*;
   класса А-I по ГОСТ 5781-82*.

Н. контр	Михайлов		1.424.1-5.3С-45
Нач СКО-1	Михайлов		
Гл. конст.	Матвеев		
Гл. инж. пр.	Григорьев		
Рук. бр.	Акишина		Каркас пространственный КП 126-1; КП 126-5
Ст. инж.	Поляков		Стадия: Р; Лист: ; Листов: 1
Ст. инж.	Эпова		ПРОМСТРОЙПРОЕКТ
Провер.	Тищенко		

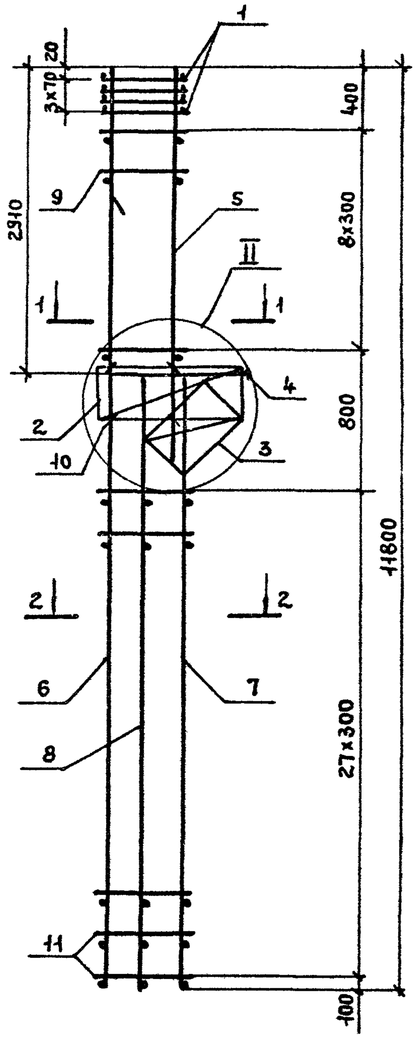

1-1

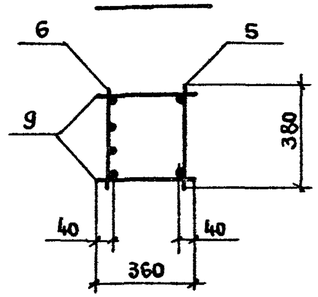

2-2

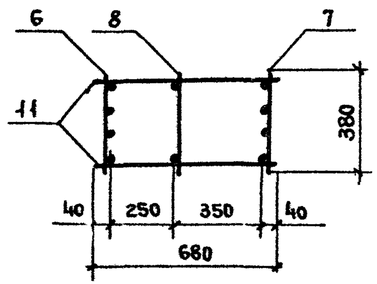

Поз. 10

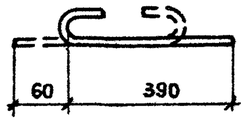

Марка каркаса	Поз.	Наименование	Кол.	Обозначение документа	Масса каркаса, кг
КП 126-2	1	Сетка С1	4	1.424.1-5.3с – 130	273,7
	2	С4	1	– 130	
	3	С7	1	– 131	
	4	Каркас плоский КР1-1	1	– 85	
	5	КР104-3	1	– 92	
	6	КР139-12	1	– 128	
	7	КР123-5	1	– 119	
	8	КР123-1	1	– 119	
	9	ф6AI ℓ = 360; 0,08кг	18	без черт.	
	10	ф5 Вр I ℓ = 450; 0,07кг	4	1.424.1-5.3с – 46	
	11	ф5 Вр I ℓ = 680; 0,1 кг	56	без черт.	
КП 126-3		Поз. 1...5; 8...10 по КП126-2			319,8
	6	Каркас плоский КР139-14	1	1.424.1-5.3с – 128	
	7	КР123-6	1	– 119	
	11	ф6AI ℓ = 680; 0,15кг	56	без черт.	
КП 126-4		Поз. 1...5; 8,10 по КП126-2			403,1
	6	Каркас плоский КР139-15	1	1.424.1-5.3с – 128	
	7	КР123-7	1	– 119	
	9	ф8AI ℓ = 360; 0,14кг	18	без черт.	
	11	ф8AI ℓ = 680; 0,27кг	56	то же	

1. Узел II см. 1.424.1-5.3с-80.
2. Арматура класса Вр-I по ГОСТ 6727-80*;
   класса А-I по ГОСТ 5781-82*.

Н. контр.	Михайлов			1.424.1-5.3с-46		
Нач. СКО-1	Михайлов					
Гл. конст.	Матвеев					
Гл. инж. пр.	Григорьев			Каркас пространственный КП126-2... КП126-4	Стадия	Лист	Листов
Рук. бр.	Акишина				Р		1
Ст. инж.	Поляков				ПРОМСТРОЙПРОЕКТ		
Ст. инж.	Эпова						
Провер.	Тищенко						

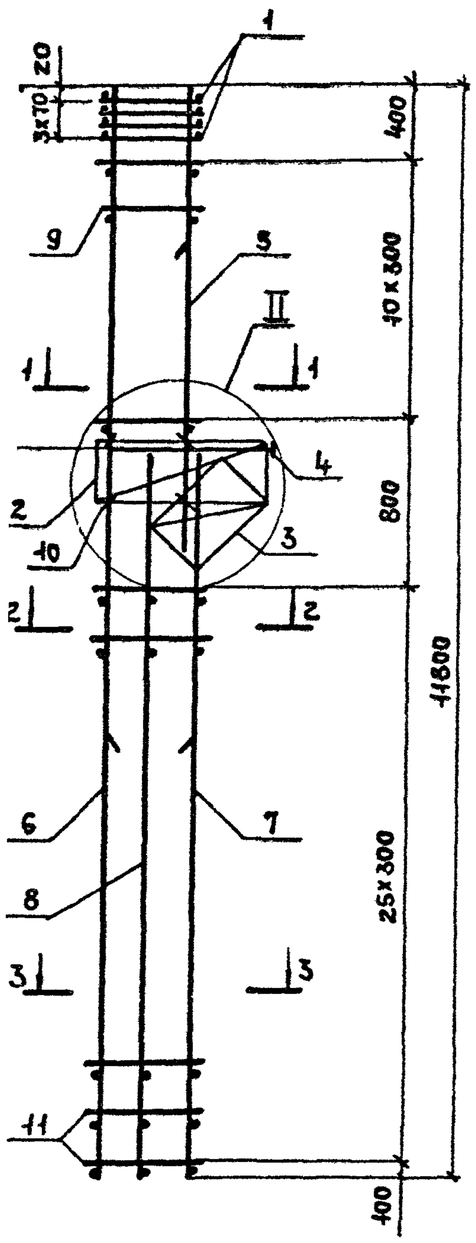

1-1

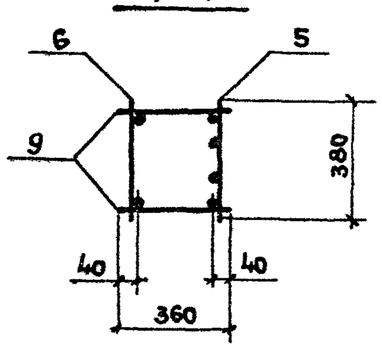

2-2

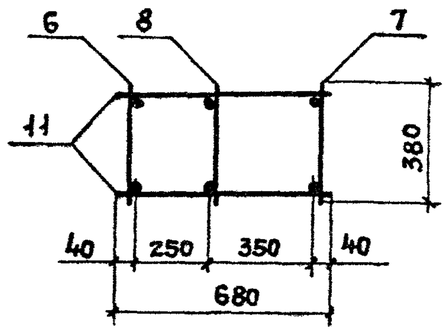

3-3 для КП 127-1

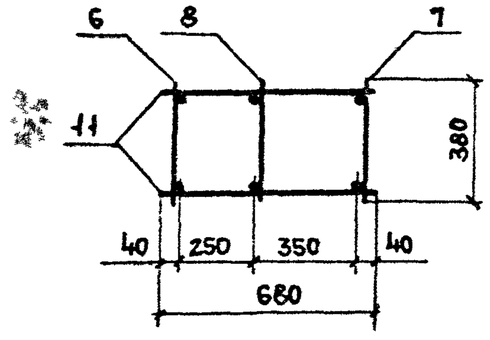

3-3 для КП 127-5

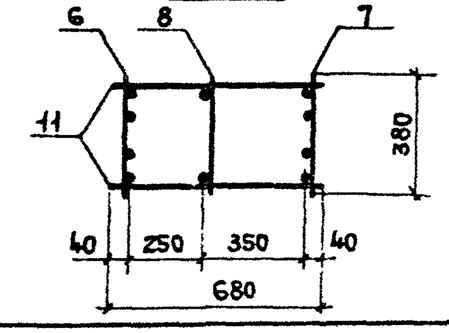

Поз. 10

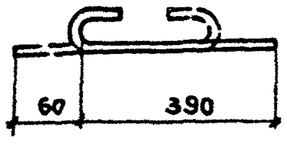

Марка каркаса	Поз.	Наименование	Кол.	Обозначение документа	Масса каркаса, кг
КП 127-1	1	Сетка С 1	4	1.424.1-5.30-130	208,9
	2	С 4	1	-130	
	3	С 7	1	-131	
	4	Каркас плоский КР 1-1	1	-85	
	5	КР 106-3	1	-96	
	6	КР 139-1	1	-127	
	7	КР 120-3	1	-116	
	8	КР 120-1	1	-116	
	9	ф 6 AI ℓ = 360; 0,08 кг	22	Без черт.	
	10	ф 5 BpI ℓ = 450; 0,07 кг	4	1.424.1-5.30-47	
	11	ф 6 AI ℓ = 680; 0,15 кг	52	Без черт.	
КП 127-5	1	Сетка С 1	4	1.424.1-5.30-130	310,0
	2	С 4	1	-130	
	3	С 7	1	-131	
	4	Каркас плоский КР 1-1	1	-85	
	5	КР 106-8	1	-96	
	6	КР 139-3	1	-127	
	7	КР 120-5	1	-116	
	8	КР 120-1	1	-116	
	9	ф 8 AI ℓ = 360; 0,14 кг	22	Без черт.	
	10	ф 5 BpI ℓ = 450; 0,07 кг	4	1.424.1-5.30-47	
	11	ф 6 AI ℓ = 680; 0,15 кг	52	Без черт.	

1. Узел II см. 1.424.1-5.30-80.
2. Арматура класса Bp-I по ГОСТ 6727-80*;
   класса A-I по ГОСТ 5781-82*.

Н. контр.	Михайлов		1.424.1-5.30-47
Нач. СКО-1	Михайлов		
Гл. конст.	Матвеев		
Гл. инж. пр	Григорьев		
Рук. бр.	Акишина		Каркас пространственный КП 127-1; КП 127-5
Ст. инж.	Поляков		
Ст. инж	Эпова		
Пров.	Тищенко		

Стадия	Лист	Листов
Р		1

ПРОМСТРОЙПРОЕКТ

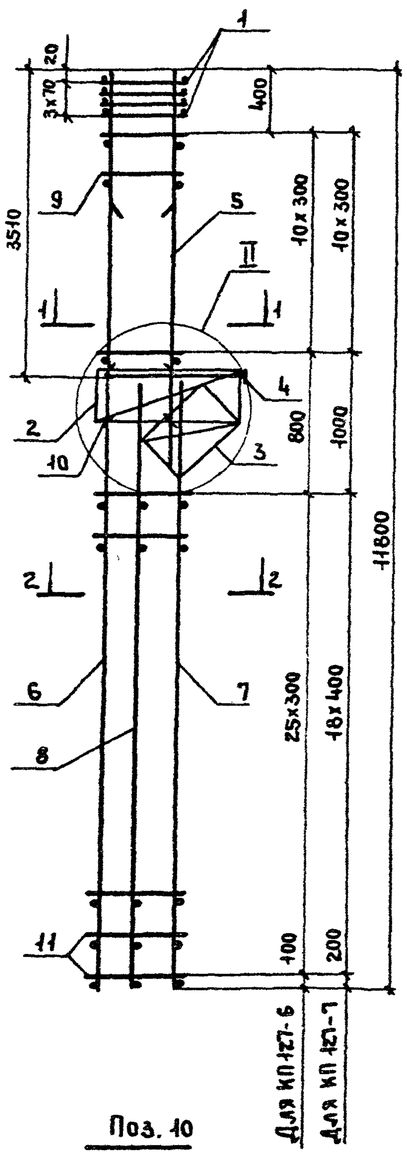

Поз. 10

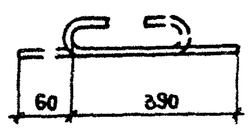

1-1

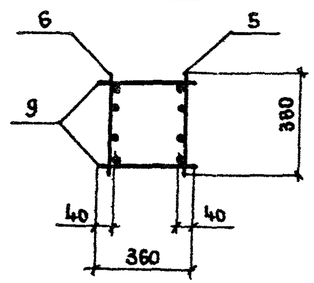

2-2

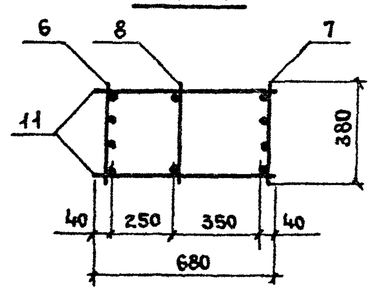

Марка каркаса	Поз.	Наименование	Кол.	Обозначение документа	Масса каркаса, кг
КП 127-6	1	Сетка С1	4	1.424.1-5.3с — 130	427,6
	2	С4	1	— 130	
	3	С7	1	— 131	
	4	Каркас плоский КР 1-1	1	— 85	
	5	КР 106-8	1	— 96	
	6	КР 139-15	1	— 128	
	7	КР 120-9	1	— 116	
	8	КР 120-1	1	— 116	
	9	ф8AI ℓ=360; 0,14кг	22	Без черт.	
	10	ф5ВрI ℓ=450; 0,07кг	4	1.424.1-5.3с — 49	
	11	ф8AI ℓ=680; 0,27кг	52	Без черт.	
КП 127-7		Поз.1...5,8...10 по КП 127-6			496,8
	6	Каркас плоский КР 139-17	1	1.424.1-5.3с — 128	
	7	КР 120-10	1	— 116	
	11	ф8AI ℓ=680; 0,27кг	38	Без черт.	

1. Узел II см. 1.424.1-5.3с-80.
2. Арматура класса Вр-I по ГОСТ 6727-80*;
   класса А-I по ГОСТ 5781-82*.

Н.контр.	Михайлов		1.424.1-5.3с-49
Нач.СКО-1	Михайлов		
Гл.конст.	Матвеев		
Гл.инж.пр.	Григорьев		
Рук.бр.	Акишина		
Ст.инж.	Поляков		
Ст.инж.	Элова		
Провер.	Тищенко		

Каркас пространственный КП 127-6; КП 127-7

Стадия	Лист	Листов
Р		1

ПРОМСТРОЙПРОЕКТ

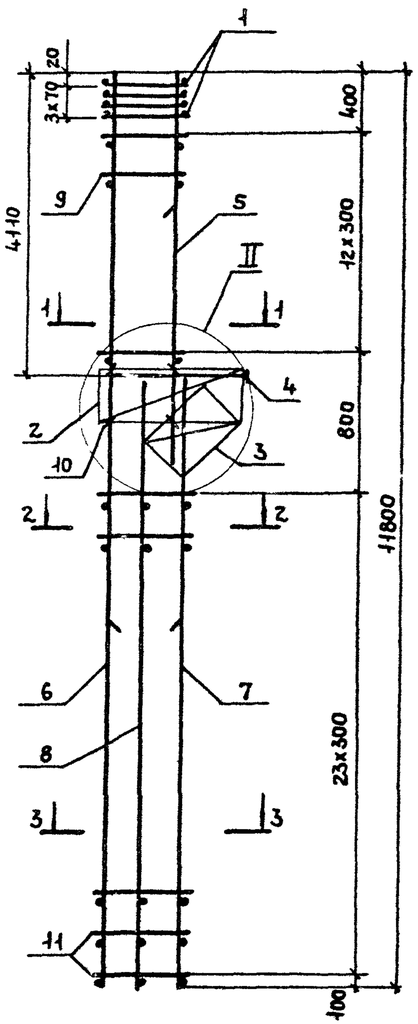

1-1

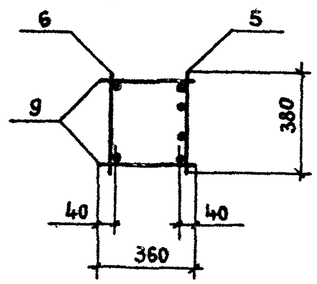

2-2

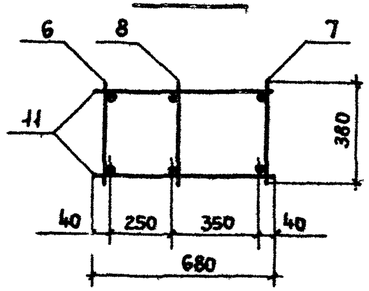

3-3 для КП 128-1

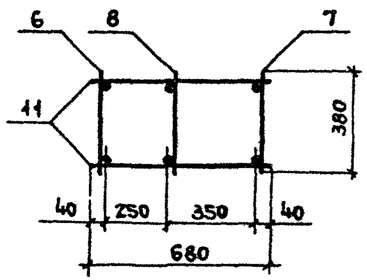

3-3 для КП 128-4

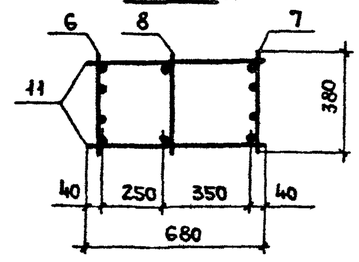

Поз. 10

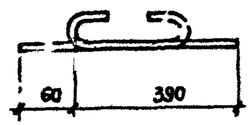

Марка каркаса	Поз.	Наименование	Кол.	Обозначение документа	Масса каркаса, кг
КП 128-1	1	Сетка С 1	4	1.424.1-5.3С – 130	218,5
	2	С 4	1	– 130	
	3	С 7	1	– 131	
	4	Каркас плоский КР 1-1	1	– 85	
	5	КР 108-1	1	– 100	
	6	КР 139-1	1	– 127	
	7	КР 118-3	1	– 114	
	8	КР 118-1	1	– 114	
	9	ф 6 AI ℓ = 360; 0,08 кг	26	без черт.	
	10	ф 5 Bp I ℓ = 450; 0,07 кг	4	1.424.1-5.3С – 50	
	11	ф 6 AI ℓ = 680; 0,15 кг	48	без черт.	
КП 128-4	1	Сетка С 1	4	1.424.1-5.3С – 130	356,4
	2	С 4	1	– 130	
	3	С 7	1	– 131	
	4	Каркас плоский КР 1-1	1	– 85	
	5	КР 108-1	1	– 100	
	6	КР 139-4	1	– 127	
	7	КР 118-5	1	– 114	
	8	КР 118-1	1	– 114	
	9	ф 8 AI ℓ = 360; 0,14 кг	26	без черт.	
	10	ф 5 Bp I ℓ = 450; 0,07 кг	4	1.424.1-5.3С – 50	
	11	ф 8 A I ℓ = 680; 0,27 кг	48	без черт.	

1. Узел II см. 1.424.1-5.3С-80.
2. Арматура класса Bp-I по ГОСТ 6727-80*;
   класса A-I по ГОСТ 5781-82*.

Н. контр.	Михайлов	
Нач СКО-1	Михайлов	
Гл. конст	Матвеев	
Гл инж пр	Григорьев	
Рук бр.	Акишина	
Ст. инж.	Поляков	
Ст. инж.	Эпова	
Провер	Тищенко	

1.424.1-5.3С-50

Каркас пространственный КП 128-1; КП 128-4

Стадия	Лист	Листов
Р		1

ПРОМСТРОЙПРОЕКТ

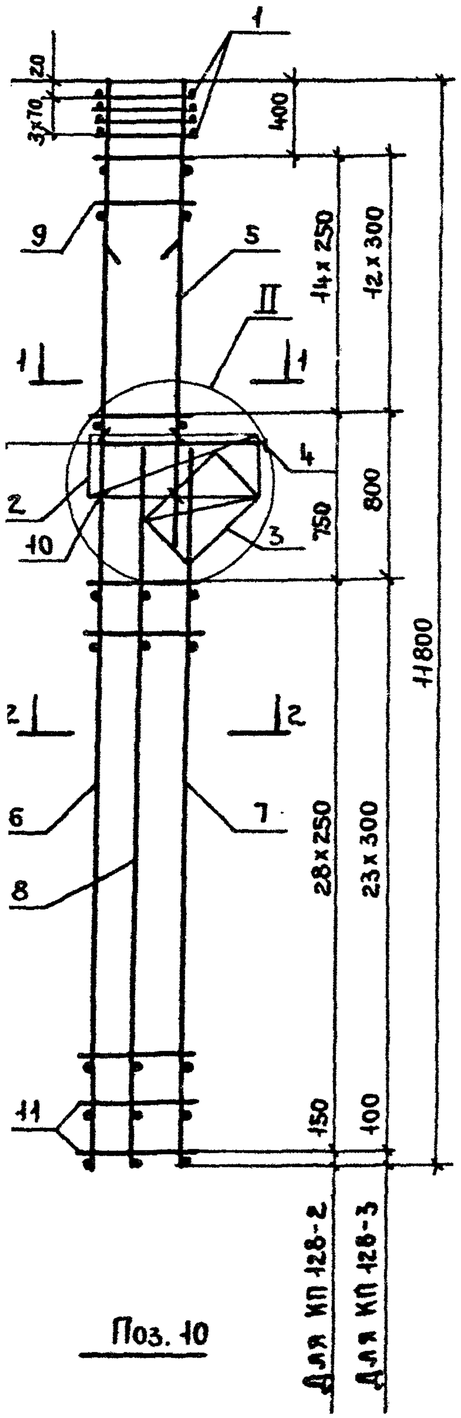

Поз. 10

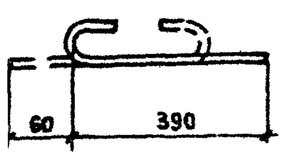

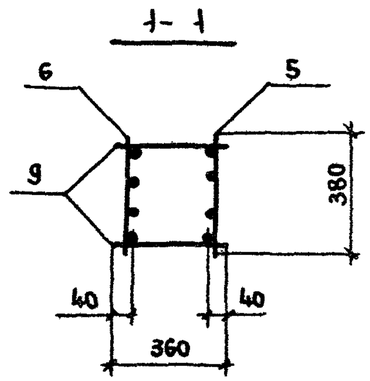

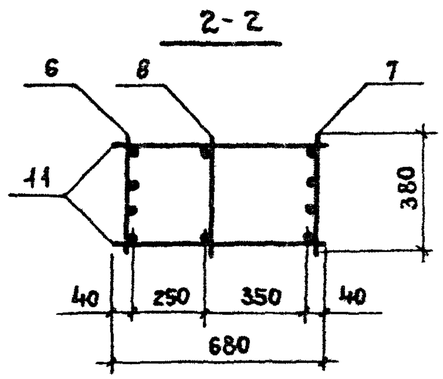

Марка каркаса	Поз.	Наименование	Кол.	Обозначение документа	Масса каркаса, кг
КП 128-2	1	Сетка С1	4	1.424.1-5.3С – 130	270,6
	2	С4	1	– 130	
	3	С7	1	– 131	
	4	Каркас плоский КР1-1	1	– 85	
	5	КР 108-2	1	– 100	
	6	КР 139-9	1	– 128	
	7	КР 118-7	1	– 114	
	8	КР 118-1	1	– 114	
	9	ф8AI ℓ = 360; 0,14 кг	30	без черт.	
	10	ф5ВрI ℓ = 450; 0,07 кг	4	1.424.1-5.3С – 51	
	11	ф5ВрI ℓ = 680; 0,10 кг	58	без черт.	
КП 128-3	1	Сетка С1	4	1.424.1-5.3С – 130	304,5
	2	С4	1	– 130	
	3	С7	1	– 131	
	4	Каркас плоский КР1-1	1	– 85	
	5	КР 108-2	1	– 100	
	6	КР 139-12	1	– 128	
	7	КР 118-9	1	– 114	
	8	КР 118-1	1	– 114	
	9	ф8AI ℓ = 360; 0,14 кг	26	без черт.	
	10	ф5ВрI ℓ = 450; 0,07 кг	4	1.424.1-5.3С-51	
	11	ф5ВрI ℓ = 680; 0,10 кг	48	без черт.	

1. Узел II см. 1.424.1-5.3С-80.
2. Арматура класса Вр-I по ГОСТ 6727-80*;
   класса А-I по ГОСТ 5781-82*.

Н. контр.	Михайлов		1.424.1-5.3С-51
Нач. СКО-1	Михайлов		
Гл. конст.	Матвеев		
Гл. инж. пр.	Григорьев		
Рук. бр.	Акишина		Каркас пространственный КП 128-2; КП 128-3
Ст. инж.	Поляков		
Ст. инж.	Эпова		
Провер.	Тищенко		

Стадия	Лист	Листов
Р		1

Промстройпроект

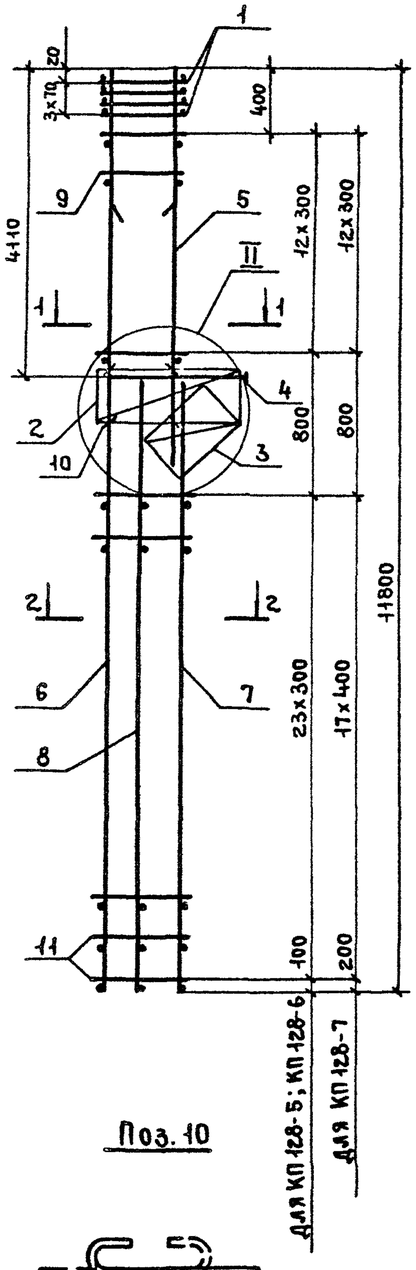

Поз. 10

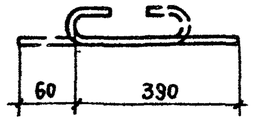

1-1

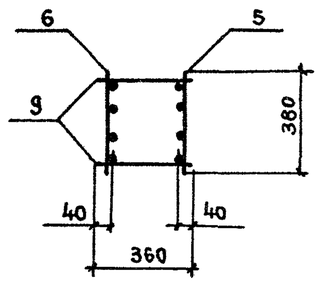

2-2

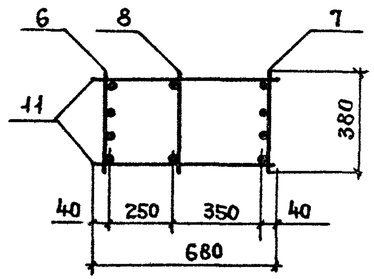

Марка каркаса	Поз.	Наименование	Кол.	Обозначение документа	Масса каркаса, кг
КП 128-5	1	Сетка С1	4	1.424.1-5.3С-130	347,6
	2	С4	1	-130	
	3	С7	1	-131	
	4	Каркас плоский КР1-1	1	-85	
	5	КР108-2	1	-100	
	6	КР139-14	1	-128	
	7	КР118-10	1	-114	
	8	КР118-1	1	-114	
	9	ф8АI ℓ=360; 0,14 кг	26	без черт.	
	10	ф5ВрI ℓ=450; 0,07 кг	4	1.424.1-5.3С-52	
	11	ф6АI ℓ=680; 0,15 кг	48	без черт.	
КП 128-6		Поз 1...5; 8...10 по КП 128-5			424,4
	6	Каркас плоский КР139-15	1	1.424.1-5.3С-128	
	7	КР118-11	1	-114	
	11	ф8АI ℓ=680; 0,27 кг	48	без черт.	
КП 128-7		Поз. 1...5; 8...10 по КП 128-5			491,6
	6	Каркас плоский КР139-17	1	1.424.1-5.3С-129	
	7	КР118-12	1	-114	
	11	ф8АI ℓ=680; 0,27 кг	36	без черт.	

1. Узел II см. 1.424.1-5.3С-80.
2. Арматура класса Вр-I по ГОСТ 6727-80*;
   класса А-I по ГОСТ 5781-82*.

Н. контр.	Михайлов	
Нач. СКО-1	Михайлов	
Гл. конст.	Матвеев	
Гл. инж. пр.	Григорьев	
Рук. бр.	Акишина	
Ст. инж.	Поляков	
Ст. инж.	Эпова	
Провер.	Тищенко	

1.424.1-5.3С-52

Каркас пространственный КП 128-5... КП 128-7

Стадия	Лист	Листов
Р		1

ПРОМСТРОЙПРОЕКТ

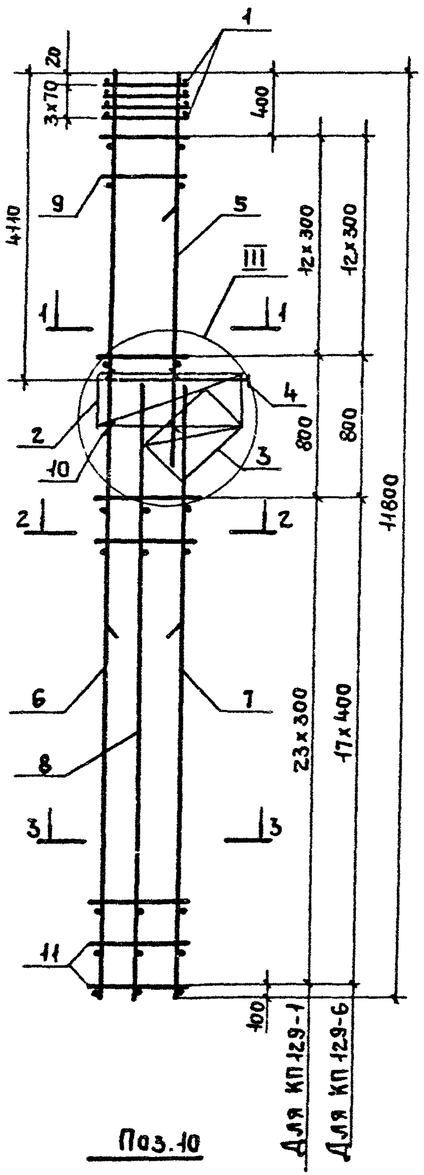

Поз.10

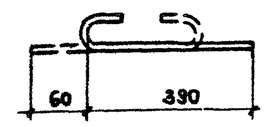

1-1

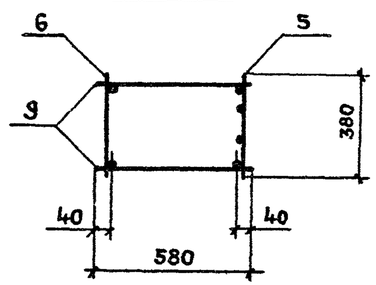

2-2

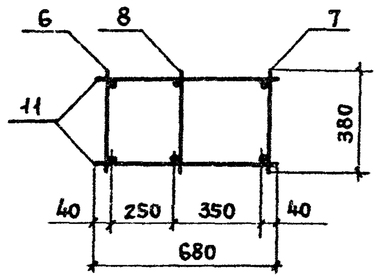

3-3

Для КП 129-1

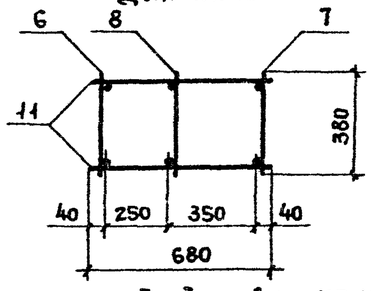

3-3 Для КП 129-6

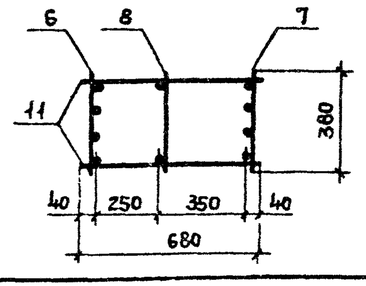

Марка каркаса	Поз.	Наименование	Кол.	Обозначение документа	Масса каркаса, кг
КП 129-1	1	Сетка С2	4	1.424.1-5.3с – 130	233,4
	2	С5	1	– 130	
	3	С8	1	– 131	
	4	Каркас плоский КР1-4	1	– 85	
	5	КР108-1	1	– 100	
	6	КР139-1	1	– 127	
	7	КР118-3	1	– 114	
	8	КР118-1	1	– 114	
	9	ф6АI ℓ=580; 0,13кг	26	без черт.	
	10	ф5ВрI ℓ=450; 0,07кг	6	1.424.1-5.3с – 53	
	11	ф6АI ℓ=680; 0,15кг	48	без черт.	
КП 129-6	1	Сетка С2	4	1.424.1-5.3с – 130	451,6
	2	С5	1	– 130	
	3	С8	1	– 131	
	4	Каркас плоский КР1-4	1	– 85	
	5	КР108-2	1	– 100	
	6	КР139-5	1	– 127	
	7	КР118-6	1	– 114	
	8	КР118-1	1	– 114	
	9	ф8АI ℓ=580; 0,23кг	26	без черт.	
	10	ф5ВрI ℓ=450; 0,07кг	6	1.424.1-5.3с-53	
	11	ф8АI ℓ=680; 0,27кг	36	без черт.	

1. Узел III см. 1.424.1-5.3с-80.
2. Арматура класса Вр-I по ГОСТ 6727-80*;
   класса А-I по ГОСТ 5781-82*.

Н.контр.	Михайлов		1.424.1-5.3с-53
Нач.СКО-1	Михайлов		
Гл.конст	Матвеев		Каркас пространственный КП 129-1; КП 129-6
Гл.инж.пр.	Григорьев		Стадия: Р; Лист: ; Листов: 1
Рук.гр.	Акишина		Промстройпроект
Ст.инж.	Поляков		
Инжен	Тищенко		
Пров	Поляков		

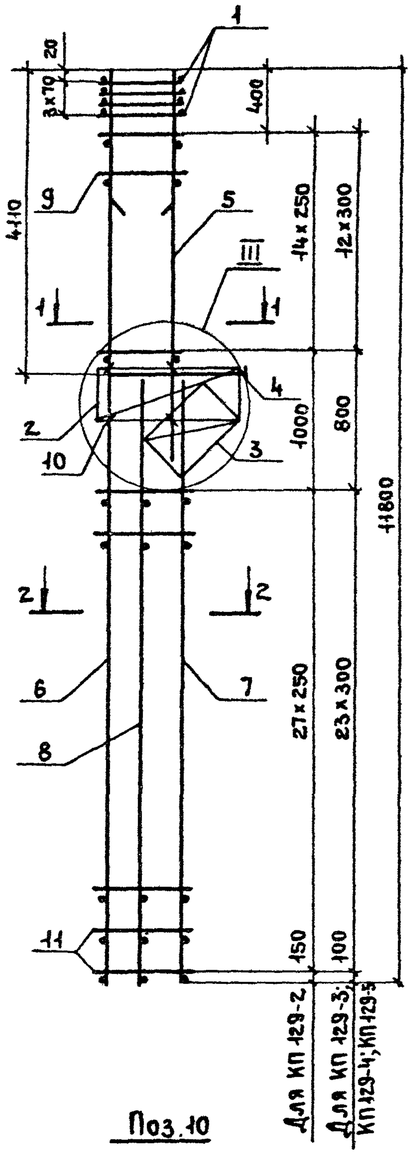

Поз.10

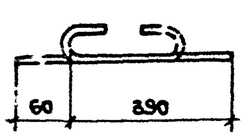

1. Узел III см. 1.424.1-5.3С-80.
2. Арматура класса Вр-I по ГОСТ 6727-80*;
   класса А-I по ГОСТ 5781-82*.

Марка каркаса	Поз.	Наименование	Кол.	Обозначение документа	Масса каркаса, кг
КП 129-2	1	Сетка С2	4	1.424.1-5.3С-130	286,7
	2	С5	1	-130	
	3	С8	1	-131	
	4	Каркас плоский КР 1-4	1	-85	
	5	КР 108-2	1	-100	
	6	КР 139-9	1	-128	
	7	КР 118-7	1	-114	
	8	КР 118-1	1	-114	
	9	ф8АI ℓ=580; 0,23кг	30	БЕЗ ЧЕРТ.	
	10	ф5ВрI ℓ=450; 0,07кг	6	1.424.1-5.3С-54	
	11	ф5ВрI ℓ=680; 0,10кг	56	БЕЗ ЧЕРТ.	
КП 129-3		Поз.1...5,8,10 по КП 129-2			320,5
	6	Каркас плоский КР 139-12	1	1.424.1-5.3С-128	
	7	КР 118-9	1	-114	
	9	ф8АI ℓ=580; 0,23кг	26	БЕЗ ЧЕРТ.	
	11	ф5ВрI ℓ=680; 0,10кг	48	ТО ЖЕ	
КП 129-4		Поз.1...5,8,10 по КП 129-2			369,6
	6	Каркас плоский КР 139-14	1	1.424.1-5.3С-128	
	7	КР 118-10	1	-114	
	9	ф8АI ℓ=580; 0,23кг	26	БЕЗ ЧЕРТ.	
	11	ф6АI ℓ=680; 0,15кг	48	ТО ЖЕ	
КП 129-5		Поз.1...5,8,10 по КП 129-2			440,4
	6	Каркас плоский КР 139-15	1	1.424.1-5.3С-128	
	7	КР 118-11	1	-114	
	9	ф8АI ℓ=580; 0,23кг	26	БЕЗ ЧЕРТ.	
	11	ф8АI ℓ=680; 0,27кг	48	ТО ЖЕ	

Н. контр.	Михайлов	
Нач. сект.	Михайлов	
Гл. конст.	Матвеев	
Гл. инж. пр.	Григорьев	
Рук. гр.	Акишина	
Ст. инж.	Поляков	
Инженер	Тищенко	
Пров.	Поляков	

1.424.1-5.3С-54

Каркас пространственный КП 129-2 ... КП 129-5

Стадия	Лист	Листов
Р		1

ПРОМСТРОЙПРОЕКТ

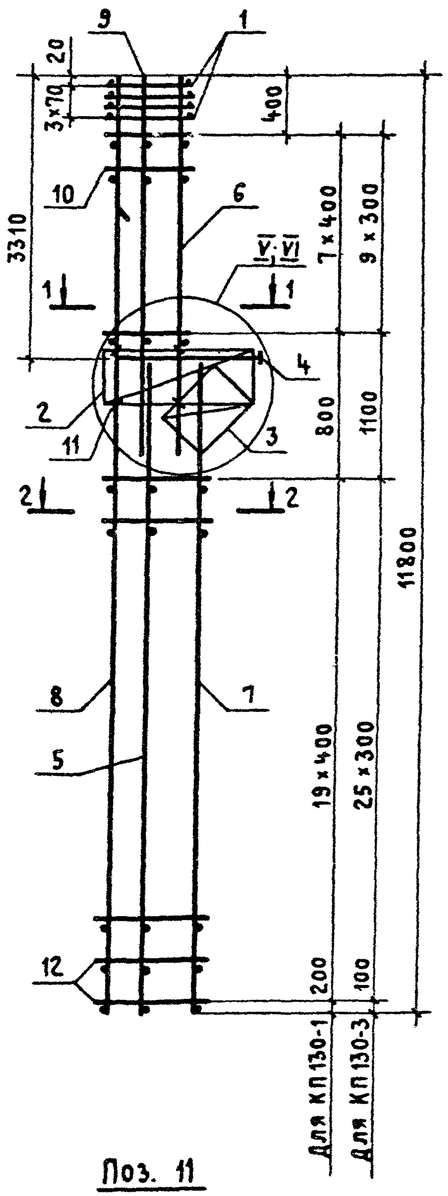

Поз. 11

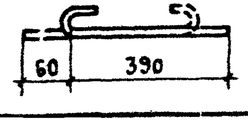

1 — 1
Для КП130-1

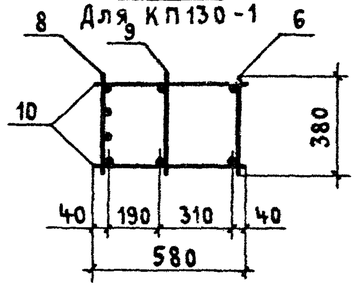

1 — 1
Для КП130-3

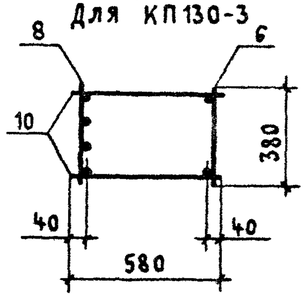

2 — 2

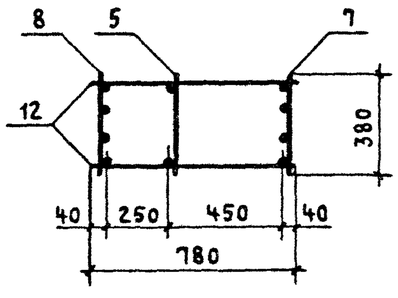

Марка каркаса	Поз.	Наименование	Кол.	Обозначение документа	Масса каркаса, кг
КП130-1	1	Сетка С2	4	1.424.1-5.3 С-130	312,4
	2	С5	1	-130	
	3	С9	1	-131	
	4	Каркас плоский КР1-2	1	-85	
	5	КР121-1	1	-117	
	6	КР105-4	1	-93	
	7	КР121-8	1	-118	
	8	КР139-11	1	-128	
	9	КР105-9	1	-94	
	10	ф8 AI ℓ=580; 0,23 кг	16	БЕЗ ЧЕРТ.	
	11	ф5 Bp I ℓ=450; 0,07 кг	6	1.424.1-5.3 С-55	
	12	ф5 Bp I ℓ=780; 0,11 кг	40	БЕЗ ЧЕРТ.	
КП130-3	1	Сетка С2	4	1.424.1-5.3 С-130	263,4
	2	С5	1	-130	
	3	С9	1	-131	
	4	Каркас плоский КР1-2	1	-85	
	5	КР121-1	1	-117	
	6	КР105-5	1	-93	
	7	КР121-9	1	-118	
	8	КР139-10	1	-128	
	10	ф5 Bp I ℓ=580; 0,08 кг	20	БЕЗ ЧЕРТ.	
	11	ф5 Bp I ℓ=450; 0,07 кг	6	1.424.1-5.3 С-55	
	12	ф5 Bp I ℓ=780; 0,11 кг	52	БЕЗ ЧЕРТ.	

1. Узел V разработан для КП130-3; узел VI - для КП130-1.
2. Узел V см. 1.424.1-5.3 С-81. Узел VI см. 1.424.1-5.3 С-82.
3. Арматура класса Bp-I по ГОСТ 6727-80*; класса A-I по ГОСТ 5781-82*.

Н. контр	Михайлов			1.424.1-5.3 С-55	
Нач СКО-1	Михайлов				
Гл. констр.	Матвеев				
Гл. инж. пр.	Григорьев			Каркас пространственный КП130-1; КП130-3	Стадия: Р; Лист: ; Листов: 1
Рук БР.	Акишина				
Ст инж.	Поляков				Промстройпроект
Инженер	Тищенко				
Проверил	Поляков				

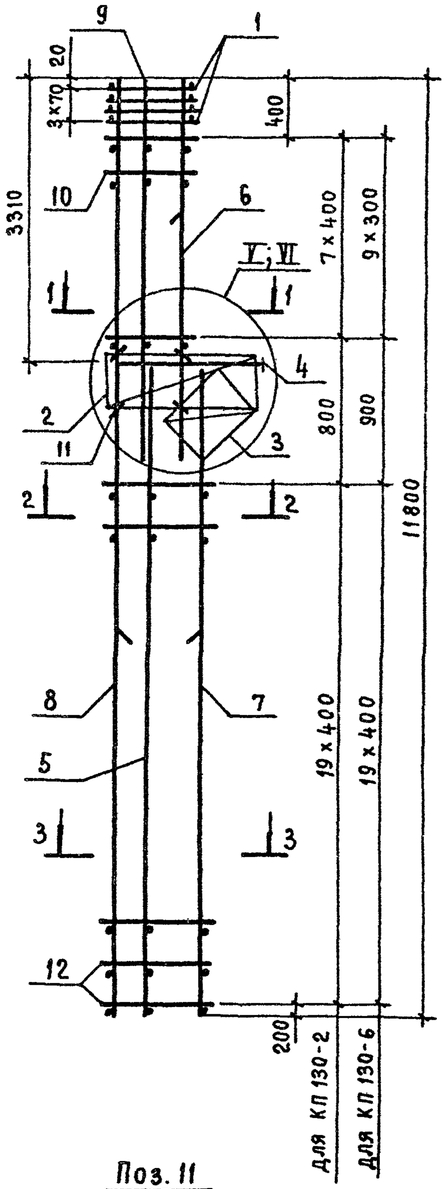

Поз. 11

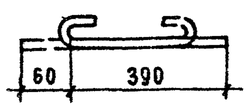

1 - 1
Для КП 130-2

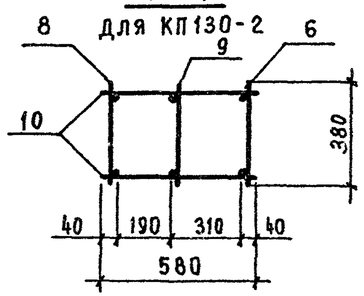

1 - 1
Для КП 130-6

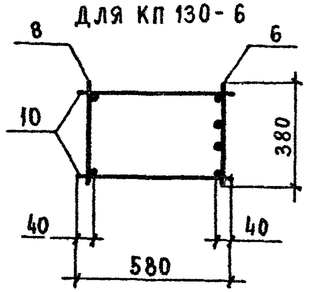

2 - 2

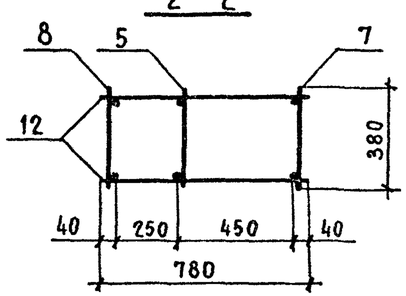

3 - 3

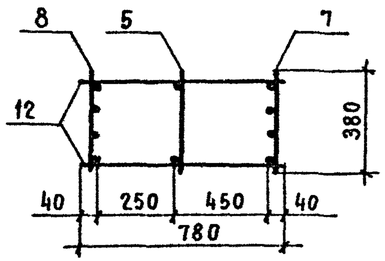

Марка каркаса	Поз.	Наименование	Кол.	Обозначение документа	Масса каркаса, кг
КП130-2	1	Сетка С2	4	1.424.1-5.3С-130	297,1
	2	С5	1	-130	
	3	С9	1	-131	
	4	Каркас плоский КР1-2	1	-85	
	5	КР121-1	1	-117	
	6	КР105-6	1	-93	
	7	КР121-3	1	-117	
	8	КР139-2	1	-127	
	9	КР105-8	1	-94	
	10	ф8АI ℓ=580 ; 0,23 кг	16	БЕЗ ЧЕРТ	
	11	ф5Вр̄I ℓ=450 ; 0,07 кг	6	1.424.1-5.3С-56	
	12	ф6АI ℓ=780 ; 0,17 кг	40	БЕЗ ЧЕРТ.	
КП130-6	1	Сетка С2	4	1.424.1-5.3С-130	435,0
	2	С5	1	-130	
	3	С9	1	-131	
	4	Каркас плоский КР1-2	1	-85	
	5	КР121-1	1	-117	
	6	КР105-16	1	-95	
	7	КР121-5	1	-117	
	8	КР139-5	1	-127	
	10	ф8АI ℓ=580 ; 0,23 кг	20	БЕЗ ЧЕРТ.	
	11	ф5Вр̄I ℓ=450 ; 0,07 кг	6	1.424.1-5.3С-56	
	12	ф8АI ℓ=780 ; 0,31 кг	40	БЕЗ ЧЕРТ.	

1. Узел V см. 1.424.1-5.3С-81. Узел VI см. 1.424.1-5.3С-82.
2. Арматура класса Вр-̄I по ГОСТ 6727-80*;
   класса А-̄I по ГОСТ 5781-82*.
3. Узел V̄ разработан для КП130-6, узел VĪ-для КП 130-2.

Н. контр.	Михайлов	
Нач. СКО-1	Михайлов	
Гл. констр.	Матвеев	
Гл. инж. пр.	Григорьев	
Рук. бр.	Акишина	
Ст. инж.	Поляков	
Инжен.	Тищенко	
Провер.	Поляков	

1.424.1-5.3С-56

Каркас пространственный КП130-2; КП130-6

Стадия	Лист	Листов
Р		1

ПРОМСТРОЙПРОЕКТ

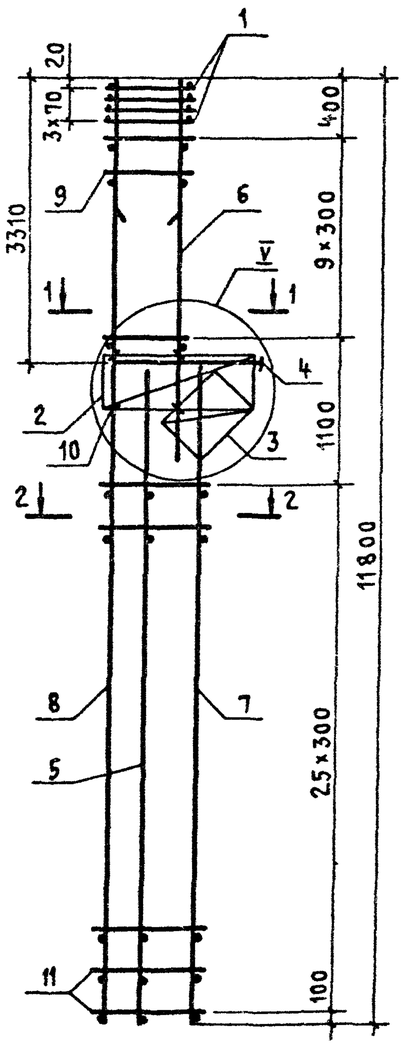

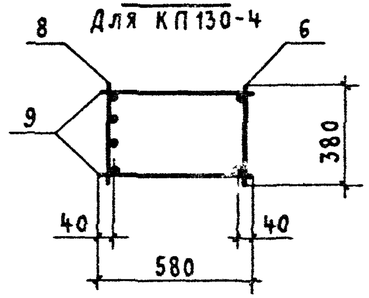

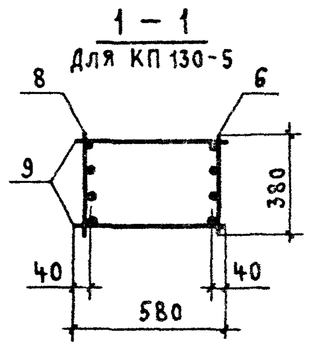

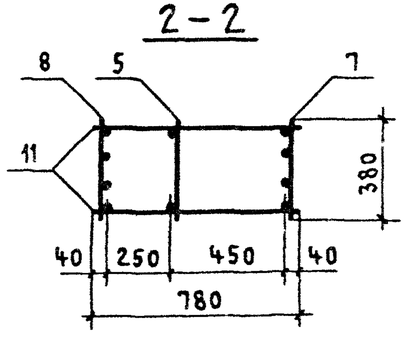

Поз. 10

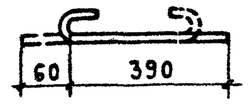

Марка каркаса	Поз.	Наименование	Кол.	Обозначение документа	Масса каркаса, кг
КП 130-4	1	Сетка С2	4	1.424.1-5.3 С-130	313,2
	2	С5	1	-130	
	3	С9	1	-131	
	4	Каркас плоский КР1-2	1	-85	
	5	КР121-1	1	-117	
	6	КР105-7	1	-93	
	7	КР121-11	1	-118	
	8	КР139-13	1	-128	
	9	ф6 AI ℓ=580; 0,13 кг	20	БЕЗ ЧЕРТ.	
	10	ф5 8рI ℓ=450; 0,07 кг	6	1.424.1-5.3 С-57	
	11	ф6 AI ℓ=780; 0,11 кг	52	БЕЗ ЧЕРТ.	
КП 130-5	1	Сетка С2	4	1.424.1-5.3 С-130	415,8
	2	С5	1	-130	
	3	С9	1	-131	
	4	Каркас плоский КР1-2	1	-85	
	5	КР121-1	1	-117	
	6	КР105-15	1	-95	
	7	КР121-12	1	-118	
	8	КР139-15	1	-128	
	9	ф8 AI ℓ=580, 0,23 кг	20	БЕЗ ЧЕРТ.	
	10	ф5 8рI ℓ=450; 0,07 кг	6	1.424.1-5.3 С-57	
	11	ф8 AI ℓ=780; 0,31 кг	52	БЕЗ ЧЕРТ.	

1. Узел V см. 1.424.1-5.3 С-81.
2. Арматура класса Вр-I по ГОСТ 6727-80*;
   класса А-I по ГОСТ 5781-82*

Н. контр.	Михайлов		1.424.1-5.3 С-57	
Нач. СКО-1	Михайлов			
Гл. констр.	Матвеев			
Гл. инж. пр.	Григорьев			
Рук. бр.	Акишина		Каркас пространственный КП 130-4; КП 130-5	Стадия: Р; Лист; Листов: 1
Ст. инж.	Поляков			
Инженер	Тищенко			Промстройпроект
Проверил	Поляков			

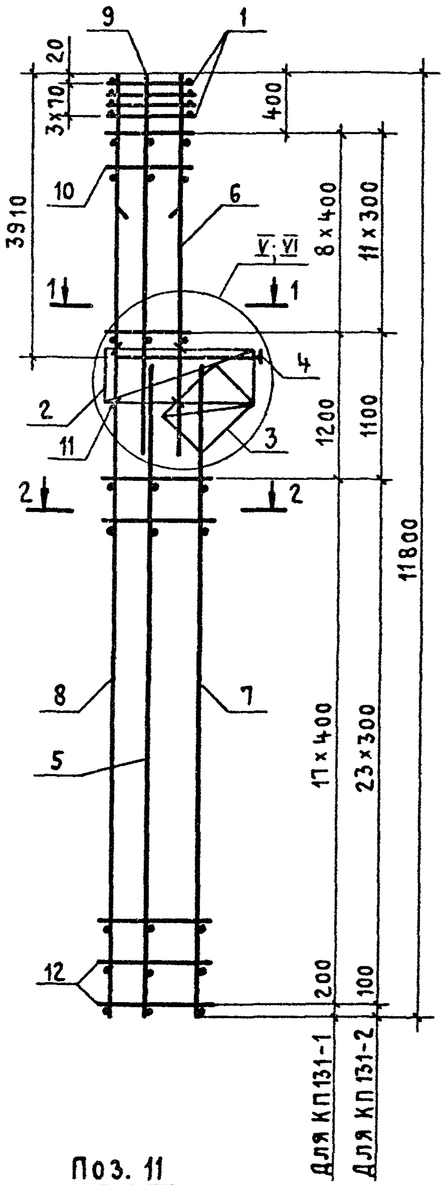

Поз. 11

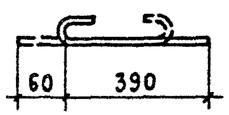

1 — 1 Для КП131-1

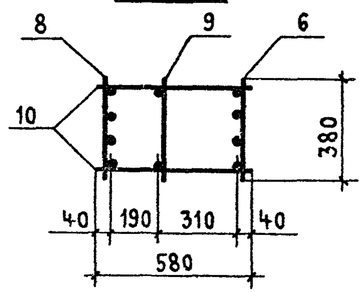

1 — 1
Для КП131-2

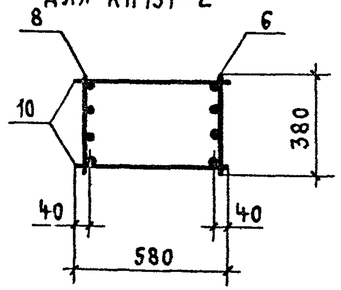

2 — 2

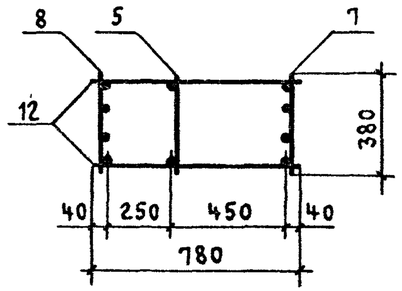

Марка каркаса	Поз.	Наименование	Кол.	Обозначение документа	Масса каркаса, кг
КП131-1	1	Сетка С2	4	1.424.1-5.3С-130	333,4
	2	С5	1	-130	
	3	С9	1	-131	
	4	Каркас плоский КР1-3	1	-85	
	5	КР119-1	1	-115	
	6	КР107-9	1	-98	
	7	КР119-6	1	-115	
	8	КР139-11	1	-128	
	9	КР107-6	1	-97	
	10	ф 8 А-I ℓ=580; 0,23 кг	18	Без черт.	
	11	ф 5 Вр-I ℓ=450; 0,07 кг	6	1.424.1-5.3С-58	
	12	ф 5 Вр-I ℓ=780; 0,11 кг	36	Без черт.	
КП131-2		Поз. 1...5,11 по КП131-1			287,7
	6	Каркас плоский КР107-7	1	1.424.1-5.3С-97	
	7	КР119-7	1	-115	
	8	КР139-12	1	-128	
	10	ф 5 Вр-I ℓ=580; 0,08 кг	24	Без черт.	
	12	ф 5 Вр-I ℓ=780; 0,11 кг	48	То же	

1. Узел V разработан для КП131-2, узел VI - для КП131-1.
2. Узел V см. 1.424.1-5.3С-81. Узел VI см. 1.424.1-5.3С-82.
3. Арматура класса Вр-I по ГОСТ 6727-80*; класса А-I по ГОСТ 5781-82*.

Н. контр.	Михайлов	
Нач. СКО-1	Михайлов	
Гл. констр.	Матвеев	
Гл. инж. пр.	Григорьев	
Рук. бр.	Акишина	
Ст. инж.	Поляков	
Инженер	Тищенко	
Проверил	Поляков	

1.424.1-5.3С-58

Каркас пространственный КП131-1; КП131-2

Стадия	Лист	Листов
Р		1

Промстройпроект

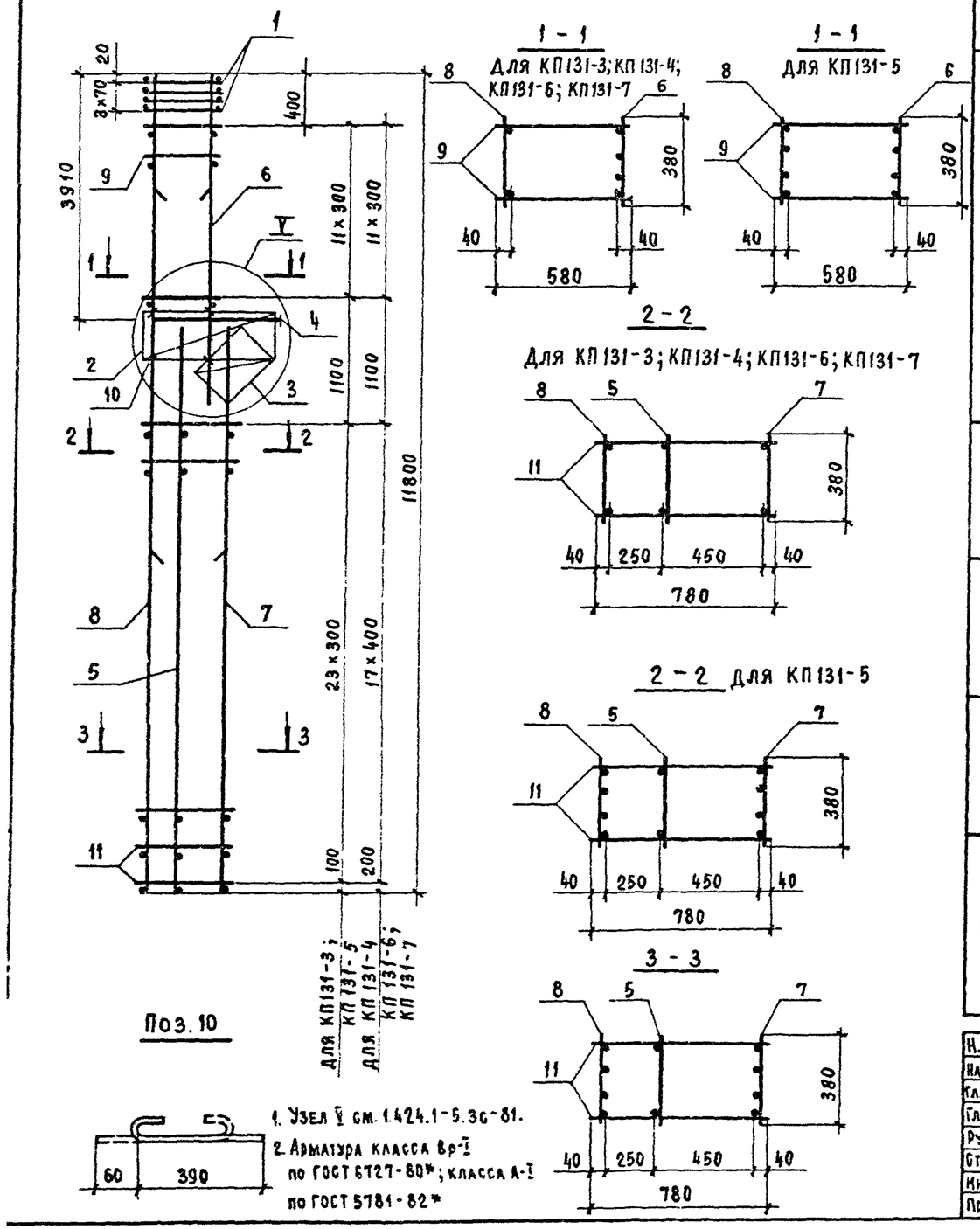

1. Узел Y см. 1.424.1-5.3с-81.
2. Арматура класса Вр-I по ГОСТ 6727-80*; класса А-I по ГОСТ 5781-82*

Марка каркаса	Поз.	Наименование	Кол.	Обозначение документа	Масса каркаса кг
КП131-3	1	Сетка С2	4	1.424.1-5.3с-130	387,0
	2	С5	1	-130	
	3	С9	1	-131	
	4	Каркас плоский КР1-3	1	-85	
	5	КР119-1	1	-115	
	6	КР107-12	1	-98	
	7	КР119-2	1	-115	
	8	КР139-4	1	-127	
	9	Ф8AI ℓ=580; 0,23кг	24	без черт.	
	10	ф5Вр-I ℓ=450; 0,07кг	6	1.424.1-5.3с-59	
	11	Ф8AI ℓ=780; 0,31кг	48	без черт.	
КП131-4		поз. 1...6, 9, 10 по КП131-3			450,6
	7	Каркас плоский КР119-3	1	1.424.1-5.3с-115	
	8	КР139-5	1	-127	
	11	Ф8AI ℓ=780; 0,31кг	36	без черт.	
КП131-5		поз. 1...5, 9...11 по КП131-3			423,3
	6	Каркас плоский КР107-10	1	1.424.1-5.3с-98	
	7	КР119-10	1	-115	
	8	КР139-15	1	-128	
КП131-6		поз. 1...6, 9, 10 по КП131-3	1		540,9
	7	Каркас плоский КР119-4	1	1.424.1-5.3с-115	
	8	КР139-6	1	-127	
	11	ф 8AI ℓ=780; 0,31кг	36	без черт.	
КП131-7		поз 1...6, 10 по КП131-3			663,2
	7	Каркас плоский КР119-13	1	1.424.1-5.3с-115	
	8	КР139-18	1	-129	
	9	ф10.AI ℓ=580; 0,36кг	24	без. черт.	
	11	Ф10AI ℓ=780; 0,48кг	36	то же	

Н. контр	Михайлов	
Нач. СКО-1	Михайлов	
Гл. констр.	Матвеев	
Гл. инж. пр.	Григорьев	
Рук. бр.	Акишина	
Ст. инж.	Поляков	
Инжен.	Тищенко	
Провер.	Поляков	

1.424.1-5.3с-59

Каркас пространственный КП131-3... КП131-7

Стадия	Лист	Листов
Р		1

ПРОМСТРОЙПРОЕКТ

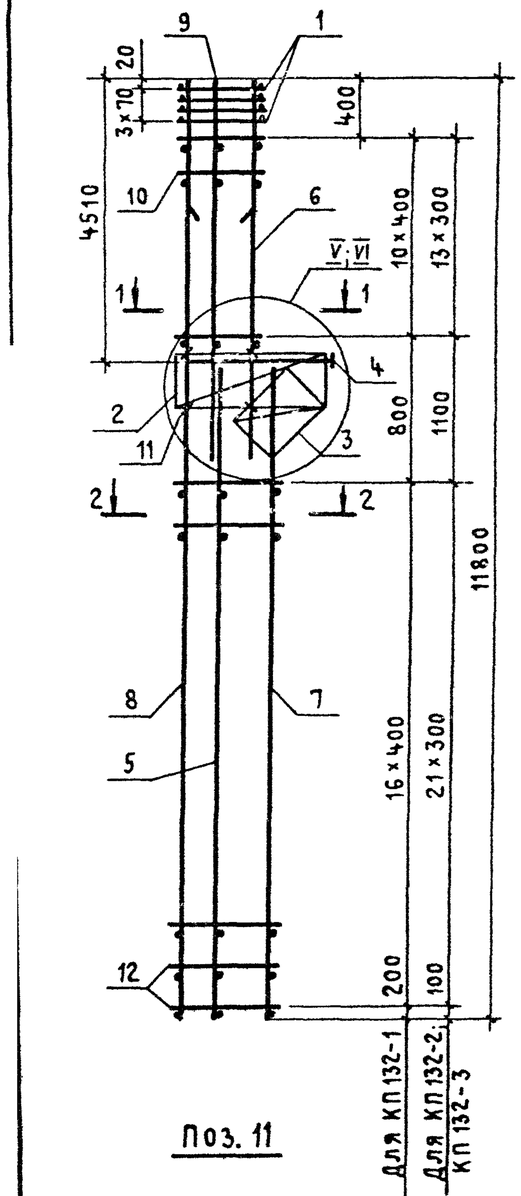

Поз. 11

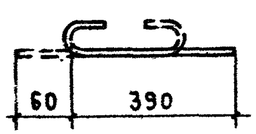

1 — 1 Для КП132-1

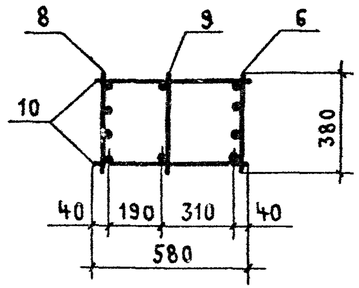

1 — 1 Для КП132-2; КП132-3

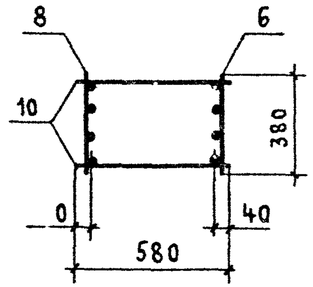

2 — 2

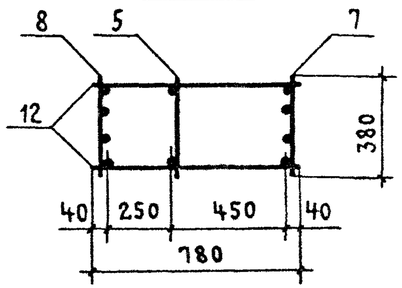

Марка каркаса	Поз.	Наименование	Кол.	Обозначение документа	Масса каркаса, кг
КП132-1	1	Сетка С2	4	1.424.1-5.3С-130	396,8
	2	С5	1	-130	
	3	С9	1	-131	
	4	Каркас плоский КР1-5	1	-86	
	5	КР116-1	1	-111	
	6	КР109-8	1	-101	
	7	КР116-12	1	-112	
	8	КР139-11	1	-128	
	9	КР109-1	1	-101	
	10	ф8АI ℓ=580; 0,23кг	22	Без черт.	
	11	ф5ВрI ℓ=450; 0,07кг	6	1.424.1-5.3С-60	
	12	ф5ВрI ℓ=780; 0,11кг	34	Без черт.	
КП132-2		Поз. 1...5,11 по КП132-1			322,3
	6	Каркас плоский КР109-5	1	1.424.1-5.3С-101	
	7	КР116-13	1	-112	
	8	КР139-12	1	-128	
	10	ф8АI ℓ=580; 0,23кг	28	Без черт.	
	12	ф5ВрI ℓ=780; 0,11кг	44	То же	
КП132-3		Поз. 1...5,11 по КР132-1			359,0
	6	Каркас плоский КР109-9	1	1.424.1-5.3С-102	
	7	КР116-13	1	-112	
	8	КР139-12	1	-128	
	10	ф8АI ℓ=580; 0,23кг	28	Без черт.	
	12	ф5ВрI ℓ=780; 0,11кг	44	То же	

1. Узел V разработан для КП132-2, КП132-3; узел VI - для КП132-1.
2. Узел V см. 1.424.1-5.3С-81. Узел VI см. 1.424.1-5.3С-82.
3. Арматура класса Вр-I по ГОСТ 6727-80; класса А-I по ГОСТ 5781-82*.

Н. контр	Михайлов			1.424.1-5.3С-60
Нач. СКО-1	Михайлов			
Гл. констр.	Матвеев			Каркас пространственный КП132-1...КП132-3
Гл. инж. пр.	Григорьев			Стадия: Р; Лист: ; Листов: 1
Рук. бр.	Акишина			
Ст. инж.	Поляков			Промстройпроект
Инженер	Тищенко			
Проверил	Поляков			

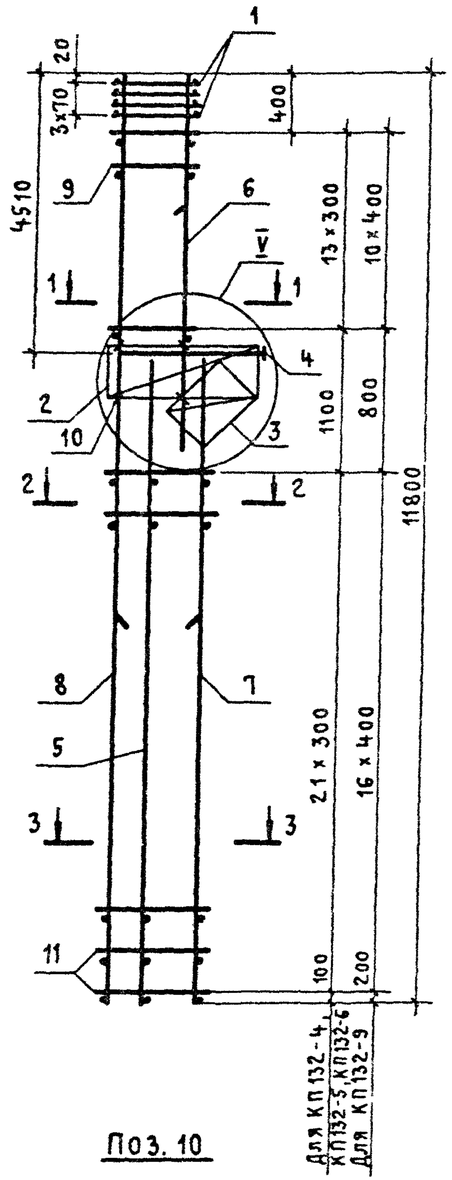

Поз. 10

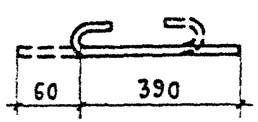

1 — 1

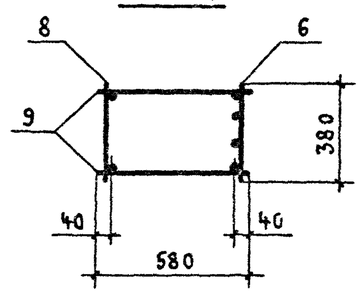

2 — 2

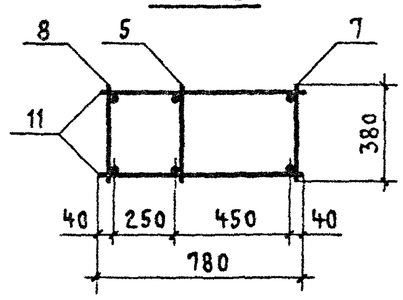

3 — 3

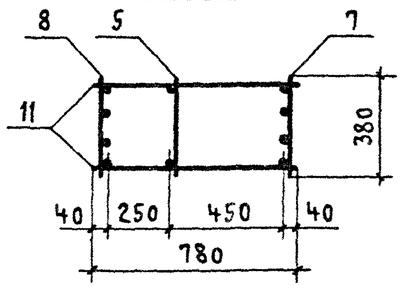

Марка каркаса	Поз.	Наименование	Кол.	Обозначение документа	Масса каркаса, кг
КП 132-4	1	Сетка С2	4	1.424.1-5.3 С-130	328,2
	2	С5	1	-130	
	3	С9	1	-131	
	4	Каркас плоский КР1-5	1	-86	
	5	КР116-1	1	-111	
	6	КР109-5	1	-101	
	7	КР116-4	1	-111	
	8	КР139-3	1	-127	
	9	ф8 AI ℓ=580; 0,23 кг	28	Без черт.	
	10	ф5 Bp-I ℓ=450; 0,07	6	1.424.1-5.3С-61	
	11	ф6 AI ℓ=780; 0,17 кг	44	Без черт.	
КП 132-5		Поз. 1...5,7...11 по КП 132-4			364,9
	6	Каркас плоский КР109-9	1	1.424.1-5.3С-102	
КП 132-6		Поз. 1...5,9,10 по КП 132-4			408,8
	6	Каркас плоский КР109-7	1	1.424.1-5.3С -101	
	7	КР116-5	1	-111	
	8	КР139-4	1	-127	
	11	ф8 AI ℓ=780; 0,31 кг	44	Без черт.	
КП 132-9		Поз. 1...5,10 по КП 132-4			515,1
	6	Каркас плоский КР109-9	1	1.424.1-5.3С-102	
	7	КР116-8	1	-111	
	8	КР139-6	1	-127	
	9	ф8 AI ℓ=580; 0,23 кг	22	Без черт.	
	11	ф8 AI ℓ=780; 0,31 кг	34	то же	

1. Узел V см. 1.424.1-5.3С-81.
2. Арматура класса Bp-I по ГОСТ 6727-80*;
   класса A-I по ГОСТ 5781-82*.

Н. контр	Михайлов		1.424.1-5.3С-61
Нач. СКО-1	Михайлов		
Гл. констр	Матвеев		
Гл. инж. пр	Григорьев		
Рук. бр	Акишина		Каркас пространственный КП132-4...КП132-6, КП132-9
Ст. инж	Поляков		
Инженер	Тищенко		
Проверил	Поляков		

Стадия	Лист	Листов
Р		1

Промстройпроект

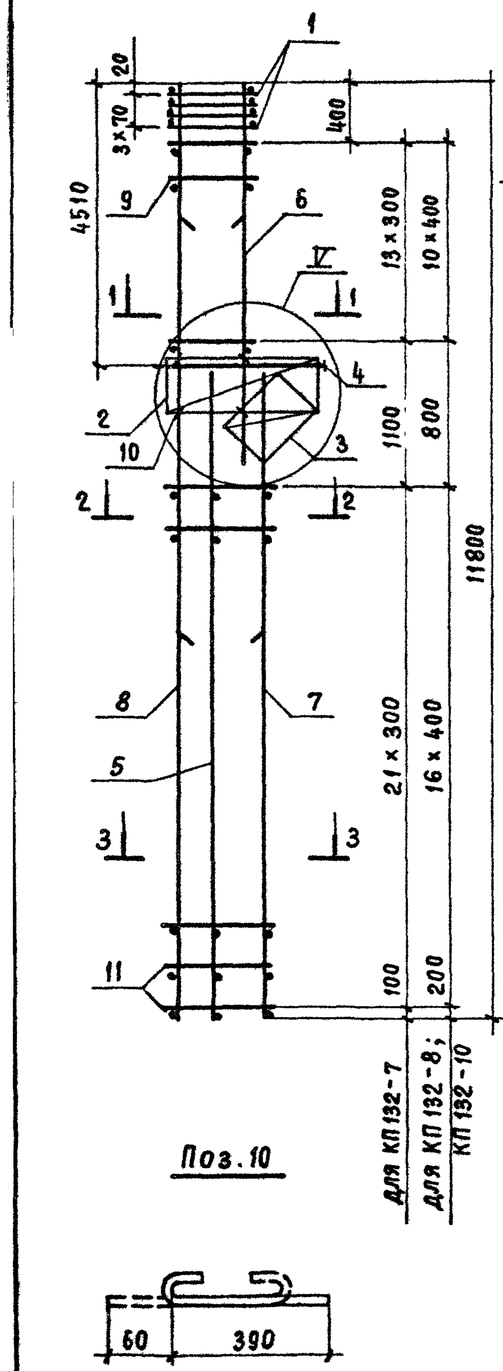

Поз.10

1 - 1
Для КП132-7; КП132-8

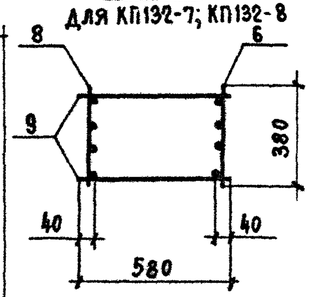

1 - 1
Для КП132-10

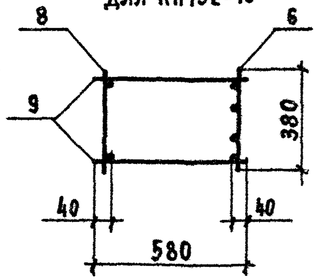

2 - 2 Для КП132-7; КП132-8

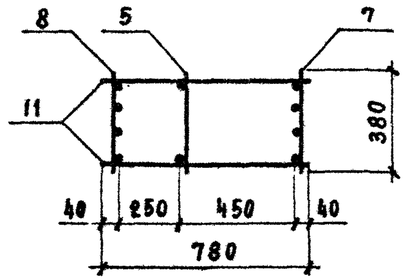

2 - 2 Для КП 132-10

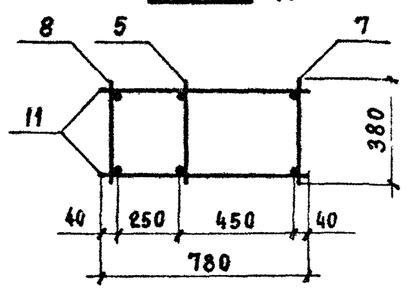

3 - 3

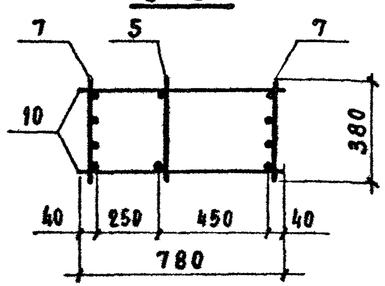

Марка каркаса	Поз.	Наименование	Кол.	Обозначение документа	Масса каркаса, кг
КП132-7	1	Сетка С2	4	1.424.1-5.3С-130	490,2
	2	С5	1	-130	
	3	С9	1	-131	
	4	Каркас плоский КР1-5	1	-86	
	5	КР116-1	1	-111	
	6	КР109-10	1	-102	
	7	КР116-17	1	-112	
	8	КР139-15	1	-128	
	9	ф8АI ℓ=580; 0,23кг	28	без черт.	
	10	ф5ВрI ℓ=450; 0,07кг	6	1.424.1-5.3С-62	
	11	ф8АI ℓ=780; 0,31кг	44	без черт.	
КП132-8		поз.1...5,10 по КП132-7			517,5
	6	Каркас плоский КР109-9	1	1.424.1-5.3С-102	
	7	КР116-19	1	-112	
	8	КР139-16	1	-128	
	9	ф8АI ℓ=580; 0,23кг	22	без черт.	
	11	ф8АI ℓ=780; 0,31кг	34	то же	
КП132-10		поз.1...5,10 по КП132-7			686,4
	6	Каркас плоский КР109-9	1	1.424.1-5.3С-102	
	7	КР116-9	1	-111	
	8	КР139-7	1	-127	
	9	ф10АI ℓ=580; 0,36кг	22	без черт	
	11	ф10АI ℓ=780; 0,48кг	34	то же	

1. Узел V см. 1.424.1-5.3С-81
2. Арматура класса Вр-I по ГОСТ 6727-80*;
   класса А-I по ГОСТ 5781-82*.

Н. контр	Михайлов		1.424.1-5.3С-62
Нач СКО-1	Михайлов		
Гл констр	Матвеев		
Гл инж пр.	Григорьев		
Рук бр	Акишина		Каркас пространственный КП132-7; КП132-8; КП132-10
Ст. инж.	Поляков		
Инжен.	Тищенко		
Провер	Поляков		

Стадия	Лист	Листов
Р		1

ПРОМСТРОЙПРОЕКТ

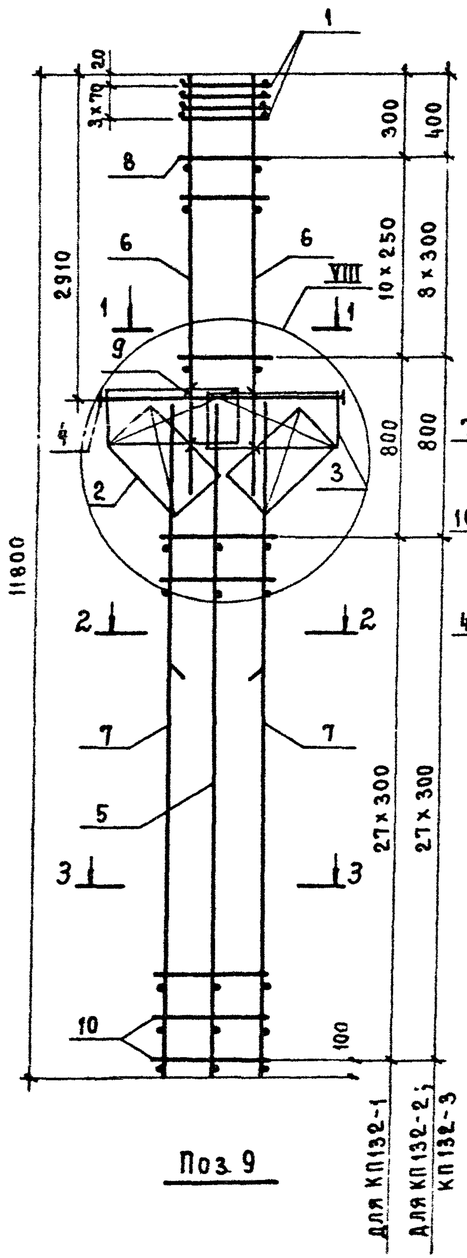

Поз. 9

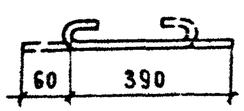

1 – 1

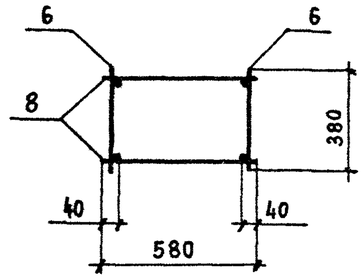

2 – 2
для КП133-1; КП133-3

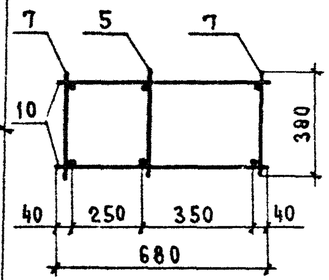

2 – 2
для КП133-2

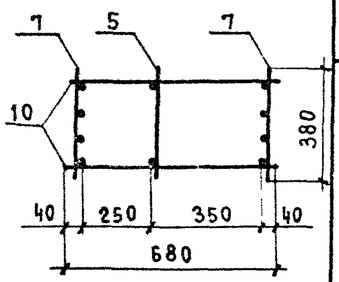

3 – 3 для КП133-2; КП133-3

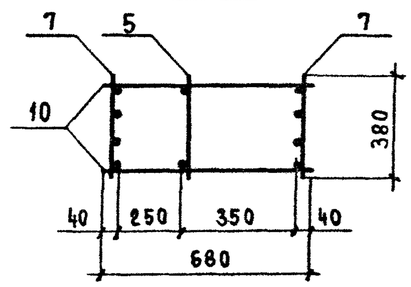

3 – 3 для КП133-1

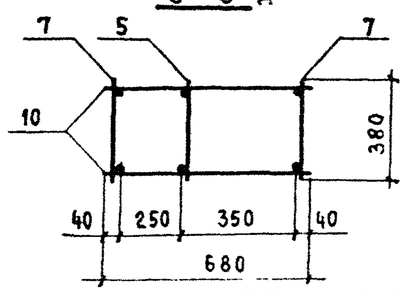

Марка каркаса	Поз.	Наименование	Кол.	Обозначение документа	Масса каркаса, кг
КП133-1	1	Сетка С2	4	1.424.1-5.3С-130	222,9
	2	С11	2	-132	
	3	С13	2	-130	
	3	Каркас плоский КР2-1	1	-87	
	5	КР123-1	1	-119	
	6	КР104-1	2	-92	
	7	КР123-2	2	-119	
	8	Ф 5 Вр I ℓ=580; 0,08 кг	22	БЕЗ черт.	
	9	Ф 5 Вр I ℓ=450; 0,07 кг	8	1.424.1-5.3С-63	
	10	Ф 6 А I ℓ=680; 0,15 кг	56	БЕЗ черт.	
КП133-2		поз. 1...5, 9 по КП133-1			295,8
	6	Каркас плоский КР104-2	2	1.424.1-5.3С-92	
	7	КР123-5	2	-119	
	8	Ф 5 Вр I ℓ=580; 0,08 кг	18	БЕЗ черт.	
	10	Ф 5 Вр I ℓ=680; 0,10 кг	56	ТО ЖЕ	
КП133-3		поз. 1...5, 9, 10 по КП133-1			311,7
	6	Каркас плоский КР104-2	2	1.424.1-5.3С-92	
	7	КР123-3	2	-119	
	8	Ф 5 Вр I ℓ=580; 0,08 кг	18	БЕЗ черт	

1. Узел VIII см. 1.424.1-5.3С-83.
2. Арматура класса Вр-I по ГОСТ 6727-80*;
   класса А-I по ГОСТ 5781-82*.

Н.контр	Михайлов		
Нач СКО-1	Михайлов		
Гл.констр	Матвеев		
Гл инж пр	Григорьев		
Рук бр	Акишина		
Ст инж	Поляков		
Инжен	Тищенко		
Проверил	Поляков		

1.424.1-5.3С-63

Каркас пространственный КП133-1...КП133-3

Стадия	Лист	Листов
Р		1

ПРОМСТРОЙПРОЕКТ

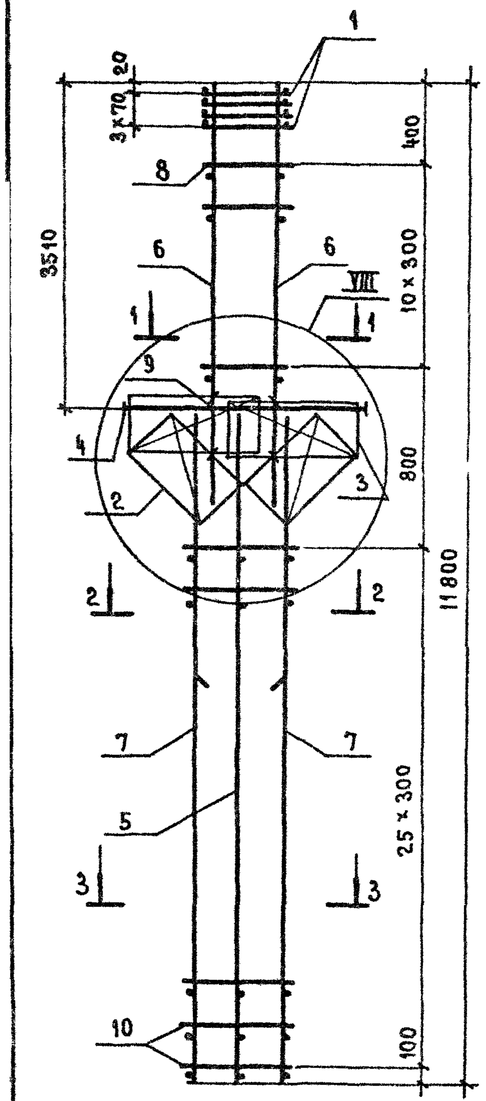

Поз. 9

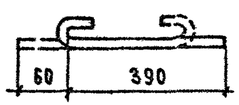

1 - 1

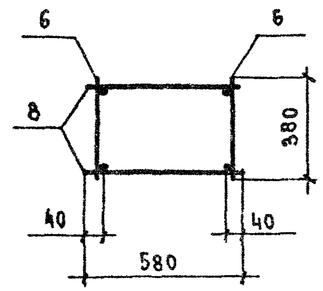

2 - 2

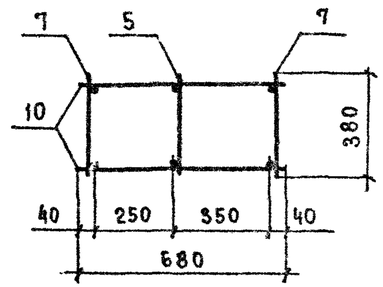

3 - 3 для КП 134-1

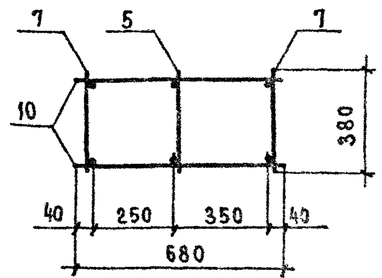

3 - 3 для КП 134-5

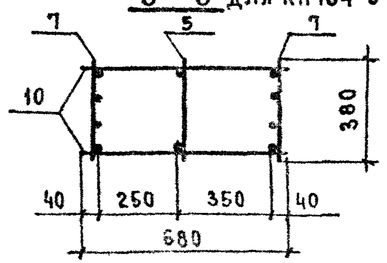

Марка каркаса	Поз.	Наименование	Кол.	Обозначение документа	Масса каркаса, кг
КП 134-1	1	Сетка С 2	4	1.424.1-5.3С-130	218,2
	2	С 11	2	-132	
	3	С 13	2	-130	
	4	Каркас плоский КР2-2	1	- 87	
	5	КР120-1	1	-116	
	6	КР106-1	2	- 96	
	7	КР120-2	2	-116	
	8	Ф 6 AI ℓ=580 ; 0,13кг	22	БЕЗ черт.	
	9	Ф 5 8pI ℓ=450 ; 0,07кг	8	1.424.1-5.3С-64	
	10	Ф 5 8pI ℓ=680; 0,10кг	52	БЕЗ черт.	
КП 134-5	1	Сетка С 2	4	1.424.1-5.3С-130	316,1
	2	С 11	2	-132	
	3	С 13	2	-130	
	4	Каркас плоский КР2-2	1	-87	
	5	КР 120-1	1	-116	
	6	КР106-1	1	- 96	
	7	КР 120-5	2	-116	
	8	Ф 6AI ℓ=580 ; 0,13кг	22	БЕЗ черт.	
	9	Ф 5 8pI ℓ=450 ; 0,07кг	8	1.424.1-5.3С-64	
	10	Ф 6AI ℓ=680; 0,15 кг	52	БЕЗ черт.	

1. Узел VIII см. 1.424.1-5.3С-83.
2. Арматура класса Вр-I по ГОСТ 6727-80*;
   класса А-I по ГОСТ 5781-82*.

Н.контр	Михайлов		
Нач.СКО-1	Михайлов		
Гл.констр	Матвеев		
Гл.инж.пр	Григорьев		
Рук.бр	Акишина		
Ст.инж.	Поляков		
Инжен	Тищенко		
Провер	Поляков		

1.424.1-5.3С-64

Каркас пространственный КП 134-1; КП 134-5

Стадия	Лист	Листов
Р		1

ПРОМСТРОЙПРОЕКТ

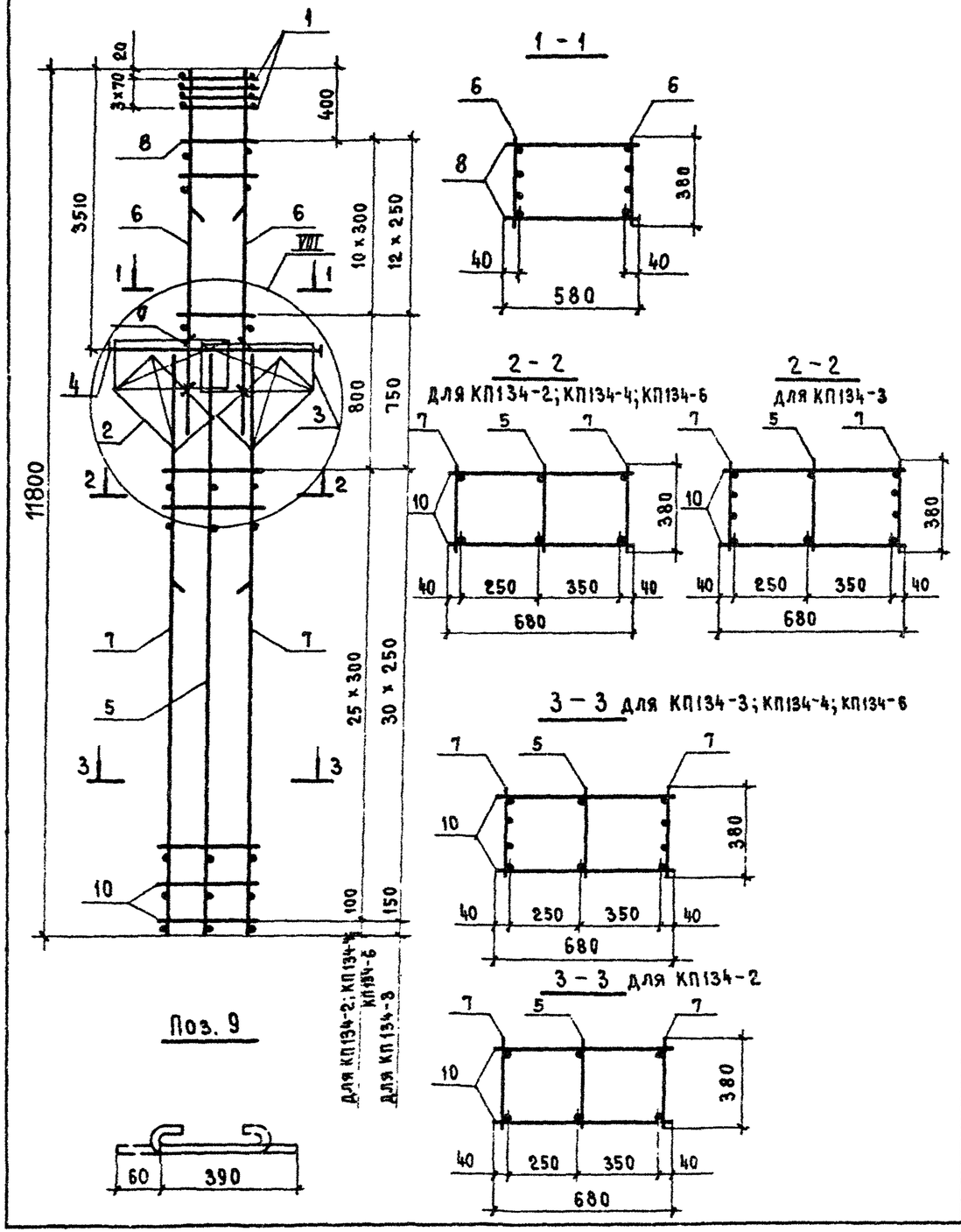

1 – 1

2 – 2
для КП134-2; КП134-4; КП134-6

2 – 2
для КП134-3

3 – 3 для КП134-3; КП134-4; КП134-6

3 – 3 для КП134-2

Марка каркаса	Поз.	Наименование	Кол.	Обозначение документа	Масса каркаса, кг
КП134-2	1	Сетка С2	4	1.424.1-5.30-130	236,3
	2	С11	2	—132	
	3	С13	2	—130	
	4	Каркас плоский КР2-2	1	—87	
	5	КР120-1	1	—116	
	6	КР106-3	2	—96	
	7	КР120-2	2	—116	
	8	ф 5 Вр I ℓ=580; 0,08 кг	22	без черт.	
	9	ф 5 Вр I ℓ=450; 0,07 кг	8	1.424.1-5.30-65	
	10	ф 5 Вр I ℓ=680; 0,10 кг	52	без черт	
КП134-3		поз. 1...5,9 по КП134-2			275,1
	6	Каркас плоский КР106-2	2	1.424.1-5.30-96	
	7	КР120-6	2	-116	
	8	ф 5 Вр I ℓ=580; 0,08 кг	26	без черт.	
	10	ф 5 Вр I ℓ=680; 0,10 кг	62	то же	
КП134-4		поз. 1...5,9,10 по КП134-2			317,8
	6	Каркас плоский КР106-6	2	1.424.1-5.30-96	
	7	КР120-4	2	-116	
	8	ф 6 А I ℓ=580; 0,13 кг	22	без черт.	
КП134-6		поз. 1...6,8,9 по КП134-2			334,2
	7	Каркас плоский КР120-5	2	1.424.1-5.30-116	
	10	ф 6 А I ℓ=680; 0,15 кг	52	без черт.	

1. Узел VIII см. 1.424.1-5.30-83
2. Арматура класса Вр-I по ГОСТ 6727-80*;
   класса А-I по ГОСТ 5781-82*

Н. контр.	Михайлов		
Нач. СКО-1	Михайлов		
Гл. констр	Матвеев		
Гл. инж. пр	Григорьев		
Рук. Гр.	Акишина		
Ст. инж.	Поляков		
Инжен.	Тищенко		
Пров.	Поляков		

1.424.1-5.30-65

Каркас пространственный КП134-2...КП134-4; КП134-6

Стадия	Лист	Листов
Р		1

ПРОМСТРОЙПРОЕКТ

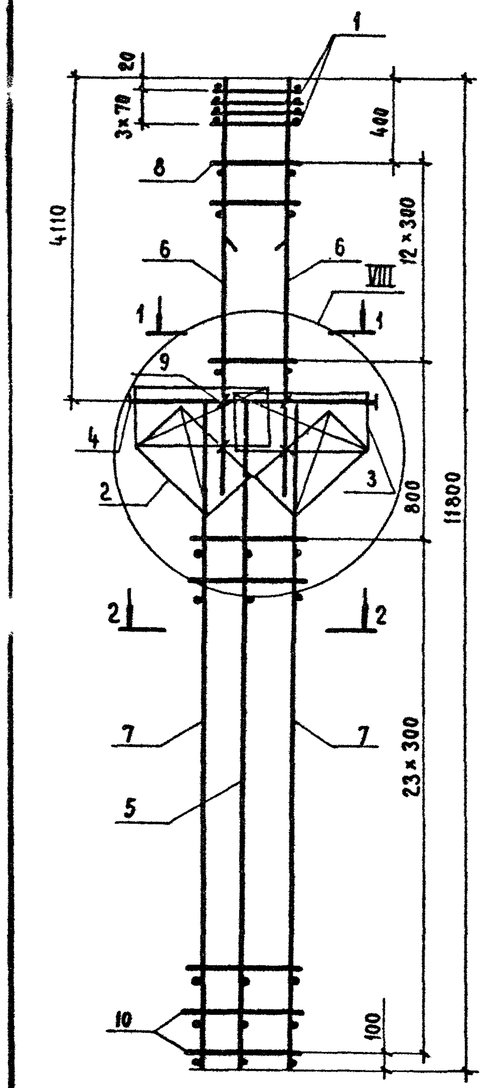

Поз. 9

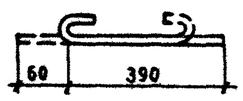

1 - 1

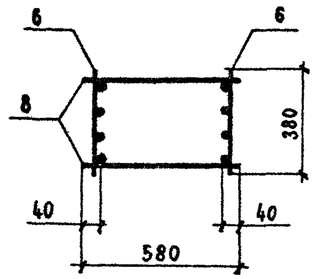

2 - 2

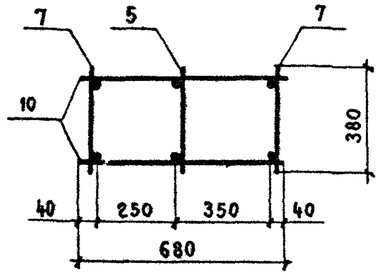

Марка каркаса	Поз.	Наименование	Кол.	Обозначение документа	Масса каркаса, кг
КП 135-1	1	Сетка С2	4	1.424.1-5.3С – 130	268,1
	2	С 11	2	– 132	
	3	С 13	2	– 130	
	4	Каркас плоский КР2-5	1	– 89	
	5	КР 118-1	1	– 114	
	6	КР 108-1	2	– 100	
	7	КР 118-2	2	– 114	
	8	Ф 6 AI, ℓ=580 ; 0,13 кг	26	Без черт.	
	9	Ф 5 Вр I, ℓ=450 ; 0,07 кг	8	1.424.1-5.3С-66	
	10	Ф 5 Вр I, ℓ=680 ; 0,10 кг	48	Без черт.	
КП 135-2		поз. 1...5,7,9,10 по КП 135-1			304,3
	6	Каркас плоский КР 108-2	2	1.424.1-5.3С-100	
	8	Ф 8 AI, ℓ=580 ; 0,23 кг	26	Без черт.	
КП 135-3		поз. 1 ... 6,8,9 по КП 135-1			288,4
	7	Каркас плоский КР 118-3	2	1.424.1-5.3С-114	
	10	Ф 6 AI, ℓ=680 ; 0,15 кг	48	Без черт.	
КП 135-4		поз. 1 ... 5,9 по КП 135-1			324,6
	6	Каркас плоский КР 108-2	2	1.424.1-5.3С-108	
	7	КР 118-3	2	-114	
	8	Ф 8 AI, ℓ=580 ; 0,23 кг	26	Без черт.	
	10	Ф 6 AI, ℓ=680 ; 0,15 кг	48	То же	

1. Узел VIII см. 1.424.1-5.3с-83.
2. Арматура класса Вр-I по ГОСТ 6727-80*;
   класса А-I по ГОСТ 5781-82*.

Н. контр.	Михайлов			1.424.1-5.3с-66		
Нач СКО-1	Михайлов					
Гл. констр.	Матвеев			Каркас пространственный КП 135-1... КП 135-4	Стадия	Лист	Листов
Гл. инж. пр.	Григорьев				Р		1
Рук. бр	Акишина				ПРОМСТРОЙПРОЕКТ		
Ст. инж.	Поляков						
Инжен.	Тищенко						
Проверил	Поляков						

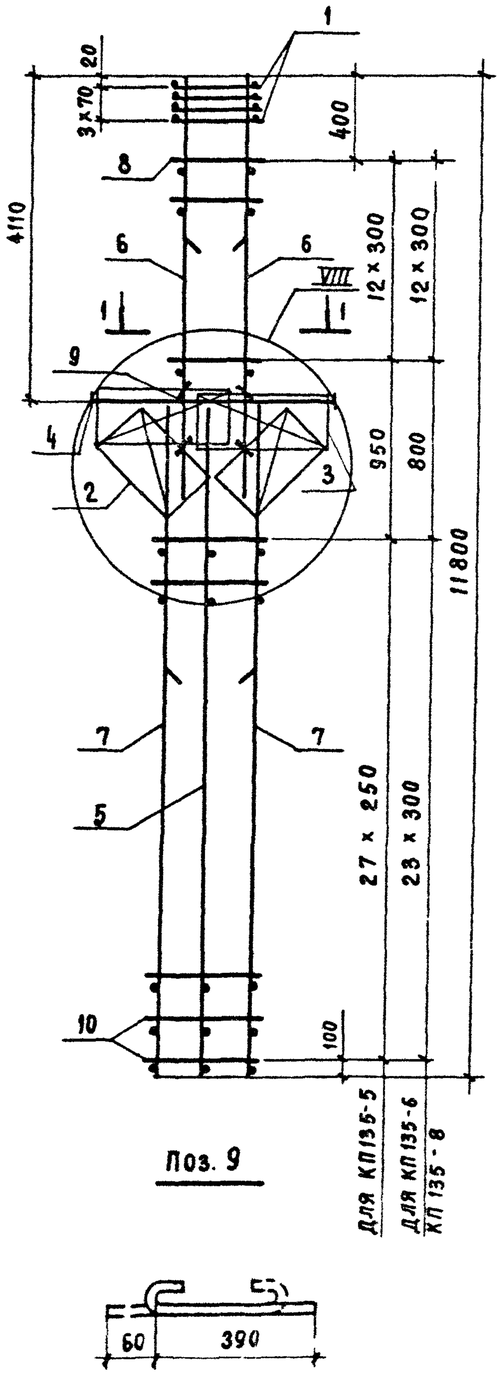

Поз. 9

1 - 1

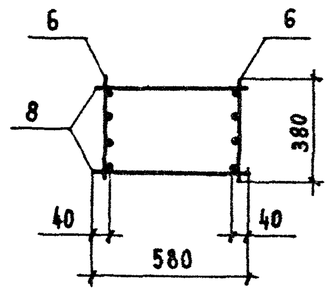

2 - 2 для КП135-5; КП135-6

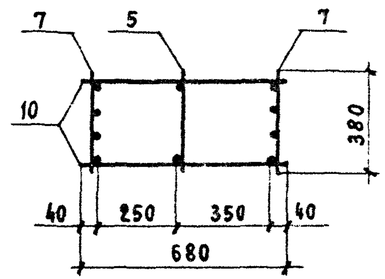

2 - 2 для КП135-7; КП135-8

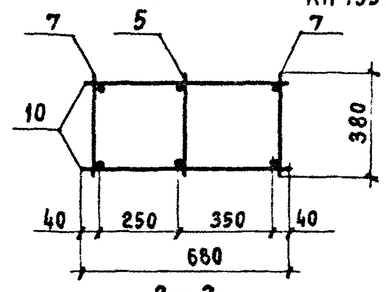

3 - 3

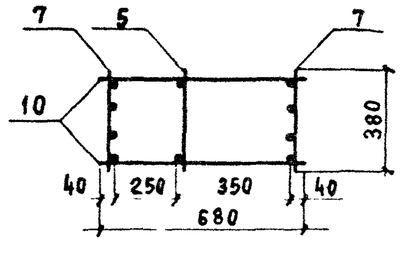

Марка каркаса	Поз.	Наименование	Кол.	Обозначение документа	Масса каркаса, кг
КП135-5	1	Сетка С2	4	1.424.1-5.3С-130	315,8
	2	С11	2	-132	
	3	С13	2	-130	
	4	Каркас плоский КР2-5	1	-89	
	5	КР118-1	1	-114	
	6	КР108-1	2	-100	
	7	КР118-8	2	-114	
	8	ФбАI ℓ=580; 0,13кг	26	без черт.	
	9	Ф5ВрI ℓ=450; 0,07кг	8	1.424.1-5.3С-67	
	10	Ф5ВрI ℓ=680; 0,10кг	56	без черт.	
КП135-6		поз 1...6,8,9 КП135-5			380,2
	7	Каркас плоский КР118-10	2	1.424.1-5.3С-114	
	10	ФбАI ℓ=680; 0,15кг	48	без черт.	
КП135-7		поз. 1...5,9 по КП135-5			396,8
	6	Каркас плоский КР108-2	2	1.424.1-5.3С-100	
	7	КР118-4	2	-114	
	8	ФбАI ℓ=580; 0,23кг	26	без черт.	
	10	ФбАI ℓ=680; 0,15кг	48	то же	
КП135-8		поз 1...6,8,9 по КП135-5			418,7
	7	Каркас плоский КР118-5	2	1.424.1-5.3С-114	
	10	ФбАI ℓ=680; 0,27кг	48	без черт.	

1. Узел VIII см. 1.424.1-5.3 С-83.
2. Арматура класса Вр-I по ГОСТ 6727-80*;
   класса А-I по ГОСТ 5781-82*.

Н контр	Михайлов		
Нач СКО-1	Михайлов		
Гл констр	Матвеев		
Гл инж пр	Григорьев		
Рук бр	Акишина		
Ст инж	Поляков		
Инженер	Тищенко		
Проверил	Поляков		

1.424.1-5.3С-67

Каркас пространственный КП135-5 ... КП135-8

Стадия	Лист	Листов
Р		1

ПРОМСТРОЙПРОЕКТ

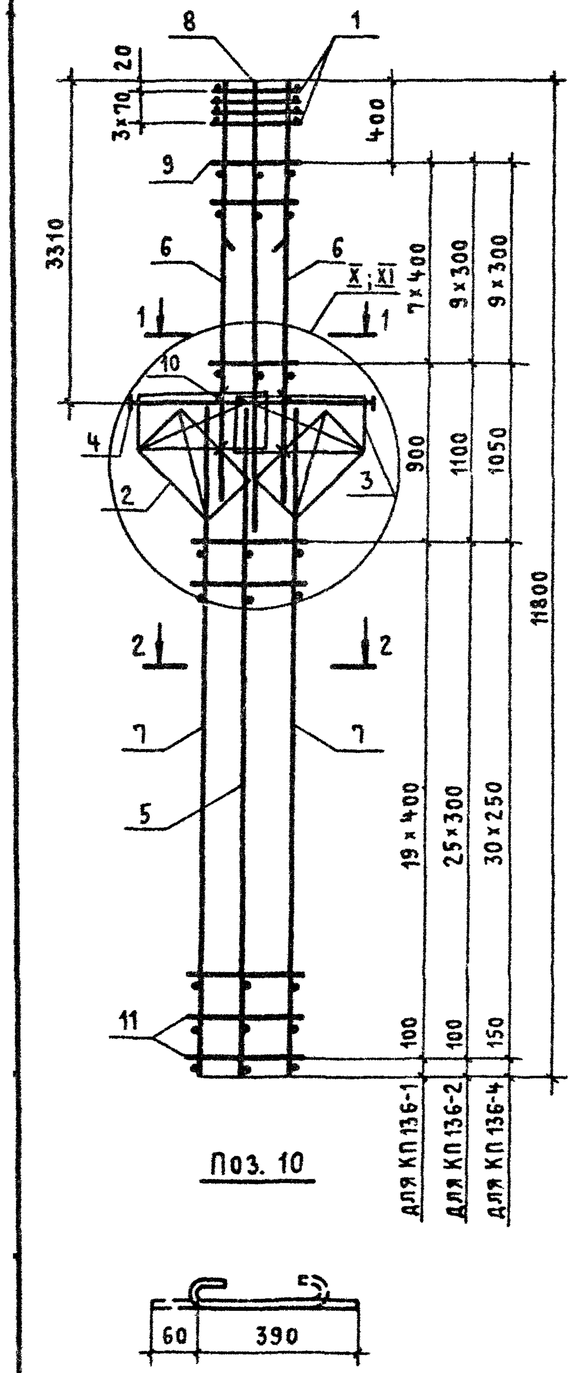

Поз. 10

1 — 1 для КП136-1

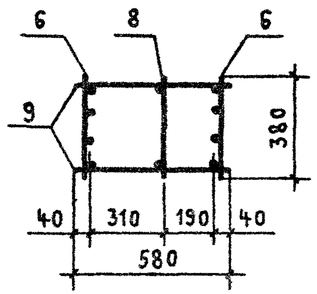

1 — 1
для КП136-2; КП136-4

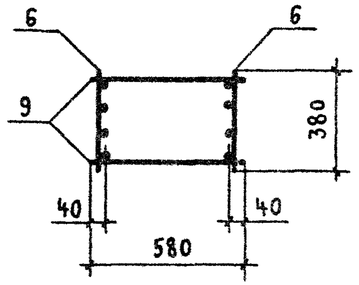

2 — 2
для КП136-1; КП136-4

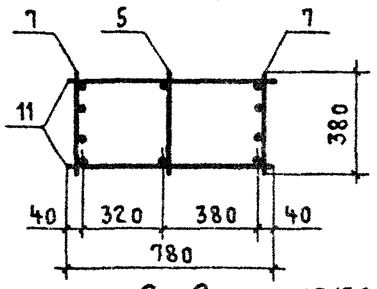

2 — 2 для КП136-2

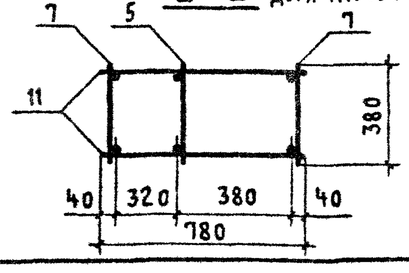

Марка каркаса	Поз.	Наименование	Кол.	Обозначение документа	Масса каркаса, кг
КП136-1	1	Сетка С2	4	1.424.1-5.3С-130	394,2
	2	С12	2	-132	
	3	С13	2	-130	
	4	Каркас плоский КР2-1	1	-87	
	5	КР121-1	1	-117	
	6	КР105-14	2	-94	
	7	КР121-10	2	-118	
	8	КР105-9	1	-94	
	9	ф8АI ℓ=580; 0,23кг	16	Без черт.	
	10	ф5ВрI ℓ=450; 0,07кг	8	1.424.1-5.3С-68	
	11	ф6АI ℓ=180; 0,17кг	40	Без черт.	
КП136-2		Поз. 1...5, 10 по КП136-1			252,8
	6	Каркас плоский КР105-15	2	1.424.1-5.3С-95	
	7	КР121-2	2	-117	
	9	ф5ВрI ℓ=580; 0,08кг	20	Без черт.	
	11	ф6АI ℓ=180; 0,17кг	52	То же	
КП136-4		Поз. 1...5, 10 по КП136-1			271,2
	6	Каркас плоский КР105-12	2	1.424.1-5.3С-94	
	7	КР121-7	2	-117	
	9	ф5ВрI ℓ=580; 0,08кг	20	Без черт.	
	11	ф5ВрI ℓ=180; 0,11кг	62	То же	

1. Узел X ; XI см. 1.424.1-5.3С-84; узел X разработан для КП136-2, КП136-4; узел XI-для КП136-1.
2. Арматура класса Вр-I по ГОСТ 6727-80*;
   класса А-I по ГОСТ 5781-82*.

Н. контр.	Михайлов		
Нач. СКО-1	Михайлов		
Гл. констр.	Матвеев		
Гл. инж. пр.	Григорьев		
Рук. бр.	Акишина		
Ст. инж.	Поляков		
Инженер	Смирнова		
Проверил	Тищенко		

1.424.1-5.3С-68

Каркас пространственный КП136-1; КП136-2; КП136-4

Стадия	Лист	Листов
Р		1

Промстройпроект

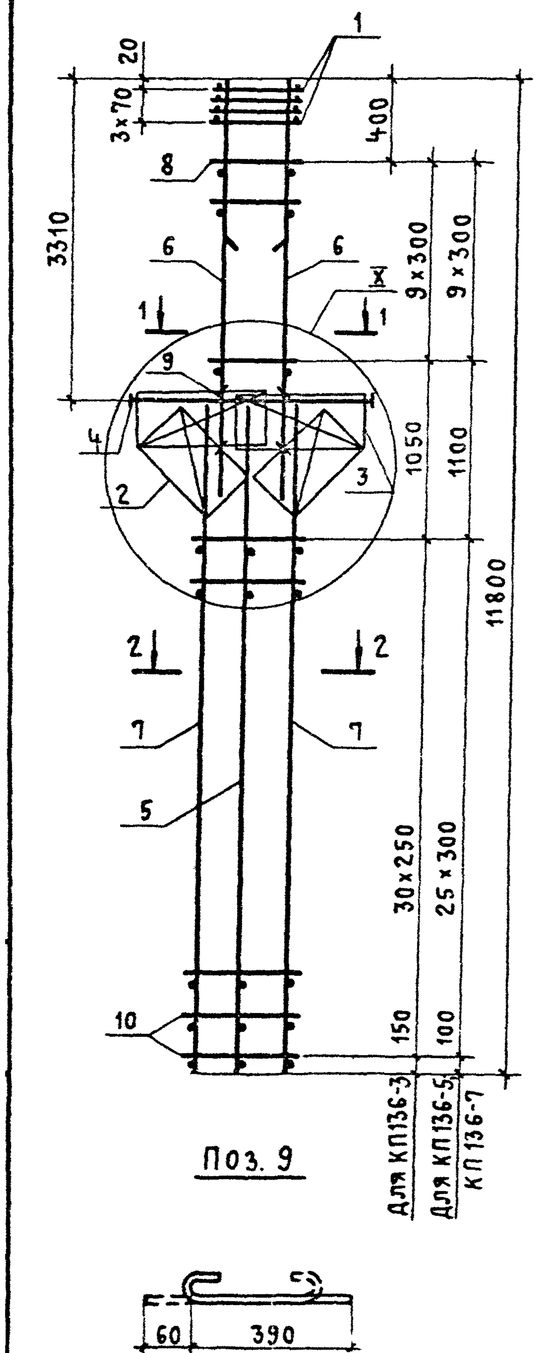

Поз. 9

1 – 1
для КП136-3; КП136-5

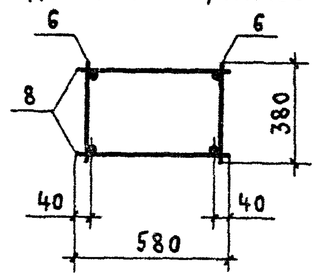

1 – 1 для КП136-7

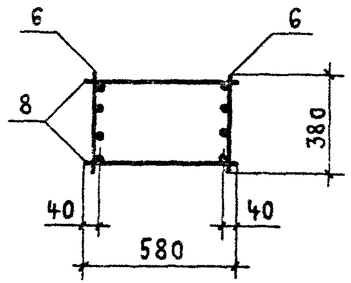

2 – 2

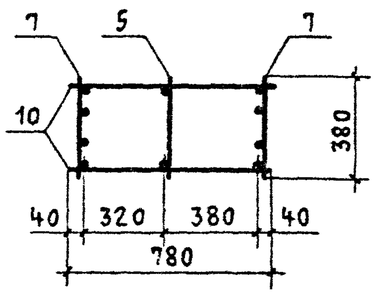

Марка каркаса	Поз.	Наименование	Кол.	Обозначение документа	Масса каркаса, кг
КП136-3	1	Сетка С2	4	1.424.1-5.3 С-130	267,2
	2	С12	2	-132	
	3	С13	2	-130	
	4	Каркас плоский КР2-1	1	-87	
	5	КР121-1	1	-117	
	6	КР105-7	2	-93	
	7	КР121-7	2	-117	
	8	ф6АI ℓ=580; 0,13 кг	20	БЕЗ ЧЕРТ.	
	9	ф5ВрI ℓ=450; 0,07 кг	8	1.424.1-5.3 С-69	
	10	ф5ВрI ℓ=780; 0,11 кг	62	БЕЗ ЧЕРТ.	
КП136-5		Поз. 1... 6, 8, 9 по КП136-3			297,5
	7	Каркас плоский КР121-9	2	1.424.1-5.3 С-118	
	10	ф5ВрI ℓ=780; 0,11 кг	52	БЕЗ ЧЕРТ.	
КП136-7		Поз. 1... 5, 8, 9 по КП136-3			422,5
	6	Каркас плоский КР105-16	2	1.424.1-5.3 С-95	
	7	КР121-12	2	-118	
	10	ф8АI ℓ=780; 0,31 кг	52	БЕЗ ЧЕРТ.	

1. Узел X см. 1.424.1-5.3 с-84.
2. Арматура класса Вр-I по ГОСТ 6727-80*;
   класса А-I по ГОСТ 5781-82*.

Н. контр.	Михайлов	
Нач. СКО-1	Михайлов	
Гл. констр.	Матвеев	
Гл. инж. пр.	Григорьев	
Рук. бр.	Акишина	
Ст. инж.	Поляков	
Инженер	Смирнова	
Проверил	Тищенко	

1.424.1-5.3 С-69

Каркас пространственный КП136-3; КП136-5; КП136-7

Стадия	Лист	Листов
Р		1

Промстройпроект

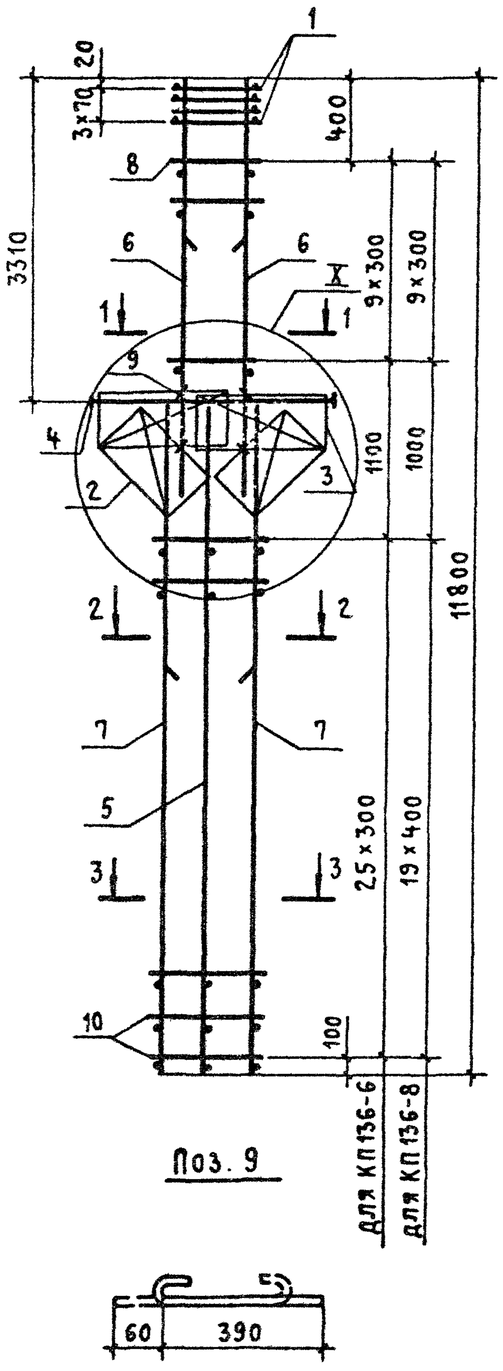

Поз. 9

1 – 1

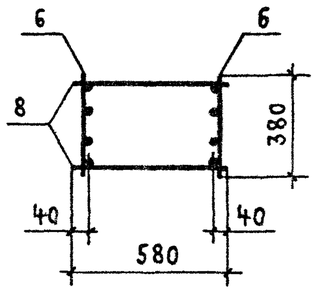

2 – 2

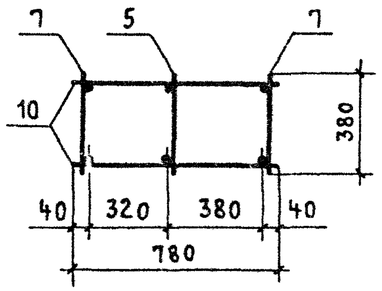

3 – 3

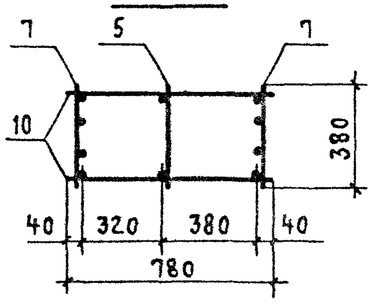

Марка каркаса	Поз.	Наименование	Кол.	Обозначение документа	Масса каркаса, кг
КП136-6	1	Сетка С2	4	1.424.1-5.3С-130	327,8
	2	С12	2	-132	
	3	С13	2	-130	
	4	Каркас плоский КР2-1	1	-87	
	5	КР121-1	1	-117	
	6	КР105-15	2	-95	
	7	КР121-4	2	-117	
	8	ф5Вр-I ℓ=580; 0,08 кг	20	Без черт.	
	9	ф5Вр-I ℓ=450; 0,07 кг	8	1.424.1-5.3С-70	
	10	ф6А-I ℓ=780; 0,17 кг	52	Без черт.	
КП136-8	1	Сетка С2	4	1.424.1-5.3С-130	448,8
	2	С12	2	-132	
	3	С13	2	-130	
	4	Каркас плоский КР2-1	1	-87	
	5	КР121-1	1	-117	
	6	КР105-15	2	-95	
	7	КР121-6	2	-117	
	8	ф5Вр-I ℓ=580; 0,08 кг	20	Без черт.	
	9	ф5Вр-I ℓ=450; 0,07 кг	8	1.424.1-5.3С-70	
	10	ф8А-I ℓ=780; 0,31 кг	40	Без черт.	

1. Узел X см 1.424.1-5.3С-84.
2. Арматура класса Вр-I по ГОСТ 6727-80*;
   класса А-I по ГОСТ 5781-82*

Н. контр	Михайлов	
Нач. СКО-1	Михайлов	
Гл. констр	Матвеев	
Гл. инж. пр.	Григорьев	
Рук. бр.	Акишина	
Ст. инж.	Поляков	
Инженер	Смирнова	
Проверил	Тыценко	

1.424.1-5.3С-70

Каркас пространственный КП136-6; КП136-8

Стадия	Лист	Листов
Р		1

Промстройпроект

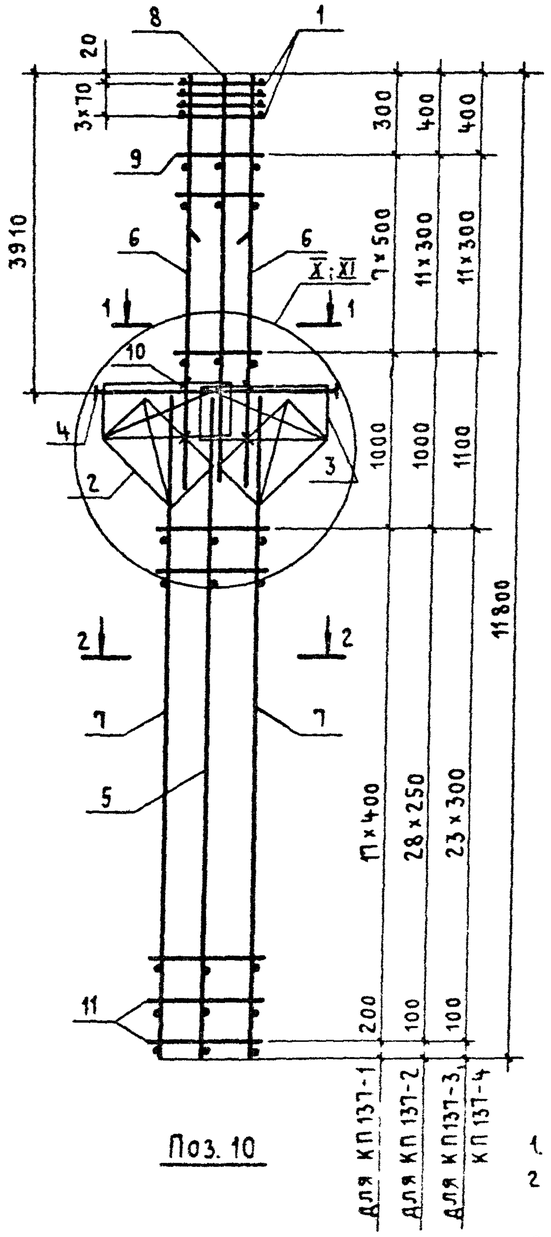

Поз. 10

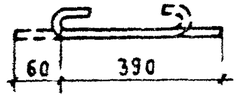

1 – 1 для КП137-1

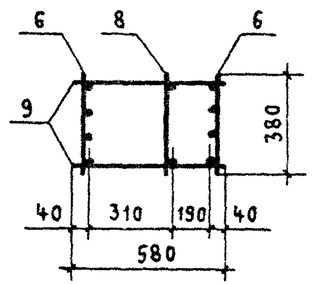

1 – 1 Для КП137-2... КП137-4

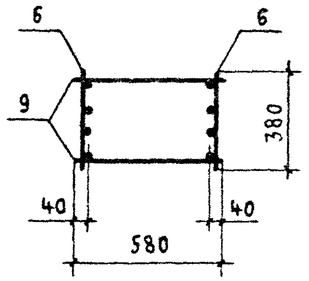

2 – 2

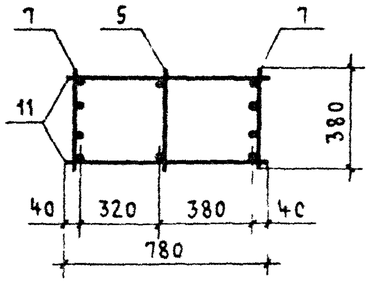

1. Узел X ; XI см 1.424.1-5.3 С-84
2. Арматура класса Вр-I по ГОСТ 6727-80*, класса А-I по ГОСТ 5781-82*
3. Узел X разработан для КП137-2..КП137-4, узел XI-для КП137-1.

Марка каркаса	Поз.	Наименование	Кол.	Обозначение документа	Масса каркаса, кг
КП137-1	1	Сетка С2	4	1.424.1-5.3 С-130	422,8
	2	С12	2	-132	
	3	С13	2	-130	
	4	Каркас плоский КР2-3	1	-88	
	5	КР119-1	1	-115	
	6	КР107-13	2	-98	
	7	КР119-8	2	-115	
	8	КР107-4	1	-97	
	9	ф8 AI ℓ=580; 0,23кг	16	БЕЗ ЧЕРТ.	
	10	ф5 8рI ℓ=450; 0,07кг	8	1.424.1-53С-71	
	11	ф6 AI ℓ=780, 0,17кг	36	БЕЗ ЧЕРТ.	
КП137-2		Поз 1... 5, 10 по КП137-1			311,7
	6	Каркас плоский КР107-10	2	1424.1-5.3С-98	
	7	КР119-5	2	-115	
	9	ф6 AI ℓ=580; 0,13кг	24	БЕЗ ЧЕРТ.	
	11	ф5 8рI ℓ=780; 0,11кг	58	ТО ЖЕ	
КП137-3		Поз. 1...5, 10 по КП 137-1			339,8
	6	Каркас плоский КР107-10	2	1.424.1-5.3С-98	
	7	КР119-7	2	-115	
	9	ф6 AI ℓ=580; 0,13кг	24	БЕЗ ЧЕРТ.	
	11	ф5 8рI ℓ=780, 0,11кг	48	ТО ЖЕ	
КП137-4		Поз. 1... 5, 10 по КП 137-1			374,6
	6	Каркас плоский КР107-12	2	1424.1-5.3С-98	
	7	КР119-7	2	-115	
	9	ф8 AI ℓ=580, 0,23кг	24	БЕЗ ЧЕРТ	
	11	ф5 8рI ℓ=780, 0,11кг	48	ТО ЖЕ	

Н. контр	Михайлов		1424.1-5.3 С-71
Нач СКО-1	Михайлов		
Гл констр	Матвеев		
Гл инж пр	Григорьев		
Рук бр	Акишина		Каркас пространственный КП137-1.. КП137-4
Ст инж	Поляков		Стадия: Р; Лист: ; Листов: 1
Ст инж	Зпова		ПРОМСТРОЙПРОЕКТ
Проверил	Тищенко		

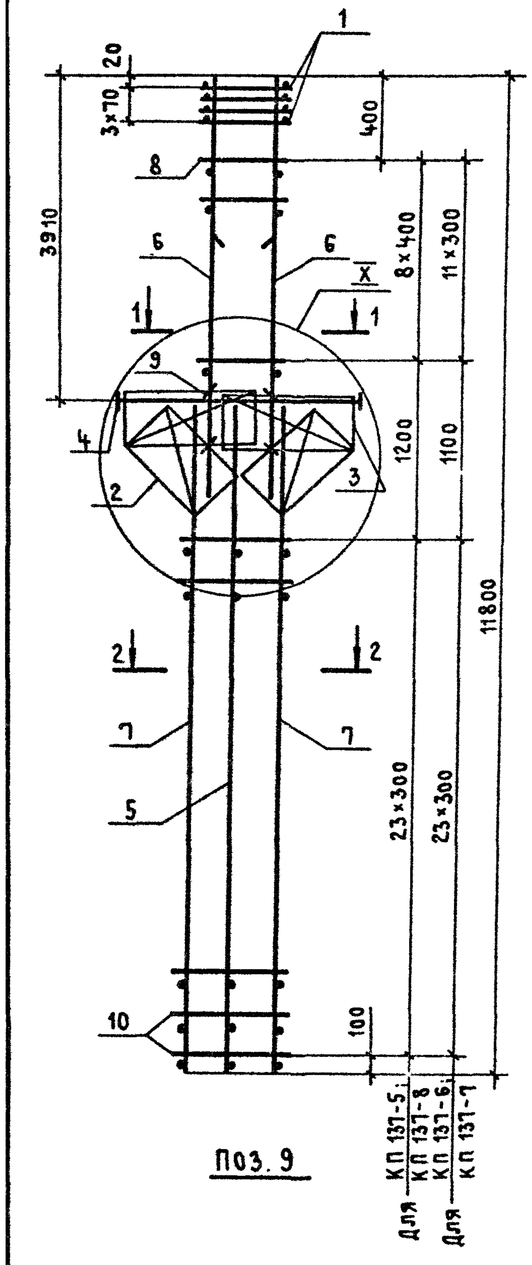

Поз. 9

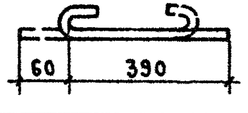

1-1

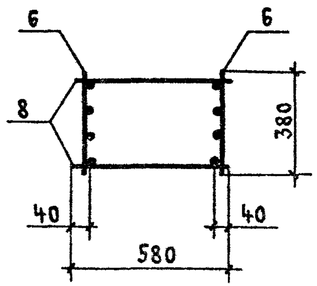

2-2

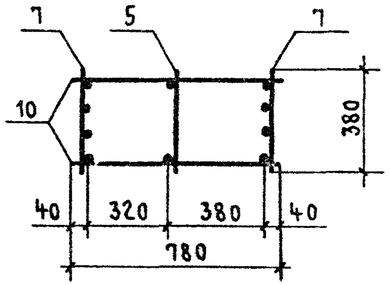

Марка каркаса	Поз.	Наименование	Кол.	Обозначение документа	Масса каркаса, кг
КП 137-5	1	Сетка С2	4	1.424.1-5.3 с -130	408,0
	2	С12	2	-132	
	3	С13	2	-130	
	4	Каркас плоский КР2-3	1	-88	
	5	КР 119-1	1	-115	
	6	КР 107-16	2	-99	
	7	КР 119-7	2	-115	
	8	ф8АI ℓ=580; 0,23 кг	18	Без черт.	
	9	ф5ВрI ℓ=450; 0,07 кг	8	1.424.1-5.3 с -72	
	10	ф5ВрI ℓ=780; 0,11 кг	48	Без черт.	
КП 137-6		Поз. 1...5; 9 по КП 137-5			411,5
	6	Каркас плоский КР107-12	2	1.424.1-5.3 с -98	
	7	КР 119-9	2	-115	
	8	ф8АI ℓ=580; 0,23 кг	24	Без черт	
	10	ф6АI ℓ=780; 0,17 кг	48	То же	
КП 137-7		Поз. 1...5,9 по КП 137-5			476,8
	6	Каркас плоский КР107-12	2	1.424.1-5.3 с -98	
	7	КР 119-10	2	-115	
	8	ф8АI ℓ=580, 0,23 кг	24	Без черт	
	10	ф8АI ℓ=780; 0,31 кг	48	То же	
КП 137-8		Поз. 1...5; 8; 9 по КП 137-5			541,2
	6	Каркас плоский КР 107-17	2	1.424.1-5.3 с -99	
	7	КР 119-10	2	-115	
	10	ф8АI ℓ=780; 0,31 кг	48	Без черт.	

1. Узел X см 1.424.1-5.3 с-84.
2. Арматура класса Вр-I по ГОСТ 6727-80*;
   класса А-I по ГОСТ 5781-82*.

Н. контр.	Михайлов		
Нач СКО-1	Михайлов		
Гл. констр	Матвеев		
Гл. инж. пр.	Григорьев		
Рук. бр.	Акишина		
Ст. инж.	Поляков		
Ст. инж.	Зпова		
Проверил	Тищенко		

1.424.1-5.3 с-72

Каркас пространственный КП 137-5... КП 137-8

Стадия	Лист	Листов
Р		1

Промстройпроект

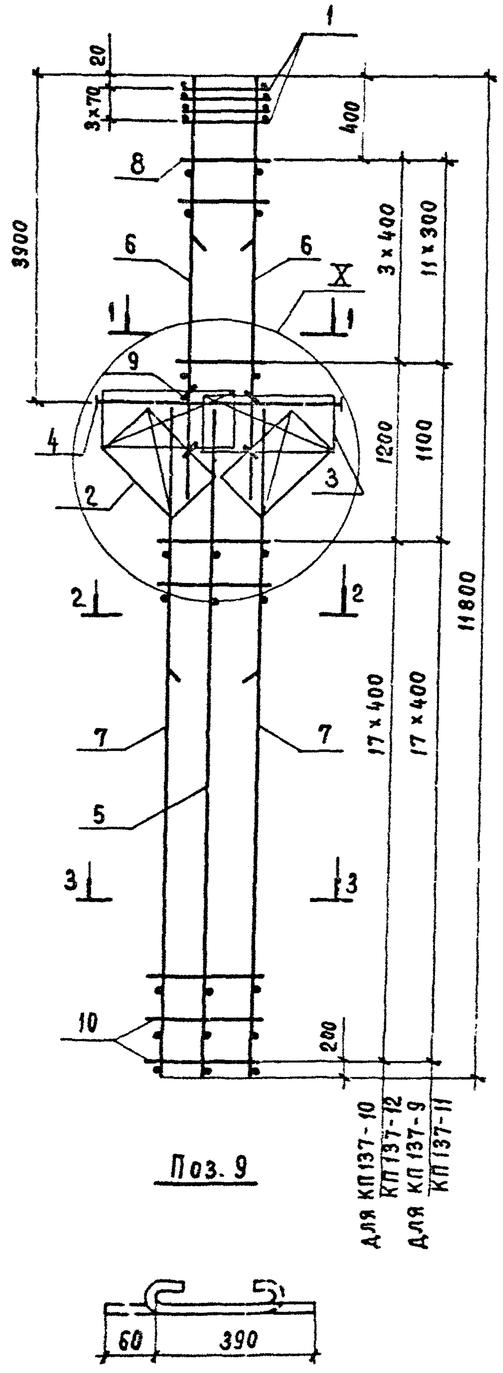

Поз. 9

1 – 1

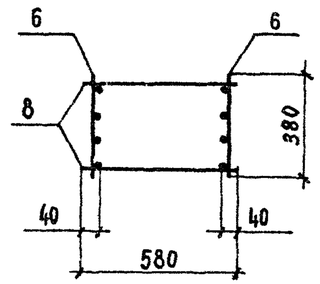

2 – 2 для КП 137-11

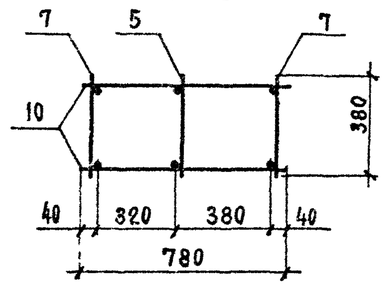

2 – 2

для КП137-9; КП137-10; КП137-12

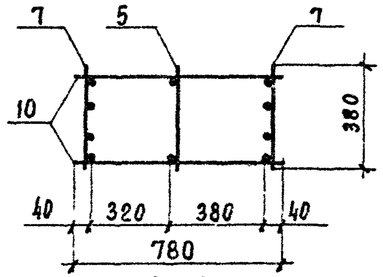

3 – 3

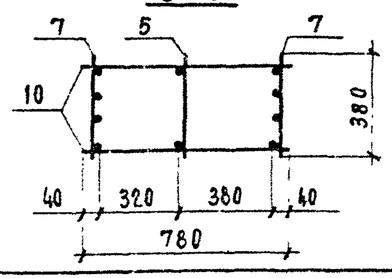

Марка каркаса	Поз.	Наименование	Кол.	Обозначение документа	Масса каркаса, кг
КП137-9	1	Сетка С2	4	1.424.1-5.3с – 130	533,3
	2	С12	2	– 132	
	3	С13	2	– 130	
	4	Каркас плоский КР2-3	1	– 88	
	5	КР119-1	1	– 115	
	6	КР107-12	2	– 98	
	7	КР119-11	2	– 115	
	8	ф8AI ℓ=580 ; 0,23кг	24	Без черт.	
	9	ф5ВрI ℓ=450 ; 0,07кг	8	1.424.1-5.3с-73	
	10	ф8AI ℓ=780 ; 0,31кг	36	Без. черт.	
КП137-10		поз. 1...5; 7; 9; 10 по КП137-9			566,7
	6	Каркас плоский КР107-16	2	1.424.1-5.3с-99	
	8	ф8AI ℓ=580 ; 0,23кг	18	Без черт.	
КП137-11		поз. 1...6; 8...10 по КП137-9			582,7
	7	Каркас плоский КР119-4	2	1.424.1-5.3с-115	
КП137-12		поз. 1...5; 9; 10 по КП137-9			660,3
	6	Каркас плоский КР107-16	2	1.424.1-5.3с-99	
	7	КР119-12	2	-115	
	8	ф8AI ℓ=580 ; 0,23кг	18	Без черт.	

1. Узел X см. 1.424.1-5.3с-84
2. Арматура класса Вр-I по ГОСТ 6727-80* ;
   класса А-I по ГОСТ 5781-82*.

Н. контр.	Михайлов			1.424.1-5.3с-73
Нач. СКО-1	Михайлов			
Гл. констр.	Матвеев			Каркас пространственный КП137-9 ... КП137-12
Гл. инж.	Григорьев			
Рук. бр.	Акишина			
Ст. инж.	Поляков			
Ст. инж.	Элова			
Пров.	Тищенко			

Стадия	Лист	Листов
Р		1

ПРОМСТРОЙПРОЕКТ

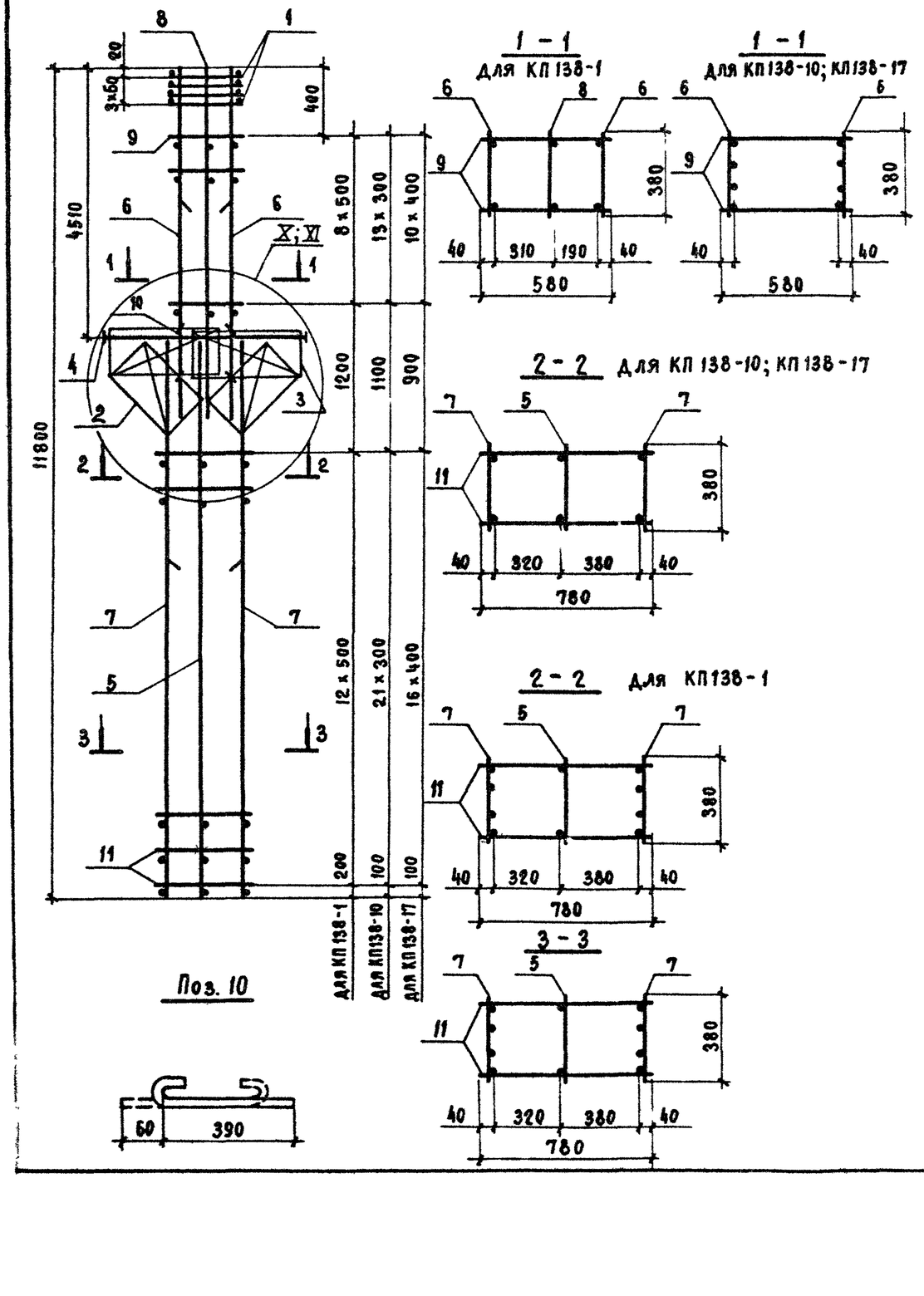

Марка каркаса	Поз.	Наименование	Кол.	Обозначение документа	Масса каркаса, кг
КП 138-1	1	Сетка С2	4	1.424.1-5.3С-130	528,8
	2	С12	2	– 132	
	3	С13	2	– 130	
	4	Каркас плоский КР2-4	1	– 89	
	5	КР 116-1	1	– 111	
	6	КР 109-8	2	– 101	
	7	КР 116-16	2	– 112	
	8	КР 109-1	1	– 101	
	9	ф8АI ℓ=580; 0,23 кг	18	Без. черт.	
	10	ф5ВрI ℓ=450; 0,07 кг	8	1.424.1-5.3С-74	
	11	ф8АI ℓ=780; 0,31 кг	26	Без черт.	
КП 138-10		поз. 1...5, 10 по КП 138-1			450,9
	6	Каркас плоский КР109-5	2	1.424.1-5.3С-101	
	7	КР 116-5	2	-111	
	9	ф8АI ℓ=580; 0,23 кг	28	Без черт.	
	11	ф8АI ℓ=780; 0,31 кг	44	То же	
КП 138-17		поз. 1...5, 10 по КП 138-1			754,6
	6	Каркас плоский КР 109-9	2	1.424.1-5.3С-102	
	7	КР 116-10	2	-112	
	9	ф8АI ℓ=580; 0,23 кг	22	Без черт.	
	11	ф10АI ℓ=780; 0,48 кг	34	То же	

1. Узел X разработан для КП 138-10, КП138-17, узел XI - для КП 138-1.
2. Узлы X; XI см. 1.424.1-5.3С-84.
3. Арматура класса Вр-I по ГОСТ 6727-80*;
   класса А-I по ГОСТ 5781-82*.

Н. контр	Михайлов		1.424.1-5.3С-74	
Нач. СКБ-1	Михайлов			
Гл. констр	Матвеев			
ГИП	Григорьев			
Рук. бр.	Акишина		Каркас пространственный КП138-1; КП138-10; КП138-17	Стадия: Р; Лист: ; Листов: 1
Ст. инж.	Поляков			
Инженер	Тищенко			Промстройпроект
Пров.	Поляков			

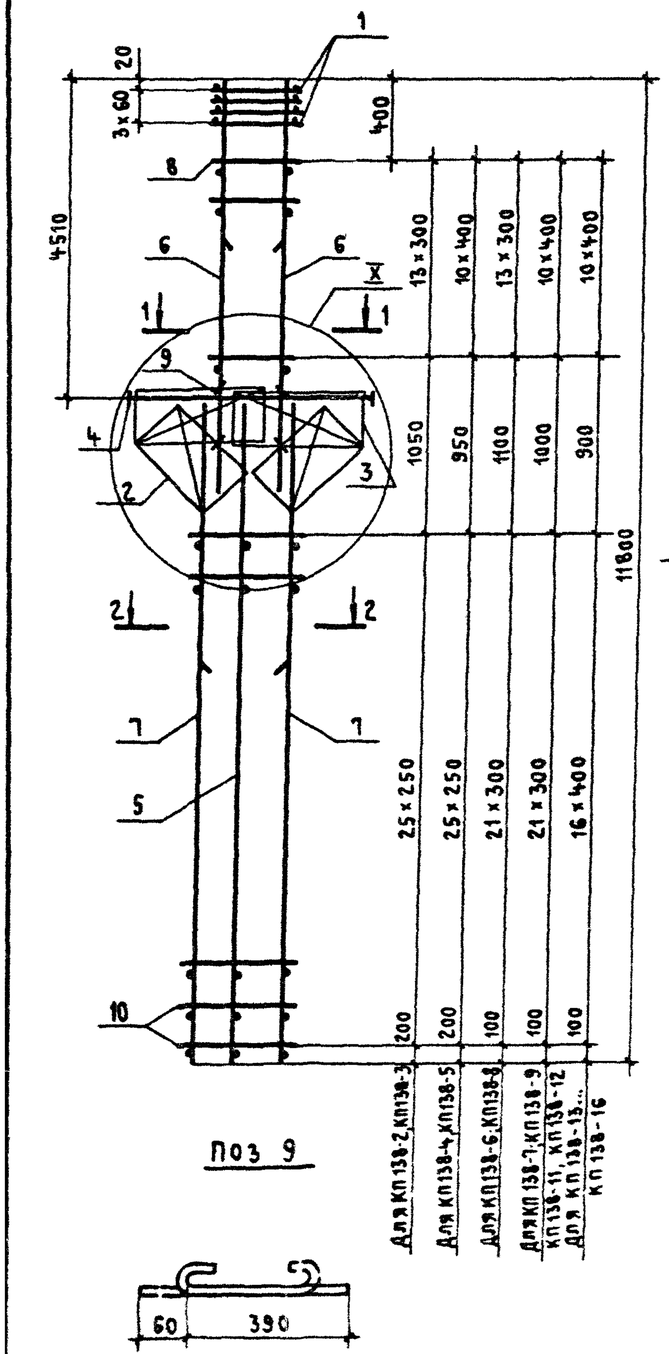

Поз 9

1 - 1

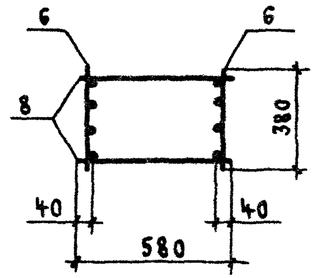

2 - 2

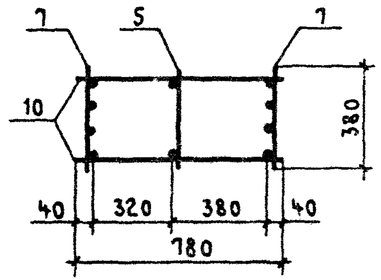

Марка каркаса	Поз.	Наименование	Кол.	Обозначение документа	Масса каркаса, кг
КП 138-2	1	Сетка С2	4	1.424.1-5.3 с -130	319,1
	2	С12	2	-132	
	3	С13	2	-130	
	4	Каркас плоский КР2-4	1	- 89	
	5	КР 116-1	1	- 111	
	6	КР 109-3	2	- 101	
	7	КР 116-11	2	- 112	
	8	ф6АI ℓ=580; 0,13 кг	28	Без черт.	
	9	ф5Вр-I ℓ=450; 0,07 кг	8	1.424.1-5.3с-75	
	10	ф5Вр-I ℓ=780; 0,11 кг	52	Без черт.	
КП 138-3		Поз. 1...5,7,9,10 по КП 138-2			355,8
	6	Каркас плоский КР 109-5	2	1.424.1-5.3с-101	
	8	ф8АI ℓ=580; 0,23 кг	28	Без черт.	
КП 138-4		Поз. 1...5,7,9,10 по КП 138-2			395,6
	6	Каркас плоский КР 109-7	2	1.424.1-5.3с-101	
	8	ф8АI ℓ=580; 0,23 кг	22	Без черт.	
КП 138-5		Поз. 1...5,7,9,10 по КП 138-2			456,0
	6	Каркас плоский КР 109-10	2	1.424.1-5.3с-102	
	8	ф8АI ℓ=580; 0,23 кг	22	Без черт.	
КП 138-6		Поз. 1...5,9 по КП 132-2			381,9
	6	Каркас плоский КР 109-5	2	1.424.1-5.3с-101	
	7	КР 116-13	2	- 112	
	8	ф8АI ℓ=580; 0,23 кг	28	Без черт.	
	10	ф5Вр-I ℓ=780; 0,11 кг	44	То же	

1. Узел X см. 1.424.1-5.3с-84
2. Арматура класса Вр-I по ГОСТ 6727-80*
   класса А-I по ГОСТ 5781-82*

Н. контр.	Михайлов		1.424.1-5.3с-75
Нач. СКО-1	Михайлов		
Гл. констр.	Матвеев		
Гл. инж. пр.	Григорьев		
Рук. бр.	Акишина		Каркас пространственный КП138-2... КП138-9; КП138-11... КП138-16
Ст. инж.	Поляков		
Инженер	Тищенко		
Проверил	Поляков		

Стадия	Лист	Листов
Р	1	2

Промстройпроект

Марка каркаса	Поз.	Наименование	Кол.	Обозначение документа	Масса каркаса, кг
КП 138-7		Поз.1...5,9 по КП 138-2			482,1
	6	Каркас плоский КР109-10	2	1.424.1-5.3С-102	
	7	КР116-13	2	-112	
	8	Ф 8 AI ℓ=580; 0,23кг	22	БЕЗ черт.	
	10	Ф 5 Bp I ℓ=780; 0,11кг	44	то же	
КР 138-8		Поз.1...5,9 по КП 138-2			415,8
	6	Каркас плоский КР109-5	2	1.424.1-5.3С-101	
	7	КР116-15	2	-112	
	8	Ф 8 AI ℓ=580; 0,23кг	28	БЕЗ черт.	
	10	Ф 6 AI ℓ=780; 0,17кг	44	то же	
КП 138-9		Поз.1...5,9 по КП 138-2			490,0
	6	Каркас плоский КР109-9	2	1.424.1-5.3С-102	
	7	КР116-15	2	-112	
	8	Ф 8 AI ℓ=580; 0,23кг	22	БЕЗ черт.	
	10	Ф 6 AI ℓ=780; 0,17кг	44	то же	
КП 138-11		Поз.1...5,9 по КП 138-2			550,5
	6	Каркас плоский КР109-9	2	1.424.1-5.3С-102	
	7	КР116-17	2	-112	
	8	Ф 8 AI ℓ=580; 0,23кг	22	БЕЗ черт.	
	10	Ф 8 AI ℓ=780; 0,31кг	44	то же	
КП 138-12		Поз.1...5,9 по КП 138-2			576,5
	6	Каркас плоский КР109-10	2	1.424.1-5.3С-102	
	7	КР116-17	2	-112	
	8	Ф 8 AI ℓ=580; 0,23кг	22	БЕЗ черт	
	10	Ф 8 AI ℓ=780; 0,31кг	44	то же	
КП 138-13		Поз.1...5,9 по КП 138-2			628,8
	6	Каркас плоский КР109-10	2	1.424.1-5.3С-102	
	7	КР116-18	2	-112	
	8	Ф 8 AI ℓ=580; 0,23кг	22	БЕЗ черт.	
	10	Ф 8 AI ℓ=780; 0,31кг	34	то же	
КП 138-14		Поз.1...5,9 по КП 138-2			673,4
	6	Каркас плоский КР109-11	2	1.424.1-5.3С-102	
	7	КР116-18	2	-112	
	8	Ф 10 AI ℓ=580; 0,36 кг	22	БЕЗ черт.	
	10	Ф 8 AI ℓ=780; 0,31 кг	34	то же	
КП 138-15		Поз.1...5,9 по КП 138-2			715,2
	6	Каркас плоский КР109-10	2	1.424.1-5.3С-102	
	7	КР116-20	2	-112	
	8	Ф 8 AI ℓ=580; 0,23кг	22	БЕЗ черт.	
	10	Ф 8 AI ℓ=780; 0,31 кг	34	то же	
КП 138-16		Поз.1...5,9 по КП 138-2			759,8
	6	Каркас плоский КР109-11	2	1.424.1-5.3С-102	
	7	КР116-20	2	-112	
	8	Ф 10 AI ℓ=580; 0,36 кг	22	БЕЗ черт.	
	10	Ф 8 AI ℓ=780; 0,31 кг	34	то же	

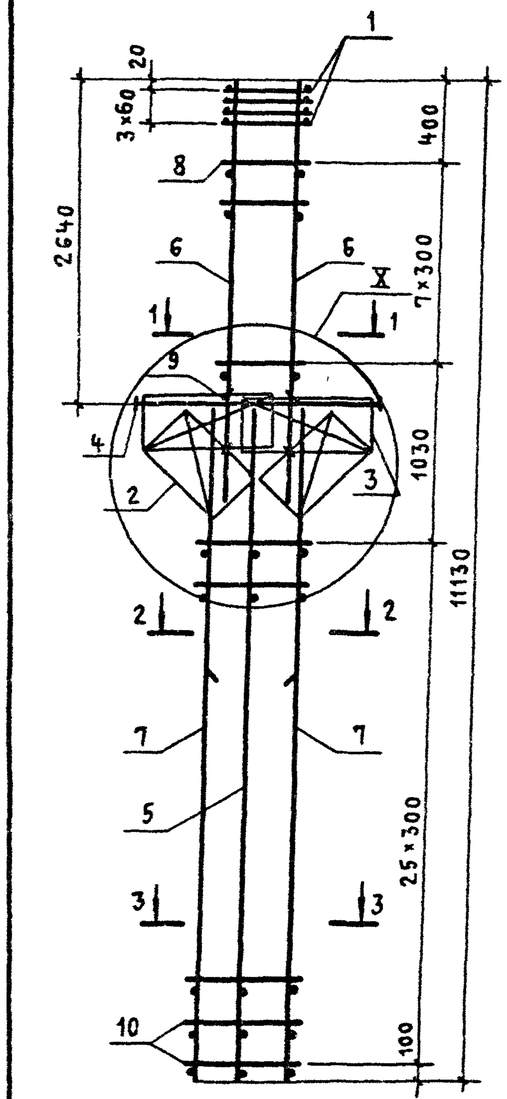

Поз. 9

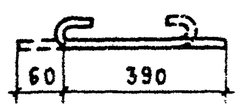

1 – 1

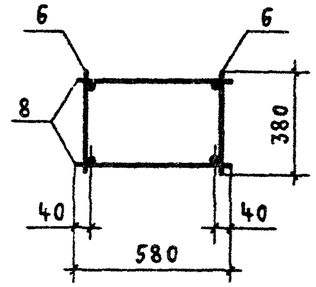

2 – 2 для КП139-1

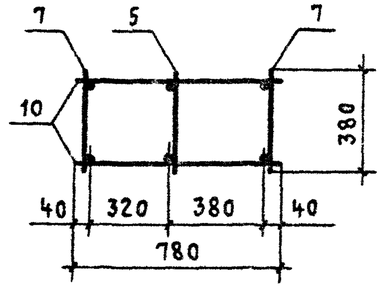

2 – 2

для КП139-2; КП139-3

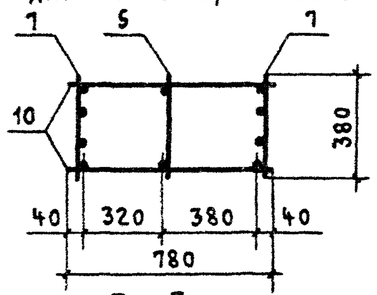

3 – 3

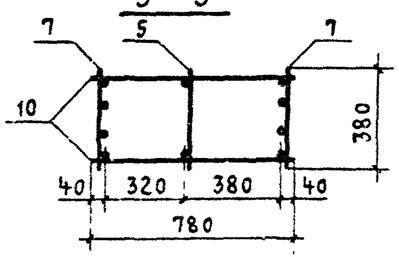

Марка каркаса	Поз.	Наименование	Кол.	Обозначение документа	Масса каркаса, кг
КП139-1	1	Сетка С3	4	1.424.1-5.3 С -130	303,1
	2	С12	2	-132	
	3	С13	2	-130	
	4	Каркас плоский КР2-1	1	-87	
	5	КР121-1	1	-117	
	6	КР103-3	2	-91	
	7	КР121-4	2	-117	
	8	ф6 AI ℓ=580; 0,13 кг	16	БЕЗ ЧЕРТ.	
	9	ф5 BpI ℓ=450; 0,07 кг	8	1.424.1-5.3 С -76	
	10	ф6 AI ℓ=780; 0,17 кг	52	БЕЗ ЧЕРТ.	
КП139-2		Поз. 1... 5, 9 по КП139-1			281,4
	6	Каркас плоский КР103-2	2	1.424.1-5.3 С -91	
	7	КР121-9	2	-118	
	8	ф5 BpI ℓ=580; 0,08 кг	16	БЕЗ ЧЕРТ.	
	10	ф5 BpI ℓ=780; 0,11 кг	52	ТО ЖЕ	
КП139-3		Поз. 1... 6, 8, 9 по КП139-1			400,6
	7	Каркас плоский КР121-12	2	1.424.1-5.3 С -118	
	10	ф8 AI ℓ=780; 0,31 кг	52	БЕЗ ЧЕРТ.	

1. Узел X см. 1.424.1-5.3 С-84.
2. Арматура класса Bp-I по ГОСТ 6727-80*;
   класса A-I по ГОСТ 5781-82*.

Н. контр.	Михайлов		1.424.1-5.3 С-76
Нач. СКО-1	Михайлов		
Гл. констр.	Матвеев		Каркас пространственный КП139-1... КП139-3
Гл. инж. пр.	Григорьев		Стадия: Р; Лист: ; Листов: 1
Рук. бр	Акишина		Промстройпроект
Ст. инж.	Поляков		
Инженер	Смирнова		
Проверил	Тищенко		

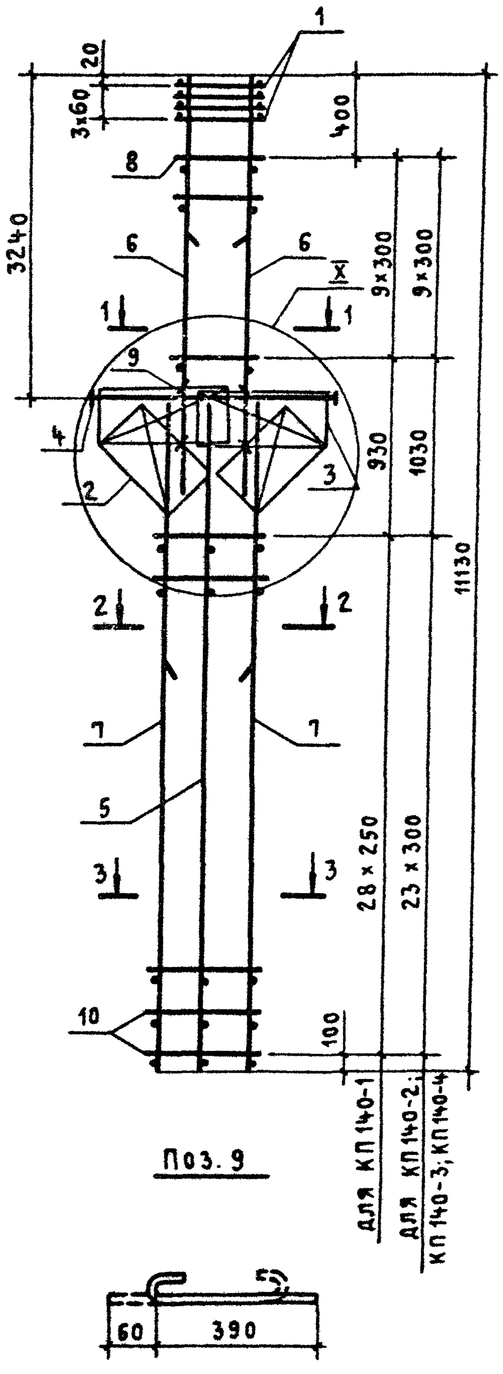

Поз. 9

Для КП 140-1

Для КП 140-2; КП 140-3; КП 140-4

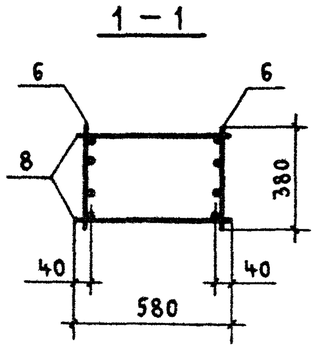

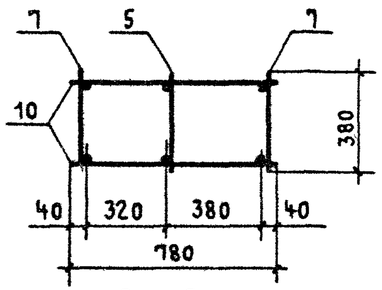

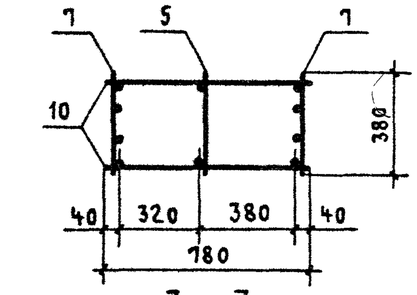

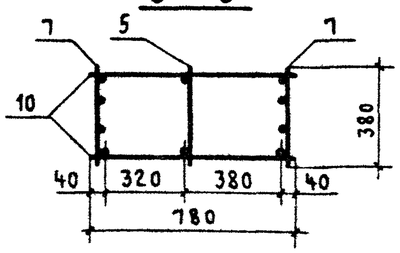

Марка каркаса	Поз.	Наименование	Кол.	Обозначение документа	Масса каркаса, кг
КП 140-1	1	Сетка С3	4	1.424.1-5.3С-130	300,0
	2	С12	2	-132	
	3	С13	2	-130	
	4	Каркас плоский КР 2-3	1	-88	
	5	КР 119-1	1	-115	
	6	КР 105-16	2	-95	
	7	КР 119-5	2	-115	
	8	ф6 AI ℓ=580; 0,13 кг	20	Без черт.	
	9	ф5 ВрI ℓ=450; 0,07 кг	8	1.424.1-5.3С-77	
	10	ф5 ВрI ℓ=780; 0,11 кг	58	Без черт.	
КП 140-2		Поз. 1...5, 9 по КП 140-1			358,9
	6	Каркас плоский КР 105-17	2	1.424.1-5.3С-95	
	7	КР 119-7	2	-115	
	8	ф8 AI ℓ=580; 0,23 кг	20	Без черт.	
	10	ф5 ВрI ℓ=780; 0,11 кг	48	То же	
КП 140-3		Поз. 1...5, 9 по КП 140-1			395,8
	6	Каркас плоский КР 105-17	2	1.424.1-5.3С-95	
	7	КР 119-9	2	-115	
	8	ф8 AI ℓ=580; 0,23 кг	20	Без черт.	
	10	ф6 AI ℓ=780; 0,11 кг	48	То же	
КП 140-4		Поз. 1...5,9 по КП 140-1			433,1
	6	Каркас плоский КР 105-17	2	1.424.1-5.3С-95	
	7	КР 119-2	2	-115	
	8	ф8 AI ℓ=580; 0,23 кг	20	Без черт.	
	10	ф8 AI ℓ=780; 0,31 кг	48	То же	

1. Узел X см. 1.424.1-5.3С-84.
2. Арматура класса Вр-I по ГОСТ 6727-80*;
   класса А-I по ГОСТ 5781-82*.

Н. контр.	Михайлов		
Нач. СКО-1	Михайлов		
Гл. констр.	Матвеев		
Гл. инж. пр.	Григорьев		
Рук. бр.	Акишина		
Ст. инж.	Поляков		
Инженер	Смирнова		
Проверил	Тищенко		

1.424.1-5.3С-77

Каркас пространственный КП 140-1... КП 140-4

Стадия	Лист	Листов
Р		1

Промстройпроект

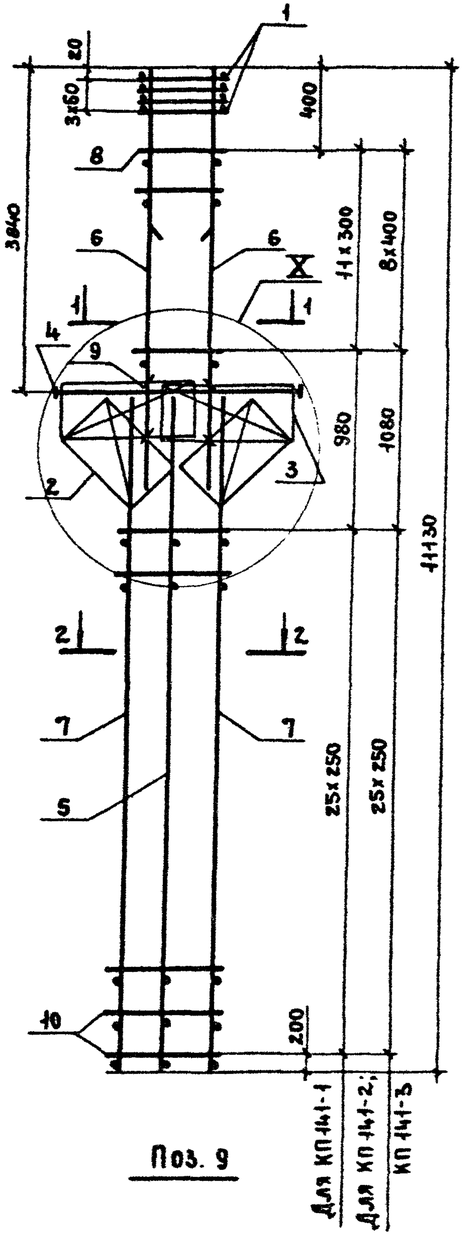

Поз. 9

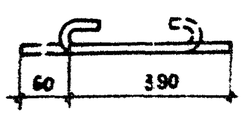

1 - 1

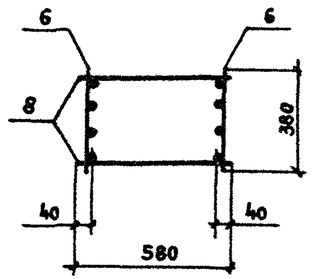

2 - 2

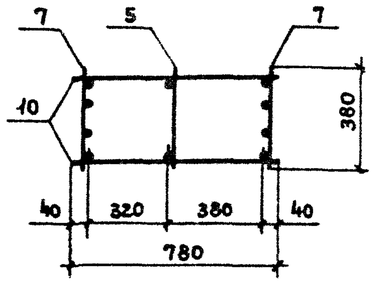

Марка каркаса	Поз.	Наименование	Кол.	Обозначение документа	Масса каркаса, кг
КП 141-1	1	Сетка С3	4	1.424.1-5.3с-130	342,4
	2	С12	2	-132	
	3	С13	2	-130	
	4	Каркас плоский КР2-4	1	-89	
	5	КР116-1	1	-111	
	6	КР107-12	2	-98	
	7	КР116-11	2	-112	
	8	ф8АI ℓ=580; 0,23кг	24	без черт.	
	9	ф5ВрI ℓ=450; 0,07кг	8	1.424.1-5.3с-78	
	10	ф5ВрI ℓ=780; 0,11кг	52	без черт.	
КП 141-2		Поз.1...5,7,9,10 по КП 141-1			375,8
	6	Каркас плоский КР107-16	2	1.424.1-5.3с-99	
	8	ф8АI ℓ=580; 0,23кг	18	без черт.	
КП 141-3		Поз.1...5,7,9,10 по КП 141-1			406,8
	6	Каркас плоский КР107-17	2	1.424.1-5.3с-99	
	8	ф8АI ℓ=580; 0,23кг	18	без черт.	

1. Узел I см 1.424.1-5.3с-84.
2. Арматура класса Вр-I по ГОСТ 6727-80*;
   класса А-I по ГОСТ 5781-82*.

Н. контр.	Михайлов		1.424.1-5.3с-78
Нач. СКБ-1	Михайлов		
Гл. конст.	Матвеев		Каркас пространственный КП 141-1... КП 141-3
Гл. инж. пр.	Григорьев		Стадия: Р; Лист: ; Листов: 1
Рук. бр.	Акишина		ПРОМСТРОЙПРОЕКТ
Ст. инж.	Поляков		
Инженер	Смирнова		
Провер.	Тищенко		

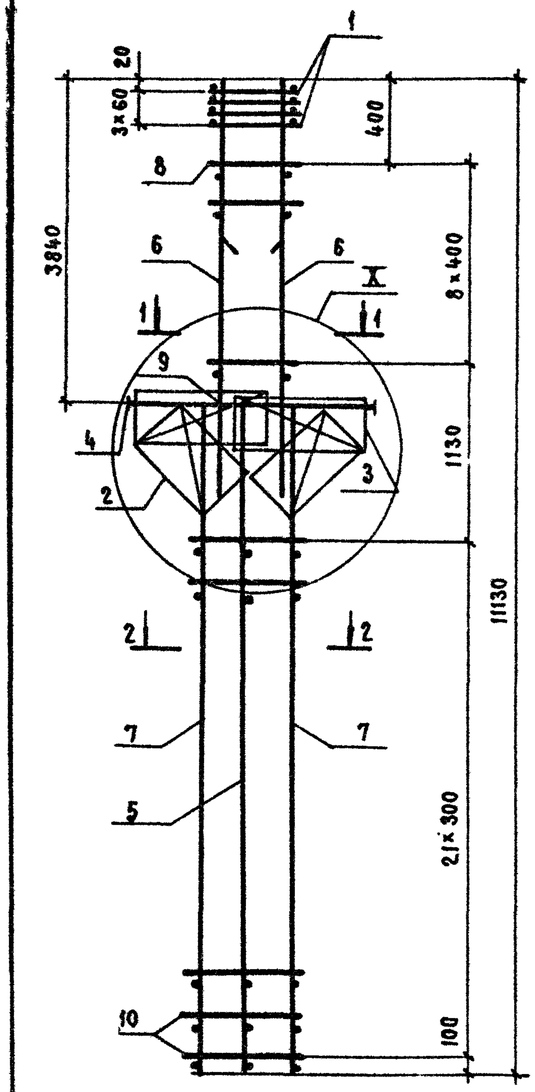

Поз. 9

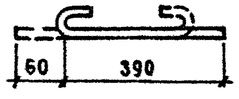

1 - 1

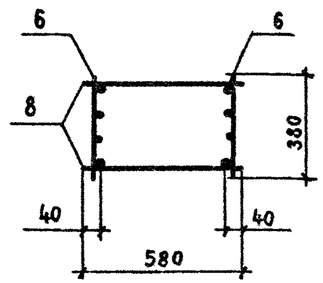

2 - 2

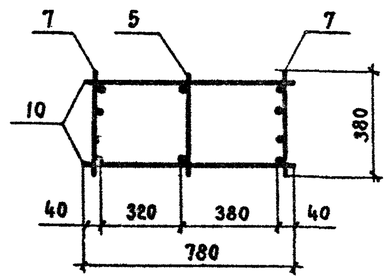

Марка каркаса	Поз.	Наименование	Кол.	Обозначение документа	Масса каркаса, кг
КП141-4	1	Сетка С3	4	1.424.1-5.3с-130	401,9
	2	С12	2	-132	
	3	С13	2	-130	
	4	Каркас плоский КР2-4	1	-89	
	5	КР116-1	1	-111	
	6	КР107-16	2	-99	
	7	КР116-13	2	-112	
	8	Ф8АI, ℓ=580; 0,23кг	18	без черт.	
	9	Ф5ВрI, ℓ=450; 0,07кг	8	1.424.1-5.3с-79	
	10	Ф5ВрI, ℓ=780; 0,11кг	44	без черт.	
КП141-5		поз.1...5,7...10 по КП141-4			456,5
	6	Каркас плоский КР107-18	2	1.424.1-5.3с-99	
КП141-6		поз.1...5,8,9 по КП141-4			466,8
	6	Каркас плоский КР107-17	2	1.424.1-5.3с-99	
	7	КР116-15	2	-112	
	10	Ф6АI, ℓ=780; 0,17кг	44	без черт.	
КП141-7		поз.1...5,8,9 по КП141-4			527,3
	6	Каркас плоский КР107-17	2	1.424.1-5.3с-99	
	7	КР116-17	2	-112	
	10	Ф8АI, ℓ=780; 0,31кг	44	без черт.	

1. Узел X см. 1.424.1-5.3с-84.
2. Арматура класса Вр-I по ГОСТ 6727-80*;
   класса А-I по ГОСТ 5781-82*

Н.контр.	Михайлов		1.424.1-5.3с-79
Нач.СКО-1	Михайлов		
Гл.констр.	Матвеев		
Гл.инж.пр.	Григорьев		
Рук.бр	Акишина		Каркас пространственный КП141-4 ... КП141-7
Ст.инж	Поляков		
Инженер	Смирнова		
Проверил	Тищенко		

Стадия	Лист	Листов
Р		1

ПРОМСТРОЙПРОЕКТ

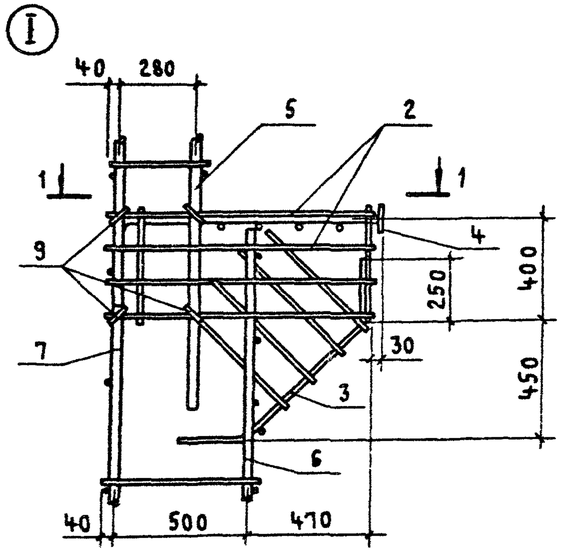

1 – 1

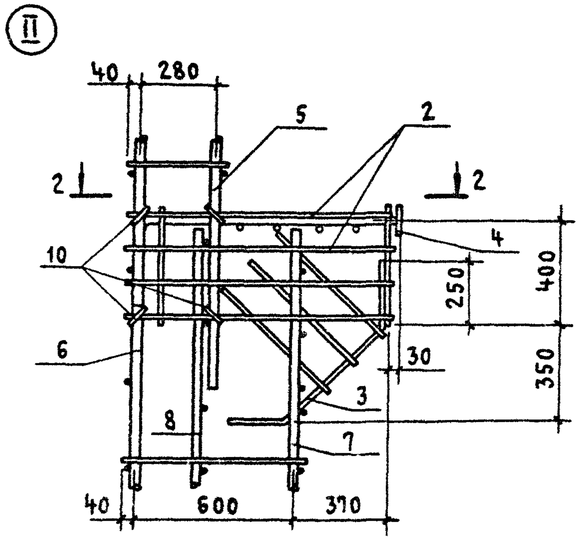

2 – 2

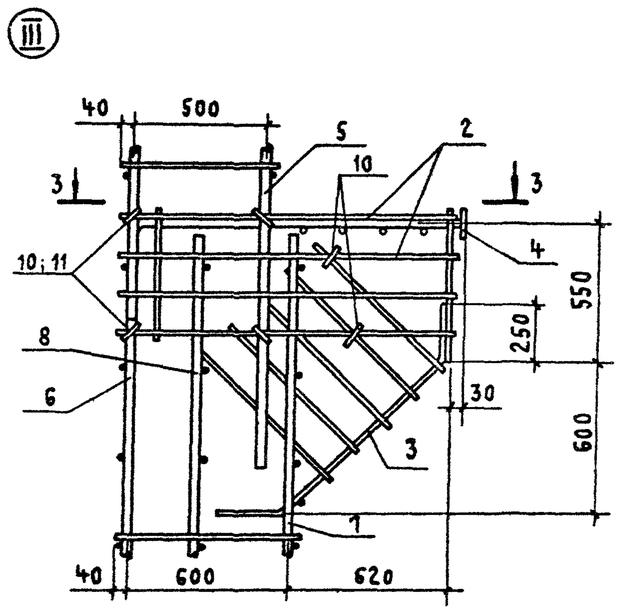

3 – 3

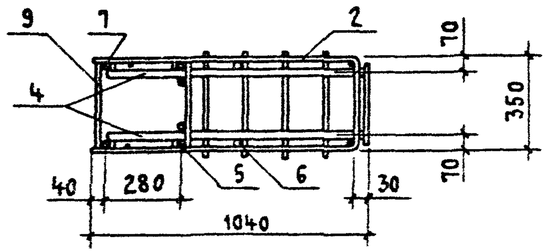

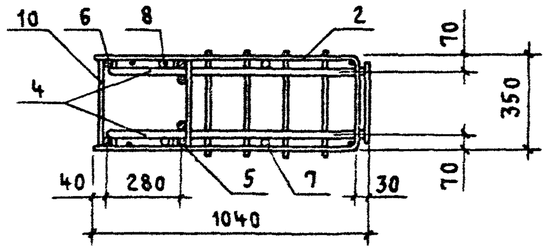

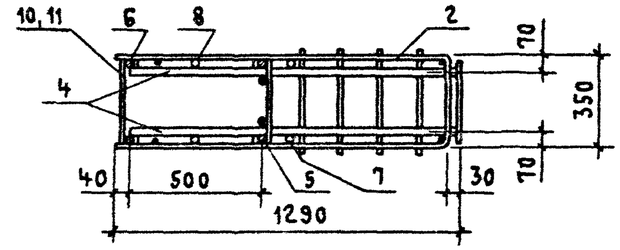

Н. контр	Михайлов		1.424.1-5.3 С-80
Нач. СКО-1	Михайлов		
Гл. констр.	Матвеев		
Гл. инж. пр.	Григорьев		
Рук. БР.	Акишина		Узел I, II и III
Ст. инж	Поляков		Стадия: Р; Лист: ; Листов: 1
Инж. енер	Смирнова		Промстройпроект
Проверил	Поляков		

Ⅳ

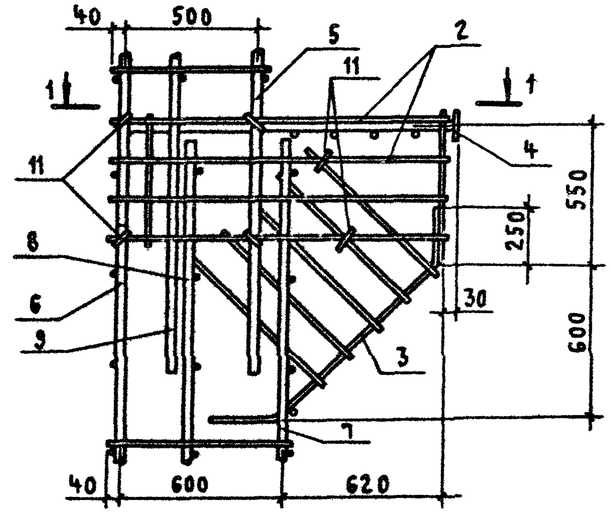

1 — 1

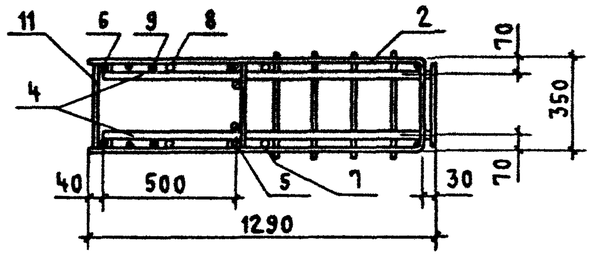

Ⅴ

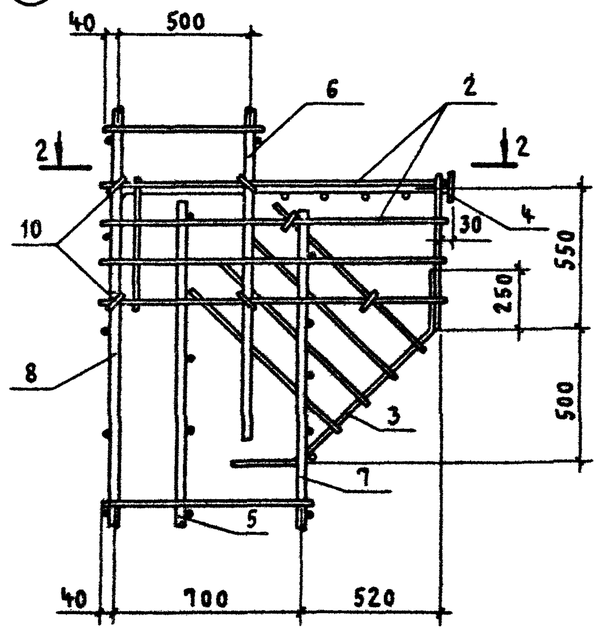

2 — 2

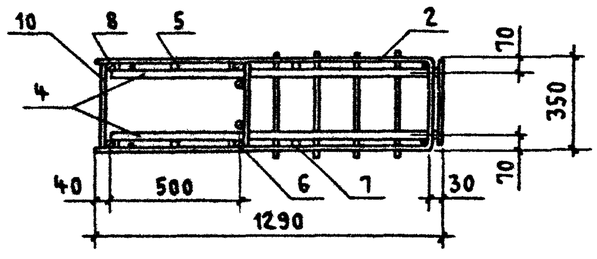

Н. контр	Михайлов			1.424.1-5.3 С-81	
Нач. СКО-1	Михайлов				
Гл. констр.	Матвеев				
Гл. инж. пр.	Григорьев				
Рук. бр.	Акишина			Узел Ⅳ и Ⅴ	Стадия: Р; Лист: ; Листов: 1
Ст инж	Поляков				
Инженер	Смирнова				Промстройпроект
Проверил	Поляков				

VI

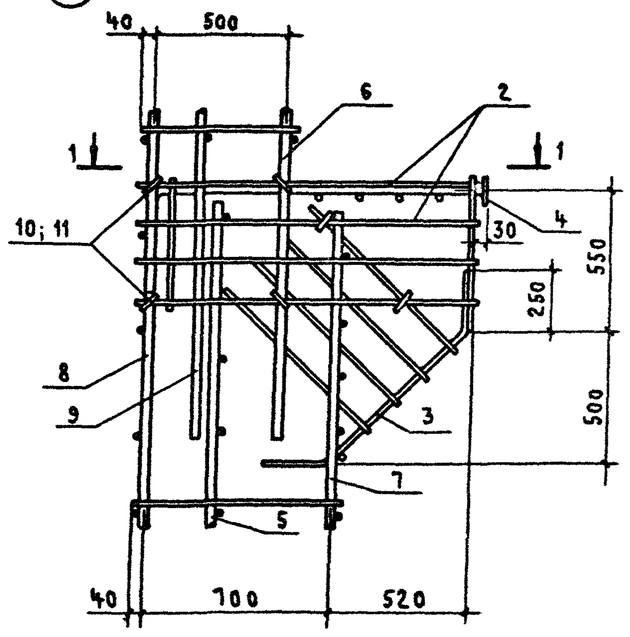

VII

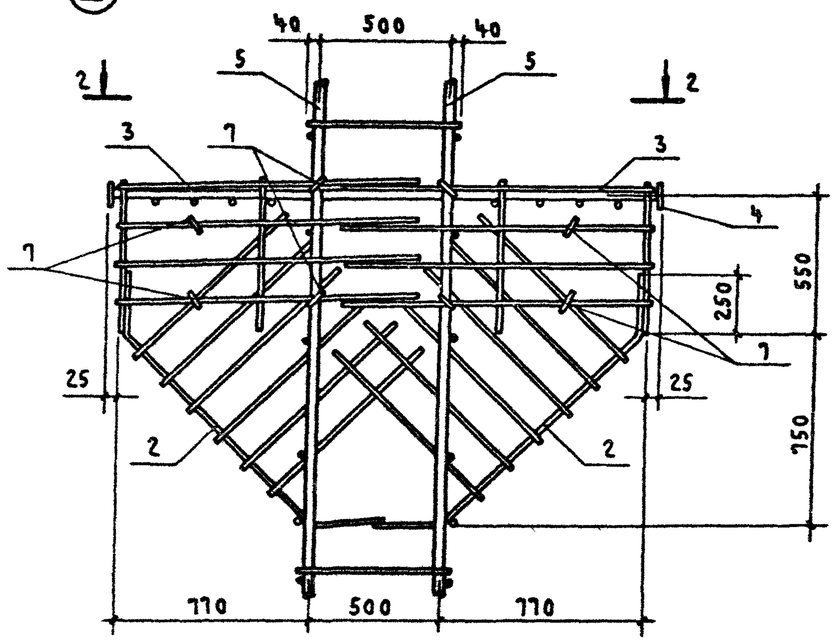

1 — 1

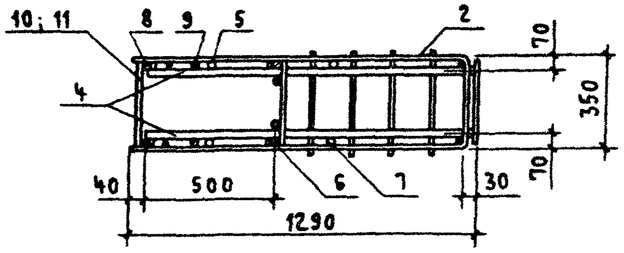

2 — 2

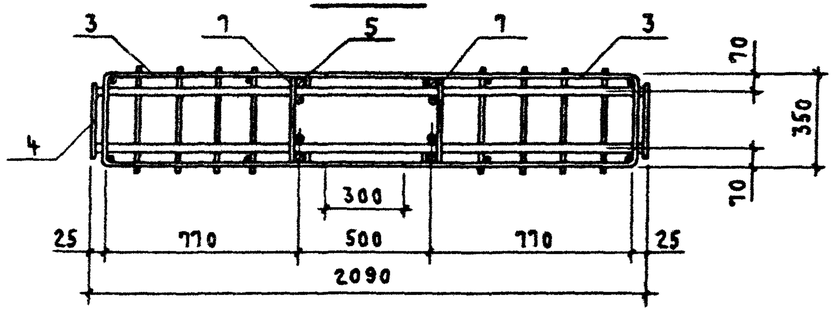

Н. контр	Михайлов		1.424.1-5.3 С-82
Нач. СКО-1	Михайлов		
Гл конструктор	Матвеев		
Гл инж ПР	Григорьев		
Рук БР.	Акишина		Узел VI и VII
Ст инж.	Поляков		Стадия: Р; Лист: ; Листов: 1
Инженер	Смирнова		ПРОМСТРОЙПРОЕКТ
Проверил	Поляков		

VIII

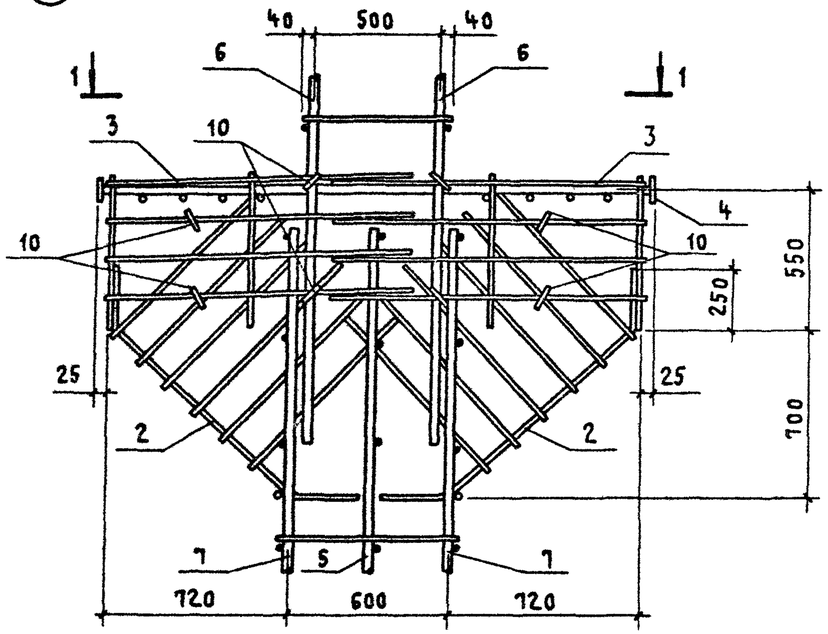

IX

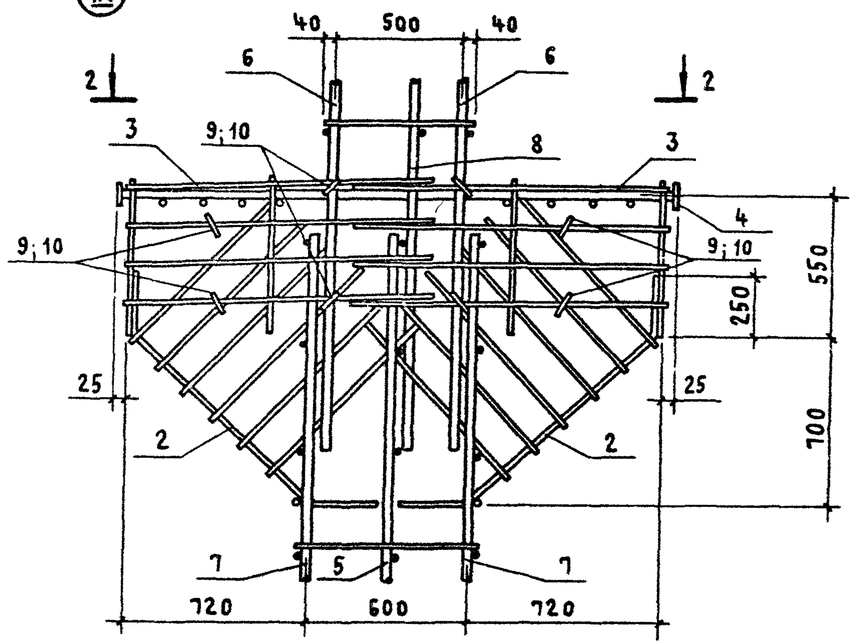

1 — 1

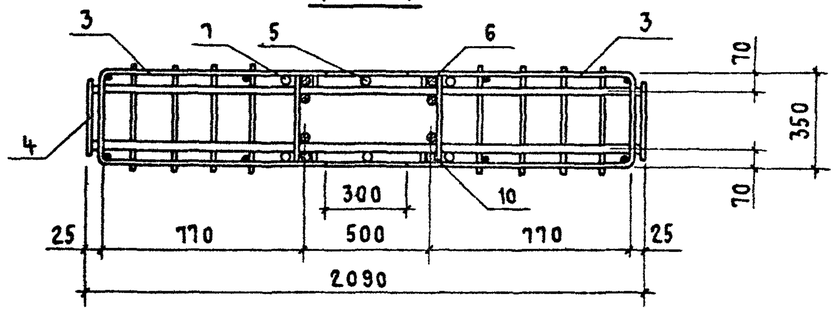

2 — 2

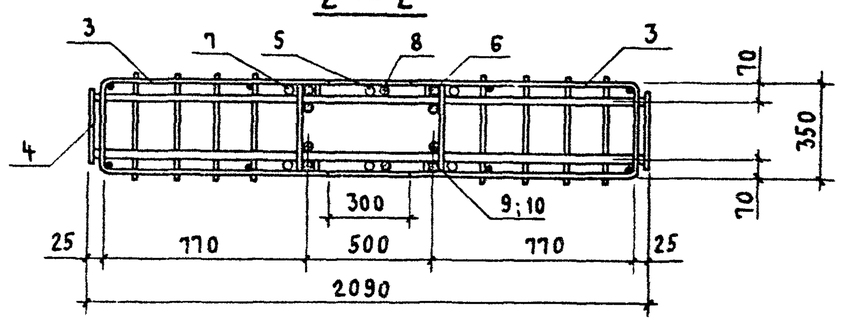

Н. контр.	Михайлов			1.424.1-5.3С-83
Нач. СКО-1	Михайлов			
Гл. констр.	Матвеев			
Гл. инж. пр.	Григорьев			
Рук. бр.	Акишина			Узел VIII и IX
Ст. инж.	Поляков			
Инженер	Смирнова			
Проверил	Поляков			

Стадия	Лист	Листов
Р		1

ПРОМСТРОЙПРОЕКТ

Х

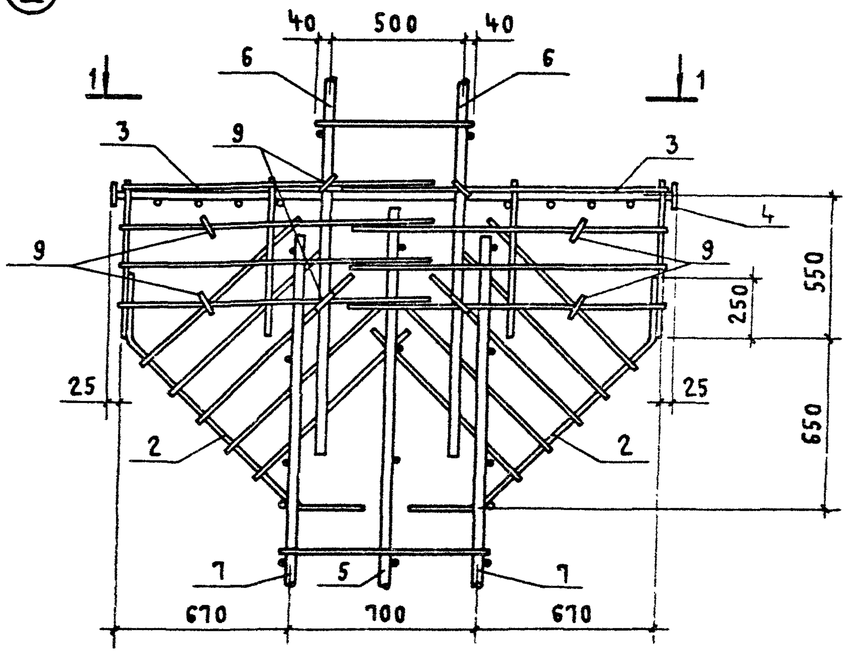

1 – 1

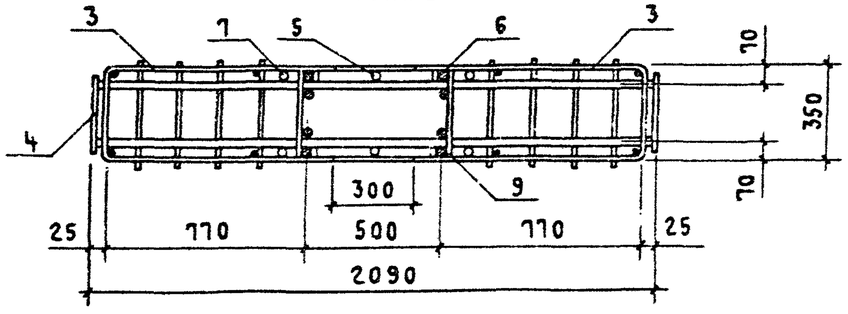

ХІ

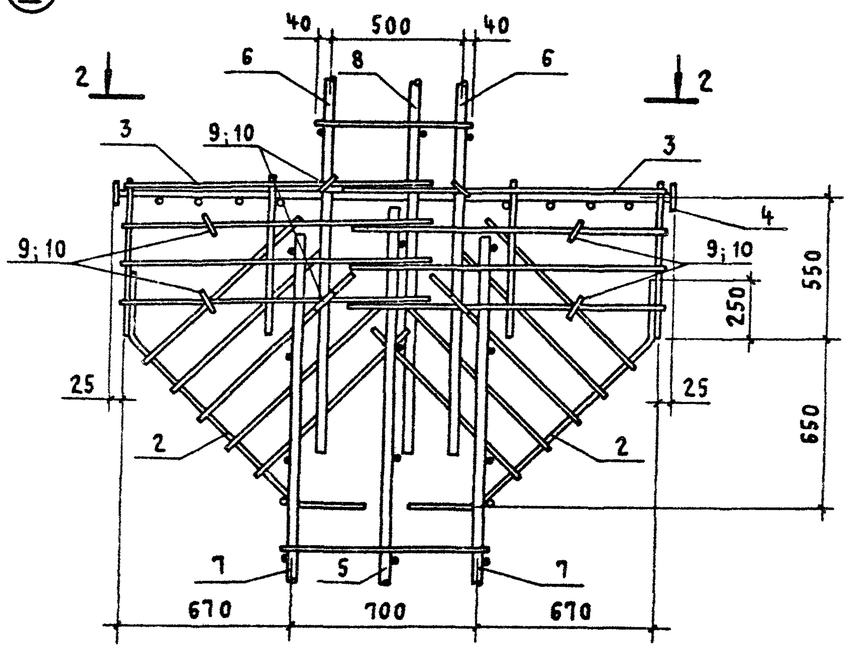

2 – 2

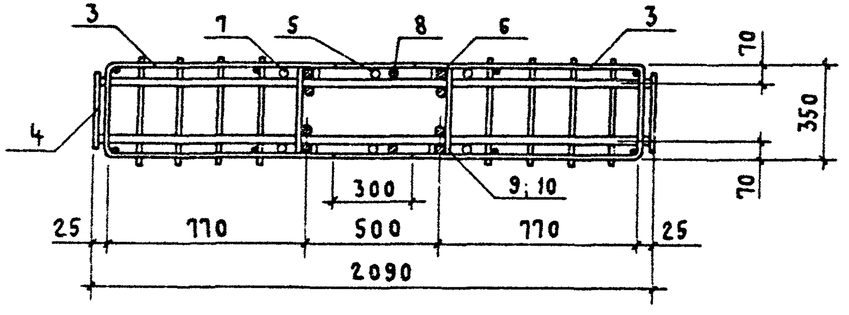

Н.контр.	Михайлов		
Нач.СКО-1	Михайлов		
Гл.констр	Матвеев		
Гл.инж.пр.	Григорьев		
Рук.бр.	Акишина		
Ст.инж.	Поляков		
Инженер	Смирнова		
Проверил	Поляков		

1.424.1-5.3 С-84

Узел Х и ХІ

Стадия	Лист	Листов
Р		1

ПРОМСТРОЙПРОЕКТ

КР1-1

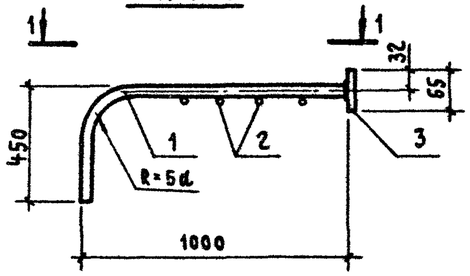

КР1-2

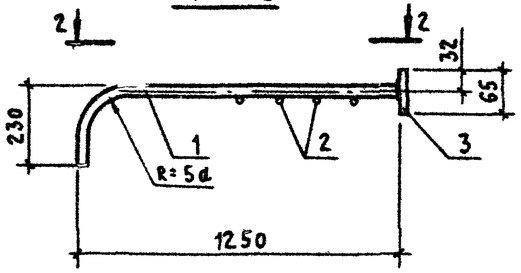

1-1

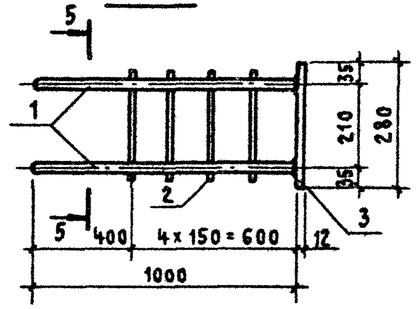

2-2

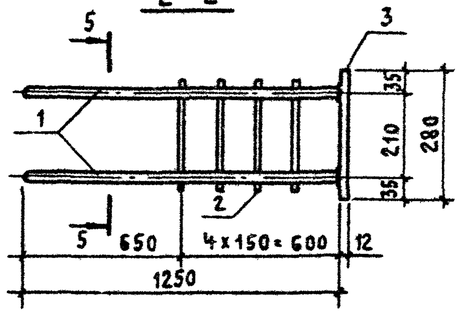

5-5

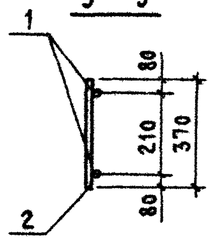

КР1-3

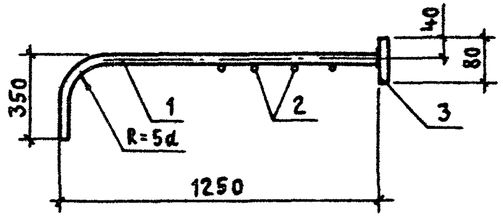

КР1-4

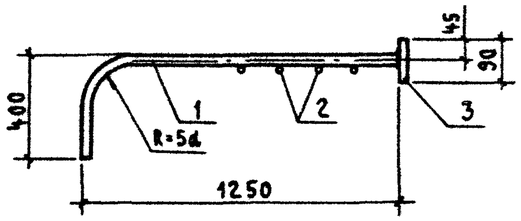

3-3

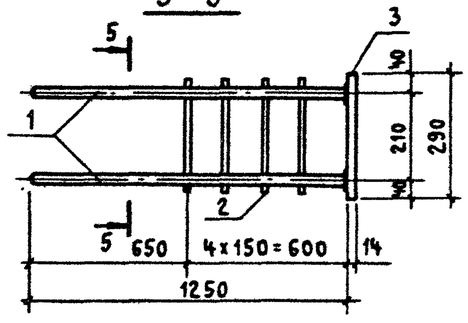

4-4

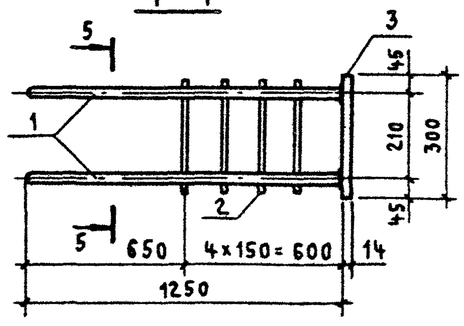

Марка каркаса	Поз.	Наименование	Кол.	Масса ед., кг	Общая масса, кг
КР1-1	1	ф16 А III ℓ = 1450	2	2,29	6,6
	2	ф 6 А I ℓ = 370	4	0,08	
	3	Полоса $\frac{\text{А-I } 12\times65 \text{ ГОСТ } 103\text{-}76}{\text{Ст3 пс6-1 ТУ } 14\text{-}1\text{-}3023\text{-}80}$ ℓ=280	1	1,7	
КР1-2	1	ф 16 А III ℓ = 1480	2	2,34	6,7
	2	ф 6 А I ℓ = 370	4	0,08	
	3	Полоса $\frac{\text{А-I } 12\times65 \text{ ГОСТ } 103\text{-}76}{\text{Ст3 пс6-1 ТУ } 14\text{-}1\text{-}3023\text{-}80}$ ℓ=280	1	1,7	
КР1-3	1	ф 20 А III ℓ = 1600	2	3,95	10,8
	2	ф 6 А I ℓ = 370	4	0,08	
	3	Полоса $\frac{\text{А-I } 14\times80 \text{ ГОСТ } 103\text{-}76}{\text{Ст3 пс6-1 ТУ } 14\text{-}1\text{-}3023\text{-}80}$ ℓ=290	1	2,6	
КР1-4	1	ф 22 А III ℓ = 1650	2	4,92	13,0
	2	ф 6 А I ℓ = 370	4	0,08	
	3	Полоса $\frac{\text{А-I } 14\times90 \text{ ГОСТ } 103\text{-}76}{\text{Ст3 пс6-1 ТУ } 14\text{-}1\text{-}3023\text{-}80}$ ℓ=300	1	2,9	

Арматура класса А-I и А-III по ГОСТ 5781-82*

Н. контр	Михайлов	
Нач. СКО-1	Михайлов	
Гл. констр	Матвеев	
Гл. инж. пр	Григорьев	
Рук. бр	Акишина	
Ст. инж.	Никонова	
Проверил	Поляков	

1.424.1-5.3С-85

Каркас плоский КР1-1 ... КР1-4

Стадия	Лист	Листов
Р		1

Промстройпроект

КР1-5

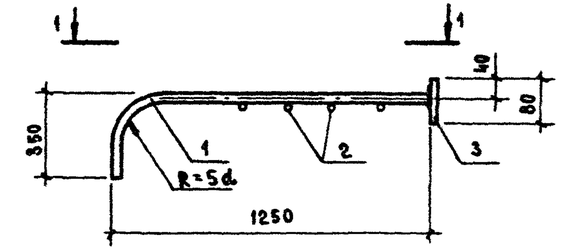

1-1

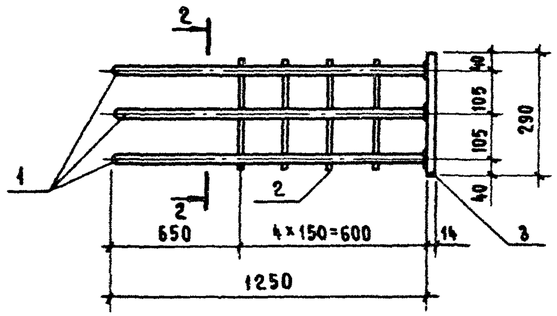

2-2

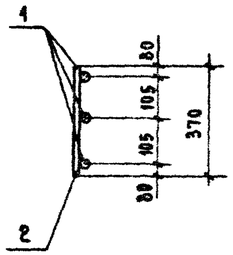

Марка каркаса	Поз.	Наименование	Кол	Масса ед., кг	Общая масса, кг
Кр1-5	1	Ф 20 А III ℓ = 1600	3	3,95	14,6
	2	Ф 6 А I ℓ = 370	4	0,08	
	3	Полоса $\frac{\text{А-I } 14\times80 \text{ ГОСТ } 103-76}{\text{ВСт3пс6-1 ТУ14-1-3023-80}}$ ℓ=290	1	2,6	

Арматура каркаса А-I и А-III по ГОСТ 5781-82*

Н. контр.	Михайлов	1.424.1 - 5.3С-86	
Нач. СКО-1	Михайлов		
Гл. констр.	Матьеев	Каркас плоский Кр1-5	Стадия: Р; Лист: ; Листов: 1
Гл. инж. пр.	Григорьев		ПРОМСТРОЙПРОЕКТ
Рук. бр.	Акишина		
Ст. инж.	Никонова		
Проверил	Поляков		

Кр2-1 ; Кр2-2

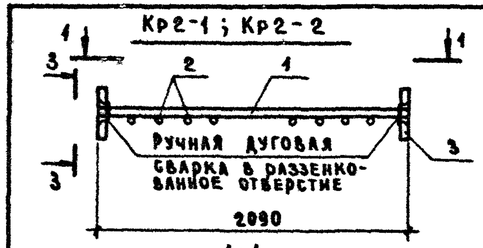

1-1

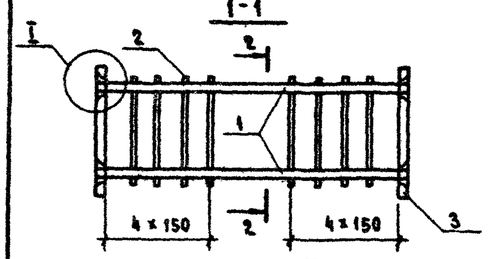

2-2

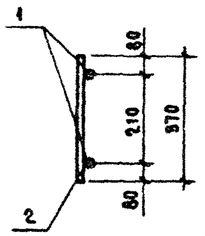

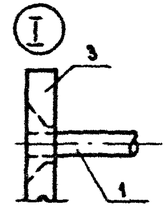

4-4

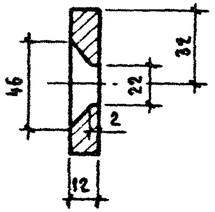

5-5

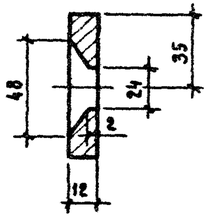

3-3 для Кр2-1

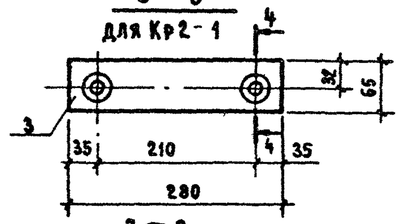

3-3 для Кр2-2

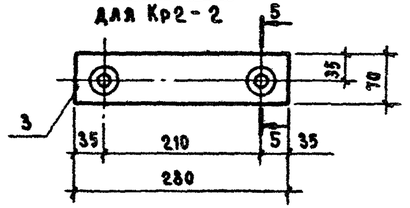

Марка каркаса	Поз.	Наименование	Кол.	Масса ед., кг	Общая масса, кг
Кр2-1	1	Ф 16 А III ℓ = 2090	2	3,30	10,6
	2	Ф 6 А I ℓ = 370	8	0,08	
	3	Полоса $\frac{\text{А-I } 12\times65 \text{ ГОСТ } 103-76}{\text{ВСт3пс6-1 ТУ14-1-3023-80}}$ ℓ=280	2	1,7	
Кр2-2	1	Ф 18 А III ℓ = 2090	2	4,18	12,8
	2	Ф 6 А I ℓ = 370	8	0,08	
	3	Полоса $\frac{\text{А-I } 12\times70 \text{ ГОСТ } 103-76}{\text{ВСт3пс6-1 ТУ14-1-3023-80}}$ ℓ=280	2	1,9	

Арматура класса А-I и А-III по ГОСТ 5781-82*

Взам. инв. №

Подпись и дата

Инв. № подл.

Н. контр.	Михайлов	1.424.1 - 5.3С-87	
Нач. СКО-1	Михайлов		
Гл. констр.	Матьеев	Каркас плоский Кр2-1 ; Кр2-2	Стадия: Р; Лист: ; Листов: 1
Гл. инж. пр.	Григорьев		ПРОМСТРОЙПРОЕКТ
Рук. бр.	Акишина		
Ст. инж.	Никонова		
Проверил	Поляков		

Кр2-3

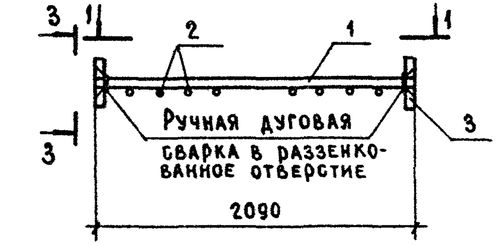

2-2

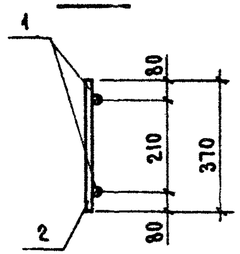

1-1

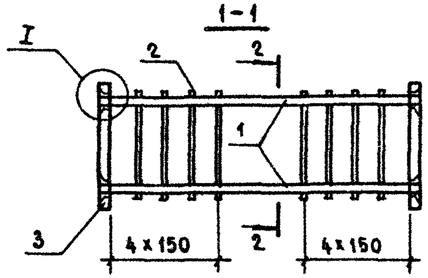

3-3

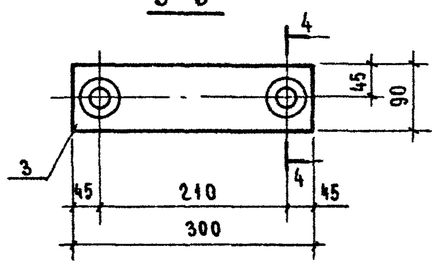

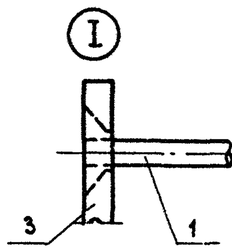

4-4

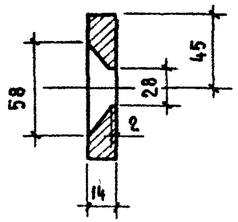

Марка каркаса	Поз.	Наименование	Кол.	Масса ед., кг	Общая масса, кг
Кр2-3	1	Ф 22 А III ℓ = 2090	2	6,24	18,9
	2	Ф 6 А I ℓ = 250	8	0,08	
	3	Полоса $\frac{\text{А-1 14×90 ГОСТ 103-76}}{\text{ВСт3пс6-1 ТУ 14-1-3023-80}}$ ℓ=300	2	2,9	

Арматура класса А-I и А-III по ГОСТ 5781-82*

Н. контр.	Михайлов			1.424.1-5.3С-88	
Нач. СКО-1	Михайлов				
Гл. констр.	Матвеев			Каркас плоский Кр2-3	Стадия: Р; Лист: ; Листов: 1
Гл. инж. пр.	Григорьев				
Рук. бр.	Акишина				Промстройпроект
Ст. инж.	Никонова				
Проверил	Поляков				

Кр2-4; Кр2-5

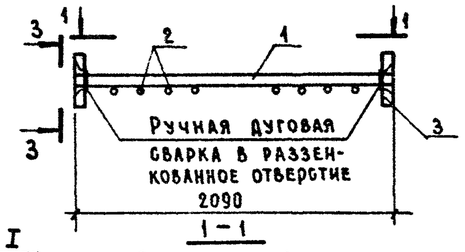

3-3 для Кр2-4

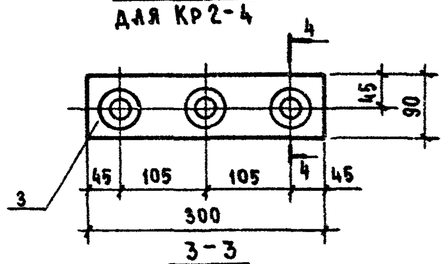

1-1

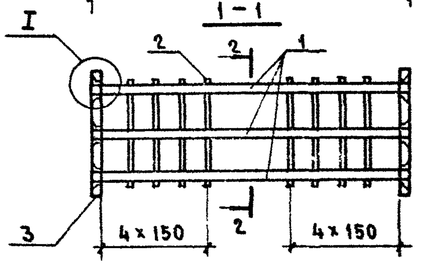

3-3 для Кр2-5

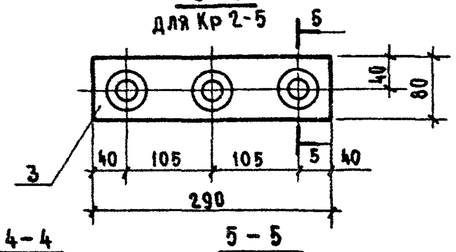

4-4

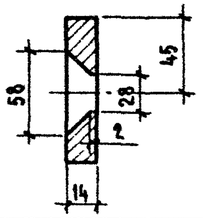

5-5

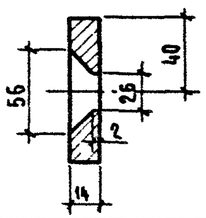

2-2

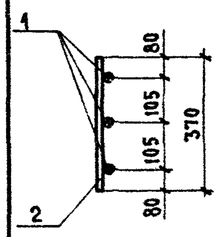

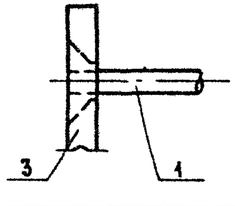

Марка каркаса	Поз.	Наименование	Кол.	Масса ед., кг	Общая масса, кг
Кр2-4	1	Ф 22 А III ℓ = 2090	3	6,24	25,2
	2	Ф 6 А I ℓ = 370	8	0,08	
	3	Полоса $\frac{\text{А-1 14×90 ГОСТ 103-76}}{\text{ВСт3пс6-1 ТУ 14-1-3023-80}}$ ℓ=300	2	2,9	
Кр2-5	1	Ф 20 А III ℓ = 2090	3	5,15	21,2
	2	Ф 6 А I ℓ = 370	8	0,08	
	3	Полоса $\frac{\text{А-1 14×80 ГОСТ 103-76}}{\text{ВСт3пс6-1 ТУ 14-1-3023-80}}$ ℓ=290	2	2,6	

Арматура класса А-I и А-III по ГОСТ 5781-82*

Н. контр.	Михайлов			1.424.1-5.3С-89	
Нач. СКО-1	Михайлов				
Гл. конст	Матвеев			Каркас плоский Кр2-4; Кр2-5	Стадия: Р; Лист: ; Листов: 1
Гл. инж. пр	Григорьев				
Рук. бр.	Акишина				Промстройпроект
Ст. инж	Никонова				
Проверил	Поляков				

Взам. инв. № | Подпись и дата | Инв. № подл.

Кр2-6 ... Кр2-8

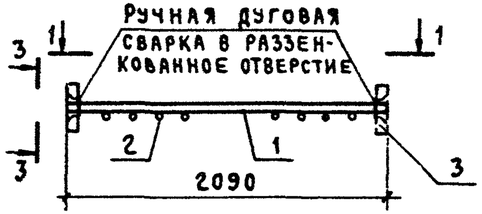

1-1

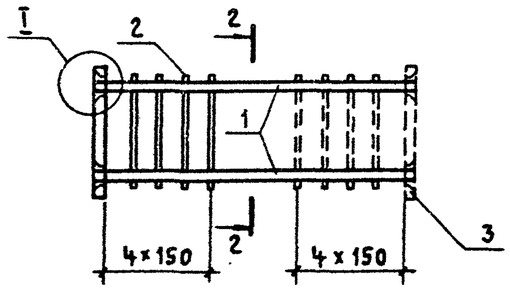

2-2

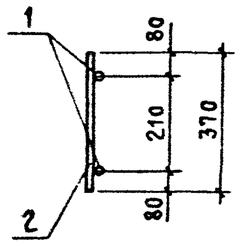

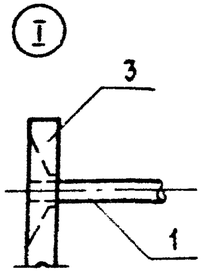

3-3
для Кр2-6

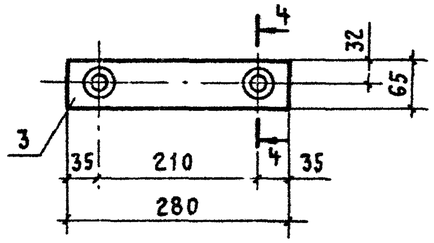

3-3
для Кр2-7

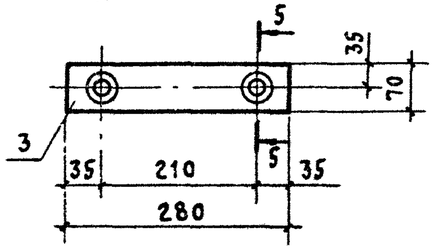

3-3
для Кр2-8

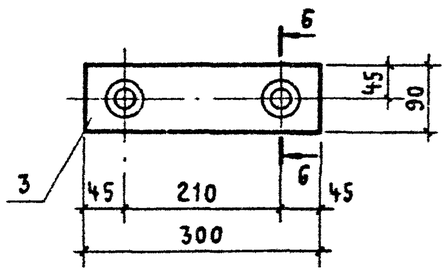

4-4

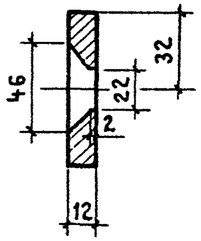

5-5

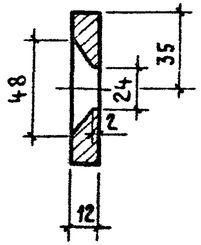

6-6

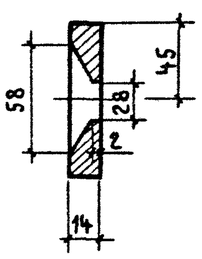

Марка каркаса	Поз.	Наименование	Кол.	Масса ед., кг	Общая масса, кг
Кр2-6	1	ф 16 А III ℓ = 2090	2	3,30	10,6
	2	ф 6 А I ℓ = 370	8	0,08	
	3	Полоса $\frac{\text{А-I } 12\times65 \text{ ГОСТ } 103\text{-}76 \ \ell=280}{\text{Вст3пс6-1 ТУ14-1-3023-80}}$	2	1,7	
Кр2-7	1	ф 18 А III ℓ = 2090	2	4,18	12,8
	2	ф 6 А I ℓ = 370	8	0,08	
	3	Полоса $\frac{\text{А-I } 12\times70 \text{ ГОСТ } 103\text{-}76 \ \ell=280}{\text{Вст3пс6-1 ТУ14-1-3023-80}}$	2	1,9	
Кр2-8	1	ф 22 А III ℓ = 2090	2	6,24	18,9
	2	ф 6 А I ℓ = 370	8	0,08	
	3	Полоса $\frac{\text{А-I } 14\times90 \text{ ГОСТ } 103\text{-}76 \ \ell=300}{\text{Вст3пс6-1 ТУ14-1-3023-80}}$	2	2,9	

1. Арматура класса А-I и А-III по ГОСТ 5781-82*.
2. Приварку упорной пластины со второй стороны и приварку поперечных стержней (показанные пунктиром) осуществлять на укрупнительной сборке, после заведения стержней поз. 1 между продольными стержнями колонны.

Н. контр.	Михайлов	
Нач. СКО-1	Михайлов	
Гл. констр.	Матвеев	
Гл. инж. пр.	Григорьев	
Рук. бр.	Акишина	
Ст. инж.	Никонова	
Проверил	Поляков	

1.424.1-5.3С-90

Каркас плоский Кр2-6 ... Кр2-8

Стадия	Лист	Листов
Р		1

Промстройпроект

КР 103-1

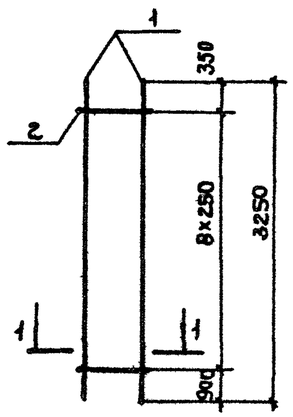

КР 103-2

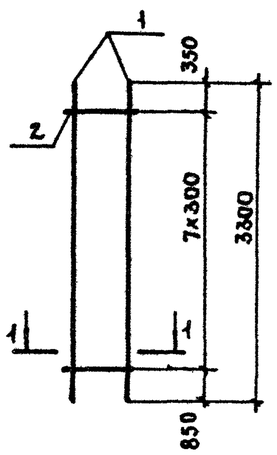

КР 103-3

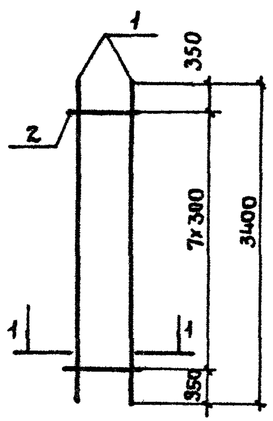

1-1

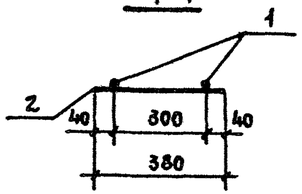

Марка каркаса	Поз.	Наименование	Кол.	Масса ед., кг	Общая масса, кг
КР 103-1	1	ф 18 А III ℓ = 3250	2	6,50	13,5
	2	ф 5 Вр I ℓ = 380	9	0,05	
КР 103-2	1	ф 20 А III ℓ = 3300	2	8,15	16,7
	2	ф 5 Вр I ℓ = 380	8	0,05	
КР 103-3	1	ф 22 А III ℓ = 3400	2	10,13	20,9
	2	ф 6 А I ℓ = 380	8	0,08	

Арматура класса Вр-I по ГОСТ 6727-80*; А-I и А-III по ГОСТ 5781-82*.

Н. контр.	Михайлов		1.424.1-5.3с-91	
Нач. СКО-1	Михайлов			
Гл. конст.	Матвеев			
ГИП	Григорьев			
Рук. бриг.	Акишина			
Ст. инж.	Поляков			
Инженер	Михеева			
Проверил	Тищенко			

Каркас плоский КР 103-1 ... КР 103-3	Стадия	Лист	Листов
	Р		1
ПРОМСТРОЙПРОЕКТ			

КР 105-15

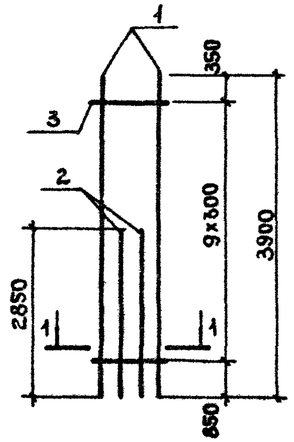

КР 105-16

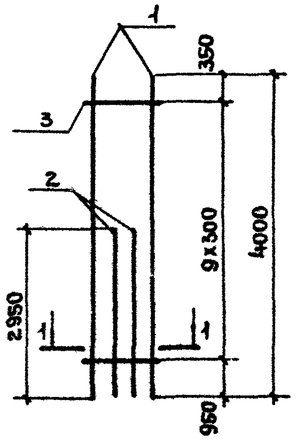

КР 105-17

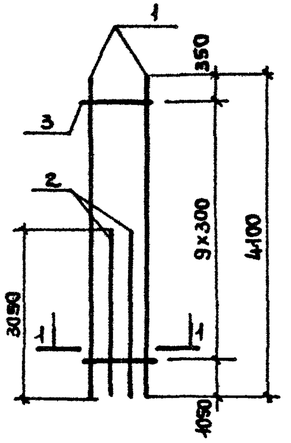

1-1

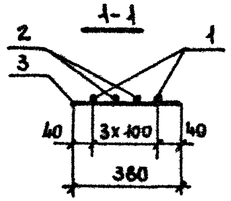

Марка каркаса	Поз.	Наименование	Кол.	Масса ед., кг	Общая масса, кг
КР 105-15	1	ф 20 А III ℓ = 3900	2	9,63	33,8
	2	ф 20 А III ℓ = 2850	2	7,04	
	3	ф 5 Вр I ℓ = 380	10	0,05	
КР 105-16	1	ф 22 А III ℓ = 4000	2	11,92	42,2
	2	ф 22 А III ℓ = 2950	2	8,79	
	3	ф 6 А I ℓ = 380	10	0,08	
КР 105-17	1	ф 25 А III ℓ = 4100	2	15,79	56,6
	2	ф 25 А III ℓ = 3050	2	11,74	
	3	ф 8 А I ℓ = 380	10	0,15	

Арматура класса Вр-I по ГОСТ 6727-80*;
А-I и А-III ГОСТ 5781-82*.

Взам. инв. №

Подпись и дата

Инв. № подл.

Н. контр.	Михайлов		1.424.1-5.3с-95	
Нач. СКО-1	Михайлов			
Гл. конст.	Матвеев			
ГИП	Григорьев			
Рук. бриг.	Акишина			
Ст. инж.	Поляков			
Ст. инж.	Эпова			
Проверил	Тищенко			

Каркас плоский КР 105-15 ... КР 105-17	Стадия	Лист	Листов
	Р		1
ПРОМСТРОЙПРОЕКТ			

КР104-1

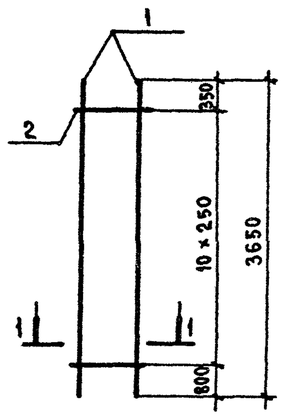

КР104-2

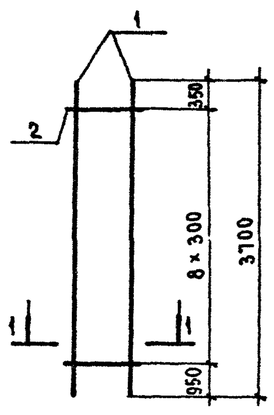

КР104-3

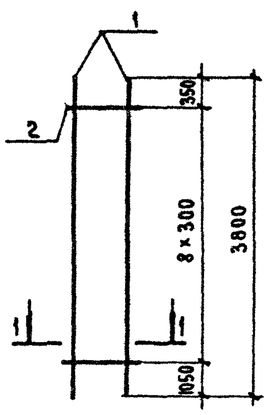

КР104-4

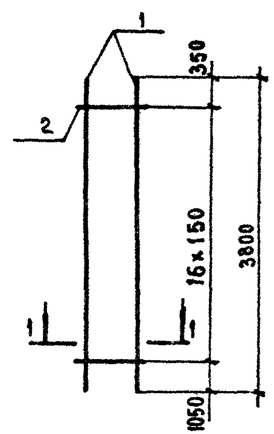

КР104-5

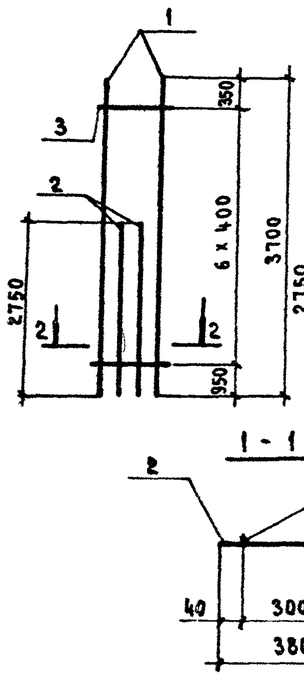

КР104-6

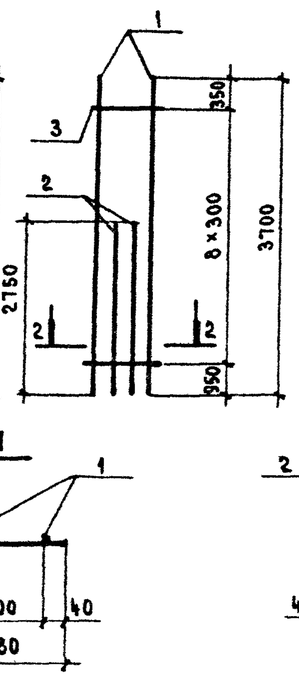

КР104-7

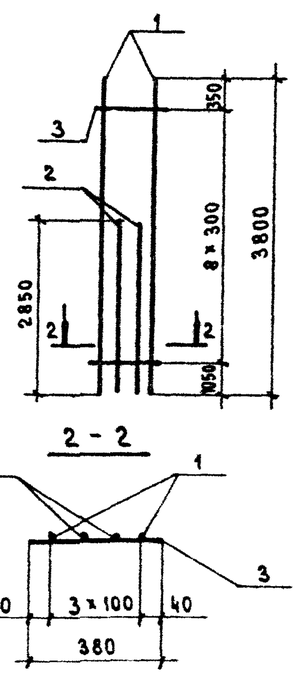

1-1

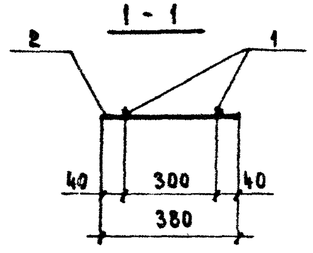

2-2

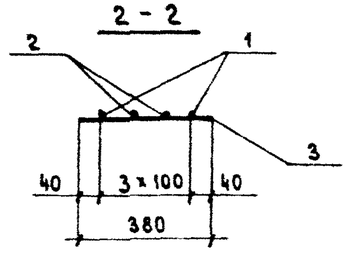

Марка каркаса	Поз.	Наименование	Кол.	Масса ед., кг	Общая масса, кг
КР104-1	1	Ф 18 А III ℓ = 3450	2	6,90	14,4
	2	Ф 5 Вр I ℓ = 380	11	0,05	
КР104-2	1	Ф 20 А III ℓ = 3700	2	9,14	18,7
	2	Ф 5 Вр I ℓ = 380	9	0,05	
КР104-3	1	Ф 22 А III ℓ = 3800	2	11,32	23,4
	2	Ф 6 А I ℓ = 380	9	0,08	
КР104-4	1	Ф 22 А III ℓ = 3800	2	11,32	24,0
	2	Ф 6 А I ℓ = 380	17	0,08	
КР104-5	1	Ф 20 А III ℓ = 3700	2	9,14	32,2
	2	Ф 20 А III ℓ = 2750	2	6,79	
	3	Ф 5 Вр I ℓ = 380	7	0,05	
КР104-6	1	Ф 20 А III ℓ = 3700	2	9,14	32,3
	2	Ф 20 А III ℓ = 2750	2	6,79	
	3	Ф 5 Вр I ℓ = 380	9	0,05	
КР104-7	1	Ф 22 А III ℓ = 3800	2	11,32	40,3
	2	Ф 22 А III ℓ = 2850	2	8,49	
	3	Ф 6 А I ℓ = 380	9	0,08	

Арматура класса Вр-I по ГОСТ 6727-80*;
А-I и А-III по ГОСТ 5781-82*

Н. контр	Михайлов	
Нач. СКО-1	Михайлов	
Гл конструктор	Матвеев	
ГИП	Григорьев	
Рук бр.	Акишина	
Ст инж.	Поляков	
Инженер	Михеева	
Проверил	Тищенко	

1.424.1-5.3С-92

Каркас плоский
КР104-1 ... КР104-7

Стадия	Лист	Листов
Р		1

ПРОМСТРОЙПРОЕКТ

КР 105-1

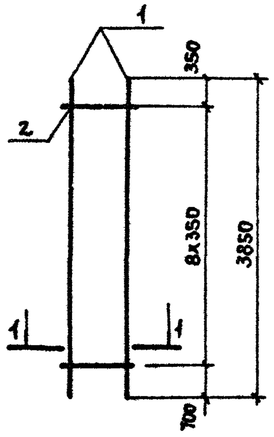

КР 105-2

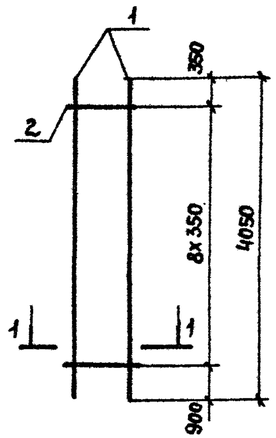

КР 105-3

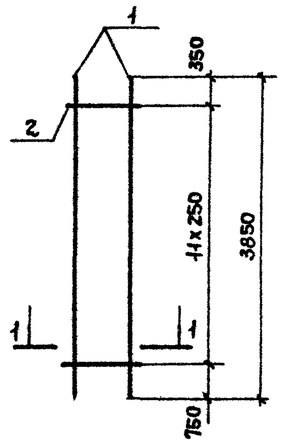

КР 105-4

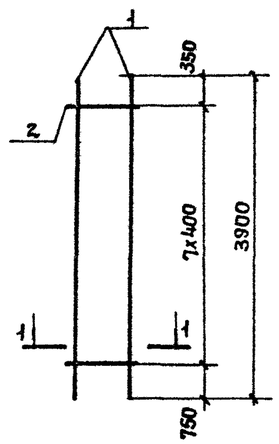

КР 105-5

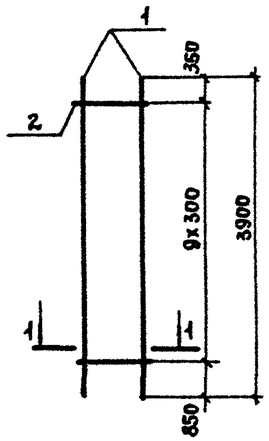

КР 105-6

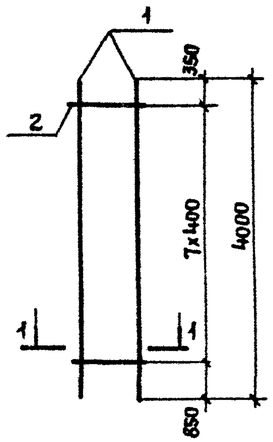

КР 105-7

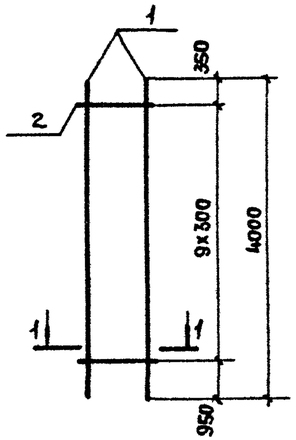

1-1

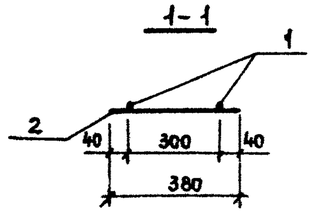

Марка каркаса	Поз.	Наименование	Кол.	Масса ед., кг	Общая масса, кг
КР 105-1	1	ф 18 А III ℓ = 3850	2	7,70	15,9
	2	ф 5 Вр I ℓ = 380	9	0,05	
КР 105-2	1	ф 18 А III ℓ = 4050	2	8,10	16,7
	2	ф 5 Вр I ℓ = 380	9	0,05	
КР 105-3	1	ф 18 А III ℓ = 3850	2	7,70	16,0
	2	ф 5 Вр I ℓ = 380	12	0,05	
КР 105-4	1	ф 20 А III ℓ = 3900	2	9,63	19,7
	2	ф 5 Вр I ℓ = 380	8	0,05	
КР 105-5	1	ф 20 А III ℓ = 3900	2	9,63	19,8
	2	ф 5 Вр I ℓ = 380	10	0,05	
КР 105-6	1	ф 22 А III ℓ = 4000	2	11,92	24,5
	2	ф 6 А I ℓ = 380	8	0,08	
КР 105-7	1	ф 22 А III ℓ = 4000	2	11,92	24,6
	2	ф 6 А I ℓ = 380	10	0,08	

Арматура класса Вр-I по ГОСТ 6727-80*;
А-I и А-III по ГОСТ 5781-82*.

Н. контр.	Михайлов		
Нач. СКО-1	Михайлов		
Гл. конст.	Матвеев		
ГИП	Григорьев		
Рук. бр.	Акишина		
Ст. инж.	Поляков		
Ст. инж.	Эпова		
Проверил	Тищенко		

1.424.1-5.30-93

Каркас плоский КР 105-1... КР 105-7

Стадия	Лист	Листов
Р		1

ПРОМСТРОЙПРОЕКТ

КР105-8

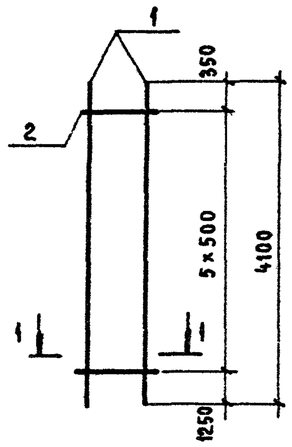

КР105-9

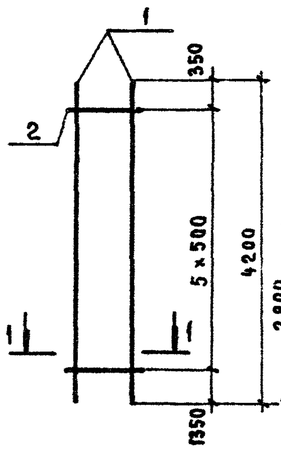

КР105-10

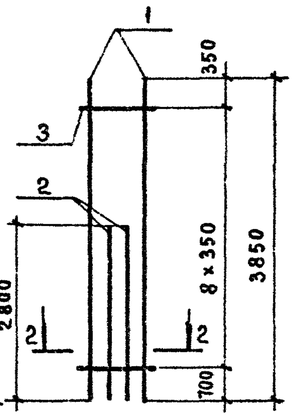

КР105-11

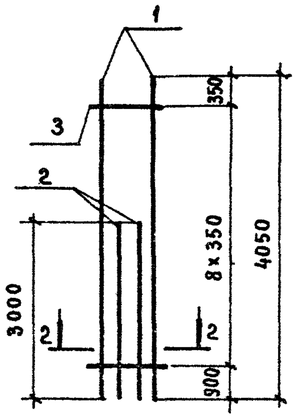

КР105-12

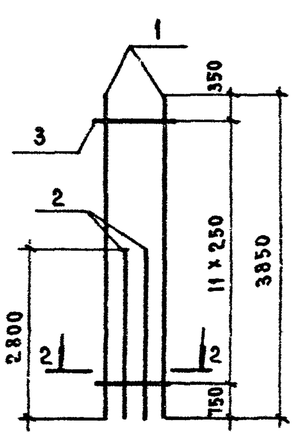

КР105-13

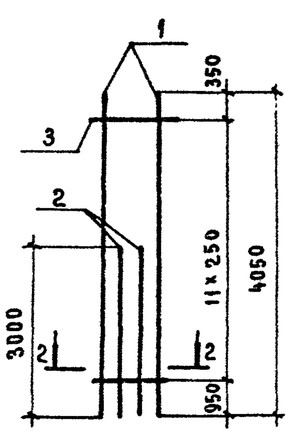

КР105-14

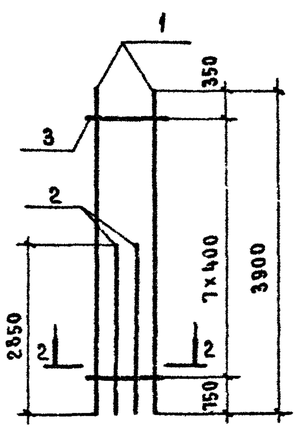

1-1

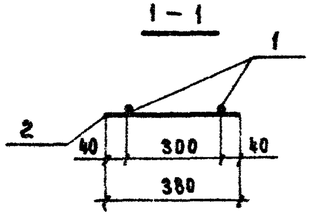

2-2

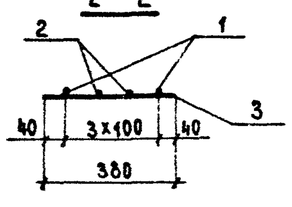

Марка каркаса	Поз.	Наименование	Кол.	Масса ед., кг	Общая масса, кг
КР105-8	1	Ф 25 А III ℓ = 4100	2	15,79	32,5
	2	Ф 8 А I ℓ = 380	6	0,15	
КР105-9	1	Ф 28 А III ℓ = 4200	2	20,29	41,5
	2	Ф 8 А I ℓ = 380	6	0,15	
КР105-10	1	Ф 18 А III ℓ = 3850	2	7,70	27,1
	2	Ф 18 А III ℓ = 2800	2	5,60	
	3	Ф 5 Вр I ℓ = 380	9	0,05	
КР105-11	1	Ф 18 А III ℓ = 4050	2	8,10	28,7
	2	Ф 18 А III ℓ = 3000	2	6,00	
	3	Ф 5 Вр I ℓ = 380	9	0,05	
КР105-12	1	Ф 18 А III ℓ = 3850	2	7,70	27,2
	2	Ф 18 А III ℓ = 2800	2	5,60	
	3	Ф 5 Вр I ℓ = 380	12	0,05	
КР105-13	1	Ф 18 А III ℓ = 4050	2	8,10	28,8
	2	Ф 18 А III ℓ = 3000	2	6,00	
	3	Ф 5 Вр I ℓ = 380	12	0,05	
КР105-14	1	Ф 20 А III ℓ = 3900	2	9,63	33,7
	2	Ф 20 А III ℓ = 2850	2	7,04	
	3	Ф 5 Вр I ℓ = 380	8	0,05	

Арматура класса Вр-I по ГОСТ 6727-80*;
А-I и А-III по ГОСТ 5781-82*.

Н. контр.	Михайлов	
Нач СКО-1	Михайлов	
Гл. констр	Матвеев	
ГИП	Григорьев	
Рук бр	Акишина	
Ст. инж.	Поляков	
Ст. инж.	Эпова	
Проверил	Тищенко	

1.424.1-5.30-94

Каркас плоский
КР105-8 ... КР105-14

Стадия	Лист	Листов
Р		1

ПРОМСТРОЙПРОЕКТ

КР 106-1

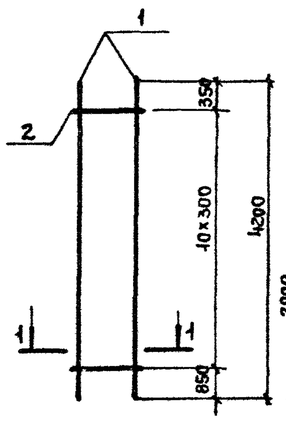

КР 106-2

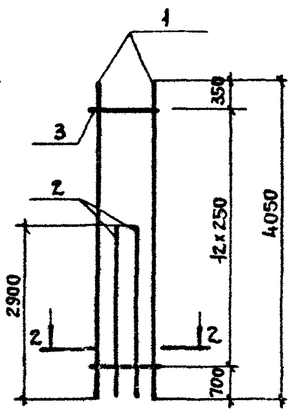

КР 106-3

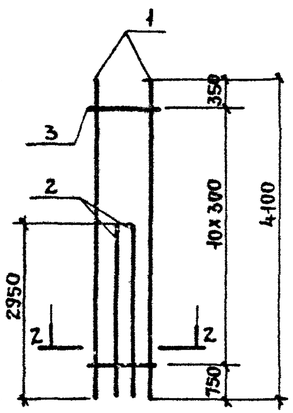

КР 106-4; КР 106-8

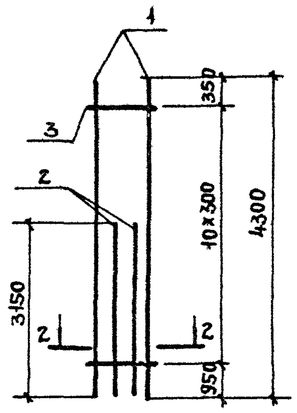

КР 106-5

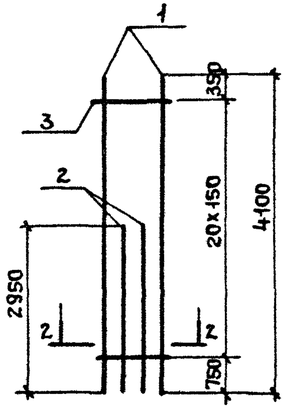

КР 106-6.

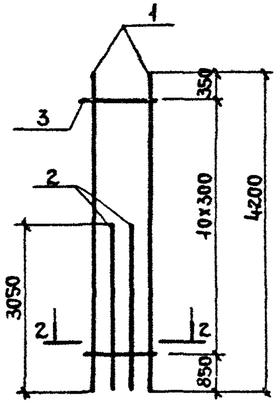

КР 106-7

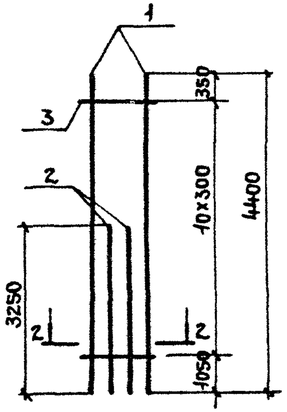

1-1

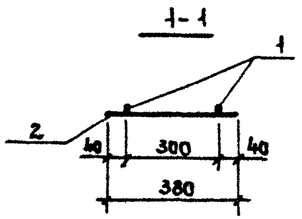

2-2

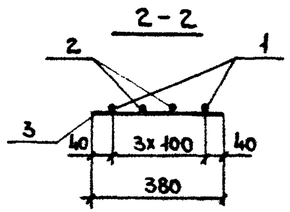

Марка каркаса	Поз.	Наименование		Кол.	Масса ед., кг	Общая масса, кг
КР 106-1	1	ф 22 А III	ℓ = 4200	2	12,52	25,9
	2	ф 6 А I	ℓ = 380	11	0,08	
КР 106-2	1	ф 18 А III	ℓ = 4050	2	8,10	28,5
	2	ф 18 А III	ℓ = 2900	2	5,80	
	3	ф 5 Вр I	ℓ = 380	13	0,05	
КР 106-3	1	ф 20 А III	ℓ = 4100	2	10,13	35,4
	2	ф 20 А III	ℓ = 2950	2	7,29	
	3	ф 5 Вр I	ℓ = 380	11	0,05	
КР 106-4	1	ф 20 А III	ℓ = 4300	2	10,62	37,4
	2	ф 20 А III	ℓ = 3150	2	7,78	
	3	ф 5 Вр I	ℓ = 380	11	0,05	
КР 106-5	1	ф 20 А III	ℓ = 4100	2	10,13	36,9
	2	ф 20 А III	ℓ = 2950	2	7,29	
	3	ф 5 Вр I	ℓ = 380	21	0,05	
КР 106-6	1	ф 22 А III	ℓ = 4200	2	12,52	44,1
	2	ф 22 А III	ℓ = 3050	2	9,09	
	3	ф 6 А I	ℓ = 380	11	0,08	
КР 106-7	1	ф 22 А III	ℓ = 4400	2	13,11	46,5
	2	ф 22 А III	ℓ = 3250	2	9,69	
	3	ф 6 А I	ℓ = 380	11	0,08	
КР 106-8	1	ф 25 А III	ℓ = 4300	2	16,56	59,1
	2	ф 25 А III	ℓ = 3150	2	12,13	
	3	ф 8 А I	ℓ = 380	11	0,15	

Арматура класса Вр-I по ГОСТ 6727-80*;
А-I и А-III по ГОСТ 5781-82*.

Н. контр.	Михайлов	
Нач СКО-1	Михайлов	
Гл констр	Матвеев	
ГИП	Григорьев	
Рук. бриг.	Акишина	
Ст инж	Поляков	
Инженер	Михеева	
Проверил	Тищенко	

1.424.1-5.30-96

Каркас плоский
КР 106-1... КР 106-8

Стадия	Лист	Листов
Р		1

ПРОМСТРОЙПРОЕКТ

КР 107-1

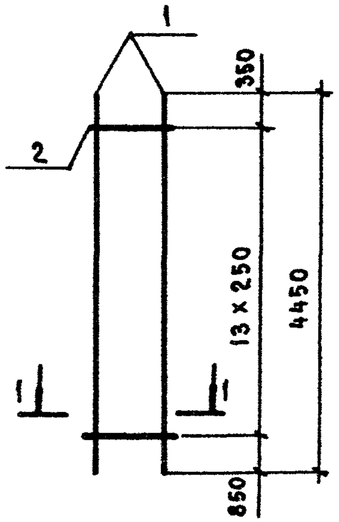

КР 107-2

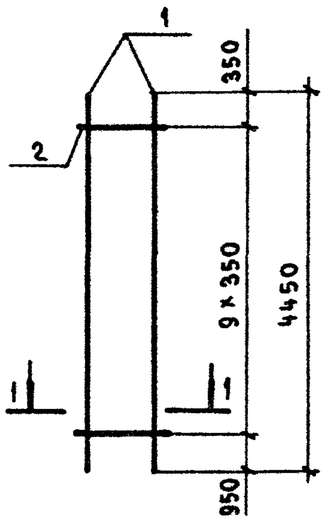

КР 107-3

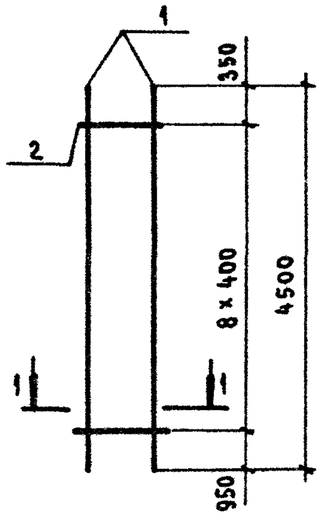

КР 107-4

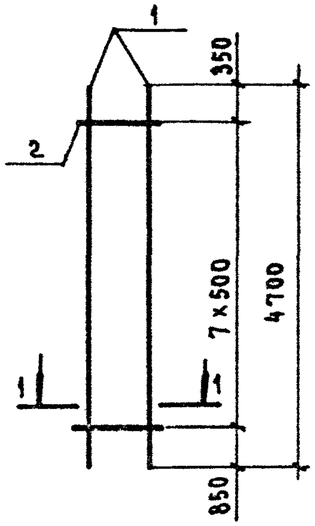

КР 107-5

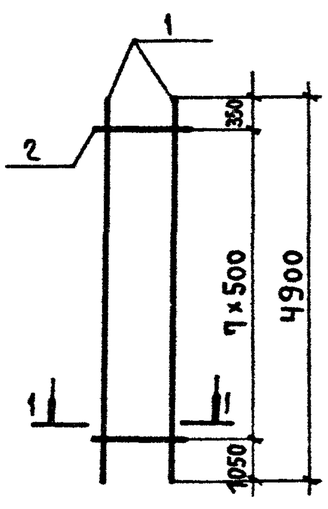

КР 107-6

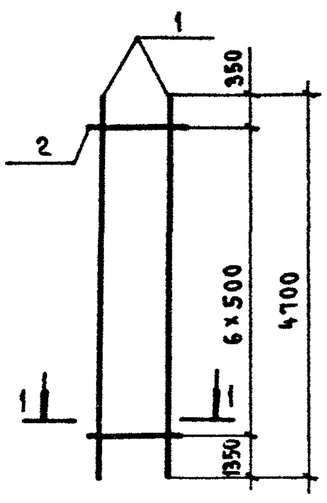

КР 107-7

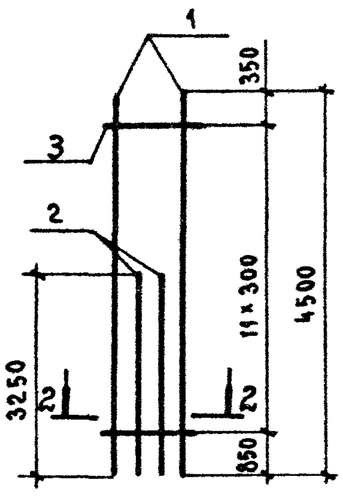

1-1

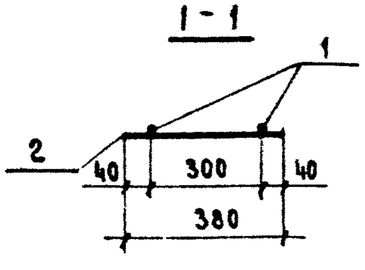

2-2

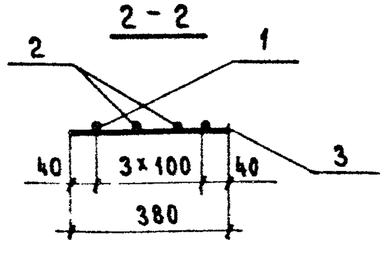

Марка каркаса	Поз.	Наименование	Кол.	Масса ед., кг	Общая масса, кг
КР 107-1	1	Ф 18 А III ℓ = 4450	2	8,90	18,5
	2	Ф 5 Вр I ℓ = 380	14	0,05	
КР 107-2	1	Ф 18 А III ℓ = 4450	2	8,90	18,3
	2	Ф 5 Вр I ℓ = 380	10	0,05	
КР 107-3	1	Ф 20 А III ℓ = 4500	2	11,12	22,7
	2	Ф 5 Вр I ℓ = 380	9	0,05	
КР 107-4	1	Ф 25 А III ℓ = 4700	2	18,10	37,4
	2	Ф 8 А I ℓ = 380	8	0,15	
КР 107-5	1	Ф 25 А III ℓ = 4900	2	18,87	38,9
	2	Ф 8 А I ℓ = 380	8	0,15	
КР 107-6	1	Ф 25 А III ℓ = 4700	2	18,10	37,3
	2	Ф 8 А I ℓ = 380	7	0,15	
КР 107-7	1	Ф 20 А III ℓ = 4500	2	11,12	38,9
	2	Ф 20 А III ℓ = 3250	2	8,03	
	3	Ф 5 Вр I ℓ = 380	12	0,05	

Арматура класса Вр-I по ГОСТ 6727-80*;
А-I и А-III по ГОСТ 5781-82*

Н. контр	Михайлов	
Нач СКО-1	Михайлов	
Гл констр	Матвеев	
ГИП	Григорьев	
Рук бр	Акишина	
Ст инж	Поляков	
Инжен	Тищенко	
Проверил	Эпова	

1.424.1-5.3С-97

Каркас плоский
КР 107-1... КР 107-7

Стадия	Лист	Листов
Р		1

ПРОМСТРОЙПРОЕКТ

КР 107-8

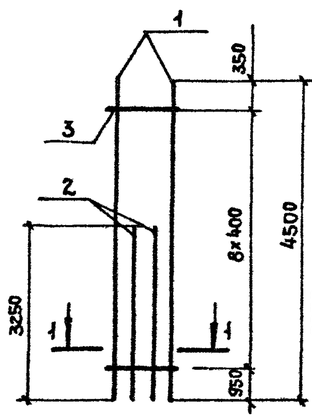

КР 107-9

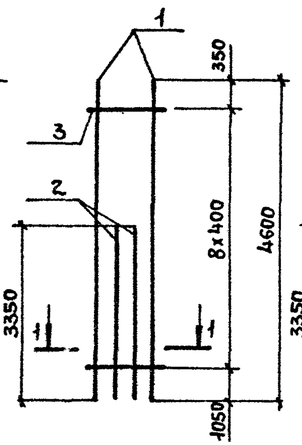

КР 107-10

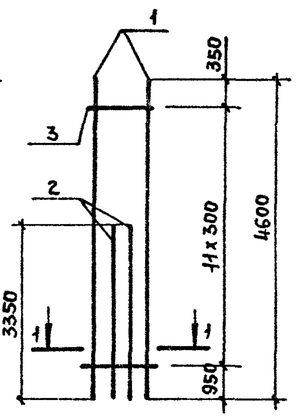

КР 107-11

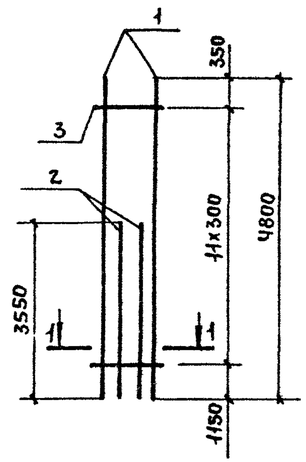

КР 107-12

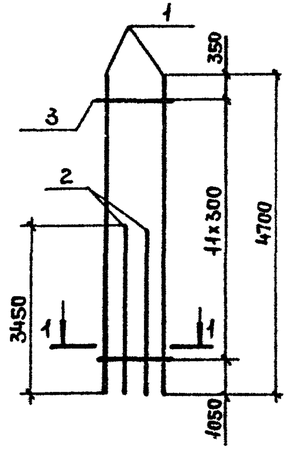

КР 107-13

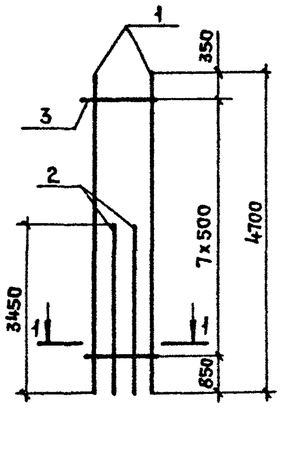

КР 107-14

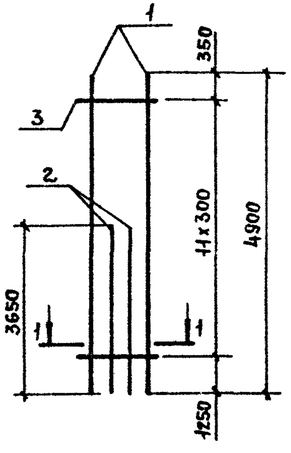

1-1

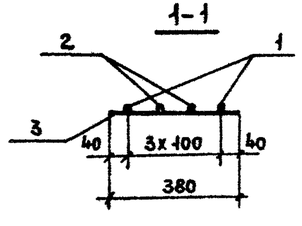

Марка каркаса	Поз.	Наименование	Кол.	Масса ед., кг	Общая масса, кг
КР107-8	1	ф20А III ℓ=4500	2	11,12	38,8
	2	ф20А III ℓ=3250	2	8,03	
	3	ф5 Вр I ℓ=380	9	0,05	
КР107-9	1	ф22А III ℓ=4600	2	13,71	48,1
	2	ф22А III ℓ=3350	2	9,98	
	3	ф6А I ℓ=380	9	0,08	
КР107-10	1	ф22А III ℓ=4600	2	13,71	48,3
	2	ф22А III ℓ=3350	2	9,98	
	3	ф6А I ℓ=380	12	0,08	
КР107-11	1	ф22А III ℓ=4800	2	14,30	50,7
	2	ф22А III ℓ=3550	2	10,58	
	3	ф6А I ℓ=380	12	0,08	
КР107-12	1	ф25А III ℓ=4700	2	18,10	64,6
	2	ф25А III ℓ=3450	2	13,28	
	3	ф8А I ℓ=380	12	0,15	
КР107-13	1	ф25А III ℓ=4700	2	18,10	64,0
	2	ф25А III ℓ=3450	2	13,28	
	3	ф8А I ℓ=380	8	0,15	
КР107-14	1	ф25А III ℓ=4900	2	18,87	67,6
	2	ф25А III ℓ=3650	2	14,05	
	3	ф8А I ℓ=380	12	0,15	

Арматура класса Вр-I по ГОСТ 6727-80*,
А-I и А-III по ГОСТ 5781-82*.

Н контр.	Михайлов		1.424.1-5.30-98
Нач СКО-1	Михайлов		
Гл. констр.	Матвеев		
ГИП	Григорьев		
Рук бр	Акишина		Каркас плоский КР 107-8 ... КР 107-14
Ст. инж.	Поляков		
Инженер	Тищенко		
Проверил	Эпова		

Стадия	Лист	Листов
Р		1

ПРОМСТРОЙПРОЕКТ

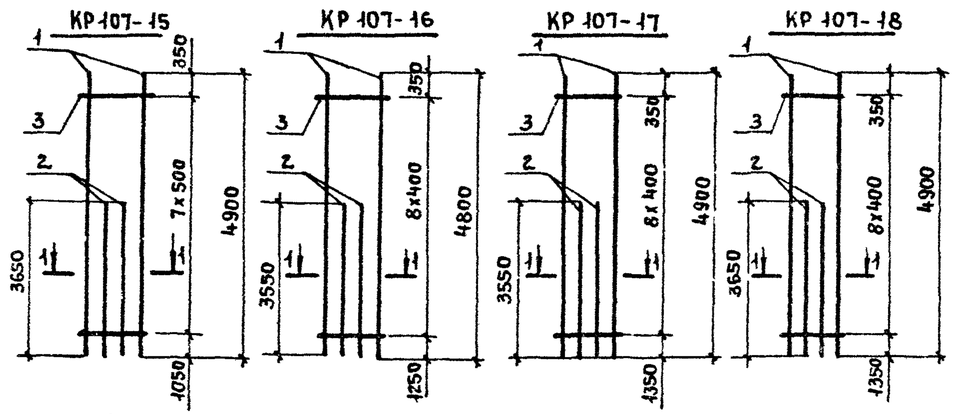

Марка каркаса	Поз.	Наименование	Кол.	Масса ед., кг	Общая масса, кг
КР107-15	1	ф 25А III ℓ=4900	2	18,87	67,0
	2	ф 25А III ℓ=3650	2	14,05	
	3	ф 8А I ℓ=380	8	0,15	
КР107-16	1	ф 28А III ℓ=4800	2	23,18	82,0
	2	ф 28А III ℓ=3550	2	17,15	
	3	ф 8А I ℓ=380	9	0,15	
КР107-17	1	ф 32А III ℓ=4900	2	30,92	97,5
	2	ф 28А III ℓ=3550	2	17,15	
	3	ф 8А I ℓ=380	9	0,15	
КР107-18	1	ф 32А III ℓ=4900	2	30,92	109,3
	2	ф 32А III ℓ=3650	2	23,03	
	3	ф 8А I ℓ=380	9	0,15	

Арматура класса А-I и А-III по ГОСТ 5781-82*

Н.контр.	Михайлов		1.424.1-5.30-99
Нач.СКО-1	Михайлов		
Гл.констр.	Матвеев		
ГИП	Григорьев		
Рук.бриг.	Акишина		Каркас плоский КР 107-15 ... КР 107-18
Ст. инж.	Поляков		
Инженер	Тищенко		
Проверил	Эпова		

Стадия	Лист	Листов
Р		1

ПРОМСТРОЙПРОЕКТ

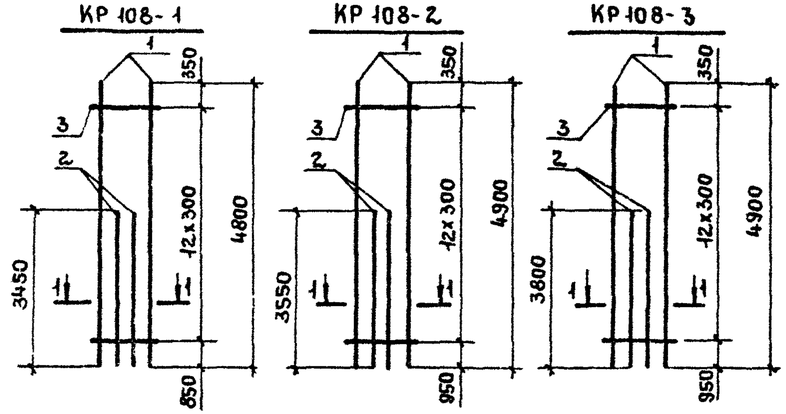

Марка каркаса	Поз.	Наименование	Кол.	Масса ед., кг	Общая масса, кг
КР108-1	1	ф 22А III ℓ=4800	2	14,30	50,2
	2	ф 22А III ℓ=3450	2	10,28	
	3	ф 6А I ℓ=380	13	0,08	
КР108-2	1	ф 25А III ℓ=4900	2	18,87	67,0
	2	ф 25А III ℓ=3550	2	13,67	
	3	ф 8А I ℓ=380	13	0,15	
КР108-3	1	ф 25А III ℓ=4900	2	18,87	69,0
	2	ф 25А III ℓ=3800	2	14,63	
	3	ф 8А I ℓ=380	13	0,15	

Арматура класса А-I и А-III по ГОСТ 5781-82*

Н.контр.	Михайлов		1.424.1-5 30-100
Нач СКО-1	Михайлов		
Гл конст	Матвеев		
ГИП	Григорьев		
Рук бр	Акишина		Каркас плоский КР 108-1 ... КР 108-3
Ст инж	Поляков		
Инженер	Тищенко		
Проверил	Эпова		

Стадия	Лист	Листов
Р		1

ПРОМСТРОЙПРОЕКТ

Взам. инв. №

Подпись и дата

Инв. № подл.

КР 109-1

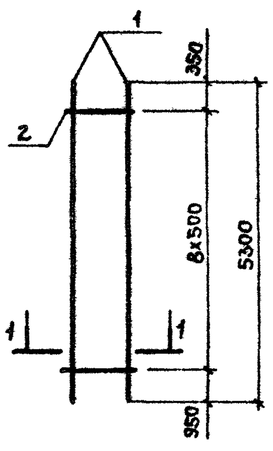

КР 109-2

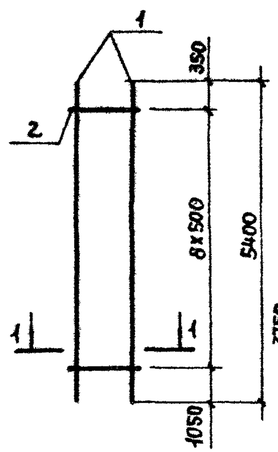

КР 109-3

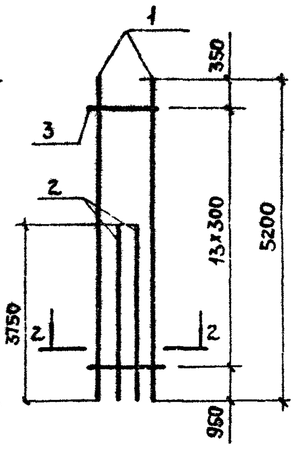

КР 109-4

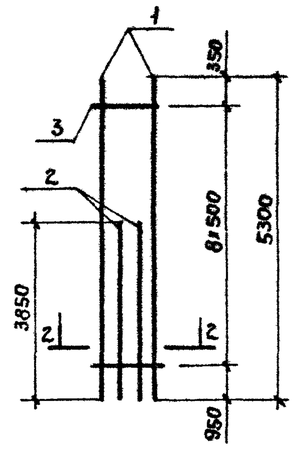

КР 109-5

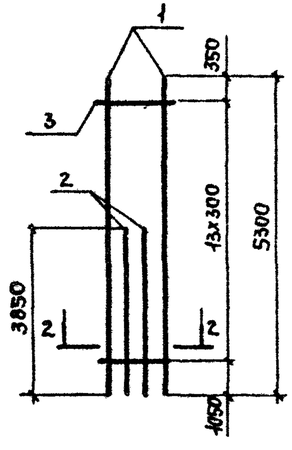

КР 109-6.

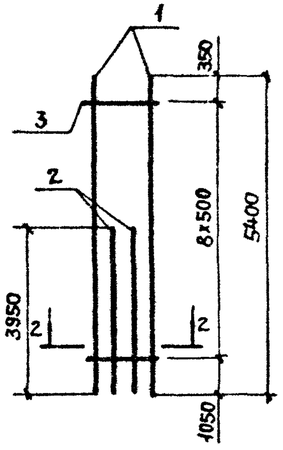

КР 109-7

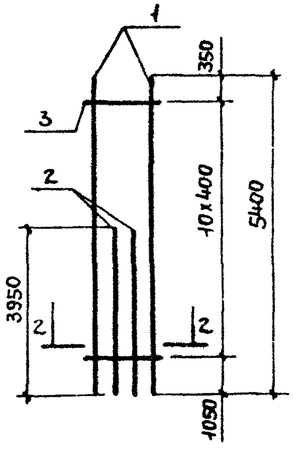

КР 109-8

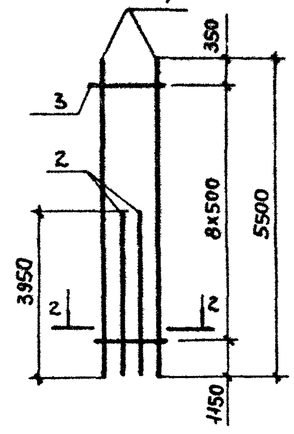

1-1

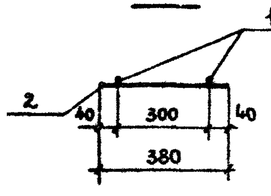

2-2

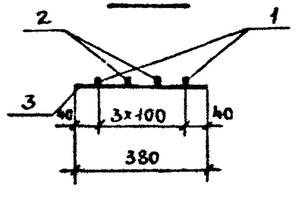

Марка каркаса	Поз.	Наименование		Кол.	Масса ед., кг	Общая масса, кг
КР 109-1	1	ф 25 А III	ℓ=5300	2	20,41	42,2
	2	ф 8 А I	ℓ= 380	9	0,15	
КР 109-2	1	ф 28 А III	ℓ=5400	2	26,08	53,5
	2	ф 8 А I	ℓ= 380	9	0,15	
КР 109-3	1	ф 22 А III	ℓ=5200	2	15,50	54,5
	2	ф 22 А III	ℓ= 3750	2	11,18	
	3	ф 6 А I	ℓ= 380	14	0,08	
КР 109-4	1	ф 25 А III	ℓ=5300	2	20,41	71,8
	2	ф 25 А III	ℓ= 3850	2	14,82	
	3	ф 8 А I	ℓ= 380	9	0,15	
КР 109-5	1	ф 25 А III	ℓ=5300	2	20,41	72,6
	2	ф 25 А III	ℓ= 3850	2	14,82	
	3	ф 8 А I	ℓ= 380	14	0,15	
КР 109-6	1	ф 28 А III	ℓ=5400	2	26,08	91,7
	2	ф 28 А III	ℓ=3950	2	19,08	
	3	ф 8 А I	ℓ= 380	9	0,15	
КР 109-7	1	ф 28 А III	ℓ=5400	2	26,08	92,0
	2	ф 28 А III	ℓ= 3950	2	19,08	
	3	ф 8 А I	ℓ= 380	11	0,15	
КР 109-8	1	ф 32 А III	ℓ=5500	2	34,71	108,9
	2	ф 28 А III	ℓ=3950	2	19,08	
	3	ф 8 А I	ℓ=380	9	0,15	

Арматура класса Вр-I по ГОСТ 6727-80*;
А-I и А-III по ГОСТ 5781-82*.

Н. контр.	Михайлов		
Нач. СКО-1	Михайлов		
Гл. констр.	Матвеев		
ГИП	Григорьев		
Рук. гр.	Анищина		
Ст. инж.	Поляков		
Ст. инж	Эпова		
Проверил	Тищенко		

1424.1-5.30-101

Каркас плоский
КР 109-1... КР 109-8

Стадия	Лист	Листов
Р		1

ПРОМСТРОЙПРОЕКТ

КР 109-9

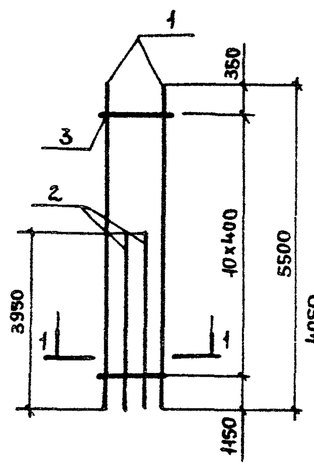

КР 109-10

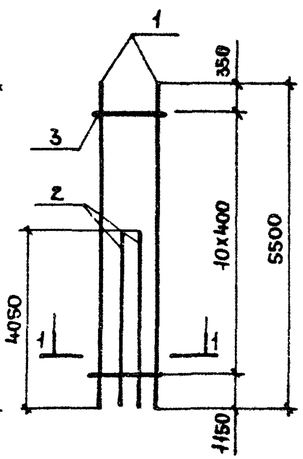

КР 109-11

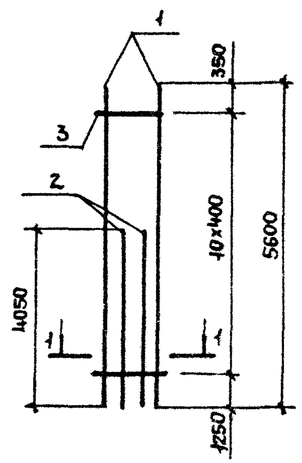

1-1

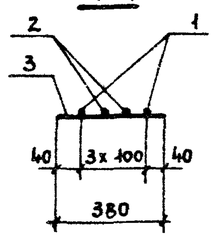

Марка каркаса	Поз.	Наименование	Кол.	Масса ед., кг	Общая масса, кг
КР 109-9	1	ф32А III ℓ = 5500	2	34,71	109,2
	2	ф28А III ℓ = 3950	2	19,08	
	3	ф8А I ℓ = 380	11	0,15	
КР 109-10	1	ф32А III ℓ = 5500	2	34,71	122,2
	2	ф32А III ℓ = 4050	2	25,56	
	3	ф8А I ℓ = 380	11	0,15	
КР 109-11	1	ф36А III ℓ = 5600	2	44,74	143,1
	2	ф32А III ℓ = 4050	2	25,56	
	3	ф10А I ℓ = 380	11	0,23	

Арматура класса Вр-I по ГОСТ 6727-80*; А-I и А-III по ГОСТ 5781-82*

Н. контр.	Михайлов		1.424.1-5 ЗС-102
Нач СКО-1	Михайлов		
Гл конст.	Матвеев		Каркас плоский КР 109-9 .. КР 109-11
ГИП	Григорьев		Стадия: Р; Лист: ; Листов: 1
Рук. бр.	Акишина		ПРОМСТРОЙПРОЕКТ
Ст. инж.	Поляков		
Ст. инж.	Эпова		
Проверил	Тищенко		

КР 111-1

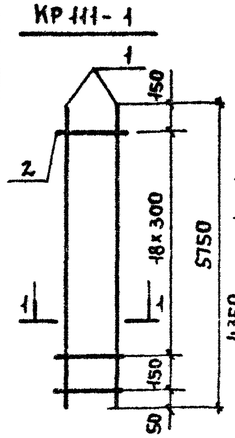

КР 111-2

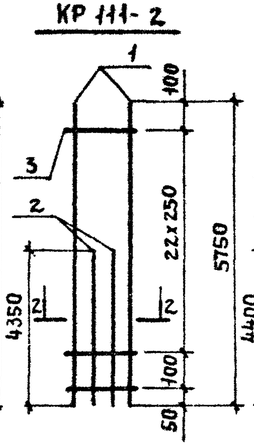

КР 111-3

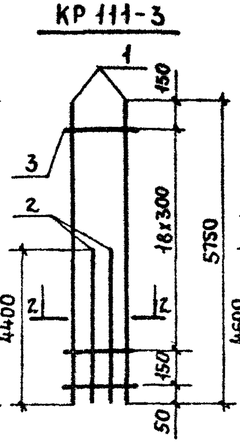

КР 111-4

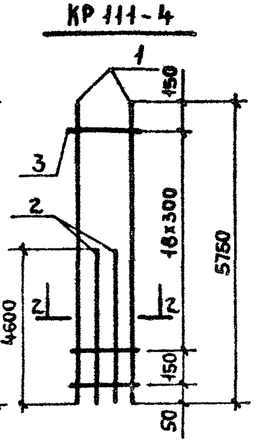

1-1

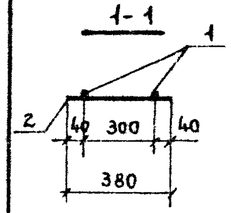

2-2

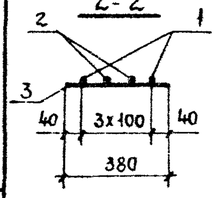

Марка каркаса	Поз.	Наименование	Кол.	Масса ед., кг	Общая масса, кг
КР 111-1	1	ф22А III ℓ=5750	2	17,14	35,9
	2	ф6А I ℓ= 380	20	0,08	
КР 111-2	1	ф18А III ℓ=5750	2	11,50	41,6
	2	ф18А III ℓ=4350	2	8,70	
	3	ф5Вр I ℓ=380	24	0,05	
КР 111-3	1	ф22А III ℓ=5750	2	17,14	62,1
	2	ф22А III ℓ=4400	2	13,11	
	3	ф6А I ℓ= 380	20	0,08	
КР 111-4	1	ф25А III ℓ=5750	2	22,14	82,7
	2	ф25А III ℓ=4600	2	17,71	
	3	ф8А I ℓ= 380	20	0,15	

Арматура класса Вр-I по ГОСТ 6727-80*; А-I и А-III по ГОСТ 5781-82*.

Взам инв №

Подпись и дата

Инв № подл

Н контр	Михайлов		1.424.1-5.3С-104
Нач СКО-1	Михайлов		
Гл конст.	Матвеев		Каркас плоский КР 111-1 ... КР 111-4
ГИП	Григорьев		Стадия: Р; Лист: ; Листов: 1
Рук бр	Акишина		ПРОМСТРОЙПРОЕКТ
Ст инж.	Поляков		
Инженер	Тищенко		
Проверил	Эпова		

КР 110-1

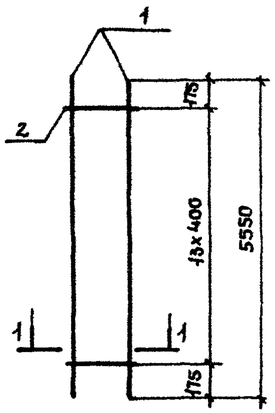

КР 110-2

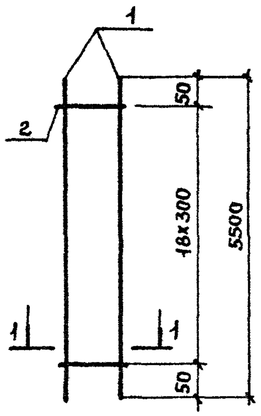

КР 110-3; КР 110-4; КР 110-6

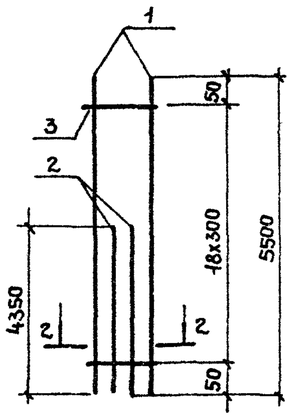

КР 110-5

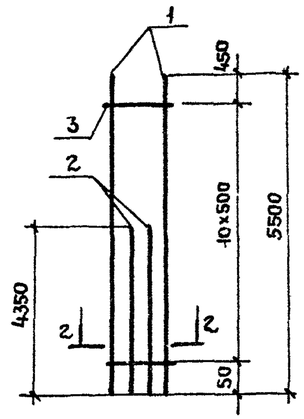

КР 110-7

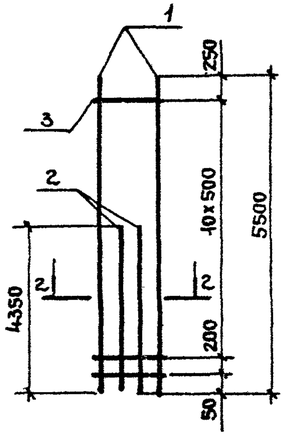

КР 110-8

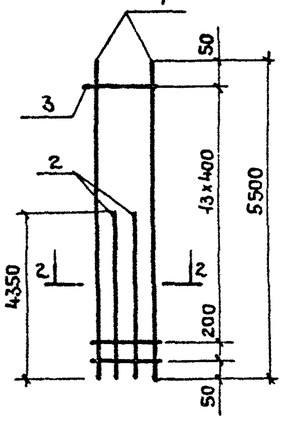

КР 110-9

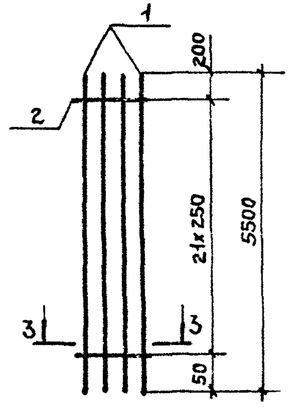

КР 110-10; КР 110-11; КР 110-12

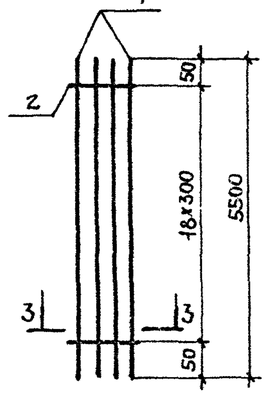

1-1

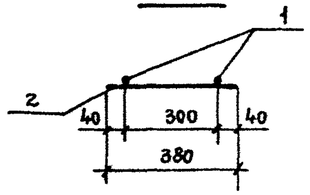

2-2

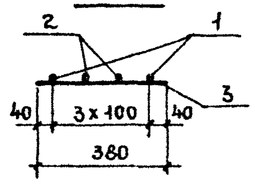

3-3

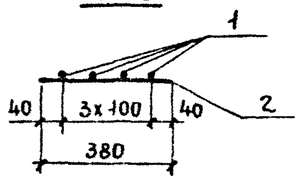

Арматура класса Вр-I по ГОСТ 6727-80*; А-I и А-III по ГОСТ 5781-82*.

Марка каркаса	Поз.	Наименование	Кол.	Масса ед., кг	Общая масса, кг
КР 110-1	1	ф 12 А III ℓ=5550	2	4,92	10,5
	2	ф 5 Вр I ℓ= 380	14	0,05	
КР 110-2	1	ф 22 А III ℓ = 5500	2	16,41	34,3
	2	ф 6 А I ℓ = 380	19	0,08	
КР 110-3	1	ф 20 А III ℓ = 5500	2	13,56	49,6
	2	ф 20 А III ℓ = 4350	2	10,75	
	3	ф 5 Вр I ℓ = 380	19	0,05	
КР 110-4	1	ф 22 А III ℓ=5500	2	16,41	60,3
	2	ф 22 А III ℓ= 4350	2	12,96	
	3	ф 6 А I ℓ= 380	19	0,08	
КР 110-5	1	ф 25 А III ℓ = 5500	2	21,18	77,5
	2	ф 25 А III ℓ = 4350	2	16,75	
	3	ф 8 А I ℓ = 380	11	0,15	
КР 110-6	1	ф 25 А III ℓ = 5500	2	21,18	78,7
	2	ф 25 А III ℓ = 4350	2	16,75	
	3	ф 8 А I ℓ= 380	19	0,15	
КР 110-7	1	ф 28 А III ℓ=5500	2	26,57	97,0
	2	ф 28 А III ℓ= 4350	2	21,01	
	3	ф 8 А I ℓ = 380	12	0,15	
КР 110-8	1	ф 28 А III ℓ = 5500	2	26,57	97,4
	2	ф 28 А III ℓ = 4350	2	21,01	
	3	ф 8 А I ℓ = 380	15	0,15	
КР 110-9	1	ф 18 А III ℓ = 5500	4	10,99	45,1
	2	ф 5 Вр I ℓ = 380	22	0,05	
КР 110-10	1	ф 20 А III ℓ = 5500	4	13,56	55,2
	2	ф 5 Вр I ℓ = 380	19	0,05	
КР 110-11	1	ф 22 А III ℓ=5500	4	16,41	67,2
	2	ф 6 А I ℓ= 380	19	0,08	
КР 110-12	1	ф 25 А III ℓ = 5500	4	21,18	87,6
	2	ф 8 А I ℓ = 380	19	0,15	

Н. контр.	Михайлов		
Нач СКО-1	Михайлов		
Гл констр	Матвеев		
ГИП	Григорьев		
Рук бриг	Акишина		
Ст инж	Поляков		
Инженер	Тищенко		
Проверил	Эльса		

1.424.1-5.30-103

Каркас плоский КР 110-1 ... КР 110-12

Стадия	Лист	Листов
Р		1

ПРОМСТРОЙПРОЕКТ

КР112-1

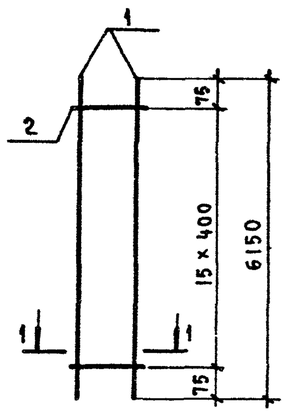

КР112-2

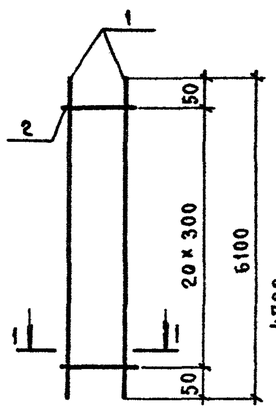

КР112-3

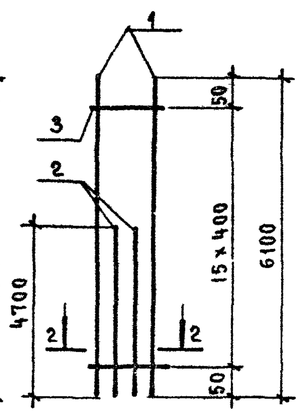

КР112-4; КР112-5

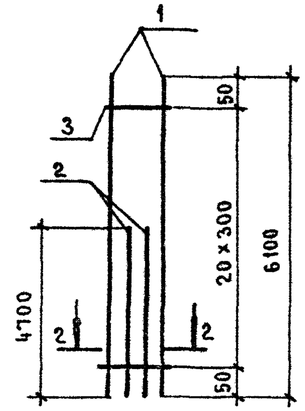

КР112-6

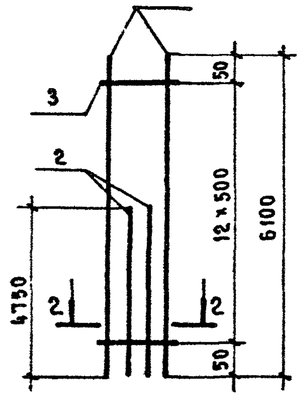

КР112-7

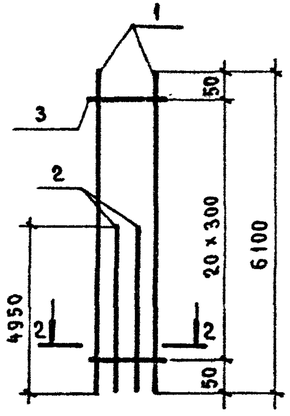

1-1

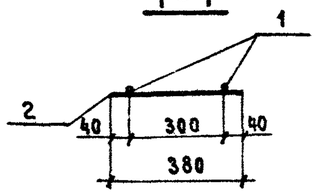

2-2

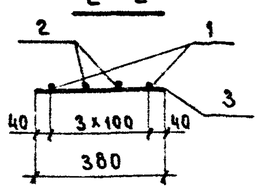

Марка каркаса	Поз.	Наименование	Кол.	Масса ед., кг	Общая масса, кг
КР112-1	1	Ф 12 А III ℓ = 6150	2	5,46	11,7
	2	Ф 5 Вр I ℓ = 380	16	0,05	
КР112-2	1	Ф 20 А III ℓ = 6100	2	15,07	31,1
	2	Ф 5 Вр I ℓ = 380	21	0,05	
КР112-3	1	Ф 20 А III ℓ = 6100	2	15,07	54,1
	2	Ф 20 А III ℓ = 4700	2	11,61	
	3	Ф 5 Вр I ℓ = 380	16	0,05	
КР112-4	1	Ф 20 А III ℓ = 6100	2	15,07	54,3
	2	Ф 20 А III ℓ = 4700	2	11,61	
	3	Ф 5 Вр I ℓ = 380	21	0,05	
КР112-5	1	Ф 22 А III ℓ = 6100	2	18,18	66,1
	2	Ф 22 А III ℓ = 4700	2	14,01	
	3	Ф 6 А I ℓ = 380	21	0,08	
КР112-6	1	Ф 25 А III ℓ = 6100	2	23,49	85,5
	2	Ф 25 А III ℓ = 4750	2	18,29	
	3	Ф 8 А I ℓ = 380	13	0,15	
КР112-7	1	Ф 25 А III ℓ = 6100	2	23,49	88,3
	2	Ф 25 А III ℓ = 4950	2	19,06	
	3	Ф 8 А I ℓ = 380	21	0,15	

Арматура класса Вр-I по ГОСТ 6727-80*;
А-I и А-III по ГОСТ 5781-82*.

Н. контр.	Михайлов	
Нач. СКО-1	Михайлов	
Гл констр.	Матвеев	
ГИП	Григорьев	
Рук. бр.	Акишина	
Ст. инж.	Поляков	
Инжен	Тищенко	
Провер.	Зпова	

1.424.1-5.30-105

Каркас плоский
КР112-1... КР112-7

Стадия	Лист	Листов
Р		1

ПРОМСТРОЙПРОЕКТ

КР 112-8

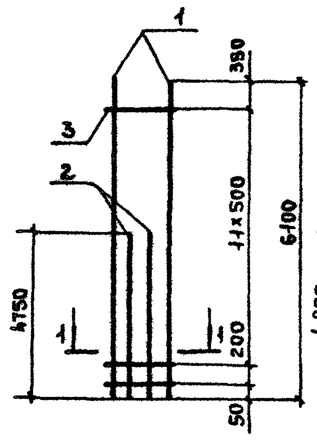

КР 112-9

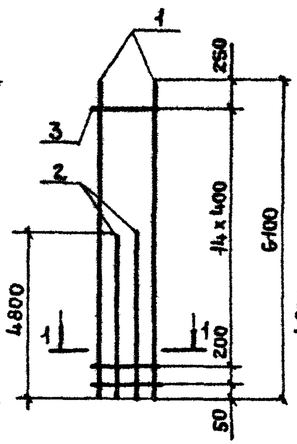

КР 112-10

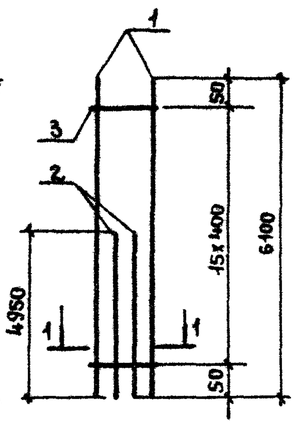

КР 112-11

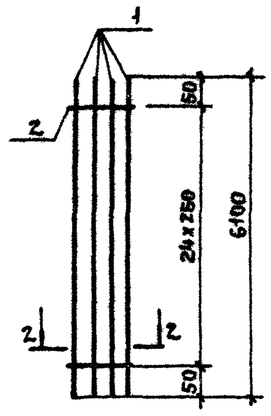

КР 112-12; КР 112-14

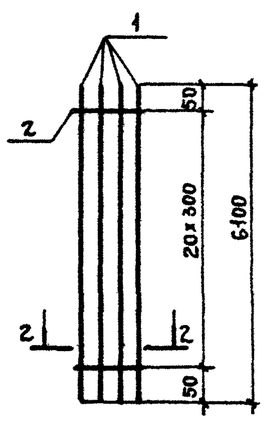

КР 112-13

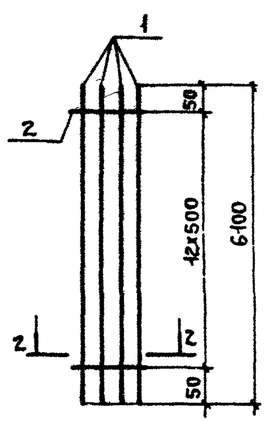

КР 112-15

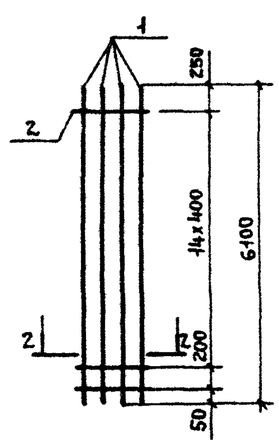

КР 112-16

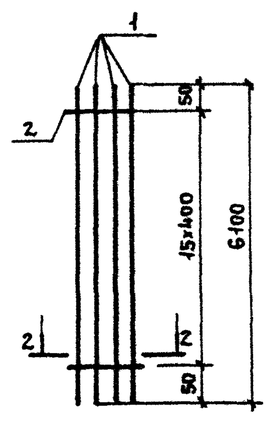

1-1

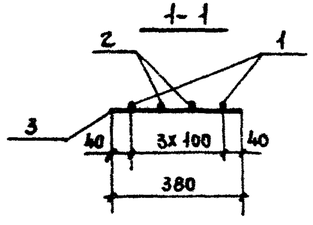

2-2

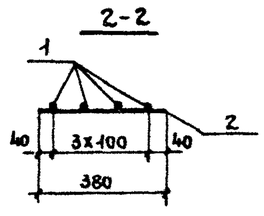

Марка каркаса	Поз.	Наименование	Кол.	Масса ед., кг	Общая масса, кг
КР 112-8	1	ф28А III ℓ= 6100	2	29,46	106,8
	2	ф28А III ℓ=4750	2	22,94	
	3	ф8А I ℓ= 380	13	0,16	
КР 112-9	1	ф28А III ℓ= 6100	2	29,46	107,7
	2	ф 28А III ℓ= 4800	2	23,18	
	3	ф 8А I ℓ= 380	16	0,15	
КР 112-10	1	ф 28А III ℓ= 6100	2	29,46	109,1
	2	ф 28А III ℓ= 4950	2	23,91	
	3	ф 8А I ℓ= 380	16	0,16	
КР 112-11	1	ф 18А III ℓ= 6100	4	12,20	50,1
	2	ф5 Вр I ℓ= 380	25	0,05	
КР 112-12	1	ф 22А III ℓ= 6100	4	18,18	74,4
	2	ф 6А I ℓ = 380	21	0,08	
КР 112-13	1	ф 25А III ℓ= 6100	4	23,49	95,9
	2	ф 8А I ℓ= 380	13	0,15	
КР 112-14	1	ф 25А III ℓ= 6100	4	23,49	97,1
	2	ф 8А I ℓ= 380	21	0,15	
КР 112-15	1	ф 28А III ℓ= 6100	4	29,46	120,2
	2	ф 8А I ℓ= 380	16	0,15	
КР 112-16	1	ф 28А III ℓ= 6100	4	29,46	120,2
	2	ф 8А I ℓ= 380	16	0,15	

Арматура класса Вр-I по ГОСТ 6727-80*;
А-I и А-III по ГОСТ 5781-82*.

Н. контр.	Михайлов		
Нач. СКО-1	Михайлов		
Гл. конст.	Матвеев		
ГИП	Григорьев		
Рук. бриг.	Акишина		
Ст. инж.	Поляков		
Инженер	Тищенко		
Проверил	Эпова		

1.424.1-5.30-106

Каркас плоский КР 112-8... КР 112-16

Стадия	Лист	Листов
Р		1

ПРОМСТРОЙПРОЕКТ

КР113-1; КР113-2

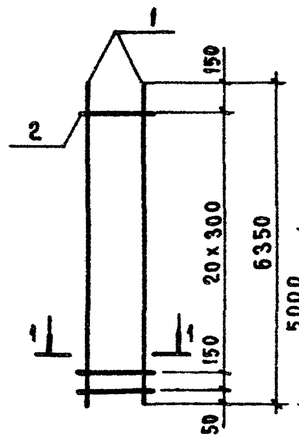

КР113-3; КР113-4

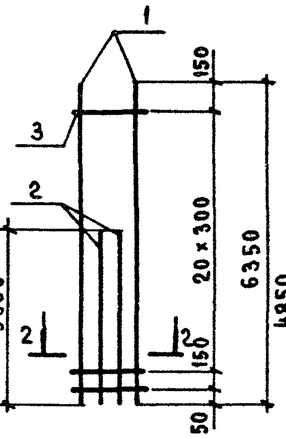

КР113-5

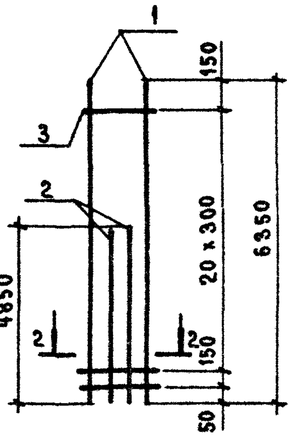

КР113-6

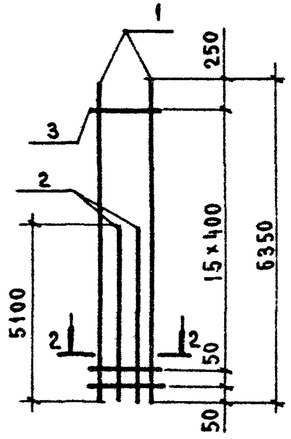

КР113-7

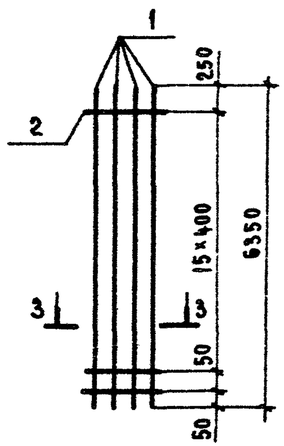

КР113-8

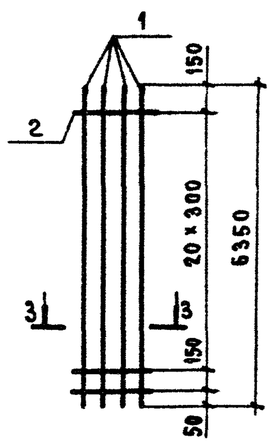

1-1

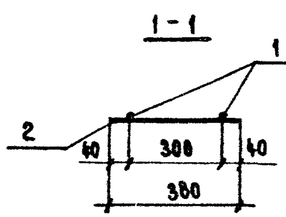

2-2

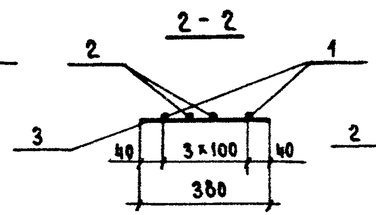

3-3

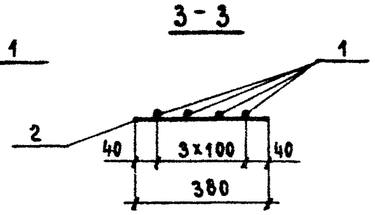

Марка каркаса	Поз.	Наименование	Кол.	Масса ед., кг	Общая масса, кг
КР113-1	1	Ф 20 AIII ℓ = 6350	2	15,69	32,4
	2	Ф 5 Bp I ℓ = 380	22	0,05	
КР113-2	1	Ф 22 AIII ℓ = 6350	2	18,92	39,7
	2	Ф 6 AI ℓ = 380	22	0,08	
КР113-3	1	Ф 20 AIII ℓ = 6350	2	15,69	57,2
	2	Ф 20 AIII ℓ = 5000	2	12,35	
	3	Ф 5 Bp I ℓ = 380	22	0,05	
КР113-4	1	Ф 22 AIII ℓ = 6350	2	18,92	69,5
	2	Ф 22 AIII ℓ = 5000	2	14,90	
	3	Ф 6 AI ℓ = 380	22	0,08	
КР113-5	1	Ф 25 AIII ℓ = 6350	2	24,45	89,6
	2	Ф 25 AIII ℓ = 4850	2	18,67	
	3	Ф 8 AI ℓ = 380	22	0,15	
КР113-6	1	Ф 28 AIII ℓ = 6350	2	30,67	113,2
	2	Ф 28 AIII ℓ = 5100	2	24,63	
	3	Ф 8 AI ℓ = 380	17	0,15	
КР113-7	1	Ф 22 AIII ℓ = 6350	4	18,92	77,2
	2	Ф 6 AI ℓ = 380	17	0,08	
КР113-8	1	Ф 25 AIII ℓ = 6350	4	24,45	101,2
	2	Ф 8 AI ℓ = 380	22	0,15	

Арматура класса Bp-I по ГОСТ 6727-80*;
A-I и A-III по ГОСТ 5781-82*

Н. контр.	Михайлов	
Нач СКО-1	Михайлов	
Гл констр	Матвеев	
ГИП	Григорьев	
Рук бр	Акишина	
Ст инж.	Поляков	
Инжен.	Тищенко	
Проверил	Элова	

1.424.1-5.36-107

Каркас плоский
КР113-1 ... КР113-8

Стадия	Лист	Листов
Р		1

ПРОМСТРОЙПРОЕКТ

КР 114-1

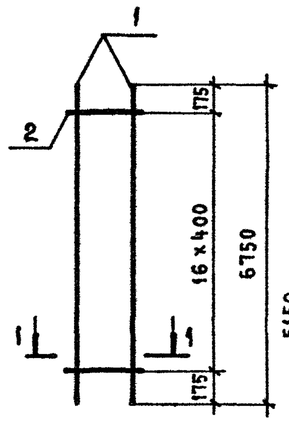

КР 114-2; КР 114-3

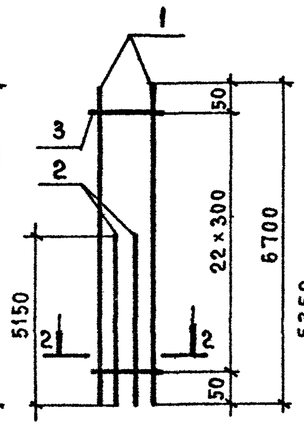

КР 114-4

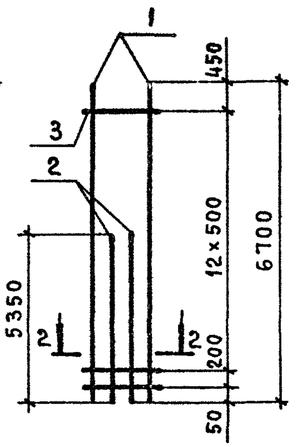

КР 114-5 ... КР 114-7

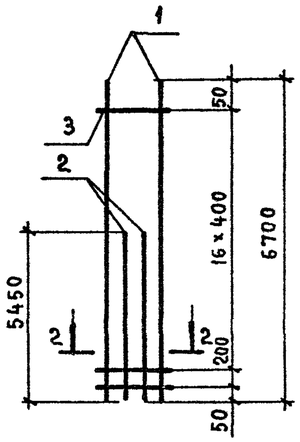

КР 114-8

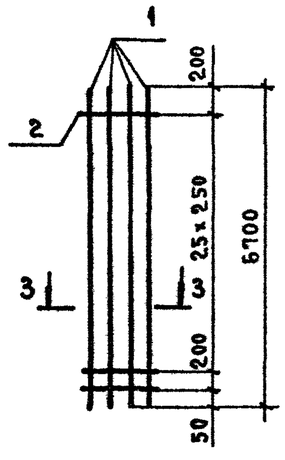

КР 114-9; КР 114-13

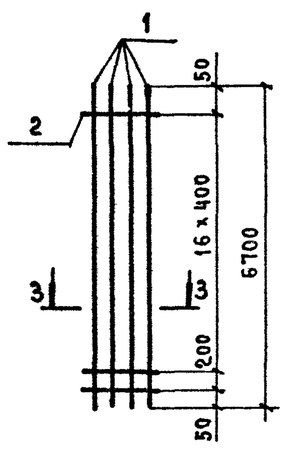

Арматура класса BpI по ГОСТ 6727-80*;
A-I и AIII по ГОСТ 5781-82*

1-1

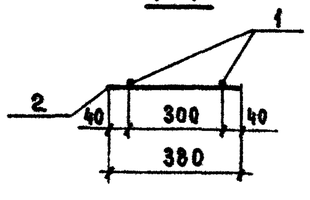

2-2

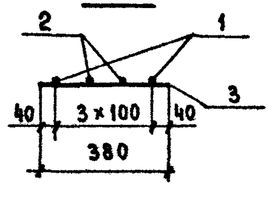

3-3

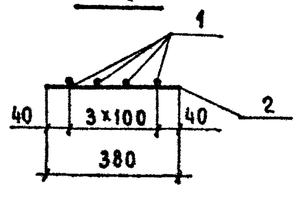

Марка каркаса	Поз.	Наименование	Кол.	Масса ед., кг	Общая масса, кг
КР114-1	1	Ф 12 AIII ℓ=6750	2	5,99	12,8
	2	Ф 5 BpI ℓ= 380	17	0,05	
КР114-2	1	Ф 22 AIII ℓ=6700	2	19,97	72,5
	2	Ф 22 AIII ℓ=5150	2	15,35	
	3	Ф 6 AI ℓ= 380	23	0,08	
КР114-3	1	Ф 25 AIII ℓ= 6700	2	25,80	94,7
	2	Ф 25 AIII ℓ=5150	2	19,83	
	3	Ф 8 AI ℓ= 380	23	0,15	
КР114-4	1	Ф 28 AIII ℓ=6700	2	32,36	118,5
	2	Ф 28 AIII ℓ=5350	2	25,84	
	3	Ф 8 AI ℓ=380	14	0,15	
КР114-5	1	Ф 28 AIII ℓ=6700	2	32,36	120,1
	2	Ф 28 AIII ℓ=5450	2	26,32	
	3	Ф 8 AI ℓ= 380	18	0,15	
КР114-6	1	Ф 32 AIII ℓ=6700	2	42,28	156,0
	2	Ф 32 AIII ℓ= 5450	2	34,39	
	3	Ф 8 AI ℓ= 380	18	0,15	
КР114-7	1	Ф 36 AIII ℓ= 6700	2	53,53	198,3
	2	Ф 36 AIII ℓ= 5450	2	43,55	
	3	Ф 10 AI ℓ= 380	18	0,23	
КР114-8	1	Ф 18 AIII ℓ= 6700	4	13,4	55,0
	2	Ф 5 BpI ℓ= 380	27	0,05	
КР114-9	1	Ф 22 AIII ℓ=6700	4	19,97	81,3
	2	Ф 6 AI ℓ= 380	18	0,08	
КР114-13	1	Ф 28 AIII ℓ= 6700	4	29,35	120,1
	2	Ф 8 AI ℓ= 380	18	0,15	

Н.контр	Михайлов		1.424.1-5.3С-108
Нач.СКО-1	Михайлов		
Гл констр	Матвеев		
ГИП	Григорьев		
Рук.бр.	Акишина		Каркас плоский КР114-1...КР114-9; КР114-13
Ст.инж.	Поляков		
Инженер	Тищенко		
Провер.	Зпова		

Стадия	Лист	Листов
Р		1

ПРОМСТРОЙПРОЕКТ

КР 114-10; КР 114-12

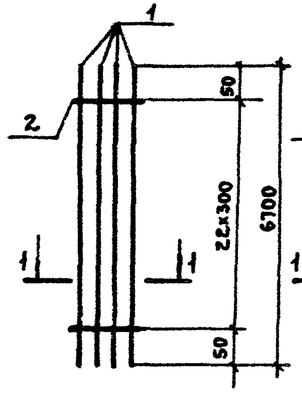

КР 114-11

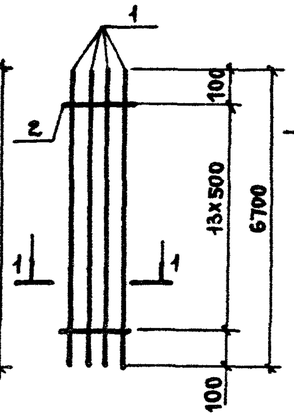

1-1

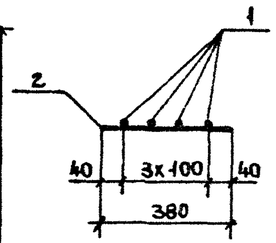

Марка каркаса	Поз.	Наименование	Кол.	Масса ед., кг	Общая масса, кг
КР 114-10	1	ф 22 А III ℓ=6700	4	19,97	81,7
	2	ф 6 А I ℓ = 380	23	0,08	
КР 114-11	1	ф 25 А III ℓ = 6700	4	25,80	105,3
	2	ф 8 А I ℓ = 380	14	0,15	
КР 114-12	1	ф 25 А III ℓ = 6700	4	25,80	106,7
	2	ф 8 А I ℓ = 380	23	0,15	

Арматура класса А-I и А-III по ГОСТ 5781-82*

Н. контр.	Михайлов		1.424.1-5.3С-109
Нач. СКО-1	Михайлов		
Гл. конст.	Матвеев		
ГИП	Григорьев		Каркас плоский КР 114-10 ... КР 114-12
Рук. бр.	Акишина		
Ст. инж.	Поляков		
Инженер	Тищенко		
Проверил	Эпова		

Стадия	Лист	Листов
Р		1

ПРОМСТРОЙПРОЕКТ

КР 121-8

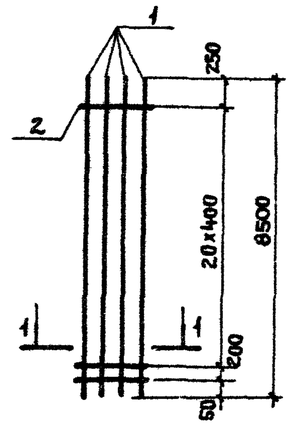

КР 121-9; КР 121-11; КР 121-12

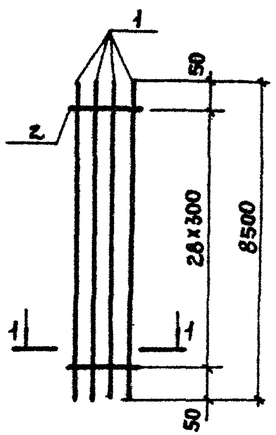

КР 121-10

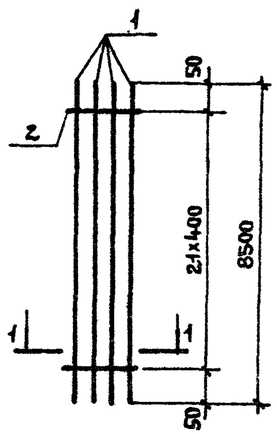

1-1

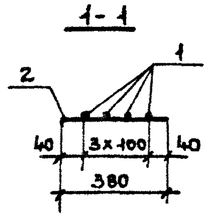

Марка каркаса	Поз.	Наименование	Кол.	Масса ед., кг	Общая масса, кг
КР 121-8	1	ф 20 А III ℓ= 8500	4	21,00	85,1
	2	ф 5 Вр I ℓ = 380	22	0,05	
КР 121-9	1	ф 20 А III ℓ = 8500	4	21,00	85,5
	2	ф 5 Вр I ℓ = 380	29	0,05	
КР 121-10	1	ф 22 А III ℓ = 8500	4	25,33	103,1
	2	ф 6 А I ℓ = 380	22	0,08	
КР 121-11	1	ф 22 А III ℓ = 8500	4	25,33	103,6
	2	ф 6 А I ℓ= 380	29	0,08	
КР 121-12	1	ф 25 А III ℓ= 8500	4	32,73	135,3
	2	ф 8 А I ℓ = 380	29	0,15	

Арматура класса Вр-I по ГОСТ 6727-80*; А-I и А-III по ГОСТ 5781-82*

Н. контр.	Михайлов		1.424.1-5.3С-118
Нач. СКО-1	Михайлов		
Гл. конст.	Матвеев		
ГИП	Григорьев		Каркас плоский КР 121-8 ... КР 121-12
Рук. бриг	Акишина		
Ст. инж.	Поляков		
Ст. инж	Эпова		
Проверил	Тищенко		

Стадия	Лист	Листов
Р		1

ПРОМСТРОЙПРОЕКТ

Взам. инв. №

Подпись и дата

Инв. № подл.

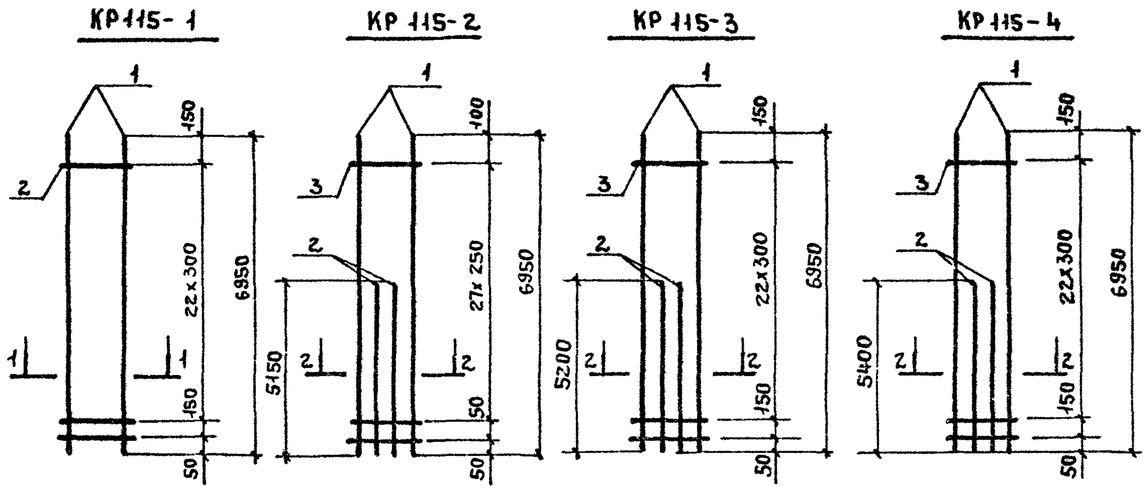

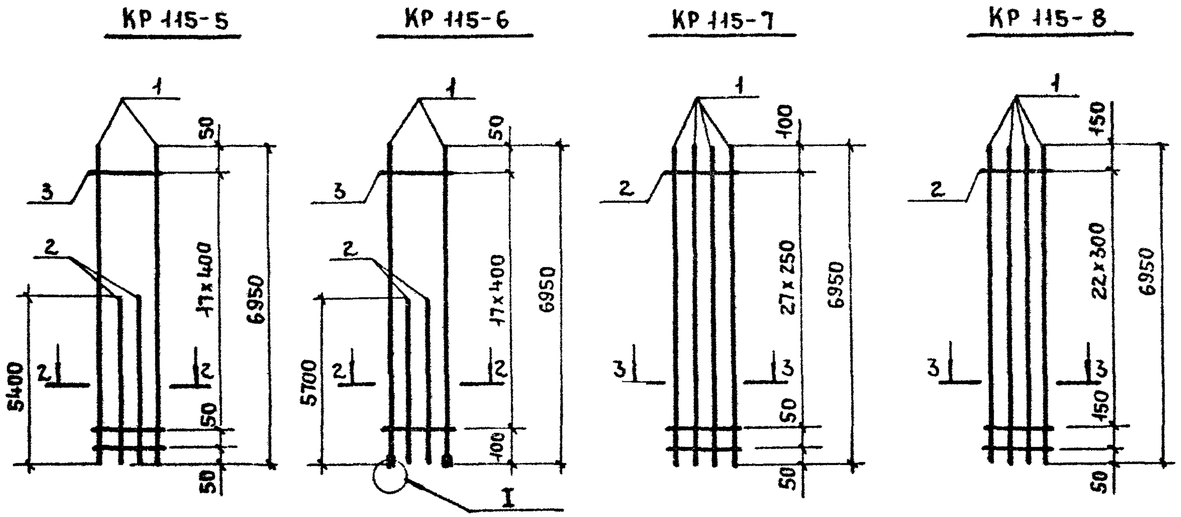

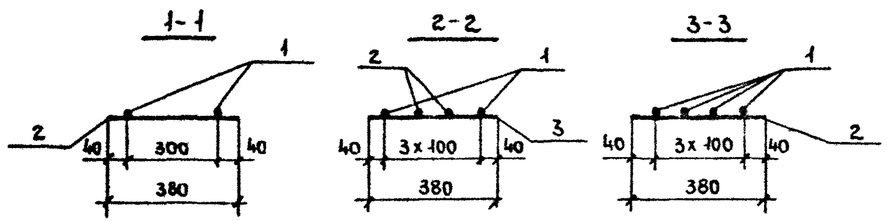

Арматура класса Вр-I по ГОСТ 6727-80*; А-I и А-III по ГОСТ 5781-82*

Марка каркаса	Поз.	Наименование	Кол.	Масса ед., кг	Общая масса, кг
КР115-1	1	ф22А III ℓ=6950	2	20,71	43,3
	2	ф6А I ℓ=380	24	0,08	
КР115-2	1	ф18А III ℓ=6950	2	13,90	49,9
	2	ф18А III ℓ=5150	2	10,30	
	3	ф5Вр I ℓ=380	29	0,05	
КР115-3	1	ф22А III ℓ=6950	2	20,71	74,3
	2	ф22А III ℓ=5200	2	15,50	
	3	ф6А I ℓ=380	24	0,08	
КР115-4	1	ф25А III ℓ=6950	2	26,76	98,7
	2	ф25А III ℓ=5400	2	20,79	
	3	ф8А I ℓ=380	24	0,15	
КР115-5	1	ф28А III ℓ=6950	2	33,57	122,2
	2	ф28А III ℓ=5400	2	26,08	
	3	ф8А I ℓ=380	19	0,15	
КР115-6	1	ф32А III ℓ=7000	2	44,17	146,1
	2	ф28А III ℓ=5700	2	27,53	
	3	ф8А I ℓ=380	18	0,15	
КР115-7	1	ф18А III ℓ=6950	4	13,90	57,1
	2	ф5Вр I ℓ=380	29	0,05	
КР115-8	1	ф20А III ℓ=6950	4	17,17	69,9
	2	ф5Вр I ℓ=380	24	0,05	

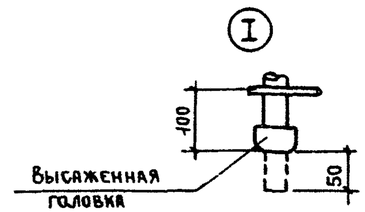

Н. контр.	Михайлов	
Нач СКО-1	Михайлов	
Гл. конст	Матвеев	
ГИП	Григорьев	
Рук. бр	Акишина	
Ст инж	Поляков	
Инж.	Тищенко	
Проверил	Эпова	

1.424.1-5.3С-110

Каркас плоский КР115-1 ... КР115-8

Стадия	Лист	Листов
Р		1

ДРОМСТРОЙПРОЕКТ

КР 116-1

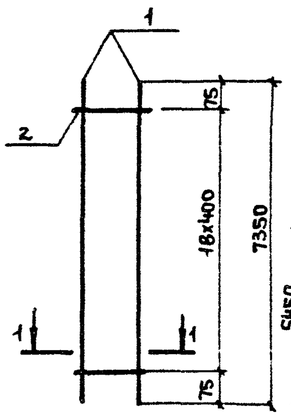

КР 116-2

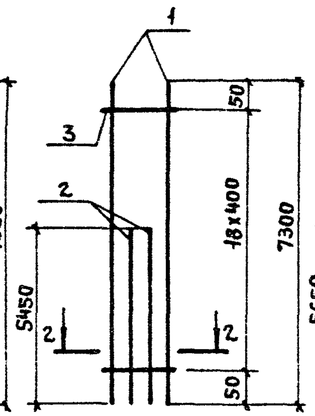

КР 116-3... КР 116-5

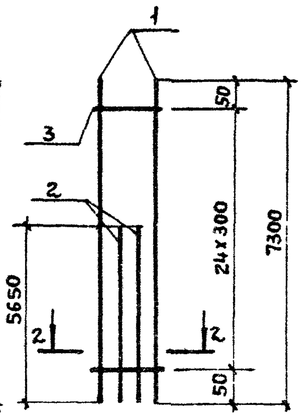

КР 116-6;
КР 116-8; КР 116-9

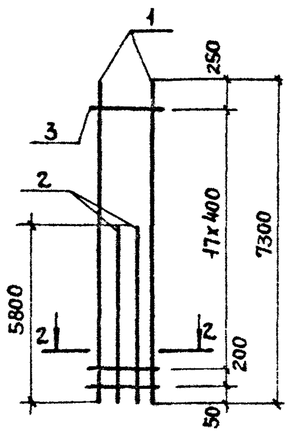

КР 116-7

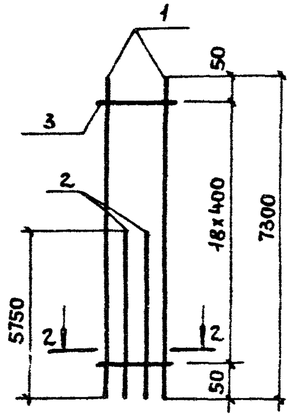

1-1

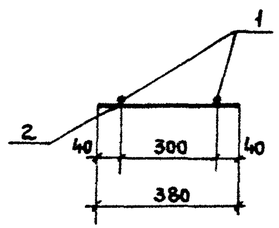

2-2

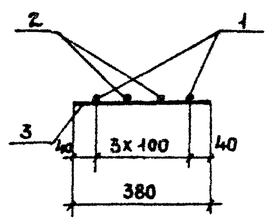

Арматура класса Вр-I по ГОСТ 6727-80*;
А-I и А-III по ГОСТ 5781-82*

Марка каркаса	Поз.	Наименование		Кол.	Масса ед., кг	Общая масса, кг
КР 116-1	1	ф12 А III	ℓ = 7350	2	6,52	14,0
	2	ф5 Вр I	ℓ = 380	19	0,05	
КР 116-2	1	ф20 А III	ℓ = 7300	2	18,03	63,9
	2	ф20 А III	ℓ = 5450	2	13,46	
	3	ф5 Вр I	ℓ = 380	19	0,05	
КР 116-3	1	ф20 А III	ℓ = 7300	2	18,03	65,2
	2	ф20 А III	ℓ = 5650	2	13,96	
	3	ф5 Вр I	ℓ = 380	25	0,05	
КР 116-4	1	ф22 А III	ℓ = 7300	2	21,75	79,2
	2	ф22 А III	ℓ = 5650	2	16,84	
	3	ф6 А I	ℓ = 380	25	0,08	
КР 116-5	1	ф25 А III	ℓ = 7300	2	28,11	103,5
	2	ф25 А III	ℓ = 5650	2	21,75	
	3	ф8 А I	ℓ = 380	25	0,15	
КР 116-6	1	ф28 А III	ℓ = 7300	2	35,26	129,4
	2	ф28 А III	ℓ = 5800	2	28,01	
	3	ф8 А I	ℓ = 380	19	0,15	
КР 116-7	1	ф28 А III	ℓ = 7300	2	35,26	128,9
	2	ф28 А III	ℓ = 5750	2	27,77	
	3	ф8 А I	ℓ = 380	19	0,15	
КР 116-8	1	ф32 А III	ℓ = 7300	2	46,06	168,2
	2	ф32 А III	ℓ = 5800	2	36,60	
	3	ф8 А I	ℓ = 380	19	0,15	
КР 116-9	1	ф36 А III	ℓ = 7300	2	58,33	213,7
	2	ф36 А III	ℓ = 5800	2	46,34	
	3	ф10 А I	ℓ = 380	19	0,23	

Н. контр	Михайлов	
Нач СКО-1	Михайлов	
Гл конст.	Матвеев	
ГИП	Григорьев	
Рук бр	Акишина	
Ст. инж.	Поляков	
Ст. инж.	Эпова	
Проверил	Тищенко	

1.424.1-5.3с-111

Каркас плоский
КР 116-1 ... КР 116-9

Стадия	Лист	Листов
Р		1

ПРОМСТРОЙПРОЕКТ

КР 116-10

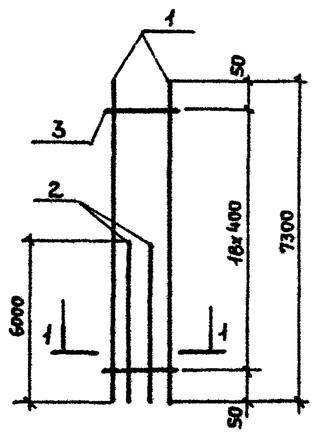

КР 116-11

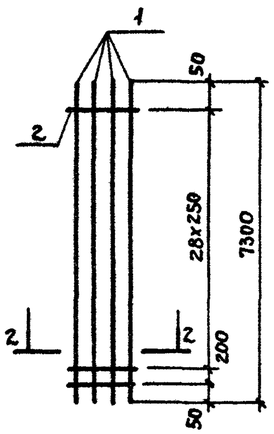

КР 116-12;
КР 116-14; КР 116-19

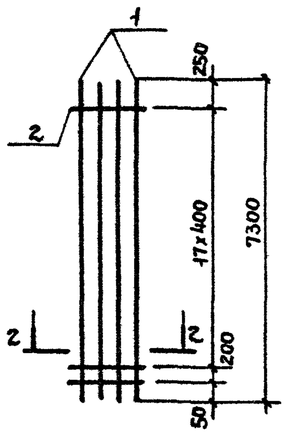

КР 116-13; КР 116-15;
КР 116-17

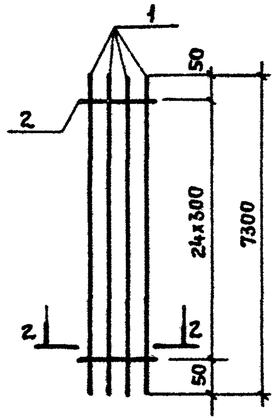

КР 116-16

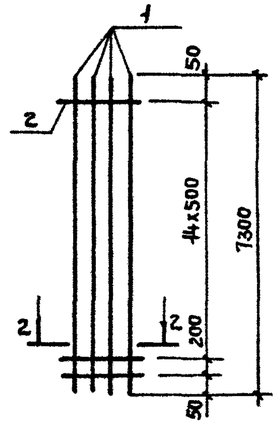

КР 116-18; КР 116-20

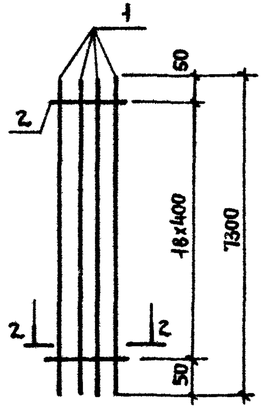

1-1

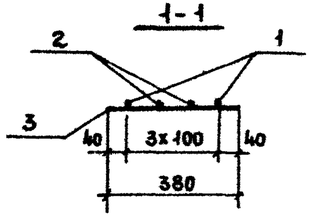

2-2

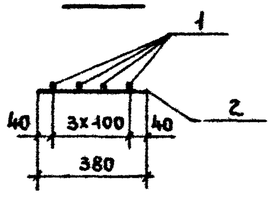

Марка каркаса	Поз.	Наименование	Кол.	Масса ед., кг	Общая масса, кг
КР116-10	1	ф36А III В=7300	2	58,33	216,9
	2	ф36А III В=6000	2	47,94	
	3	ф10А I В=380	19	0,23	
КР116-11	1	ф18А III В=7300	4	14,60	59,9
	2	ф5ВрI В=380	30	0,05	
КР116-12	1	ф20А III В=7300	4	18,03	73,1
	2	ф5ВрI В=380	19	0,05	
КР116-13	1	ф20 А III В=7300	4	18,03	73,4
	2	ф5 ВрI В=380	25	0,05	
КР116-14	1	ф22 А III В=7300	4	21,75	88,5
	2	ф6А I В=380	19	0,08	
КР116-15	1	ф22 А III В=7300	4	21,75	89,0
	2	ф6А I В=380	25	0,08	
КР116-16	1	ф25А III В=7300	4	28,11	114,8
	2	ф8А I В=380	16	0,15	
КР116-17	1	ф25А III В=7300	4	28,11	116,2
	2	ф8А I В=380	25	0,15	
КР116-18	1	ф28А III В=7300	4	35,26	143,9
	2	ф8А I В=380	19	0,15	
КР116-19	1	ф28А III В=7300	4	35,26	143,9
	2	ф8А I В=380	19	0,15	
КР116-20	1	ф32А III В=7300	4	46,06	167,1
	2	ф8А I В=380	19	0,15	

Арматура класса Вр-I по ГОСТ 6727-80*;
А-I и А-III по ГОСТ 5781-82*

Н. контр.	Михайлов		
Нач. СКО-1	Михайлов		
Гл. констр.	Мятвеев		
ГИП	Григорьев		
Рук. брис.	Акишина		
Ст. инж.	Поляков		
Ст. инж.	Элова		
Проверил	Тищенко		

1.424.1-5.30-112

Каркас плоский
КР116-10... КР116-20

Стадия	Лист	Листов
Р		1

ПРОМСТРОЙПРОЕКТ

КР117-1

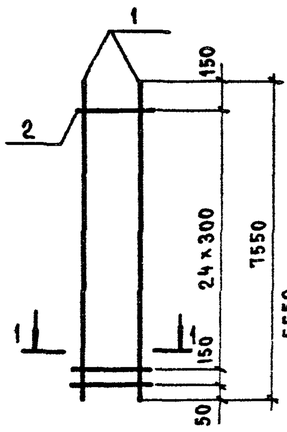

КР117-2

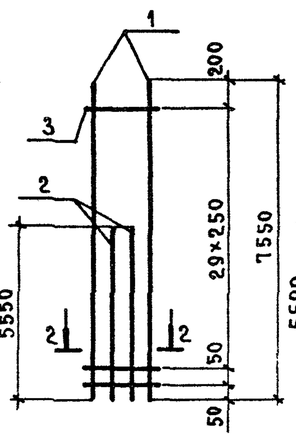

КР117-3

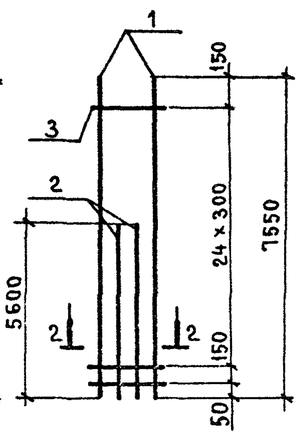

КР117-4

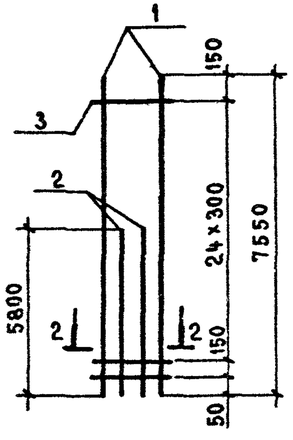

КР117-5

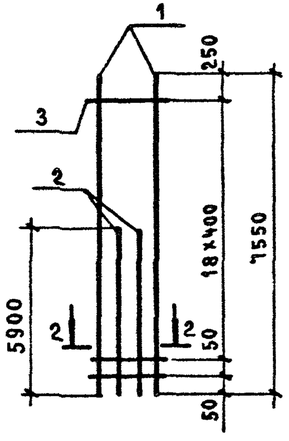

1-1

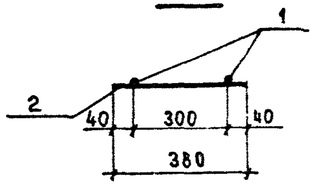

2-2

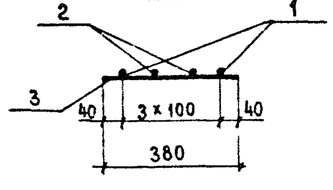

Марка каркаса	Поз.	Наименование	Кол.	Масса ед., кг	Общая масса, кг
КР117-1	1	Ф20 AIII ℓ=7550	2	18,65	38,6
	2	Ф5 Bp I ℓ=380	26	0,05	
КР117-2	1	Ф18 AIII ℓ=7550	2	15,10	54,0
	2	Ф18 AIII ℓ=5550	2	11,10	
	3	Ф5 Bp I ℓ=380	31	0,05	
КР117-3	1	Ф22 AIII ℓ=7550	2	22,50	80,5
	2	Ф22 AIII ℓ=5600	2	16,69	
	3	Ф6 AI ℓ=380	26	0,08	
КР117-4	1	Ф25 AIII ℓ=7550	2	29,07	106,7
	2	Ф25 AIII ℓ=5800	2	22,33	
	3	Ф8 AI ℓ=380	26	0,15	
КР117-5	1	Ф28 AIII ℓ=7550	2	36,47	132,9
	2	Ф28 AIII ℓ=5900	2	28,50	
	3	Ф8 AI ℓ=380	20	0,15	

Арматура класса Bp-I по ГОСТ 6727-80*;
A-I и A-III по ГОСТ 5781-82*

Н. контр.	Михайлов		
Нач. СКО-1	Михайлов		
Гл. констр	Матвеев		
ГИП	Григорьев		
Рук. бр.	Акишина		
Ст. инж	Поляков		
Ст. инж	Эпова		
Пров.	Тищенко		

1.424.1-5.3С-113

Каркас плоский
КР117-1... КР117-5

Стадия	Лист	Листов
Р		1

ПРОМСТРОЙПРОЕКТ

КР118-1

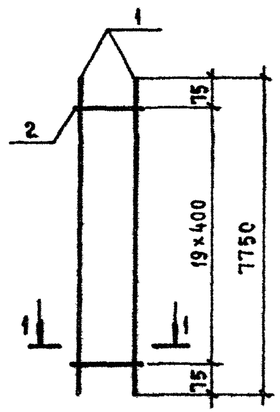

КР118-2;
КР118-3

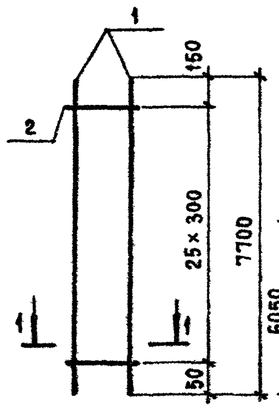

КР118-4;
КР118-5

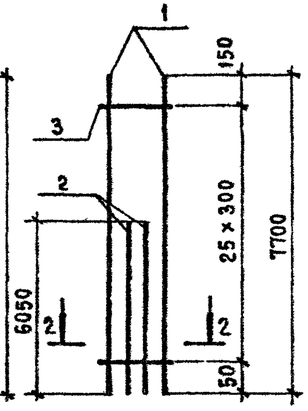

КР118-6

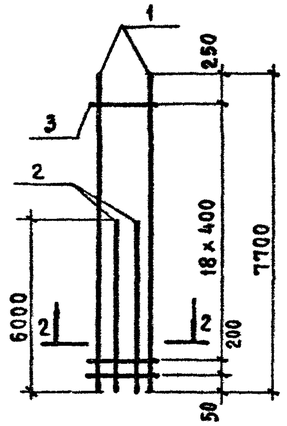

КР118-7

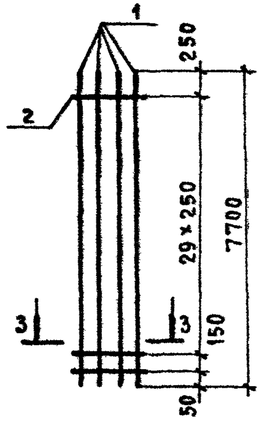

КР118-8

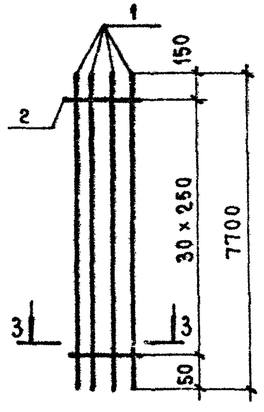

КР118-9 ... КР118-11

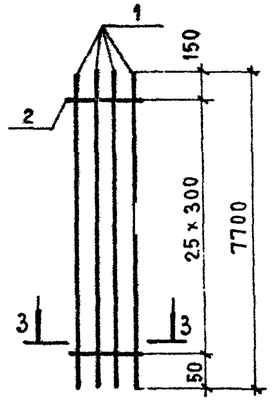

КР118-12

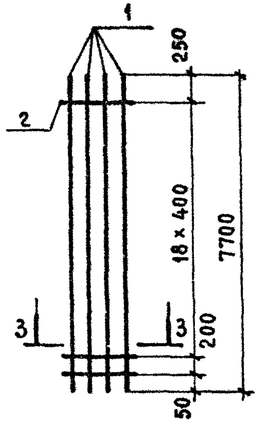

1-1

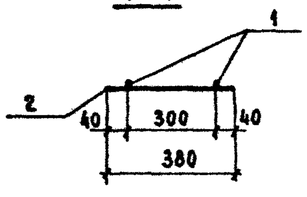

2-2

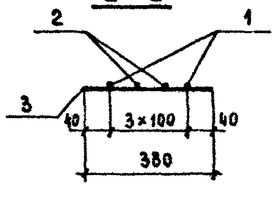

3-3

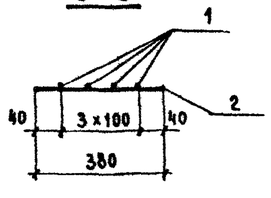

Арматура класса Вр-I по ГОСТ 6727-80* ; А-I и А-III по ГОСТ 5781-82*.

Марка каркаса	Поз.	Наименование	Кол.	Масса ед., кг	Общая масса, кг
КР-118-1	1	Ф12 А III ℓ = 7750	2	6,88	14,8
	2	Ф 5 Вр I ℓ = 380	20	0,05	
КР118-2	1	Ф 20 А III ℓ = 7700	2	19,02	39,3
	2	Ф 5 Вр I ℓ = 380	26	0,05	
КР118-3	1	Ф 22 А III ℓ = 7700	2	22,95	48,0
	2	Ф 6 А I ℓ = 380	26	0,08	
КР118-4	1	Ф 22 А III ℓ = 7700	2	22,95	84,0
	2	Ф 22 А III ℓ = 6050	2	18,03	
	3	Ф 6 А I ℓ = 380	26	0,08	
КР118-5	1	Ф 25 А III ℓ = 7700	2	29,65	109,8
	2	Ф 25 А III ℓ = 6050	2	23,29	
	3	Ф 8 А I ℓ = 380	26	0,15	
КР118-6	1	Ф 28 А III ℓ = 7700	2	37,19	135,3
	2	Ф 28 А III ℓ = 6000	2	28,98	
	3	Ф 8 А I ℓ = 380	20	0,15	
КР118-7	1	Ф 18 А III ℓ = 7700	4	15,40	63,2
	2	Ф 5 Вр I ℓ = 380	31	0,05	
КР118-8	1	Ф 18 А III ℓ = 7700	4	15,40	63,2
	2	Ф 5 Вр I ℓ = 380	31	0,05	
КР118-9	1	Ф 20 А III ℓ = 7700	4	19,02	77,4
	2	Ф 5 Вр I ℓ = 380	26	0,05	
КР118-10	1	Ф 22 А III ℓ = 7700	4	22,95	93,9
	2	Ф 6 А I ℓ = 380	26	0,08	
КР118-11	1	Ф 25 А III ℓ = 7700	4	29,65	122,5
	2	Ф 8 А I ℓ = 380	26	0,15	
КР118-12	1	Ф 28 А III ℓ = 7700	4	37,19	151,8
	2	Ф 8 А I ℓ = 380	20	0,15	

Н. контр.	Михайлов	
Нач. СКО-1	Михайлов	
Гл конструктор	Матвеев	
ГИП	Григорьев	
Рук. бр.	Акишина	
Ст. инж.	Поляков	
Ст. инж.	Эпова	
Проверил	Тищенко	

1.424.1-5.30-114

Каркас плоский
КР118-1 ... КР118-12

Стадия	Лист	Листов
Р		1

ПРОМСТРОЙПРОЕКТ

КР119-1

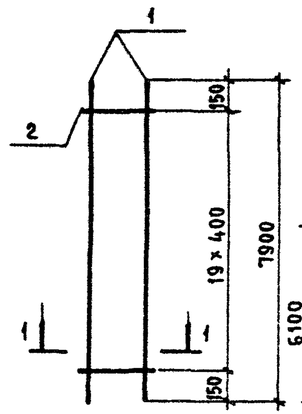

КР119-2

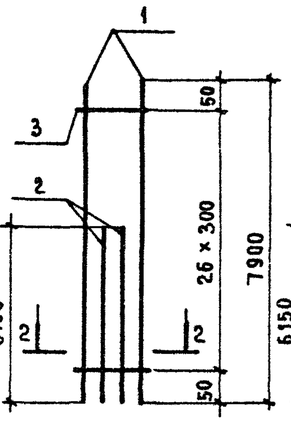

КР119-3; КР119-4

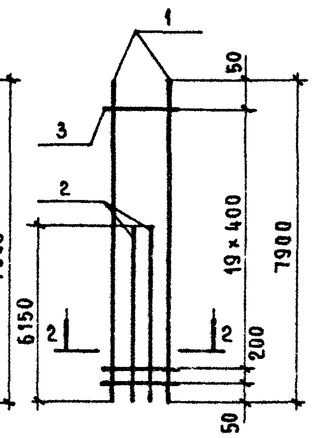

КР119-5

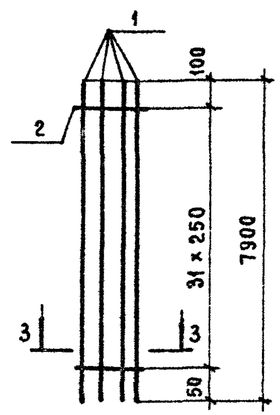

КР119-6; КР119-8;
КР119-11; КР119-12

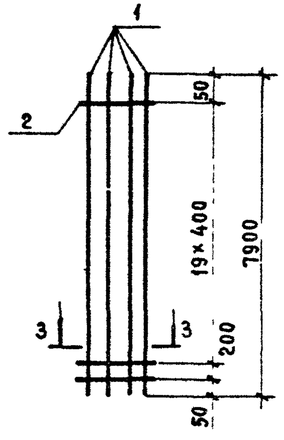

КР119-7;
КР119-9; КР119-10

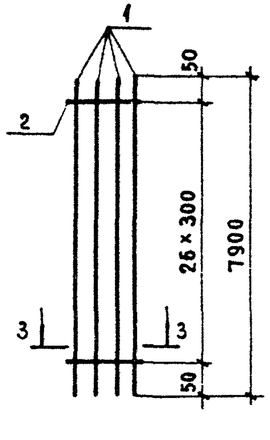

КР119-13

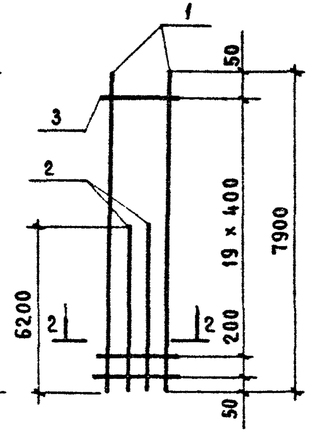

1-1

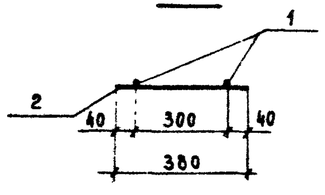

2-2

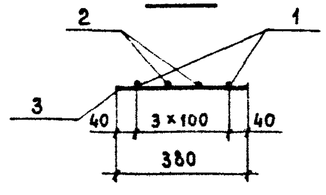

3-3

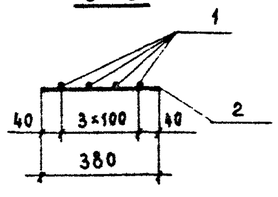

Арматура класса Вр-I
по ГОСТ 6727-80*;
А-I и А-III по ГОСТ 5781-82*.

Марка каркаса	Поз.	Наименование	Кол.	Масса ед., кг	Общая масса, кг
КР119-1	1	Ф 12 А III ℓ = 7900	2	7,02	15,0
	2	Ф 5 Вр I ℓ = 380	20	0,05	
КР119-2	1	Ф 25 А III ℓ = 7900	2	30,42	111,7
	2	Ф 25 А III ℓ = 6100	2	23,49	
	3	Ф 8 А I ℓ = 380	27	0,15	
КР119-3	1	Ф 28 А III ℓ = 7900	2	38,16	138,9
	2	Ф 28 А III ℓ = 6150	2	29,70	
	3	Ф 8 А I ℓ = 380	21	0,15	
КР119-4	1	Ф 32 А III ℓ = 7900	2	49,85	180,5
	2	Ф 32 А III ℓ = 6150	2	38,81	
	3	Ф 8 А I ℓ = 380	21	0,15	
КР119-5	1	Ф 18 А III ℓ = 7900	4	15,8	64,8
	2	Ф 5 Вр I ℓ = 380	32	0,05	
КР119-6	1	Ф 20 А III ℓ = 7900	4	19,51	79,1
	2	Ф 5 Вр I ℓ = 380	21	0,05	
КР119-7	1	Ф 20 А III ℓ = 7900	4	19,51	79,4
	2	Ф 5 Вр I ℓ = 380	27	0,05	
КР119-8	1	Ф 22 А III ℓ = 7900	4	23,54	95,8
	2	Ф 6 А I ℓ = 380	21	0,08	
КР119-9	1	Ф 22 А III ℓ = 7900	4	23,54	96,4
	2	Ф 6 А I ℓ = 380	27	0,08	
КР119-10	1	Ф 25 А III ℓ = 7900	4	30,42	125,7
	2	Ф 8 А I ℓ = 380	27	0,15	
КР119-11	1	Ф 28 А III ℓ = 7900	4	38,16	155,8
	2	Ф 8 А I ℓ = 380	21	0,15	
КР119-12	1	Ф 32 А III ℓ = 7900	4	49,85	202,6
	2	Ф 8 А I ℓ = 380	21	0,15	
КР119-13	1	Ф 36 А III ℓ = 7900	2	63,12	230,1
	2	Ф 36 А III ℓ = 6200	2	49,54	
	3	Ф 10 А I ℓ = 380	21	0,23	

Н контр	Михайлов	
Нач СКО-1	Михайлов	
Гл констр	Матвеев	
ГИП	Григорьев	
Рук бр	Акишина	
Ст. инж	Поляков	
Ст. инж	Эпова	
Проверил	Тищенко	

1.424.1-5.3С-115

Каркас плоский
КР119-1... КР119-13

Стадия	Лист	Листов
Р		1

ПРОМСТРОЙПРОЕКТ

КР120-1

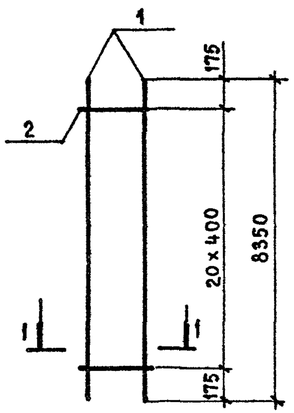

КР120-2 ; КР120-3

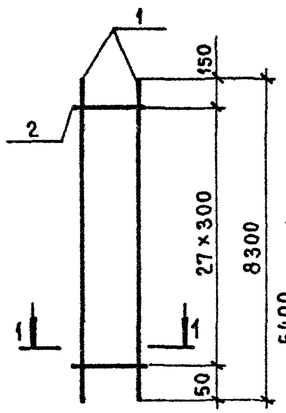

КР120-4; КР120-5

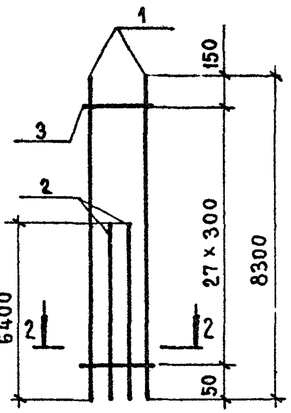

КР120-6

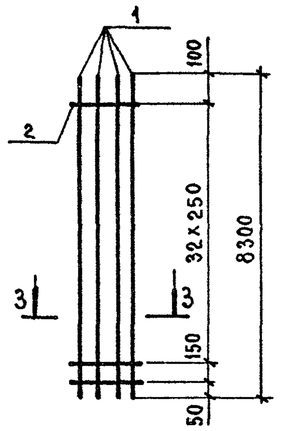

КР120-7; КР120-9

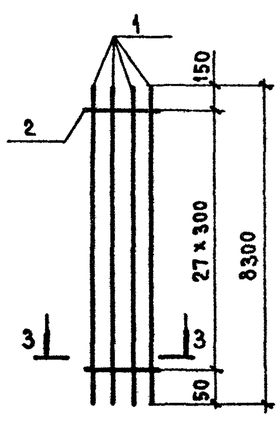

КР120-8

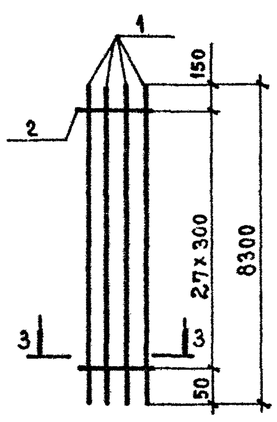

КР120-10

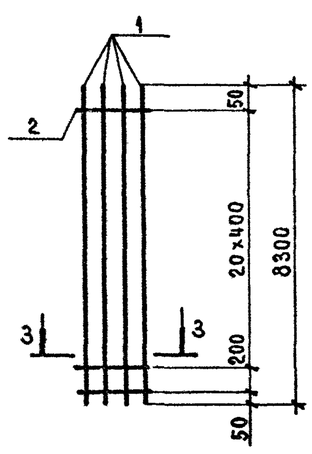

1-1

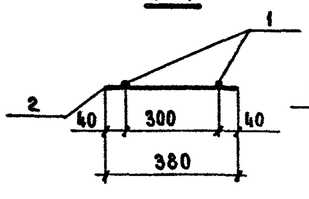

2-2

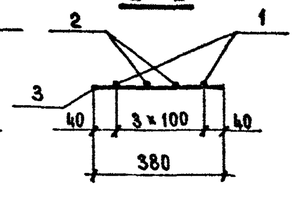

3-3

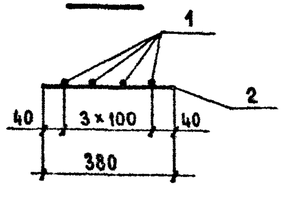

Марка каркаса	Поз.	Наименование	Кол.	Масса ед., кг	Общая масса, кг
КР120-1	1	Ф 12 А III ℓ = 8350	2	7,42	15,9
	2	Ф 5 Вр I ℓ = 380	21	0,05	
КР120-2	1	Ф 20 А III ℓ = 8300	2	20,50	42,4
	2	Ф 5 Вр I ℓ = 380	28	0,05	
КР120-3	1	Ф 22 А III ℓ = 8300	2	24,73	51,7
	2	Ф 6 А I ℓ = 380	28	0,08	
КР120-4	1	Ф 20 А III ℓ = 8300	2	20,50	74,0
	2	Ф 20 А III ℓ = 6400	2	15,81	
	3	Ф 5 Вр I ℓ = 380	28	0,05	
КР120-5	1	Ф 22 А III ℓ = 8300	2	24,73	89,8
	2	Ф 22 А III ℓ = 6400	2	19,07	
	3	Ф 6 А I ℓ = 380	28	0,08	
КР120-6	1	Ф 18 А III ℓ = 8300	4	16,60	68,1
	2	Ф 5 Вр I ℓ = 380	34	0,05	
КР120-7	1	Ф 20 А III ℓ = 8300	4	20,50	83,4
	2	Ф 5 Вр I ℓ = 380	28	0,05	
КР120-8	1	Ф 22 А III ℓ = 8300	4	24,73	101,2
	2	Ф 6 А I ℓ = 380	28	0,08	
КР120-9	1	Ф 25 А III ℓ = 8300	4	31,96	132,0
	2	Ф 8 А I ℓ = 380	28	0,15	
КР120-10	1	Ф 28 А III ℓ = 8300	4	40,09	163,7
	2	Ф 8 А I ℓ = 380	22	0,15	

Арматура класса Вр-I по ГОСТ 6727-80*;
А-I и А-III по ГОСТ 5781-82*.

Н. контр.	Михайлов	
Нач. СКО-1	Михайлов	
Гл. констр.	Матвеев	
ГИП	Григорьев	
Рук. бр.	Акишина	
Ст. инж.	Поляков	
Инженер	Тищенко	
Проверил	Эпова	

1.424.1-5.30-116

Каркас плоский
КР120-1 ... КР120-10

Стадия	Лист	Листов
Р		1

ПРОМСТРОЙПРОЕКТ

КР 121-1

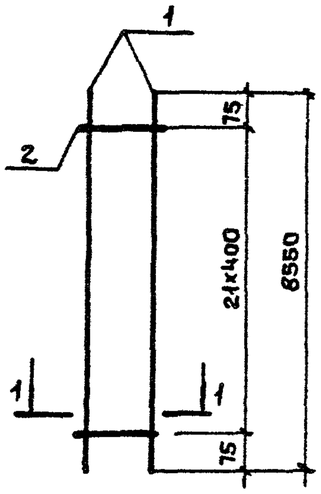

КР 121-2

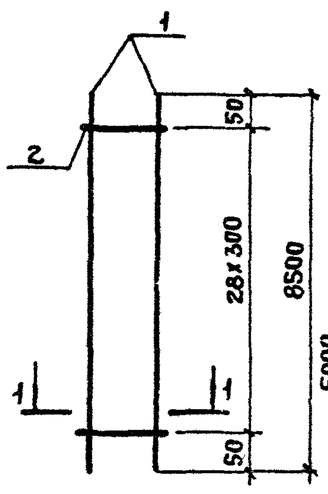

КР 121-3

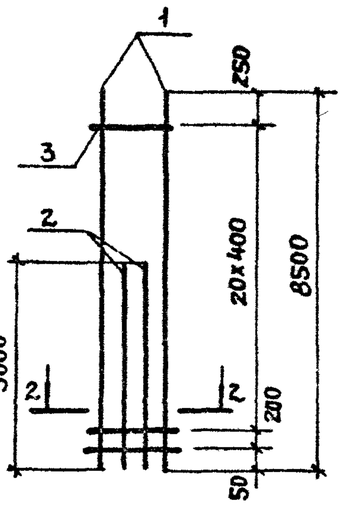

КР 121-4

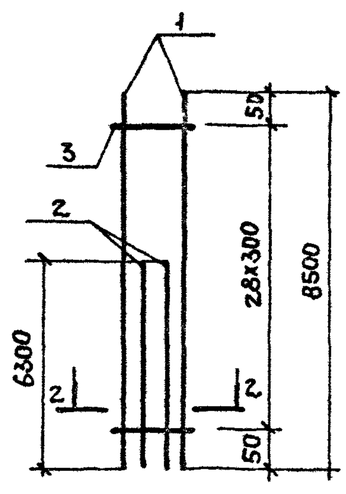

КР 121-5

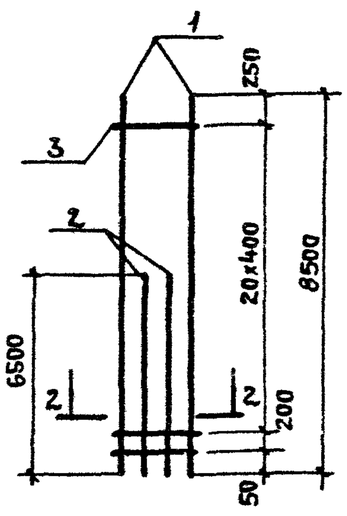

КР 121-6

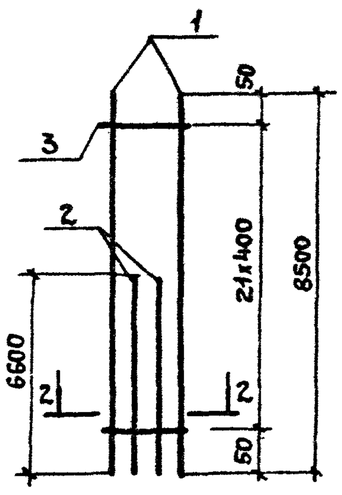

КР 121-7

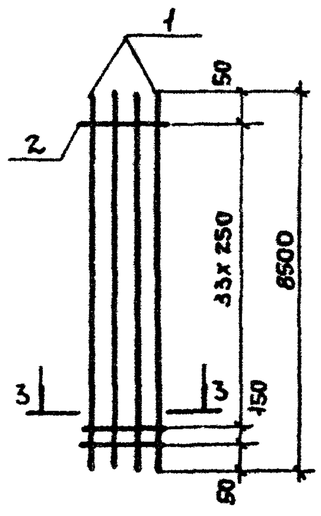

1-1

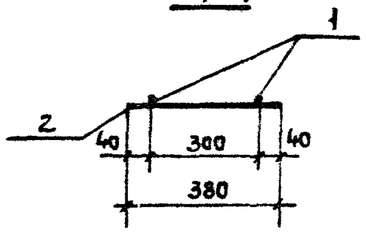

2-2

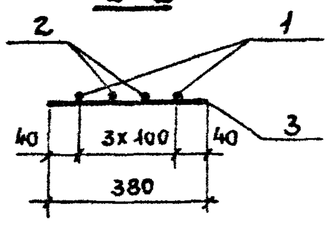

3-3

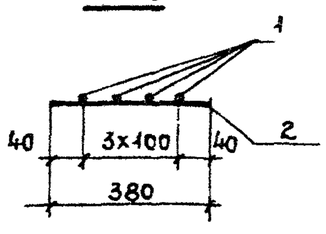

Марка каркаса	Поз.	Наименование		Кол.	Масса ед., кг	Общая масса, кг
КР 121-1	1	ф12А III	ℓ = 8550	2	7,59	16,3
	2	ф5Вр I	ℓ = 380	22	0,05	
КР 121-2	1	ф 22А III	ℓ = 8500	2	25,33	53,0
	2	ф6А I	ℓ = 380	29	0,08	
КР 121-3	1	ф 22А III	ℓ = 8500	2	25,33	81,8
	2	ф 22А III	ℓ = 5000	2	14,90	
	3	ф6А I	ℓ = 380	22	0,06	
КР 121-4	1	ф 22А III	ℓ = 8500	2	25,33	90,5
	2	ф 22А III	ℓ = 6300	2	18,77	
	3	ф 6А I	ℓ = 380	29	0,08	
КР 121-5	1	ф 28А III	ℓ = 8500	2	41,06	148,2
	2	ф 28А III	ℓ = 6500	2	31,40	
	3	ф 8А I	ℓ = 380	22	0,15	
КР 121-6	1	ф 28А III	ℓ = 8500	2	41,06	149,2
	2	ф 28А III	ℓ = 6600	2	31,88	
	3	ф 8А I	ℓ = 380	22	0,15	
КР 121-7	1	ф 18А III	ℓ = 8500	4	17,00	69,8
	2	ф5 Вр I	ℓ = 380	35	0,05	

Арматура класса Вр-I по ГОСТ 6727-80*,
А-I и А-III по ГОСТ 5781-82*

Н. контр.	Михайлов	
Нач. СКО-1	Михайлов	
Гл. констр.	Матвеев	
ГИП	Григорьев	
Рук. бриг.	Акишина	
Ст. инж.	Поляков	
Ст. инж.	Эпова	
Проверил	Тищенко	

1.424.1-5.3С-117

Каркас плоский КР 121-1... КР 121-7

Стадия	Лист	Листов
Р		1

ПРОМСТРОЙПРОЕКТ

КР123-1

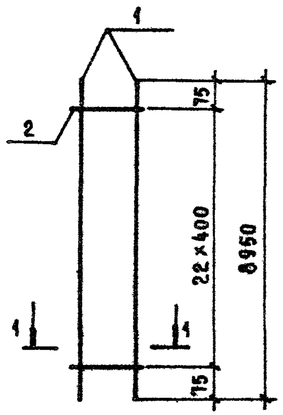

КР123-2

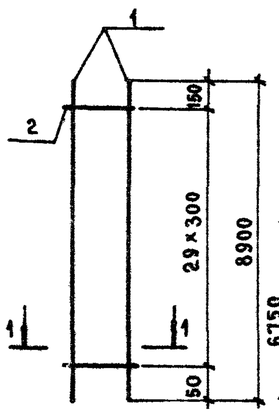

КР123-3

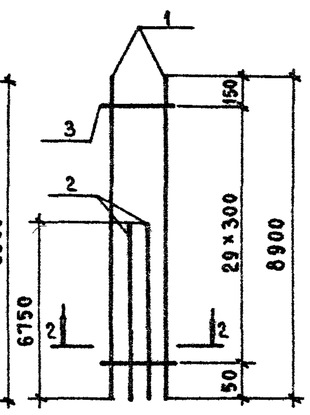

КР123-4

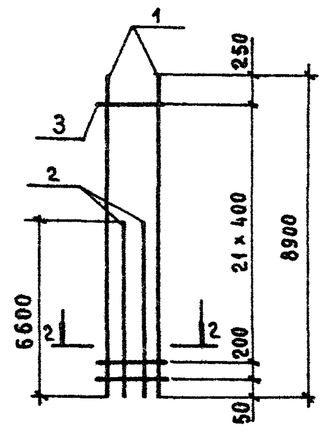

КР123-5 ... КР123-7

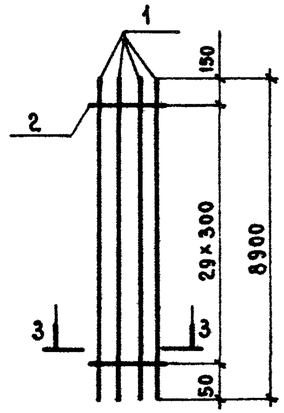

1-1

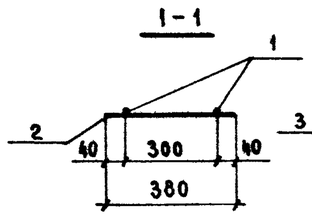

2-2

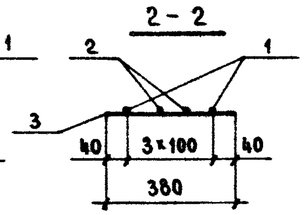

3-3

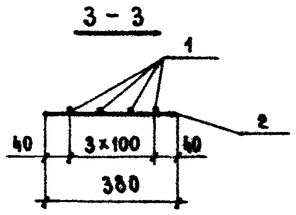

Марка каркаса	Поз.	Наименование	Кол.	Масса ед., кг	Общая масса, кг
КР123-1	1	Ф 12 А III ℓ = 8950	2	7,95	17,1
	2	Ф 5 Вр I ℓ = 380	23	0,05	
КР123-2	1	Ф 22 А III ℓ = 8900	2	26,52	55,4
	2	Ф 6 А I ℓ = 380	30	0,08	
КР123-3	1	Ф 22 А III ℓ = 8900	2	26,52	95,7
	2	Ф 22 А III ℓ = 6750	2	20,12	
	3	Ф 6 А I ℓ = 380	30	0,08	
КР123-4	1	Ф 28 А III ℓ = 8900	2	42,99	153,2
	2	Ф 28 А III ℓ = 6600	2	31,88	
	3	Ф 8 А I ℓ = 380	23	0,15	
КР123-5	1	Ф 20 А III ℓ = 8900	4	21,98	89,4
	2	Ф 5 Вр I ℓ = 380	30	0,05	
КР123-6	1	Ф 22 А III ℓ = 8900	4	26,52	108,5
	2	Ф 6 А I ℓ = 380	30	0,08	
КР123-7	1	Ф 25 А III ℓ = 8900	4	34,27	141,6
	2	Ф 8 А I ℓ = 380	30	0,15	

Арматура класса Вр-I по ГОСТ 6727-80*;
А-I и А-III по ГОСТ 5781-82*.

Н. контр.	Михайлов		
Нач. СКБ-1	Михайлов		
Гл. констр.	Матвеев		
ГИП	Григорьев		
Рук. гр.	Акишина		
Ст. инж.	Поляков		
Инженер	Тищенко		
Проверил	Элова		

1.424.1-5.3С-119

Каркас плоский КР123-1... КР123-7

Стадия	Лист	Листов
Р		1

ПРОМСТРОЙПРОЕКТ

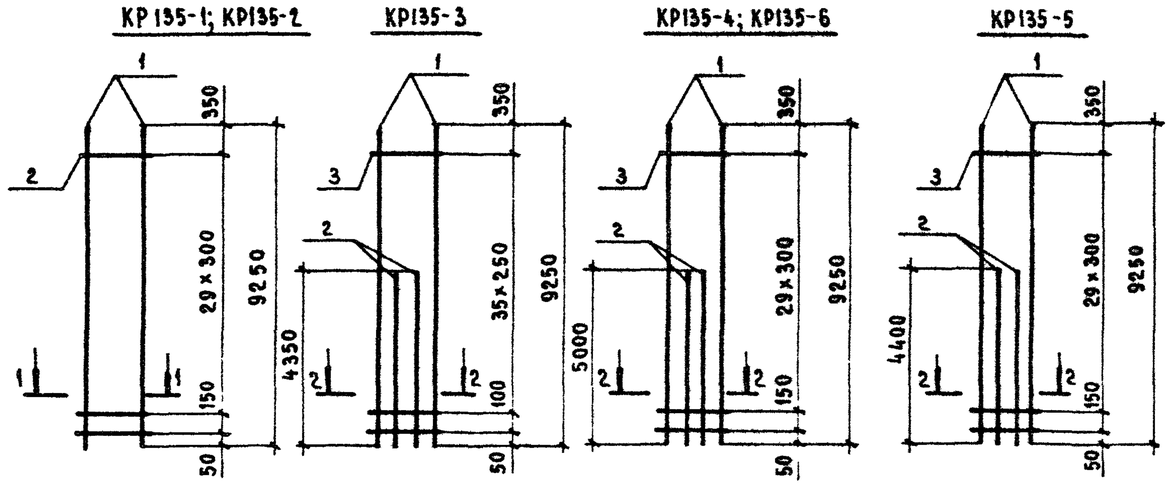

Марка каркаса	Поз.	Наименование	Кол.	Марка ед., кг	Общая масса, кг
КР135-1	1	Ф 20 A III ℓ = 9250	2	22,85	47,3
	2	Ф 5 Bp I ℓ = 380	31	0,05	
КР135-2	1	Ф 22 A III ℓ = 9250	2	27,57	57,6
	2	Ф 6 A I ℓ = 380	31	0,08	
КР135-3	1	Ф 18 A III ℓ = 9250	2	18,50	56,3
	2	Ф 18 A III ℓ = 4350	2	8,70	
	3	Ф 5 Bp I ℓ = 380	37	0,05	
КР135-4	1	Ф 20 A III ℓ = 9250	2	22,85	72,0
	2	Ф 20 A III ℓ = 5000	2	12,35	
	3	Ф 5 Bp I ℓ = 380	31	0,05	
КР135-5	1	Ф 22 A III ℓ = 9250	2	27,57	83,8
	2	Ф 22 A III ℓ = 4400	2	13,11	
	3	Ф 6 A I ℓ = 380	31	0,08	
КР135-6	1	Ф 22 A III ℓ = 9250	2	27,57	87,4
	2	Ф 22 A III ℓ = 5000	2	14,90	
	3	Ф 6 A I ℓ = 380	31	0,08	
КР135-7	1	Ф 25 A III ℓ = 9250	2	35,61	111,3
	2	Ф 25 A III ℓ = 4600	2	17,71	
	3	Ф 8 A I ℓ = 380	31	0,15	
КР135-8	1	Ф 18 A III ℓ = 9250	2	18,50	71,7
	2	Ф 18 A III ℓ = 8200	2	16,40	
	3	Ф 5 Bp I ℓ = 380	37	0,05	
КР135-9	1	Ф 20 A III ℓ = 9250	2	22,85	88,0
	2	Ф 20 A III ℓ = 8250	2	20,38	
	3	Ф 5 Bp I ℓ = 380	31	0,05	
КР135-10	1	Ф 22 A III ℓ = 9250	2	27,57	106,2
	2	Ф 22 A III ℓ = 8250	2	24,59	
	3	Ф 6 A I ℓ = 380	24	0,08	

Н. контр.	Михайлов		
Нач СКО-1	Михайлов		
Гл констр	Матвеев		
ГИП	Григорьев		
Рук бр	Акишина		
Ст инж	Поляков		
Инженер	Михеева		
Проверил	Тищенко		

1424.1-5.3С-120

Каркас плоский

КР135-1... КР135-10

Стадия	Лист	Листов
Р		1

ПРОМСТРОЙПРОЕКТ

КР 136-1; КР 136-2; КР 136-4

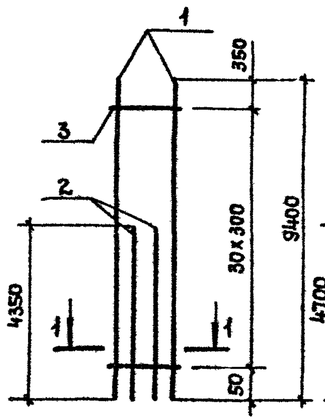

КР 136-3

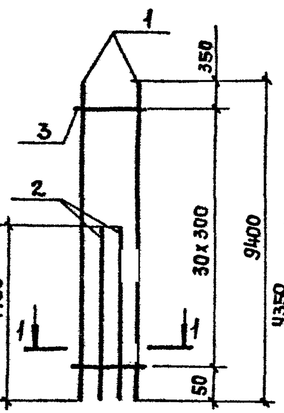

КР 136-5

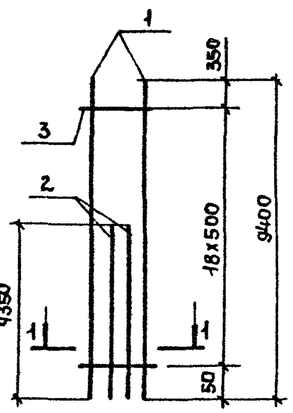

КР 136-6

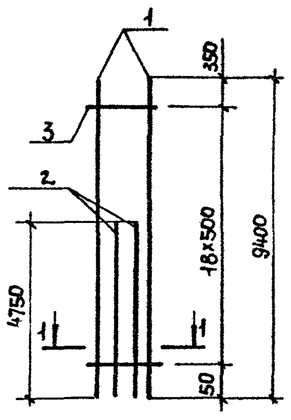

КР 136-7

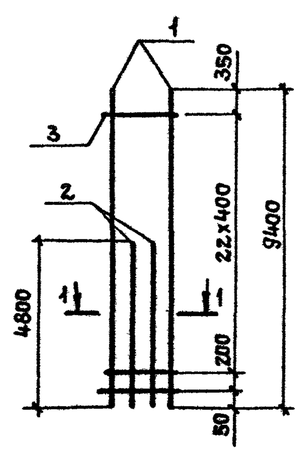

КР 136-8

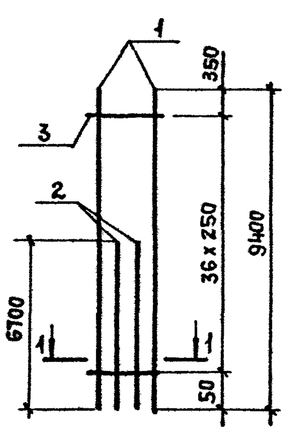

1-1

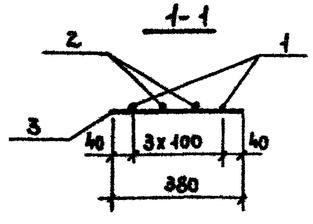

Арматура класса Вр-I по ГОСТ 6727-80*;
А-I и А-III по ГОСТ 5781-82*.

Марка каркаса	Поз.	Наименование	Кол.	Масса ед., кг	Общая масса, кг
КР136-1	1	ф20А III В=9400	2	23,22	69,5
	2	ф20А III В=4350	2	10,74	
	3	ф5ВрI В=380	31	0,05	
КР136-2	1	ф22А III В=9400	2	28,01	84,4
	2	ф22А III В=4350	2	12,96	
	3	ф6АI В=380	31	0,08	
КР136-3	1	ф22А III В=9400	2	28,01	86,5
	2	ф22А III В=4700	2	14,01	
	3	ф6АI В=380	31	0,08	
КР136-4	1	ф25А III В=9400	2	36,19	110,5
	2	ф25А III В=4350	2	16,75	
	3	ф8АI В=380	31	0,15	
КР136-5	1	ф25А III В=9400	2	36,19	108,7
	2	ф25А III В=4350	2	16,75	
	3	ф8АI В=380	19	0,15	
КР136-6	1	ф25А III В=9400	2	36,19	111,8
	2	ф25А III В=4750	2	18,29	
	3	ф8АI В=380	19	0,15	
КР136-7	1	ф28А III В=9400	2	45,40	140,8
	2	ф28А III В=4800	2	23,18	
	3	ф8АI В=380	24	0,15	
КР136-8	1	ф18А III В=9400	2	18,80	66,3
	2	ф18А III В=6700	2	13,40	
	3	ф5ВрI В=380	37	0,05	

Н. контр.	Михайлов	
Нач. СКО-1	Михайлов	
Гл. констр.	Матвеев	
ГИП	Григорьев	
Рук. бриг.	Акишина	
Ст. инж.	Поляков	
Инженер	Тищенко	
Проверил	Зпова	

1.424.1-5.36-121

Каркас плоский
КР136-1... КР136-8

Стадия	Лист	Листов
Р		1

ПРОМСТРОЙПРОЕКТ

КР 136-9

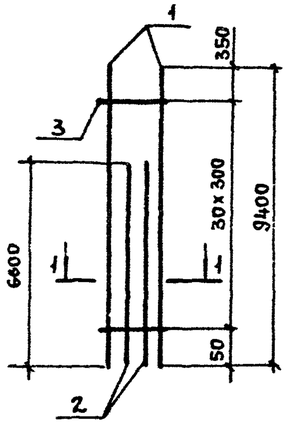

КР 136-10

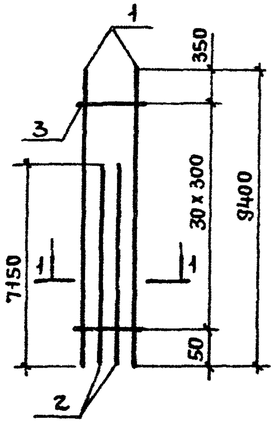

1-1

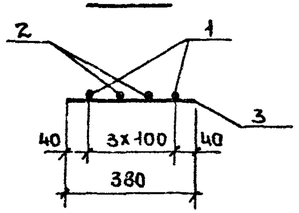

Марка каркаса	Поз.	Наименование		Кол.	Масса ед., кг	Общая масса, кг
КР136-9	1	ф25А-III	ℓ=9400	2	36,19	127,9
	2	ф25А-III	ℓ=6600	2	25,41	
	3	ф8А-I	ℓ=380	31	0,15	
КР136-10	1	ф25А-III	ℓ=9400	2	36,19	132,1
	2	ф25А-III	ℓ=7150	2	27,53	
	3	ф8А-I	ℓ=380	31	0,15	

Арматура класса А-I и А-III по ГОСТ 5781-82*

Н. контр	Михайлов		
Нач. СКО-1	Михайлов		
Гл. конс	Матвеев		
ГИП	Григорьев		
Рук. бр	Акишина		
Ст. инж.	Поляков		
Инж.	Тищенко		
Пров	Эпова		

1.424.1-5.30-122

Каркас плоский
КР136-9; КР136-10

Стадия	Лист	Листов
Р		1

ПРОМСТРОЙПРОЕКТ

КР 139-17

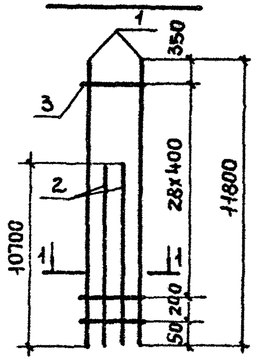

КР 139-18

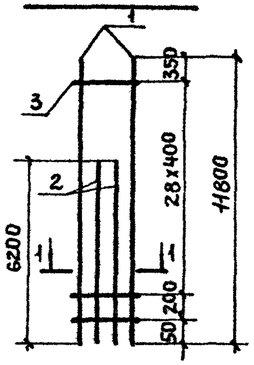

1-1

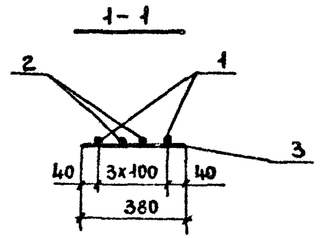

Марка каркаса	Поз.	Наименование		Кол.	Масса ед., кг	Общая масса, кг
КР139-17	1	ф28А-III	ℓ=11800	2	56,99	221,8
	2	ф28А-III	ℓ=10700	2	51,68	
	3	ф8А-I	ℓ=380	30	0,15	
КР139-18	1	ф36А-III	ℓ=11800	2	94,28	294,5
	2	ф36А-III	ℓ=6200	2	49,54	
	3	ф10А-I	ℓ=380	30	0,23	

Арматура класса Вр-I по ГОСТ 6727-80*; А-I и А-III по ГОСТ 5781-82*.

Взам. инв. №

Подпись и дата

Инв. № подл.

Н. контр	Михайлов		
Нач СКО-1	Михайлов		
Гл. конст	Матвеев		
ГИП	Григорьев		
Рук бриг	Акишина		
Ст. инж.	Поляков		
Ст. инж	Никонова		
Провер	Тищенко		

1.424.1-5.30-129

Каркас плоский
КР139-17; КР139-18

Стадия	Лист	Листов
Р		1

ПРОМСТРОЙПРОЕКТ

КР 137-1; КР 137-2

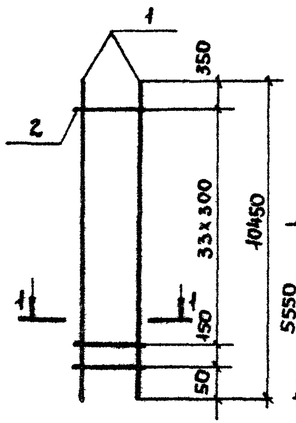

КР 137-3

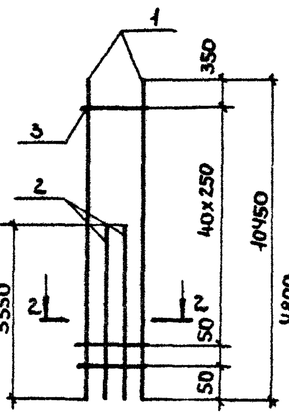

КР 137-4

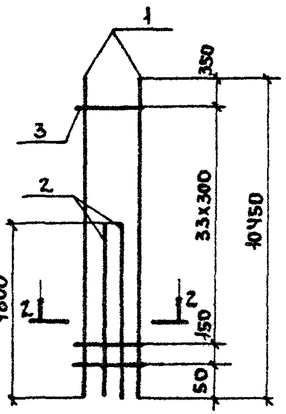

КР 137-5

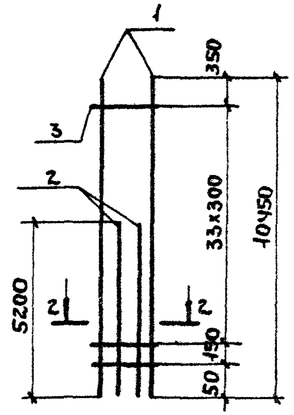

КР 137-6; КР 137-8

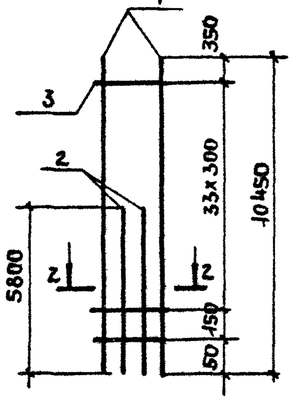

КР 137-7

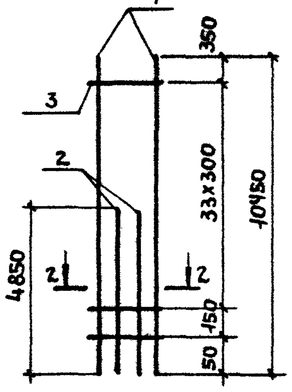

КР 137-9

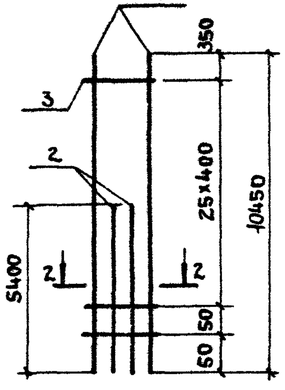

1-1

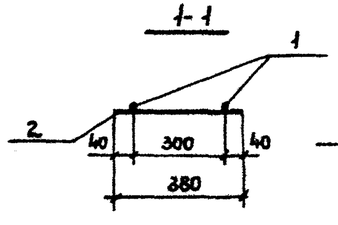

2-2

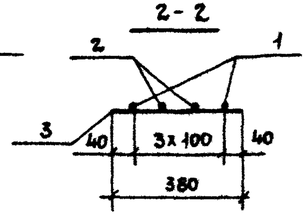

Марка каркаса	Поз.	Наименование	Кол.	Масса ед., кг	Общая масса, кг
КР137-1	1	ф 20 А III ℓ = 10450	2	25,81	53,4
	2	ф 5 Вр I ℓ = 380	35	0,05	
КР137-2	1	ф 22 А III ℓ = 10450	2	31,14	65,1
	2	ф 6 А I ℓ = 380	35	0,08	
КР137-3	1	ф 18 А III ℓ = 10450	2	20,90	66,1
	2	ф 18 А III ℓ = 5550	2	11,10	
	3	ф 5 Вр I ℓ = 380	42	0,05	
КР137-4	1	ф 20 А III ℓ = 10450	2	25,81	77,1
	2	ф 20 А III ℓ = 4800	2	11,86	
	3	ф 5 Вр I ℓ = 380	35	0,05	
КР137-5	1	ф 22 А III ℓ = 10450	2	31,14	96,1
	2	ф 22 А III ℓ = 5200	2	15,50	
	3	ф 6 А I ℓ = 380	35	0,08	
КР137-6	1	ф 22 А III ℓ = 10450	2	31,14	99,1
	2	ф 22 А III ℓ = 5800	2	17,28	
	3	ф 6 А I ℓ = 380	35	0,08	
КР137-7	1	ф 25 А III ℓ = 10450	2	40,23	123,1
	2	ф 25 А III ℓ = 4850	2	18,67	
	3	ф 8 А I ℓ = 380	35	0,15	
КР137-8	1	ф 25 А III ℓ = 10450	2	40,23	130,4
	2	ф 25 А III ℓ = 5800	2	22,33	
	3	ф 8 А I ℓ = 380	35	0,15	
КР137-9	1	ф 28 А III ℓ = 10450	2	50,47	157,2
	2	ф 28 А III ℓ = 5400	2	26,08	
	3	ф 8 А I ℓ = 380	27	0,15	

Арматура класса Вр-I по ГОСТ 6727-80*; А-I и А-III по ГОСТ 5781-82*

Н. контр.	Михайлов		
Нач. СКО-1	Михайлов		
Гл. констр.	Матвеев		
Гл. инж. пр.	Григорьев		
Рук. бриг.	Акишина		
Ст. инж.	Поляков		
Ст. инж.	Никонова		
Проверил	Тищенко		

1.424.1-530-123

Каркас плоский КР 137-1... КР 137-9

Стадия	Лист	Листов
Р		1

ПРОМСТРОЙПРОЕКТ

КР137-10

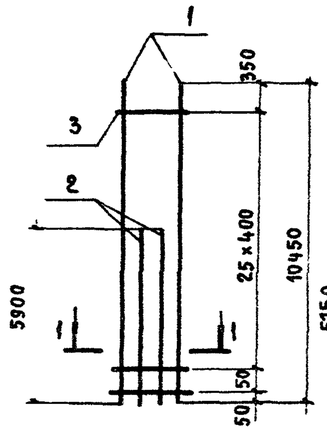

КР137-11

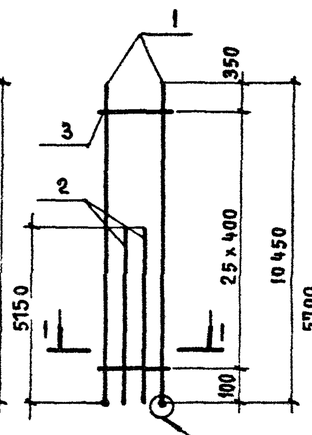

КР137-12

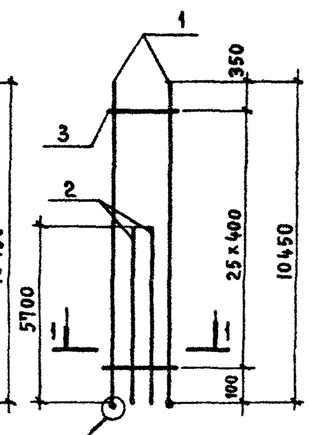

КР137-13

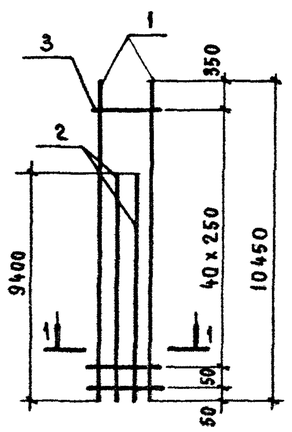

КР137-14; КР137-15

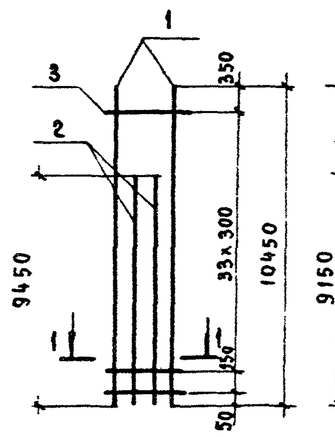

КР137-16

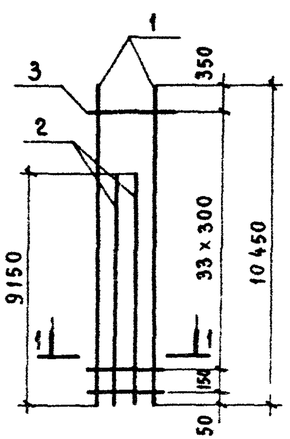

КР137-17

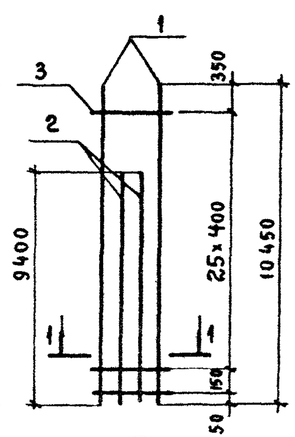

1-1

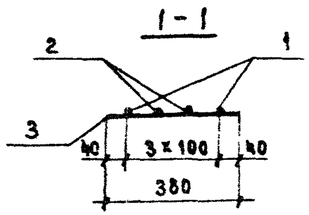

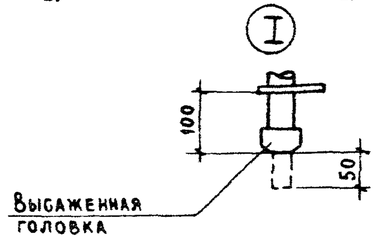

Арматура класса Вр-I по ГОСТ 6727-80*; А-I и А-III по ГОСТ 5781-82*.

Марка каркаса	Поз.	Наименование	Кол.	Масса ед., кг	Общая масса, кг
КР137-10	1	ф 28 А III ℓ=10450	2	50,47	162,0
	2	ф 28 А III ℓ=5900	2	28,50	
	3	ф 8 А I ℓ=380	27	0,15	
КР137-11	1	ф 32 А III ℓ=10500	2	66,26	186,3
	2	ф 28 А III ℓ=5150	2	24,88	
	3	ф 8 А I ℓ=380	27	0,15	
КР137-12	1	ф 32 А III ℓ=10500	2	66,26	191,6
	2	ф 28 А III ℓ=5700	2	27,53	
	3	ф 8 А I ℓ=380	27	0,15	
КР137-13	1	ф 18 А III ℓ=10450	2	20,90	81,5
	2	ф 18 А III ℓ=9400	2	18,80	
	3	ф 5 Вр I ℓ=380	42	0,05	
КР137-14	1	ф 20 А III ℓ=10450	2	25,81	100,1
	2	ф 20 А III ℓ=9450	2	23,34	
	3	ф 5 Вр I ℓ=380	35	0,05	
КР137-15	1	ф 22 А III ℓ=10450	2	31,14	121,4
	2	ф 22 А III ℓ=9450	2	28,16	
	3	ф 6 А I ℓ=380	35	0,08	
КР137-16	1	ф 25 А III ℓ=10450	2	40,23	156,2
	2	ф 25 А III ℓ=9150	2	35,23	
	3	ф 8 А I ℓ=380	35	0,15	
КР137-17	1	ф 28 А III ℓ=10450	2	50,47	195,8
	2	ф 28 А III ℓ=9400	2	45,40	
	3	ф 8 А I ℓ=380	27	0,15	

Н. контр.	Михайлов	
Нач СКО-1	Михайлов	
Гл. констр	Матьеев	
Гл. инж. пр	Григорьев	
Рук. бр	Акишина	
Ст. инж	Поляков	
Ст. инж	Никонова	
Проверил	Тищенко	

1.4241-5.30-124

Каркас плоский
КР137-10... КР137-17

Стадия	Лист	Листов
Р		1

ПРОМСТРОЙПРОЕКТ

КР 138-1

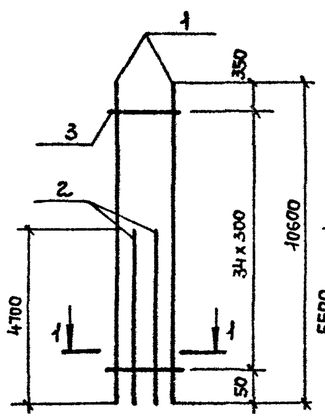

КР 138-2

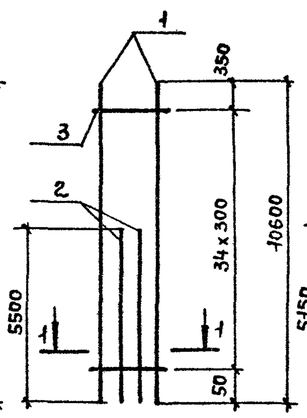

КР 138-3

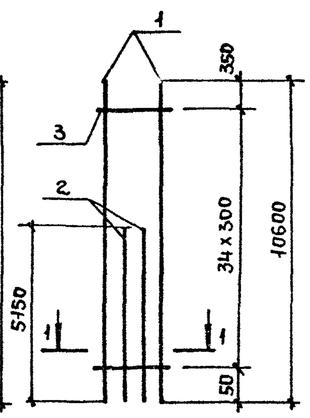

КР 138-4

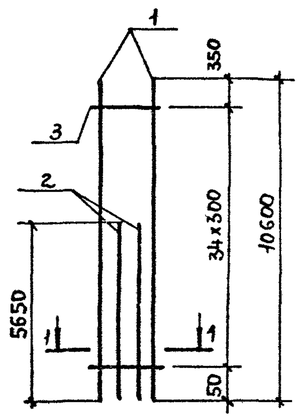

КР 138-5

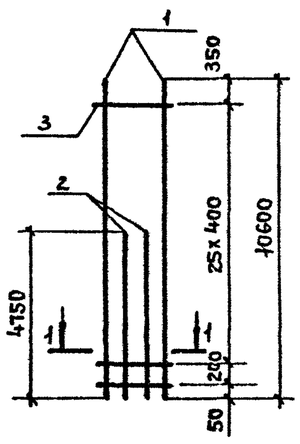

КР 138-6

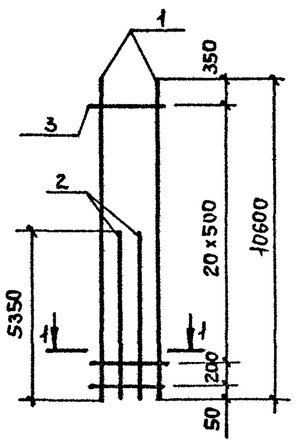

КР 138-7

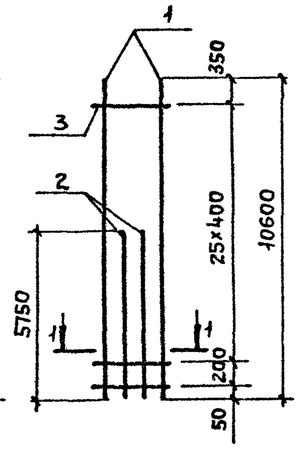

1-1

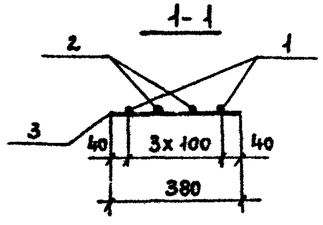

Марка каркаса	Поз.	Наименование		Кол.	Масса ед., кг	Общая масса, кг
КР 138-1	1	ф 22 А III	ℓ = 10600	2	31,59	94,0
	2	ф 22 А III	ℓ = 4700	2	14,01	
	3	ф 6 А I	ℓ = 380	35	0,08	
КР 138-2	1	ф 22 А III	ℓ = 10600	2	31,59	98,8
	2	ф 22 А III	ℓ = 5500	2	16,39	
	3	ф 6 А I	ℓ = 380	35	0,08	
КР 138-3	1	ф 25 А III	ℓ = 10600	2	40,81	126,5
	2	ф 25 А III	ℓ = 5150	2	19,83	
	3	ф 8 А I	ℓ = 380	35	0,15	
КР 138-4	1	ф 25 А III	ℓ = 10600	2	40,81	130,4
	2	ф 25 А III	ℓ = 5650	2	21,75	
	3	ф 8 А I	ℓ = 380	35	0,15	
КР 138-5	1	ф 28 А III	ℓ = 10600	2	51,20	152,3
	2	ф 28 А III	ℓ = 4150	2	22,94	
	3	ф 8 А I	ℓ = 380	27	0,15	
КР 138-6	1	ф 28 А III	ℓ = 10600	2	51,20	157,4
	2	ф 28 А III	ℓ = 5350	2	25,84	
	3	ф 8 А I	ℓ = 380	22	0,15	
КР 138-7	1	ф 28 А III	ℓ = 10600	2	51,20	161,9
	2	ф 28 А III	ℓ = 5750	2	27,77	
	3	ф 8 А I	ℓ = 380	27	0,15	

Арматура класса Вр-I по ГОСТ 6727-80*;
А-I и А-III по ГОСТ 5781-82*.

Н. контр.	Михайлов	
Нач. СКО-1	Михайлов	
Гл. констр.	Матвеев	
Гл. инж. пр.	Григорьев	
Рук. бриг.	Акишина	
Ст. инж.	Полаков	
Ст. инж	Никонова	
Проверил	Тищенко	

1.424.1-5.30-125

Каркас плоский КР 138-1... КР 138-7

Стадия	Лист	Листов
Р		1

ПРОМСТРОЙПРОЕКТ

КР 138-8

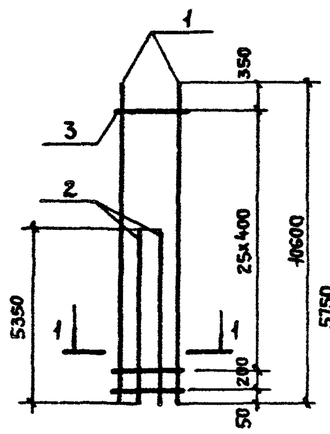

КР 138-9

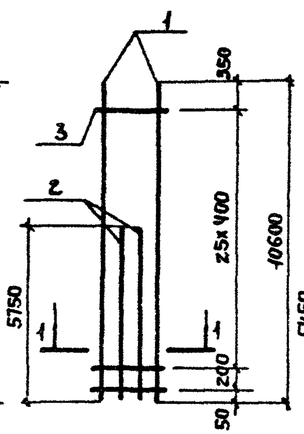

КР 138-10

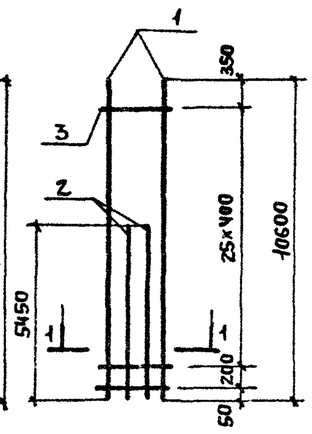

КР 138-11

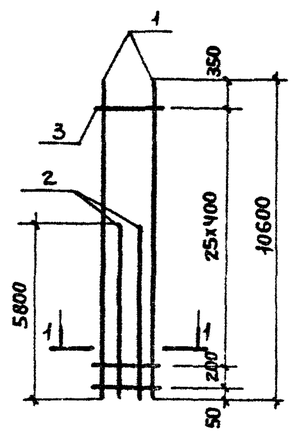

КР 138-12

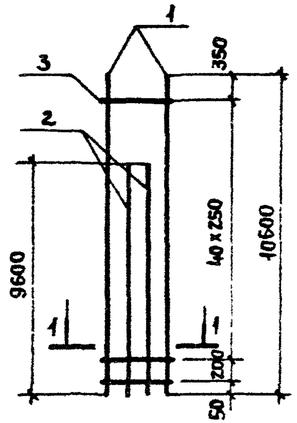

КР 138-13

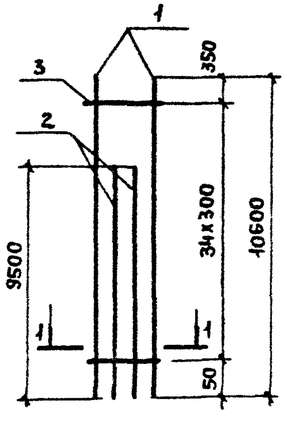

КР 138-14

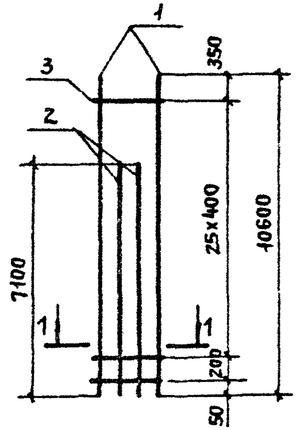

КР 138-15

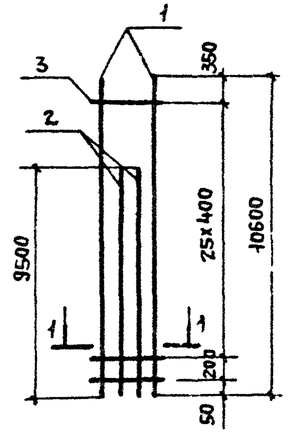

1-1

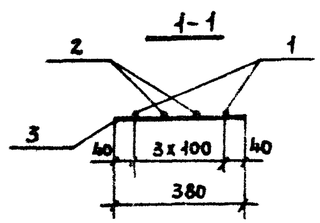

Марка каркаса	Поз.	Наименование		Кол.	Масса ед., кг	Общая масса, кг
КР138-8	1	ф32А III	ℓ=10600	2	66,89	205,4
	2	ф32А III	ℓ=5350	2	33,76	
	3	ф8А I	ℓ=380	27	0,15	
КР138-9	1	ф32А III	ℓ=10600	2	66,86	210,4
	2	ф32А III	ℓ=5750	2	36,28	
	3	ф8А I	ℓ=380	27	0,15	
КР138-10	1	ф36А III	ℓ=10600	2	84,69	262,7
	2	ф36А III	ℓ=5450	2	43,55	
	3	ф10А I	ℓ=380	27	0,23	
КР138-11	1	ф36А III	ℓ=10600	2	84,69	268,3
	2	ф36А III	ℓ=5800	2	46,34	
	3	ф10А I	ℓ=380	27	0,23	
КР138-12	1	ф18А III	ℓ=10600	2	21,20	82,9
	2	ф18А III	ℓ=9600	2	19,20	
	3	ф5Вр I	ℓ=380	42	0,05	
КР138-13	1	ф22А III	ℓ=10600	2	31,59	122,6
	2	ф22А III	ℓ=9500	2	28,31	
	3	ф6А I	ℓ=380	35	0,08	
КР138-14	1	ф28А III	ℓ=10600	2	51,20	175,0
	2	ф28А III	ℓ=7100	2	34,29	
	3	ф8А I	ℓ=380	27	0,15	
КР138-15	1	ф22А III	ℓ=10600	2	31,59	122,0
	2	ф22А III	ℓ=9500	2	28,31	
	3	ф6А I	ℓ=380	27	0,08	

Арматура класса Вр-I по ГОСТ 6727-80*;
А-I и А-III по ГОСТ 5781-82*.

Н.контр.	Михайлов	
Нач.СКО-1	Михайлов	
Гл.констр.	Матвеев	
Гл.инж.пр.	Григорьев	
Рук.бриг.	Анишина	
Ст. инж.	Поляков	
Ст. инж.	Никонова	
Провер.	Тищенко	

1.424.1-5.30-126

Каркас плоский
КР 138-8... КР 138-15

Стадия	Лист	Листов
Р		1

ПРОМСТРОЙПРОЕКТ

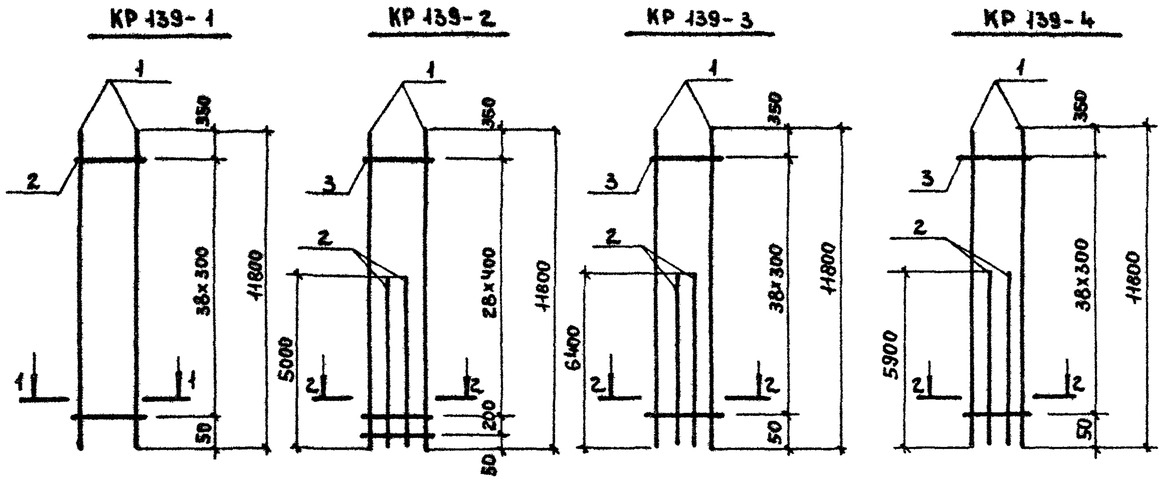

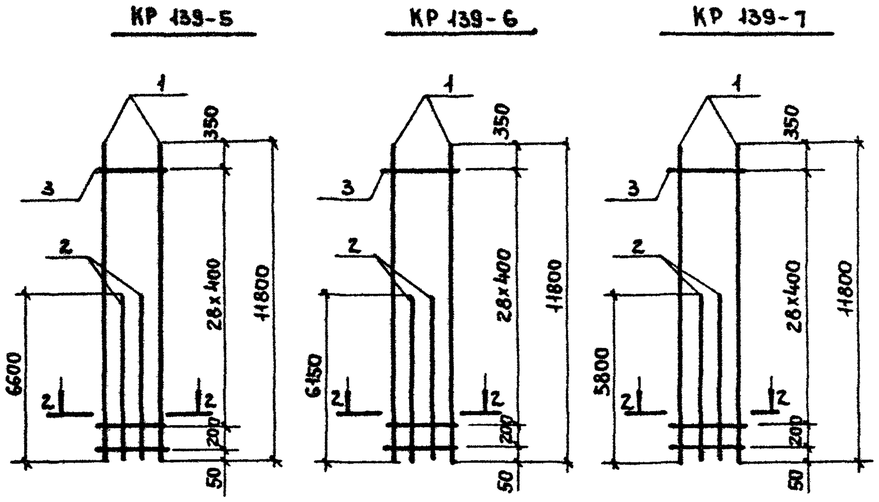

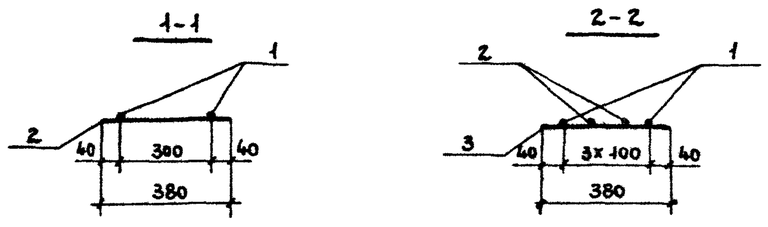

Марка каркаса	Поз.	Наименование	Кол.	Масса ед., кг	Общая масса, кг
КР 139-1	1	ф 22 А III ℓ = 11800	2	35,16	73,4
	2	ф 6 А I ℓ = 380	39	0,08	
КР 139-2	1	ф 22 А III ℓ = 11800	2	35,16	102,5
	2	ф 22 А III ℓ = 5000	2	14,90	
	3	ф 6 А I ℓ = 380	30	0,08	
КР 139-3	1	ф 22 А III ℓ = 11800	2	35,16	111,5
	2	ф 22 А III ℓ = 6400	2	19,07	
	3	ф 6 А I ℓ = 380	39	0,08	
КР 139-4	1	ф 25 А III ℓ = 11800	2	45,43	142,2
	2	ф 25 А III ℓ = 5900	2	22,72	
	3	ф 8 А I ℓ = 380	39	0,15	
КР 139-5	1	ф 28 А III ℓ = 11800	2	56,99	182,3
	2	ф 28 А III ℓ = 6600	2	31,88	
	3	ф 8 А I ℓ = 380	30	0,15	
КР 139-6	1	ф 32 А II ℓ = 11800	2	74,46	231,0
	2	ф 32 А III ℓ = 6150	2	38,81	
	3	ф 8 А I ℓ = 380	30	0,15	
КР 139-7	1	ф 36 А III ℓ = 11800	2	94,28	288,2
	2	ф 36 А III ℓ = 5800	2	46,34	
	3	ф 10 А I ℓ = 380	30	0,23	

Арматура класса Вр-I по ГОСТ 6727-80*,
А-I и А-III по ГОСТ 5781-82*.

Н. контр.	Михайлов		1.424.1-5.30-127
Нач. СКО-1	Михайлов		
Гл. констр.	Матвеев		
Гл. инж. пр.	Григорьев		Каркас плоский КР 139-1... КР 139-7
Рук. бриг.	Акишина		
Ст. инж.	Поляков		
Ст. инж.	Никонова		
Провер.	Тищенко		

Стадия	Лист	Листов
Р		1

ПРОМСТРОЙПРОЕКТ

КР 139-8

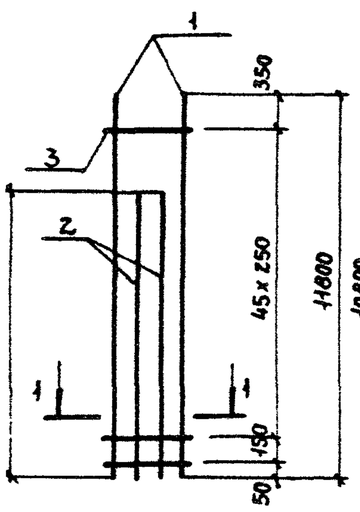

КР 139-9

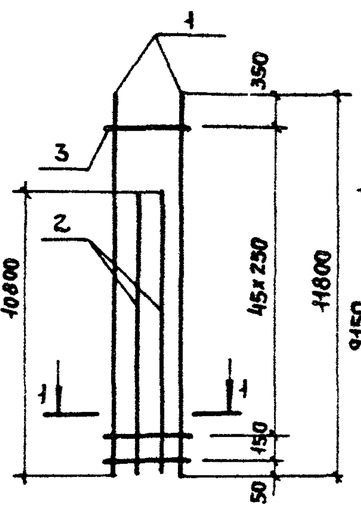

КР 139-10

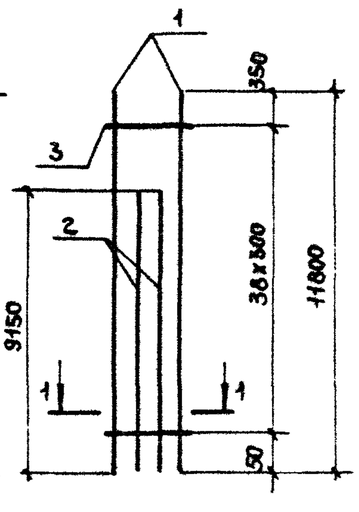

КР 139-11

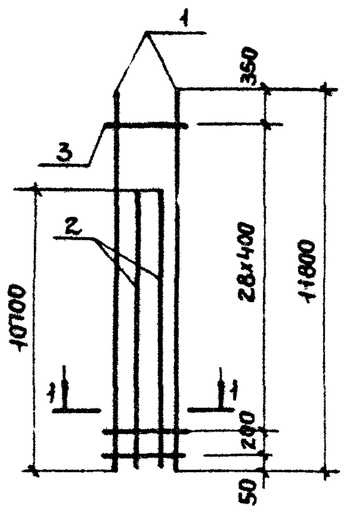

КР 139-12; КР 139-14; КР 139-15

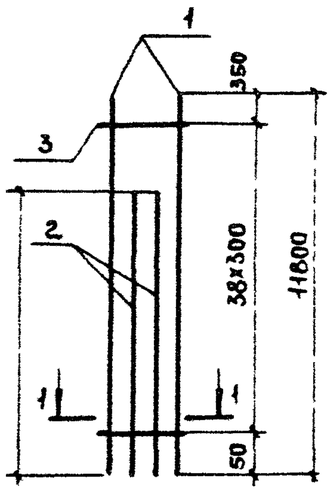

КР 139-13

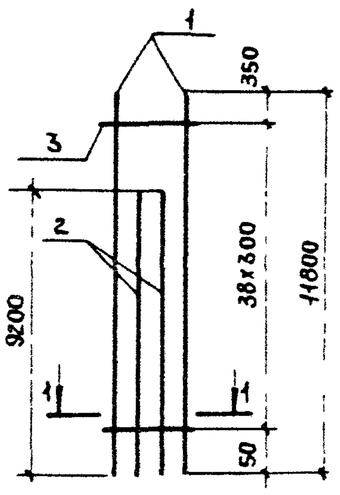

КР 139-16

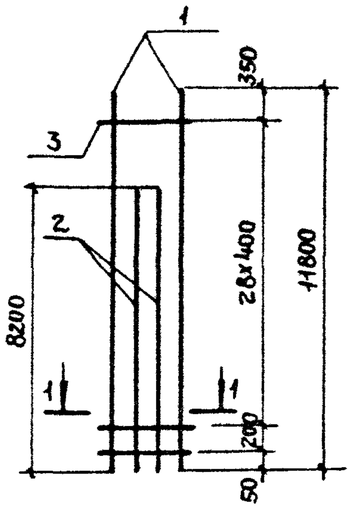

1-1

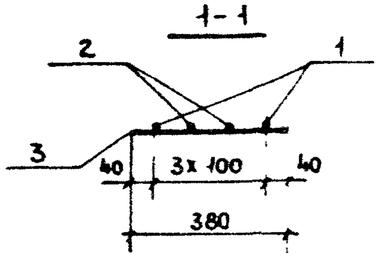

Арматура класса Вр-I по ГОСТ 6727-80*;
А-I и А-III по ГОСТ 5781-82*

Марка каркаса	Поз.	Наименование		Кол.	Масса ед., кг	Общая масса, кг
КР139-8	1	ф18А III	ℓ=11800	2	23,60	85,4
	2	ф18А III	ℓ=8950	2	17,90	
	3	ф5 ВрI	ℓ=380	47	0,05	
КР139-9	1	ф18А III	ℓ=11800	2	23,60	92,8
	2	ф18А III	ℓ=10800	2	21,60	
	3	ф5 ВрI	ℓ=380	47	0,05	
КР139-10	1	ф20А III	ℓ=11800	2	29,15	105,5
	2	ф20А III	ℓ=9150	2	22,60	
	3	ф5 ВрI	ℓ=380	39	0,05	
КР139-11	1	ф20А III	ℓ=11800	2	29,15	112,7
	2	ф20А III	ℓ=10700	2	26,43	
	3	ф5 ВрI	ℓ=380	30	0,05	
КР139-12	1	ф20А III	ℓ=11800	2	29,15	114,1
	2	ф20А III	ℓ=10900	2	26,92	
	3	ф5 ВрI	ℓ=380	39	0,05	
КР139-13	1	ф22А III	ℓ=11800	2	35,16	128,3
	2	ф22А III	ℓ=9200	2	27,42	
	3	ф6А I	ℓ=380	39	0,08	
КР139-14	1	ф22А III	ℓ=11800	2	35,16	138,4
	2	ф22А III	ℓ=10900	2	32,48	
	3	ф6А I	ℓ=380	39	0,08	
КР139-15	1	ф25А III	ℓ=11800	2	45,43	180,7
	2	ф25А III	ℓ=10900	2	41,97	
	3	ф8А I	ℓ=380	39	0,15	
КР139-16	1	ф28А III	ℓ=11800	2	56,99	197,7
	2	ф28А III	ℓ=8200	2	39,61	
	3	ф8А I	ℓ=380	30	0,15	

Н контр	Михайлов	
Нач СКБ-1	Михайлов	
Гл констр.	Матвеев	
Гл инж пр	Григорьев	
Рук бриг	Акишина	
Ст инж	Поляков	
Ст инж.	Никонова	
Провер.	Тищенко	

1.424 1-5 3С-128

Каркас плоский
КР139-8... КР139-16

Стадия	Лист	Листов
Р		1

ПРОМСТРОЙПРОЕКТ

С1

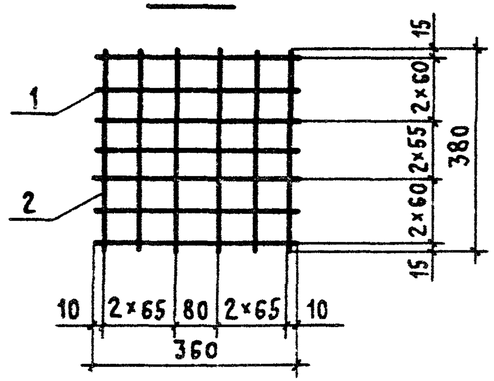

С2

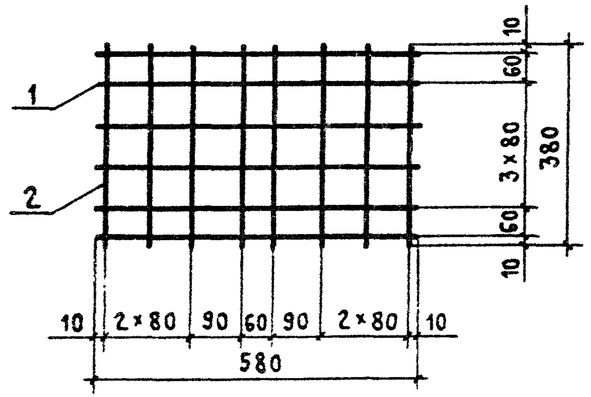

С3

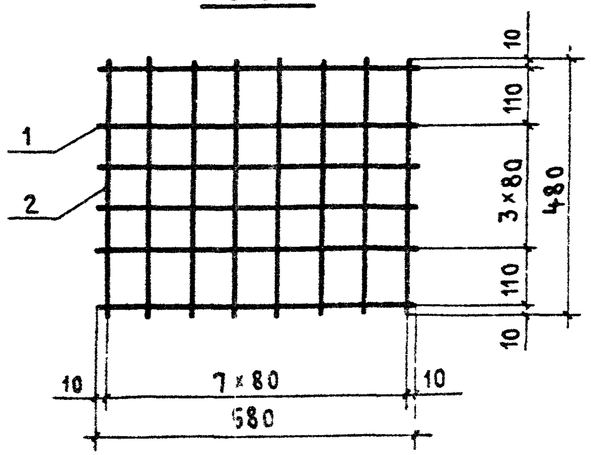

Вид А
в согнутом виде

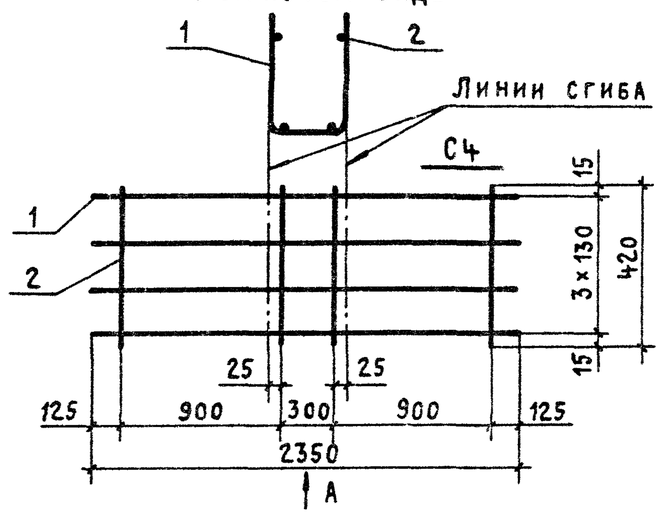

С5

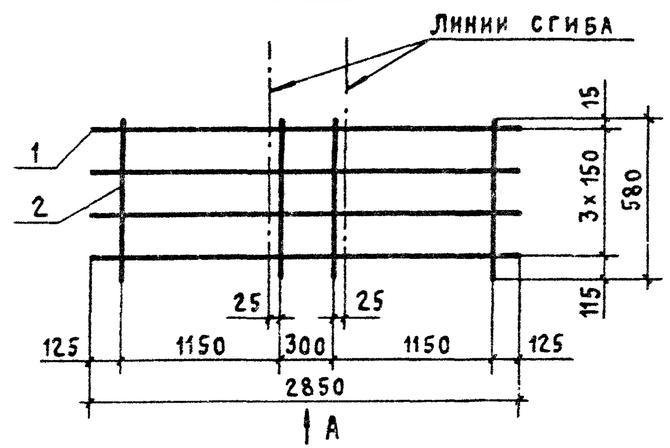

С13

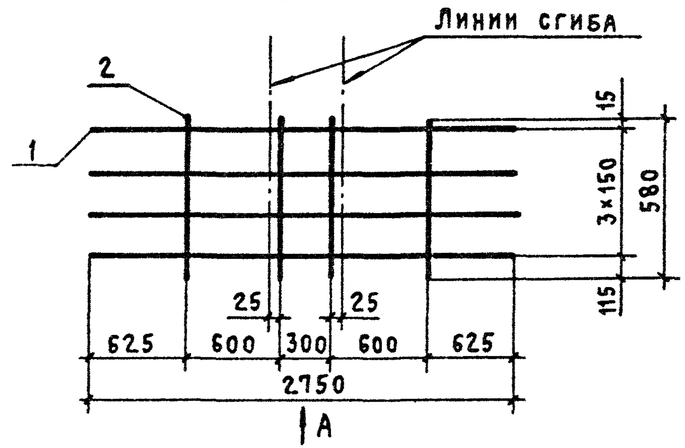

Марка сетки	Поз.	Наименование	Кол.	Масса ед., кг	Общая масса, кг
С1	1	ф6АI ℓ = 360	7	0,08	1,0
	2	ф6АI ℓ = 380	6	0,08	
С2	1	ф6АI ℓ = 580	6	0,13	1,4
	2	ф6АI ℓ = 380	8	0,08	
С3	1	ф6АI ℓ = 580	6	0,13	1,7
	2	ф6АI ℓ = 480	8	0,11	
С4	1	ф10АIII ℓ = 2350	4	1,45	7,3
	2	ф12АIII ℓ = 420	4	0,37	
С5	1	ф10АIII ℓ = 2850	4	1,76	9,1
	2	ф12АIII ℓ = 580	4	0,52	
С13	1	ф10АIII ℓ = 2750	4	1,70	8,9
	2	ф12АIII ℓ = 580	4	0,52	

Арматура класса А-I и А-III по ГОСТ 5781-82*

Н. контр	Михайлов		
Нач СКО-I	Михайлов		
Гл. констр	Матвеев		
Гл. инж. пр	Григорьев		
Рук. бр	Акишина		
Инженер	Михеева		
Проверил	Поляков		

1.424.1-5.3 С-130

Сетка С1... С5, С13

Стадия	Лист	Листов
Р		1

Промстройпроект

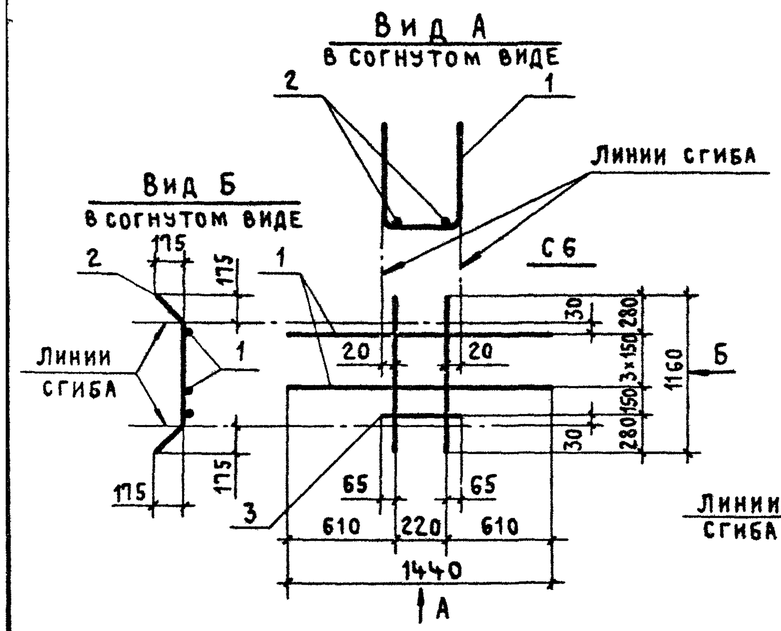

Марка сетки	Поз.	Наименование	Кол.	Масса ед., кг	Общая масса, кг
С6	1	ф 10 А III ℓ = 1440	4	0,89	5,8
	2	ф 12 А III ℓ = 1160	2	1,03	
	3	ф 10 А I ℓ = 350	1	0,22	
С7	1	ф 10 А III ℓ = 1440	3	0,89	4,7
	2	ф 12 А III ℓ = 1030	2	0,91	
	3	ф 10 А I ℓ = 350	1	0,22	
С8	1	ф 10 А III ℓ = 1840	5	1,14	8,4
	2	ф 12 А III ℓ = 1400	2	1,24	
	3	ф 10 А I ℓ = 350	1	0,22	
С9	1	ф 10 А III ℓ = 1940	4	1,20	7,3
	2	ф 12 А III ℓ = 1300	2	1,15	
	3	ф 10 А I ℓ = 350	1	0,22	

Арматура класса А-I и А-III по ГОСТ 5781-82*

Н. контр.	Михайлов	
Нач. СКО-1	Михайлов	
Гл. констр.	Матвеев	
Гл. инж. пр.	Григорьев	
Рук. бр.	Акишина	
Инженер	Михеева	
Проверил	Поляков	

1.424.1-5.3 С-131

Сетка С6 ... С9

Стадия	Лист	Листов
Р		1

Промстройпроект

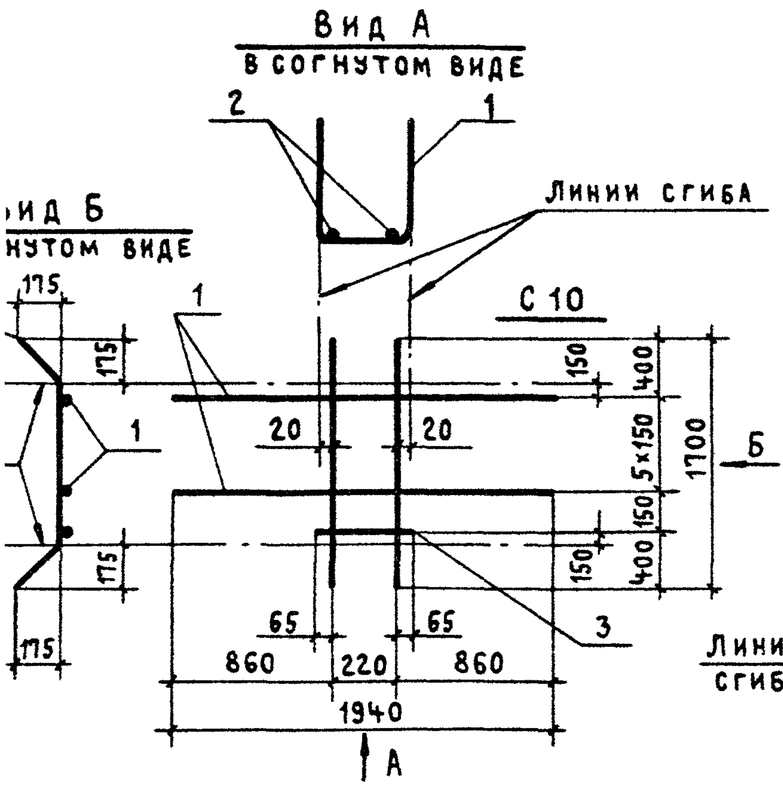

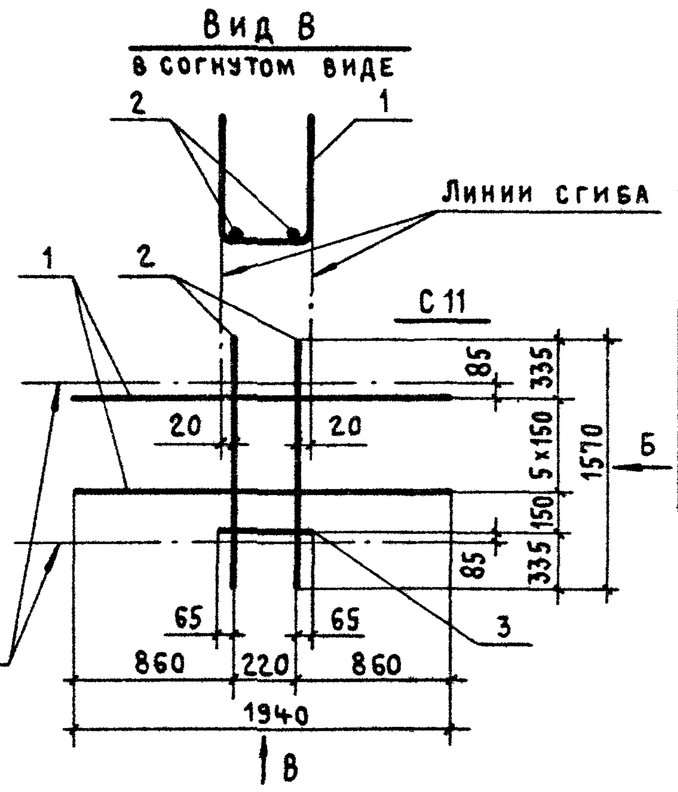

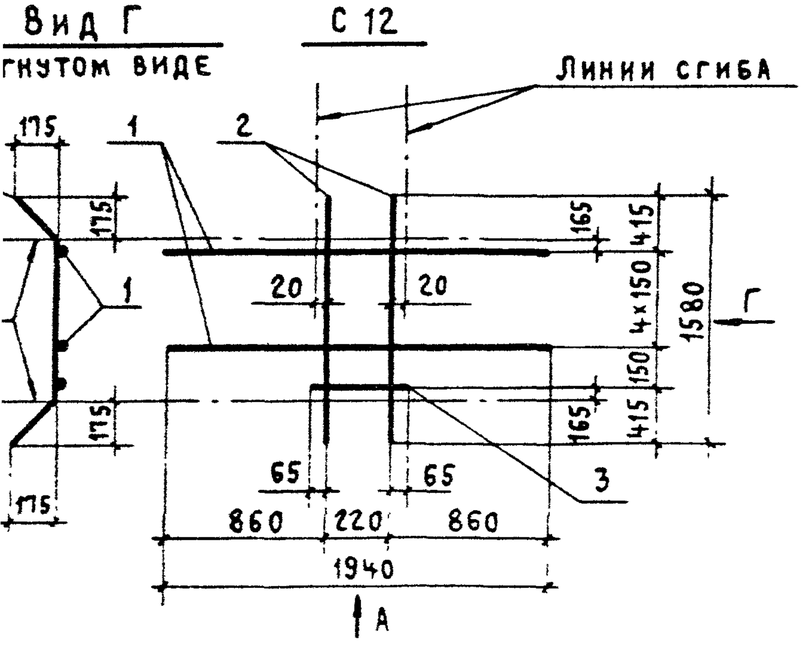

Марка сетки	Поз.	Наименование	Кол.	Масса ед., кг	Общая масса, кг
С 10	1	ф 10 А III ℓ = 1940	6	1,20	10,4
	2	ф 12 А III ℓ = 1700	2	1,51	
	3	ф 10 А I ℓ = 350	1	0,22	
С 11	1	ф 10 А III ℓ = 1940	6	1,20	10,2
	2	ф 12 А III ℓ = 1570	2	1,39	
	3	ф 10 А I ℓ = 350	1	0,22	
С 12	1	ф 10 А III ℓ = 1940	5	1,20	9,0
	2	ф 12 А III ℓ = 1580	2	1,40	
	3	ф 10 А I ℓ = 350	1	0,22	

Арматура класса А-I и А-III по ГОСТ 5781-82*

Н. контр.	Михайлов	
Нач. СКО-1	Михайлов	
Гл. констр.	Матвеев	
Гл. инж. пр.	Григорьев	
Рук. бр.	Акишина	
Инженер	Михеева	
Проверил	Поляков	

1.424.1-5.3 С-132

Сетка С 10 ... С 12

Стадия	Лист	Листов
Р		1

Промстройпроект