КОПИЯ ВЕРНА

ТИПОВЫЕ СТРОИТЕЛЬНЫЕ КОНСТРУКЦИИ, ИЗДЕЛИЯ И УЗЛЫ

СЕРИЯ 1.034.1-1/90

СБОРНЫЕ ЖЕЛЕЗОБЕТОННЫЕ ВЕНТИЛЯЦИОННЫЕ БЛОКИ ДЛЯ МНОГОЭТАЖНЫХ ОБЩЕСТВЕННЫХ ЗДАНИЙ, ПРОИЗВОДСТВЕННЫХ И ВСПОМОГАТЕЛЬНЫХ ЗДАНИЙ ПРОМЫШЛЕННЫХ ПРЕДПРИЯТИЙ

ВЫПУСК 1

ВЕНТИЛЯЦИОННЫЕ БЛОКИ,
ВЕНТИЛЯЦИОННЫЕ БЛОКИ — ДИАФРАГМЫ ЖЕСТКОСТИ,
ВЕНТИЛЯЦИОННЫЕ КРЫШНЫЕ БЛОКИ
С ОТВЕРСТИЯМИ ДИАМЕТРОМ 159 мм

РАБОЧИЕ ЧЕРТЕЖИ

24452
ЦЕНА 4-71

ЦЕНТРАЛЬНЫЙ ИНСТИТУТ ТИПОВОГО ПРОЕКТИРОВАНИЯ
ГОССТРОЯ СССР

Москва, А-445, Смольная ул., 22

Сдано в печать XI 1990 года

Заказ № 9752 Тираж 4080 экз

КОПИЯ ВЕРНА

ТИПОВЫЕ СТРОИТЕЛЬНЫЕ КОНСТРУКЦИИ, ИЗДЕЛИЯ И УЗЛЫ

СЕРИЯ 1.034.1-1/90

СБОРНЫЕ ЖЕЛЕЗОБЕТОННЫЕ ВЕНТИЛЯЦИОННЫЕ БЛОКИ ДЛЯ МНОГОЭТАЖНЫХ ОБЩЕСТВЕННЫХ ЗДАНИЙ ПРОИЗВОДСТВЕННЫХ И ВСПОМОГАТЕЛЬНЫХ ЗДАНИЙ ПРОМЫШЛЕННЫХ ПРЕДПРИЯТИЙ

ВЫПУСК 1

ВЕНТИЛЯЦИОННЫЕ БЛОКИ
ВЕНТИЛЯЦИОННЫЕ БЛОКИ — ДИАФРАГМЫ ЖЕСТКОСТИ, ВЕНТИЛЯЦИОННЫЕ КРЫШНЫЕ БЛОКИ С ОТВЕРСТИЯМИ ДИАМЕТРОМ 159 мм.

РАБОЧИЕ ЧЕРТЕЖИ

РАЗРАБОТАНЫ:

ЦНИИЭП УЧЕБНЫХ ЗДАНИЙ

ГЛАВНЫЙ ИНЖЕНЕР ИНСТИТУТА А.ЛЯХОВИЧ

НАЧАЛЬНИК МАСТЕРСКОЙ №2 В.ОРЛОВ

ГЛАВНЫЙ ИНЖЕНЕР МАСТЕРСКОЙ №2 В.МАРГУЛЕЦ

ЦНИИП РЕКОНСТРУКЦИИ ГОРОДОВ

ДИРЕКТОР ИНСТИТУТА В.ЛЕПСКИЙ

НАЧАЛЬНИК ОТДЕЛА Б.ВОЛЫНСКИЙ

ГЛАВНЫЙ КОНСТРУКТОР Е.ШАЦ

УТВЕРЖДЕНЫ ГОССТРОЕМ СССР,

ПРОТОКОЛ ОТ 24.04.90 г. № АЧ-8

ВВЕДЕНЫ В ДЕЙСТВИЕ ЦНИИЭП УЧЕБНЫХ ЗДАНИЙ

С 01.10.90 г., ПРИКАЗ ОТ 22.05.90 г. №28

© ЦИТП Госстроя СССР, 1990

КОПИЯ ВЕРНА

Обозначение	Наименование	Стр.
I.034.I-I/90.I - ТО	Техническое описание	3
I.034.I-I/90.I - I	Вентблок В2I.8.26, В33.8.26	4
-2	Вентблок В20.I2.26, В33.I2.26	5
- 3	Вентблок В28.I2.26, В36.I2.26	6
- 4	Вентблок В20.I5.26, В33.I5.26	7
- 5	Вентблок В20.26.26, В33.26.26	8
- 6	Вентблок В28.26.26, В36.26.26	9
- 7	Вентблок В20.30.26, В33.30.26	I0
- 8	Вентблок В28.30.26, В36.30.26	II
- 9	Вентблок-диафрагма жесткости ВД20.I2.26	I2
- I0	Вентблок-диафрагма жесткости	
	ВД28.I2.26, ВД33.I2.26	I3
- II	Вентблок-диафрагма жесткости ВД36.I2.26	I4
- I2	Вентблок-диафрагма жесткости ВД20.I5.26	I5
- I3	Вентблок-диафрагма жесткости ВД33.I5.26	I6
- I4	Вентблок-диафрагма жесткости ВД20.26.26	I7
- I5	Вентблок-диафрагма жесткости	
	ВД28.26.26, ВД33.26.26	I8
- I6	Вентблок-диафрагма жесткости ВД36.26.26	I9
- I7	Вентблок-диафрагма жесткости ВД20.30.26	20
- I8	Вентблок-диафрагма жесткости	
	ВД28.30.26, ВД33.30.26	2I
- I9	Вентблок-диафрагма жесткости ВД36.30.26	22
- 20	Вентблок-диафрагма жесткости IВД20.I2.26	23

1.034.1-1/90.1

НАЧ МКС	ОРЛОВ		
Н КОНТР	АНОФРИЕВА		
ГИП М	БАРТУЛЕЦ		
ВЕД ИНЖ	ГОТОВА		
ЗАВ ГР.	АНОФРИЕВА		

СОДЕРЖАНИЕ

СТАДИЯ	ЛИСТ	ЛИСТОВ
Р	1	3

ЦНИИЭП УЧЕБНЫХ ЗДАНИЙ

Обозначение	Наименование	Стр.
I.034.I-I/90.I - 2I	Вентблок-диафрагма жесткости	
	IВД.I2.26, IВД33.I2.26	24
- 22	Вентблок-диафрагма жесткости IВД36.I2.26	25
- 23	Вентблок-диафрагма жесткости IВД20.I5.26	26
- 24	Вентблок-диафрагма жесткости IВД33.I5.26	27
- 25	Вентблок-диафрагма жесткости IВД20.26.26	28
- 26	Вентблок-диафрагма жесткости	
	IВД28.26.26, IВД33.26.26	29
- 27	Вентблок-диафрагма жесткости IВД36.26.26	30
- 28	Вентблок-диафрагма жесткости IВД20.30.26	3I
- 29	Вентблок-диафрагма жесткости	
	IВД28.30.26, IВД33.30.26	32
- 30	Вентблок-диафрагма жесткости IВД36.30.26	33
- 3I	Вентблок-диафрагма жесткости 2ВД20.I2.26	34
- 32	Вентблок-диафрагма жесткости	
	2ВД28.I2.26, 2ВД33.I2.26	35
- 33	Вентблок-диафрагма жесткости 2ВД36.I2.26	36
- 34	Вентблок-диафрагма жесткости 2ВД20.I5.26	37
- 35	Вентблок-диафрагма жесткости 2ВД33.I5.26	38
- 36	Вентблок-диафрагма жесткости 2ВД20.26.26	39
- 37	Вентблок-диафрагма жесткости	
	2ВД28.26.26, 2ВД33.26.26	40
- 38	Вентблок-диафрагма жесткости 2ВД36.26.26	4I
- 39	Вентблок-диафрагма жесткости 2ВД20.30.26	42
- 40	Вентблок-диафрагма жесткости	
	2ВД28.30.26, 2ВД33.30.26	43
- 4I	Вентблок-диафрагма жесткости 2ВД36.30.26	44
- 42	Вентблок-диафрагма жесткости	
	ВДП28.26.26, ВДП33.26.26	45

ВЗАМ. ИНВ. N | ПОДПИСЬ И ДАТА | ИНВ. N ПОДЛ.

1.034.1-1/90.1

ЛИСТ 2

24452 3

КОПИЯ ВЕРНА

Обозначение	Наименование	Стр.
1.034.1-1/90.1 - 43	Вентблок-диафрагма жесткости ВДП36.26.26	46
- 44	Вентблок-диафрагма жесткости	
	1ВДП28.26.26, 1ВДП33.26.26	47
- 45	Вентблок-диафрагма жесткости 1ВДП36.26.26	48
- 46	Вентблок-диафрагма жесткости	
	2ВДП28.26.26, 2ВДП33.26.26	49
- 47	Вентблок-диафрагма жесткости 2ВДП36.26.26	50
- 48	Вентблок крышный	
	ВКП3.8.26, ВКП3.12.26, ВКП3.15.26	51
- 49	Вентблок- крышный ВКП3.26.26, ВКП3.30.26	52
1.034.1-1/90.1 - У	Узел 1... 13	53
1.034.1-1/90.1 - РС	Ведомость расхода стали	58

ИНВ.№ ПОДЛ. | ПОДПИСЬ И ДАТА | ВЗАИМ.ИНВ.№

1034.1-1/90.1

ЛИСТ 3

1. Настоящий выпуск содержит рабочие чертежи сборных железобетонных вентиляционных блоков, вентиляционных блоков-диафрагм жесткости, вентиляционных крышных блоков с отверстиями диаметром 159 мм.

2. Рабочие чертежи изделий, входящих в выпуск 1, разработаны в соответствии с требованием СНиП 2.03.01-84.

3. Основные положения по применению и расчету вентиляционных блоков-диафрагм жесткости даны в выпуске 0-0, 0-1 настоящей серии.

Расчеты устойчивости зданий и сооружений с применением вентиляционных блоков-диафрагм жесткости должны производиться по методике и положениям, изложенным в выпуске 0-1 настоящей серии.

4. Арматурные изделия даны в выпуске 3 "Металлические изделия" настоящей серии.

ИНВ.№ ПОДЛ. | ПОДПИСЬ И ДАТА | ВЗАИМ.ИНВ.№

1.034.1-1/90.1-ТО

НАЧ.М.№2	ОРЛОВ	
Н.КОНТР.	АНОФРИЕВА	
ГЛ.ИНЖ.М.	МАРГУЛЕЦ	
ВЕД.ИНЖ.	ПОПОВА	
ЗАВ.ГР.	АНОФРИЕВА	

ТЕХНИЧЕСКОЕ ОПИСАНИЕ

СТАДИЯ	ЛИСТ	ЛИСТОВ
Р	1	

ЦНИИЭП учебных зданий

РШ52 4

КОПИЯ ВЕРНА

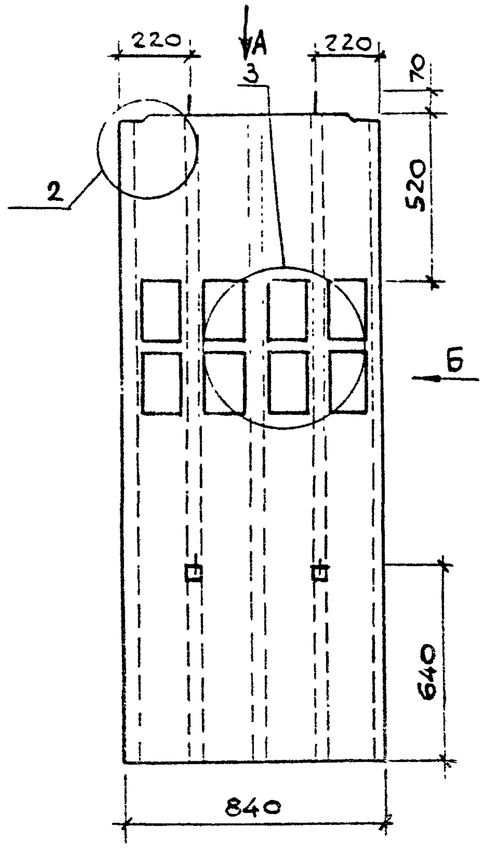

Вид А

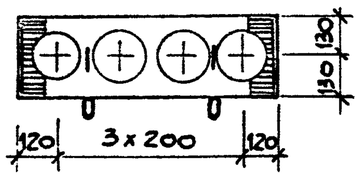

Вид Б

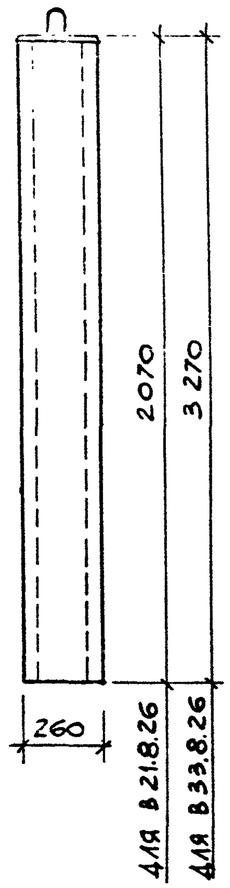

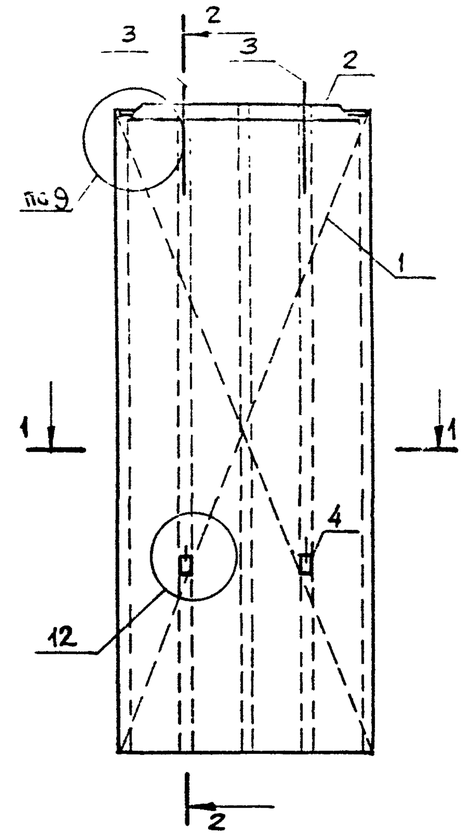

1 - 1

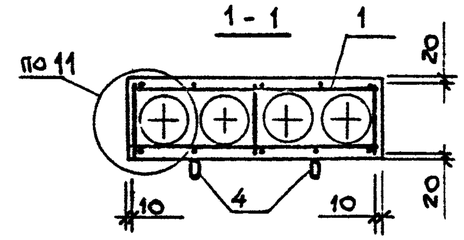

2 - 2

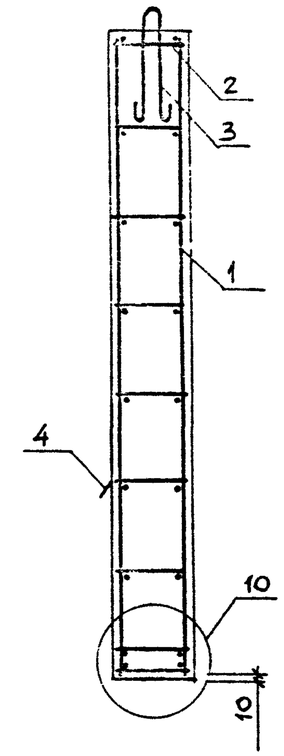

Поз.	Наименование	Кол. на В 21.	Кол. на В 33.	Обозначение документа
1	Каркас пространств. КП1	1		1.034.1-1/90.3 — 1
	КП2		1	— 1
2	КП25	1	1	— 8
3	Петля строповочная П1	2	2	— 22
4	ПП1	2	2	— 23
	Бетон класса В25, м³	0,286	0,446	

1. После заглаживания поверхности изделия, кольцо петли строповочной (поз.4) необходимо поднять в вертикальное положение, а выемку заделать.
2. Узлы 2,3,9...12 см. 1.034.1-1/90.1-У листы 1,3.

Марка вентблока	Масса, кг
В 21.8.26	715
В. 33.8.26	1115

Нач.М.	Орлов	
Н.контр.	Анофриева	
Гл.инж.М.	Маргулец	
Вед.инж.	Попова	
Зав.гр.	Анофриева	

1.034.1-1 / 90.1 - 1

Вентблок В 21.8.26, В 33.8.26

Стадия	Лист	Листов
Р		1

ЦНИИЭП учебных зданий

КОПИЯ ВЕРНА

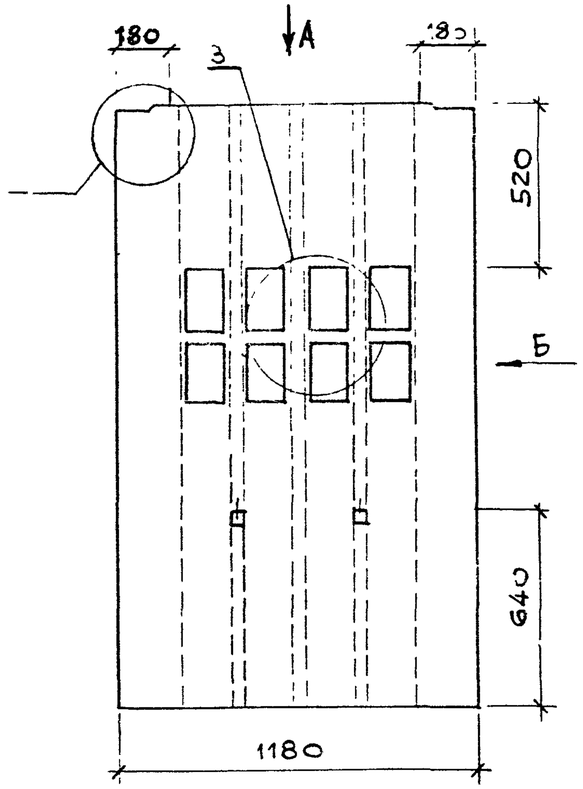

Вид А

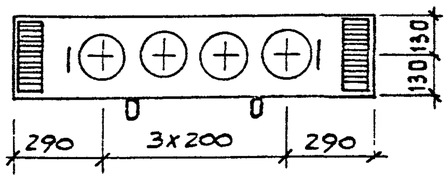

Вид Б

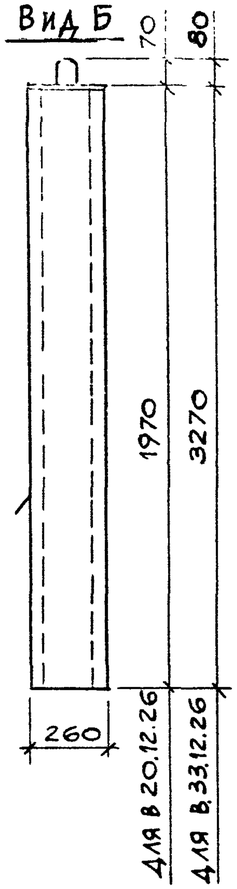

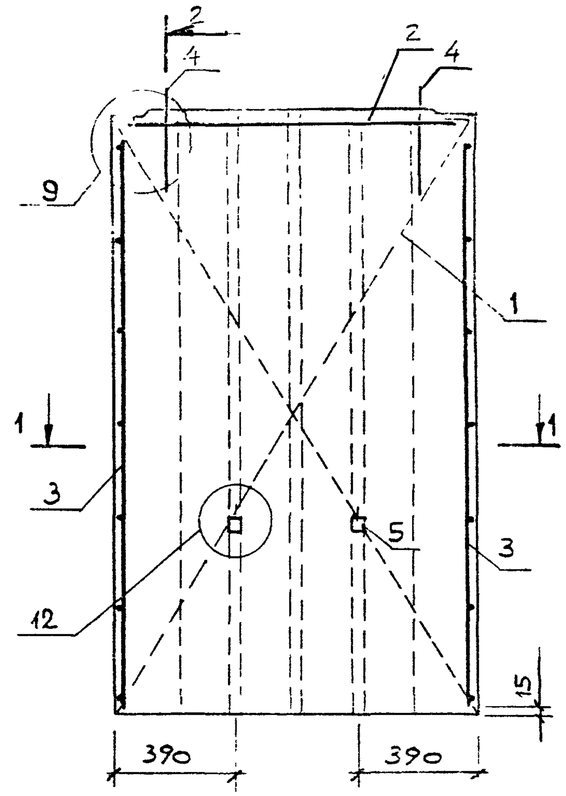

1 - 1

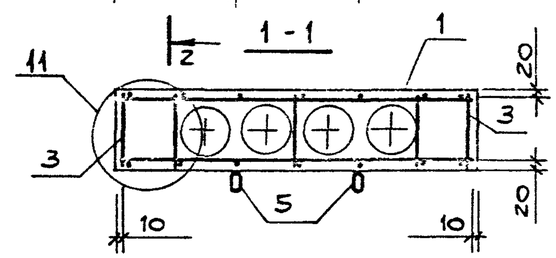

2 - 2

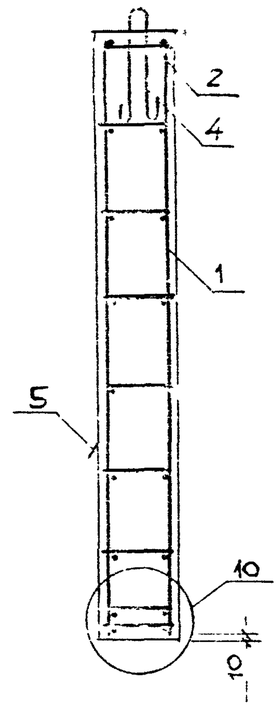

Поз.	Наименование	Кол. на в 20.	Кол. на в 33.	Обозначение документа
1	Каркас пространств. КП3	1		1.034.1-1/90.3 — 2
	КП5		1	— 2
2	КП26	1	1	— 8
3	Каркас плоский К10	2		— 20
	К12		2	— 20
4	Петля строповочная П1	2		— 22
	П2		2	— 22
5	ПП1	2	2	— 23
	Бетон класса В25, м3	0,446	0,742	

1. После заглаживания поверхности изделия, кольцо петли строповочной (поз.5) необходимо поднять в вертикальное положение, а выемку заделать.
2. Узлы 1, 3, 9 ... 12 см. 1.034.1-1/90.1-У листы 1, 3.

Марка вентблока	Масса, кг
В 20.12.26	1115
В 33.12.26	1855

Нач. М.	Орлов	
Н. контр.	Анофриева	
Гл. инж. М	Маргулец	
Вед. инж.	Попова	
Зав. гр.	Анофриева	

1.034.1-1/90.1-2

Вентблок

В 20.12.26, В 33.12.26

Стадия	Лист	Листов
Р		1

ЦНИИЭП учебных зданий

Инв. № подл. | Подпись и дата | Взам. инв. №

КОПИЯ ВЕРНА

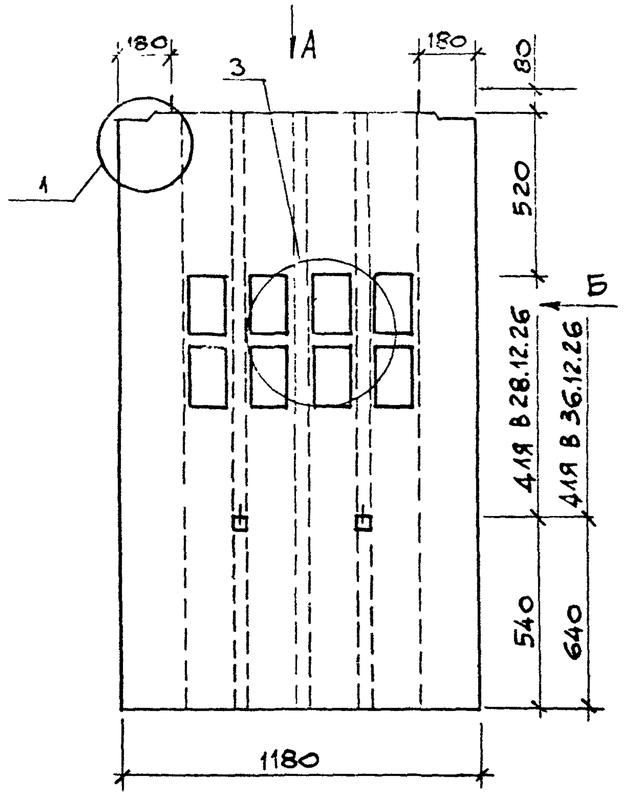

Вид А

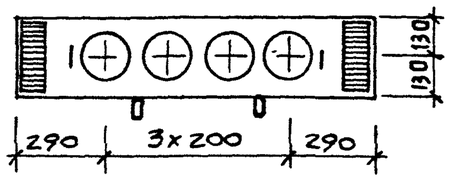

Вид Б

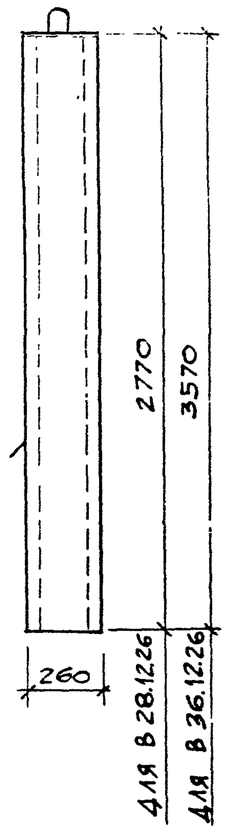

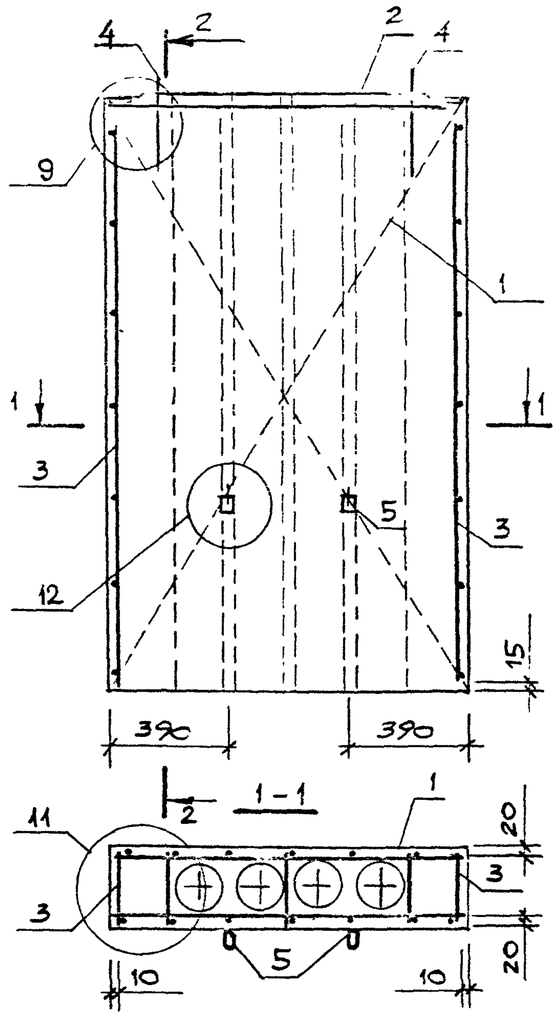

2-2

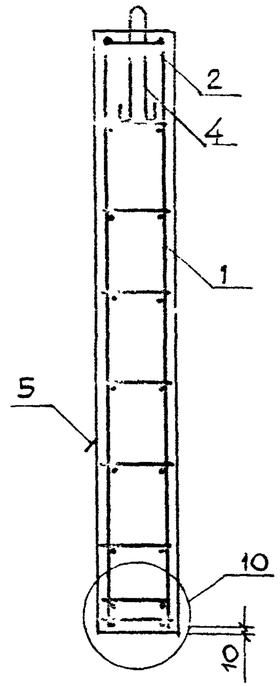

поз.	наименование	кол. на в 28.	кол. на в 36.	обозначение документа
1	каркас пространств. КП4	1		1.034.1-1/90.3 —2
	КП6		1	—2
2	КП2б	1	1	—8
3	каркас плоский К11	2		—20
	К13		2	—20
4	петля строповочная П2	2	2	—22
	ПП1	2	2	—23
	бетон класса В25, м³	0,628	0,810	

1. После заглаживания поверхности изделия, кольцо петли строповочной (поз.5) необходимо поднять в вертикальное положение, а выемку заделать.
2. Узлы 1,3,9...12 см. 1.034.1-1/90.1-у листы 1,3.

Марка вентблока	Масса, кг
В 28.12.26	1570
В 36.12.26	2025

Нач.М.	Орлов	
Н.контр.	Анофриева	
Гл.инж.М	Маргулец	
Вед.инж.	Попова	
Зав.гр.	Анофриева	

1.034.1-1/90.1-3

Вентблок В 28.12.26, В 36.12.26

Стадия	Лист	Листов
Р		1

ЦНИИЭП учебных зданий

КОПИЯ ВЕРНА

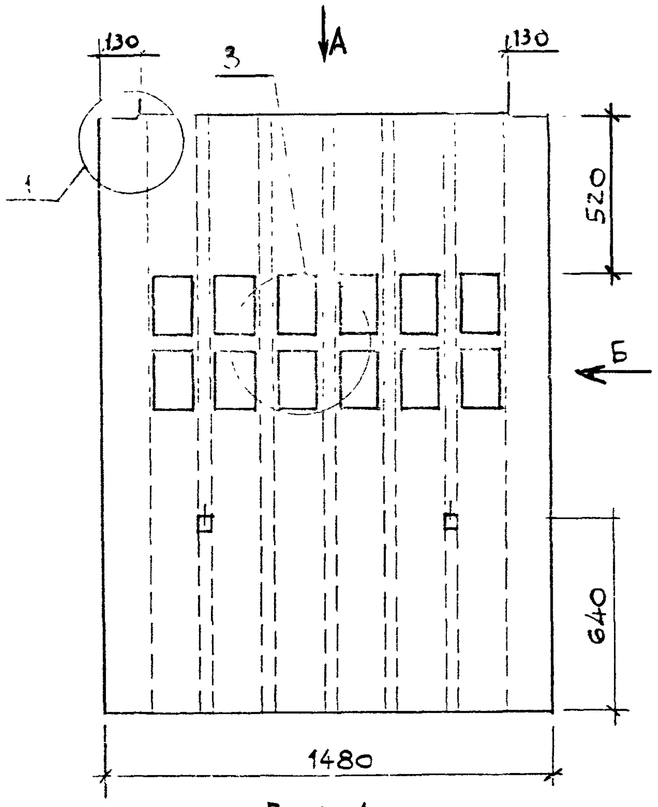

Вид А

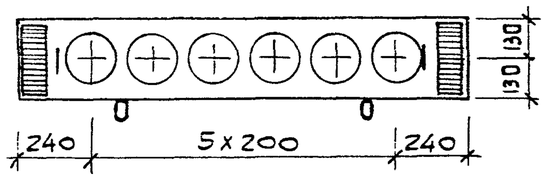

Вид Б

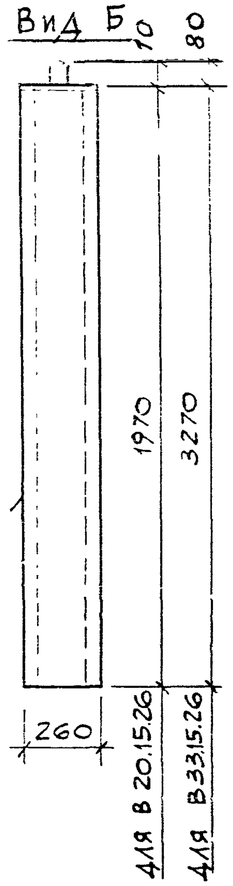

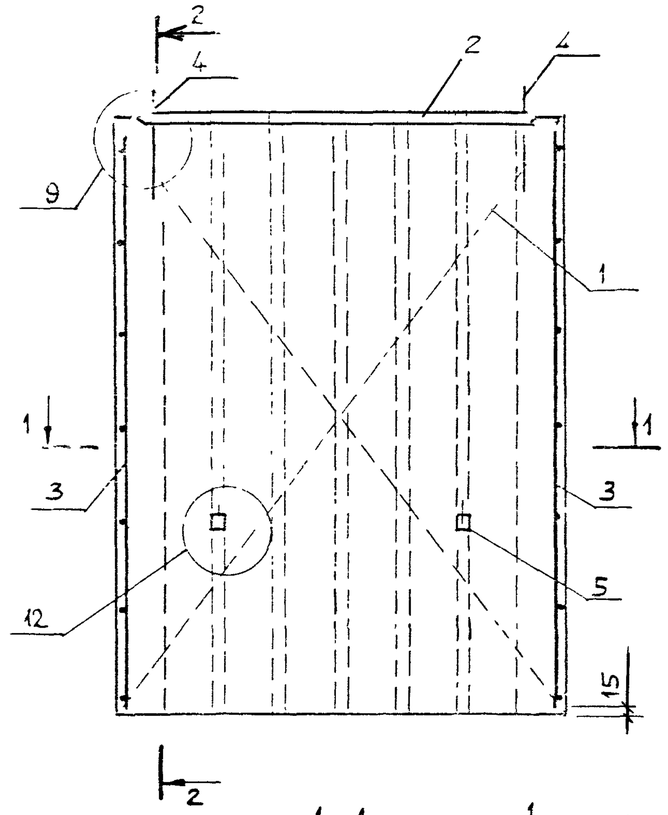

2-2

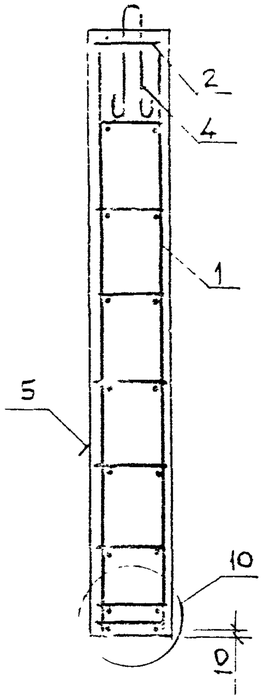

1-1

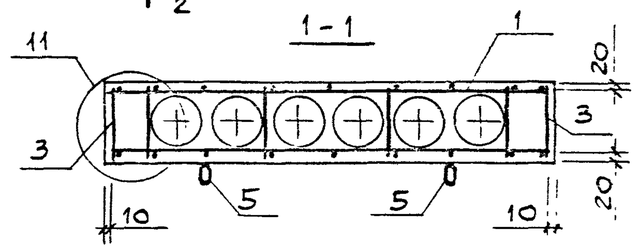

поз.	наименование	кол. на в. 20.	кол. на в. 33.	обозначение документа
1	каркас пространств. КП7	1		1.034.1-1/90.3 — 3
	КП8		1	— 3
2	КП27	1	1	— 8
3	каркас плоский К10	2		— 20
	К12		2	— 20
4	петля строповочная П1	2		— 22
	П2		2	— 23
5	ПП1	2		— 22
	ПП2		2	— 23
	бетон класса В25, м³	0,520	0,866	

1. После заглаживания поверхности изделия, кольцо петли строповочной (поз.5) необходимо поднять в вертикальное положение, а выемку заделать.
2. Узлы 1,3,9...12 см. 1.034.1-1/90.1-У листы 1,3.

марка вентблока	масса, кг
В 20.15.26	1300
В 33.15.26	2165

нач.м.	Орлов	
н.контр.	Анофриева	
гл.инж.м.	Маргулец	
вед.инж.	Попова	
зав.гр.	Анофриева	

1.034.1-1 / 90.1-4

Вентблок В 20.15.26, В 33.15.26

стадия	лист	листов
Р		1

ЦНИИЭП учебных зданий

Взам.инв.№ | Подпись и дата | Инв.№ подл.

24452 8

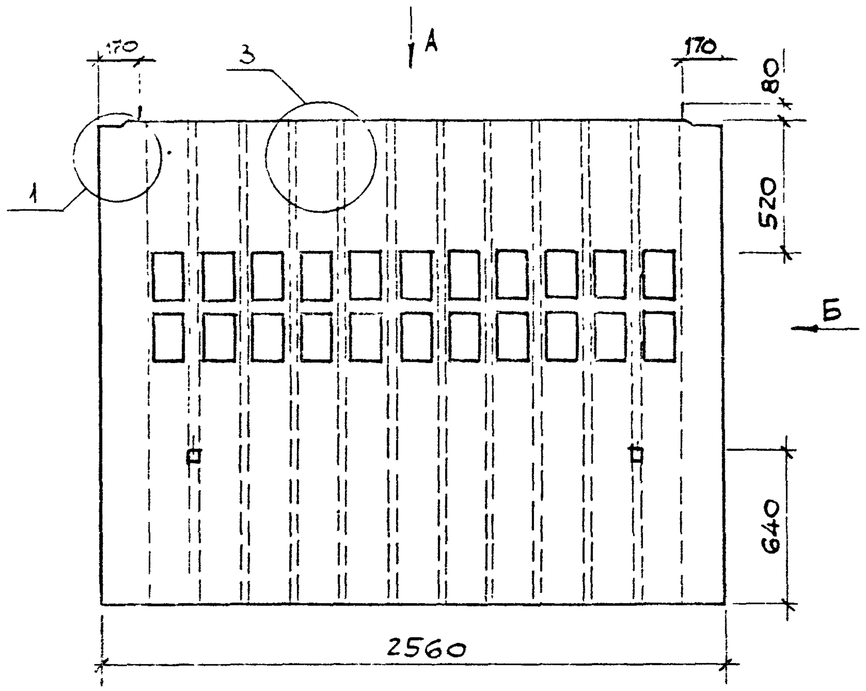

Вид А

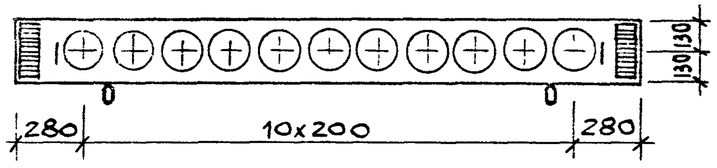

Вид Б

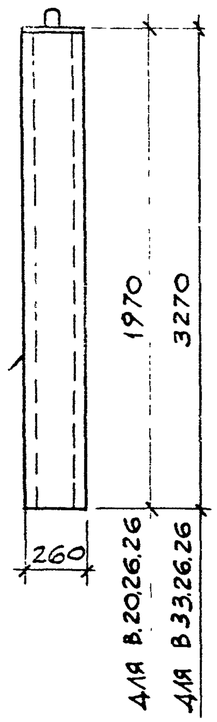

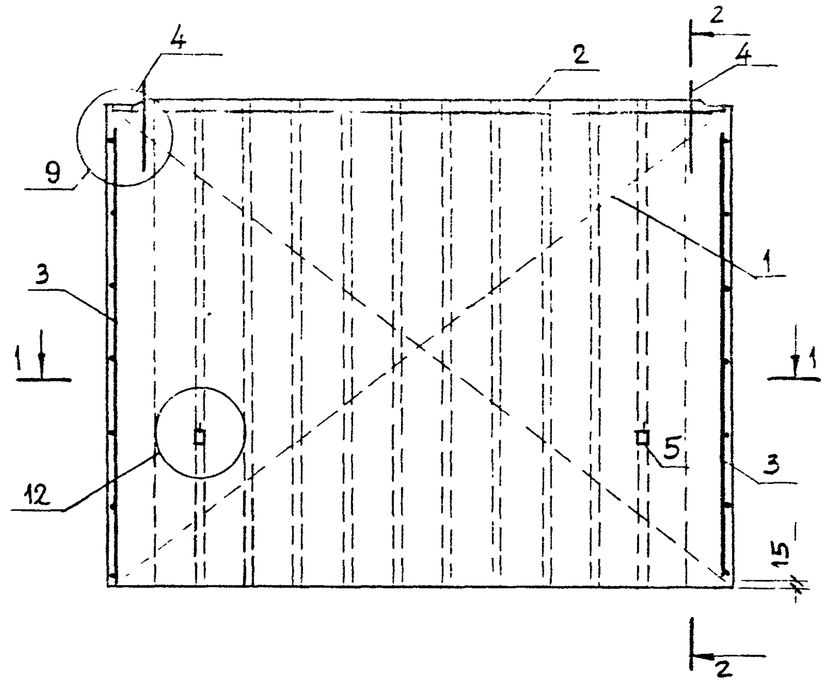

2-2

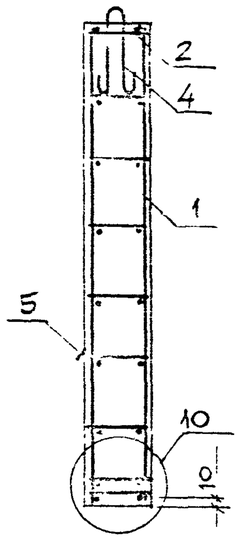

1-1

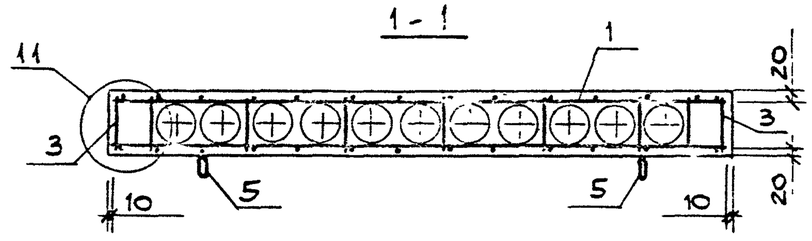

поз.	наименование	кол. на в 20.	кол. на в 33.	обозначение документа
1	каркас пространств. кп9	1		1.034.1-1/90.3 — 4
	кп11		1	— 4
2	кп28	1	1	— 8
3	каркас плоский к10	2		— 20
	к12		2	— 20
4	петля строповочная п3	2		— 22
	п4		2	— 22
5	пп2	2		— 23
	пп3		2	— 23
	бетон класса в 25, м3	0,875	1,458	

1. После заглаживания поверхности изделия, кольцо петли строповочной (поз.5) необходимо поднять в вертикальное положение, а выемку заделать.
2. Узлы 1,3,9...12 см. 1.034.1-1/90.1-у листы 1,3.

марка вентблока	масса, кг
в 20.26.26	2190
в 33.26.26	3645

нач. м.	орлов		
н. контр.	анофриева		
гл. инж. м.	маргулец		
вед. инж.	попова		
зав. гр.	анофриева		

1.034.1-1/90.1-5

Вентблок в 20.26.26, в 33.26.26

стадия	лист	листов
Р		1

ЦНИИЭП учебных зданий

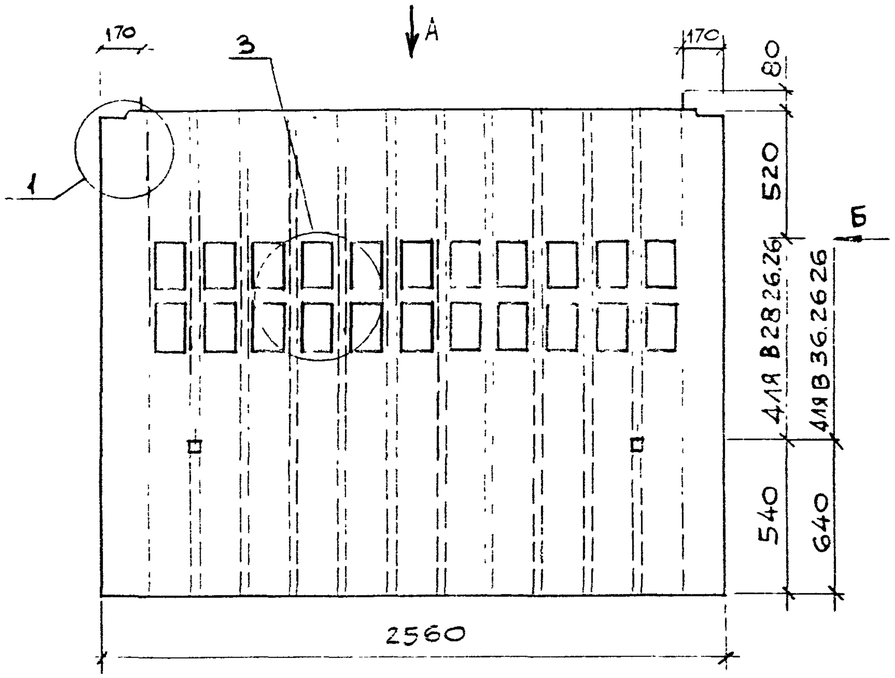

Вид А

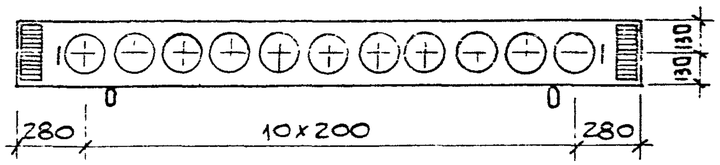

Вид Б

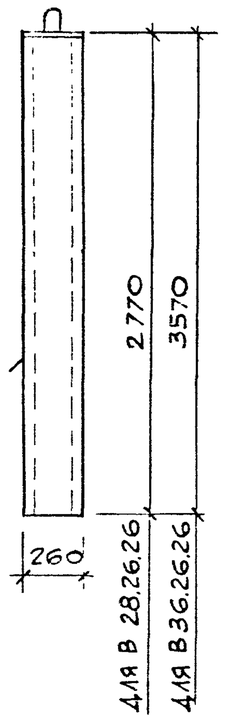

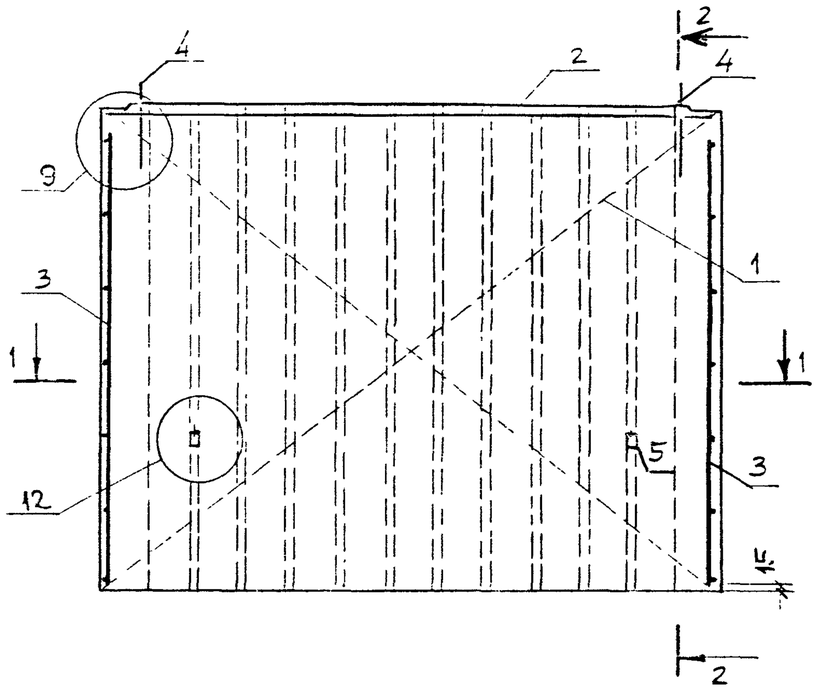

2-2

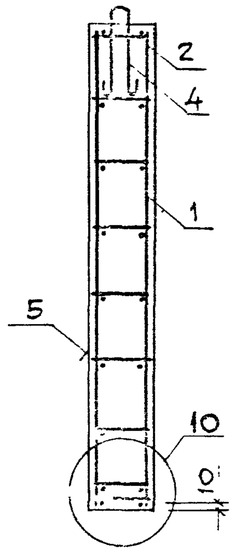

1-1

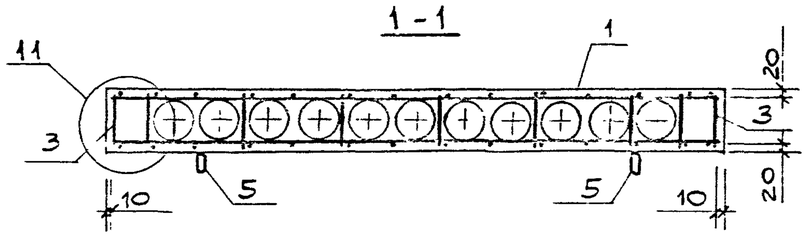

Поз.	Наименование	Кол. на В 28.	Кол. на В 36.	Обозначение документа
1	Каркас пространств. КП10	1		1.034.1-1/90.3 — 4
	КП12		1	— 4
2	КП28	1	1	— 8
3	Каркас плоский К11	2		— 20
	К13		2	— 20
4	Петля строповочная П4	2	2	— 22
5	ПП2	2		— 23
	ПП3		2	— 23
	Бетон класса В 25, $м^3$	1,234	1,592	

1. После заглаживания поверхности изделия, кольцо петли строповочной (поз.5) необходимо поднять в вертикальное положение, а выемку заделать.
2. Узлы 1,3,9...12 см. 1.034 1-1/90.1-7 листы 1,3.

Марка вентблока	Масса, кг
В 28.26.26	3085
В 36.26.26	3980

Нач.М.	Орлов	
Н.контр.	Анофриева	
Гл.инж.М.	Маргулец	
Вед.инж.	Попова	
Зав гр.	Анофриева	

1.034.1-1 /90.1-6

Вентблок В 28.26.26, В 36.26.26

Стадия	Лист	Листов
Р		1

ЦНИИЭП учебных зданий

Инв.№ подл. | Подпись и дата | Взам.инв.№

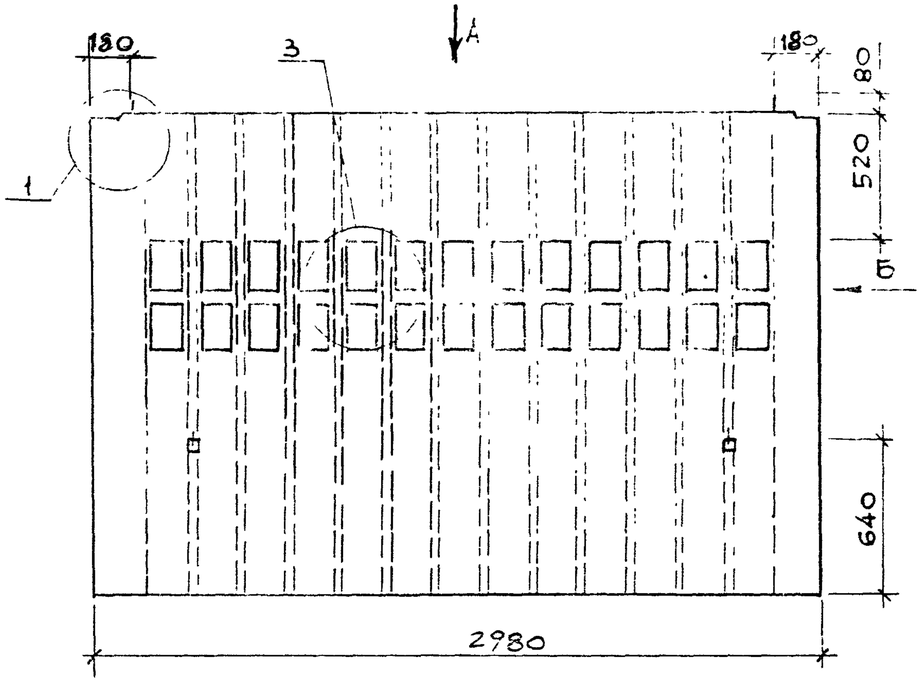

Вид А

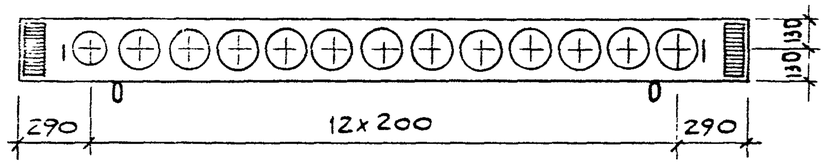

Вид Б

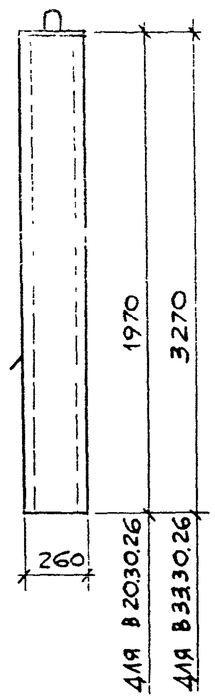

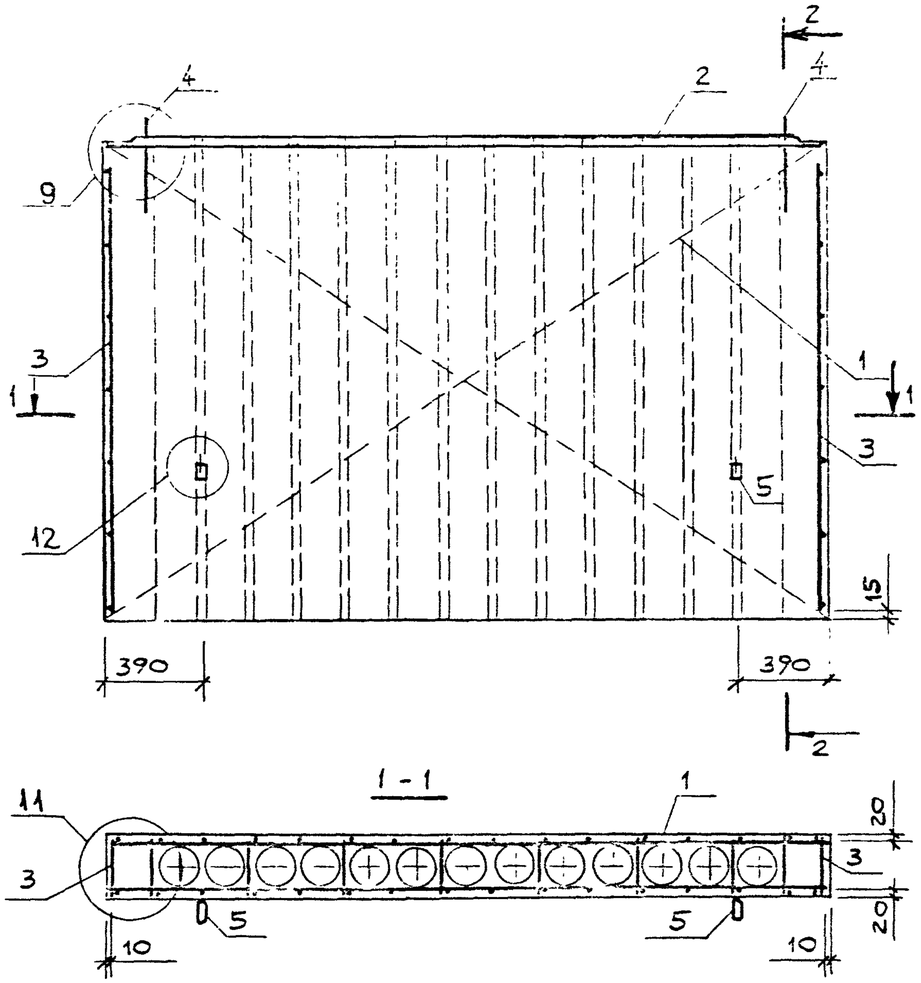

2-2

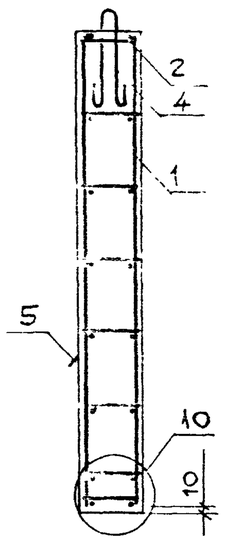

поз.	наименование	кол. на в 20.	кол. на в 33.	обозначение документа
1	каркас пространств. КП13	1		1.034.1-1/90.3 — 5
	КП15		1	— 5
2	КП29	1	1	— 8
3	каркас плоский К10	2		— 20
	К12		2	— 20
4	петля строповочная П3	2		— 22
	П5		2	— 22
5	ПП2	2		— 23
	ПП3		2	— 23
	бетон класса В25, $м^3$	1,011	1,684	

1. После заглаживания поверхности изделия, кольцо петли строповочной (поз.5) необходимо поднять в вертикальное положение, а выемку заделать.
2. Узлы 1,3,9...12 см. 1.034.1-1/90.1-7 листы 1,3.

Марка вентблока	Масса, кг
В 20.30.26	2530
В 33.30.26	4210

Нач.м.	Орлов	
Н.контр.	Анофриева	
Гл.инж.м.	Маргулец	
Вед.инж.	Попова	
Зав.гр.	Анофриева	

1.034.1-1/90.1-7

Вентблок

В 20.30.26, В 33.30.26

Стадия	Лист	Листов
Р		1

ЦНИИЭП учебных зданий

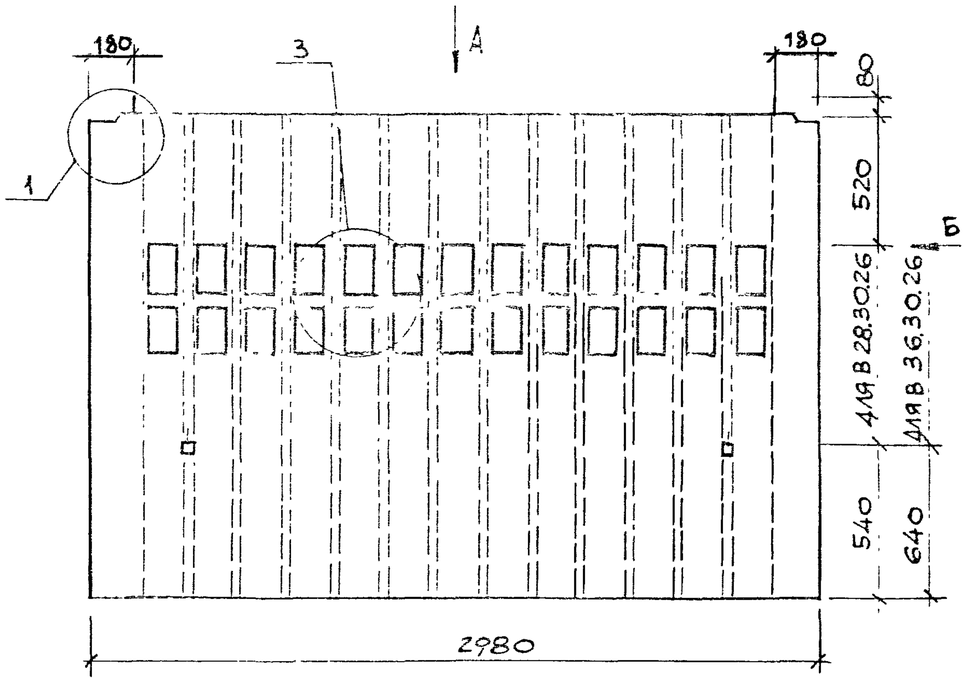

Вид Б

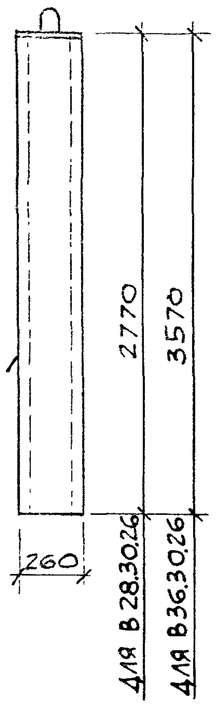

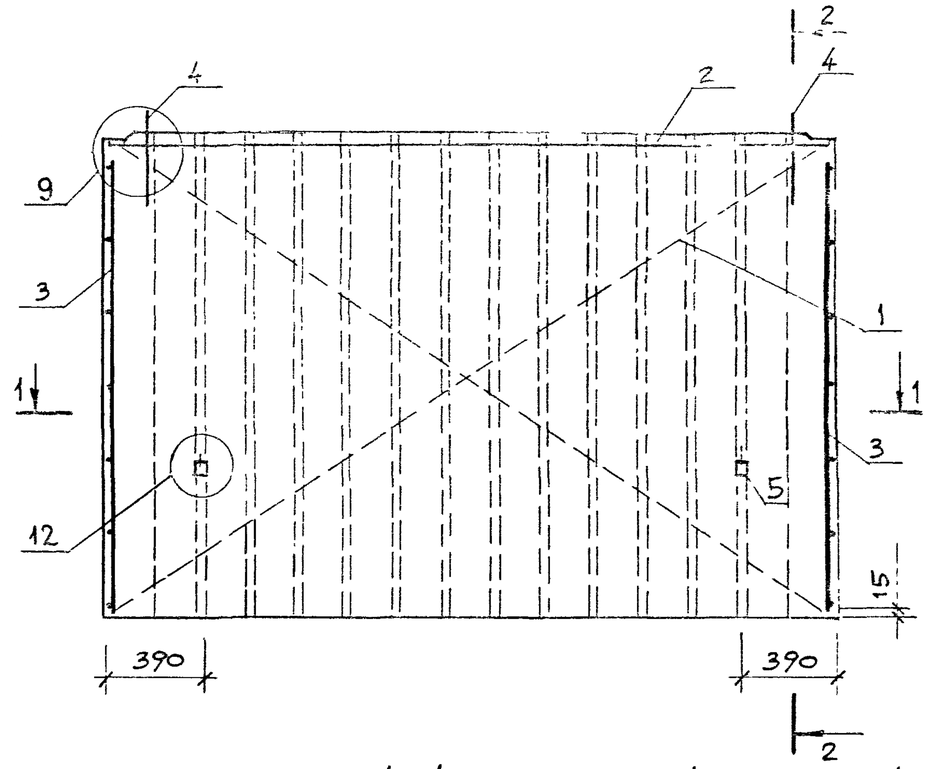

2-2

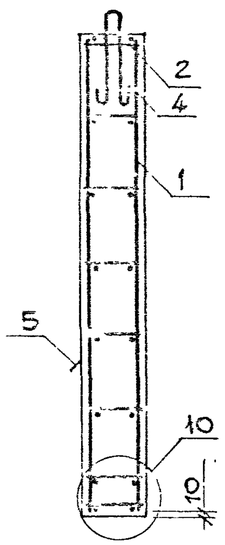

Вид А

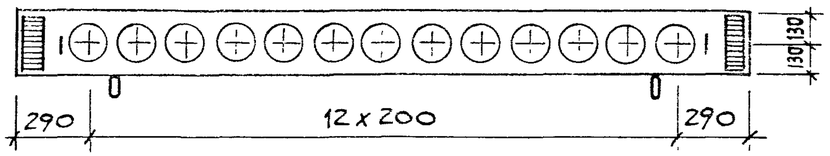

1 - 1

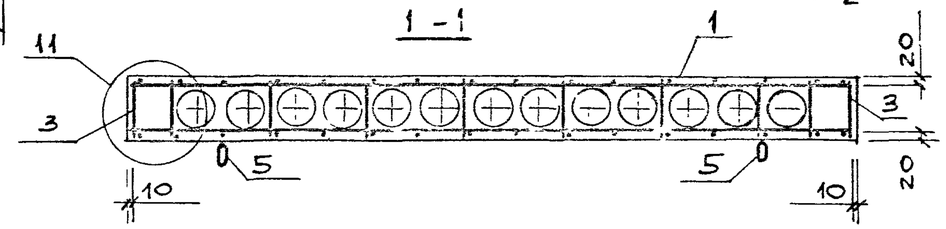

поз.	наименование	кол. на в 28.	кол. на в 36.	обозначение документа
1	каркас пространств. КП14	1		1.034.1-1/90.3 — 5
	КП16		1	— 5
2	КП29	1	1	— 8
3	каркас плоский К11	2		— 20
	К13		2	— 20
4	петля строповочная П4	2		— 22
	П5		2	— 22
5	ПП3	2		— 23
	ПП4		2	— 23
	бетон класса В25, $м^3$	1,425	1,839	

1. После заглаживания поверхности изделия, кольцо петли строповочной (поз.5) необходимо поднять в вертикальное положение, а выемку заделать.
2. Узлы 1,3,9...12 см. 1.034.1-1/90.1-У листы 1,3.

марка вентблока	масса, кг
В 28.30.26	3560
В 36.30.26	4600

нач.м.	Орлов	
н.контр.	Анофриева	
гл.инж.м.	Маргулец	
вед.инж	Попова	
зав.гр	Анофриева	

1.034.1-1/90.1-8

Вентблок В 28.30.26, В 36.30.26

стадия	лист	листов
Р		1

ЦНИИЭП учебных зданий

Взам инв.№ | Подпись и дата | Инв № подл

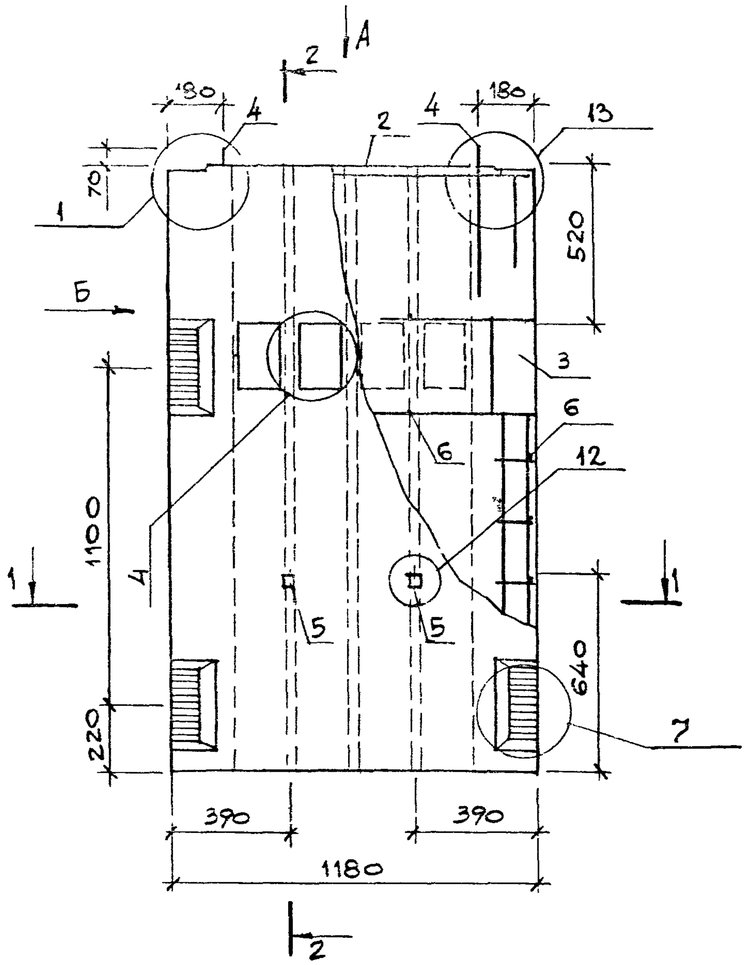

ВИД А

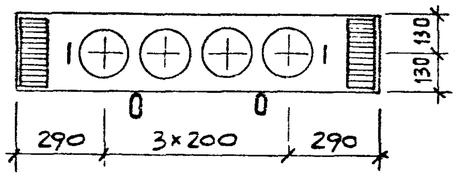

ВИД Б

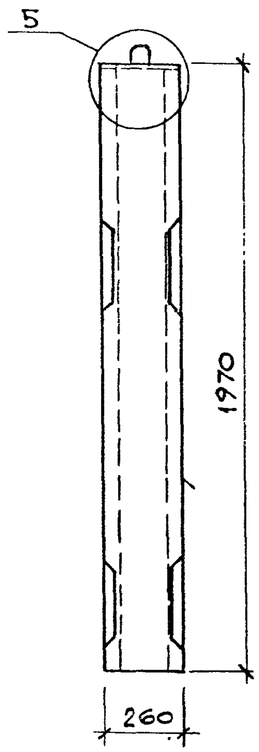

2-2

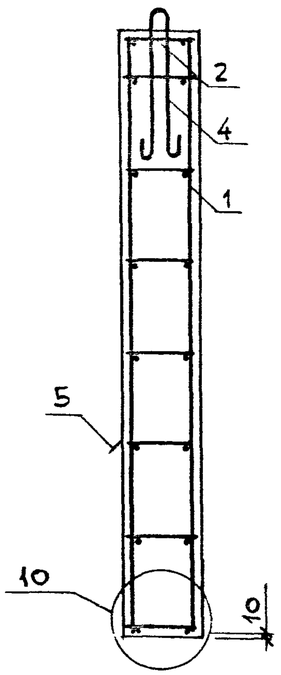

1-1

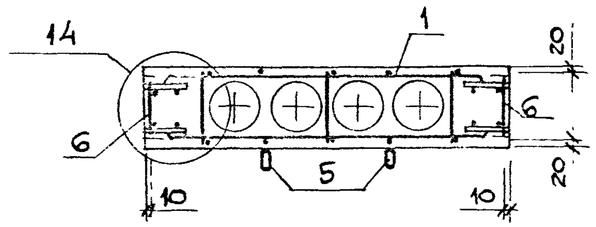

1. После заглаживания поверхности изделия, кольцо петли строповочной (поз.5) необходимо поднять в вертикальное положение, а выемку заделать.
2. Узлы 1,4,5,7,10,12... 14 см. 1.034.1-1/90.1-У листы 1...4.

Поз.	Наименование	Кол.	Обозначение документа
1	Каркас пространств. КП3	1	1.034.1-1/90.3 — 2
2	КП26	1	— 8
3	КП30	4	— 9
4	Петля строповочная П1	2	—22
5	ПП1	2	—23
6	ГОСТ 6727-80 ф5 ВрI L=250	16	Б.4
	Бетон класса В25, $м^3$	0,440	

Марка	Масса, кг
ВД 20.12.26	1100

Нач М	Орлов	
Н.контр.	Анофриева	
Гл.инж.М	Маргулец	
Вед.инж.	Попова	
Зав.гр.	Анофриева	

1.034. 1-1 /90.1-9

Вентблок-диафрагма жесткости ВД 20.12.26

Стадия	Лист	Листов
Р		1

ЦНИИЭП учебных зданий

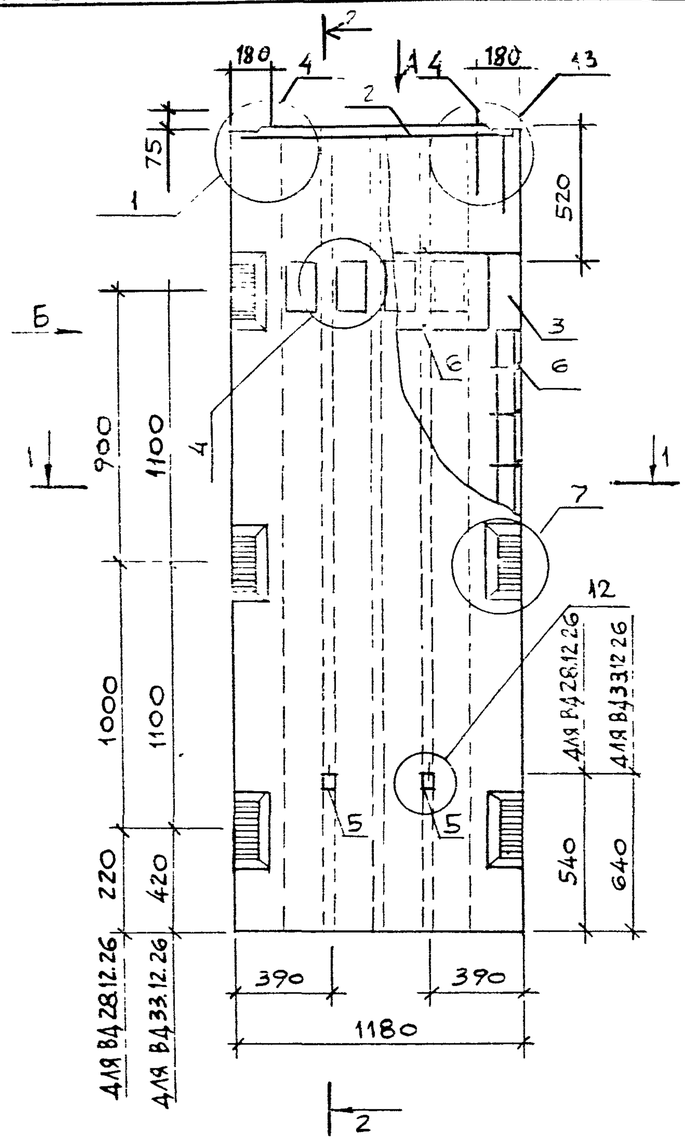

ВИД А

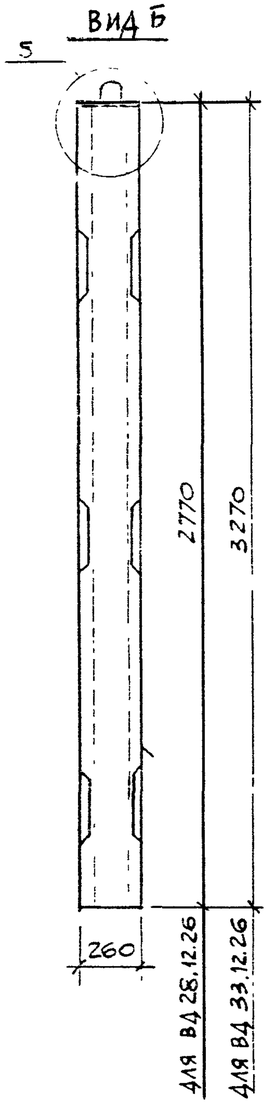

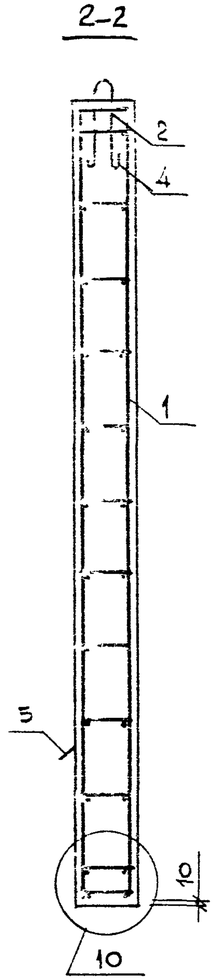

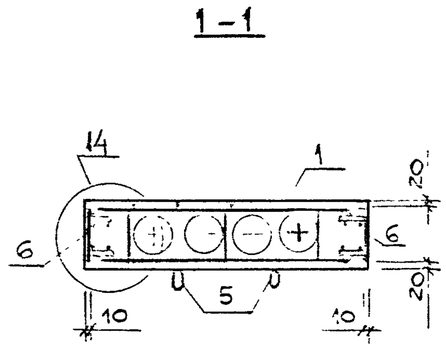

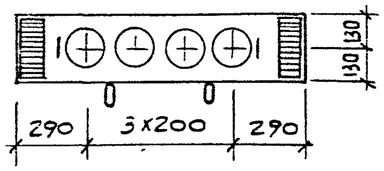

1. После заглаживания поверхности изделия, кольцо петли строповочной (поз.3) необходимо поднять в вертикальное положение, а выемку заделать.
2. Узлы 1,4,5,7,10,12...14 см. 1.034.1-1/90.1-У листы 1...4

Поз.	Наименование	Кол. на ВД 28	Кол. на ВД 33	Обозначение документа
1	Каркас пространств. КП4	1		1.034.1-1/90.3 – 2
	КП5		1	– 2
2	КП26	1	1	– 8
3	КП31	2		– 9
	КП31м	2		– 9
	КП32		4	– 9
4	Петля строповочная П4	2		– 22
	П2		2	– 22
5	ПП1	2	2	– 23
6	ГОСТ 6727-80 ф5 Вр I L=250	28	30	Б.4
	Бетон класса В25, м³	0,530	0,740	

Марка	Масса, кг
ВД 28.12.26	1575
ВД 33.12.26	1850

Нач. М	Орлов	
Н контр	Анофриева	
Гл. инж. М.	Маргулец	
Вед инж	Попова	
Зав гр	Анофриева	

1.034.1-1/90.1-10

Вентблок-диафрагма жесткости ВД 28.12.26, ВД 33.12.26

Стадия	Лист	Листов
Р		1

ЦНИИЭП учебных зданий

Инв. № подл. | Подпись и дата | Взам. инв. №

24452 14

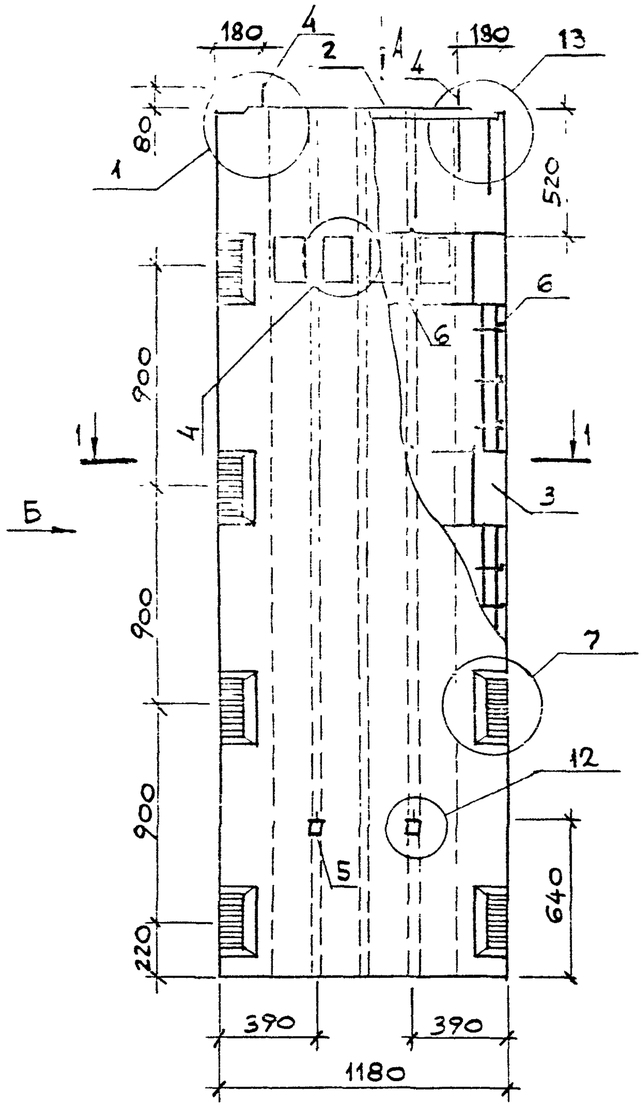

Вид А

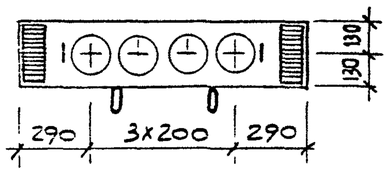

Вид Б

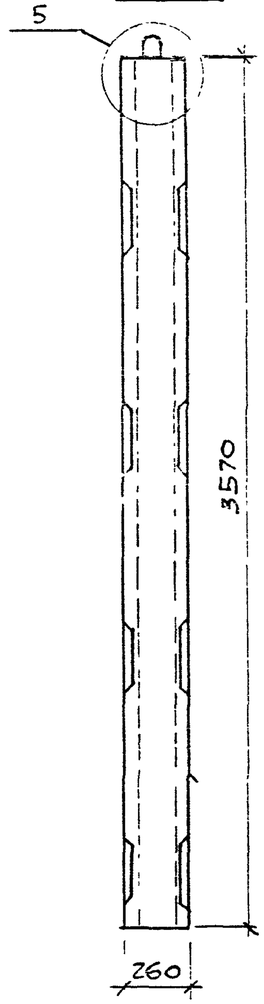

2-2

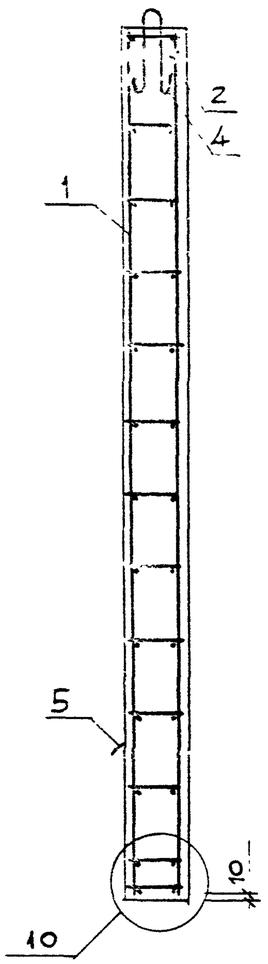

1-1

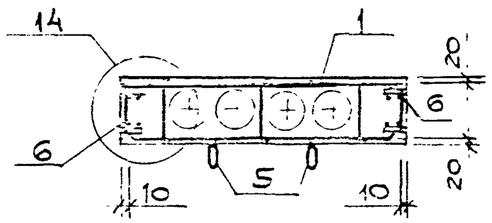

1. После заглаживания поверхности изделия, кольцо петли строповочной (поз.5) необходимо поднять в вертикальное положение, а выемку заделать.
2. Узлы 1, 4, 5, 7, 10, 12... 14 см. 1.034.1-1/90.1-У листы 1...4.

Поз.	Наименование	Кол.	Обозначение документа
1	Каркас пространств. КП6	1	1.034.1-1/90.3-2
2	КП26	1	-8
3	КП33	4	-9
4	Петля строповочная П2	2	-22
5	ПП 1	2	-23
6	ГОСТ6727-80 ф5ВрI L=250	40	Б.4
	Бетон класса В25, м³	0,810	

Марка	Масса, кг
ВД 36.12.26	2030

Нач.М.2	Орлов	
Н.контр.	Анофриева	
Гл.инж.пр.	Маргулец	
Вед.инж.	Попова	
Зав.гр.	Анофриева	

1.034.1-1/90.1-11

Вентблок-диафрагма жесткости ВД 36.12.26

Стадия	Лист	Листов
Р		1

ЦНИИЭП учебных зданий

24452 15

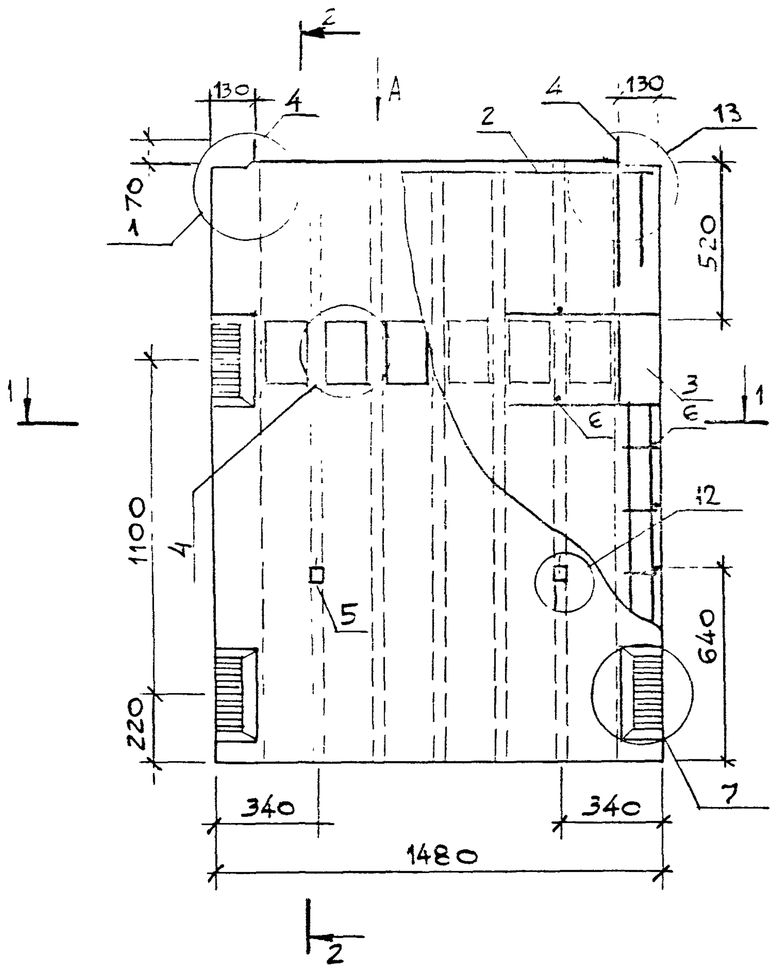

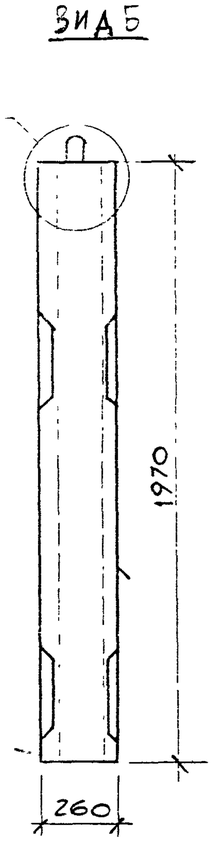

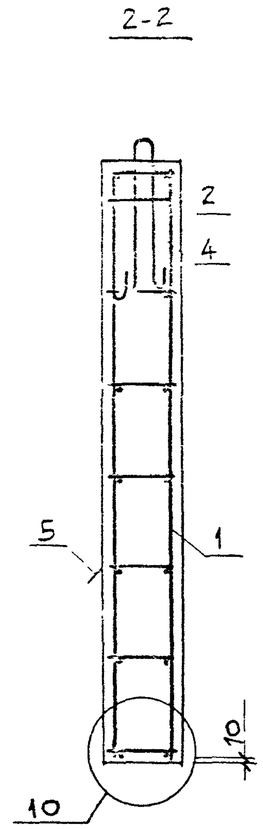

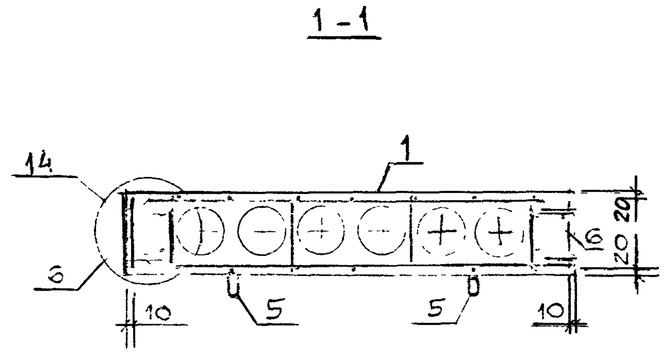

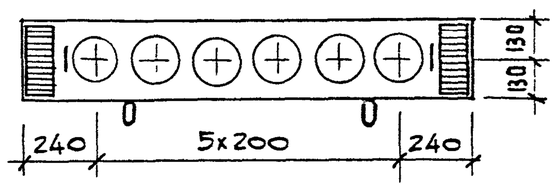

1. После заглаживания поверхности изделия, кольцо петли строповочной (поз.5) необходимо поднять в вертикальное положение, а выемку заделать.
2. Узлы 1,4,5,7,10,12... 14 см. 1.034. 1-1/90.1-У листы 1...4.

поз.	наименование	кол.	обозначение документа
1	каркас пространств. КП7	1	1.034.1-1/90.3-3
2	КП 27	1	-8
3	КП30	4	-9
4	петля строповочная П1	2	-22
5	ПП1	2	-23
6	ГОСТ 6727-80 ⌀5 ВрI L=250	16	Б.4
	Бетон класса В25, м³	0,520	

марка	масса, кг
ВД 20.15.26	1300

нач.м.з	Орлов	
Н.контр.	Анофриева	
Гл.инж.м.	Маргулец	
Вед.инж.	Попова	
Зав.гр.	Анофриева	

1.034.1-1/90.1-12

Вентблок-диафрагма жесткости ВД 20.15.26

стадия	лист	листов
Р		1

ЦНИИЭП учебных зданий

Инв.№ подл. | Подпись и дата | Взам.инв №

24452 16

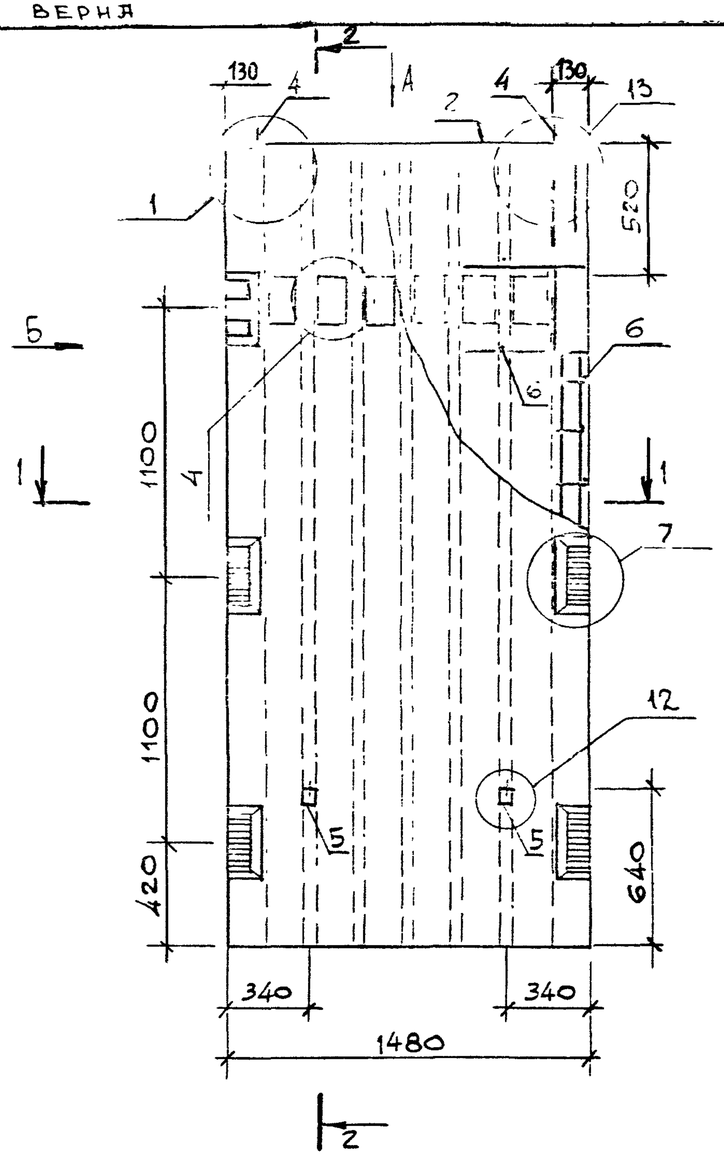

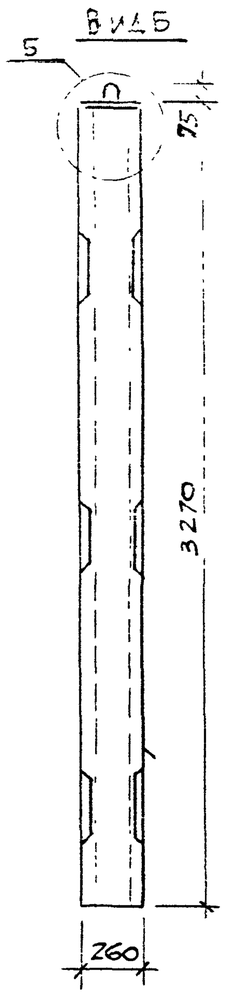

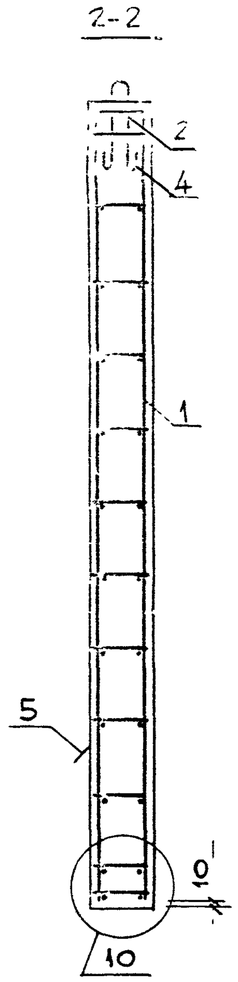

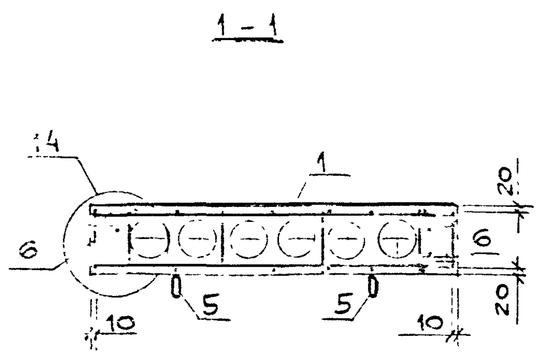

ВИД А

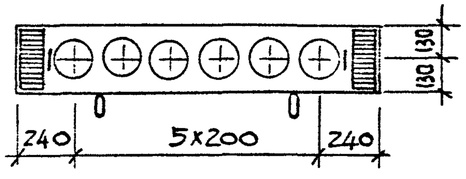

1. ПОСЛЕ ЗАГЛАЖИВАНИЯ ПОВЕРХНОСТИ ИЗДЕЛИЯ, КОЛЬЦО ПЕТЛИ СТРОПОВОЧНОЙ (ПОЗ.5) НЕОБХОДИМО ПОДНЯТЬ В ВЕРТИКАЛЬНОЕ ПОЛОЖЕНИЕ, А ВЫЕМКУ ЗАДЕЛАТЬ.
2. УЗЛЫ 1,4,5,7,10,12... 14 СМ. 1.034. 1-1 /90.1-У ЛИСТЫ 1...4.

ПОЗ.	НАИМЕНОВАНИЕ	КОЛ.	ОБОЗНАЧЕНИЕ ДОКУМЕНТА
1	КАРКАС ПРОСТРАНСТВ. КП 8	1	1.034. 1-1/90.3 — 3
2	КП 27	1	— 8
3	КП 32	4	— 9
4	ПЕТЛЯ СТРОПОВОЧНАЯ П 2	2	— 22
5	ПП 2	2	— 23
6	ГОСТ 6727-80 ф5 ВрI L=250	30	Б.4
	БЕТОН КЛАССА В25, м3	0,860	

МАРКА	МАССА, КГ
ВД 33.15.26	2150

НАЧ.М.2	ОРЛОВ	
Н.КОНТР	АНОФРИЕВА	
ГЛ.ИНЖ.М.	МАРГУЛЕЦ	
ВЕД.ИНЖ	ПОПОВА	
ЗАВ.ГР.	АНОФРИЕВА	

1.034. 1-1 /90.1 -13

ВЕНТБЛОК-ДИАФРАГМА ЖЕСТКОСТИ

ВД 33.15.26

СТАДИЯ	ЛИСТ	ЛИСТОВ
Р		1

ЦНИИЭП учебных зданий

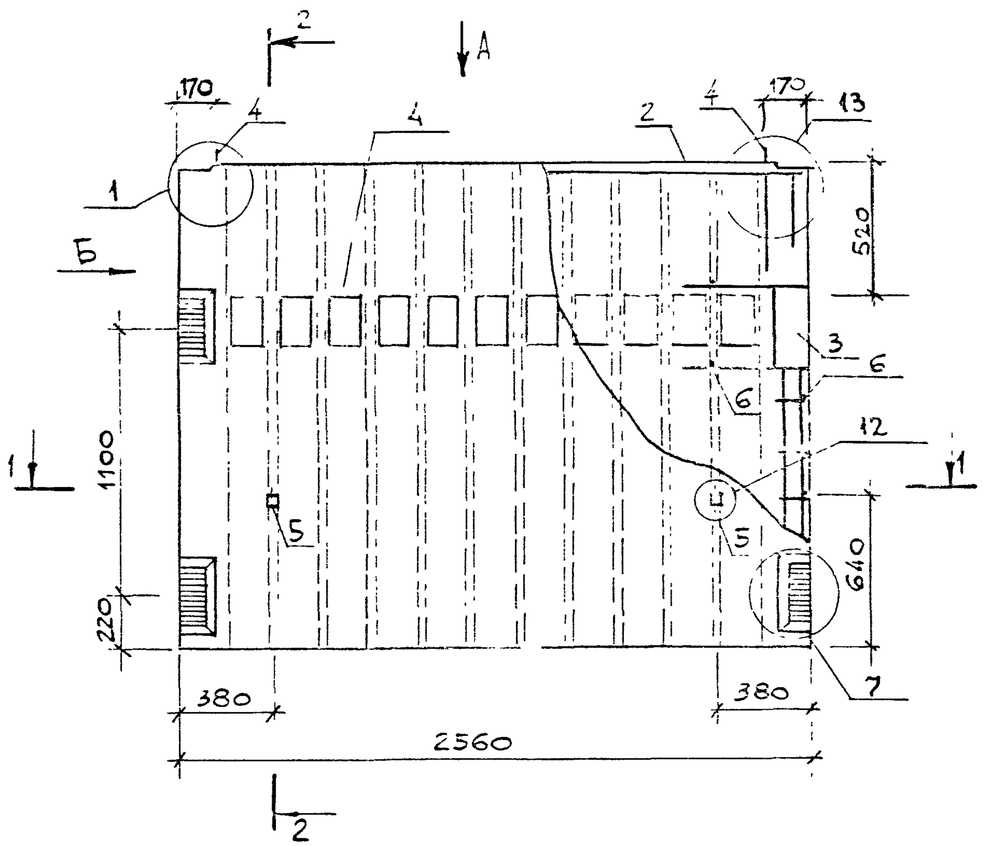

Вид Б

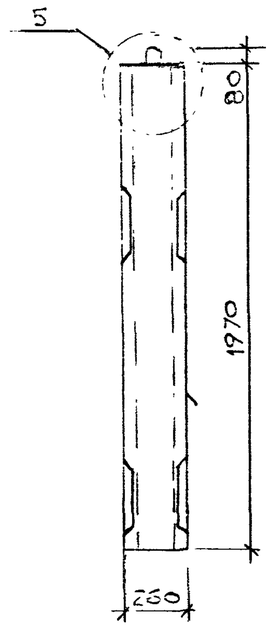

2-2

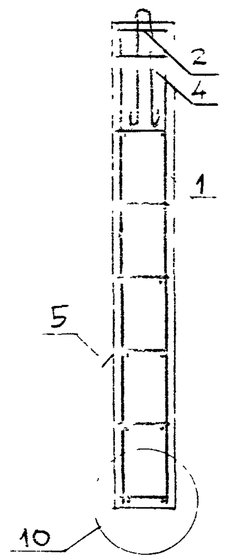

1-1

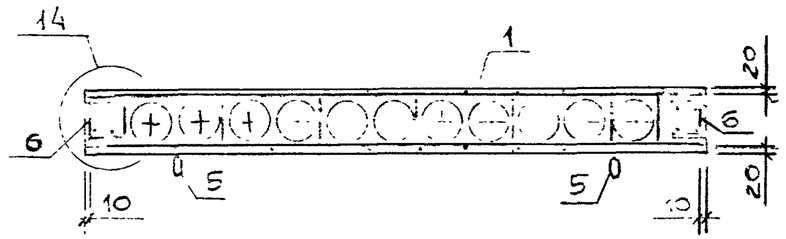

Вид А

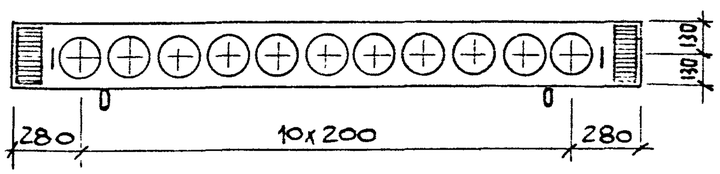

1. После заглаживания поверхности изделия, кольцо петли строповочной (поз. 5) необходимо поднять в вертикальное положение, а выемку заделать.
2. Узлы 1, 4, 5, 7, 10, 12... 14 см. 1.034. 1-1/90. 1-У листы 1...4.

поз.	наименование	кол.	обозначение документа
1	каркас пространств. КП 9	1	1.034. 1-1/90.3 — 3
2	КП28	1	— 8
3	КП30	4	— 9
4	петля строповочная П2	2	— 22
5	ПП1	2	— 23
6	ГОСТ 6727-80 ф5ВрI L=250	16	Б.4
	Бетон класса В25, $м^3$	0,880	

марка	масса, кг
ВД 20.26.26	2200

Нач.М2	Орлов	
Н.контр.	Анофриева	
Гл.инж.М.	Маргулец	
Вед.инж.	Попова	
Зав.гр.	Анофриева	

1.034. 1-1/90. 1-14

Вентблок-диафрагма жесткости ВД 20.26.26

стадия	лист	листов
Р		1

ЦНИИЭП учебных зданий

Инв. № подл. | Подпись и дата | Взам. инв. №

24452 18

КОПИЯ ВЕРНЯ

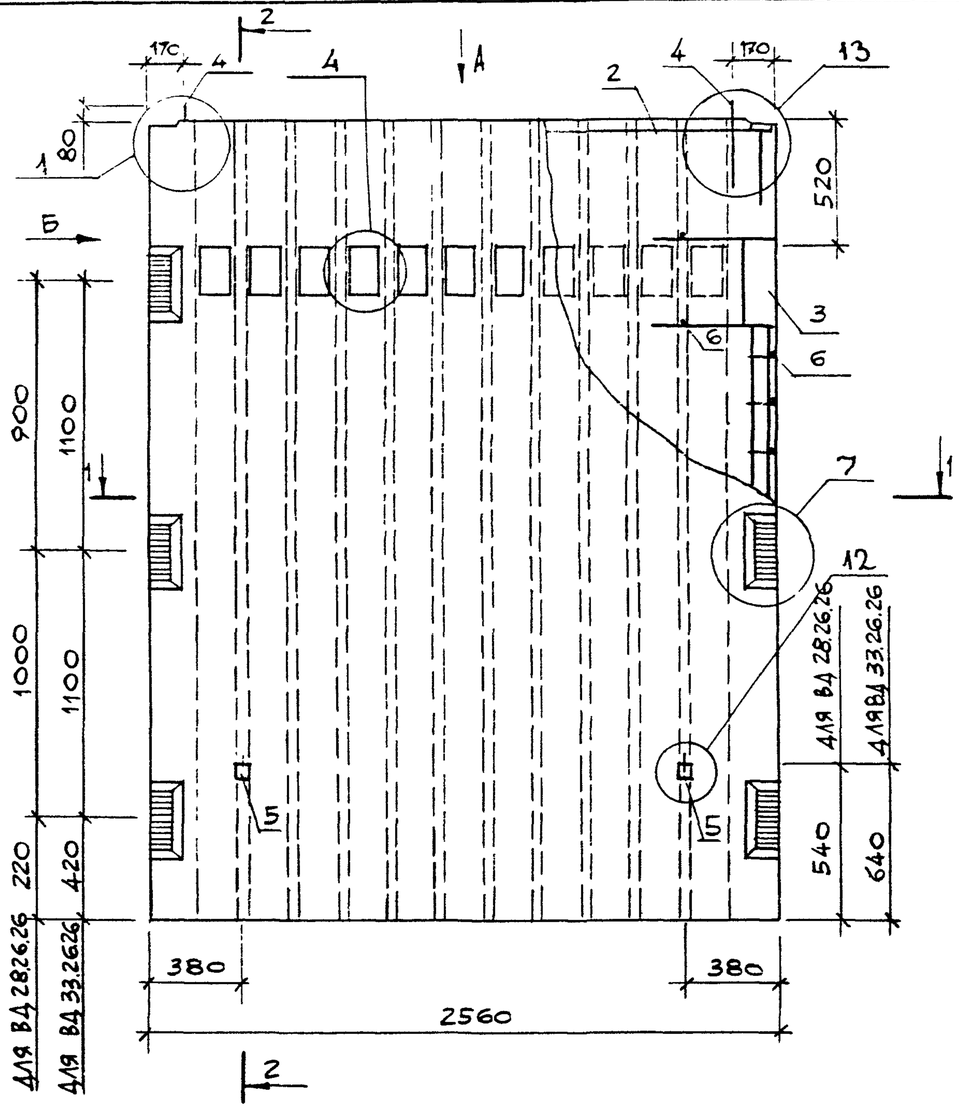

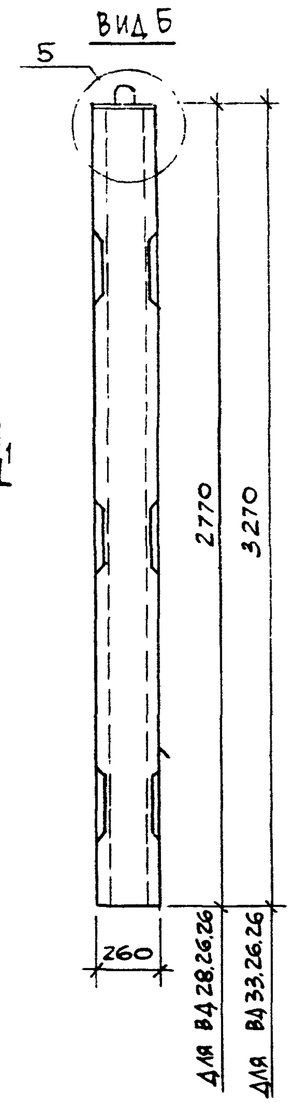

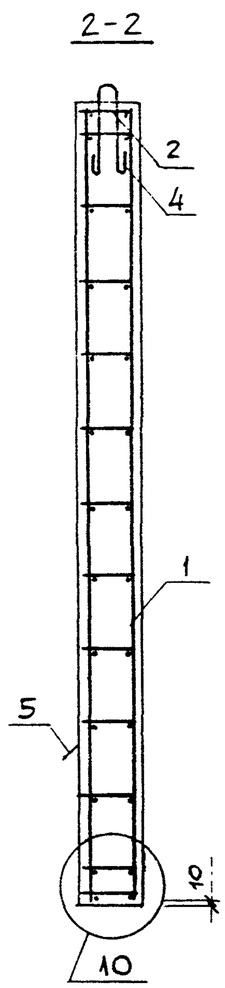

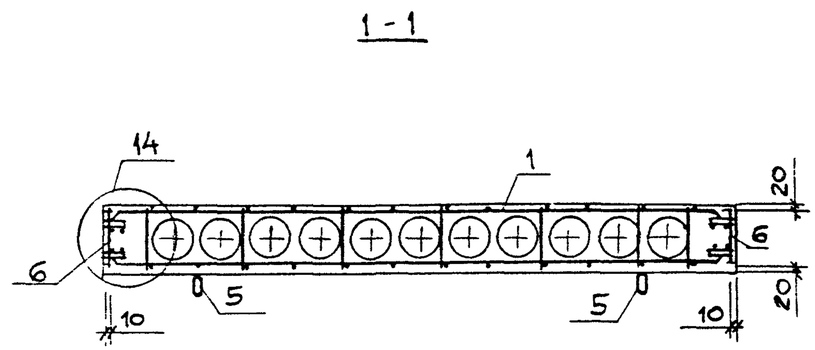

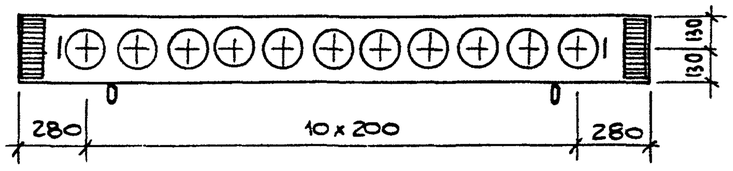

1. После заглаживания поверхности изделия, кольцо петли строповочной (поз.5) необходимо поднять в вертикальное положение, а выемку заделать.
2. Узлы 1,4,5,7,10,12... 14 см. 1.034. 1-1 /90.1-У листы 1...4.

Поз.	Наименование	Кол.на ВД 28.	Кол.на ВД 33.	Обозначение документа
1	Каркас пространств. КП10	1		1.034.1-1/90.3 – 4
	КП11		1	– 4
2	КП28	1	1	– 8
3	КП31	2		– 9
	КП31м	2		– 9
	КП32		4	– 9
4	Петля строповочная П4	2	2	– 22
5	ПП2	2		– 23
	ПП3		2	– 23
6	ГОСТ 6727-80 ф5ВрI L=250	28	30	Б.4
	Бетон класса В 25, м³	1,240	1,460	

Марка	Масса, кг
ВД 28.26.26	3100
ВД 33.26.26	3650

Нач.М.2	Орлов	
Н.контр.	Анофриева	
Гл.инж.М.	Маргулец	
Вед.инж.	Попова	
Зав.гр.	Анофриева	

1.034. 1-1 /90.1-15

Вентблок-диафрагма жесткости ВД 28.26.26, ВД 33.26.26

Стадия	Лист	Листов
Р		1

ЦНИИЭП учебных зданий

24452 19

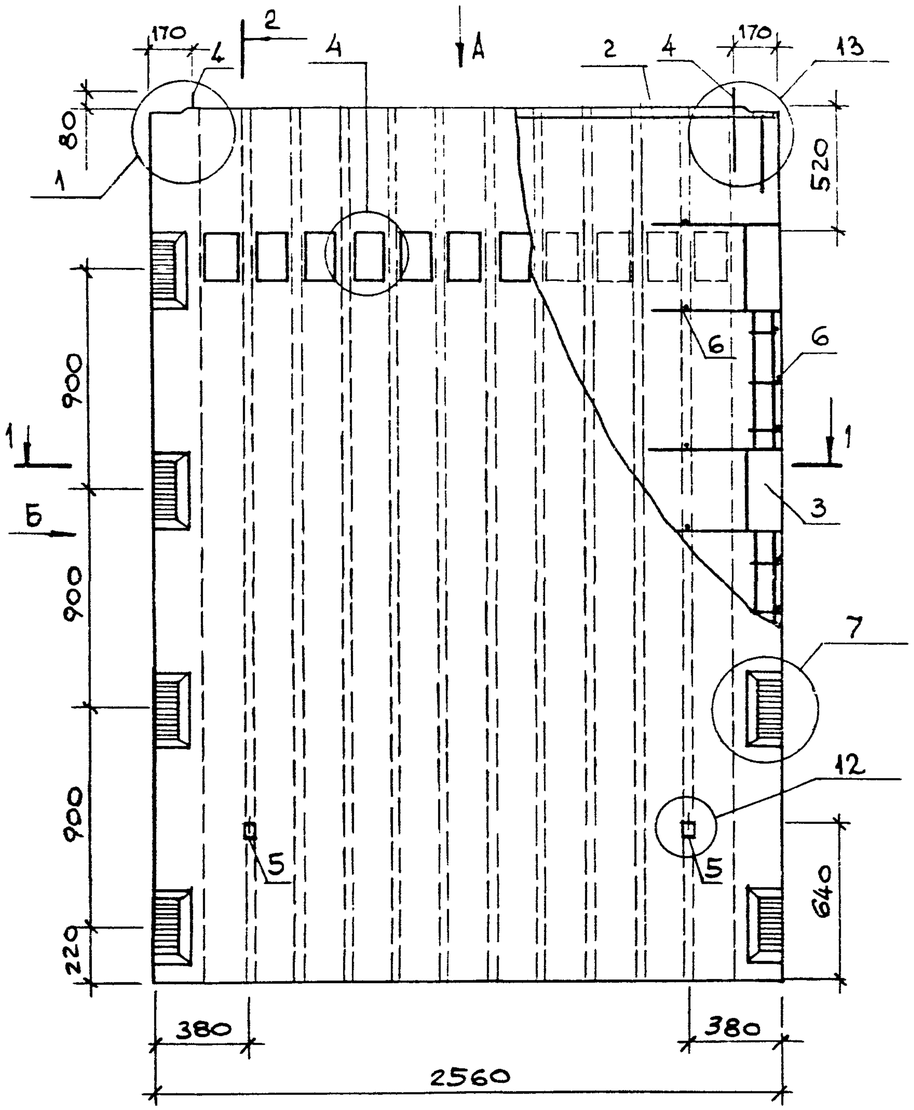

Вид А

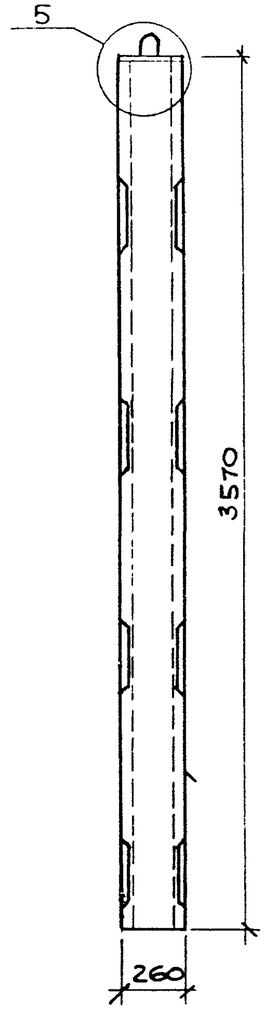

Вид Б

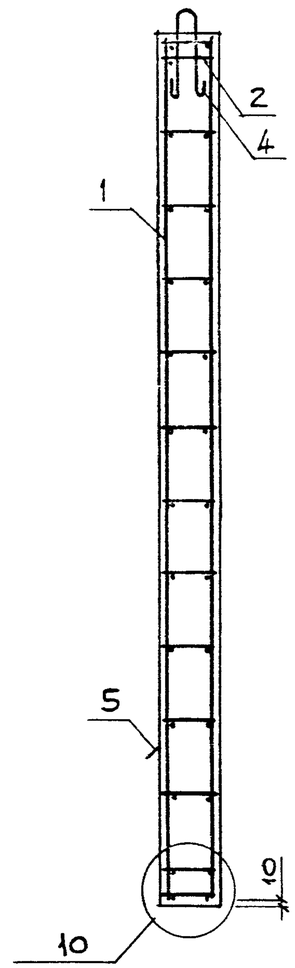

2-2

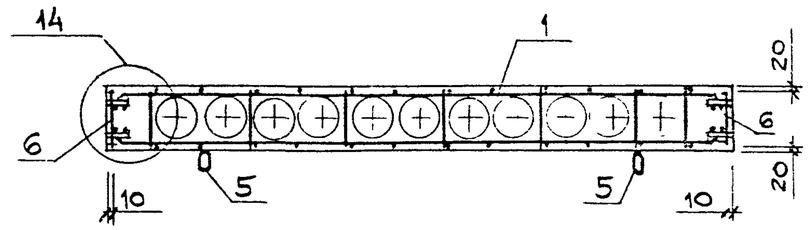

1 - 1

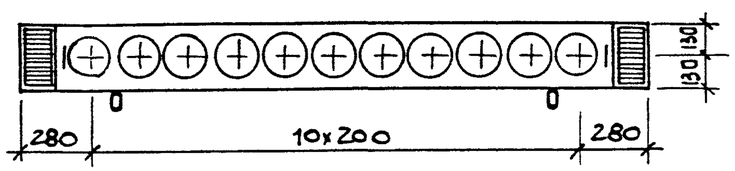

1. После заглаживания поверхности изделия, кольцо петли строповочной (поз.5) необходимо поднять в вертикальное положение, а выемку заделать.
2. Узлы 1,4,5,7,10,12 ... 14 см. 1.034.1-1/90.1-У листы 1...4.

Поз.	Наименование	Кол.	Обозначение документа
1	Каркас пространств. КП12	1	1.034.1-1/90.3 – 4
2	КП28	1	– 8
3	КП33	4	– 9
4	Петля строповочная П4	2	– 22
5	ПП3	2	– 23
6	ГОСТ6727-80 ф5ВрI L=250	40	Б.4
	Бетон класса В25, м³	1,590	

Марка	Масса, кг
ВД36.26.26	3975

Нач.мн.гр.	Орлов	
Н.контр.	Анофриева	
Гл.инж.м.	Маргулец	
Вед.инж.	Попова	
Зав.гр.	Анофриева	

1.034.1-1/90.1-16

Вентблок-диафрагма жесткости ВД 36.26.26

Стадия	Лист	Листов
Р		1

ЦНИИЭП учебных зданий

Взам. инв. № | Подпись и дата | Инв. № подл.

24452 20

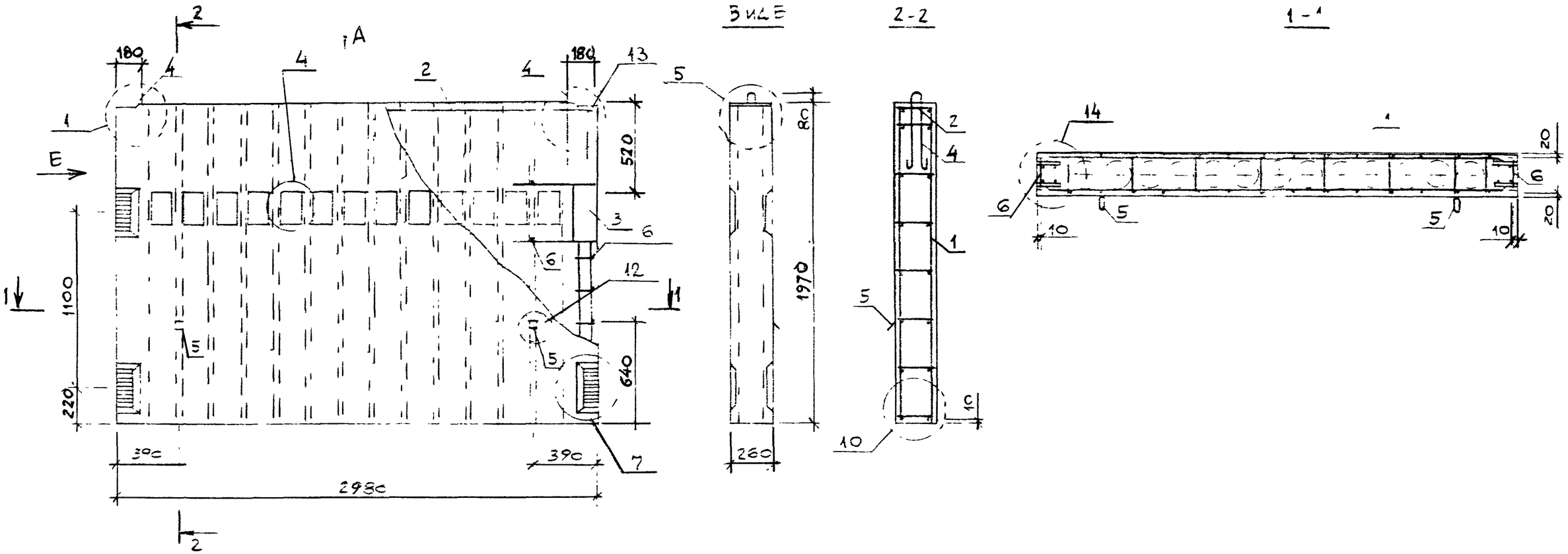

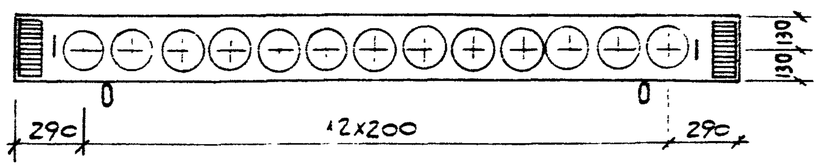

1. После заглаживания поверхности изделия, кольцо петли строповочной (поз.5) необходимо поднять в вертикальное положение, а выемку заделать.
2. Узлы 1,4,5,7,10,12... 14 см. 1.034.1-1/90.1-У листы 1...4.

поз.	наименование	кол.	обозначение документа
1	каркас пространств. КП13	1	1.034.1-1/90.3 — 5
2	КП29	1	— 8
3	КП30	4	— 9
4	петля строповочная П3	2	— 22
5	ПП1	2	— 23
6	ГОСТ6727-80 ф5 ВрI L=250	16	Б.4
	бетон класса В25, м³	1,010	

марка	масса, кг
ВД 20.30.26	2525

Нач.М.2	Орлов	
Н.контр.	Анофриева	
Гл.инж.м.	Маргулец	
Вед.инж.	Попова	
Зав.гр.	Анофриева	

1.034.1-1/90.1-17

Вентблок-диафрагма жесткости ВД 20.30.26

стадия	лист	листов
Р		1

ЦНИИЭП учебных зданий

Копия верна

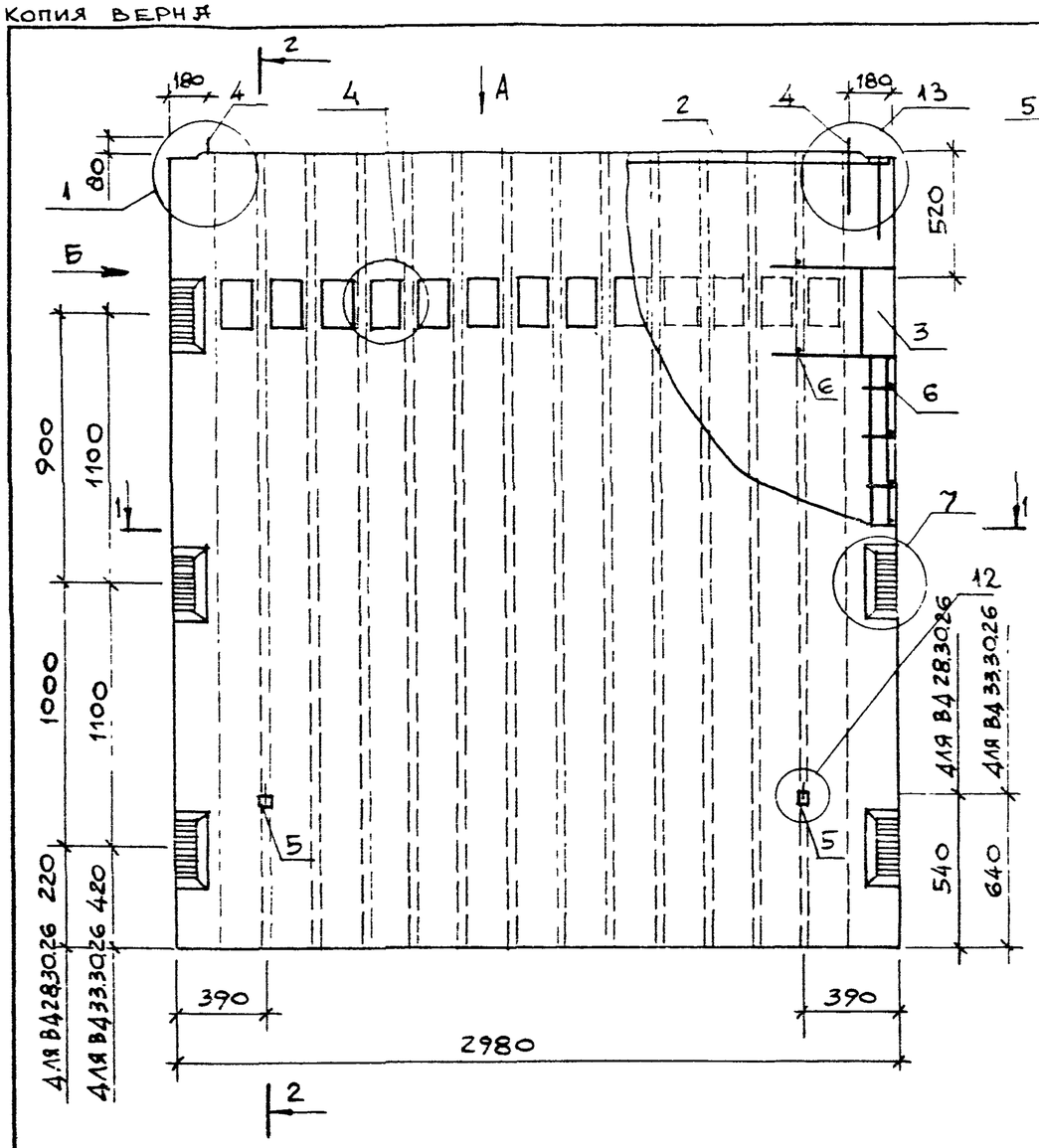

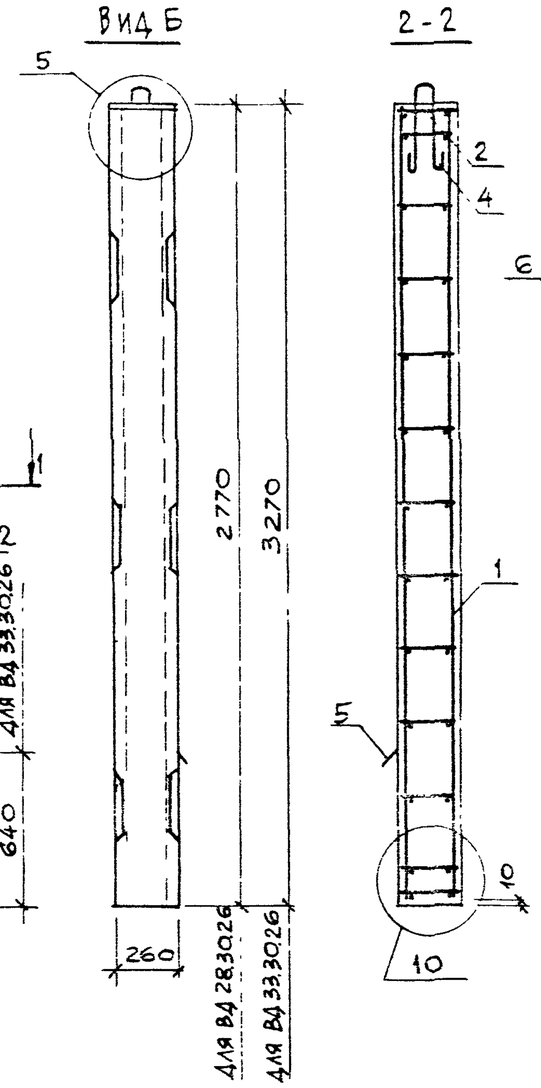

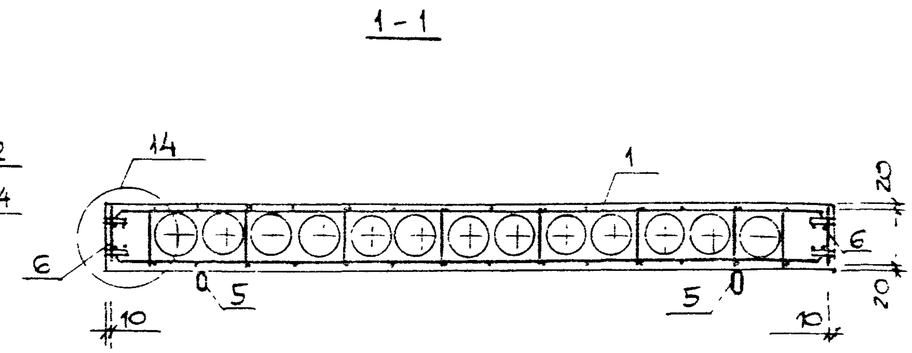

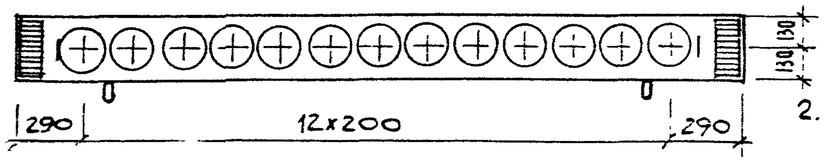

1. После заглаживания поверхности изделия, кольцо петли строповочной (поз.5) необходимо поднять в вертикальное положение, а выемку заделать.
2. Узлы 1,4,5,7,10,12... 14 см. 1.034.1-1/90.1-у листы 1...4.

Поз.	Наименование	Кол. на вд 28	Кол. на вд 33	Обозначение документа
1	Каркас пространств КП14	1		1.034.1-1/90.3- 5
	КП15		1	— 6
2	КП29	1	1	— 8
3	КП31	2		— 9
	КП31	2		— 9
	КП32		4	— 9
4	Петля строповочная П4	2		— 22
	П5		2	— 22
5	ПП3	2	2	— 23
6	ГОСТ 6727-80 Ф5Вр I L=250	28	30	Б.4
	Бетон класса В25, м³	1,430	1,590	

Марка	Масса, кг
ВД 28.30.26	3575
ВД 33.30.26	4225

Нач.М.2	Орлов	
Н.контр.	Анофриева	
Гл.инж.М.	Маргулец	
Вед.инж.	Попова	
Зав.гр.	Анофриева	

1.034.1-1/90.1-18

Вентблок-диафрагма жесткости ВД 28.30.26, ВД 33.30.26

Стадия	Лист	Листов
Р		1

ЦНИИЭП учебных зданий

Инв.№ подл. | Подпись и дата | Взам. инв.№

24452 22

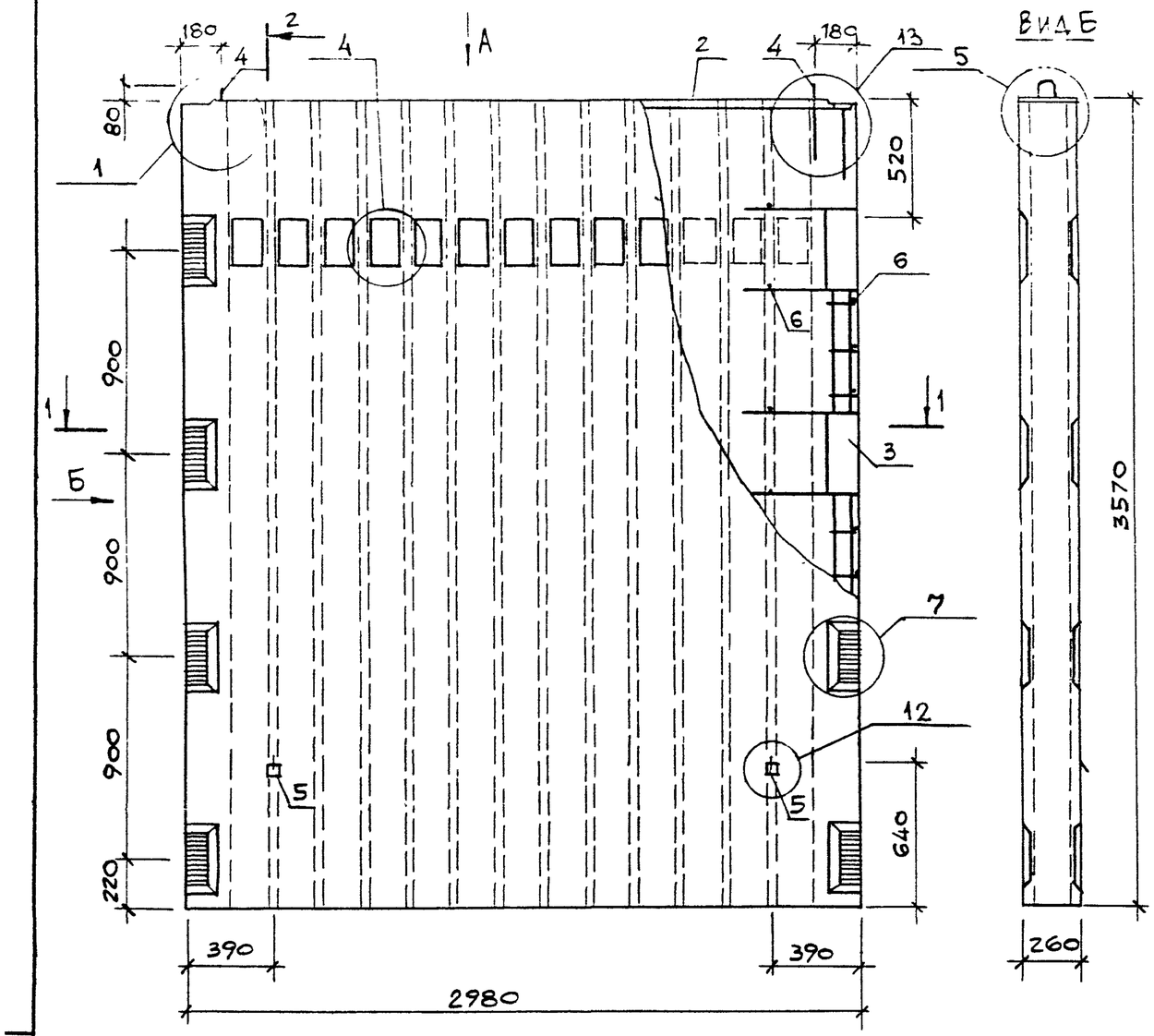

Вид А

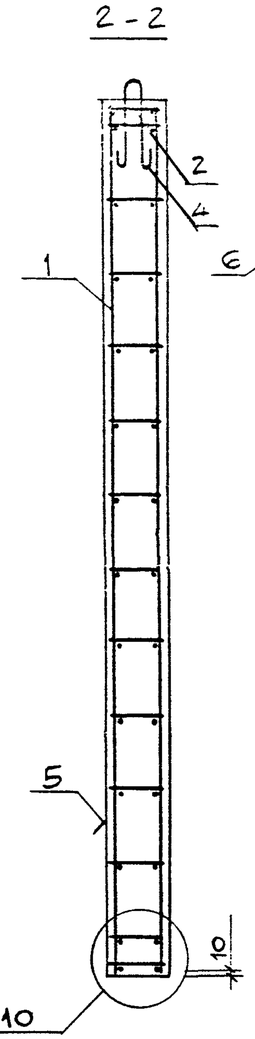

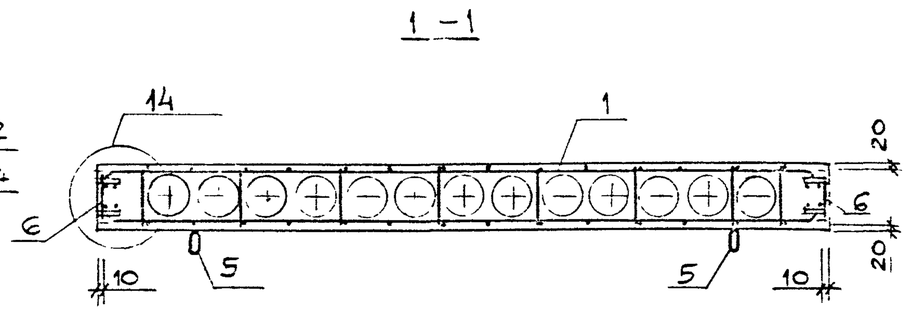

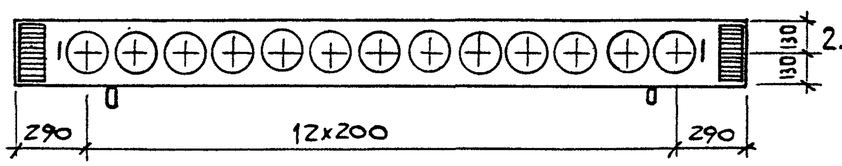

1. После заглаживания поверхности изделия, кольцо петли строповочной (поз.5) необходимо поднять в вертикальное положение, а выемку заделать.
2. Узлы 1, 4, 5, 7, 10, 12... 14 см. 1.034. 1-1 /90.1-у листы 1...4.

Поз.	Наименование	Кол.	Обозначение документа
1	Каркас пространств. КП16	1	1.034.1-1/90.3 — 5
2	КП29	1	— 8
3	КП33	4	— 9
4	Петля строповочная П5*	2	— 22
5	ПП3	2	— 23
6	ГОСТ 6727-80 ф 5 ВрI L=250	40	Б.4
	Бетон класса В25, м³	1,840	

Марка	Масса, кг
*ВД 36.30.26	4620

Нач.М.2	Орлов	
Н.контр.	Анофриева	
Гл.инж.М	Маргулец	
Вед.инж.	Попова	
Зав.гр.	Анофриева	

1.034.1-1/90.1-19

Вентблок-диафрагма жесткости ВД 36.30.26

Стадия	Лист	Листов
Р		1

ЦНИИЭП учебных зданий

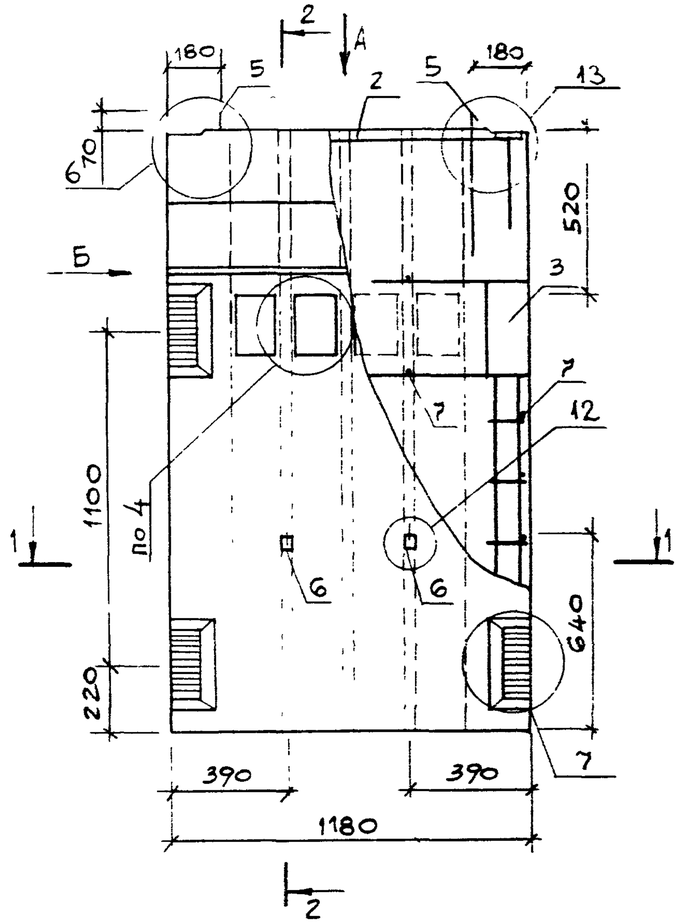

Вид Б

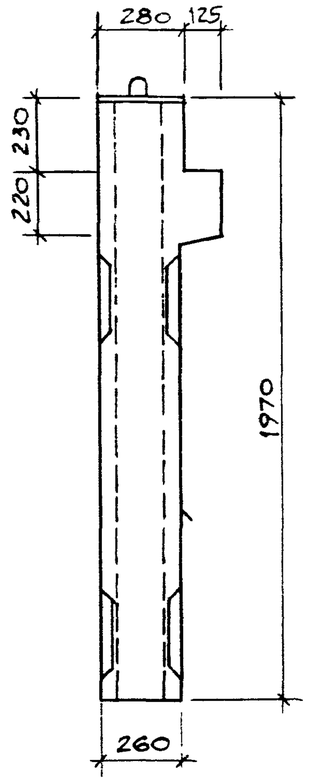

2-2

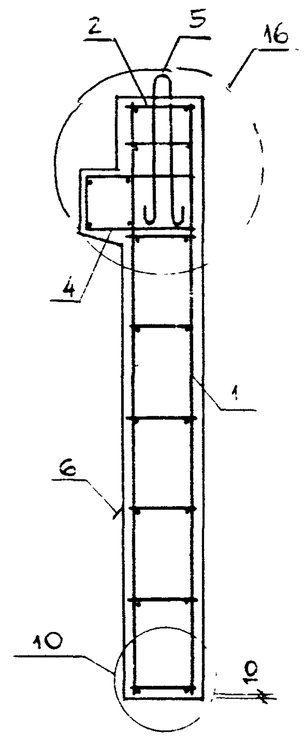

1-1

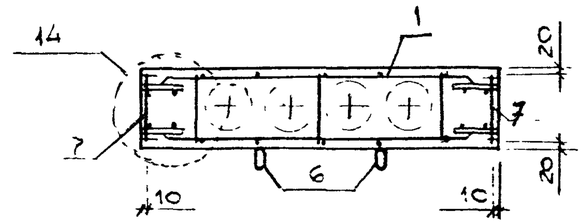

Вид А

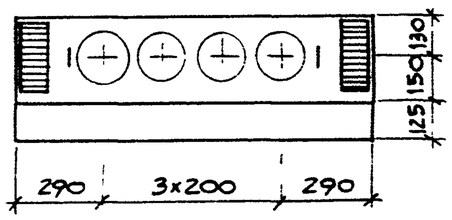

1. После заглаживания поверхности изделия, кольцо петли строповочной (поз.6) необходимо поднять в вертикальное положение, а выемку заделать.
2. Узлы 4,6,7,10,12... 14,16 см. 1.034.1-1/90 1-У листы 2...4.

Поз.	Наименование	Кол.	Обозначение документа
1	Каркас пространств. КП3	1	1.034.1-1/90.3 — 2
2	КП26	1	— 8
3	КП30	4	— 9
4	Сетка С25	1	— 17
5	Петля строповочная П1	2	— 22
6	ПП1	2	— 23
7	ГОСТ6727-80 ф 5ВрI L=250	16	Б.Ч
	Бетон класса В25, м³	0,491	

Марка	Масса, кг
1ВД 20.12.26	1225

Нач.М.	Орлов	
Н.контр.	Анофриева	
Гл.инж.М.	Маргулец	
Вед.инж.	Попова	
Зав.гр.	Анофриева	

1.034.1-1/90 1-20

Вентблок-диафрагма жесткости 1ВД 20 12.26

Стадия	Лист	Листов
Р		1

ЦНИИЭП учебных зданий

КОПИЯ ВЕРНА

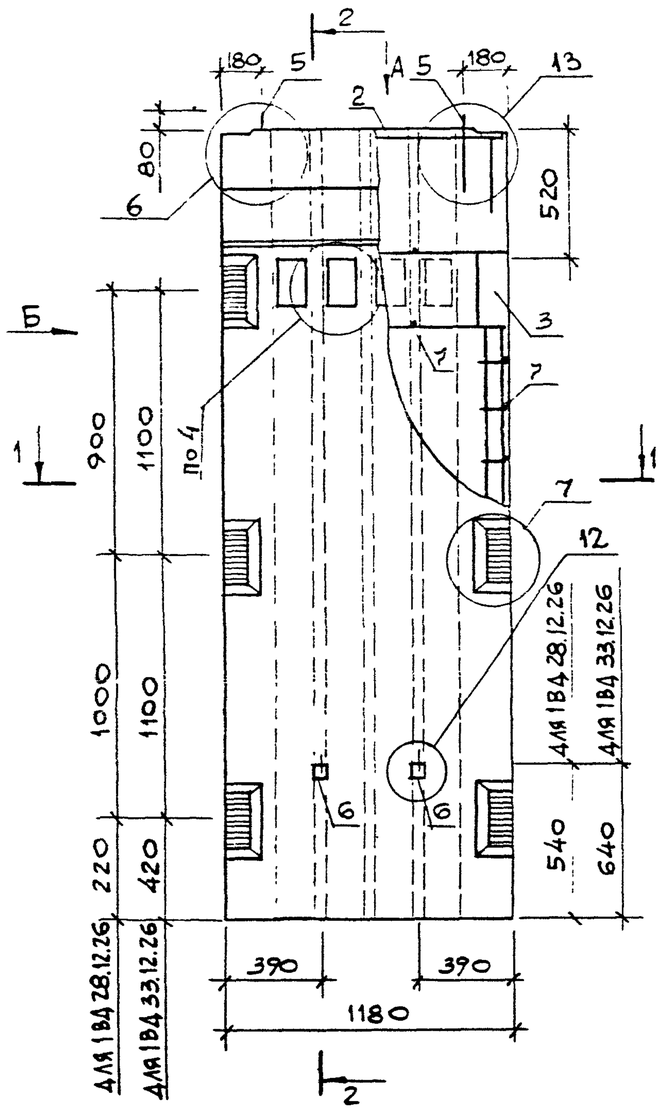

ВИД А

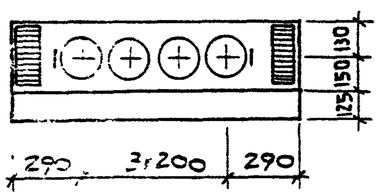

ВИД Б

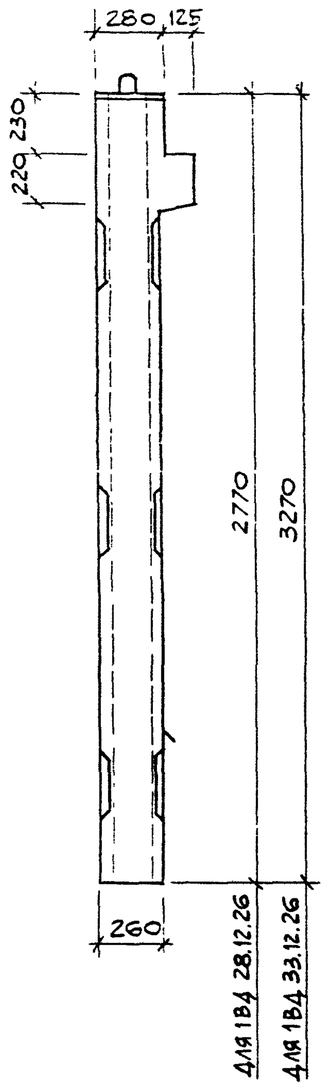

2-2

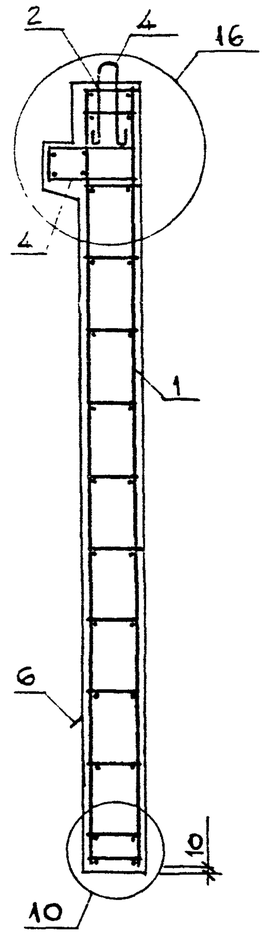

1-1

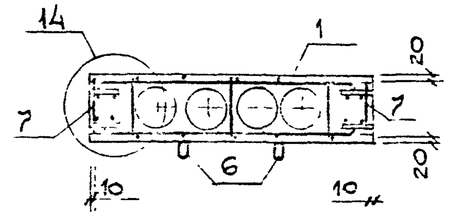

1. После заглаживания поверхности изделия, кольцо петли строповочной (поз.6) необходимо поднять в вертикальное положение, а выемку заделать.
2. Узлы 4, 6, 7, 10, 12 ... 14, 16 см. 1.034.1-1/90.1-У листы 2...4.

Поз.	Наименование	Кол. на 1ВД 28.	Кол. на 1ВД 33.	Обозначение документа
1	Каркас пространств. КП4	1		1.034.1-1/90.3 — 2
	КП5		1	— 2
2	КП26	1	1	— 8
3	КП31	2		— 9
	КП31А	2		— 9
	КП32		4	— 9
4	Сетка С25	1	1	— 17
5	Петля строповочная П2	2	2	— 22
6	ПП1	2	2	— 23
7	ГОСТ 6727-80 Ф5ВрI L=250	28	30	Б.Ч
	Бетон класса В25, м³	0,673	0,787	

Марка	Масса, кг
1ВД 28.12.26	1685
1ВД 33.12.26	1965

Нач. М.	Орлов	
Н.контр.	Анофриева	
Гл.инж.М	Маргулец	
Вед.инж.	Попова	
Зав.гр.	Анофриева	

1.034.1-1/90.1-21

Вентблок-диафрагма жесткости 1ВД 28.12.26, 1ВД 33.12.26

Стадия	Лист.	Листов
Р		1

ЦНИИЭП учебных зданий

24-52 25

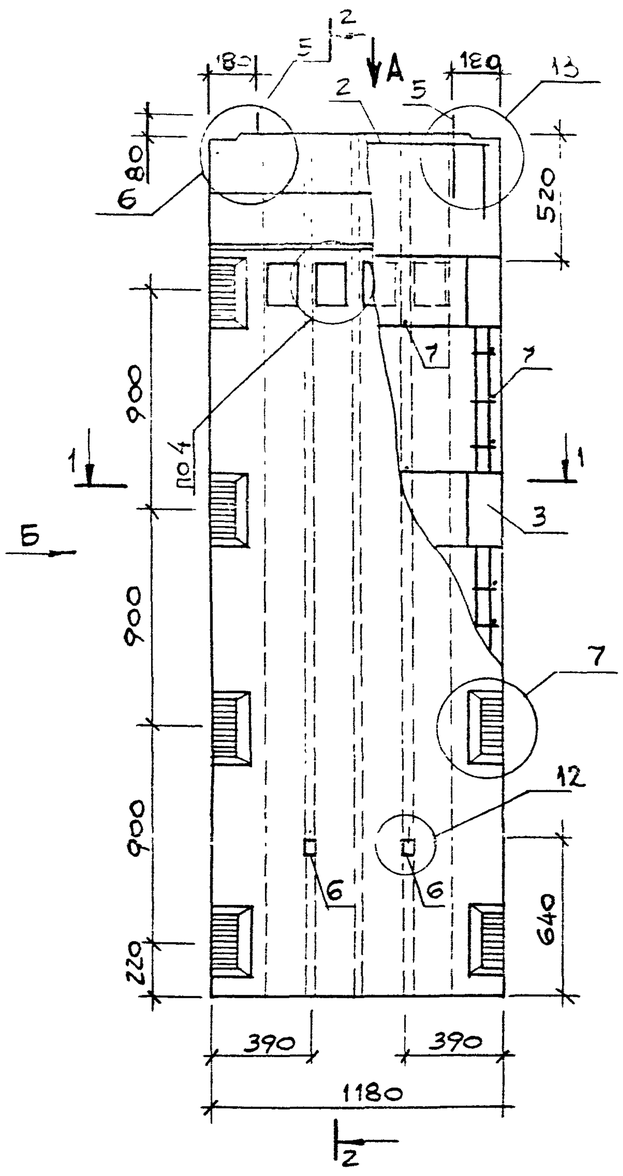

ВИД А

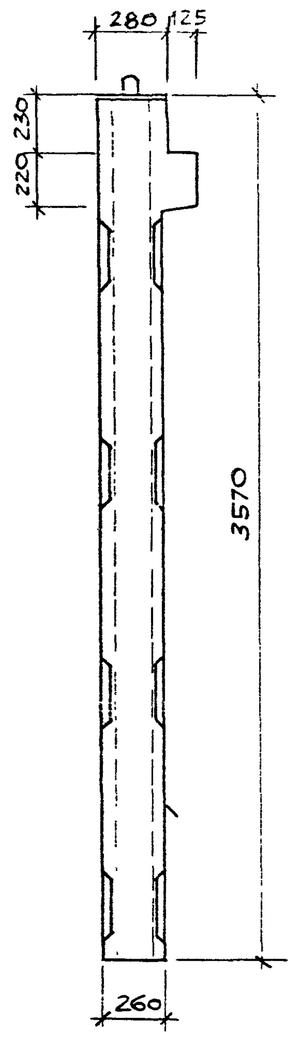

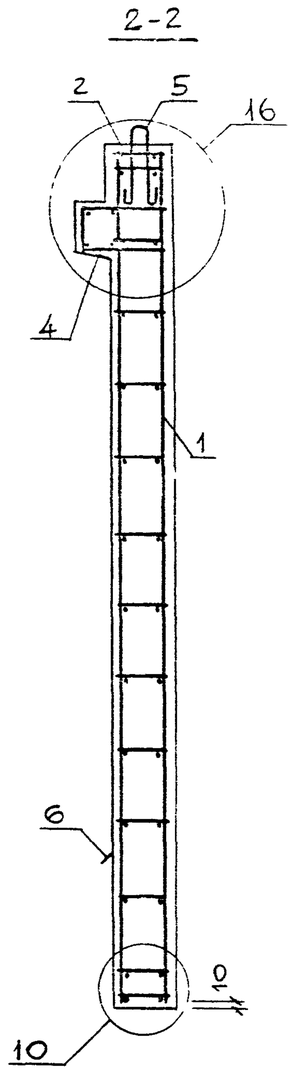

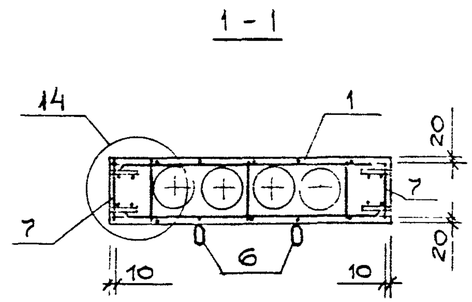

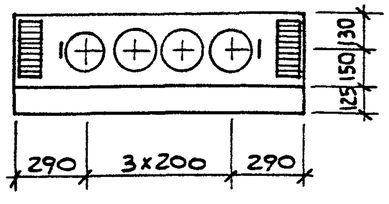

1. После заглаживания поверхности изделия, кольцо петли строповочной (поз.6) необходимо поднять в вертикальное положение, а выемку заделать.
2. Узлы 4,6,7,10,12 ... 14, 16 см. 1.034.1-1/90.1-У листы 2...4.

поз.	наименование	кол.	обозначение документа
1	каркас пространств. КП6	1	1.034.1-1/903 – 2
2	КП26	1	– 8
3	КП33	4	– 9
4	сетка С25	1	– 17
5	петля строповочная П2	2	– 22
6	ПП1	2	– 23
7	ГОСТ6727-80 ф5ВрI L=250	40	Б.ч
	бетон класса В25, м³	0,855	

марка	масса, кг
1ВД 36.12.26	2140

нач.м	Орлов	
н.контр.	Анофриева	
гл.инж.м.	Маргулец	
вед.инж.	Попова	
зав.гр.	Анофриева	

1.034.1-1/90.1-22

Вентблок-диафрагма жесткости 1ВД 36.12.26

стадия	лист	листов
Р		1

ЦНИИЭП учебных зданий

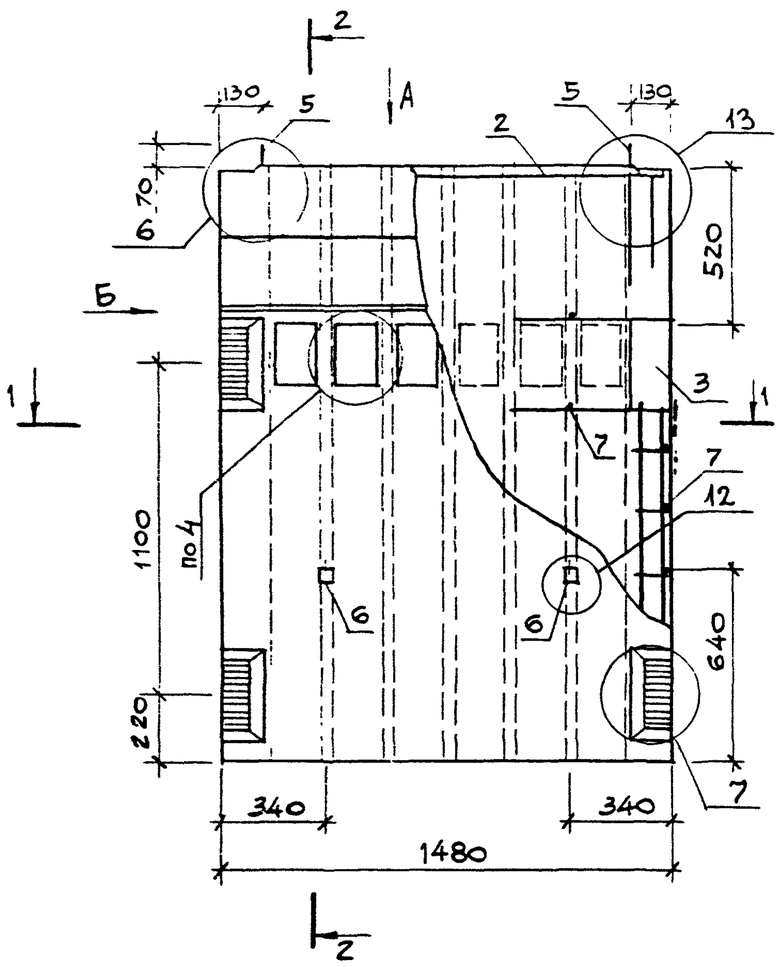

Вид Б

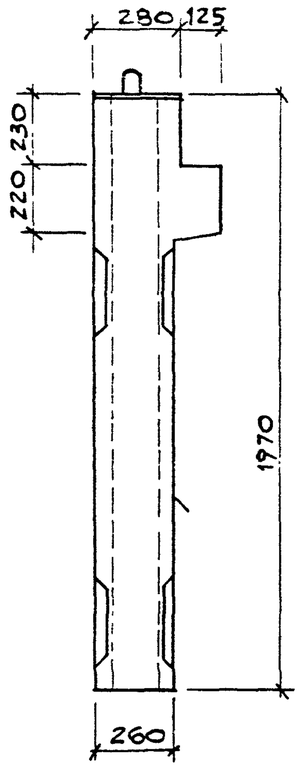

2-2

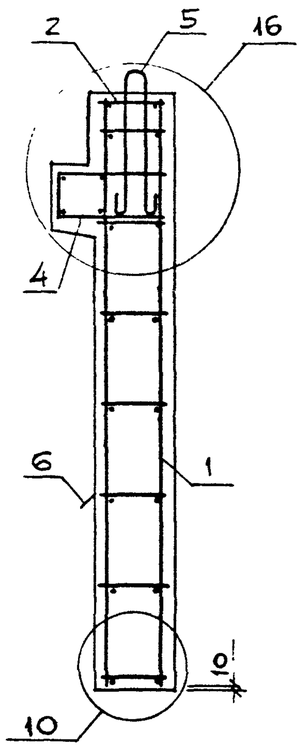

1-1

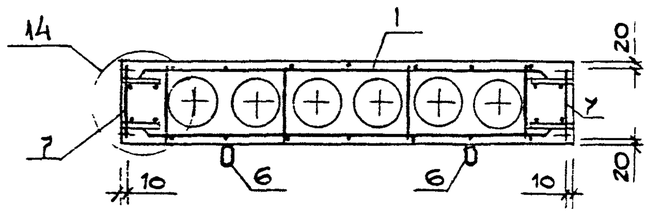

Вид А

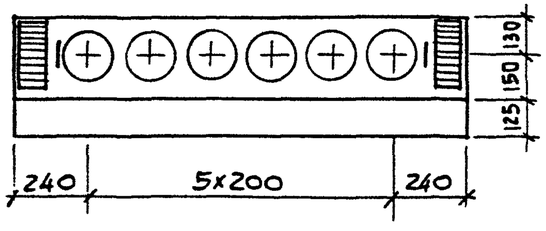

1. После заглаживания поверхности изделия, кольцо петли строповочной (поз.6) необходимо поднять в вертикальное положение, а выемку заделать.
2. Узлы 4,6,7,10,12... 14, 16 см. 1.034.1-1/90.1-У листы 2...4.

поз.	наименование	кол.	обозначение документа
1	каркас пространств. КП7	1	1.034.1-1/90.3 – 3
2	КП27	1	– 8
3	КП30	4	– 9
4	сетка С26	1	– 17
5	петля строповочная П2	2	– 22
6	ПП1	2	– 23
7	ГОСТ6727-80 ф5ВрI L=250	16	Б.Ч
	Бетон класса В25, м³	0,577	

марка	масса, кг
1ВД 20.15.26	1445

нач.м.	Орлов	
н.контр.	Анофриева	
гл.инж.м.	Маргулец	
вед.инж.	Попова	
зав.гр.	Анофриева	

1.034.1-1/90.1-23

Вентблок-диафрагма жесткости 1ВД 20.15.26

стадия	лист	листов
Р		1

ЦНИИЭП учебных зданий

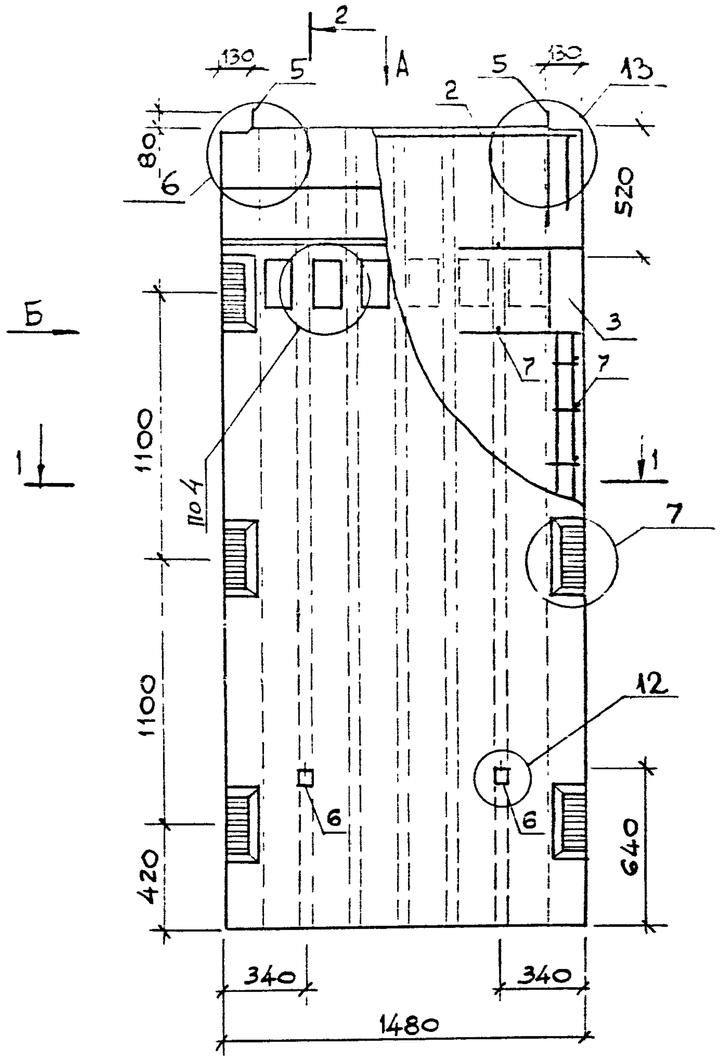

Вид А

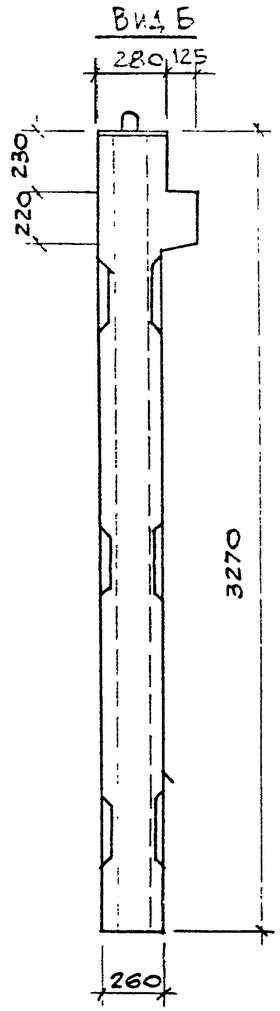

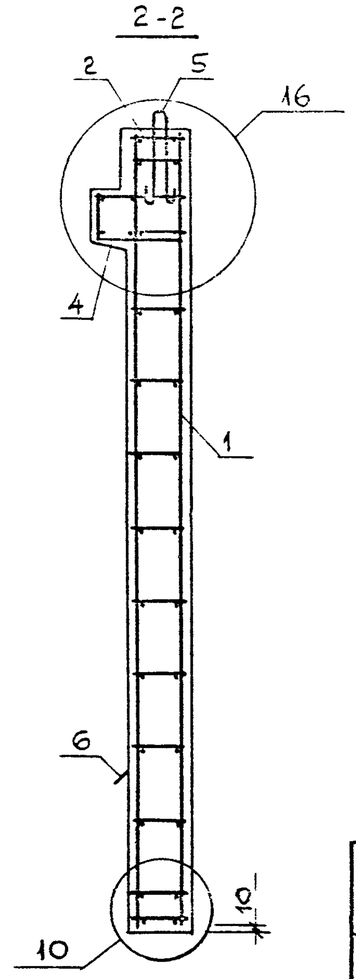

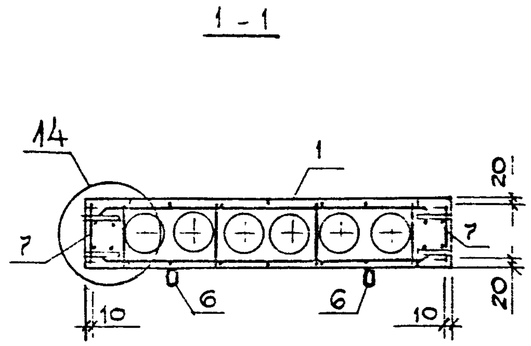

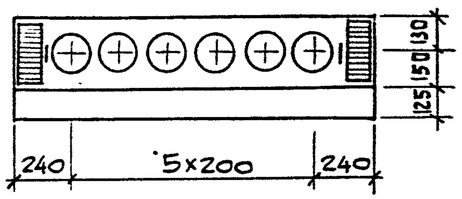

1. После заглаживания поверхности изделия, кольцо петли строповочной (поз.6) необходимо поднять в вертикальное положение, а выемку заделать.
2. Узлы 4,6,7,10,12 ... 14,16 см. 1.034. 1-1 /90.1-7 листы 2...4.

поз	наименование	кол.	обозначение документа
1	каркас пространств. КП8	1	1.034. 1-1/90.3 – 3
2	КП27	1	– 8
3	КП32	4	– 9
4	сетка С26	1	– 17
5	петля строповочная · П3	2	– 22
6	ПП2	2	– 23
7	ГОСТ6727-80 ф5ВрI L=250	30	Б.Ч
	бетон класса В25, м³	0,923	

марка	масса, кг
1ВД 33.15.26	2310

Нач.м.	Орлов	
Н.контр.	Анофриева	
Гл.инж.м.	Маргулец	
Вед.инж.	Попова	
Зав.гр.	Анофриева	

1.034.1 1/90.1-24

Вентблок-диафрагма жесткости

1ВД 33.15.26

стадия	лист	листов
Р		1

ЦНИИЭП учебных зданий

24452. 28

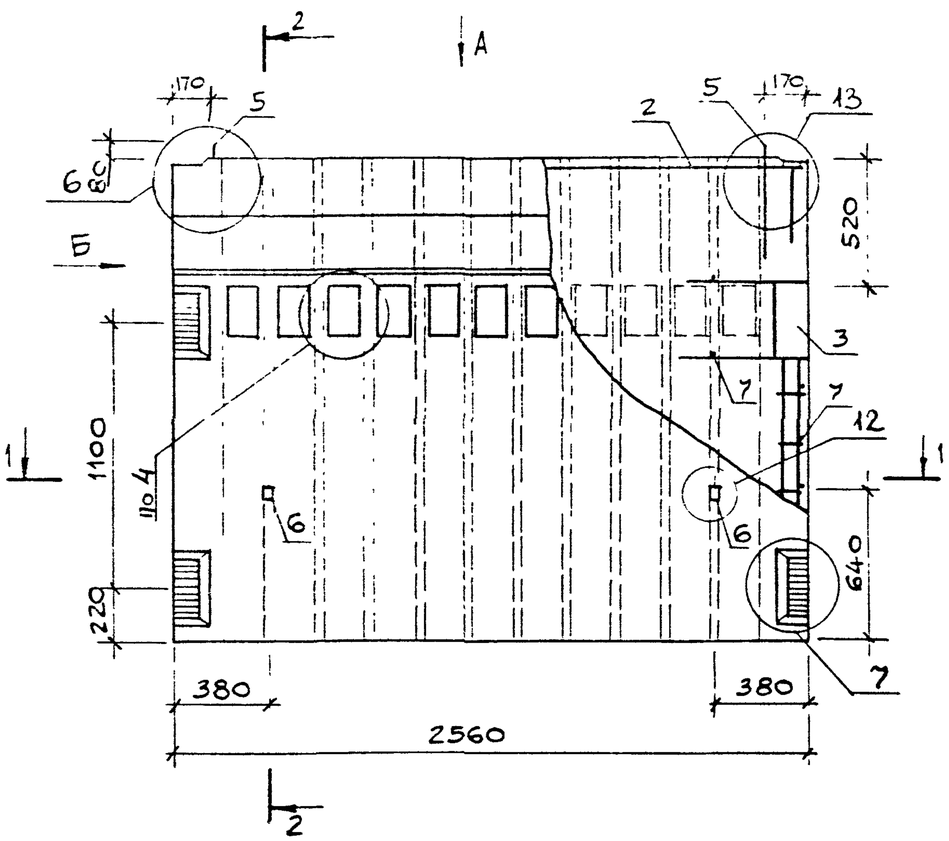

Вид Б

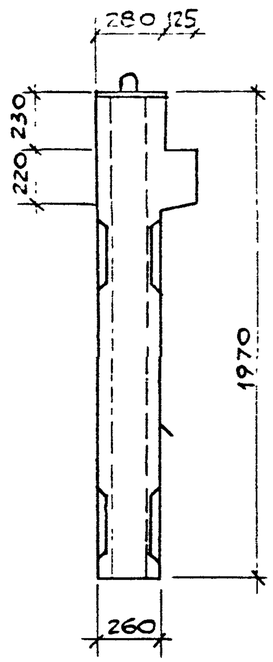

2-2

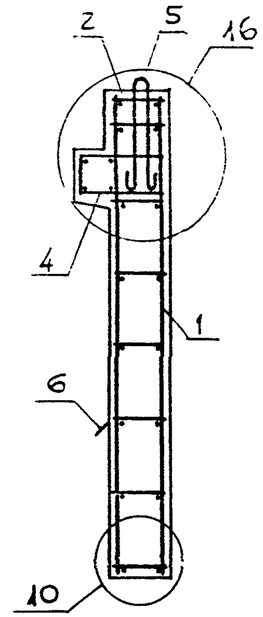

1-1

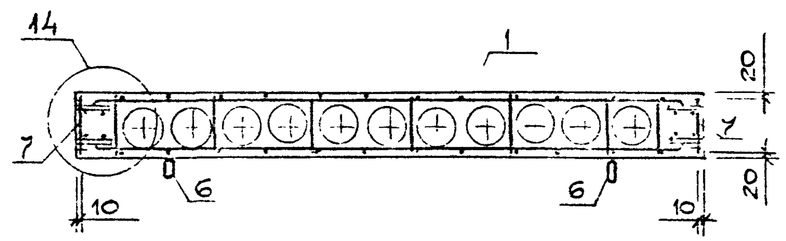

Вид А

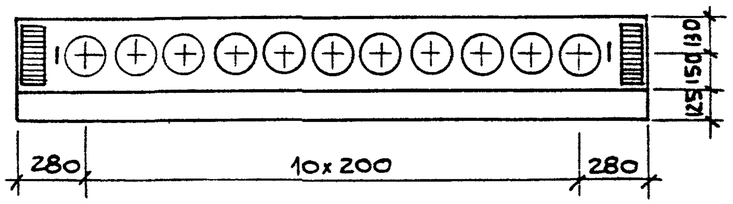

1. После заглаживания поверхности изделия, кольцо петли строповочной (поз.6) необходимо поднять в вертикальное положение, а выемку заделать.
2. Узлы 4,6,7,10,12...14,16 см. 1.034.1-1/90.1-У листы 2...4.

поз.	наименование	кол.	обозначение документа
1	каркас пространств. КП9	1	1.034.1-1/90.3-4
2	КП28	1	-8
3	КП30	2	-9
4	сетка С27	1	-17
5	петля строповочная П3	2	-22
6	ПП2	2	-23
7	ГОСТ6727-80 ф5ВрI L=250	16	Б.Ч
	бетон класса В25, м³	0,975	

марка	масса, кг
1ВД 20.26.26	2440

нач. м.	Орлов	
н.контр	Анофриева	
гл.инж.м	Маргулец	
вед инж.	Попова	
зав.гр	Анофриева	

1.034.1-1/90.1-25

Вентблок-диафрагма жесткости 1ВД 20.26.26

стадия	лист	листов
Р		1

ЦНИИЭП учебных зданий

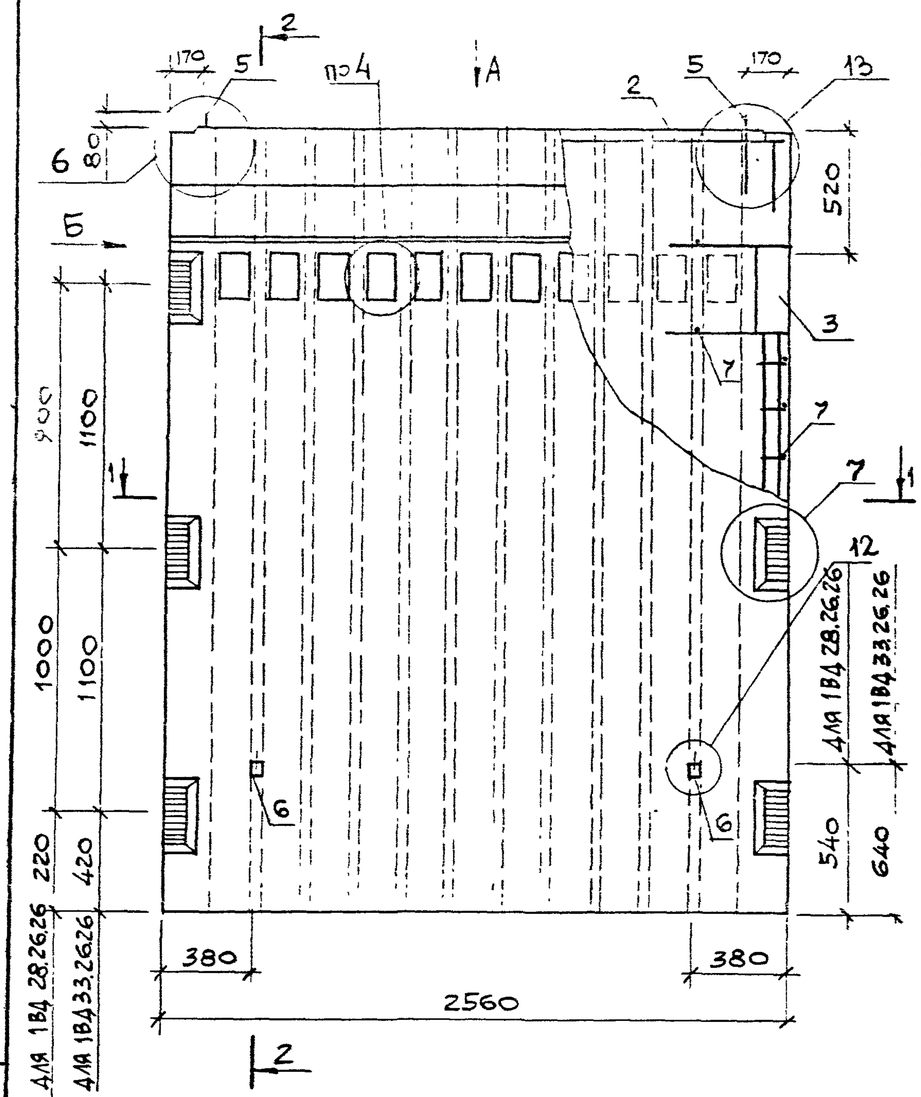

Вид А

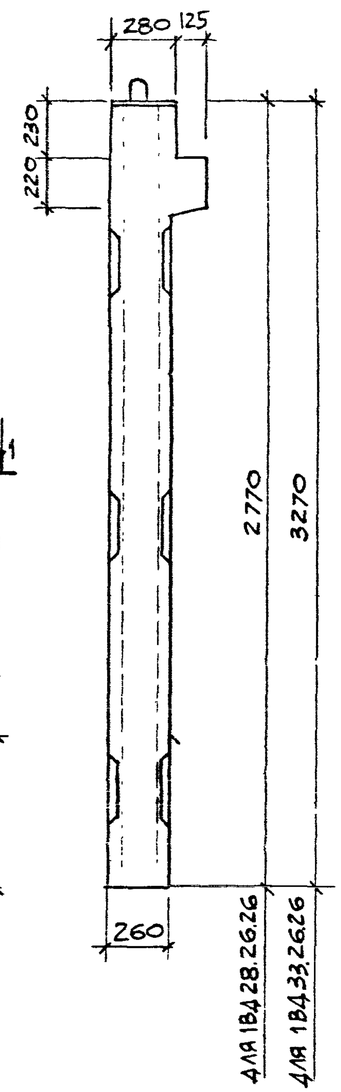

Вид Б

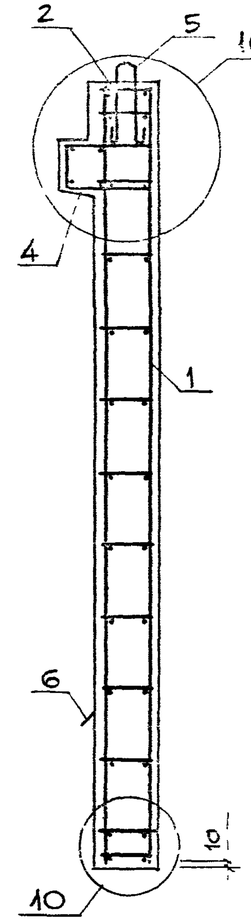

2-2

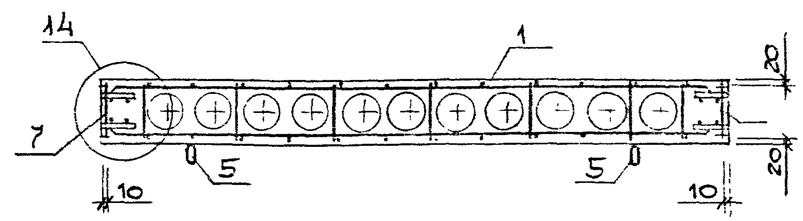

1-1

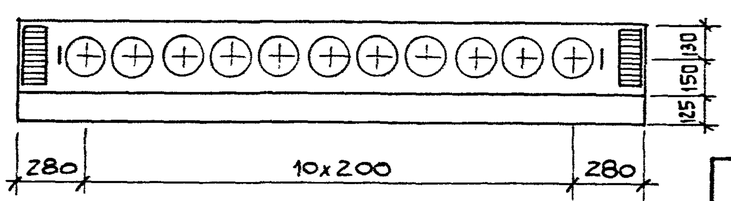

1. После заглаживания поверхности изделия кольцо петли строповочной (поз. 6) необходимо поднять в вертикальное положение, а выемку заделать.
2. Узлы 4, 6, 7, 10, 12...14, 16 см. 1.034.1-1/90.1-У листы 2...4.

Поз.	Наименование	Кол. на 1ВД 28.	Кол. на 1ВД 33.	Обозначение документа
1	Каркас пространств. КП 10	1		1.034.1-1/90.3 — 4
	КП 11		1	— 4
2	КП 28	1	1	— 8
3	КП 31	2		— 9
	КП 31л	2		— 9
	КП 32		4	— 9
4	Сетка С 27	1	1	— 17
5	Петля строповочная П4	2	2	— 22
6	ПП3	2	2	— 23
7	ГОСТ 6727-80 ⌀5 Вр-I L=250	28	30	Б ч
	Бетон класса В25, м³	1,333	1,557	

Марка	Масса, кг
1ВД 28.26.26	3340
1ВД 33.26.26	3890

Нач.М.	Орлов	
Н.контр.	Анофриева	
Гл.инж.М.	Маргулец	
Вед.инж.	Попова	
Зав.гр.	Анофриева	

1.034.1-1/90.1-26

Вентблок-диафрагма жесткости 1ВД 28.26.26, 1ВД 33.26.26

Стадия	Лист	Листов
Р		1

ЦНИИЭП учебных зданий

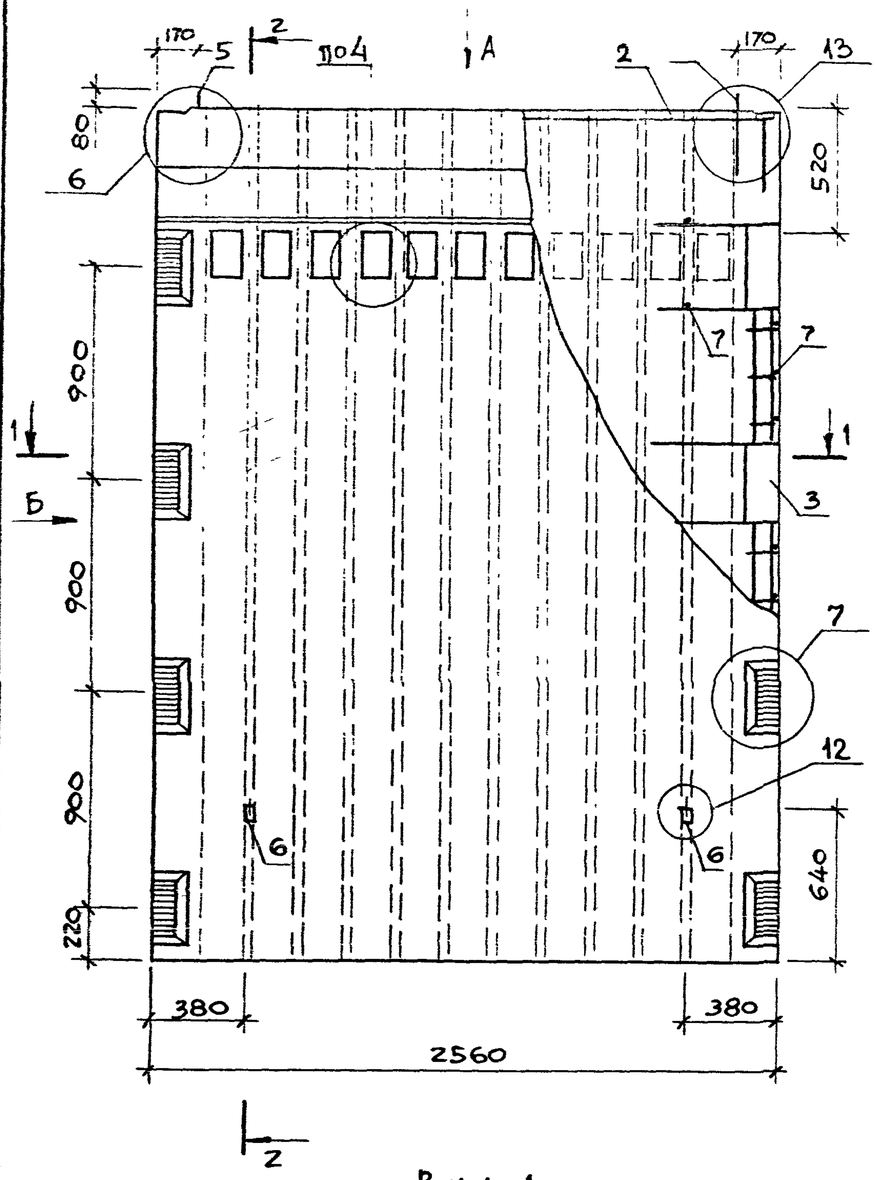

ВИД А

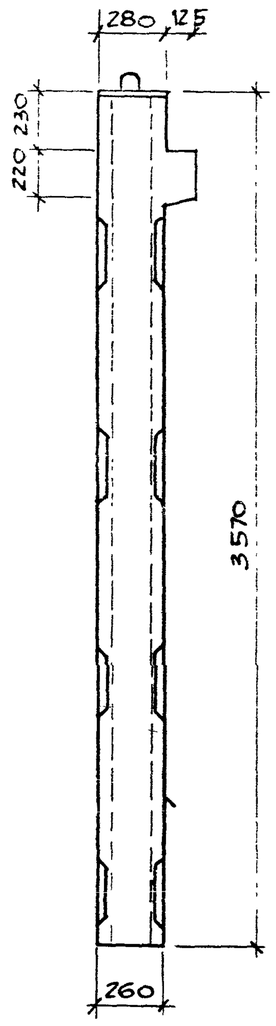

ВИД Б

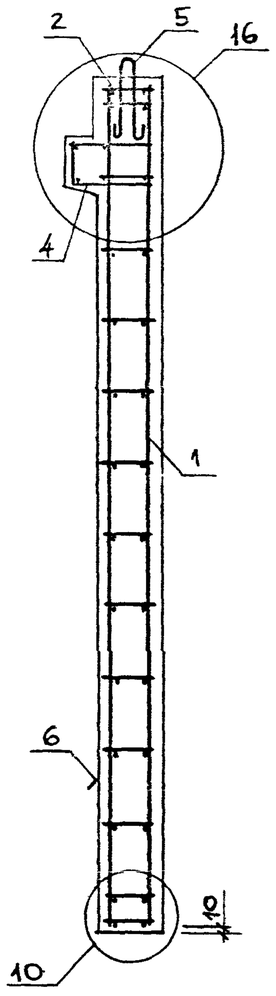

2-2

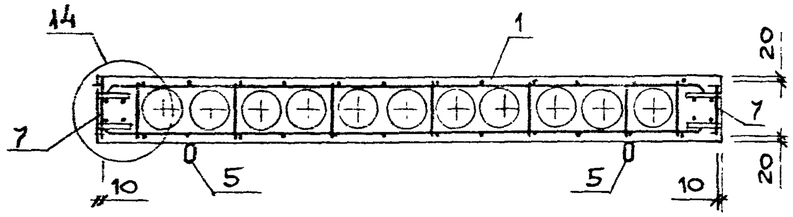

1-1

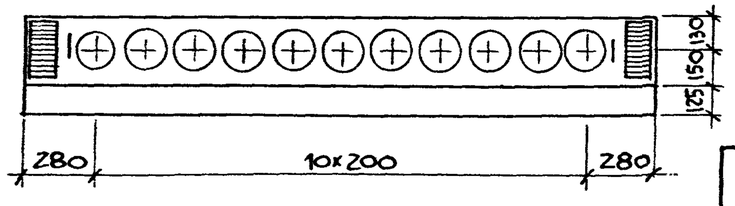

1. После заглаживания поверхности изделия, кольцо петли строповочной (поз.6) необходимо поднять в вертикальное положение, а выемку заделать.
2. Узлы 4,6,7,10,12...14,16 см. 1.034.1-1/90.1-У листы 2...4.

МАРКА	МАССА, КГ
1ВД 36.26.26	4230

ПОЗ.	НАИМЕНОВАНИЕ	КОЛ.	ОБОЗНАЧЕНИЕ ДОКУМЕНТА
1	КАРКАС ПРОСТРАНСТВ. КП12	1	1.034.1-1/90.3 — 4
2	КП28	1	— 8
3	КП33	4	— 9
4	СЕТКА С27	1	— 17
5	ПЕТЛЯ СТРОПОВОЧНАЯ П 5	2	— 22
6	ППЗ	2	— 23
7	ГОСТ6727-80 ф5ВрI L=250	40	Б.Ч
	БЕТОН КЛАССА В25, $м^3$	1,692	

НАЧ.М.	ОРЛОВ	
Н.КОНТР.	АНОФРИЕВА	
ГЛ.ИНЖ.М	МАРГУЛЕЦ	
ВЕД.ИНЖ	ПОПОВА	
ЗАВ.ГР.	АНОФРИЕВА	

1.034.1-1/90.1-27

ВЕНТБЛОК-ДИАФРАГМА ЖЕСТКОСТИ

1ВД 36.26.26

СТАДИЯ	ЛИСТ	ЛИСТОВ
Р		1

ЦНИИЭП учебных зданий

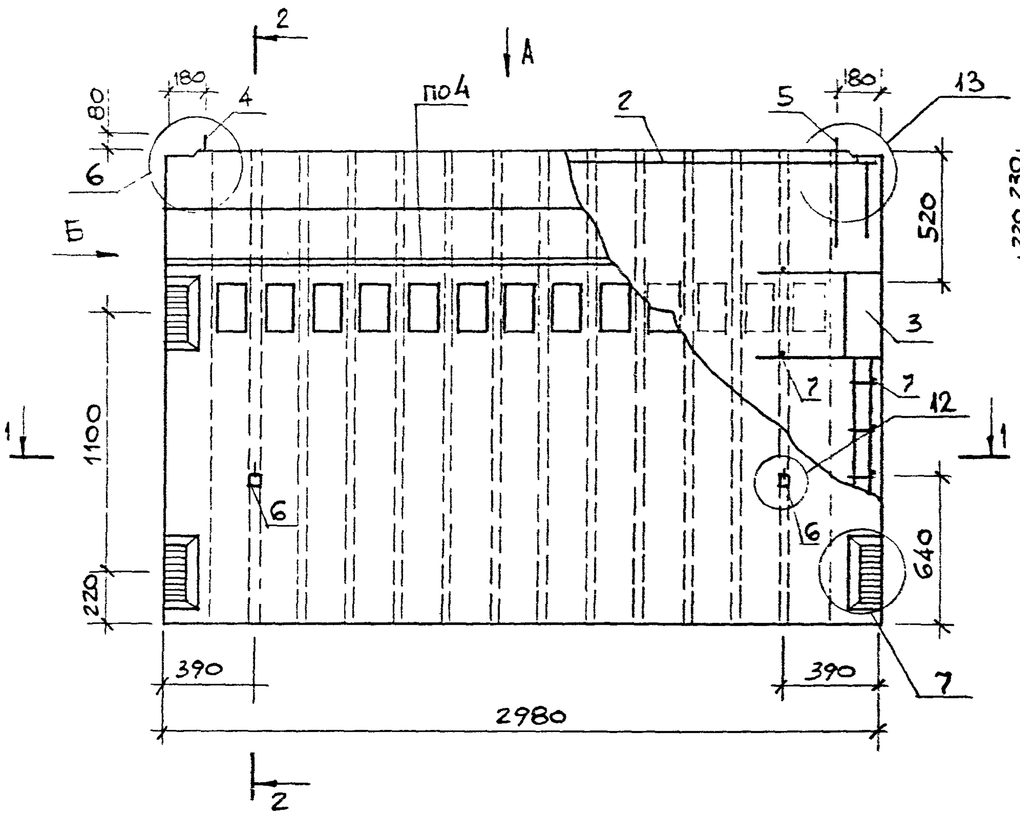

Вид Б

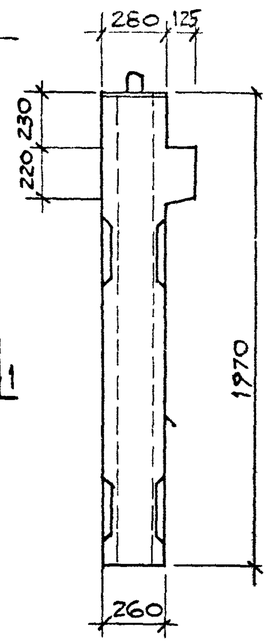

2-2

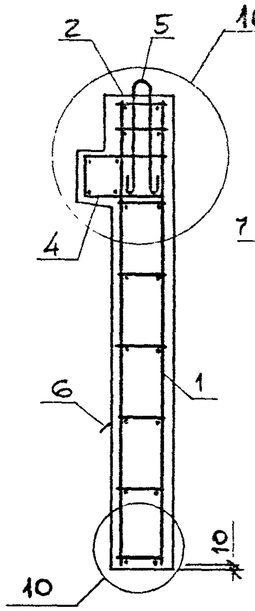

1-1

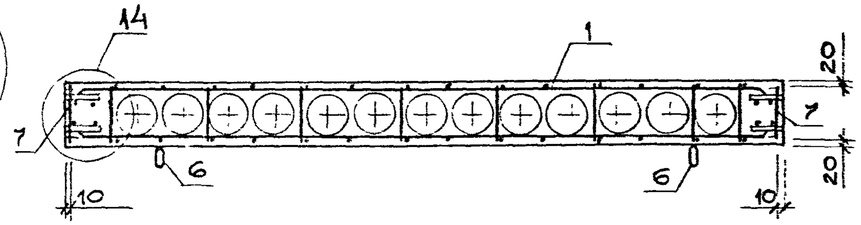

Вид А

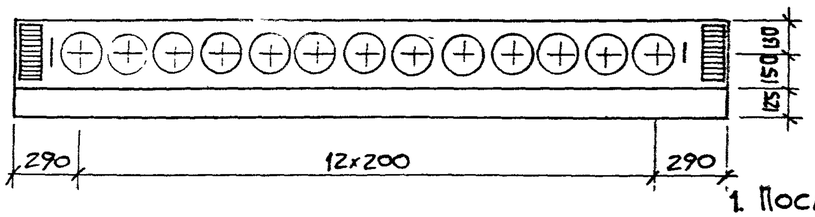

1. После заглаживания поверхности изделия, кольцо петли строповочной (поз.6) необходимо поднять в вертикальное положение, а выемку заделать.
2. Узлы 4,6,7,10,12...14,16 см. 1.034.1-1/90.1-У листы 2...4.

поз.	наименование	кол.	обозначение документа
1	каркас пространств. КП13	1	1.034.1-1/90.3 — 5
2	КП29	1	—8
3	КП30	4	—9
4	сетка С28	1	—17
5	петля строповочная П3	2	—22
6	ПП2	2	—23
7	ГОСТ6727-80 ф5 ВрI L=250	16	Б.Ч
	бетон класса В25, м³	1,127	

марка	масса, кг
1ВД 20.30.26	2820

нач.м.	ОРЛОВ	
н.контр.	АНОФРИЕВА	
гл.инж.м.	МАРГУЛЕЦ	
вед.инж	ПОПОВА	
зав.гр.	АНОФРИЕВА	

1.034.1-1/90.1-28

Вентблок-диафрагма жесткости 1ВД 20.30.26

стадия	лист	листов
Р		1

ЦНИИЭП учебных зданий

24452 32

КОПИЯ ВЕРНА

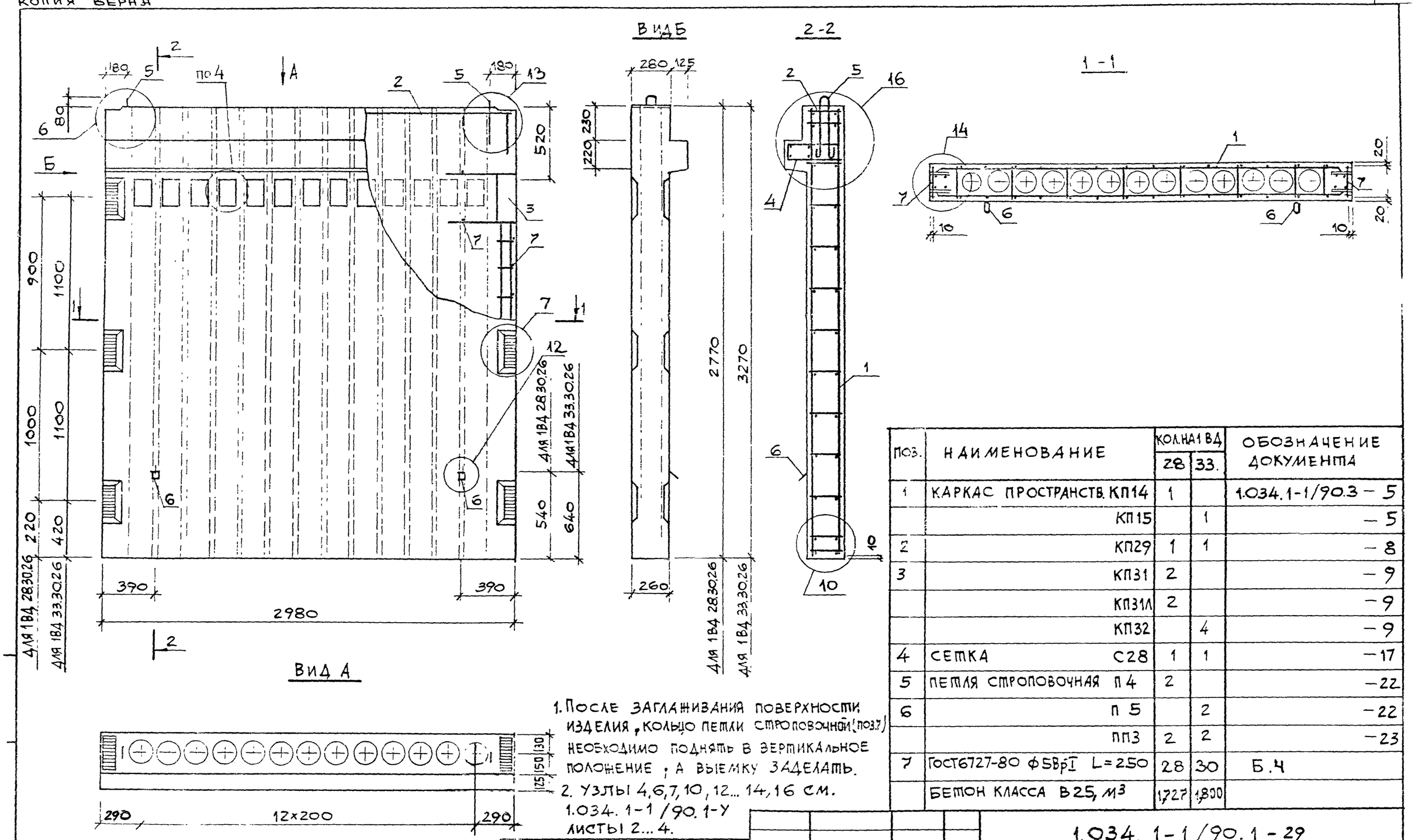

1. После заглаживания поверхности изделия, кольцо петли строповочной (поз.7) необходимо поднять в вертикальное положение, а выемку заделать.
2. Узлы 4,6,7,10,12... 14,16 см. 1.034.1-1/90.1-У листы 2...4.

Марка	Масса, кг
1ВД 28.30.26	4320
1ВД 33.30.26	4500

Поз.	Наименование	Кол. на 1 ВД 28	Кол. на 1 ВД 33	Обозначение документа
1	Каркас пространств. КП14	1		1.034.1-1/90.3 – 5
	КП15		1	– 5
2	КП29	1	1	– 8
3	КП31	2		– 9
	КП31Л	2		– 9
	КП32		4	– 9
4	Сетка С28	1	1	– 17
5	Петля строповочная П4	2		– 22
6	П5		2	– 22
	ПП3	2	2	– 23
7	ГОСТ6727-80 Ф5ВрI L=250	28	30	Б.Ч
	Бетон класса В25, м³	1,727	1,800	

Нач.М	Орлов	
Н.контр.	Анофриева	
Гл.инж.М	Маргулец	
Ведущ.инж.	Попова	
Зав.гр.	Анофриева	

1.034.1-1/90.1-29

Вентблок-диафрагма жесткости 1ВД 28.30.26, 1ВД 33.30.26

Стадия	Лист	Листов
Р		1

ЦНИИЭП учебных зданий

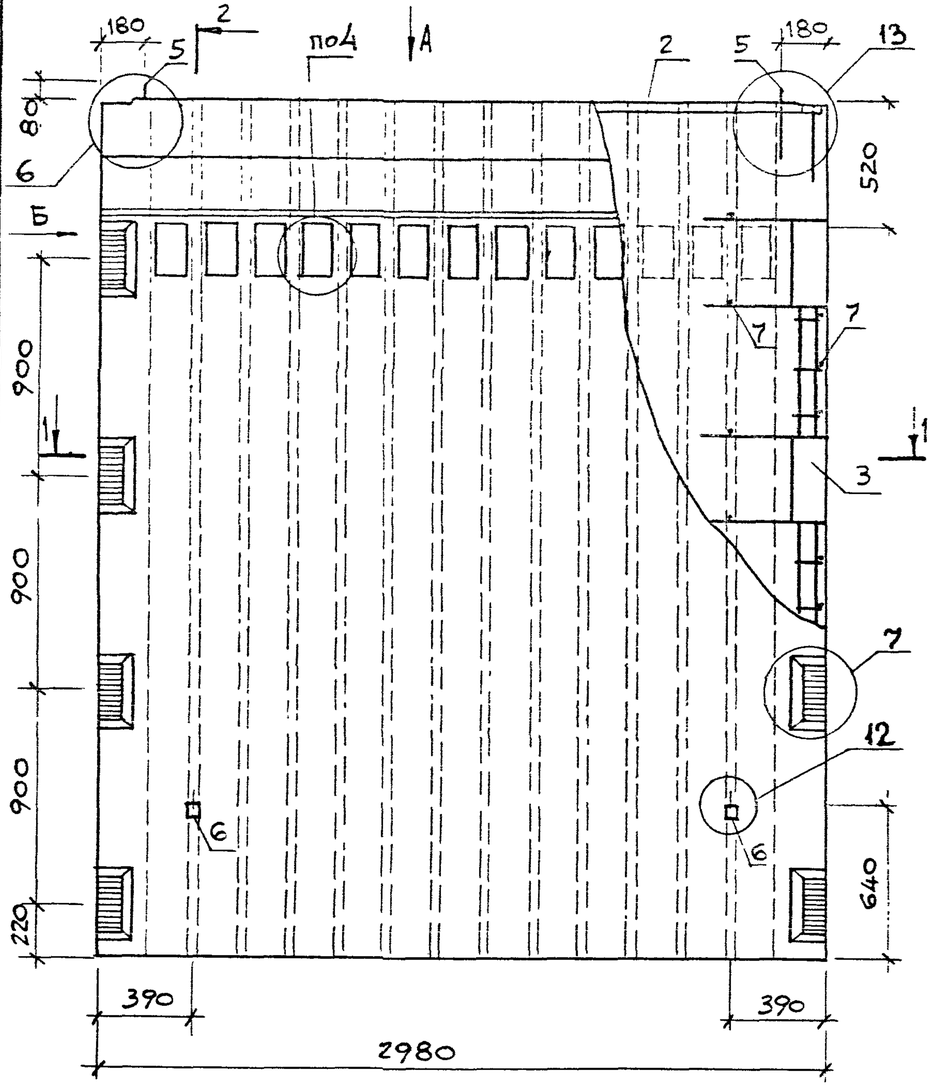

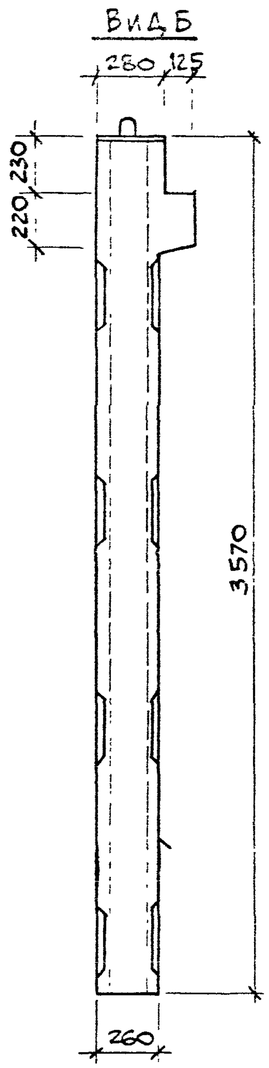

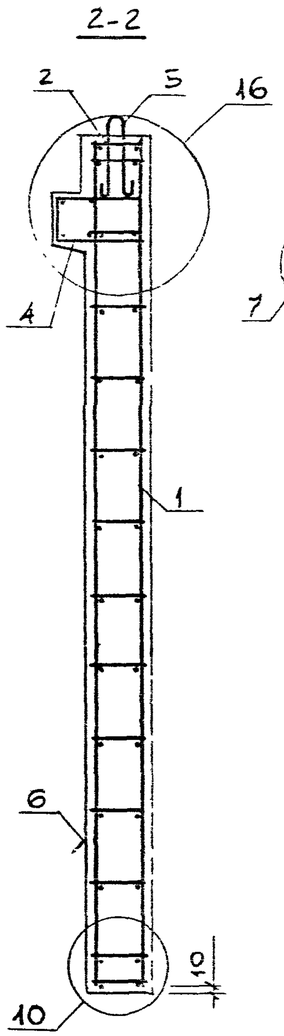

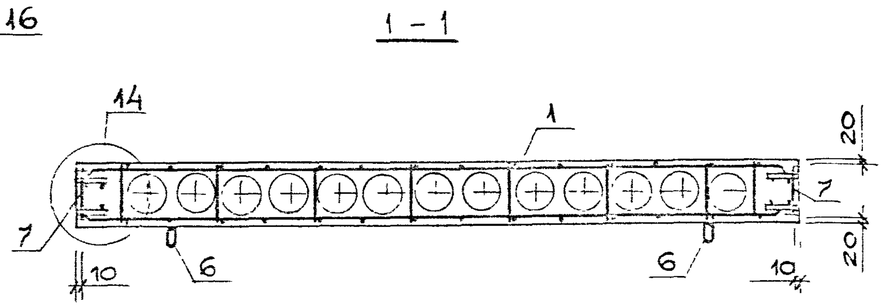

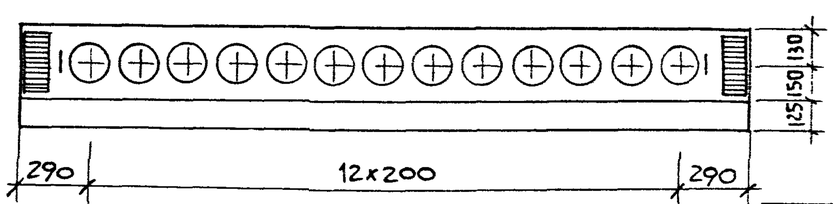

ВИД А

1. После заглаживания поверхности изделия, кольцо петли строповочной (поз.6) необходимо поднять в вертикальное положение, а выемку заделать.
2. Узлы 4,6,7,10,12... 14,16 см. 1.034.1-1/90.1-У листы 2...4.

поз.	наименование	кол.	обозначение документа
1	каркас пространств. КП 16	1	1.034.1-1/90.3 — 5
2	КП 29	1	— 8
3	КП 33	4	— 9
4	сетка С28	1	— 17
5	петля строповочная П5	2	— 22
6	ПП4	2	— 23
7	ГОСТ6727-80 Ф5ВрI L=250	40	Б.4
	бетон класса В25, м³	1,955	

марка	масса, кг
1ВД 36.30.26	4890

нач.м	Орлов	
н.контр	Анофриева	
гл.инж.м	Маргулец	
вед.инж	Попова	
зав.гр.	Анофриева	

1.034.1-1/90.30

Вентблок-диафрагма жесткости 1ВД 36.30.26

стадия	лист	листов
Р		1

ЦНИИЭП учебных зданий

24452 34

Взам. инв. № | Подп. и дата | Инв. № подл.

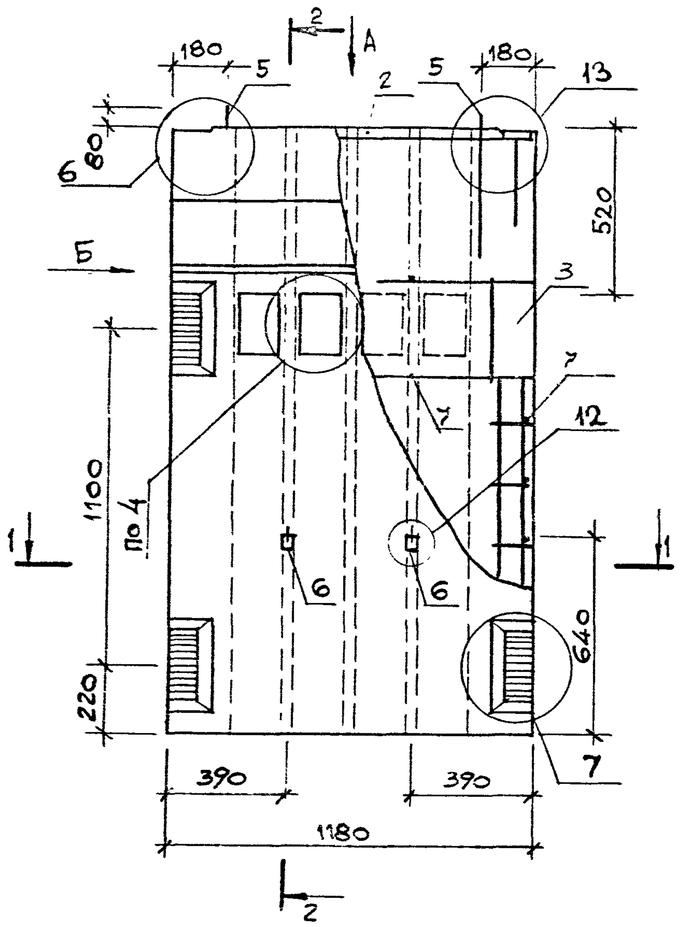

Вид Б

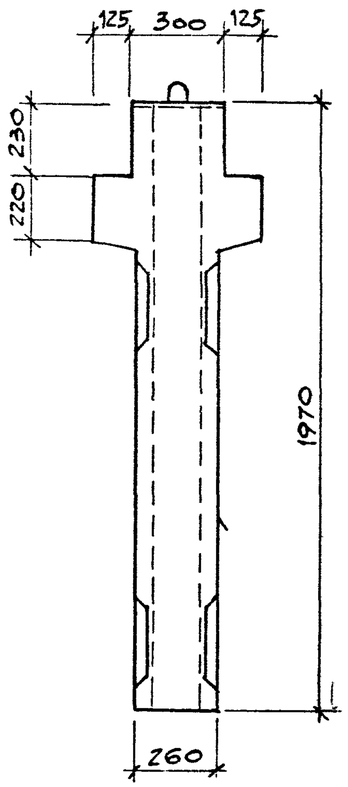

2-2

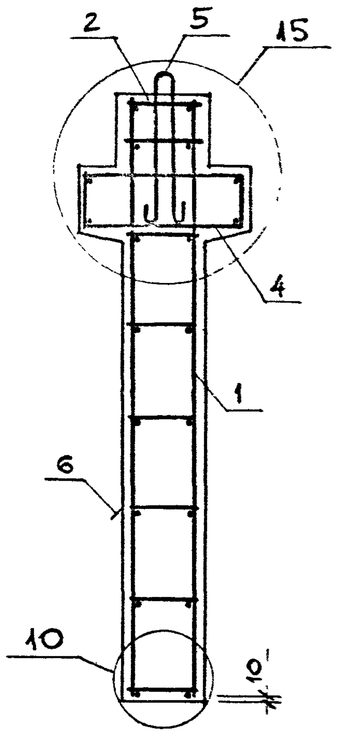

1-1

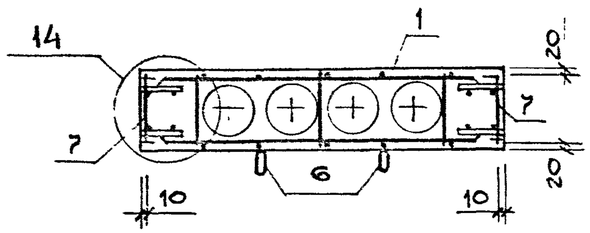

Вид А

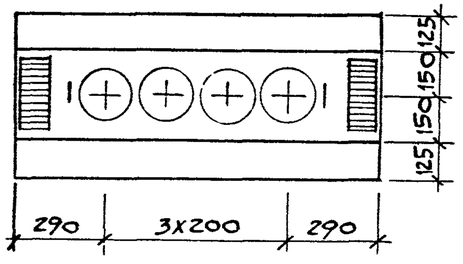

1. После заглаживания поверхности изделия, кольцо петли строповочной (поз.5) необходимо поднять в вертикальное положение, а выемку заделать.
2. Узлы 4,6,7,10,12... 15 см. 1.034.1-1/90.1-У листы 2...4.

поз.	наименование	кол.	обозначение документа
1.	каркас пространств КП 3	1	1.034.1-1/90.3 – 2
2	КП 26	1	– 8
3	КП 30	4	– 9
4	сетка С 25	2	– 17
5	петля строповочная П1	2	– 22
6	ПП 1	2	– 23
7	ГОСТ 6727-80 ф 5 Вр-I L=250	16	Б.4
	бетон класса В25, м³	0,534	

марка	масса, кг
2ВД 20.12.26	1335

нач.м.2	ОРЛОВ	
н.контр.	АНОФРИЕВА	
гл.инж.м.	МАРГУЛЕЦ	
вед.инж.	ПОПОВА	
зав.гр.	АНОФРИЕВА	

1.034.1-1/90.1-31

Вентблок-диафрагма жесткости 2ВД 20.12.26

стадия	лист	листов
Р		1

ЦНИИЭП учебных зданий

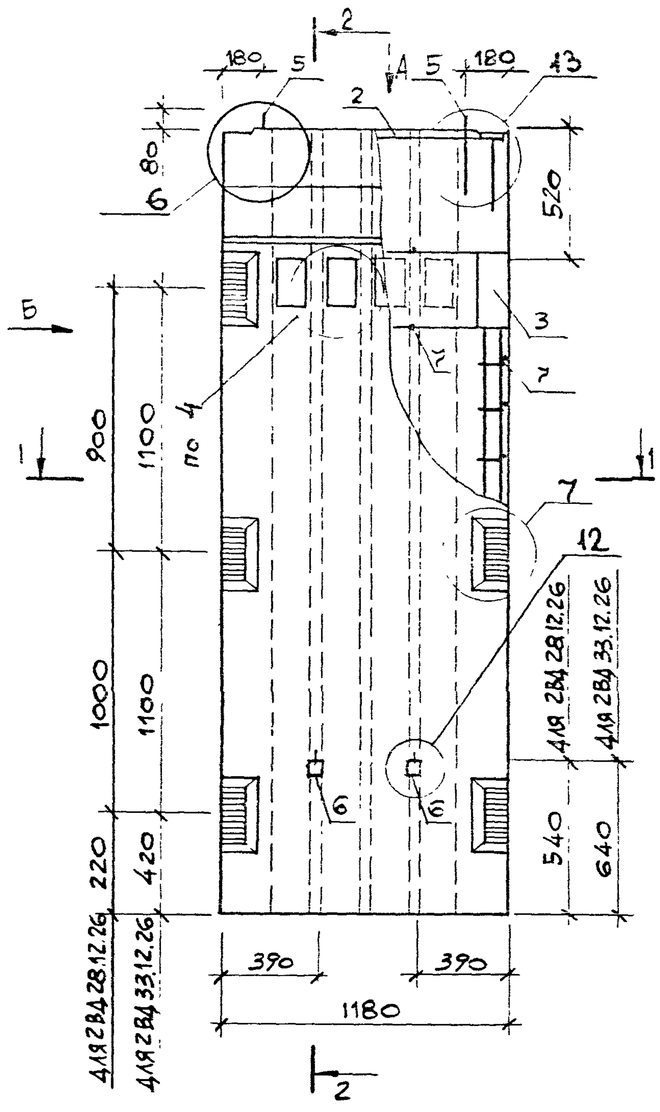

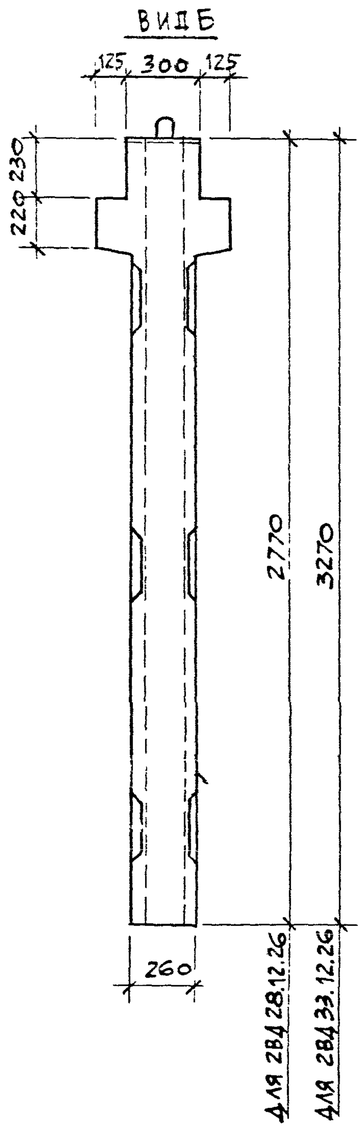

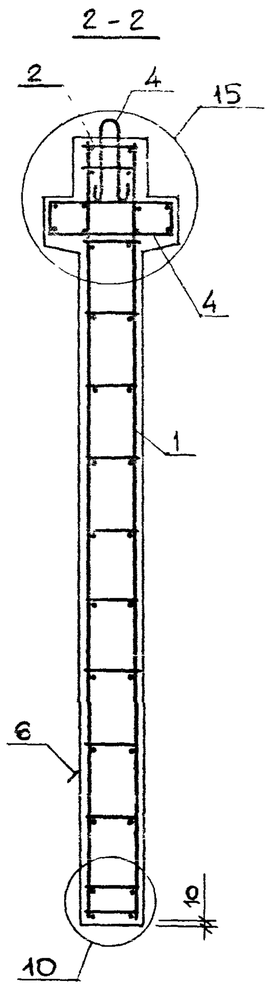

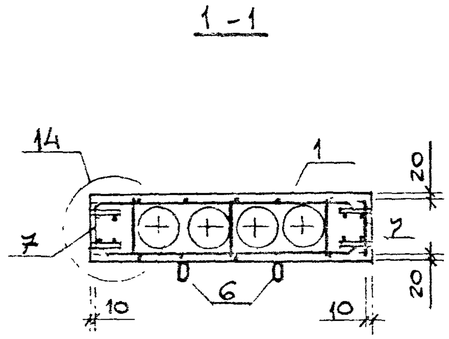

Вид А

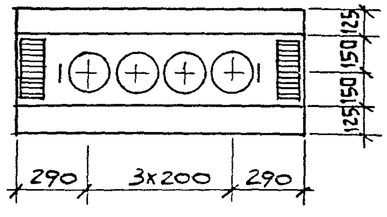

1. После заглаживания поверхности изделия, кольцо петли строповочной (поз.6) необходимо поднять в вертикальное положение, а выемку заделать.
2. Узлы 4,6,7,10, 12... 15 см. 1.034.1-1/90.1-7 листы 2...4.

МАРКА	МАССА, КГ
2ВД 28.12.26	1790
2ВД 33.12.26	2075

ПОЗ.	НАИМЕНОВАНИЕ	КОЛ. НА 2ВД 28.	33.	ОБОЗНАЧЕНИЕ ДОКУМЕНТА
1	КАРКАС ПРОСТРАНСТВ КП4	1		1.034.1-1/90.3 – 2
	КП 5		1	– 2
2	КП 26	1	1	– 8
3	КП 31	2		– 9
	КП 31л	2		– 9
	КП 32		4	– 9
4	СЕТКА С25	2	2	– 17
5	ПЕТЛЯ СТРОПОВОЧНАЯ П2	2	2	– 22
6	ПП 1	2	2	– 23
7	ГОСТ 6727-80 ф5ВрI L=250	28	30	Б.4
	БЕТОН КЛАССА В25, м3	9,716	0,830	

НАЧ.М.2	ОРЛОВ	
Н.КОНТР.	АНОФРИЕВА	
ГЛ.ИНЖ.М.	МАРГУЛЕЦ	
ВЕД.ИНЖ.	ПОПОВА	
ЗАВ.ГР.	АНОФРИЕВА	

1.034.1-1/90.1-32

ВЕНТБЛОК-ДИАФРАГМА ЖЕСТКОСТИ 2ВД28.12.26, 2ВД 33.12.26

СТАДИЯ	ЛИСТ	ЛИСТОВ
Р		1

ЦНИИЭП учебных зданий

Инв. № подл. | Подпись и дата | Взам. инв. №

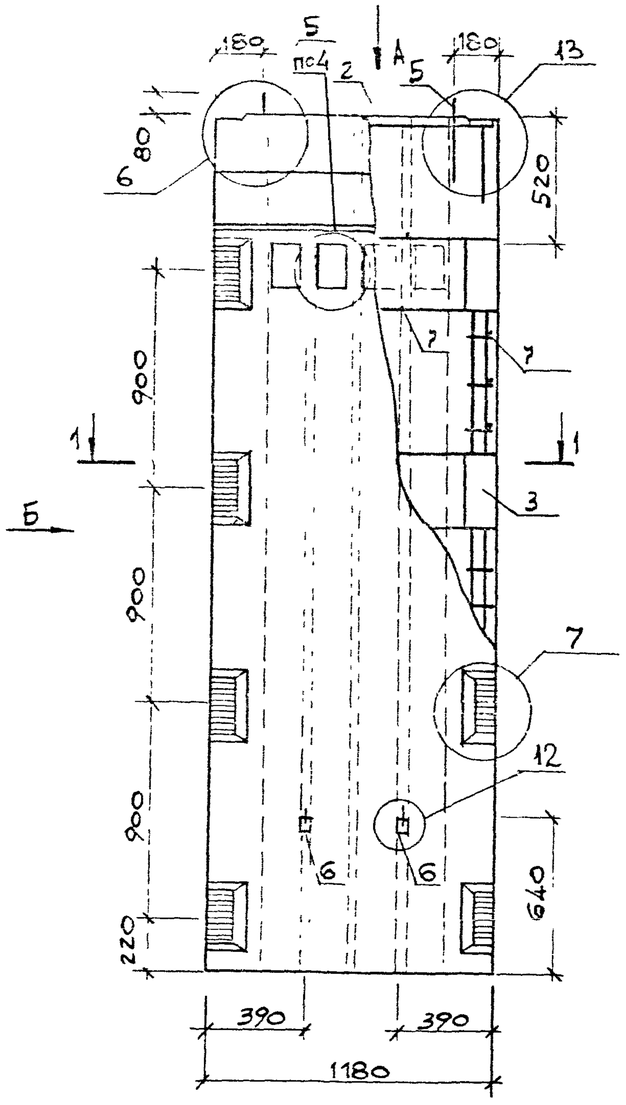

ВИД А

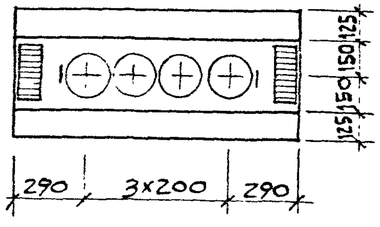

ВИД Б

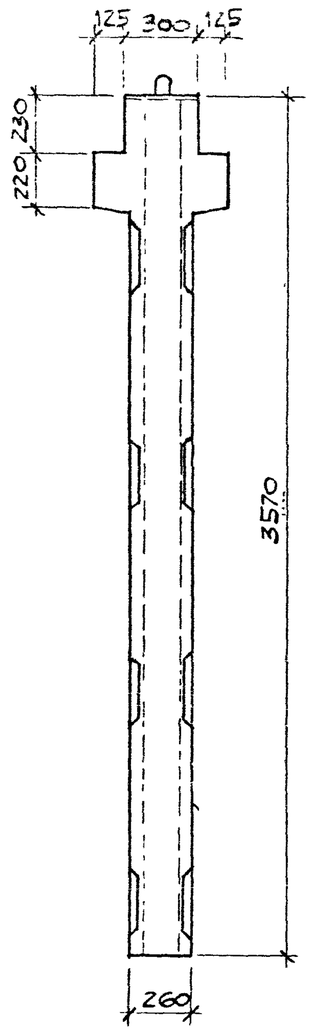

2-2

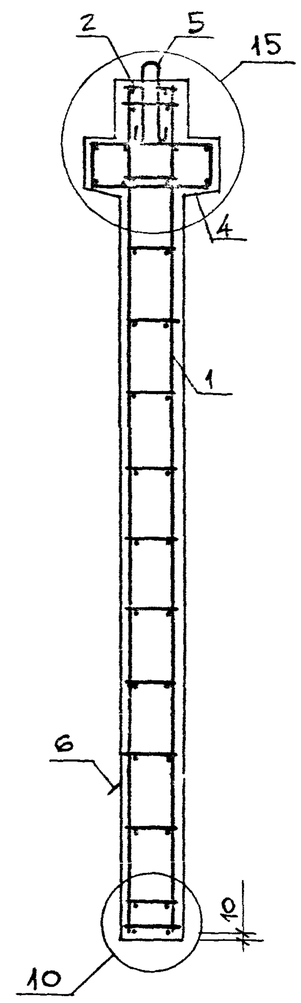

1-1

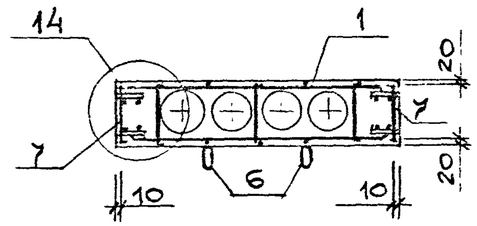

1. ПОСЛЕ ЗАГЛАЖИВАНИЯ ПОВЕРХНОСТИ ИЗДЕЛИЯ, КОЛЬЦО ПЕТЛИ СТРОПОВОЧНОЙ (ПОЗ.6) НЕОБХОДИМО ПОДНЯТЬ В ВЕРТИКАЛЬНОЕ ПОЛОЖЕНИЕ, А ВЫЕМКУ ЗАДЕЛАТЬ.
2. УЗЛЫ 4,6,7,10,12... 15 СМ. 1.034.1-1 /90.1-У ЛИСТЫ 2...4.

ПОЗ.	НАИМЕНОВАНИЕ	КОЛ.	ОБОЗНАЧЕНИЕ ДОКУМЕНТА
1	КАРКАС ПРОСТРАНСТВ. КП 6	1	1.034.1-1/90.3- 2
2	КП 26	1	- 8
3	КП 33	4	- 9
4	СЕТКА С 25	2	- 17
5	ПЕТЛЯ СТРОПОВОЧНАЯ П 2	2	- 22
6	ПП 2	2	- 23
7	ГОСТ 6727-80 ⌀5ВрI L=250	40	Б.4
	БЕТОН КЛАССА В25, м3	0,895	—

МАРКА	МАССА, КГ
2ВД 36.12.26	2240

НАЧ.М.2	ОРЛОВ	
Н.КОНТР.	АНОФРИЕВА	
ГЛ.ИНЖ.М.	МАРГУЛЕЦ	
ВЕД.ИНЖ	ПОПОВА	
ЗАВ.ГР.	АНОФРИЕВА	

1.034.1-1/90.1-33

ВЕНТБЛОК-ДИАФРАГМА ЖЕСТКОСТИ 2ВД 36.12.26

СТАДИЯ	ЛИСТ	ЛИСТОВ
Р		1

ЦНИИЭП УЧЕБНЫХ ЗДАНИЙ

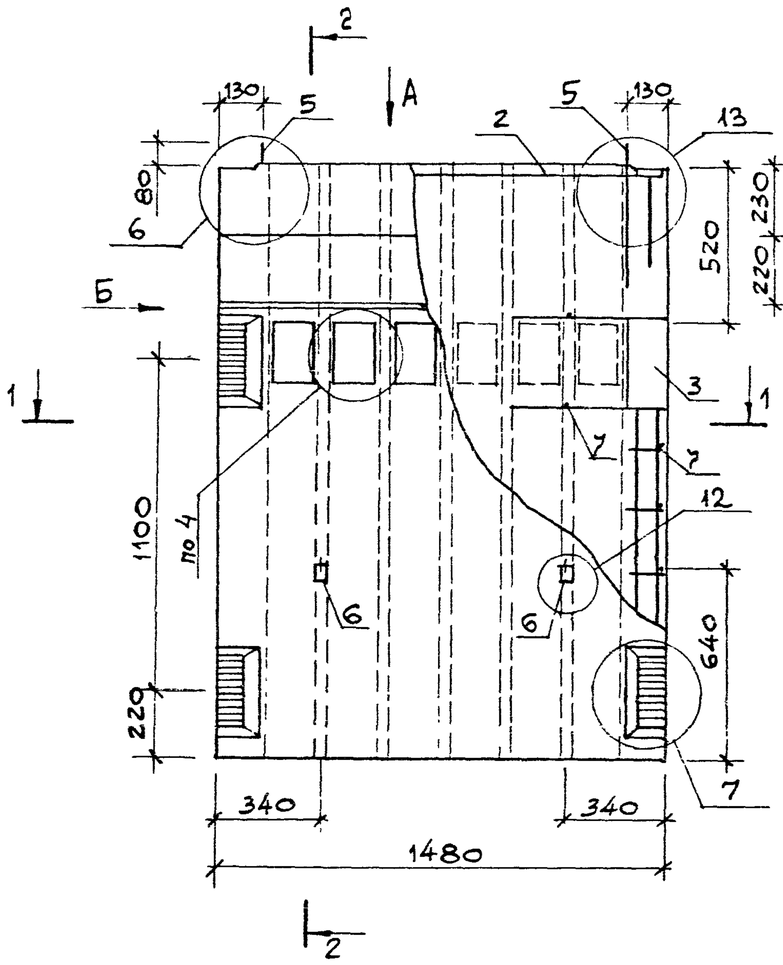

ВИД Б

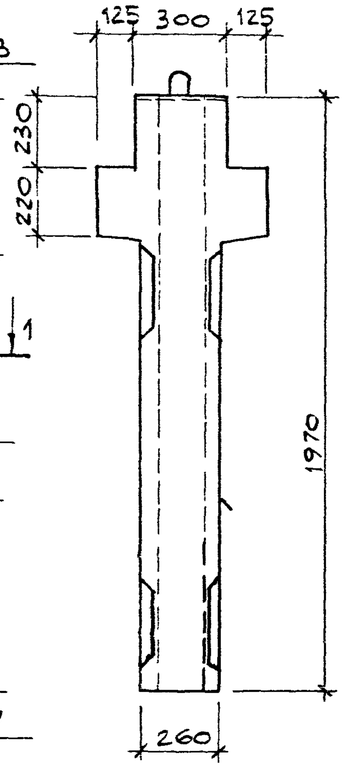

2-2

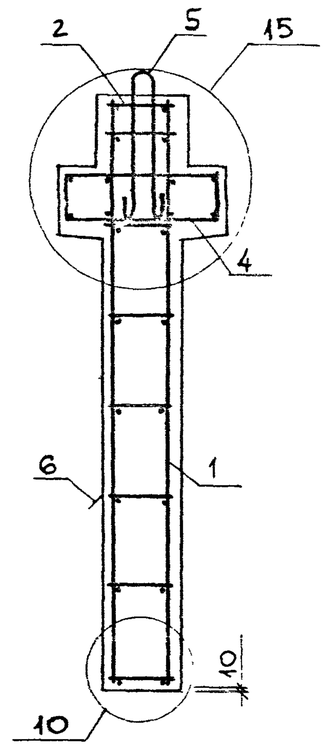

1-1

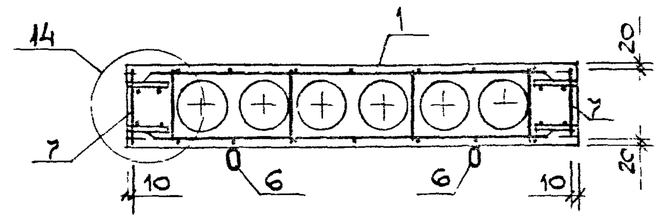

ВИД А

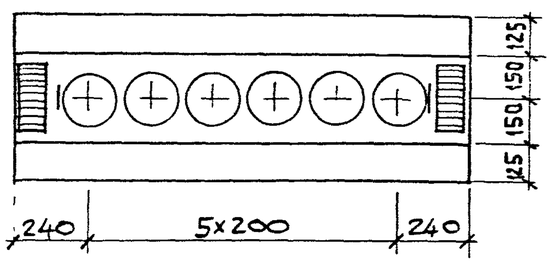

1. После заглаживания поверхности изделия, кольцо петли строповочной (поз.6) необходимо поднять в вертикальное положение, а выемку заделать.
2. Узлы 4,6,7,10,12... 15 см.

1034.1-1/90.1-У листы 2...4.

поз.	наименование	кол.	обозначение документа
1	каркас пространств. КП7	1	1.034.1-1/90.3-3
2	КП27	1	-8
3	КП30	4	-9
4	сетка С26	2	-17
5	петля строповочная П2	2	-22
6	ПП1	2	-23
7	ГОСТ 6727-80 ф 5ВрI L=250	16	Б.4
	Бетон класса В25, м³	0,632	

марка	масса, кг
2ВД 20.15.26	1580

Нач.м.2	Орлов	
Н.контр.	Анофриева	
Гл.инж.м.	Маргулец	
Вед.инж.	Попова	
Зав.гр.	Анофриева	

1.034.1-1/90.1-34

Вентблок-диафрагма жесткости 2ВД 20.15.26

стадия	лист	листов
Р		1

ЦНИИЭП учебных зданий

Инв № подл. | Подпись и дата | Взам.инв.№

24452 38

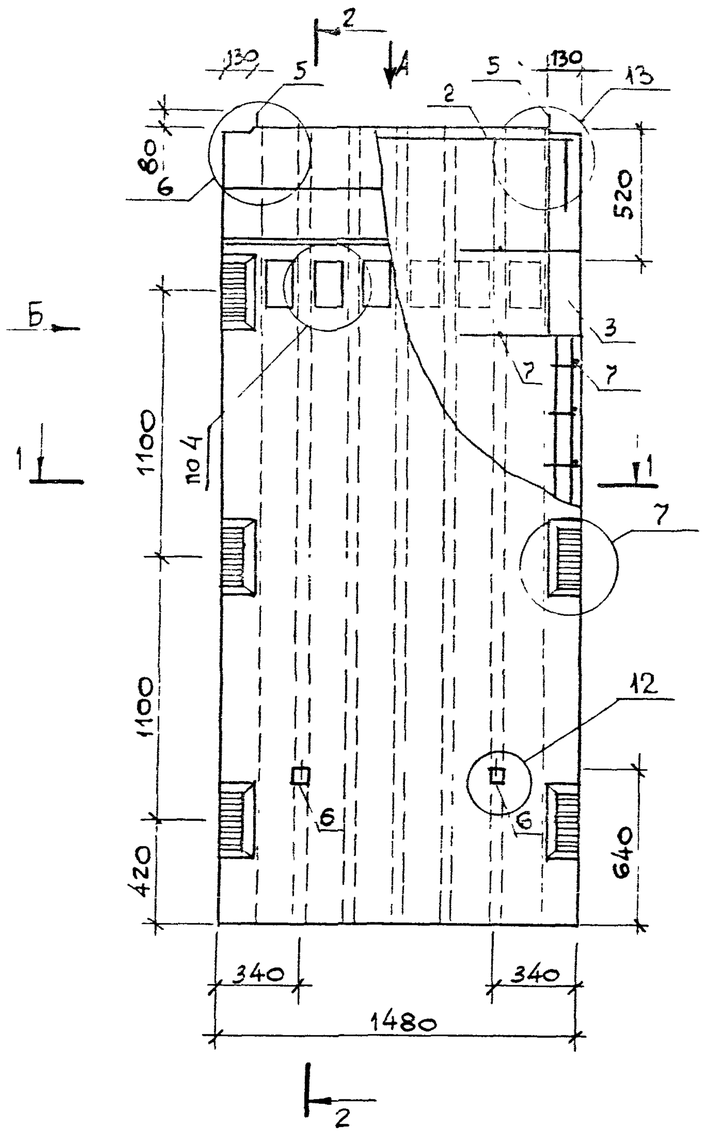

ВИД А

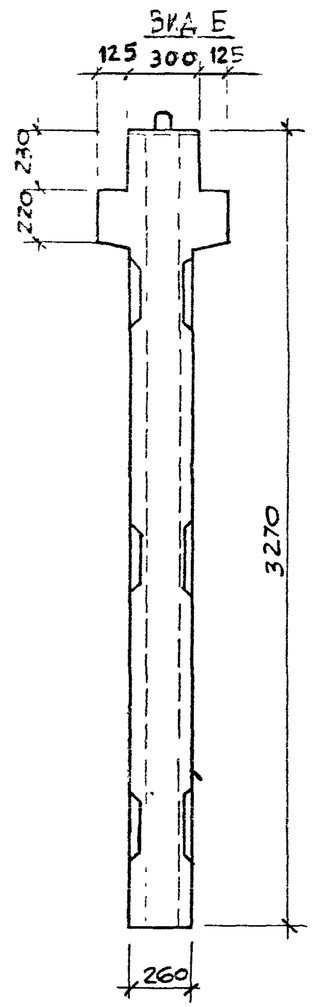

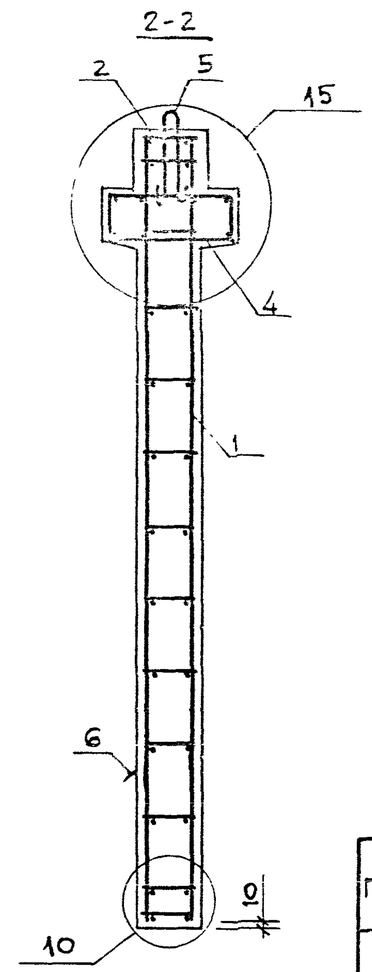

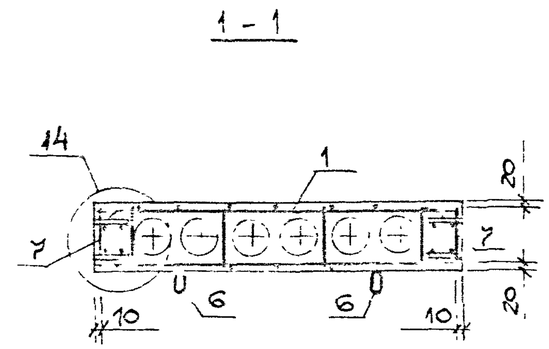

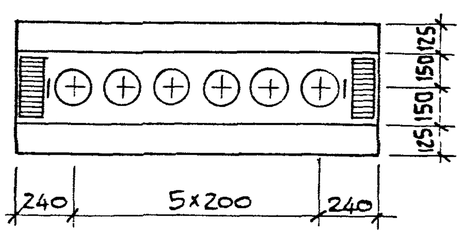

1. После заглаживания поверхности изделия, кольцо петли строповочной (поз.6) необходимо поднять в вертикальное положение, а выемку заделать.
2. Узлы 4, 6, 7, 10, 12 ... 15 см.

1.034.1-1/90.1-У листы 2...4.

поз.	наименование	кол.	обозначение документа
1	каркас пространств. КП8	1	1.034.1-1/90.3 - 3
2	КП27	1	- 8
3	КП32	4	- 9
4	сетка С26	2	- 17
5	петля строповочная П3	2	- 22
6	ПП2	2	- 23
7	ГОСТ6727-80 ⌀5 ВрI L=250	30	Б.4
	бетон класса В25, м³	0,977	

марка	масса, кг
2ВД 33.15.26	2440

нач.м.2	ОРЛОВ	
н.контр.	АНОФРИЕВА	
гл.инж.м.	МАРГУЛЕЦ	
вед.инж.	ПОПОВА	
зав.гр.	АНОФРИЕВА	

1.034.1 1/90.1-35

Вентблок-диафрагма жесткости 2ВД 33.15.26

стадия	лист	листов
Р		1

ЦНИИЭП учебных зданий

Взам. инв. №

Подпись и дата

Инв. № подл.

24452 39

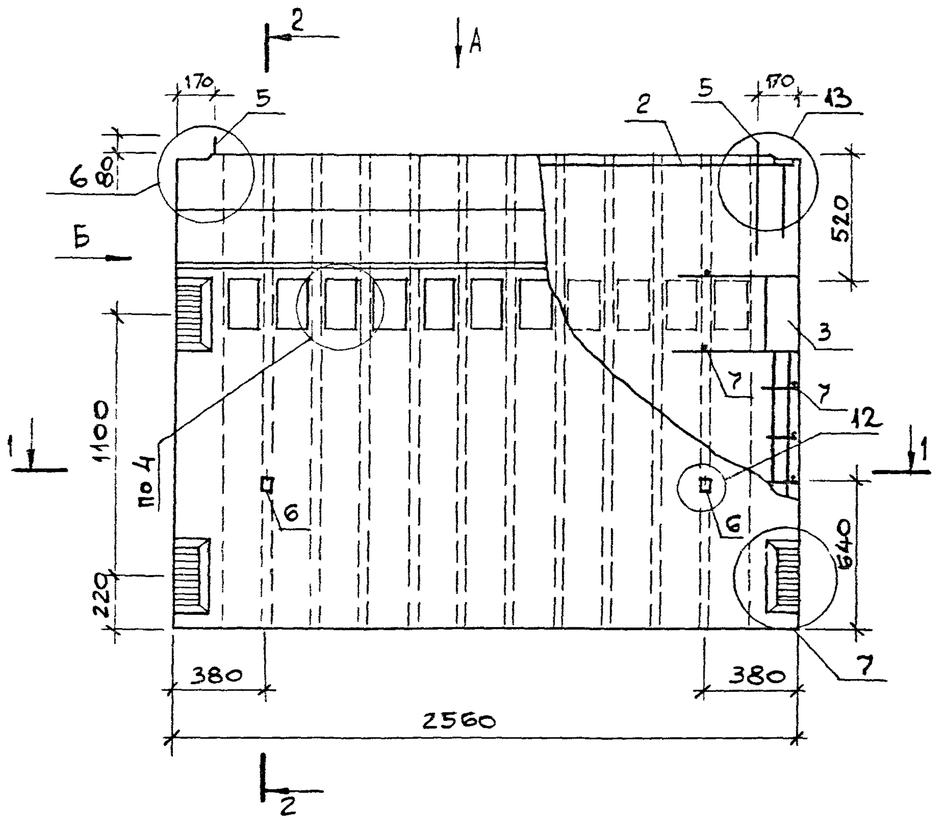

Вид Б

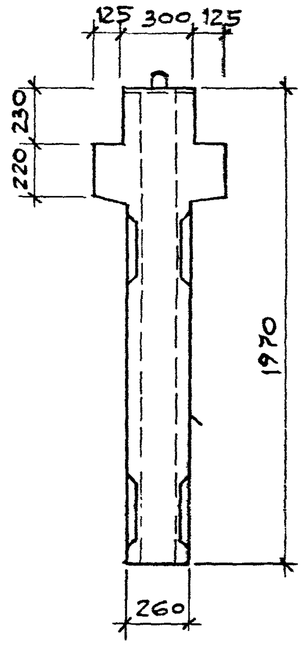

2-2

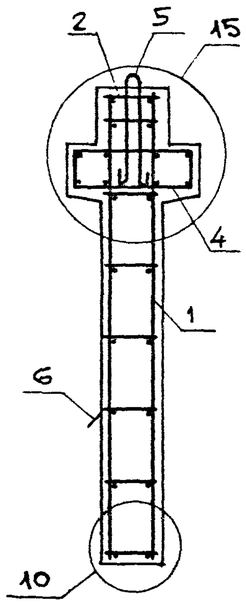

1-1

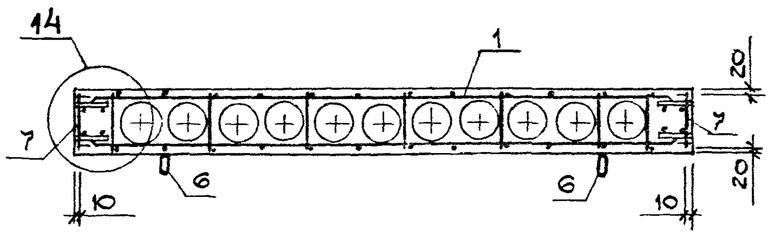

Вид А

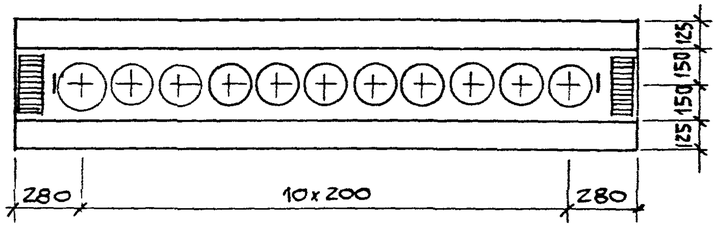

1. После заглаживания поверхности изделия, кольцо петли строповочной (поз 6) необходимо поднять в вертикальное положение, а выемку заделать.
2. Узлы 4,6,7,10,12... 15 см. 1.034.1-1/90.1-У листы 2...4.

Поз.	Наименование	Кол.	Обозначение документа
1	Каркас пространств. КП 9	1	1.034.1-1/90.3-4
2	КП 28	1	-8
3	КП 30	2	-9
4	Сетка С 27	2	-17
5	Петля строповочная П 3	2	-22
6	ПП 2	2	-23
7	ГОСТ 6727-80 ф5ВрI L=250	16	Б.4
	Бетон класса В25, м³	1,069	

Марка	Масса, кг
2ВД 20.26.26	2670

Нач.М.2	Орлов	
Н.контр.	Анофриева	
Гл.инж.м.	Маргулец	
Вед.инж.	Попова	
Зав.гр.	Анофриева	

1.034.1-1/90.1-36

Вентблок-диафрагма жесткости 2ВД 20.26.26

Стадия	Лист	Листов
Р		1

ЦНИИЭП учебных зданий

Инв.№ подл | Подпись и дата | Взам инв.№

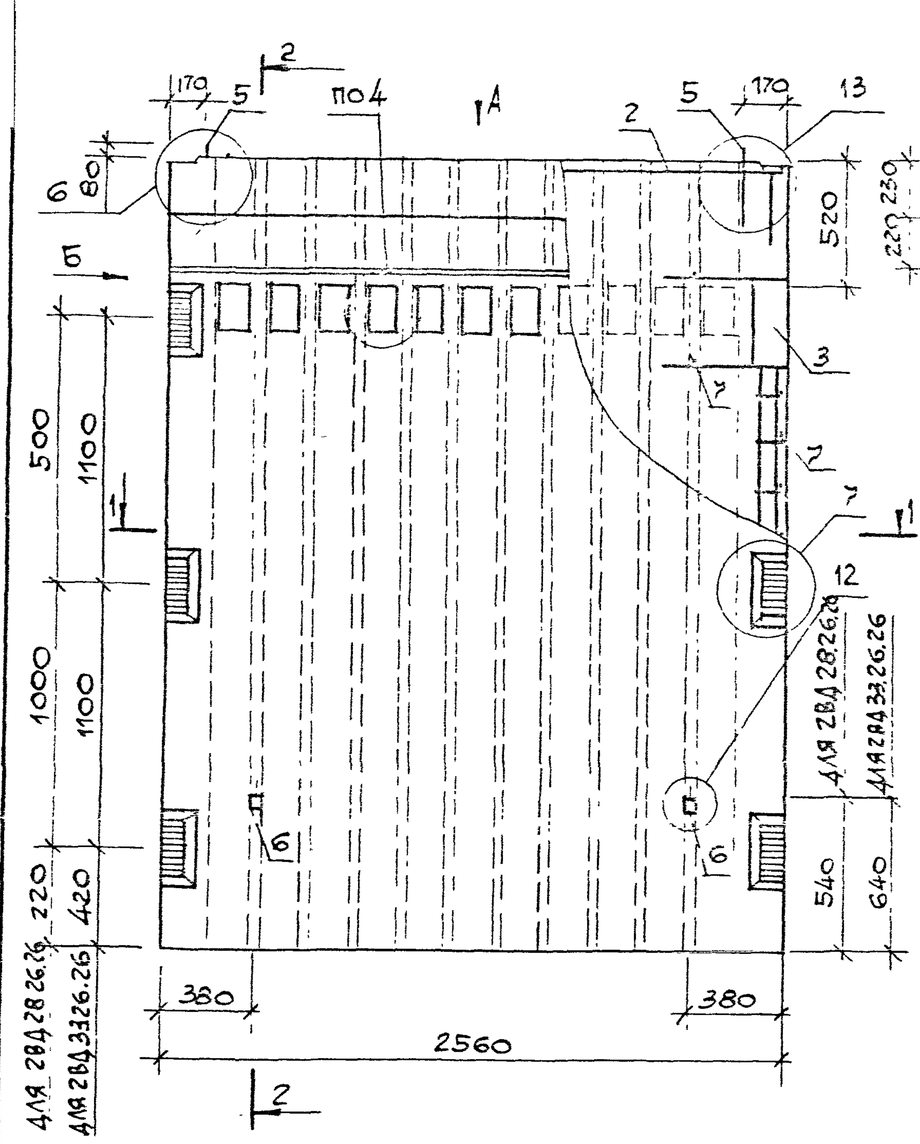

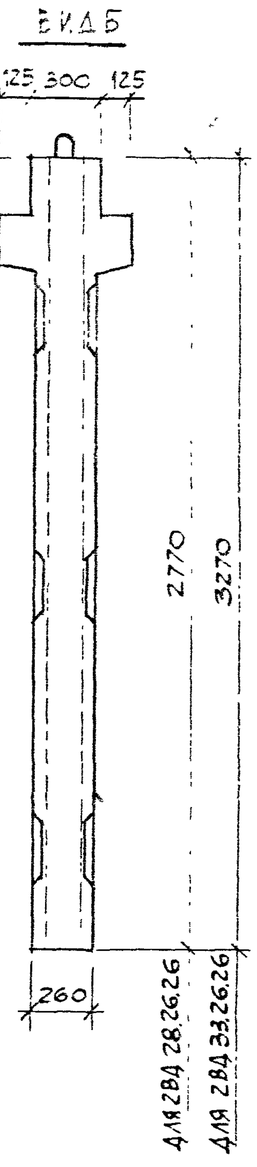

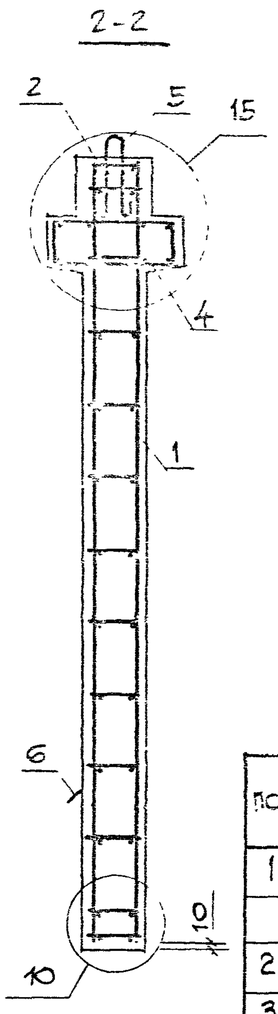

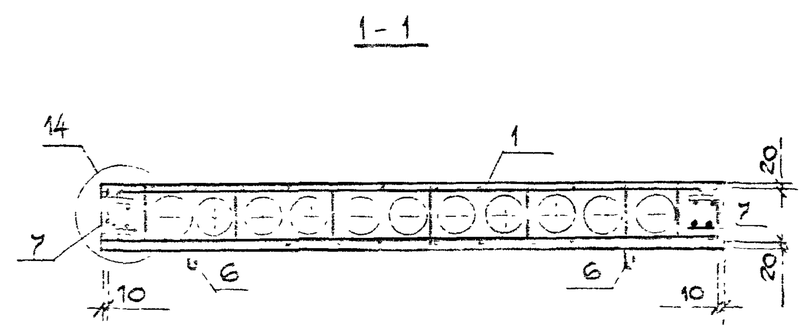

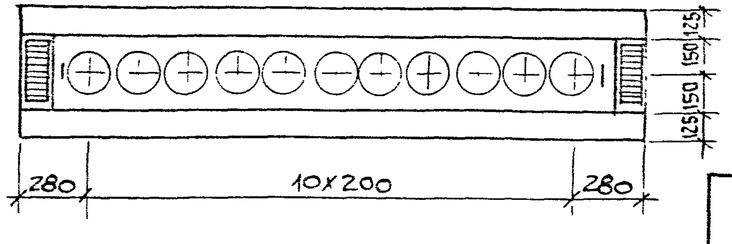

1 После загладывания поверхности изделия, кольцо петли строповочной (поз.6) необходимо поднять в вертикальное положение, а выемку заделать.

2. Узлы 4,6,7,10,12... 15 см. 1.034. 1-1 /90. 1-У листы 2...4.

Поз.	Наименование	Кол. на 2ВД 28.	Кол. на 2ВД 33.	Обозначение документа
1	Каркас пространств. КП 10	1		1.034.1-1/903 — 4
	КП 11		1	— 4
2	КП 28	1	1	— 8
3	КП31	2		— 9
	КП31А	2		— 9
	КП32		4	— 9
4	Сетка С 27	2	2	— 17
5	Петля строповочная П5	2	2	— 22
6	ПП3	2	2	— 23
7	ГОСТ 6727-80 Ф5ВрI L=250	28	30	Б 4
	Бетон класса В25, м³	1,427	1,650	

Марка	Масса, кг
2ВД 28.26.26	3570
2ВД 33.26.26	4125

Нач.М.№2	Орлов	
Н.контр.	Анофриева	
Гл.инж.М.	Кардулец	
Вед.инж.	Попова	
Зав.гр.	Анофриева	

1.034. 1-1 /90.1-37

Вентблок-диафрагма жесткости 2ВД 28.26.26, 2ВД 33.26.26

Стадия	Лист	Листов
Р		1

ЦНИИЭП учебных зданий

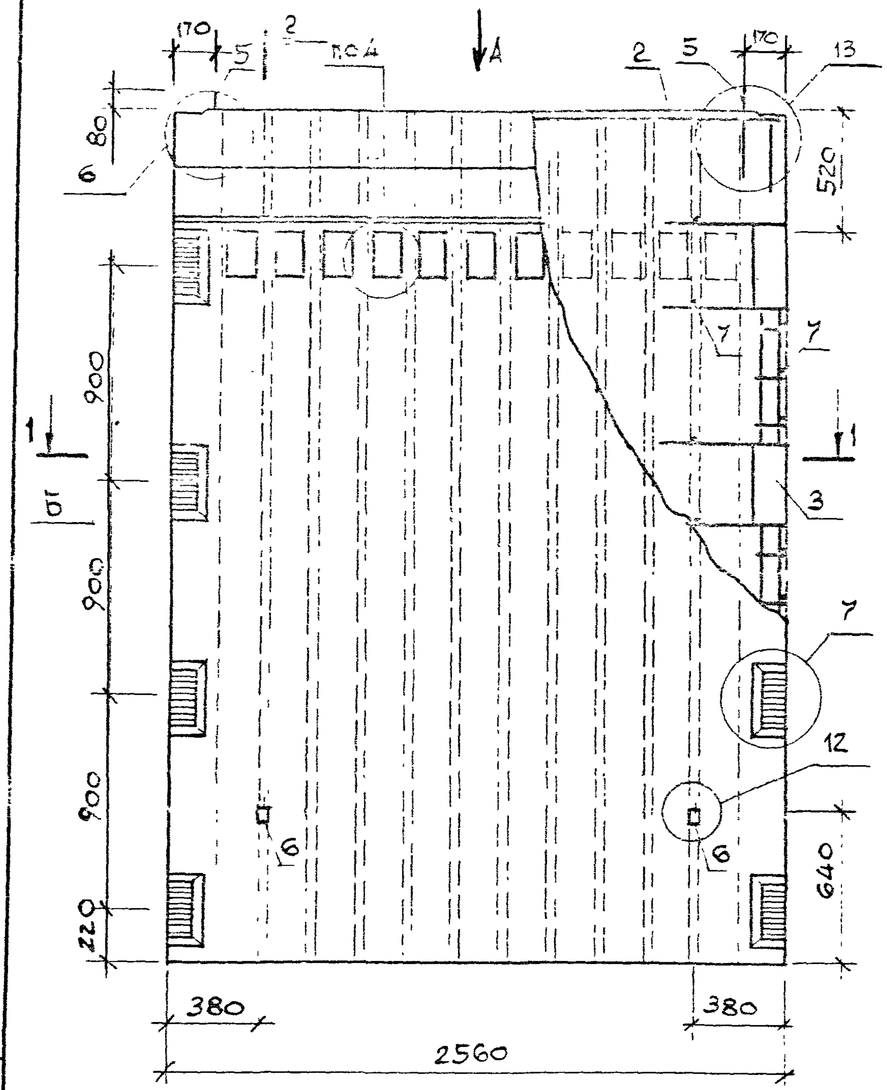

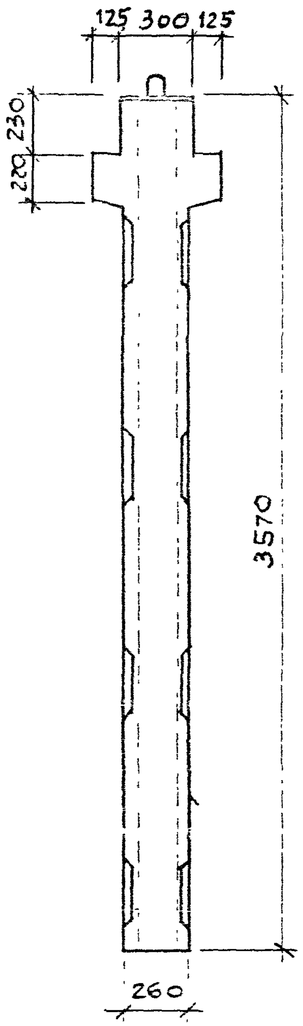

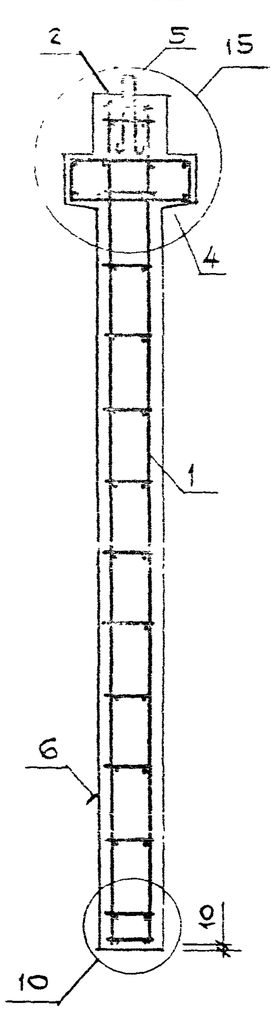

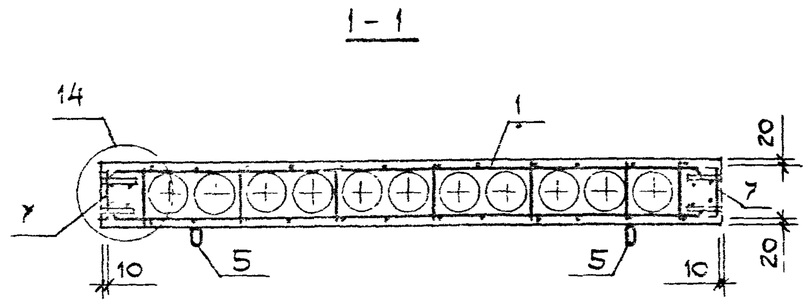

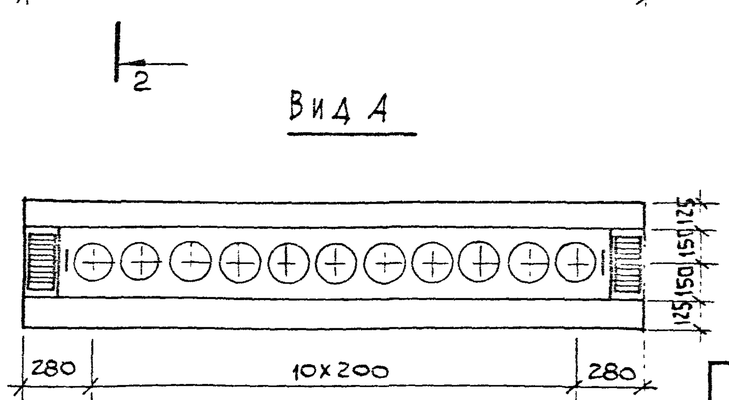

1. После заглаживания поверхности изделия, кольцо петли строповочной (поз.6) необходимо поднять в вертикальное положение, а выемку заделать.
2. Узлы 4, 6, 7, 10, 12... 15 см. 1.034.1-1/90.1-у листы 2...4.

Поз.	Наименование	Кол.	Обозначение документа
1	Каркас пространств. КП12	1	1.034.1-1/90.3 – 4
2	КП28	1	– 8
3	КП33	4	– 9
4	Сетка С27	2	– 17
5	Петля строповочная П5	2	– 22
6	ПП3	2	– 23
7	ГОСТ6727-80 ⌀5 Вр-I L=250	40	Б.4
	Бетон класса В25, м³	1,785	

Марка	Масса, кг
2ВД 36.26.26	4460

Нач.М.№2	Орлов	
Н.контр.	Анофриева	
Гл.инж.М.	Маргулец	
Вед.инж.	Попова	
Зав.гр.	Анофриева	

1.034.1-1/90.1-38

Вентблок-диафрагма жесткости 2ВД 36.26.26

Стадия	Лист	Листов
Р		1

ЦНИИЭП учебных зданий

Инв.№ подл. | Подпись и дата | Взам.инв.№

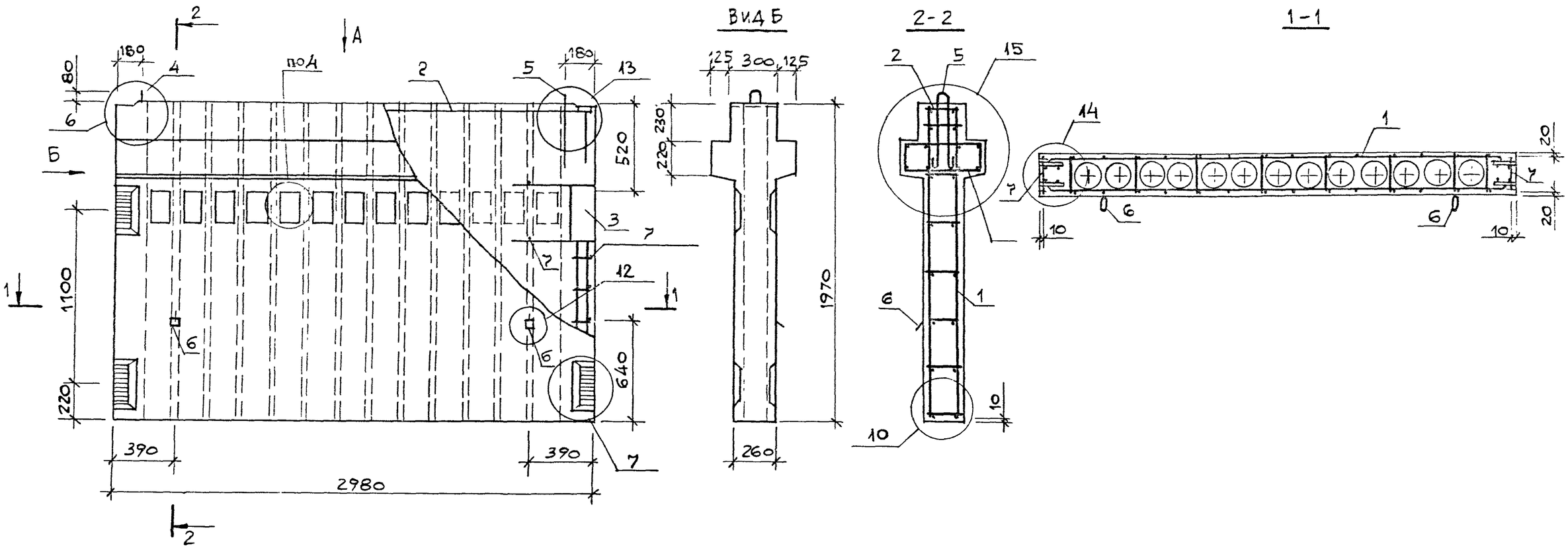

ВИД А

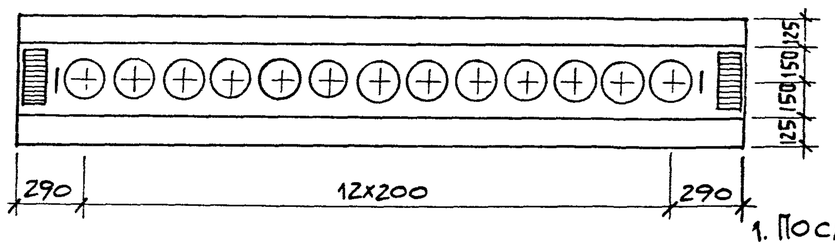

1. После заглаживания поверхности изделия, кольцо петли строповочной (поз.6) необходимо поднять в вертикальное положение, а выемку заделать.
2. Узлы 4, 6, 7, 10, 12 ... 15 см.
1.034. 1-1/90.1-У листы 2... 4.

поз.	наименование	кол.	обозначение документа
1	каркас пространств. КП 13	1	1.034.1-1/90.3 — 5
2	КП 29	1	— 8
3	КП 30	4	— 9
4	сетка С 28	2	— 17
5	петля строповочная П 4	2	— 22
6	ПП 2	2	— 23
7	ГОСТ 6727-80 ф5ВрI L=250	16	Б.4
	бетон класса В25, м³	1,236	

марка	масса, кг
2ВД 20.30.26	3090

НАЧ.М.2	ОРЛОВ	
Н.КОНТР.	АНОФРИЕВА	
ГЛ.ИНЖ.М.	МАРГУЛЕЦ	
ВЕД.ИНЖ	ПОПОВА	
ЗАВ.ГР.	АНОФРИЕВА	

1.034.1-1/90.1-39

ВЕНТБЛОК-ДИАФРАГМА ЖЕСТКОСТИ 2ВД 20.30.26

стадия	лист	листов
Р		1

ЦНИИЭП учебных зданий

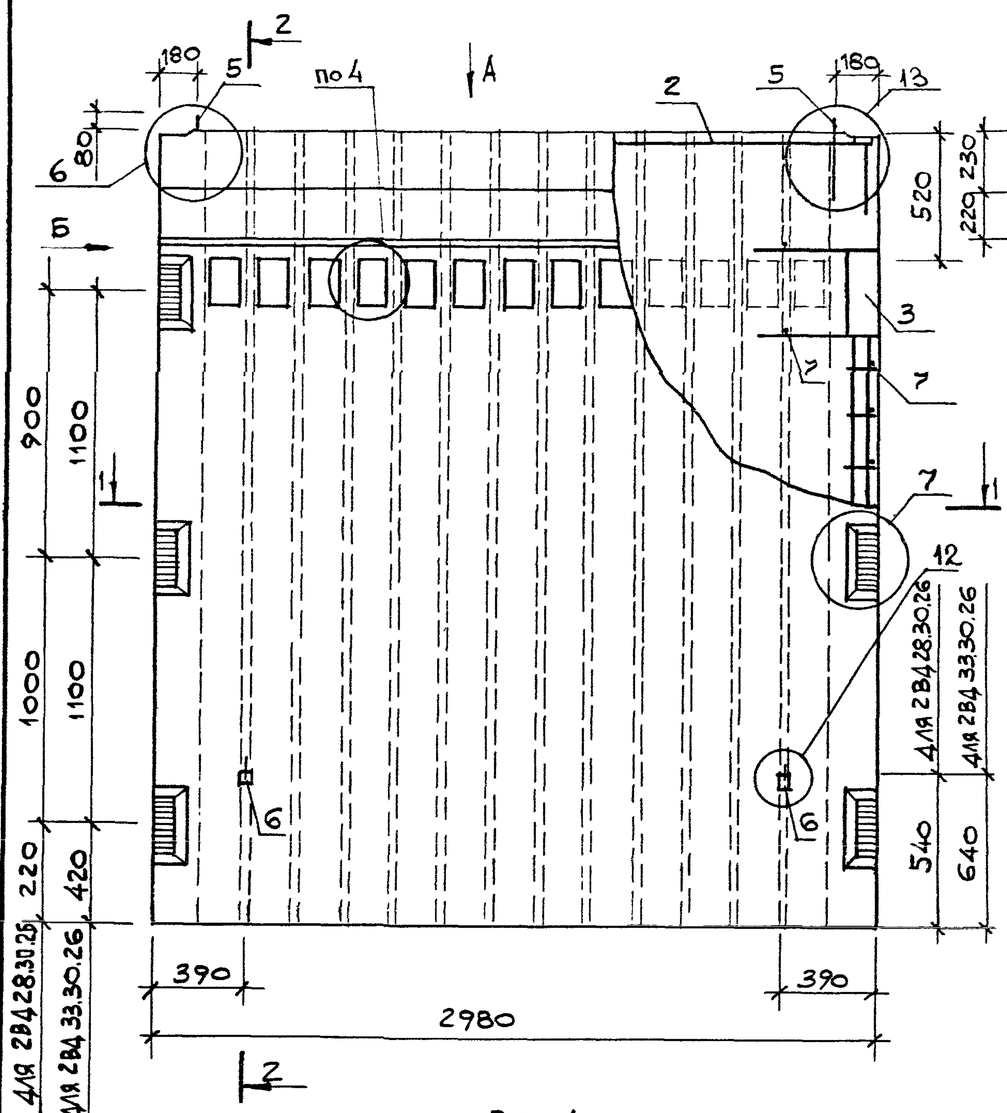

Вид А

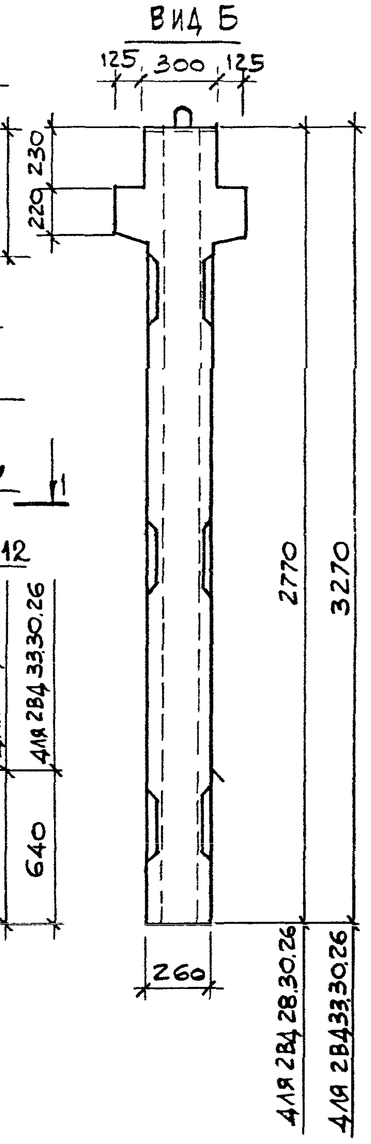

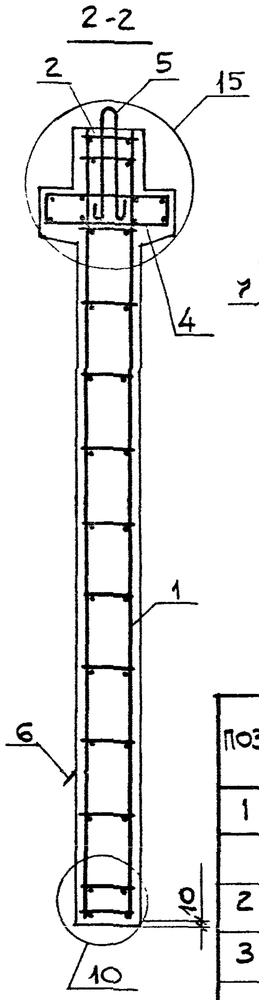

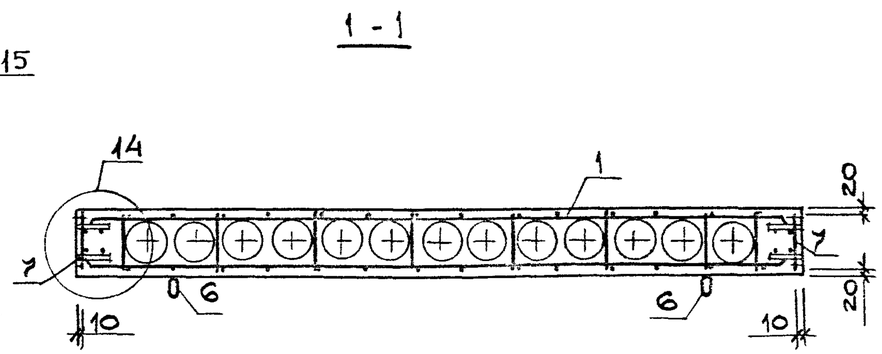

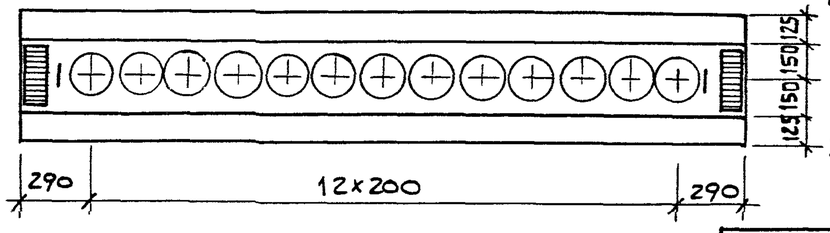

1. После заглаживания поверхности изделия, кольцо петли строповочной (поз. 7) необходимо поднять в вертикальное положение, а выемку заделать.
2. Узлы 4, 6, 7, 10, 12... 15 см. 1.034.1-1/90.1-У листы 2...4.

Поз.	Наименование	Кол. на 2ВД 28.	Кол. на 2ВД 33.	Обозначение документа
1	Каркас пространств. КП 14	1		1.034.1-1/90.3 – 5
	КП 15		1	– 6
2	КП 29	1	1	– 8
3	КП 31	2		– 9
	КП 31Л	2		– 9
	КП 32		4	– 9
4	Сетка С28	2	2	– 17
5	Петля строповочная П5	2	2	– 22
6	ПП3	2		– 23
	ПП4		2	– 23
7	ГОСТ 6727-80 ф5 Вр I L=250	28	30	5.4
	Бетон класса В25, м3	1,650	1,910	

Марка	Масса, кг
2ВД 28.30.26	4125
2ВД 33.30.26	4775

Нач.м. №2	Орлов	
Н.контр.	Анофриева	
Гл.инж.м.	Маргулец	
Вед.инж.	Попова	
Зав.гр	Анофриева	

1.034.1-1/90.1-40

Вентблок-диафрагма жесткости 2ВД 28.30.26, 2ВД 33.30.26

Стадия	Лист	Листов
Р		1

ЦНИИЭП учебных зданий

Взам. инв. № | Подпись и дата | Инв. № подл.

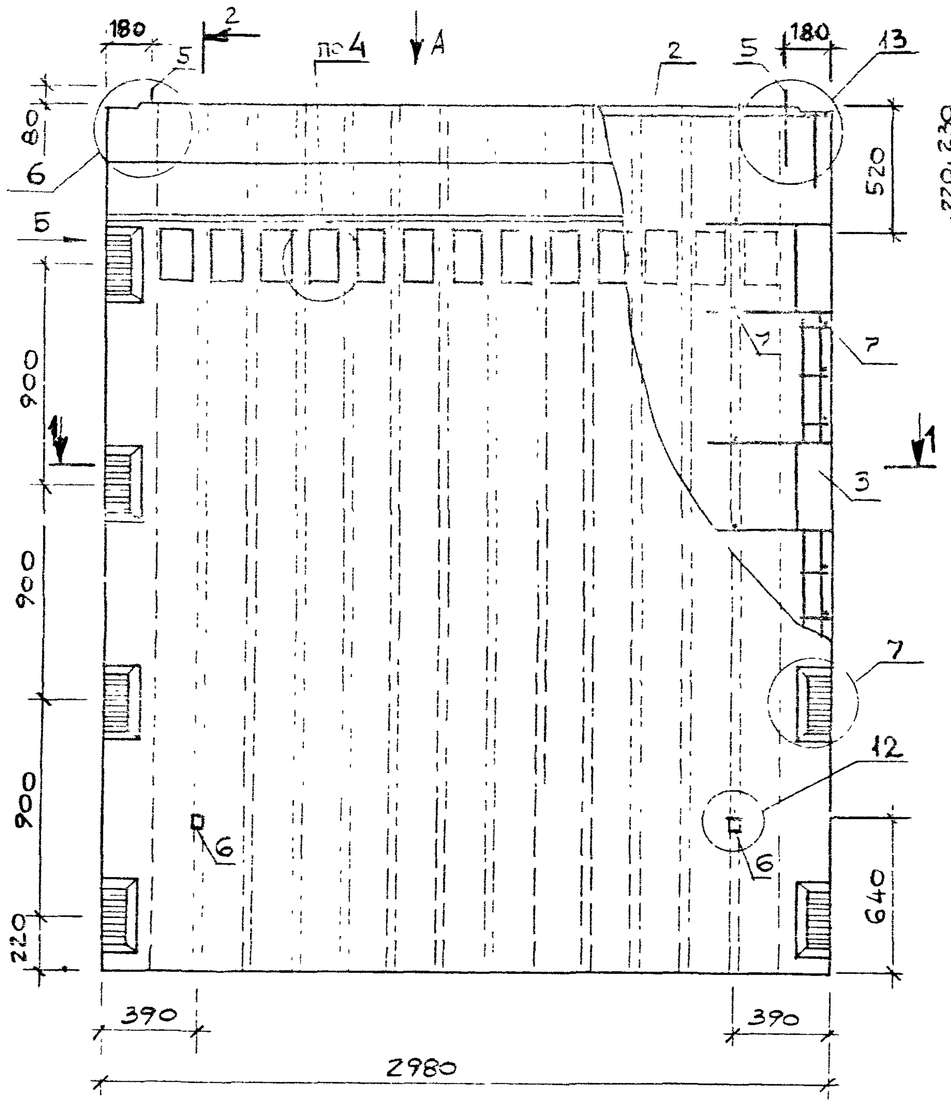

Вид Б

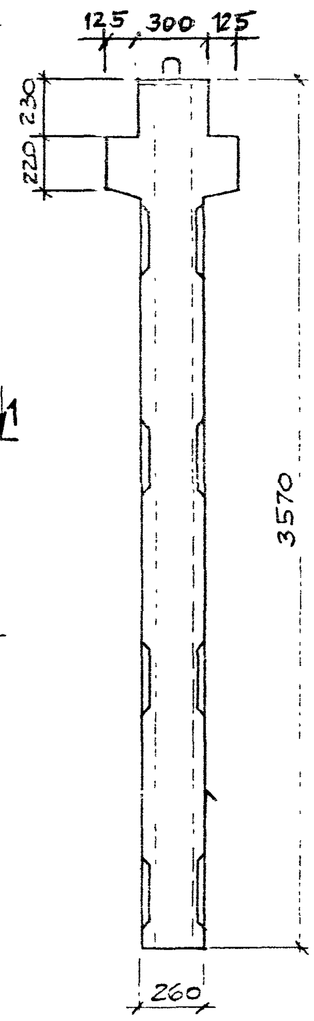

2-2

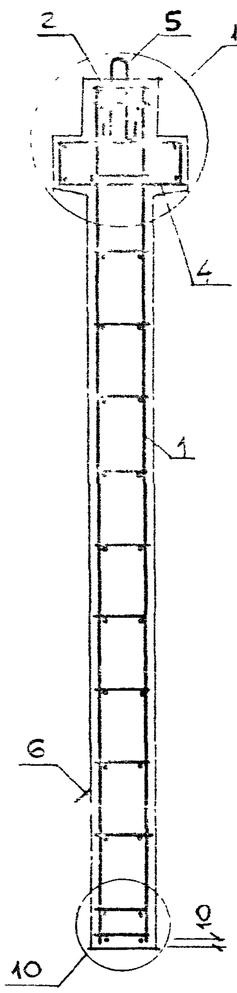

1 - 1

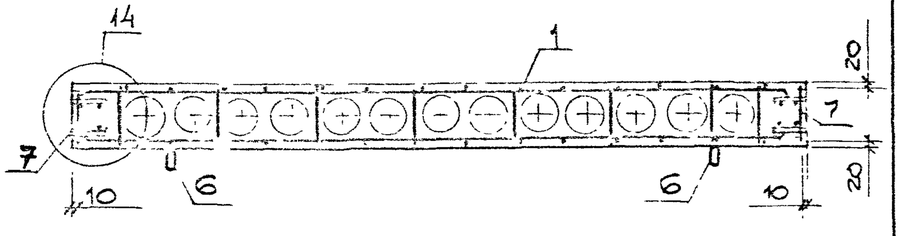

Вид А

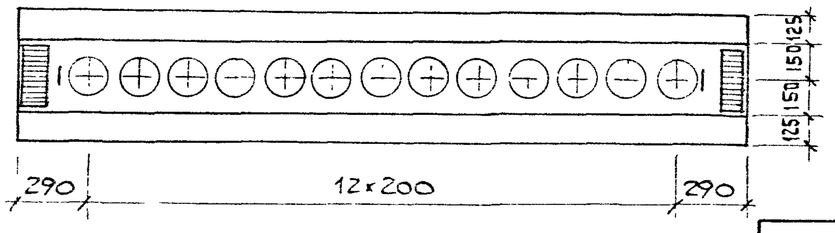

1. После заглаживания поверхности изделия, кольцо петли строповочной (поз 6) необходимо поднять в вертикальное положение, а выемку заделать.
2. Узлы 4, 6, 7, 10, 12... 15 см. 1.034.1-1/90.1-У листы 2..4.

Поз.	Наименование	Кол.	Обозначение документа
1	Каркас пространств. КП 16	1	1.034.1-1/90.3 – 5
2	КП 29	1	– 8
3	КП 33	4	– 9
4	Сетка С 28	2	– 17
5	Петля строповочная П6	2	– 22
6	ПП4	2	– 23
7	ГОСТ 6727-80 Ф5ВрI L=250	40	Б.4
	Бетон класса В25, м³	2,064	

Марка	Масса, кг
2ВД 36.30.26	5160

Нач.м.№2	Орлов	
Н.контр.	Анофриева	
Гл.инж.м.	Маргулец	
Вед.инж.	Попова	
Зав.гр	Анофриева	

1.034.1-1/90.1-41

Вентблок-диафрагма жесткости 2ВД 36.30.26

Стадия	Лист	Листов
Р		1

ЦНИИЭП учебных зданий

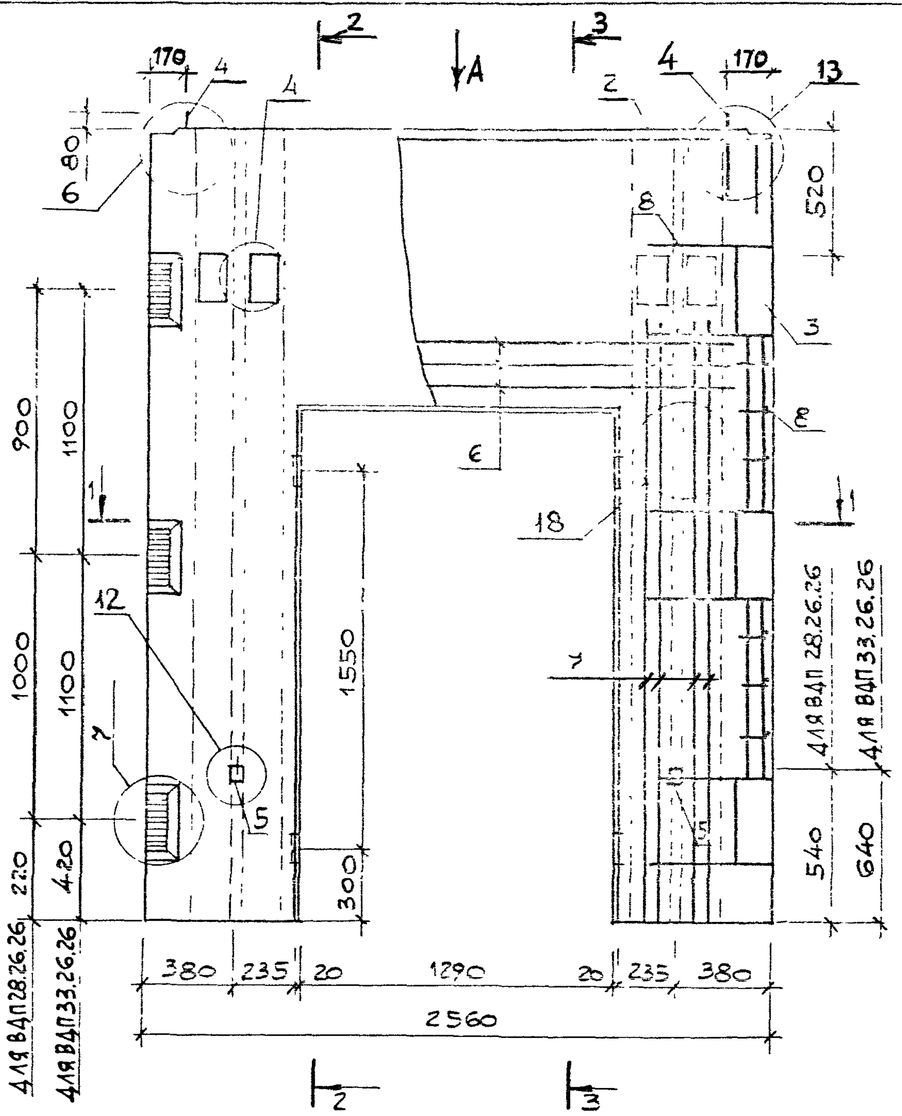

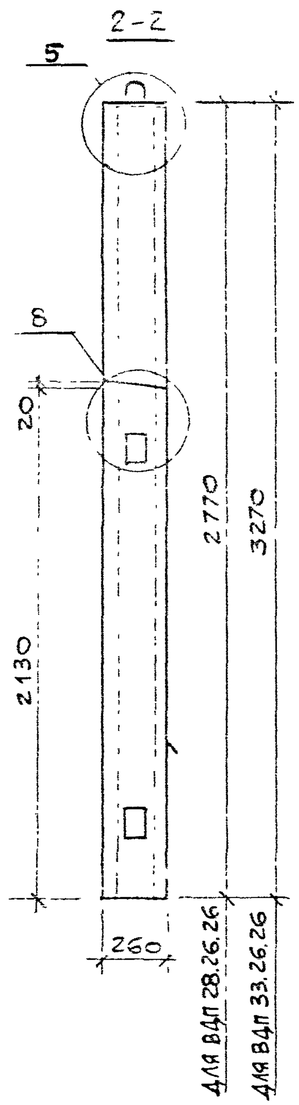

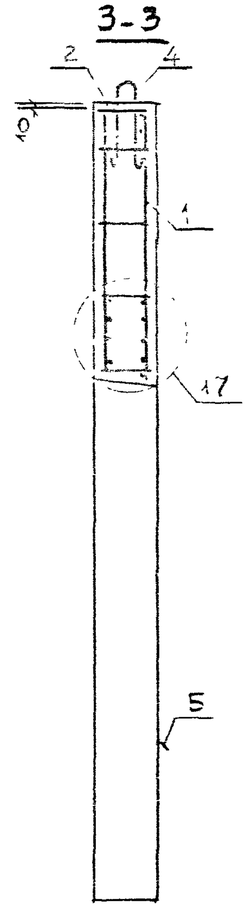

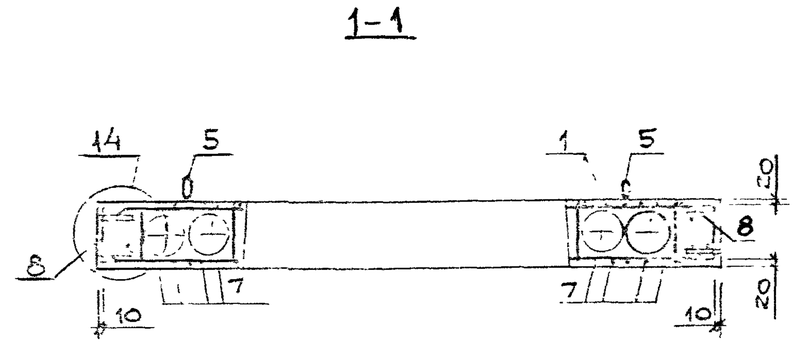

Вид А

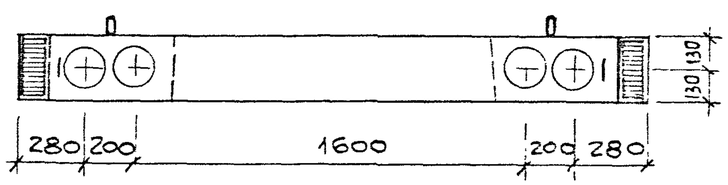

1. После заглаживания поверхности изделия, кольцо петли строповочной (поз.5) необходимо поднять в вертикальное положение, а выемку заделать.
2. Узел 4 для ВДП 33.26.26.
3. Узлы 4...8, 12...14, 17, 18 см. 1.034.1-1/90.1-У листы 2...5.

Поз	Наименование	Кол на ВДП 28	Кол на ВДП 33	Обозначение документа
1	Каркас пространств. КП 17	1		1.034.1-1/90.3 - 6
	КП 18		1	- 6
2	КП 28	1	1	- 8
3	КП 31	2		- 9
	КП 31Л	2		- 9
	КП 32		4	- 9
4	Петля строповочная П3	2	2	- 22
5	ПП2	2	2	- 23
6	ГОСТ 5781-82 ⌀16А-III L=2240	6	6	Б.4
7	ГОСТ 5781-82 ⌀14А-III L=2480	16	16	Б.4
8	ГОСТ 6727-80 ⌀5 Вр-I L=250	28	30	Б.4
	Бетон класса В25, м³	0,900	1,195	

Марка	Масса, кг
ВДП 28.26.26	2255
ВДП 33.26.26	2990

Нач.м.№2	Орлов	
Н.контр.	Анофриева	
Гл.инж.м.	Маргулец	
Вед.инж.	Попова	
Зав.гр	Анофриева	

1.034.1-1/90.1-42

Вентблок-диафрагма жесткости ВДП 28.26.26, ВДП 33.26.26

Стадия	Лист	Листов
Р		1

ЦНИИЭП учебных зданий

Инв.№ подл. | Подпись и дата | Взам. инв.№

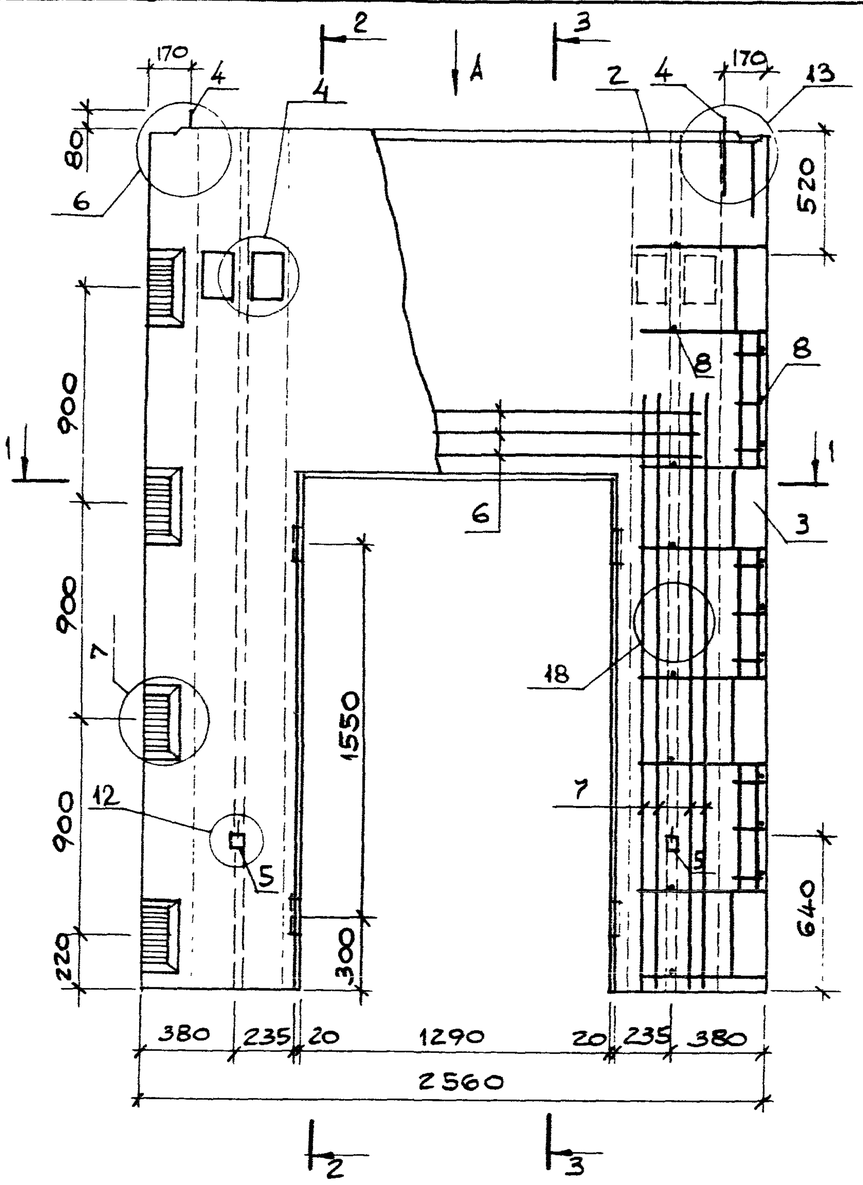

Вид А

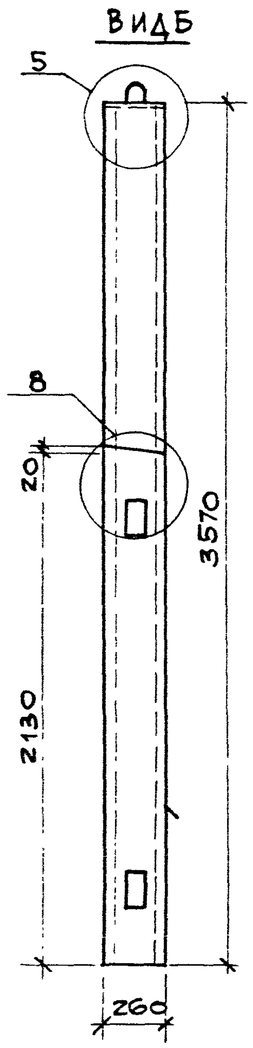

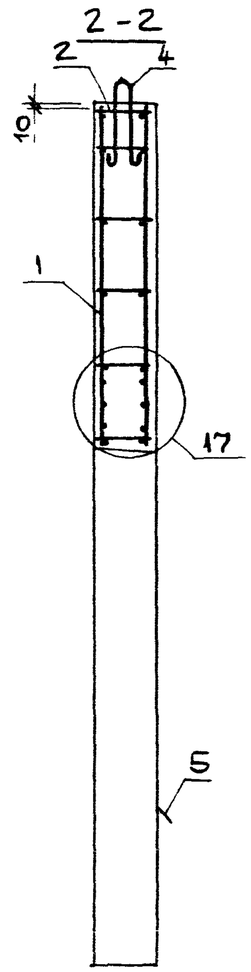

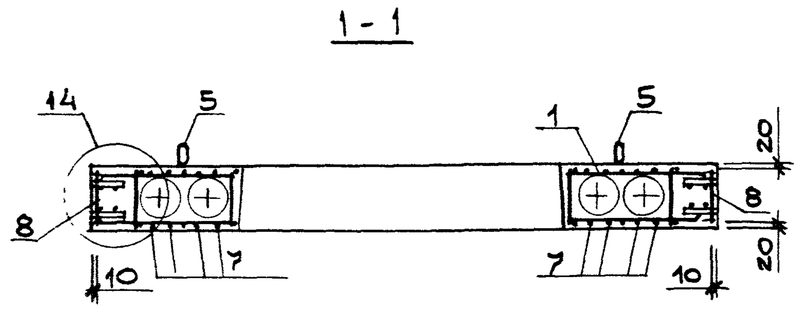

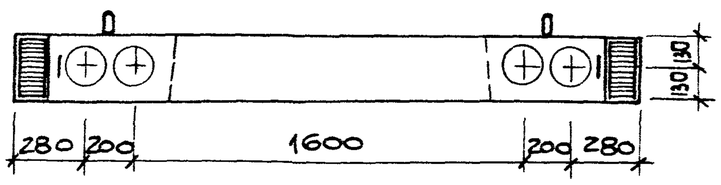

1. После заглаживания поверхности изделия, кольцо петли строповочной (поз.5) необходимо поднять в вертикальное положение, а выемку заделать.
2. Узлы 4...8, 12...14, 17, 18 см. 1.034.1-1/90.1-У листы 2...5.

поз.	наименование	кол.	обозначение документа
1	каркас пространств. КП 19	1	1.034.1-1/90.3-6
2	КП 28	1	-8
3	КП 33	4	-9
4	петля строповочная П4	2	-22
5	ПП3	2	-23
6	ГОСТ 5781-82 ф16 А-III L=2240	6	Б.4
7	ГОСТ 5781-82 ф14 А-III L=2480	16	Б.4
8	ГОСТ 6727-80 ф5 Вр-I L=250	40	Б.4
	Бетон класса В25, м³	1,380	

марка	масса, кг
ВДП 36.26.26	3450

Нач.м.№2	Орлов	
Н.контр.	Анофриева	
Гл.инж.м.	Маргулец	
Вед.инж.	Попова	
Зав.гр.	Анофриева	

1.034.1-1/90.1-43

Вентблок-диафрагма жесткости ВДП 36.26.26

стадия	лист	листов
Р		4

ЦНИИЭП учебных зданий

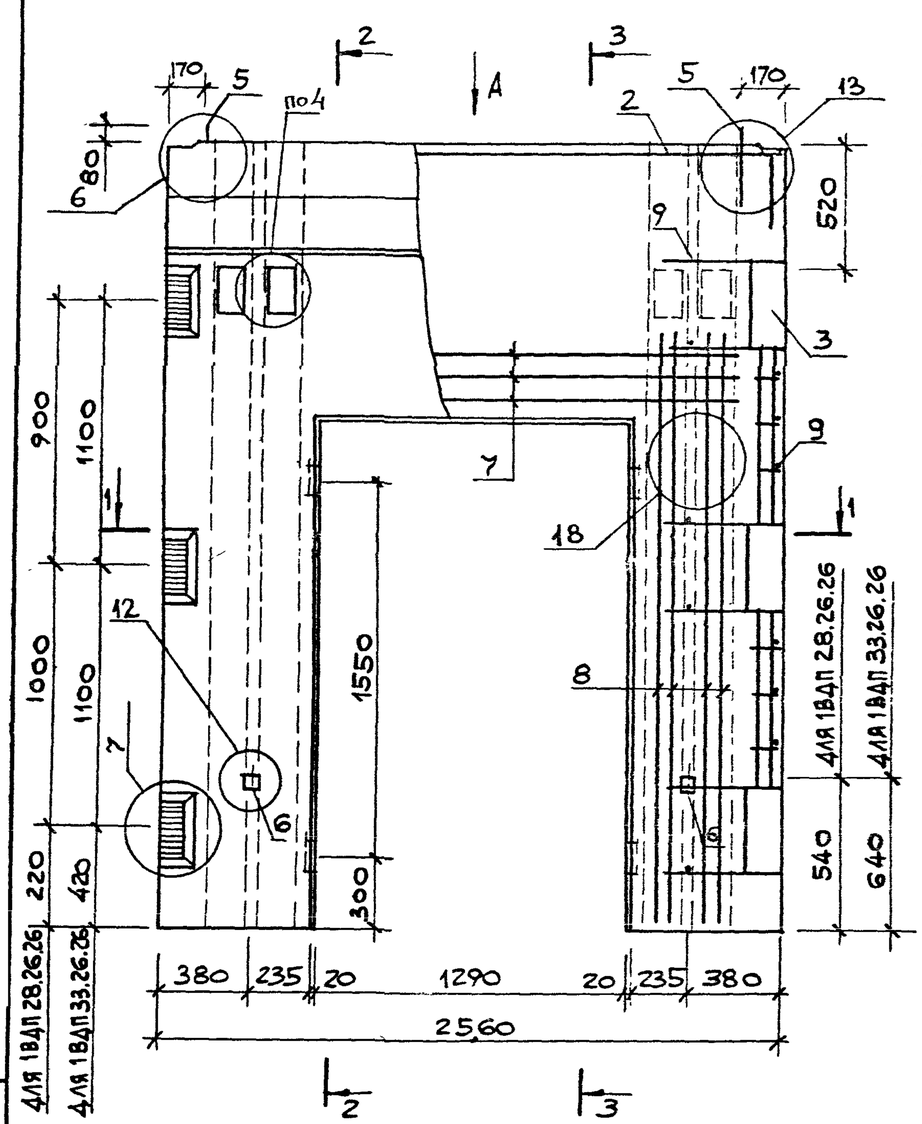

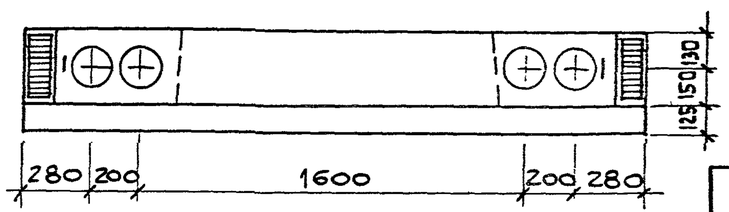

1. После заглаживания поверхности изделия, кольцо петли строповочной (поз.6) необходимо поднять в вертикальное положение, а выемку заделать.
2. Узел 4 для 1ВДП 33.26.26.
3. Узлы 4,6...8, 12...14, 16...18 см. 1.034.1-1/90.1-У листы 2...5.

Поз.	Наименование	Кол. на 1 ВДП 28.	Кол. на 1 ВДП 33.	Обозначение документа
1	Каркас пространств. КП17	1		1.034.1-1/903 — 6
	КП18		1	— 6
2	КП28	1	1	— 8
3	КП31	2		— 9
	КП31л	2		— 9
	КП32		4	— 9
4	Сетка С27	1	1	— 17
5	Петля строповочная П 3	2		— 22
	П 4		2	— 22
6	ПП3	2	2	— 23
7	ГОСТ 5781-82 ⌀ 16А-III L=2240	6	6	Б.4
8	ГОСТ 5781-82 ⌀ 14А-III L=2480	16	16	Б.4
9	ГОСТ 6727-80 ⌀ 5 Вр-I L=250	28	30	Б.4
	Бетон класса В25, м³	1,00	1,296	

Марка	Масса, кг
1ВДП 28.26.26	2500
1ВДП 33.26.26	3240

Нач.М.№2	Орлов	
Н.контр.	Анофриева	
Гл.инж.М.	Маргулец	
Вед.инж.	Попова	
Зав.гр.	Анофриева	

1.034.1-1/90.1-44

Вентблок-диафрагма жесткости 1ВДП 28.26.26, 1ВДП 33.26.26

Стадия	Лист	Листов
Р		4

ЦНИИЭП учебных зданий

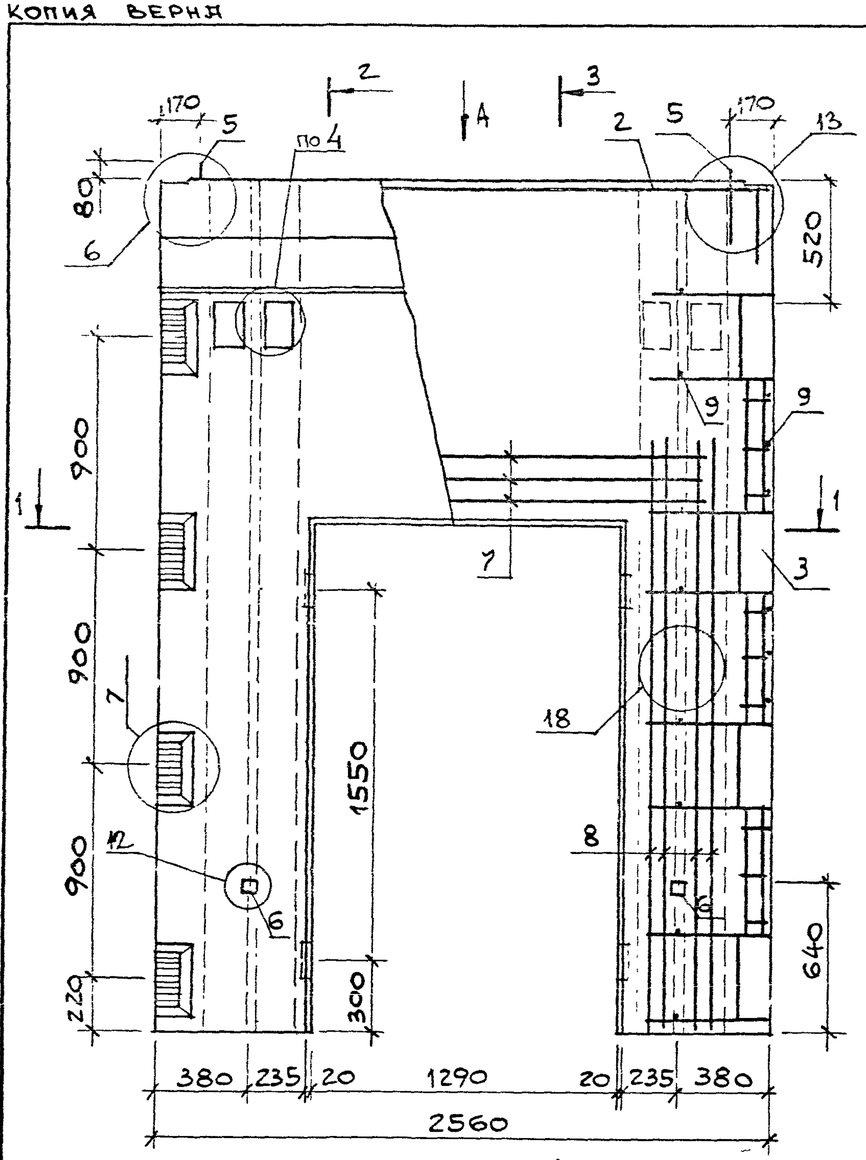

ВИД А

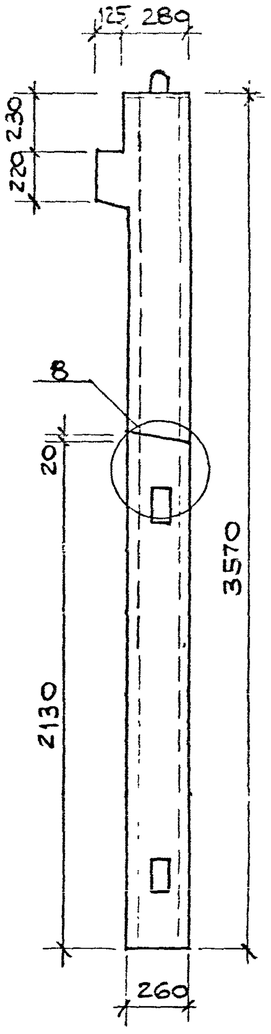

ВИД Б

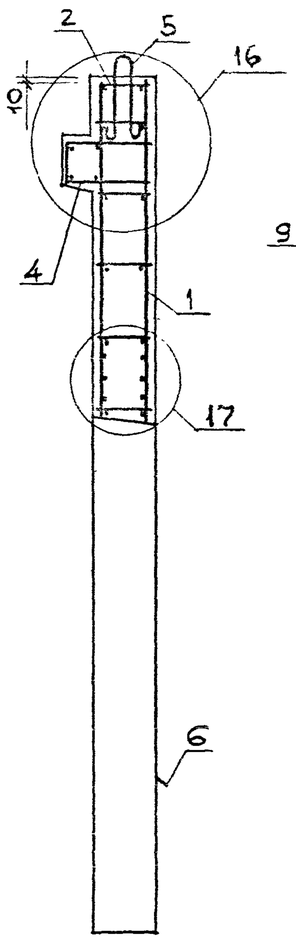

2 - 2

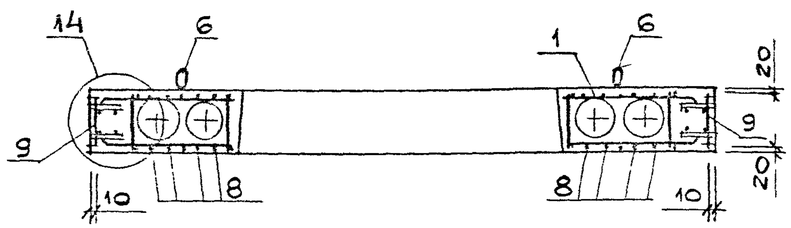

1 - 1

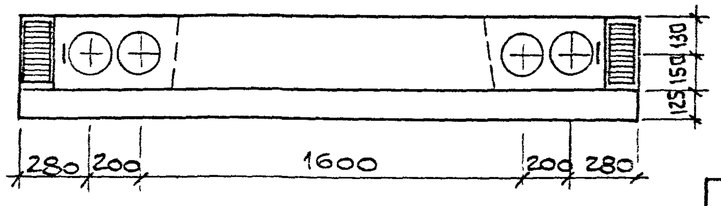

1. После заглаживания поверхности изделия, кольцо петли строповочной (поз.6) необходимо поднять в вертикальное положение, а выемку заделать.
2. Узлы 4, 6...8, 12...14, 16...18 см. 1.034.1-1/90.1-У листы 2...5.

поз.	наименование	кол.	обозначение документа
1	каркас пространств. КП 19	1	1.034.1-1/90.3- 6
2	КП 28	1	- 8
3	КП 33	4	- 9
4	сетка С27	1	- 17
5	петля строповочная П4	2	- 22
6	ПП3	2	- 23
7	ГОСТ 5781-82 ⌀16А-III L=2240	6	Б.4
8	ГОСТ 5781-82 ⌀14А-III L=2480	16	Б.4
9	ГОСТ 6727-80 ⌀5ВрI L=250	40	Б.4
	бетон класса В25, м3	1,473	

марка	масса, кг
1ВДП 36.26.26	3680

нач.м.№2	ОРЛОВ	
н.контр.	АНОФРИЕВА	
гл.инж.м.	МАРГУЛЕЦ	
вед.инж.	ПОПОВА	
зав.гр.	АНОФРИЕВА	

1.034.1-1/90.1-45

Вентблок-диафрагма жесткости 1ВДП36.26.26

стадия	лист	листов
Р		1

ЦНИИЭП учебных зданий

24052 1/0

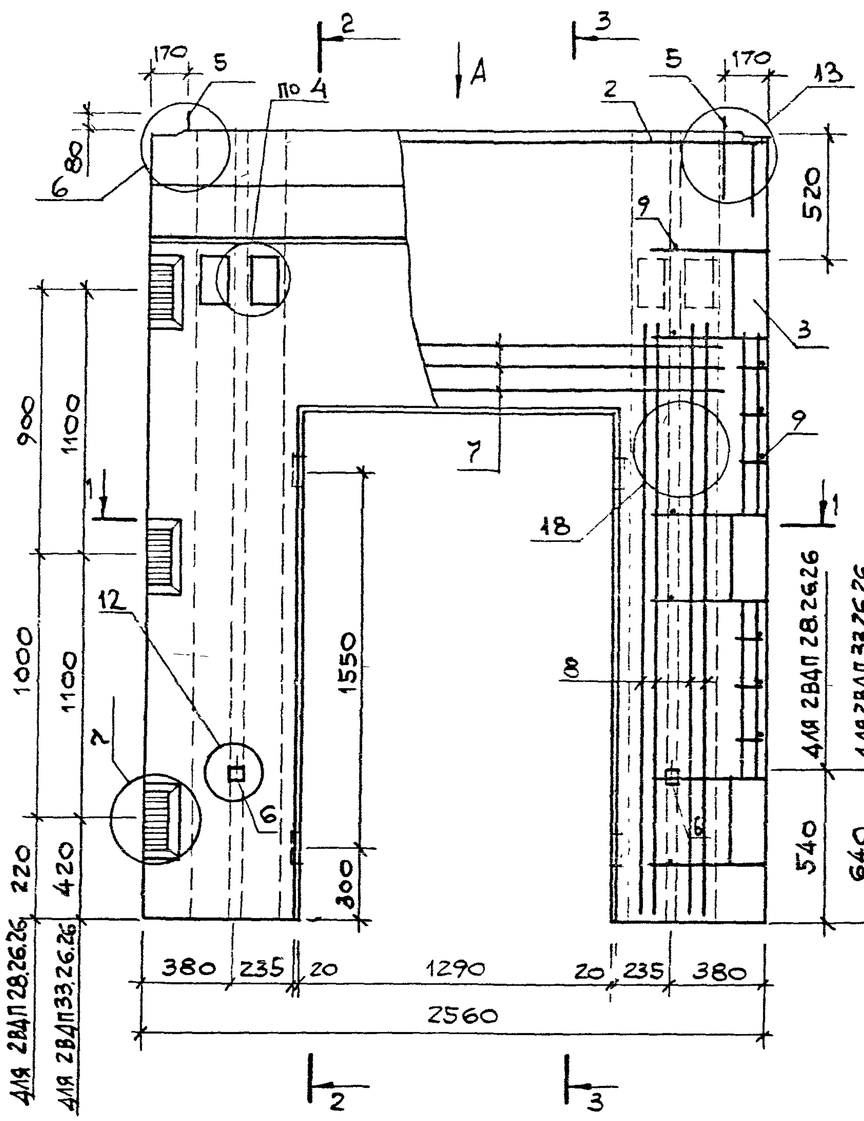

Вид А

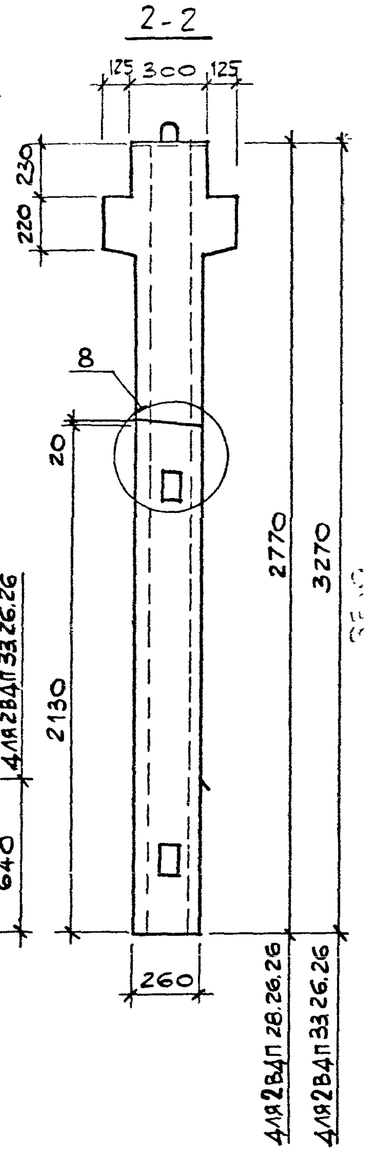

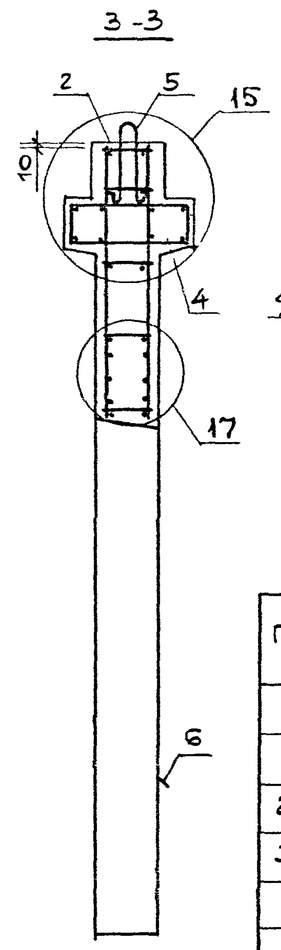

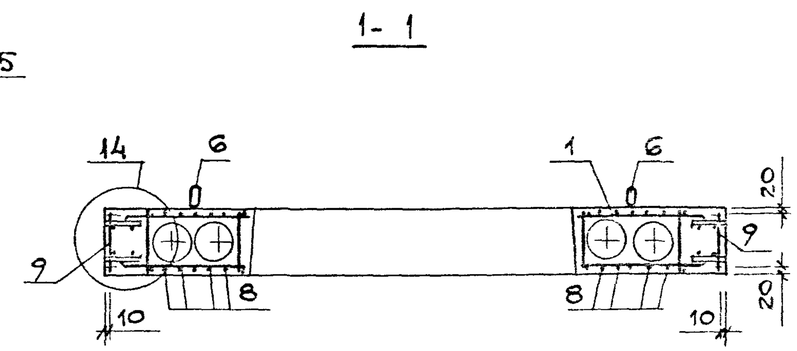

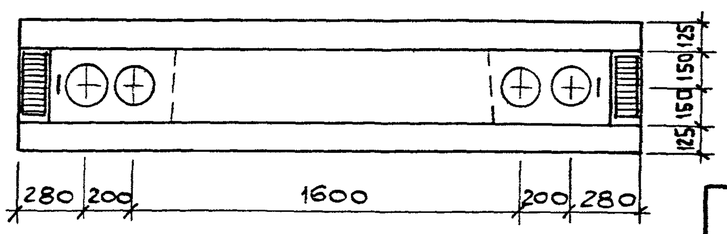

1. После заглаживания поверхности изделия, кольцо петли строповочной (поз.6) необходимо поднять в вертикальное положение, а выемку заделать.
2. Узел 4 для 2ВДП 33.26.26.
3. Узлы 4,6..8, 12..15, 17, 18 см. 1.034.1-1/90.1-У листы 2...5.

Поз.	Наименование	Кол. на 2ВДП 28	Кол. на 2ВДП 33	Обозначение документа
1	Каркас пространств. КП 17	1		1.034.1-1/90.3- 6
	КП18		1	- 6
2	КП28	1	1	- 8
3	КП31	2		- 9
	КП31л	2		- 9
	КП32		4	- 9
4	Сетка С27	2	2	- 17
5	Петля строповочная П4	2	2	- 22
6	ПП2	2		- 23
	ПП3		2	- 23
7	ГОСТ 5781-82 ф 16 А-III L=2240	6	6	Б.4
8	ГОСТ 5781-82 ф 14 А-III L=2480	16	16	Б.4
9	ГОСТ 6727-80 ф 5 Вр-I L=250	28	30	Б.4
	Бетон класса В25, м³	1,10	1,39	

Марка	Масса, кг
2ВДП 28.26.26	2740
2ВДП 33.26.26	3475

Нач.М.№2	Орлов	
Н.контр.	Анофриева	
Гл.инж.М	Маргулец	
Вед.инж.	Попова	
Зав.гр.	Анофриева	

1.034.1-1/90.1-46

Вентблок-диафрагма жесткости 2ВДП 28.26.26, 2ВДП 33.26.26

Стадия	Лист	Листов
Р		1

ЦНИИЭП учебных зданий

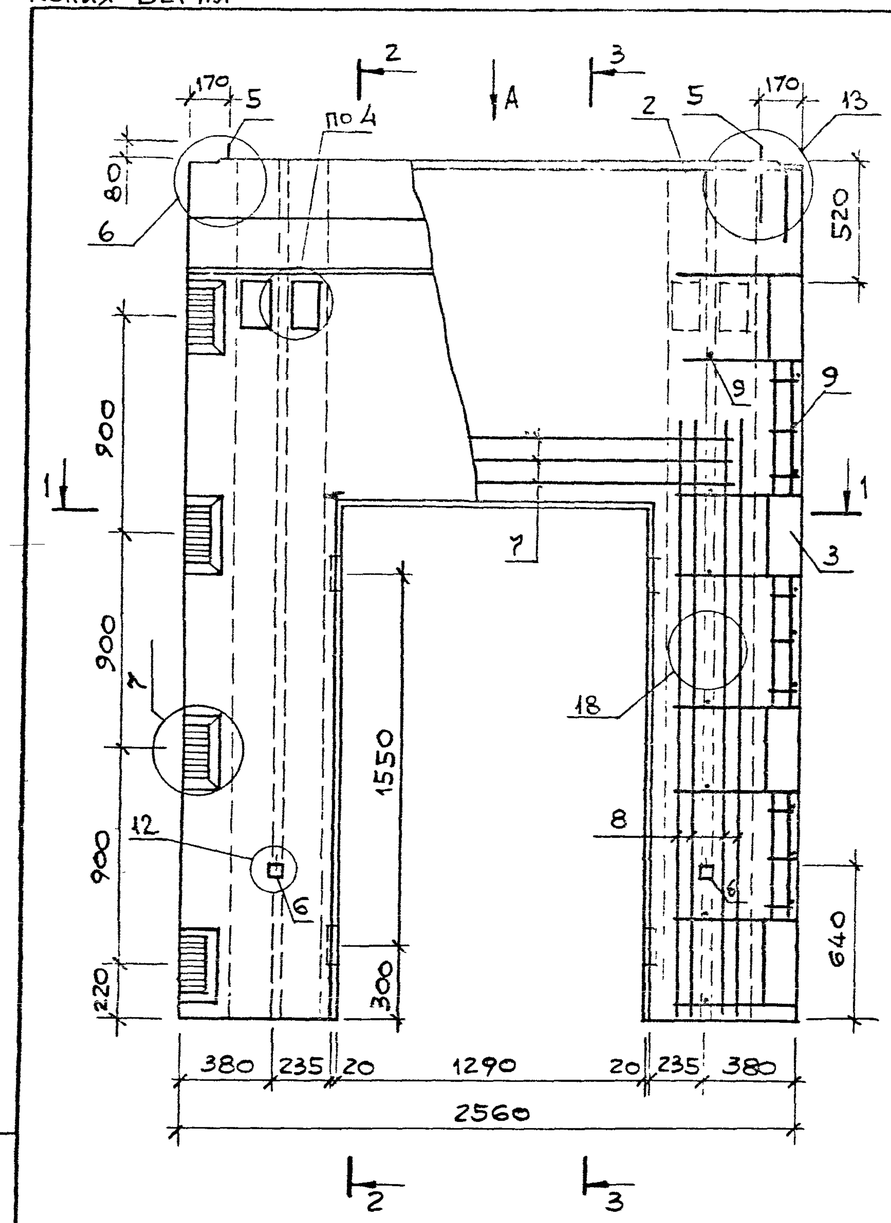

Вид А

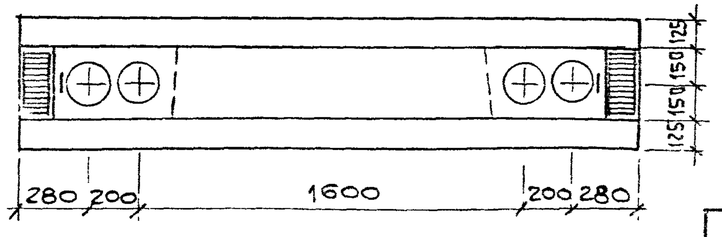

Вид Б

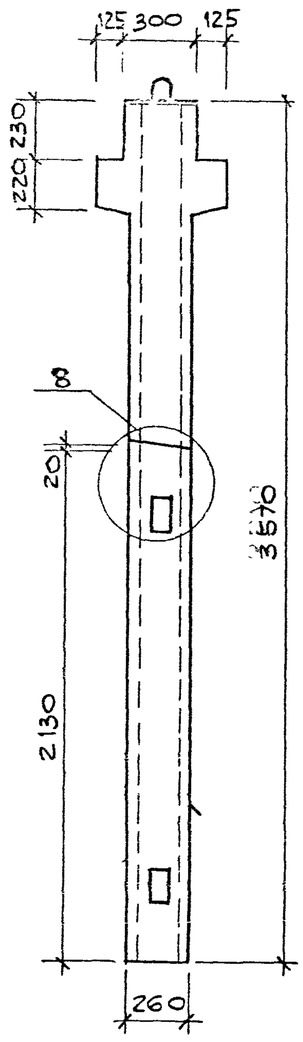

2-2

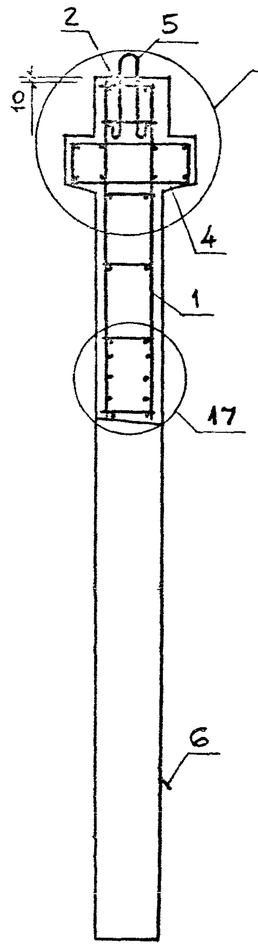

1-1

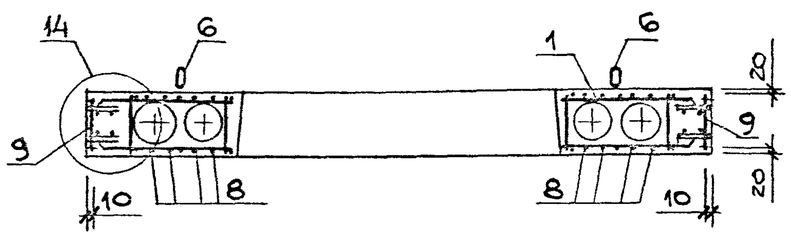

1. После заглаживания поверхности изделия, кольцо петли строповочной (поз.6) необходимо поднять в вертикальное положение, а выемку заделать.
2. Узлы 4, 6...8, 12...15, 17, 18 см. 1.034.1-1/90.1-У листы 2...5.

поз.	наименование	кол.	обозначение документа
1	каркас пространств. КП 19	1	1.034.1-1/90.3 — 6
2	КП 28	1	— 8
3	КП 33	4	— 9
4	сетка С 27	2	— 17
5	петля строповочная П 5	2	— 22
6	ППЗ	2	— 23
7	ГОСТ 5781-82 ⌀ 16 А-III L=2240	6	5.4
8	ГОСТ 5781-82 ⌀ 14 А-III L=2480	16	5.4
9	ГОСТ 6727-80 ⌀ 5 Вр-I L=250	40	5.4
	Бетон класса В25, м3	1,567	

марка	масса, кг
2ВДП 36.26.26	3920

Нач.м.л.2	Орлов	
Н.контр.	Анофриева	
Гл.инж.м.	Маргулец	
Вед.инж.	Попова	
Зав.гр.	Анофриева	

1.034.1-1/90.1-47

Вентблок-диафрагма жесткости 2ВДП 36.26.26

стадия	лист	листов
Р		1

ЦНИИЭП учебных зданий

Рис.1

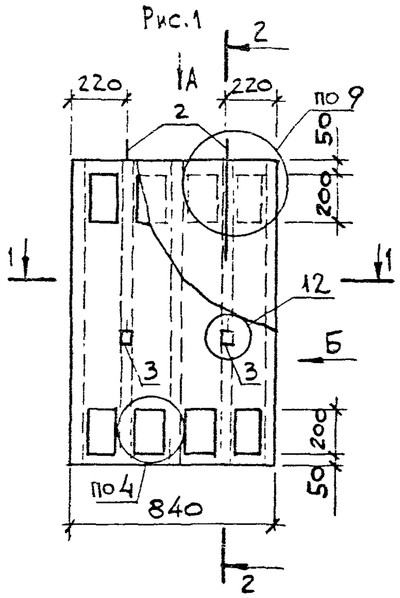

Рис.2

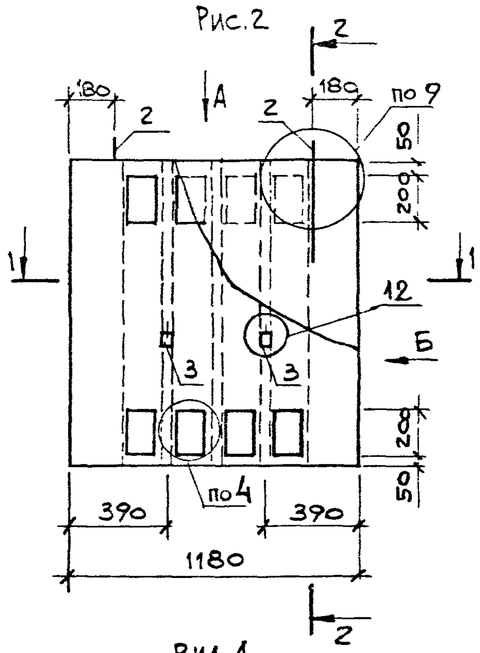

Рис.3

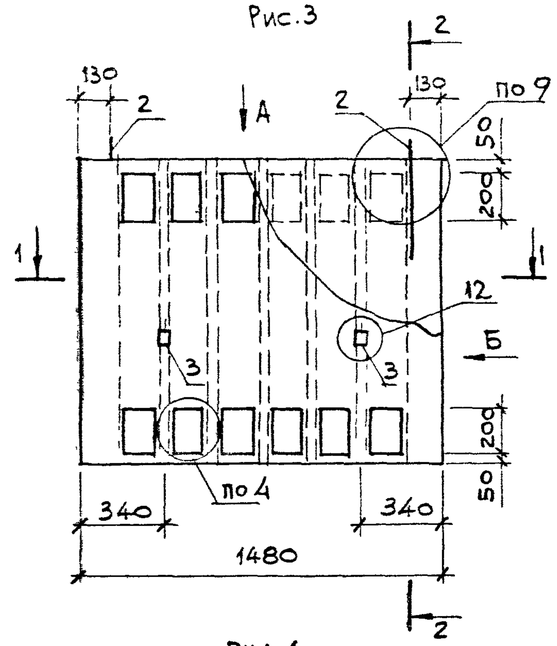

Вид Б

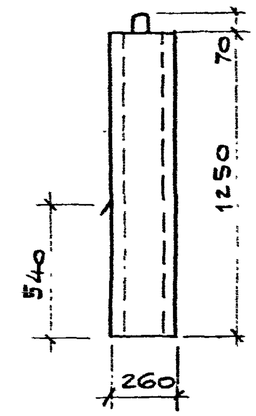

2-2

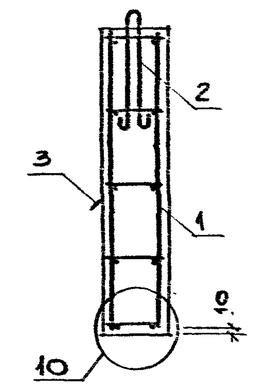

Вид А
Рис.4

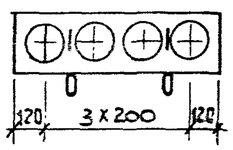

Вид А
Рис.5

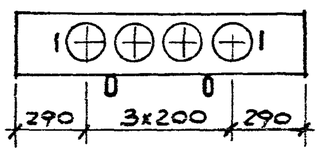

Вид А
Рис.6

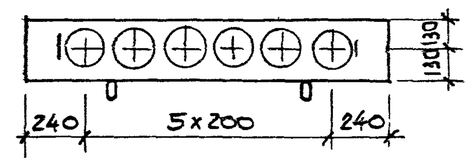

1-1
Рис.7

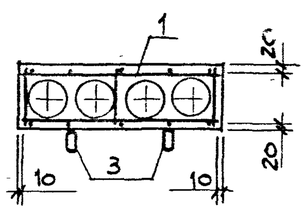

1-1
Рис.8

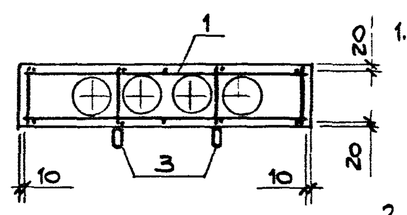

1-1
Рис.9

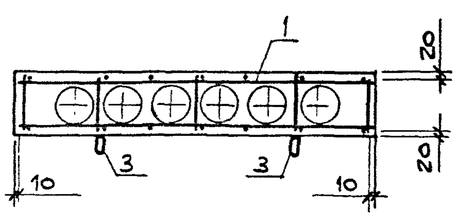

1. После заглаживания поверхности изделия, кольцо петли строповочной (поз.3) необходимо поднять в вертикальное положение, а выемку заделать.
2. В числителе указана масса тяжелого бетона, в знаменателе - масса легкого бетона.
3. Узлы 4,9,10, 12 см. 1.034.1-1/90.1-У листы 2,3.

поз.	наименование	кол. на ВК13. 8.	12.	15.	обозначение документа
1	каркас пространств. КП20	1			1.034.1-1/90.3-7
	КП21		1		-7
	КП22			1	-7
2	петля строповочная П7	2	2	2	-22
					-
3	ПП1	2	2	2	-23
	бетон тяжелый класса В15 или				
	бетон легкий марки D1800, В15	0,174	0,284	0,332	м³

марка	рис.	масса, кг
ВК 13.8.26	1,4,7	435/330
ВК 13.12.26	2,5,8	710/540
ВК 13.15.26	3,6,9	830/630

нач.МП2	ОРЛОВ	
н.контр.	АНОФРИЕВА	
гл.инж.м.	МАРГУЛЕЦ	
вед.инж	ПОПОВА	
зав.гр	АНОФРИЕВА	

1.034.1-1/90.1-48

Вентблок крышный ВК 13.8.26, ВК 13.12.26, ВК 13.15.26

стадия	лист	листов
Р		1

ЦНИИЭП учебных зданий

24452 52

Рис.1

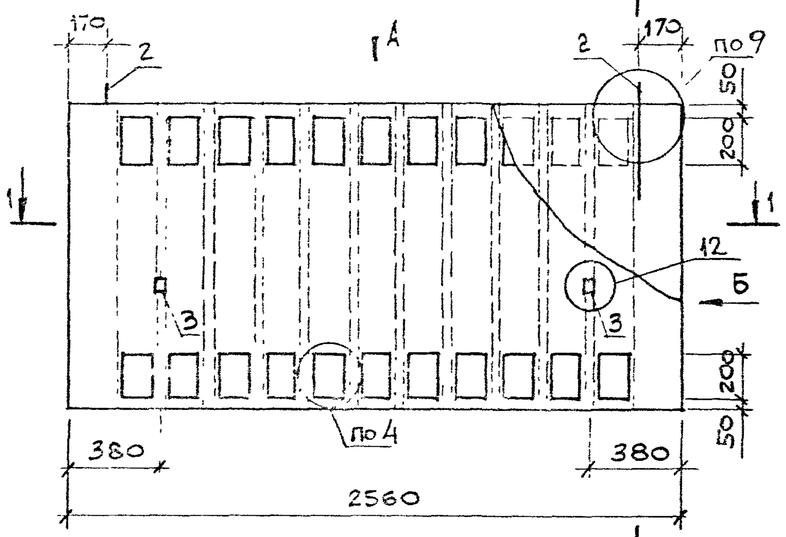

Вид А
Рис.3

Рис.2

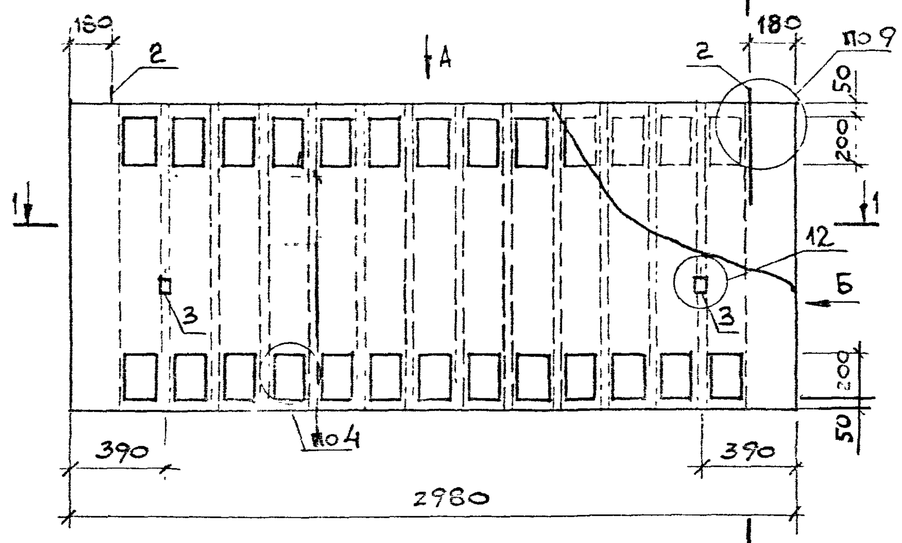

Вид А
Рис.4

Вид Б

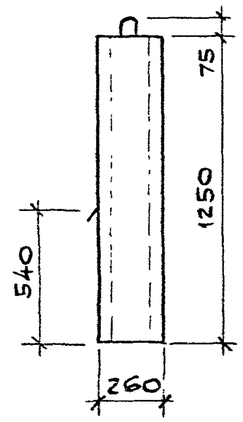

2-2

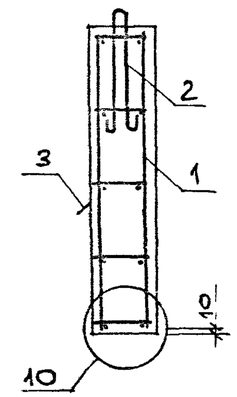

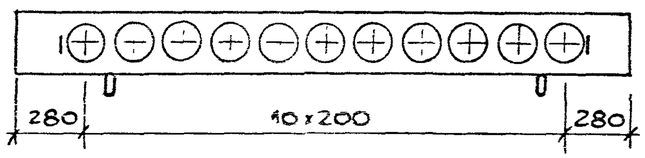

1 – 1
Рис.5

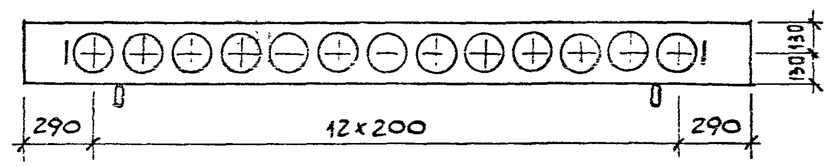

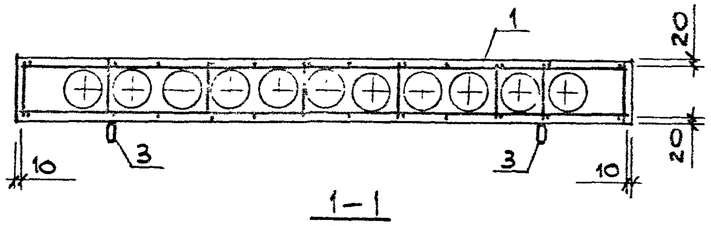

1 – 1
Рис.6

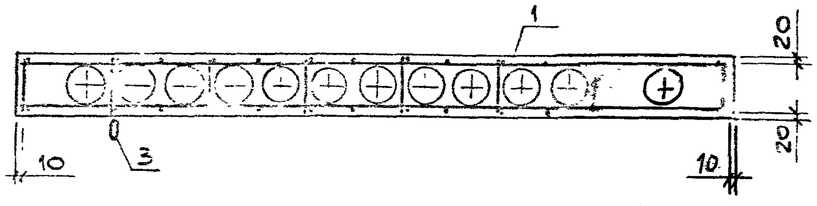

1. После заглаживания поверхности изделия, кольцо петли строповочной (поз.3) необходимо поднять в вертикальное положение, а выемку заделать
2. В числителе указана масса тяжелого бетона, в знаменателе – масса легкого бетона.
3. Узлы 4,9,10,12 см. 1.034.1-1/90.1-7 листы 2,3.

Поз.	Наименование	Кол. на ВК13. 26.	30.	Обозначение документа
1	Каркас пространств. КП 23	1		1.034.1-1/90.3-7
	КП 24		1	-7
2	Петля строповочная ПВ	2	2	-22
3	ПП1	2	2	-23
	Бетон тяжелый класса В15 или			
	Бетон легкий марки D 1800, В15	0,609	0,696	м³

Марка	Рис.	Масса, кг
ВК 13.26.26	1,3,5	1520/1150
ВК 13.30.26	2,4,6	1740/1315

Нач.М.№2	Орлов	
Н.контр.	Анофриева	
Гл.инж.М.	Маргулец	
Вед.инж.	Попова	
Зав.гр.	Анофриева	

1.034.1-1/90.1-49

Вентблок крышный ВК13.26.26, ВК 13.30.26

Стадия	Лист	Листов
Р		1

ЦНИИЭП учебных зданий

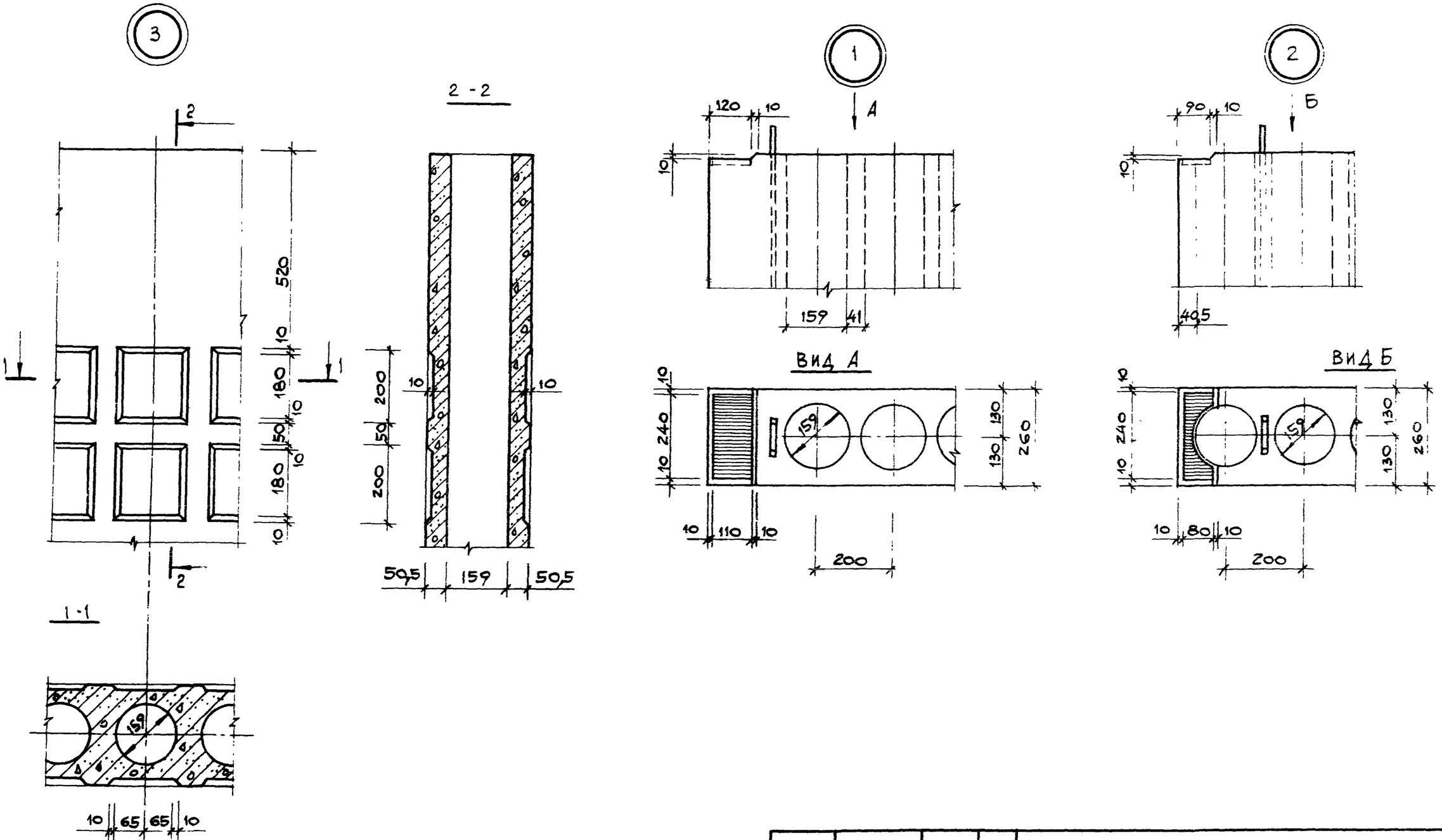

Нач.М.	ОРЛОВ		1.034.1-1/90.1-У	
Н.контр.	АНОФРИЕВА		УЗЕЛ 1...18	Стадия: Р; Лист: 1; Листов: 5
Гл.инж.М.	МАРГУЛЕЦ			ЦНИИЭП учебных зданий
Вед.инж.	ПОПОВА			
Зав.гр.	АНОФРИЕВА			

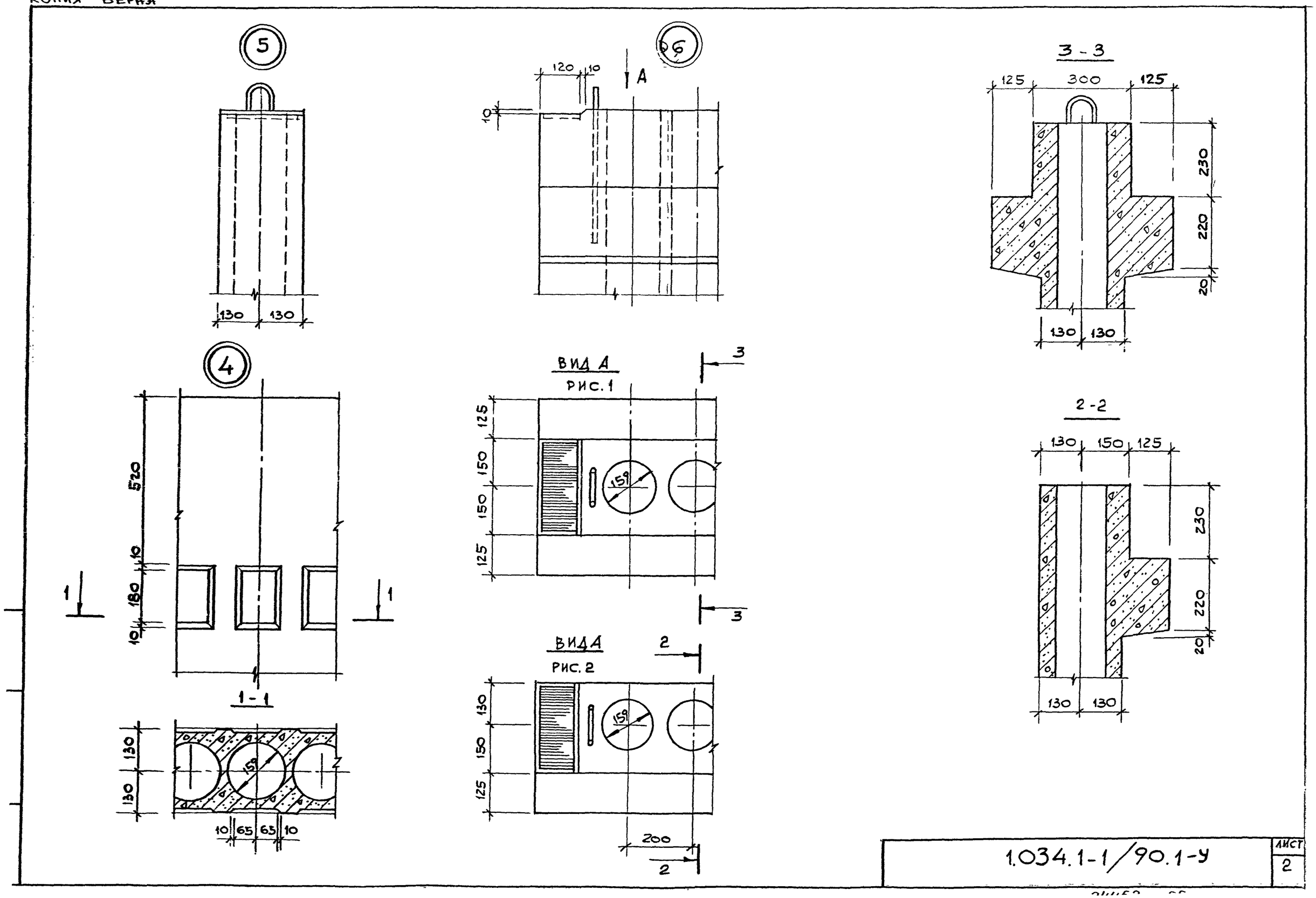

1.034.1-1/90.1-У	ЛИСТ 2

КОПИЯ ВЕРНА

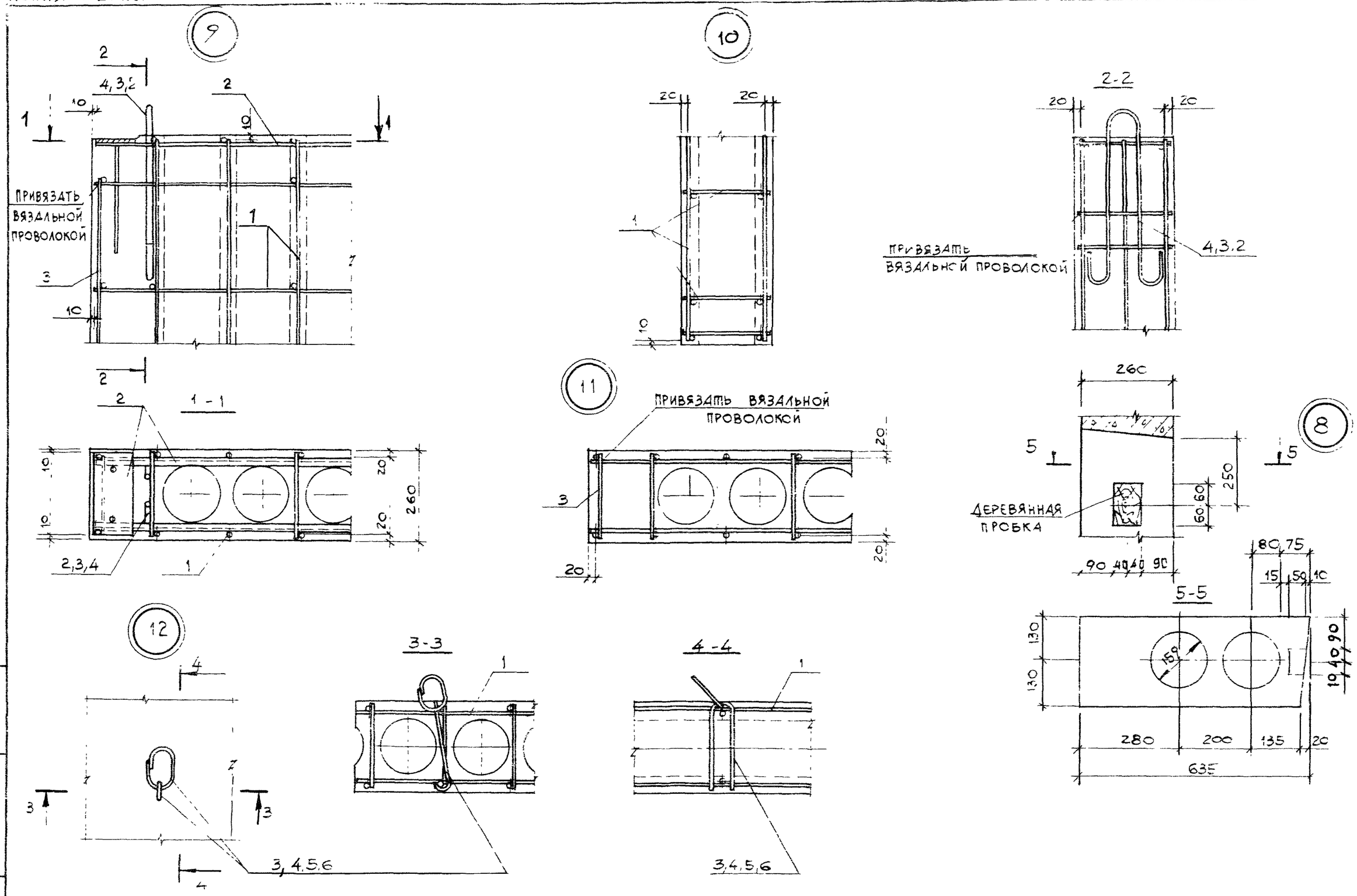

Подпись и дата	Взам. инв. №

1034. 1-1/90.1-У

Лист 3

24452 56

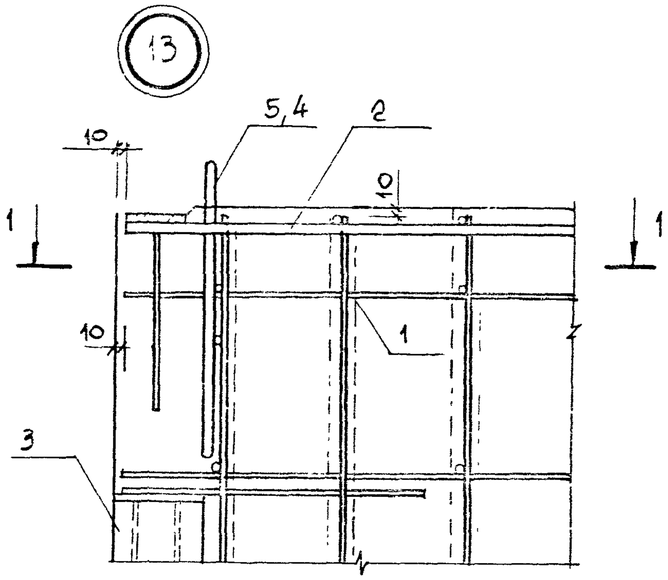

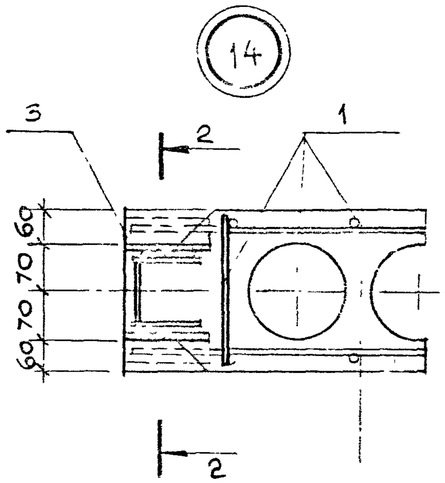

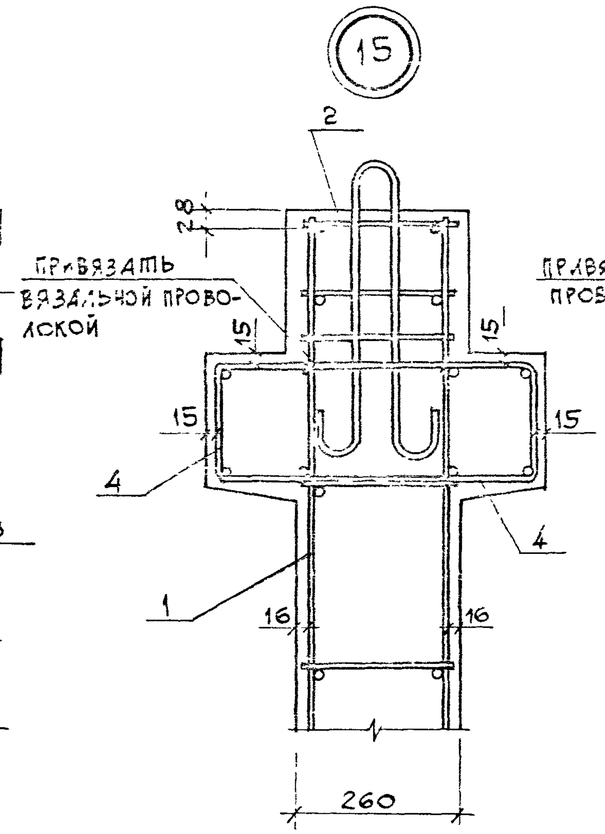

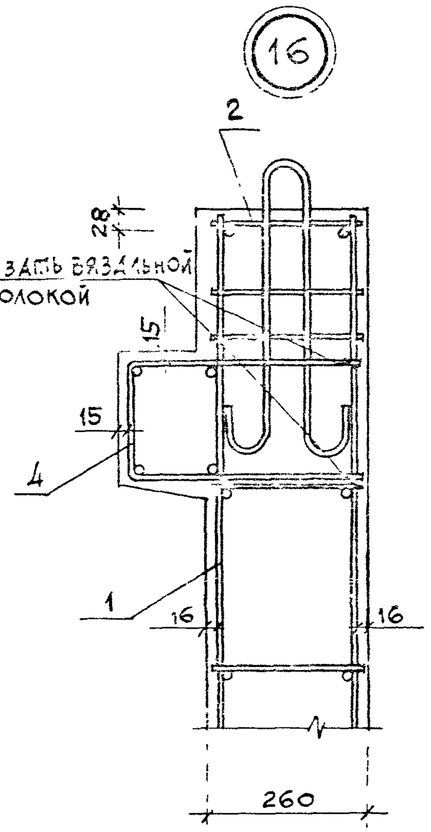

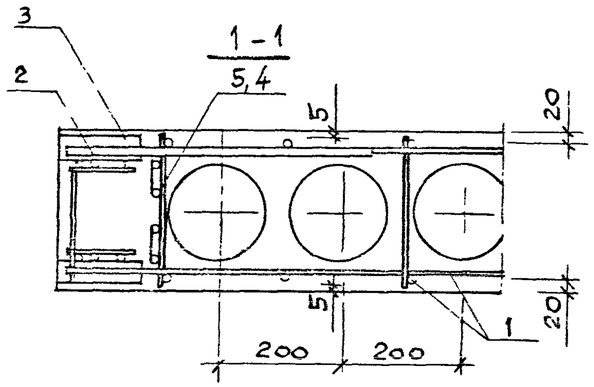

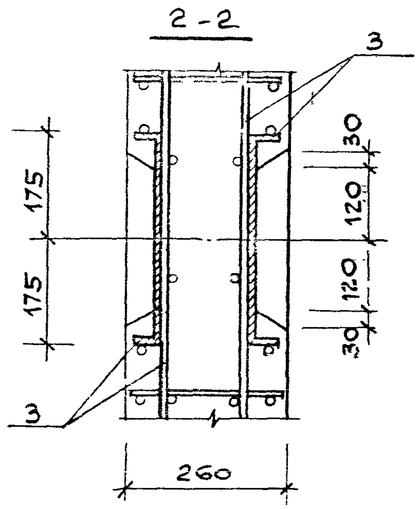

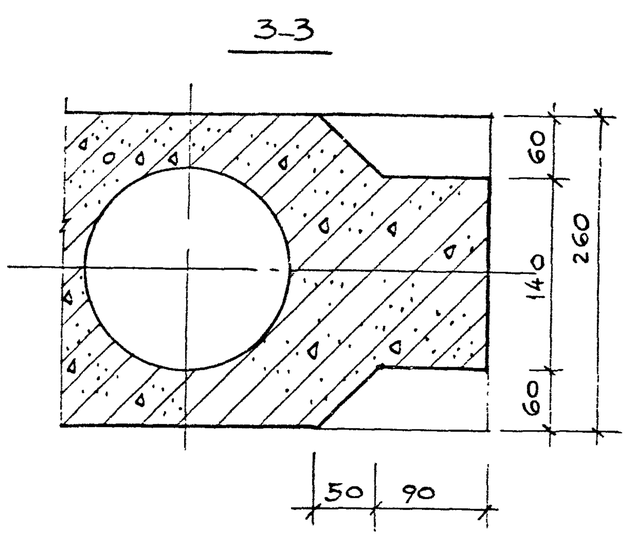

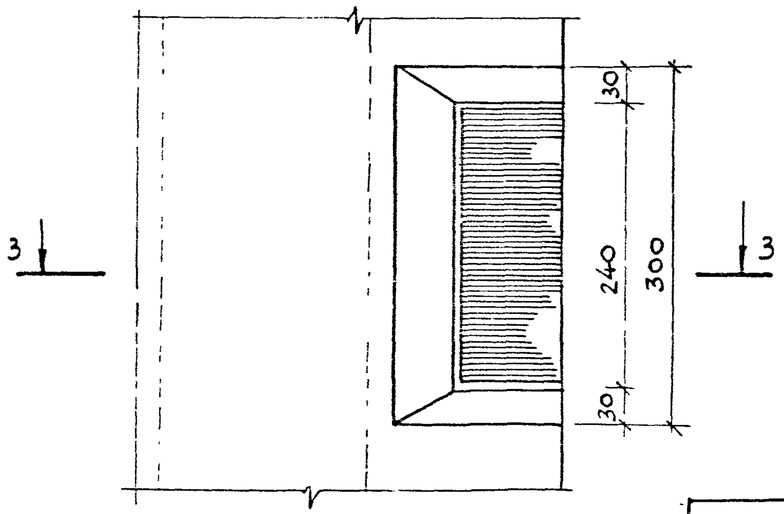

1.034. 1-1/90.1-4	ЛИСТ 4

24452 - 57

17

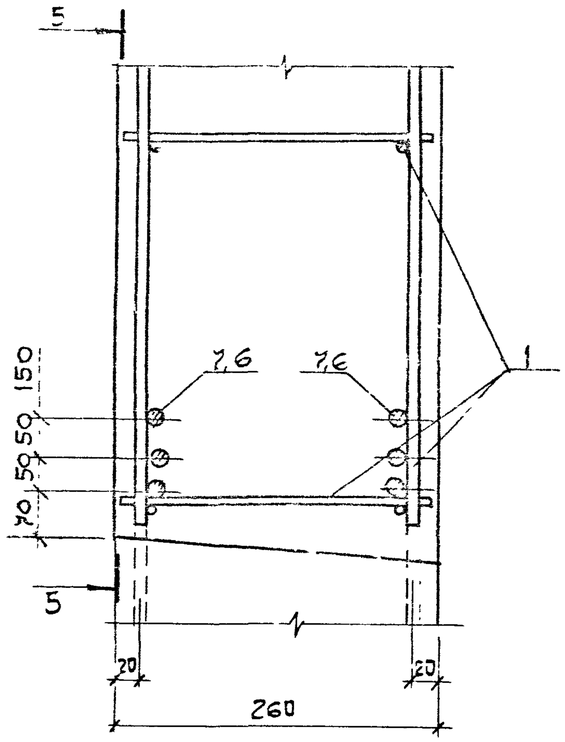

18

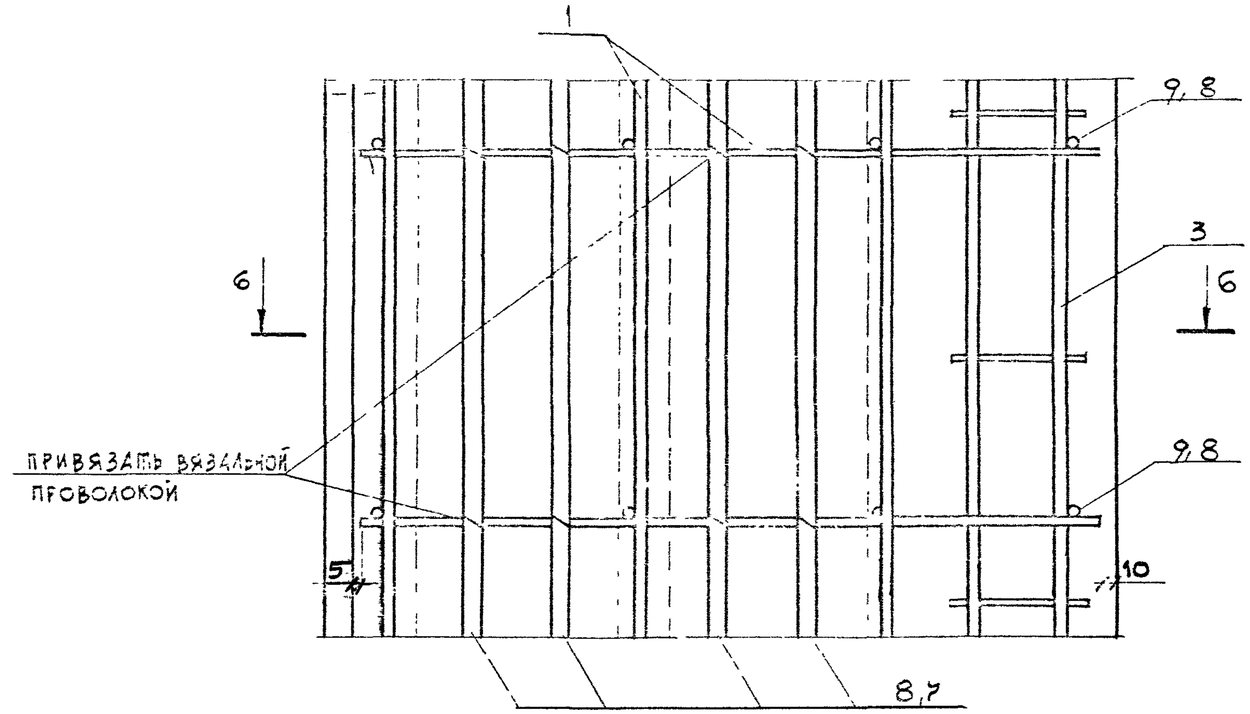

5-5

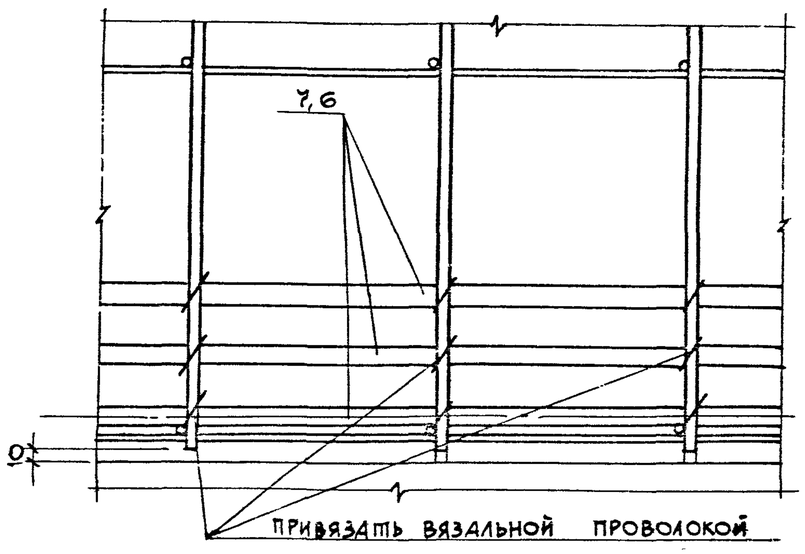

6-6

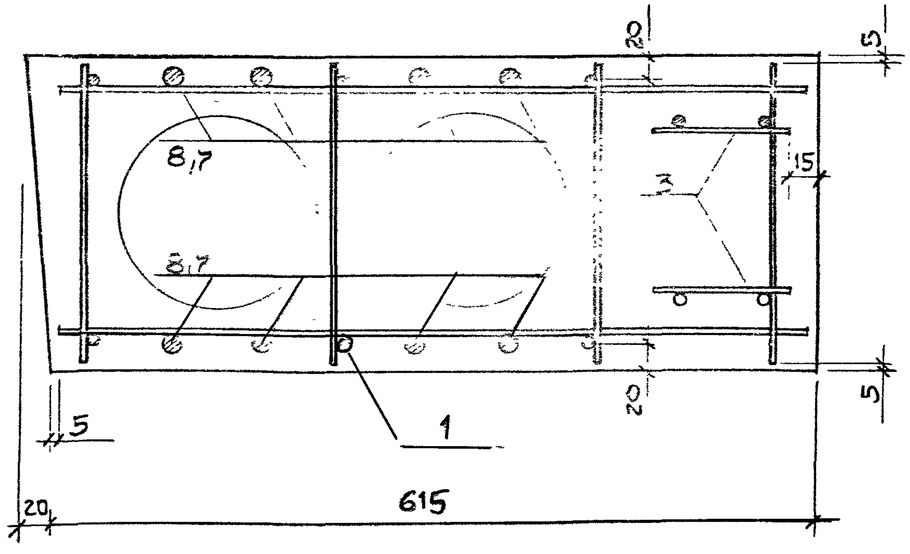

ИНВ.№ ПОДЛ.	ПОДПИСЬ	ДАТА	ВЗАМ. ИНВ.№

1.034.1-1/90.1-У

КГ

Марка элемента	Изделия арматурные								Изделия закладные							Изделия строповочные												Общий расход
	Арматура класса								Арматура класса			Прокат				Арматура класса												
	А-III					Вр-I			А-III							А-I						$А_с$-II			Вр-I			
	ГОСТ 5781-82*					ГОСТ 6727-80*		Всего	ГОСТ 5781-82*			ГОСТ 103-76			Всего	ГОСТ 5781-82*									ГОСТ 6727-80*		Всего	
	Ф16	Ф10	Ф8	Ф6	Итого	Ф5	Итого		Ф12	Ф10	Итого	-110×10	-80×10	Итого		Ф10	Ф12	Ф14	Ф16	Ф18	Итого	Ф12	Ф14	Итого	Ф5	Итого		
В21 8 26	—	1,02	8,20	0,16	9,38	2,41	2,41	11,79	1,08	—	1,08	—	1,86	1,86	2,94	2,40	—	—	1,07	—	3,47	—	—	—	0,07	0,07	3,54	18,27
В33 8 26	—	1,02	12,80	0,16	13,98	3,79	3,79	17,77	1,08	—	1,08	—	1,86	1,86	2,94	2,40	—	—	1,07	—	3,47	—	—	—	0,07	0,07	3,54	24,25
В20 12 26	3,66	—	10,62	0,26	14,54	3,46	3,46	17,99	1,08	—	1,08	4,14	—	4,14	5,22	2,40	—	—	1,07	—	3,47	—	—	—	0,07	0,07	3,54	26,75
В33 12 26	3,66	—	17,70	0,26	21,68	5,93	5,93	27,61	1,08	—	1,08	4,14	—	4,14	5,22	0,86	2,22	—	1,07	—	4,15	—	—	—	0,07	0,07	4,22	37,05
В28 12 26	3,66	—	15,10	0,26	19,02	4,94	4,94	23,96	1,08	—	1,08	4,14	—	4,14	5,22	0,86	2,22	—	1,07	—	4,15	—	—	—	0,07	0,07	4,22	33,40
В36 12 26	3,66	—	19,44	0,26	23,36	6,43	6,43	29,79	1,08	—	1,08	4,14	—	4,14	5,22	0,86	2,22	—	1,07	—	4,15	—	—	—	0,07	0,07	4,22	39,23
В20 15 26	3,74	—	13,70	0,37	17,81	4,76	4,76	22,57	1,08	—	1,08	4,14	—	4,14	5,22	2,40	—	—	1,07	—	3,47	—	—	—	0,07	0,07	3,54	31,33
В33 15 26	3,74	—	22,88	0,37	26,99	7,32	7,32	34,31	1,08	—	1,08	4,14	—	4,14	5,22	—	3,44	—	1,07	—	4,51	—	—	—	0,07	0,07	4,58	44,11
В20 26 26	8,02	—	21,40	0,64	30,06	7,09	7,09	37,15	1,08	—	1,08	4,14	—	4,14	5,22	—	1,22	3,02	1,07	—	5,31	—	—	—	0,07	0,07	5,39	47,75
В33 26 26	8,02	—	35,68	0,64	44,37	12,06	12,06	56,43	1,08	—	1,08	4,14	—	4,14	5,22	—	—	—	5,20	—	5,20	1,22	—	1,22	0,07	0,07	6,49	68,14
В28 26 26	8,02	—	39,36	0,64	39,02	10,13	10,13	49,15	1,08	—	1,08	4,14	—	4,14	5,22	—	1,22	—	5,20	—	6,42	—	—	—	0,07	0,07	6,49	60,86
В36 26 26	8,02	—	39,04	0,64	47,70	13,17	13,17	60,87	1,08	—	1,08	4,14	—	4,14	5,22	—	—	—	5,20	—	5,20	1,22	—	1,22	0,07	0,07	6,49	72,58
В20 30 26	9,34	—	24,48	0,74	34,56	8,18	8,18	42,74	1,08	—	1,08	4,14	—	4,14	5,22	—	1,22	3,02	1,07	—	5,31	—	—	—	0,07	0,07	5,39	53,35
В33 30 26	9,34	—	40,80	0,74	50,88	14,02	14,02	64,90	1,08	—	1,08	4,14	—	4,14	5,22	—	—	—	1,07	5,80	6,87	1,22	—	1,22	0,07	0,07	8,16	78,18
В28 30 26	9,34	—	34,72	0,74	44,80	11,68	11,68	56,48	1,08	—	1,08	4,14	—	4,14	5,22	—	—	—	5,20	—	5,20	1,22	—	1,22	0,07	0,07	6,49	68,19
В36 30 26	9,34	—	44,64	0,74	54,72	15,18	15,18	69,90	1,08	—	1,08	4,14	—	4,14	5,22	—	—	—	1,07	5,80	6,87	—	1,66	1,66	0,07	0,07	8,60	83,72
ВД 20 12 26	3,66	6,40	7,70	0,55	18,31	3,53	3,53	21,84	1,08	4,96	6,04	34,94	—	34,94	40,98	2,40	—	—	1,07	—	3,47	—	—	—	0,07	0,07	3,54	66,36
ВД 28 12 26	3,66	10,40	10,90	1,41	26,37	5,21	5,21	31,58	1,08	7,44	8,52	50,34	—	50,34	58,86	0,86	—	—	5,20	—	6,06	—	—	—	0,07	0,07	6,13	96,57
ВД 33 12 26	3,66	11,84	12,80	0,97	29,27	6,24	6,24	35,51	1,08	7,44	8,52	50,34	—	50,34	58,86	0,86	2,22	—	1,07	—	4,15	—	—	—	0,07	0,07	4,22	98,59
ВД 36 12 26	3,66	14,32	14,00	1,21	33,19	6,80	6,80	39,99	1,08	9,92	11,00	65,74	—	65,74	76,74	0,86	2,22	—	1,07	—	4,15	—	—	—	0,07	0,07	4,22	120,96
ВД 20 15 26	3,74	6,40	10,78	0,58	21,50	4,82	4,82	26,32	1,08	4,96	6,04	34,94	—	34,94	40,98	2,40	—	—	1,07	—	3,47	—	—	—	0,07	0,07	3,54	70,84
ВД 33 15 26	3,74	11,84	17,92	1,02	34,52	7,52	7,52	42,04	1,08	7,44	8,52	50,34	—	50,34	58,86	—	3,44	—	1,07	—	4,51	—	—	—	0,07	0,07	4,58	105,48
ВД 20 26 26	8,02	6,40	18,48	0,92	33,82	7,16	7,16	40,98	1,08	4,96	6,04	34,94	—	34,94	40,98	0,86	2,22	—	1,07	—	4,15	—	—	—	0,07	0,07	4,22	86,18

Нач М № 2	Орлов	
Н контр.	Лифриева	
Гл. инж М	Мяргулец	
Вед инж	Попова	
Зав гр.	Лифриева	

1.034 1-1 / 901-РС

Ведомость расхода стали

Стадия	Лист	Листов
Р	1	3

ЦНИИЭП учебных зданий

кг

Марка элемента	Изделия арматурные								Изделия закладные						Изделия строповочные												Общий расход
	Арматура класса											Прокат			Арматура класса												
	А-III					Вр-I			А-III						А-I						Ас-II			Вр-I			
	ГОСТ 5781-82*					ГОСТ 6727-80*		Всего	ГОСТ 5781-82*			ГОСТ 103-76		Всего	ГОСТ 5781-82*									ГОСТ 6727-80		Всего	
	⌀16	⌀10	⌀8	⌀6	Итого	⌀5	Итого		⌀12	⌀10	Итого	-110х10	Итого		⌀10	⌀12	⌀14	⌀16	⌀18	Итого	⌀12	⌀14	Итого	⌀5	Итого		
ВД 28 26.26	8,02	10,40	26,16	1,21	45,79	10,40	10,40	56,19	1,08	7,44	8,52	50,34	50,34	58,86	—	1,22	—	5,20	—	6,42	—	—	—	0,07	0,07	6,49	121,54
ВД 33 26.26	8,02	11,84	30,72	1,28	51,86	12,33	12,33	64,19	1,08	7,44	8,52	50,34	50,34	58,86	—	—	—	5,20	—	5,20	1,22	—	1,22	0,07	0,07	6,49	150,49
ВД 36 26.26	8,02	14,32	33,60	1,50	57,44	13,65	13,65	71,09	1,08	9,92	11,00	65,74	65,74	76,74	—	—	—	5,20	—	5,20	1,22	—	1,22	0,07	0,07	6,49	154,32
ВД 20.30.26	9,34	6,40	21,56	1,02	38,32	8,25	8,25	46,57	1,08	4,96	6,04	34,94	34,94	40,98	0,86	—	3,02	1,07	—	4,95	—	—	—	0,07	0,07	5,02	92,57
ВД 28.30.26	9,34	10,40	30,52	1,34	51,60	11,95	11,95	63,55	1,08	7,44	8,52	50,34	50,34	58,86	—	—	—	5,20	—	5,20	1,22	—	1,22	0,07	0,07	6,49	128,90
ВД 33.30.26	9,34	11,84	35,84	1,42	58,44	14,22	14,22	72,66	1,08	7,44	8,52	50,34	50,34	58,86	—	—	—	1,07	5,80	6,87	1,22	—	1,22	0,07	0,07	8,16	139,69
ВД 36.30.26	9,34	14,32	39,20	1,60	64,46	15,66	15,66	80,12	1,08	9,92	11,00	65,74	65,74	76,74	—	—	—	1,07	5,80	6,87	—	1,66	1,66	0,07	0,07	8,60	165,46
1ВД 20.12.26	3,66	6,40	10,24	0,55	20,85	4,15	4,15	25,00	1,08	4,96	6,04	34,94	34,94	40,98	2,40	—	—	1,07	—	3,47	—	—	—	0,07	0,07	3,54	69,52
1ВД 28.12.26	3,66	10,40	13,44	1,41	28,91	5,84	5,84	34,75	1,08	7,44	8,52	50,34	50,34	58,86	0,86	2,22	—	1,07	—	4,15	—	—	—	0,07	0,07	4,22	97,83
1ВД 33.12.26	3,66	11,84	15,34	0,97	31,81	6,87	6,87	38,68	1,08	7,44	8,52	50,34	50,34	58,86	0,86	2,22	—	1,07	—	4,15	—	—	—	0,07	0,07	4,22	101,94
1ВД 36.12.26	3,66	14,32	16,54	1,21	35,73	7,43	7,43	43,16	1,08	9,92	11,00	65,74	65,74	76,74	0,86	2,22	—	1,07	—	4,15	—	—	—	0,07	0,07	4,22	124,12
1ВД 20.15.26	3,74	6,40	14,04	0,58	24,76	5,62	5,62	30,38	1,08	4,96	6,04	34,94	34,94	40,98	0,86	2,22	—	1,07	—	4,15	—	—	—	0,07	0,07	4,22	75,58
1ВД 33.15.26	3,74	11,84	21,18	1,02	37,78	8,32	8,32	46,10	1,08	7,44	8,52	50,34	50,34	58,86	—	1,22	3,02	1,07	—	5,31	—	—	—	0,07	0,07	5,38	110,34
1ВД 20.26.26	8,02	6,40	23,56	0,92	38,90	8,56	8,56	47,46	1,08	4,96	6,04	34,94	34,94	40,98	—	1,22	3,02	1,07	—	5,31	—	—	—	0,07	0,07	5,38	93,82
1ВД 28 26.26	8,02	10,40	31,24	1,21	50,86	11,80	11,80	62,66	1,08	7,44	8,52	50,34	50,34	58,86	—	1,22	—	5,20	—	6,42	—	—	—	0,07	0,07	6,49	121,54
1ВД 33.26.26	8,02	11,84	35,80	1,28	56,94	13,73	13,73	70,67	1,08	7,44	8,52	50,34	50,34	58,86	—	—	—	5,20	—	5,20	1,22	—	1,22	0,07	0,07	6,49	136,02
1ВД 36.26.26	8,02	14,32	38,68	1,50	62,52	15,05	15,05	77,57	1,08	9,92	11,00	65,74	65,74	76,74	—	—	—	5,20	—	5,20	1,22	—	1,22	0,07	0,07	6,49	160,80
1ВД 20.30.26	9,34	6,40	27,36	1,02	44,12	9,89	9,89	54,01	1,08	4,96	6,04	34,94	34,94	40,98	—	1,22	3,02	1,07	—	5,31	—	—	—	0,07	0,07	5,38	100,37
1ВД 28.30.26	9,34	10,40	36,32	1,34	57,40	13,59	13,59	70,99	1,08	7,44	8,52	50,34	50,34	58,86	—	—	—	5,20	—	5,20	1,22	—	1,22	0,07	0,07	6,49	136,35
1ВД 33.30.26	9,34	11,84	41,65	1,42	64,25	15,86	15,86	80,11	1,08	7,44	8,52	50,34	50,34	58,86	—	—	—	1,07	5,80	6,87	1,22	—	1,22	0,07	0,07	8,16	147,13
1ВД 36.30.26	9,34	14,32	45,00	16,0	70,26	17,30	17,30	87,56	1,08	9,92	11,00	65,74	65,74	76,74	—	—	—	1,07	5,80	6,87	—	1,66	1,66	0,07	0,07	8,60	172,90
2ВД 20.12.26	3,66	6,40	12,78	0,55	23,39	4,78	4,78	28,17	1,08	4,96	6,04	34,94	34,94	40,98	2,40	—	—	1,07	—	3,47	—	—	—	0,07	0,07	3,54	72,69
2ВД 28.12.26	3,66	10,40	15,98	1,41	31,45	6,47	6,47	37,92	1,08	7,44	8,52	50,34	50,34	58,86	0,86	2,22	—	1,07	—	4,15	—	—	—	0,07	0,07	4,22	101,00
2ВД 33.12.26	3,66	11,84	17,88	0,97	34,35	7,50	7,50	41,85	1,08	7,44	8,52	50,34	50,34	58,86	0,86	2,22	—	1,07	—	4,15	—	—	—	0,07	0,07	4,22	104,93
2ВД 36.12.26	3,66	14,32	19,08	1,21	38,27	8,06	8,06	46,33	1,08	9,92	11,00	65,74	65,74	76,74	—	3,44	—	1,07	—	4,51	—	—	—	0,07	0,07	4,58	127,65
2ВД 20.15.26	3,74	6,40	17,31	0,58	28,03	6,42	6,42	34,45	1,08	4,96	6,04	34,94	34,94	40,98	0,86	2,22	—	1,07	—	4,15	—	—	—	0,07	0,07	4,22	79,65

Марка элемента	Изделия арматурные										Изделия закладные						Изделия сборочные												Общий расход
	Арматура класса													Прокат			Арматура класса												
	А-III						Вр-I			Всего	А-II			ГОСТ 103-76		Всего	А-I					Ас-II				Вр-I		Всего	
	ГОСТ 5781-82*						ГОСТ 6727-80*				ГОСТ 5781-82*						ГОСТ 5781-82*									ГОСТ 6727-80*			
	Ø16	Ø14	Ø10	Ø8	Ø6	Итого	Ø5	Ø3	Итого		Ø12	Ø10	Итого	Ст.10	Итого		Ø12	Ø14	Ø16	С18	Итого	Ø12	Ø14	Ø18	Итого	Ø5	Итого		
2ВД 33.15.26	3,74	—	11,84	24,44	1,02	41,04	9,12	—	9,12	50,16	1,08	7,44	8,52	50,34	50,34	58,86	1,22	3,02	1,07	—	5,31	—	—	—	—	0,07	0,07	5,38	128,29
2ВД 20.26.26	8,02	—	6,40	28,64	0,92	43,98	9,96	—	9,96	53,94	1,08	4,96	6,04	34,94	34,94	40,98	1,22	3,02	1,07	—	5,31	—	—	—	—	0,07	0,07	5,38	100,30
2ВД 28.26.26	8,02	—	10,40	36,32	1,21	55,95	13,20	—	13,20	69,15	1,08	7,44	8,52	50,34	50,34	58,86	—	—	1,07	5,80	6,87	1,22	—	—	1,22	0,07	0,07	8,16	136,17
2ВД 33.26.26	8,02	—	11,84	40,88	1,28	62,02	15,13	—	15,13	77,15	1,08	7,44	8,52	50,34	50,34	58,86	—	—	1,07	5,80	6,87	—	1,66	—	1,66	0,07	0,07	8,60	144,61
2ВД 36.26.26	8,02	—	14,32	43,76	1,50	67,60	16,45	—	16,45	84,05	1,08	9,92	11,00	65,74	65,74	76,74	—	—	1,07	—	1,07	—	1,66	5,80	7,46	0,07	0,07	8,60	169,39
2ВД 20.30.26	9,34	—	6,40	33,10	1,02	49,92	11,53	—	11,53	61,45	1,08	4,96	6,04	34,94	34,94	40,98	1,22	—	5,20	—	6,42	—	—	—	—	0,07	0,07	6,49	108,92
2ВД 28.30.26	9,34	—	10,40	42,13	1,34	63,20	15,23	—	15,23	78,43	1,08	7,44	8,52	50,34	50,34	58,86	—	—	1,07	5,80	6,87	1,22	—	—	1,22	0,07	0,07	8,16	145,45
2ВД 33.30.26	9,34	—	11,84	47,46	1,42	70,06	17,50	—	17,50	87,56	1,08	7,44	8,52	50,34	50,34	58,86	—	—	1,07	5,80	6,87	—	1,66	—	1,66	0,07	0,07	8,60	155,02
2ВД 36.30.26	9,34	—	14,32	50,94	1,60	76,07	18,94	—	18,94	95,01	1,08	9,92	11,00	65,74	65,74	76,74	—	—	1,07	—	1,07	—	1,66	5,80	7,46	0,07	0,07	8,60	180,35
ВДП 28.26.26	29,23	47,93	10,40	15,96	1,21	104,73	5,94	—	5,94	110,67	1,08	7,44	8,52	50,34	50,34	58,86	1,22	3,02	1,07	—	5,31	—	—	—	—	0,07	0,07	5,38	174,91
ВДП 33.26.26	29,23	47,93	11,84	20,76	1,28	111,04	7,90	—	7,90	118,94	1,08	7,44	8,52	50,34	50,34	58,86	1,22	3,02	1,07	—	5,31	—	—	—	—	0,07	0,07	5,38	183,18
ВДП 36.26.26	29,23	47,93	14,32	23,52	1,50	116,50	9,20	—	9,20	125,70	1,08	9,92	11,00	65,74	65,74	76,74	—	—	5,20	—	5,20	1,22	—	—	1,22	0,07	0,07	6,49	208,93
1ВДП 28.26.26	29,23	47,93	10,40	21,04	1,21	109,81	7,34	—	7,34	117,15	1,08	7,44	8,52	50,34	50,34	58,86	1,22	3,02	1,07	—	5,31	—	—	—	—	0,07	0,07	5,38	181,39
1ВДП 33.26.26	29,23	47,93	11,84	25,84	1,28	116,12	9,30	—	9,30	125,42	1,08	7,44	8,52	50,34	50,34	58,86	—	—	5,20	—	5,20	1,22	—	—	1,22	0,07	0,07	6,49	190,77
1ВДП 36.26.26	29,23	47,93	14,32	28,56	1,50	121,58	10,60	—	10,60	132,18	1,08	9,92	11,00	65,74	65,74	76,74	—	—	5,20	—	5,20	1,22	—	—	1,22	0,07	0,07	6,49	215,41
2ВДП 28.26.26	29,23	47,93	10,40	26,12	1,21	114,89	8,74	—	8,74	123,63	1,08	7,44	8,52	50,34	50,34	58,86	1,22	—	5,20	—	6,42	—	—	—	—	0,07	0,07	6,49	180,24
2ВДП 33.26.26	29,23	47,93	11,84	30,92	1,28	121,20	10,70	—	10,70	131,90	1,08	7,44	8,52	50,34	50,34	58,86	—	—	5,20	—	5,20	1,22	—	—	1,22	0,07	0,07	6,49	197,25
2ВДП 36.26.26	29,23	47,93	14,32	33,64	1,50	126,62	12,00	—	12,00	138,62	1,08	9,92	11,00	65,74	65,74	76,74	—	—	1,07	5,80	6,87	1,22	—	—	1,22	0,07	0,07	8,16	223,52
ВК 13.8.26	—	—	—	—	—	—	—	1,28	1,28	1,28	—	—	—	—	—	—	2,29	—	1,07	—	3,36	—	—	—	—	—	—	3,36	4,64
ВК 13.12.26	—	—	—	—	—	—	—	1,70	1,70	1,70	—	—	—	—	—	—	2,29	—	1,07	—	3,36	—	—	—	—	—	—	3,36	5,06
ВК 13.15.26	—	—	—	—	—	—	—	2,17	2,17	2,17	—	—	—	—	—	—	2,29	—	1,07	—	3,36	—	—	—	—	—	—	3,36	5,53
ВК 13.26.26	—	—	—	—	—	—	—	3,44	3,44	3,44	—	—	—	—	—	—	0,85	—	1,07	—	1,92	1,44	—	—	1,44	—	—	3,36	6,80
ВК 13.30.26	—	—	—	—	—	—	—	4,00	4,00	4,00	—	—	—	—	—	—	0,85	—	1,07	—	1,92	1,44	—	—	1,44	—	—	3,36	7,36