ПОБЫЕ КОНСТРУКЦИИ. ИЗДЕЛИЯ, УЗЛЫ ЗДАНИЙ
И СООРУЖЕНИЙ.

СЕРИЯ 1.431-10

ПЕРЕГОРОДКИ

КОНСОЛЬНЫЕ СЕТЧАТЫЕ СТАЛЬНЫЕ

ВЫПУСК 3

СТВОРКИ ДВЕРНЫЕ, СТОЙКИ, РИГЕЛИ, ЩИТЫ
РАБОЧИЕ ЧЕРТЕЖИ

АЗРАБОТАНЫ "ГИПРОСПЕЦЛЕГКОНСТРУКЦИЕЙ"

ГЛАВНЫЙ ИНЖЕНЕР В.И.ШИЛОВ.

ЗАВЕДУЮЩИЙ ОАК-4 О.Н.ЕРМОЛАЕВ

КОНСТРУКТОР ПРОЕКТА И.И.РАЦКЕВИЧ.

УТВЕРЖДЕНЫ И ВВЕДЕНЫ В ДЕЙСТВИЕ

С 01.08 1980 г.

ПОСТАНОВЛЕНИЕМ ГОССТРОЯ СССР

ОТ 25.04 1980 г. № 57

№ п/п	Обозначение	Наименование	№ стр.
1	2	3	4
1.	1.431-1083	Содержание. Лист 1	
2.	1.431-1083	Содержание. Лист 2	
3.	1.431-1083	Содержание. Лист 3	
4.	1.431-1083	Содержание. Лист 4	2
5.	1.431-1083	Содержание. Лист 5	
6	1.431-1083 01.01.00	Стойка. Лист 1	
7	01.02.00	Стойка дверная	
8	01.03.00	Стойка дверная	3
9	01.01.00 СБ	Стойка сб. черт	
10	01.02.00 СБ	Стойка дверная 1,8 ДКК; сб. черт.	4
11	01.01.01	Основание	
12	01.02.01	Ребро	
13	02.03.01	Стойка	
14	02.05.02	Втулка	5
15	02.01.10	Уголок	
16	01.00.02	Скоба	
17	02.14.18	Уголок	
18	01.00.03	Пластина	6
19	02.16.00	Щит с раздаточным окном	
20	02.01.00	Щит Лист 1	
21	02.01.00	Лист 2	
22	02.01.00	Лист 3	7
23	02.01.00	Лист 4	
24	02.01.00	Лист 5	
25	02.17.10	Каркас створки. Лист 1	
26	02.17.10	Лист 2	8

Изм.	Лист.	№ докум.	Подп.	Дата
Разраб.		Полунина		18.03.78
Пров.		Абрамова		20.03.78
Рук. пр.		Рацкевич		11.03.78
Н. контр.		Пономаренко		28.03.78
Утв.		Ермолаев		23.03.78

1.431-1083

ПЕРЕГОРОДКИ КОНСОЛЬНЫЕ СЕТЧАТЫЕ СТАЛЬНЫЕ

Лит	Лист	Листов
Р	1	5

Минмонтажспецстрой СССР Гипроспецлегконструкция

Копировал: Выгриянова

Формат: 11

2	3	
27	1431-1083 01 03 00СБ	Стойка дверная 1,8 Д.К.Г. СБ. черт.
28	02.11.11	Уголок
29	02.15.03	Уголок 9
30	02.01.00 СБ	Щит. СБ. черт.
31	02.17.10 СБ	Каркас створки. СБ. черт. 10
32	02.01.01	Уголок
33	02.01.03	Уголок
34	02.01.04	Перекладина
35	02.01.05	Уголок 11
36	02.01.02	Стойка
37	02.01.06	Стойка
38	02.04.10 СБ	Каркас створки. СБ. черт. 12
39	02.02.00	Щит левый. Лист 1
40	02.02.00	Лист 2
41	02.02.00	Лист 3
42	02.03.00	Лист 3 13
43	02.03.00	Щит правый Лист 1
44	02.03.00	Лист 2
45	02.17.00	Створка дверная Лист 1
46	02.17.00	Лист 2 14
47	02.03.00 СБ	Щит правый СБ. черт.
48	02.02.00	Щит левый. СБ. черт. 15
49	02.04.00	Створка дверная Лист 1
50	02.04.00	Лист 2
51	02.04.10	Каркас створки Лист 1
52	02.04.10	Лист 2 16
53	02.17.00 СБ	Створка дверная. СБ. черт.
54	02.04.00 СБ	Створка дверная 17
55	02.02.01	Перекладина
56	02.02.02	Стойка
57	02.04.11	Штырь
58	02.04.13	Уголок 18

Инв. № подл. | Подп. и дата | Взам. инв. № | Инв. № дубл. | Подп. и дата

Изм.	Лист	№ докум.	Подп.	Дата	1.431-1083	Лист 2

Копировал: Выгриянова Формат: 11

1	2	3	4
59	1.431-10В3 02.05.00	Стойка дверная Лист 1	
60	02.05.00	Лист 2	
61	02.15.00	Ригель. Лист 1	
62	02.15.00	Лист 2	19
63	02.16.30	Створка. Лист 1	
64	02.16.30	Лист 2	
65	01.01.04	Уголок	
66	02.00.01	Уголок	20
67	02.06.00	Створка дверная. Лист 1	
68	02.06.00	Лист 2	
69	02.14.30	Створка Лист 1	
70	02.14.30	Лист 2	21
71	02.05.00 СБ	Стойка дверная. Сб. черт.	
72	02.06.00 СБ	Створка дверная. Сб. черт	22
73	02.06.10	Каркас створки. Лист 1	
74	02.06.10	Лист 2	
75	02.06.10	Лист 3	
76	02.06.10	Лист 4	23
77	02.06.10 СБ	Каркас створки. Сб. черт	24
78	02.07.00	Щит. Лист 1	
79	02.07.00	Лист 2	
80	02.07.00	Лист 3	
81	02.07.00	Лист 4	25
82	02.07.00	Лист 5	
83	02.07.00	Лист 6	
84	02.10.00	Створка дверная. Лист 1	
85	02.10.00	Лист 2	26
86	02.07.00 СБ	Щит. Сб. черт.	
87	02.12.00 СБ	Створка дверная Сб. черт.	27
88	02.07.01	Уголок	
89	02.07.04	Перекладина	
90	02.07.02	Стойка	
91	02.07.06	Стойка	28

1	2	3	4
92	1.431-1083 02.07.03	Уголок	
93	02.08.01	Перекладина	
94	02.08.02	Стойка	
95	02.10.11	Уголок	29
96	02.13.00	Щит правый. Лист 3	
97	02.08.00	Щит левый. Лист 1	
98	02.08.00	Лист 2	
99	02.08.00	Лист 3	30
100	02.08.00 СБ	Щит левый СБ. черт	
101	02.13.00 СБ	Щит правый СБ. черт	31
102	02.16.10	Каркас щита Лист 1	
103	02.16.10	Лист 2	
104	02.12.00	Створка дверная Лист 1	
105	02.12.00	Лист 2	32
106	02.12.10	Каркас створки Лист 1	
107	02.12.10	Каркас створки Лист 2	
108	02.12.10	Лист 3	
109	02.12.10	Лист 4	33
110	02.12.00	Створка дверная Лист 3	
111	02.09.00	Стойка дверная Лист 1	
112	02.09.00	Лист 2	
113	02.18.00	Болт самонакерующийся	34
114	02.09.00 СБ	Стойка дверная СБ. черт.	
115	02.12.10 СБ	Каркас створки СБ. черт.	35
116	02.10.10	Каркас створки Лист 1	
117	02.10.10	Лист 2	
118	02.11.10	Каркас створки Лист 1	
119	02.11.10	Лист 2	36
120	02.10.00 СБ	Створка дверная СБ. черт	
121	02.11.00 СБ	Створка дверная СБ черт	37
122	02.11.00 СБ	Каркас створки СБ. черт	
123	02.10.10 СБ	Каркас створки СБ. черт	38

Взам. инв. № | Инв. № подл. | Подп. и дата | Инв. № дубл. | Подп. и дата

1	2	3	4
124	-1083 02.11.00	Створка дверная. Лист 1	
125	02.11.00	Лист 2	
126	02.13.00	Щит правый. Лист 1	
127	02.13.00	Лист 2	39
128	02.13.01	Стойка	
129	02.16.11	Перекладина	
130	02.16.12	Уголок	
131	02.16.13	Уголок	40
132	02.14.00 СБ	Щит с раздаточным окном. Сб.черт.	
133	02.14.30 СБ	Створка. Сб. черт.	41
134	02.14.10 СБ	Каркас щита. Сб. черт	42
135	02.14.11	Перекладина	
136	02.14.12	Уголок	
137	02.14.13	Уголок	
138	02.14.14	Скоба	43
139	02.14.15	Ребро	
140	02.14.16	Втулка	
141	01.02.03	Уголок	
142	02.14.31	Ручка	44
143	02.14.32	Штырь	
144	01.00.01	Пластина	
145	01.00.02	Уголок	
146	02.17.11	Уголок	45
147	02.15.00 СБ	Ригель. Сб. черт.	
148	02.15.01	Кронштейн	
149	02.15.05	Уголок	46
150	02.14.00	Щит с раздаточным окном	
151	02.14.10	Каркас щита. Лист 1	
152	02.14.10	Лист 2	
153	02.06.00	Лист 3	47
154	02.16.00 СБ	Щит с раздаточным окном. Сб.черт.	
155	02.16.30 СБ	Створка. Сб. черт.	48
156	02.16.10 СБ	Каркас щита. Сб. черт.	49
157	02.04.01	Ручка	
158	02.04.02	Ручка	
159	0218.00 СБ	Болт самоанкерующийся. Сб.черт.	50
160	0218.00	Болт	
161	1.431-1083 ТБ	Таблица расхода материалов	51

Формат	Поз.	Обозначение	Наименование	Кол.	Примечание
			ДОКУМЕНТАЦИЯ		
А2		1.431-10В3 01.02.00 СБ	Сборочный чертеж		
			ДЕТАЛИ		
А1	1	01.01.01-01	Основание	1	1,88 кг
А1	2	01.01.02-01	Стойка	2	3,4 кг
А1	3	01.02.01	Ребро	4	0,1 кг
Б4	4	01.02.02	Пластина		
			Лист 2 ГОСТ 19903-74		
			ВСт3кп2 ГОСТ 14637-69		
			52 В8 × 33 В8	1	0,03 кг
А1	5	02.05.02	Втулка	2	0,1 кг
			ПЕРЕМЕННЫЕ ДАННЫЕ ДЛЯ ИСПОЛНЕНИЙ		
			1.431-10В3 01.02.00		
			1,8 ДКК-л		
			ДЕТАЛИ		
А1	6	01.02.03	Уголок	1	
А1	7	02.14.14	Скоба	1	
			1.431-10В3 01.02.00-01		
		Поз. 6 и 7 отсутствуют.	Остальные различия		
		Исполнений по сборочному чертежу			

Инв. № подл. | Подп. и дата | Взам. инв. № | Инв. № дубл. | Подп. и дата

Изм.	Лист	№ докум.	Подп.	Дата
Разраб.		Сашина		
Пров.		Абойчева		
Рук. пр.		Рацевич		
Н. контр.		Пономаренко		
Утв.		Ермолаев		

1.431-10В3 01.02.00

СТОЙКА ДВЕРНАЯ

Лит.	Лист	Листов
Р		1

Минмонтажспецстрой СССР
Гипроспецлегконструкция

			Обозначение	Наименование	Кол.	Примечание
				ДОКУМЕНТАЦИЯ		
12			1.431-1083 01.03.00СБ	Сборочный чертеж		
				ДЕТАЛИ		
11		1	01.01.01-01	Основание	1	1,88кг
11		2	01.01.04-04	Уголок	2	
11		3	01.02.01	Ребро	4	0,1кг
64		4	01.02.02	Пластина		
				Лист 2 ГОСТ 19903-74		
				В Ст 3кп2 ГОСТ 14637-69		
				52В8 × 33В8	1	0,03кг.
11		5	02.05.02	Втулка	2	0,1кг
			ПЕРЕМЕННЫЕ	ДАННЫЕ ДЛЯ ИСПОЛНЕНИЙ		
				1.431-10В3 01.03.00		
				1,8ДКГ-л		
				ДЕТАЛИ		
11		6	01.02.03	Уголок	1	0,03кг
11		7	02.14.14	Скоба	1	0,002кг
				1.431-10В3 01.03.00-01		
				1,8ДКГ-п		
			Поз. 6 и 7 отсутствуют.	Остальные различия		
			исполнений по сборочному	чертежу		

Изм	Лист	№ докум.	Подп.	Дата	1.431-1083 01.03.00			
Разраб.		Свилева			СТОЙКА ДВЕРНАЯ	Лит	Лист	Листов
Пров		Рацкевич				Р		1
Н. контр.		Пономаренко				Минмонтажспецстрой СССР Гипроспецмеханизмонтаж		
Утв.		Ермолаев						

Формат	Зона	Поз.	Обозначение	Наименование	Кол.	Примечание
				ДОКУМЕНТАЦИЯ		
12			1.431-1083 01.01.00 СБ	Сборочный чертеж		
				ДЕТАЛИ		
11	1		01.01.01	Основание	1	2,35кг
			ПЕРЕМЕННЫЕ	**ДАННЫЕ ДЛЯ ИСПОЛНЕНИЙ**		
				1.431-1083 01.01.00		
				1,8 кк		
				ДЕТАЛИ		
11	3		01.01.02	Уголок	1	3,4кг
54	4		01.01.03	Упор		
				Уголок 50×32×3 ГОСТ 8510-72		
				В Ст 3кп 2 ГОСТ 535-58		
				L=100 ВВ	1	0,19кг
				1.431-1083 01.01.00-01		
				1,8кг		
				ДЕТАЛИ		
11	3		01.01.04	Уголок	1	3,4 кг
54	4		01.01.05	Упор		
				Уголок 50×36×3 ГОСТ 19771-74 / В Ст 3кп 2 ГОСТ 14771-76		
				L=100 ВВ	1	0,19 кг

Взам. инв. № | Инв. № дубл. | Подп. | Дата

Подп. и дата

Инв. № подл.

Изм.	Лист	№ докум.	Подп.	Дата
Разраб.		Сударев		
Пров.		Абрамова		
Рецензент		Рацкевич		
Н. контр.		Пономарева		
Утв.		Ермолаев		

1.431-1083 01.01.00

СТОЙКА

Лит.	Лист	Листов
Р		1

Монтажспецстрой СССР
Гипроспецмонтажконструкция

1.431-108 01.01.00

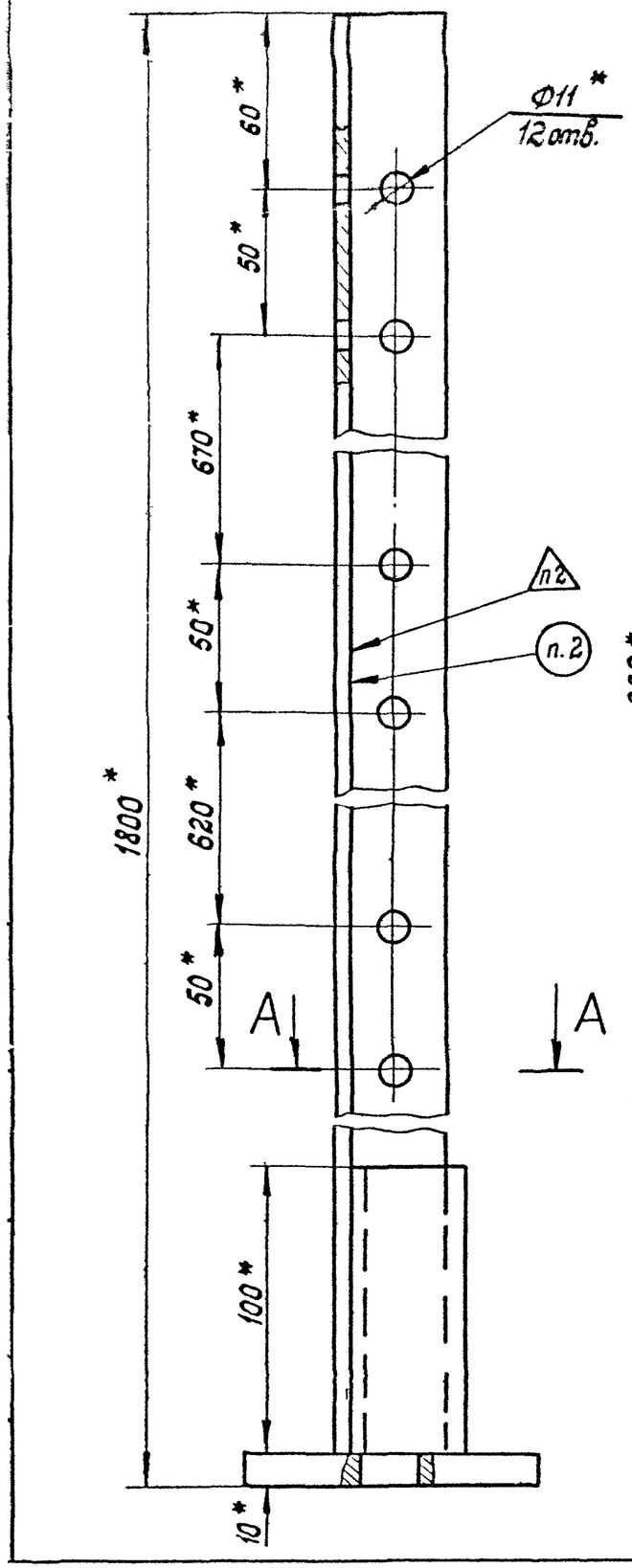

Рис 1

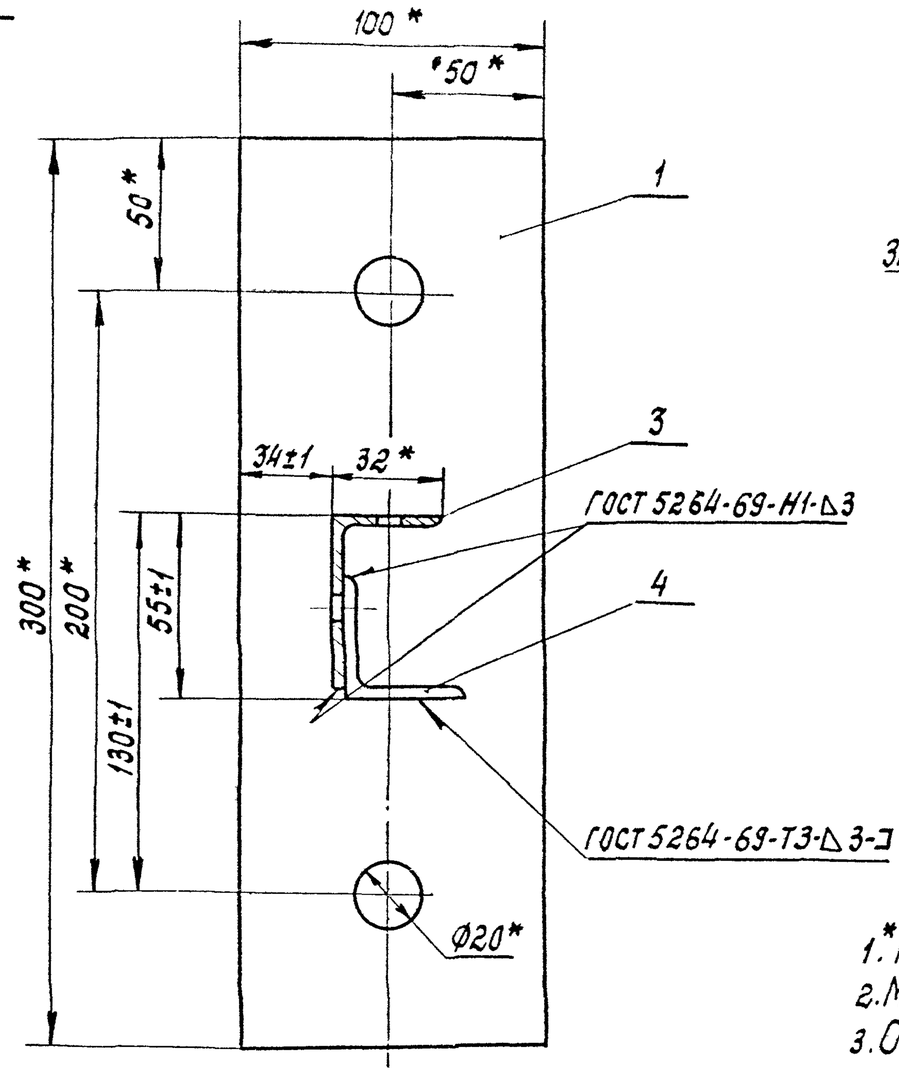

Рис.2
Остальное см. рис. 1
М1:5

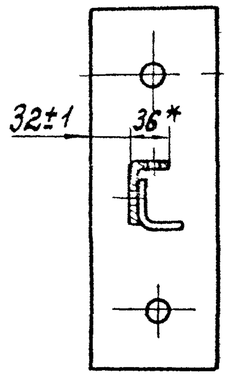

Обозначение	Шифр	Рис.	Масса, кг
1.431-108 01.01.00	1.8 кк	1	5,94
-01	1.8 кг	2	5,96

1.* Размеры для справок.
2. Маркировать и клеймить по ТУ.
3. Остальные ТТ по ТУ.

Изм	Лист	№ докум.	Подп.	Дата
Разраб		Свилева		12.01.78
Провер		Абрамова		02.02.78
Т.контр		Петров		17.03.78
Рук. пр		Рацкевич		24.03.78
Н.контр		Пономаренко		29.03.78
Утв.		Ермолаев		19.03.78

1.431-108 3 01.01.00 СБ

Стойка
Сборочный чертеж

Лит	Масса	Масштаб
Р	См. табл.	1:2

Лист | Листов 1

Минмонтажспецстрой СССР
Гипроспецлегконструкция

Копировал: Тарасова

1.431-10 В 3 01.02.00 СБ

Рис. 1

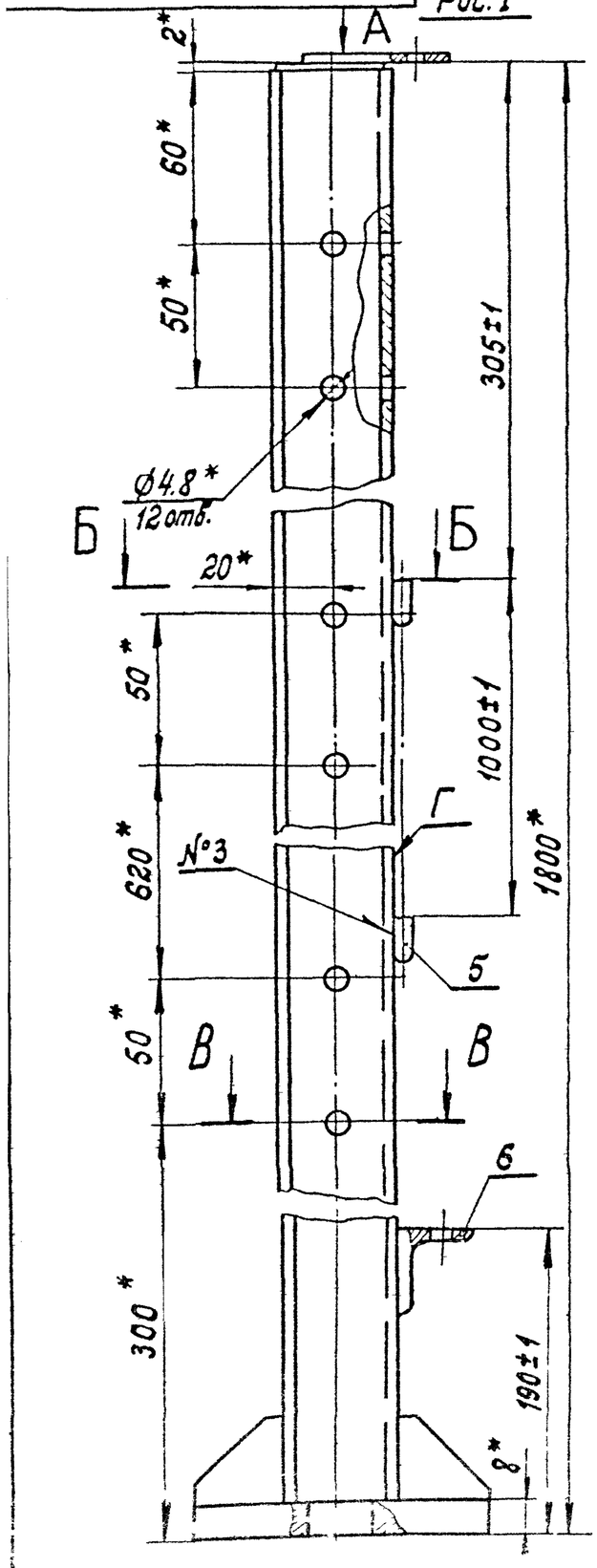

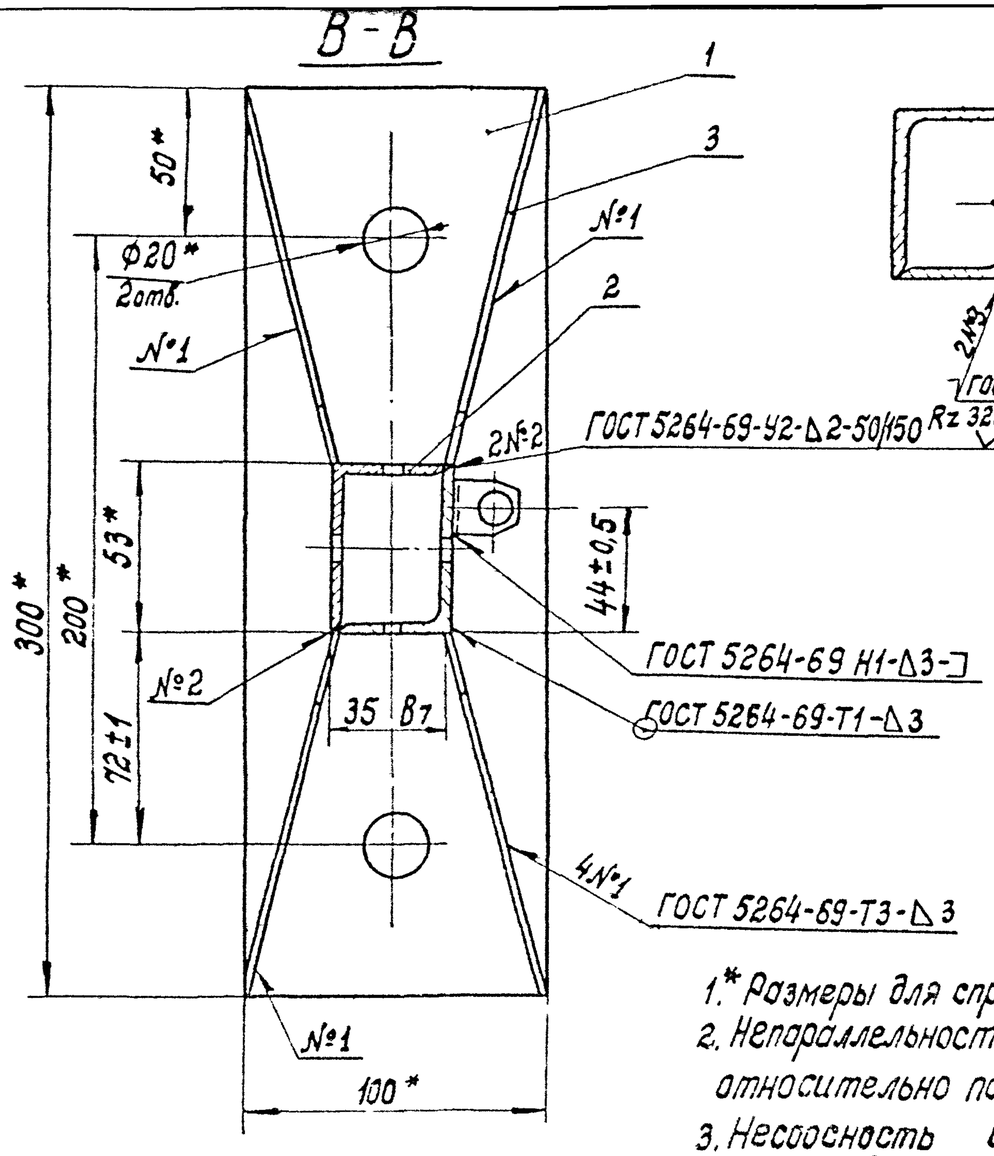

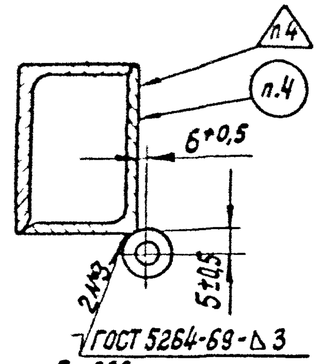

Рис. 2 - зеркальное отражение
Остальное - см. Рис. 1
М 1:10

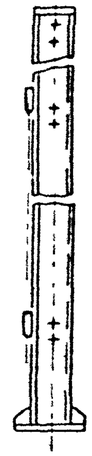

Вид А

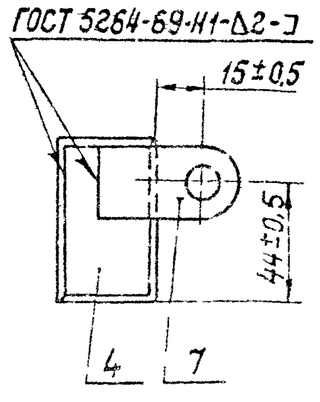

Обозначение	Шифр	Рис.
1.431-10 В 3 01.02.00	1.8ДКК-л	1
-01	1.8ДКК-п	2

1.* Размеры для справок.
2. Непараллельность общей оси деталей поз. 5 относительно поверхности Г не более 1 мм.
3. Несоосность общей оси деталей поз. 5 не более 1 мм.
4. Маркировать и клеймить по ТУ.
5. Остальные ТТ по ТУ.

Изм	Лист	Докум.	Подп.	Дата

1431-10 В 3 01.02.00 СБ

Стойка дверная 1,8 ДКК
Сборочный чертеж

Лит	Масса	Масштаб
Р	9,3	1:2

Лист | Листов 1

Минмонтажспецстрой СССР
Гипроспецпрегконструкция

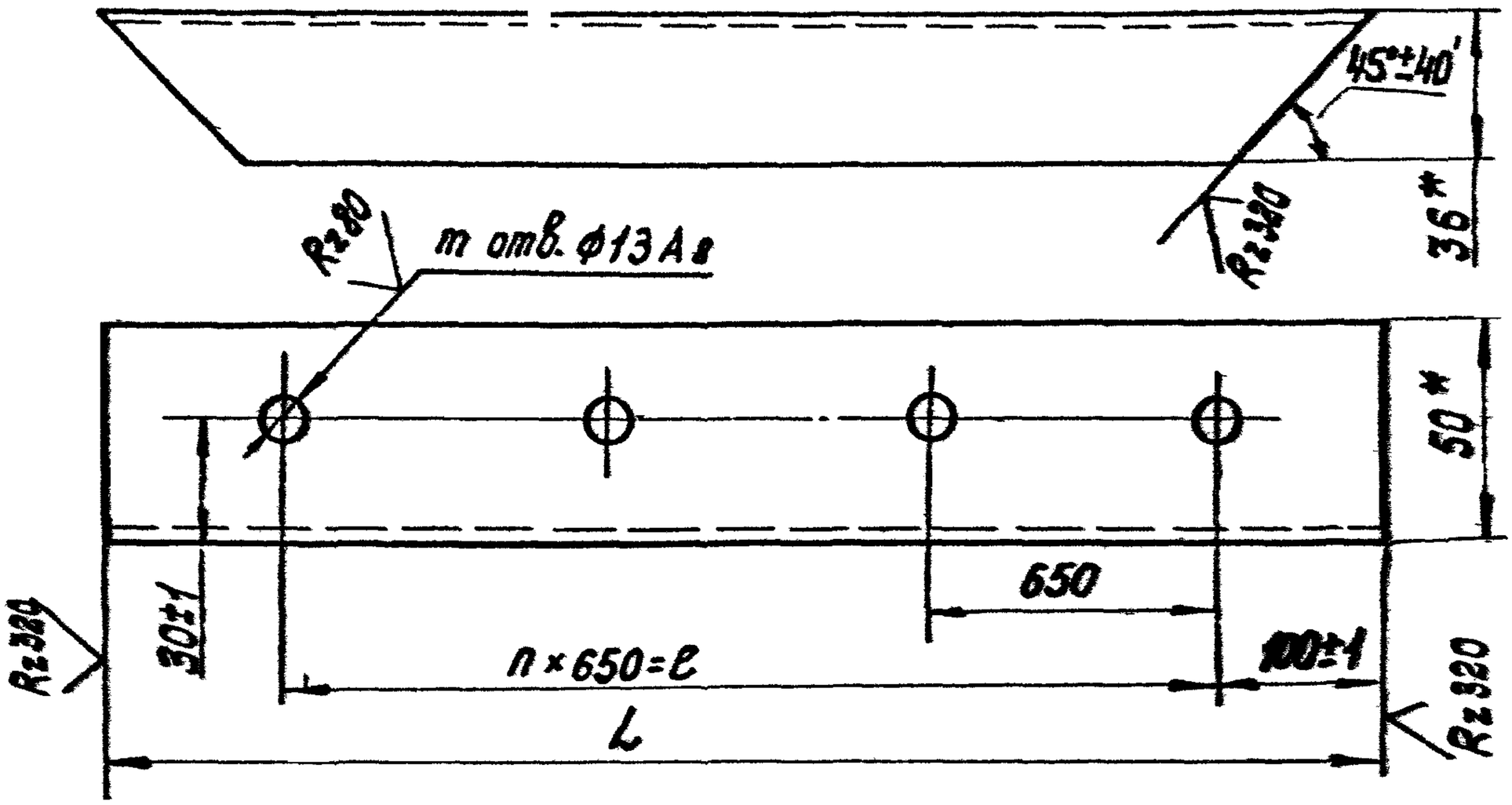

Обозначение	L, мм.	n	m	ℓ, мм	Масса, кг.
1.431-10 В3 02.03.01	1600±1	2	3	1300	3,06
-01	2200±1	3	4	1950	4,20

1* Размеры для справок.
2. Предельные отклонения размеров между осями двух любых отверстий ±1 мм.

Изм.	Лист	№докум.	Подп.	Дата	1.431-10 В3 02.03.01			
Разраб.		Полунина		01.02.78	Стойка	Лит.	Масса	Масштаб
Пров.		Абрамова		14.02.78		Р	См. табл.	1:2
Т. контр.		Петров		17.02.78		Лист	Листов 1	
Рук. пр.		Рацкевич		23.02.78	Уголок 50×36×3 ГОСТ 19772-74* / ВСт.3кп2 ГОСТ 11474-76	Минмонтажспецстрой СССР Гипроспецлегконструкция		
Н. контр.		Пономаренко		24.03.78				
Утв.		Емолаев		20.03.78				

Копировал: Тарасова Формат 11

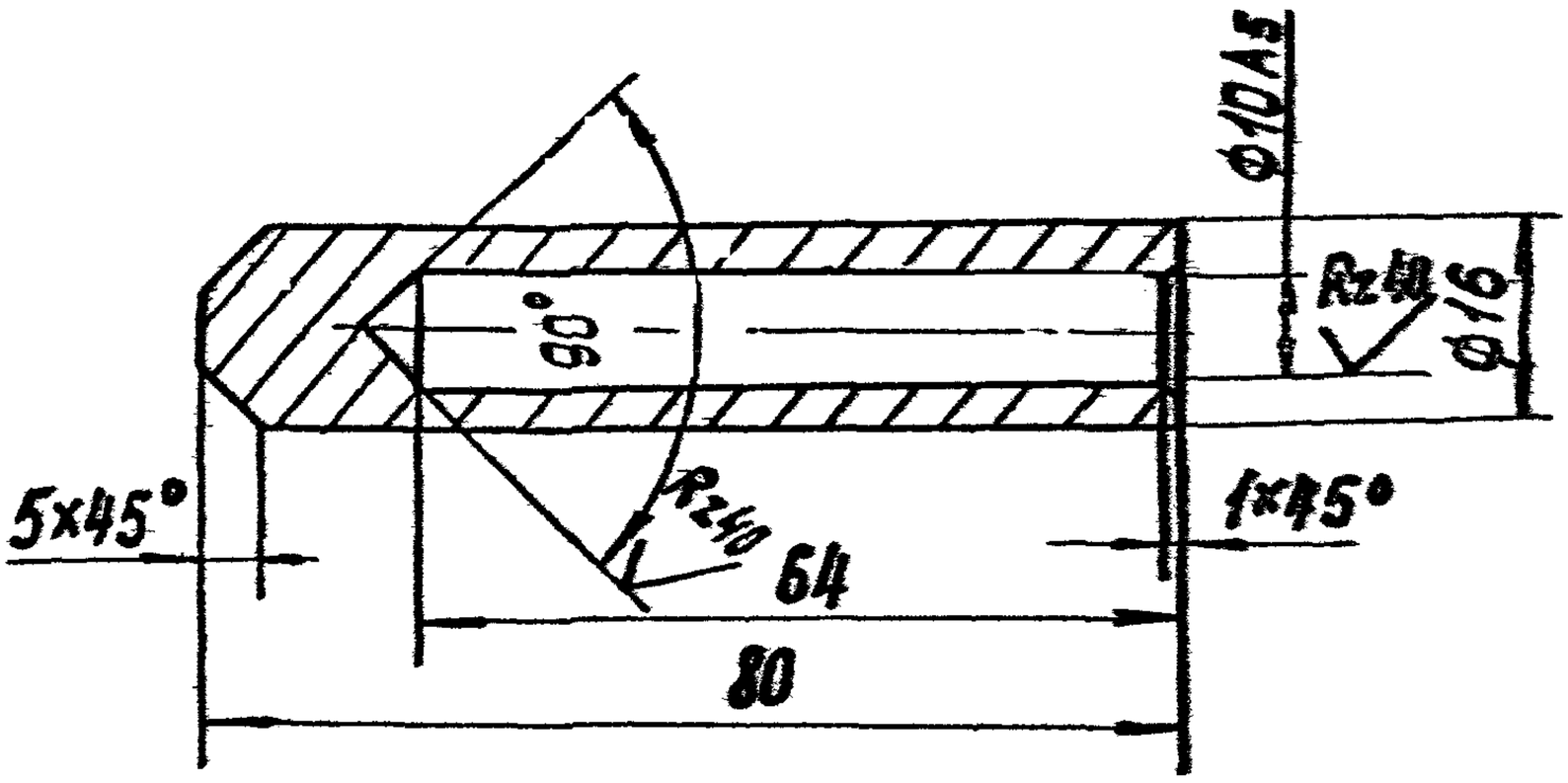

Неуказанные предельные отклонения размеров:
валов - по В8;
остальных - по СМ8;
угловых по 10 степени точности
ГОСТ 8908-58.

Изм.	Лист	№ докум.	Подп.	Дата	1.431-10 В3 02.05.02			
Разраб.		Полунина		07.02.78	Втулка	Лит.	Масса	Масштаб
Пров.		Абрамова		14.02.78		Р	0,08	1:1
Т.контр.		Петров		17.02.78		Лист	Листов 1	
Рук. пр		Радкевич		23.02.78	Круг 18 ГОСТ 2590-71* / ВСт3кп2 ГОСТ 535-58	Минмонтажспецстрой СССР Гипроспецлегконструкция		
Н.контр.		Пономаренко		24.03.78				
Утв		Ермолаев		30.03.78				

Копировал: Тарасова

Формат 11

Взам. инв. № | Инв. № дубл. | Подп. и дата | Инв. № подл. | Подп. и дата

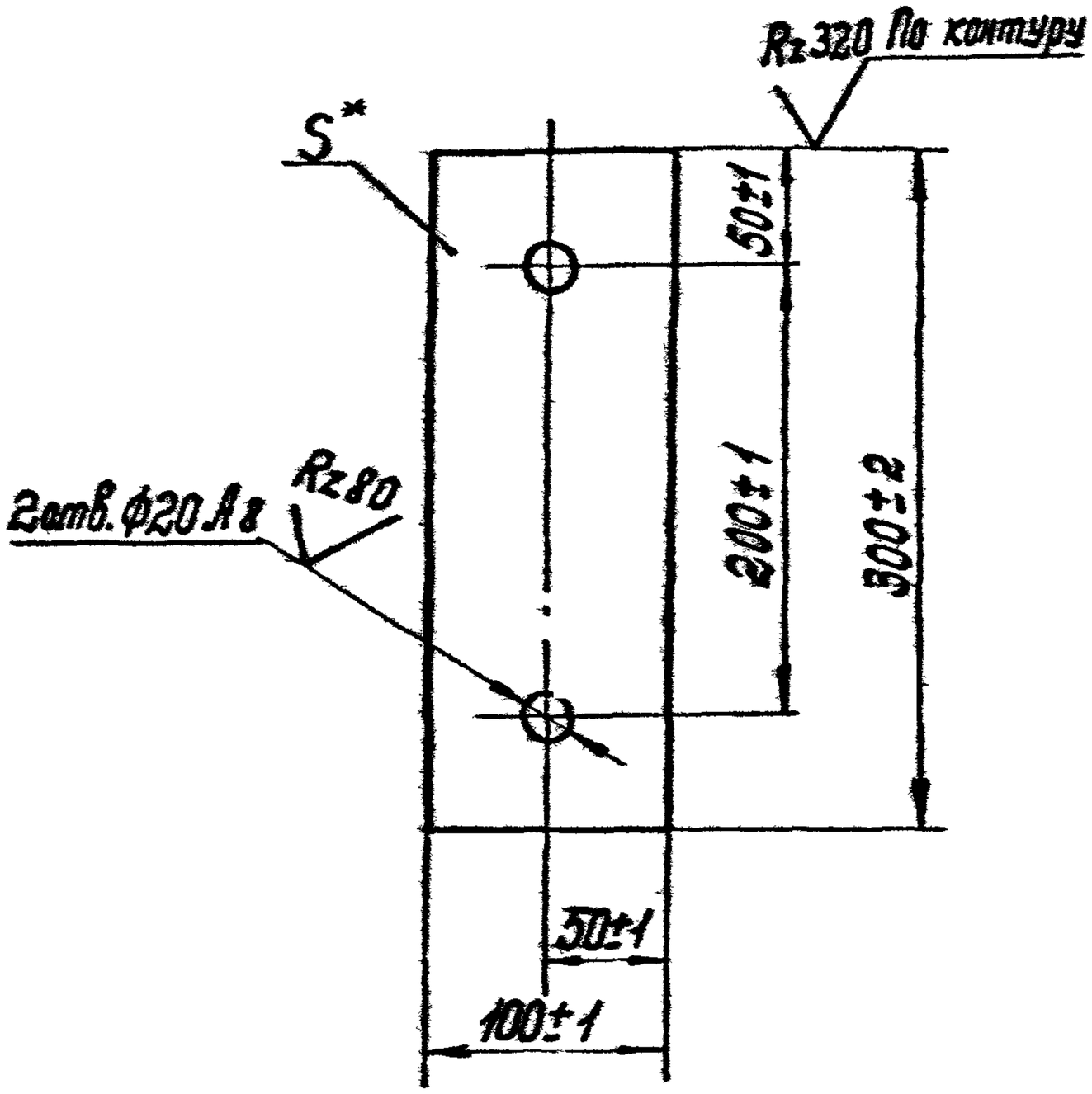

Обозначение	S*, мм	Масса, кг.
1.431-1083 01.01.01	10	2.35
-01	8	1.88

* Размер для справок. См. табл.

Изм.	Лист	№ докум.	Подп.	Дата	1.431-1083 01.01.01			
Разраб.		Полунина		03.02.78	Основание	Лит.	Масса	Масштаб.
Пров.		Абрамова		14.02.78		Р	См. табл.	1:4
Т. контр.		Петров		17.03.78		Лист	Листов 1	
Рук. пр.		Рацкевич		23.02.78	* ГОСТ 19903-74	Минмонтажспецстрой СССР		
Н. контр.		Пономаренко		24.03.78	Лист			
Утв.		Бомзиев			3Ст3кп2 ГОСТ 14637-69	Специализированное конструкторское		

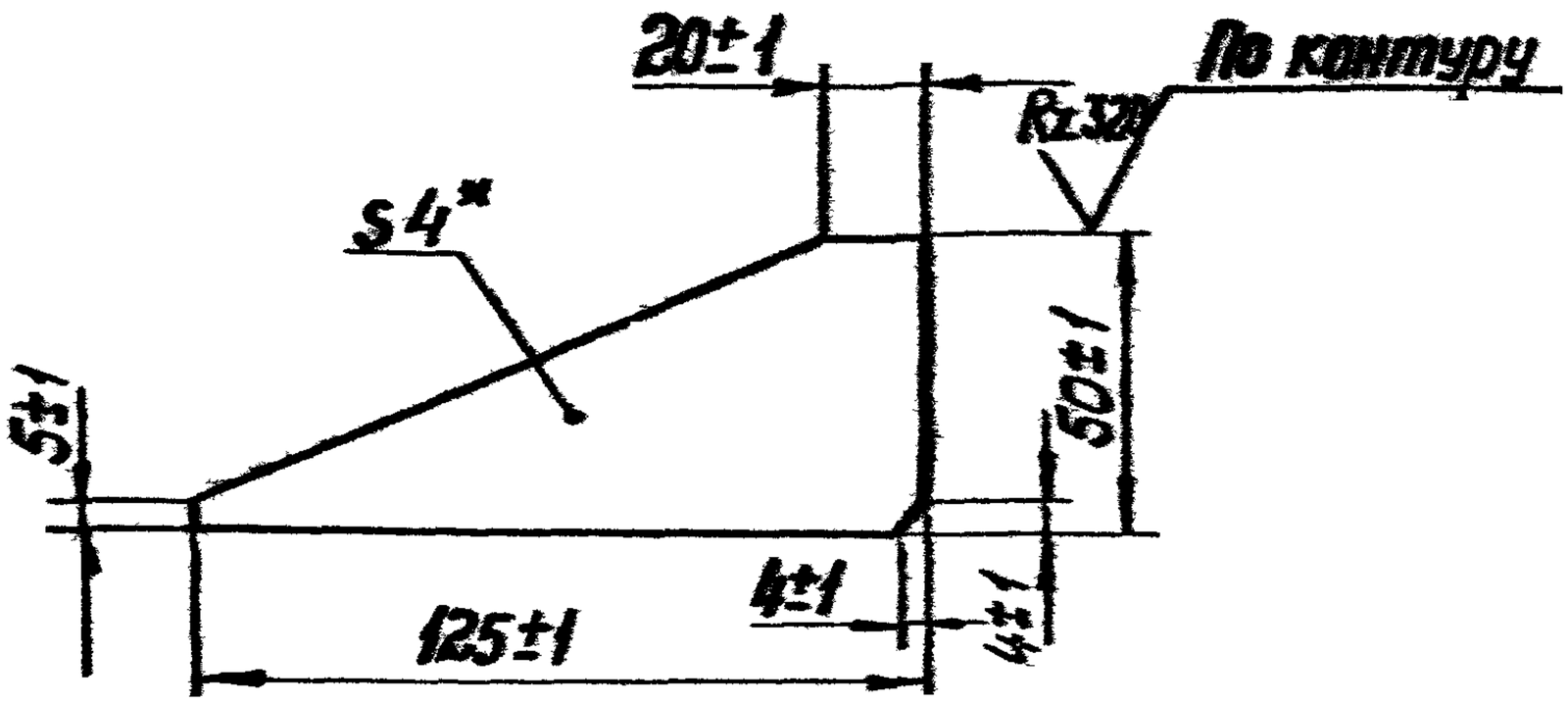

*Размер для справок.

Изм.	Лист	№ докум.	Подп.	Дата
Разраб.		Полунина		03.02.78
Пров.		Абрамова		14.02.78
Т.контр.		Петров		17.02.78
Рук. пр		Рацкевич		23.02.78
Н.контр.		Пономаренко		24.02.78
Утв.		Емелесов		24.02.78

1.431-10 В3 01.02.01

Ребро

Лит.	Масса	Масштаб
Р	0,10	1:2

Лист | Листов 1

Лист 4 ГОСТ 19903-74

В Ст 3 кп 2 ГОСТ 14637-69

Минмонтажспецстрой СССР
Спецпроектмонтажконструкция

Инв. № подл. | Подп. и дата | Взам. инв. №

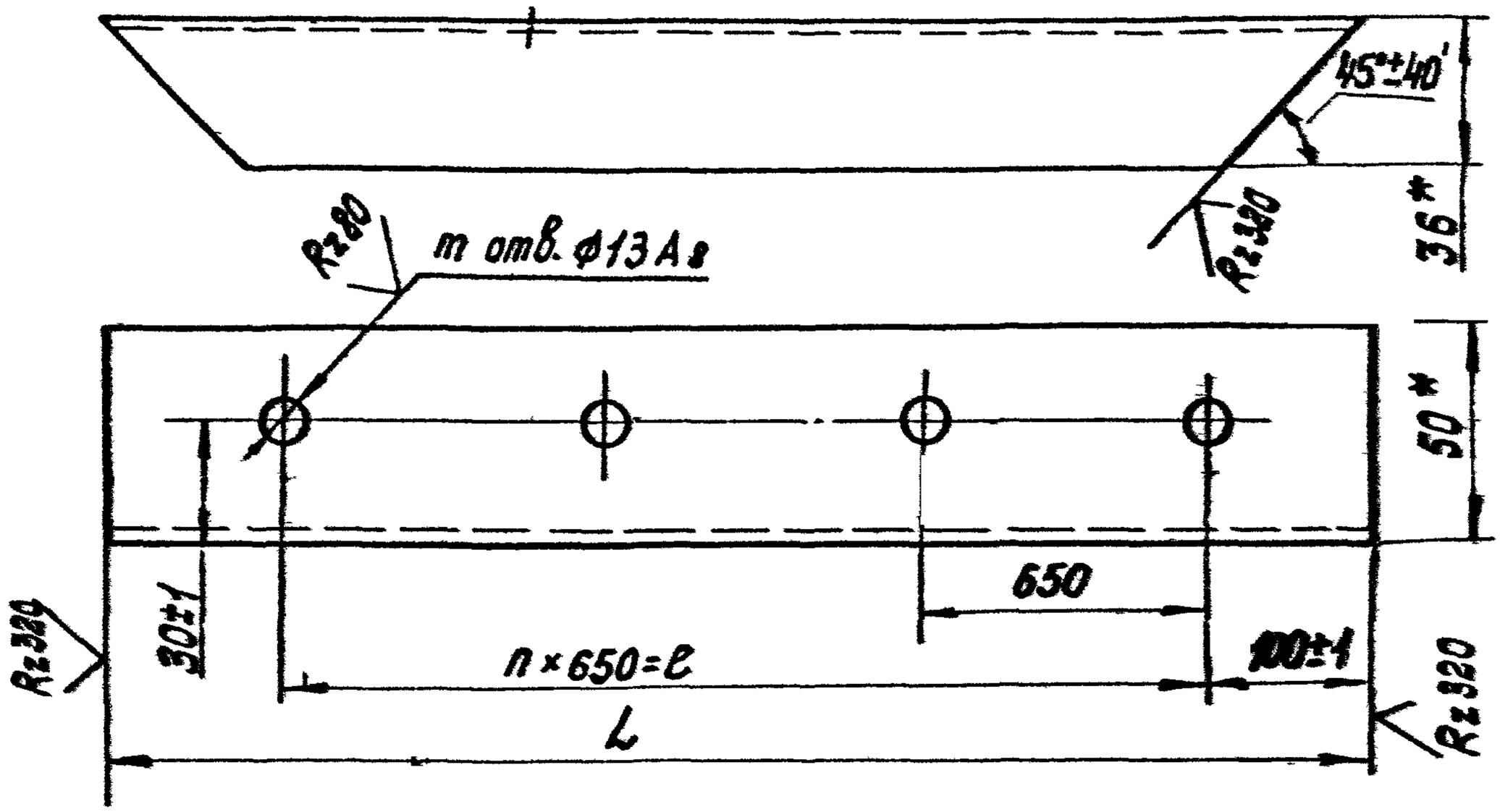

Обозначение	L, мм.	n	m	ℓ, мм	Масса, кг.
1.431-10 В3 02.03.01	1600±1	2	3	1300	3,06
-01	2200±1	3	4	1950	4,20

1* Размеры для справок.
2. Предельные отклонения размеров между осями двух любых отверстий ±1 мм.

Изм.	Лист	№докум.	Подп.	Дата
Разраб.		Полунина		01.02.78
Пров.		Абрамова		14.02.78
Т. контр.		Петров		17.03.78
Рук. пр.		Рацкевич		23.02.78
Н. контр.		Пономаренко		24.03.78
Утв.		Ермолаев		20.03.78

1.431-10 В3 02.03.01

Стойка

Уголок 50×36×3 ГОСТ 19772-74* / ВСт.3кп2 ГОСТ 11474-76

Лит.	Масса	Масштаб
Р	См. табл.	1:2

Лист | Листов 1

Минмонтажспецстрой СССР Гипроспецлегконструкция

Копировал: Тарасова

Формат 11

1.431-10 В3 02.05.02

Rz80 √(√)

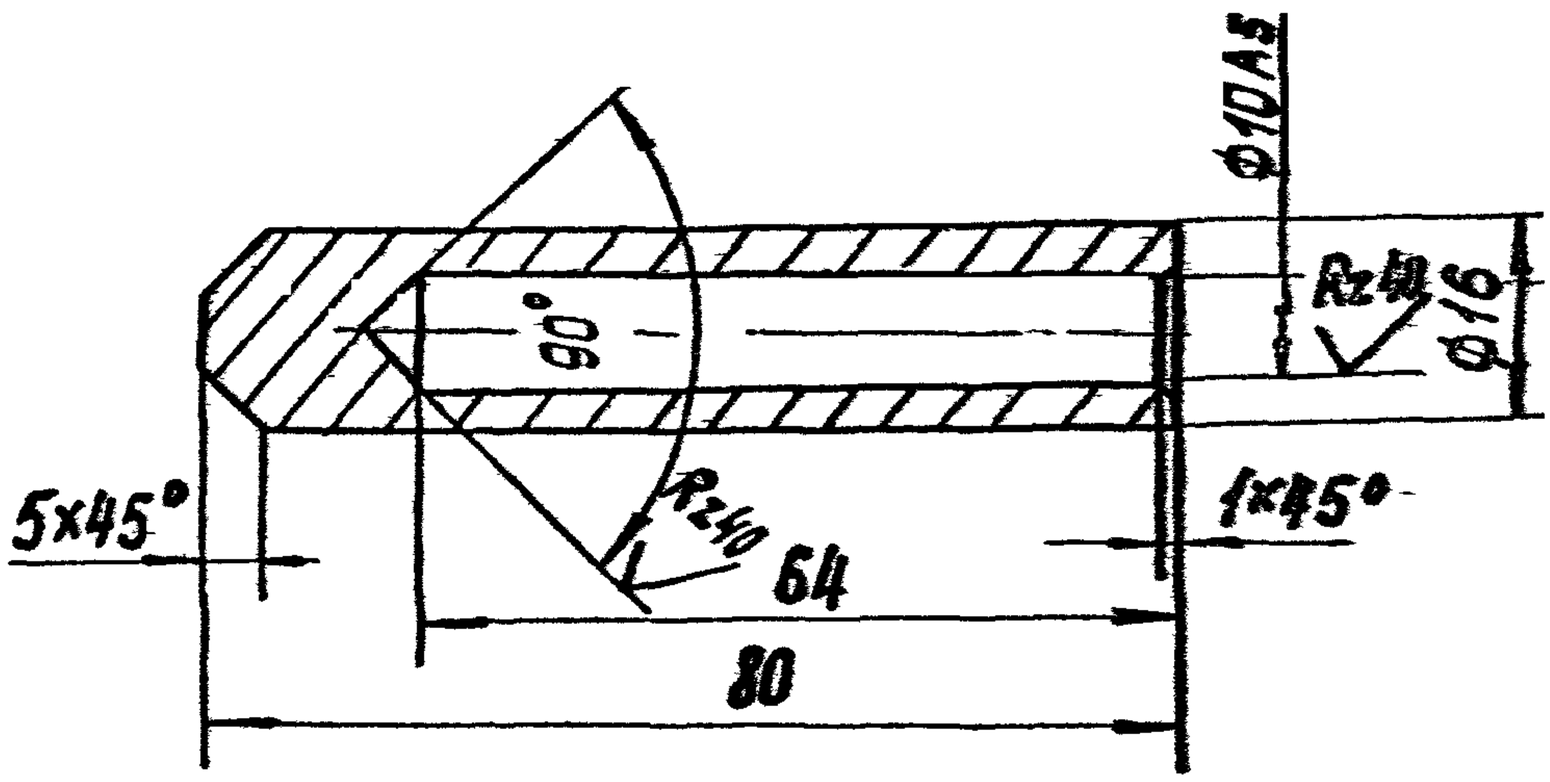

Неуказанные предельные отклонения размеров:
валов - по В8;
остальных - по СМ8;
угловых по 10 степени точности
ГОСТ 8908-58.

Изм.	Лист	№ докум.	Подп.	Дата	1.431-10 В3 02.05.02			
Разраб.		Получина		01.02.78	Втулка	Лит.	Масса	Масштаб
Пров.		Абрамова		14.02.78		Р	0,08	1:1
Т. контр.		Петров		17.02.78		Лист	Листов 1	
Рук. пр		Рацкевич		23.02.78	Круг 18 ГОСТ 2590-71* / ВСт3кп2 ГОСТ 535-58	Минмонтажспецстрой СССР Гипроспецстрокконструкция		
Н. контр.		Пономаренко		24.02.78				
Утв.		Ермолаев		20.03.78				

Инв. № подл. | Подп. и дата | Взам. инв. № | Инв. № дубл. | Подп. и дата

Копировал: Тарасова

Формат 11

1.431-10В301.00.03

∀(√)

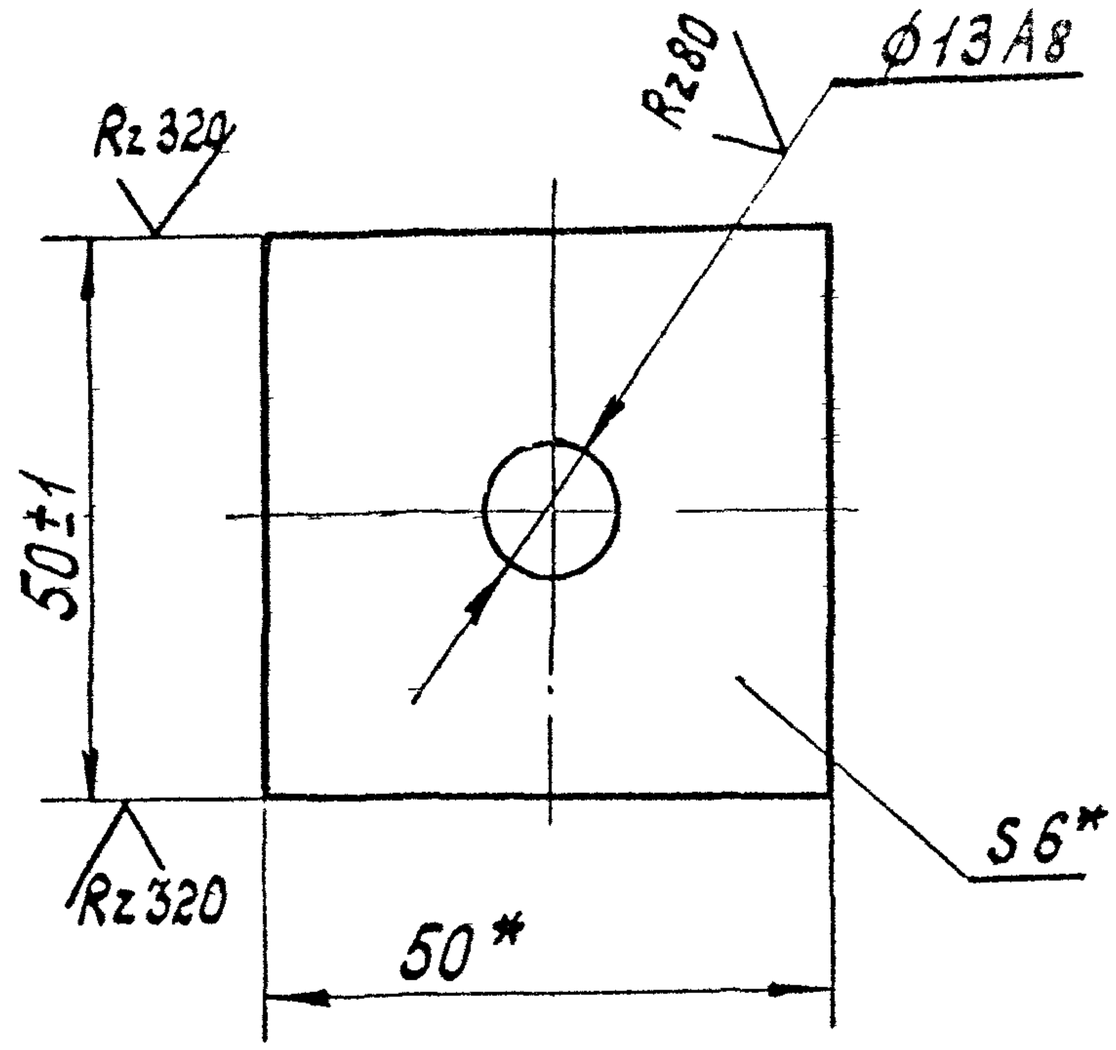

*Размер для справок.

Изм	Лист	№докум.	Подп.	Дата	1.431-10 В3 01.00.03			
Разраб.		Свилева		14.02.73	Пластина	Лит.	Масса	Масштаб
Пров.		Абрамова		14.02.73		Р	0,12	1:1
Т.контр.		Коварский		7.03.73		Лист	Листов 1	
Рук. пр.		Рацкевич		01.03.73	Полоса 6×50 ГОСТ 103-76	Чермонтажспецстрой СССР		
Н.контр.		Пономаренко		24.03.73	Ст 3кп2 ГОСТ 535-58	Гипроспецмонтажконструкция		

1.431-10В3 02.14.18

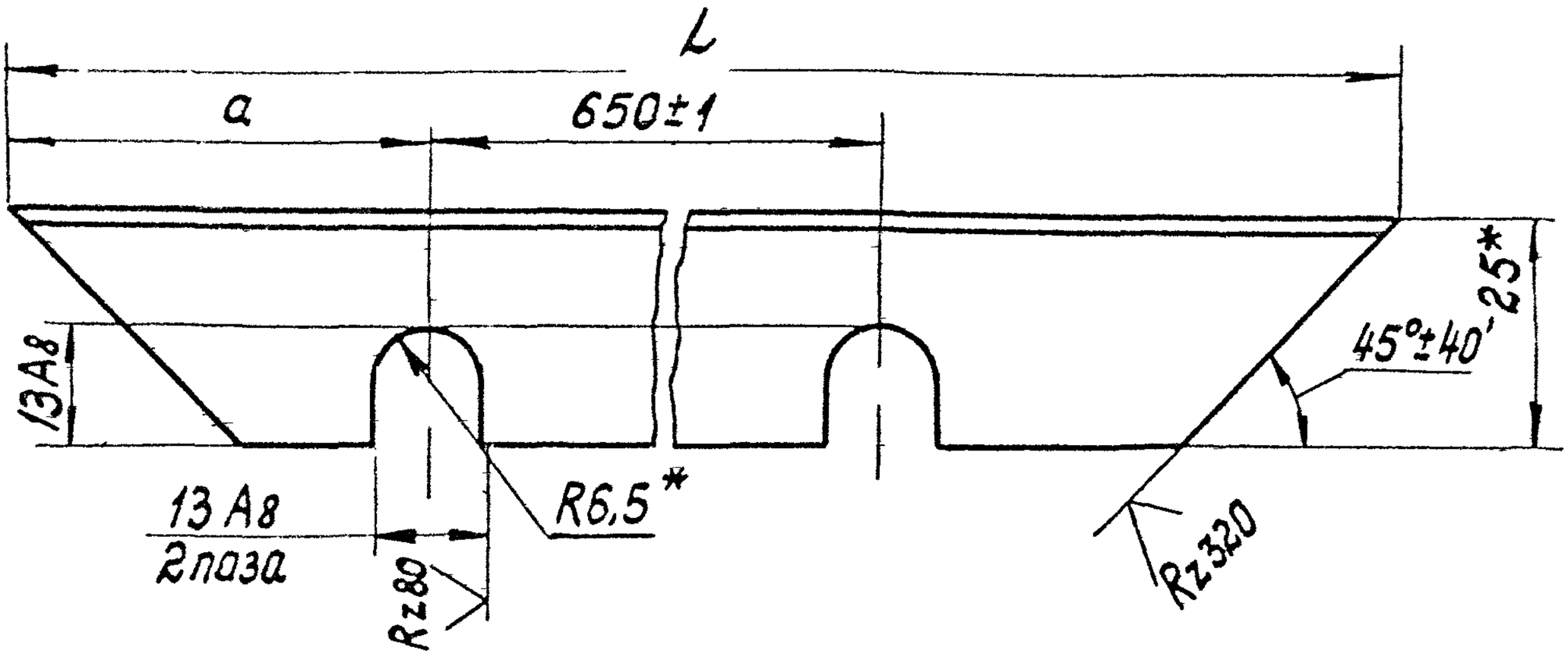

Обозначение	L, мм	a, мм	Масса, кг.
1.431-10В302.14.18	792±1	121±1	0,40
-01	892±1	137±1	0,45
-02	792±1	21±1	0,40
-03	892±1	105±1	0,45

1. Допускается изготавливать из ленты 10пс-ПН-Ш-Ч-О-1,5×36 ГОСТ 503-71*
2.* Размеры для справок

Взам. инв. № | Подп. и дата | Инв. № дубл. | Подп. и дата

Изм.	Лист	№ докум.	Подп.	Дата
Разраб.		Исунина		
Пров.		Сдилева		
Т.контр.		Петров		
Рук. пр.		Рацкевич		
Н.контр.		Пономаренко		

1.431-10В3 02.14.18

Уголок

Лит.	Масса	Масштаб
Р	см. табл.	1:1

Лист | Листов 1

Минмонтажспецстрой СССР

Уголок 20×25×1,5 ГОСТ 19772-74

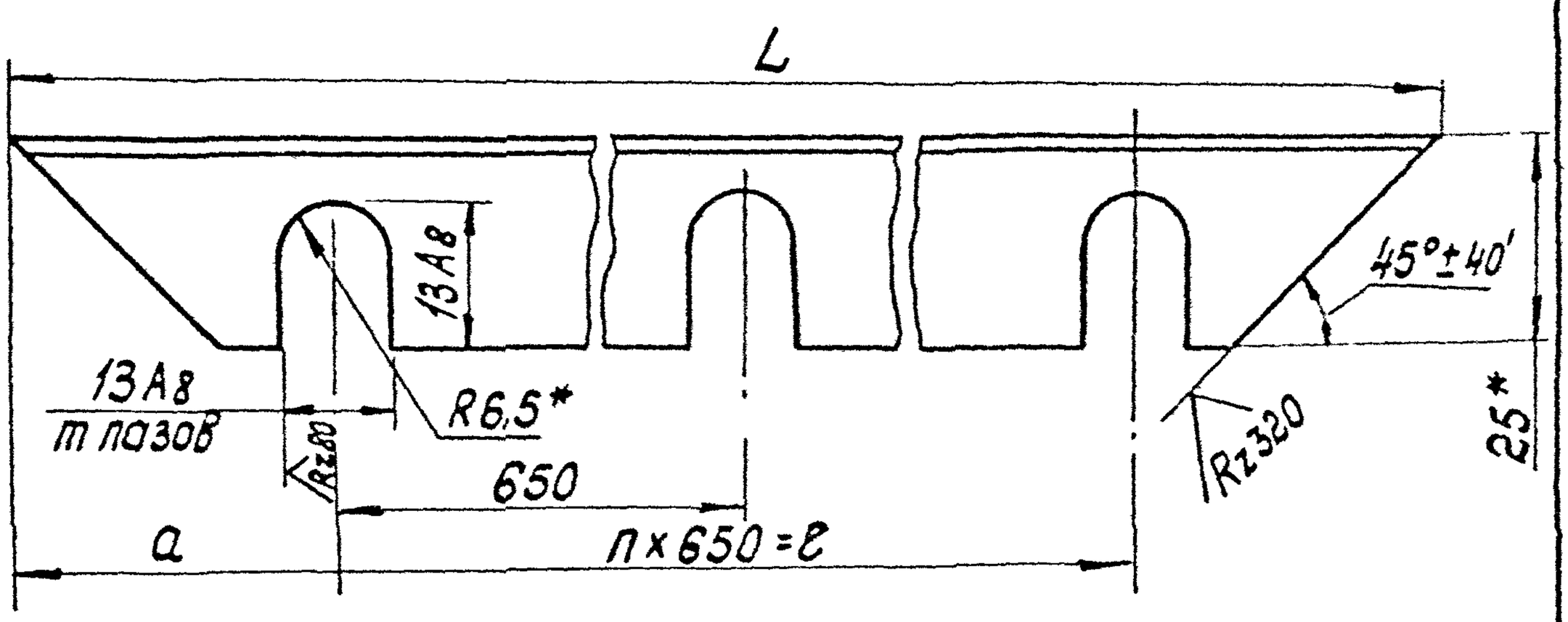

Обозначение	L, мм.	n	m	e, мм.	a, мм.	Масса, кг.
1.431-1083 02.01.10	1592±1	2	3	1300	146±1	0,80
-01	2192±1	3	4	1950	121±1	1,10

1 * Размеры для справок.
2 Предельные отклонения размеров между осями двух любых пазов ±1мм.

Изм.	Лист	N докум.	Подп.	Дата
Разраб.		Ольнина		20.02.8
Пров.		Сергеев		

1.431-1083 02.01.10

Уголок

Лит.	Масса	Масштаб
Р	См. табл.	1:1

1.431-1083 01.00.02

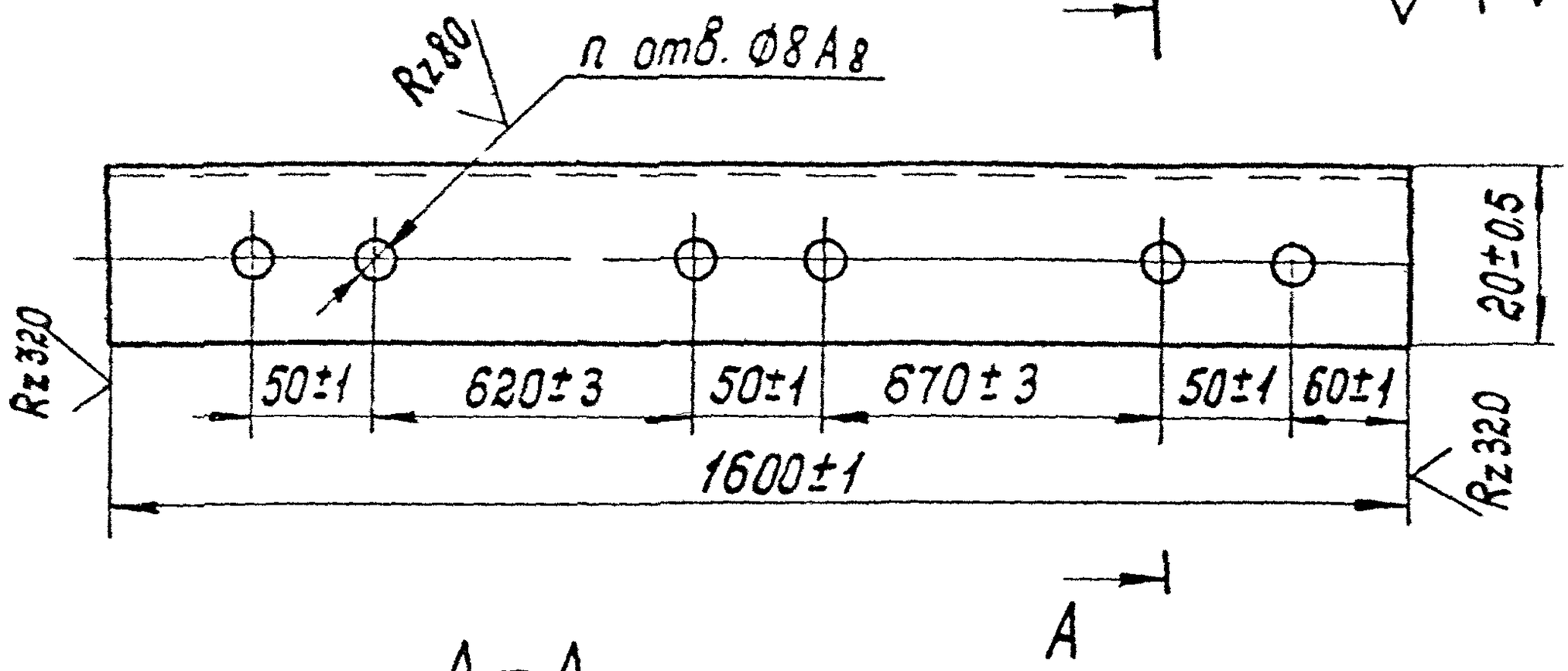

A – A
М2:1

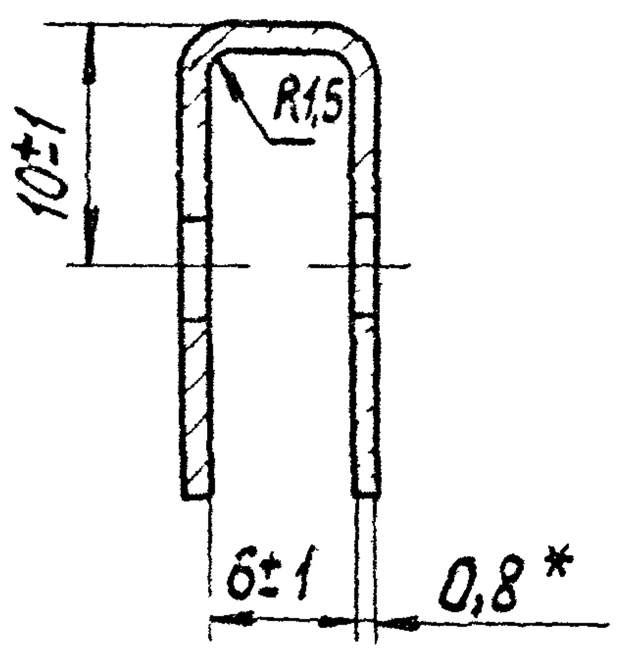

Обозначение	n
1.431-1083 01.00.02	—
-01	12

1* Размер для справок.
2. Покрытие: Ц9.хр.

Подп. и дата | Взам. инв. № | Инв. № дубл. | Подп. и дата

Изм.	Лист	N докум.	Подп.	Дата	1.431-1083 01.00.02			
					Скоба	Лит.	Масса	Масштаб
						Р	0,41	1:1
						Лист	Листов 1	
						УкрНИИПромстальпроект		

Формат	Зона	Поз.	Обозначение	Наименование	Кол.	Примечание
				1.431-10В3 02.01.00-03		
				1 × 2,4 ЩСГ		
				ДЕТАЛИ		
12		2	1.431-10В3 02.01.06	Стойка	1	
		3	-01	Стойка	1	
11		4	02.01.03-01	Уголок	1	
11		5	02.01.04-01	Перекладина	1	
11		6	02.01.05-01	Уголок	2	
11		7	02.01.10-01	Уголок	2	
64		8	02.01.07-03	Сетка		
				Сетка проволочная		З-д изготов. сталепрокат-
				сварная 48×48-2,5		ный З-д
				ТУ 14-4-641-75		им. 50-летия
				980В8×2190В8	1	Октября г. Орел 3,65кг
				1.431-10В3 02.01.00-04		
				1,5 × 1,8 ЩПГ		
				ДЕТАЛИ		
12		2	1.431-10В3 02.01.02	Стойка	1	
		3	-01	Стойка	1	
11		4	02.01.03	Уголок	1	
11		5	02.01.04	Перекладина	1	
11		6	02.01.05	Уголок	2	
		7	02.01.10	Уголок	2	
64		8	02.01.09	Сетка		
				Сетка N45-2,0		
				ГОСТ 5336-67*1510В8×1620В8	1	2,93кг

Формат	Зона	Поз.	Обозначение	Наименование	Кол.	Примечание
				1.431-10В3 02.01.00-01		
				1×1,8 ЩСГ		
				ДЕТАЛИ		
12		2	1.431-10В3 02.01.02	Стойка	1	
		3	-01	Стойка	1	
11		4	02.01.03-01	Уголок	1	
11		5	02.01.04-01	Перекладина	1	
11		6	02.01.05-01	Уголок	2	
		7	02.01.10	Уголок	2	
54		8	02.01.07-01	Сетка		
				Сетка проволочная		3-д изгот. стандартный 3-й им. 50-летия Октября г. Орел
				сварная 48×48-2,5		
				ТУ 14-4-641-75		
				980В8×1590В8	1	2,65кг
				1.431-10В3 02.01.00-02		
				1,5×2,4 ЩСГ		
				ДЕТАЛИ		
12		2	1.431-10В3 02.01.06	Стойка	1	
		3	-01	Стойка	1	
11		4	02.01.03	Уголок	1	
11		5	02.01.04	Перекладина	1	
11		6	02.01.05	Уголок	2	
		7	02.01.10-01	Уголок	2	
54		8	02.01.07-02	Сетка		
				Сетка проволочная		3-д изгот. стандартный 3-й им. 50-летия Октября г. Орел
				сварная 48×48-2,5		
				ТУ 14-4-641-75		
				1480В8×2190В8	1	5,5

Взам. инв. № | Подп. и дата | Инв. № дубл. | Подп. и дата | Инв. № подл.

Изм.	Лист	№ докум.	Подп.	Дата	1.431-10В3 02.01.00	Лист 2

Копировал: Выгилянская

Формат: А4

					Кол	Примечание
				ДОКУМЕНТАЦИЯ		
12			1.431-10В3 02.01.00 СБ	Сборочный чертеж		
				ДЕТАЛИ		
11		1	1.431-10В3 02.01.01	Уголок	2	
			ПЕРЕМЕННЫЕ	ДАННЫЕ ДЛЯ ИСПОЛНЕНИЙ		
				1.431-10В3-02.01.00		
				1,5×1,8 ЩСГ		
				ДЕТАЛИ		
12		2	1.431-10В3 02.01.02	Стойка	1	
		3	-01	Стойка	1	
11		4	02.01.03	Уголок	1	
11		5	02.01.04	Перекладина	1	
11		6	02.01.05	Уголок	2	
		7	02.01.10	Уголок	2	
64		8	02.01.07	Сетка		
				Сетка проволочная		3-д изгот. стеклопрокат.
				сварная 48×48-2,5		ный 3-д им. 50-летия
				ТУ 14-4-641-75		Октября г. Орел
				1480В8×1590В8	1	4,00кг

Изм	Лист	№ докум	Подп.	Дата
Разраб.		Полунина		10.12.78
Пров.		Абрамова		15.12.78
Н контр.		Пономаренко		28.12.78
Утв.		Ермолаев		3.1.79

1.431-10В3 02.01.00

ЩИТ

Лит	Лист	Листов
Р	1	5

МИНМОНТАЖСПЕЦСТРОЙ СССР
ГИПРОСПЕЦЛЕГКОНСТРУКЦИЯ

Фор.	Зон.	Поз.	Обозначение	Наименование	Кол.	
				Документация		
12			1.431-10В3 02.16.00СБ	Сборочный чертеж		
				Стандартные изделия		
		1		Шарик У1 6мм-Н		
				ГОСТ 3722-60	2	0,005
				Переменные данные для исполнений		
				1.431-10В3 02.16.00		
				1,5 × 2,4 РПК		
				Сборочные единицы		
11		2	1.431-10В3 02.16.10	Каркас щита	1	
11		3	02.16.30	Створка	1	
				1.431-10В3 02.16.00-01		
				1,5 × 2,4 РСК		
				Сборочные единицы		
11		2	1.431-10В3 02.16.10-01	Каркас щита	1	
11		3	02.16.30-01	Створка	1	

Взам. инв. № | Инв. № дубл. | Подп. и дата | Инв. № подл.

Изм.	Лист	№ докум.	Подп.	Дата
Разраб.		Свилева		12.07.78
Пров.		Абратова		15.02.78
Рук. пр.		Рацкевич		13.07.78
Н. контр.		Пономаренко		28.03.78
Утв.		Ермолаев		28.03.78

1.431-10В3 02.16.00

Щит с раздаточным окном

Лит.	Лист	Листов
Р		1

Минмонтажспецстрой СССР
Гипроспецлегконструкция

Формат	Зона	Поз	Обозначение	Наименование		Примечание
12		4	1.431-10В3 02.01.03	Уголок	1	
11		5	02 01.04	Перекладина	1	
11		6	02.01.05	Уголок	2	
11		7	02 01.10 - 01	Уголок	2	
54		8	02.01.09 - 02	Сетка		
				сетка N 45 - 2,0 ГОСТ 5336-67*		
				1510В8 × 2220В8	1	4,02кг
54		9	02.01.08	Пруток		
				Круг 5 ГОСТ 2590-71*		
				8 Ст3 кп2 ГОСТ 535-58		
				L = 1470В8	2	0,23кг
		10	-03	L = 2190В8	2	0,34кг
				1.431-10В 02.01.00-07		
				1×2,4щт		
				ДЕТАЛИ		
12		2	1.431-10В3 02.01.06	Стойка	1	
12		3	-01	Стойка	1	
11		4	02.01.03 -01	Уголок	1	
11		5	02.01.04 -01	Перекладина	1	
11		6	02.01.05 -01	Уголок	2	
12		7	02.01.10 -01	Уголок	2	
54		8	02.01.09 -03	Сетка		
				сетка N 45-2,0 ГОСТ 5336-67*		
				1010В8 × 2220В8	1	2,70кг
54		9	02.01.08 -02	Пруток		
				5 ГОСТ 2590-71*		
				Круг В Ст 3 кп2 ГОСТ 535-58		
				L = 970В8	2	0,15кг
		10	-03	L = 2190В8	2	0,34кг

Формат	Зона	Поз.	Обозначение	Наименование		
54		9	т. 131-1083 02.01.08	Пруток		
				Круг 5 ГОСТ 2590-71*		
				Вст 3кп ГОСТ 535-58		
				L = 1470 Вв	2	0,23кг
		10	01	L = 1590 Вв	2	0,24кг
				1.431-1083 02.01.00-05		
				1×1,8 ЩПГ		
				ДЕТАЛИ		
12		2	1.431-1083 02.01.02	Стойка	1	
		3	-01	Стойка	1	
11		4	02.01.03-01	Уголок	1	
11		5	02.01.04-01	Перекладина	1	
11		6	02.01.05-01	Уголок	2	
12		7	02.01.10	Уголок	2	
54		8	02.01.09-01	Сетка		
				Сетка №45-2,0		
				ГОСТ 5336-67*		
				1010Вв × 1620Вв	1	1,96кг
54		9	02.01.08-02	Пруток		
				Круг 5 ГОСТ 2590-71*		
				ВСт3кп2 ГОСТ 535-58		
				L = 970 Вв	2	0,15кг
		10	-03	L = 1590 Вв	2	0,24кг
				1.431-1083 02.01.00-06		
				1,5×2,4 ЩПГ		
				ДЕТАЛИ		
12		2	02.01.06	Стойка	1	
		3	-01	Стойка	1	

Взам. инв. № | Подп. и дата | Инв. № подл.

Изм.	Лист	№ докум.	Подп.	Дата

1.431-1083 02.01.00

Лист 4

Копировал Выгриновд

Формат: 11

Фор	Зон	Поз	Обозначение	Наименование	Кол	Примечание
			ПЕРЕМЕННЫЕ	ДАННЫЕ ДЛЯ ИСПОЛНЕНИЙ		
				1.431-10В3 02.17.10		
				07×2,4 КДПГ-л		
				ДЕТАЛИ		
64		12	1.431-10В3 02.17.11	Сетка		
				Сетка ⌒ 45-2,0 ГОСТ 5336-67*		
				720 вв × 1980 вв	1	1,7 кг.
64		13	02.17.12	Пруток		
				Круг 5 ГОСТ 2590-71*		
				ВСт 3кп2 ГОСТ 535-58		
				L = 680 вв	2	0,1 кг
		14	-01	L = 1945 вв	2	0,3 кг
				1.431-10В3 02.17.10-01		
				0,7 × 2,4 КДСГ-л		
				ДЕТАЛИ		
64		12	02.17.13	Сетка		
				Сетка проволочная		Стальтрос-корд. 3-2
				сварная 48×48 -2,5		им. 50-летия Октября
				ТУ 14-4-641-75		г. Орел
				690 вв × 1945 вв	1	2,28 кг

Форм.	Зона	Поз.	Обозначение	Наименование	Кол.	Примечание
				ДОКУМЕНТАЦИЯ		
12			1.431-1083 02.17.10СБ	Сборочный чертеж		
				ДЕТАЛИ		
11		1	1.431-1083 02.01.03 -02	Уголок	1	
		2	-04	Уголок	1	
11		3	02.01.04 -02	Перекладина	1	
11		4	02.01.05 -02	Уголок	2	
		5	-04	Уголок	2	
11		6	02.04.11	Штырь	2	
64		7	02.04.12	Накладка		
				Лист 2 ГОСТ 19903-74		
				В Ст 3кп2 ГОСТ 14637-69		
				215В8 × 680В8	1	0,23кг
11		8	02.04.13 -01	Уголок	1	
11		9	02.17.11	Уголок	1	
				СТАНДАРТНЫЕ ИЗДЕЛИЯ		
		10		Задвижка 3Т (К1)		
				ГОСТ 5030-73	1	0,20кг

Подп. и дата | Инв. № дубл. | Взам. инв. № | Подп. и дата | Инв. № подл.

Изм.	Лист	N докум.	Подп.	Дата
Разраб.		Воронов		
Пров.		Воронов		
Н. контр.				

1.431-1083 02.17.10

КАРКАС СТОЙКИ

Лит.	Лист	Листов
Р	1	2

Мурманский политехнический техникум

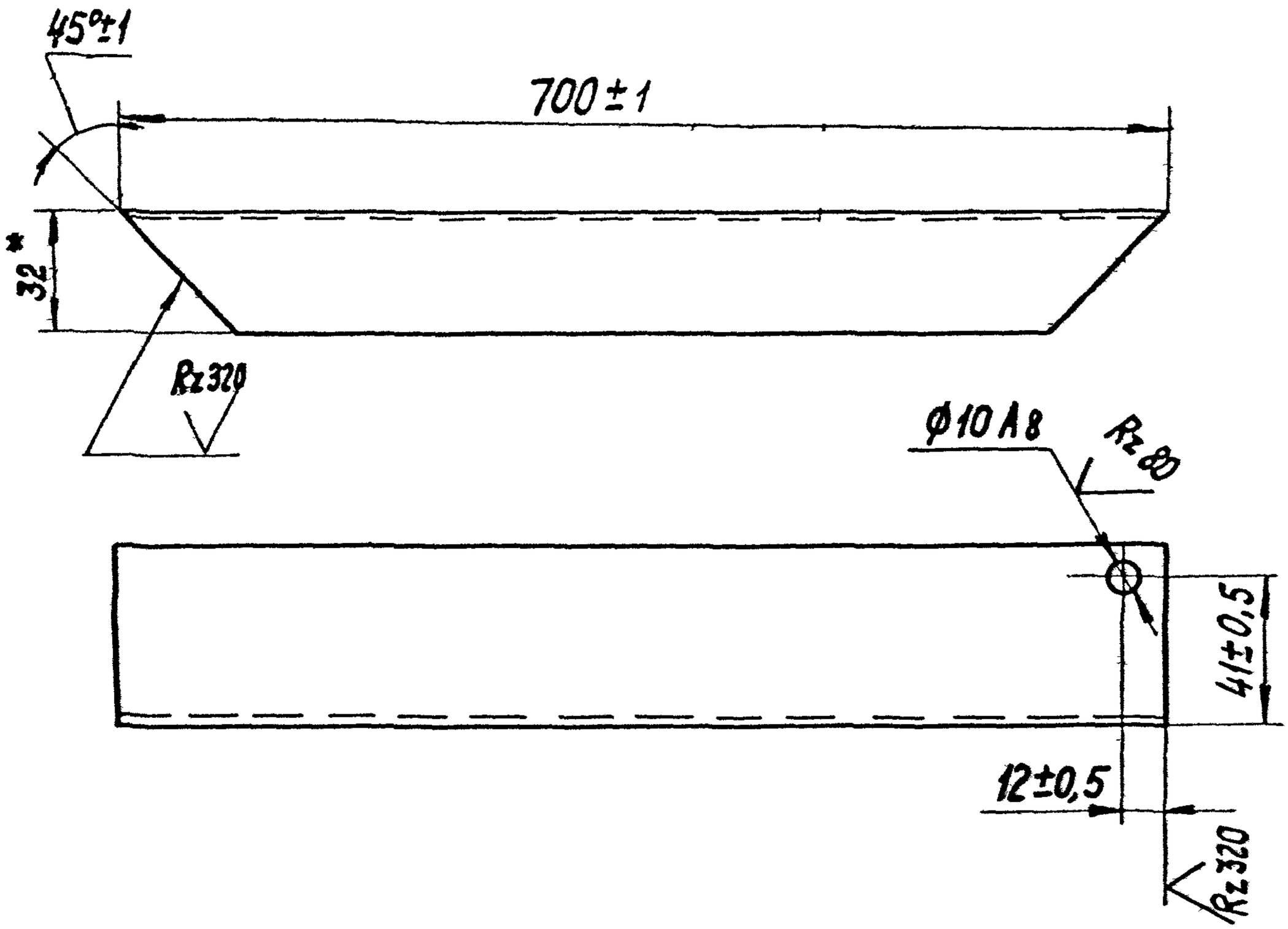

1.* Размер для справок.

					1.431-10В3 02.11.11			
Изм.	Лист	№ докум.	Подп.	Дата	Уголок	Лит.	Масса	Масштаб.
Разраб.		Абрамова		28.01.78		р	1,35	1:2
Пров.		Сбилева		20.02.78				
Т.контр.		Петров		17.03.78		Лист	Листов 1	
Рук. пр.		Роцкевич		22.02.78	Уголок Б-50×32×3 ГОСТ 8510-72 / ВСт.3кп2 ГОСТ 535-58	Минмонтажспецстрой СССР Гипроспецлегконструкция		
Н.контр.		Пономаренко		21.03.78				
Утв.		Ермолаев		20.03.78				

Копировал: Тарасова

Формат 11

Д (V) 9

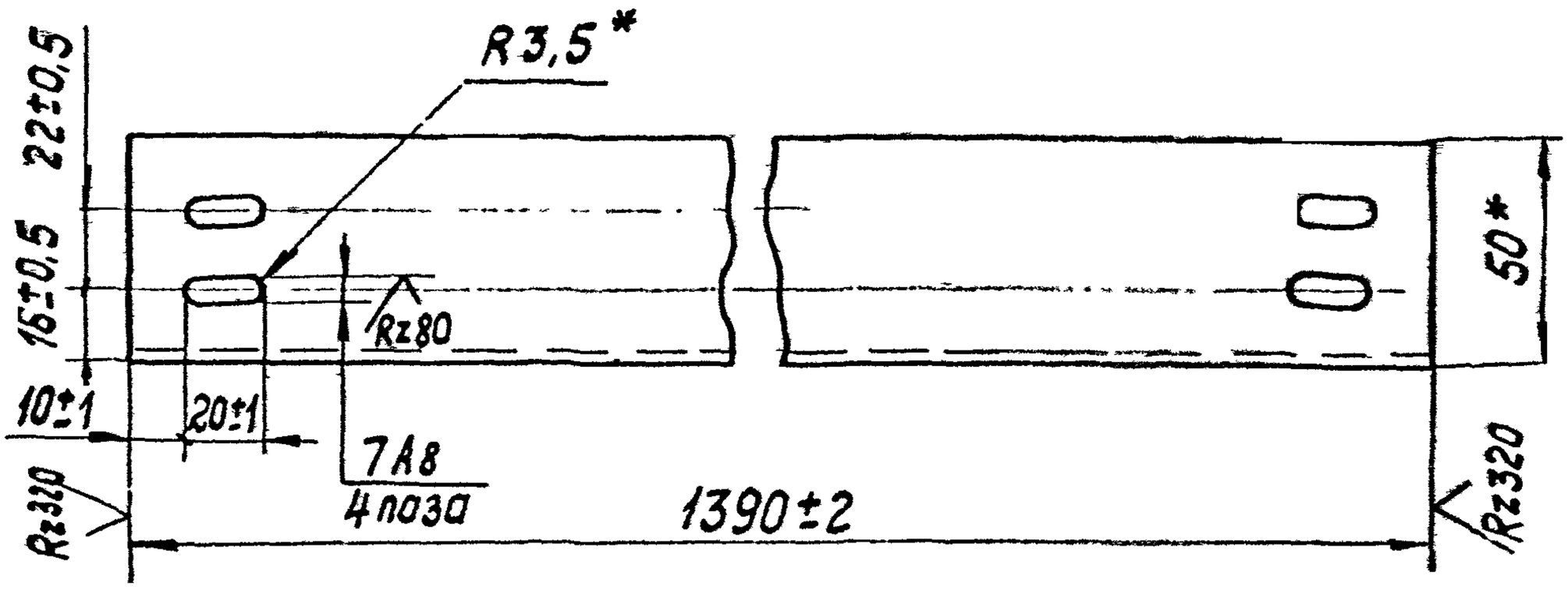

* Размеры для справок.

Изм.	Лист	Nдокум.	Подп.	Дата	1.431-1083 02.15.03			
Разраб.		Абрамова		28.01.78	Уголок	Лит.	Масса	Масштаб
Пров.		Рацкевич		21.02.78			2,64	1:2
Т.контр.		Петров		17.03.78		Лист	Листов 1	
Н.контр		Пономаренко		27.03.78	Уголок Б-50×32×3 ГОСТ 8510-72 / В Ст.3 кп 2 ГОСТ 535-58	Минмонтажспецстрой СССР Гипроспецлегконструкция		
Утв.		Ермолаев		28.03.78				

Инв. № подл. | Подп. и дата | Взам. инв. № | Инв. № дубл. | Подп. и дата

Копировал: Тарасова

Формат 11

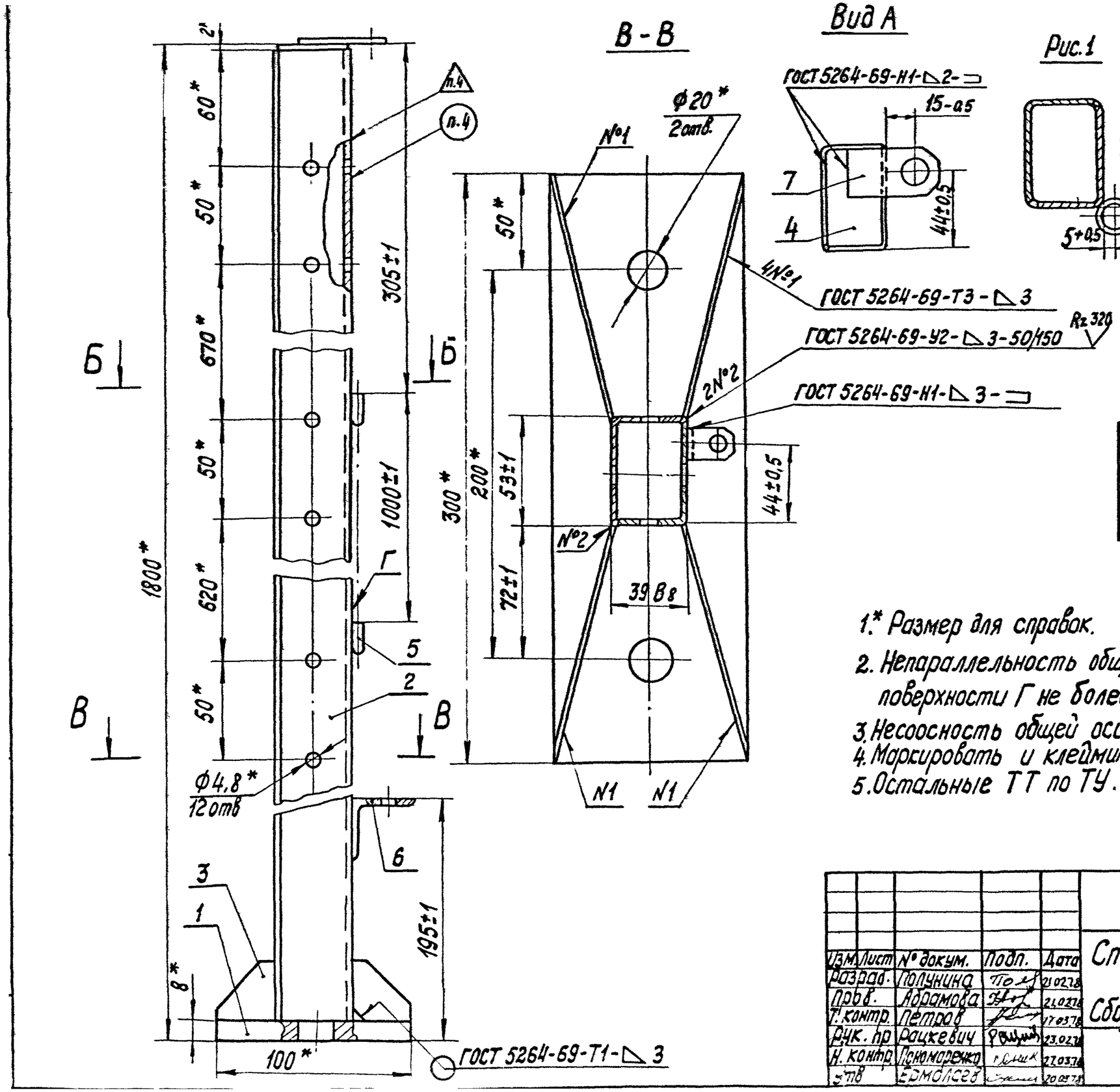

Обозначение	Шифр	Рис.
1.431-10 ВЗ 01	1.8ДКГ-л	1
	1.8ДКГ-п	2

1.* Размер для справок.
2. Непараллельность общей оси дета 5 относительно поверхности Г не более 1 мм.
3. Несоосность общей оси деталей поз.5 не более 1мм.
4. Маркировать и клеймить по ТУ.
5. Остальные ТТ по ТУ.

Изм.	Лист	№ докум.	Подп.	Дата
Разраб.		Получина		21.02.78
Пров.		Абрамова		21.02.78
Т.контр.		Петров		17.03.78
Рук. пр		Рацкевич		23.02.78
Н. контр.		Пономаренко		27.03.78
Утв		Ермолаев		20.03.78

1.431-10ВЗ 01.03.00СБ

Стойка дверная 1.8 ДКГ
Сборочный чертеж.

Лит.	Масса	Масштаб
Р	8,31	1:2

Лист | Листов 1

Минмонтажспецстрой СССР
Гипроспецмонтажконструкция

1.431-10 В3 02.01.00 СБ

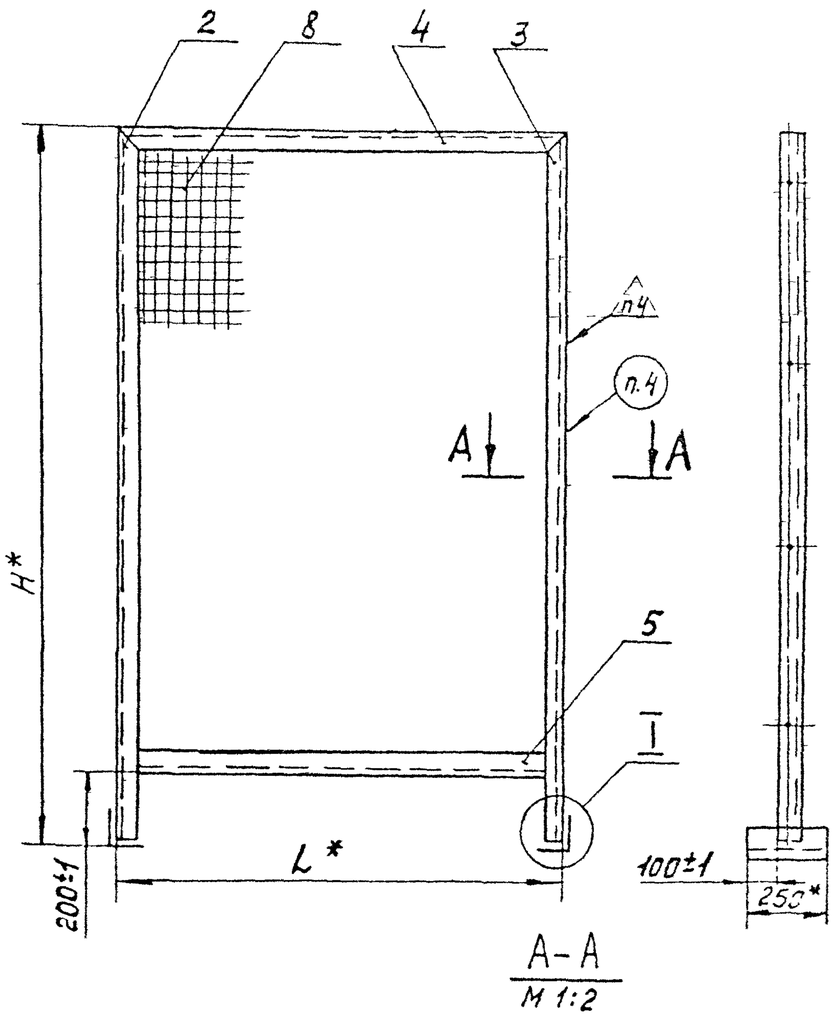

Рис.1

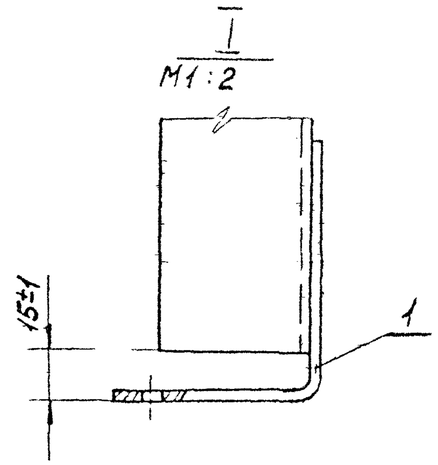

Рис.2

Обозначение	Шифр	Рис.	H*, мм	L*, мм	Масса кг.
1.431-10 В3 02.01.00	1,5х1,8щсг	1	1800	1490	22,0
-01	1х1,8 щсг	1	1800	990	18,2
-02	1,5х2,4щсг	1	2400	1490	26,4
-03	1х2,4 щсг	1	2400	990	21,7
-04	1,5х1,8щпг	2	1800	1490	21,9
-05	1х1,8 щпг	2	1800	990	18,3
-06	1,5х2,4щпг	2	2400	1490	26,0
-07	1х2,4 щпг	2	2400	990	22,1

1 *Размеры для справок.

2. Разность длин диагоналей не более 2 мм.

3. Сварку производить по ГОСТ 5264-69 (кроме мест указанных особо) по линиям сопряжения деталей: внахлестку - Н2; тавровый - Т1; стыковой - С2. Высота шва по наименьшей толщине свариваемых деталей. Шероховатость поверхности сварных швов Rz 320. Способ сварки по ГОСТ 14776-69 выбирается заводом-изготовителем.

4. Маркировать и клеймить по ТУ.

5 Остальные ТТ по ТУ.

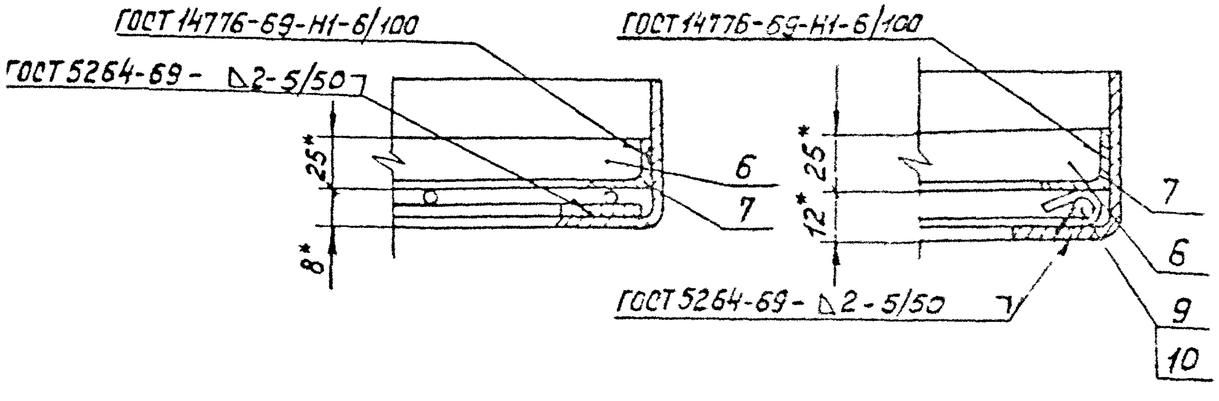

Изм.	Кол.уч.	Подп.	Дата	1.431-10 В3.02.01.00.СБ	
Разраб.	Шумилов			Щит Сборочный чертеж	Лит. Р; Масса см табл; Масштаб 1:20
Пров.	Сидорова				Лист; Листов 1
Т.контр.	Петров				Чимкентжелезобетон СССР Гипроспецжелезконструкция
Н.контр.	Сидоренко				
Утв.	Ермолаев				

Копировал Ермолаева

Формат А2

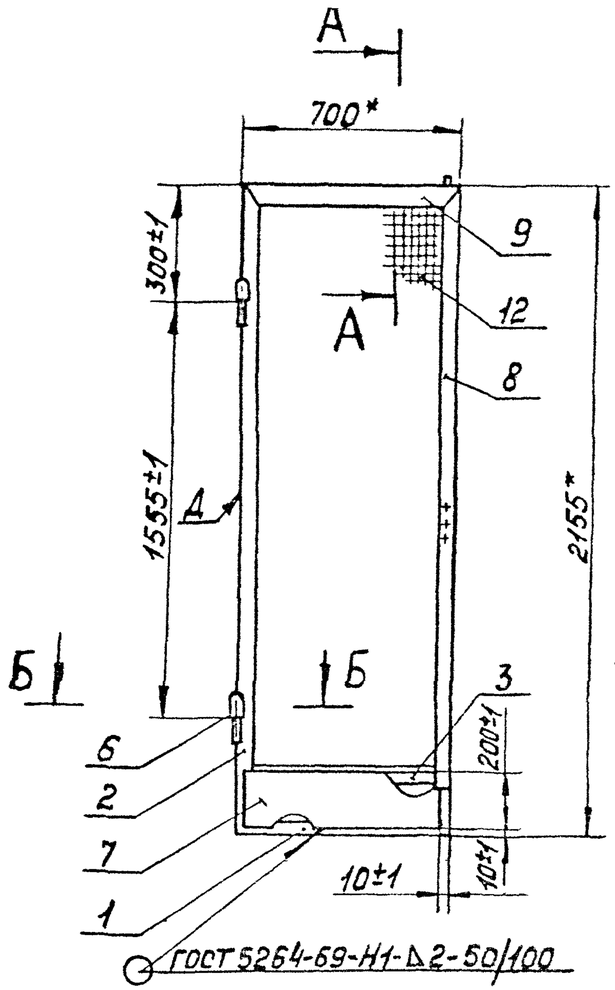

Рис.1

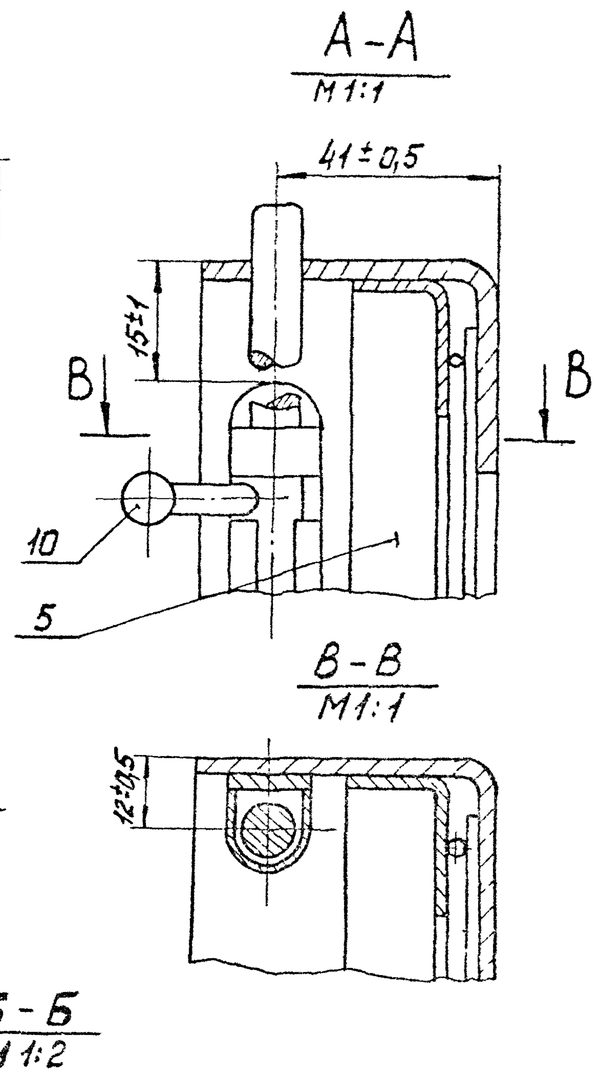

Рис.2

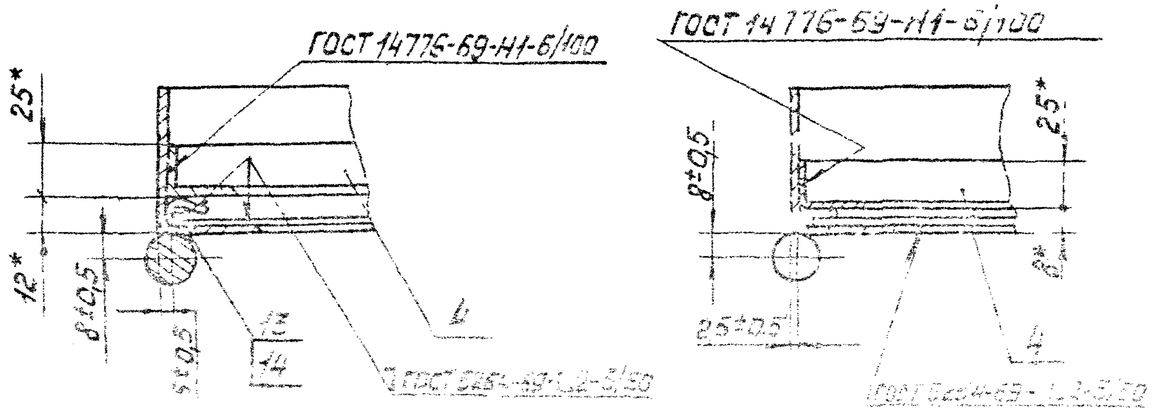

Обозначение	Шифр	Рис.	Масса, кг
1.431-10 В3.02.17.10	0,7х2,4КДПГ-Л	1	18,4
-01	0,7х2,4КДСГ-Л	2	18,0

1. *Размеры для справок.
2. Несоосность общей оси деталей поз. 6 не более 1 мм.
3. Непараллельность общей оси деталей поз. 6 относительно поверхн. Д не более 1 мм.
4. Разность длин диагоналей не более 2 мм.
5. Сварку производить по ГОСТ 5264-69 (кроме мест указанных особо) по линиям сопряжения деталей: внахлестку-Н2; стыковые-С2; тавровые-Т1. Высота шва по наименьшей толщине свариваемых деталей. Шероховатость поверхности сварных швов Rz320. Способ сварки по ГОСТ 14776-69 выбирается заводом-изготовителем.
6. Маркировать и клеймить по ТУ.
7. Остальные ТТ по ТУ.

Изм.	Лист	№ докум.	Подп.	Дата	1.413-10 В3 02.17.10 СБ			
Разраб.		Мацкевич			Каркас створки Сборочный чертеж	Лит.	Масса	Масштаб
Пров.						Р	СМ. табл.	1:20
Н.контр.						Лист	Листов 1	
						Минмонтажспецстрой СССР		

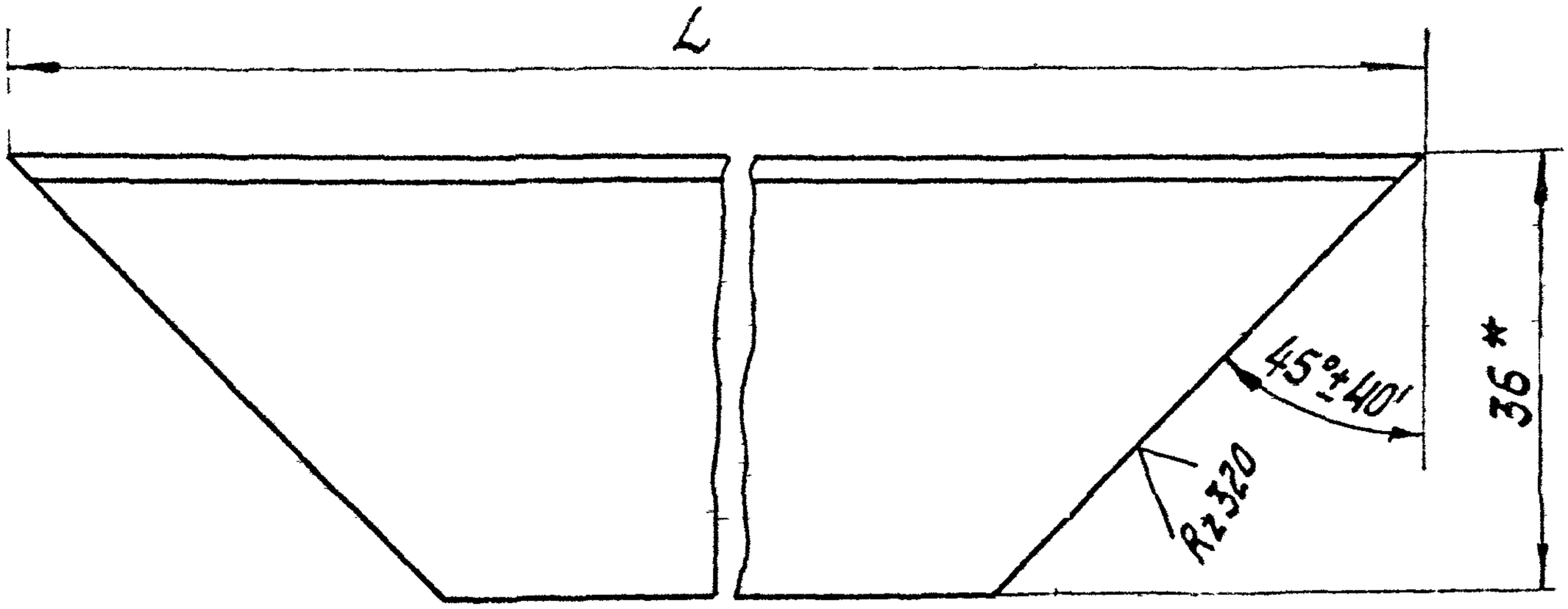

Обозначение	L, мм	Масса, кг
1.431-10В3 02.01.03	1490±1	2,83
-01	990±1	1,85
-02	700±1	1,31
-03	1600±1	3,05
-04	2155±1	4,10

* Размер для справок.

Изм.	Лист	№ докум.	Подп.	Дата	1.431-10В3 02.01.03			
Разраб.		Полунина		18.01.78	Уголок	Лит.	Масса	Масштаб
Пров.		Абрамова		31.01.78		Р	См. табл.	1:1
Н.контр.		Петров		17.03.78		Лист	Листов 1	
Рук.пр.		Рацкевич		21.03.78	Уголок 50×36×3 ГОСТ 19772-74 / ВСт 3 кп 2 ГОСТ 11474-76	Минмонтажспецстрой СССР Гипроспецлегконструкция		
Гл.контр.		Пономаренко		22.03.78				
Утв.		Ермолаев		22.03.78				

Копировал: Тарасова

Формат 11

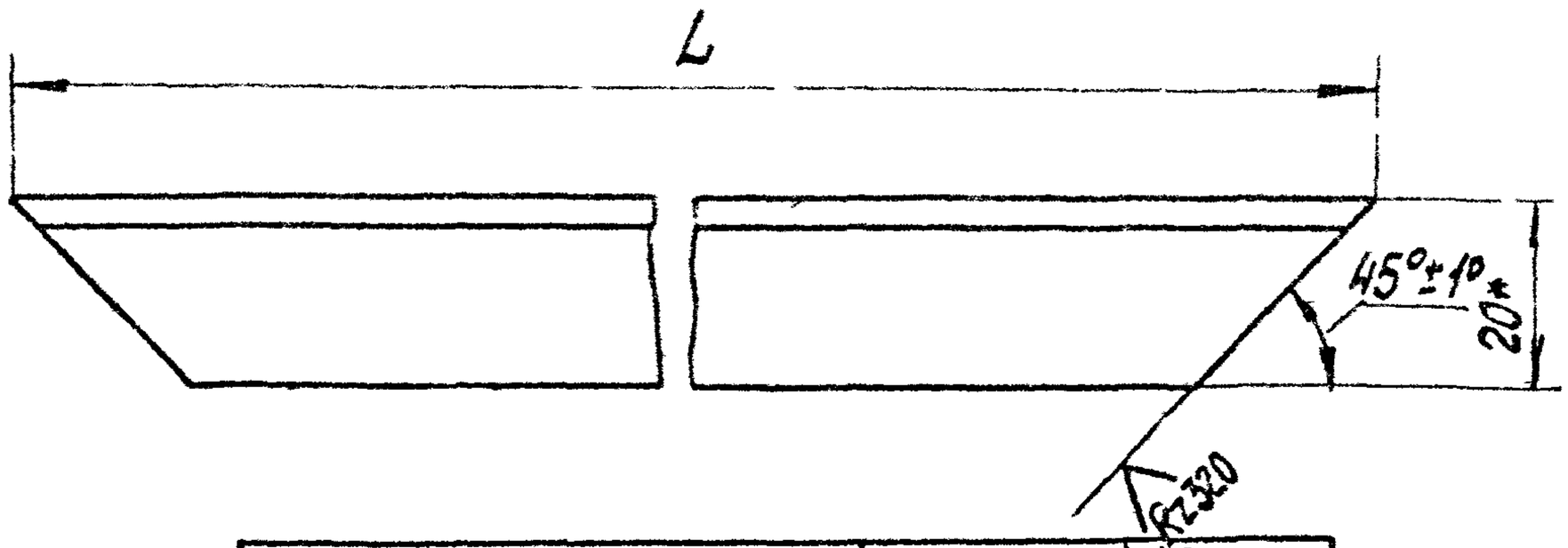

Обозначение	L, мм	Масса, кг
1.431-10 ВЗ 02.01.05	1482±1	0,74
-01	982±1	0,49
-02	692±1	0,34
-03	1392±1	0,69
-04	1947±1	0,97
-05	1592±1	0,79
-06	2192±1	1,09
-07	492±1	0,24
-08	805±1	0,40
-09	792±1	0,39
-10	892±1	0,44
-11	478±1	0,24
-12	662±1	0,33

1.* Размер для справок.

2. Допускается изготавливать из ленты 10ПС-ПН-Ш-4-0-1,5×36 ГОСТ 503-71*.

Взам. инв. № | Инв. № дубл. | Подп. и дата | Инв. № подл. | Подп. и дата

Изм.	Лист	N докум.	Подп.	Дата
Разраб.		Полунина		
Пров.		Абрамова		
Т. контр.		Петров		
Рук. пр.		Рацкевич		
Н. контр.		Пономарева		
Утв.		Ермолаев		

1.431-10 ВЗ 02.01.05

Уголок

Лит.	Масса	Масшт.
Р	См. табл.	1:1

Лист | Листов 1

Уголок 25×20×5 ГОСТ 19772-74 / ВСт3кп2 ГОСТ 11474-76

Минмонтажспецстрой СССР Гипроспецлегконструкция

Копировал Тарасова

Формат 11

А (V)

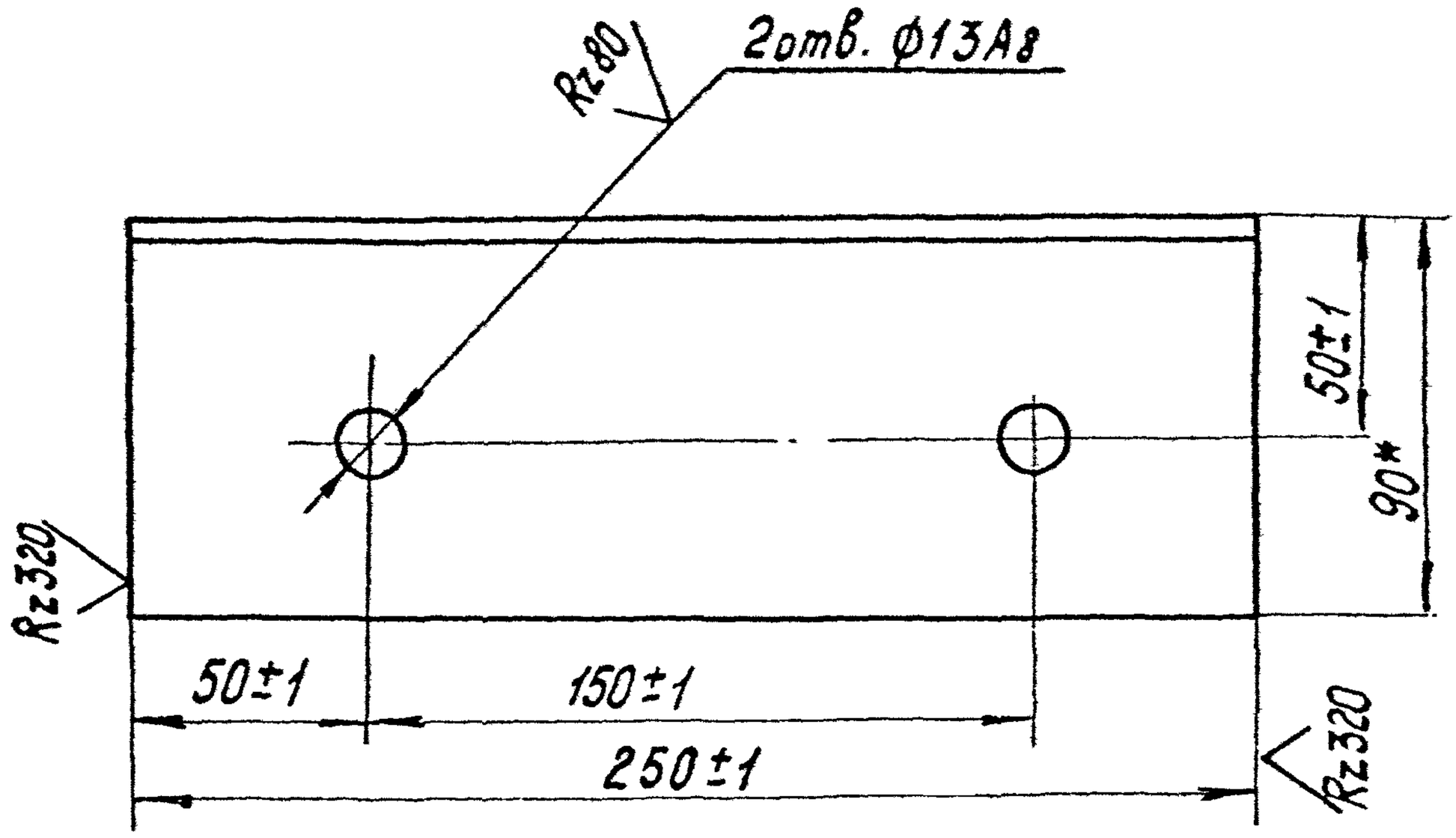

* Размер для справок

					1.431-10 В3 02.01.01				
Изм.	Лист	N докум.	Подп.	Дата	Уголок	Лит.	Масса	Масштаб	
Разраб.		Полунина		18.01.78		Р	1.19	1:2	
Пров.		Абрамова		31.01.78					
Т.контр.		Петров		17.03.78		Лист	Листов 1		
Рук. пр.		Рошкевич		21.03.78	Уголок 90×70×4 ГОСТ 19772-74 / ВСт3кп2 ГОСТ 11474-76	Минмонтажспецстрой СССР Гипроспецстройконструкция			
Н.контр.		Дыморенко		21.03.78					
Утв.		Ермолаев							

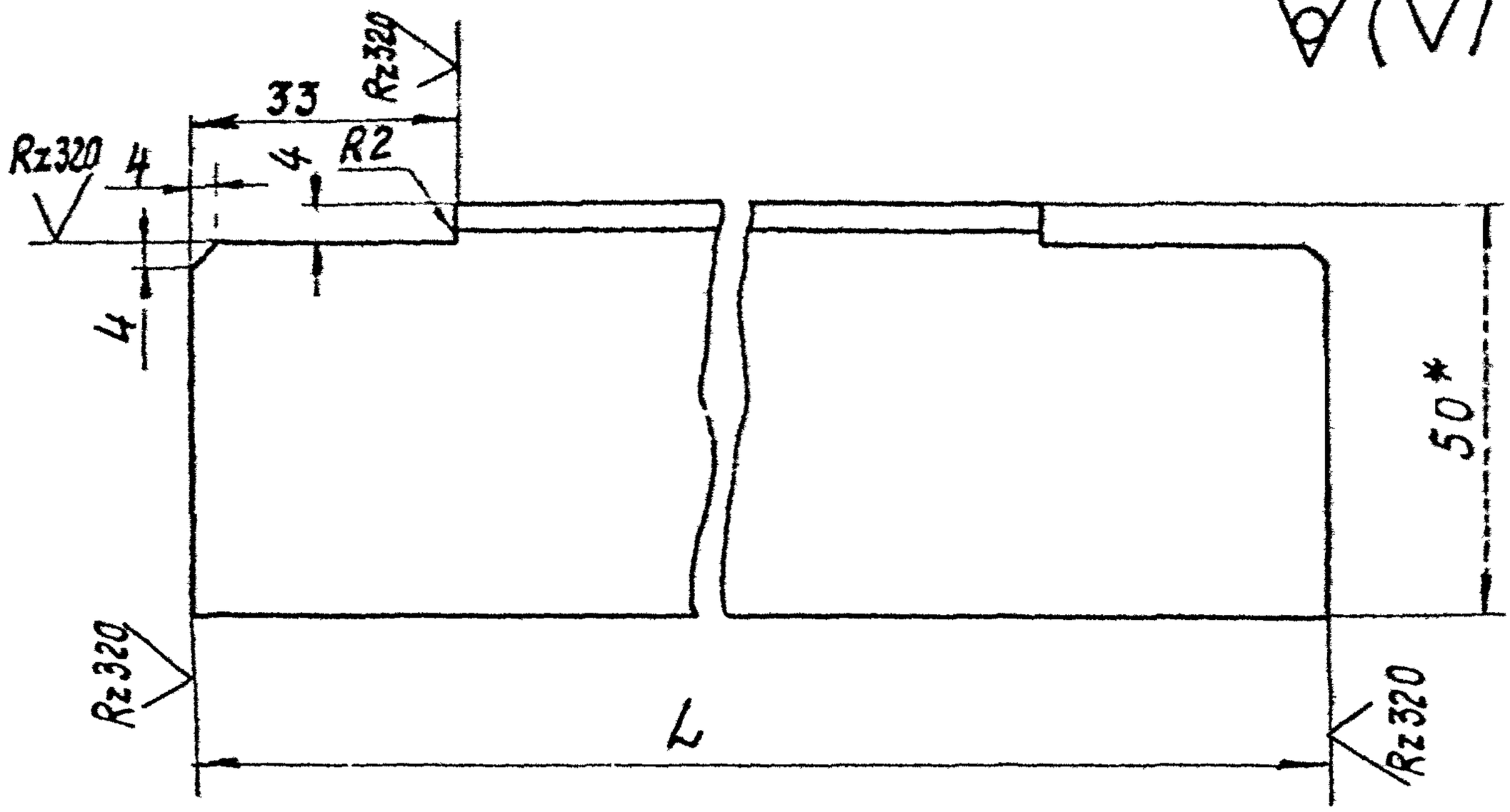

Обозначение	L, мм	Масса, кг
1.431-10В3 02.01.04	1482±1	2,80
-01	982±1	1,85
-02	692±1	1,32

1.* Размер для справок.

2. Неуказанные предельные отклонения размеров по СМ8.

Изм.	Лист	N докум.	Подп.	Дата	1.431-10В3 02.01.04			
Разраб.		Полунина			Перекладина	Лит.	Масса	Масштаб
Пров.		Абрамова				Р	См. табл.	1:1
Т.контр.		Петров				Лист	Листов 1	

Взам. инв. № | Подп. и дата | Инв. № подл.

1.431-1083 02.01.06

1.431-1083 02.01.06

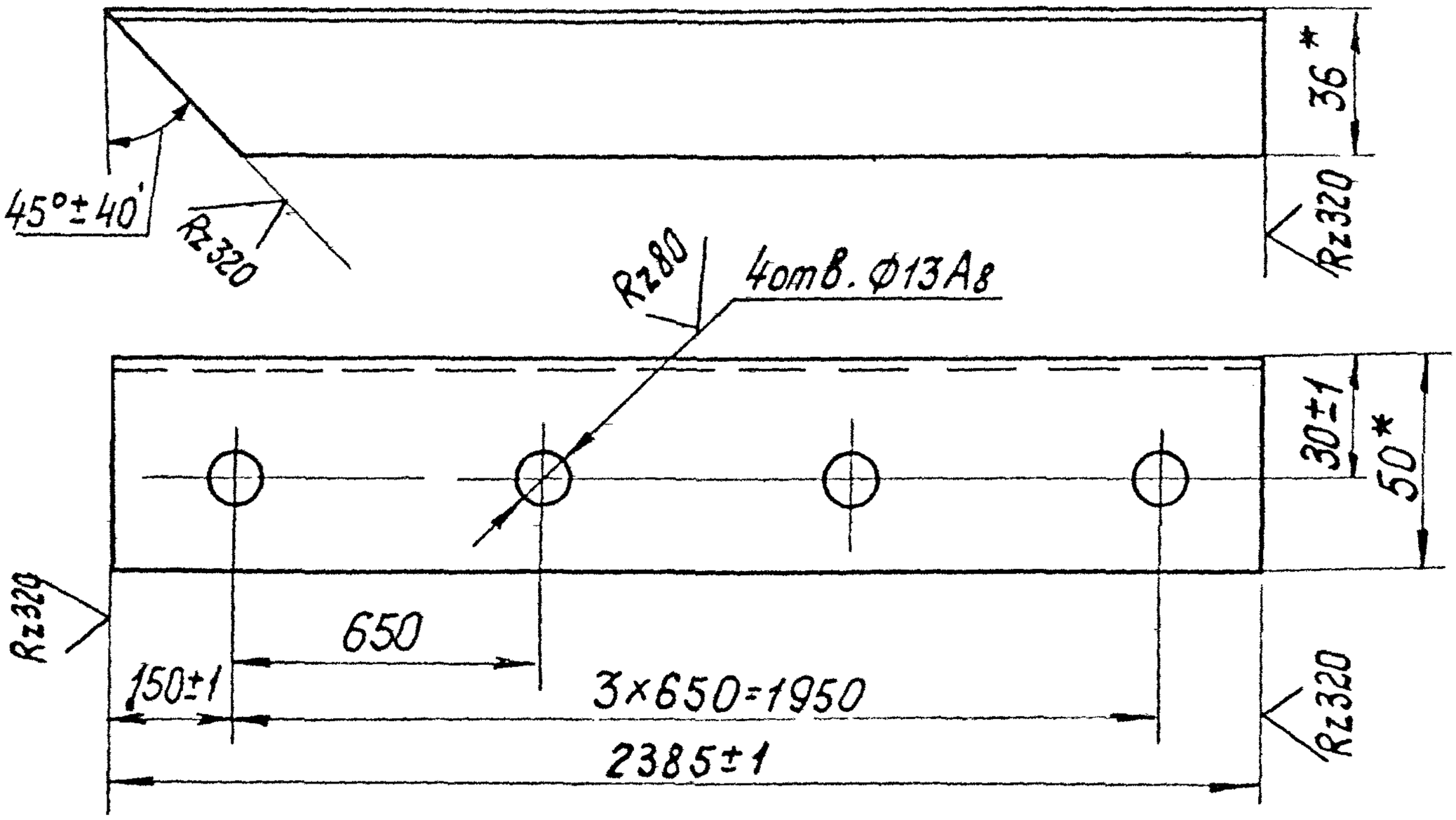

1.431-1083 02.01.06-01-зеркальное отражение.
Остальное-см. 1.431-1083 02.01.06.

1.* Размеры для справок.
2. Предельные отклонения размеров между осями двух любых отверстий ± 1мм.

					1.431-1083 02.01.06			
Изм	Лист	№ докум	Подп	Дата	Стойка	Лит.	Масса	Масштаб
Разраб		Полунина		21.11.78		Р	4.56	1:2
Пров.		Свилева		05.12.78				
Т.контр.		Пономаренко		23.12.78		Лист	Листов 1	
Рук.пр.		Рацкевич		20.11.78	Уголок 50×36×3 ГОСТ 19772-74 / Ст3кп2 ГОСТ 11474-76	Минмонтажспецстрой СССР Гипроспецлегконструкция		
Н.контр.		Чиркова		27.12.78				
Утв.		Ермолаев		25.12.78				

Формат 11

1.431-1083 02.01.02

1.431-1083 02.01.02

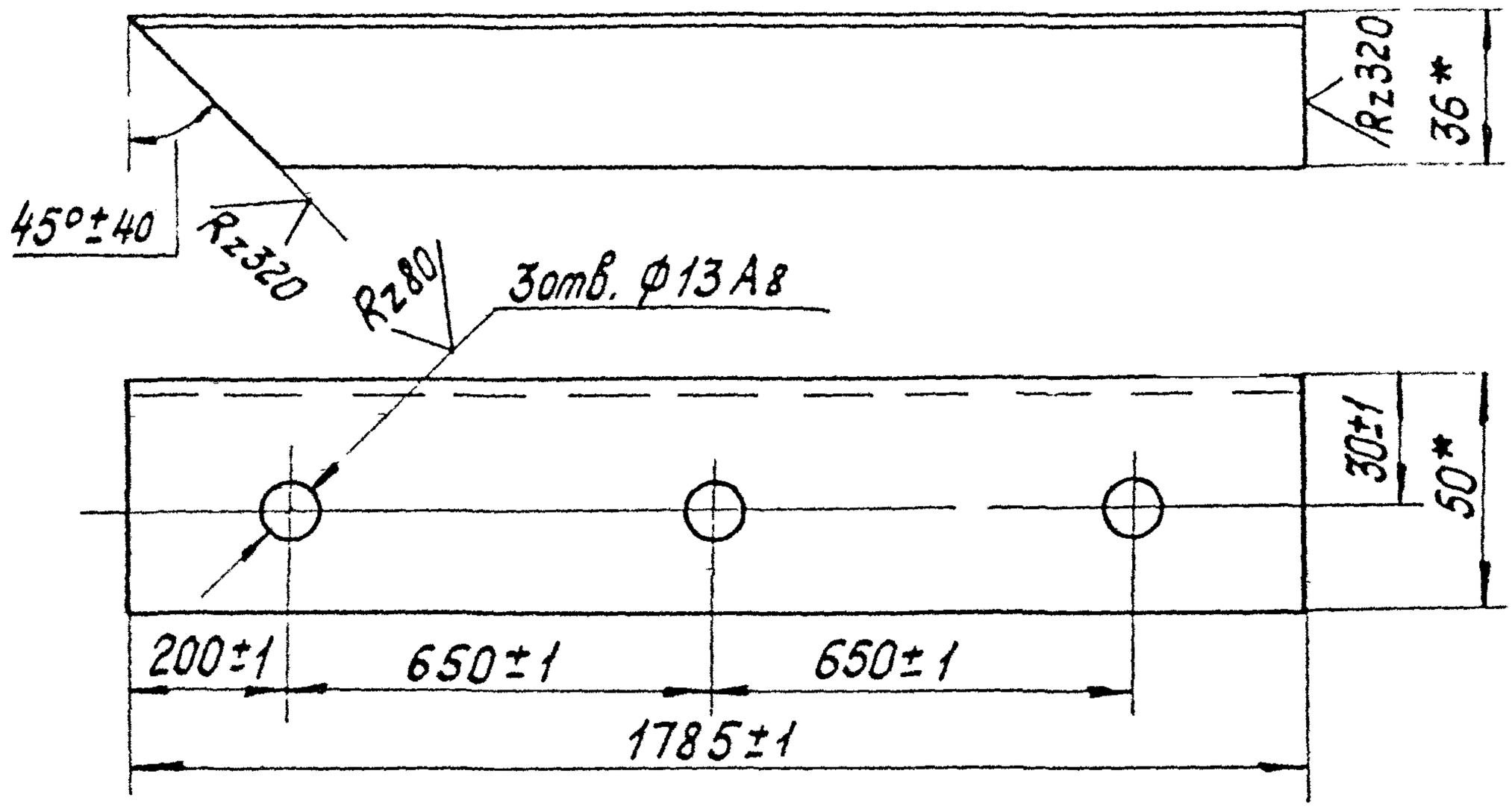

1.431-1083 02.01.02-01-зеркальное отражение
Остальное - см. 1.431-1083 02.01.02

*Размеры для справок.

Изм	Лист	№ докум	Подп.	Дата	1.431-1083 02.01.02			
Разраб		Полунина		21.11.78	Стойка	Лит	Масса	Масштаб
Пров.		Свилева		05.12.78		Р	3,42	1:2
Т.контр.		Пономаренко		23.12.78		Лист	Листов 1	
Рук.пр		Рацкевич		20.12.78	Уголок 50×36×3 ГОСТ 19772-74 / ВСт3кп2 ГОСТ 11474-76	Минмонтажспецстро СССР Гипроспецлегконструкц.		
Н.контр		Чиркова		27.12.78				
Утв.		Ермолаев		23.12.78				

Копировал: Торасова

Формат 11

Инв.№ подл. | Подп. и дата | Взам. инв.№ | Инв.№ дубл. | Подп. и дата

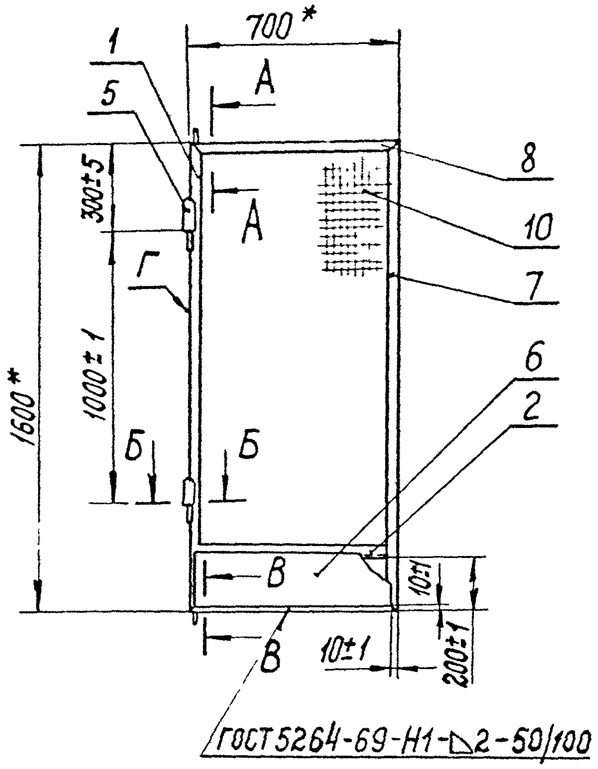

А-А
М 1:2

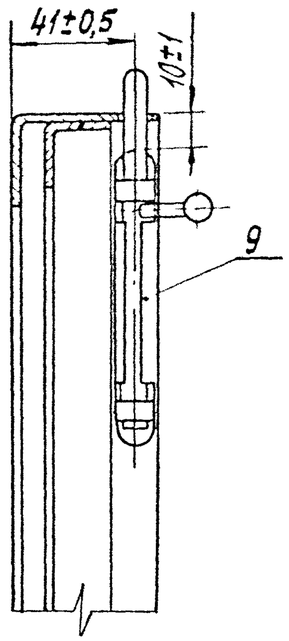

Обозначение	Шифр	Рис.	Масса, кг.
1.431-1083 02.04.10	0,7×1.8КДПГ-л	1	14,60
-01	0,7×1.8КДСГ-л	2	14,43

1.* Размеры для справок.
2. Несоосность общей оси деталей поз. 5 не более 1мм.
3. Непараллельность общей оси деталей поз. 5 относительно поверхности Г не более 1мм.
4. Разность длин диагоналей не более 2мм.
5. Сварку производить по ГОСТ 5264-69 (кроме мест указанных особо) по линиям сопряжения деталей: В нахлестку-Н2; стыковые - С2; тавровые - Т1. Высота шва по наименьшей толщине свариваемых деталей. Шероховатость поверхности сварных швов. $\overset{Rz\,320}{\vee}$
Способ сварки по ГОСТ 14776-69 выбирает завод-изготовитель
6. Остальные ТТ по ТУ

В-В
М 1:2

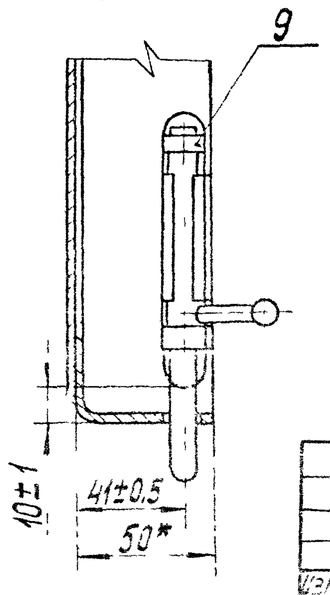

Б-Б
М 1:2

Рис.1

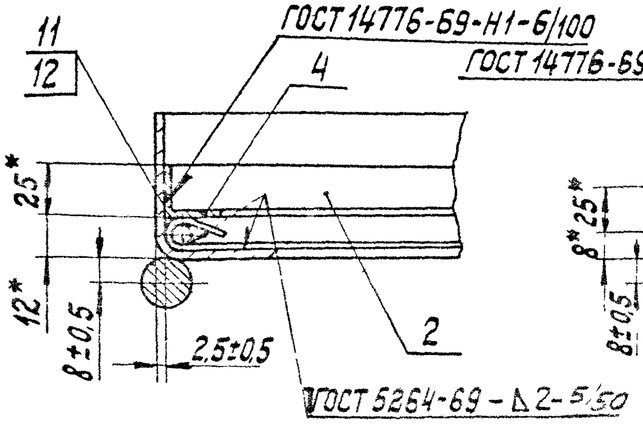

Рис.2

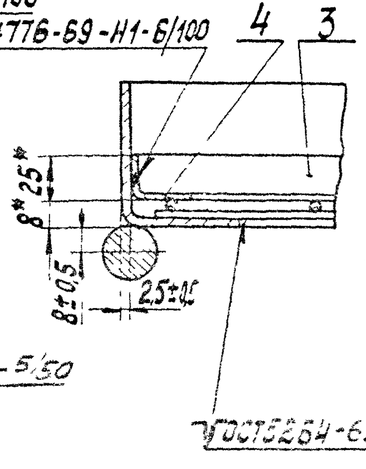

					1.431-1083 02.04.10 СБ		
Изм.	Кол.уч.	Лист	N док.	Подп.			
Разраб.	Колчина				Каркас створки. Сборочный чертеж	Лит	Масса	Масштаб
Пров.	Скляева					р	См. табл.	1:20
Т.контр.						Лист	Листов 2	
Н.контр.	Кожевн					Минмонтажспецстрой СССР		

Формат	Зона	Поз	Обозначение	Наименование	Кол	Примечание
54		8		Круг		
			1.431-10В3 02.01.08	Круг 5 ГОСТ 2590-71*		
				ВСт3кп2 ГОСТ 535-58		
				L = 1470 мм	2	0,23кг
		9	-01	L = 1590 мм	2	0,24кг
11		10	02.00.02	Стойка	1	
				1.431-10В3 02.02.00-01		
				1,5×2,4 ЩПГ-А		
				ДЕТАЛИ		
12		5	1.431-10В3 02.01.06	Стойка	1	
11		6	02.01.10 -01	Уголок	2	
54		7	02.01.09 -02	Сетка		
				Сетка N45-2,0		
				ГОСТ 5336-67*		
				1510мм×2220 мм	1	4,02кг.
54		8	02.01.08	Пруток		
				Круг 5 ГОСТ 2590-71*		
				ВСт3кп2 ГОСТ 535-58		
				L = 1470 мм	2	0,23кг
		9	-03	L = 2190 мм	2	0,34кг
11		10	02.02.02 -01	Стойка	1	
				1.431-10В3 02.02.00-02		
				1,5×1,8 ЩСГ-А		
				ДЕТАЛИ		
12		5	02.01.02	Стойка	1	
11		6	02.01.10	Уголок	2	

Формат	Зона	Поз.	Обозначение	Наименование	Кол	Примечание
				ДОКУМЕНТАЦИЯ		
12			1.431-10В3 02.02.00СБ	Сборочный чертеж		
				ДЕТАЛИ		
11		1	1.431-10В3 02.01.01	Уголок	1	
11		2	02.01.03	Уголок	1	
11		3	02.01.05	Уголок	2	
11		4	02.02.01 -01	Перекладина	1	
			ПЕРЕМЕННЫЕ	**ДАННЫЕ ДЛЯ ИСПОЛНЕНИЙ**		
				1.431-10В3 02.02.00		
				1,5×1,8 ЩПГ-А		
				ДЕТАЛИ		
12		5	1.431-10В3 02.01.02	Стойка	1	
11		6	02.01.10	Уголок	2	
54		7	02.01.09	Сетка		
				Сетка N 45-2,0		
				ГОСТ 5336-67*		
				1510 В8 × 1620 В8	1	2,93 кг

Подп. и дата | Инв. N дубл. | Взам. инв. N | Подп. и дата | Инв. N подл.

Изм.	Лист	N° докум.	Подп.	Дата
Разраб.		Полунина		15.02.78
Пров.		Рацкевич		24.02.78
Т. контр.		Петров		17.03.78
Н. контр.		Пономаренко		27.03.78
Утв.		Ермолаев		24.03.78

1.431-10В3 02.02.00

ЩИТ ЛЕВЫЙ

Лит.	Лист	Листов
Р	1	3

МИНМОНТАЖСПЕЦСТРОЙ СССР
ГИПРОСПЕЦЛЕГКОНСТРУКЦИЯ

64		7	1.431-10 В3 02.02.07	Сетка		
				Сетка проволочная		З-д изготов.
				сварная 48×48-2,5		стальпрокат-
				ТУ 14-4-641-75		ный З-д
						им. 50-лет.
						Октября
				1480 В8 × 1590 В8	1	г. Орел
						4,0 кг
11		10	02.03.01	Стойка	1	
				1.431-10 В3 02.03.00-03		
				1,5×2,4 щСГ-Б		
				ДЕТАЛИ		
12		5	02.01.06-01	Стойка	1	
11		6	02.01.10-01	Уголок	2	
64		7	02.02.07-02	Сетка		
				Сетка проволочная		З-д. изготов.
				сварная 48×48-2,5		стальпрокат-
				ТУ 14-4-641-75		ный З-д
						им. 50-летия
						Октября
				1480 В8 × 2190 В8	1	г. Орел
						5,5 кг
11		10	02.03.01-01	Стойка	1	

64		7	1.431-10В3 02.02.07	Сетка		
				Сетка проволочная		З-д изготов. сталепрокатный З-д им. 50лет
				сварная 48×48-2,5		
				ТУ 14-4-641-75		Октября г. Орел
				1480Вв×1590Вв	1	4,00 кг
11		10	02.02.02	Стойка	1	
				1.431-10В3 02.02.00-03		
				1,5×2,4 ЩСГ-А		
				ДЕТАЛИ		
12		5	02.01.06	Стойка	1	
11		6	02.01.10 -01	Уголок	2	
64		7	02.02.07-02	Сетка		
				Сетка проволочная		З-д изготов. сталепрокат.
				сварная 48×48-2,5		Завод им. 50-лет.
				ТУ 14-4-641-75		Октября г. Орел
				1480Вв×2190Вв	1	5,5 кг
11		10	02.02.02-01	Стойка	1	

Взам. инв. № | Подп. и дата | Инв. № дубл. | Подп. и дата | Инв. № подл.

Изм.	Лист	№ докум.	Подп.	Дата

1.431-10В3 02.02.00

Обозначение			Наименование		Примечание
			ДОКУМЕНТАЦИЯ		
12		1.431-1083 02.17.00СБ	Сборочный чертеж		
			ДЕТАЛИ		
11	1	1.431-1083 02 04.01	Ручка	1	
			СТАНДАРТНЫЕ ИЗДЕЛИЯ		
	2		Болт М6×14 46 016 ГОСТ 7798-70*	3	0,0055кг
	3		Шайба 6 65Г.016 ГОСТ 6402-70*	3	0,0005кг
			ПЕРЕМЕННЫЕ ДАННЫЕ ДЛЯ ИСПОЛНЕНИЙ		
			1.431-1083 02.17 00 / 0,7×2,4 ДПГ-Л		
			СБОРОЧНЫЕ ЕДИНИЦЫ		
11	5	1.431-1083 02.17.10	Каркас створки	1	

Изм.	Лист	№ докум.	Подп.	Дата
Разраб.		Абрамов		
Пров.		Резкова		
Т.контр.		Титов		
Н.контр.		Пономарев		
Утв.		Беляев		

1.431-1083 02.17.00

СТВОРКА ДВЕРНАЯ

Лит.	Лист	Листов
Р	1	2

Минтяжстрой СССР
Гипростеклоконструкция

Копировал: Волгранова

Формат 11

Формат	Зона	Позиция	Обозначение	Наименование	Кол.	Примечание
				ДОКУМЕНТАЦИЯ		
А2		1	1.431-10В3 02.03.00 СБ	Сборочный чертеж		
				ДЕТАЛИ		
А1		1	1.431-10В3 02.01.01	Уголок	1	
А1		2	02.01.03	Уголок	1	
А1		3	02.01.05	Уголок	2	
А1		4	02.0201	Перекладина	1	
			ПЕРЕМЕННЫЕ	**ДАННЫЕ ДЛЯ ИСПОЛНЕНИЙ**		
				1.431-10В3 02.03 00 / 1,5 × 1,8 ЩПГ-6		
				ДЕТАЛИ		
А2		5	1.431-10В3 02.01.02-01	Стойка	1	
А1		6	02 01.10	Уголок	2	
БК		7	02.01.09	Сетка		
				Сетка N 45-20		
				ГОСТ 5336-67*		
				1510В8 × 1620Б8	1	2,9 кг

Взам. инв. № | Подп. и дата | Инв. № подл. | Подп. | Дата | Лист | № докум. | Подп. | Дата

1.431-10В3 02.03 00

Разраб.	Голунина		
Пров.	Одуревич		
Т. контр.	Петров		
Н. контр.	Пономаренко		
УТВ	Ермолаев		

ЩИТ ПРАВЫЙ

Лит.	Лист	Листов
Р	1	3

МИНМОНТАЖСПЕЦСТРОЙ СССР
ГПРОСПЕЦЭЛЕКТРОМОНТАЖ

Копировал выгравировал

Формат	Зона	Поз.	Обозначение	Наименование	Кол.	Примечание
				1.431-1083 02.17.00-01		
				0,7×2,4 ДСГ-л		
				Сборочные единицы		
11		5	1.431-1083 02.17.10-01	Каркас створки	1	

Формат	Зона	Поз.	Обозначение	Наименование		Примечание
Б4		8	1.431-10В302.01.08	Пруток		
				Круг 5 ГОСТ 2590-71*		
				Ст3кп2 ГОСТ 535-58		
				L=1470 В8	2	0,23кг
		9	-01	L=1590 В8	2	0,24кг
11		10	1.431-10В302.03.01	Стойка	1	
				1.431-10В302.03.00-01		
				1,5×2,4 щпг-Б		
				ДЕТАЛИ		
12		5	1.431-10В302.01.05-01	Стойка	1	
11		6	02.01.10-01	Уголок	2	
Б4		7	02.01.03-02	Сетка		
				Сетка N45-20		
				ГОСТ 5336-67*		
				1510 В8×2220 В8	1	4,02кг
Б4		8	02.01.08	Пруток		
				Круг 5 ГОСТ 2590-71*		
				Ст3кп2 ГОСТ 535-58		
				L=1470 В8	2	0,23кг
		9	-03	L=2190 В8	2	0,34кг
12		10	02.03.11-01	Стойка	1	
				1.431-10В302.03.00-02		
				1,5×1,8 щсг-Б		
				ДЕТАЛИ		
12		5	02.01.02-01	Стойка	1	
11		5	02.01.10	Уголок	2	

Взам. инв. № | Подп. и дата | Инв. № подл. | Подп. и дата

1.431-10 В3 02.02.00 СБ

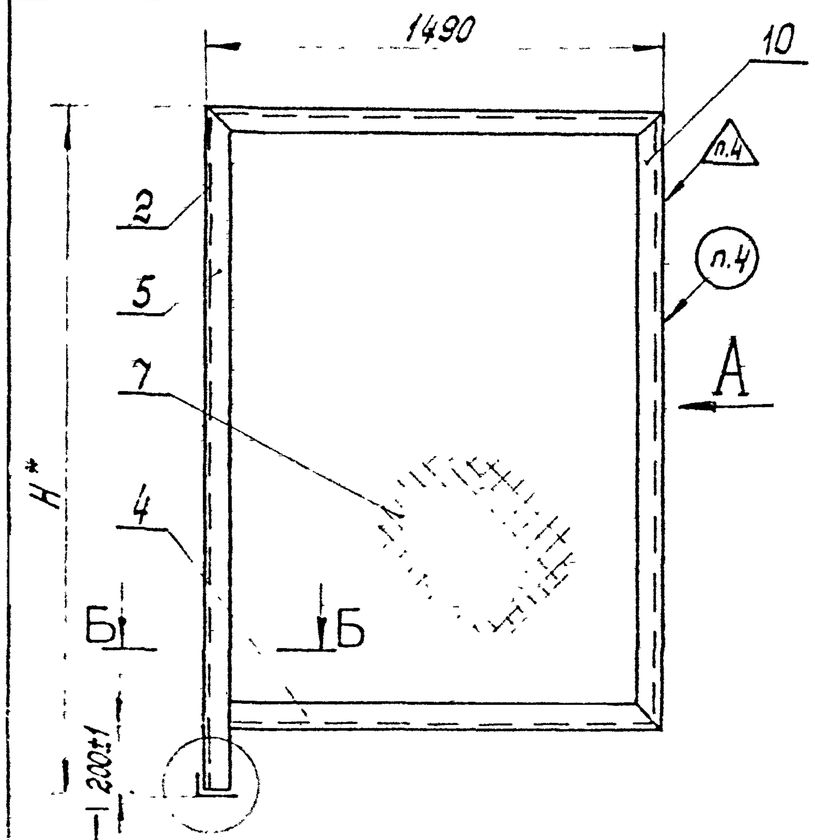

Рис. 1

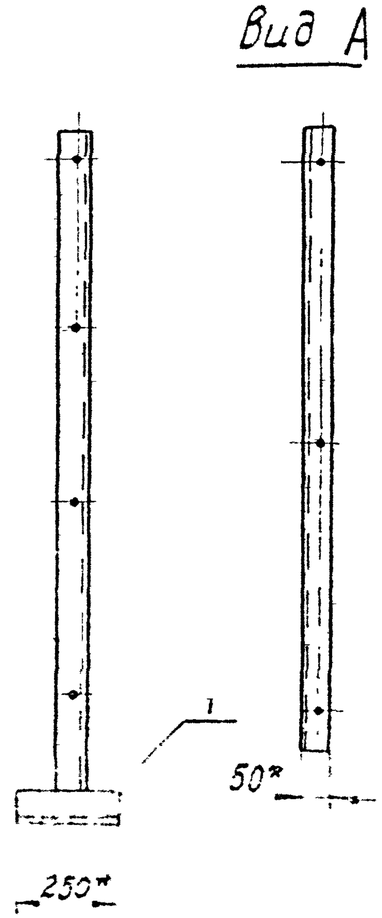

Б-Б
1:2

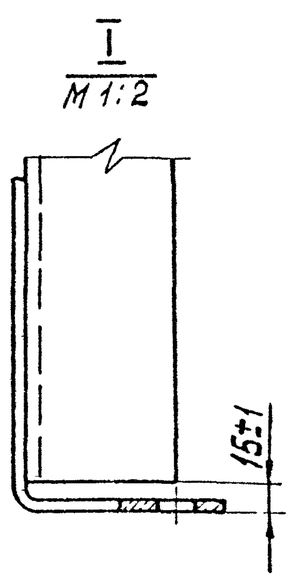

Обозначение	Шифр	Рис.	H, мм	Масса, кг.
1.431-10 В3 02 02.00	1,5х1,8ШПГ-А	1	1800	20,2
-01	1,5х2,4ЩПГ-А	1	2400	24,4
-02	1,5х1,8ЩСГ-А	2	1800	20,4
-03	1,5х2,4ЩСГ-А	2	2400	24,8

1. *Размеры для справок.
2. Разность длин диагоналей не более 2 мм
3. Сварку производить по ГОСТ 5264-69 (кроме мест указанных особо) по линиям сопряжения деталей: в нахлестку - Н2; тавровые - Т1; стыковой - С2. Высота шва по наименьшей толщине свариваемых деталей. Шероховатость поверхностей сварных швов Rz 320
4. Маркировать и клеймить по ТУ.
5. Остальные ТТ по ТУ

Рис. 2

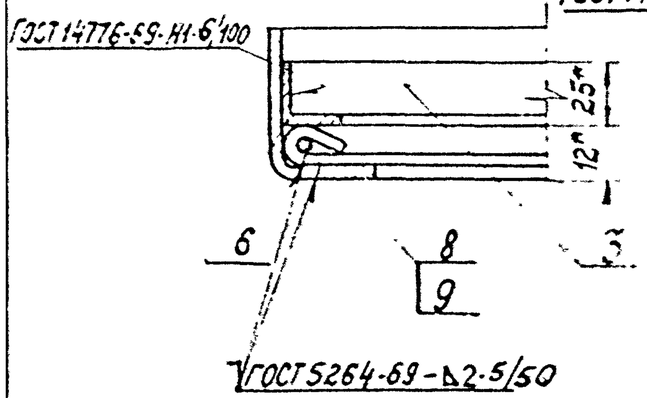

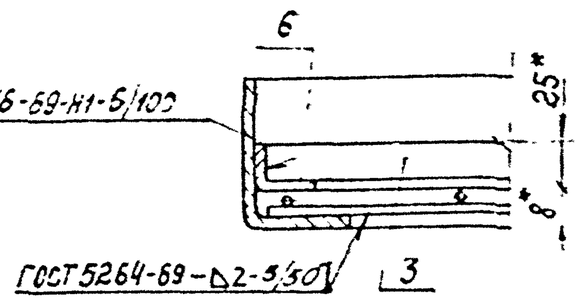

Изм.	Лист	N докум.	Подп.	Дата	1.431-10 В3 02.02.00 СБ			
Разраб.		Полунино		27.03.78	Щит левый. Сборочный чертеж	Лит.	Масса	Масштаб
Пров.		Рацкевич		30.03.78		Р	См. табл.	1:20
Т. контр.		Петров		17.07.78		Лист	Листов 1	
Рук. пр.		Рацкевич		29.03.78		Минмонтажспецстрой СССР Гипростеклеконструкция		
Н. контр.		Понимаренко		29.03.78				
Утв.		Ермолаев		29.03.78				

Копировал: Тарасов

Формат 12

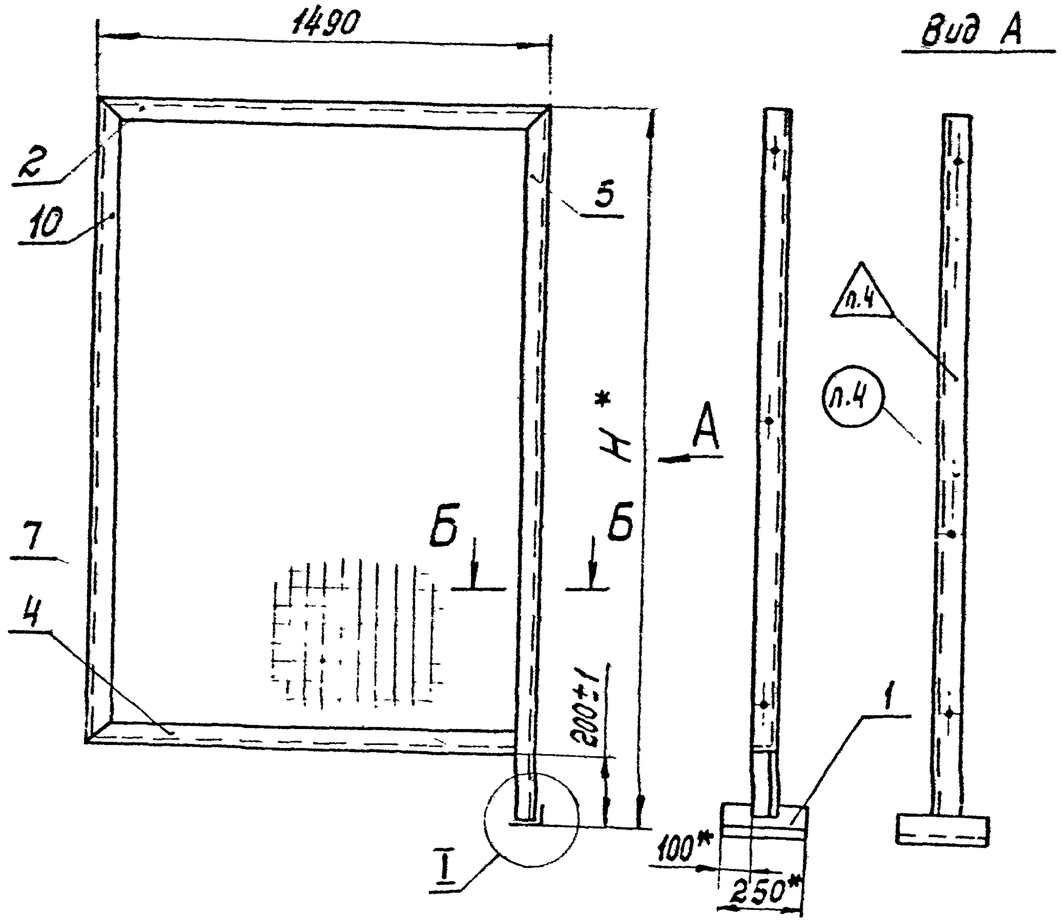

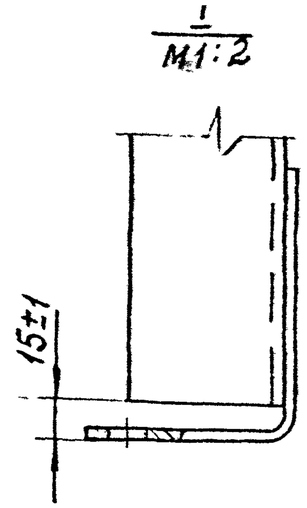

Обозначение	Шифр	Рис.	H, мм	Масса, кг
1.431-10 В3 02.03.00	1,5×1,8щпг-б	1	1800	20.2
-01	1,5×2,4щпг-б	1	2400	24.4
-02	1,5×1,8щсг-б	2	1800	20,4
-03	1,5×2,4щсг-б	2	2400	24.8

1. * Размеры для справок.
2. Разность длин диагоналей не более 2мм.
3. Сварку производить по ГОСТ 5264-69 (кроме мест указанных особо) по линиям сопряжения деталей; в нахлестку - Н2; тавровые - Т1; стыковой - С2. Высота по наименьшей толщине свариваемых деталей. Шероховатость поверхностей сварных швов Rz320.
4. Маркировать и клеймить по ТУ.
5. Остальные ТТ по ТУ.

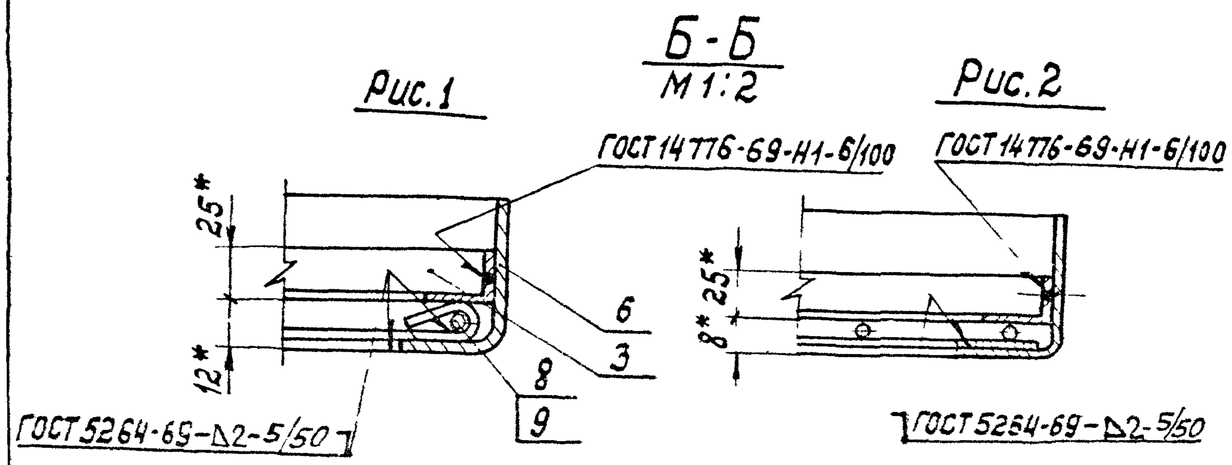

Изм.	Лист	N докум.	Подп.	Дата
Разраб.		Полунина		28.01.78
Провер.		Рацкевич		31.01.78
Т. контр.		Петров		7.02.78
Рук. пр.		Рацкевич		
Н. контр.		Сымаренко		29.05.78

1.431-10 В3 02.03.00 СБ

Щит правый. Сборочный чертеж

Лит.	Масса	Масштаб
Р	См. табл.	1:20

Лист | Листов 1

Минмонтажспецстрой СССР

Формат	Зона	Поз	Обозначение	Наименование	Кол	Примечание
			ПЕРЕМЕННЫЕ ДАННЫЕ	ДЛЯ ИСПОЛНЕНИЙ		
				1.431-10В3 02.04 10		
				0,7×1,8 КДПГ-л		
Б4		10	1.431-10В3 02.04.14	Сетка		
				Сетка N 45-2,0 ГОСТ 5336-67*		
				720 $В_8$ × 1420 В8	1	1,23 кг.
Б4		11	02.04.15	Пруток		
				Круг $\frac{5\ ГОСТ\ 2590-71^*}{Ст3кп2\ ГОСТ\ 535-58}$		
				L=680 В 8	2	0,10 кг
		12	-01	L=1390 В8	2	0,21 кг
				1.431-10В3 02.04.10-01		
				0,7×1,8 КДСГ-л		
				ДЕТАЛИ		
Б4		10	02.04.16	Сетка		
				Сетка проволочная		Сталепрокатный завод им 50-летия Октября г Орел
				сварная 48×48-2,5		
				ТУ 14-4-641-75		
				690 $В_8$ × 1390 В8	1	1,63 кг.

Изм	Лист	№ докум.	Подп	Дата	1.431-10В3 02.04.10	Лист 2

Формат: 11

Формат	Зона	Поз.	Обозначение	Наименование	Кол.	Примечание
				1.431-10В3 02.04.00-01		
				0,7×1,8 ДСГ-Л		
				Сборочные единицы		
11		5	1.431-10В3 02.04.10-01	Каркас створки	1	

Подп. и дата | Инв. № дубл. | Взам. инв. № | Подп. и дата | Инв. № подл.

Изм.	Лист	№ докум.	Подп.	Дата

1.431-10В3 02.04.00

Лист 2

Копировал: Выгрянова

Формат 11

				Наименование	Кол	Чание
				ДОКУМЕНТАЦИЯ		
12			1.431-10 83 02.04.10СБ	Сборочный чертеж		
				ДЕТАЛИ		
11		1	02.01.03-03	Уголок	1	
11		2	02.01.04-02	Переладина	1	
11		3	02.01.05-02	Уголок	2	
		4	-03	Уголок	2	
11		5	02.04.11	Штырь	2	
54		6	02.04.12	Накладка		
				Лист $\frac{2\ ГОСТ\ 19903-74}{В\ Ст3кп2\ ГОСТ\ 14637-69^*}$		
				$215 В_8 \times 680 В_8$	1	0,23кг
11		7	02.04.13	Уголок	1	
11		8	02.05.11	Уголок	2	
				СТАНДАРТНЫЕ ИЗДЕЛИЯ		
		9		Задвижка 3Т(К1)		
				ГОСТ 5090-73	2	

Изм	Лист	N докум.	Подп.	Дата
Разраб.	Соловьев			
Пров.				
Рук пр.	Соловьев			

1.431-10 83 02.04 10

МАРКА СТВОРКИ

Лит	Лист	Листов
0	1	2

Минмонтажспецстрой

Форм	Зона	Поз	Обозначение	Наименование	Кол	Приме-чание
				ДОКУМЕНТАЦИЯ		
12			1.431-10В3 02.04.00СБ	Сборочный чертеж		
				ДЕТАЛИ		
11		1	02.04.01	Ручка	1	
				СТАНДАРТНЫЕ ИЗДЕЛИЯ		
		2		Болт М6×14 46.016		
				ГОСТ 7798-70*	3	0,0055кг
		3		Шайба 6 65Г.016		
				ГОСТ 6402-70*	3	0,00056кг
			ПЕРЕМЕННЫЕ ДАННЫЕ	ДЛЯ ИСПОЛНЕНИЙ		
				1.431-10В3 02.04.00		
				0,7×1,8 ДПГ-Л		
				СБОРОЧНЫЕ ЕДИНИЦЫ		
11		5	1.431-10В3 02.04.10	Каркас створки	1	

Подп. и дата | Инв. № дубл. | Взам. инв. № | Подп. и дата

1.431-10В3 02.04.00

Изм	Лист	№ докум.	Подп.	Дата
Разраб.		Гончарова		
Пров.		Зверев		
Т.контр.		Соколова		
Н.контр.				
Утв.				

Створка дверная

Лит.	Лист	Листов
Р	1	2

Минсельхозпродстрой

1.431-1083 02.17.00 СБ

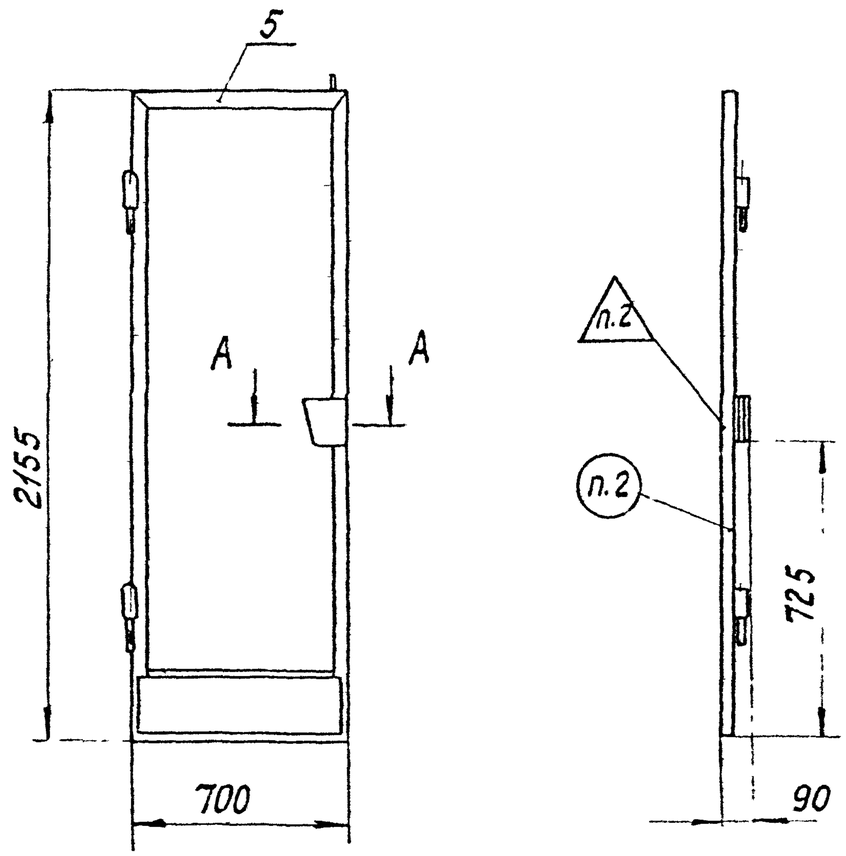

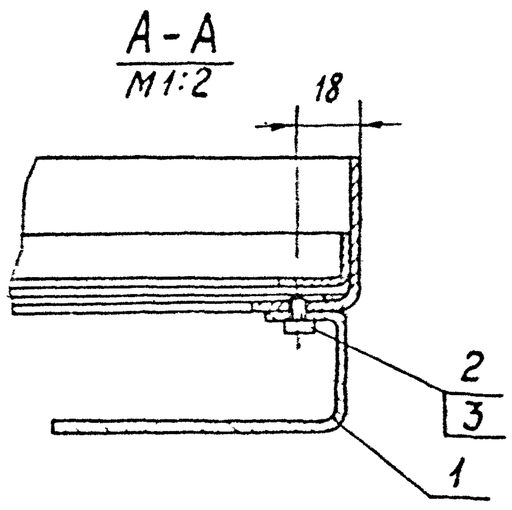

Обозначение	Шифр	Масса, кг.
1.431-1083 02.17.00	0,7×2,4ДПГ-Л	19,3
01	0,7×2,4ДСГ-Л	18,9

1. Размеры для справок.
2. Маркировать и клеймить по ТУ.
3. Остальные ТТ по ТУ.
4. Допускается крепление ручки поз. 1 сварным способом.

					1.431-1083 02.17.00 СБ				
Изм.	Лист	№ докум.	Подп.	Дата	Створка дверная. Сборочный чертеж.	Лит.	Масса	Масштаб	
Разраб.		Абрамова		13.03.78		Р	См. табл.	1:20	
Провер.		Рейхевич		20.03.78		Лист	Листов 1		
Т.контр.		Петров		17.03.78		Минмонтажспецстрой СССР Гипроспецмонтажпроект			
Н.контр.		Пономаренко		22.03.78					
Утв.		Ефимлаев		23.03.78					

1.431-1083 02.04.00СБ

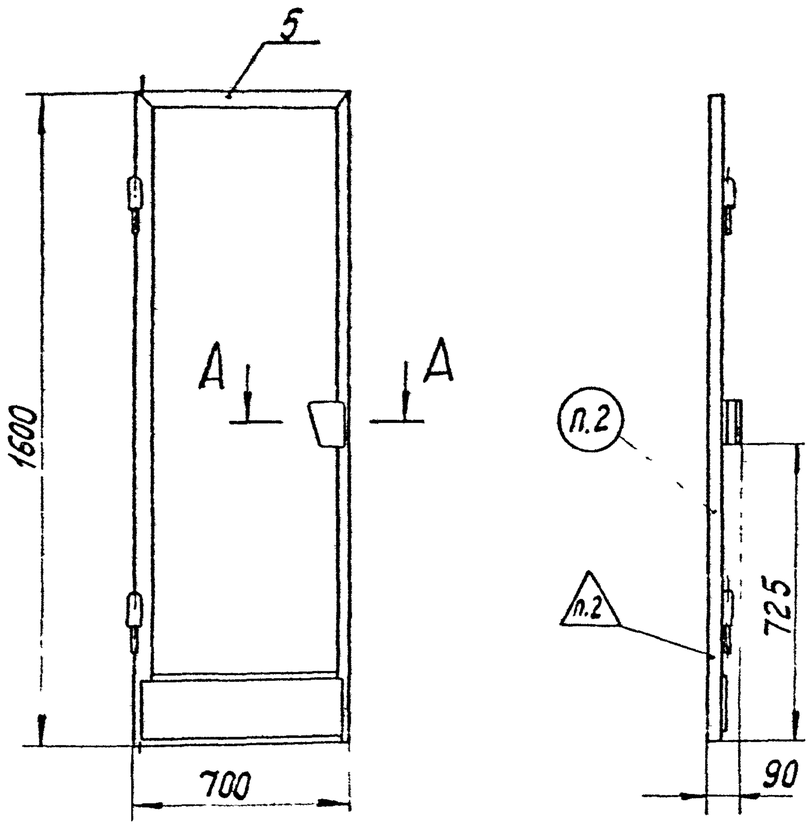

Обозначение	Шифр	Масса, кг
1.431-1083 02.04.00	0,7×1,8ДПГ-л	15,6
-01	0,7×1,8ДСГ-л	15,5

1. Размеры для справок.
2. Маркировать и клеймить по ТУ.
3. Остальные ТТ по ТУ
4. Допускается крепление ручки поз 1 сварным способом.

А-А
М1:2

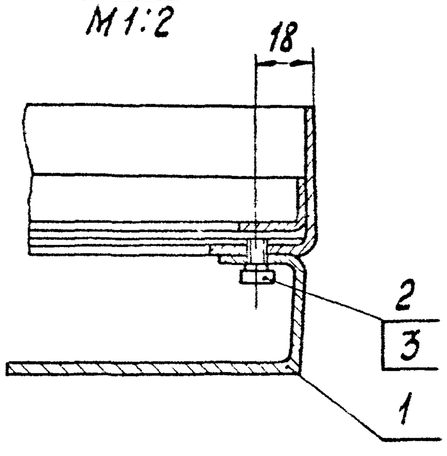

Изм	Лист	N докум	Подп	Дата	1.431-1083 02.04.00 СБ			
Разраб		Абрамова		19.01.78	Створка дверная. Сборочный чертеж.	Лит.	Масса	Масштаб
Пров		Рацкевич		20.01.78		Р	См. табл.	1:20
Т контр.		Петров		17.03.78		Лист	Листов 1	
Н контр		Пономаренко		17.03.78		Минмонтажспецстрой СССР		
		Бондарев		17.03.78		Гипроспецмонтажстальконструкция		

1431-1083 02 02 01

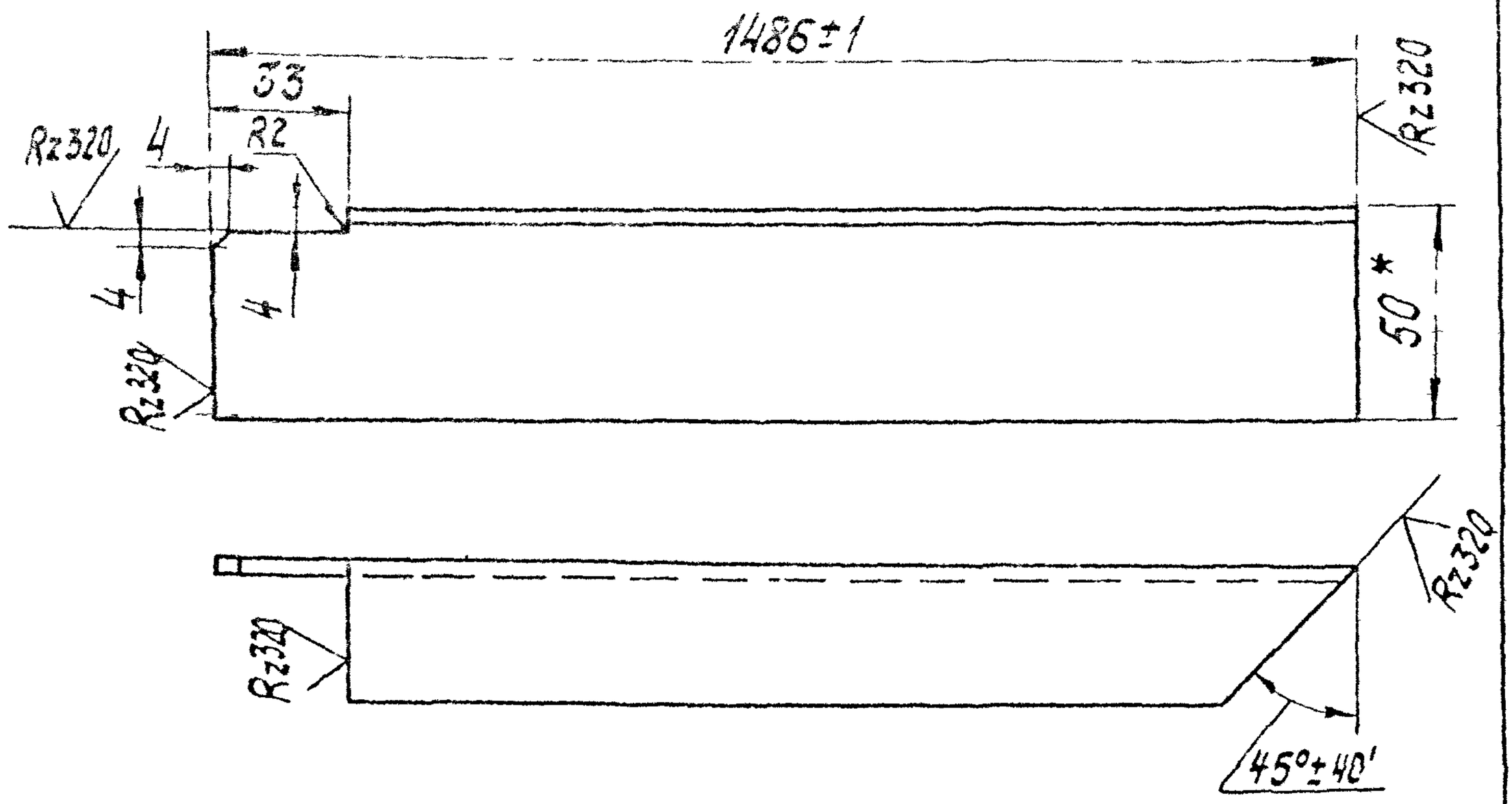

1.431-1083 02.02.01-01 - зеркальное отражение.
Остальное - см. 1431-1083 02.02.01

1* Размер для справок.
2 Неуказанные предельные отклонения размеров по СМ 8.

					1.431-10 В 3 02.02.01			
Изм.	Лист	Докум.	Подп.	Дата	Перекладина	Лит.	Масса	Масштаб
Разраб.		Полунина				Р	2,77	1:2
Пров.		Абрамова						
Т. контр.		Петров				Лист	Листов 1	
Рук. пр.		Ф. Себов			Уголок 50×36×3 ГОСТ 19772-74 / ВСт3кп2 ГОСТ 11474-76	Минмонтажспецстрой СССР Гипроспецлегконструкция		
Н. контр.		Пономарева						
Утв.		Семенов						

Копировал Толстова Формат 11

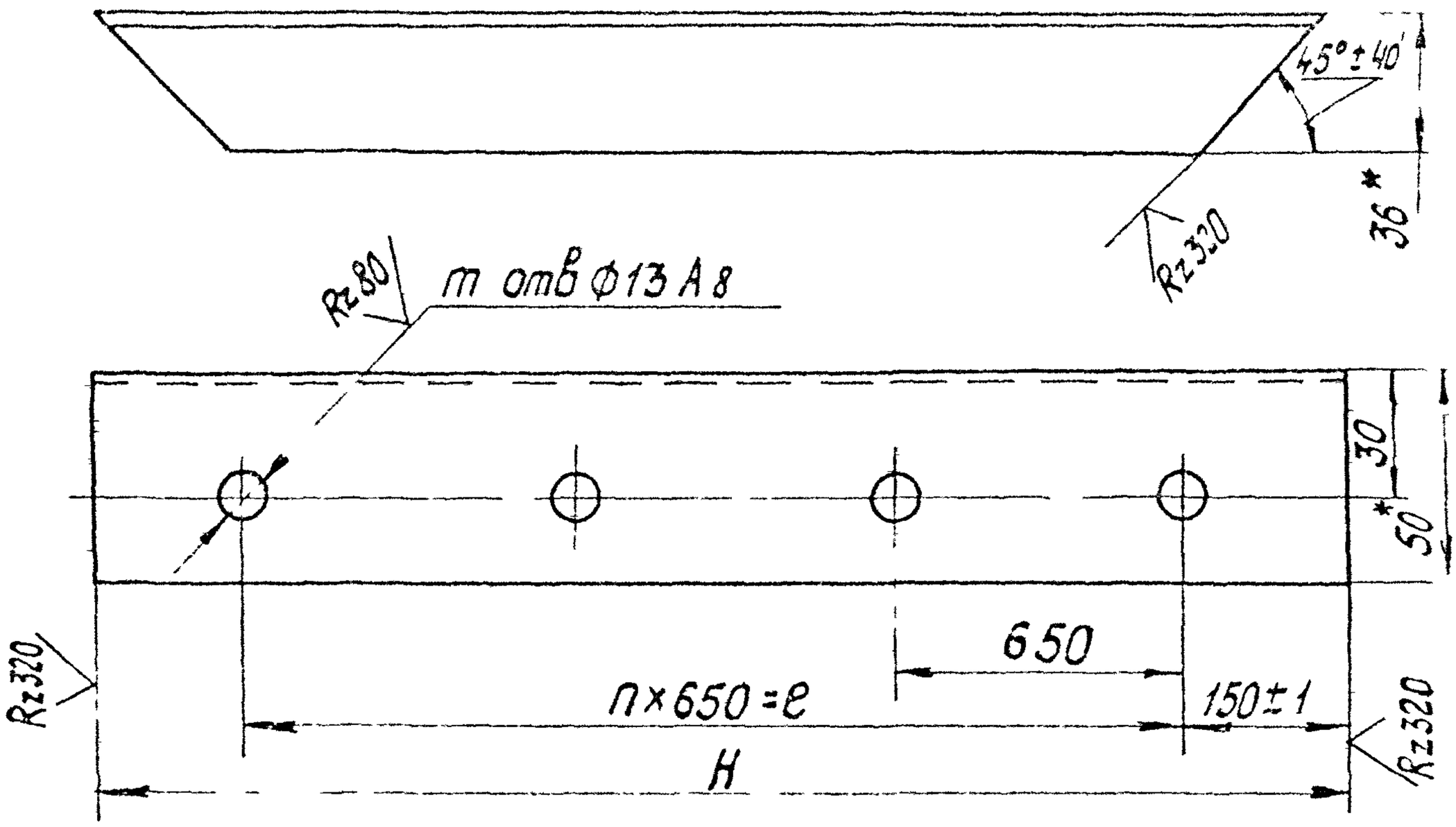

Обозначение	H, мм	n	m	e, мм	Масса
1.431-1083.02.02.02	1600±1	2	3	1300	3,00
-01	2200±1	3	4	1950	4,16

1.* Размеры для справок
2. Предельные отклонения размеров между осями двух любых отверстий ±1 мм.

Изм.	Лист	№ докум.	Подп.	Дата	1.431-10 В3 02.02.02			
Разраб.		Полунина		31.01.78	Стойка	Лит.	Масса	Масштаб
Пров.		Абрамова		01.02.78		Р	См. табл.	1:2
Т.контр.		Петров		17.03.78		Лист	Листов 1	
Рук пр.		Рыкевич		21.02.78	Уголок 50×36×3 ГОСТ 19772-74 / ВСт3кп2 ГОСТ 14274-76	Минмонтажспецстрой СССР Гпроспецлегконструкция		
Н.контр.		Ченсоренко		21.03.78				
Утв.		Ермолаев		21.03.78				

Копировал: Т

Формат 11

Взам. инв. № | Подп. и дата | Инв. № дубл. | Подп. и дата

V(V)

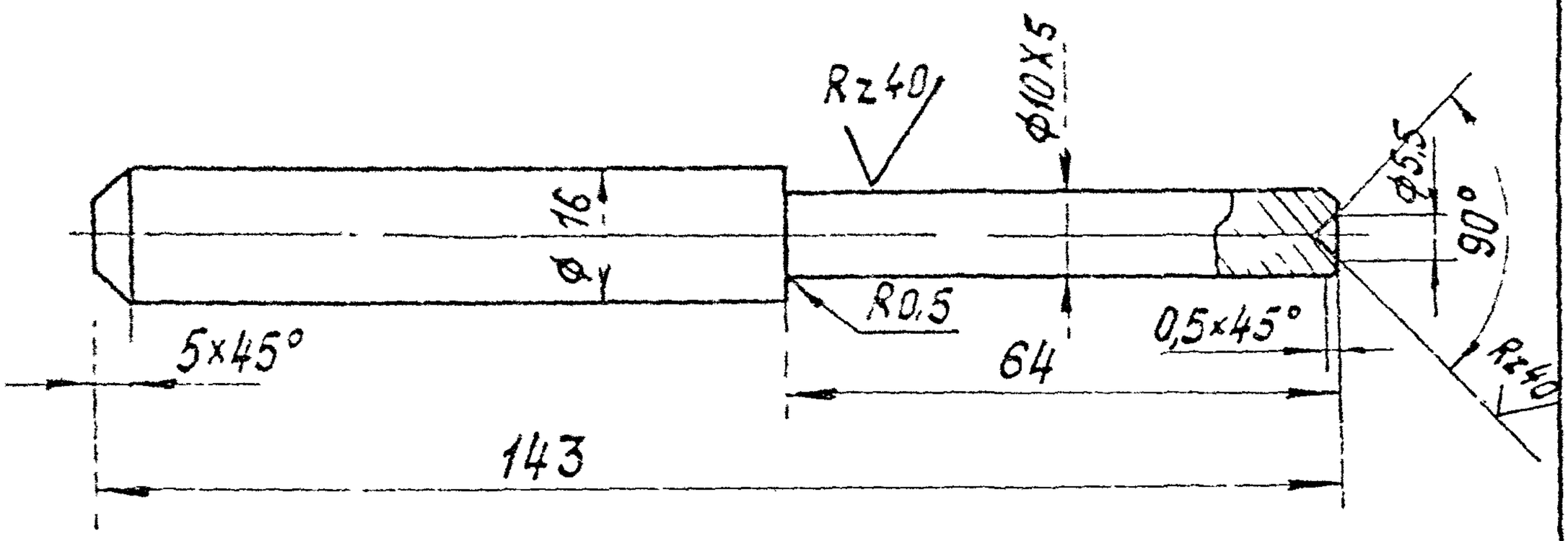

Неуказанные предельные отклонения размеров:
отверстий - по А8;
валов - по В8;
остальных - по СМ8;
угловых - по 10 степени точности ГОСТ 8908-58

					1.431-1083 02.04.11				
Изм.	Лист	N докум.	Подп.	Дата	Шпиндель	Лит.		Масса	Масштаб
Разраб.						Р		0,16	1:1
Пров.									
Т.контр.									
Н.контр.									
Утв.									

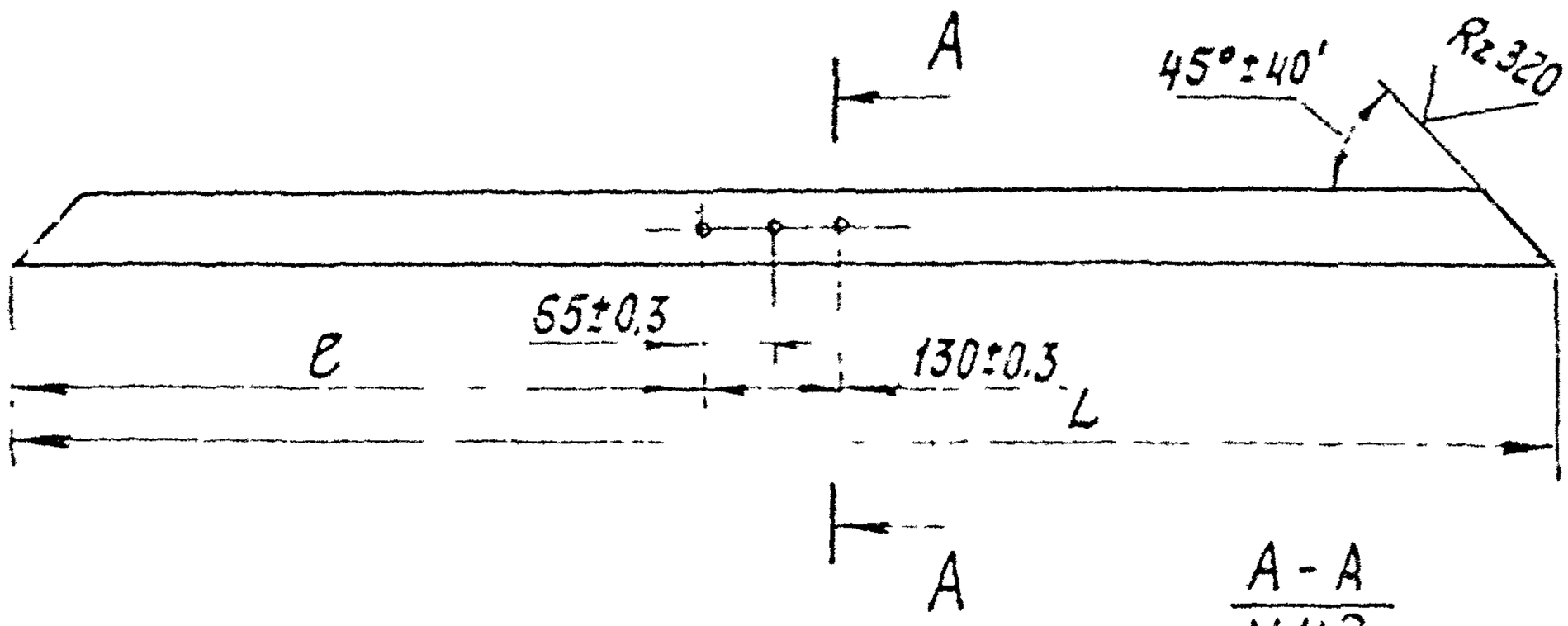

А - А
М1:2

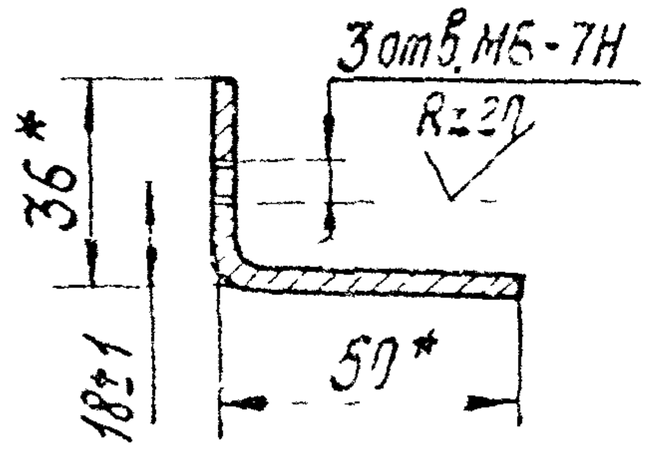

Обозначение	L, мм	ℓ, мм	Масса, кг.
1.431-10В3 02.04.13	1600±1	735±1	3,00
-01	2155±1	735±1	4,06
-02	2155±1	1290±1	4,06

* Размеры для справок.

Изм.	Кол.уч.	Лист	N док.	Подп.	Дата	1.431-10В3 02.04.13	
						Уголок	Лит. Р; Масса Ст; Масштаб 1:10

Инв. N подл. | Подп. и дата | Взам. инв. N | Инв. N дубл. | Подп. и дата

Формат	Зона	Поз.	Обозначение	Наименование	Кол.	Примечание
				ДЕТАЛИ		
11		4	1.413-1083 02.15.01	Кронштейн	2	
11		5	02.15.03	Уголок	1	
54		6	02.15.04	Уголок		
				Уголок Б 50×32×3 ГОСТ 8510-78		
				ВСт3кп2 ГОСТ 535-58		
				L = 1390 мм	1	2,64 кг
				1.431-1083 02.15.00-01		
				Р2		
				ДЕТАЛИ		
11		4	1.431-1083 02.15.01-01	Кронштейн	2	
11		5	02.15.05	Уголок	1	
54		6	1.431-1083 02.15.06	Уголок		
				Уголок 50×36×3 ГОСТ 19772-74		
				ВСт3кп2 ГОСТ 11474-76		
				L = 1390 мм	1	2,66 кг

Изм.	Лист	№ докум.	Подп.	Дата	1.431-1083 02.15.00	Лист 2

Копировал Выгричаева

Формат А4

Формат	Зона	Поз.	Обозначение	Наименование	Кол.	Примечание
				1.431-10В3 02.05.00-01		
				2,4ДСГ-л		
				ДЕТАЛИ		
6.4		6	1.431-10В3 02.05.03-01	Стойка		
				Уголок 50×36×3 ГОСТ 19772-74*		
				ВСт3кп2 ГОСТ 11474-76		
				L=2390 В8	2	4,56кг
				1.431-10В3 02.05.00-02		
				1,8ДСГ-п		
				ДЕТАЛИ		
6.4		6	1.431-10В3 02.05.03	Стойка		
				Уголок 50×36×3 ГОСТ 19772-74*		
				ВСт3кп2 ГОСТ 11474-76		
				L=1790 В8	2	3,40кг
				1.431-10В3 02.05.00-03		
				2,4ДСГ-п		
				ДЕТАЛИ		
6.4		6	1.431-10В3 02.05.03-01	Стойка		
				Уголок 50×36×3 ГОСТ 19772-74*		
				ВСт3кп2 ГОСТ 11474-76		
				L=2390 В8	2	4,56кг

Взам. инв. № | Подп. и дата | Инв. № дубл. | Подп. и дата | Инв. № подл.

Изм.	Лист	№ докум.	Подп.	Дата

1.431-10В3 02.05.00

Лист 2

Копировал: Выгрянова

Формат: А1

				ДОКУМЕНТАЦИЯ		
12			1.431-10В3 02.15.00СБ	Сборочный чертеж		
				ДЕТАЛИ		
54		1	1.431-10В3 02.15.02	Упор		
				Уголок 25×20×1,5 ГОСТ 19772-74*		
				В Ст3кп2 ГОСТ 14414-16		
				L = 1290 В8	1	0,64кг
				СТАНДАРТНЫЕ ИЗДЕЛИЯ		
		2		Болт М6×14 46.014		
				ГОСТ 7798-70*	4	0,005кг
				МАТЕРИАЛЫ		
		3		Резина губчатая		
				I группы 3×20		
				ТУ 38-105867-75	1,3м.	0,09кг
			ПЕРЕМЕННЫЕ	**ДАННЫЕ ДЛЯ ИСПОЛНЕНИЙ**		
				1.431-10В3 02.15.00		
				Р1		

Изм	Лист	№ докум	Подп	Дата
Разраб	Абгамова			
Пров	Свилева			15.2.75
Рук пр.	Рацевич			
Н контр	Пономаренко			27.2.75
Утв				

1.431-10В3 02.15.00

Ригель

Лит	Лист	Листов
Р	1	2

МИНМОНТАЖСПЕЦСТРОЙ СССР
ГИПРОСТЕЦРЕКОНСТРУКЦИЯ

				ДОКУМЕНТАЦИЯ		
12			1.431-10В3 02.05.00СБ	Сборочный чертеж		
				ДЕТАЛИ		
11		2	1.431-10В3 01.01.01-01	Основание	1	
11		3	01.02.01	Ребро	4	
54		4	02.05.01	Пластина		
				Лист 2 ГОСТ 19903-74		
				ВСт3кп2 ГОСТ 14637-69*		
				35ВВ × 48ВВ	1	0,03кг
11		5	1.431-10В3 02.05.02	Втулка	2	
			ПЕРЕМЕННЫЕ	ДАННЫЕ ДЛЯ ИСПОЛНЕНИЙ		
				1.431.-10В3 02.05.00		
				1,8ДСГ-л		
				ДЕТАЛИ		
6,4		6	1.431-10В3 02.05.03	Стойка		
				Уголок 50×36×3 ГОСТ 19772-74		
				ВСт3кп2 ГОСТ 11474-76		
				L=1790ВВ	2	3,42кг

Подп. и дата | Инв. N дубл. | Взам. инв. N | Подп. и дата | Инв. N подл.

Изм.	Лист	№ докум.	Подп.	Дата
Разраб.		Абрамова		15.02.78
Пров.		Рацкевич		27.02.78
Т. контр.		Петров		17.03.78
Н. контр.		Сапоматенко		27.05.78
		Ермолаев		04.05.78

1.431-10В3 02.05.00

СТОЙКА ДВЕРНАЯ

Лит.	Лист	Листов
Р	1	2

МИНМОНТАЖСПЕЦСТРОЙ СССР
ГИПРОСПЕЦМЕТАЛЛОКОНСТРУКЦИЯ

1.431-10 83 01.01 04

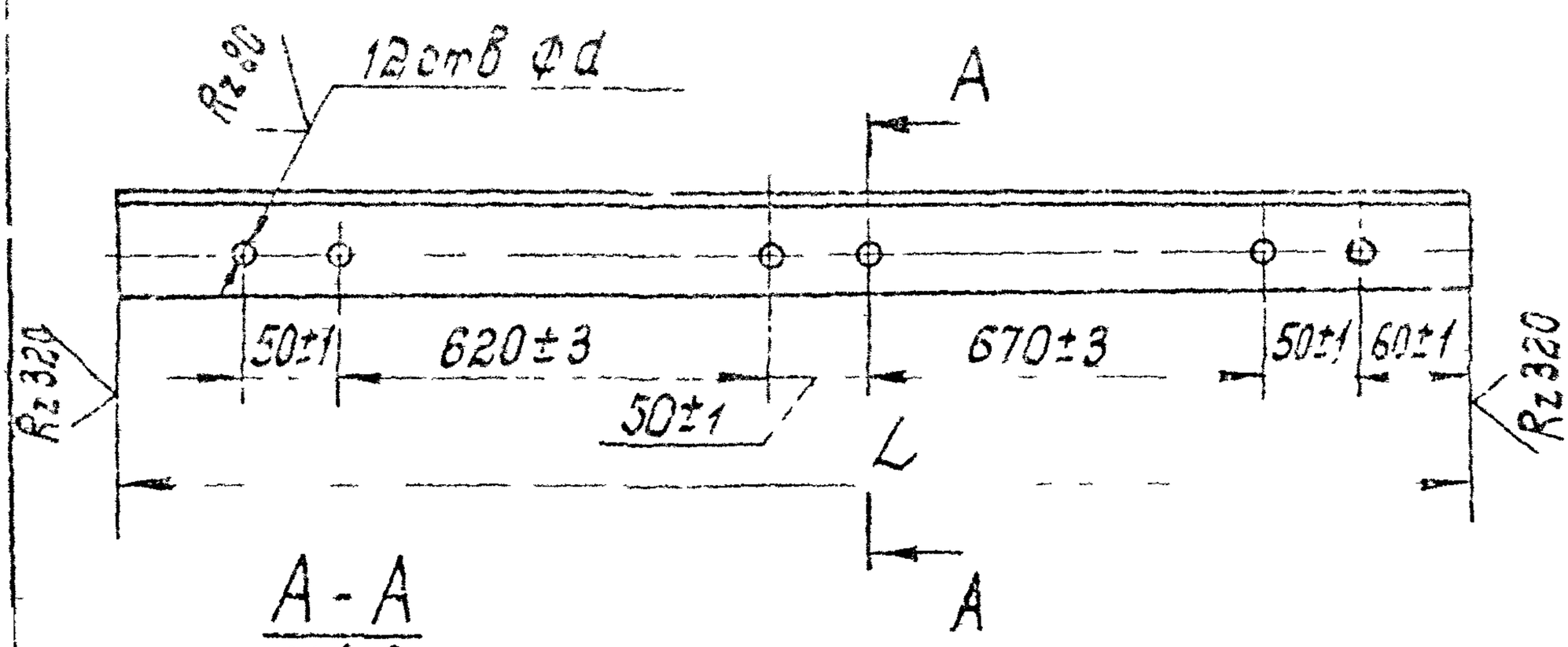

А - А
М 1:2

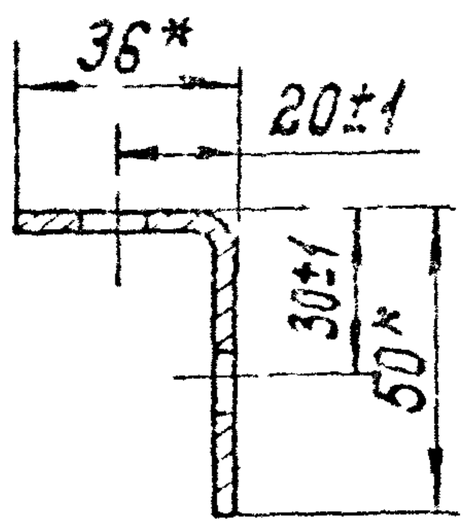

Обозначение	L, мм	d мм	Масса, кг
1.431-10 83 01.01 04	1790±1	11 А8	3,40
-01	1790±1	4,8 А8	3,38
-02	1590±1	11 А8	3,00

* Размеры для справок.

Изм	Лист	№ докум.	Подп	Дата	1.431-10 83 01.01.04			
Разраб.		Подчинин		20.02.78	Уголок	Лит	Масса	Масштаб
Пров.		Абрамович		20.02.78		Р	См. табл.	1:2
Гл. конст.		Петров		20.02.78		Лист	Листов 1	
Рук. гр.		Сацкевич		20.02.78	Уголок 50×36×3 ГОСТ 19772-74 ВСт3кп2 ГОСТ 14474-76	Минмонтажспецстрой СССР Гипроспецгазкомплектмонтаж		
Н. контр.		Адамович		20.02.78				
Утв.		Ермолаева						

Формат 11

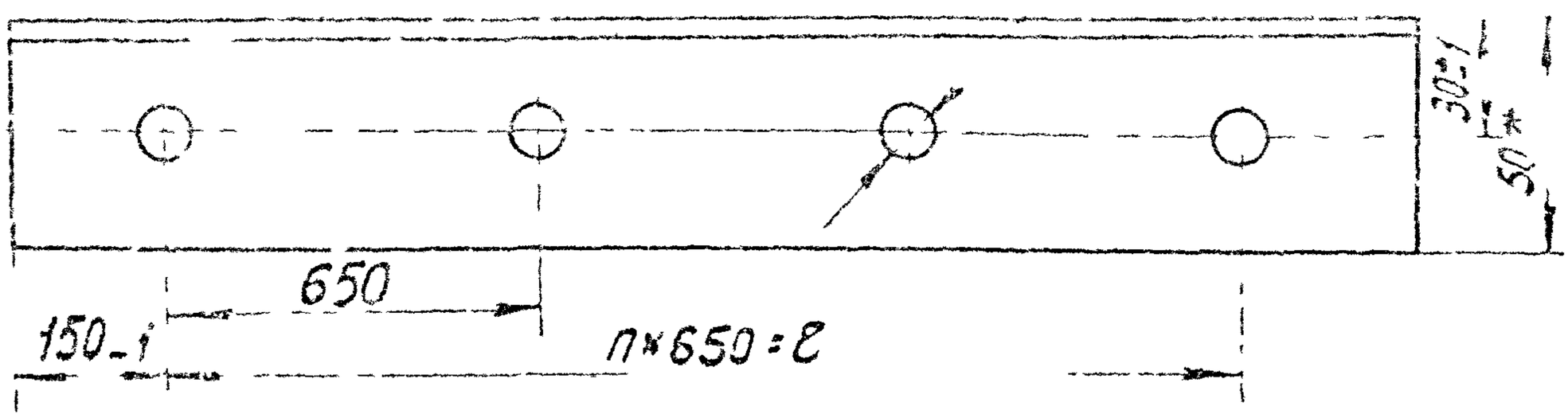

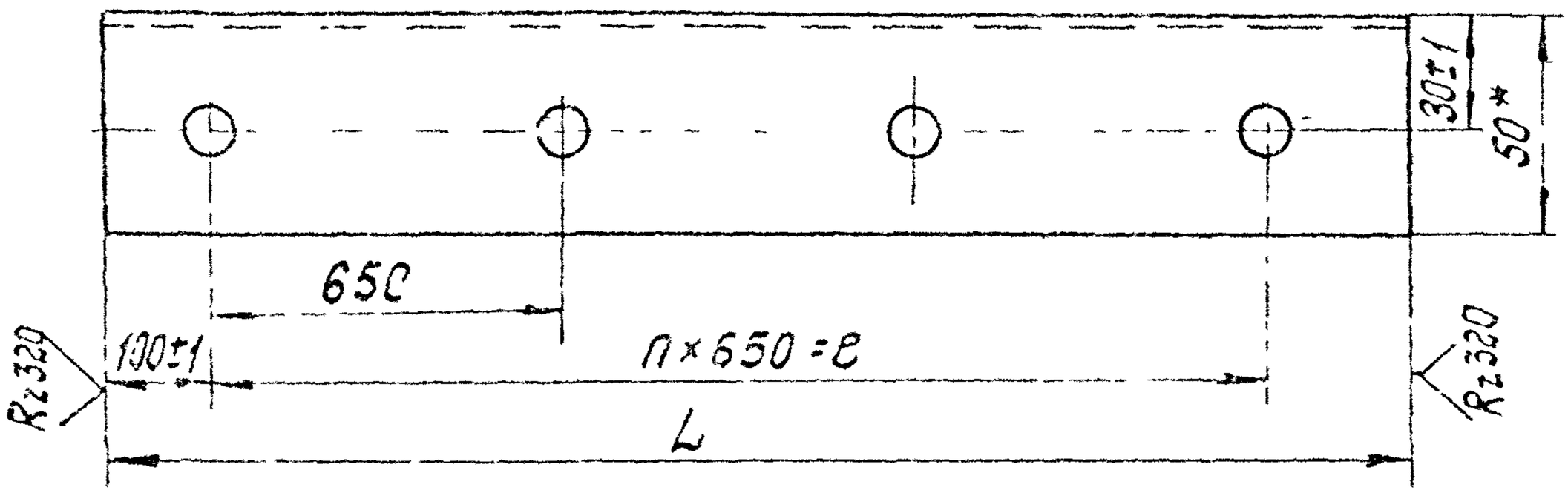

Обозначение	L, мм	n	m	e, мм.	Масса, кг
1.431-10 03 02.00.01	1500±1	2	3	1300	3.70
01	2000±1	3	4	1950	4.63

1.* Размеры для справок.
2. Предельные отклонения между осями двух любых отв. ± 1мм.

Взам. инв. № | Подп. и дата | Инв. № дубл. | Подп. и дата

Изм.	Лист	№ докум.	Подп.	Дата	1.431-10 03 02 00 01			
Разраб.		Тарасова			Уголок	Лит.	Масса	Масштаб
Пров.		Баранова				Р	См. табл.	1:2
Т.контр.		Тарасова				Лист	Листов 1	
Н.контр.		Ермолаева			Уголок Б-50×50×3 ГОСТ 8509-72 / ВСт3кп2 ГОСТ 535-58	Минмонтажспецстрой СССР Спецсвязьстройконструкция		
Утв.		Ермолаева						

Копировал Тарасова

Формат 11

Б4		10	1.431-10 В302.16.32	Пруток		
				Круг $\frac{5\ ГОСТ\ 2590-71^*}{ВСт3кп2\ ГОСТ\ 535-88}$		
		11		L = 475 В8	2	0,073 кг
			- 01	L = 650 В8	2	0,1 кг.
				1.431-10В302.16.30-01		
				1,5×2,4 СРСК		
				Детали		
Б4		9	02.16.33	Сетка		
				Сетка проволочная		Стеклопро-кат имени 30-летия
				сварная 48×48-2,5		Октября
				ТУ 14-4-641-75		г. Орел
				475 В8 × 660 В8	1	0,53 кг.

				Документация		
12			1.431-10 В3 02 16 30 СБ	Сборочный чертеж		
				Детали		
11		1	1.431-10 В3 02.01.05-11	Уголок	2	
		2	-12	Уголок	2	
11		3	02.14.14	Скоба	1	
11		4	02.14.31	Ручка	1	
11		5	02.14.32	Штырь	2	
11		6	02.16 12-03	Уголок	2	
		7	-04	Уголок	2	
			Переменные данные	для исполнений		
				1.431-10 В3 02 16.30		
				1,5×2,4 СРПК		
				Детали		
64		9	1.431-10 В3 02.16 31	Сетка		
				Сетка №45-20 ГОСТ 5336-67*		
				510 38 × 630 68	1	0,41 кг

Подп. и дата | Инв. № дубл. | Взам. инв. №

Изм.	Кол.уч.	Лист	N док.	Подп.	Дата
Разраб.	Сальева				Лит.
Пров.	Радинов				Масса
Т.контр.					Масштаб
Н.контр.					
Утв.					

1.431-10 В3 02.16.30

Створка

Лит.	Масса	Масштаб
Р	1	2

Челябинский тракторный завод
СССР

Формат	Зона	Поз.	Обозначение	Наименование	Кол.-во	Примечание
				ДОКУМЕНТАЦИЯ		
12			1.431-10 ВЗ 02.06.00СБ	Сборочный чертеж		
				ДЕТАЛИ		
11		1	02.04.02	Ручка	1	
				СТАНДАРТНЫЕ ИЗДЕЛИЯ		
		2		Болт М 6×14 46.016		
				ГОСТ 7798-70*	3	0,0055кг
		3		Шайба 6. 65 Г.016		
				ГОСТ 6402-70*	3	0,0005кг
			ПЕРЕМЕННЫЕ	**ДАННЫЕ ДЛЯ ИСПОЛНЕНИЙ**		
				1.431-10 ВЗ 02.06.00		
				07,×1,8 ДПГ-п		
				СБОРОЧНЫЕ ЕДИНИЦЫ		
11		5	02.06.10	Каркас створки	1	

Изм.	Лист	№ докум.	Подп.	Дата
Разраб	Абрамова			10.01.78
Пров.	Рацкевич			14.01.78
Т. контр.	Петров			
Н. контр.	Пономарева			27.05.78
Утв	Ермолаев			22.05.78

1.431-10ВЗ 02.06.00

СТВОРКА ДВЕРНАЯ

Лит	Лист	Листов
Р	1	3

МИНМОНТАЖСПЕЦСТРОЙ СССР
ГИПРОСПЕЦЛЕГКОНСТРУКЦИЯ

Формат	Зона	Поз.	Обозначение	Наименование	Кол.	Примечание
				ДОКУМЕНТАЦИЯ		
12			1.431-10 ВЗ 02.14.30 СБ	Сборочный чертеж		
				ДЕТАЛИ		
11		1	1.431-10 ВЗ 02.01.05-11	Уголок	2	
		2	-12	Уголок	2	
11		3	02.14.12 -03	Уголок	2	
		4	-04	Уголок	2	
11		5	02.14.14	Скоба	1	
11		6	02.14.31	Ручка	1	
11		7	02.14.32	Штырь	2	
			ПЕРЕМЕННЫЕ ДАННЫЕ ДЛЯ ИСПОЛНЕНИЙ			
				1.431-10 ВЗ 02.14.30		
				1,5 × 2,4 СРПГ		
				ДЕТАЛИ		
64		9	1.431-10 ВЗ 02.14.33	Сетка		
				Сетка №45-2,0		
				ГОСТ 5336-67*		
				510 В8 × 690 В8	4	0,42 кг

Взам. инв. № | Подп. и дата | Инв. № дубл. | Подп. и дата | Инв. № подл.

Изм	Лист	№ докум.	Подп.	Дата
Разраб.		Абрамова		10.03.78
Пров.		Рацкевич		14.03.78
Т.контр.		Петров		
Н.контр.		Пономаренко		27.03.78
Утв		Ермолаев		22.03.78

1.431-10 ВЗ 02.14.30

СТВОРКА

Лит	Лист	Листов
Р	1	2

Минмонтажспецстрой СССР
Гипроспецлегконструкция

Форма	Зона	Поз.	Обозначение	Наименование	Кол.-во	Приме-чание
				МАТЕРИАЛЫ		
		6		Пластина 3×20		
				Резина губчатая		
				I группы		
				ТУ 38-105867-75	1,5пм	0,1кг
				1.431-1083 02.06.00-01		
				0,7×2,4 ДПГ-п		
				СБОРОЧНЫЕ ЕДИНИЦЫ		
11		5	1.431-1083 02.06.10-01	Каркас створки	1	18,85кг
				МАТЕРИАЛЫ		
		6		Пластина 3×20		
				Резина губчатая		
				I группы		
				ТУ 38-105867-75	2п.м	0,15кг
				1.431-1083 02.06.00-02		
				0,7×1,8 ДСГ-п		

Формат	Зона	Поз.	Обозначение	Наименование	Кол.	
54		10	1.431-1083 02 14. 34	Пруток		
				5 ГОСТ 2590-71*		
				КРУГ В Ст 3кп2 ГОСТ 535-58		
				L=475 В8	2	0,073кг
		11	-01	L=650 В8	2	0,1 кг
				1.431-1083 02.14.30-01		
				1,5×2,4 СРСГ		
				ДЕТАЛИ		
54		9	1.431-1083 02.14. 35	Сетка		
				Сетка проволочная		Стальепрокатный з-д
				сварная 48×48-2,5		им. Бубенця Октября
				ТУ 14-4-641-75		г. Орел
				475 В8×660 В8	1	0,53кг

Взам. инв. № | Инв. № д-бл. | Подп. и дата | Подп. и дата | Инв. № подл.

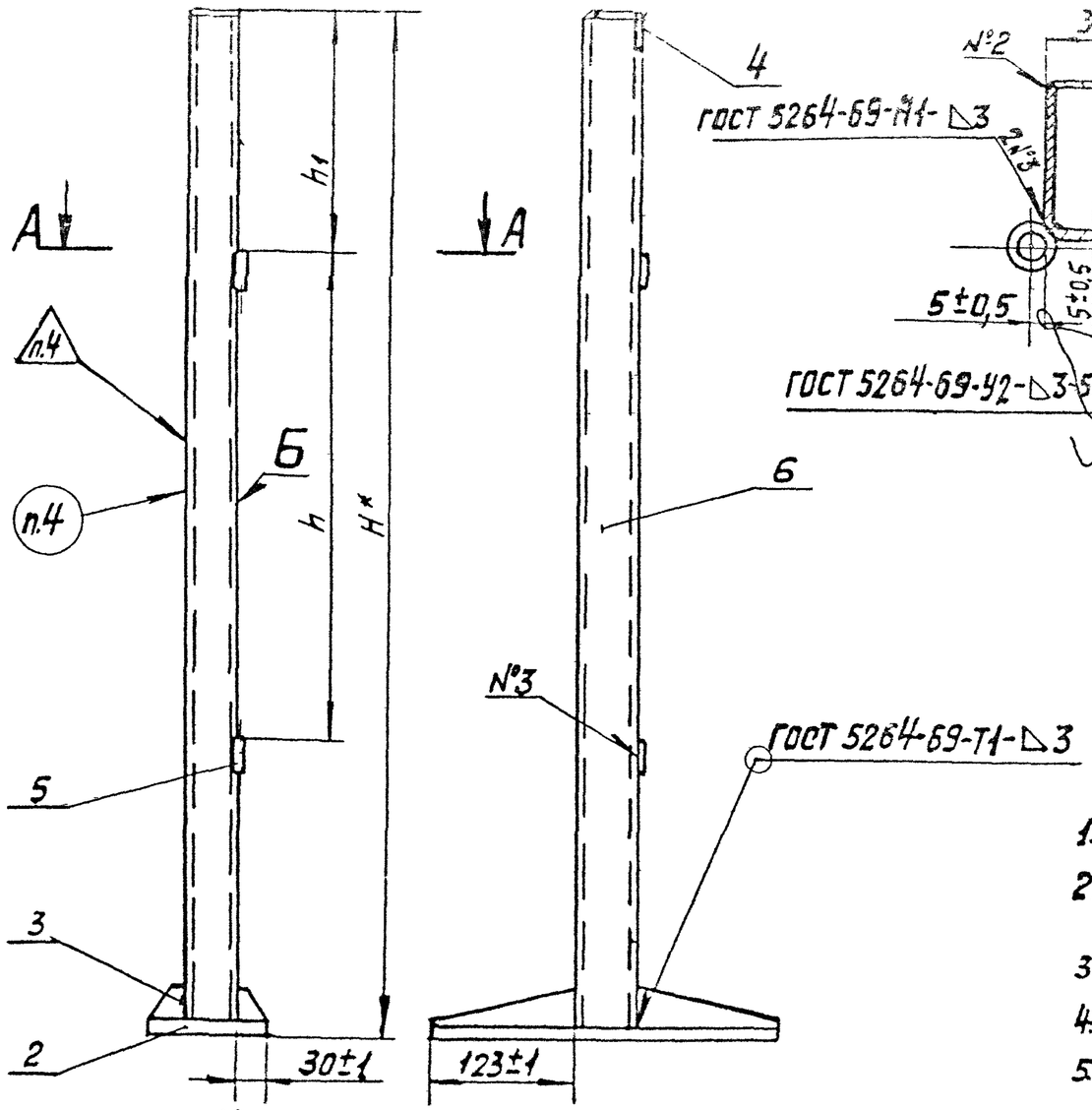

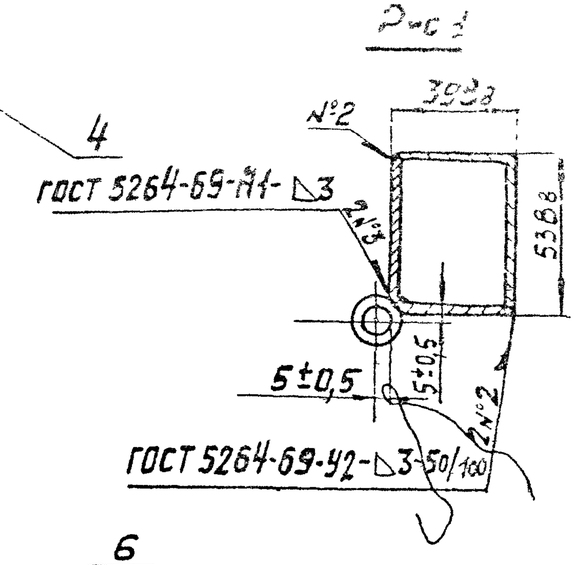

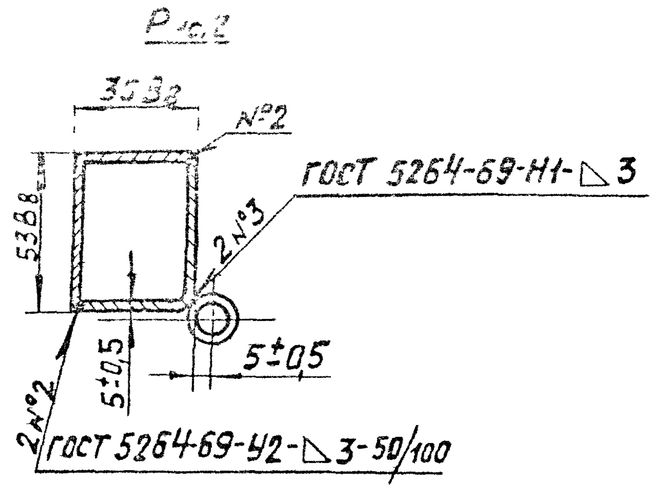

Обозначение	Шифр	Рис	Н*, мм	Н1, мм	Н, мм	Mдесс, кг
1.431-10В3 02.05.00	1,8ДСГ-л	2	1800	300	1000	9,35
-01	2,4ДСГ-л	2	2400	345	1555	11,63
-02	1,8ДСГ-п	1	1800	300	1000	9,35
-03	2,4ДСГ-п	1	2400	345	1555	11,63

1.* Размеры для справок.

2. Непрямолинейность общей оси деталей поз.5 относительно плоскости Б не более 1 мм.

3. Несоосность общей оси деталей поз.5 не более 1 мм.

4. Маркировать и клеймить по ТУ.

5. Остальные ТТ по ТУ.

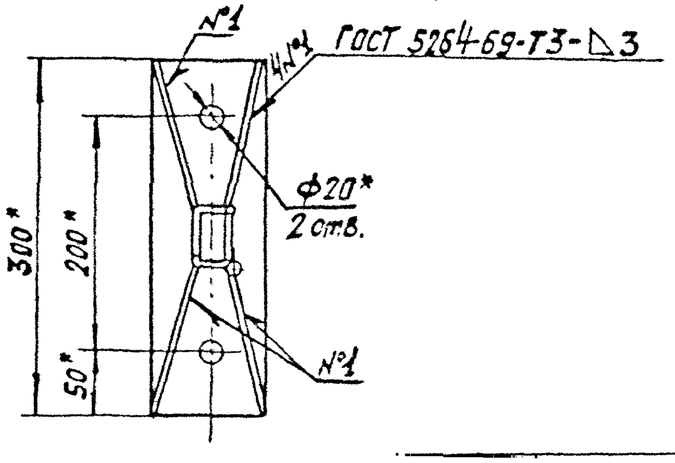

Изм	Лист	N докум	Подп	Дата	1.431-10 В3 02.05.00 СБ			
Разраб		Поспелов		07.12.73	Стойка дверная	Лит	Масса	Масштаб
Пров		Разкевич		07.12.73	Сборочный чертеж	Р	См. табл.	1:5
Т. контр.		Петров				Лист	Листов 1	
Рук гр		Разкевич		07.12.73		Минмонтажспецстроя СССР Гипроспецлегкоконструкция		
Н. контр.		Чаркова		14.12.73				
Утв		Ермолаев		14.12.73				

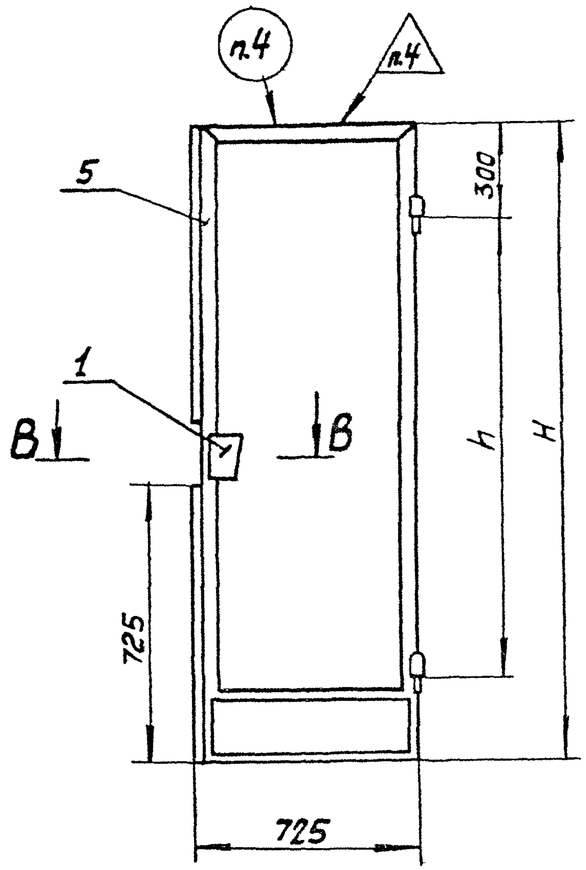

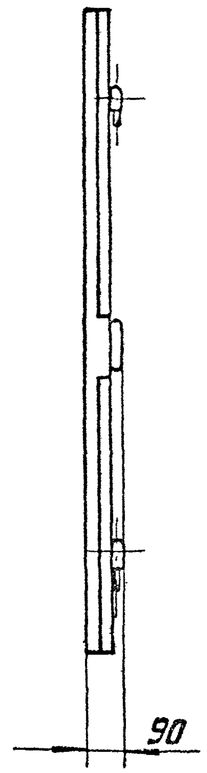

В-В
М 1:2

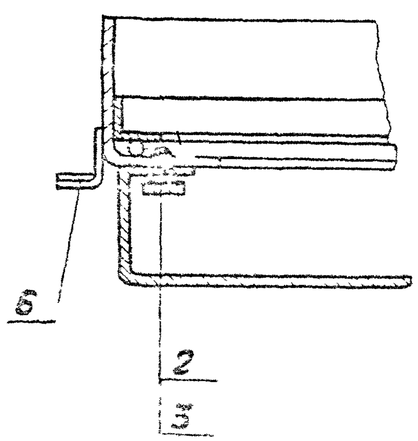

Обозначение	Шифр	H, мм	h, мм	Mдесс, кг
1.431 - 10.83 02.06.00	0,7±1,8ДПГ-п	1600	1000	16,1
-01	0,7×2,4ДПГ-п	2155	1555	20,0
-02	0,7×1,8ДСГ-п	1600	1000	16,0
-03	0,7×2,4ДСГ-п	2155	1555	19,6

1. Размеры для справок.
2. Допускается крепление ручки поз. 1 сварным способом.
3. Деталь поз. 6 ставить на клей 88Н ТУ 38-105-1061 ;S.
4. Маркировать и клеймить по ТУ.
5. Остальные ТТ по ТУ.

					1.431-10 В3 02.06.00 СБ			
Изм.	Кол.	№ докум.	Подп.	Дата	Створка дверная	Лит.	Mдесс	Масштаб
Разраб.		Полынина		04.12.06	Сборочный чертеж	Р	См. табл.	1:20
Пров.		Кравченко		04.12.06		Лист	Листов 2	
Т.контр.		Петрова						

Форм.	Зона	Поз.	Обозначение	Наименование	Кол.	Примечание
				Круг 5 ГОСТ 2590-71*		
				ВСт3кп2 ГОСТ 535-58		
				L = 680 мм	2	0,1 кг
54		15	1.431-10ВЗ 02.06.12 -02	L = 1945 мм	2	0,3 кг
54		16	02.06.13	Упор		
				Уголок 25×20×1,5 ГОСТ 19772-74*		
				ВСт 3кп2 ГОСТ 11474-76		
				L = 700 мм	1	0,35 кг
		17	-01	L = 1255 мм	1	0,61 кг
				1.431-10ВЗ 02.06.10-02		
				0,7×1,8 КДСГ-п		
				ДЕТАЛИ		
11		8	02.01.03 -03	Уголок	1	
11		9	02.01.05 -03	Уголок	2	
11		10	02.04.13	Уголок	1	
54		16	02.06.13	Упор		
				Уголок 20×20×1,5 ГОСТ 19771-74*		
				ВСт 3кп2 ГОСТ 11474-76		
				L = 700 мм	2	0,35 кг
54		13	02.06.14	Сетка		
				Сетка проволочная		Стальпрокатный з-д им. 50летия Октября г. Орел
				сварная 48×48-2,5		
				ТУ 14-4-641-75		
				690 мм × 1390 мм	1	1,63 кг
				1.431-10ВЗ 02.06.10-03		
				0,7×2,4 КДСГ-п		

Формат	Зона	Поз.	Обозначение	Наименование	Кол.	
				ДЕТАЛИ		
11		8	02.01.03 -04	Уголок	1	
11		9	1.431-10В3 02.01.05 -04	Уголок	2	
11		10	02.04.13 -02	Уголок	1	
54		13	02.06.14 -01	Сетка		
				Сетка проволочная		Сталепрокатный з-д
				сварная 48×48-2,5		им. 50 летия
				ТУ 14-4-641-75		Октября
				690Вв × 1945Вв	1	г. Орел 2,28кг
54		16	02.06.13	Упор		
				Уголок 25×20×1,5 ГОСТ 19772-74*		
				В Ст 3кп 2 ГОСТ 11474-76		
				L = 700 Вв	1	0,35кг
		17	-01	L = 1255 Вв	1	0,61кг

Взам. инв. № | Подп. и дата | Инв. № дубл. | Подп. и дата | Инв. № подл.

Изм.	Лист	№ докум.	Подп.	Дата

1.431-10В3 02.06.10

Лист 4

Формат	Зона	Поз	Обозначение	Наименование	Кол	
54		13	1.431-10В3.02.06.11	Сетка		
				Сетка N45-2,0		
				ГОСТ 5336-67*		
				720В8 × 1420В8	1	1,2кг
54		14	02.06.12	Пруток		
				Круг 5 ГОСТ 2590-71*		
				В Ст.3кп ГОСТ 535-58		
				L = 680 В8	2	0,1кг
		15	-01	L = 1390 В8	2	0,2кг
54		16	02.06.13	Упор		
				Уголок 25×20×1,5 ГОСТ 19772-74*		
				В Ст3кп2 ГОСТ 11474-76		
				L = 700 В8	2	0,35кг
				1,431-10В3 02,06,10-01		
				0,7×2,4 КДПГ-п		
				ДЕТАЛИ		
		8	1.431-10В3 02.01.03-04	Уголок		
		9	02.01.05-04	Уголок	2	
		10	02.04.13-02	Уголок	1	
54		13	02.06.11-01	Сетка		
				Сетка N45-2,0		
				ГОСТ 5336-67*		
				720В8 × 1980В8	1	1,71кг
54		14	02.06.12	Пруток		

Фор.	Зона	Поз.	Обозначение	Наименование	Кол.	Инф
				ДОКУМЕНТАЦИЯ		
22			1.431-10 В3 02.06.10 СБ	Сборочный чертеж		
				ДЕТАЛИ		
11		1	1.431-10 В3 02.01.03-02	Уголок	2	
11		2	02.01.04-02	Перекладина	1	
11		3	02.01.05-02	Уголок	2	
11		4	02.04.11	Штырь	2	
54		5	02.04.12	Накладка		
				Лист 2 ГОСТ 19903-74		
				В Ст 3кп2 ГОСТ 14637-69*		
				215 $В_8$ × 680 $В_8$	1	0,23кг
			ПЕРЕМЕННЫЕ	**ДАННЫЕ ДЛЯ ИСПОЛНЕНИЙ.**		
				1.431-10В3 02.06.10		
				07×1,8 КДПГ-п		
				ДЕТАЛИ		
11		8	1.431-10В3 02.01.03-03	Уголок	1	
11		9	02.01.05-03	Уголок	2	
11		10	02.04.13	Уголок	1	

Взам. инв. № | Подп. и дата | Инв. № подл.

Изм	Лист	№ докум.	Подп.	Дата
Разраб.		Абрамов		19.01.78
Пров.		Радкевич		22.01.78
Т. контр.		Петров		17.03.78
Н. контр.		Пономаренко		27.03.78
ГИП		Ермолаева		[illegible]

1.431-10В3 02.06.10

КАРКАС СТВОРКИ

Лит	Лист	Листов
Р	1	4

МИНМОНТАЖСПЕЦСТРОЙ СССР
Ленпромгражданпроект

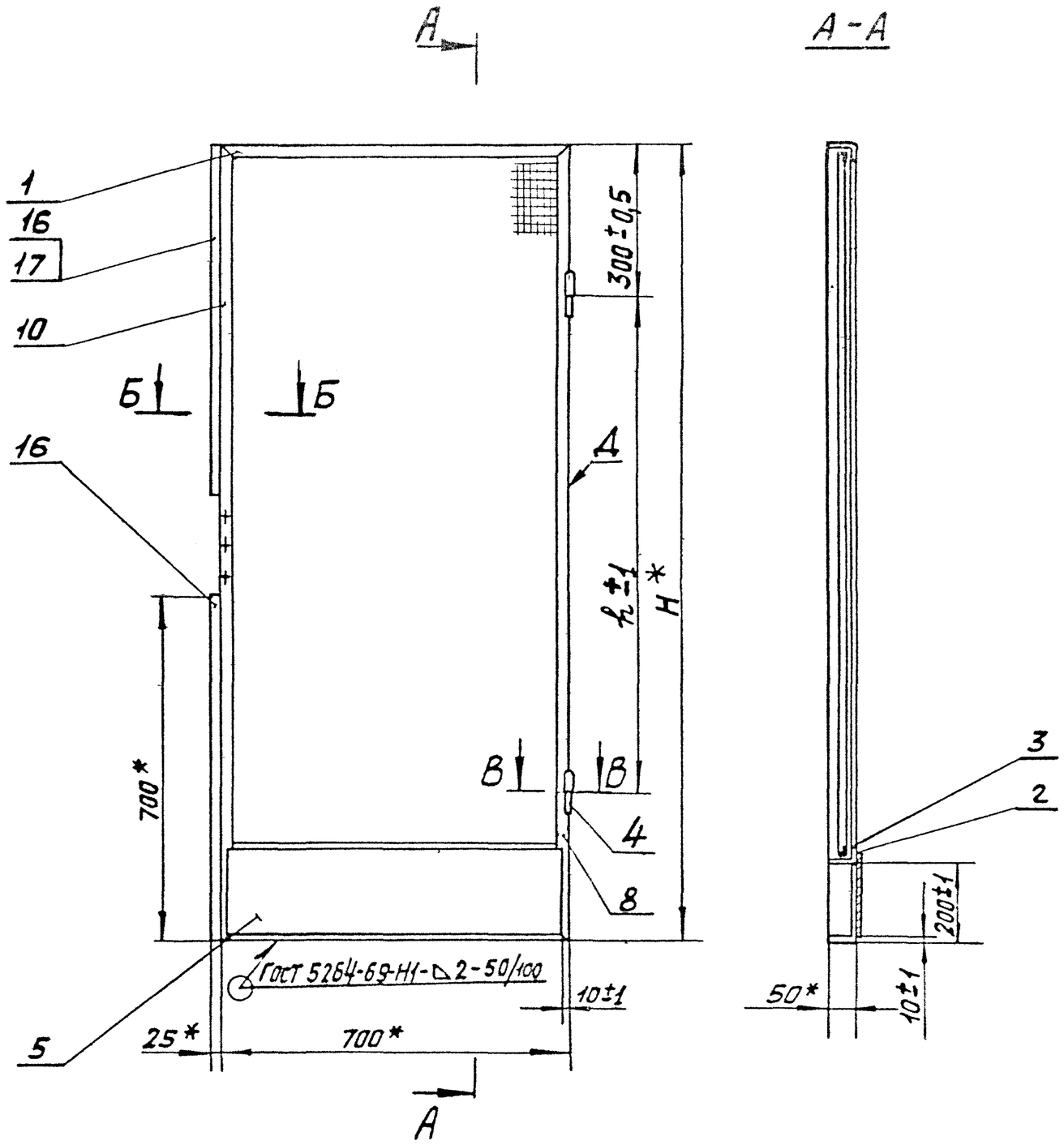
А
А-А
1
16
17
10
Б
Б
16
300±0,5
А
h±1
H*
700*
В
В
4
8
3
2
200±1
ГОСТ 5264-69-Н1-△2-50/100
10±1
50*
10±1
5
25*
700*
А

-01	0,7×2,4КДПГ-п	1	2155	1555	19,15
-02	0,7×1,8КДСГ-п	2	1600	1000	15,13
-03	0,7×2,4КДСГ-п	2	2155	1555	18,73

Рис. 1

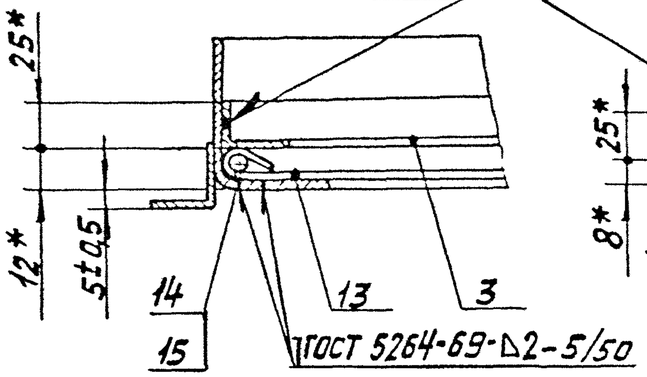

Рис. 2

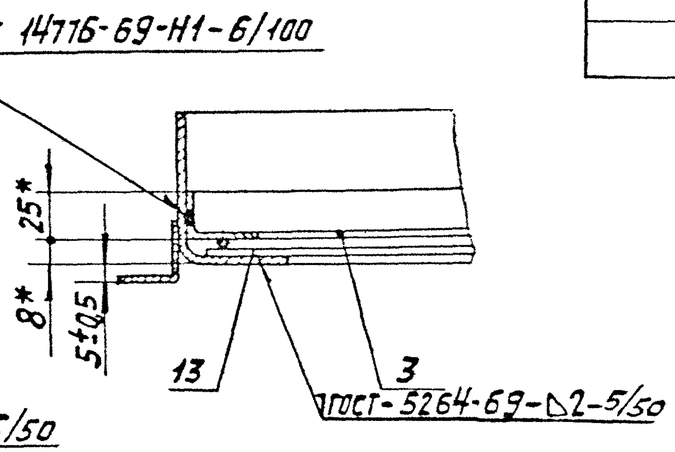

В-В
М1:2

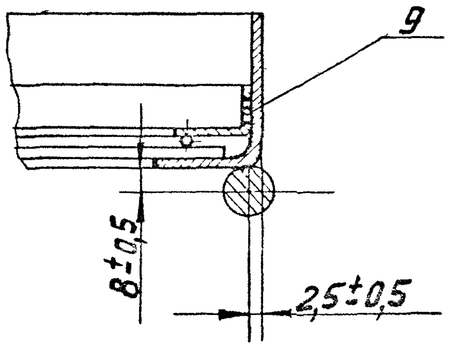

1.* Размеры для справок.
2. Несоосность общей оси деталей поз.4 не более 1 мм.
3. Непараллельность общей оси деталей поз.4 относительно поверхности Д не более 1 мм.
4. Разность длин диагоналей не более 2 мм.
5. Сварку производить по ГОСТ 5264-69 (кроме мест, указанных особо) по линиям сопряжения деталей: внахлестку - Н2, стыковые - С2, тавровые - Т1. Высота шва по наименьшей толщине свариваемых деталей. Шероховатость поверхности сварных швов Rz 320. Способ сварки по ГОСТ 14776-69 выбирает завод-изготовитель.
6. Остальные ТТ по ТУ.

					1.431-10 ВЗ С2.05.10 СБ			
Изм.	Лист	№ докум.	Подп.	Дата	Каркас створки	Лит.	Масса	Масштаб
Разраб.		Абрамова				Р	см табл	1:10
Пров.					Сборочный чертеж			
Т.контр.		Петрова				Лист	Листов 1	

Формат	Зона	Поз	Обозначение	Наименование	Кол	Приме-чание
Б4		4	1.431-10В3 02.01.09	Сетка		
				Сетка N 45-2,0		
				ГОСТ 5336-67*		
				1510 В8 × 1620 В8	1	2,93кг
11		5	1.431-10В3 02.07.02	Стойка	1	
		6	-01	Стойка	1	
11		7	02.07.03	Уголок	1	
11		8	02.07.04	Перекладина	1	
Б4		9	02.01.08	Пруток		
				5 ГОСТ 2590-71*		
				Круг В Ст3кп2 ГОСТ 535-58		
				L = 1470 В8	2	0,23кг
		10	-01	L = 1590 В8	2	0,24кг
				1.431-10В3 02.07.00-05		
				1 × 1,8 щпк		
				ДЕТАЛИ		
11		2	02.01.05 -01	Уголок	2	
11		3	02.01.10	Уголок		
Б4		4	02.01.09 -01	Сетка		
				сетка N 45-2,0		
				ГОСТ 5336-67*		
				1010 В8 × 1620 В8	1	1,96кг
11		5	02.07.08	Стойка	1	
		6	-01	Стойка	1	
11		7	02.07.03 -01	Уголок	1	
11		8	02.07.04 -01	Перекладина	1	
Б4		9	02.01.08 - 02	Пруток		

Формат	Зона	Поз	Обозначение	Наименование	Кол	Примечание
11		5	1.431-1083 02.07.06	Стойка	1	
		6	-01	Стойка	1	
11		7	02.07.03	Уголок	1	
11		8	02.07.04	Перекладина	1	
				1.431-1083 02.07.00-03		
				1×2,4 ЩСК		
				ДЕТАЛИ		
11		2	02.07.05	Уголок	2	
11		3	02.01.10 -01	Уголок	2	
54		4	02.01.07 -03	Сетка		
				Сетка проволочная		Стальные катаные з-д
				сварная 48×48-2,5		им. 50 летия Октября
				ТУ 14-4-641-75		г. Орел
				980 88 × 2190 88	1	3,65 кг
11		5	02.07.06	Стойка	1	
		6	-01	Стойка	1	
11		7	02.07.03 -01	Уголок	1	
11		8	02.07.04 -01	Перекладина	1	
				1.431-1083 02.07.00-04		
				1,5×1,8 ЩПК		
				ДЕТАЛИ		
11		2	02.01.05	Уголок	2	
11		3	02.01.10	Уголок	2	

Инв № подл | Подп. и дата | Взам инв № | Инв № дубл | Подп. и дата | Инв № подл

Изм	Лист	№ докум	Подп	Дата

1.431-1083 02.07.00

Лист 3

Формат	Зона	Поз	Обозначение	Наименование	Кол.	Примечание
				1.431-1083 02.07.00-01		
				1×1,8 ЩСК		
				ДЕТАЛИ		
11		2	1.431-1083 02.01.05-01	Уголок	2	
11		3	02.01.10	Уголок	2	
54		4	02.01.07-01	Сетка		
				Сетка проволочная		Столепрокатный з-д
				сварная 48×48-2,5		им. 50-летия Октября
				ТУ 14-4-641-75		г. Орел
				980вв × 1590вв	1	2,65кг
11		5	02.07.02	Стойка	1	
		6	-01	Стойка	1	
11		7	02.07.03 -01	Уголок	1	
11		8	02.07.04 -01	Перекладина	1	
				1.431-1083 02.07.00-02		
				1,5×2,4 ЩСК		
				ДЕТАЛИ		
11		2	02.01.05	Уголок	2	
11		3	02.01.10 -01	Уголок	2	
54		4	02.01.07 -02	Сетка		
				Сетка проволочная		Столепрокатный з-д
				сварная 48×48-2,5		им. 50-летия Октября
				ТУ 14-4-641-75		г. Орел
				1480вв × 2190вв	1	5,5кг

Формат	Зона	Поз	Обозначение	Наименование	Кол.	Примечание
				ДОКУМЕНТАЦИЯ		
12			1.431-1083 02.07.00СБ	Сборочный чертеж		
				ДЕТАЛИ		
11		1	1.431-1083.02.07.01	Уголок	2	
			ПЕРЕМЕННЫЕ ДАННЫЕ ДЛЯ ИСПОЛНЕНИЙ			
				1.431-1083 02.07.00		
				1,5 × 1,8 ЩСК		
				ДЕТАЛИ		
11		2	1.431-1083.02.01.05	Уголок	2	
11		3	02.01.10	Уголок	2	
54		4	02.01.07	Сетка		
				Сетка проволочная		Сталепрокатный з-д им 50-летия Октября
				сварная 48×48-2,5		
				ТУ 14-4-641-75		г. Орел
				1480В8 × 1590В8	1	4,00кг
11		5	02.07.02	Стойка	1	
		6	-01	Стойка	1	
11		7	02.07.03	Уголок	1	
11		8	02.07.04	Перекладина	1	

Подп. и дата | Инв. № дубл. | Взам. инв. № | Подп. и дата | Инв. № подл.

Изм	Лист	№ докум.	Подп.	Дата
Разраб.		Абрамова		06.2.78
Пров.		Савлева		4.02.6
Рук. пр.		Радкевич		22.02.78
Н. контр.		Скворцова		
Утв.		Ермолаев		03.03.78

1.431-1083 02.07.00

ЩИТ

Лит.	Лист	Листов
Р	1	5

Минмонтажспецстрой СССР
Гипросельтехстрой

Зона	Поз.	Обозначение	Наименование	Кол.	Приме-чание
			ДЕТАЛИ		
11	2	1.431-1083 02.01.05 -01	Уголок	2	
11	3	02.01.10 -01	Уголок	2	
54	4	02.01.09 -03	Сетка		
			Сетка N45-2,0		
			ГОСТ 5336-67*		
			1010В8×2200 В8	1	2,70кг
11	5	02.07.06	Стойка	1	
	6	-01	Стойка	1	
11	7	02.07.03 -01	Уголок	1	
11	8	02.07.04 -01	Перекладина	1	
54	9	02.07.08 -02	Пруток		
			5 ГОСТ 2590-71*		
			Круг Вст3кп2 ГОСТ 535-58		
			L=970 В8	2	0,15кг
	10		L=2190 В8	2	0,34кг

Позиция	Зона	Поз.	Обозначение	Наименование	Кол.	Масса
				5 ГОСТ 2590-71*		
				Круг В Ст.3 кп2 ГОСТ 535-58		
				L = 970 В8	2	0,15кг
		10	02.01.08 -01	L = 1590 В8	2	0.24кг
				1.431-1083 02.07.00-06		
				1,5 × 2,4 щпк		
				ДЕТАЛИ		
11		2	1.431-1083 02.01.05	Уголок	2	
11		3	02.01.10 -01	Уголок	2	
54		4	02.01.09 -02	Сетка		
				Сетка N 45-2,0		
				ГОСТ 5336-67*		
				1510В8 × 2220 В8	1	4,02кг
11		5	02.11.06	Стойка	1	
		6	-01	Стойка	1	
11		7	02.11.03	Уголок	1	
11		8	02.11.04	Перекладина	1	
54		9	02.01.08	Пруток		
				5 ГОСТ 2590-71*		
				Круг В Ст 3кп2 ГОСТ 535-58		
				L = 1470 В8	2	0,23кг
		10	-03	L = 2190 В8	2	0,34кг
				1.431-1083 02.07.00-07		
				1 × 2,4 щпк		

Инв. № подл. | Подп. и дата | Взам. инв. № | Инв. № дубл. | Подп. и дата | Подп. и дата

Изм.	Лист	№ докум.	Подп.	Дата

1.431-1083 02.07.00

Формат	Зона	Поз.	Обозначение	Наименование	Кол.	Примечание
				1.431-1083 02.10.00-01		
				0,7×1,8 ДСК-л		
				Сборочные единицы		
А4		6	1.431-1083 02.10.10-01	Каркас створки	1	

Формат	Зона	Поз.	Обозначение	Наименование	Кол.	Примечание
				ДОКУМЕНТАЦИЯ		
12			1.431-1083 02.10.00 СБ	Сборочный чертеж		
				ДЕТАЛИ		
11		1	02.04.01	Ручка	1	
				СТАНДАРТНЫЕ ИЗДЕЛИЯ		
		3		Болт М6 х14.46.016		
				ГОСТ 7798-70*	3	0,0055
		4		Шайба 6 65Г016		
				ГОСТ 6402-70*	3	0,00057
				Переменные данные для исполнений		
				1.431-1083 02.10.00		
				0.7 х 1.8 ДПК-л		
				Сборочные единицы		
11		6	1.431-1083 02.10.10	Каркас створки	1	

Взам. инв. № | Подп. и дата | Инв. № дубл. | Подп. и дата

Изм.	Лист	№ докум.	Подп.	Дата
Разраб.	Абасова			20.07.8
Пров.	Бакова			
Рук. гр.	Раскевич			22.07.8
Н. контр.	Пономарев			

1.431-1083 02.10.00

Стадия | Лист | Листов
Р | 1 | 2

Минприборостроения СССР

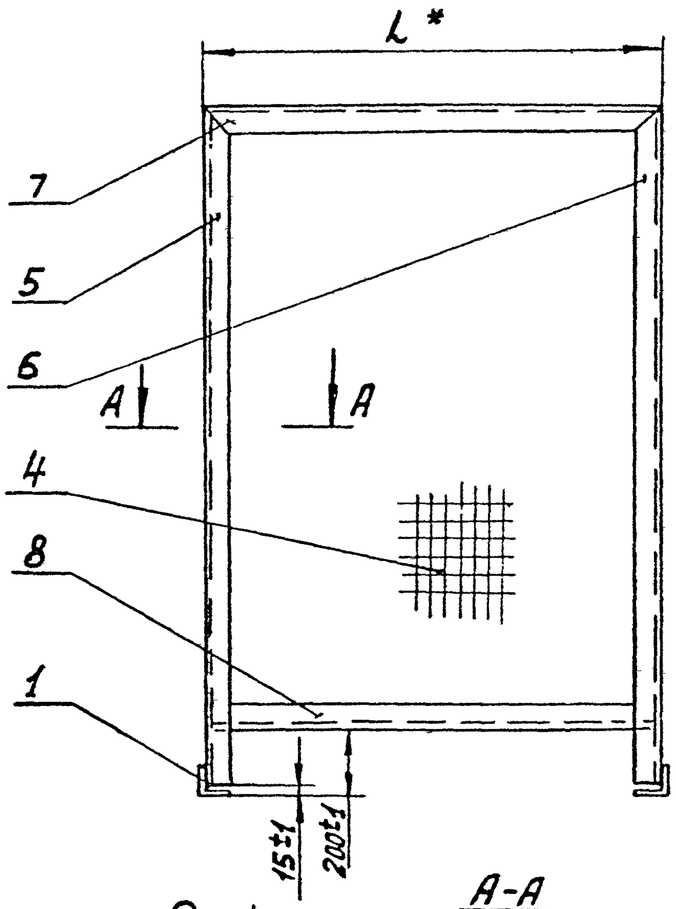

Рис.1

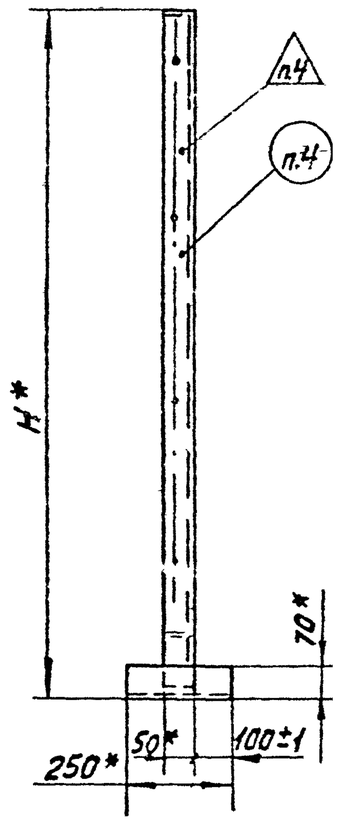

А-А
М1:2

Рис.2

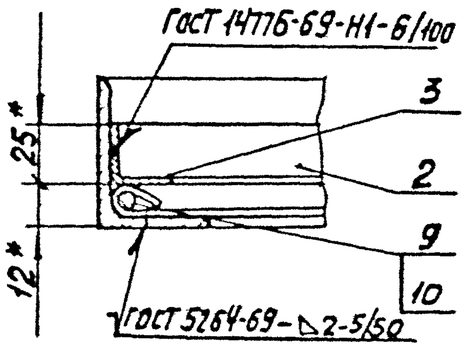

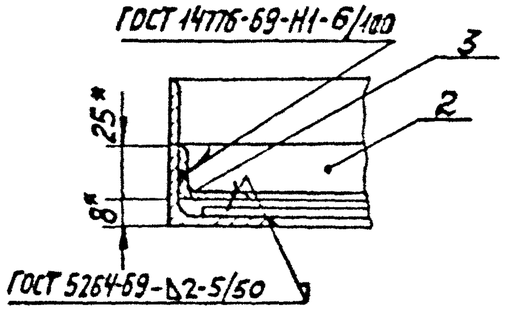

Обозначение	Рис.	Шифр	H,* мм	L,* мм	Масса кг
1.431-10 83 02.07.00	2	1,5×1,8щск	1800	1490	22,0
-01	2	1×1,8щск	1800	990	18,2
-02	2	1,5×2,4щск	2400	1490	26,3
-03	2	1×2,4щск	2400	990	21,7
-04	1	1,5×1,8щпк	1800	1490	21,8
-05	1	1×1,8щпк	1800	990	18,3
-06	1	1,5×2,4щпк	2400	1490	26,0
-07	1	1×2,4щпк	2400	990	22,2

1.* Размеры для справок.
2. Разность длин диагоналей не более 2мм.
3. Сварку производить по ГОСТ 5264-69 (кроме мест указанных особо) по линиям сопряжения деталей внахлестку-Н2, стыковые-С2, тавровые-Т1. Высота шва по наименьшей толщине свариваемых деталей. Шероховатость поверхности сварных швов Rz320.
4. Маркировать и клеймить по ТУ.
5. Остальные ТТ по ТУ.

					1.431-1083 02.07.00 СБ			
Изм	Лист	№ докум.	Подп.	Дата				
Разраб.		Абрамова		06.02.78	Щит Сборочный чертеж	Лит.	Масса	Масштаб
Пров.		Свилева		14.02.78		Р	См. табл.	1:20
Т. контр.		Петров		17.03.78		Лист	Листов 1	
Рук. пр		Радкевич		22.02.78		Минмонтажспецстрой СССР Гипроспецлегконструкция		
Н. контр.		Пономаренко		27.03.78				
Утв.		Ермолаев		23.03.78				

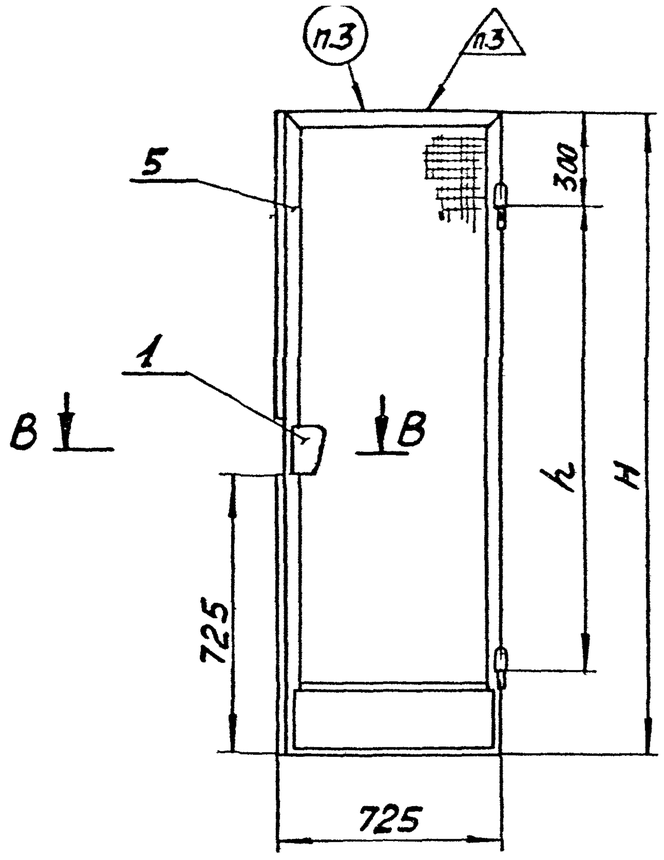

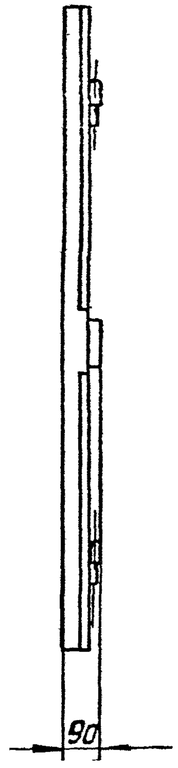

В-В
М1:2 Сетка не показана

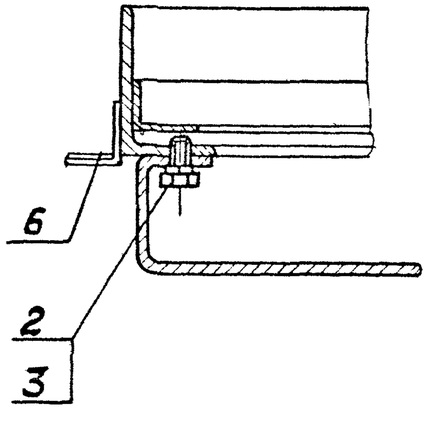

Обозначение	Шифр	H, мм	h, мм	Масса, кг
1.431-1083 02.12-00	0,7×1,8ДПК-п	1600	1000	16,9
-01	0,7×2,4ДПК-п	2155	1555	20,8
-02	0,7×1,8ДСК-п	1600	1000	16,5
-03	0,7×2,4ДСК-п	2155	1555	20,4

1. Размеры для справок.
2. Деталь поз.6 ставить на клее 88Н по ТУ 38-105-1061-76.
3. Маркировать и клеймить по ТУ.
4. Остальные ТТ по ТУ.
5. Допускается крепление ручки поз.1 сварным способом.

Изм.	Лист	№докум.	Подп.	Дата
Разраб.		Абрамов		08.02.78
Пров.		Свилев		16.02.78
Т. контр.		Петров		1.03.78
Рук. пр.		Рацкевич		27.02.78
Н. контр.		Пономарев		1.03.78

1.431-1083 02.12.00СБ

Створка дверная
Сборочный чертеж

Лит.	Масса	Масштаб
Р	См табл	1:20

Лист | Листов

Минмонтажспецстрой СССР

(V)

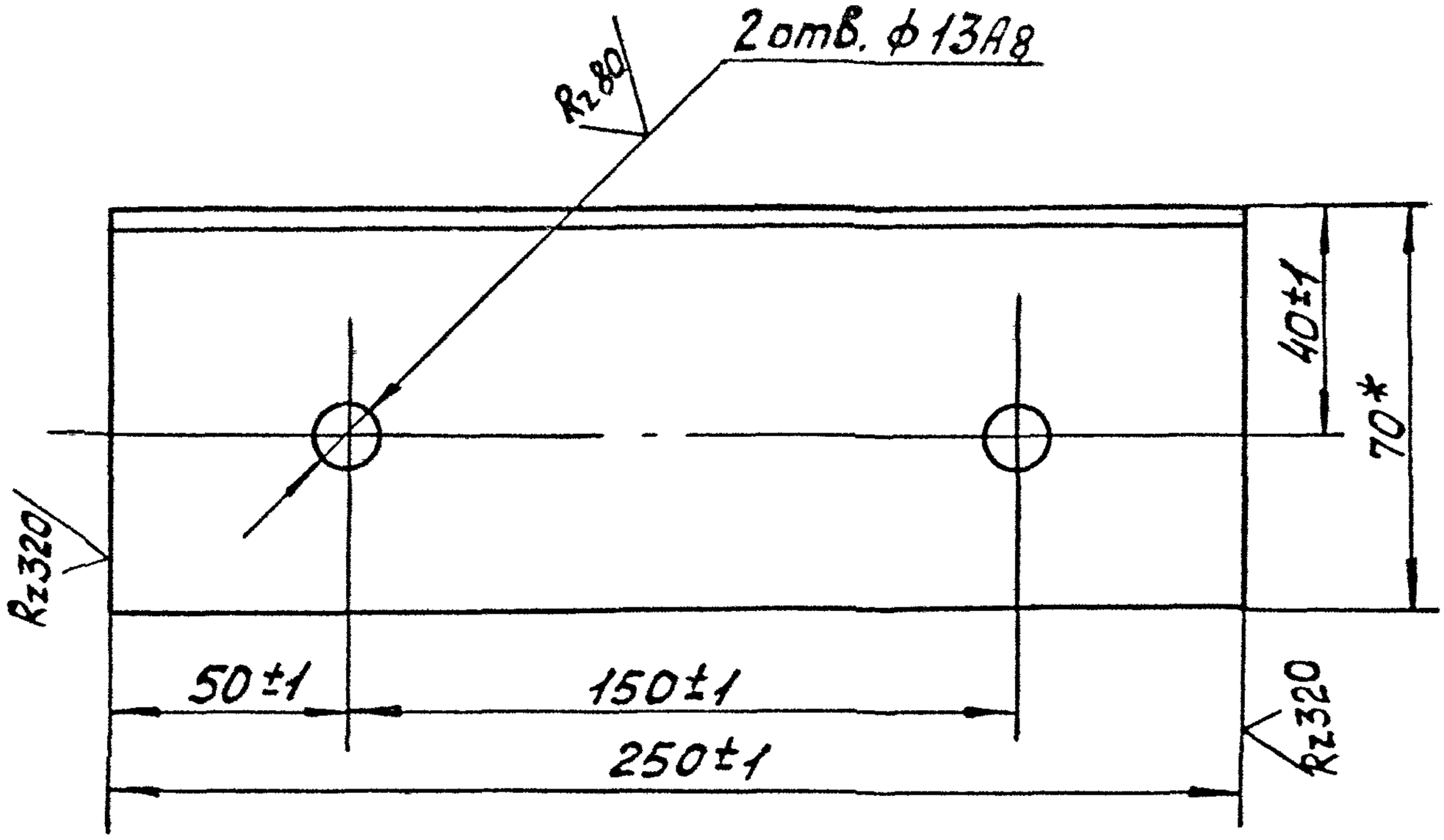

1.* Размер для справок.

					1.431-10В3 02.07.01			
Изм.	Лист	№ докум.	Подп.	Дата	Уголок	Лит.	Масса	Масштаб
Разраб.		Полунина		09.02.78		Р	1,21	1:2
Пров.		Свилева		14.02.78				
Т.контр.		Петров		12.02.78		Лист	Листов 1	
Рук.пр.		Рачкевич		12.02.78	Уголок 70×70×4,5 ГОСТ 8509-72 / В Ст3кп2 ГОСТ 535-58	Минмонтажспецстрой СССР Гипроспецлегконструкция		
Н.контр.		Пономаренко		22.03.78				
Утв.		Ермолаев		23.02.78				

1.431-1083.02.07.04

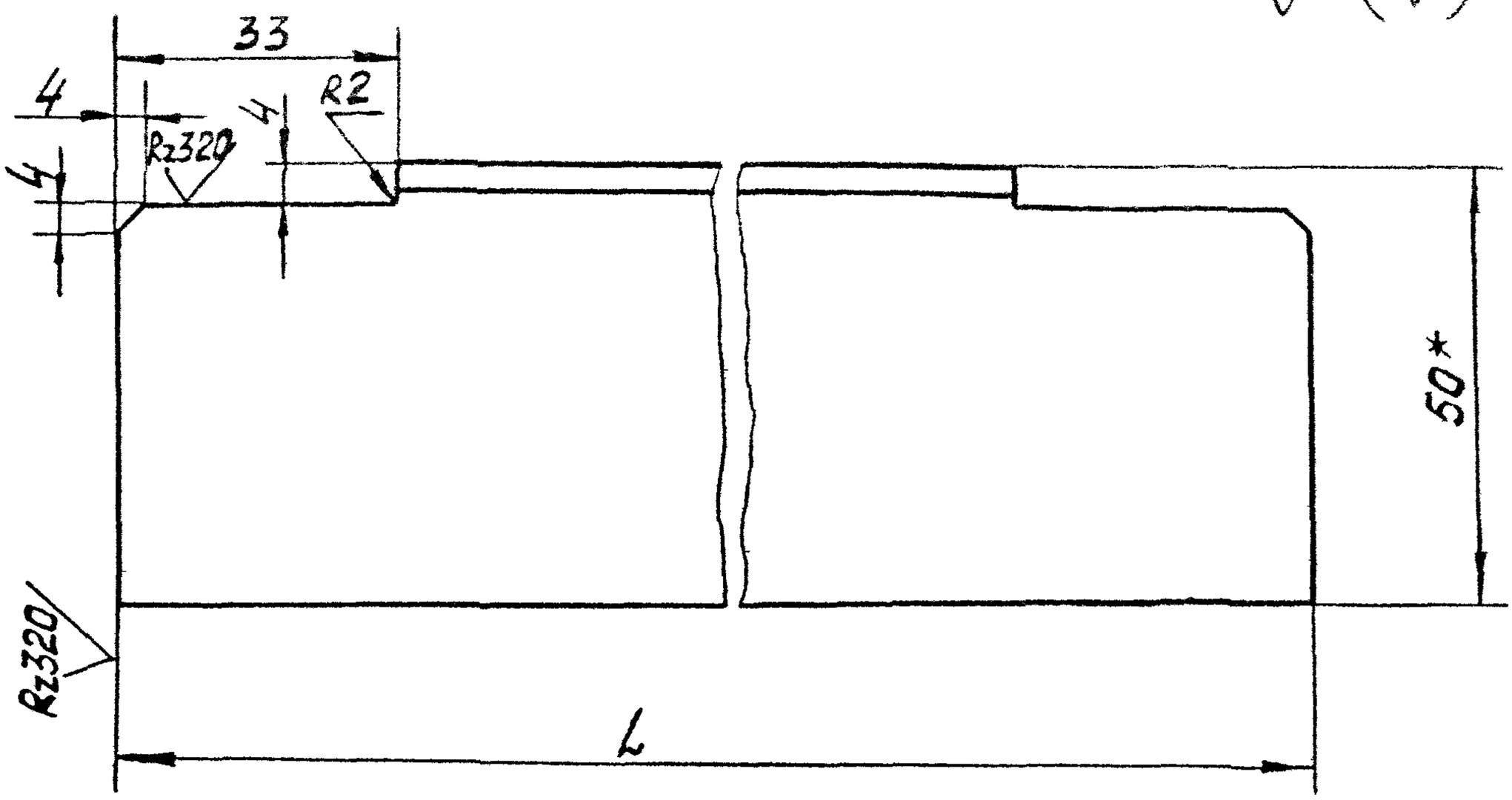

Обозначение	L, мм.	Масса, кг.
1.431-10.83.02.07.04	1482 ±1	2,76
-01	982 ±1	1,81
-02	692 ±1	1,26

1.* Размер для справок.

2. Неуказанные предельные отклонения размеров по СМ 8.

Взам. инв. № | Подп. и дата | Инв. № дубл. | Подп. и дата | Инв. № подл.

Изм.	Лист	№ докум.	Подп.	Дата	1.431-1083.02.07.04			
Разраб.		Полунина		03.02.88	Перекладина	Лит.	Масса	Масштаб
Пров.		Свилева		14.02.88		Р	См. табл.	1:1
Т.контр.		Петров		17.02.88		Лист	Листов 1	
Рук.пр.		Радкевич		22.02.88		Чунмонтажспецстрой СССР Гипроспецлегконструкция		
Н.контр.		Пономаренко		23.03.88				
Утв.		Емелаев		23.03.88				

1.431-1083.02.07.06

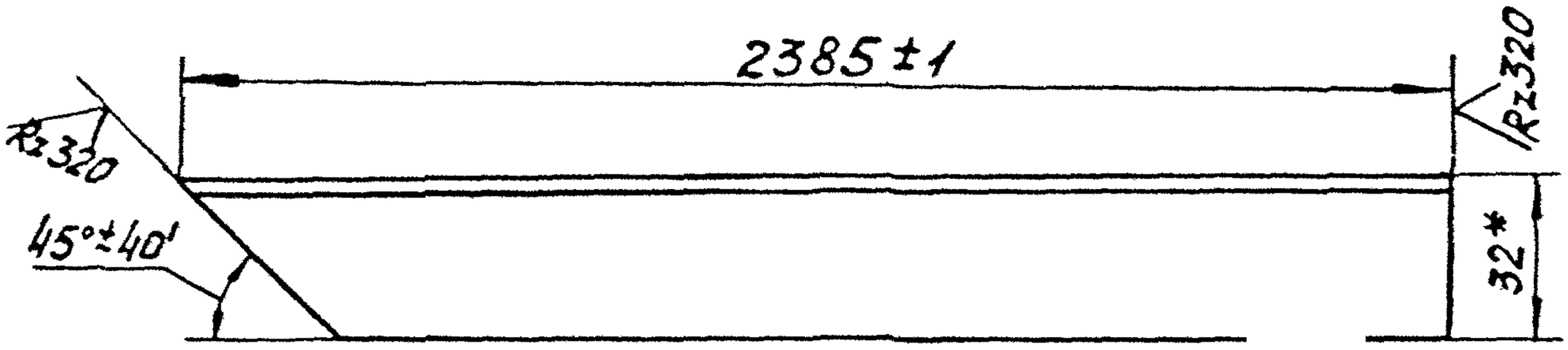

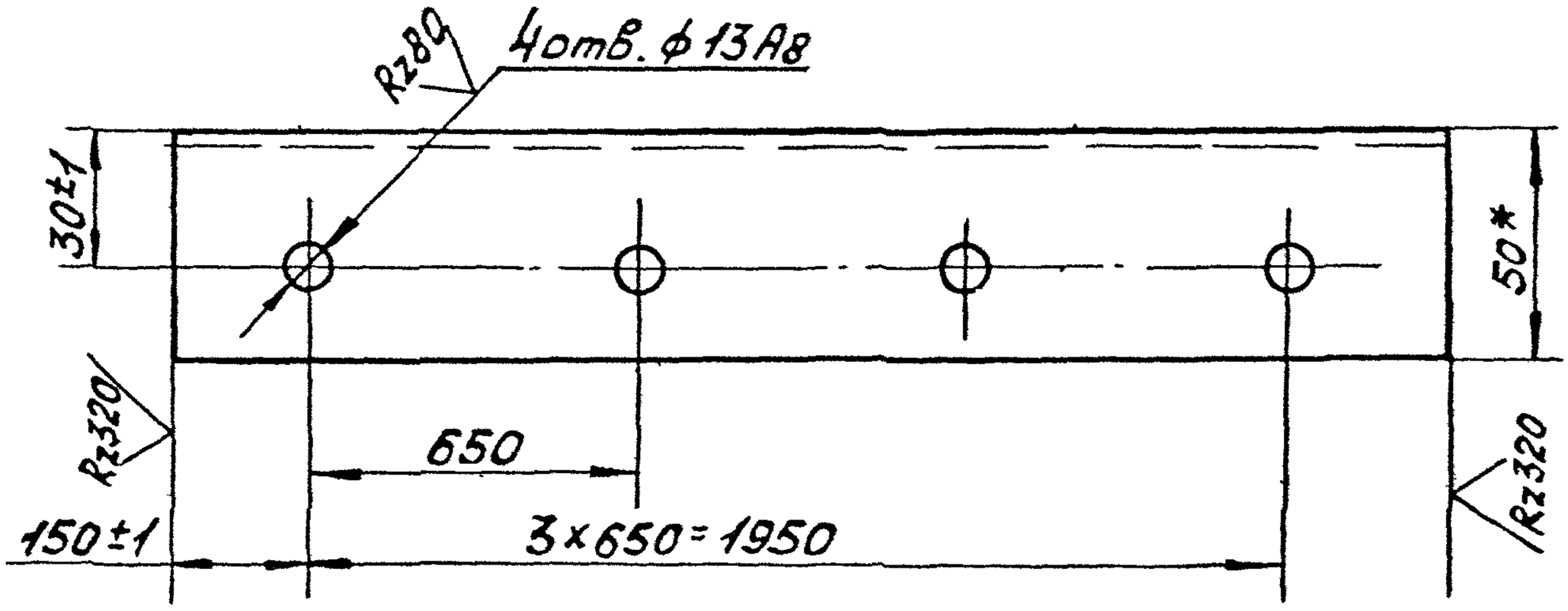

1.431-10В3.02.07.06-01-зеркальное отражение.
Остальное - см 1.431-10В3 02.07.06

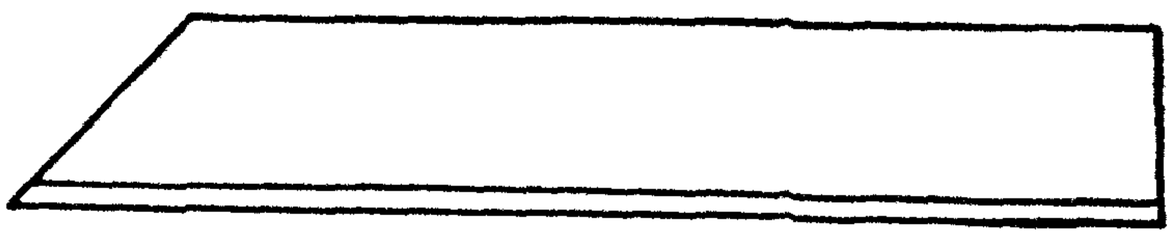

1.* Размеры для справок.
2. Предельные отклонения размеров между осями двух любых отв. ±1мм.

					1.431-10 В3.02.07.06			
Изм	Лист	№ докум.	Подп.	Дата	Стойка	Лит.	Масса	Масштаб
Разраб.		Полунина		09.02.78		Р	4,54	1:2
Пров.		Зилева		[illegible]				
Т.контр.		Петров		[illegible]		Лист	Листов 1	
Рук.пр.		Радкевич		12.02.78	Уголок 50×32×3 ГОСТ 8510-72 / [illegible] ГОСТ 535-57	Минмонтажспецстрой СССР		
Н.контр.		[illegible]				[illegible]		

(V)

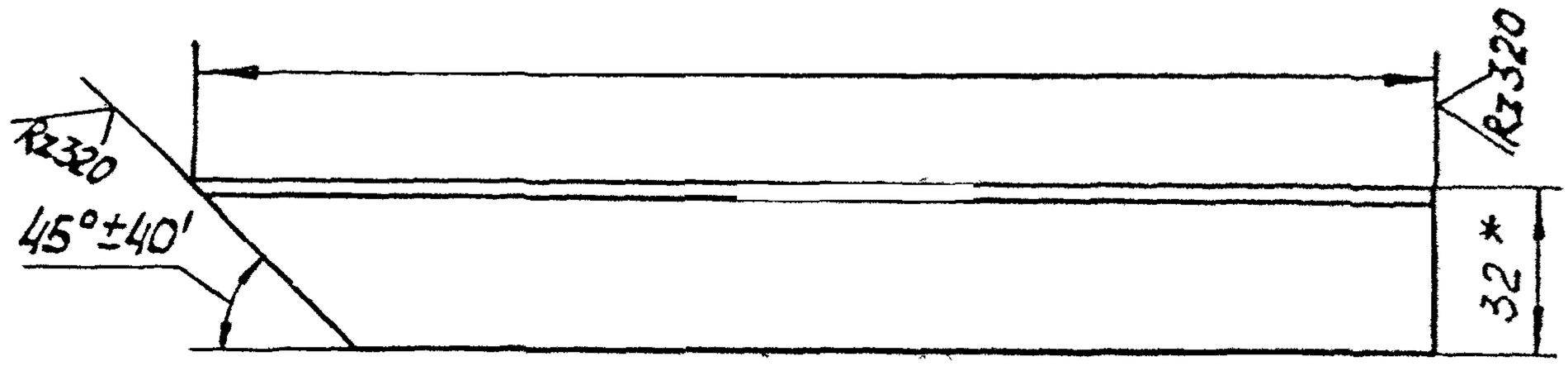

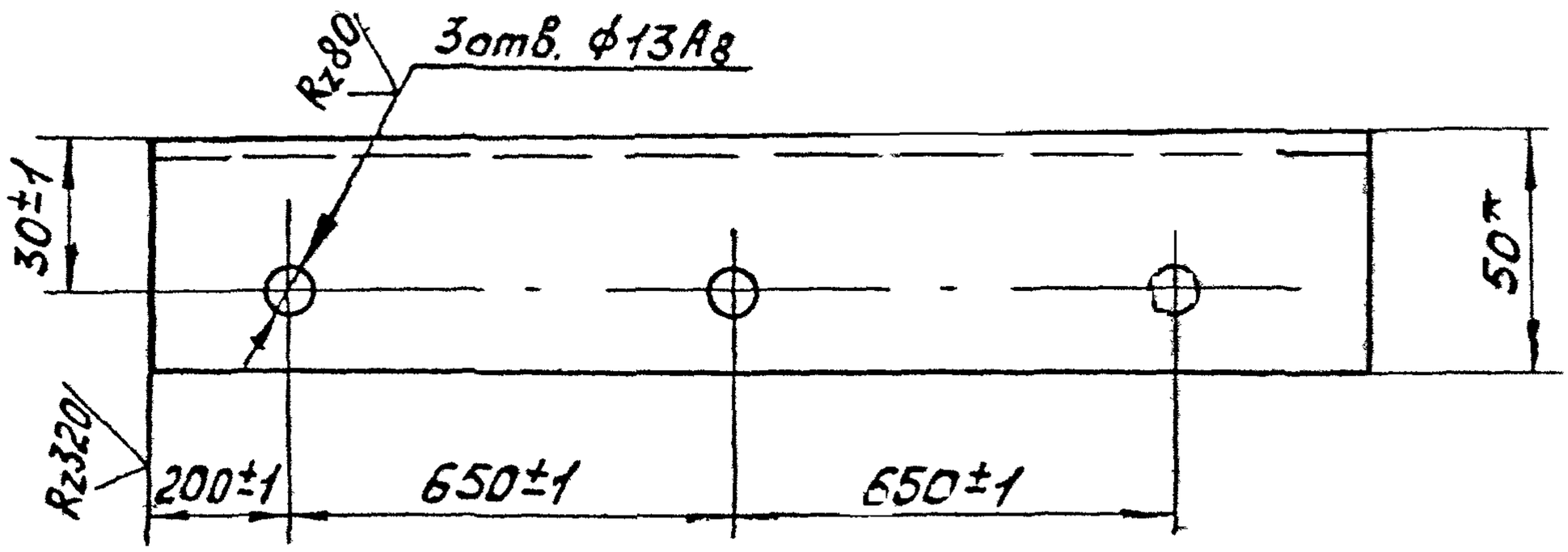

1.431-10В3 02.07.02-01- зеркальное отражение.
Остальное - см. 1.431-10 В3 02.07.02

* Размеры для справок.

Изм	Лист	№ докум	Подп	Дата	1.431-10В3 02.07.02			
Разраб.		Полунина		09.02.78	Стойка	Лит.	Масса	Масштаб
Пров.		Соколева		10.02.78		Р	3,41	1:2
Т.контр.		Петров		17.02.78		Лист	Листов 1	
Нач.пр		Рыкова		22.02.78	Прокат 50х32х3 ГОСТ 8510-72 / В Ст3 кп2 ГОСТ 535-58	Минмонтажспецстрой СССР Спецсвязьстроконструкция		
Н.контр.		Пономарев		22.02.78				

Подп. и дата | Инв. № дубл. | Взам. инв. № | Подп. и дата | Инв. № подл.

Копировал: Пикаева Формат: А1

8 (V)

1.431-10В3 02.08.01

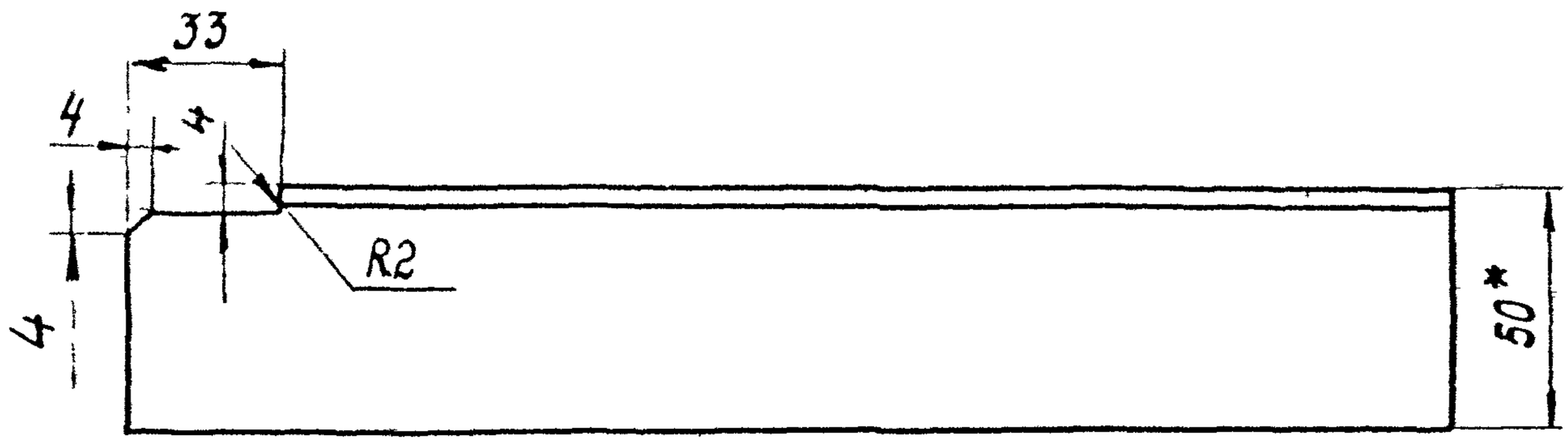

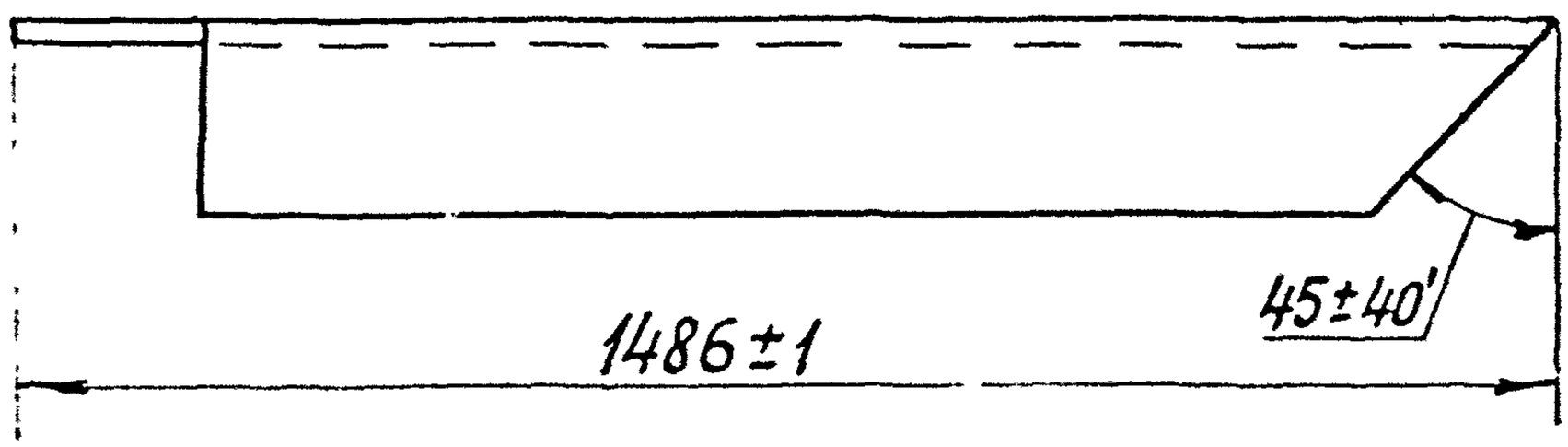

1.431-10В3 02.08.01-01 - зеркальное отражение
Остальное - см. 1431-10В3 02.08.01

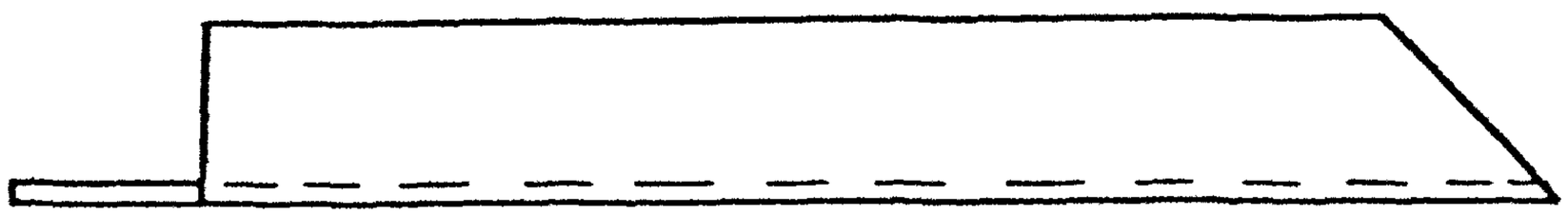

1.* Размер для справок.
2. Неуказанные предельные отклонения размеров - по СМ8.

Изм.	Лист	N докум.	Подп.	Дата	1.431-10В3 02.08.01			
Разраб.		Полунина		09.02.78	Перекладина	Лит.	Масса	Масштаб
Пров.		Свилева		14.02.78		Р	2,77	1:2
Т. контр.		Петров		20.03.78		Лист	Листов 1	
Рук. пр.		Райкевич		23.02.78	Уголок 50×32×3 ГОСТ 8510-72 / ВСт3кп2 ГОСТ 535-58	Минмонтажспецстрой СССР Гипроспецлегконструкция		
Н. контр.		Пономаренко		27.03.78				
Утв.		Ермолаев		23.03.78				

Копировал: Тарасова Формат А1

1.431-1083 02.08.02

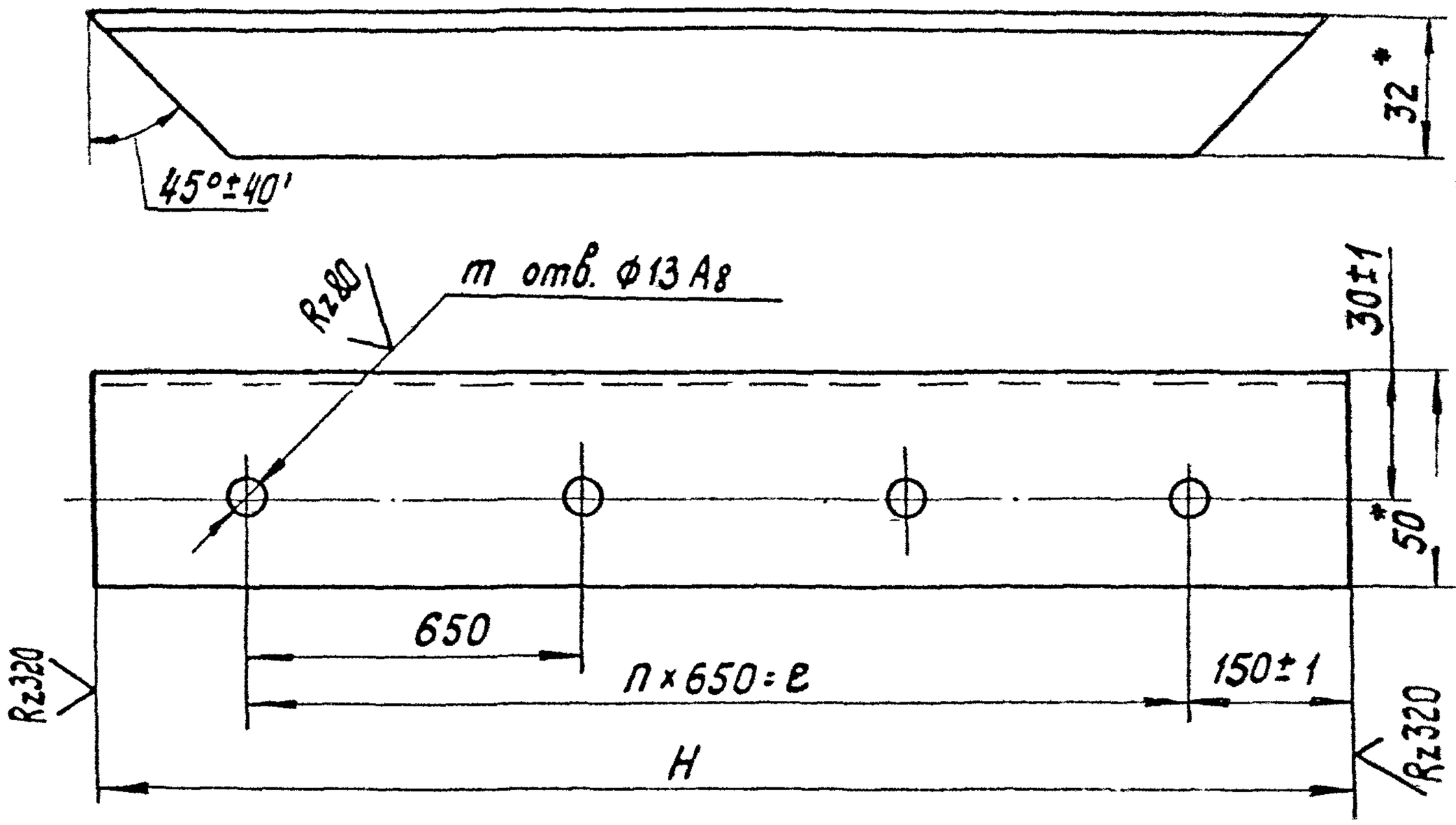

Обозначение	H, мм	n, кол	m, кол	e, мм	Масса, кг.
1.431-1083 02.08.02	1600±1	2	3	1300	3,00
-01	2200±1	3	4	1950	4,13

1.* Размер для справок.
2. Предельные отклонения размеров между осями двух любых отв ±1мм.

Взам. инв.№ | Инв. № дубл. | Подп. и дата | Инв. № подл. | Подп. и дата

Изм.	Лист	N докум.	Подп.	Дата
Разраб.		Полунина		02.02.78
Пров.		Свилева		14.02.78
Т. контр.		Петров		20.03.78
Рук. пр.		Рацкевич		23.03.78
Н. контр.		Пономаренко		27.03.78
Утв.		Ермолаев		23.03.78

1.431-1083 02.08.02

Стойка

Уголок $\frac{50\times32\times3\ ГОСТ\ 8510\text{-}72}{ВСт3кп2\ ГОСТ\ 535\text{-}58}$

Лит.	Масса	Масштаб
Р	См. табл.	1:2

Лист | Листов 1

Минмонтажспецстрой СССР
Гипроспецлегконструкция

Копировал: Тарасова

Формат А1

Ø(V)

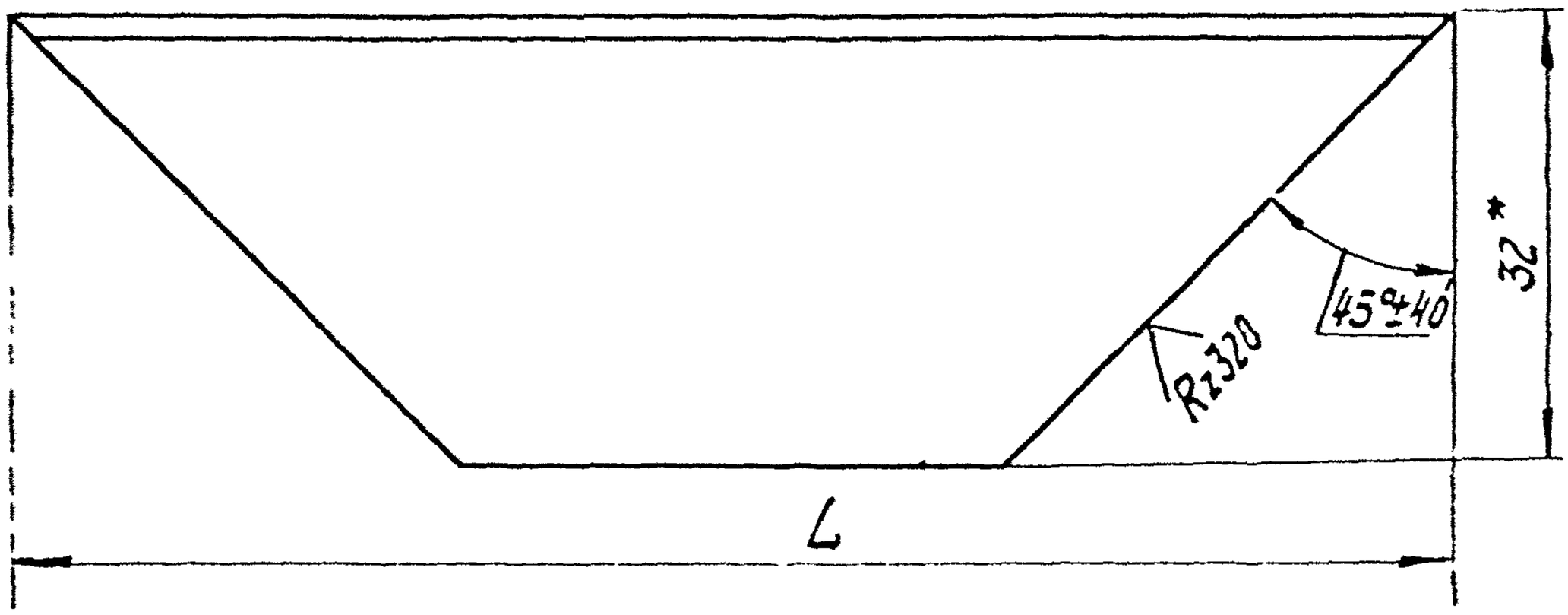

Обозначение	L, мм	Масса, кг.
1431-1083 02.07.03	1490±1	2,80
-01	990±1	1,85
-02	700±1	1,30
-03	1600±1	3,01
-04	2155±1	4,06

*Размер для справок.

Изм	Лист	№ докум	Подп.	Дата
Разраб.		Долунина		09.02.78
Пров.		Сбулева		14.02.78
Т.контр.		Петров		20.02.78
Рук.пр.		Рацкевич		23.02.78
Н.контр.		Пономарева		27.03.78
Утв.		Ермолаев		25.05.78

1.431-1083 02.07.03

Уголок

Лит.	Масса	Масштаб.
Р	См. табл.	1:1

Лист | Листов 1

Уголок $\frac{50\times32\times3\ ГОСТ\ 8510-72}{8\ Ст.3\ кп2\ ГОСТ\ 535-58}$

Минмонтажспецстрой СССР

Производственная конструкция

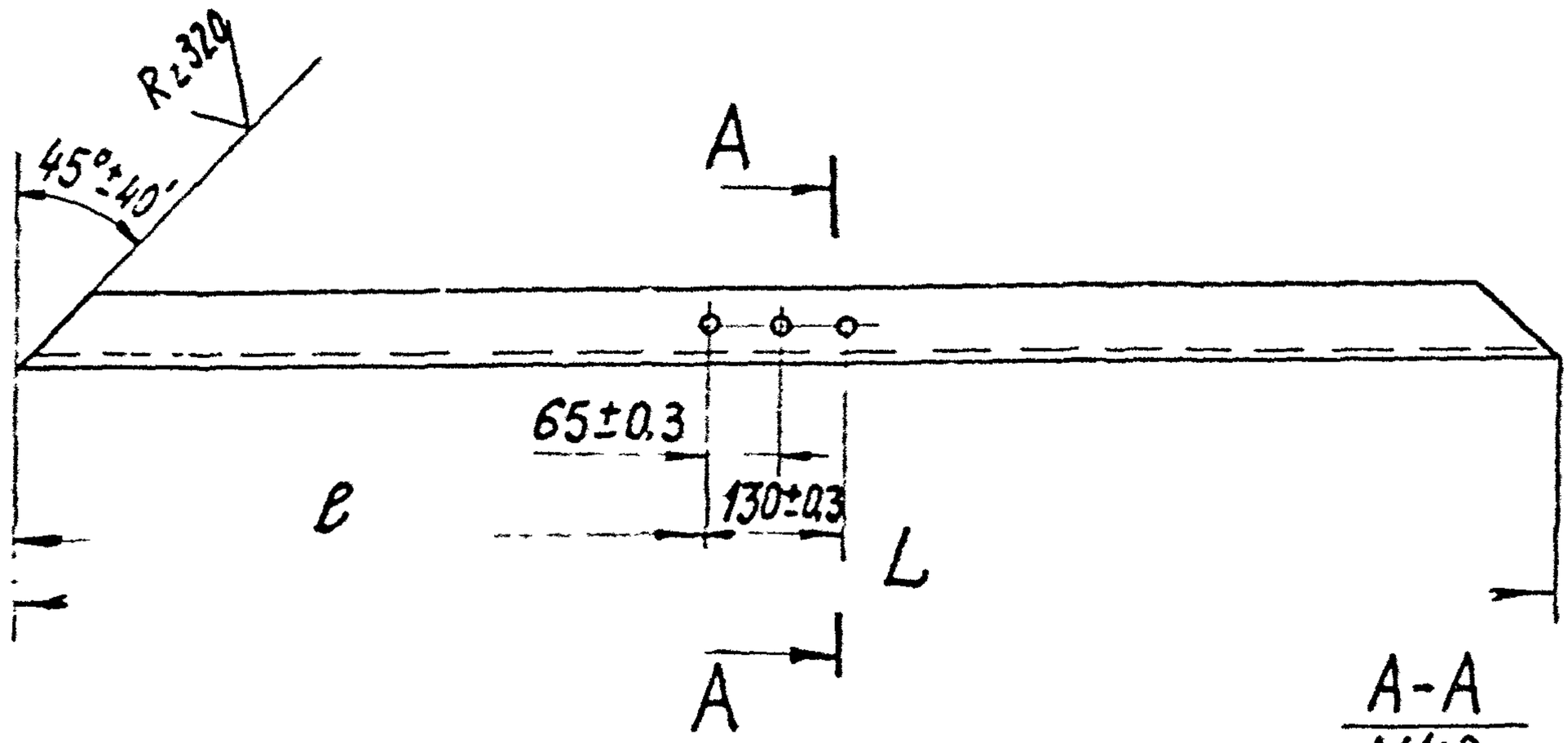

Обозначение	L, мм	ℓ, мм	Масса, кг.
1.431-10 В3 02.10.11	1600±1	735±1	3,01
-01	2155±1	735±1	4,06
-02	2155±1	1290±1	4,06

А-А
М1:2

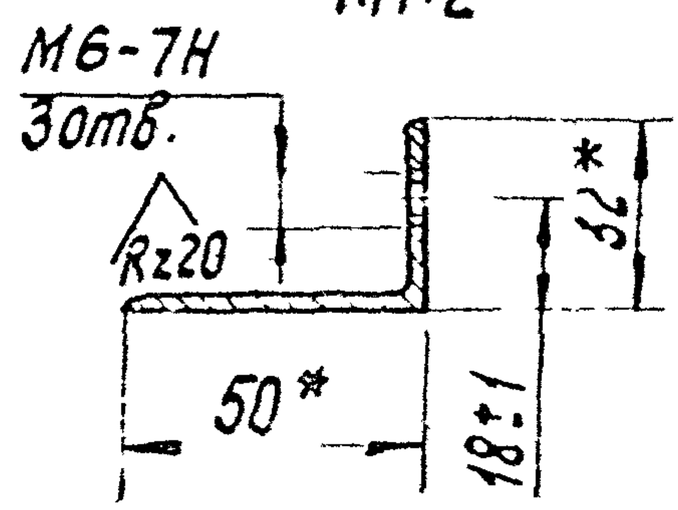

*Размеры для справок

Взам. инв. № | Инв. № дубл. | Подп. и дата | Инв. № подл.

Изм.	Лист	№ докум.	Подп.	Дата
Разраб.		Полунина		09.02.78
Пров.		Абрамова		14.02.78
Т. контр.		Петров		20.02.78
Рук. пр.		Роцкевич		23.02.78
Н. контр.		Пономаренко		27.03.78
Утв.		Ермолаев		11.05.78

1.431-10 В3 02.10.11

Уголок

Лит.	Масса	Масштаб
Р	См табл.	1:10

Лист | Листов 1

Уголок 50×32×3 ГОСТ 8510-72 / ВСт3кп2 ГОСТ 535-58

Минмонтажспецстрой СССР
Гипроспецгазконструкция

Зона	Поз	Обозначение	Наименование	Кол	Примечание
	8	1.431-10В3 02.01 07	Сетка		
			Сетка проволочная		Стальпрокатный з-д
			сварная 48×48-2,5		им. 50-летия
			ТУ 14-4-641-75		Октября г. Орел
			1480В8×1590В8	1	4,00кг
	9	02.11.02-01	Стойка	1	
	10	02.13.01	Стойка	1	
			1.431-10В3 02.13.00-03		
			1,5×2,4 ЩСК-6		
			Детали		
	5	02.01.10-01	Уголок	2	
	6	02.01.07-02	Сетка		
			Сетка проволочная		Стальпрокатный з-д
			сварная 48×48-2,5		им. 50-летия Октября
			ТУ 14-4-641-75		г. Орел
			1480В8×2190В8	1	5,5кг
	9	02.01.06-01	Стойка	1	
	10	02.13.01-01	Стойка	1	

Поз.	Зона	Поз.	Обозначение	Наименование	Кол.	Примечание
				ДЕТАЛИ		
11		5	1.431-10В3 02.01.10	Уголок	2	
64		6	02.01.07	Сетка		
				Сетка проволочная		Стальпрокатный з-д им. 50-летия Октября
				сварная 48×48-2,5		
				ТУ 14-4-641-75		г. Орел
				1480В8 × 1590В8	1	4,00кг
11		9	1.431-10В3 02.07.02	Стойка	1	
11		10	02.08.02	Стойка	1	
				1.431-10В3 02 08 00-03		
				1,5 × 2,4 ЩСК-А		
				ДЕТАЛИ		
11		5	02.01.10 - 01	Уголок	2	
64		6	02.01.07 - 02	Сетка		
				Сетка проволочная		Стальпрокатный з-д им. 50 лет Октября
				сварная 48×48-2,5		
				ТУ 14-4-641-75		г. Орел
				1480В8 × 2190В8	1	5,5кг
11		9	02.07.06	Стойка	1	
11		10	02.08.02 - 01	Стойка	1	

Взам. инв. № | Подп. и дата | Инв. № дубл. | Подп. и дата | Инв. № подл.

Изм.	Лист	№ докум.	Подп.	Дата

Формат	Зона	Поз	Обозначение	Наименование	Кол	Примечание
11		9	1.431-1083 02.07.02	Стойка	1	
11		10	02.08.02	Стойка	1	
				1.431-1083 02.08 00-01		
				1,5×2,4 ЩПК-А		
				ДЕТАЛИ		
11		5	02.01.10-01	Уголок	2	
54		6	02.01.09-02	Сетка		
				Сетка N45-2,0		
				ГОСТ 5336-67*		
				1510В8 × 2220В8	1	4,02кг
54		7	02.01.08	Пруток		
				5 ГОСТ 2590-71*		
				Круг В Ст3кп2 ГОСТ 535-58		
				L = 1470 В8	2	0,23кг
		8	-03	L = 2190 В8	2	0,34кг
11		9	02.07.06	Стойка	1	
11		10	02.08.02 -01	Стойка	1	
				1.431-1083 02.08.00-02		
				1,5 × 1,8 ЩСК-А		

Формат	Зона	Поз.	Обозначение	Наименование	Кол.	Примечание
				Документация		
12			1.431-1083 02.08.00 СБ	Сборочный чертеж		
				Детали		
11		1	1.431-1083 02.01.05	Уголок	2	
11		2	02.07.01	Уголок	1	
11		3	02.07.03	Уголок	1	
11		4	02.08.01 -01	Перекладина	1	
			Переменные данные для исполнений			
				1.431-1083 02.08.00		
				1,5×1,8 ЩПК-А		
				Детали		
11		5	02.01.10	Уголок	2	
64		6	02.01.09	Сетка		
				Сетка N45-2,0		
				ГОСТ 5336-67*		
				1510Вв × 1620Вв	1	2,93кг
64		7	02.01.08	Пруток		
				Круг 5ГОСТ 2590-71* / В Ст3кп2ГОСТ535-58		
				L=1470Вв	2	0,23кг
		8	-01	L=1590Вв	2	0,24кг

Инв. № подл. | Подп. и дата | Взам. инв. №

Изм.	Лист	№ докум.	Подп.	Дата
Разраб.		Кравченко		
Пров.		Сванева		
Т.контр.		Ермакова		
Н.контр.				
Утв.				

1.431-1083 02.08.00

Лист 1

Лит.	Лист	Листов
Р	1	3

Минмонтажспецстрой СССР
Тюмгражданпроект

1.431-10 ВЗ.02.13.00 СБ

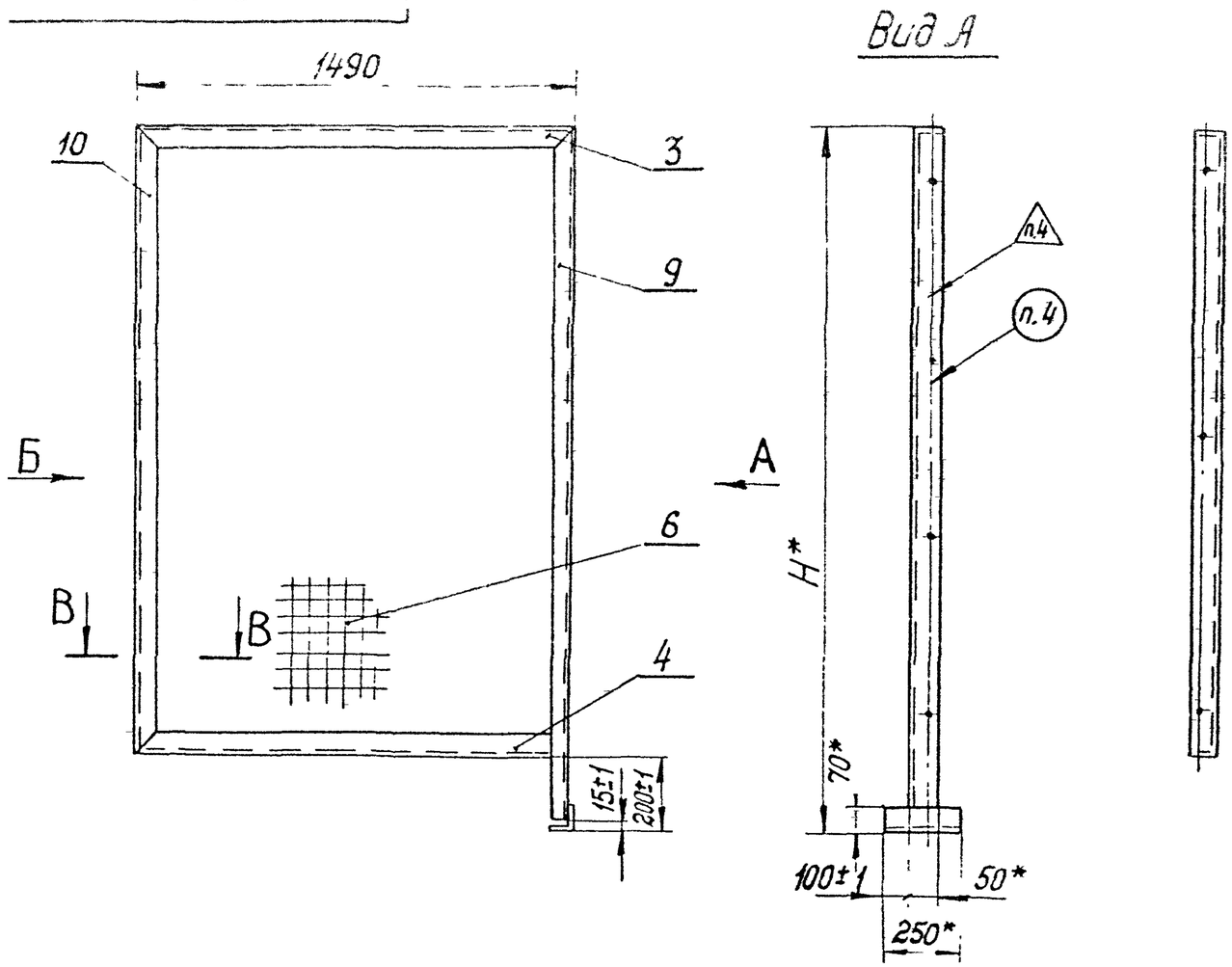

Обозначение	Шифр	Рис.	Н*, мм	Масса, кг
1.431-10 ВЗ.02.13.00	1,5х1,8щпк-6	1	1800	20,2
-01	1,5х2,4щпк-6	1	2400	24,4
-02	1,5х1,8щск-6	2	1800	20,4
-03	1,5х2,4щск-6	2	2400	24,7

1. * Размеры для справок.
2. Разность длин диагоналей не более 2 мм.
3. Сборку производить по ГОСТ 5264-69 (кроме мест указанных особо) по линиям сопряжения деталей. В нахлестку - Н2, стыковые - С2, тавровые - Т1. Высота шва по наименьшей толщине свариваемых деталей. Шероховатость поверхностей сварных швов Rz 320.
4. Маркировать и клеймить по ТУ.
5. Остальные ТТ по ТУ.

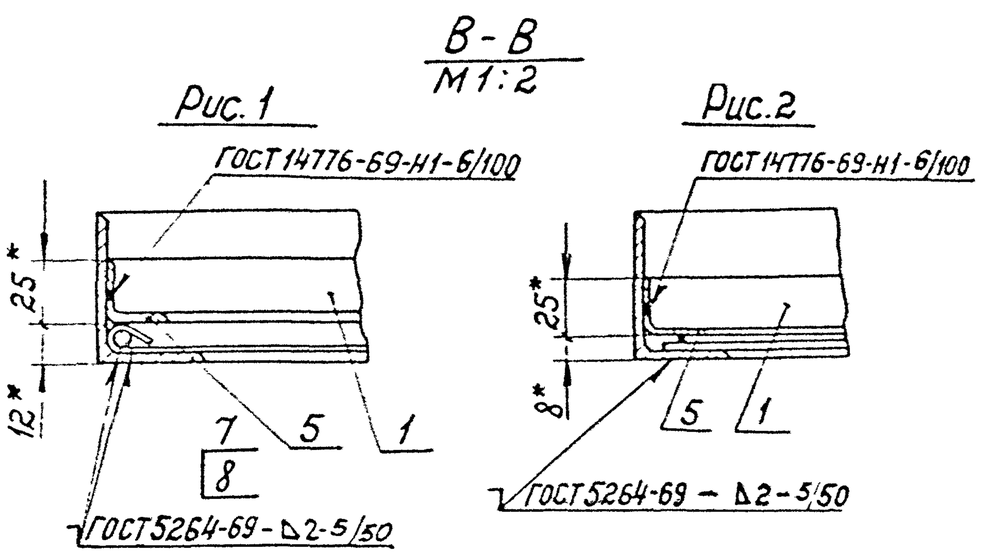

Изм.	Кол. уч.	Лист	N док.	Подп.	Дата	1.431-10 ВЗ.02.13.00 СБ	
Разраб.	Шамонов					Щит правый. Сборочный чертеж.	Лит. / Масса / Масштаб: См. табл. / 1:20
Пров.	Гнилева						Лист / Листов 1
Т.контр.	Белоусов						Минмонтажспецстрой СССР
Н.контр.							
Утв.							

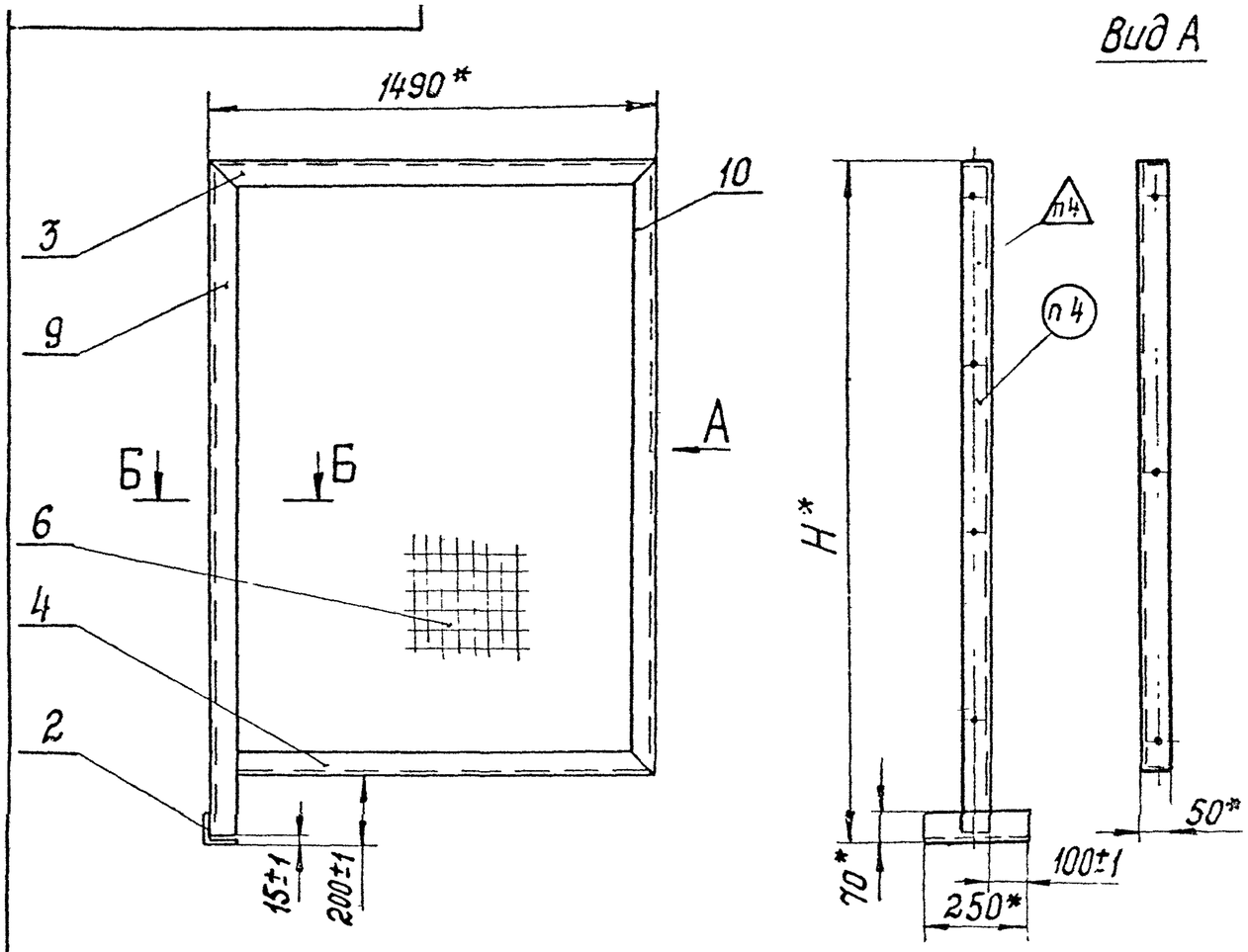

Обозначение	Шифр	Рис.	H,* мм	Масса кг.
1.431-1083 02.08.00	1.5×1.8ЩПК-А	1	1800	20.2
-01	1.5×2.4ЩПК-А	1	2400	24.4
-02	1.5×1.8ЩСК-А	2	1800	20.4
-03	1.5×2.4ЩСК-А	2	2400	24.7

1.* Размеры для справок
2. Разность длин диагоналей не более 2мм.
3. Сварку производить по ГОСТ 5264-69 (кроме мест указанных особо) по линиям сопряжения деталей: на нахлестку - Н2, стыковые - С2, тавровые - Т1. Высота шва по наименьшей толщине свариваемых деталей. Шероховатость поверхностей сварных швов $R_z 320$
4. Маркировать и клеймить по ТУ.

5 Остальные ТТ по ТУ.

Б-Б
М1:2

Рис. 1

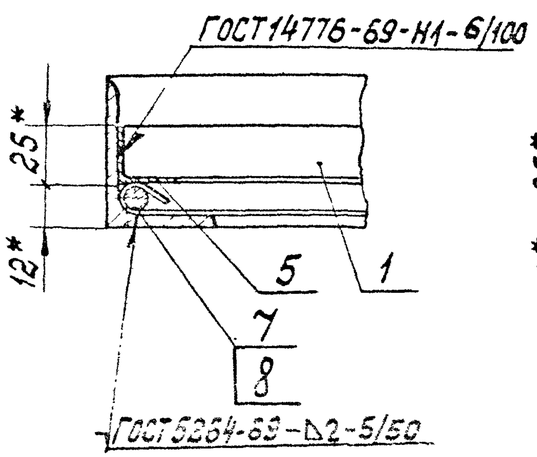

Рис. 2

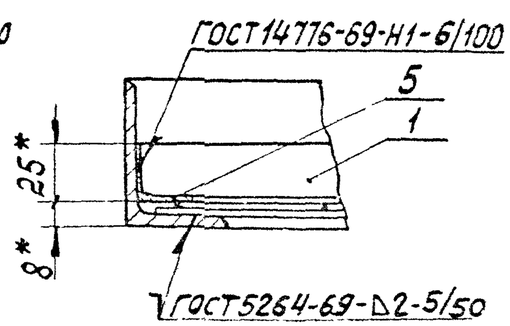

Изменен.	Лист	N докум.	Подп.	Дата	1.431-1083 02.08.00 СБ		
Разработал					Щит [illegible]	Лит.	Масса	Масштаб
Пров.						Р		См. табл.	1:20
Н. контр.					Сборочный чертеж	Лист	Листов 1
Рук. пр.						Минмонтажспецстрой СССР
Гл. спец.						

Формат	Зона	Поз	Обозначение	Наименование	Кол.	Приме-чание
				ДОКУМЕНТАЦИЯ		
22			1431-1083 02 16 10СБ	Сборочный чертеж		
				ДЕТАЛИ		
11		1	1.431-10В3 02.01 05	Уголок	4	
		2	-07	Уголок	2	
		3	-08	Уголок	2	
11		4	02.14 14	Скоба	1	
11		5	02.14.15	Ребро	2	
11		6	02.14 16	Втулка	2	
11		7	02.14 17	Лист	1	
11		8	02 14 18	Уголок	1	
		9	-01	Уголок	1	
		10	-02	Уголок	1	
		11	-03	Уголок	1	
11		12	02.07.01	Уголок	2	
11		13	02.07 06	Стойка	1	
		14	-01	Стойка	1	
11		15	02.07 03	Уголок	1	
11		16	02 16 11	Прокладка	2	
		17	-01	Прокладка	3	
11		18	02.16.12	Уголок	1	
		19	-01	Уголок	2	
		20	-02	Уголок	2	
11		21	02.16.13	Уголок	1	
		22	-01	Уголок	1	

Изм	Лист	№ докум	Подп	Дата
Разраб		Сизова		13.02.78
Пров		Абрамова		15.02.78
Рук пр		Радкевич		23.02.78
Н.контр.		Пономарёнко		[illegible]
Утв		Ермолаев		23.03.78

1.431-10В3 02.16.10

КАРКАС ЩИТА

Лит	Лист	Листов
Р	1	2

Минмонтажспецстрой СССР
Гипроспецпегконструкция

Копировал Выгриянова

Формат 11

Формат	Зона	Поз	Обозначение	Наименование	Кол.	
				ПЕРЕМЕННЫЕ ДАННЫЕ ДЛЯ ИСПОЛНЕНИЙ		
				1431 1083 02 16 10		
				1,5 × 2,4 КРПК		
				ДЕТАЛИ		
54		23	1 431-1083 02 16 14	Сетка		
				Сетка №45-20 ГОСТ 5336-67*		
				520В8 × 830В8	1	0,51 кг
		24	-01	820В8 × 1510В8	1	1,48 кг
		25	-02	920В8 × 1510В8	1	1,66 кг
54		26	02 16 15	Пруток		
				Круг 5 ГОСТ 2590-71* / ВСт3кп2 ГОСТ 535-58		
				L = 490В8	2	0,07 кг
		27	-01	L = 790В8	4	0,12 кг
		28	-02	L = 890В8	2	0,14 кг
		29	-03	L = 1480В8	4	0,23 кг
				1431-1083 02 16 10-01		
				1,5×2,4 КРСК		
				ДЕТАЛИ		
54		23	02 16 16	Сетка		
				Сетка проволочная сварная 48×48-2,5 ТУ 14-4-641-75		Старооскольский завод им 50-летия Октября г. Орел
				490В2 × 800В8	1	0,51 кг
		24	-01	790В8 × 1480В8	1	1,93 кг
		25	-02	890В8 × 1480В8	1	2,24 кг

Взам инв № | Подп и дата | Инв № дубл | Подп и дата | Инв № подл

Изм	Лист	№ докум	Подп	Дата

1.431-1083 02.16.10

Лист 2

Копировал Выгриянова Формат

				ДОКУМЕНТАЦИЯ		
12			1.431-10 В3 02.12.00 СБ	Сборочный чертеж		
				ДЕТАЛИ		
11		1	1.431-10 В3 02.04.02	Ручка	1	
				СТАНДАРТНЫЕ ИЗДЕЛИЯ		
		2		Болт М16×14 46.016 ГОСТ 7798-70 *	3	0,0055кг
		3		Шайба 6 65Г.016 ГОСТ 6402-70 *	3	0,00056кг
			ПЕРЕМЕННЫЕ ДАННЫЕ ДЛЯ ИСПОЛНЕНИЙ			
				1.431-10 В3 02.12.00 / 0,7×1,8 ДПК-П		
				СБОРОЧНЫЕ ЕДИНИЦЫ		
11		5	1.431-10 В3 02.12.10	Каркас створки	1	

Изм.	Лист	Докум.	Подп.	Дата	1.431-10 В3 02.12.00			
Разраб.		Абдалова			СТВОРКА ДВЕРНАЯ	Лит.	Лист	Листов
Пров.		Сапрова				Р	1	3
Рук. пр.		Решетин				УНИИОМТАЖСПЕЦСТРОЙ ГССР		
Н. контр.		Сахнарева						

Копировал | Формат А4

			МАТЕРИАЛЫ	
	6		Пластина 3×20 Резина губчатая I группы ТУ 38×105867-75	1,5м
			1431-10В3 02.12.00-01 0,7×2,4 ДПК-п	
			СБОРОЧНЫЕ ЕДИНИЦЫ	
11	5	1.431-10В3 02.12.10-01	Каркас створки	1
			МАТЕРИАЛЫ	
	6		Пластина 3×20 Резина губчатая I группы ТУ 38-105867-75	2м
			1431-10В3 02.12.00-02 0,7×1,8 ДСК-п	
			СБОРОЧНЫЕ ЕДИНИЦЫ	
11	5	1.431-10В3 02.12.10-02	Каркас створки	1

Подп. и дата | Инв. № дубл. | Взам. инв. № | Подп. и дата | Инв. № подл.

Формат	Зона	Поз	Обозначение	Наименование	Кол	Примечание
Б4		12	1.431-10В302.12.14	Сетка		
				Сетка № 45-2,0		
				ГОСТ 5336-67		
				720В8 × 1980В8	1	1,71кг
Б4		13	02.12.13	Пруток		
				круг 5 ГОСТ 2590-71*		
				В Ст.3кп2 ГОСТ 535-58		
				L = 680 В8	2	0,1
			-01	L = 1945 В8	2	0,3кг.
				1.431-10В3 02.12.10-02		
				0,7 × 1,8 КДСК-п		
				ДЕТАЛИ		
11		7	02.01.05 -03	Уголок	2	
11		8	02.07.03 - 03	Уголок	1	
11		9	02.10.11	Уголок	1	
Б4		10	02.12.11	Упор		
				Уголок 25×20×1,5 ГОСТ 19772-74*		
				В Ст 3кп2 ГОСТ 11474-76		
				L = 700 В8	2	0,35кг
Б4		12	02.12.14	Сетка		
				Сетка проволочная		
				сварная 48×48-2,5		
				ТУ 14-4-641-75		
				690В8 × 1390В8	1	1,63кг

Формат	Зона	Поз	Обозначение	Наименование	Кол	
				1.431-10В3 02.12.10-03		
				0,7×2,4 КДСК-п.		
				ДЕТАЛИ		
11		7	1.431-10В3.02.01.05-04	Уголок	2	
11		8	02.07.03-04	Уголок	1	
11		9	02.10.11-02	Уголок	1	
64		10	02.12.11	Упор		
				Уголок $\frac{25\times20\times1,5\ ГОСТ19772-74*}{В\ Ст.3кп2\ ГОСТ\ 11474-75}$		
				L = 700 В8	1	0,35 кг
			-01	L = 1255 В8	1	0,63 кг
64		12	02.12.14-01	Сетка		
				Сетка проволочная		
				сварная 48×48-2,5		
				ТУ 14-4-641-75		
				690 В8 × 1945 В8	1	2,28 кг

Инв. № подл. | Подп. и дата | Взам. инв. № | Инв. № дубл. | Подп. и дата

Изм	Лист	№ докум	Подп.	Дата

1.431-10В3 02.12.10

Лист 4

Копировал: Выгриянова

Форм	Зона	Поз.	Обозначение	Наименование	Кол.	Примечание
54		10	1.431-8 3 02.12.11	Упор		
				Уголок $\frac{25\times20\times1,5\ ГОСТ\ 19772-74^*}{В\ Ст.3кп2\ ГОСТ\ 11474-76}$		
				L = 700 $В_8$	2	0,35кг
54		12	02.12.12	Сетка		
				Сетка № 45-2,0		
				ГОСТ 5336-67*		
				720 $В_8$ × 1420 $В_8$	1	1,23кг
54		13	02.12.13	Пруток		
				Круг $\frac{5\ ГОСТ\ 2590-71^*}{В\ Ст.3кп2\ ГОСТ\ 535-58}$		
				L = 680 $В_8$	2	0,10кг
		14	-01	L = 1390 $В_8$	2	0,21кг
				1.431-10 В 3 02.12.10-01		
				0,7×2,4 КДПК-п		
				ДЕТАЛИ		
11		7	02.01.05-04	Уголок	2	
11		8	02.01.03-04	Уголок	1	
11		9	02.10.11-02	Уголок	1	
54		10	02.12.11	Упор		
				Уголок $\frac{25\times20\times1,5\ ГОСТ\ 19772-74^*}{В\ Ст3кп2\ ГОСТ\ 11474-76}$		
				L = 700 $В_8$	1	0,35кг
		11	-01	L = 1255 $В_8$	1	0,63кг

Форм	Зона	Поз.	Обозначение	Наименование	Кол.	Примечание
				Документация		
А2			1.431-10В3 02.12.10 СБ	Сборочный чертеж		
				Детали		
11		1	02.01.05-02	Уголок	2	
11		2	02.04.11	Штырь	2	
Б4		3	02.04.12	Накладка		
				Лист 2 ГОСТ 19903-74		
				В Ст.3кп2 ГОСТ 14637-69*		
				215В8 × 680В8	1	0,2 кг
11		4	02.07.03-02	Уголок	2	
11		5	02.07.04-02	Перекладина	1	
			Переменные данные	для исполнений		
				1.431-10В3 02.12.10		
				0,7×1,8 КДПК-п		
				Детали		
11		7	02.01.05-03	Уголок	2	
11		8	02.11.03-03	Уголок	1	
11		9	02.14.11	Уголок	1	

Взам. инв № | Подп. и дата | Инв № дубл. | Подп. и дата | Инв № подл.

Изм	Лист	№ докум.	Подп.	Дата
Разраб.		Абрамова		09.02.78
Пров.		Раукевич		10.02.78
Рук. гр.		Раукевич		17.02.78
Н. контр.		Пономаренко		22.02.78
Утв.		Ермолаев		22.02.78

1.431-10В3 02.12.10

Каркас створки

Лит.	Лист	Листов
Р	1	4

Минмонтажспецстрой СССР Главпромстальконструкция

Формат	Зона	Поз.	Обозначение	Наименование	Кол.	Примечание
				1.431-1083 02.09.00-01		
				2,4 ДСК-л		
				Детали		
Б4		6	1.431-1083.02.09.02-01	Стойка		
				Уголок 50×32×3 ГОСТ 8510-72		
				В Ст.3кп2 ГОСТ 535-58		
				L = 2390 В8	2	4,54кг.
				1.431-1083 02.09.00-02		
				1,8 ДСК-п		
				Детали		
Б4		6	02.09.02	Стойка		
				Уголок 50×32×3 ГОСТ 8510-72		
				В Ст 3кп2 ГОСТ 535-58		
				L = 1790 В8	2	3,40кг
				1.431-1083 02.09.00-03		
				2,4 ДСК-п		
				Детали		
Б4		6	02.09.02-01	Стойка		
				Уголок 50×32×3 ГОСТ 8510-72		
				В Ст.3кп2 ГОСТ 535-58		
				L = 2390 В8	2	4,54кг.

Формат	Зона	Поз	Обозначение	Наименование	Кол	Примечание
				Материалы		
		6		Пластина 3×20 Резина губчатая I группы ТУ 38-105867-75	1,5м	
				1.431-10В302.1200-03 0,7×2,4 ДСК-п		
				Сборочные единицы		
11		5	1.431-10В3 02.12.00-03	Каркас створки	1	
				Материалы		
		6		Пластина 3×20 Резина губчатая I группы ТУ 38-105867-75	2м	

Подп. и дата | Инв. № дубл. | Взам. инв. № | Подп. и дата | Инв. № подл.

Формат	Зона	Поз	Обозначение	Наименование	Кол.	Примечание
				Документация		
12			1.431-10 В3 02.09 00 СБ	Сборочный чертеж		
				Детали		
11		1	01.01 01-01	Основание	1	
11		2	01 02.01	Ребро	4	
11		3	02.05.02	Втулка	2	
Б4		4	02 09.01	Пластина		
				Лист 2 ГОСТ 19903-74		
				В Ст3кп2 ГОСТ 14637-69*		
				35 В8 × 50 В8	1	0,03 кг
			Переменные данные	Для исполнений		
				1.431-10В3 02.09.00		
				1,8 ДСК-л		
				Детали		
Б4		6	02 09.02	Стойка		
				Уголок 50×32×3 ГОСТ 8510-72		
				В Ст3кп2 ГОСТ 535-58		
				L = 1790 В8	2	3,40 кг
11		7	01.02 03	Уголок	1	
11		8	02 14 14	Скоба	1	

Изм.	Лист	№ докум.	Подп.	Дата
Разраб.		Сзиправ		
Пров.		Абратова		
Т.контр.				
Н.контр.		Поверхорина		
Утверд.				

1.431-10В3.02.09.00

СТОЙКА ДВЕРНАЯ

Лит.	Лист	Листов
Р	1	2

Минэнергоэлектросетьстрой СССР
Гипросельэлектросетьстрой

Формат	Зона	Поз	Обозначение	Наименование	Кол.	Примечание
				Документация		
11			1431-10В3 02.18 00СБ	Сборочный чертеж		
				Детали		
11		1	02.18.01	Болт	1	
				Стандартные изделия		
		3		Гайка М 12.5.019		
				ГОСТ 5915-70*	1	
		4		Шайба 12.5.019		
				ГОСТ 11371-78	1	
		5		Шайба 12,65Г.019		
				ГОСТ 6402-70*	4	

Подп. и дата | Инв. № дубл. | Взам. инв. № | Подп. и дата

Изм.	Лист	№ докум.	Подп.	Дата
Разраб.	Абрамова			20.02.78
Пров.	Свитева			26.02.78
Рук. пр.	Радзевич			23.03.78
Н. контр.	Пономарева			23.03.78
Утв.	Евтеев			

1431-10В3 02.18 00

Болт самоанкерующийся

Лит.	Лист	Листов
Р		1

Минэнергоэлектросетьпроект СССР
Ленгоскомэлектросетьпроект

1.431-10 В3 02.09.00 СБ

Рис 1

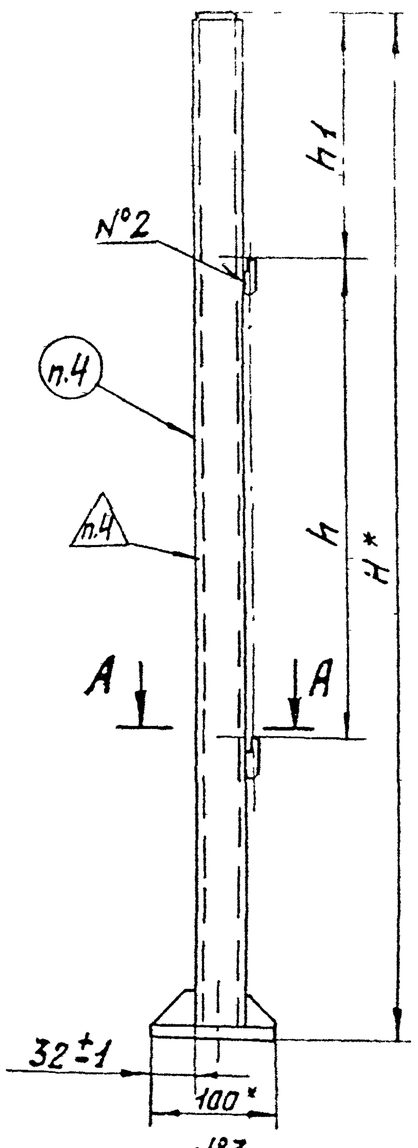

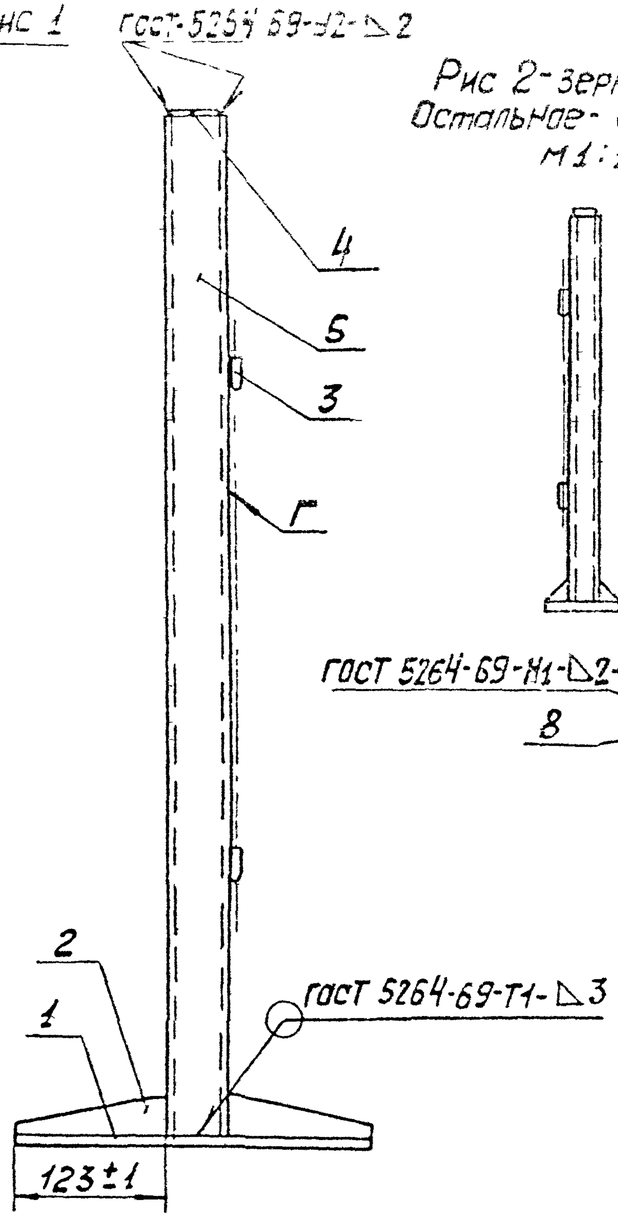

Рис 2 - зеркальное отражение
Остальное - см Рис 1
М 1:10

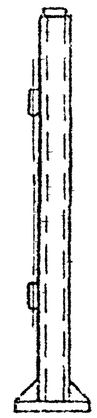

Рис 3

Остальное - см Рис.1
М 1:10

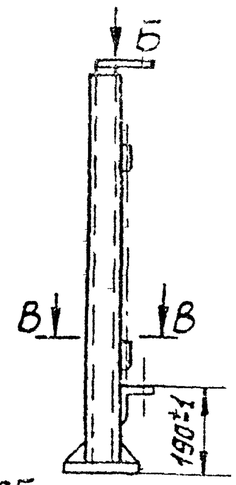

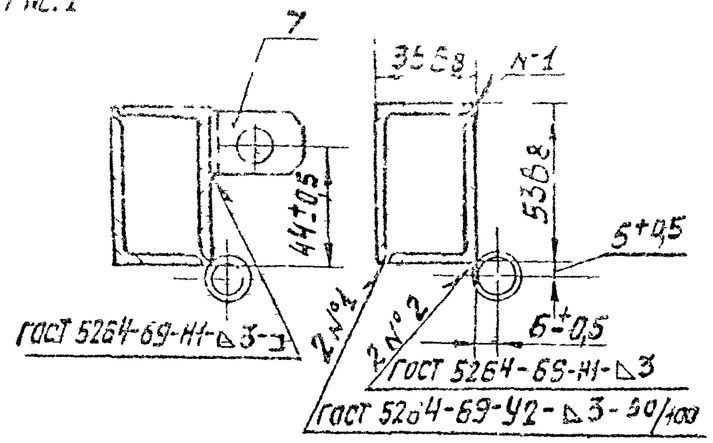

Вид Б
М 1:2

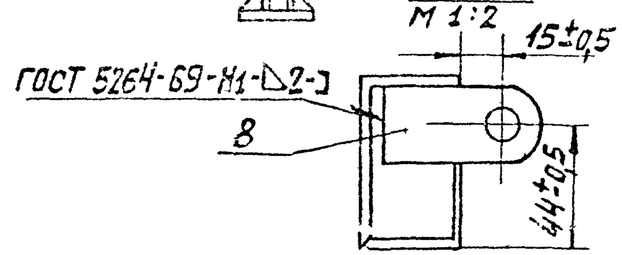

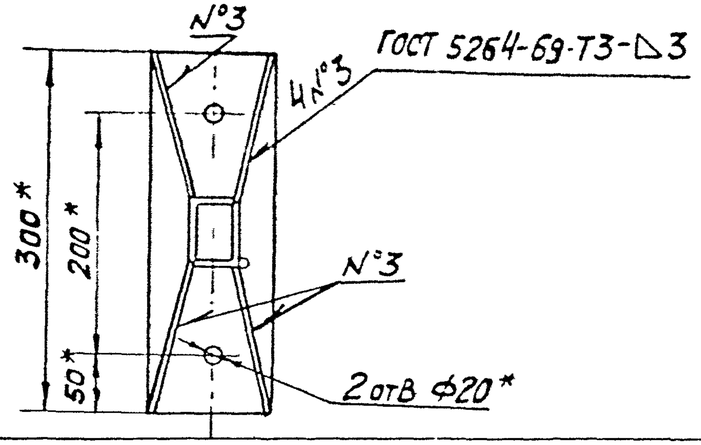

Обозначение	Шифр	Рис.	H,* мм	h мм	h1, мм	Масса кг
1.431-10 В3 02.09.00	1,8 ДСК-л	3	1800	300±1	1000±1	9,3
-01	2,4 ДСК-л	1	2400	345±1	1555±1	11,6
-02	1,8 ДСК-л	2	1800	300±1	1000±1	9,3
-03	2,4 ДСК-л	2	2400	345±1	1555±1	11,6

1.* Размеры для справок.

2. Непараллельность общей оси деталей поз.3 относительно поверхности Г не более 1 мм.

3. Несоосность общей оси деталей поз.3 не более 1 мм.

4. Маркировать и клеймить по ТУ.

5. Остальные ТТ по ТУ

Изм	Лист	№ докум	Подп	Дата
Разраб		Свилева		
Пров		Абрамов		
Т.контр.		Петров		
Рук. пр		Райкевич		
Н.контр.		Пожарелко		
Утв		Ермолаев		

1.431-10 В3 02.09.00 СБ

Стойка дверная
Сборочный чертеж

Лит	Масса	Масштаб
Р	см табл.	1:5
Лист	Листов 1	

Минмонтажспецстрой СССР
Гипроспецлегконструкция

1.431-10В3 02.12.10СБ

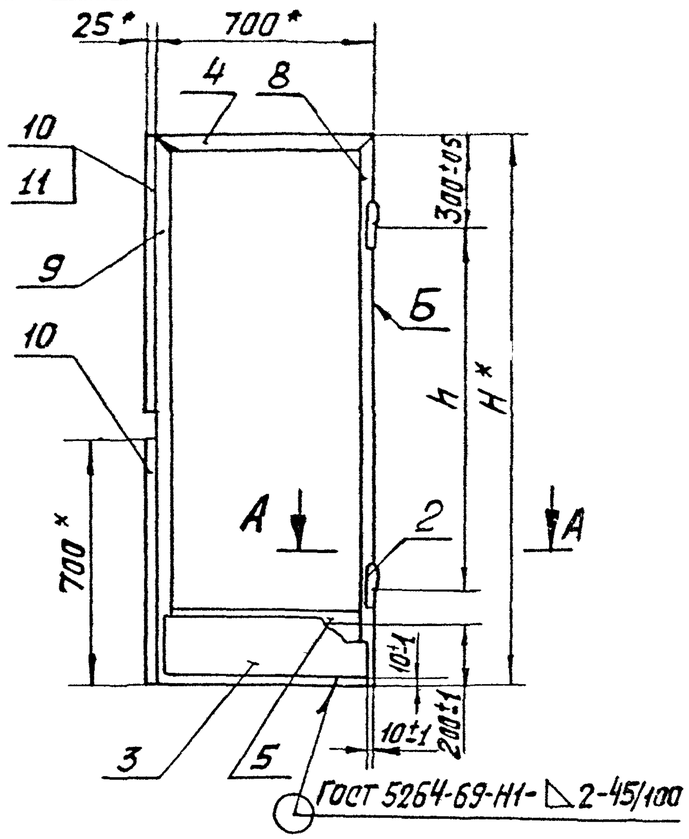

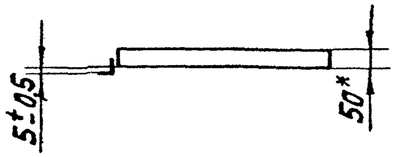

А-А
М 1:2

Рис.1

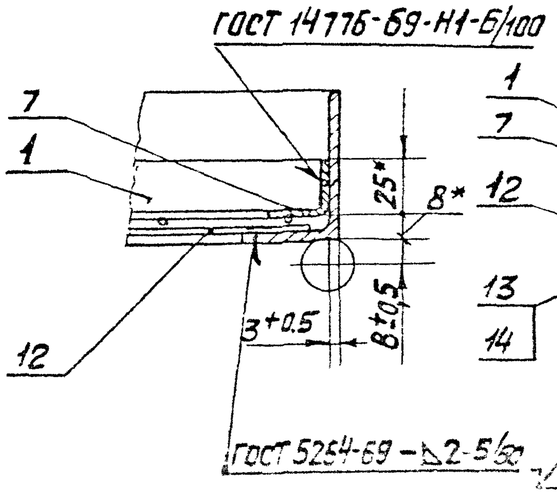

Рис.2

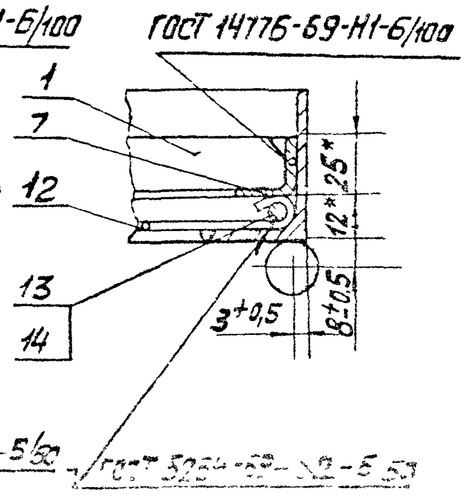

Обозначение	Шифр	Рис	H*, мм	h, мм	Масса, кг
1.431-10В3 02.12.10	0,7×1,8КДПК-п	2	1600	1000±1	15,2
-01	0,7×2,4КДПК-п	2	2155	1555±1	19,1
-02	0,7×1,8КДСК-п	1	1600	1000±1	15,1
-03	0,7×2,4КДСК-п	1	2155	1555±1	18,7

1* Размеры для справок
2. Несоосность общей оси деталей поз.2 не более 1 мм.
3. Непараллельность общей оси деталей поз.2 относительно поверхн. Б не более 1 мм
4. Допустимая разность длин диагоналей не более 2 мм.
5. Сварку производить по ГОСТ 5264-69 (кроме мест указанных особо) по линиям сопряжения деталей:
Внахлестку-Н2, стыковые-С2, тавровые-Т1
Высота шва по наименьшей толщине сваренных деталей.
Шероховатость поверхностей сварных швов Rz320
6. Остальные ТТ по ТУ

Изм.	Лист	N докум.	Подпись	Дата	1.431-10В3 02.12.10СБ			
Разраб.		Абрамова			КАРКАС СТВОРКИ	Лит.	Масса	Масш.
Пров.		Савлева			Сборочный чертеж	Р	См. табл.	1:20
Т.контр.		Петров				Лист	Листов 1	
Рук.пр.		Радкевич				Минмонтажспецстрой СССР Гипроспецэлектромонтаж		
Н.контр.		Полотарева						
Утв.		Ежова						

Формат	Зона	Поз.	Обозначение	Наименование	Кол.	Приме-чание
				ПЕРЕМЕННЫЕ ДАННЫЕ ДЛЯ ИСПОЛНЕНИЙ		
				1.431-1083 02.10.10		
				0,7×1,8 КДПК-П		
				ДЕТАЛИ		
54		10	1.431-1083 02.10.12	Сетка		
				Сетка N45-20		
				ГОСТ 5336-67*		
				720В8×1420В8	1	1,23 кг
54		11	02.10.13	Пруток		
				5 ГОСТ 2590-71*		
				Круг В Ст 3кп2 ГОСТ 535-58		
				L=680В8	2	0,11 кг
		12	-01	L=1390В8	2	0,21 кг
				1.431-1083 02.10.10-01		
				0,7×1.8 КДСК-Л		
				ДЕТАЛИ		
54		10	02.10.14	Сетка		
				Сетка проволочная		Стандепро-катный з-д
				сварная 48×48-2,5		им. 50летия Октября
				ТУ 14-4-641-75		г. Орел
				690В8×1390В8	1	1,63 кг

Формат	Зона	Поз	Обозначение	Наименование	Кол	Приме-чание
				Переменные данные для исполнений		
				1.431-1083 02.11.10		
				07 × 2,4 КДПК-л		
				Детали		
54		12	1.431-1083 02.11.12	Сетка		
				Сетка N45-2,0		
				ГОСТ 5336-67*		
				720 Вв × 198 Вв	1	1,71кг
54		13	02.11.13	Пруток		
				5 ГОСТ 2590-71*		
				Круг В Ст3кп2 ГОСТ 535-58		
				L = 680 Вв	2	0,1кг
		14	-01	L = 1945 Вв	2	0,2кг
				1.431-1083 02.11.10-01		
				07 × 2,4 КДСК-п		
				Детали		
54		12	02.11.14	Сетка		
				Сетка проволочная		
				сварная 48×48-2,5		
				ТУ 14-4-641-75		
				680 Вв × 1945 Вв	1	1,63кг

Взам. инв. № | Подп. и дата | Инв. № дубл. | Подп. и дата | Инв. № подл.

Изм.	Лист	№ докум.	Подп.	Дата

				ДОКУМЕНТАЦИЯ		
12			1.431-1083 02.10.10 СБ	Сборочный чертеж		
				ДЕТАЛИ		
11		1	02.01.05-02	Уголок	2	
		2	-03	Уголок	2	
11		3	02.04.11	Штырь	2	
54		4	02.04.12	Накладка		
				Лист 2 ГОСТ 19903-74		
				ВСт3кп2 ГОСТ 14637-69*		
				215В8×680В8	1	0,23кг
11		5	02.07.03 -03	Уголок	1	
11		6	02.07.04 - 02	Перекладина	1	
11		7	02.10.11	Уголок	1	
11		8	02.11.11	Уголок	2	
				СТАНДАРТНЫЕ ИЗДЕЛИЯ		
		9		Задвижка 3Т(К4) ГОСТ 5090-73	2	0,2кг

1.431-1083 02.10.10

Изм.	Кол.уч.	Лист	№ док.	Подп.	Дата
Разраб.	Свинева				05.78
Пров.	Резникович				07.78
Н.контр.	Плотникова				10.80
Утв.					

КАРКАС СТВОРКИ

Лит.	Лист	Листов
Р	1	2

Минмонтажспецстрой СССР
Гипроспецстройиндустрия

Фор	Зона	Поз	Обозначение	Наименование	Кол.	Примечание
				Документация		
Ф28			1.431-1083 02.11.10 СБ	Сборочный чертеж		
				Детали		
11		1	02.01.05-02	Уголок	2	
		2	-04	Уголок	2	
11		3	02.04.11	Штырь	2	
54		4	02.04.12	Накладка		
				Лист 2 ГОСТ 19903-74		
				ВСт3кп2 ГОСТ 14637-69**		
				215 Вв × 680 Вв	1	0,23кг
11		5	02.07.03 -02	Уголок	1	
11		6	-04	Уголок	1	
11		7	02.07.04 -02	Перекладина	1	
11		8	02.10.11 -01	Уголок	1	
11		9	02.11.11	Уголок	1	
				Стандартные изделия		
		11		Задвижка 3т (К1)		
				ГОСТ 5090-73	1	0,2кг

Подп. и дата | Инв. № дубл. | Взам. инв. № | Подп. и дата | Инв. № подл.

Изм	Лист	N докум.	Подп.	Дата
Разраб.	Пономарев			05.12.78
Пров.	Свиридов			07.12.78
Рук. пр.	Рыжевский			14.12.78
Н. контр.	Пономарев			14.12.78
Утв.	Пономарев			14.12.78

1.431-1083 02.11.10

КАРКАС СТВОРКИ

Лит.	Лист	Листов
Р	1	2

Минмонтажспецстрой СССР

1.431-10 ВЗ.02.11.00 СБ

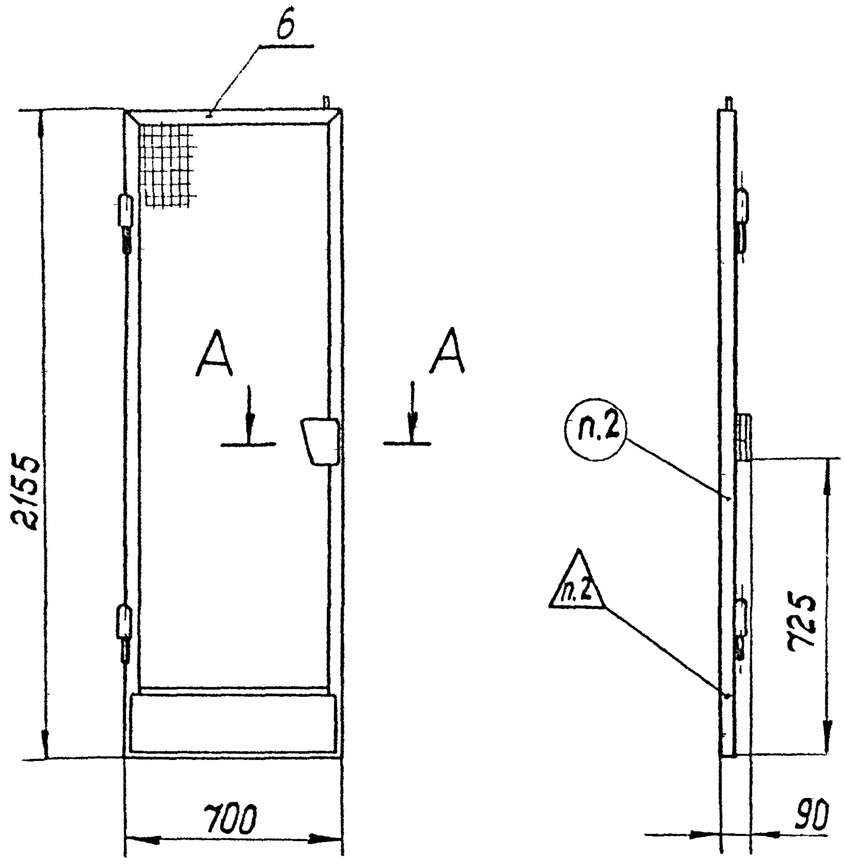

Обозначение	Шифр	Масса, кг
1.431-10 ВЗ.02.11.00	0,7×2,4ДПК-Л	20,7
-01	0,7×2,4ДСК-Л	20,3

А-А / М 1:2 Сетка не показана

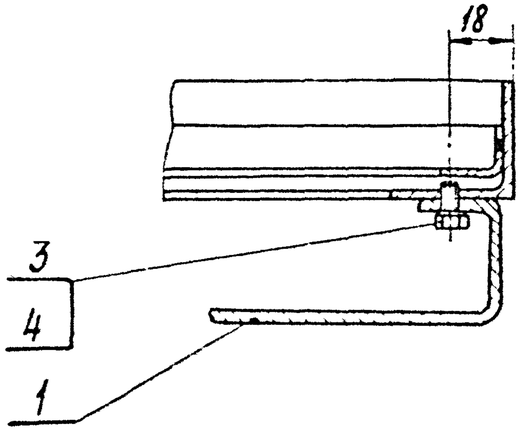

1. Размеры для справок.
2. Маркировать и клеймить по ТУ.
3. Остальные ТТ по ТУ.
4. Допускается крепление ручки поз.1 сварным способом.

Изм. Лист	N докум.	Подп.	Дата	1.431-10 ВЗ 02.11.00 СБ	
Разраб.	Юрамова			Створка дверная Сборочный чертеж.	Лит. Р; Масса см. табл.; Масштаб 1:20
Пров.	Сайлева				Лист; Листов 1
Т.контр.	Петров				Минмонтажспецстрой СССР Гипроспецлегконструкция
Рук. пр.	Рацкевич				
Н.контр.	Пономаренко				
Утв.	Ермолаев				

Копировал Тарасова

Формат 12

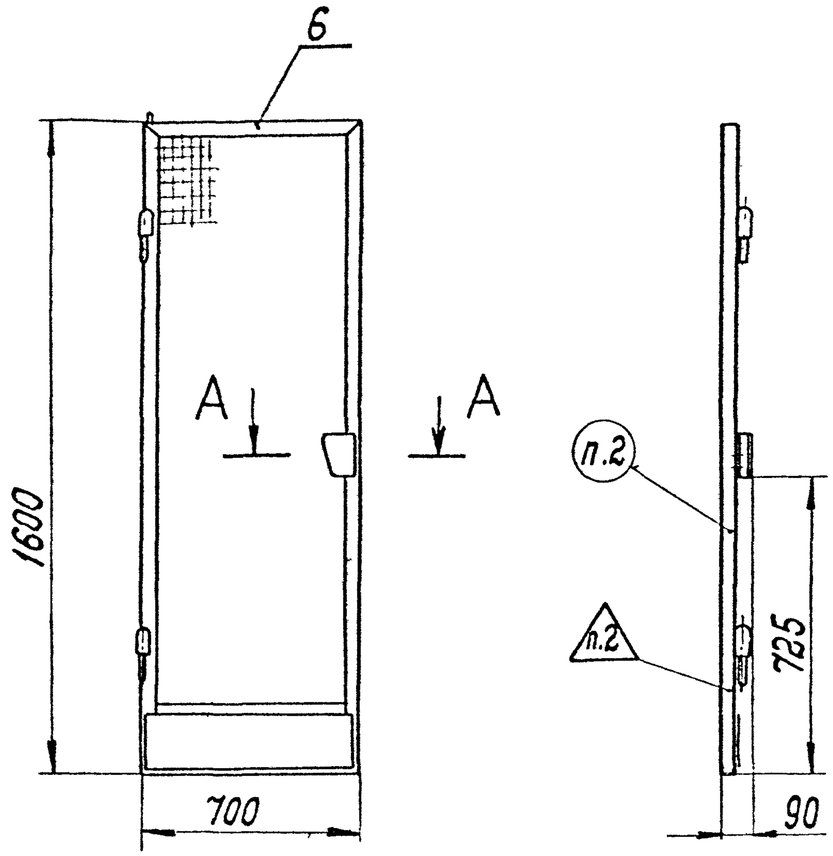

Обозначение	Шифр	Масса, кг
1.431-1083 02.10.00	0,7×1,8 ДПК-Л	15,5
-01	0,7×1,8 ДСК-Л	15,2

А – А
М 1:2 Сетка не показана

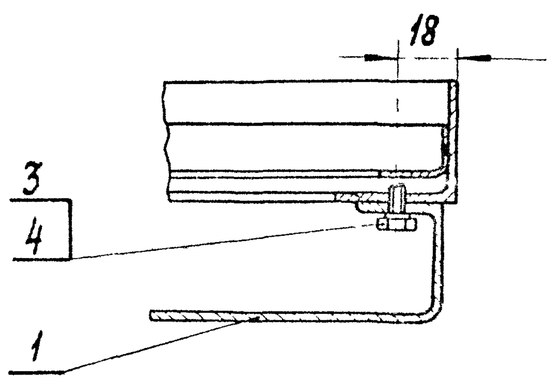

1. Размеры для справок.
2. Маркировать и клеймить по ТУ.
3. Остальные ТТ по ТУ.
4. Допускается крепление ручки поз. 1 сварным способом.

Изм.	Лист	№ докум.	Подп.	Дата	1.431-1083 02.10.00 СБ			
Разраб.		Фролова			Створка дверная. Сборочный чертеж.	Лит.	Масса	Масштаб
Пров.		Свилева				Р	См. табл.	1:20
Т.контр.		Петров				Лист	Листов 1	
Рук. пр.		Рацкевич				Минмонтажспецстрой СССР Гипроспецпромстрой		
Н.контр.		Понамарев						
Утв.		Евмолаев						

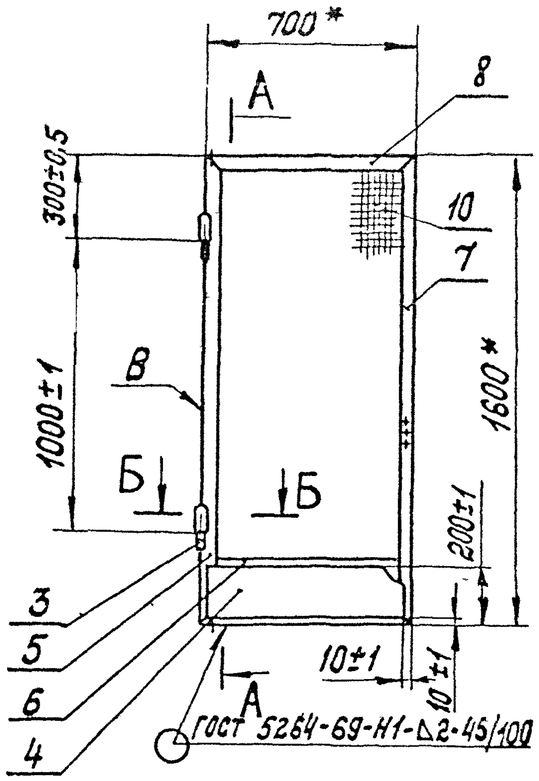

А-А
М1:2

Сетка поз.10 не показана

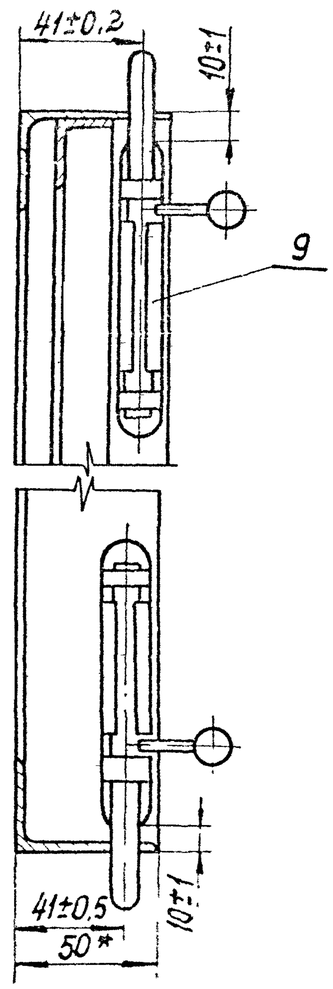

Б-Б
М 1:2

Рис. 1

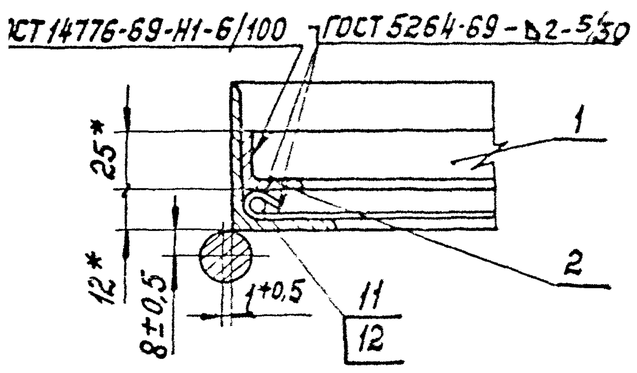

Рис. 2

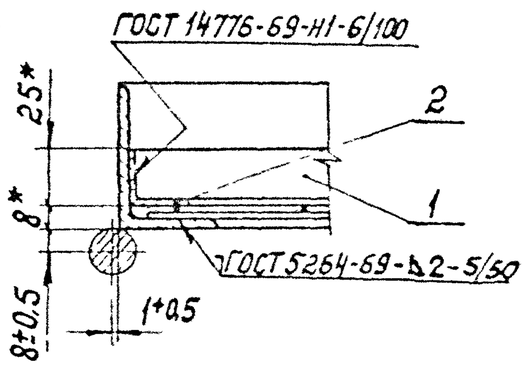

Обозначение	Шифр	Рис.	Масса, кг.
1.431-10 В3 02.10.10	0,7×1,8 КДПК-Л	1	14,6
-01	0,7×1,8 КДСК-Л	2	14,8

1.* Размеры для справок.
2. Несоосность общей оси деталей поз. 3 не более 1мм.
3. Непараллельность общей оси деталей поз.3 относительно поверхн. В не более 1мм.
4. Разность длин диагоналей не более 2мм.
5. Сварку производить по ГОСТ 5264-69 (кроме мест указанных особо), по линиям сопряжения деталей: внахлестку - Н2; стыковые - С2; тавровые - Т1. Высота шва по наименьшей толщине свариваемых деталей. Шероховатость поверхности сварных швов Rz320.
6. Остальные ТТ по ТУ.

					1.431-10 В3.02.10.10 СБ				
Изм.	Лист	N докум.	Подп.	Дата	Каркас створки	Лит.	Масса	Масштаб	
Разраб.	Кравцова			26.6.78		Р	См. табл.	1:20	
Пров.	Сулева			5.9.78	Сборочный чертеж	Лист	Листов		
Т.контр.	Петров			17.9.78		Мин.монтажспецстрой СССР Гипроспецлегконструкция			
Рук.пр.	Бощкевич			18.9.78					
Н.контр.	Гончаренко			19.9.78					
Утв.	Ермолаев			19.9.78					

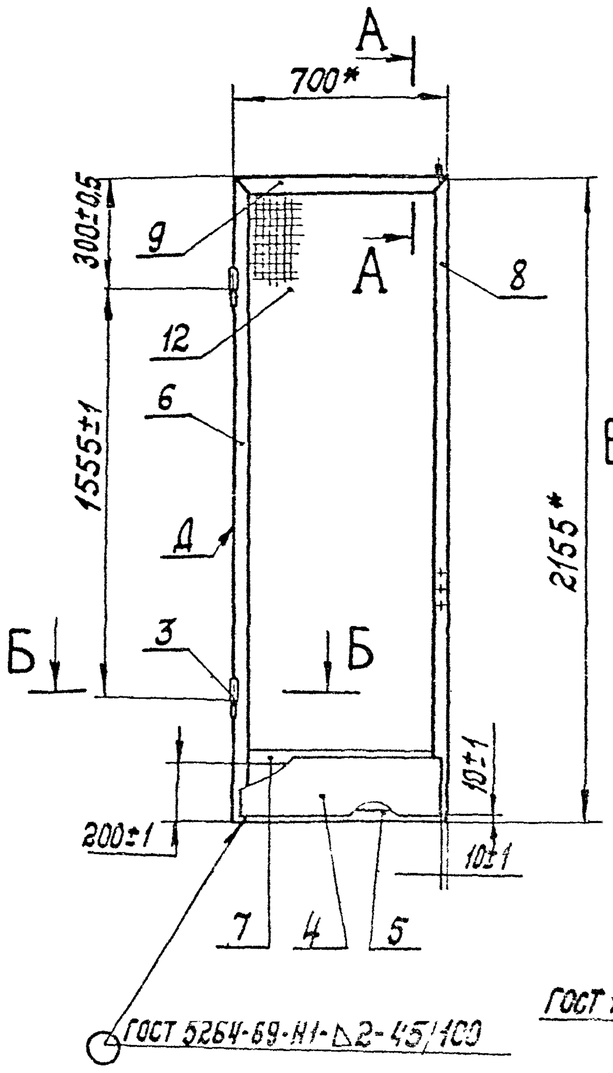

Рис. 1

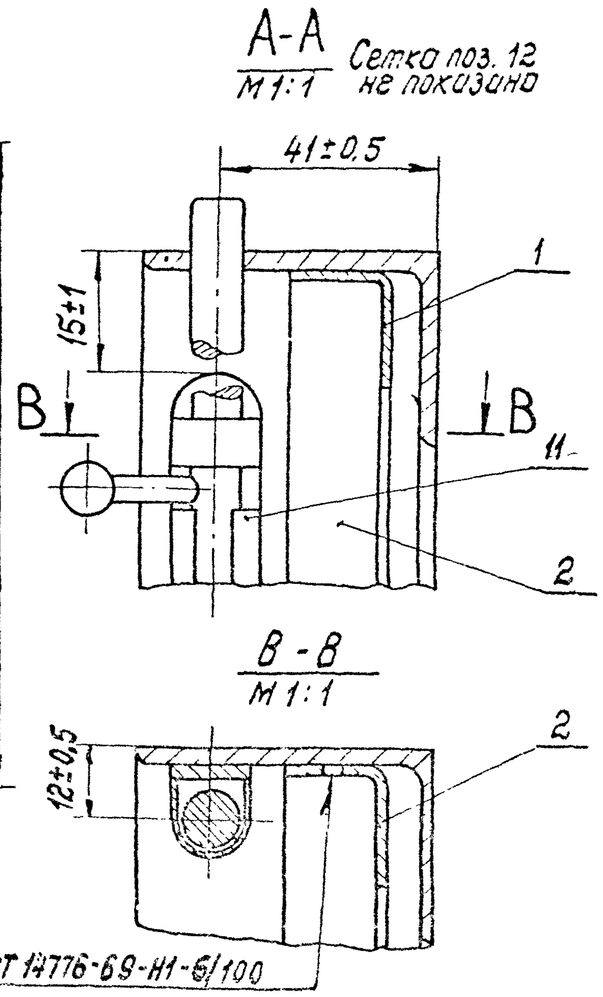

Б-Б
М1:2

Рис. 2

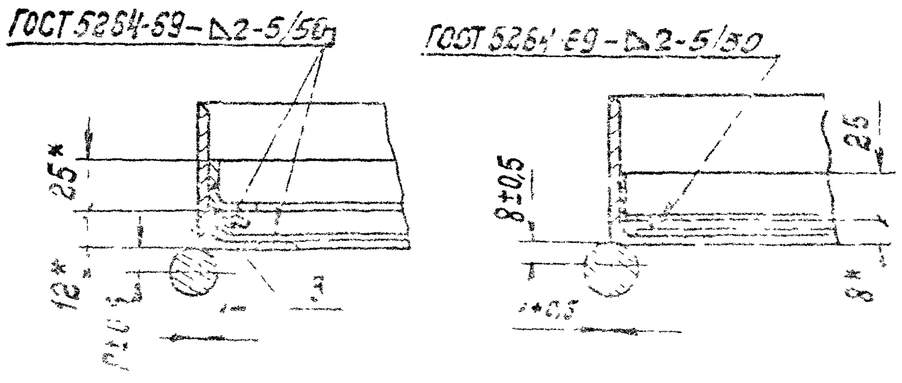

Обозначение	Шифр	Рис.	Масса, кг.
1.431-10 В3 02.11.10	0,7×2,4КДПК-Л	1	19,9
-01	0,7×2,4КДСК-Л	2	19,5

1.* Размеры для справок.
2. Несоосность общей оси деталей поз. 3 не более 1 мм.
3. Непараллельность общей оси деталей поз. 3 относительно поверхн. Д не более 1мм.
4. Разность длин диагоналей не более 2 мм.
5. Сварку производить по ГОСТ 5264-69 (кроме мест указанных особо), по линиям сопряжения деталей: внахлестку-Н2; стыковые-С2; тавровые-Т1. Высота шва по наименьшей толщине свариваемых деталей. Шероховатость поверхности сварных швов Rz 320.
6. Остальные ТТ по ТУ.

Изм.	Кол.уч.	Лист	№док.	Подп.	Дата	1.431-10 В3 02.11.10 СБ	
Разраб.						Каркас створки Сборочный чертеж	Лит. Р	Масса	Масштаб См. табл. 1:20
Пров.							Лист	Листов 1
Н.контр.							Минмонтажспецстрой СССР
Утв.							Гипростальмонтажпроект

Формат	Зона	Поз	Обозначение	Наименование	Кол	Примечание
				1.431-10В3 02.11.00-01		
				0,7 × 2,4 ДСК-1		
				Сборочные единицы		
11		6	1.431-10В3 02.11.10 - 01	Каркас створки	1	

Формат	Зона	Поз	Обозначение	Наименование	Кол	Примечание
				Документация		
12			1.431-10В3 02.11.00СБ	Сборочный чертеж		
				Детали		
11		1	02.04.01	Ручка	1	
				Стандартные изделия		
		3		Болт М6×14 46.016		
				ГОСТ 7798-70*	3	0,0035кг
		4		Шайба 6.65Г.016		
				ГОСТ 6402-70*	3	0,0005кг
				Переменные данные для исполнений		
				1.431-10В3 02.11.00		
				0,7×2,4 ДПК-л		
				Сборочные единицы		
11		6	02.11.10	Каркас створки	1	

Инв № подл | Подп и дата | Взам инв № | Инв № дубл | Подп и дата

Изм	Лист	№ докум	Подп	Дата
Разраб	Абрамов			01.02.72
Пров	Свилев			15.02.72
Рук пр	Рейкевич			22.02.72
Н. контр	Пономаренко			27.02.72
Утв	Бомбасов			[illegible]

1.431-10В3 02.11.00

СТВОРКА ДВЕРНАЯ

Лит	Лист	Листов
Р	1	2

Минмонтажспецстрой СССР
Гипроспецпромстальконструкция

(✓)

1.431-10В3 02.16.13

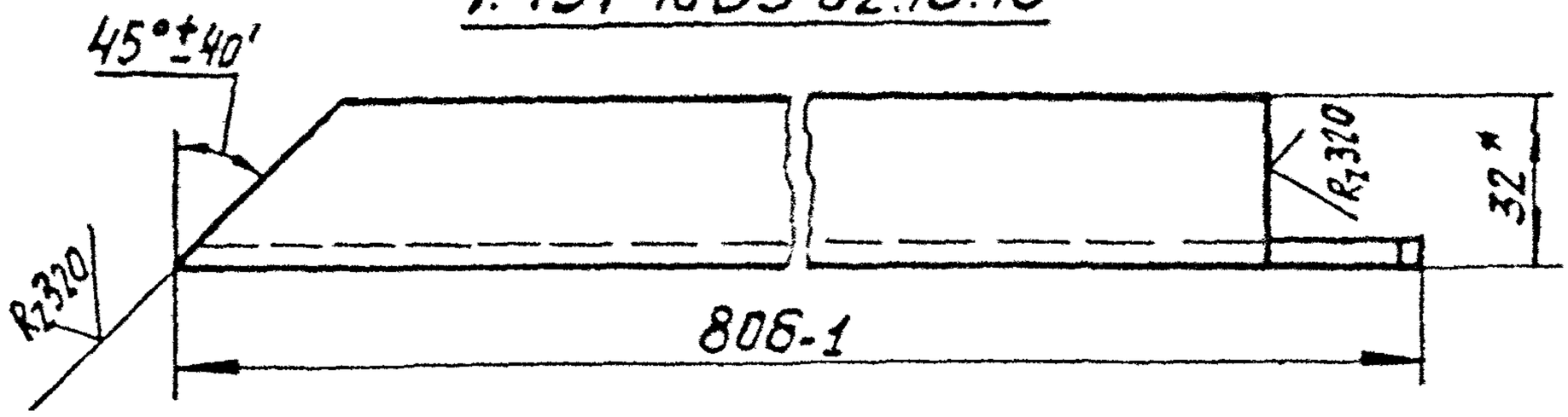

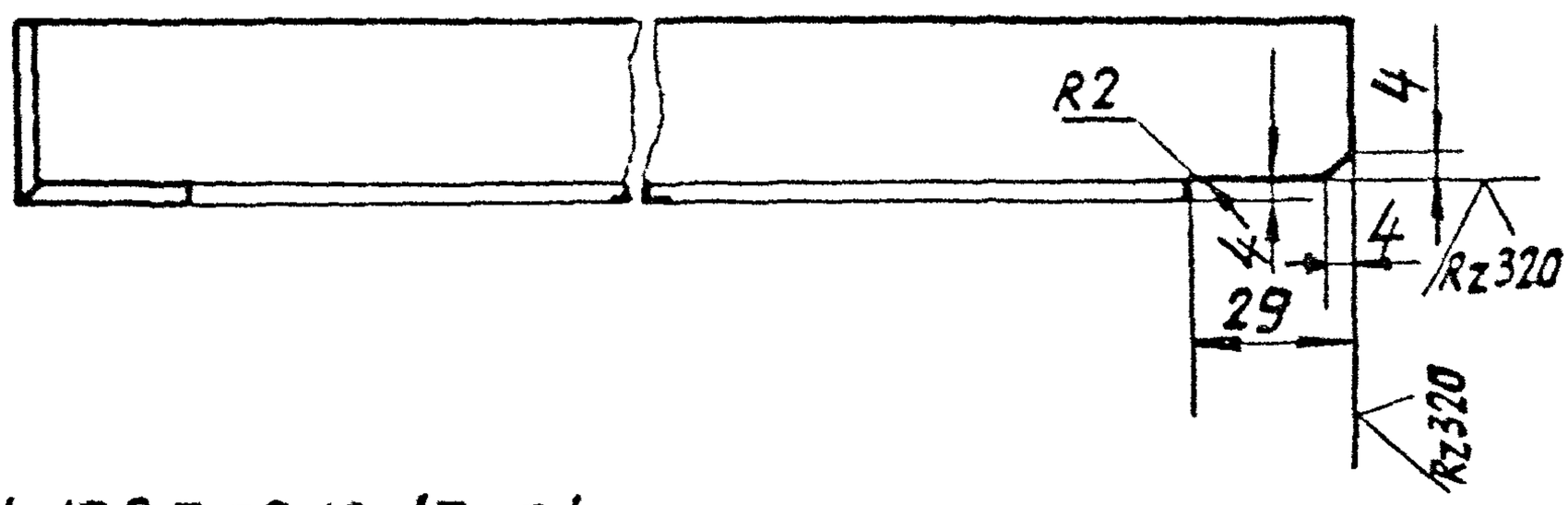

1.431-10В3 02.16.13-01- зеркальное отражение.
Остальное - см. 1.431-10В3 02.16.13

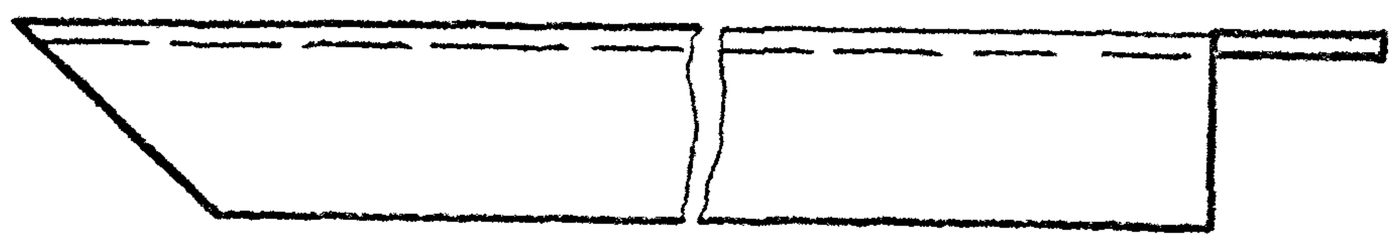

1.* Размер для справок.
2. Неуказанные предельные отклонения размеров по $СМ_8$.

					1.431-10В3 02.16.13			
Изм	Лист	№докум	Подп	Дата				
Разраб.		Полунина		13.02.18	Уголок	Лит.	Масса	Масштаб
Пров.		Савельев		13.02.18		Р	1,159	1:2
Т.контр.		Петров				Лист	Листов 1	
Нач.отд.					Уголок 32×32×3 ГОСТ 8509-72 / Ст3кп ГОСТ 535-88	Промэнергопроект		
Н.контр.						Гипроспецэлектромонтаж		
ГИП								

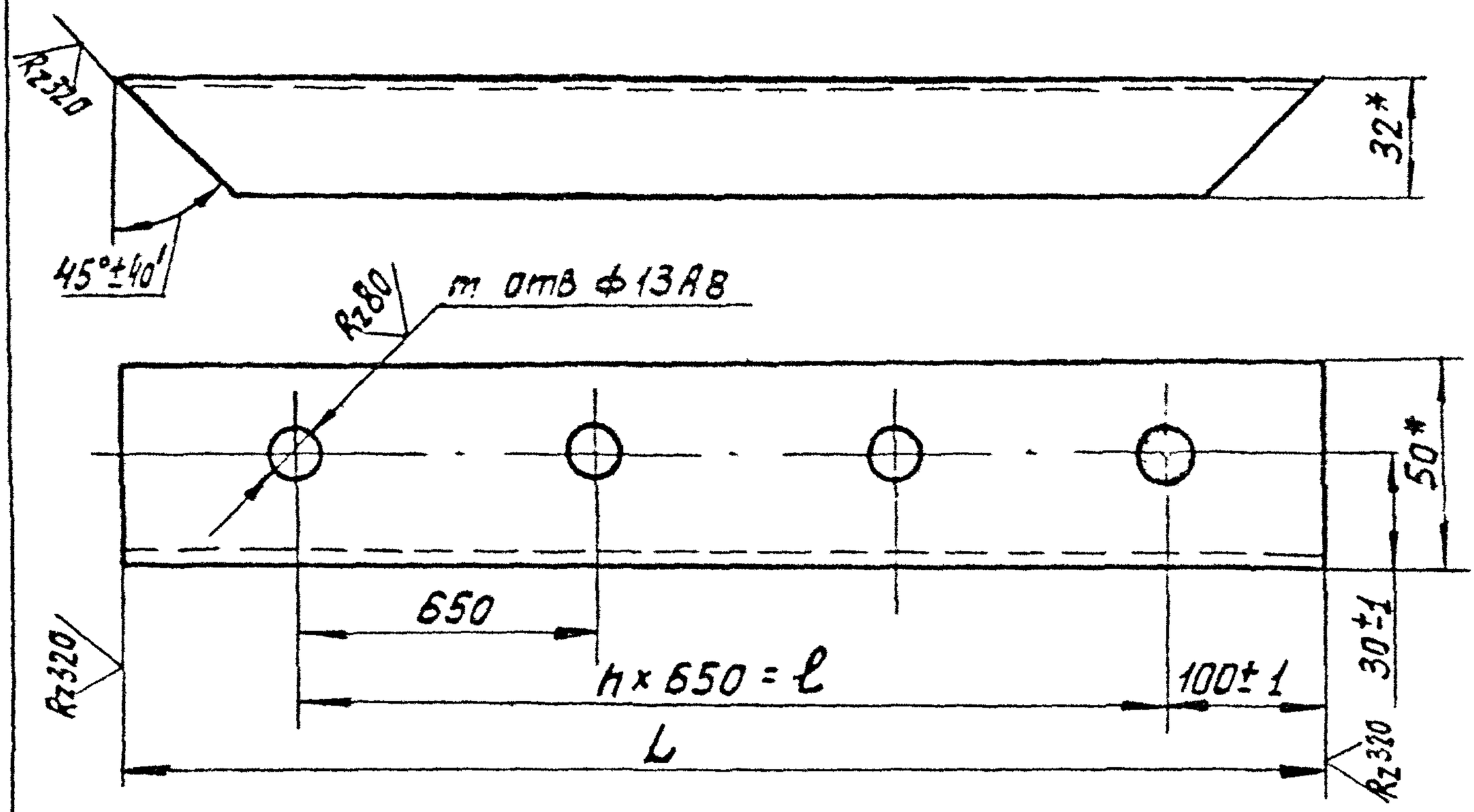

Обозначение	L, мм	n	m	ℓ, мм.	Mасса, кг
1.431-10 Вып 3 02.13.01	1600±1	2	3	1300	3,04
- 01	2200±1	3	4	1950	4,18

1. * Размеры для справок.
2. Предельные отклонения размеров между осями двух любых отв ±1мм.

Изм	Кол.уч.	Лист	N док.	Подп.	Дата
Разраб.		Полянина			
Пров.		Сенаева			
Т.контр.		Петров			
Н.контр.		Кашкевич			
Утв.		Ионченко			
		Бондарев			

1.431-10 Вып 3 02.13.01

Стойка

Лит.	Масса	Масштаб
Р	34 кг	1:2

Лист | Листов 1

Материал: 50×32×3 ГОСТ 8510-72 / В Ст3кп2 ГОСТ 535-58

МИНМОНТАЖСПЕЦСТРОЙ СССР
ГИПРОСТЕЛЕМЕХАНОСБОРКА

Инв. № подл. | Подп. и дата | Взам. инв. № | Инв. № дубл. | Подп. и дата

Инв. № подл. | Подп. и дата | Взам. инв. №

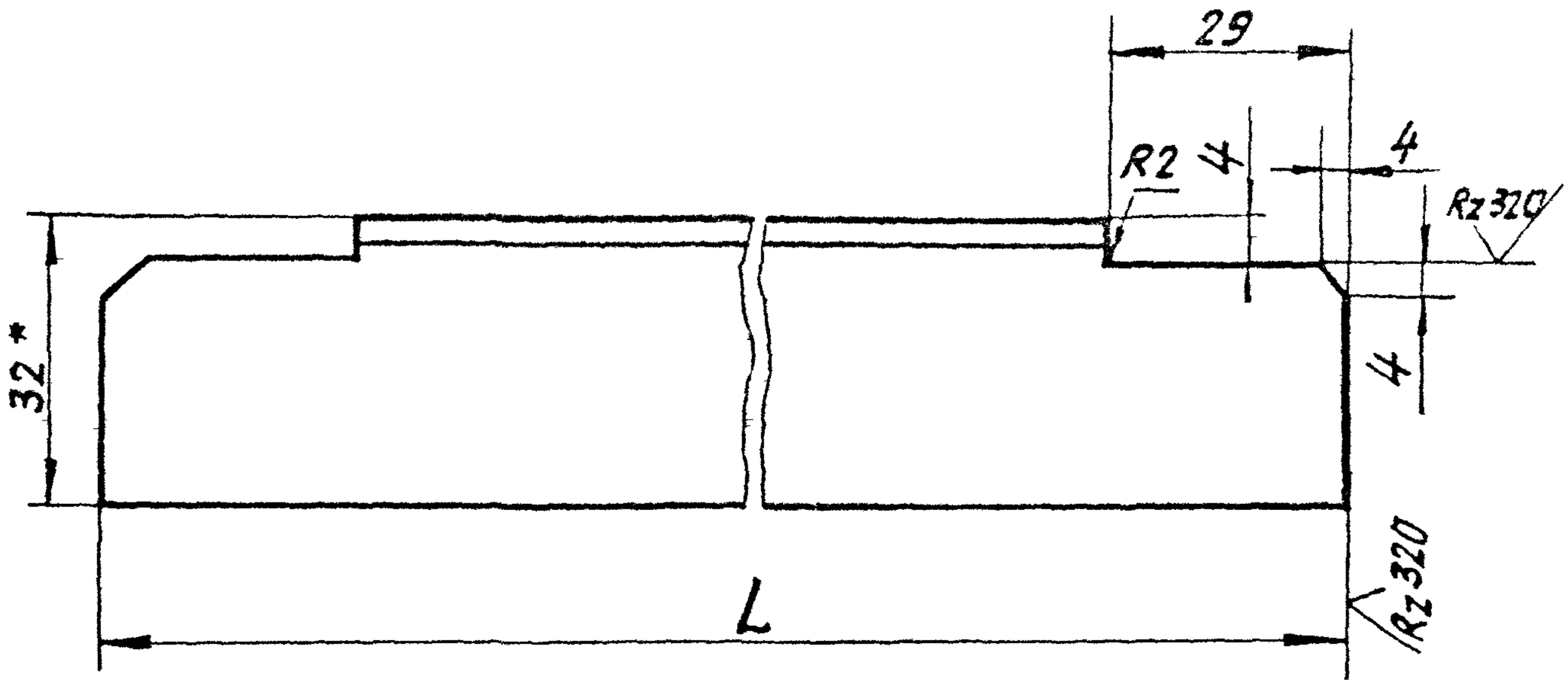

Обозначение	L, мм.	Масса, кг.
1.431-10 В3.02.16.11	192±1	0,26
-01	1482±1	2,18

1. * Размер для справок.
2. Неуказанные предельные отклонения размеров по $СМ_8$.

Изм.	Лист	№ докум.	Подп.	Дата
Разраб.		Полунина		13.02.78
Пров.		Савлева		13.02.78
Т.контр.		Петров		10.03.78
Рук. пр.		Рацкевич		23.02.78
Н.контр.		Пономаренко		27.03.78
Утв.		Ермолаев		23.03.78

1.431-10В3 02.16.11

ПЕРЕКЛАДИНА

Уголок $\frac{32\times32\times3\ ГОСТ\ 8509-72}{В\ Ст.3кп2\ ГОСТ\ 535-58}$

Лит.	Масса	Масштаб
Р	См. табл.	1:1
Лист	Листов 1	

Минмонтажспецстрой СССР
Гипроспецлегконструкция

Копировал: Выгранова

Формат: 11

Инв. № подл. | Подп. и дата | Взам. инв. № | Инв. № дубл. | Подп. и дата

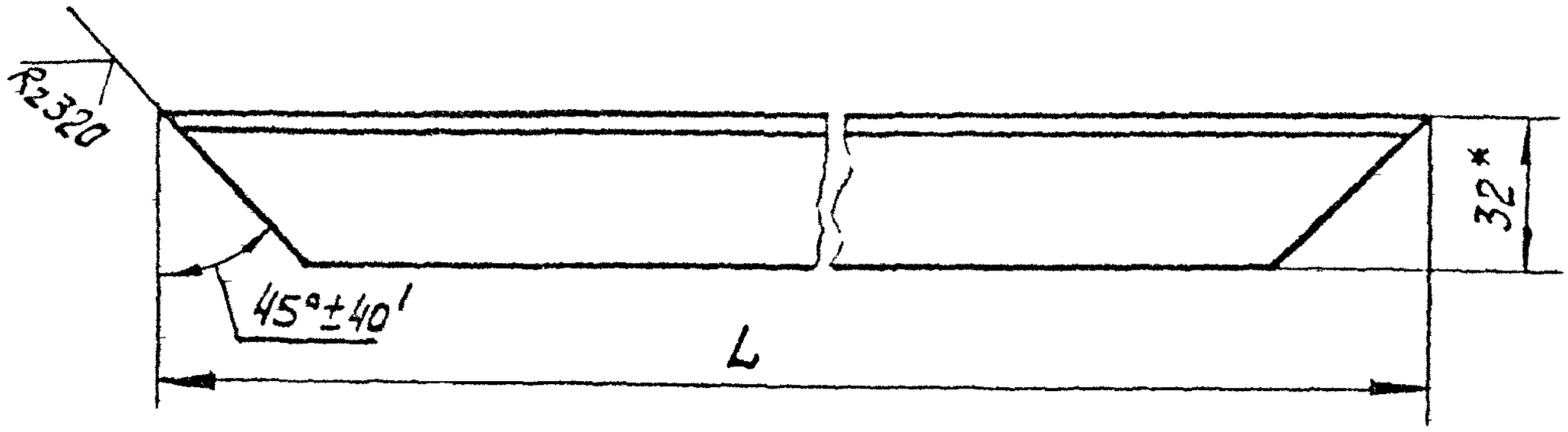

Обозначение	L, мм.	Масса, кг
1.431-1083 02.16.12	498±1	0,73
-01	1490±1	2,18
-02	200±1	0,30
-03	485±1	0,71
-04	670±1	0,98

1.* Размер для справок.

Изм.	Лист	№ докум.	Подп.	Дата	1.431.1083.02.16.12			
Разраб.		Полунина		13.02.18	Уголок	Лит.	Масса	Масштаб
Пров.		Савлева		13.02.18		Р	См. табл.	1:2
Т.контр.		Петров		13.02.18		Лист	Листов 1	
Рук. пр.		Рукевич		23.02.18	Уголок 32×32×3 ГОСТ 8509-72 / В Ст.3кп2 ГОСТ 535-58	Минмонтажспецстроя СССР Гипроспецлегконструкция		
Н.контр.		Пономарёва		23.02.18				
Утв.		Ермолаев		23.02.18				

Копировал: Выгриновс

Формат А1

1.431-1083.02.14.30СБ

Обозначение	Шифр	Рис.	В*, мм	Масса, кг
1.431-1083 02.14.30	1.5×2,4СРПГ	1	110	5,7
-01	1.5×2,4СРСГ	2	106	5,5

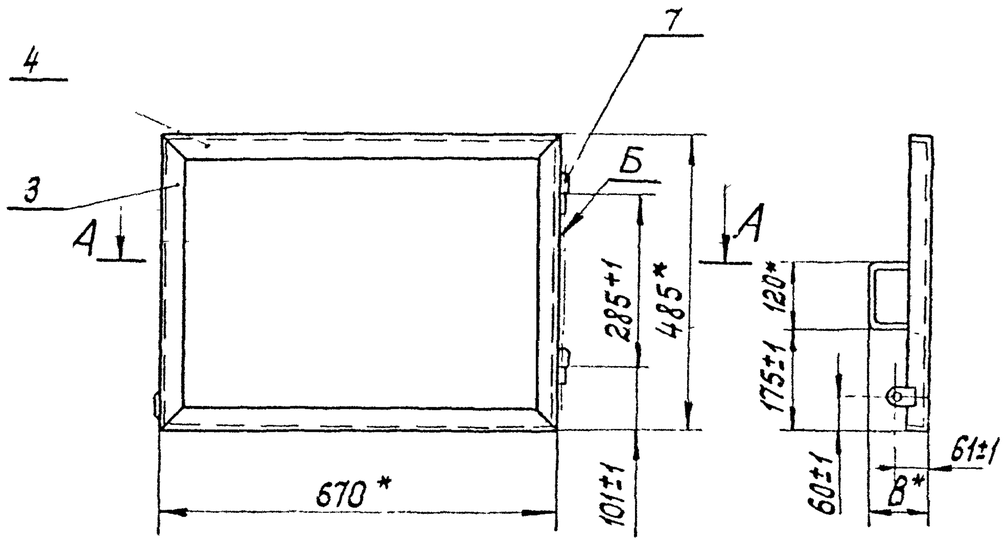

А-А
М1:2

Рис.1

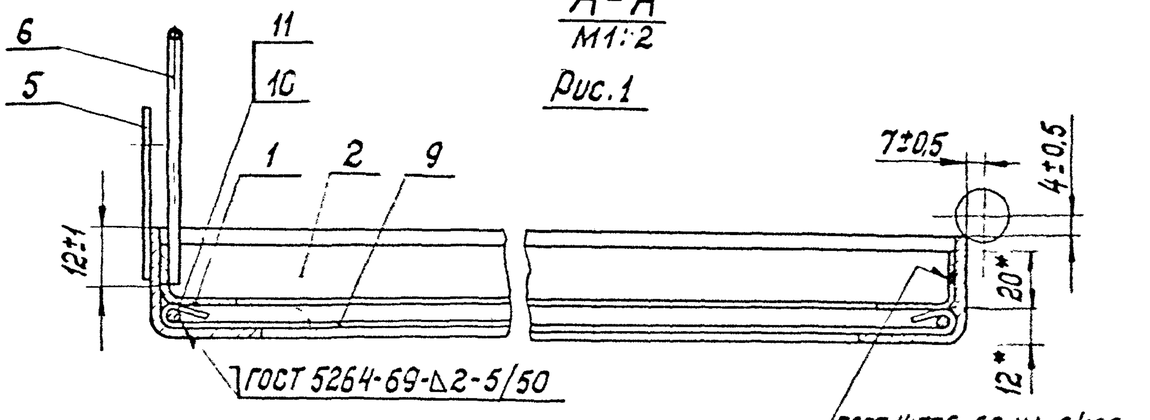

Рис.2

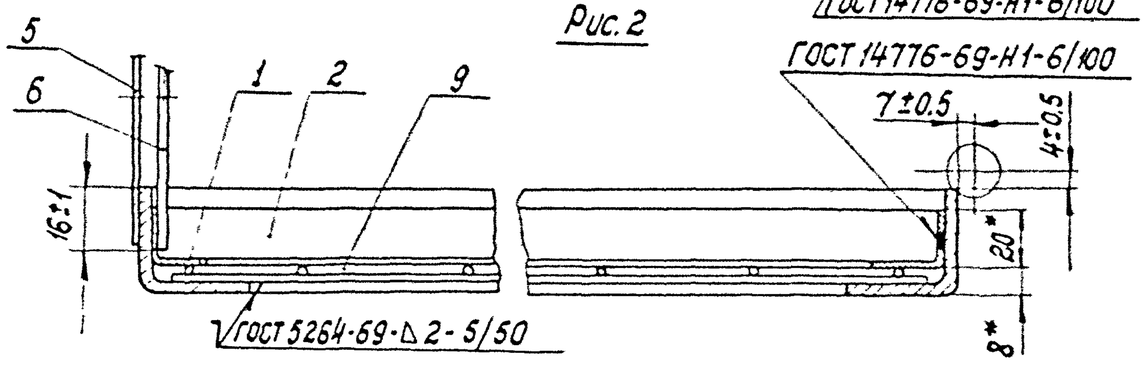

1. *Размеры для справок.
2. Несоосность общей оси деталей поз.7 не более 1 мм.
3. Непараллельность общей оси деталей поз.7 относительно поверхности Б не более 1 мм.
4. Сварку производить по ГОСТ 5264-69 (кроме мест указанных особо), по линиям сопряжения деталей: в нахлестку-Н2; стыковые-С2, тавровые-Т1. Высота шва по наименьшей толщине свариваемых деталей. Шероховатость поверхности Rz 320.
5. Остальные ТТ по ТУ.

					1.431-1083 02.14.30 СБ			
Изм.	Лист	№ докум.	Подп.	Дата	Створка	Лит.	Масса	Масштаб
Разраб.		Абрамова		30.01.79		Р	См. табл.	1:10
Пров.		Сацкевич		31.01.79	Сборочный чертеж	Лист	Листов 1	
Т.контр.		Петров		1.02.79		Минмонтажспецстрой СССР Гипроспецлегконструкция		
Н.контр.		Пономаренко		28.03.79				
Утв.		Комолов		17.02.79				

1.431-10 8 3 02.14.00 СБ

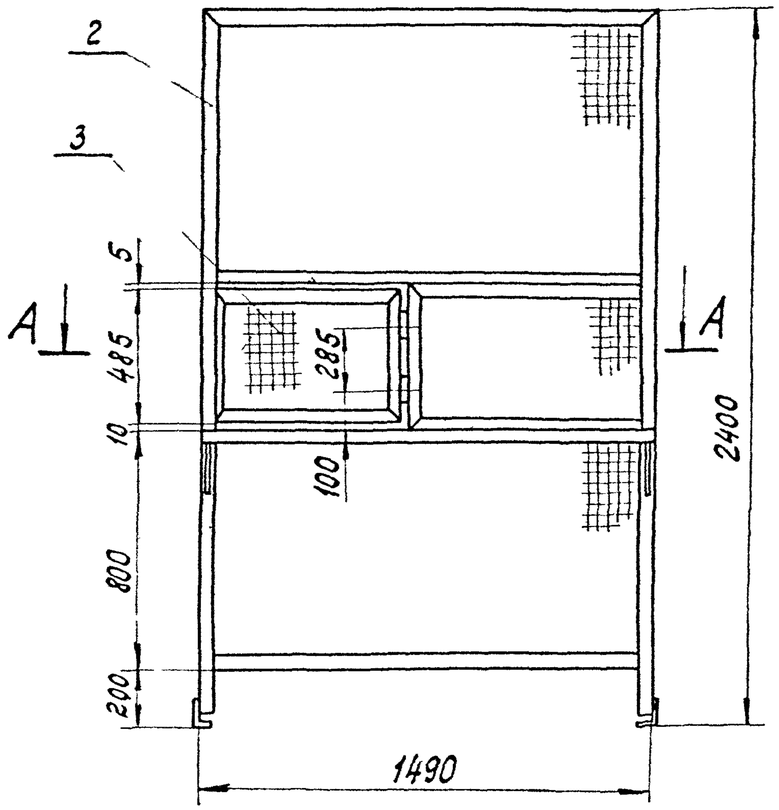

А-А

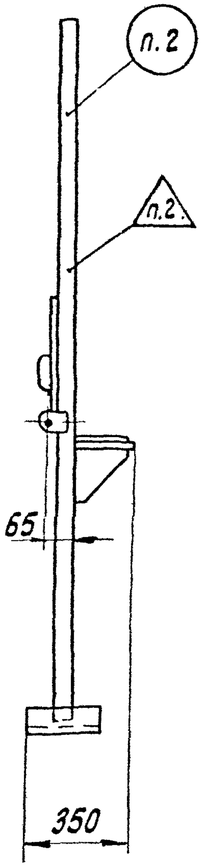

Б-Б
М 1:2

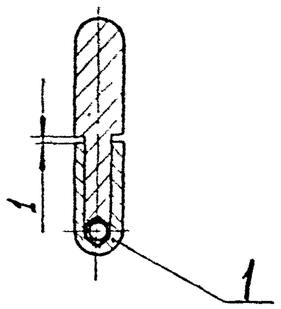

Обозначение	Шифр	Рис.	Масса, кг.
1.431-10 8 3 02.14.00	1.5×2,4РПГ	1	55.7
-01	1.5×2,4РСГ	2	55.0

1.* Размеры для справок.
2. Маркировать и клеймить по ТУ.
3. Остальные ТТ по ТУ.

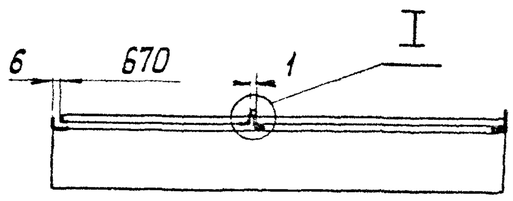

I
М 1:2

Рис. 1

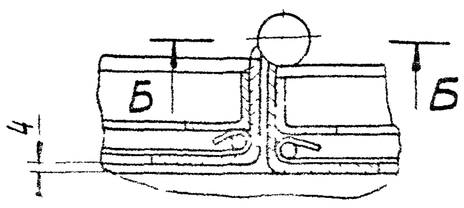

Рис.2

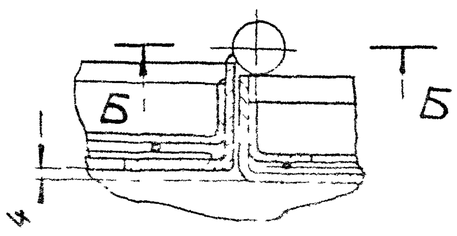

Изм.	Лист	№ докум.	Подпись	Дата	1.431-10 8 3 02.14.00 СБ			
Разраб.		Адамова			Щит с раздаточным окном. Сборочный чертеж	Лит.	Масса	Масштаб
Пров.		Бакеев				Р	См табл.	1:20
Т контр.		Петров				Лист	Листов 1	
Н контр.						Минмонтажспецстрой СССР		

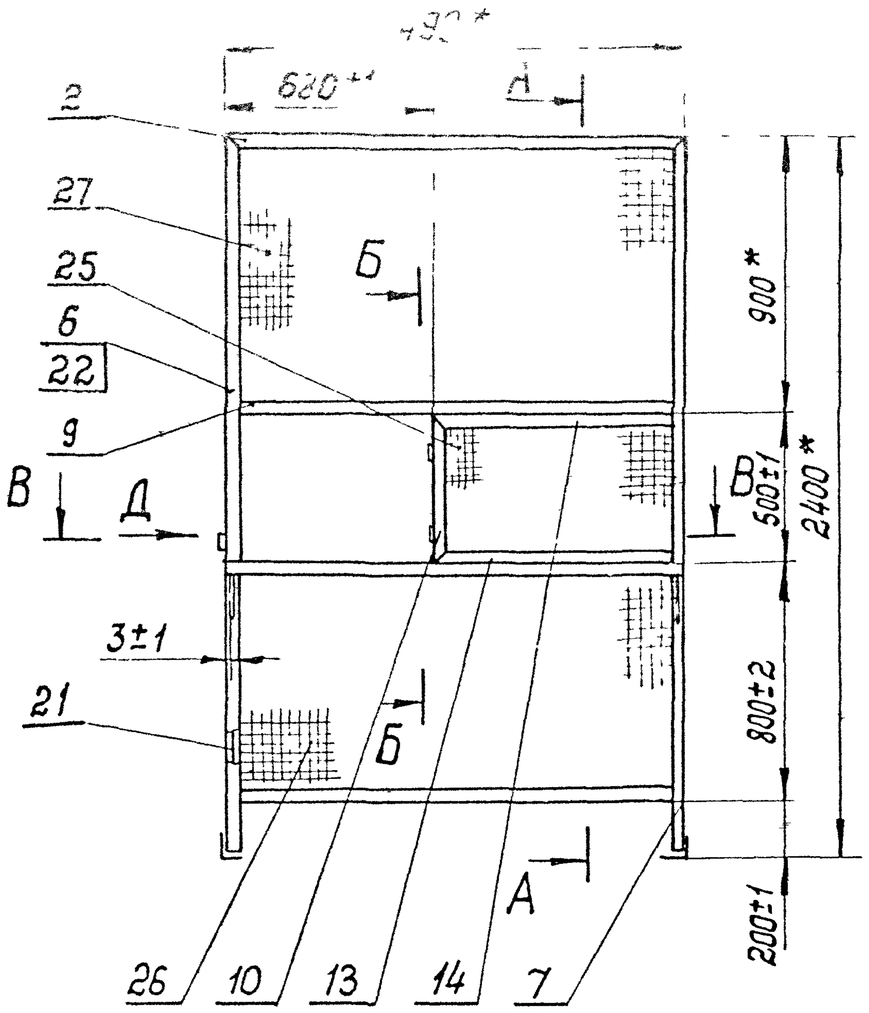

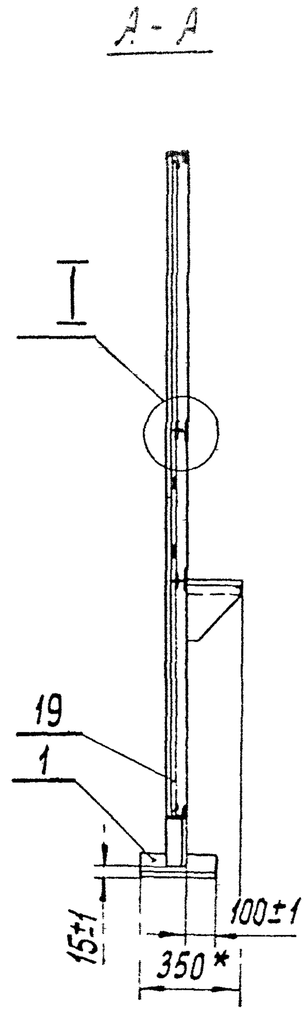

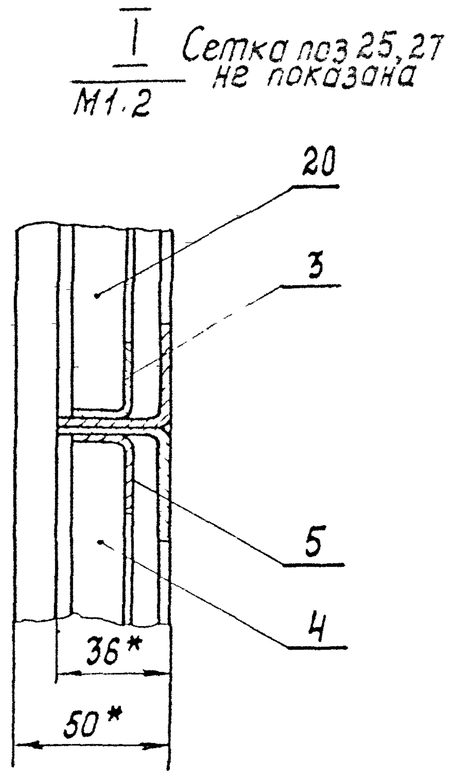

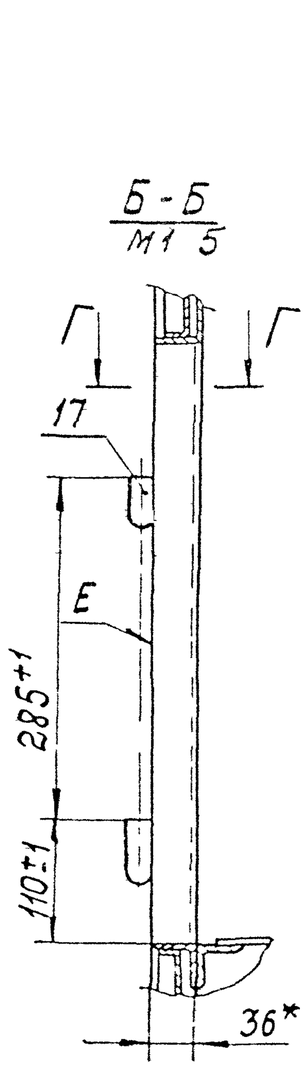

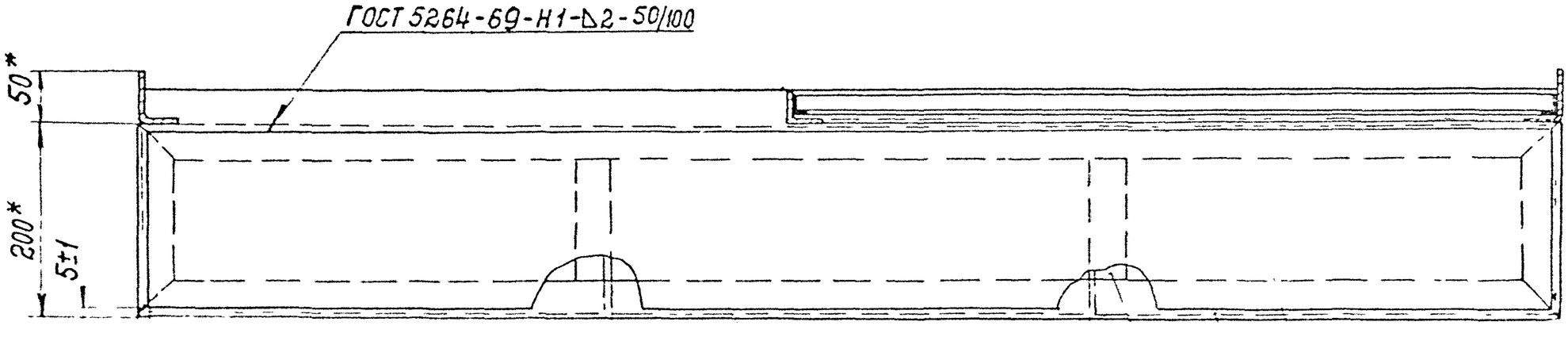

1.431-10 В3 02 14 1ЗС

Обозначение	Шифр	Рис	Масса, кг
1.431-1083 02.14.10	1.5×2,4КРПГ	1	50,00
-01	1,5×2,4КРСГ	2	49,53

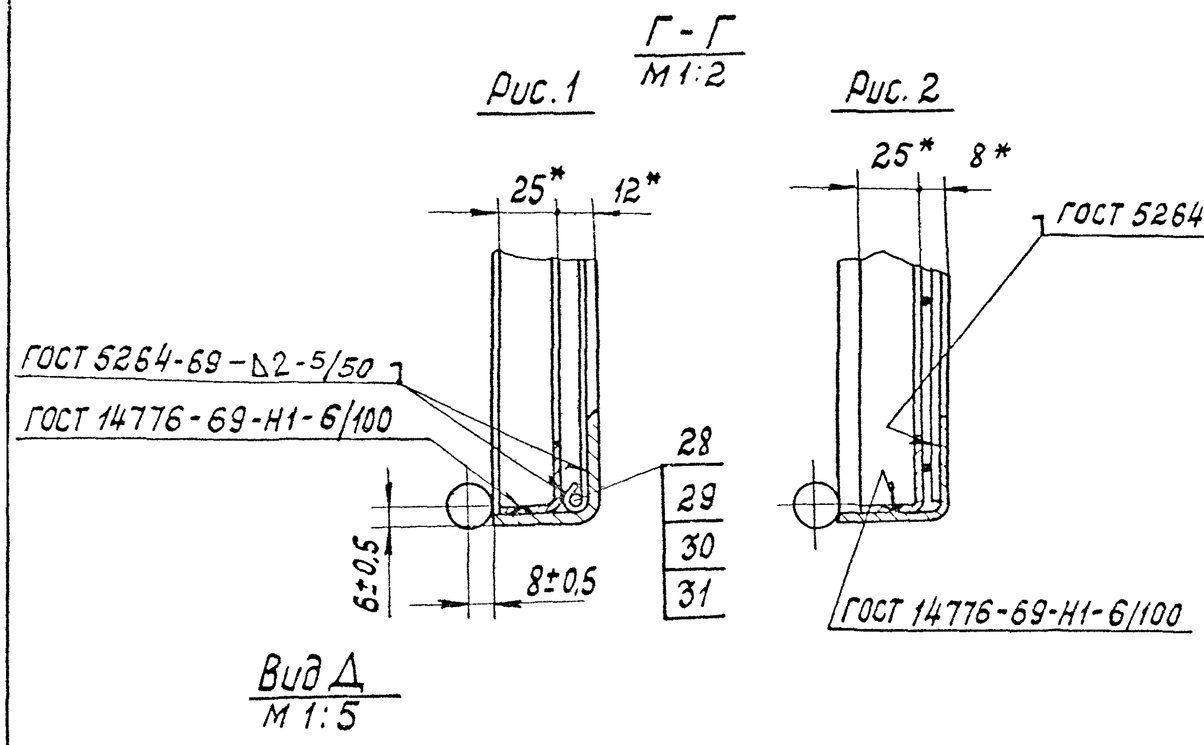

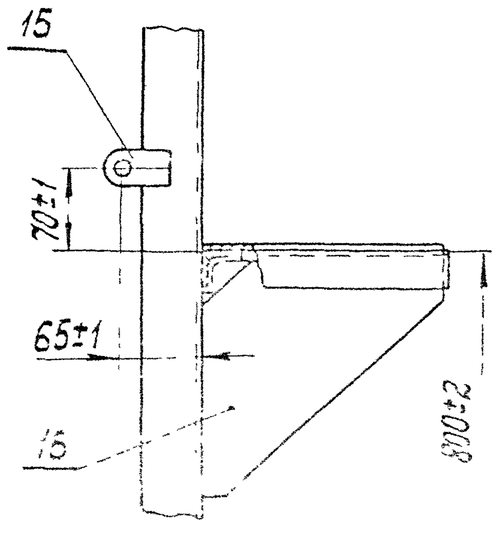

1.* Размеры для справок.
2. Несоосность общей оси деталей поз. 17 не более 1 мм.
3. Непараллельность общей оси деталей поз. 17 относительно поверхн. Е не более 1мм.
4. Сварку производить по ГОСТ 5264-69 (кроме мест указанных особо), по линиям сопряжения деталей: внахлестку-Н2, стыковые - С2, тавровые - Т1. Высота шва по наименьшей толщине свариваемых деталей. Шероховатость поверхности сварных швов Rz 320.
5. Остальные ТТ по ТУ.

					1.431-1083 02.14.10 СБ			
Изм.	Лист	N докум.	Подп.	Дата	Каркас щита Сборочный чертеж	Лит.	Масса	Масштаб
Разраб.		Адамович		01.07.13		Р	См. табл.	1:20
Пров.		Бойкевич		01.07.13		Лист	Листов 1	
Т. контр.		Петрова		01.07.13		Минмонтажспецстрой СССР Гипросельмонтажспецстрой		
Н. контр.		Бондаренко		01.07.13				
Утв.		Ермолаев		01.07.13				

1.431-10 В3.02.14 11

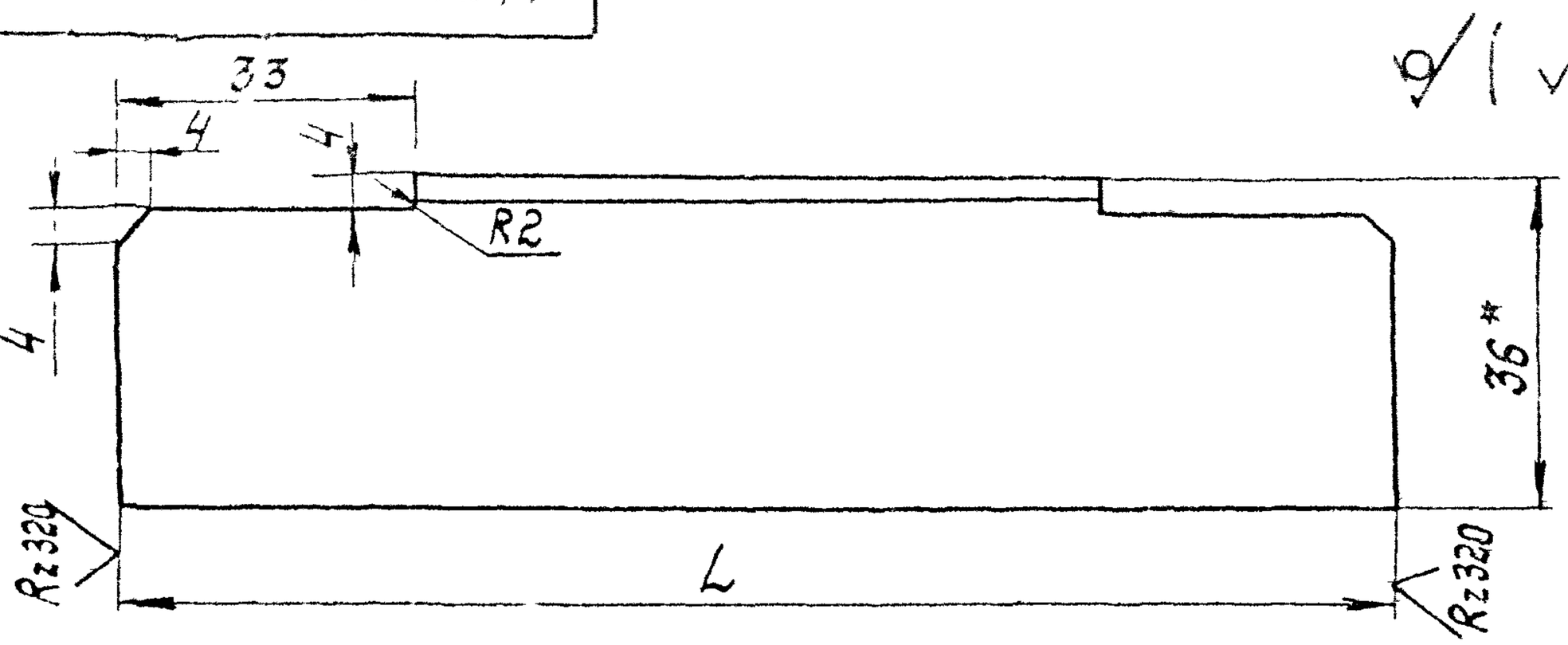

Обозначение	L, мм	Масса, кг
1.431-10 В3 02.14.11	192±1	0,30
-01	1482±1	2,30

1* Размер для справок.
2. Неуказанные предельные отклонения размеров по СМв.

Изм.	Лист	№ докум.	Подп.	Дата
Разраб.		Полунина		
Пров.		Асламова		
Т.контр.		Петров		
Рук.пр.		Рацкевич		
Н.контр.		Чесноченко		
Утв.		Ермолаев		

1.431-10 В3 02.14.11

Перекладина

Лит.	Масса	Масштаб
Р	См. табл.	1:1

Лист | Листов 1

Уголок 36×36×3 ГОСТ 19771-74* / ВСт3кп2 ГОСТ 11474-76

Минмонтажспецстрой СССР
Гипроспецлегконструкция

1.431-10 ВЗ 02.14.12

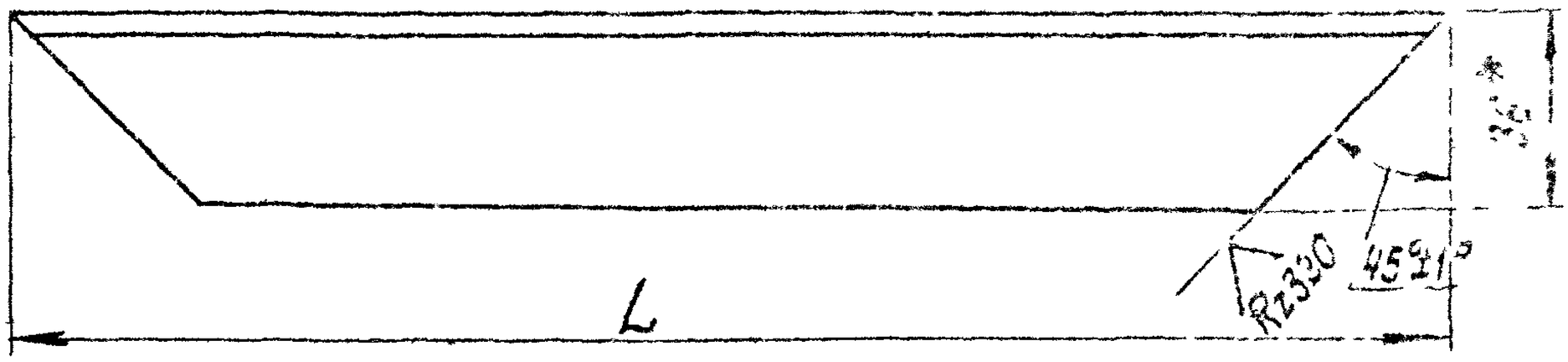

Обозначение	L, мм.	Масса, кг.
1.431-10 ВЗ 02.14.12	498±1	0,78
-01	1490±1	2,33
-02	200±1	0,31
-03	485±1	0,76
-04	670±1	1,05

* Размер для справок.

Изм.	Кол.уч.	Лист	N док.	Подп.	Дата	1.431-10 ВЗ 02.14.12		
Разраб.		Полунина			03.02.81	Уголок	Лит.	Масса	Масштаб
Пров.		Абрамова			14.02.81		Р	См. табл.	1:2
Т.контр.		Петров			17.02.81		Лист	Листов 1	
Рук.пр.		Роцкевич			21.02.81	Уголок 36×36×3 ГОСТ 19771-74 / ВСт3кп2 ГОСТ 14474-76	Минмонтажспецстрой СССР Гипроспецсвязьконструкция	
Н.контр.		Романенко			27.02.81			
Утв.		Ермолаев			27.02.81			

Инв. № подл. | Подп. и дата | Взам. инв. № | Инв. № дубл. | Подп. и дата

1.431-10 В3 02.14.13

1.431-10 В3 02.14.13-изображено (✓)
1.431-10 В3 02.14.13-01 зеркальное отражение

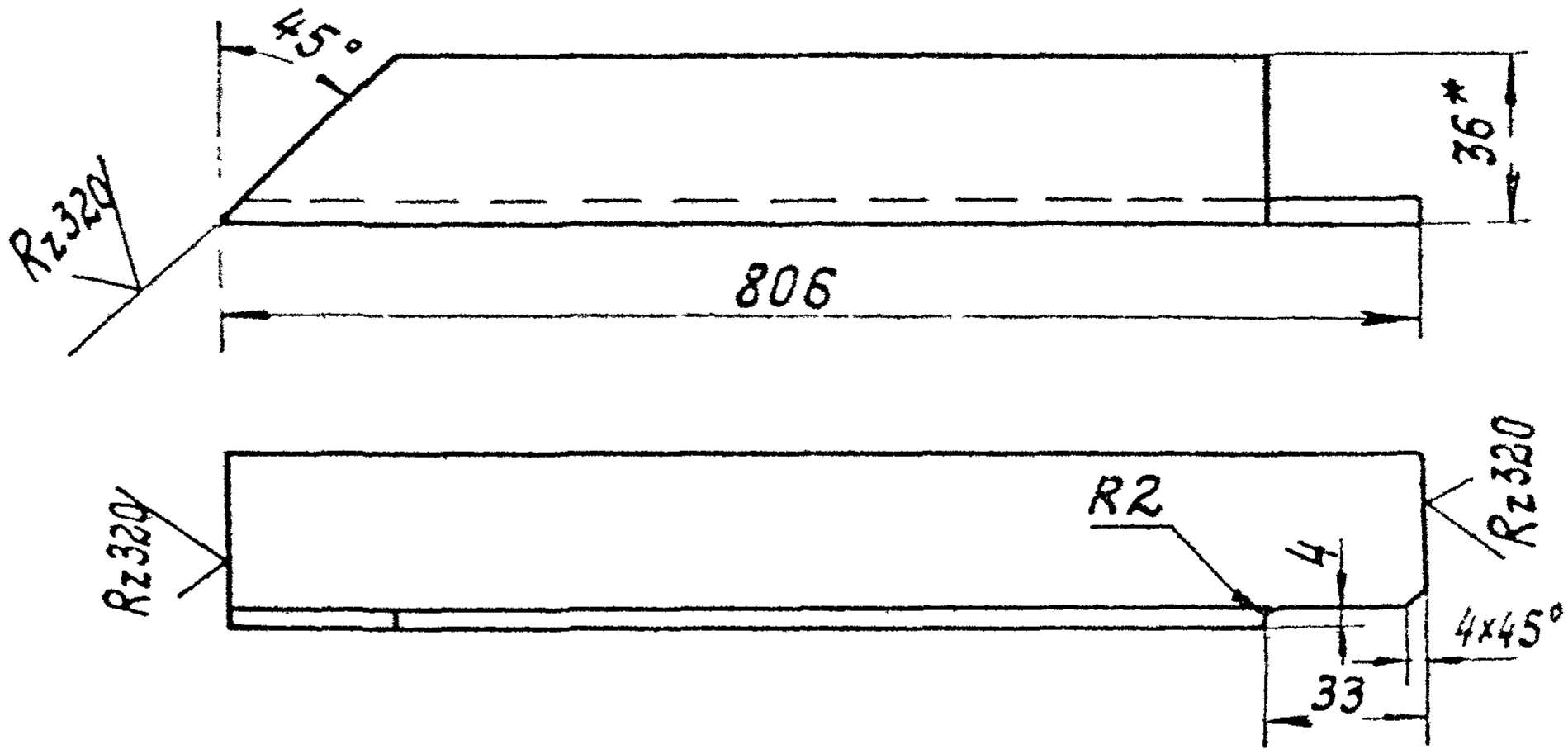

1* Размер для справок
2. Неуказанные предельные отклонения размеров по СМ8;
угловых - по 10 степени точности ГОСТ 8908-58

					1.431-10 В3 02.14.13			
Изм.	Лист	N докум.	Подп.	Дата	Уголок	Лит.	Масса	Масштаб
Разраб.		Полунина		16.02.78		Р	1,26	1:2
Пров.		Абдомова		16.02.78		Лист	Листов 1	
Т.контр.		Петров		16.02.78				
Рук.пр.		Рошкевич			Уголок 35×36×3 ГОСТ 19771-74* / ВСт3кп2 ГОСТ 14274-76	Минмонтажспецстрой СССР Спецпроектмонтажстальконструкция		
Н.контр.		Пономаренко		17.02.78				
Утв.		Бондарь						

1431-10B3 02.14.14

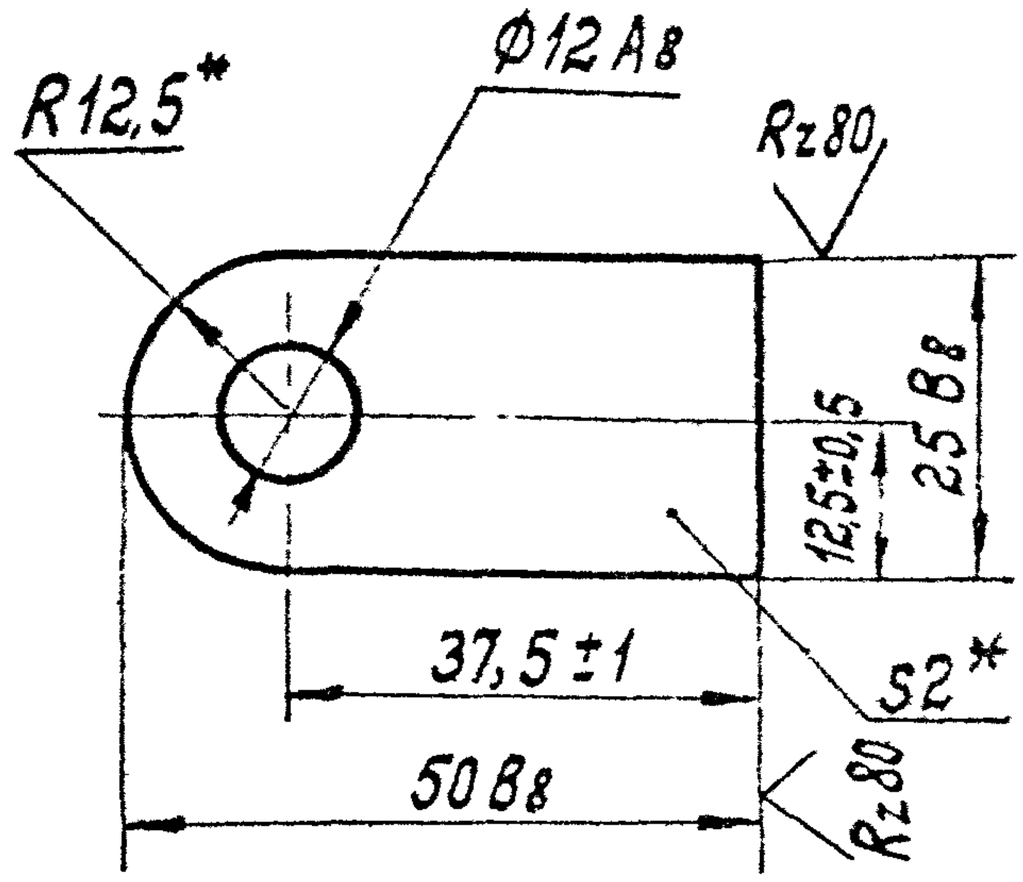

* Размер для справок.

Изм.	Лист	№ докум.	Подп.	Дата	1431-10B3 02.14 ТЧ			
Разраб.		Полунина		06.02.78	Скоба	Р	0,02	1 1
Пров.		Абрамова		14.02.78				
Т.контр.		Петров		20.03.78		Лист	Листов 1	
Рук.гр.		Рощевкин		22.02.78	Лист 2 ГОСТ 19904-74	Минмонтажспецстрой СССР		
Н.контр.		Кошельник		20.03.78				
Утв.		Ермолаев		22.03.78	В Ст3кп2 ГОСТ 14637-69	Специальное проектно-конструкторское бюро		

Взам. инв.№ | Подп. и дата | Инв.№ подл. | Подп. и дата

1.431-10 В3.02.14 11

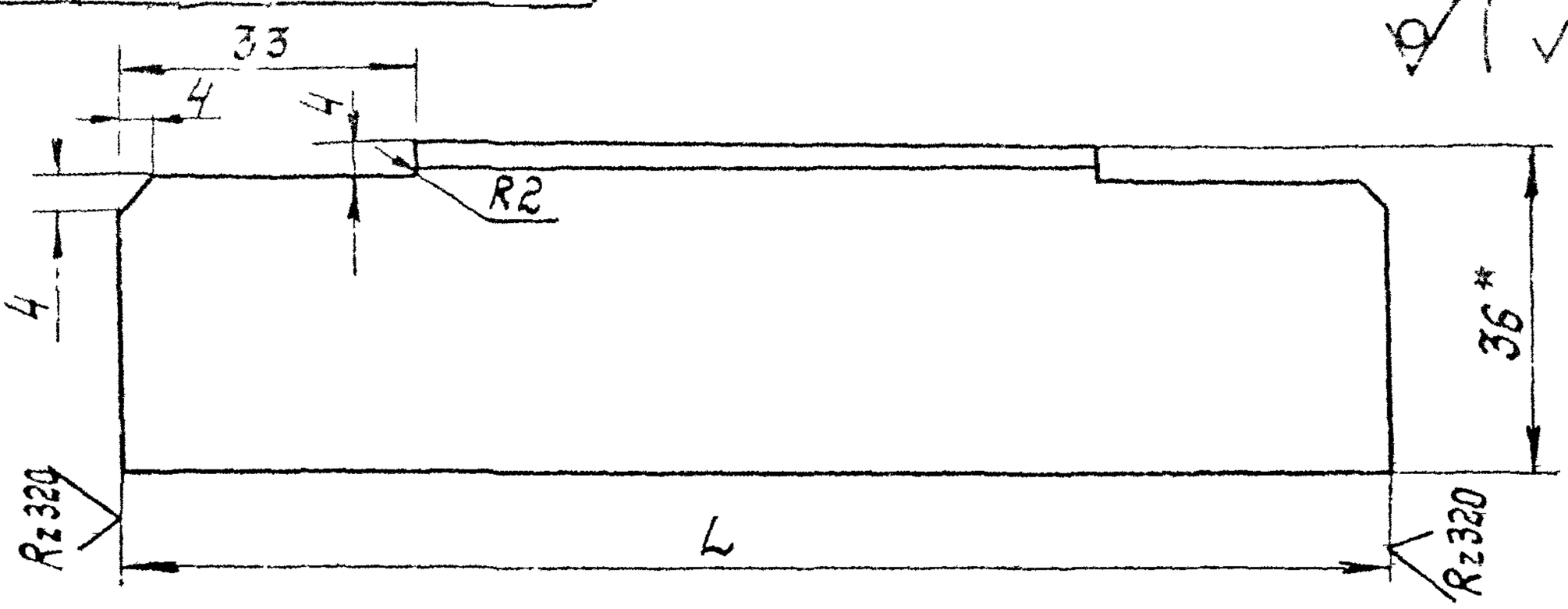

Обозначение	L, мм	Масса, кг.
1.431-10В302.14.11	192±1	0,30
-01	1482±1	2,30

1* Размер для справок.
2. Неуказанные предельные отклонения размеров по СМв.

					1.431-10 В3.02.14.11			
Изм.	Лист	№ докум.	Подп.	Дата				
Разраб.		Полунина			Перекладина	Лит.	Масса	Масштаб
Пров.		Абрамова				Р	См. табл.	1:1
Т.контр.		Петров				Лист	Листов 1	
Рук.пр.		Рацкевич			Уголок 36×36×3 ГОСТ 19771-74*	Минмонтажспецстрой СССР		
Н.контр.		Тимофеенко						

1.431-10 В3 02.14.12

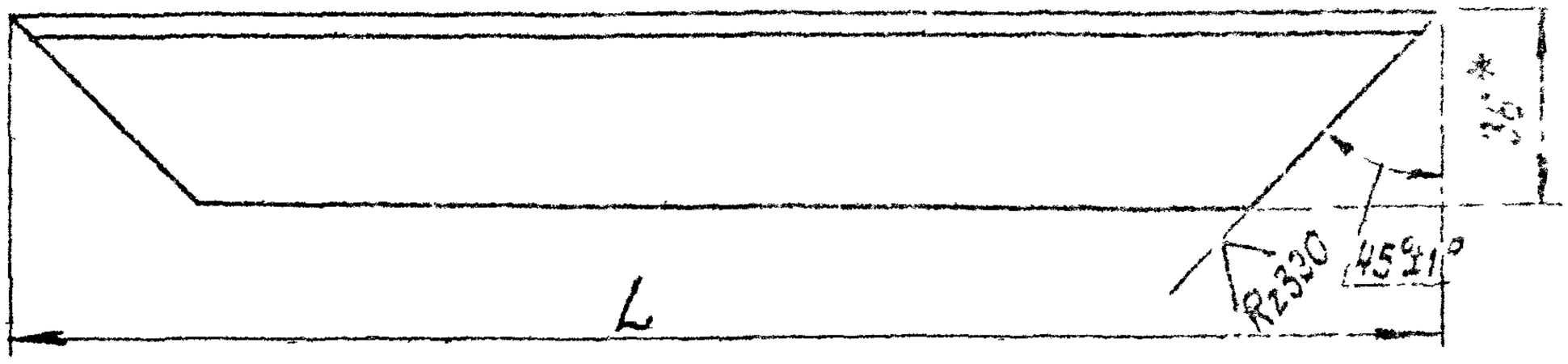

Обозначение	L, мм.	Масса, кг.
1.431-10 В3 02.14.12	498±1	0,7
-01	1490±1	2,33
-02	200±1	0,31
-03	485±1	0,76
-04	670±1	1,05

* Размер для справок.

Изм.	Лист	N докум.	Подп.	Дата	1.431-10 В3 02.14.12			
Разраб.		Полунина		03.02.14	Уголок	Лит.	Масса	Масштаб
Пров.		Абрамова		14.02.14		Р	См. табл.	1:2
Т.контр.		Петров		11.03.14		Лист	Листов 1	
Рук.пр.		Роцкевич		21.02.14	Уголок 36×36×3 ГОСТ 19771-74 / ВСт3кп2 ГОСТ 11474-76	Минмонтажспецстрой СССР Гипроспецлегконструкция		
Н.контр.		Пономаренко		27.03.14				
Утв.		Емельяев		27.03.14				

Инв. № подл. | Подп. и дата | Взам. инв. № | Инв. № дубл. | Подп. и дата

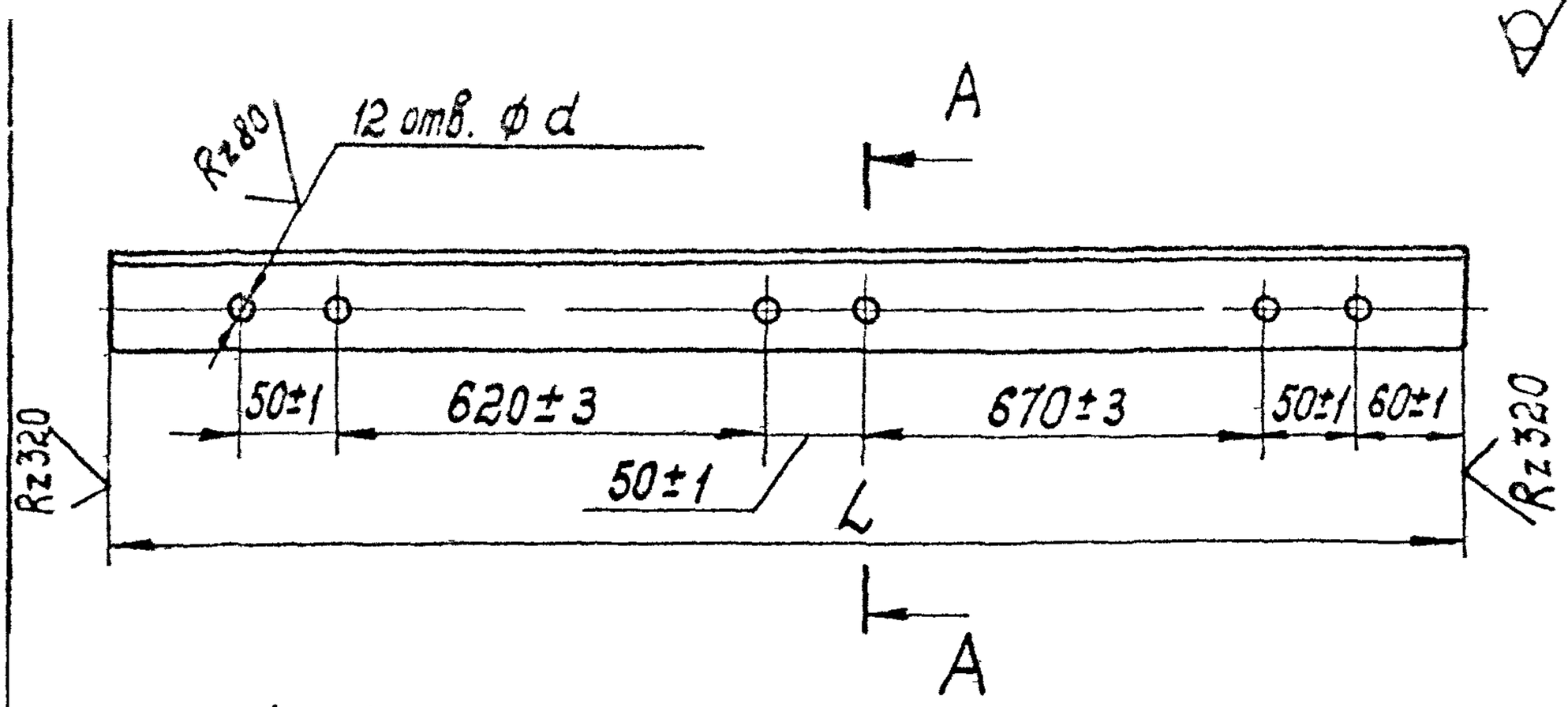

А - А
М1:1

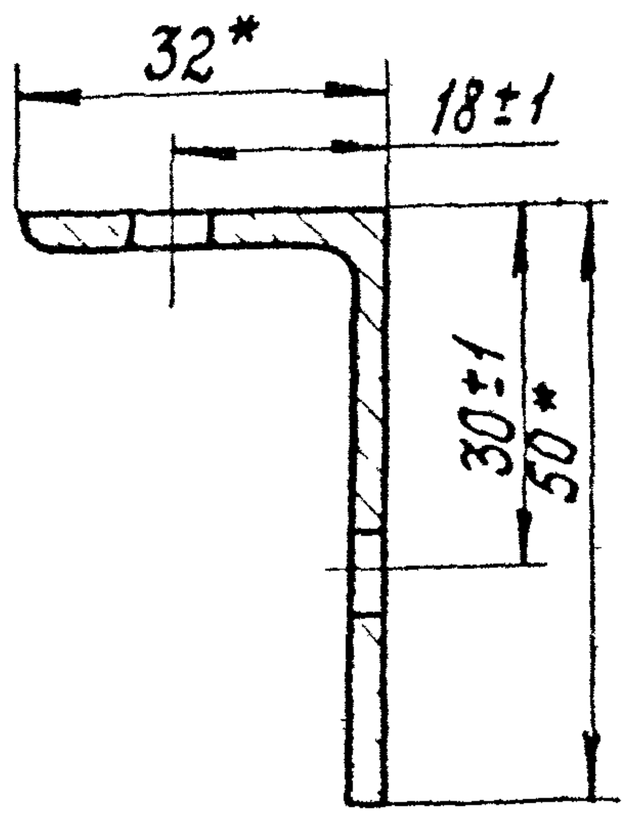

Обозначение	L, мм	d, мм	масса, кг
1.431-10 В3 01.01.02	1790±1	11 А8	3,40
-01	1790±1	4,8 А5	3,40
-02	1590±1	11 А8	3,02

* Размеры для справок.

Изм.	Лист	№ докум.	Подп.	Дата	1.431-10 В3 01.01.02
Разраб.		Полунина			Уголок
Пров.		Свилева			Лит: Р; Масса: см табл; Масштаб: 1:5
Т.контр.		Петров			Лист; Листов 1
Рук.гр.		Боцкевич			Минмонтажспецстрой СССР Гипроспецлегконструкция
Н.контр.		Пономаренко			Уголок 5-50×32×3 ГОСТ 8510-72 / Вст3кп2 ГОСТ 535-58
Утв.		Емолаев			

Формат 11

(✓)

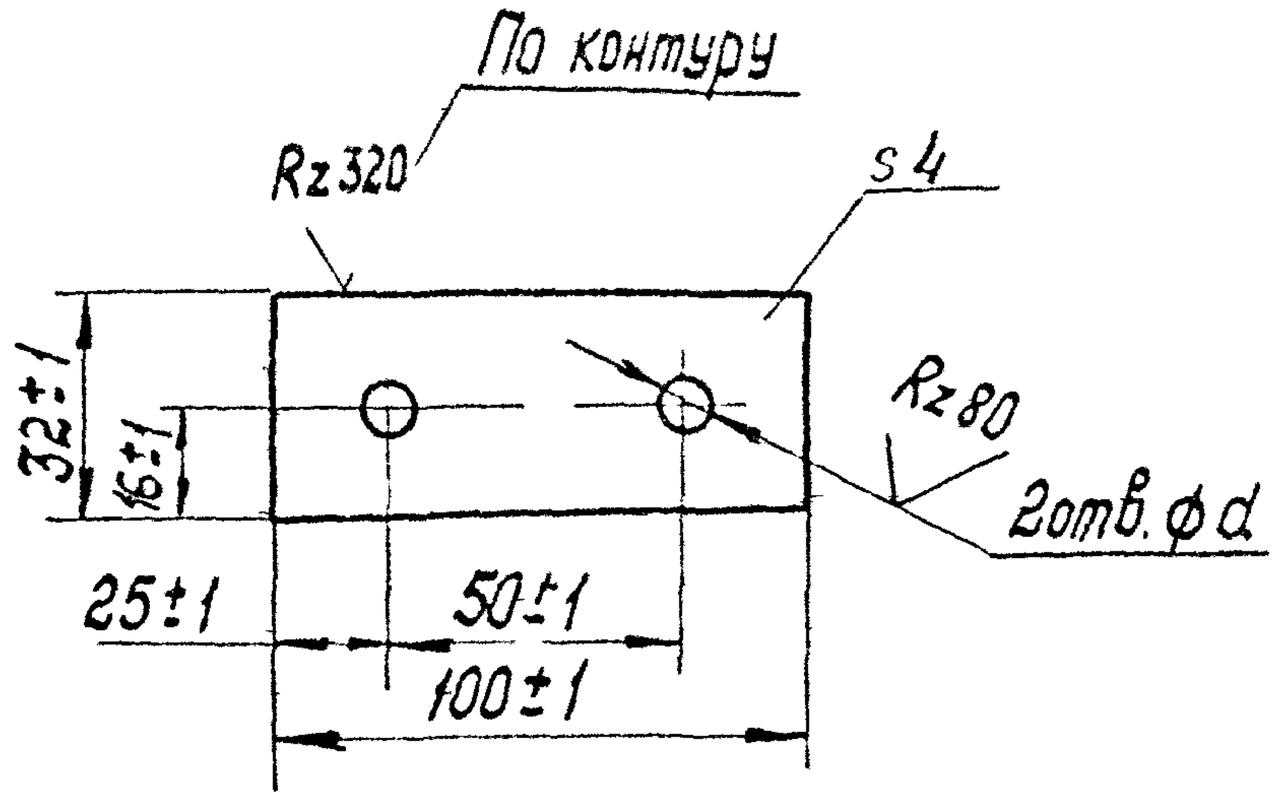

Обозначение	d, мм
1.431-10В3 01.00.01	10 А8
-01	8 А8

Изм	Лист	№докум	Подп	Дата	1.431-10 В3 01.00.01			
Разраб		Абрамова			Пластина	Лит.	Масса	Масштаб
Пров.		Свалева				Р	0,11	1:2
Т. контр		Петров				Лист	Листов 1	
Рук. пр.		Войкевич			Лист 4 ГОСТ 19903-74 ВСт3кп2 ГОСТ 14637-69	Минмонтажспецстрой СССР Гипроспецгазконструкция		
Н. контр.		Пономаренко						
Утв.		Ермолаев						

Подп. и дата | Инв. № дубл | Взам. инв. № | Подп. и дата | Инв. № подл

Копировал: Тарасова

Формат 11

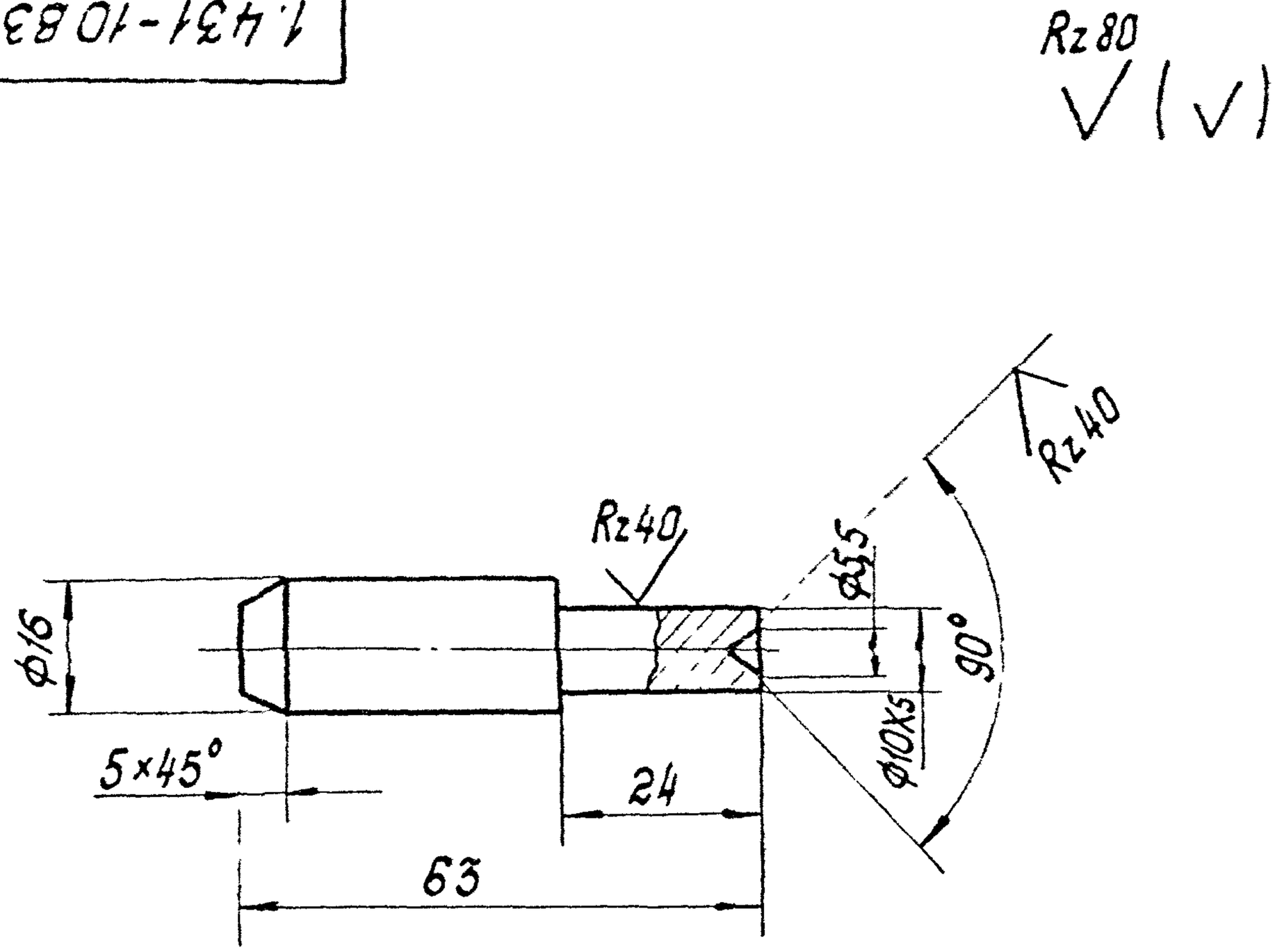

Неуказанные предельные отклонения размеров : отверстий - по А8;
валов - по В8;
остальных - по СМ8;
угловых - по 10 степени точности ГОСТ 8908-68.

					1.431-10 ВЗ 02.14.32			
Изм.	Лист	№докум.	Подп.	Дата	Штырь	Лит.	Масса	Масштаб
Разраб.		Тишина				Р	0,07	1:1
Пров.		Аромова						
Т.контр.		Цемлов				Лист	Листов	
Нач.ц.		Рокецкий				Инжинтяжспецстрой СССР		
Н.контр.		Кравченко			Кауг	18 ГОСТ 2590-71* Ст3кп2 ГОСТ 535-59	Волгоградгражданпроект	
утв.								

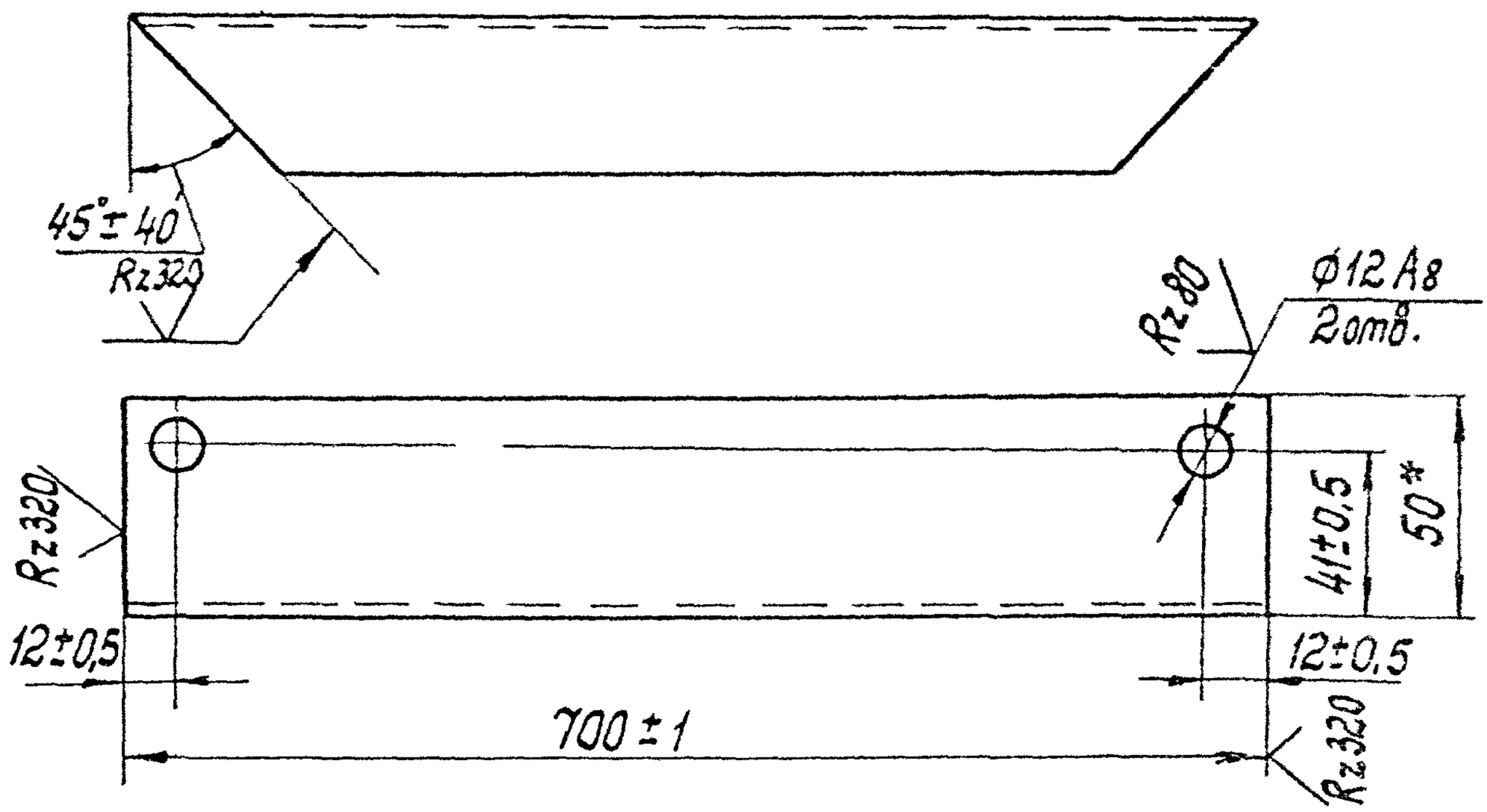

1* Размер для справок.

					1431-10 Вз 02 17 11			
Изм.	Кол.уч.	Лист	№док.	Подп.	Дата			
Разраб.		Полунина			Уголок	Лит.	Масса	Масштаб
Пров.		Абдалова				Р	1,34	1:2
Т.контр.		Петров				Лист	Листов 1	
Утв.		Решетько				Минмонтажспецстроя СССР		
Н.контр.		Пономарева			Уголок 50×36×3 ГОСТ 19772-74 / ВСт3кп2 ГОСТ 14637-69	Гипрорельсвязьконструкция		

Инв.№ подл. | Подп. и дата | Взам.инв.№ | Инв.№ дубл. | Подп. и дата

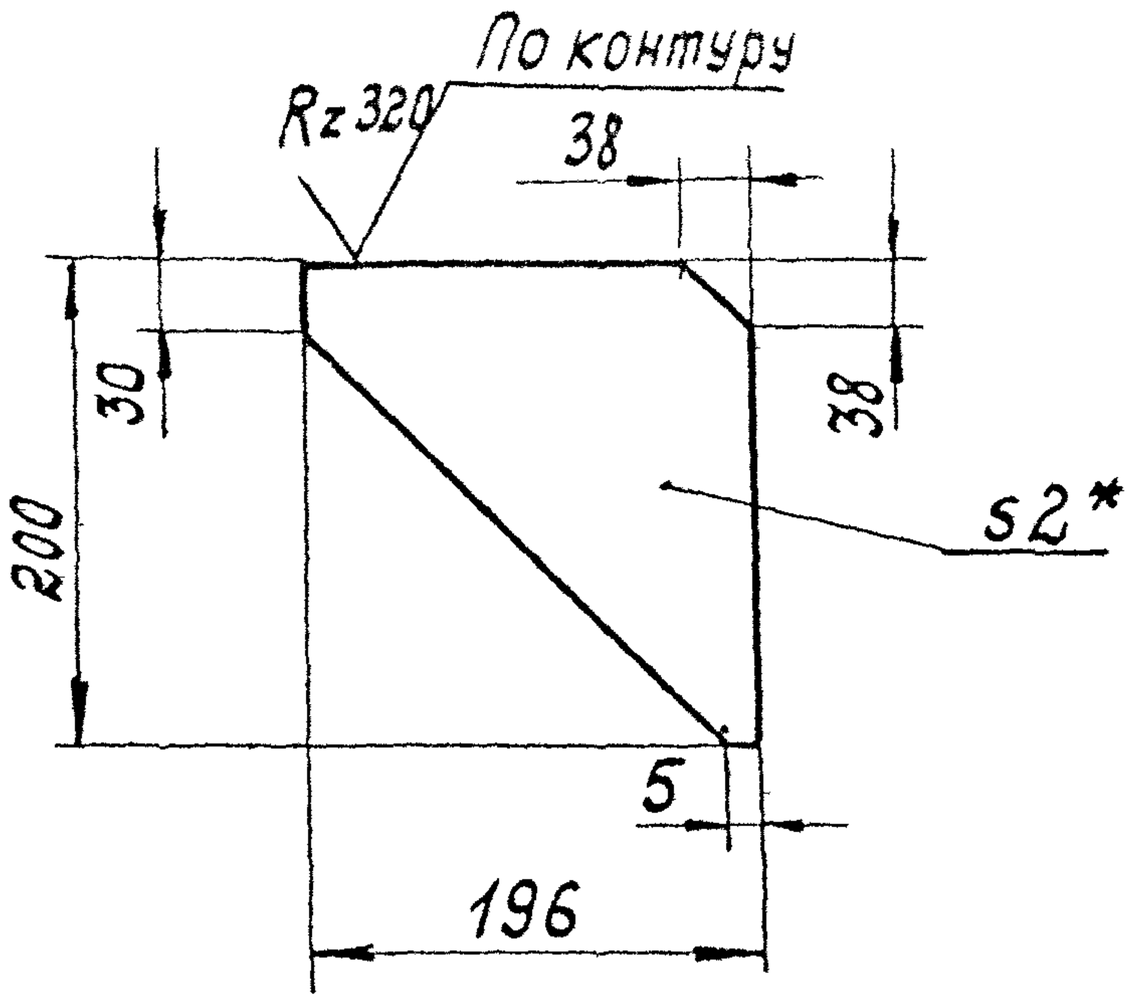

1.* Размер для справки.
2. Неуказанные предельные отклонения размеров по СМ8.

					1.431-10 В3 02.14.15			
Изм	Лист	№ докум.	Подп.	Дата	Ребро	Лит.	Масса	Масштаб
Разраб.		Полунина		06.02.78		Р	0,63	1:5
Пров.		Абрамова		14.02.78		Лист	Листов 1	
Т. контр.		Петров		17.03.78				
Рук. пр.		Рацкевич		21.02.78	Лист 2 ГОСТ 19903-74	Минмонтажспецстрой СССР		
Н. контр.		Кономаренко		27.03.78	Ст3кп ГОСТ 14637-69	Гипроспецлегконструкция		
Утв.		Ермолаев		27.03.78				

Копировал: Тарасова

Формат 11

Зг. № 30 38 31-12 П 4

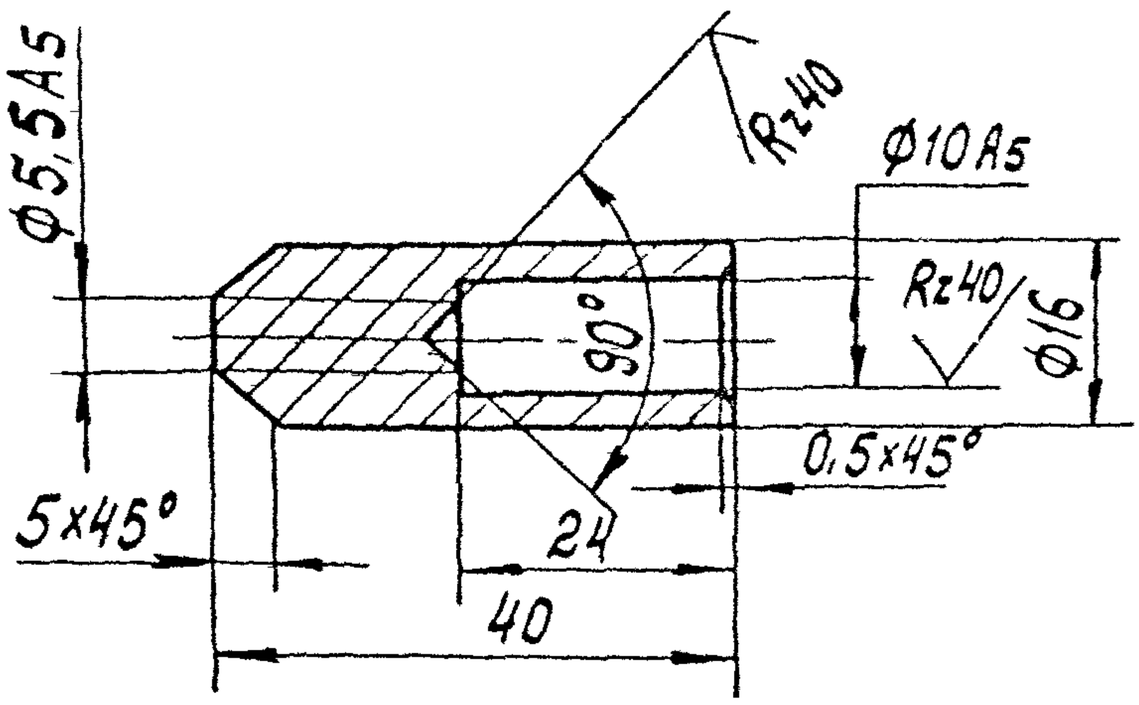

Неуказанные предельные отклонения размеров: валов - по В8; остальных - по СМ8; угловых - по 10 степени точности ГОСТ 8908-58.

Взам. инв. № | Подп. и дата | Инв. № дубл. | Подп. и дата | Инв. № подл.

Изм.	Лист	Докум.	Подп.	Дата	1.431-10 В3 02 14.16				
Разраб.		Полунина			Втулка	Лит.	Масса	Масштаб	
Пров.		Абдамова				Р	0,05	1:1	
Т.контр.		Петров				Лист	Листов 1		
Утв.		Ермолаев			Круг 18 ГОСТ 2590-71* / Ст.3кп2 ГОСТ 535-58	Минмонтажспецстрой СССР Гипроспецгазкоксстроя			

1.431-10В3 01.02.03

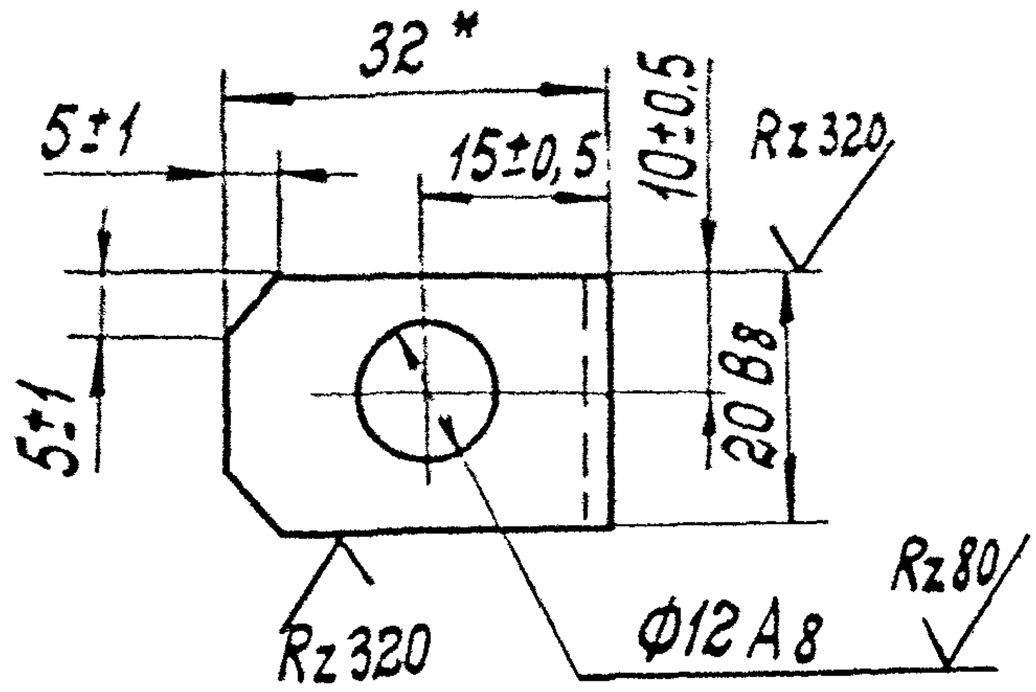

1.* Размеры для справок.

					1.431-10В3 01.02.03			
Изм	Лист	№докум.	Подп.	Дата	Уголок	Лит	Масса	Масштаб
Разраб.	Пономарев			17.02.78		Р	0,03	1:1
Пров.	Ефремова			14.02.78				
Т.контр.	Петров			17.03.78		Лист	Листов 1	
Н.контр.	Сергеев			24.03.78	Уголок 32×32×3 ГОСТ 8509-72 / ВСт3кп2 ГОСТ 535-58	Челябинский ТРАКТОРНЫЙ ЗАВОД СССР Производственное объединение		
Утв.	Ермолов			27.03.78				

1.431-10.83.02.14.31

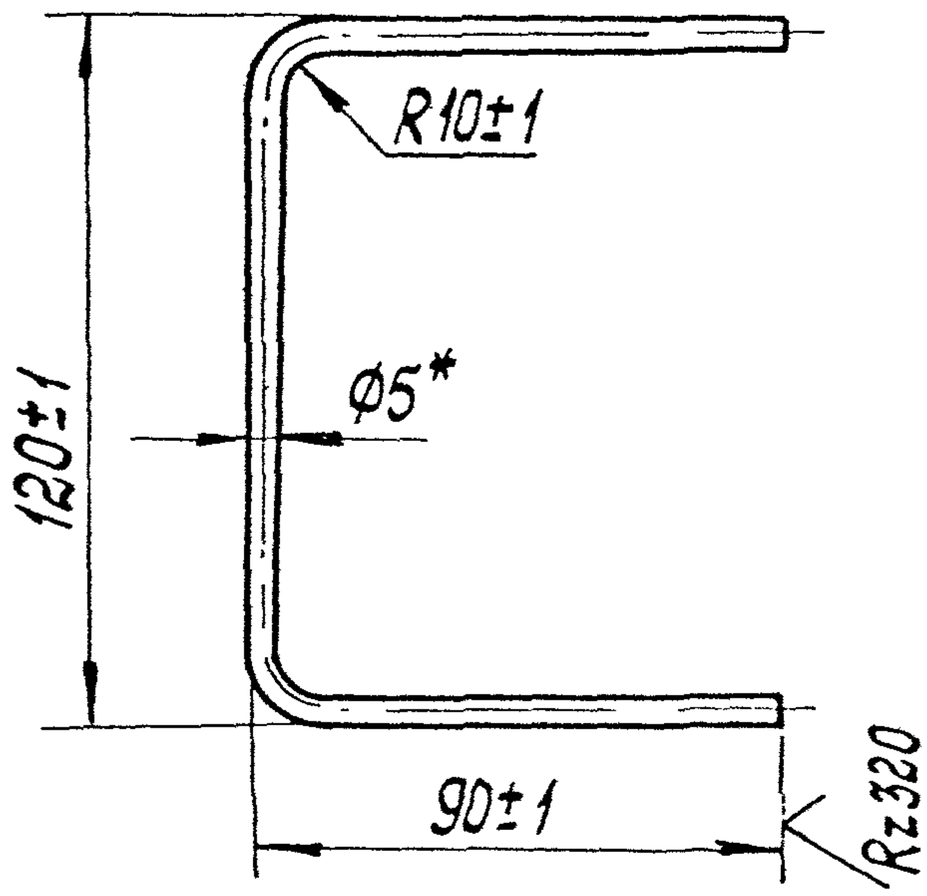

1. * Размер для справки
2. Длина заготовки - 280мм.

Изм.	Лист	Докум.	Подп.	Дата	1.431-10 83 02.14.31		
Разраб.	Мурашко				Ручка	Лит.	Масса	Масштаб
Провер.	Абдалова					Р	0,05	1:2
Т.контр.						Лист	Листов 1	
Н.контр.						Минсантехстройдорсельмаш СССР		
Утв.					Круг ГОСТ 2590-71* / ВСТ3кп2 ГОСТ 535-58			

Взам. инв. № | Подп. и дата | Инв. № дубл. | Подп. и дата

Зона	П	Обозначение	Наименование	Кол.	Примечание
	21	1431-10В3-02 14 18-02	Уголок	1	
		-03	Уголок	1	
		ПЕРЕМЕННЫЕ ДАННЫЕ ДЛЯ ИСПОЛНЕНИЙ			
			1.431-10В3 02.14.10-01		
			1,5×2,4 КРПГ		
			ДЕТАЛИ		
	25	1.431-10В3 02.14.19	Сетка		
			Сетка №45-2,0 ГОСТ 5336-67*		
			520В8 × 830В8	1	0,51кг
	26	-01	820В8 × 1510В8	1	1,48кг
	27	-02	920В8 × 1510В8	1	1,67кг
	28	02.14.20	Пруток		
			Круг 5 ГОСТ 2590-71*		
			ВСт.3кп2 ГОСТ 535-58		
			L = 490В8	2	0,07кг
	29	-01	L = 790В8	4	0,12кг
	30	-02	L = 890В8	2	0,13кг
	31	-03	L = 1470В8	4	0,23кг
			1.431-10В3 02.14.10-01		
			1,5 × 2,4 КРСГ		
			ДЕТАЛИ		
	25	02.14.21	Сетка		
			Сетка проволочная		Сталепрокатный завод
			сварная 48×48-2,5		им. 50 летия
			ТУ 14-4-641-75		Октября г. Орел
			490В8 × 800В8	1	0,67кг
		-01	790В8 × 1480В8	1	1,99кг
		-02	890В8 × 1480В8	1	2,24кг

Формат	Зона	Поз.	Обозначение	Наименование	Кол.	Примечание
				Сборочные единицы		
11		5	1.431-1083 02.06.10-02	Каркас створки	1	
				МАТЕРИАЛЫ		
		6		Пластина 3×20		
				Резина губчатая		
				I группы		
				ТУ38-105867-75	1,5м	
				1.431-1083 0206.00-03		
				0,7×2,4 ДСГ-п		
				Сборочные единицы		
1		5	1.431-1083 02.06.10-03	Каркас створки	1	
				МАТЕРИАЛЫ		
				Пластина 3×20		
				Резина губчатая		
				I группы		
				ТУ38-105867-75	2м	

Инв. № подл. | Подп. и дата | Взам. инв. № | Инв. № дубл. | Подп. и дата

Зо	Пс	Обозначение	Наименование	Кол	Чание
			Документация		
		1.431-10В3 02.14.10СБ	Сборочный чертеж		
			Детали		
	1	02.01.01	Уголок	2	
	2	02.01.03	Уголок	1	
	3	02 01.05	Уголок	4	
	4	-07	Уголок	2	
	5	-08	Уголок	2	
	6	02.01.06	Стойка	1	
	7	-01	Стойка	1	
	8	02.14.11	Перекладина	2	
	9	-01	Перекладина	3	
	10	02.14.12	Уголок	1	
	11	-01	Уголок	2	
	12	-02	Уголок	2	
	13	02.14.13	Уголок	1	
	14	-01	Уголок	1	
	15	02.14.14	Скоба	1	
	16	02.14.15	Ребро	2	
	17	02.14.16	Втулка	2	
	18	02.14 17	Лист		
			Лист $\frac{2\ ГОСТ\ 19903-74}{В\ Ст3кп2\ ГОСТ\ 14637-69^*}$		
			$1430В_8 \times 1958_8$	1	4,38кг
	19	02 14 18	Уголок	1	
	20	-01	Уголок	1	

Лист	№ докум	Подп	Дата
Разб.	Полумина		
	Абрамова		
	Рукевич		
	Пономарева		
	Бондарев		

1431-10В3 02.14 10

КАРКАС ШИТА

Лит	Лист	Листов
Р	1	2

Минмонтажспецстрой СССР
Гипросельэлектросетьстрой

Фор	Зон	Поз	Обозначение	Наименование		
				ДОКУМЕНТАЦИЯ		
12			1.431-1083 02.14.00СБ	Сборочный чертеж		
				СТАНДАРТНЫЕ ИЗДЕЛИЯ		
		1		Шарнир 6мм-Н		
				ГОСТ 3722-60	2	0,008кг
			ПЕРЕМЕННЫЕ ДАННЫЕ ДЛЯ ИСПОЛНЕНИЙ			
				1.431-1083 02.14.00		
				1,5 × 2,4 РПГ.		
				СБОРОЧНЫЕ ЕДИНИЦЫ		
11		2	1.431-1083 02.14 10	Каркас щита	1	
11		3	02.14.30	Створка	1	
				1.431-1083 02.14.00-01		
				1,5 × 2,4 РСГ		
				СБОРОЧНЫЕ ЕДИНИЦЫ		
11		2	02 14 10 -01	Каркас щита	1	
11		3	02 14.30-01	Створка	1	

Подп. и дата | Инв. № дубл. | Взам. инв. № | Подп. и дата | Инв. № подл.

Изм.	Лист	№ докум.	Подп.	Дата
Разраб.		Полунина		07.12.78
Пров.		Абратова		08.12.78
Гл. спец.		Разраб.		
Н. контр.		Пономарева		
Утв.		Абратова		12.12.78

1.431-1083 02.14.00

ЩИТ С РАЗДАТОЧНЫМ ОКНОМ

Лит.	Лист	Листов
Р		1

Минтяжстроя СССР
Гипроспецсельэлектросетьстрой

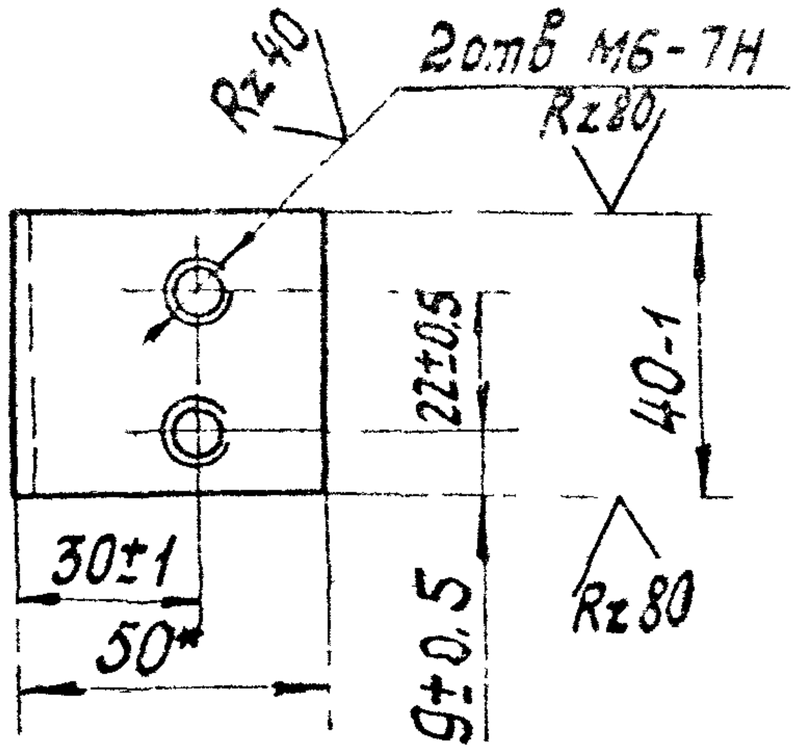

Обозначение	Материал	Масса
1.431-1083 02.15.01	Уголок $\frac{Б-50\times32\times3\ ГОСТ\ 8510-72}{ВСт3кп2\ ГОСТ\ 535-58}$	0,114
-01	Уголок $\frac{50\times36\times3\ ГОСТ\ 19772-74^{*}}{ВСт3кп2\ ГОСТ\ 11474-76}$	0,115

1.* Размеры для справок.

Изм	Лист	N докум.	Подп.	Дата	1.431-1083 02.15.01			
Разраб.		Абрамова		15.02.78	Кронштейн	Лит.	Масса	Масштаб
Пров.		Свилева		17.02.78		Р	См. табл.	1:2
Т.контр.		Петров		17.02.78		Лист	Листов 1	
Рук.пр.		Рацкевич		21.02.78	См. табл.	Минмонтажспецстрой СССР Гипроспецтяжконструкция		
Н.контр.		Пономаренко		17.05.78				
Утв.		Ермолаев		25.05.78				

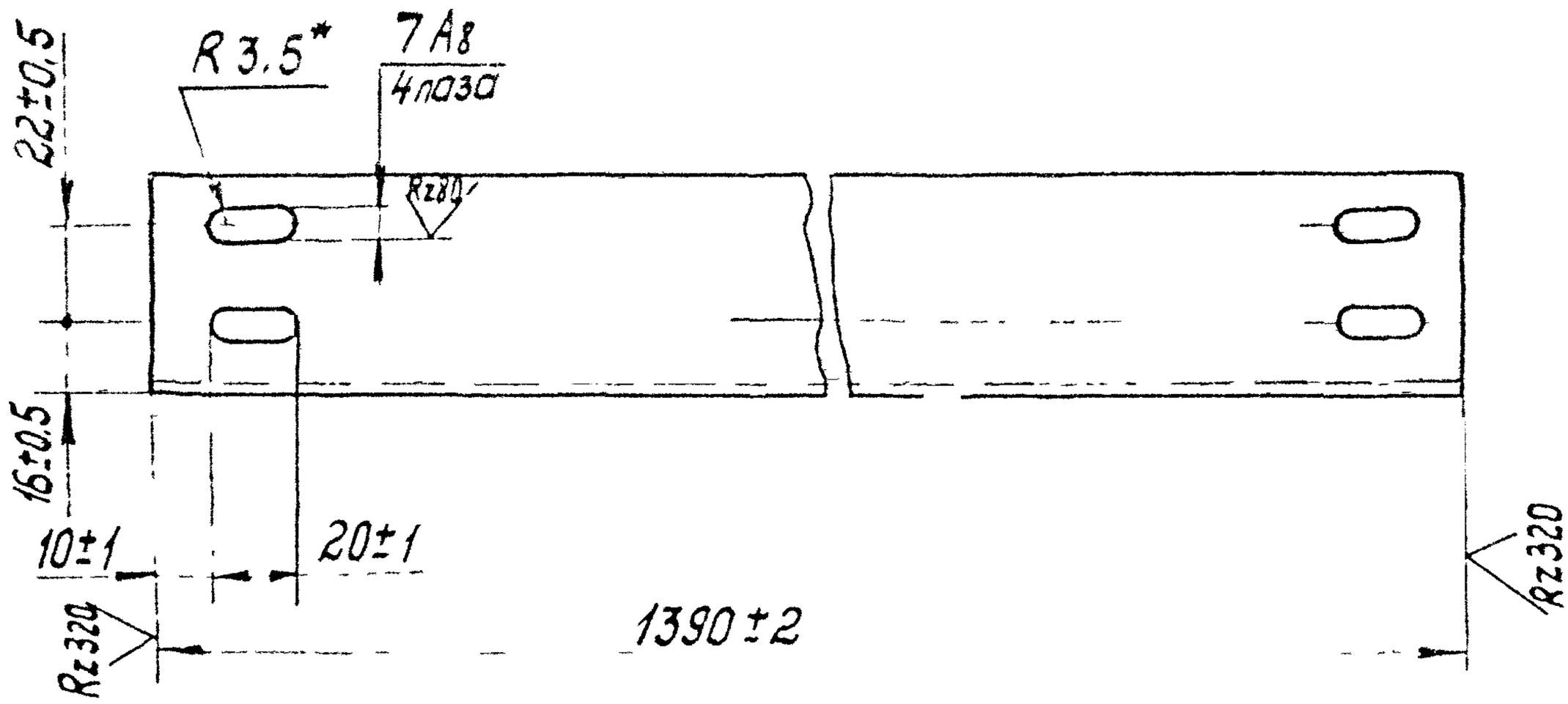

1.* Размеры для справок.

Изм.	Лист	№ докум.	Подп.	Дата	1.431-10В3 02.15.05			
Разраб.		Абдуева			Уголок	Лит.	Масса	Масштаб
Провер.		Сулейева				Р	2,65	1
Т.контр.		Петров				Лист	Листов 1	
Рук. пр.		Рацкевич			Уголок 50×36×3 ГОСТ 19772-74*	Минмонтажспецстрой СССР		
Н.контр.		Пономарева			Ст3кп2 ГОСТ 11474-76	Гипросельэлектросетьпроект		
Утв.		Ефимова						

Подп. и дата | Инв. № подл. | Взам. инв. № | Подп. и дата

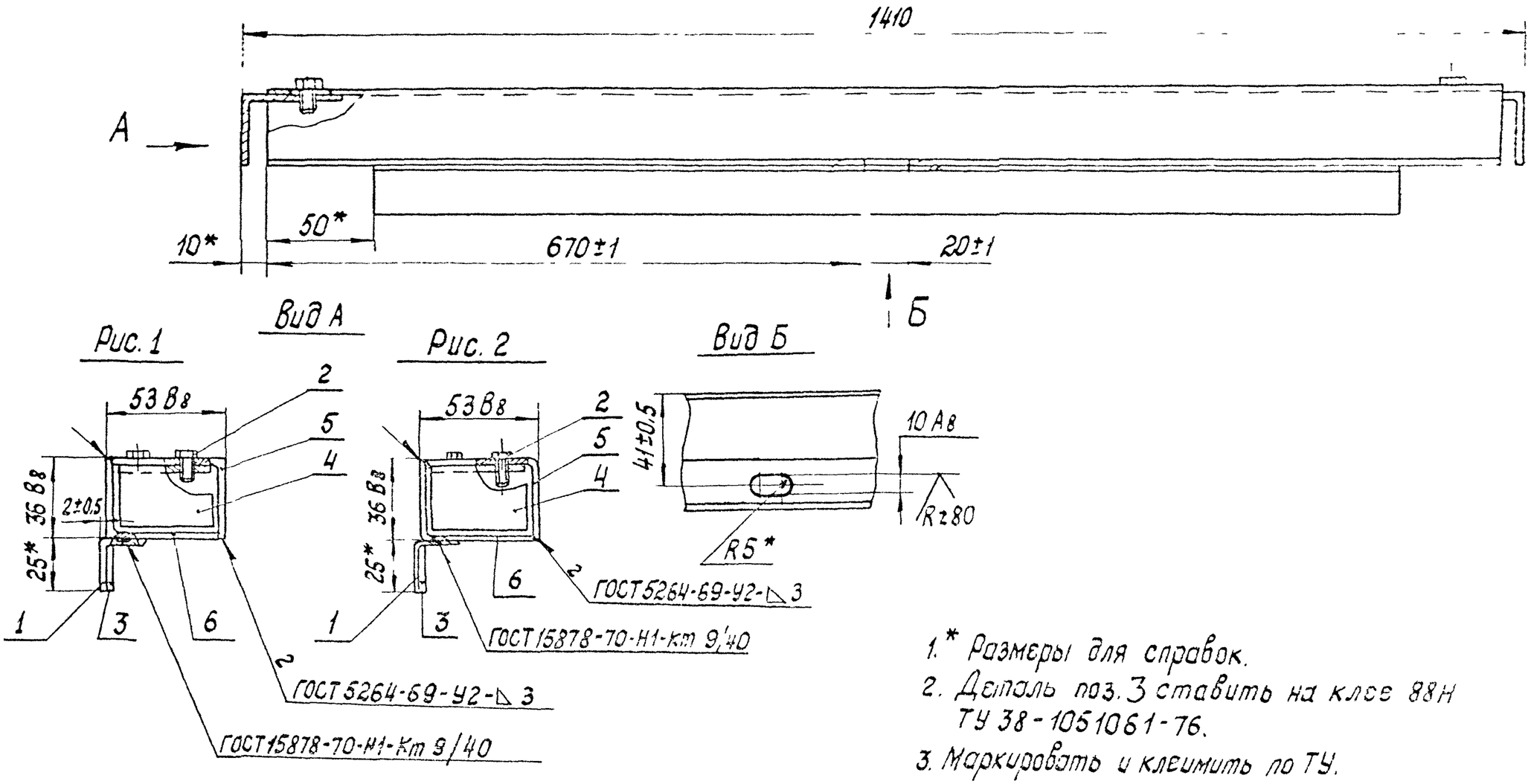

Обозначение	Шифр	Рис.	Масса, кг
1.431-1083 02.15.00	Р1	1	7.09
-01	Р2	2	7.12

1.* Размеры для справок.
2. Деталь поз. 3 ставить на клее 88Н ТУ 38-1051061-76.
3. Маркировать и клеймить по ТУ.
4. Остальные ТТ по ТУ.

Изм.	Лист	№ докум.	Подп.	Дата	1.431-1083 02.15.00 СБ		
Разраб.		Ракомор			Ригель Сборочный чертеж	Лит.	Масса	Масшт.
Пров.		Сосновский				Р	См. подл.	1:2
Т.контр.		Не указан				Лист	Листов 1	
Рук. гр.		Сидоров				Минмонтажспецстрой СССР		
Н. контр.		Ракомор				Гипроспецгазконструкция		
Утв.		Сосновский						

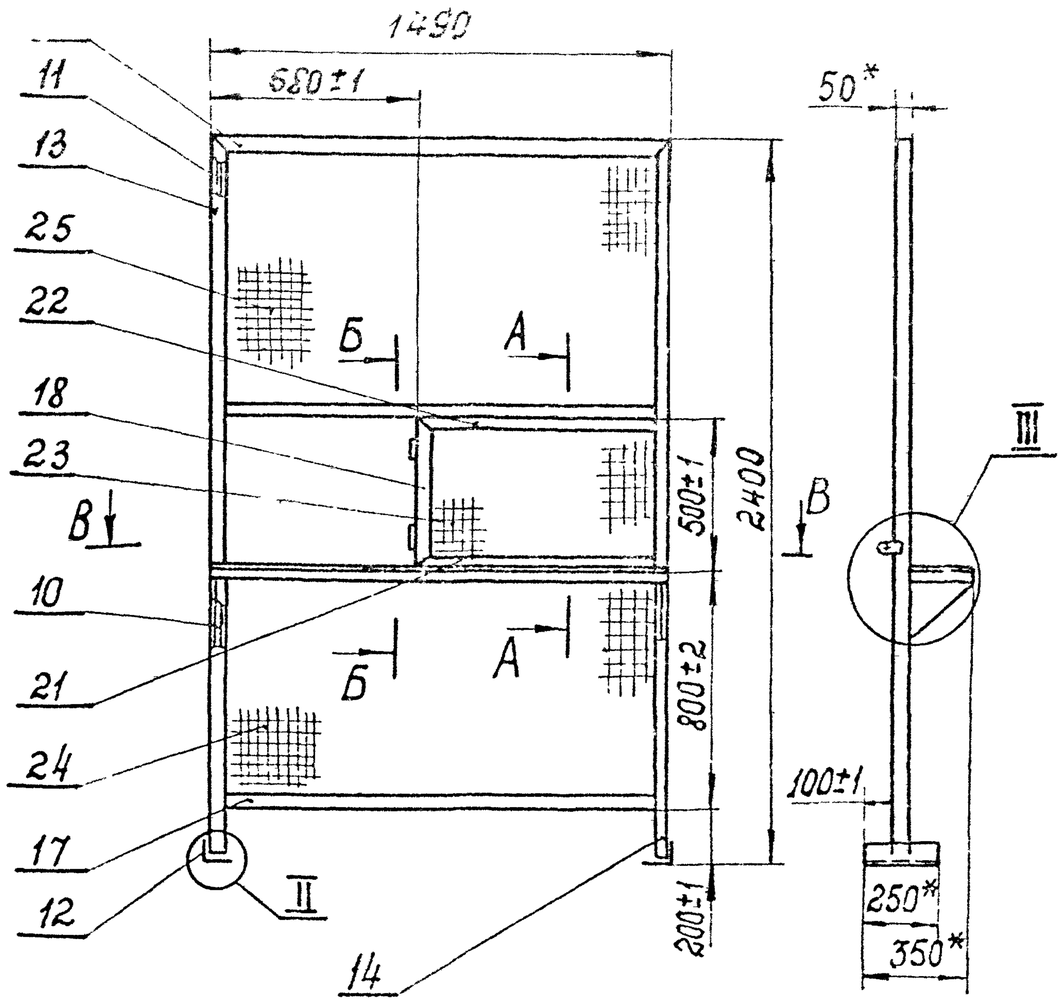

А-А
М1:2

Сетка поз 23,25 не показана

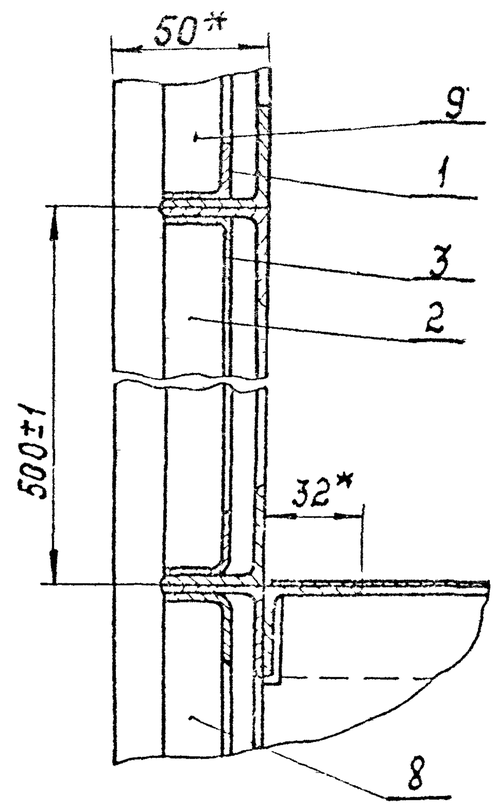

Б-Б
М1:5

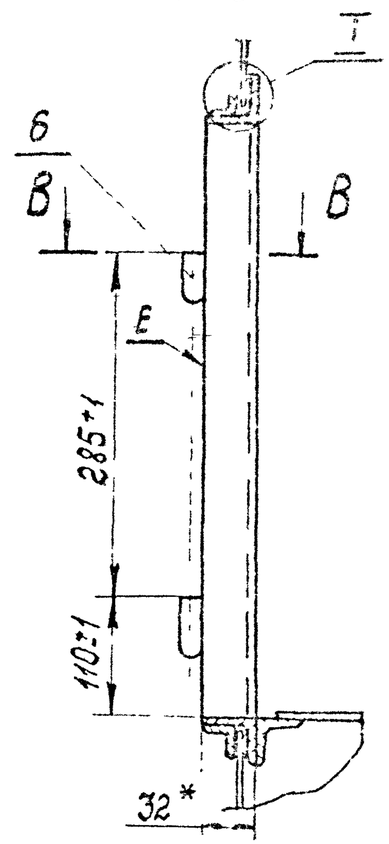

В-В
М1:5

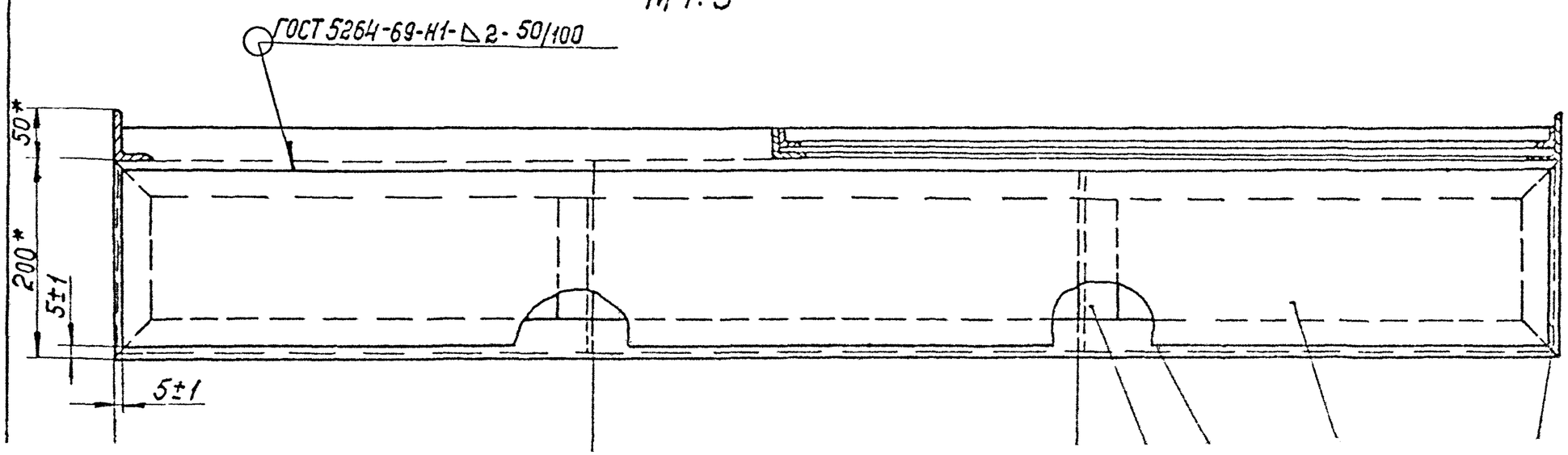

В-В
М1:2

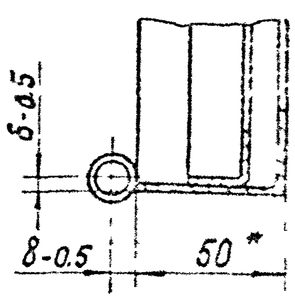

1.431-10 В 3 03.16 ПОСТ

I
М 1:1

Рис.1

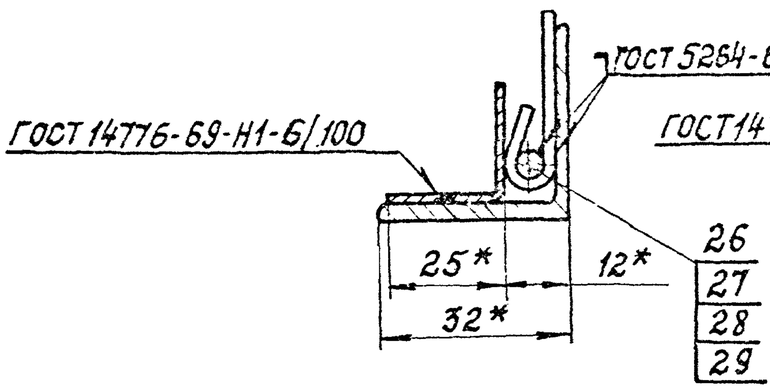

Рис.2

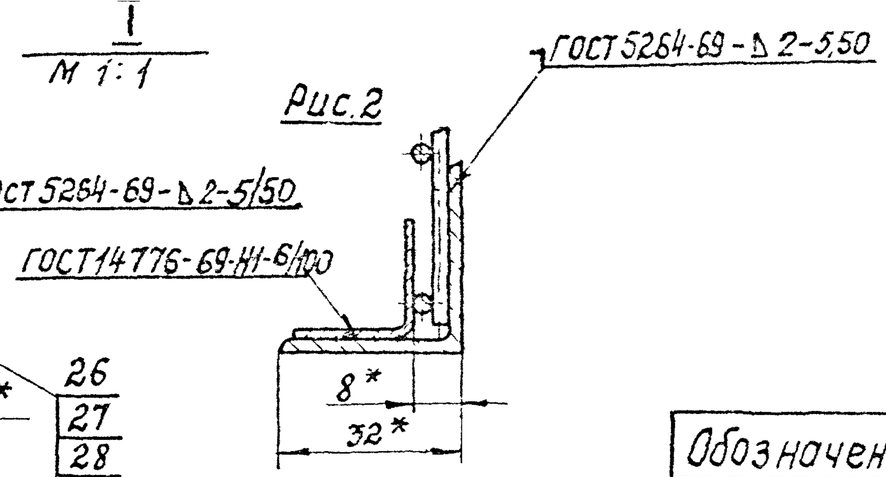

Обозначение	Шифр	Рис	Масса, кг
1.431-1083-02.16.10	1,5×2,4РПК	1	46,60
-01	1,5×2,4РСК	2	46,14

II
М1:5

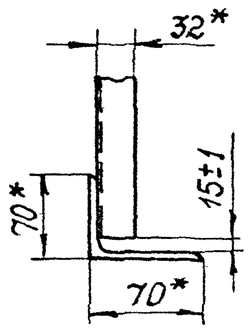

III
М1:5

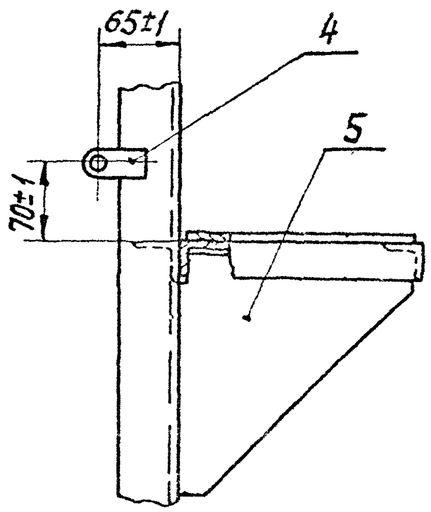

1.* Размеры для справок.
2 Несоосность общей оси деталей поз. 6 не более 1мм.
3. Непараллельность общей оси деталей поз. 6 относительно поверхн. Е не более 1мм.
4. Сварку производить по ГОСТ 5264-69 (кроме мест указанных особо) по линиям сопряжения деталей: внахлестку - Н2; стыковые - С2; тавровые - Т1.
Высота шва по наименьшей толщине свариваемых деталей
Шероховатость поверхностей сварных швов Rz 320.
5. Остальные ТТ по ТУ.

Изм.	Лист	№докум.	Подп.	Дата	1.431-1083 02.16 10 СБ			
Разраб.		Кудрявцев			Каркас щита Сборочный чертеж	Лит.	Масса	Масштаб
Пров.		Иванова				Р	См. таб.	1:20
Т.контр.		Цатова				Лист	Листов 1	
Н.контр.		Шинкаренко				Минэлектроустановки СССР		
Утв.		Ковалев						

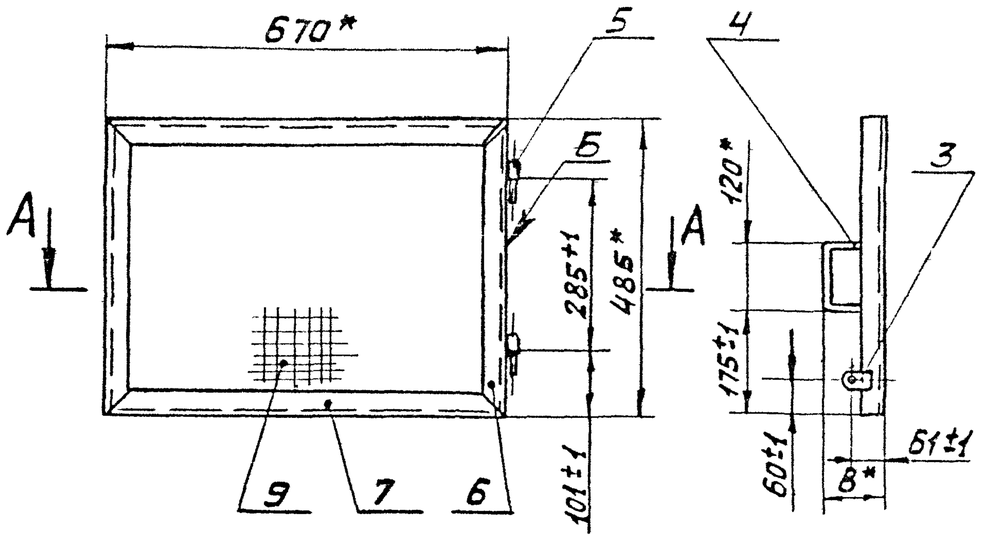

Обозначение	Шифр	Рис	В*, мм.	Масса, кг.
1.431-10 В3 02.16.10	1,5×2,4 СРПК	1	110	5,5
-01	1,5×2,4 СРСК	2	106	5,3

1. * Размеры для справок.
2. Несоосность общей оси деталей поз. 5 не более 1 мм.
3. Непараллельность общей оси деталей поз. 5 относительно поверхности Б не более 1 мм.
4. Сварку производить по ГОСТ 5264-69 (кроме мест, указанных особо) по линиям сопряжения деталей: тавровые-Т1, в нахлестку-Н2, стыковые-С2. Высота шва по наименьшей толщине свариваемых деталей.
Шероховатость поверхностей сварных швов Rz320
5. Остальные ТТ по ТУ.

А-А
М1:2
Рис.1

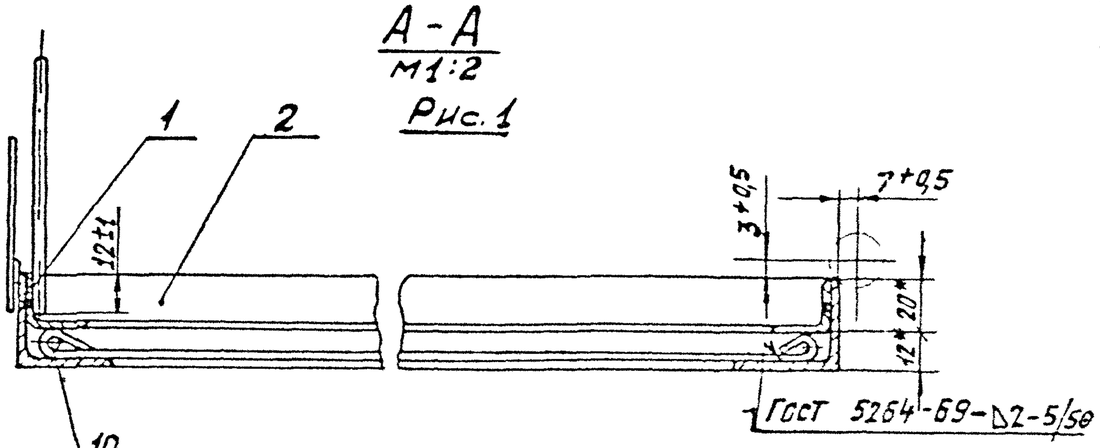

Рис.2

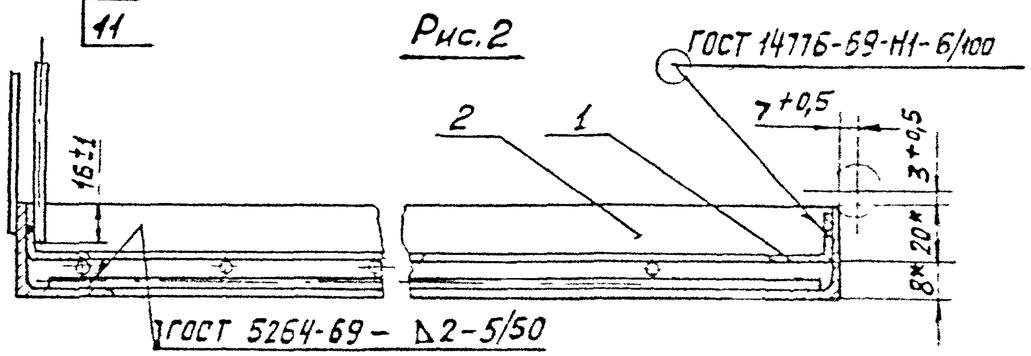

Изм.	Лист	№ докум.	Подп.	Дата
Разраб.		Завьева		10.02.78
Пров.		Абросова		15.02.78
Т.контр.		Петров		17.03.78
Рук. гр.		Русева		23.02.78
Н.контр.		Гончарова		28.03.78
Утв.		Ермолов		23.03.78

1.431-10 В3 02.16.10 СБ

Створка
Сборочный чертеж

Лит.	Масса	Масштаб
Р	См. табл.	1:10
Лист	Листов 1	

Минмонтажспецстрой СССР
Гипроспецпрегостроймонтажстройконструкция

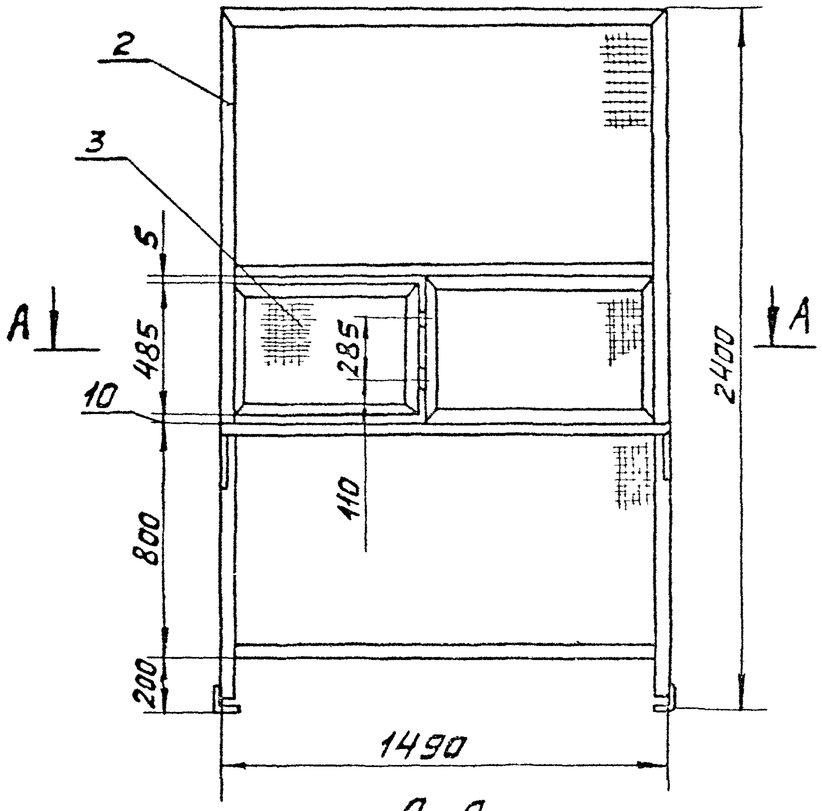

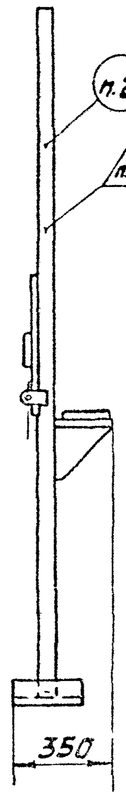

Б-Б
М 1:2

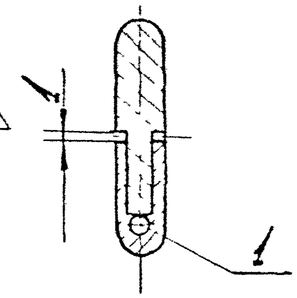

Обозначение	Шифр	Рис	Mдсед, кг.
1.431-10В3 02.16.00	1,5×2,4 РПК	1	52,1
-01	1,5×2,4 РСК	2	51,4

1. Размеры для справок.
2. Маркировать и клеймить по ТУ
3. Остальные ТТ по ТУ

А-А

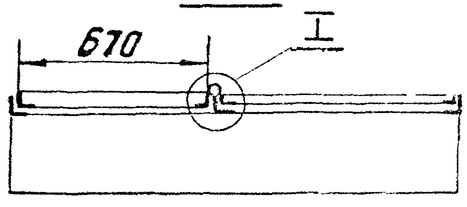

I
М1:2

Рис. 1

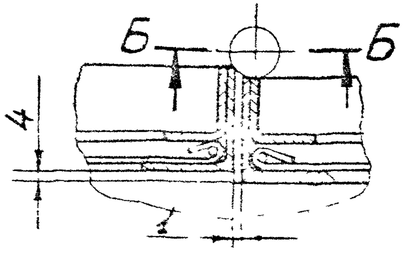

Рис.2

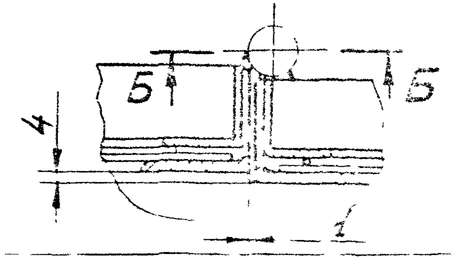

Разраб.	Гавлевич			1.431-10В3 02.16.00СБ	
Пров.	Абрамов			Щит с раздаточным окном	Лит. / Масса / Масштаб
Т.контр.	Петров			Сборочный чертеж	Р / Сч. табл. / 1:20
Нач.отд.	Рыбкин				Лист / Листов 1
Н.контр.	Пономарев				Минмонтажспецстрой СССР
Утв.	Борисов				Гипросоцдетсад

Rz80 (√)

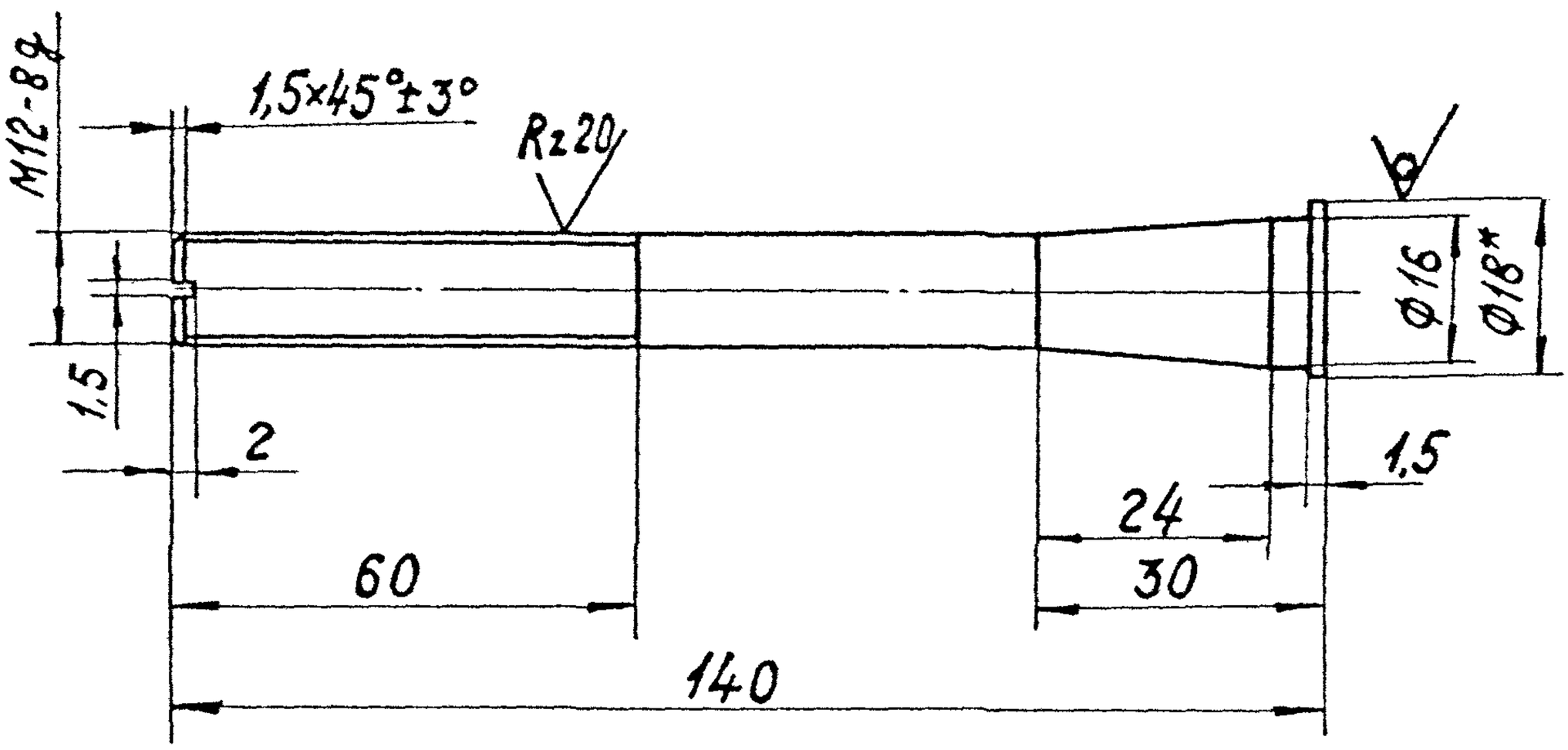

1.* Размер для справок.
2. Неуказанные предельные отклонения размеров: отверстий - по A7, валов - по B7, остальных - по CM7.
3. Покрытие: Ц. 9. хр.

					1.431-10 В3 02.18.01			
Изм.	Лист	№ докум.	Подп.	Дата	Болт	Лит.	Масса	Масштаб
Разраб.		Назарова				Р	0,13	1:1
Пров.		Ю. 280				Лист	Листов 1	
Т. контр.		Матвеев				Минмонтажспецстрой СССР Главленинградстальконструкция		
Нач. кр.		Рошкевич			Круг 18 ГОСТ 2590-71 / Ст3кп2 ГОСТ 535-58			
Н. контр.		Потапова						
Утв.								

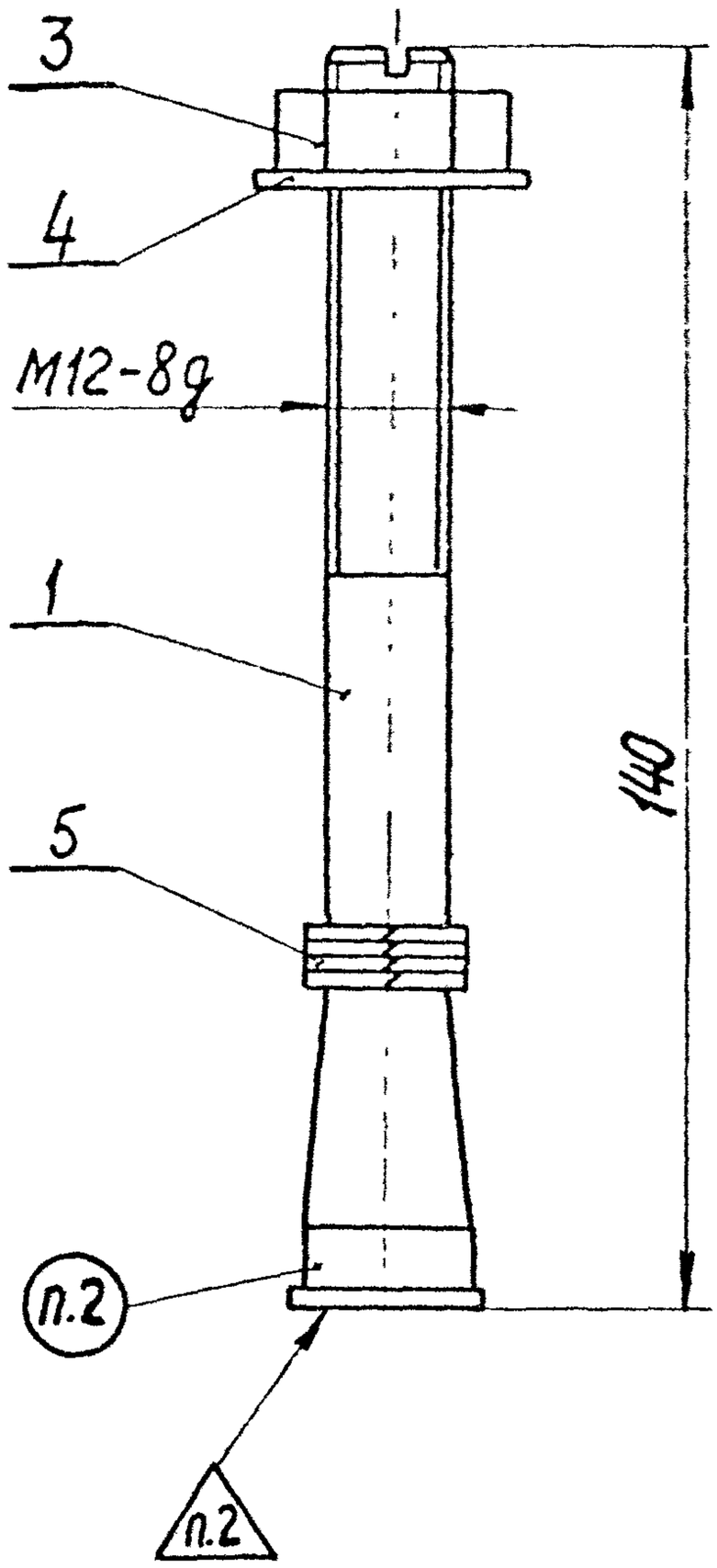

1. * Размеры для справок.
2. Маркировать и клеймить по ТУ 36-23.00.00.00

Изм	Лист	N докум.	Подп.	Дата	1.431-10В3 02.18.00СБ			
Разраб.		Воскобойников			Болт самозапирающийся Сборочный чертеж.	Лит.	Масса	Масштаб
Пров.		Ефимов		25.10.77		Р	0,2	1:1
Т. контр.		Ковалева		25.10.77		Лист	Листов 1	
Н. контр.		Ковалева		31.08.77		Минмонтажспецстрой СССР Главспецмонтажавтоматика		
Н. контр.		Потапова		23.09.77				
УТВ		Ковалева		31.08.77				

Инв. № подл. | Подп. и дата | Взам. инв. № | Инв. № дубл. | Подп. и дата

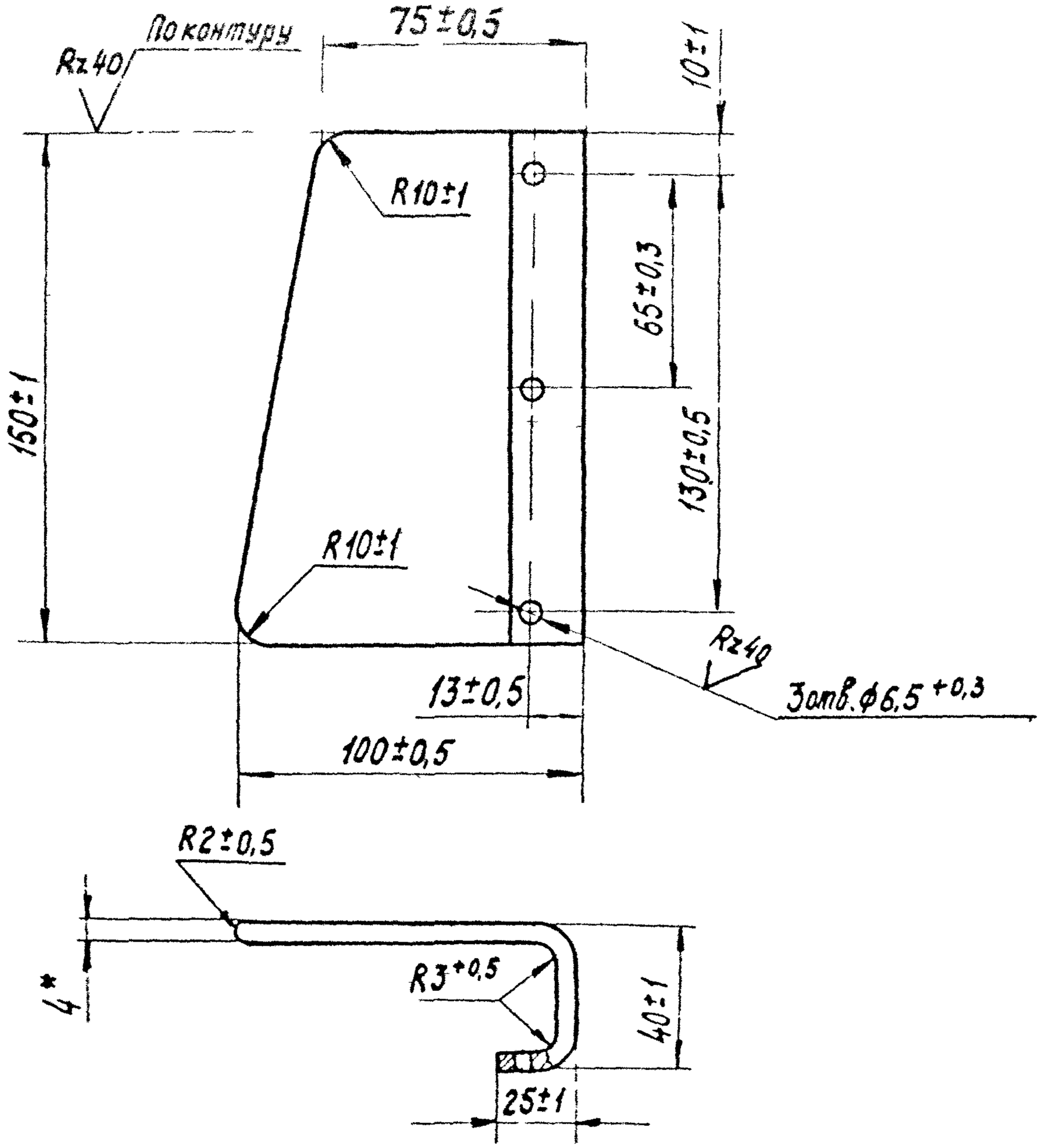

1. * Размер для справок.
2. Покрытие: Ц 9.хр.

					1.431-10 В3 02.04.02			
Изм.	Лист	№ докум.	Подп.	Дата	Ручка	Лит.	Масса	Масштаб
Разраб.		Полунина		10.08.87		Р	0,81	1:2
Пров.		Свилева		14.08.87				
Т.контр.		Коварский		12.08.87		Лист	Листов 1	
Рук пр.		Рацкевич		30.03.87	Лист	Минмонтажспецстрой СССР		
Н.контр.		Потапова		23.04.87		Гипроспецлегконструкция		
Утв.		Евмолаев		29.04.87				

Б-ПН-4,0 ГОСТ 19903-74

5 II-Г-8 Ст3сп ГОСТ 16523-70*

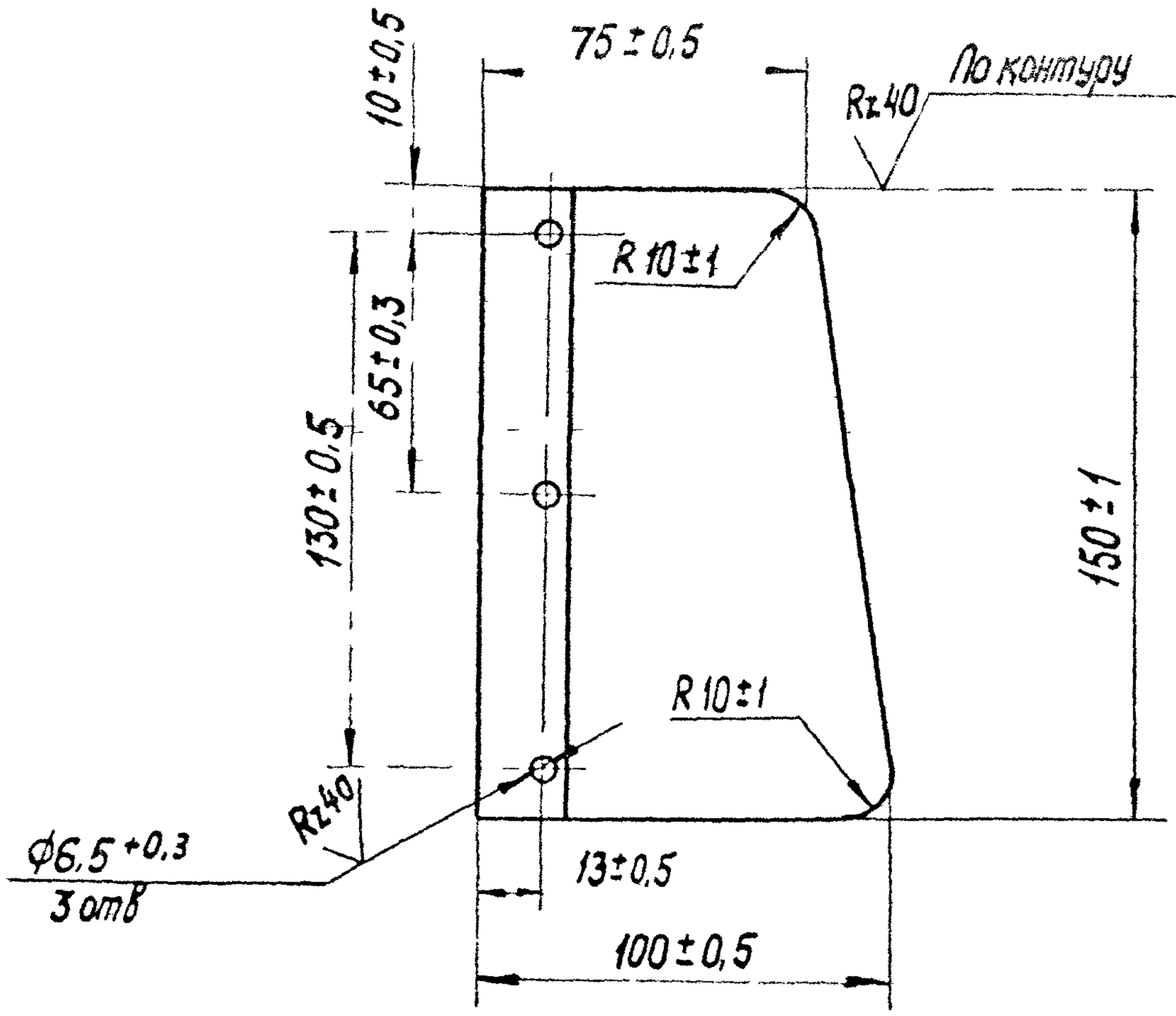

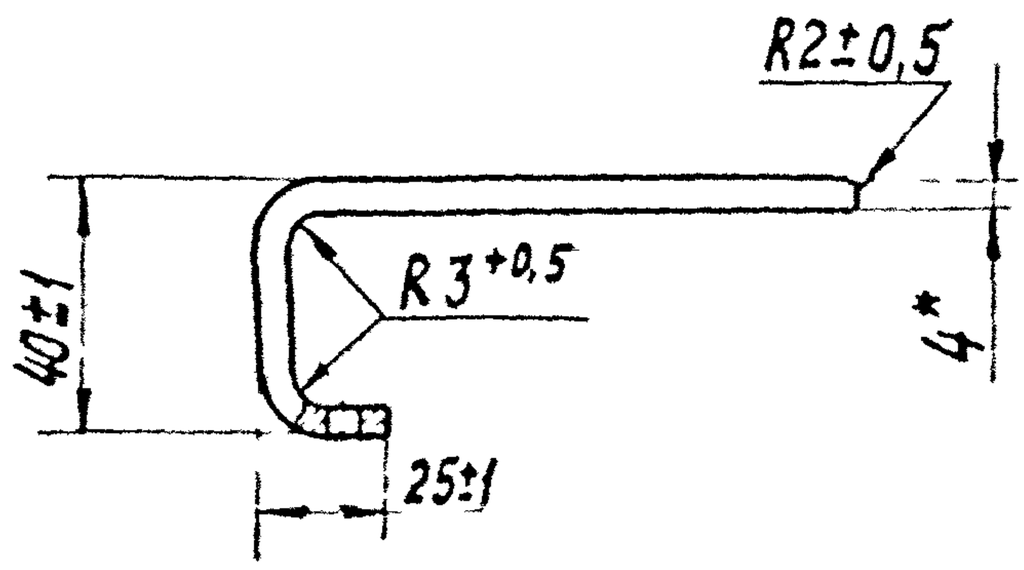

1.* Размер для справок.
2. Покрытие : Ц.9.хр.

					1.431-10 ВЗ 02.04.01			
Изм.	Лист	N докум.	Подп.	Дата				
Разраб.		Лазмина			Ручка	Лит.	Масса	Масштаб
Пров.		Сбылева				Р	0,81	1:2
Т.контр.		Коварский				Лист	Листов 1	
Рук.пр.		Рацкевич			Б-ПН-4.0 ГОСТ 19903-74	Минмонтажспецстрой		
Н.контр.		Потапова						

Взам. инв. №

Подп. и дата

Инв. № дубл.

Подп. и дата

Инв. № подл.

Расход материала на монтажный элемент, кг

Шифр	ГОСТ 8509-72		ГОСТ 8510-72	ГОСТ 19771-74	ГОСТ 19772-74			ГОСТ 2590-71		ГОСТ 103-76	ГОСТ 19903-74				Сетка		РСТ-С ТУ 98-105-67-75	Проволока ГОСТ 3282-80	ГОСТ 5781-82	Итого, кг
	L32×32×3	L70×70×4	L50×32×3	L36×36×3	L2500×45	L50×36×3	L90×70×4	Ф5	Ф18	-6×50	S2	S4	S8	S10	ТУ 14-4-1-2-75 48×48-2,5	ГОСТ 8478-75 N45-2,0*	Ст3 Ф20	Ф5, шт	Ст3 Ф18, шт	
1,5×1,8 ЩСГ	—	—	—	—	3,06	12,52	2,38	—	—	0,24	—	—	—	—	4,00	—	—	—	—	22,20
1×1,8 ЩСГ	—	—	—	—	2,56	10,59	2,38	—	—	0,24	—	—	—	—	2,65	—	—	—	—	18,42
1,5×2,4 ЩСГ	—	—	—	—	3,66	14,80	2,38	—	—	0,24	—	—	—	—	5,50	—	—	—	—	30,58
1×2,4 ЩСГ	—	—	—	—	3,16	12,87	2,38	—	—	0,24	—	—	—	—	3,30	—	—	—	—	21,95
1,5×1,8 ЩПГ	—	—	—	—	3,06	12,52	2,38	0,94	—	0,24	—	—	—	—	—	2,93	—	—	—	22,07
1×1,8 ЩПГ	—	—	—	—	2,56	10,59	2,38	0,78	—	0,24	—	—	—	—	—	1,96	—			18,51
1,5×2,4 ЩПГ	—	—	—	—	3,66	14,80	2,38	1,14	—	0,24	—	—	—	—	—	4,02	—	—		26,24
1×2,4 ЩПГ	—	—	—	—	3,16	12,87	2,38	0,98		0,24	—	—	—	—	—	2,72	—	—	—	[illegible]
1,5×1,8 ЩСГ-А	—	—	—	—	3,06	12,17	1,19	—	—	0,24	—	—	—	—	4,00	—	—	—	—	20,66
1,5×2,4 ЩСГ-А	—	—	—	—	3,66	14,45	1,19	—	—	0,24	—	—	—	—	5,50	—	—	—	—	25,04
1,5×1,8 ЩПГ-А	—	—	—	—	3,06	12,17	1,19	0,94	—	0,24	—	—	—	—	—	2,93	—	—	—	20,53
1,5×2,4 ЩПГ-А	—	—	—	—	3,66	14,45	1,19	1,14	—	0,24	—	—	—	—	—	4,02	—	—	—	24,70
1,5×1,8 ЩСГ-Б	—	—	—	—	3,06	12,17	1,19	—	—	0,24	—	—	—	—	4,00	—	—	—	—	20,66
1,5×2,4 ЩСГ-Б	—	—	—	—	3,66	14,45	1,19	—	—	0,24	—	—	—	—	5,50	—	—	—	—	25,04
1,5×1,8 ЩПГ-Б	—	—	—	—	3,06	12,17	1,19	0,94	—	0,24	—	—	—	—	—	2,93	—	—	—	20,53
1,5×2,4 ЩПГ-Б	—	—	—	—	3,66	14,46	1,19	1,14	—	0,24	—	—	—	—	—	4,02	—	—	—	24,71
1,5×2,4 РСГ	—	—	—	21,65	7,04	11,97	2,38	0,05	0,20	0,24	6,18	—	—	—	5,43	—	—	2	—	55,44
1,5×2,4 РПГ	—	—	—	21,65	7,04	11,97	2,38	2,21	0,20	0,24	6,18	—	—	—	—	3,96	—	2	—	55,83
0,7×1,8 ДСГ-Л	—	—	—	—	2,06	10,11	—	—	0,40	0,24	0,20	0,80	—	—	1,63	—	—	2	2	15,84
0,7×2,4 ДСГ-Л	—	—	—	—	2,62	12,24	—	—	0,40	0,24	0,20	0,80	—	—	2,28	—	—	2	1	18,98
0,7×1,8 ДПГ-Л	—	—	—	—	2,06	10,11	—	0,60	0,40	0,24	0,20	0,80	—	—	—	1,20	—	2	2	16,01
0,7×2,4 ДПГ-Л	—	—	—	—	2,62	12,24	—	0,80	0,40	0,24	0,20	0,80	—	—	—	1,90	—	2	1	19,40
0,7×1,8 ДСГ-П	—	—	—	—	2,76	10,11	—	—	0,40	0,24	0,20	0,80	—	—	1,63	—	0,64	2	—	16,78
0,7×2,4 ДСГ-П	—	—			3,58	12,24	—	—	0,40	0,24	0,20	0,80	—	—	2,28	—	0,96	2	—	20,70
0,7×1,8 ДПГ-П	—	—	—	—	2,76	10,11	—	0,60	0,40	0,24	0,20	0,80	—	—	—	1,20	0,64	2	—	15,95
0,7×2,4 ДПГ-П	—	—	—	—	3,58	12,24	—	0,80	0,40	0,24	0,20	0,80	—	—	—	1,90	0,96	2	—	21,12
1,8 ДСГ-Л	—	—	—	—	—	6,84	—	—	0,20	0,24	0,03	0,40	1,88	—	—	—	—	—	—	9,59
2,4 ДСГ-Л	—	—	—	—	—	9,12	—	—	0,20	0,24	0,03	0,40	1,88	—	—	—	—	—	—	11,87
1,8 ДСГ-П	—	—	—	—	—	6,84	—	—	0,20	0,24	0,03	0,40	1,88	—	—	—	—	—	—	9,59
2,4 ДСГ-П	—	—	—	—	—	9,12	—	—	0,20	0,24	0,03	0,40	1,88	—	—	—	—	—	—	11,87
Ригель Р-2	—	—	—	—	0,60	5,55	—	—	—	—	—	—	—	—	—	—	0,64	—	—	6,79
1,5×1,8 ЩСК	—	2,42	12,45	—	3,06	—	—	—	—	0,24	—	—	—	—	4,00	—	—	—	—	22,17
1×1,8 ЩСК	—	2,42	10,56	—	2,56	—	—	—	—	0,24	—	—	—	—	2,65	—	—	—	—	18,43
1,5×2,4 ЩСК	—	2,42	14,73	—	3,66	—	—	—	—	0,24	—	—	—	—	5,50	—	—	—	—	26,55
1×2,4 ЩСК	—	2,42	12,84	—	3,16	—	—	—	—	0,24	—	—	—	—	3,30	—	—	—	—	21,96
1,5×1,8 ЩПК	—	2,42	12,45	—	3,06	—	—	0,94	—	0,24	—	—	—	—	—	2,93	—	—	—	22,04
1×1,8 ЩПК	—	2,42	10,56	—	2,56	—	—	0,78	—	0,24	—	—	—	—	—	1,96	—	—	—	18,52
1,5×2,4 ЩПК	—	2,42	14,73	—	3,66	—	—	1,14	—	0,24	—	—	—	—	—	4,02	—	—	—	26,21
1×2,4 ЩПК	—	2,42	12,84	—	3,16	—	—	0,98	—	0,24	—	—	—	—	—	2,72	—	—	—	22,36
1,5×1,8 ЩСК-А	—	1,21	12,09	—	3,06	—	—	—	—	0,24	—	—	—	—	4,00	—	—	—	—	20,60