ТИПОВЫЕ КОНСТРУКЦИИ, ИЗДЕЛИЯ И УЗЛЫ ЗДАНИЙ И СООРУЖЕНИЙ.

СЕРИЯ 1.431-10

ПЕРЕГОРОДКИ

КОНСОЛЬНЫЕ СЕТЧАТЫЕ СТАЛЬНЫЕ

ВЫПУСК-2

МАТЕРИАЛЫ ДЛЯ ПРОЕКТИРОВАНИЯ

МОНТАЖНЫЕ СХЕМЫ, УЗЛЫ.

РАЗРАБОТАНЫ Гипроспецлегконструкцией

ГЛАВНЫЙ ИНЖЕНЕР В.И.ШИЛОВ.

ЗАВЕДУЮЩИЙ ОАК-4 О.Н.ЕРМОЛАЕВ.

ГЛ.КОНСТРУКТОР ПР-ТА И.И.РАЦКЕВИЧ.

УТВЕРЖДЕНЫ И ВВЕДЕНЫ В ДЕЙСТВИЕ

С 01. 08 1980г.

ПОСТАНОВЛЕНИЕМ ГОССТРОЯ СССР

ОТ 25.04 1980г. № 57

	Обозначение	Наименование	Стр.
1.	1.431-10В2	Содержание	2
2.	1.431-10В2 ПЗ	Пояснительная записка.	2-4
3.	1.431-10В2 01.00.00	Перегородка консольная сетчатая стальная. Спецификация.	5 и 9
4.	1.431-10В2 02.00.00	Перегородка консольная сетчатая щитовая стальная. Спецификация.	6-9
5.	1.431-10В2 01.00.00СБ	Перегородка консольная сетчатая стальная. Сборочный чертеж.	10-11
6.	1.431-10В2 02.00.00СБ	Перегородка консольная сетчатая щитовая стальная. Сборочный чертеж.	12-15

Копировал: Тарасова Формат А4

Рабочие чертежи „Перегородки консольные сетчатые стальные" разработаны на основании чертежей "КМ" института Промстройпроект. (Серия 1.431-10 выпуск 0,1)

Чертежи разработаны в двух выпусках.

Выпуск 2 – Материалы для проектирования, монтажные схемы и узлы.

Выпуск 3 – Дверные створки, стойки, ригели, щиты. Рабочие чертежи.

Перегородки консольные сетчатые предназначены для ограждения трансформаторных подстанций, мест складирования материалов и мест опасных для прохода.

В выпуске 3 разработаны рабочие чертежи элементов, из которых собираются два варианта перегородок: перегородка консольная сетчатая стальная (1.431-10 В2.01.00.00) и перегородка консольная сетчатая щитовая стальная (1.431-10 В2.02.00.00).

Перегородка консольная сетчатая стальная разработана высотой 1.8 м. и собирается из стоек заводского изготовления, выполненных из горячекатаных и гнутых уголков, и проволочной сварной сетки 48×48-2.5 по ТУ 14-4-64 I-75 Орловского завода им. 50-летия Октября.

Стойки перегородки устанавливаются через 1.5 м на покрытие пола и крепятся к нему самоанкерующимися болтами.

Сетка поставляется к месту монтажа в рулонах или картах нужного размера и крепится к стойкам прижимными накладками с помощью болтов

Изм.	Лист	№ докум.	Подп.	Дата	1.431-10 В2 ПЗ			
Разраб.		Мягких		16.03.90	Пояснительная записка	Лит.	Лист	Листов
Провер.		Ермолаев		19.03.90			1	4
Н. контр.		Катюхаренко		20.03.90		Минмонтажспецстрой СССР Упроспецлегконструкция		
Утв.		Ермолаев		19.03.90				

Инв. № подл. | Подп. и дата | Взам. инв. № | Инв. № дубл. | Подп. и дата

16832-01 3 Копировал: Тарасова Формат А1

Дверные проемы могут быть устроены в любом месте перегородки.

Перегородки консольные сетчатые щитовые стальные разработаны высотой 1.8м и 2.4м.

Перегородка собирается из щитов заводского изготовления, каркас которых выполняется из стальных гнутых и горячекатаных уголков, а заполнением является стальная сетка (проволочная сварная или плетеная одинарная с квадратными ячейками).

Щиты перегородки устанавливаются на покрытие пола и крепятся к нему самоанкерующимися болтами. Вертикальные обвязки соседних щитов соединяются между собой болтами.

Конструкция перегородок позволяет устраивать дверные проемы в любом месте. В дверном проеме устанавливаются дверные стойки, а для перегородок высотой 2.4м. дверные стойки соединяются верхним ригелем.

Для перегородок высотой 2.4м разработан щит с раздаточным окном.

Монтаж перегородок производится после окончания всех строительных работ при помощи грузоподъемных устройств.

Порядок монтажа перегородок:

произвести выверку расположения стоек или щитов по плану перегородки;

разметить и просверлить в полу отверстия ф18-19мм глубиной 110мм под самоанкерующиеся болты;

вставить самоанкерующиеся болты в отверстия и ударами молотка по обрезу трубы или специальной оправке частично осадить кольцо на конусе болта;

установить стойки или щиты перегородки. Надеть пластины 1.431-10В3 01.00.03 на самоанкерующиеся болты и затянуть гайки.

При затяжке гаек конус болта втягивается в кольцо и расширяет его, заклинивая болт в отверстии;

фиксация дверных стоек осуществляется приваркой пластин 1.431-10 в 3 01.00.03 к пластинам стоек;

на дверные стойки навесить створки.

Условные обозначения.

В серии приняты следующие условные обозначения:

а) для марки щитов:

Первое число в марке обозначает номинальную ширину, второе - номинальную высоту щита в м.

Первая буква в марке обозначает тип щита:

Щ – рядовой

Р – раздаточный

Д – створка дверная

Вторая буква в марке обозначает тип заполнения щита:

П – плетеной сеткой

С – сварной сеткой

Третья буква в марке обозначает вид профиля обвязки:

Г – гнутый

К – горячекатаный.

Буквы после тире "А" и "Б" - отличия в исполнении (А - правое, Б - левое)

б) для маркировки стоек:

Число в марке обозначает номинальную высоту стойки в м.

Буквы в марке обозначают:

К – рядовая стойка,

ДК – дверная стойка,

ДС – дверная стойка щитовой перегородки.

Последующие буквы в марке обозначают вид профиля:

Г – гнутый

К – горячекатаный

Буквы после тире - отличия в исполнении.

в) для маркировки ригелей - Р

Инв. № подл.	Подп. и дата	Взам. инв. №	Инв. № дубл.	Подп. и дата

Изм	Лист	№ докум	Подп.	Дата			
изм		Свиева		29.3.91	1.431-10 в 2 ПЗ	Лист	
						3и	

Эскиз 1 | Эскиз 3 | Эскиз 2 | Эскиз 4 | Эскиз 5 | Эскиз 6 | Эскиз 7 | Эскиз 8 | Эскиз 9

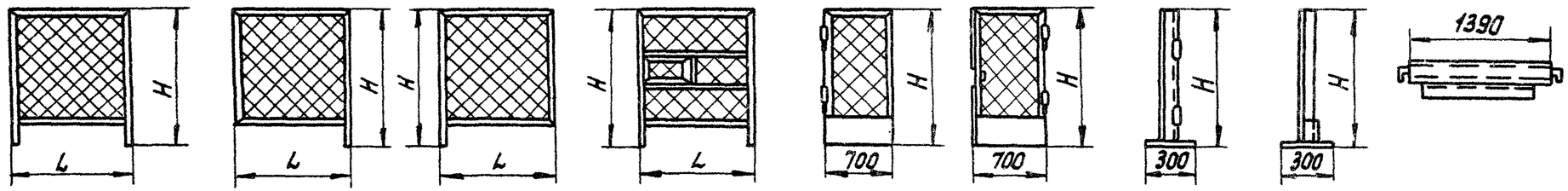

№ эскиза	Шифр изделия	Размеры, мм L	Размеры, мм H	Масса, кг
1	1.0×1.8щпг	990	1800	18.3
1	1.5×1.8щпг	1490	1800	22.0
1	1.0×2.4щпг	990	2400	22.1
1	1.5×2.4щпг	1490	2400	26.0
1	1.0×1.8щпк	990	1800	18.3
1	1.5×1.8щпк	1490	1800	22.0
1	1.0×2.4щпк	990	2400	22.2
1	1.5×2.4щпк	1490	2400	26.0
1	1.0×1.8щсг	990	1800	18.2
1	1.5×1.8щсг	1490	1800	22.0
1	1.0×2.4щсг	990	2400	22.0
1	1.5×2.4щсг	1490	2400	26.4
1	1.0×1.8щск	990	1800	18.2
1	1.5×1.8щск	1490	1800	22.0
1	1.0×2.4щск	990	2400	21.7
1	1.5×2.4щск	1490	2400	26.3
2	1.5×1.8щпг-А	1490	1800	20.2
2	1.5×2.4щпг-А	1490	2400	24.4

№ эскиза	Шифр изделия	Размеры, мм L	Размеры, мм H	Масса, кг
2	1.5×1.8щпк-А	1490	1800	20.2
2	1.5×2.4щпк-А	1490	2400	24.4
2	1.5×1.8щсг-А	1490	1800	20.4
2	1.5×2.4щсг-А	1490	2400	24.8
2	1.5×1.8щск-А	1490	1800	20.3
2	1.5×2.4щск-А	1490	2400	24.7
3	1.5×1.8щпг-Б	1490	1800	20.2
3	1.5×2.4щпг-Б	1490	2400	24.4
3	1.5×1.8щпк-Б	1490	1800	20.2
3	1.5×2.4щпк-Б	1490	2400	24.4
3	1.5×1.8щсг-Б	1490	1800	20.4
3	1.5×2.4щсг-Б	1490	2400	24.8
3	1.5×1.8щск-Б	1490	1800	20.3
3	1.5×2.4щск-Б	1490	2400	24.7
4	1.5×2.4РПГ	1490	2400	55.7
4	1.5×2.4РПК	1490	2400	52.1
4	1.5×2.4РСГ	1490	2400	55.0
4	1.5×2.4РСК	1490	2400	51.4

№ эскиза	Шифр изделия	Размер H мм	Масса, кг
5	0.7×1.8ДПГ-Л	1600	15.6
5	0.7×2.4ДПГ-Л	2155	19.3
5	0.7×1.8ДПК-Л	1600	15.4
5	0.7×2.4ДПК-Л	2155	20.7
5	0.7×1.8ДСГ-Л	1600	15.4
5	0.7×2.4ДСГ-Л	2155	18.8
5	0.7×1.8ДСК-Л	1600	15.2
5	0.7×2.4ДСК-Л	2155	20.3
6	0.7×1.8ДПГ-П	1600	16.1
6	0.7×2.4ДПГ-П	2155	20.0
6	0.7×1.8ДПК-П	1600	16.9
6	0.7×2.4ДПК-П	2155	20.8
6	0.7×1.8ДСГ-П	1600	16.0
6	0.7×2.4ДСГ-П	2155	19.5
6	0.7×1.8ДСК-П	1600	16.4
6	0.7×2.4ДСК-П	2155	20.4

№ эскиза	Шифр изделия	Размер H мм	Масса, кг.
7	1.8ДКГ-Л	1800	8.3
7	1.8ДКК-Л	1800	9.3
7	1.8ДСГ-Л	1800	9.4
7	2.4ДСГ-Л	2400	11.6
7	1.8ДСК-Л	1800	9.3
7	2.4ДСК-Л	2400	11.6
7	1.8ДКГ-П	1800	8.3
7	1.8ДКК-П	1800	9.3
7	1.8ДСГ-П	1800	9.4
7	2.4ДСГ-П	2400	11.6
7	1.8ДСК-П	1800	9.3
7	2.4ДСК-П	2400	11.6
8	1.8кг	1800	6.0
8	1.8кк	1800	5.9
9	Р1	—	7.1
9	Р2	—	7.1

Формат	Зона	Поз	Обозначение	Наименование	Кол. на исполн. 1.431-10 В2 01.00.00-										Примечание
					—	01									
				Документация											
12			1.431-10 В2 01.00.00 СБ	Сборочный чертеж											
				Сборочные единицы											
11		1	1.431 10В3 01.01.00	Стойка 1,8 КК	×										
			-01	Стойка 1.8 КГ		×									
11		2	01.02.00	Стойка дверная 1.8ДКК-л	×										
11			01.03.00	Стойка дверная 1,8ДКГ-л		×									

Изм.	Лист	№ докум.	Подп.	Дата	1.431-10В2 01.00.00			
Разраб.		Абрамова		16.03.90	Перегородка консольная сетчатая стальная	Лит.	Лист	Листов
Пров.		Рацкевич		16.03.90		Р	1	3
Н. контр.		Пономаренко		20.03.90		Минмонтажспецстрой СССР Гипроспецлегконструкция		
Утв.		Ермолаев		19.03.90				

Копировал: Тарасова

Формат 11

Инв. № подл.	Подп. и дата	Взам. инв. №	Инв. № дубл.	Подп. и дата

Формат	Зона	Поз.	Обозначение	Наименование	Кол. на исполн. 1.431-1082 01.00.00-										Примечание
11		3	1.431-1083 01.02.00-01	Стойка дверная 1.8ДКК-П	×										
			01.03.00-01	Стойка дверная 1.8ДКГ-П		×									
11		4	02.04.00-01	Стойка дверная 0,7×1.8ДСГ-Л		×									
			02.10.00-01	Створка дверная 0,7×1.8ДСК-Л	×										
11		5	02.06.00-02	Створка дверная 0,7×1,8ДСГ-П		×									
			02.12.00-02	Створка дверная 0,7×1.8ДСК-П	×										
11		6	02.18.00	Болт самоанкерующийся	×	×									
				Детали											
11		9	1.431-1083 01.00.01	Пластина	×	×									
11		10	01.00.02	Скоба	×	×									
		11	-01	Скоба	×	×									

Изм.	Лист	№ докум.	Подп.	Дата	1.431-1082 01.00.00	Лист 2

Формат	Зона	Поз.	Обозначение	Наименование	Кол. на испол. 1.431-10 В2 02.00.00 —	01	02	03	04	05	06	07			Примечание
				Документация											
22			1.431-10 В2 02.00.00 СБ	Сборочный чертеж	×	×	×	×	×	×	×	×			
				Сборочные единицы											
11		1	1.431-10В3 02.01.00	Щит 1.5×1.8 щпг	×										
			– 04	Щит 1,5×1.8 щсг			×								
			02.07.00	Щит 1.5 × 1.8 щск							×				
			– 04	Щит 1,5×1.8 щпк					×						

Изм	Лист	№ докум.	Подп.	Дата	1.431-10 В2 02.00.00			
Разраб		Полунина		16.03.90	Перегородка консольная сетчатая щитовая стальная	Лит.	Лист	Листов
Провер.		Роцкевич		16.03.90		Р	1	7
Н.контр		Пономаренко		19.03.90		Минмонтажспецстрой СССР Гипроспецлегконструкция		
Утв.		Ермолаев		19.03.90				

Инв. № подл.	Подп. и дата	Взам. инв. №	Инв. № дубл.	Подп. и дата

Формат	Зона	Поз.	Обозначение	Наименование	Кол. на исполн. 1.431-10В2 02.00.00 —	01	02	03	04	05	06	07			Примечание
11		2	1.431-10В3 02.01.00-01	Щит 1×1.8 щпг	×										
			-05	Щит 1×1.8 щсг			×								
			02.07.00-01	Щит 1×1.8 щск							×				
			-05	Щит 1×1.8 щпк					×						
		3	1.431-10В3 02.01.00-02	Щит 1.5×2.4 щпг		×									
			-06	Щит 1.5×2.4 щсг				×							
			02.07.00-02	Щит 1.5×2.4 щск								×			
			-06	Щит 1.5×2.4 щпк						×					
		4	1.431-10В3.02.01.00-03	Щит 1×2.4 щпг		×									
			-07	Щит 1×2.4 щсг				×							
			02.07.00-03	Щит 1×2.4 щск								×			
			-07	Щит 1×2.4 щпк						×					
7		5	1.431-10В3 02.02.00	Щит левый 1.5×1.8 щпг-А	×										
			-02	Щит левый 1.5×1.8 щсг-А			×								
			02.08.00	Щит левый 1.5×1.8 щпк-А					×						

Изм	Лист	№ докум.	Подп.	Дата	1.431-10В2 02.00.00	Лист 2

Формат	Зона	Поз.	Обозначение	Наименование	Кол. на исполн. 1.431-10В2 02.00.00-										Примечание
					—	01	02	03	04	05	06	07			
		5	1.431-10В3 02.08.00 -02	Щит левый 1.5×1.8ЩСК-А							×				
		6	1.431-10В3. 02.02.00-01	Щит левый 1.5×2.4ЩПГ-А		×									
			-03	Щит левый 1.5×2.4ЩСГ-А				×							
			02.08 00 - 01	Щит левый 1.5×2.4ЩПК-А						×					
			-03	Щит левый 1.5×2.4ЩСК-А								×			
		7	1.431-10В3 02.03.00	Щит правый 1.5×1.8ЩПГ-Б	×										
			-02	Щит правый 1.5×1.8ЩСГ-Б			×								
			02.13.00	Щит правый 1,5×1.8ЩПК-Б					×						
			-02	Щит правый 1.5×1.8ЩСК-Б							×				
		8	1.431-10В3 02.03.00-01	Щит правый 1.5×2.4ЩПГ-Б		×									
			-03	Щит правый 1.5×2.4ЩСГ-Б				×							
			02.13.00 - 01	Щит правый 1.5×2.4ЩПК-Б						×					
			-03	Щит правый 1.5×2.4ЩСК-Б								×			
		9	1.431-10В3 02.04.00	Створка дверная 0,7×1.8ДПГ-Л	×										
			-01	Створка дверная 0.7×1.8ДСГ-Л			×								

Инв. № подл.	Подп. и дата	Взам. инв. №	Инв. № дубл.	Подп. и дата

Формат	Зона	Поз.	Обозначение	Наименование	Кол. на исполн. 1.431-10 ВР 02.00.00-										Примечание
					—	01	02	03	04	05	06	07			
		9	1.431-10ВЗ 02.10.00	Створка дверная 0,7×1,8ДПК-Л					×						
			-01	Створка дверная 0,7×1,8ДСК-Л							×				
		10	02.05.00	Стойка дверная 1,8ДСГ-Л	×		×								
			02.09.00	Стойка дверная 1,8ДСК-Л					×		×				
		11	02.05.00-01	Стойка дверная 2,4ДСГ-Л		×		×							
			02.09.00-01	Стойка дверная 2,4ДСК-Л						×		×			
		12	02.05.00-02	Стойка дверная 1,8ДСГ-П	×		×								
			02.09.00-02	Стойка дверная 1,8ДСК-П					×		×				
		13	02.05.00-03	Стойка дверная 2,4ДСГ-П		×		×							
			02.09.00-03	Стойка дверная 2,4ДСК-П						×		×			
		14	02.06.00	Створка дверная 0,7×1,8ДПГ-П	×		×								
			-02	Створка дверная 0,7×1,8ДСГ-П			×								
			02.12.00	Створка дверная 0,7×1,8ДПК-П					×						
			-02	Створка дверная 0,7×1,8ДСК-П							×				
		15	02.06.00-01	Створка дверная 0,7×2,4ДПГ-П		×		×							

Форм.	Зона	Поз.	Обозначение	Наименование	Кол. на исполн. 1.431-10 В2 02.00 00-										Примечание
					–	01	02	03	04	05	06	07			
		15	1.431-10В302.06.00-03	Створка дверная 0,7×2,4ДСГ-П				X							
			02.12.00-01	Створка дверная 0,7×2,4ДПК-П						X					
			-03	Створка дверная 0,7×2,4ДСК-П								X			
		16	02.11.00	Створка дверная 0,7×2,4ДПК-Л						X					
			-01	Створка дверная 0,7×2,4ДСК-Л								X			
			02.17.00	Створка дверная 0,7×2,4ДПГ-П		X									
			-01	Створка дверная 0,7×2,4ДСГ-П				X							
		17	02.14.00	Щит с раздаточным											
				окном 1,5×2,4 РПГ		X									
			-01	Щит с раздаточным											
				окном 1,5×2,4 РСГ				X							
			02.16.00	Щит с раздаточным											
				окном 1,5×2,4 РПК						X					
			-01	Щит с раздаточным											
				окном 1,5×2,4 РСК								X			

Инв. N подл.	Подп. и дата	Взам. инв. N	Инв. N дубл.	Подп. и дата

Позиция	Зона	Поз.	Обозначение	Наименование	Кол. на исполн. 1.431-10 В2 02.00.00-										Примечание
					–	01	02	03	04	05	06	07			
		18	02.15.00	Ригель Р-1						×		×			
			-01	Ригель Р-2		×		×							
11		19	1.431-10 В3 02.18.00	Болт самоанкерующийся	×	×	×	×	×	×	×	×			
				Детали											
		20	1.431-10 В3 02.00.01	Уголок	×		×		×		×				
		21	-01	Уголок		×		×		×		×			
		22	01.00.03	Пластина	×	×	×	×	×	×	×	×			

Изм.	Лист	N докум.	Подп.	Дата	1.431-10 В2 02.00.00	Лист 6

Формат	Зона	Поз	Обозначение	Наименование	Кол. на исполн. 1.431-10 В2 02.00.00 -										Примечание
					—	01	02	03	04	05	06	07			
				Стандартные изделия											
		23		Болт М10×35 46.016 ГОСТ 7798-70*	×	×	×	×	×	×	×	×			
		24		Болт М10×70 46.016 ГОСТ 7798-70*	×	×	×	×	×	×	×	×			
		25		Гайка М10 4.016 ГОСТ 5915-70*	×	×	×	×	×	×	×	×			
		26		Шайба 10.02.016 ГОСТ 6958-78	×	×	×	×	×	×	×	×			
		27		Шайба 10 02.016 ГОСТ 11371-78	×	×	×	×	×	×	×	×			
		28		Шарик V16мм Н ГОСТ 3722-60	×	×	×	×	×	×	×	×			

Инв. № подл.	Подп. и дата	Взам. инв. №	Инв. № дубл.	Подп. и дата

Формат	Зона	Поз.	Обозначение	Наименование	Кол. на исполн. 1.431-10 В2 01.00.00- —	01									Примечание
11		12	1.431-10 В2 01.01.02-02	Уголок	×										
11		13	01.00.03	Пластина	×	×									
11		14	01.00.04-02	Уголок		×									
				Стандартные изделия.											
		15		Болт М8×30 4 6.019											
				ГОСТ 7798-70*	×	×									
		16		Гайка М8 4.016 ГОСТ 5915-70*	×	×									
		17		Шайба VI 6мм-Н ГОСТ 3122-60	×	×									
		18		Винт В6×25 ТУ67-72-75	×	×									
				Материалы											
		19		Сетка проволочная сварная											3-д-изготов сталепрокатн.
				48×48-2.5 ТУ 14-4-641-75	×	×									3-дим. 30-летия Октября г.Орел

Изм.	Лист	№ докум.	Подп.	Дата	1.431-10 В2 01.00.00	Лист 3

1431-1082 01.00.00СБ

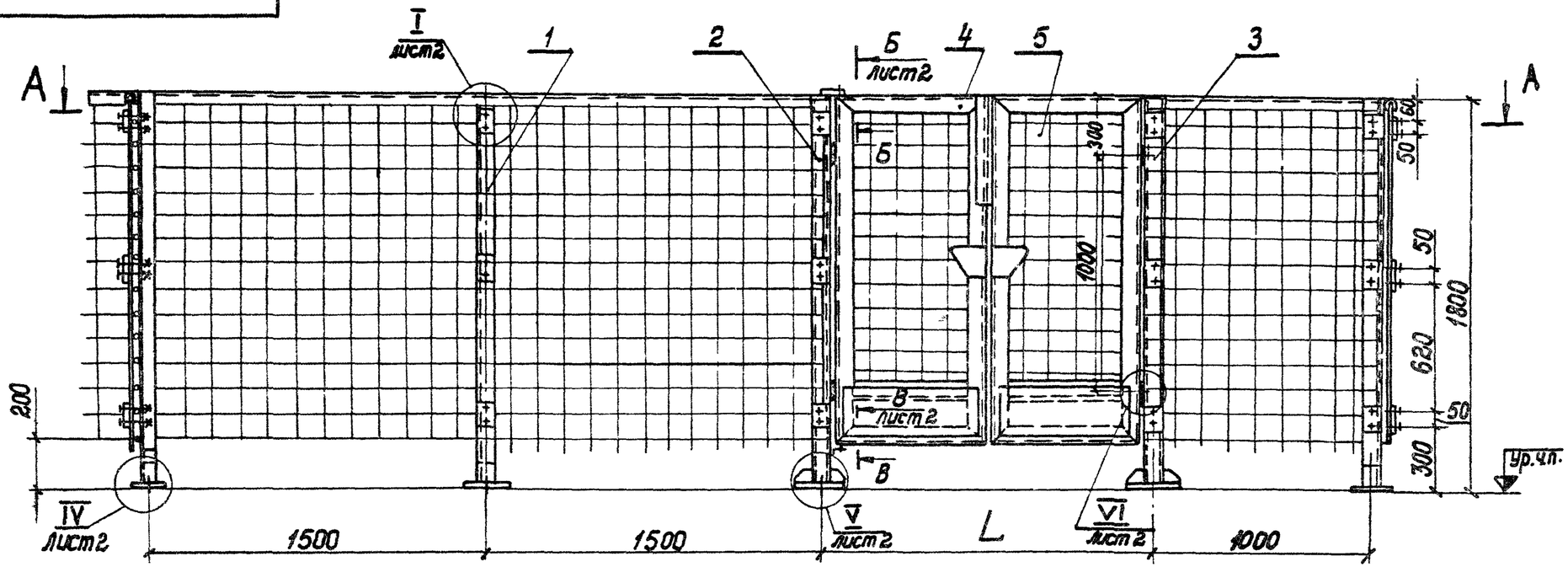

А-А

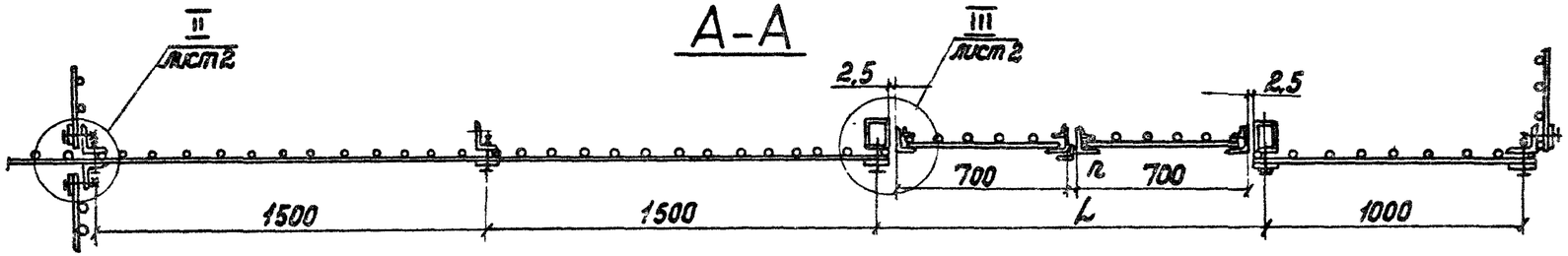

Обозначение	L мм	n, мм	Материал
1.431-10В2 01.00.00	1445	10	Уголок Б-50×32×3 ГОСТ 8510-72 / ВСт3кп2 ГОСТ 535-58
-01	1450	5	Уголок 50×36×3 ГОСТ 19772-74 / ВСт3кп2 ГОСТ 14774-76

1. Размеры для справок.
2*. Пластины поз. 19 приварить после выверки положения стоек и щитов по длине перегородки.

3. На чертеже дан фрагмент условной перегородки со всеми возможными вариантами расположения перегородки в плане.
4. Количество стоек, деталей крепления сетки к стойкам определяются конкретным проектом.
5. Сетка поставляется к месту монтажа в рулонах. Допускается поставка сетки в виде карт, требуемых размеров
6. Остальные ТТ по ТУ.

Изм.	Лист	№ докум.	Подп.	Дата	1.431-10 В2 01.00.00 СБ			
Разраб.		Свилева		11.01.78	Перегородка консольная сетчатая стальная	Лит.	Масса	Масштаб
Пров.		Рацкевич		17.01.78		Р	—	1:20
Т.контр.		Петров		17.03.78	Сборочный чертеж	Лист 1	Листов 2	
Н.контр.		Пономаренко		24.03.78		Минмонтажспецстрой СССР Гипросвецлегконструкция		
Утв.		Ермолаев		30.05.78				

1.431-10 В2 01.00.00СБ

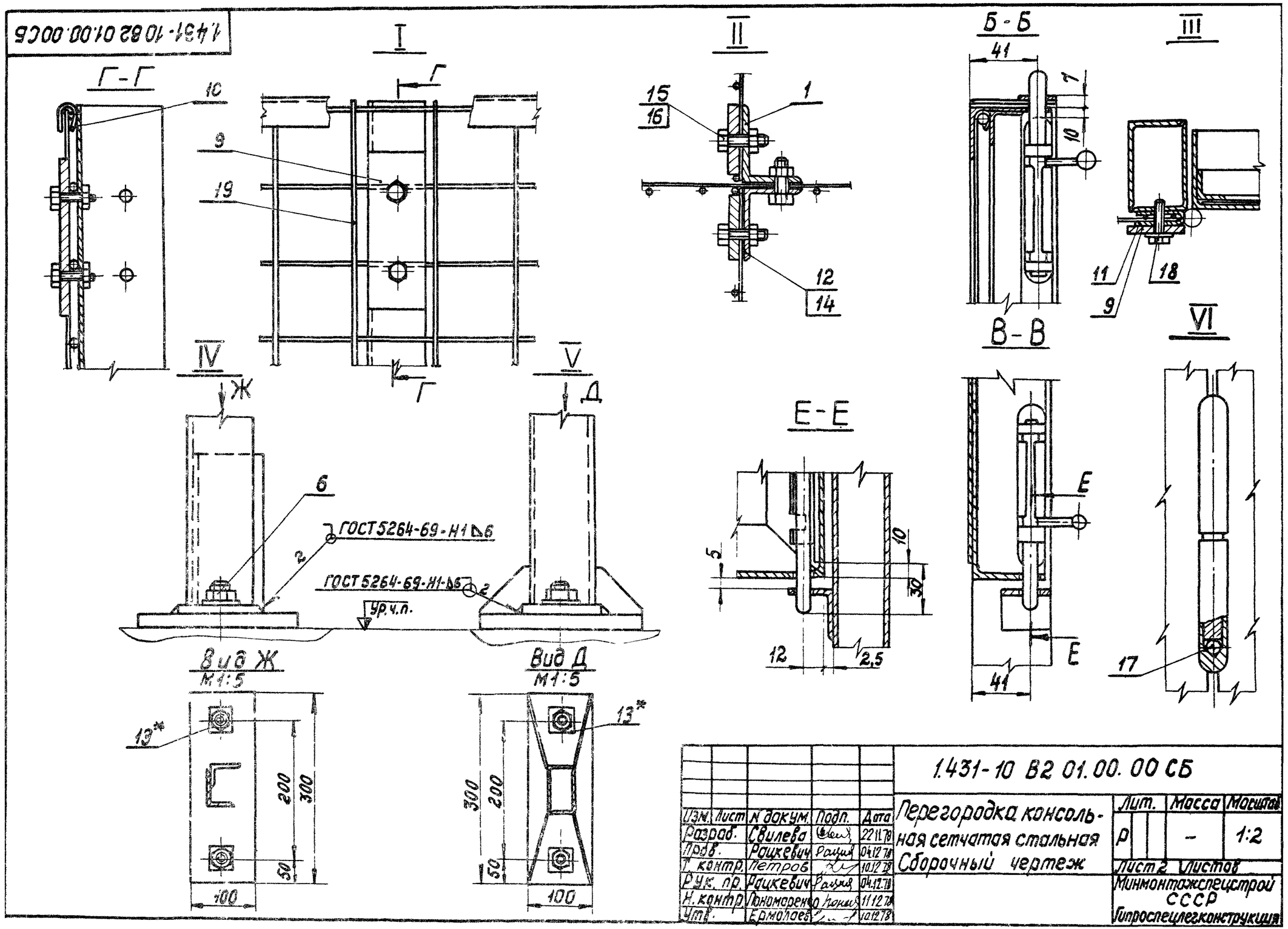

Изм.	Лист	N докум.	Подп.	Дата	1.431-10 В2 01.00.00 СБ			
Разраб.		Свилева		22.11.78	Перегородка консольная сетчатая стальная Сборочный чертеж	Лит.	Масса	Масштаб
Пров.		Рацкевич		04.12.78		Р	–	1:2
Т. контр.		Петров		10.12.78		Лист 2	Листов	
Рук. пр.		Рацкевич		04.12.78		Минмонтажспецстрой СССР Гипроспецлегконструкция		
Н. контр.		Пономаренко		11.12.78				
Утв.		Ермолаев		10.12.78				

1.431-10В2.02.00.00СБ

Рис. 1

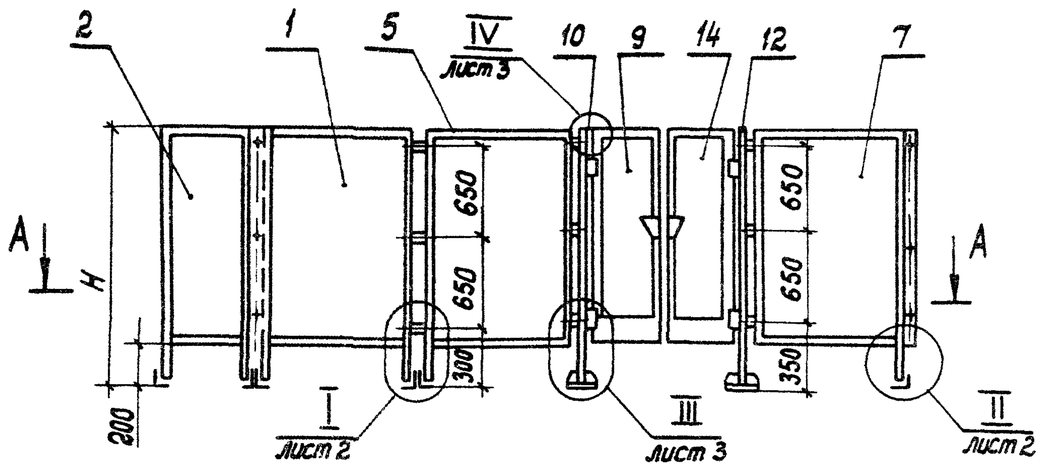

Рис. 2

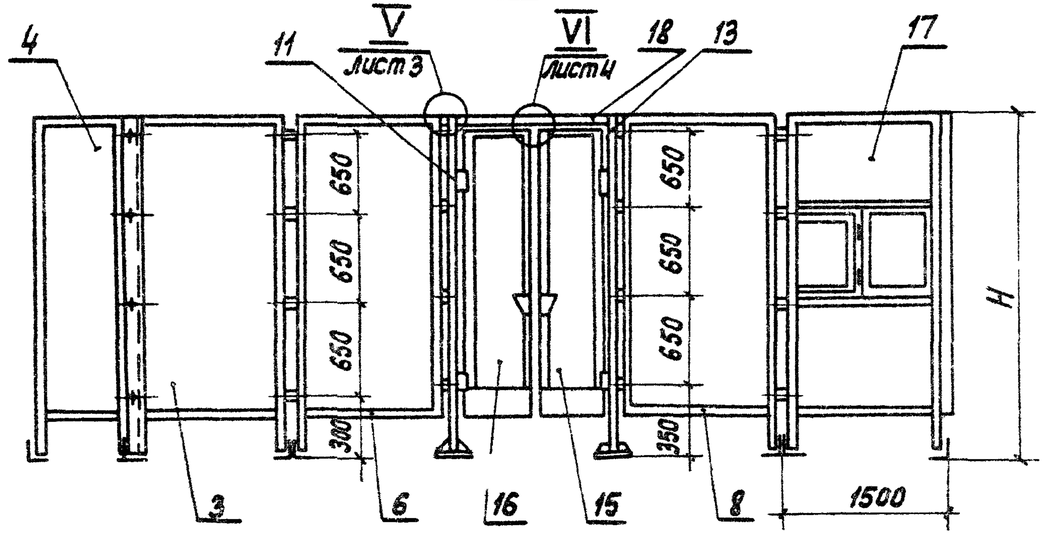

Обозначение	Рис.	Заполнитель щитов	Уголок обвязки каркаса	e, мм	L, мм	в*, мм	H, мм	Масса, кг
1.431-10В2 02.00.00	1	Сетка ГОСТ 5336-67*	ГОСТ 19772-74	1505	1490	10	1800	По проекту
-01	2						2400	
-02	1	Сетка ТУ14-4-641-75					1800	
-03	2						2400	
-04	1	Сетка ГОСТ 5336-67*	ГОСТ 8509-72	1510	1480	15	1800	
-05	2						2400	
-06	1	Сетка ТУ14-4-641-75					1800	
-07	2						2400	

1. Размеры для справок.
2.* Зазор обеспечить установкой шайб поз.26.
3.** Пластины поз. 22 приварить после выверки положения стоек и щитов по длине перегородки.
4. На чертеже даны фрагменты перегородок всех исполнений с полным набором щитов, стоек, створок дверных и ригелей по 1.431-10В2.02.00.00 с возможными вариантами расположения перегородок в плане.
5. Набор щитов, стоек, створок дверных и ригелей, их шифры, количество и монтажная схема их установки определяются конкретным проектом.
6. Остальные ТТ по ТУ.

VII
лист 4

А-А

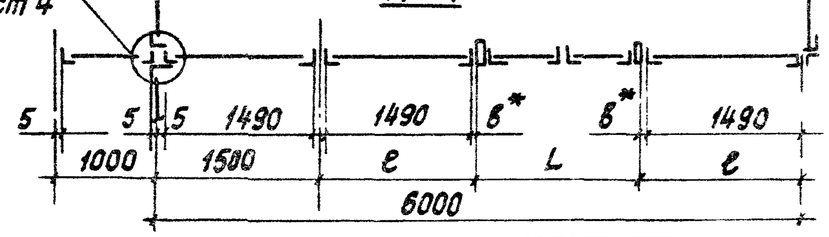

Изм.	Лист	N докум.	Подп.	Дата	1.431-10 В2.02.00.00 СБ			
Разраб.		Полунина		12.01.78	Перегородка консольная сетчатая щитовая стальная. Сборочный чертеж	Лит.	Масса	Масштаб
Пров.		Рацкевич		20.01.78		Р		1:50
Т. контр.		Петров		17.05.78		Лист 1	Листов 4	
Н. контр.		Пономаренко		02.06.78		Минмонтажспецстрой СССР Гипроспецгазконструкция		
Утв.		Ермолаев		30.09.78				

Копировал: Тарасова 15832-01 13 Формат 12

1.431-10 82 02.00.00 СБ

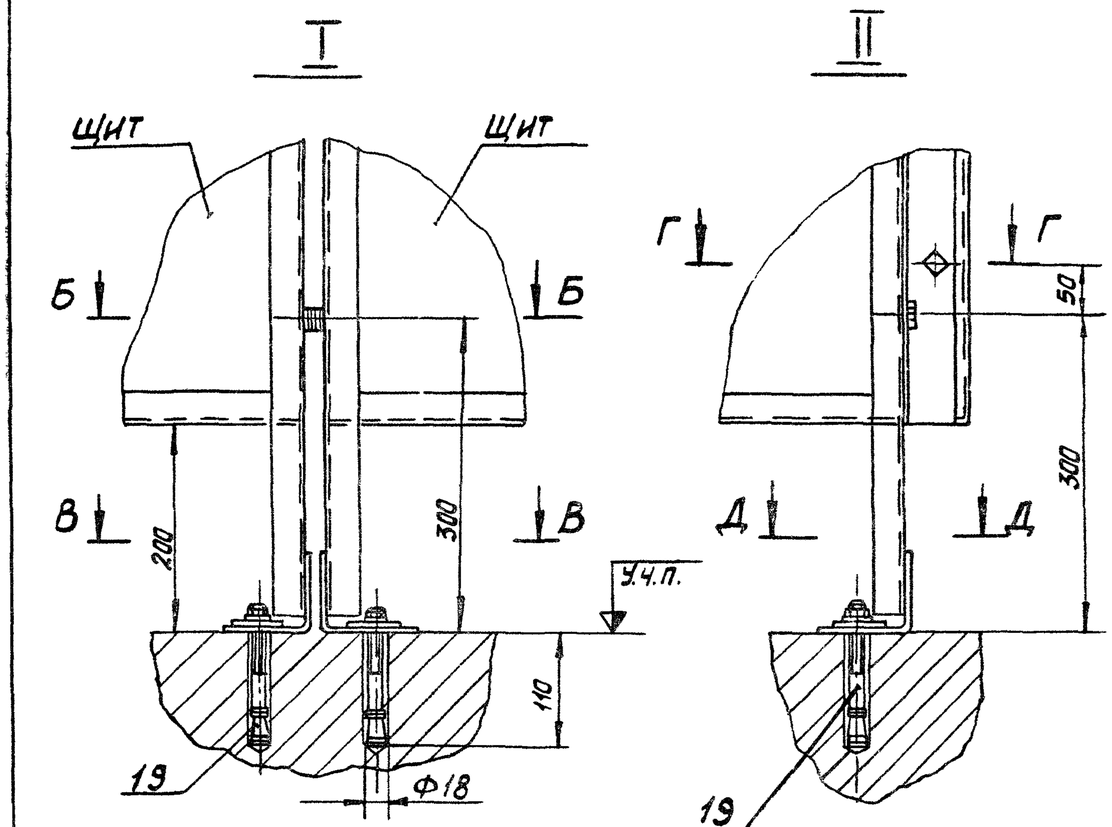

В-В

Д-Д

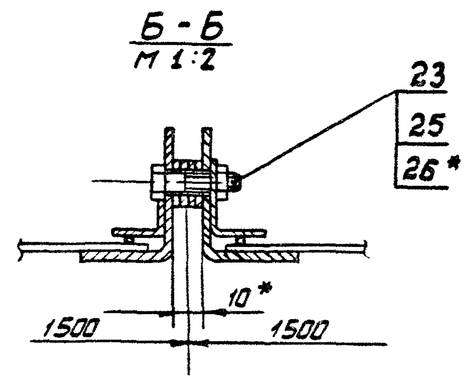

Б-Б
М 1:2

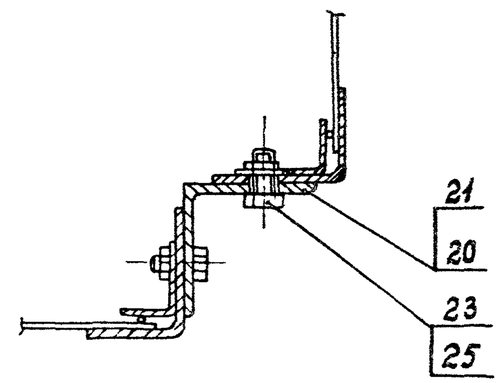

Г-Г
М 1:2

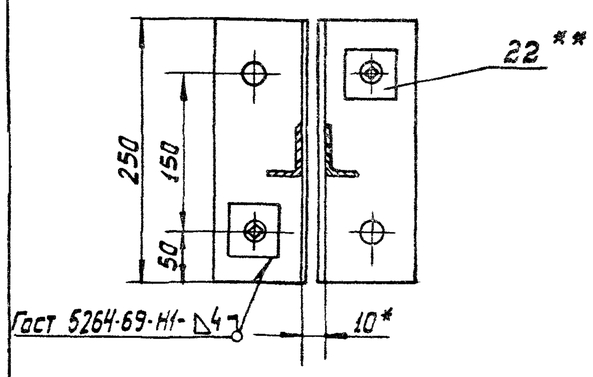

Изм	Лист	№ докум	Подп	Дата	1.431-10 82 02.00.00 СБ			
Разраб.		Абрамов		30.11.78	Перегородка консольная сетчатая щитовая стальная. Сборочный чертеж	Лит.	Масса	Масштаб
Пров.		Рацкевич		04.12.78		Р	—	1:5
Т. контр.		Петров		18.12.78		Лист 2	Листов	
Рук. пр		Рацкевич		04.12.78		Минмонтажспецстрой СССР Гипроспецпегконструкция		
Н контр		Пономаренко		20.12.78				
Утв		Ермолаев		10.1.79				

Копировал: Выгонянова

16832-01 14

Формат: 12

1.431-10 82.02.00.00СБ

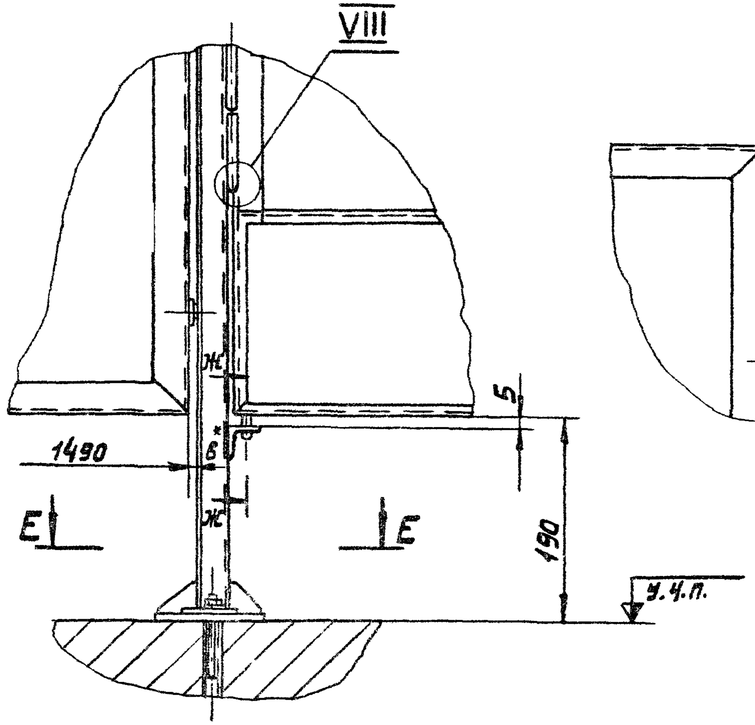

Е-Е

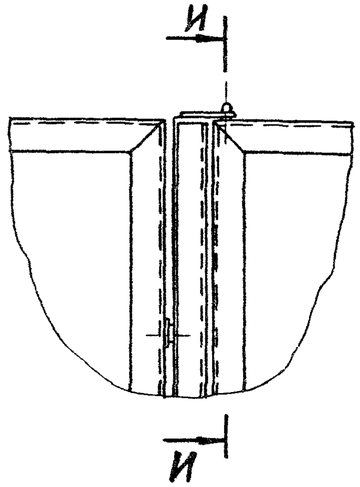

И-И
М 1:2

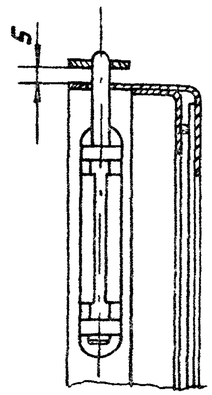

Ж-Ж
М 1:2

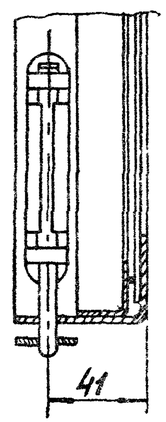

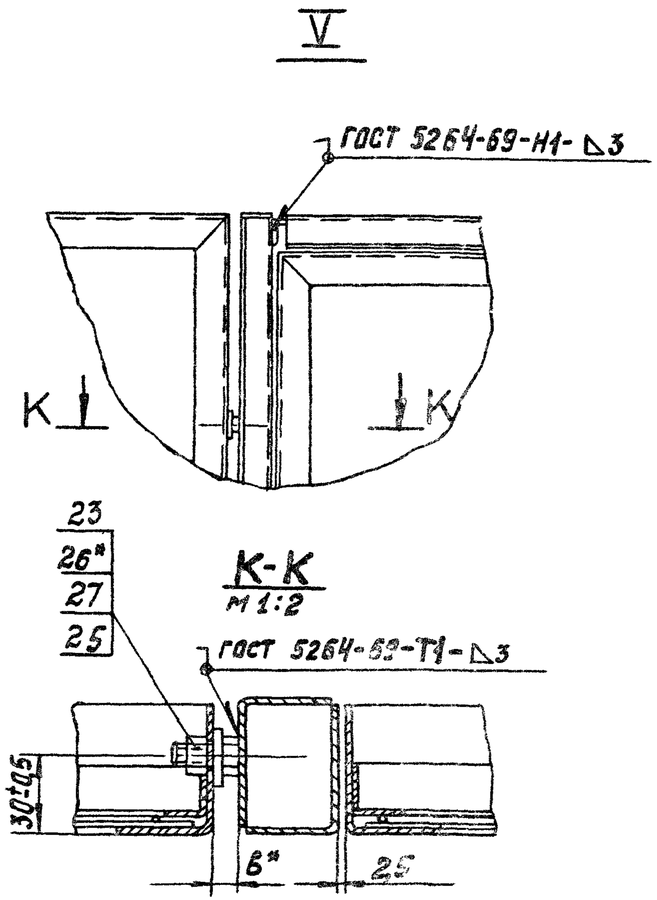

К-К
М 1:2

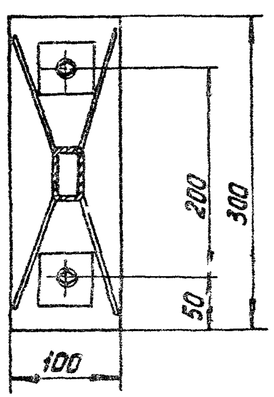

VIII
М 1:2

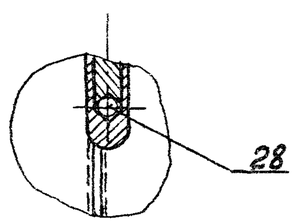

Изм.	Лист	№ докум.	Подп.	Дата	1.431-10 ВС 02.00.00СБ			
Разраб		Абрамова		30.11.78	Перегородка консольная сетчатая щитовая стальная. Сборочный чертеж	Лит.	Масса	Масштаб
Пров		Рацкевич		05.12.78		Р	—	1:5
Т.контр.		Петров		15.12.78		Лист 3	Листов	
Рук. пр.		Рацкевич		05.12.78		Минмонтажспецстрой СССР Гипровспецлегконструкция		
Н.контр.		Пономаренко		20.12.78				
Утв		Ермолаев		16.12.78				

Копировал: Выгрянова 15832-01 15 Формат 12

1.431-10 В2 02.00.00 СБ

VI

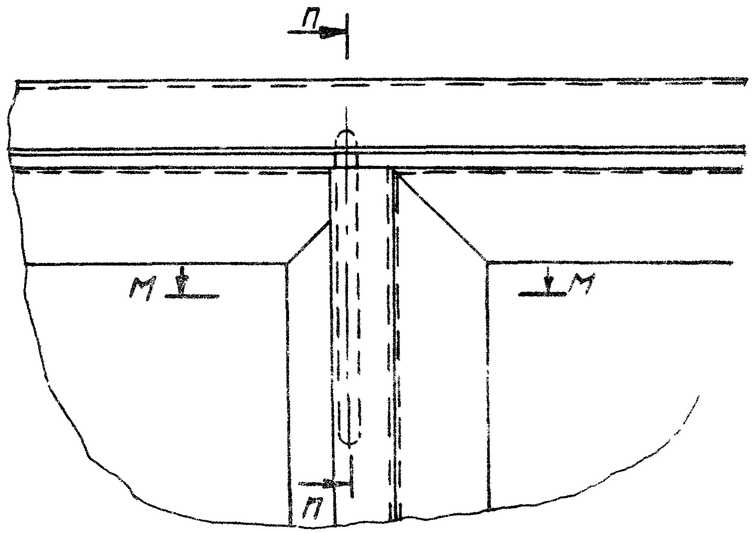

М-М

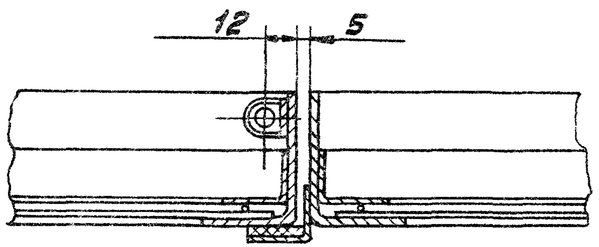

П-П

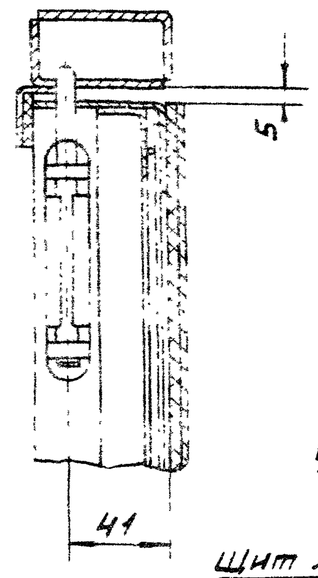

VII

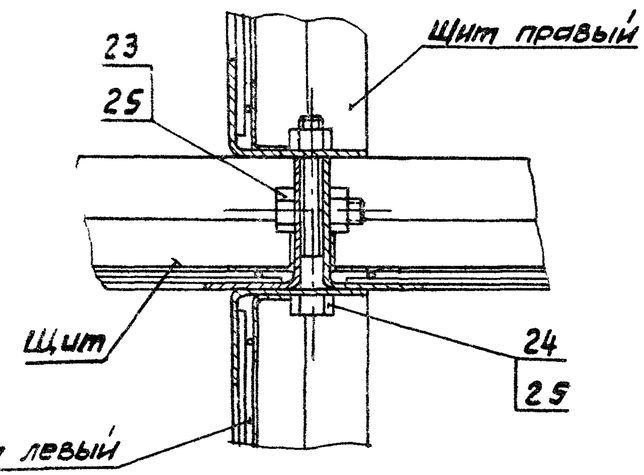

Изм	Лист	№ докум.	Подп.	Дата	1.431-10 В2 02.00.00 СБ			
Разраб		Абрамов		30.11.78	Перегородка консольная сетчатая щитовая стальная. Сборочный чертеж	Лит.	Масса	Масштаб
Пров.		Рацкевич		06.12.78		Р	—	1:2
Т. контр		Петров		18.12.78		Лист 4	Листов	
Рук. пр.		Рацкевич		06.12.78		Мосмонтажспецстрой СССР Гипроспецконструкция		
Н. контр.		Пономаренко		20.12.78				
Утв.		Ермолаев		18.12.78				