ГОСУДАРСТВЕННЫЙ КОМИТЕТ СССР ПО ДЕЛАМ СТРОИТЕЛЬСТВА
/ГОССТРОЙ СССР/

ТИПОВАЯ ДОКУМЕНТАЦИЯ НА КОНСТРУКЦИИ ИЗДЕЛИЯ
И УЗЛЫ ЗДАНИЙ И СООРУЖЕНИЙ

СЕРИЯ 4.900-9

УЗЛЫ И ДЕТАЛИ ТРУБОПРОВОДОВ ИЗ ПЛАСТМАССОВЫХ ТРУБ ДЛЯ
СИСТЕМ ВОДОСНАБЖЕНИЯ И КАНАЛИЗАЦИИ

ВЫПУСК 1

КРЕПЛЕНИЯ ПЛАСТМАССОВЫХ ТРУБОПРОВОДОВ

РАБОЧИЕ ЧЕРТЕЖИ

20800
ЦЕНА 5-89

ЦЕНТРАЛЬНЫЙ ИНСТИТУТ ТИПОВОГО ПРОЕКТИРОВАНИЯ
ГОССТРОЯ СССР

Москва, А-445, Смольная ул., 22

Сдано в печать XII 1985 года

Заказ № 72886 Тираж 3.650 экз.

ГОСУДАРСТВЕННЫЙ КОМИТЕТ СССР ПО ДЕЛАМ СТРОИТЕЛЬСТВА
/ГОССТРОЙ СССР/

ТИПОВАЯ ДОКУМЕНТАЦИЯ НА КОНСТРУКЦИИ ИЗДЕЛИЯ
И УЗЛЫ ЗДАНИЙ И СООРУЖЕНИЙ

СЕРИЯ 4.900-9

УЗЛЫ И ДЕТАЛИ ТРУБОПРОВОДОВ ИЗ ПЛАСТМАССОВЫХ ТРУБ ДЛЯ СИСТЕМ ВОДОСНАБЖЕНИЯ И КАНАЛИЗАЦИИ

ВЫПУСК 1

КРЕПЛЕНИЯ ПЛАСТМАССОВЫХ ТРУБОПРОВОДОВ

РАБОЧИЕ ЧЕРТЕЖИ

РАЗРАБОТАНЫ
ГПИ САНТЕХПРОЕКТ
ГОССТРОЯ СССР

ГЛАВНЫЙ ИНЖЕНЕР ИНСТИТУТА /ШИЛЛЕР Ю.И./

ГЛАВНЫЙ ИНЖЕНЕР ПРОЕКТА /САРГИН Ю.Н./.

УТВЕРЖДЕНЫ
ГЛАВСТРОЙПРОЕКТОМ ГОССТРОЯ СССР
ПРОТОКОЛ №7 ОТ 29 ЯНВАРЯ 1985г.
ВВЕДЕНЫ В ДЕЙСТВИЕ ГПИ САНТЕХПРОЕКТ
ПРИКАЗ № 131 ОТ 1 ОКТЯБРЯ 1985г.

Содержание

Обозначение	Наименование	Стр.
	Содержание	2; 3; 4; 5; 6; 7
А14Б 289.000 ТО	Крепление пластмассовых трубопроводов Техническое описание	8
А14Б.289.000	Опора отдельная к кирпичной или бетонной стене Dн 50-200	9; 10
А14Б 289; 002	Прокладка	10
А14Б 289.000 СБ	Опора отдельная к кирпичной или бетонной стене Dн 50-200	11
А14Б 289.001	Кронштейн	12
А14Б 290.000	Опора отдельная к бетонной стене или железобетонной колонне Dн 50-200	13; 14
А14Б 290.001	Плита	14
А14Б 290.000 СБ	Опора отдельная к бетонной стене или железобетонной колонне Dн 50-200	15
А14Б 290.010 А14Б 290.010 СБ	Кронштейн Кронштейн	16
А14Б 291.000	Опора отдельная к бетонной стене или железобетонной колонне Dн 20-160	17; 18
А14Б 291.000 СБ	Опора отдельная к бетонной стене или железобетонной колонне Dн 20-160	19
А14Б 292.000	Опора отдельная двухрядная к бетонной стене или железобетонной колонне Dн 20-160	20; 21
А14Б 292.000 СБ	Опора отдельная двухрядная к бетонной стене или железобетонной колонне Dн 20-160	22
А14Б 293.000	Опора отдельная трехрядная к бетонной стене или железобетонной колонне Dн 20-160	23; 24; 25
А14Б 291.001	Прокладка	25
А14Б 293.000 СБ	Опора отдельная трехрядная к бетонной стене или железобетонной колонне Dн 20-160	26
А14Б 294.000	Опора отдельная к железобетонной колонне Dн 110-200	27; 28
А14Б 294.000 СБ	Опора отдельная к железобетонной колонне Dн 110-200	29; 29
А14Б 294.010	Кронштейн	30; 31
А14Б 294.010 СБ	Кронштейн	32
А14Б 294.020 А14Б 294.020 СБ	Плита Плита	33
А14Б 294.001 А14Б 294.002	Стяжка Накладка	34

Обозначение	Наименование	Стр.
А14Б 294.003	Уголок	35
А14Б 294.005 А14Б 294.004	Плита Плита	36
А14Б 295.000	Опора отдельная к железобетонной колонне Дн 110-200	37;38
А14Б 296.002	Основание сплошное	38
А14Б 295.000СБ	Опора отдельная к железобетонной колонне Дн 110-200	39
А14Б 296.000	Опора со сплошным основанием к кирпичной или бетонной стене Дн 20-32	40
А14Б 296.000СБ	Опора со сплошным основанием к кирпичной или бетонной стене Дн 20-32	41
А14Б 296.001	Консоль	42
А14Б 297.000	Опора со сплошным основанием к бетонной стене или железобетонной колонне Дн 20-32	43
А14Б 297.000СБ	Опора со сплошным основанием к бетонной стене или железобетонной колонне Дн 20-32	44
А14Б 297.010СБ А14Б 297.010	Кронштейн Кронштейн	45
А14Б 298.000	Опора со сплошным основанием к кирпичной или бетонной стене Дн 40-110	46
А14Б 298.000СБ	Опора со сплошным основанием к кирпичной или бетонной стене Дн 40-110	47
А14Б 298.001 А14Б.298.002	Основание сплошное Планка установочная	48
А14Б 299.000	Опора со сплошным основанием к железобетонной колонне Дн 63-110	49
А14Б 299.000СБ	Опора со сплошным основанием к железобетонной колонне Дн 63-110	50
А14Б 299.010	Кронштейн	51
А14Б 299.010СБ	Кронштейн	52
А14Б 300.000	Опора со сплошным основанием к железобетонной колонне Дн 63-110	53
А14Б 300.000СБ	Опора со сплошным основанием к железобетонной колонне Дн 63-110	54
А14Б 301.000	Опора со сплошным основанием к бетонной стене или железобетонной колонне Дн 40-110	55
А14Б 301.000СБ	Опора со сплошным основанием к бетонной стене или железобетонной колонне Дн 40-110	56

Обозначение	Наименование	Стр.
А14Б 302. 000	Опора со сплошным основанием к кирпичной или бетонной стене Дн 125-200	57; 58
А14Б 302. 000СБ	Опора со сплошным основанием к кирпичной или бетонной стене Дн 125 - 200	59; 58
А14Б 302. 002	Уголок	60
А14Б 303. 000	Опора со сплошным основанием к железобетонной колонне Дн 125-200	61; 62
А14Б302. 004	Уголок	62
А14Б303. 000СБ	Опора со сплошным основанием к железобетонной колонне Дн 125-200	63
А14Б 304. 000	Опора со сплошным основанием к железобетонной колонне Дн125-200	64; 65
А14Б 302. 001	Консоль	65
А14Б 304. 000СБ	Опора со сплошным основанием к железобетонной колонне Дн 125-200	66
А14Б 305. 000	Опора двухрядная со сплошным основанием к кирпичной или бетонной стене Дн 125-200	67; 68
А14Б 305. 001	Настил	68
А14Б 305. 000СБ	Опора двухрядная со сплошным основанием к кирпичной или бетонной стене Дн 125-200	69

Обозначение	Наименование	Стр.
А14Б 305. 010 А14Б 305. 010 СБ	Кронштейн Кронштейн	70
А14Б 306. 000	Опора двухрядная со сплошным основанием к железобетонной колонне Дн 125-200	71; 72
А14Б 308. 002	Упор	72
А14Б 306. 000СБ	Опора двухрядная со сплошным основанием к железобетонной колонне Дн 125-200	73
А14Б 307. 000	Опора двухрядная со сплошным основанием к железобетонной колонне Дн 125-200	74; 75
А14Б 302. 003	Настил	75
А14Б. 307. 000СБ	Опора двухрядная со сплошным основанием к железобетонной колонне Дн 125-200	76
А14Б 308. 000	Опора для вертикальных трубопроводов с сопровождением к кирпичной или бетонной стене Дн 40-110	77
А14Б 308. 000СБ	Опора для вертикальных трубопроводов с сопровождением к кирпичной или бетонной стене Дн 40-110	78

Обозначение	Наименование	Стр.
А14Б 308. 010	Кронштейн	79; 80
А14Б. 308. 001	Сопровождение	80
А14Б 308. 010 СБ	Кронштейн	81
А14Б 308. 003	Консоль	82
А14Б 309. 000	Опора для вертикальных трубопроводов с сопровождением к бетонной стене или железобетонной колонне Dн 40-110	83; 84
А14Б 310. 001	Сопровождение	84
А14Б 309. 000 СБ	Опора для вертикальных трубопроводов с сопровождением к бетонной стене или железобетонной колонне Dн 40-110	85
А14Б 309. 010. СБ А14Б 309. 010	Кронштейн Кронштейн	86
А14Б 310. 000	Опора для вертикальных трубопроводов с сопровождением к кирпичной или бетонной стене Dн 125-200	87 88
А14Б 310. 002	Уголок	88
А14Б 310. 000 СБ	Опора для вертикальных трубопроводов с сопровождением к кирпичной или бетонной стене Dн 125-200	89

Обозначение	Наименование	Стр.
А14Б 311. 000	Опора для вертикальных трубопроводов с сопровождением к бетонной стене или железобетонной колонне Dн 125-160	90
А14Б 311. 000. СБ	Опора для вертикальных трубопроводов с сопровождением к бетонной стене или железобетонной колонне Dн 125-160	91
А14Б 315. 000	Опора подвесная отдельная	92; 93; 94; 95
А14Б 315. 000 СБ	Опора подвесная отдельная	96; 92
А14Б 315. 001 А14Б 315. 007	Прокладка Шпилька	97
А14Б 315. 003	Тяга	98
А14Б 315. 020 А14Б 315. 010	Муфта Опора	99
А14Б 315. 010 СБ А14Б 315. 002	Опора Пластина	100
А14Б 315. 020 СБ А14Б 315. 009	Муфта Гайка	101
А14Б 316. 000	Опора подвесная со сплошным основанием Dн 20-32	102
А14Б 316. 000 СБ	Опора подвесная со сплошным основанием Dн 20-32	103; 108

Обозначение	Наименование	Стр.
А14Б317.000	Опора подвесная со сплошным основанием Дн 40-110	104; 105; 106
А14Б315.004	Пластина	106
А14Б.317.000СБ	Опора подвесная со сплошным основанием Дн 40-110	107; 108
А14Б318.000	Опора подвесная со сплошным основанием Дн 125-200	109; 110
А14Б318.003	Настил	110
А14Б318.000СБ	Опора подвесная со сплошным основанием Дн 125-200	111
А14Б318.001	Основание сплошное	112
А14Б320.002 А14Б318.002	Уголок Уголок	113
А14Б319.000	Опора подвесная отдельная двухрядная	114; 115; 116
А14Б319.000СБ	Опора подвесная отдельная двухрядная	117
А14Б319.001	Швеллер	118
А14Б320.000	Опора подвесная двухрядная со сплошным основанием Дн 125-200	119; 120
А14Б320.001	Настил	120

Обозначение	Наименование	Стр.
А14Б320.000СБ	Опора подвесная двухрядная со сплошным основанием Дн 125-200	121
А14Б321.000	Опора подвесная для канализационных трубопроводов Дн 50, 110	122, 123
А14Б.321.000СБ	Опора подвесная для канализационных трубопроводов Дн 50, 110	124
А14Б321.001 А14Б321.002	Уголок Уголок	125
А14Б321.003	Пластина	126
А14Б321.010 А14Б321.010СБ	Хомут Хомут	127
А14Б321.005 А14Б321.006	Хомут Прокладка	128
А14Б322.000	Опора подвесная для канализационных трубопроводов Дн 50, 110	129; 130; 131; 132; 133
А14Б322.000СБ	Опора подвесная для канализационных трубопроводов Дн 50, 110	134; 135

Обозначение	Наименование	Стр.
А14Б322.010 А14Б322.010СБ	Кронштейн Кронштейн	136
А14Б322.002 А14Б322.001	Пластина Тяга	137
А14Б323.000	Опора для вертикальных канализационных трубопроводов к бетонной стене Дн 50, 110	138
А14Б323.001 А14Б.323.000СБ	Уголок Опора для вертикальных канализационных трубопроводов к бетонной стене Дн 50, 110	139
А14Б323.010 А14Б323.010.СБ	Кронштейн Кронштейн	140
А14Б324.000	Опора для крепления канализационных трубопроводов к полу Дн 50, 110	141
А14Б324.000СБ	Опора для крепления канализационных трубопроводов к полу Дн 50, 110	142
А14Б324.010 А14Б324.010СБ	Основание Основание	143

Обозначение	Наименование	Стр.
А14Б.324.001 А14Б324.002	Основание Шпилька	144
А14Б325.000	Опора для крепления канализационных трубопроводов к полу Дн 50, 110	145; 146; 147
А14Б325.000СБ	Опора для крепления канализационных трубопроводов к полу Дн 50, 110	148
А14Б325.001 А14Б325.002	Кронштейн Кронштейн	149
А14Б326.000	Опора для вертикальных канализационных трубопроводов к бетонной стене Дн 50, 110	150
А14Б323.002 А14Б326.000СБ	Уголок Опора для вертикальных канализационных трубопроводов к бетонной стене Дн 50, 110	151
А14Б326.010 А14Б326.010СБ	Кронштейн Кронштейн	152
А14Б327.002 А14Б327.000	Хомут Опора	153

1. Назначение

1.1 Рабочие чертежи креплений пластмассовых трубопроводов внутренних санитарно-технических систем выполнены для крепления напорных трубопроводов Dн 20-200 из полиэтиленовых труб ПВП, ПНП, ПП среднего типа („С") давлением до 0,6МПа (6 кгс/см²) по ГОСТ 18599-73 и для крепления самотечных (канализационных) трубопроводов Dн 50, 110 по ГОСТ 22689.3-77

2. Технические данные

2.1 При разработке рабочих чертежей опорных конструкций и средств креплений, основные нормализованные узлы (хомуты, скобы, тяги, пластины, сплошные основания), а также часть кронштейнов выполнены в соответствии с ОСТ 36-17-77 „Опоры и подвески пластмассовых трубопроводов", ГОСТ 16127-78". Детали стальных трубопроводов, подвески" и рабочих чертежей унифицированных средств креплений трубопроводов, разработанных ВНИИГС (Ленинград) совместно с ПКБ треста Сантехдеталь.

2.2. Узлы и детали креплений по ОСТ 36-17-77 и ГОСТ 16127-78 выпускаются заводами Минмонтажспецстроя СССР и союзных республик, а унифицированные средства крепления трубопроводов, разработанные ВНИИГС и ПКБ треста Сантехдеталь-Воронежским заводом Монтажных заготовок треста Юговостоксантехмонтаж" (394002. Воронеж, Базовая ул., 1).

2.3. Опорные конструкции и средства крепления разработаны для различных вариантов по диаметрам, количеству трубопроводов в одном потоке, по их расположению (горизонтальное, вертикальное), по их креплению к различным строительным конструкциям (стенам, колоннам, перекрытиям и к полу).

2.4 Предусмотрены следующие способы крепления трубопроводов к строительным конструкциям: посредством сварки или разъемных соединений к закладным деталям, пристрелкой строительно-монтажным пистолетом, а также посредством стяжных шпилек к колоннам.

2.5. Опоры для напорных полиэтиленовых трубопроводов предусмотрены как отдельными, так и на сплошном основании с установкой его на опорах через 6 м.

Опоры для самотечных канализационных трубопроводов могут выполняться как отдельными без сплошного основания, так и на сплошном основании.

2.6. Конструктивно опоры выполнены подвижными, что обеспечивает подвижность при тепловых расширениях в горизонтальных трубопроводах в двух направлениях, а в вертикальных трубопроводах в одном направлении (вверх).

2.7 Во избежание коррозии, металлические узлы и детали опор и подвесок следует окрашивать антикоррозийным лакокрасочным покрытием.

3. Правила выбора креплений пластмассовых трубопроводов

3.1 Для удобства пользования при проектировании каждый конкретный вид опорной конструкции имеет свое обозначение и полный комплект конструкторской документации, что позволяет своевременно производить индексацию проектов, а также заказывать опоры и крепления на любом предприятии при отсутствии возможности централизованного их получения.

3.2. Выбор каждого вида опорных конструкций следует производить в соответствии с допускаемой нагрузкой (Р).

3.3 Расстояния между опорами и масса полиэтиленовых трубопроводов приведена в таблице в выпуске 0 серии 4.900-9.

3.4. Монтаж и крепление пластмассовых трубопроводов следует производить в соответствии с нижеследующими документами:

Инструкция по проектированию и монтажу водопроводных и канализационных сетей из пластмассовых труб СН 478-80;

Рекомендации по креплению технологических трубопроводов из полиэтилена;
СПКТБ „Энергополимер", Москва, 1979 г.;

Инструкция по применению пороховых инструментов при производстве монтажных и специальных строительных работ ВСН-410-80 ММС СССР.

Энергоиздат, Москва 1981 г.

Инв. № | Подп. и дата | Взам. инв. № | Инв. № дубл.

Изм.	Лист	N докум.	Подп.	Дата
Разраб		Крупник		
Пров		Вайнберг		
Рук. гр.		Крупник		
Н. контр.		Литвак		
Утв.		Спивак		

А14-6289.000ТО

Крепления пластмассовых трубопроводов
Техническое описание

Лит	Лит	Листов
И		1

Госстрой СССР
САНТЕХПРОЕКТ
г. Москва

Формат	Зона	Поз.	Обозначение	Наименование	Кол. на исполн. А14Б 289.000- —	01	02	03	04	05	06	07
				Документация								
А3			А14Б 289.000 СБ	Сборочный чертеж	X	X	X	X	X	X	X	X
				Детали								
А3		1	А14Б 289.001	Кронштейн	1							
			-01	Кронштейн		1						
			-02	Кронштейн			1					
			-03	Кронштейн				1				
			-04	Кронштейн					1			
			-05	Кронштейн						1		
			-06	Кронштейн							1	
			-07	Кронштейн								1
		2	А14Б 289.002	Прокладка	1	1	1					

Изм.	Лист	№ докум.	Подп.	Дата
Разраб.		Белявская		VI-83
Пров.		Крупник		
Рук. гр.		Крупник		
Н. контр.		Литвак		
Утв.		Сливак		

А14Б289.000

Опора отдельная к кирпичной или бетонной стене Dн 50-200

Лит.	Лист	Листов
И	1	3

Госстрой СССР САНТЕХПРОЕКТ г. Москва

Копировал: Формат А4

Инв. № подл.	Подп. и дата	Взам. инв. №	Инв. № дубл.	Подп. и дата

Формат	Зона	Поз.	Обозначение	Наименование	Кол. на исполн. А14Б 289.000- —	01	02	03	04	05	06	07	Примечание
А4		2	А14Б 289.002 -01	Прокладка				1	1				
			-02	Прокладка						1	1		
			-03	Прокладка								1	
		3	-04	Прокладка	1								
			-05	Прокладка		1							
			-06	Прокладка			1						
			-07	Прокладка				1					
			-08	Прокладка					1				
			-09	Прокладка						1			
			-10	Прокладка							1		
			-11	Прокладка								1	
				Стандартные изделия									
				Болты ГОСТ 7798-70									
		4		М8х20.36	2	2	2						
				М10х25.36				2	2	2	2		
				М12х25.36								2	

Справ. №

Изм.	Лист	№ докум.	Подп.	Дата

А14Б289.000

Лист 2

Копировал: Формат А4

Серия 4.900-9 Вып. 1

Обозначение	Наименование	Кол. на исполн. А14Б 289.000-							Примечание
		–	01	02	03	04	05	06	07	
	Гайки ГОСТ 5915-70	2	2	2						
	М8.4				2	2	2	2		
	М10.4								2	
	М12.4									
	Скоба СО-50 ОСТ 36-17-77	1								
	Скоба СО-63 ОСТ 36-17-77		1							
	Скоба СО-75 ОСТ 36-17-77			1						
	Скоба СО-90 ОСТ 36-17-77				1					
	Скоба СО-110 ОСТ 36-17-77					1				
	Скоба СО-125 ОСТ 36-17-77						1			
	Скоба СО-160 ОСТ 36-17-77							1		
	Скоба СО-200 ОСТ 36-17-77								1	
5										
6										

Инв. N подл. | Подп. и дата | Взам. инв. No | Инв. N дубл. | Подп. и дата

Формат | Зона | Поз.

А14Б 289.000 Лист 3

Изм. | Лист | N докум. | Подп. | Дата

Копировал:

Формат А4

А14Б 289.002

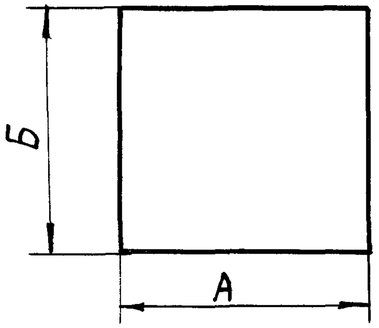

Обозначение	Размеры, мм А	Размеры, мм Б	Масса, кг
А14Б 289.002	40	40	0,006
–01	60		0,010
–02		50	0,012
–03	100	60	0,024
–04	82	40	0,013
–05	104		0,017
–06	123		0,020
–07	148		0,024

Продолжение

Обозначение	Размеры, мм А	Размеры, мм Б	Масса, кг
А14Б 289.002-08	179	40	0,029
–09	204	50	0,041
–10	258		0,052
–11	324	60	0,078
–12	15	20	0,001
–13	20		0,002
–14	40	25	0,004
–15	50		0,005

Неуказанные предельные отклонения размеров – ±3

Инв. N подл. | Подп. и дата | Взам. инв. No | Инв. N дубл. | Подп. и дата

Изм.	Лист	N докум.	Подп.	Дата
Разраб.		Белявская		VI-83
Пров.		Крупник		
Рук. груп.		Крупник		
Гл. спец.		Вайнберг		
Н. контр.		Литвак		
Утв.		Слнвак		

А14Б 289.002

Прокладка

Лит.	Масса	Масштаб
Н	См. табл.	–

Лист | Листов 1

Госстрой СССР САНТЕХПРОЕКТ г. Москва

Пластина 2, лист ОМБ-М ГОСТ 7338-77

/20800 Копировал:

Формат А4

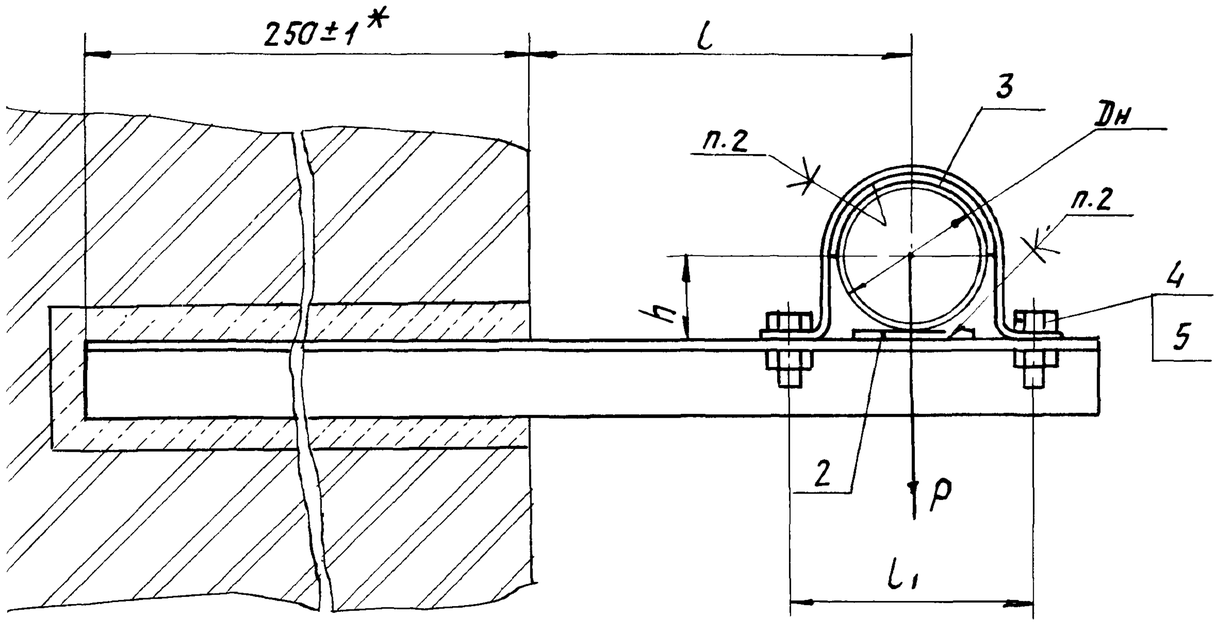

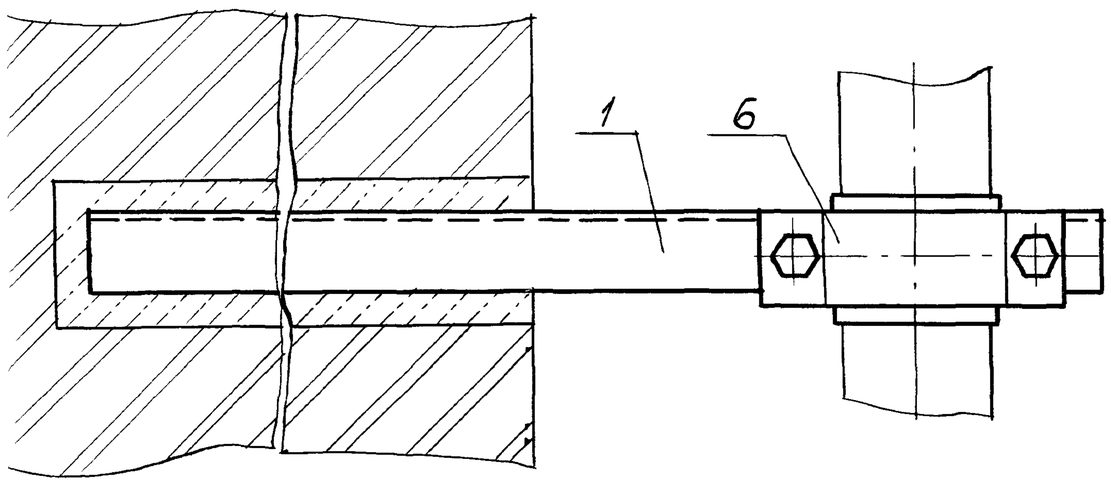

Обозначение	Наружный диаметр трубопровода Dн, мм	Допускаемая нагрузка P, кгс	Размеры, мм			Масса, кг
			l	l1	h	
А146 289.000	50	20	125	78	28	0,58
–01	63		132	90	34	0,61
–02	75		138	102	40	0,63
–03	90	35	145	126	48	1,08
–04	110		180	146	58	1,19
–05	125		188	160	65	1,37
–06	160		205	200	84	1,50
–07	200	70	225	255	103	2,67

1. Размеры для справок, кроме указанного знаком *
2. Клей 88Н ТУ38-1051061-76

Изм	Лист	№ докум.	Подп.	Дата
Разраб.		Белявская		4-83
Пров.		Крупник		
Рук. гр.		Крупник		
Гл. спец.		Вайнберг		
Н. контр.		Литвак		
Утв.		Сливак		

А146 289.000СБ

Опора отдельная к кирпичной или бетонной стене Dн 50-200

Лит.	Масса	Масшт.
И	См. табл.	—
Лист	Листов 1	

Госстрой СССР
САНТЕХПРОЕКТ
г. Москва

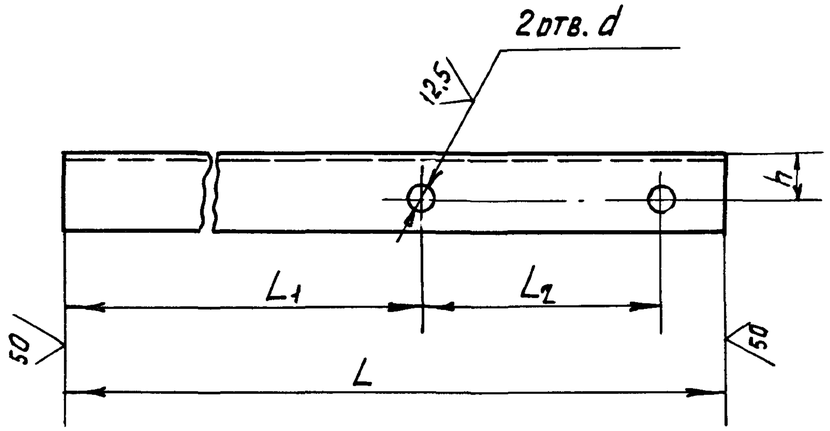

Обозначение	Размеры, мм					Материал	Масса, кг
	L	L1	L2	h	d		
А14Б289.001	435	336	78	15	10	Уголок Б-25×25×3 ГОСТ 8509-72 / ВСт3пс3-I ГОСТ 535-79	0,45
— 01	448	337	90				0,49
— 02	460	336	102				0,51
— 03	480	332	126	30	12	Уголок Б-32×32×4 ГОСТ 8509-72 / ВСт3пс-3-I ГОСТ 535-79	0,97
— 04	525	357	146				1,0
— 05	540	358	160				1,03
— 06	577	355	200				1,1
— 07	632	347,5	255		14	Уголок Б-50×50×4 ГОСТ 8509-72 / ВСт3пс-3-I ГОСТ 535-79	1,9
— 08	185	86	78	15	10	Уголок Б-25×25×3 ГОСТ 8509-72 / ВСт3пс-3-I ГОСТ 535-79	0,20
— 09	198	87	90				0,22
— 10	208	87	102				0,23
— 11	230	82	126	30	12	Уголок Б-32×32×4 ГОСТ 8509-72 / ВСт3пс3-I ГОСТ 535-79	0,44
— 12	274	107	146				0,52
— 13	289	108	160				0,55
— 14	327	105	200				0,62
— 15	382	97,5	255		14	Уголок Б-50×50×4 ГОСТ 8509-72 / ВСт3пс-3-I ГОСТ 535-79	1,17

Неуказанные предельные отклонения размеров $+t_2; -t_2; \pm t_2/2$

Изм.	Лист	N докум.	Подп.	Дата
Разраб.		Белявская		VI-83
Пров.		Крупник		
Рук. гр.		Крупник		
Гл. спец.		Вайнберг		
Н. контр.		Литвак		
Утв.		Спивак		

А14Б289.001

Кронштейн

Лит.	Масса	Масш.
И	См. табл.	

Лист | Листов 1

Смотри таблицу.

Госстрой СССР САНТЕХПРОЕКТ г. Москва

Инв. N подл. | Подп. и дата | Взам. инв. N | Инв. N дубл. | Подп. и дата

Формат	Зона	Поз.	Обозначение	Наименование	Кол. на исполн. А14Б 290.000 —	01	02	03	04	05	06	07			Примечание
				Документация											
А3			А14Б 290.000. СБ	Сборочный чертеж	X	X	X	X	X	X	X	X			
				Сборочные единицы											
А4		1	А14Б 290. 010	Кронштейн	1										
			-01	Кронштейн		1									
			-02	Кронштейн			1								
			-03	Кронштейн				1							
			-04	Кронштейн					1						
			-05	Кронштейн						1					
			-06	Кронштейн							1				
			-07	Кронштейн								1			

Изм	Лист	№ докум.	Подп.	Дата	А14Б290.000		
Разраб.	Белявская			11-83	Опора отдельная к бетонной стене или железобетонной колонне Дн 50-200	Лит.	Лист 1 / Листов 3
Пров.	Крупник					И	
Рук.гр.	Крупник					Госстрой СССР Сантехпроект г. Москва	
Н.контр	Литвак						
Утв.	Спивак						

Копировал: Формат А4

Инв. N подл.	Подп. и дата	Взам. инв. N	Инв. N дубл.	Подп. и дата

Формат	Зона	Поз.	Обозначение	Наименование	Кол. на исполн. А14Б 290.000 —	01	02	03	04	05	06	07			Примечание
				Детали											
А4		2	А14Б 289.002	Прокладка	1	1	1								
			-01	Прокладка				1	1						
			-02	Прокладка						1	1				
			-03	Прокладка								1			
А4		3	А14Б 289.002 -04	Прокладка	1										
			-05	Прокладка		1									
			-06	Прокладка			1								
			-07	Прокладка				1							
			-08	Прокладка					1						
			-09	Прокладка						1					
			-10	Прокладка							1				
			-11	Прокладка								1			
				Стандартные изделия											
				Болт М8х20.36 ГОСТ 7798-70	2	2	2								
				Болт М10х25.36 ГОСТ 7798-70				2	2	2	2				

Изм	Лист	№ докум.	Подп.	Дата	А14Б290.000	Лист 2

Копировал: Формат А4

Инв. N подл. | Подп. и дата | Взам. инв. N

А14Б290.001

Серия 4.900-9 вып.1

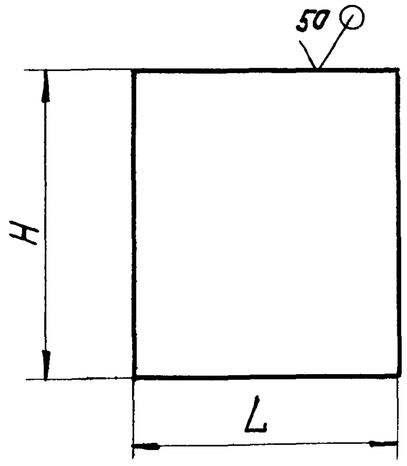

Обозначение	Размеры, мм H	Размеры, мм L	Материал	Масса, кг
А14Б290.001	200-1,15	170-1	Лист Б-2,0 ГОСТ 19903-74 / 4-IV-8 Ст3пс ГОСТ 16523-70	0,53
—01	300-1,3		Лист Б-3,0 ГОСТ 19903-74 / 4-IV-8 Ст3пс ГОСТ 16523-70	1,2
—02		360-1,4		2,60

Изм	Лист	№ докум.	Подп.	Дата
Разраб.		Белявская		VI-83
Пров.		Крупник		
Рук.гр.		Крупник		
Гл.спец.		Вайнберг		
Н.контр.		Литвак		
Утв.		Спивак		

А14Б 290. 001

Плита

Лит.	Масса	Масштаб
И	См. табл.	—

Лист | Листов 1

См. таблицу

Госстрой СССР САНТЕХПРОЕКТ г. Москва

Копировал: Ди- Формат А4

Инв.N подл. | Подп. и дата | Взам. инв.N | Инв.N дубл. | Подп. и дата

Формат	Зона	Поз.	Обозначение	Наименование	Кол. на исполн. А14Б 290.000- —	01	02	03	04	05	06	07			Примечание
		4		Болт М12х25.36 ГОСТ 7798-70								2			
				Гайки ГОСТ 5915-70											
		5		М8.4	2	2	2								
				М10.4				2	2	2	2				
				М12.4								2			
		6		Скоба СО-50 ОСТ 36-17-77	1										
				Скоба СО-63 ОСТ 36-17-77		1									
				Скоба СО-75 ОСТ 36.17-77			1								
				Скоба СО-90 ОСТ 36-17-77				1							
				Скоба СО-110 ОСТ 36-17-77					1						
				Скоба СО-125 ОСТ 36-17-77						1					
				Скоба СО-160 ОСТ 36-17-77							1				
				Скоба СО-200 ОСТ 36-17-77								1			
				Прочие изделия											
		7		Дюбель ДГПШ4,5х40ТУ3-741-74	4	4	4								
				Дюбель ДГПШ4,5х60ТУ3-741-74				4	4	4	4	4			

Инв.N подл. | Подп. и дата | Взам. инв.N | Инв.N дубл. | Подп. и дата

А14Б 290.000

Лист

20800 15

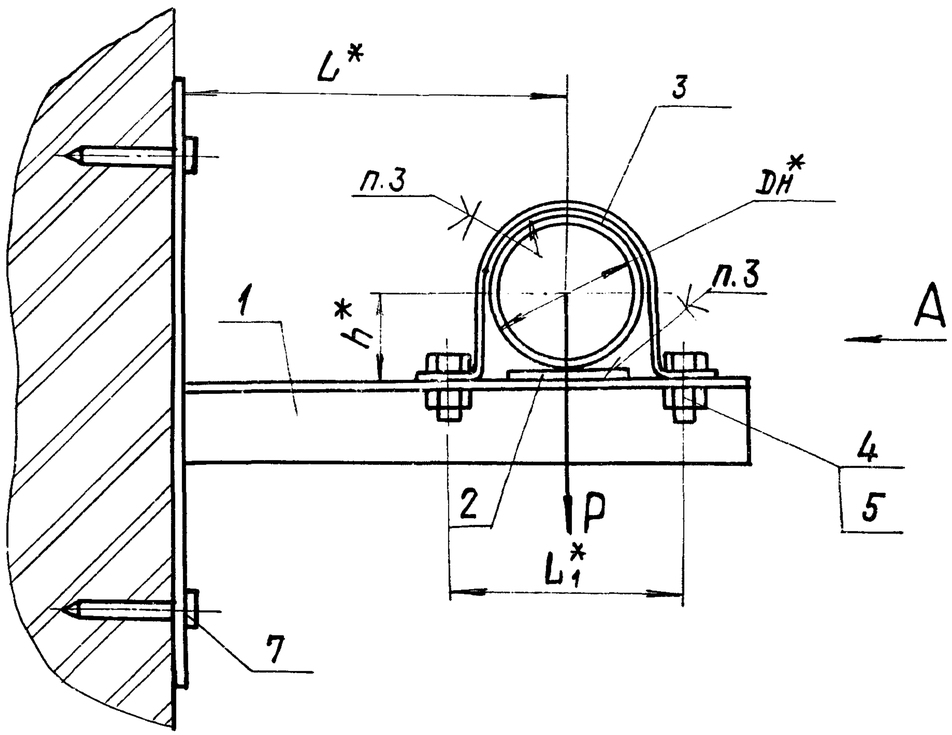

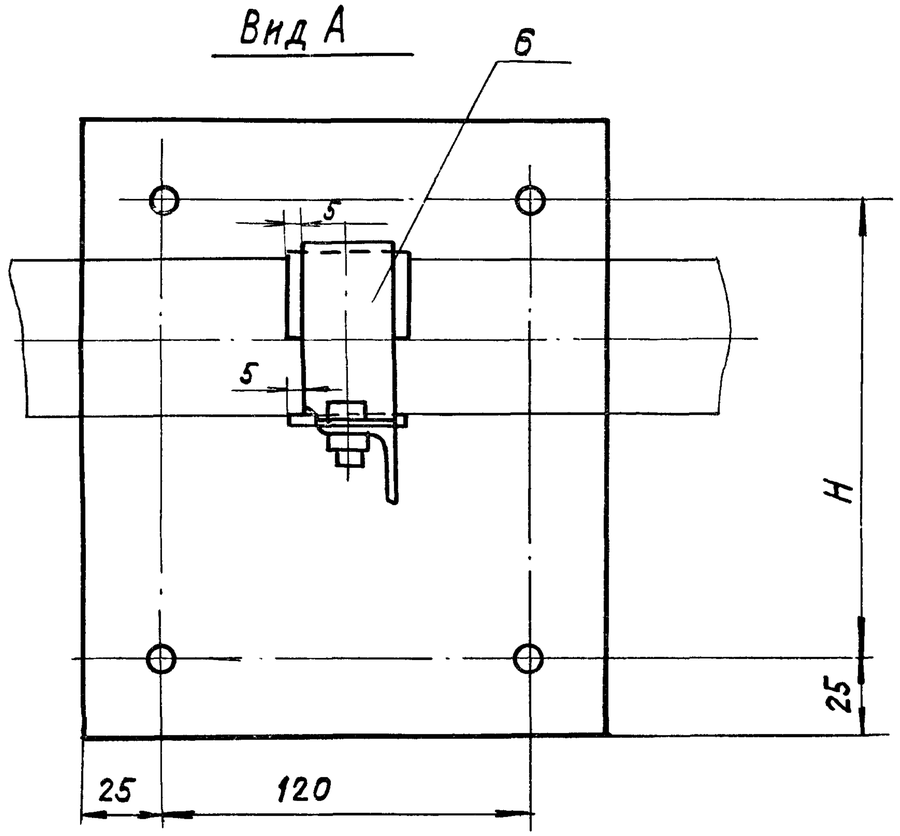

Обозначение	Наружный диаметр трубопровода Dн,* мм	Допускаемая нагрузка P, кгс	Размеры, мм				Масса, кг
			H	h*	L*	L1*	
А14Б 290.000	50	20	150	28	125	78	0,83
—01	63			34	132	90	0,86
—02	75			40	138	102	0,90
—03	90	35	250	48	145	126	1,88
—04	110			58	180	146	1,92
—05	125			65	188	160	2,10
—06	160			84	205	200	2,22
—07	200	70		103	225	255	3,13

1.* Размеры для справок.
2. Неуказанные предельные отклонения размеров ± t2/2.
3. Клей 88Н ТУ38-1051061-76.
4. Крепление кронштейна поз. 1 произвести монтажным пистолетом ПЦ52-1 по ТУ3-741-74.
5. При креплении кронштейна к кирпичной стене количество дюбелей в верхнем ряду увеличить в два раза.

Изм.	Лист	№ докум.	Подп.	Дата
Разраб.		Белявская		
Пров.		Крупник		
Рук. гр.		Крупник		
Гл. спец.		Вайнберг		
Н. контр.		Литвак		
Утв.		Сливак		

А14Б 290. СОО СБ

Опора отдельная к бетонной стене или железобетонной колонне D.н 50-200

Лит.	Масса	Масштаб
И	См. табл.	—

Лист	Листов 1

Госстрой СССР Сантехпроект г. Москва

Серия 4.900-9 Вып. 1

Инв.	Формат	Зона	Поз.	Обозначение	Наименование	Кол. на исполн. А14Б290.010									Примечание
						-	01	02	03	04	05	06	07		
					Документация										
	А4			А14Б 290.010СБ	Сборочный чертеж	X	X	X	X	X	X	X	X		
					Детали										
	А3		1	А14Б 289.001-08	Кронштейн	1									
				-09	Кронштейн		1								
				-10	Кронштейн			1							
				-11	Кронштейн				1						
				-12	Кронштейн					1					
				-13	Кронштейн						1				
				-14	Кронштейн							1			
				-15	Кронштейн								1		
	А4		2	А14Б290.001	Плита	1	1	1							
				-01	Плита				1	1	1	1	1		

Изм	Лист	N докум.	Подп.	Дата
Разраб.		Белявская		VI-83
Пров.		Крупник		
Рук. груп.		Крупник		
Н. контр.		Литвак		
Утв.		Спивак		

А14Б290.010

Кронштейн

Лит И | Лист | Листов 1

Госстрой СССР САНТЕХПРОЕКТ г. Москва

Копировал

Формат А4.

Инв. N подл. | Подп. и дата | Взам. инв. N | Инв. N дубл. | Подп. и дата

А14Б290.010СБ

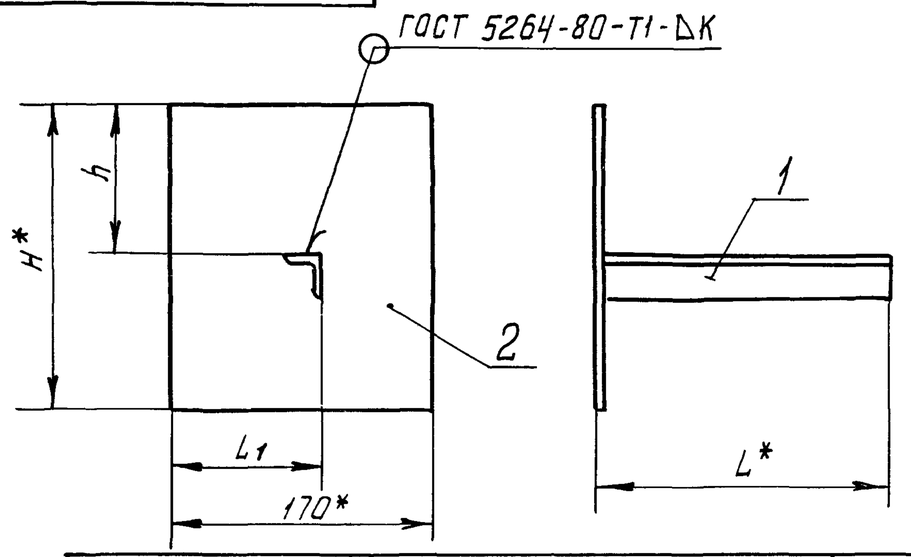

Обозначение	Размеры, мм					Масса, кг
	L*	L1	H*	h	K	
А14Б 290.010	187					0,73
-01	200	100	200	100	3	0,75
-02	210					0,76
-03	233					1,64
-04	277					1,72
-05	292	115	300	150	4	1,75
-06	330					1,82
-07	385					2,37

1. *Размеры для справок.
2. Неуказанные предельные отклонения размеров ± t 2/2.

Изм	Лист	N докум.	Подп.	Дата
Разраб.		Белявская		VI-83
Пров.		Крупник		
Рук. груп.		Крупник		
Гл. спец.		Вайнберг		
Н. контр.		Литвак		
Утв.		Спивак		

А14Б290.010СБ

Кронштейн

Лит	Масса	Масшт.
И	См. табл.	—

Лист | Листов 1

Госстрой СССР САНТЕХПРОЕКТ г. Москва

Формат	Зона	Поз.	Обозначение	Наименование	Кол. на исполн. А14Б 291.000- —	01	02	03	04	05	06	07	08	09	Примечание
				Документация											
А3			А14Б 291.000СБ	Сборочный чертеж	X	X	X	X	X	X	X	X	X	X	
				Детали											
А4		1	А14Б 291.001	Прокладка	1	1									
			-01	Прокладка			1	1							
			-02	Прокладка					1	1	1				
			-03	Прокладка								1	1		
			-04	Прокладка										1	
		2	-05	Прокладка	1										
			-06	Прокладка		1									
			-07	Прокладка			1								
			-08	Прокладка				1							

Изм.	Лист	Nдокум.	Подп.	Дата
Разраб.		Белявская		VI-83
Пров.		Крупник		
Рук.груп.		Крупник		
Н.контр.		Литвак		
Утв.		Сливак		

А14Б 291.000

Опора отдельная к бетонной стене или железобетонной колонне Дн 20-160

Лит	Лист	Листов
И	1	4

Госстрой СССР САНТЕХПРОЕКТ г. Москва

Копировал

Формат А4.

Инв.N подл.	Подп. и дата	Взам. инв.N	Инв.N дубл.	Подп. и дата

Формат	Зона	Поз.	Обозначение	Наименование	Кол. на исполн. А14Б 291.000- —	01	02	03	04	05	06	07	08	09	Примечание
А4		2	А14Б 291.001-09	Прокладка					1						
			-10	Прокладка						1					
			-11	Прокладка							1				
			-12	Прокладка								1			
			-13	Прокладка									1		
			-14	Прокладка										1	
				Прочие изделия											
		3		Дюбель ДГПШ 4,5×60											
				ТУ3-741-74	4	4	4	4	4	4	4	4	4	4	
		4		Кронштейн СТД 819											
				СТД 819.00ТУ	1	1	1	1	1	1	1				
				Кронштейн СТД 822											
				СТД 822.00ТУ								1	1	1	
				Хомуты СТД805.00ТУ											
		5		СТД 805.00-01	1										
				-02		1									
				-03			1								

Инв.N подл.

Изм	Лист	Nдокум.	Подп.	Дата

А14Б 291.000

Лист 2

Копировал

Формат А4

Инв. N подл.	Подп. и дата	Взам. инв. N	Инв. № дубл.	Подп. и дата

Формат	Зона	Поз.	Обозначение	Наименование	Кол. на исполн. А14Б 291.000- —	01	02	03	04	05	06	07	08	09	Примечан.
				Хомуты СТД805.00ТУ											
		5		СТД 805.00- 04				1							
				-05					1						
				-06						1					
				-07							1				
				-08								1	1		
				-09										1	

Инв. N подл.	Подп. и дата	Взам. инв. N	Инв. N дубл.	Подп. и дата

Формат	Зона	Поз.	Обозначение	Наименование	Кол. на исполн. А14Б 291.000- 10	Примечание
				Документация		
А3			А14Б 291.000 СБ	Сборочный чертеж	X	
				Детали		
А4		1	А14Б 291.001- 04	Прокладка	1	
		2	-15	Прокладка	1	
				Прочие изделия		
		3		Дюбель ДГПШ 4,5×60		
				ГУЗ-741-74	4	
		4		Кронштейн СТД 822		
				СТД 822.00ТУ	1	
		5		Хомут СТД 805.00-10		
				СТД 805.00ТУ	1	

А146 291.000С6

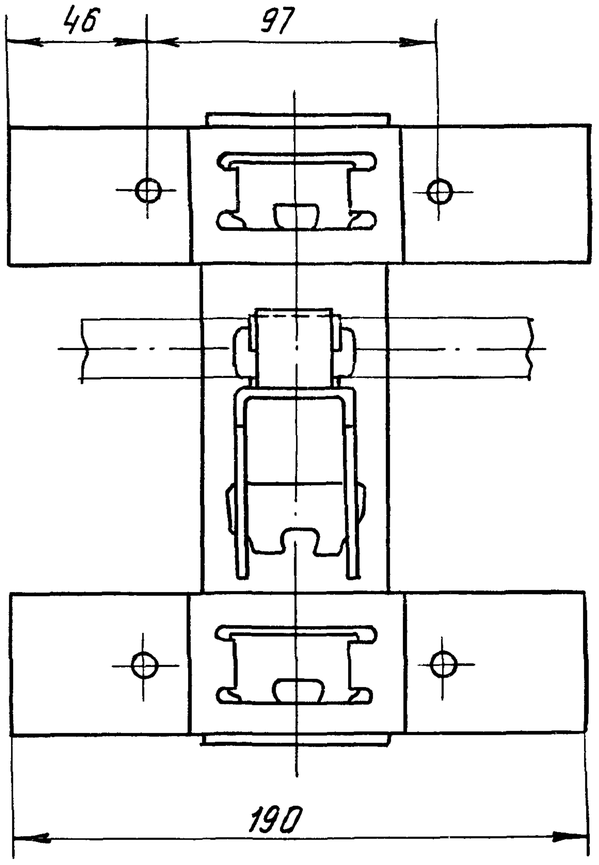

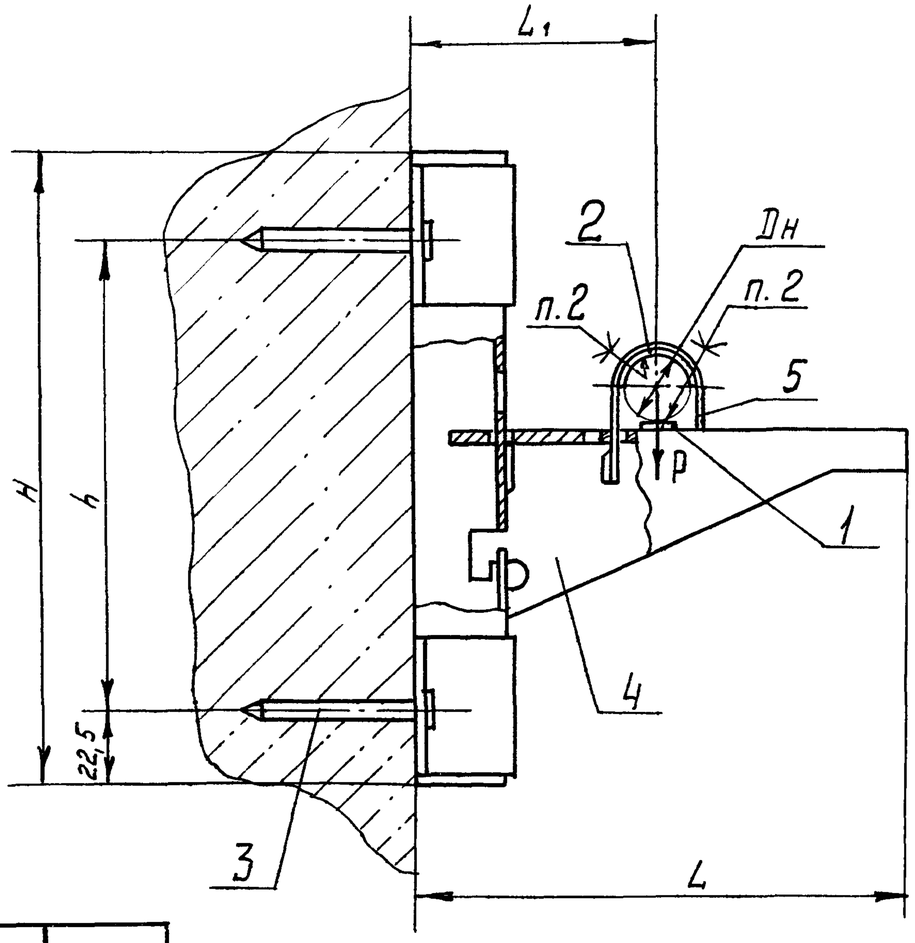

Обозначение	Наружный диаметр трубопровода Dн, мм	Допускаемая нагрузка P, кгс	Размеры, мм				Масса, кг
			L	L1	H	h	
А146 291.000	20	20	160	80	200	150	1,09
-01	25						1,10
-02	32						1,11
-03	40						1,12
-04	50			100			1,13
-05	63						1,14
-06	75						1,15
-07	90	35	275	165	300	250	1,66
-08	110						1,67
-09	125						1,69
-10	160						1,71

1. Размеры для справок
2. Клей 88Н ТУ 38-1051061-76
3. Крепление кронштейна произвести монтажным пистолетом ПЦ52-1 по ГУЗ-741-74.
4. При креплении кронштейна к кирпичной стене количество дюбелей в верхнем ряду увеличить в два раза.

Изм.	Лист	N докум.	Подп.	Дата
Разраб.		Белявская		11-83
Пров.		Крупник		
Рук. груп.		Крупник		
Гл. спец.		Вайнберг		
Н. контр.		Литвак		
Утв.		Сливак		

А146 291.000С6

Опора отдельная к бетонной стене или железобетонной колонне Dн 20-160

Лит.	Масса	Масшт.
И	см. табл.	—
Лист	Листов 1	

Госстрой СССР САНТЕХПРОЕКТ г. Москва

Инв. N подл.	Подп. и дата	Взам инв N	Инв N дубл	Подп и дата

серия 4.900-9 вып. 1

Формат	Зона	Поз.	Обозначение	Наименование	Кол. на исполн А14Б292.000- —	01	02	03	04	05	06	07	08	09	Примечание
				Документация											
А3			А14Б 292.000СБ	Сборочный чертеж	X	X	X	X	X	X	X	X	X	X	
				Детали											
А4		1	А14Б 291.001	Прокладка	2	2									
			-01	Прокладка			2	2							
			-02	Прокладка					2	2	2				
			-03	Прокладка								2	2		
			-04	Прокладка										2	
		2	-05	Прокладка	2										
			-06	Прокладка		2									
			-07	Прокладка			2								
			-08	Прокладка				2							

Изм	Лист	N докум.	Подп.	Дата
Разраб.		Белявская		VI-83
Пров.		Крупник		
Рук. груп.		Крупник		
Н. контр.		Литвак		
Утв.		Спивак		

А14Б 292.000

Опора отдельная двухрядная к бетонной стене или железобетонной колонне Дн 20-160

Лит	Лист	Листов
И	1	4

Госстрой СССР
САНТЕХПРОЕКТ
г. Москва

Копировал

Формат А4.

Инв. N подл.	Подп. и дата	Взам. инв. N	Инв. N дубл.	Подп. и дата

Формат	Зона	Поз.	Обозначение	Наименование	Кол. на исполн. А14Б292.002 —	01	02	03	04	05	06	07	08	09	Примечание
А4		2	А14Б 291.001 - 09	Прокладка					2						
			-10	Прокладка						2					
			-11	Прокладка							2				
			-12	Прокладка								2			
			-13	Прокладка									2		
			-14	Прокладка										2	
				Прочие изделия											
		3		Дюбель ДГПШ 4,5×60											
				ТУ3-741-74	4	4	4	4	4	4	4	4	4	4	
		4		Кронштейн СТД 822											
				СТД 822.00ТУ	1	1	1	1	1	1	1	1			
				Кронштейн СТД 823											
				СТД 823.00ТУ									1	1	
		5		Хомуты СТД805.00ТУ											
				СТД 805.00-01	2										
				-02		2									
				-03			2								

А14Б292.000

Лист 2

Форма	Зона	Поз.	Обозначение	Наименование	Кол. на исполн. А146 292.000-										Примечание
					—	01	02	03	04	05	06	07	08	09	
				Хомуты СТД 805.00ТУ											
		5		СТД 805. 00 -04				2							
				-05					2						
				-06						2					
				-07							2				
				-08								2	2		
				-09										2	

Изм	Лист	N докум.	Подп.	Дата	А146292.000	Лист 3

Копировал Формат А4

Инв. N подл.	Подп. и дата	Взам. инв N	Инв. N дубл.	Подп. и дата

Формат	Зона	Поз.	Обозначение	Наименование	Кол. на исполн. А146 292.000 -										Примечание
					10										
				Документация											
А3			А146 292.000СБ	Сборочный чертеж	X										
				Детали											
А4		1	А146 291. 001-04	Прокладка	2										
		2	-15	Прокладка	2										
				Прочие изделия											
		3		Дюбель ДГПШ 4,5х60											
				ТУЗ-741-74	4										
		4		Кронштейн СТД 823											
				СТД 823.00 ТУ	1										
		5		Хомут СТД 805.00-10											
				СТД 805.00 ТУ	2										

Изм	Лист	N докум.	Подп.	Дата	А146292.000	Лист 4

Копировал Мелешков Формат А4

А14Б292 000СБ

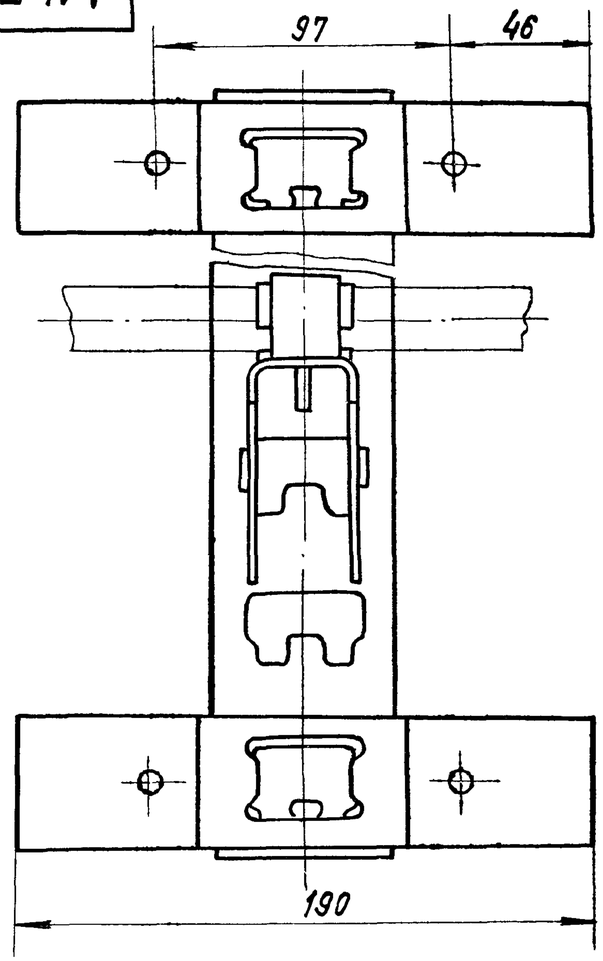

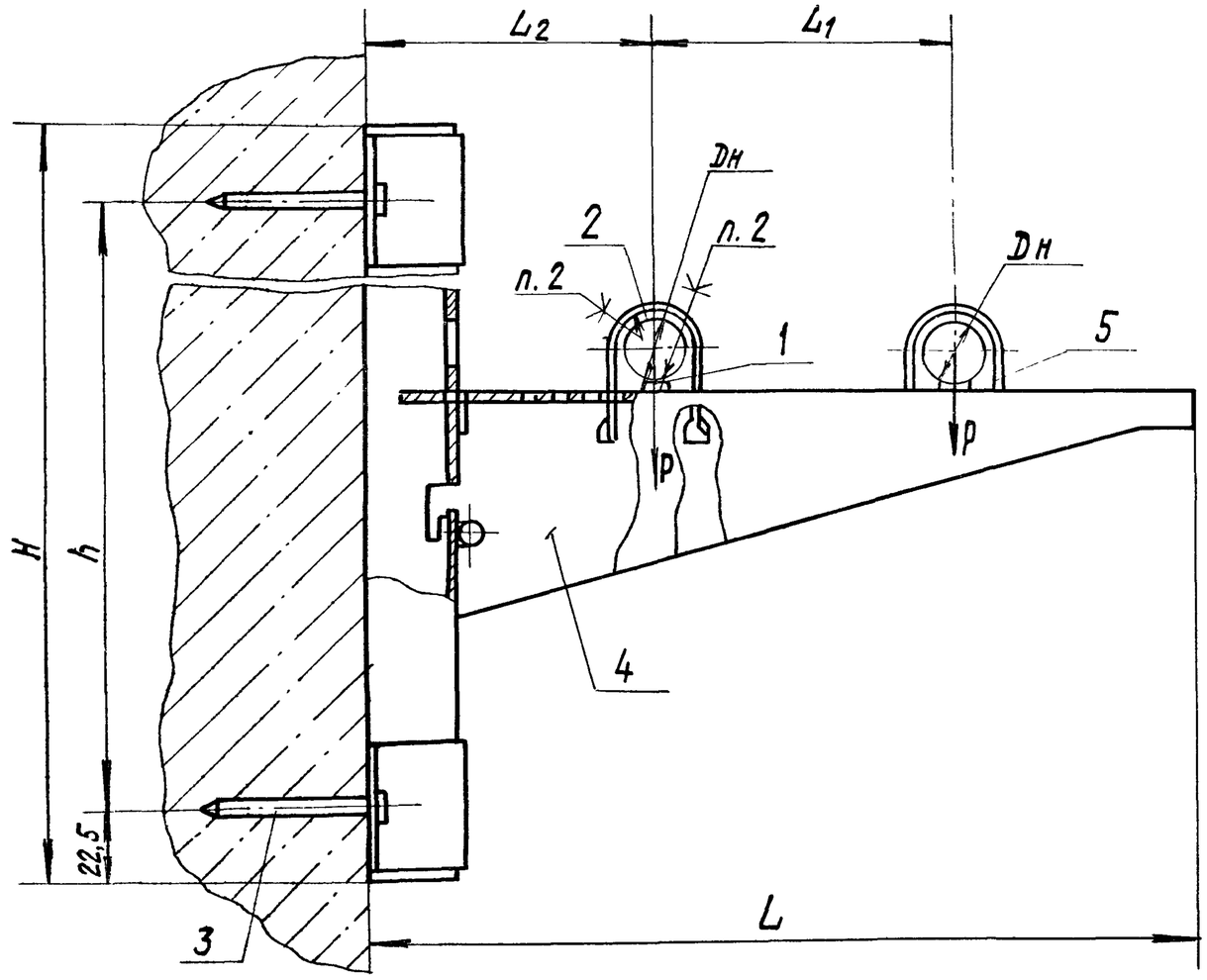

Обозначение	Наружный диаметр трубопровода Dн,мм	Допускаемая нагрузка P, кгс	Размеры, мм					Масса, кг
			L	L_2	L_1	H	h	
А14Б 292.000	20	20	275	95	100	300	250	1,60
—01	25							1,61
—02	32							1,63
—03	40							1,65
—04	50				115			1,68
—05	63							1,71
—06	75							1,72
—07	90	35	425	135	190	400	350	1,77
—08	110							2,44
—09	125							2,48
—10	160							2,52

1. Размеры для справок.
2. Клей 88Н ТУ38-1051061-76.
3. Крепление кронштейна произвести монтажным пистолетом ПЦ52-1 по ТУ3-741-74.
4. При креплении кронштейна к кирпичной стене количество дюбелей в верхнем ряду увеличить в два раза

Изм.	Лист	N докум.	Подп.	Дата
Разраб.		Белявская		
Пров.		Крупник		
Рук.групп.		Крупник		
Гл.спец.		Вайнберг		
Н.контр.		Литвак		
Утв.		Спивак		

А14Б292.000СБ

Опора отдельная двухрядная к бетонной стене или железобетонной колонне Dн 20-160

Лит	Масса	Масшт.
И	См. табл.	—
Лист	Листов 1	

Госстрой СССР Сантехпроект г. Москва

Копировал: Крамлина 20800 23 Формат А3

Инв. № подл. | Подп. и дата | Взам. инв. № | Инв. № дубл. | Подп. и дата

Формат	Зона	Поз.	Обозначение	Наименование	Кол. на исполн. А14Б293.000 –										Примечание
					–	01	02	03	04	05	06	07	08	09	
				Документация											
А3			А14Б 293.000 СБ	Сборочный чертеж	X	X	X	X	X	X	X	X	X	X	
				Детали											
А4		1	А14Б 291.001	Прокладка	2	2	2	2	2	2					
			–01	Прокладка							2	2	2	2	
		2	–02	Прокладка	1	1		1	1		1	1		1	
			–03	Прокладка			1			1			1		
		3	–05	Прокладка	2	2	2								
			–06	Прокладка				2	2	2					
			–07	Прокладка							2	2	2		
			–08	Прокладка										2	

Изм.	Лист	№ докум.	Подп.	Дата	А14Б 293.000		
Разраб.		Белявская		V-83	Опора отдельная трехрядная к бетонной стене или железобетонной колонне Dн 20 – 160	Лит.	Лист 1 / Листов 5
Пров.		Крупник				И	
Рук. группы		Крупник				Госстрой СССР САНТЕХПРОЕКТ г. Москва	
Н. контр.		Литвак					
Утв.		Сливак					

Копировала: Крапивина Формат: А4

Инв. № подл.	Подп. и дата	Взам. инв. №	Инв. № дубл.	Подп. и дата

Формат	Зона	Поз.	Обозначение	Наименование	Кол. на исполн. А14Б 293.000 –										Примечание
					–	01	02	03	04	05	06	07	08	09	
А4		4	А14Б 291.001 –09	Прокладка	1			1			1				
			–11	Прокладка		1			1			1		1	
			–13	Прокладка			1			1			1		
				Прочие изделия											
		5		Дюбель ДГПШ 4,5×60 ТУ3-741-74	6	6	6	6	6	6	6	6	6	6	
		6		Кронштейн СТД 825 СТД 825.00 ТУ	1	1	1	1	1	1	1	1	1	1	
				Хомуты СТД 805.00 ТУ											
		7		СТД 805.00 –01	2	2	2								
				–02				2	2	2					
				–03							2	2	2		
				–04										2	
		8		–05	1			1			1				
				–07		1			1			1		1	
				–08			1			1			1		

Изм.	Лист	№ докум.	Подп.	Дата	А14Б 293.000	Лист 2

Копировала: Крапивина Формат: А4

Формат	Зона	Поз.	Обозначение	Наименование	Кол. на исполн. А14Б 293.000 – 10	11	12	13	14	15	16	17	18	19
				Документация										
А3			А14Б 293.000 СБ	Сборочный чертеж	X	X	X	X	X	X	X	X	X	X
				Детали										
А4		1	А14Б 291.001 –01	Прокладка	2	2								
			–02	Прокладка			2	2	2	2	2	2	2	2
		2	–02	Прокладка			1	1	1					
			–03	Прокладка	1					1	1	1		1
			–04	Прокладка		1							1	
		3	–08	Прокладка	2	2								
			–09	Прокладка			2	2	2	2				
			–10	Прокладка							2	2	2	
			–11	Прокладка										2
		4	–09	Прокладка			1							
			–10	Прокладка				1						
			–11	Прокладка					1					
			–12	Прокладка							1			1

Изм.	Лист	№ докум.	Подп.	Дата	А14Б 293.000	Лист 3

Копировала: Краилина Формат: А4

Формат	Зона	Поз.	Обозначение	Наименование	Кол. на исполн. А14Б 293.000 – 10	11	12	13	14	15	16	17	18	19	Примечание
А4		4	А14Б 291.001-13	Прокладка	1					1		1			
			-15	Прокладка		1							1		
				Прочие изделия											
		5		Дюбель ДГПШ 4,5×60											
				ТУ 3-741-74	6	6	6	6	6	6	6	6	6	6	
		6		Кронштейн СТД 825											
				СТД 825.00 ТУ	1	1	1	1	1	1	1	1	1	1	
				Хомуты СТД 805.00 ТУ											
		7		СТД 805.00 – 04	2	2									
				–05			2	2	2	2					
				–06							2	2	2		
				–07										2	
				–05			1								
		8		–06				1							
				–07					1						
				–08	1					1	1	1		1	
				–10		1							1		

Копировал

Изм.	Лист	№ докум.	Подп.	Дата	А14Б 293.000	Лист 4

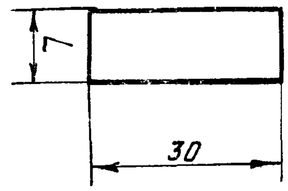

Обозначение	L, мм	Масса, кг
А14Б 291.001	12	0,002
-01	20	0,003
-02	40	0,005
-03	55	0,007
-04	80	0,010
-05	45	0,005
-06	60	0,007
-07	70	0,008

Продолжение

Обозначение	L, мм	Масса, кг
А14Б 291.001-08	75	0,009
-09	95	0,011
-10	120	0,015
-11	130	0,016
-12	175	0,021
-13	190	0,023
-14	220	0,026
-15	260	0,031

Неуказанные предельные отклонения размеров - ±3.

Изм.	Лист	N докум.	Подп.	Дата
Разраб.	Белявская			ч/-83
Пров.	Крупник			ч/-83
Рук.груп.	Крупник			
Гл.спец.	Вайнберг			
Н.контр.	Литвак			
Утв.	Сливак			

А14Б 291.001

Прокладка

Лит	Масса	Масшт.
И	См. табл.	—

Пластина 2, лист ОМБ-М ГОСТ 19338-77

Госстрой СССР САНТЕХПРОЕКТ г. Москва

Лист 1 Листов 1

Копировал

Формат А4

Инв. N подл. | Подп. и дата | Взам. инв. N | Инв. N дубл. | Подп. и дата

Формат	Зона	Поз.	Обозначение	Наименование	Кол. на исполн. А14Б.293.000- 20	21	Примечание
				Документация			
А3			А14Б 293.000 СБ	Сборочный чертеж	X	X	
				Детали			
А4		1	А14Б 291.001 -02	Прокладка	2	2	
		2	-03	Прокладка	1		
			-04	Прокладка		1	
		3	-11	Прокладка	2	2	
		4	-13	Прокладка	1		
			-15	Прокладка		1	
				Прочие изделия			
		5		Дюбель ДГПШ 4,5×60 ТУ3-741-74	6	6	
		6		Кронштейн СТД 825 СТД 825.00 ТУ	1	1	
				Хомуты СТД 805.000 ТУ			
		7		СТД 805.00 - 07	2	2	
		8		-08	1		
				-10		1	

Справ. №

Изм.	Лист	N докум.	Подп.	Дата	А14Б 293.000	Лист 5

Копировал

Формат А4

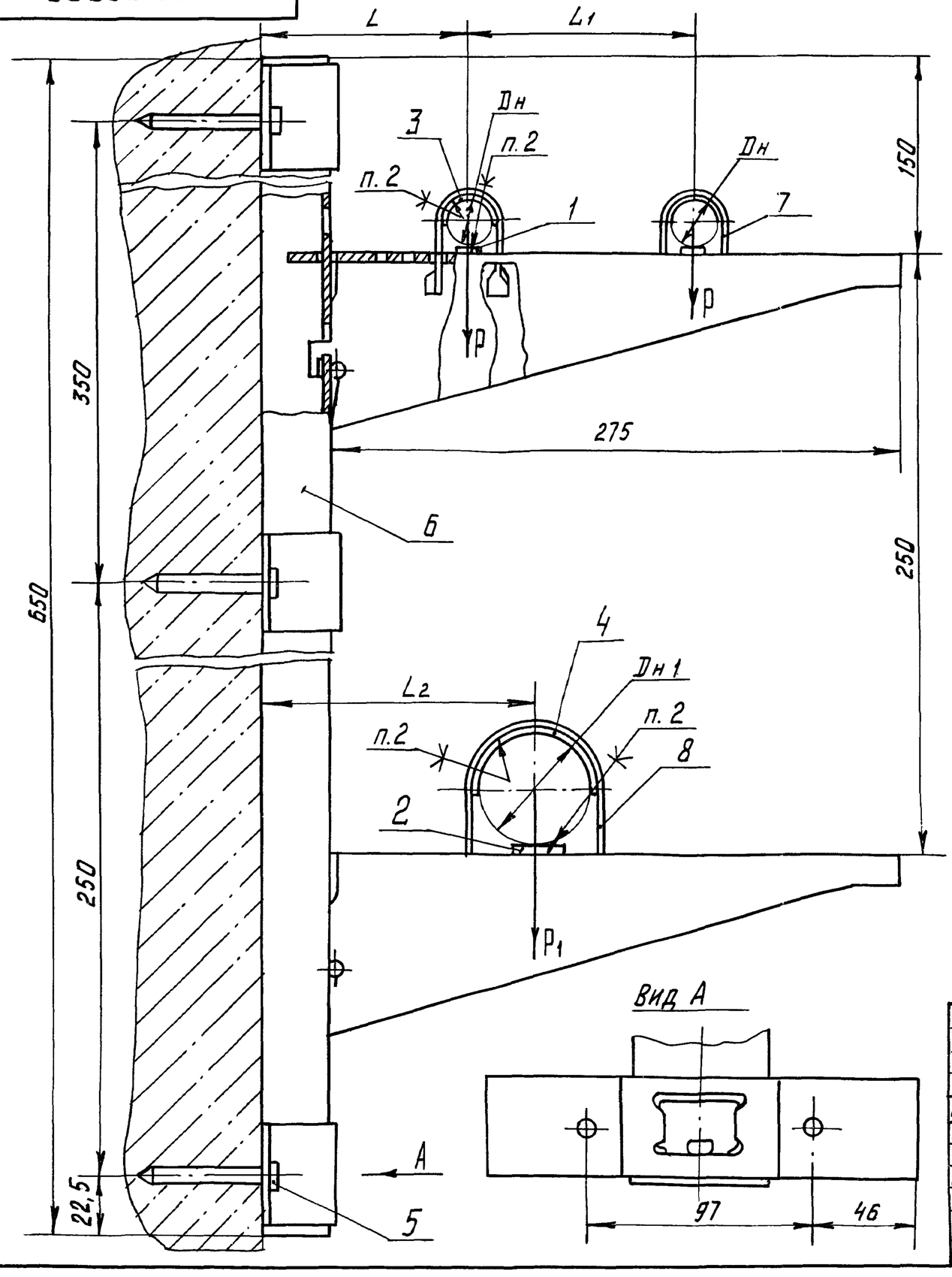

Обозначение	Наружный диаметр трубопровода, мм		Допускаемая нагрузка, кгс		Размеры, мм			Масса кг
	Dн	Dн1	P	P1	L	L1	L2	
А146 293.000	20	50	20	20	90	100	120	3,06
-01		75						3,07
-02		110		35			150	3,10
-03	25	50		20			120	3,13
-04		75						3,17
-05		110		35			150	3,20
-06	32	50		20			120	3,17
-07		75						3,19
-08		110		35			150	3,22
-09	40	75		20			120	3,20
-10		110		35			150	3,22
-11		160						3,27
-12	50	50		20	95	115	120	3,20
-13		63						3,21
-14		75						3,22
-15		110		35			150	3,25
-16	63	90					120	3,27
-17		110					150	3,28
-18		160						3,32
-19	75	90					120	3,29
-20		110					150	3,30
-21		160						3,33

1. Размеры для справок
2. Клей 88Н ТУ38-1051061-76.
3. Крепление кронштейна произвести монтажным пистолетом ПЦ52-1 по ТУ3-741-74.
4. При креплении кронштейна к кирпичной стене количество дюбелей в двух верхних рядах увеличить в два раза.

Изм	Лист	N докум.	Подп.	Дата
Разраб		Белявская		VI-83
Пров.		Крупник		
Рук.груп.		Крупник		
Гл.спец.		Вайнберг		
Н.контр.		Литвак		
Утв.		Спивак		

А146293.000СБ

Опора отдельная трехрядная к бетонной стене или железобетонной колонне Dн 20-160

Лит.	Масса	Масс
И	См. табл.	—
Лист	Листов 1	

Госстрой СССР
САНТЕХПРОЕК
г. Москва

Копировал. Мельников 20800 27 формат А3

Серия 4.900-9 вып. 1

Инв.N подл. | Подп. и дата | Взам.инв.N | Инв.N дубл. | Подп. и дата

Формат	Зона	Поз.	Обозначение	Наименование	Кол. на исполн. А14Б 294.000 —	01	02	03							Примечание
				Документация											
А3			А14Б 294.000 СБ	Сборочный чертеж	X	X	X	X							
				Сборочные единицы											
А4		1	А14Б 294.010	Кронштейн	1										
			-02	Кронштейн		1									
			-04	Кронштейн			1								
			-06	Кронштейн				1							
		2	-01	Кронштейн	1										
			-03	Кронштейн		1									
			-05	Кронштейн			1								
			-07	Кронштейн				1							
А4		3	А14Б 294.020	Плита	1										

Изм.	Лист	№ докум.	Подп.	Дата
Разраб.	Белявская		VI-83	
Пров.	Крупник			
Рук. группы	Крупник			
Н. контр.	Литвак			
Утв.	Спивак			

А14Б 294.000

Опора отдельная к железобетонной колонне Dн 110-200

Лит.	Лист	Листов
И	1	3

Госстрой СССР Сантехпроект г. Москва

Копировала: Крайлина Формат А4

Инв. № подл.	Подп. и дата	Взам. инв. №	Инв. № дубл.	Подп. и дата

Формат	Зона	Поз.	Обозначение	Наименование	Кол. на исполн. А14Б 294.000 —	01	02	03							Примечание
А4		3	А14Б 294.020-01	Плита		1									
			-02	Плита			1								
			-03	Плита				1							
				Детали											
А4		4	А14Б 289.002-01	Прокладка	1										
			-02	Прокладка		1	1								
			-03	Прокладка				1							
		5	-08	Прокладка	1										
			-09	Прокладка		1									
			-10	Прокладка			1								
			-11	Прокладка				1							
А4		6	А14Б 294.001	Стяжка	2	2	2	2							
				Стандартные изделия											
				Болты ГОСТ 7798-70											
		7		М10х25.36	4	4	4	4							
		8		М10х30.36	2	2	2								

Изм.	Лист	№ докум.	Подп.	Дата

А14Б 294.000

Лист 2

Копировала: Крайлина Формат: А4

серия 4.900-9 вып. 1

Продолжение

Обозначение	Рис.	Размеры, мм L*	l	L1	L2	L3	L4	b	R*	h	h1	d	Масса, кг
А14Б294.010-16	1	753	435	20	558	175	18	12	6	45	25	17	5,32
-17	2												
-18	1	778			567	190							5,52
-19	2												
-20	1	825		15	559	246	20	14	7	55	30	21	12,7
-21	2												
-22	1	953	635	20	758	175	18	12	6	45	25	17	6,72
-23	2												
-24	1	978			767	190							6,82
-25	2												
-26	1	1025		15	759	246				55	30		15,7
-27	2												
-28	1	1065	435	20	566	455				45			8,62
-29	2												
-30	1	1137			558	530							9,22
-31	2												
-32	1	1215		15	555	615	20	14	7	50	25	21	13,4
-33	2												
-34	1	1265	635	20	766	455				45			10,22
-35	2												
-36	1	1337			758	530							10,72
-37	2												
-38	1	1415		15	755	615				50			15,6
-39	2												

Изм.	Лист	№ докум.	Подп.	Дата

А14Б 294.010 СБ

Лист 2

Инв. № подл. | Подп. и дата | Взам. инв. № | Инв. № дубл. | Подп. и дата

Формат	Зона	Поз.	Обозначение	Наименование	Кол. на исполн. А14Б 294.000 —	01	02	03	Примечание
		8		Болт М12х30.36 ГОСТ 7798-70				2	
				Гайки ГОСТ 5915-70					
		9		М10.4	6	6	6	4	
		10		М12.4	8	8	8	10	
		11		Скоба СО-110 ОСТ 36-17-77	1				
				Скоба СО-125 ОСТ 36-17-77		1			
				Скоба СО-160 ОСТ 36-17-77			1		
				Скоба СО-200 ОСТ 36-17-77				1	

А14Б 294.000

Лист 3

Копировала: Краилина Формат: А4

Изм. | Лист | № докум. | Подп. | Дата

Инв. № подл. | Подп. и дата | Взам. инв. № | Инв. № дубл. | Подп. и дата

Рис. 1

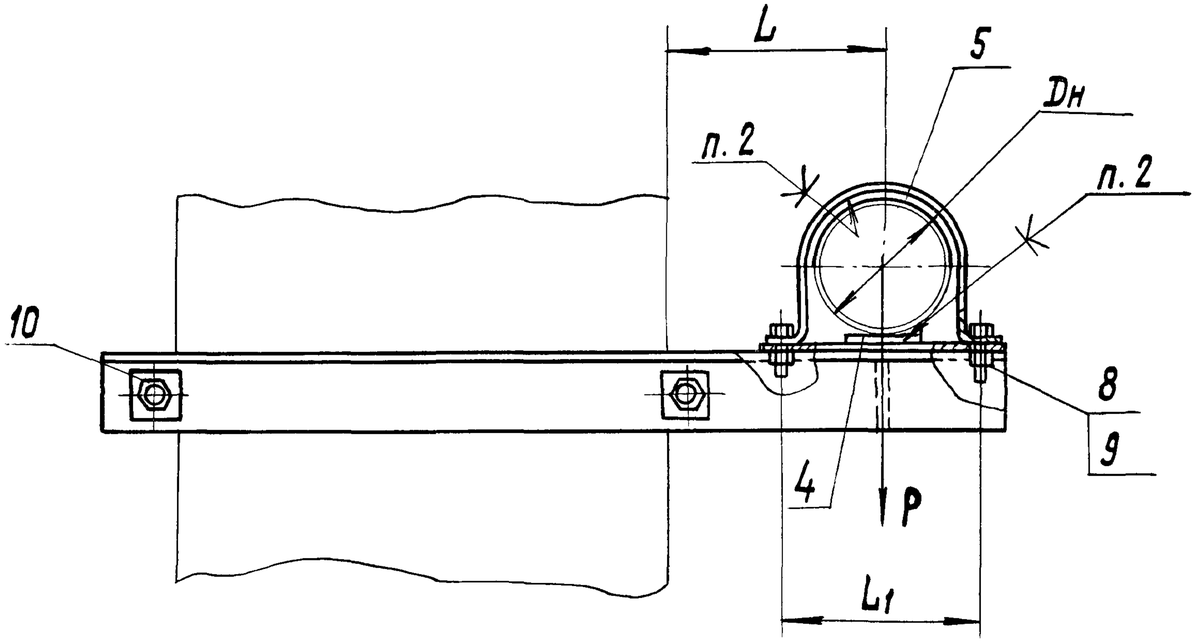

Обозначение	Рис.	Наружный диаметр трубопровода Dн, мм	Допускаемая нагрузка P, кгс	Размеры, мм		Масса, кг
				L	L 1	
А14Б 294.000	1	110	35	180	146	13,5
–01		125		188	160	14, 1
–02		160		205	200	15,5
–03	2	200	70	225	255	17,5

Рис. 2

Остальное см. рис. 1

М 1:10

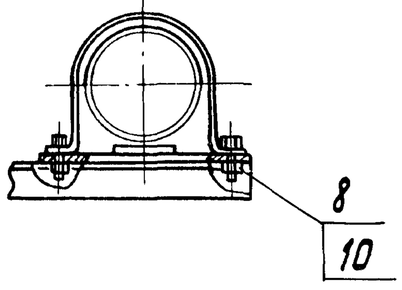

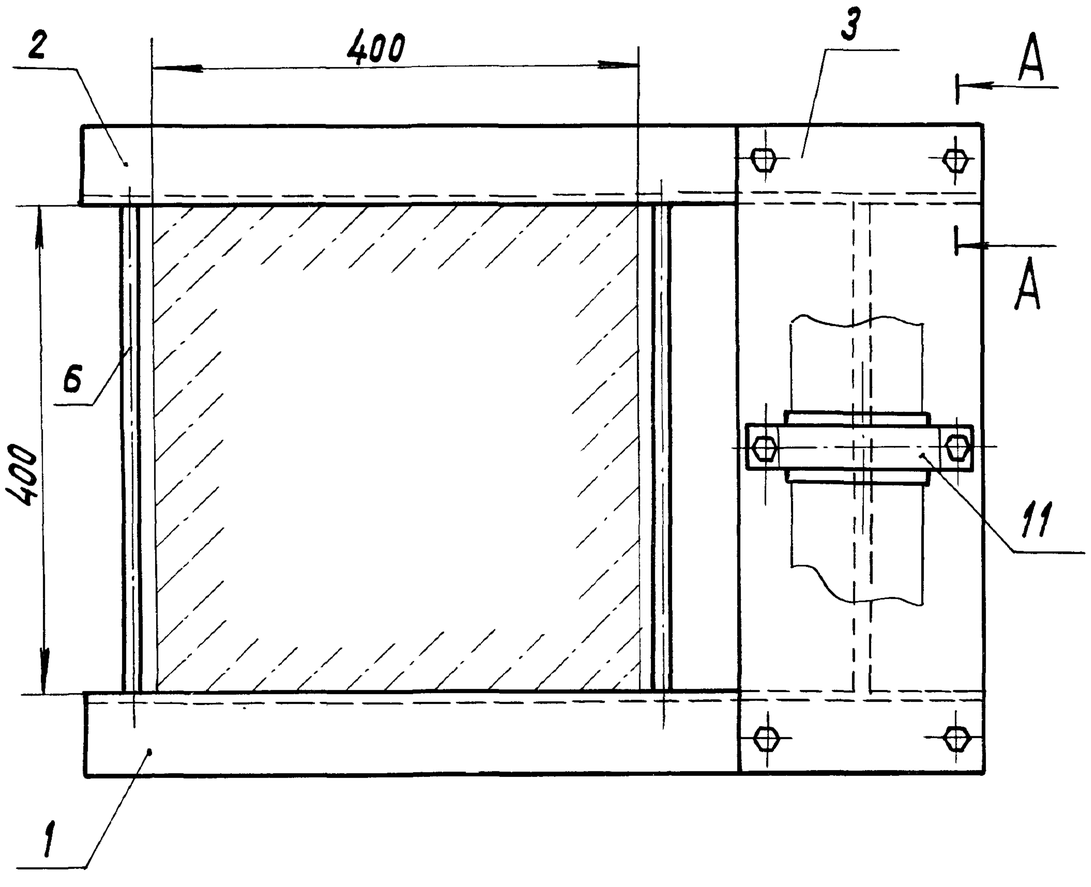

А–А

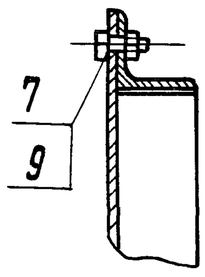

1. Размеры для справок.
2. Клей 88Н ТУ 38-1051061-76

Изм.	Лист	№ докум.	Подп.	Дата
Разраб.		Белявская		11-83
Пров.		Крупник		
Рук. группы		Крупник		
Гл. спец.		Вайнберг		
Н. контр.		Литвак		
Утв.		Сливак		

А14Б 294.000 СБ

Опора отдельная к железобетонной колонне Dн 110-200

Лит.	Масса	Масштаб
И	см. табл.	—
Лист	Листов 1	

Госстрой СССР Сантехпроект г. Москва

Формат	Зона	Поз.	Обозначение	Наименование	Кол. на исполн. А14Б 294.010 –										Примечание
					–	01	02	03	04	05	06	07	08	09	
				Документация											
*)			А14Б 294.010 СБ	Сборочный чертеж	X	X	X	X	X	X	X	X	X	X	*) А3; А4
				Детали											
А4		1	А14Б 294.002	Накладка	2	2	2	2	2	2	2	2	2	2	
А3		2	А14Б 294.003	Уголок	1	1									
			–01	Уголок			1	1							
			–02	Уголок					1	1					
			–03	Уголок							1	1			
			–04	Уголок									1	1	

Изм.	Лист	№ докум.	Подп.	Дата
Разраб.	Белявская			VI-83
Пров.	Крупник			
Рук. группы	Крупник			
Н. контр.	Литвак			
Утв.	Спивак			

А14Б 294.010

Кронштейн

Лит.	Лист	Листов
И	1	4

Госстрой СССР
САНТЕХПРОЕКТ
г. Москва

Копировала: Краилина Формат: А4

Инв. № подл.	Подп. и дата	Взам. инв. №	Инв. № дубл.	Подп. и дата

Формат	Зона	Поз.	Обозначение	Наименование	Кол. на исполн. А14Б 294.010 –										Примечание
					10	11	12	13	14	15	16	17	18	19	
				Документация											
*)			А14Б 294.010 СБ	Сборочный чертеж	X	X	X	X	X	X	X	X	X	X	*) А3; А4
				Детали											
А4		1	А14Б 294.002	Накладка	2	2	2	2	2	2	2	2	2	2	
А3		2	А14Б 294.003-05	Уголок	1	1									
			–06	Уголок			1	1							
			–07	Уголок					1	1					
			–08	Уголок							1	1			
			–09	Уголок									1	1	

Изм.	Лист	№ докум.	Подп.	Дата

А14Б 294.010

Лист 2

Копировала: Краилина Формат А4

Формат	Зона	Поз.	Обозначение	Наименование	Кол. на исполн. А14Б 294.010 — 20	21	22	23	24	25	26	27	28	29	Примечание
				Документация											
*)			А14Б 294.010 СБ	Сборочный чертеж	X	X	X	X	X	X	X	X	X	X	*)А3; А4
				Детали											
А4		1	А14Б 294.002	Накладка			2	2	2	2			2	2	
			-01	Накладка	2	2					2	2			
А3		2	А14Б 294.003 -10	Уголок	1	1									
			-11	Уголок			1	1							
			-12	Уголок					1	1					
			-13	Уголок							1	1			
			-14	Уголок									1	1	

Изм	Лист	№ докум.	Подп.	Дата	А14Б 294.010	Лист 3

Копировала: Крайлина Формат: А4

Инв. № подл.	Подп. и дата	Взам. инв. №	Инв. № дубл.	Подп. и дата

Формат	Зона	Поз.	Обозначение	Наименование	Кол. на исполн. А14Б 294.010 — 30	31	32	33	34	35	36	37	38	39	Примечание
				Документация											
*)			А14Б 294.010СБ	Сборочный чертеж	X	X	X	X	X	X	X	X	X	X	*)А3; А4
				Детали											
А4		1	А14Б 294.002	Накладка	2	2			2	2	2	2			
			-01	Накладка			2	2					2	2	
А3		2	А14Б 294.003 -15	Уголок	1	1									
			-16	Уголок			1	1							
			-17	Уголок					1	1					
			-18	Уголок							1	1			
			-19	Уголок									1	1	

Изм	Лист	№ докум.	Подп.	Дата	А14Б 294.010	Лист 4

Копировала: Крайлина Формат: А4

20800 32

Рис. 1

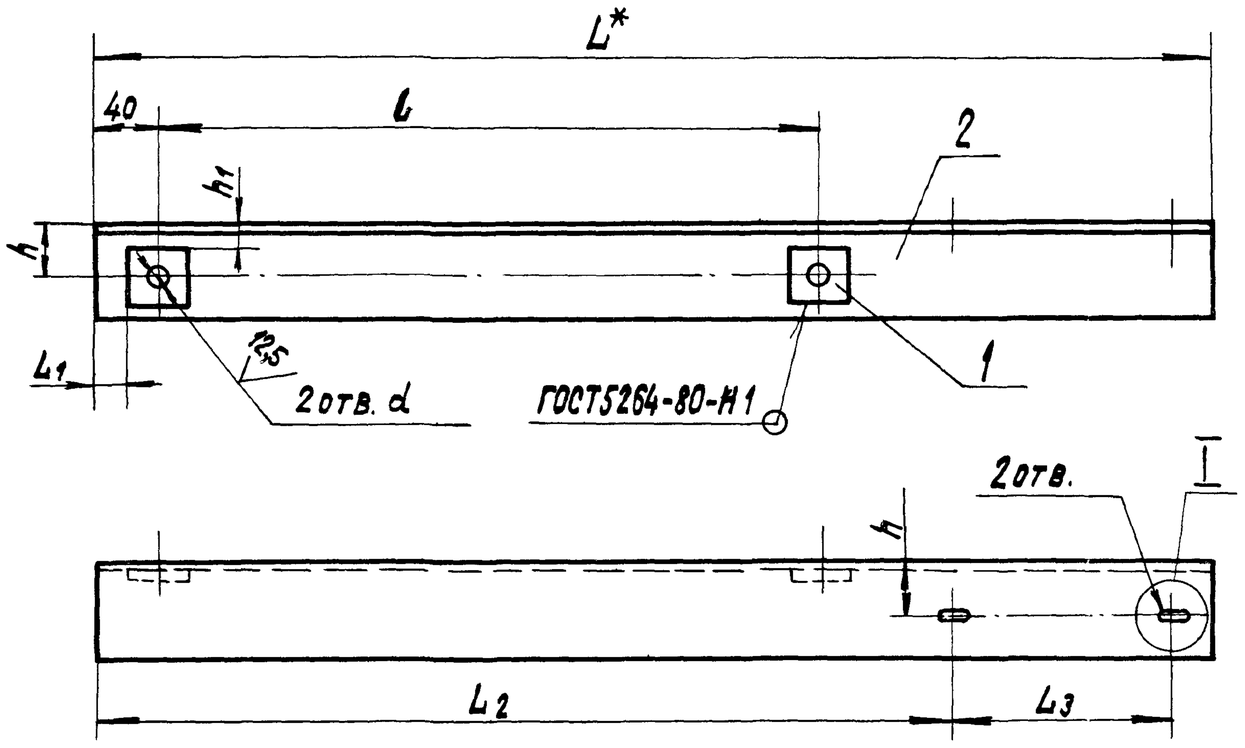

I
М 1:1

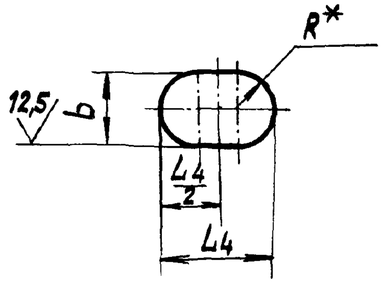

Рис. 2

Остальное - см. рис. 1

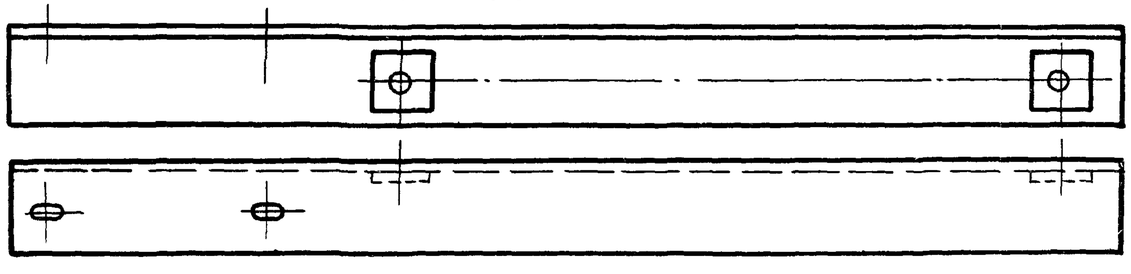

Обозначение	Рис.	Размеры, мм											Масса, кг
		L*	l	L1	L2	L3	L4	b	R*	h	h1	d	
А14Б294.010	1	735	435	20	564	146	18	12	6	35	15	13	3,62
-01	2												
-02	1	750			565	160							3,72
-03	2												
-04	1	790			562	200							3,92
-05	2												
-06	1	840			555	255							4,12
-07	2												
-08	1	935			764	146							4,62
-09	2												
-10	1	950	635		765	160							4,72
-11	2												
-12	1	990			762	200							4,92
-13	2												
-14	1	1040			755	255							5,12
-15	2												

1. *Размеры для справок.
2. Неуказанные предельные отклонения размеров $\pm t_2$; $\pm t_2/2$.

Изм.	Лист	№ докум.	Подп.	Дата
Разраб.		Белявская		11-83
Пров.		Крупник		
Рук. группы		Крупник		
Гл. спец.		Вайнберг		
Н. контр.		Литвак		
Утв.		Спивак		

А14Б 294.010 СБ

Кронштейн

Лит.	Масса	Масштаб
И	См. табл.	—
Лист 1	Листов 2	

Госстрой СССР
Сантехпроект
г. Москва

А14Б 294.020СБ

ГОСТ5264-80-Т3-△5

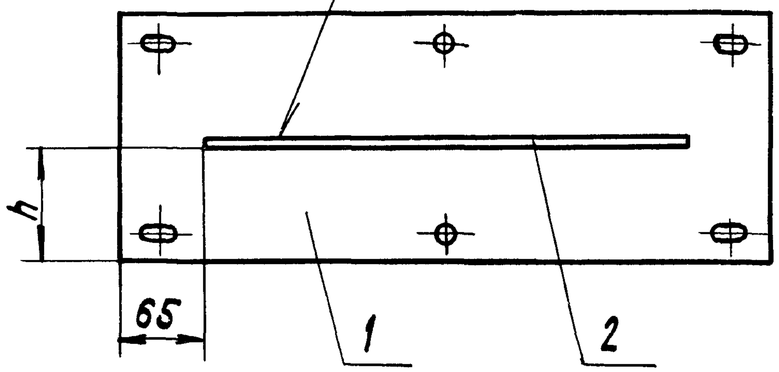

Обозначение	h, мм	Масса, кг
А14Б294020	96	5,1
–01	103	5,3
–02	126	6,3
–03	155	7,5

Неуказанные предельные отклонения размеров ±t2/2

Изм.	Лист	№ докум.	Подп.	Дата
Разраб.		Белявская		VI-83
Пров.		Крупник		
Рук.группы		Крупник		
Гл.спец.		Вайнберг		
Н.контр.		Литвак		
Утв.		Сливак		

А14Б 294.020 СБ

Плита

Лит.	Масса	Масштаб
И	См. табл.	—
Лист	Листов 1	

Госстрой СССР Сантехпроект г. Москва

Инв.№подл. | Подп. и дата | Взам.инв.№ | Инв.№дубл. | Подп. и дата

Копировала: Крапивина Формат: А4

Обозначение	Наименование	Кол. на испол. А14Б294.020 –			Примечание
		–	01	02	03	
	Документация					
А14Б 294.020 СБ	Сборочный чертеж	X	X	X	X	
	Детали					
А14Б 294. 004	Плита	1				
-01	Плита		1			
-02	Плита			1		
-03	Плита				1	
А14Б 294.005	Полоса	1	1	1	1	

Изм.	Лист	№ докум.	Подп.	Дата
Разраб.		Белявская		VI-83
Пров.		Крупник		
Рук.группы		Крупник		
Н.контр.		Литвак		
Утв.		Крупник		

Плита

Госстрой СССР Сантехпроект г. Москва

Копировала: Крапивина Формат: А4

Формат	Зона	Поз.	Обозначение	Наименование	Кол.	Примечание
А4		1	А14Б 294. 004	Плита	1	
А4		2	А14Б 294.005	Полоса	1	

А14Б294.001

50 √(√)

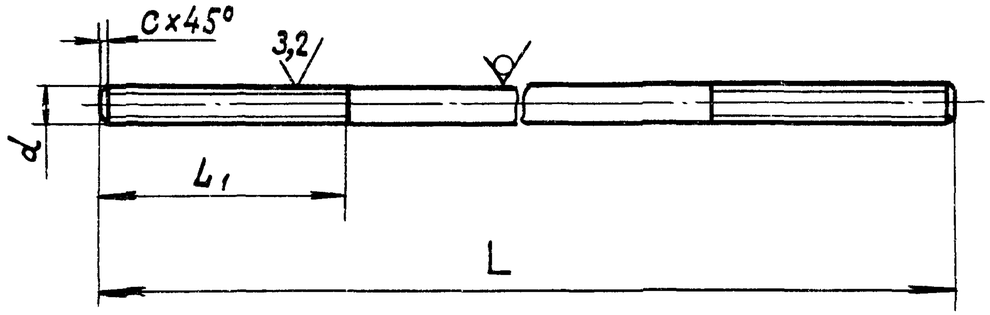

Обозначение	Размеры, мм				Материал	Масса, кг
	L	L1	d	C		
А14Б294.001	520	80	М12-8g	1,6	Круг В12 ГОСТ 2590-71 / ВСт.3пс-3-II ГОСТ 535-79	0,46
-01			М16-8g	2	Круг В16 ГОСТ 2590-71 / ВСт.3пс-3-II ГОСТ 535-79	0,82
-02	550	100	М20-8g	2,5	Круг В20 ГОСТ 2590-71 / ВСт.3пс-3-II ГОСТ 535-79	1,35

Неуказанные предельные отклонения размеров $\pm t_2; \pm t_2/2$.

Изм.	Лист	№ докум.	Подп.	Дата
Разраб.		Белявская		VI-83
Пров.		Крупник		
Рук.группы		Крупник		
Гл.спец.		Вайнберг		
Н.контр.		Литвак		
Утв.		Сливак		

А14Б 294. 001

Стяжка

См. таблицу

Лит.	Масса	Масштаб
И	См. табл.	—
Лист	Листов 1	

Госстрой СССР САНТЕХПРОЕКТ г. Москва

Копировала: Крайлина Формат: А4

А146 294. 002

√(√)

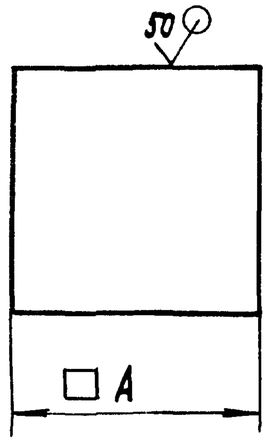

Обозначение	A, мм	Масса, кг
А14Б 294.002	40-0,62	0,06
-01	50-0,62	0,10

Взам.инв.№ | Инв.№ дубл. | Подп. и дата | Инв.№ подл. | Подп. и дата

Изм.	Лист	№ докум.	Подп.	Дата
Разраб.		Белявская		VI-83
Пров.		Крупник		
Рук.группы		Крупник		
Гл.спец.		Вайнберг		
Н.контр.		Литвак		
Утв.		Сливак		

А14Б 294. 002

Накладка

Лист Б5,0 ГОСТ 19903-74 / ВСт.3пс ГОСТ 14637-79

Лит.	Масса	Масштаб
И	См. табл.	—
Лист	Листов 1	

Госстрой СССР САНТЕХПРОЕКТ г. Москва

Копировала: Крайлина Формат: А4

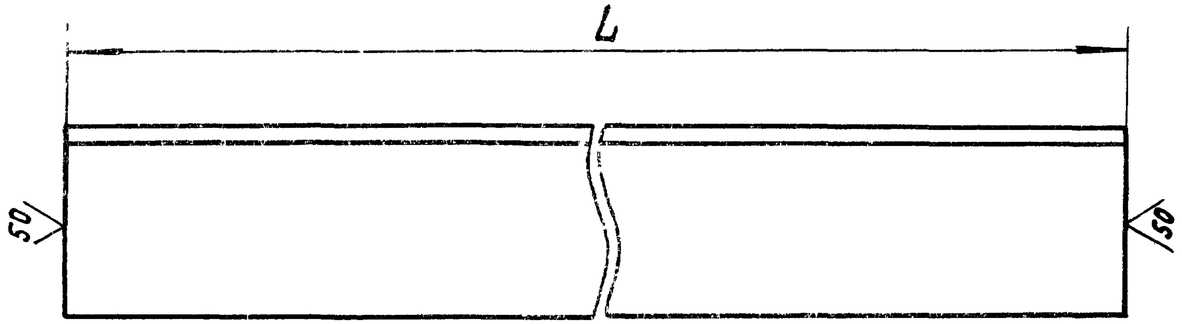

Обозначение	L, мм	Материал	Масса, кг
А14Б 294.003	735	Уголок Б-63×63×5 ГОСТ 8509-72 / ВСт.3пс-3-I ГОСТ 535-79	3,5
-01	750		3,6
-02	790		3,8
-03	840		4,0
-04	935		4,5
-05	950		4,6
-06	990		4,8
-07	1040		5,0

Продолжение

Обозначение	L, мм	Материал	Масса, кг
А14Б.294.003-08	753	Уголок Б-75×75×6 ГОСТ 8509-72 / ВСт.3пс-3-I ГОСТ 535-79	5,2
-09	778		5,4
-10	825	Уголок Б 100×100×10 ГОСТ 8509-72 / ВСт.3пс-3-I ГОСТ 535-79	12,5
-11	953	Уголок Б-75×75×6 ГОСТ 8509-72 / ВСт.3пс-3-I ГОСТ 535-79	6,6
-12	978		6,7
-13	1025	Уголок Б-100×100×10 ГОСТ 8509-72 / ВСт.3пс-3-I ГОСТ 535-79	15,5
-14	1065	Уголок Б-75×75×7 ГОСТ 8509-72 / ВСт.3пс-3-I ГОСТ 535-79	8,5
-15	1137		9,1
-16	1215	Уголок Б-90×90×8 ГОСТ 8509-72 / ВСт.3пс-3-I ГОСТ 535-79	13,2
-17	1265	Уголок Б-75×75×7 ГОСТ 8509-72 / ВСт.3пс-3-I ГОСТ 535-79	10,1
-18	1337		10,6
-19	1415	Уголок Б-90×90×8 ГОСТ 8509-72 / ВСт.3пс-3-I ГОСТ 535-79	15,4

Неуказанные предельные отклонения размеров -t_2.

Изм	Лист	№ докум.	Подп.	Дата
Разраб.		Белявская		11-83
Пров.		Крупник		
Рук.группы		Крупник		
Гл.спец.		Вайнберг		
Н.контр.		Литвак		
Утв.		Спивак		

А14Б 294.003

Уголок

Лит.	Масса	Масштаб
И	См. табл.	—
Лист	Листов 1	

См. таблицу

Госстрой СССР Сантехпроект г. Москва

Серия 4.900-9 Вып. 1

А14Б 294.005

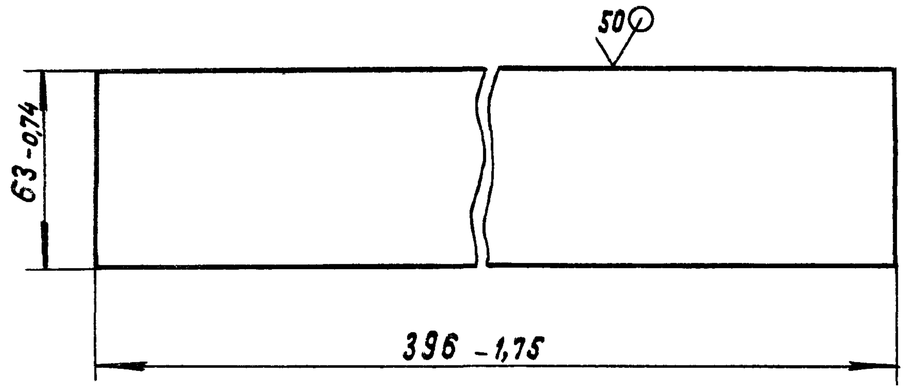

Изм.	Лист	№ докум.	Подп.	Дата
Разраб.		Белявская		VI-83
Пров.		Крупник		
Рук. группы		Крупник		
Гл. спец.		Вайнберг		
Н. контр.		Литвак		
Утв.		Сливак		

А14Б 294.005

Плита

Лит.	Масса	Масштаб
И	1,0	—
Лист	Листов 1	

Лист Б 5,0 ГОСТ 19903-74
ВСт. 3пс ГОСТ 14637-79

Госстрой СССР
Сантехпроект
г. Москва

Копировала: Крапивина Формат: А4

Инв. № подл. | Подп. и дата | Взам. инв. № | Инв. № дубл. | Подп. и дата

А14Б 294.004

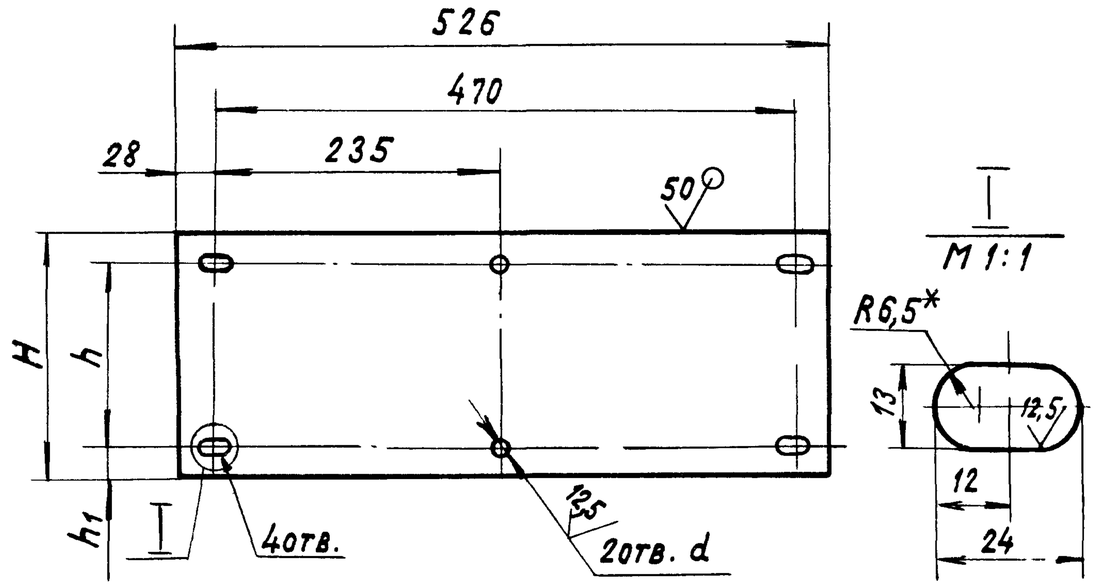

Обозначение	Размеры, мм				Масса, кг
	H	h	h_1	d	
А14Б 294.004	196	146	25	12	4,1
-01	210	160			4,3
-02	256	200	28		5,3
-03	315	255	30	14	6,5

1. * Размер для справок.
2. Неуказанные предельные отклонения размеров $+t_2; -t_2; \pm\frac{t_2}{2}$

Изм.	Лист	№ докум.	Подп.	Дата
Разраб.		Белявская		VI-83
Пров.		Крупник		
Рук. группы		Крупник		
Гл. спец.		Вайнберг		
Н. контр.		Литвак		
Утв.		Сливак		

А14Б 294.004

Плита

Лит.	Масса	Масштаб
И	См. табл.	—
Лист	Листов 1	

Лист Б-5,0 ГОСТ 19903-74
ВСт. 3пс ГОСТ 14637-79

Госстрой СССР
Сантехпроект
г. Москва

Копировала: Крапивина Формат: А4

Инв. № подл. | Подп. и дата | Взам. инв. № | Инв. № дубл. | Подп. и дата

Формат	Зона	Поз.	Обозначение	Наименование	Кол. на испол. А14Б 295.000 –										Примечание
					–	01	02	03							
				Документация											
А3			А14Б 295.000 СБ	Сборочный чертеж	Х	Х	Х	Х							
				Сборочные единицы											
А4		1	А14Б 294.010 -08	Кронштейн	1										
			-10	Кронштейн		1									
			-12	Кронштейн			1								
			-14	Кронштейн				1							
		2	-09	Кронштейн	1										
			-11	Кронштейн		1									
			-13	Кронштейн			1								
			-15	Кронштейн				1							
А4		3	А14Б 294.020	Плита	1										

Изм.	Лист	№ докум.	Подп.	Дата
Разраб.	Белявская			VI-83
Пров.	Крупник			
Рук. групп	Крупник			
Н. контр.	Литвак			
Утв.	Спивак			

А14Б 295.000

Опора отдельная к железобетонной колонне Dн 110-200

Лит.	Лист	Листов
И	1	3

Госстрой СССР
Сантехпроект
г. Москва

Копировала: Крайлина Формат А4

Инв. № подл.	Подп. и дата	Взам. инв. №	Инв. № дубл.	Подп. и дата

Формат	Зона	Поз.	Обозначение	Наименование	Кол. на испол. А14Б 295.000 –										Примечание
					–	01	02	03							
А4		3	А14Б 295.020-01	Плита		1									
			-02	Плита			1								
			-03	Плита				1							
				Детали											
А4		4	А14Б 289.002-01	Прокладка	1										
			-02	Прокладка		1	1								
			-03	Прокладка				1							
		5	-08	Прокладка	1										
			-09	Прокладка		1									
			-10	Прокладка			1								
			-11	Прокладка				1							
А4		6	А14Б 294.001	Стяжка	2	2	2	2							
				Стандартные изделия											
		7		Болт М10х25.36 ГОСТ 7798-70	4	4	4	4							
		8		Болт М10х30.36 ГОСТ 7798-70	2	2	2								

Изм.	Лист	№ докум.	Подп.	Дата

А14Б 295.000

Лист 2

Копировала: Крайлина Формат А4

20800 38

Формат	Зона	Поз.	Обозначение	Наименование	Кол. на исполн. А14Б 295.000 –				Примечание
					–	01	02	03	
		8		Болт М12х30.36 ГОСТ 7798-70				2	
		9		Гайка М10.4 ГОСТ 5915-70	6	6	6	4	
		10		Гайка М12.4 ГОСТ 5915-70	8	8	8	10	
		11		Скоба СО-110 ОСТ 36-17-77	1				
				Скоба СО-125 ОСТ 36-17-77		1			
				Скоба СО-160 ОСТ 36-17-77			1		
				Скоба СО-200 ОСТ 36-17-77				1	

Инв. № подл. | Подп. и дата | Взам. инв. № | Инв. № дубл. | Подп. и дата

А14Б 295.000

Лист 3

Копировала: Крайлина Формат: А4

Изм.	Лист	№ докум.	Подп.	Дата

Инв. № подл. | Подп. и дата | Взам. инв. № | Инв. № дубл. | Подп. и дата

А14Б 296.002

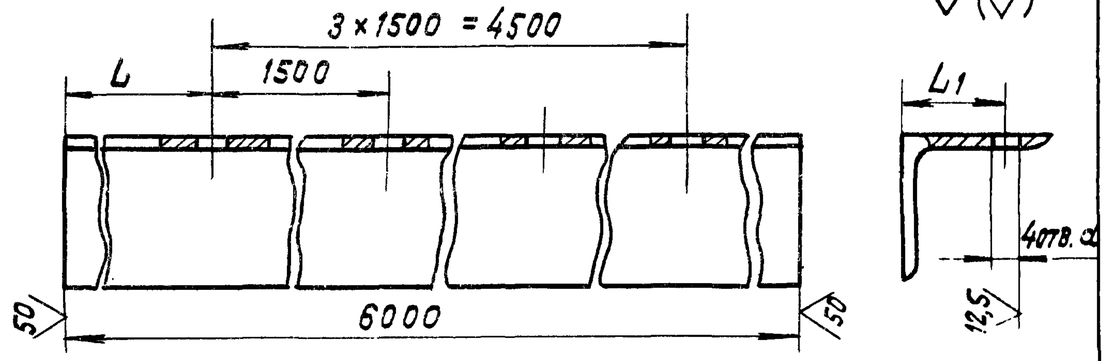

Обозначение	Размеры, мм L	L1	d	Материал	Масса, кг
А14Б 296.002	175	35	10	Уголок Б-50×50×4 ГОСТ 8509-72 / ВСт.3пс-3-I ГОСТ 535-79	18,3
-01		37			
-02		39			
-03	25	35			
-04		37			
-05		39			
-06	225	16	12		
-07					
-08		20	14		
-09		25		Уголок Б-56×56×4 ГОСТ 8509-72 / ВСт.3пс-3-I ГОСТ 535-79	20,6
-10		26			
-11		32		Уголок Б-63×63×4 ГОСТ 8509-72 / ВСт.3пс-3-I ГОСТ 535-79	23,4

Неуказанные предельные отклонения размеров $+t_2; -t_2; \pm t_2/2$

Изм.	Лист	№ докум.	Подп.	Дата
Разраб.	Белявская			VI-83
Пров.	Крупник			
Рук. группы	Крупник			
Гл. спец.	Вайнберг			
Н. контр.	Литвак			
Утв.	Спивак			

А14Б 296.002

Основание сплошное

См. таблицу

Лит.	Масса	Масштаб
И	См. табл.	—

Лист | Листов 1

Госстрой СССР
Сантехпроект
г. Москва

Рис. 1

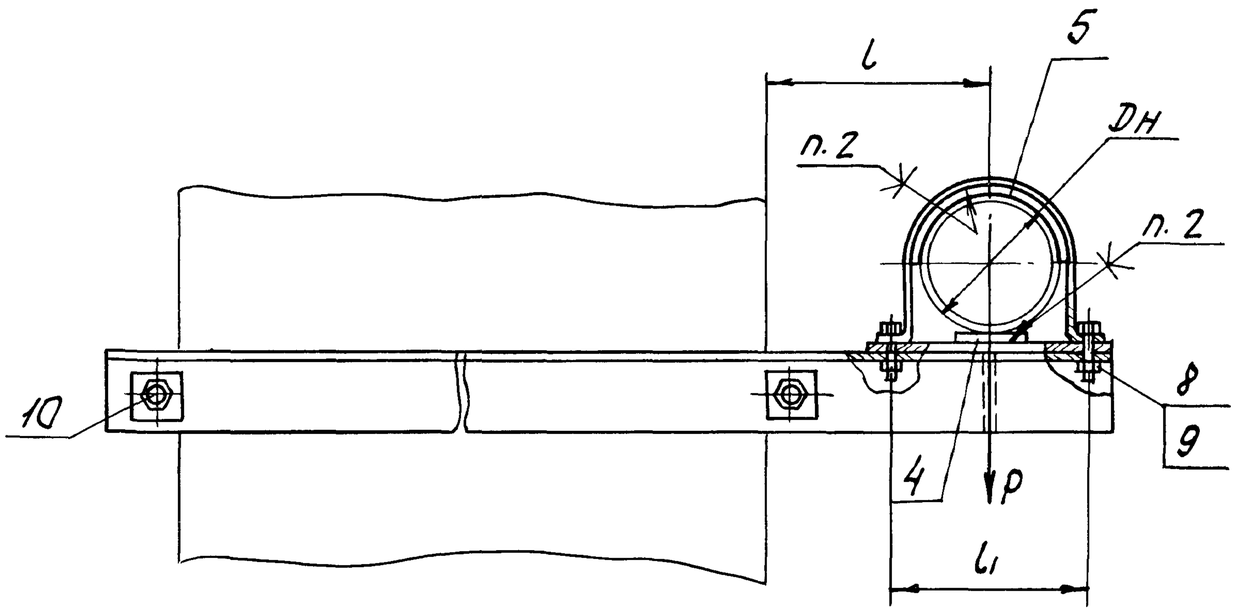

Обозначение	Рис.	Наружный диаметр трубопровода Dн, мм	Допускаемая нагрузка P, кгс	Размеры, мм		Масса, кг
				l	l1	
А1465295.000	1	110	35	180	146	15,5
-01		125		188	160	16,1
-02		160		205	200	17,5
-03	2	200	70	225	255	19,5

Рис. 2

Остальное - см. рис. 1

М1:10

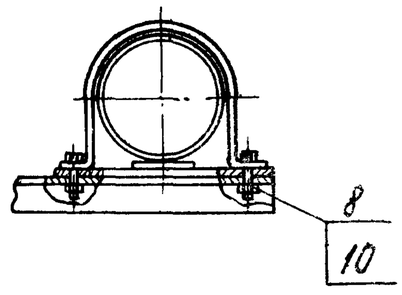

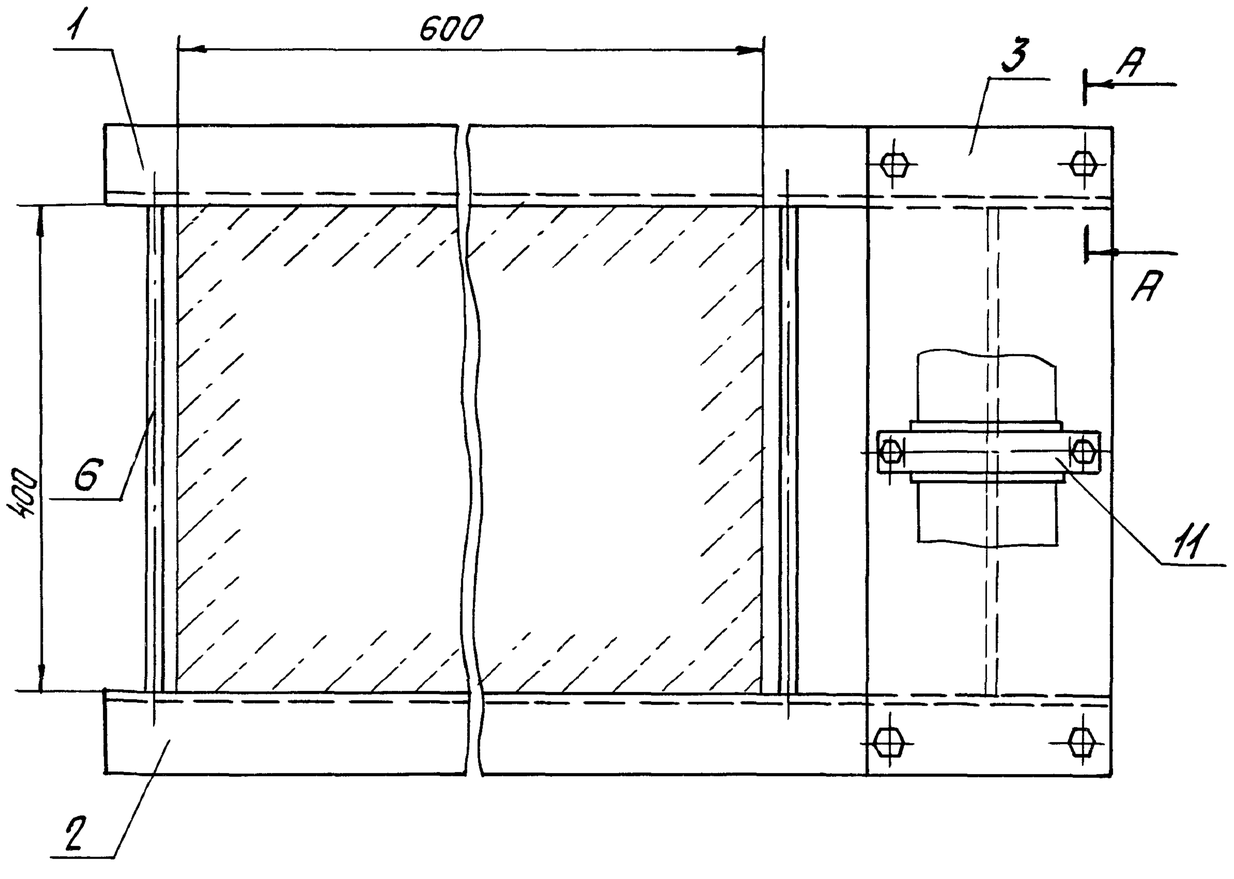

А-А

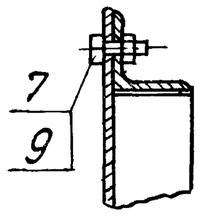

1. Размеры для справок.
2. Клей 88Н ТУ38-1051061-76

Изм.	Лист	№ докум.	Подп.	Дата
Разраб.		Беляевская		11-83
Пров.		Крупник		
Рук. гр		Крупник		
Гл. спец.		Вайнберг		
Н. контр.		Литвак		
Утв.		Спивак		

А146 295.000 СБ

Опора отдельная к железобетонной колонне Dн 110-200

Лит.	Масса	Масштаб
К	См. табл.	—
Лист	Листов 1	

Госстрой СССР Сантехпроект г. Москва

Инв. № подл.	Подпись и дата	Взам. инв. №	Инв. № дубл.	Подпись и дата

Формат	Зона	Поз.	Обозначение	Наименование	Кол. на исполн. А1Б296.000-										Примечание
					-	01	02								
				Документация											
А3			А1Б296.000 СБ	Сборочный чертеж	Х	Х	Х								
				Детали											
А4		1	А1Б289.002-12	Прокладка	4	4	4								
А3		2	А1Б296.001	Консоль	1										
			-01	Консоль		1									
			-02	Консоль			1								
А4		3	А1Б296.002	Основание сплошное	1										
			-01	Основание сплошное		1									
			-02	Основание сплошное			1								

Изм.	Лист	№ докум.	Подп.	Дата
Разраб.		Беляевская		11-83
Пров.		Крупник		
Рук.гр.		Крупник		
Н.контр.		Литвак		
Утв.		Сливак		

А1Б296.000

Опора со сплошным основанием к кирпичной или бетонной стене Дн 20-32

Лит.	Лист	Листов
И	1	2

Госстрой СССР Сантехпроект г. Москва

Копировал: СС Формат А4

Инв. № подл.	Подпись и дата	Взам. инв. №	Инв. № дубл.	Подпись и дата

Формат	Зона	Поз.	Обозначение	Наименование	Кол. на исполн. А1Б296.000-										Примечание
					-	01	02								
				Стандартные изделия											
		4		Гайка М8.4 ГОСТ 5915-70	8	8	8								
		5		Хомут 28 ОСТ36-17-77	4										
				Хомут 32 ОСТ36-17-77		4									
				Хомут 36 ОСТ36-17-77			4								

Инв. № подл. | Подпись и дата | Взам. инв. №

Изм.	Лист	№ докум.	Подп.	Дата

А1Б 296.000

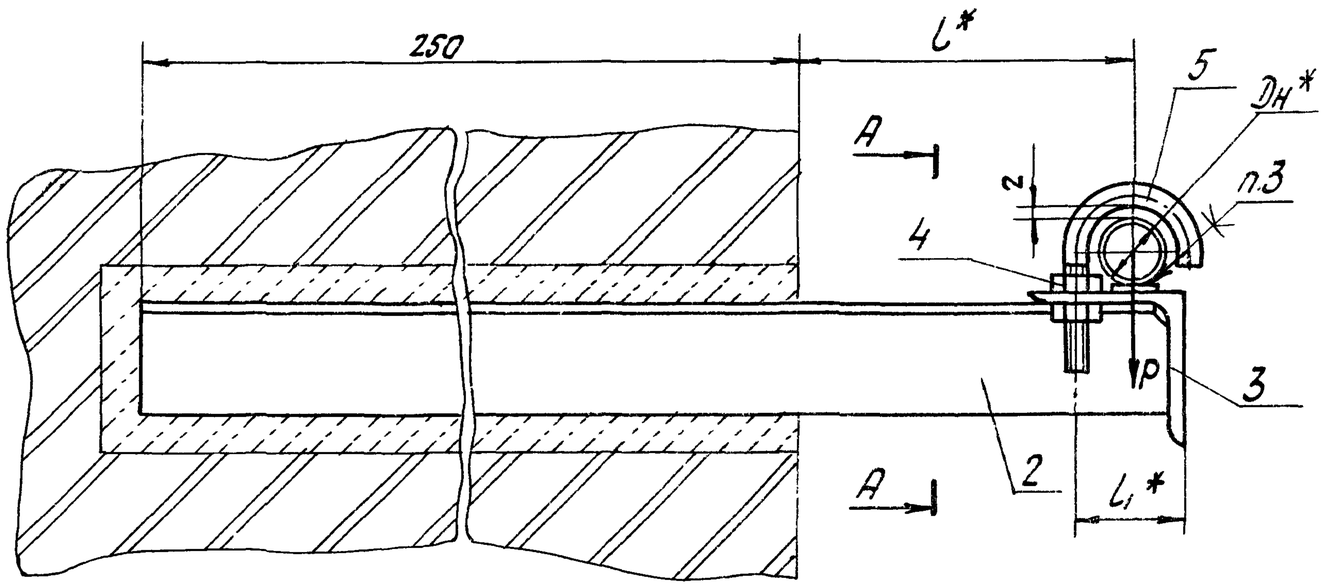

Обозначение	Наружный диаметр трубопровода Дн*, мм	Допускаемая нагрузка P, кгс	Размеры, мм		Масса одного пролета опоры с одной консолью, кг
			l*	l1*	
А1Л6296.000	20	20	110	35	19,1
-01	25		113	37	19,2
-02	32		116	39	19,3

А-А

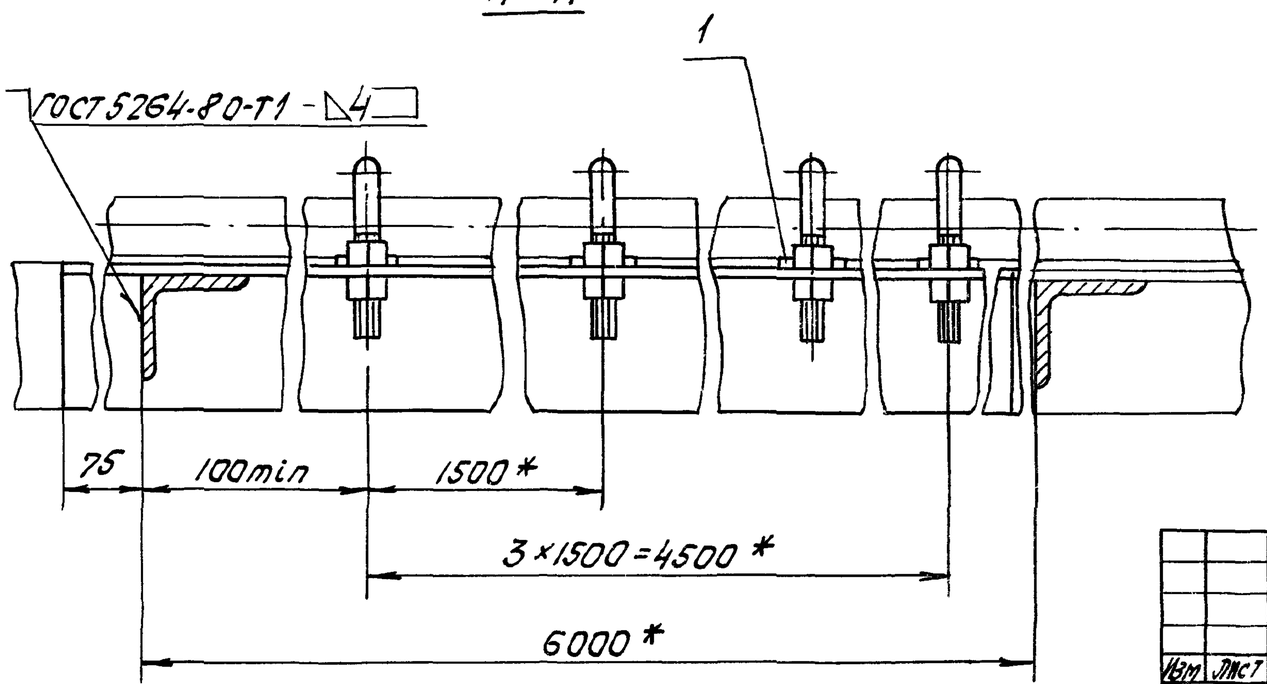

1.*Размеры для справок.

2.Неуказанные предельные отклонения размеров ± t2/2.

3.Клей 88Н ТУ38-105106I-76.

Изм.	Лист	№ докум.	Подп.	Дата
Разраб.		Беляевская		VI-83
Пров.		Крупник		
Рук.гр.		Крупник		
Гл.спец.		Вайнберг		
Н.контр.		Литвак		
Утв.		Сливак		

А1Л5 296.000 СБ

Опора со сплошным основанием к кирпичной или бетонной стене Дн 20-32.

Лит.	Масса	Масштаб
И	См. табл.	—
Лист	Листов 1	

Госстрой СССР Сантехпроект г. Москва

А145296.001

Рис. 1

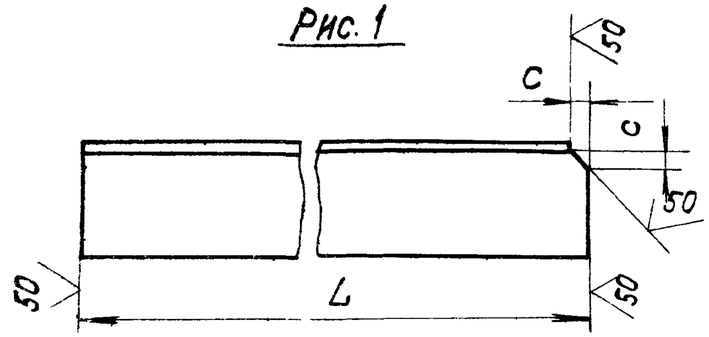

Рис. 2

Остальное – см. рис. 1

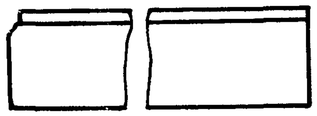

Обозначение	Рис.	Размеры, мм L	Размеры, мм C	Материал	Масса, кг
А145296.001	1	375	5	Уголок Б-32х32х3 ГОСТ 8509-72 / ВСт.3пс-3-I ГОСТ 535-79	0,54
-01		378			0,55
-02		381			0,56
-03		125			0,18
-04		128			0,19
-05		131			0,20
-06		141			0,21
-07		150	6	Уголок Б-36х36х4 ГОСТ 8509-72 / ВСт.3пс-3-I ГОСТ 535-79	0,32
-08		158,5			0,34
-09		201,5	7	Уголок Б-45х45х4 ГОСТ 8509-72 / ВСт.3пс-3-I ГОСТ 535-79	0,55
-10		375	5	Уголок Б-32х32х4 ГОСТ 8509-72 / ВСт.3пс-3-I ГОСТ 535-79	0,54
-11		382,5			0,56
-12		393			0,57
-13		402	6	Уголок Б-36х36х4 ГОСТ 8509-72 / ВСт.3пс-3-I ГОСТ 535-79	0,87
-14		410,5			0,89
-15		453,5	7	Уголок Б-45х45х4 ГОСТ 8509-72 / ВСт.3пс-3-I ГОСТ 535-79	1,24

Продолжение

Обозначение	Рис.	Размеры, мм L	Размеры, мм C	Материал	Масса, кг
А145296.001-16	1	600,5	5	Уголок Б-63х63х5 ГОСТ 8509-72 / ВСт.3пс-3-I ГОСТ 535-79	2,89
-17	2				
-18	1	609,5	6		2,93
-19	2				
-20	1	618			2,97
-21	2				
-22	1	661	7		3,18
-23	2				
-24	1	800,5	5		3,85
-25	2				
-26	1	809,5	6		3,90
-27	2				
-28	1	818			3,93
-29	2				
-30	1	861	7		4,14
-31	2				
-32	1	123	5	Уголок Б-32х32х4 ГОСТ 8509-72 / ВСт.3пс-3-I ГОСТ 535-79	0,18

Неуказанные предельные отклонения размеров - t_2; $\pm t_2/2$

Изм.	Лист	№ докум.	Подп.	Дата
Разраб.		Шершакова		
Пров.		Крупник		
Рук.гр.		Крупник		
Гл.спец.		Вайнберг		
Н.контр.		Литвак		
Утв.		Спивак		

А145296.001

Консоль

Смотри таблицу.

Лит.	Масса	Масштаб
И	См. табл.	—
Лист	Листов 1	

Госстрой СССР САНТЕХПРОЕКТ г. Москва

Копировал: Крайнина 20800 43 Формат А3

Инв. № подл. | Подпись и дата | Взам. инв. №

Формат	Зона	Поз.	Обозначение	Наименование	Кол. на исполн. А146297.000-										Примечание
					-	01	02								
				Документация											
А3			А146297.000 СБ	Сборочный чертеж	X	X	X								
				Сборочные единицы.											
А4		1	А146297.010	Кронштейн	1										
			-01	Кронштейн		1									
			-02	Кронштейн			1								
				Детали											
А3		2	А146289.002-12	Прокладка	4	4	4								
А3		3	А146296.002-03	Основание сплошное	1										
			-04	Основание сплошное		1									
			-05	Основание сплошное			1								

Изм	Лист	N докум.	Подп.	Дата	А146297.000		
Разраб.	Шершакова			VII-83	Опора со сплошным основанием к бетонной стене или железобетонной колонне Dн 20-32	Лит.	Лист 1 / Листов 2
Пров.	Крупник					И	
Рук. гр.	Крупник					Госстрой СССР САНТЕХПРОЕКТ г. Москва	
Н. контр.	Литвак						
Утв.	Спивак						

Копировал. Формат А4

Инв. N подл.	Подп. и дата	Взам. инв. N	Инв. N дубл.	Подпись и дата

Формат	Зона	Поз.	Обозначение	Наименование	Кол. на исполн. А146297.000-										Примечание
					-	01	02								
				Стандартные изделия											
		4		Гайка М8.4 ГОСТ 5915-70	8	8	8								
				Хомуты ОСТ 36-17-70											
		5		28	4										
				32		4									
				36			4								
				Прочие изделия											
				Дюбель ДГПШ 4,5х40 ТУ3-741-74	4	4	4								

Изм	Лист	N докум.	Подп.	Дата	А146297.000	Лист 2

Копировал Мельникова. Формат А4

20800 44

А14-6297.000 СБ

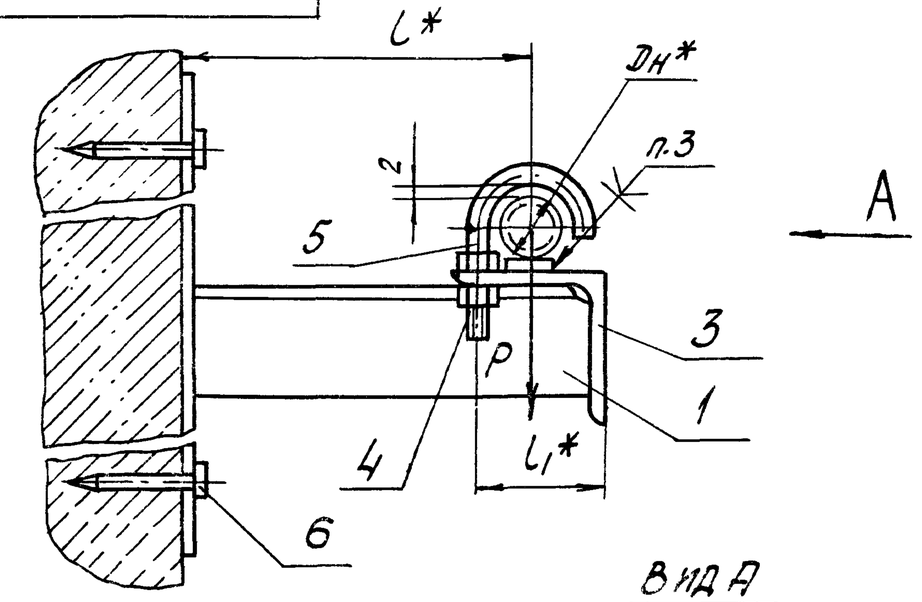

Обозначение	Наружный диаметр трубопровода Dн, мм	Допускаемая нагрузка P, кгс	Размеры, мм		Масса, одного пролета опоры с одним кронштейном, кг
			l*	l1*	
А14-6297.000	20	20	110	35	19,08
-01	25		113	37	19,18
-02	32		116	39	19,28

Вид А

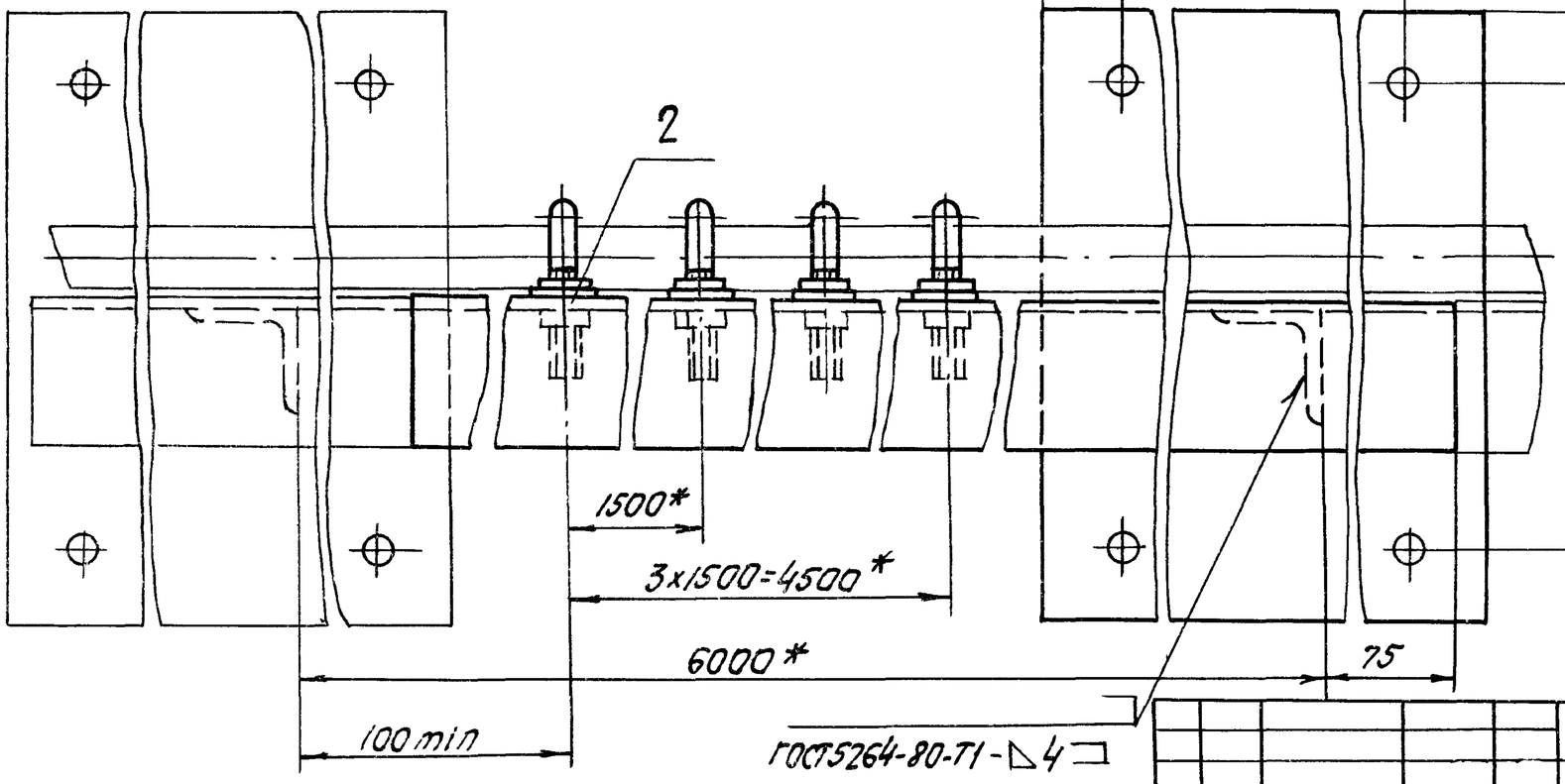

1.* Размеры для справок.

2. Неуказанные предельные отклонения размеров: $\pm t2/2$.

3. Клей 88-Н ТУ38-105106-76.

4. Крепление кронштейна произвести монтажным пистолетом ПЦ52-1 по ТУ3-741-74.

5. При креплении кронштейна к кирпичной стене количество дюбелей в верхнем ряду увеличить в два раза.

Изм.	Лист	№ докум.	Подп.	Дата
Разраб.		Шершакова		XI-83
Пров.		Крупник		
Рук. гр.		Крупник		
Гл. спец.		Вайнберг		
Н. контр.		Литвак		
Утв.		Спивак		

А14Б297 000 СБ

Опора со сплошным основанием к бетонной стене или железобетонной колонне Dн 20-32.

Лит.	Масса	Масштаб
И	Смотри табл.	—
Лист	Листов 1	

Госстрой СССР Сантехпроект г. Москва

А14Б297.010СБ

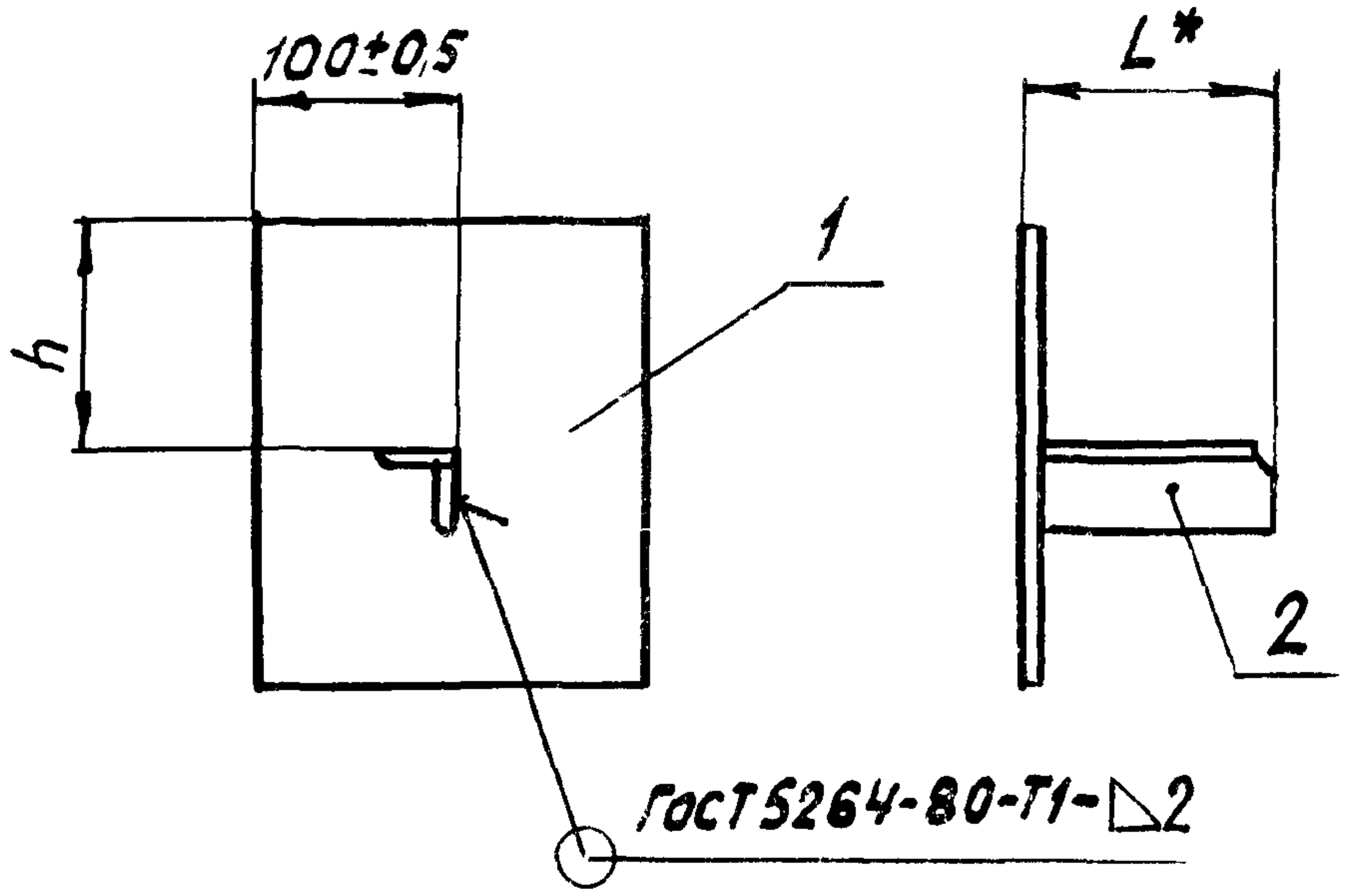

Обозначение	Размеры, мм		Масса, кг
	L*	h	
А14Б297.010	127	80	0,71
-01	130		0,72
-02	133		0,73
-03	125		0,71
-04	143		0,74
-05	152		0,85
-06	160,5	130	1,54
-07	203,5		1,75

*Размер для справок

Изм.	Лист	№ докум.	Подп.	Дата	А14Б297.010СБ			
Разраб.		Павловский			Кронштейн	Лит. И	Масса См. таб.	Масштаб —
Пров.		Крупник				Лист	Листов 1	
Рук. гр.		Крупник						
Гл. спец.		Вайнберг				ГОССТРОЙ СССР САНТЕХПРОЕКТ г. Москва		
Н. контр.		Литвак						
Утв.		Спивак						

Копировал Формат А4

Инв. № подл.	Подпись и дата	Взам. инв. №	Инв. № дубл.	Подпись и дата

Формат	Зона	Поз.	Обозначение	Наименование	Кол. на исполн. А14Б297.010– –	01	02	03	04	05	06	07			Примечание
				Документация											
А4			А14Б297.010СБ	Сборочный чертеж	X	X	X	X	X	X	X	X			
				Детали											
А4		1	А14Б290.001	Плита	1	1	1	1	1	1					
			-01	Плита							1	1			
А3		2	А14Б296.001-03	Консоль	1										
			-04	Консоль		1									
			-05	Консоль			1								
			-32	Консоль				1							
			-06	Консоль					1						
			-07	Консоль						1					
			-08	Консоль							1				
			-09	Консоль											

Изм.	Лист	№ докум.	Подп.	Дата	А14Б297.010			
Разраб.		Павловский			Кронштейн	Лит. И	Лист	Листов 1
Провер.		Крупник				ГОССТРОЙ СССР САНТЕХПРОЕКТ г. Москва		
Рук. гр.		Крупник						
Н. контр.		Литвак						
Утв.		Спивак						

Копировал Формат А4

Формат	Зона	Поз.	Обозначение	Наименование	Кол. на исполн. А1Б6298.000-										Примечание
					–	01	02	03	04	05					
				Документация											
А3			А1Б6298.000СБ	Сборочный чертеж	Х	Х	Х	Х	Х	Х					
				Детали											
А4		1	А1Б6289.002 -13	Прокладка	4	4									
			-14	Прокладка			4	4	4						
			-15	Прокладка						4					
А3		2	А1Б6296.001 -10	Консоль	1										
			-11	Консоль		1									
			-12	Консоль			1								
			-13	Консоль				1							
			-14	Консоль					1						
			-15	Консоль						1					

Изм.	Лист	№ докум.	Подп.	Дата
Разраб.	Белявская			VI-83
Пров.	Крупник			
Рук. гр.	Крупник			
Н. контр.	Литвак			
Утв.	Спивак			

А1Б 298. 000

Опора со сплошным основанием к кирпичной или бетонной стене Dн 40-110

Лит.	Лист	Листов
И	1	2

Госстрой СССР Сантехпроект г. Москва

Копировал

Формат А4

Инв. № подл.	Подпись и дата	Взам. инв. №	Инв. № дубл.	Подпись и дата

Формат	Зона	Поз.	Обозначение	Наименование	Кол. на исполн. А1Б6298.000-										Примечание
					–	01	02	03	04	05					
А4		3	А1Б6298.001	Основание сплошное	1	1	1								
			-01	Основание сплошное				1	1						
			-02	Основание сплошное						1					
А4		4	А1Б6298.002	Планка установочная	4	4									
			-01	Планка установочная			4	4	4	4					
				Стандартные изделия											
		5		Гайка М10.4 ГОСТ5915-70	8	8									
				Гайка М12.4 ГОСТ5915-70			8	8	8	8					
		6		Хомут 50 ОСТ36-17-77	4										
				Хомут 55 ОСТ36-17-77		4									
				Хомут 70 ОСТ36-17-77			4								
				Хомут 80 ОСТ36-17-77				4							
				Хомут 95 ОСТ36-17-77					4						
				Хомут 115 ОСТ36-17-77						4					

20800 47

Изм.	Лист	№ докум.	Подп.	Дата

А1Б 298. 000

Лист 2

Копировал

Формат А4

176

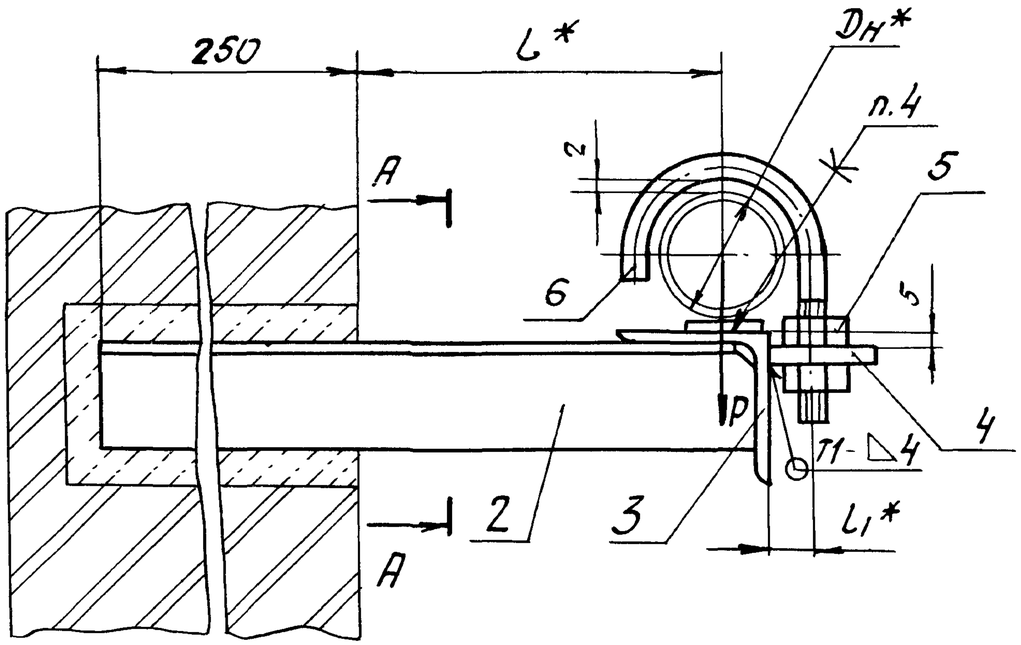

А-А

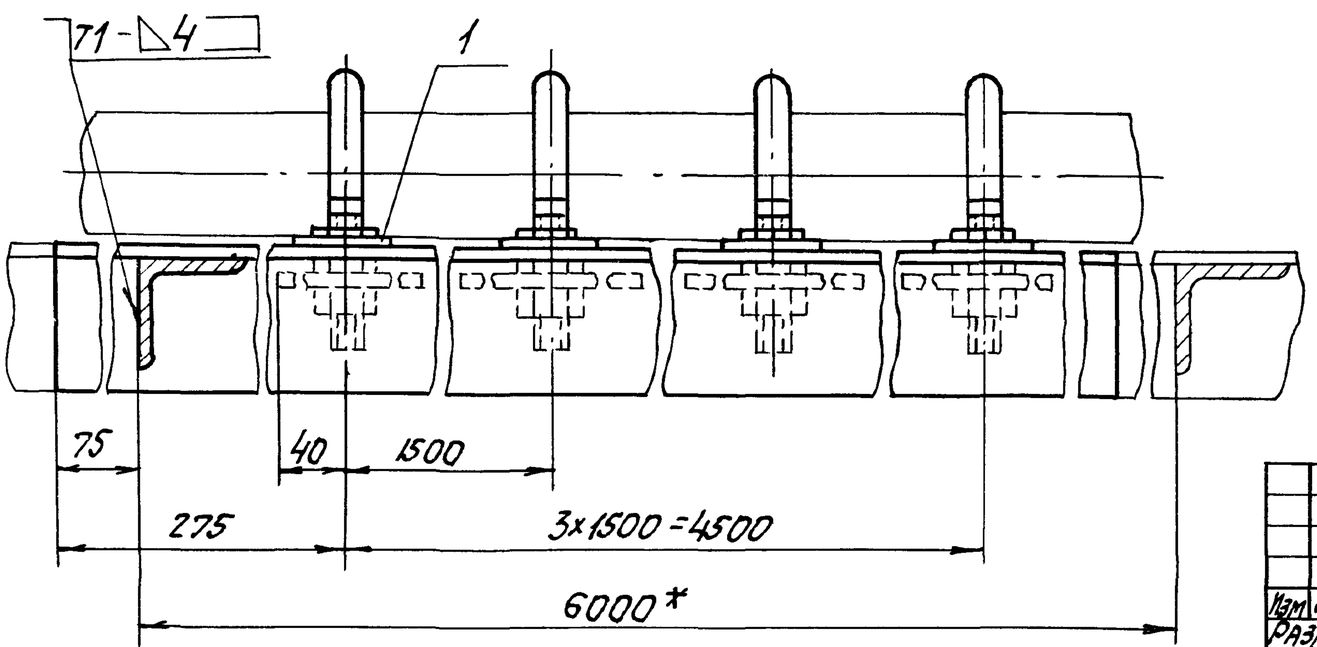

Обозначение	Наружный диаметр трубопровода Dн*, мм	Допускаемая нагрузка P, кгс	Размеры, мм		Масса одного пролета опоры с одной консолью, кг
			l*	l1*	
А146298.000	40	20	120	16	19,64
–01	50		125		19,69
–02	63		132	20	20,51
–03	75	38	138	22	23,17
–04	90		145	28	23,31
–05	110	60	180	30	26,62

1.*Размеры для справок.
2.Неуказанные предельные отклонения размеров ±t2/2.
3.Сварные швы по ГОСТ 5264-80.
4.Клей 88Н ТУ38-105106I-76.

Изм.	Лист	№ докум.	Подп.	Дата
Разраб.		Белявская		II 83
Пров.		Крупник		
Рук. гр.		Крупник		
Гл. спец.		Вайнберг		
Н. контр.		Литвак		
Утв.		Спивак		

А146298.000СБ

Опора со сплошным основанием к кирпичной или бетонной стене Dн 40-110

Лит	Масса	Масштаб
И	См. табл.	—
Лист	Листов 1	

Госстрой СССР Сантехпроект г. Москва

АИБ 298.001

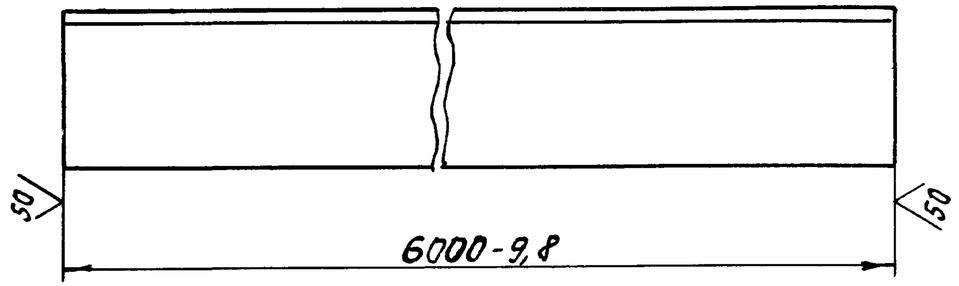

Обозначение	Материал	Масса, кг
АИБ 298.001	Уголок $\frac{Б\text{-}50\times50\times4\ ГОСТ\ 8509\text{-}72}{ВСт.3пс\text{-}3\text{-}I\ ГОСТ\ 535\text{-}79}$	18,3
-01	Уголок $\frac{Б\text{-}56\times56\times4\ ГОСТ\ 8509\text{-}72}{ВСт.3пс\text{-}3\text{-}I\ ГОСТ\ 535\text{-}79}$	20,6
-02	Уголок $\frac{Б\text{-}63\times63\times4\ ГОСТ\ 8509\text{-}72}{ВСт.3пс\text{-}3\text{-}I\ ГОСТ\ 535\text{-}79}$	23,4

Изм.	Лист	№ докум.	Подп.	Дата
Разраб.		Белявская		VI-83
Пров.		Крупник		
Рук. гр.		Крупник		
Гл. спец.		Вайнберг		
Н. контр.		Литвак		
Утв.		Сливак		

АИБ 298.001

Основание сплошное

Смотри таблицу

Лит.	Масса	Масштаб
И	См. табл.	—
Лист	Листов 1	

Госстрой СССР Сантехпроект г. Москва

Инв. № подл. | Подпись и дата | Взам. инв. № | Инв. № дубл. | Подпись и дата

АИБ 298.002

Рис. 1

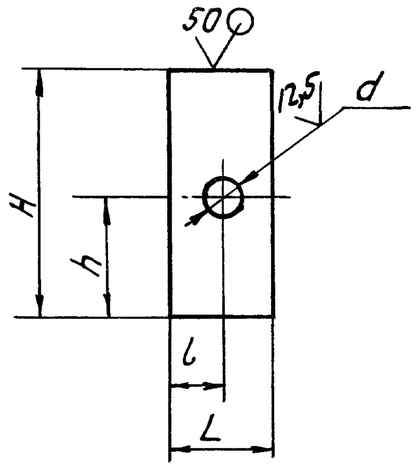

Рис. 2

Остальное - см. рис. 1

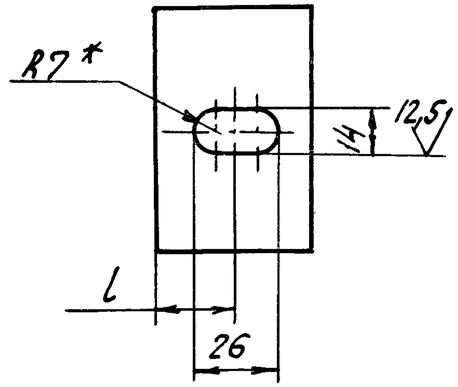

Обозначение	Рис.	Размеры, мм H	h	L	l	d	Материал	Масса, кг
АИБ 298.002	1	80	40	32	16	12	Лист $\frac{Б5,0\ ГОСТ\ 19903\text{-}74}{ВСт.3пс\ ГОСТ\ 14637\text{-}79}$	0,10
-01	2			50	25	–	Лист $\frac{Б7,0\ ГОСТ\ 19903\text{-}74}{ВСт.3пс\ ГОСТ\ 14637\text{-}79}$	0,22
-02	1	75	45	40	20	12	Лист $\frac{Б5,0\ ГОСТ\ 19903\text{-}74}{ВСт.3пс\ ГОСТ\ 14637\text{-}79}$	0,11
-03		100	55			14		0,15

1. * Размер для справок.
2. Неуказанные предельные отклонения размеров $\pm t_2$; $-t_2$; $\pm t_2/2$.

Изм.	Лист	№ докум.	Подп.	Дата
Разраб.		Белявская		VI-83
Пров.		Крупник		
Рук. гр.		Крупник		
Гл. спец.		Вайнберг		
Н. контр.		Литвак		
Утв.		Сливак		

АИБ 298.002

Планка установочная.

Смотри таблицу

Лит.	Масса	Масштаб
И	См. табл.	—
Лист	Листов 1	

Госстрой СССР Сантехпроект г. Москва

Формат	Зона	Поз.	Обозначение	Наименование	Кол. на испол. А146299.000-										Примечание
					–	01	02	03							
				Документация											
А3			А146299.000СБ	Сборочный чертеж	Х	Х	Х	Х							
				Сборочные единицы											
А4		1	А146299.010	Кронштейн	1										
			–02	Кронштейн		1									
			–04	Кронштейн			1								
			–06	Кронштейн				1							
А4		2	–01	Кронштейн	1										
			–03	Кронштейн		1									
			–05	Кронштейн			1								
			–07	Кронштейн				1							
				Детали											
А4		3	А146289.002-14	Прокладка	4	4	4								

Изм	Лист	№ докум.	Подп.	Дата
Разраб.	Шершакова			XI-83
Пров.	Крупник			
Рук.гр.	Крупник			
Н.контр.	Литвак			
Утв.	Спивак			

А146299.000

Опора со сплошным основанием к железобетонной колонне Дн 63-110

Лит.	Лист	Листов
П	1	2

Госстрой СССР Сантехпроект г. Москва

Копировал: СЛ Формат А4

Инв.№ подл.	Подпись и дата	Взам. инв.№	Инв.№ дубл.	Подпись и дата

Формат	Зона	Поз.	Обозначение	Наименование	Кол. на испол. А146299.000-										Примечание
					–	01	02	03							
А4		3	А146289.002-15	Прокладка				4							
А4		4	А146294.001	Стяжка	2	2	2	2							
А4		5	А146298.001	Основание сплошное	1										
			–01	Основание сплошное		1	1								
			–02	Основание сплошное				1							
А4		6	А146298.002-01	Планка установочная	4	4	4	4							
				Стандартные изделия											
		7		Гайка М12.4 ГОСТ5915-70	16	16	16	16							
				Хомуты ОСТ36-17-77											
		8		70	4										
				80		4									
				95			4								
				115				4							

Изм	Лист	№ докум.	Подп.	Дата

А146299.000

Лист 2

Копировал: СЛ Формат А4

20800

50

А146299.000СБ

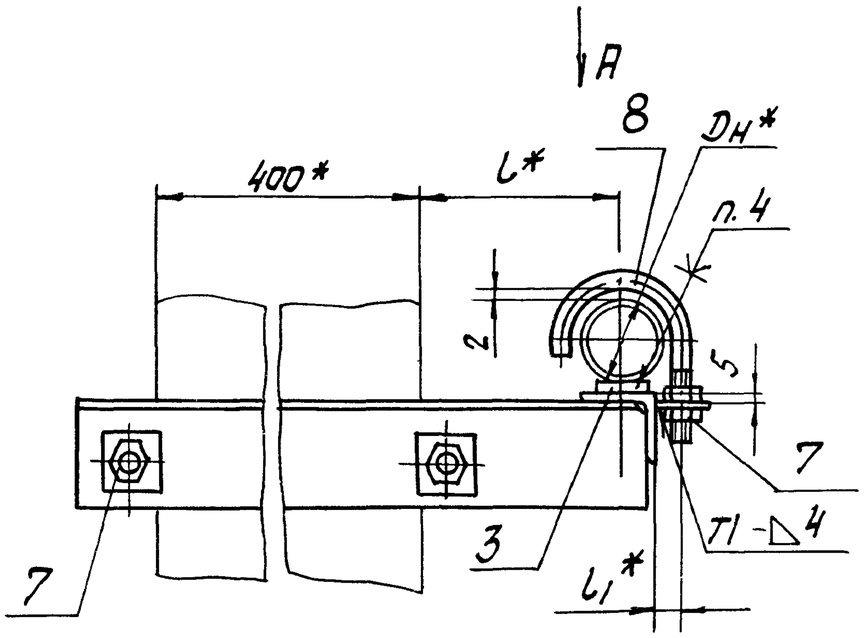

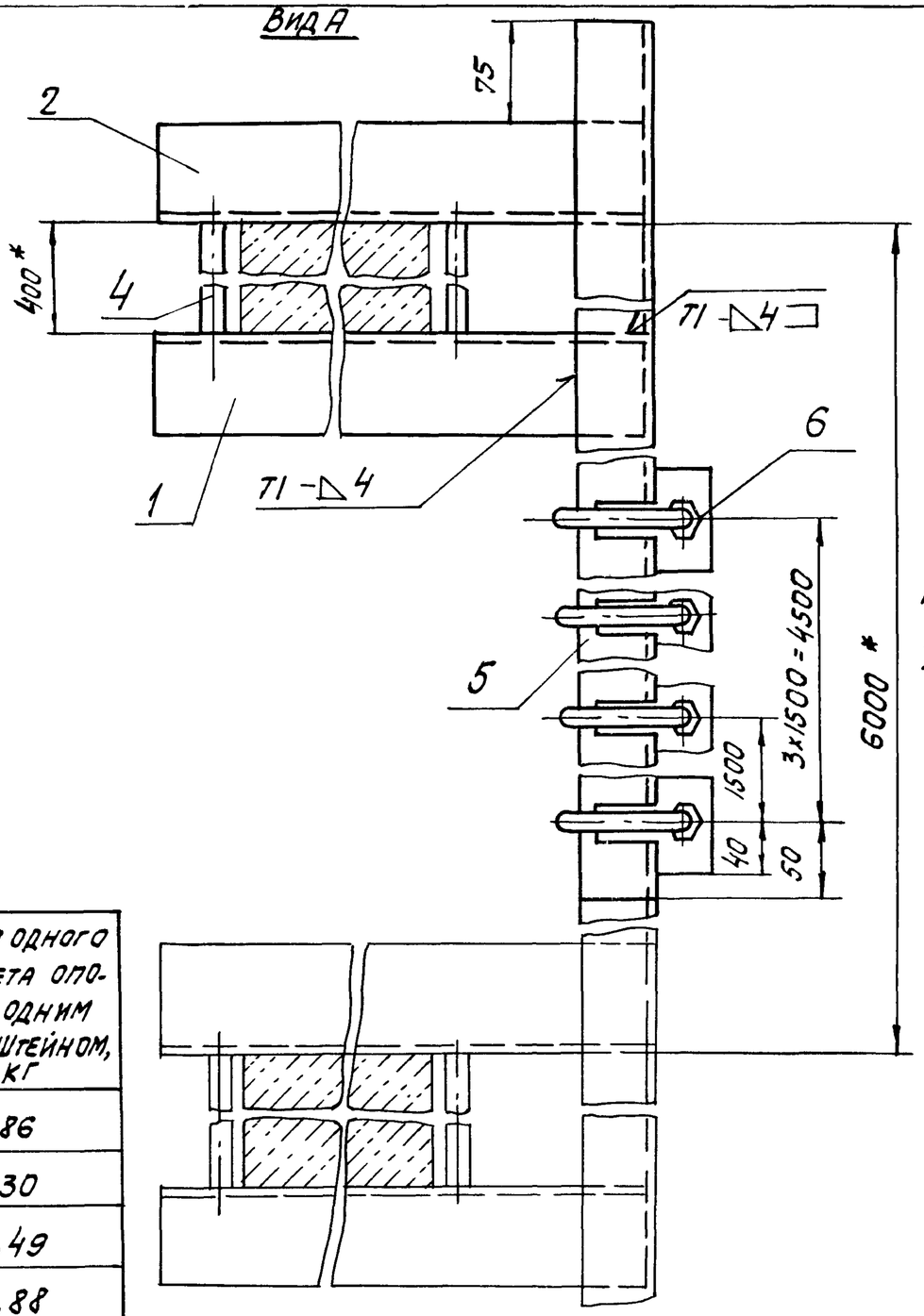

1.* Размеры для справок

2. Неуказанные предельные отклонения размеров: $\pm t_2/2$.

3 Сварные швы по ГОСТ 5264-80.

4. Клей 88Н ТУ38-105106I-76.

Обозначение	Наружный диаметр трубопровода Dн*, мм	Допускаемая нагрузка Р, кгс	Размеры, мм		Масса одного пролета опоры с одним кронштейном, кг
			L*	L1*	
А146299.000	63	20	132	20	27,86
-01	75	38	138	22	30,30
-02	90		145	28	30,49
-03	110	60	180	30	33,88

Изм.	Лист	№ докум.	Подп.	Дата
Разраб.		Шершакова		1185
Пров.		Крупник		
Рук.гр.		Крупник		
Гл.спец.		Вайнберг		
Н.контр.		Литвак		
Утв.		Сливак		

А146299.000СБ

Опора со сплошным основанием к железобетонной колонне Dн 63-110.

Лит.	Масса	Масштаб
И	См. табл.	—
Лист	Листов 1	

Госстрой СССР Сантехпроект г. Москва

Копировал: СК 20800 51 Формат А3

Формат	Зона	Поз.	Обозначение	Наименование	Кол. на исполн. А146299.010-										Примечание
					–	01	02	03	04	05	06	07	08	09	
				Документация											
А3			А146299.010 СБ	Сборочный чертеж	X	X	X	X	X	X	X	X	X	X	
				Детали											
А4		1	А146294.002	Накладка	2	2	2	2	2	2	2	2	2	2	
А3		2	А146296.001 –16	Консоль	1										
			–17	Консоль		1									
			–18	Консоль			1								
			–19	Консоль				1							
			–20	Консоль					1						
			–21	Консоль						1					
			–22	Консоль							1				
			–23	Консоль								1			
			–24	Консоль									1		
			–25	Консоль										1	

Изм	Лист	№ докум.	Подп.	Дата
Разраб.		Шершакова		XI-83
Пров.		Крупник		
Рук.гр.		Крупник		
Н.контр.		Литвак		
Утв.		Спивак		

А146299.010

Кронштейн

Лит.	Лист	Листов
И	1	2

Госстрой СССР
САНТЕХПРОЕКТ
г. Москва

Копировал: СК

Формат А4

Инв. № подл.	Подпись и дата	Взам. инв. №	Инв. № дубл.	Подпись и дата

Формат	Зона	Поз.	Обозначение	Наименование	Кол. на исполн. А146299.010-										Примечание
					10	11	12	13	14	15					
				Документация											
А3			А146299.010 СБ	Сборочный чертеж	X	X	X	X	X	X					
				Детали											
А4		1	А146294.002	Накладка	2	2	2	2	2	2					
А3		2	А146296.001 –26	Консоль	1										
			–27	Консоль		1									
			–28	Консоль			1								
			–29	Консоль				1							
			–30	Консоль					1						
			–31	Консоль						1					

Изм	Лист	№ докум.	Подп.	Дата

А146299.010

Копировал: СК

Формат А4

20800 52

Рис. 1

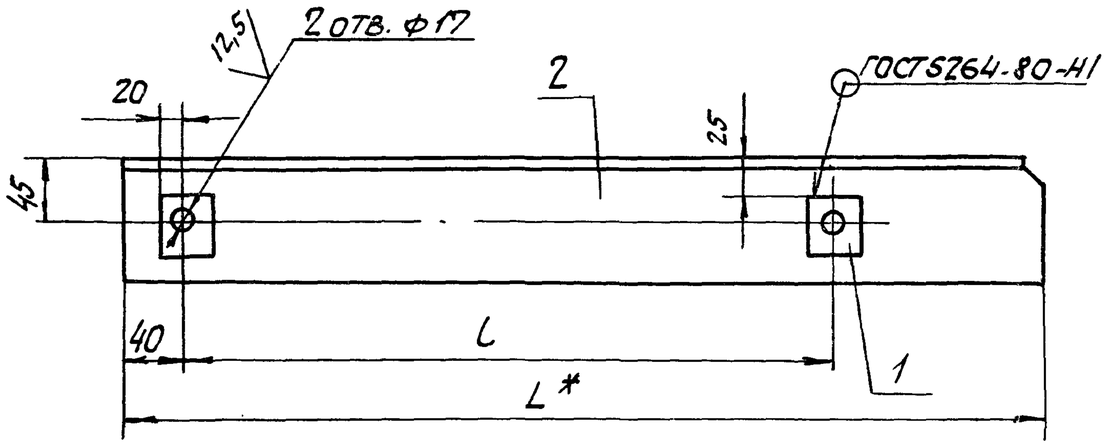

Рис. 2

Остальное см. рис. 1

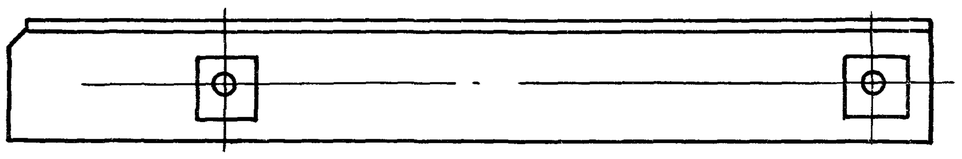

Обозначение	Рис.	Размеры, мм L*	Размеры, мм L	Масса, кг
А146299.010	1	600,5	435	3,09
-01	2			
-02	1	609		3,13
-03	2			
-04	1	618		3,17
-05	2			
-06	1	661		3,38
-07	2			
-08	1	800,5	635	4,05
-09	2			
-10	1	809,5		4,10
-11	2			
-12	1	818		4,13
-13	2			
-14	1	861		4,34
-15	2			

1.* Размеры для справок.

2. Неуказанные предельные отклонения размеров: $\pm t_2$; $\pm t_2/2$.

Изм.	Лист	№ докум.	Подп.	Дата
Разраб.		Шершакова		VII-83
Пров.		Крупник		
Рук. гр.		Крупник		
Гл. спец.		Вайнберг		
Н. контр.		Литвак		
Утв.		Сливак		

А146299.010СБ

Кронштейн

Лит.	Масса	Масштаб
И	См. табл.	—
Лист	Листов 1	

Госстрой СССР Сантехпроект г. Москва

Инв. № подл. | Подпись и дата | Взам. инв. № | Инв. № дубл. | Подпись и дата

Копировал: СК 20800 53 Формат А3

Формат	Зона	Поз.	Обозначение	Наименование	Кол. на исполн. А146300000 –										Примечание
					–	01	02	03							
				Документация											
А3			А146300.000СБ	Сборочный чертеж	X	X	X	X							
				Сборочные единицы											
А4		1	А146299.010–08	Кронштейн	1										
			–10	Кронштейн		1									
			–12	Кронштейн			1								
			–14	Кронштейн				1							
А4		2	–09	Кронштейн	1										
			–11	Кронштейн		1									
			–13	Кронштейн			1								
			–15	Кронштейн				1							

Изм.	Лист	№ докум.	Подп.	Дата	А146300.000		
Разраб.		Шершакова		10.83	Опора со сплошным основанием к железобетонной колонне Дн63-110	Лит.	Лист 1	Листов 2
Пров.		Крупник				И		
Рук.гр.		Крупник				Госстрой СССР САНТЕХПРОЕКТ г. Москва		
Н.контр.		Литвак						
Утв.		Спивак						

Копировал: СЧ Формат А4

Инв.№ подл.	Подпись и дата	Взам. инв.№	Инв.№ дубл.	Подпись и дата

Формат	Зона	Поз.	Обозначение	Наименование	Кол. на исполн. А145300.000–										Примечание
					–	01	02	03							
				Детали											
А4		3	А146.289.002–14	Прокладка	4	4	4								
			–15	Прокладка				4							
А4		4	А146294.001	Стяжка	2	2	2	2							
А4		5	А146298.001	Основание сплошное	1										
			–01	Основание сплошное		1	1								
			–02	Основание сплошное				1							
А4		6	А146298.002-01	Планка установочная	4	4	4	4							
				Стандартные изделия											
		7		Гайка М12.4 ГОСТ5915-70	16	16	16	16							
				Хомуты ОСТ36-17-77											
		8		70	4										
				80		4									
				95			4								
				115				4							

Изм	Лист	№ докум	Подп.	Дата	А146300.000	Лист 2

Копировал: СЧ Формат А4

А14Б300.000СБ

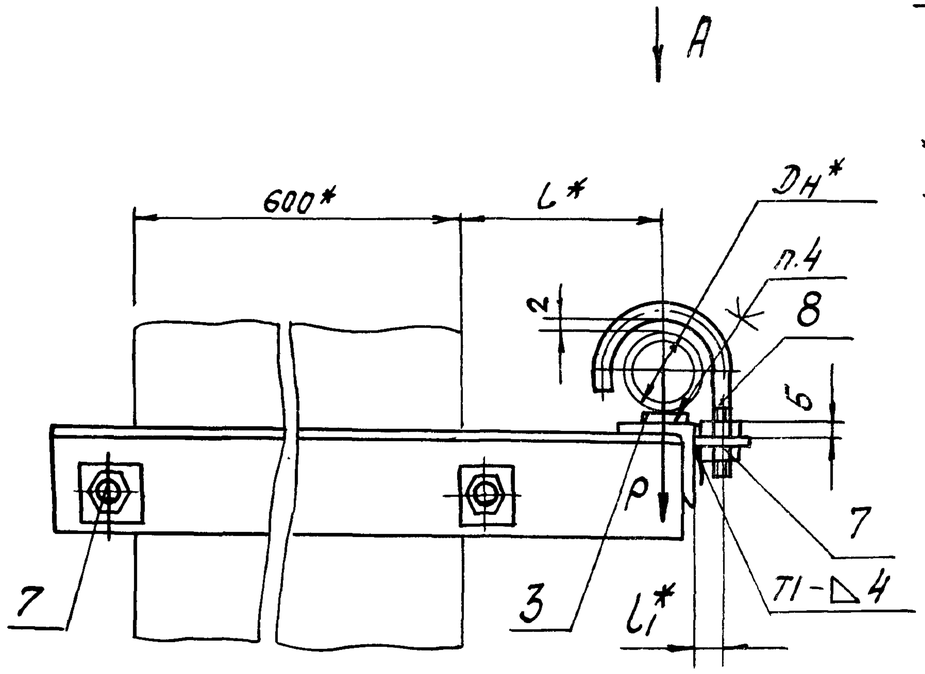

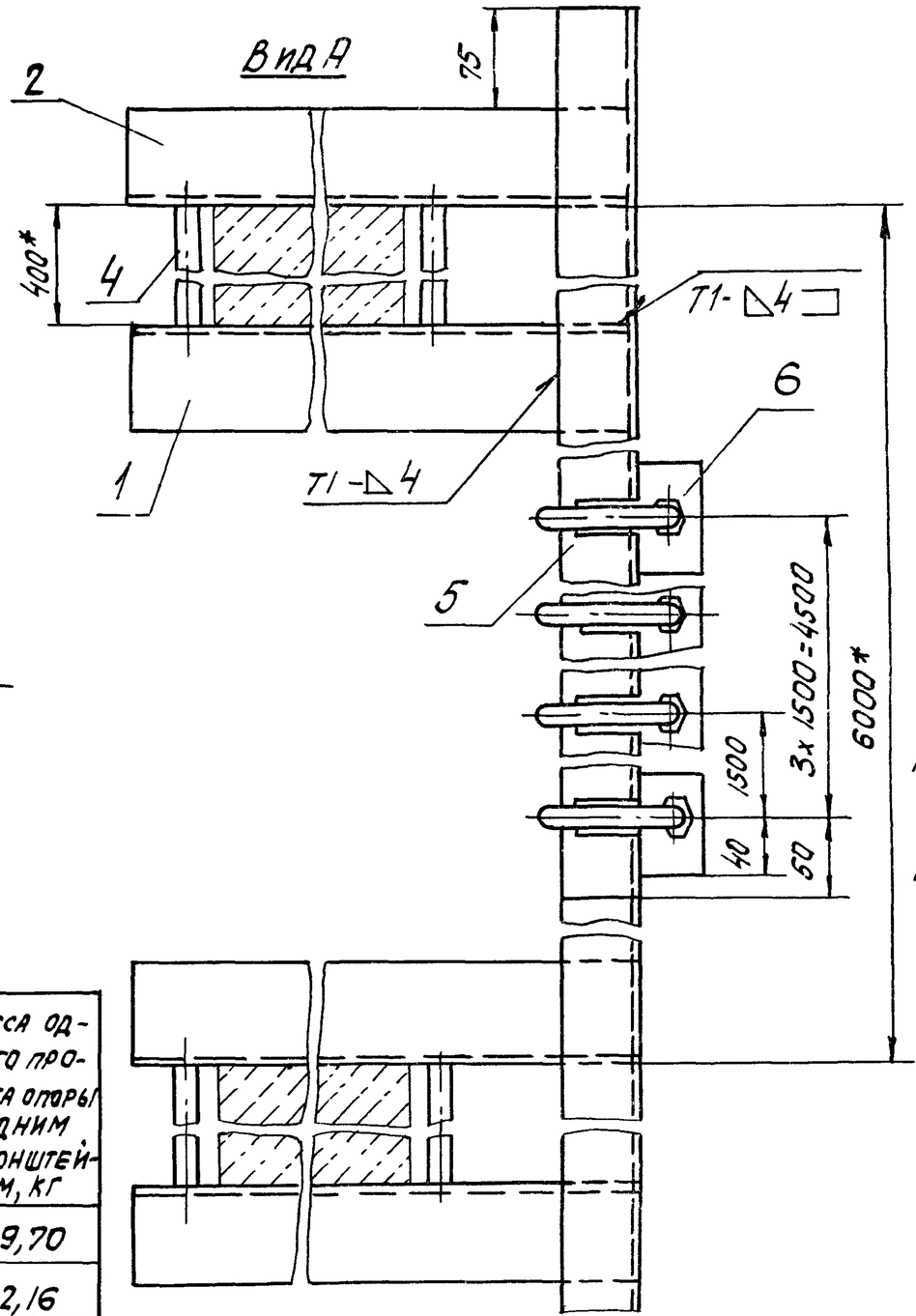

1.* Размеры для справок.

2. Неуказанные предельные отклонения размеров: $\pm t_2/2$.

3. Сварные швы по ГОСТ 5264-80

4. Клей 88Н ТУ38-1051061-76

Обозначение	Наружный диаметр трубопровода Дн*, мм	Допускаемая нагрузка P, кгс	Размеры, мм		Масса одного пролета опоры с одним кронштейном, кг
			L*	l_1*	
А14Б300.000	63	20	132	20	29,70
-01	75	38	138	22	32,16
-02	90		145	28	32,34
-03	110	60	180	30	35,72

Изм	Лист	№ докум.	Подп.	Дата
Разраб.		Шершакова		XI-83
Пров.		Крупник		
Рук. гр.		Крупник		
Гл. спец.		Вайнберг		
Н. контр.		Литвак		
Утв.		Спивак		

А14Б300.000СБ

Опора со сплошным основанием к железобетонной колонне Дн 63-110.

Лит.	Масса	Масштаб
И	См. табл.	
Лист	Листов 1	

Госстрой СССР
Сантехпроект
г. Москва

Инв. № подл. | Подпись и дата | Взам. инв. № | Инв. № дубл. | Подпись и дата

Формат	Зона	Поз.	Обозначение	Наименование	Кол. на испол. А1Б301.000 –										Примечание
					–	01	02	03	04						
				Документация											
А3			А1Б301.000 СБ	Сборочный чертеж	Х	Х	Х	Х	Х						
				Сборочные единицы											
А4		1	А1Б 297.010 –03	Кронштейн	1										
			–04	Кронштейн		1									
			–05	Кронштейн			1								
			–06	Кронштейн				1							
			–07	Кронштейн					1						
				Детали											
А4		2	А1Б289.002 –13	Прокладка	4										
			–14	Прокладка		4	4	4							

Изм.	Лист	№ докум.	Подп.	Дата
Разраб.	Белявская			VI-83
Пров.	Крупник			
Рук.гр.	Крупник			
Н.контр.	Литвак			
Утв.	Сливак			

А1Б301.000

Опора со сплошным основанием к бетонной стене или железобетонной колонне Ду 40-110

Лит.	Лист	Листов
И	1	2

Госстрой СССР Сантехпроект г. Москва

Копировал: СЛ Формат А4

Инв. № подл.	Подпись и дата	Взам. инв. №	Инв. № дубл.	Подпись и дата

Формат	Зона	Поз.	Обозначение	Наименование	Кол. на испол. А1Б301.000 –										Примечание
					–	01	02	03	04						
А4		2	А1Б 289.002 –15	Прокладка					4						
А4		3	А1Б 298.001	Основание сплошное	1	1									
			–01	Основание сплошное			1	1							
			–02	Основание сплошное					1						
А4		4	А1Б 298.002	Планка установочная	4										
			–01	Планка установочная		4	4	4	4						
				Стандартные изделия											
		5		Гайка М10.4 ГОСТ 5915-70	8										
				Гайка М12.4 ГОСТ 5915-70		8	8	8	8						
		6		Хомут 50 ОСТ 36-17-77	4										
				Хомут 70 ОСТ 36-17-77		4									
				Хомут 80 ОСТ 36-17-77			4								
				Хомут 95 ОСТ 36-17-77				4							
				Хомут 115 ОСТ 36-17-77					4						
				Прочие изделия											
		7		Дюбель ДГПШ 4.5х40 ТУ3-741-74	4	4	4								
				Дюбель ДГПШ 4.5х60 ТУ3-741-74				4	4						

Изм	Лист	№ докум.	Подп.	Дата

А1Б301.000

Лист 2

Копировал: СЛ Формат А4

95 00802

55

А14Б 301.000 СБ

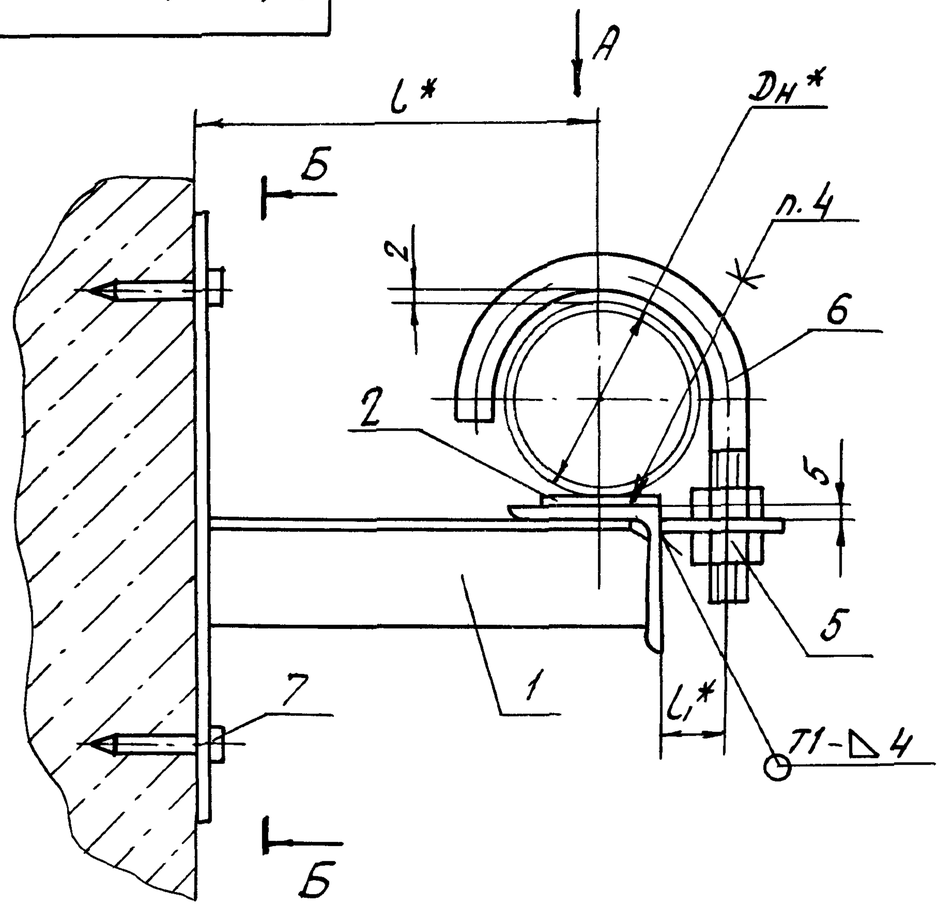

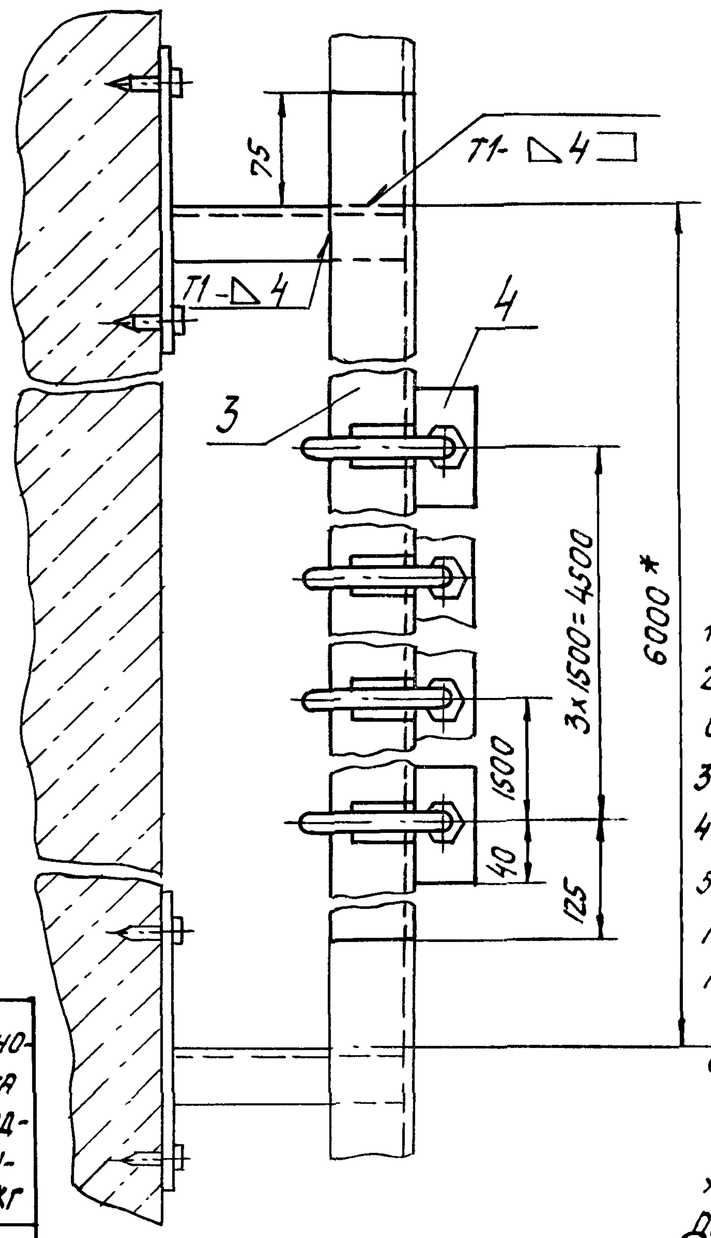

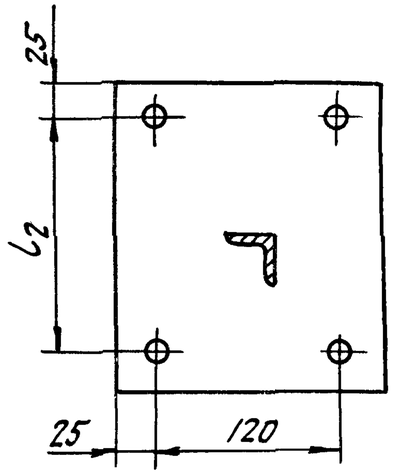

1.*Размеры для справок.
2.Неуказанные предельные отклонения размеров ±t2/2.
3.Сварные швы по ГОСТ5264-80.
4.Клей 88Н ТУ38-1051061-76.
5.Крепление кронштейна поз.1 произвести монтажным пистолетом ПЦ52-1 по ТУ3-741-76.
6.При креплении кронштейна к кирпичной стене количество дюбелей в верхнем ряду увеличить в два раза.

Обозначение	Наружный диаметр трубопровода Дн*, мм	Допускаемая нагрузка P, кгс	Размеры, мм			Масса одного пролета опоры с одним кронштейном, кг
			L*	L1*	L2	
А14Б301.000	40	20	120	16	150	19,8
-01	63		132	20		20,7
-02	75	38	138	22		23,2
-03	90		145	28	250	24,0
-04	110	60	180	30		27,2

Изм.	Лист	№ докум.	Подп.	Дата
Разраб.		Белявская		11-83
Пров.		Крупник		
Рук.гр.		Крупник		
Гл.спец.		Вайнберг		
Н.контр.		Литвак		
Утв.		Спивак		

А14Б 301.000 СБ

Опора со сплошным основанием к бетонной стене или железобетонной колонне Дн 40-110.

Лит.	Масса	Масштаб
И	См. табл.	—

Лист | Листов 1

Госстрой СССР
Сантехпроект
г.Москва

Серия 4.900-9 Вып. 1

Инв.№подл. | Подпись и дата | Взам.инв.№ | Инв.№дубл. | Подпись и дата

Формат	Зона	Поз.	Обозначение	Наименование	—	01	02								Примечание
				Документация											
*)			А1462 302.000 СБ	Сборочный чертеж	X	X	X								*) А3; А4
				Детали											
А4		1	А1462 89.002 - 02	Прокладка	2	2									
			-03	Прокладка			2								
		2	-09	Прокладка	2										
			-10	Прокладка		2									
			-11	Прокладка			2								
А4		3	А1462 302.001	Консоль	1										
			-01	Консоль		1									
			-02	Консоль			1								
А3		4	А1462 302.002	Уголок	1										

Изм.	Лист	№ докум.	Подп.	Дата
Разраб.	Белявская			11-83
Пров.	Крупник			
Рук. гр.	Крупник			
Н. контр.	Литвак			
Утв.	Спивак			

А1462 302. 000

Опора со сплошным основанием к кирпичной или бетонной стене Dн 125-200

Лит.	Лист	Листов
И	1	3

Госстрой СССР Сантехпроект г. Москва

Копировал: СЛ Формат А4

Инв. № подл.	Подпись и дата	Взам. инв. №	Инв. № дубл.	Подпись и дата

Формат	Зона	Поз.	Обозначение	Наименование	Кол. на исполн. А1462302.000 —										Примечание
					—	01	02								
А3		4	А1462302.002 - 02	Уголок		1									
			-04	Уголок			1								
		5	-01	Уголок	1										
			-03	Уголок		1									
			-05	Уголок			1								
А4		6	А1462302.003	Настил	1										
			-01	Настил		1									
			-02	Настил			1								
А4		7	А1462302.004	Уголок	2										
			-01	Уголок		2									
			-02	Уголок			2								
		11	-03	Уголок			2								
				Стандартные изделия											
				Болты ГОСТ 7798-70											
		8		М10 × 20.36	4	4									
				М12 × 25.36			4								

Изм.	Лист	№ докум.	Подп.	Дата

А1462302.000

Лист 2

Копировал: СЛ Формат А4

20800 58

57

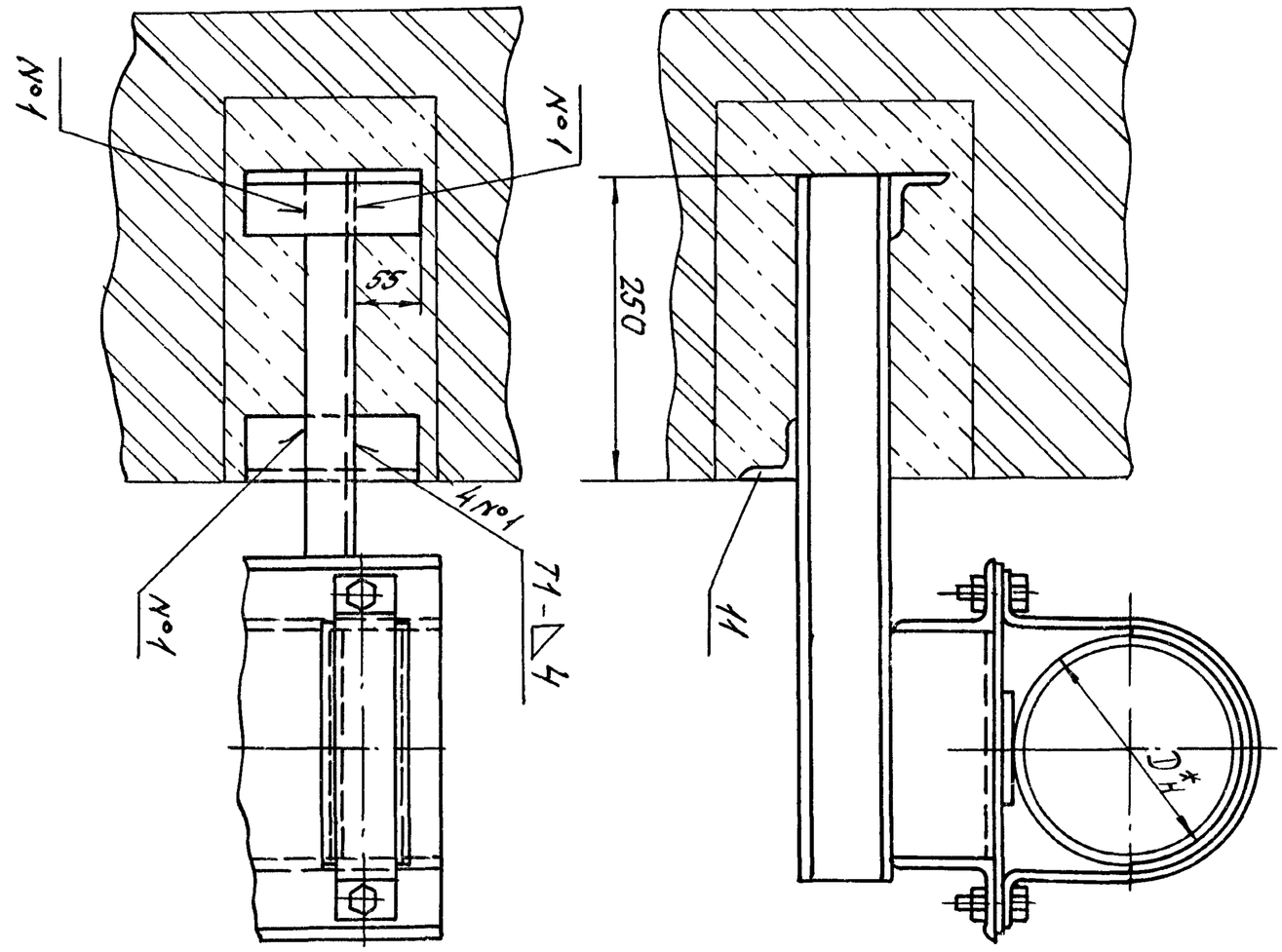

Рис. 2
Остальное - см. рис. 1

А1Б 302.000 СБ

Изм. | Лист | № докум. | Подп. | Дата

А1Б 302.000 СБ

Лист 2

Копировал

Формат А4

Инв. № подл.	Подпись и дата	Взам. инв. №	Инв. № дубл.	Подпись и дата

Формат	Зона	Поз.	Обозначение	Наименование	Кол. на исполн. А1Б 302.000 –	01	02	Примечание
				Гайки ГОСТ 5915-70				
		9		М10.4	4	4		
				М12.4			4	
		10		Скоба СО-125 ОСТ36-17-77	2			
				Скоба СО-160 ОСТ36-17-77		2		
				Скоба СО-200 ОСТ36-17-77			2	

Рис.1

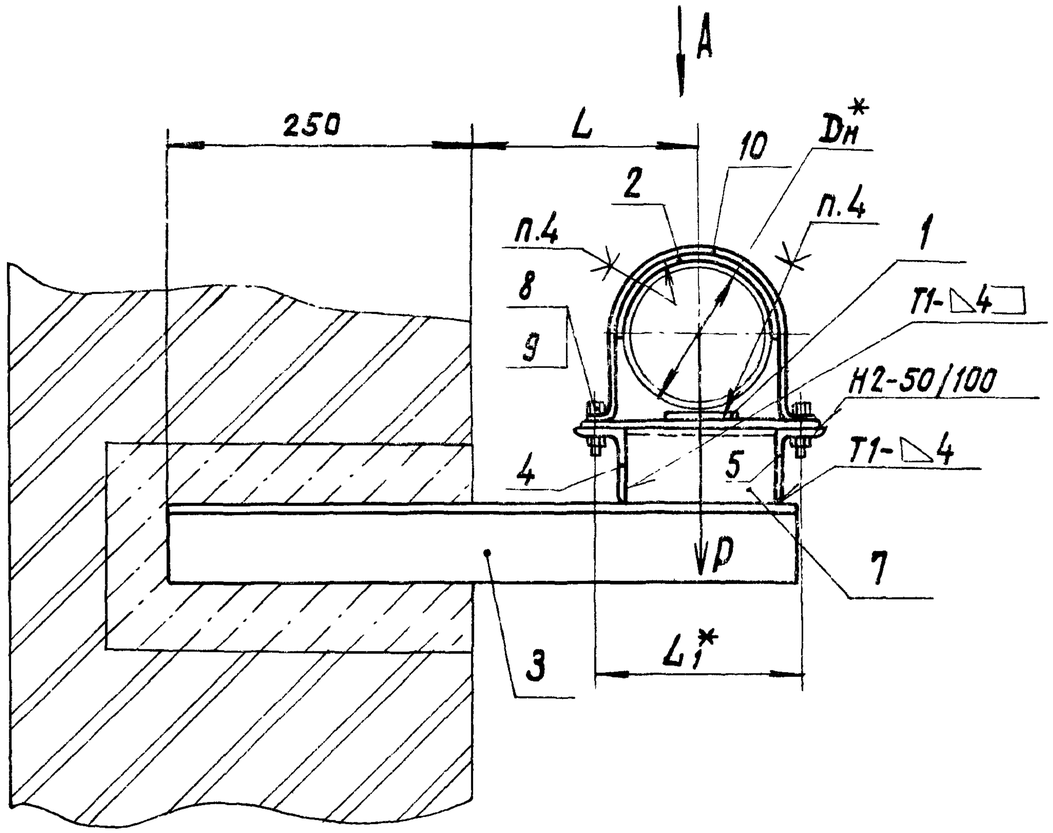

Вид А

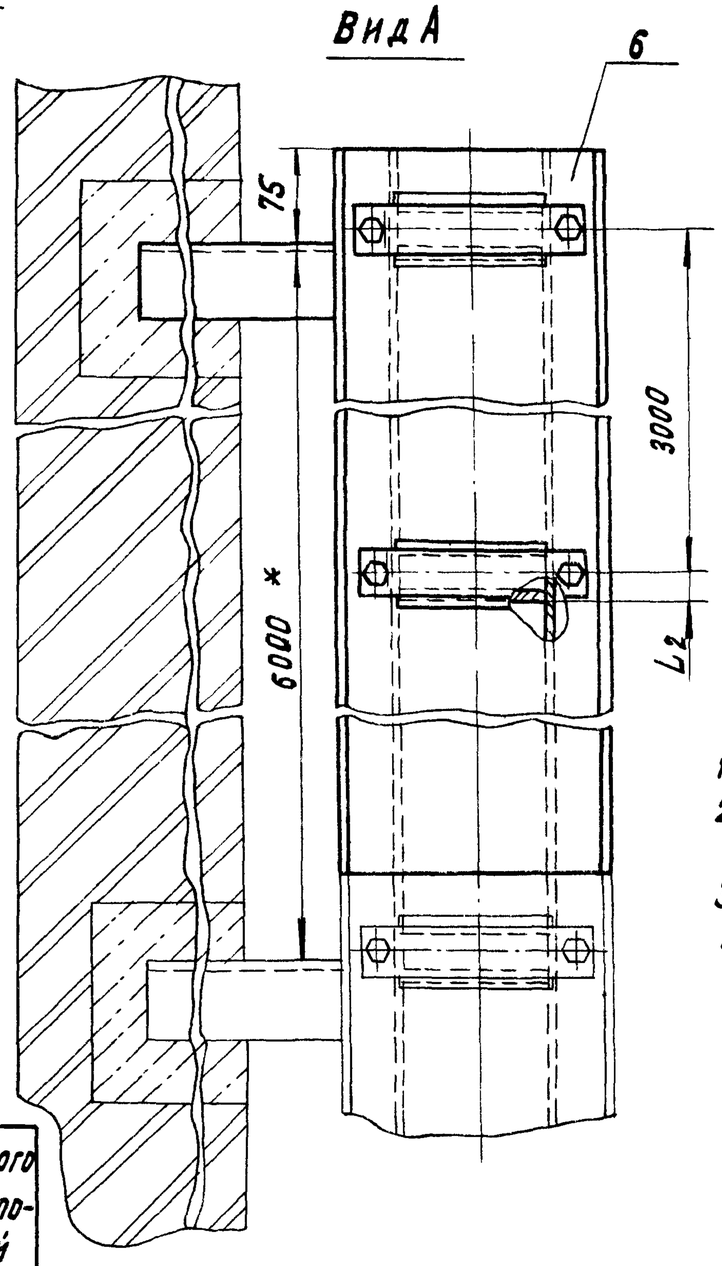

1.* Размеры для справок.
2. Неуказанные предельные отклонения размеров $\pm t_2/2$.
3. Сварные швы по ГОСТ 5264-80.
4. Клей 88Н ТУ38-1051061-76.

Обозначение	Рис.	Наружный диаметр трубопровода Dн*, мм	Допускаемая нагрузка P, кгс	Размеры, мм			Масса одного пролета опоры с одной консолью; кг
				L	L1*	L2	
А14Б302.000	1	125	100	188	160	22	64,06
-01	1	160	130	205	200	30	77,19
-02	2	200	200	225	255	30	102,63

Изм.	Лист	№ докум.	Подп.	Дата
Разраб.	Белявская			VI-83
Пров.	Крупник			
Рук. группы	Крупник			
Гл. спец.	Ваннберг			
Н. контр.	Литвак			
Утв.	Спивак			

А14Б 302.000 СБ

Опора со сплошным основанием к кирпичной или бетонной стене Dн 125-200

Лит.	Масса	Масштаб
И	См. табл.	—
Лист 1	Листов 2	

Госстрой СССР Сантехпроект г. Москва

Рис. 1

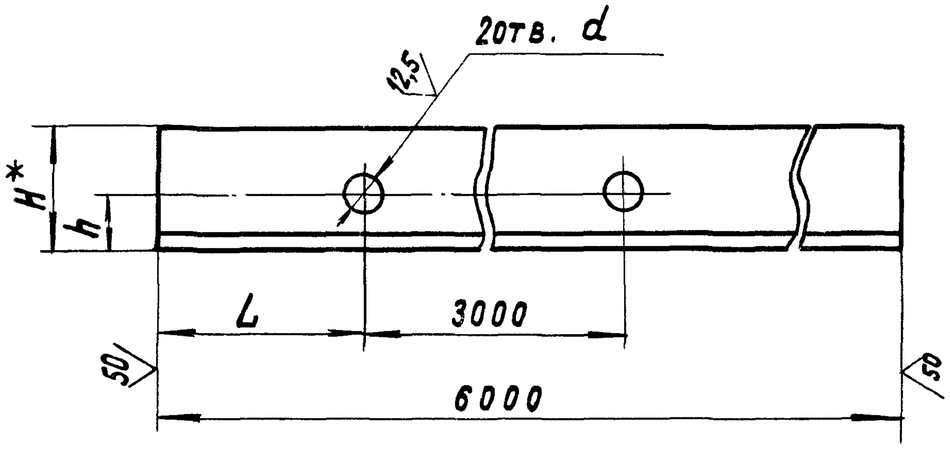

Рис. 2

Остальное - см. рис. 1

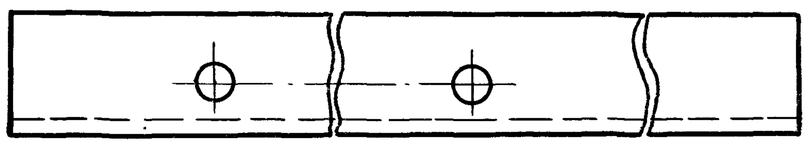

Обозначение	Рис.	Размеры, мм				Материал	Масса, кг
		H*	h	L	d		
А14Б 302.002	1	40	17,5	68	12	Уголок $\frac{Б\text{-}63\times40\times5\ ГОСТ\ 8510\text{-}72}{Вст.3пс\text{-}3\text{-}I\ ГОСТ\ 535\text{-}79}$	23,45
–01	2						
–02	1	50	30	65		Уголок $\frac{Б\text{-}75\times50\times5\ ГОСТ\ 8510\text{-}72}{Вст.3пс\text{-}3\text{-}I\ ГОСТ\ 535\text{-}79}$	28,73
–03	2						
–04	1	56			14	Уголок $\frac{Б\text{-}90\times56\times5,5\ ГОСТ\ 8510\text{-}72}{Вст.3пс\text{-}3\text{-}I\ ГОСТ\ 535\text{-}79}$	37,00
–05	2						
–06	1	40	17,5	350	12	Уголок $\frac{Б\text{-}63\times40\times5\ ГОСТ\ 8510\text{-}72}{Вст.3пс\text{-}3\text{-}I\ ГОСТ\ 535\text{-}79}$	23,45
–07	2						
–08	1	50	30			Уголок $\frac{Б\text{-}75\times50\times5\ ГОСТ\ 8510\text{-}72}{Вст.3пс\text{-}3\text{-}I\ ГОСТ\ 535\text{-}79}$	28,73
–09	2						
–10	1	56		375	14	Уголок $\frac{Б\text{-}90\times56\times5,5\ ГОСТ\ 8510\text{-}72}{Вст.3пс\text{-}3\text{-}I\ ГОСТ\ 535\text{-}79}$	37,00
–11	2						
–12	1	50		65	12	Уголок $\frac{Б\text{-}75\times50\times5\ ГОСТ\ 8510\text{-}72}{Вст.3пс\text{-}3\text{-}I\ ГОСТ\ 535\text{-}79}$	28,73
–13	2						
–14	1	56	45			Уголок $\frac{Б\text{-}90\times56\times5,5\ ГОСТ\ 8510\text{-}72}{Вст.3пс\text{-}3\text{-}I\ ГОСТ\ 535\text{-}79}$	37,00
–15	2						
–16	1	63	35	60	14	Уголок $\frac{Б\text{-}100\times63\times6\ ГОСТ\ 8510\text{-}72}{Вст.3пс\text{-}3\text{-}I\ ГОСТ\ 535\text{-}79}$	45,17
–17	2						
–18	1	50	30	375	12	Уголок $\frac{Б\text{-}75\times50\times5\ ГОСТ\ 8510\text{-}72}{Вст.3пс\text{-}3\text{-}I\ ГОСТ\ 535\text{-}79}$	28,73
–19	2						
–20	1	56	45			Уголок $\frac{Б\text{-}90\times56\times5,5\ ГОСТ\ 8510\text{-}72}{Вст.3пс\text{-}3\text{-}I\ ГОСТ\ 535\text{-}79}$	37,00
–21	2						
–22	1	63	35		14	Уголок $\frac{Б\text{-}100\times63\times6\ ГОСТ\ 8510\text{-}72}{Вст.3пс\text{-}3\text{-}I\ ГОСТ\ 535\text{-}79}$	45,17
–23	2						

1.* Размер для справок.

2. Неуказанные предельные отклонения размеров $+t_2; -t_2; \pm t_2/2$

Изм.	Лист	№ докум.	Подп.	Дата
Разраб.		Белявская		VI-83
Пров.		Крупник		
Рук. группы		Крупник		
Гл. спец.		Вайнберг		
Н. контр.		Литвак		
Утв.		Сливак		

А14Б 302.002

Уголок

См. таблицу

Лит.	Масса	Масштаб
И	См. табл.	—
Лист	Листов 1	

Госстрой СССР
Сантехпроект
г. Москва

Копировала: Крамлина 20800 61 Формат: А3

Формат	Зона	Поз.	Обозначение	Наименование	Кол. на исполн. А14Б303.000 –										Примечание
					–	01	02								
				Документация											
А3			А14Б303.000 СБ	Сборочный чертеж	Х	Х	Х								
				Сборочные единицы											
А3		1	А14Б294.010-16	Кронштейн	1										
			-18	Кронштейн		1									
			-20	Кронштейн			1								
А3		2	А14Б294.010-17	Кронштейн	1										
			-19	Кронштейн		1									
			-21	Кронштейн			1								
				Детали											
А4		3	А14Б289.002-02	Прокладка	2	2									
			-03	Прокладка			2								

Изм.	Лист	№ докум.	Подп.	Дата
Разраб.	Шершакова			VI-83
Пров.	Крупник			
Рук.группы	Крупник			
Н.контр.	Литвак			
Утв.	Сливак			

А14 Б.303.000

Опора со сплошным основанием к железобетонной колонне Dн125-200

Лит.	Лист	Листов
И	1	3

Госстрой СССР Сантехпроект г. Москва

Копировала: Крайлина Формат: А4

Инв.№подл.	Подп. и дата	Взам.инв.№	Инв.№дубл.	Подп. и дата

Формат	Зона	Поз.	Обозначение	Наименование	Кол. на исполн. А14Б303.000 –										Примечание
					–	01	02								
А4		4	А14Б289.002-09	Прокладка	2										
			-10	Прокладка		2									
			-11	Прокладка			2								
А4		5	А14Б294.001-01	Стяжка	2	2									
			-02	Стяжка			2								
А4		6	А14ББ298.002-02	Планка установочная	4	4									
			-03	Планка установочная			4								
А3		7	А14Б302.002-06	Уголок	1										
			-08	Уголок		1									
			-10	Уголок			1								
А3		8	А14Б302.002-07	Уголок	1										
			-09	Уголок		1									
			-11	Уголок			1								
А4		9	А14Б302.003-03	Настил	1										
			-04	Настил		1									
			-05	Настил			1								
А4		10	А14Б302.004	Уголок	2										
			-01	Уголок		2									
			-02	Уголок			2								

Инв.№ подл.

Изм.	Лист	№ докум.	Подп.	Дата

А14Б303.000 Лист 2

Копировала: Крайлина Формат: А4

АЧБ 302.004

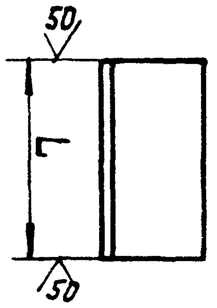

Обозначение	L, мм	Материал	Масса, кг
А1Б 302.004	125	Уголок $\frac{Б-63\times40\times5\ ГОСТ\ 8510-72}{Вст.3пс3-1\ ГОСТ\ 535-79}$	0,49
-01	140	Уголок $\frac{Б-75\times50\times5\ ГОСТ\ 8510-72}{Вст.3пс3-1\ ГОСТ\ 535-79}$	0,67
-02	195	Уголок $\frac{Б-90\times56\times5,5\ ГОСТ\ 8510-72}{Вст.3пс3-1\ ГОСТ\ 535-79}$	1,20
-03	150	Уголок $\frac{Б-50\times50\times5\ ГОСТ\ 8509-72}{Вст.3пс3-1\ ГОСТ\ 535-79}$	0,57
-04	200		0,75
-05	395	Уголок $\frac{Б-75\times50\times5\ ГОСТ\ 8510-72}{Вст.3пс3-1\ ГОСТ\ 535-79}$	1,89
-06	440	Уголок $\frac{Б-90\times56\times5,5\ ГОСТ\ 8510-72}{Вст.3пс3-1\ ГОСТ\ 535-79}$	2,71
-07	545	Уголок $\frac{Б-100\times63\times6\ ГОСТ\ 8510-72}{Вст.3пс3-1\ ГОСТ\ 535-79}$	4,10

Неуказанные предельные отклонения размеров ±t2.

Изм.	Лист	№ докум.	Подп.	Дата
Разраб.	Белявская			VI-83
Пров.				
Рук.группы	Крупник			
Гл.спец.	Вайнберг			
Н.контр.	Литвак			
Утв.	Соловак			

А1Б 302.004

Уголок

См. таблицу

Лит.	Масса	Масштаб
И	см. табл.	—

Лист	Листов 1

Госстрой СССР Сантехпроект г. Москва

Инв.№подл. | Подп. и дата | Взам.инв.№ | Инв.№ дубл. | Подп. и дата

Копировала: Крылина Формат А4

Инв.№подл. | Подп. и дата | Взам.инв.№ | Инв.№ дубл. | Подп. и дата

Формат	Зона	Поз.	Обозначение	Наименование	Кол. на исполн. А1Б303.000 –			Примечание
					–	01	02	
				Стандартные изделия				
				Болты ГОСТ 7798-70				
		11		М10×20.36	4	4		
				М12×25.36			4	
		12		М10×25.36	4	4		
				М12×30.36			4	
				Гайки ГОСТ 5915-70				
		13		Гайка М10.4	4	4		
				Гайка М12.4			4	
		14		Гайка М10.4	4	4		
				Гайка М12.4			4	
		15		Гайка М16.4	8	8		
				Гайка М20.4			8	
				Скобы ОСТ 36-17-77				
		16		СО-125	2			
				СО-160		2		
				СО-200			2	

Изм. | Лист | № докум. | Подп. | Дата

А1Б303.000

Лист 3

Копировала: Крылина Формат А4

Формат А3

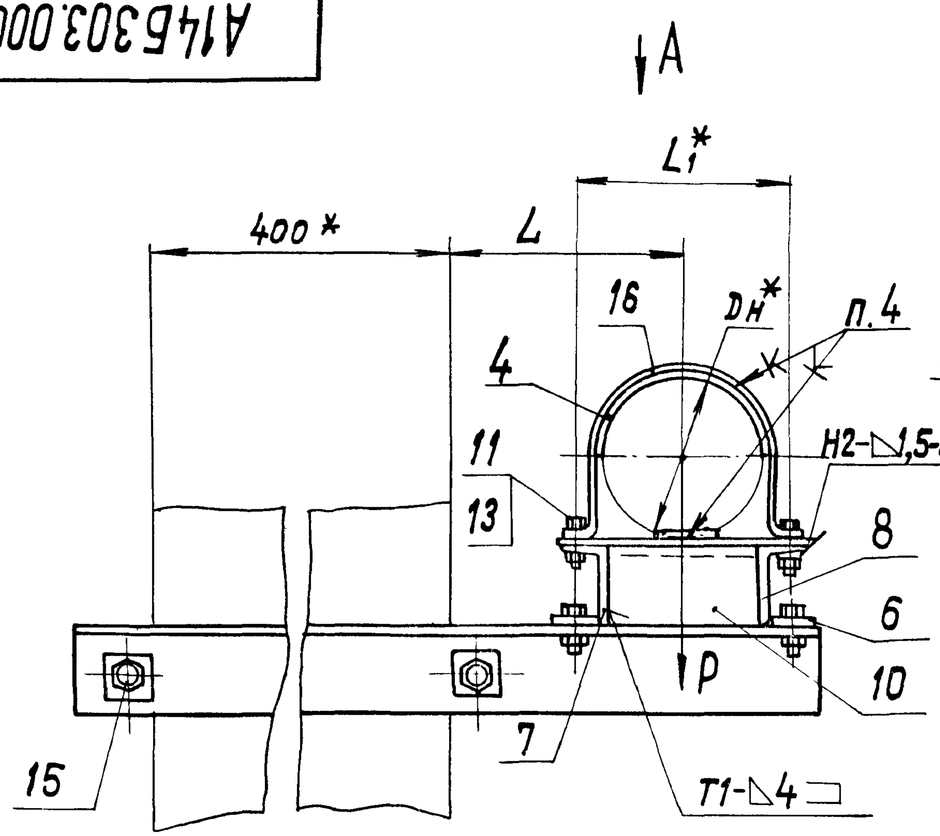

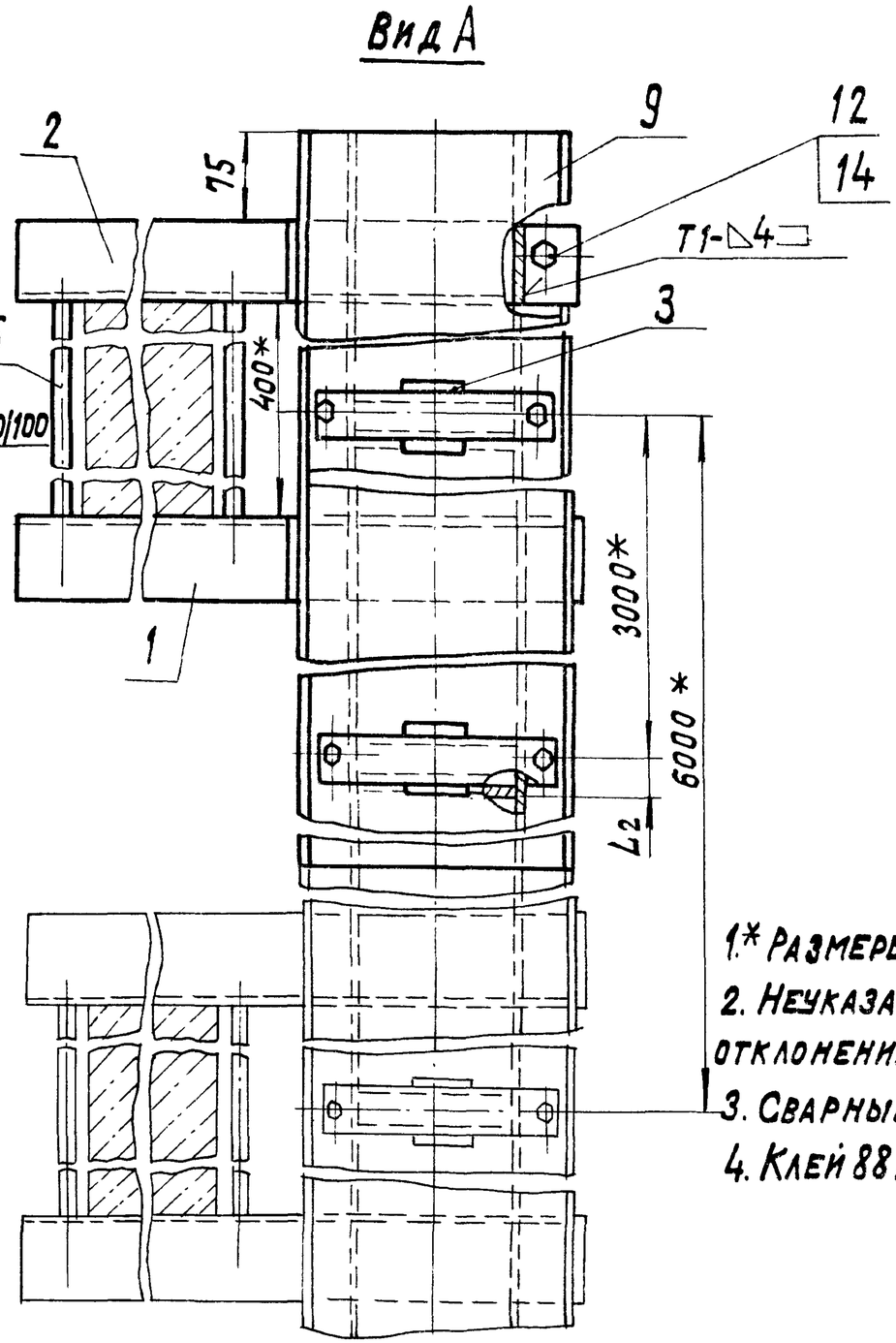

Обозначение	Наружный диаметр трубопровода Dн*, мм	Допускаемая нагрузка, Р, кгс	Размеры, мм			Масса одного пролета опоры с одним кронштейном, кг
			L	L1*	L2	
А14Б203.000	125	100	188	160	22	74,40
-01	160	130	205	200	30	87,05
-02	200	200	225	255		110,20

1.* Размеры для справок

2. Неуказанные предельные отклонения размеров: $\pm t_2/2$

3. Сварные швы по ГОСТ5264-80

4. Клей 88Н ТУ38-105106I-76

Изм.	Лист	№ докум.	Подп.	Дата
Разраб.		Шершакова		VI-83
Пров.		Крупник		VI-83
Рук. группы		Крупник		
Гл. спец.		Вайнберг		
Н. контр.		Литвак		
Утв.		Сливак		

А14Б.303.000 СБ

Опора со сплошным основанием к железобетонной колонне Dн 125-200

Лит.	Масса	Масштаб
И	См. табл.	—
Лист	Листов 1	

Госстрой СССР Сантехпроект г. Москва

Инв.№подл.	Подп. и дата	Взам.инв.№	Инв.№дубл.	Подп. и дата

Формат	Зона	Поз.	Обозначение	Наименование	Кол. на исполн. А14Б304.000 –										Примечание
					–	01	02								
				Документация											
А4			А14Б304.000 СБ	Сборочный чертеж	Х	Х	Х								
				Сборочные единицы											
А4		1	А14Б294.010 –22	Кронштейн	1										
			–24	Кронштейн		1									
			–26	Кронштейн			1								
		2	–23	Кронштейн	1										
			–25	Кронштейн		1									
			–27	Кронштейн			1								
				Детали											
А4		3	А14Б289.002–02	Прокладка	2	2									

Изм.	Лист	№ докум.	Подп.	Дата
Разраб.	Белявская			VI-85
Пров.	Крупник			
Рук.группы	Крупник			
Н.контр.	Литвак			
Утв.	Спивак			

А14Б304.000

Опора со сплошным основанием к железобетонной колонне Dн 125-200

Лит.	Лист	Листов
И	1	3

Госстрой СССР Сантехпроект г. Москва

Копировала: Крайлина Формат: А4

Инв.№подл.	Подп. и дата	Взам.инв.№	Инв.№дубл.	Подп. и дата

Формат	Зона	Поз.	Обозначение	Наименование	Кол. на исполн. А14Б304.000 –										Примечание
					–	01	02								
А4		3	А14Б289.002 –03	Прокладка			2								
		4	–09	Прокладка	2										
			–10	Прокладка		2									
			–11	Прокладка			2								
А4		5	А14Б294.001 –01	Стяжка	2	2									
			–02	Стяжка			2								
А4		6	А14Б298.002 –02	Планка установочная	4	4									
			–03	Планка установочная			4								
А3		7	А14Б302.002 –06	Уголок	1										
			–08	Уголок		1									
			–10	Уголок			1								
		8	–07	Уголок	1										
			–09	Уголок		1									
			–11	Уголок			1								
А4		9	А14Б302.003 –03	Настил	1										
			–04	Настил		1									
			–05	Настил			1								
А4		10	А14Б302.004	Уголок	2										
			–01	Уголок		2									

Инв.№подл | Подп. и дата | Взам.инв.№ | Инв.№дубл | Подп. и дата

Изм.	Лист	№ докум.	Подп.	Дата

А14Б304.000 Лист 2

Копировала. Крайлина Формат А4

АІ4Б 302.001

Рис. 1

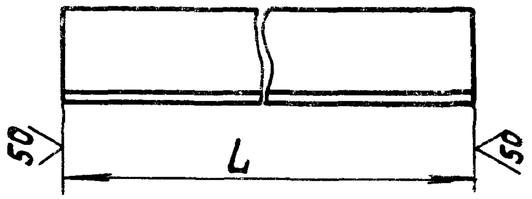

Рис. 2

Остальное-см. рис. 1

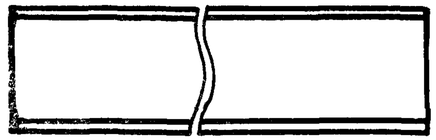

Обозначение	Рис.	L, мм	Материал	Масса, кг
А14Б 302.001	1	516	Уголок Б-63х63х5 ГОСТ 8509-72 / ВСт. 3пс-3-I ГОСТ 535-79	2,48
-01	1	540	Уголок Б-63х63х6 ГОСТ 8509-72 / ВСт. 3пс-3-I ГОСТ 535-79	2,60
-02	2	588	Швеллер 8 ГОСТ 8240-72 / ВСт. 3пс-3-I ГОСТ 535-79	4,15
-03	2	798	Швеллер 10 ГОСТ 8240-72 / ВСт. 3пс-3-I ГОСТ 535-79	6,85
-04	2	855	Швеллер 12 ГОСТ 8240-72 / ВСт. 3пс-3-I ГОСТ 535-79	8,90
-05	2	948	Швеллер 14а ГОСТ 8240-72 / ВСт. 3пс-3-I ГОСТ 535-79	12,61

Неуказанные предельные отклонения размеров ±t2.

Изм.	Лист	№ докум.	Подп.	Дата
Разраб.	Белявская			VI-83
Пров.	Крупник			
Рук. группы	Крупник			
Гл. спец.	Вайнберг			
Н. контр.	Литвак			
Утв.	Спивак			

А14Б 302.001

Консоль

Лит.	Масса	Масштаб
И	См. табл.	—
Лист	Листов 1	

См. таблицу

Госстрой СССР Сантехпроект г. Москва

Копировала: Крайлина Формат: А4

Кол. на испол. А14Б 304.000 –

Обозначение	Наименование	–	01	02	Примечание
	Стандартные изделия				
	Болты ГОСТ 7798-70				
11	М10х20.36	4	4	4	
12	М12х25.36	4	4	4	
13	М10х25.36	8	8	8	
14	М12х30.36	8	8	8	
	Гайки ГОСТ 5915-70				
15	М10.4	2	2	2	
	М12.4				
	М16.4				
	М20.4				
	Скоба СО-125 ОСТ 36-17-77				
	Скоба СО-160 ОСТ 36-17-77				
	Скоба СО-200 ОСТ 36-17-77				

Инв. № подл. | Подп. и дата | Взам. инв. № | Инв. № дубл. | Подп. и дата

Формат | Зона | Поз.

Изм. | Лист | № докум. | Подп. | Дата

Лист 3

А14Б 304.000

Копировала: Крайлина Формат: А4

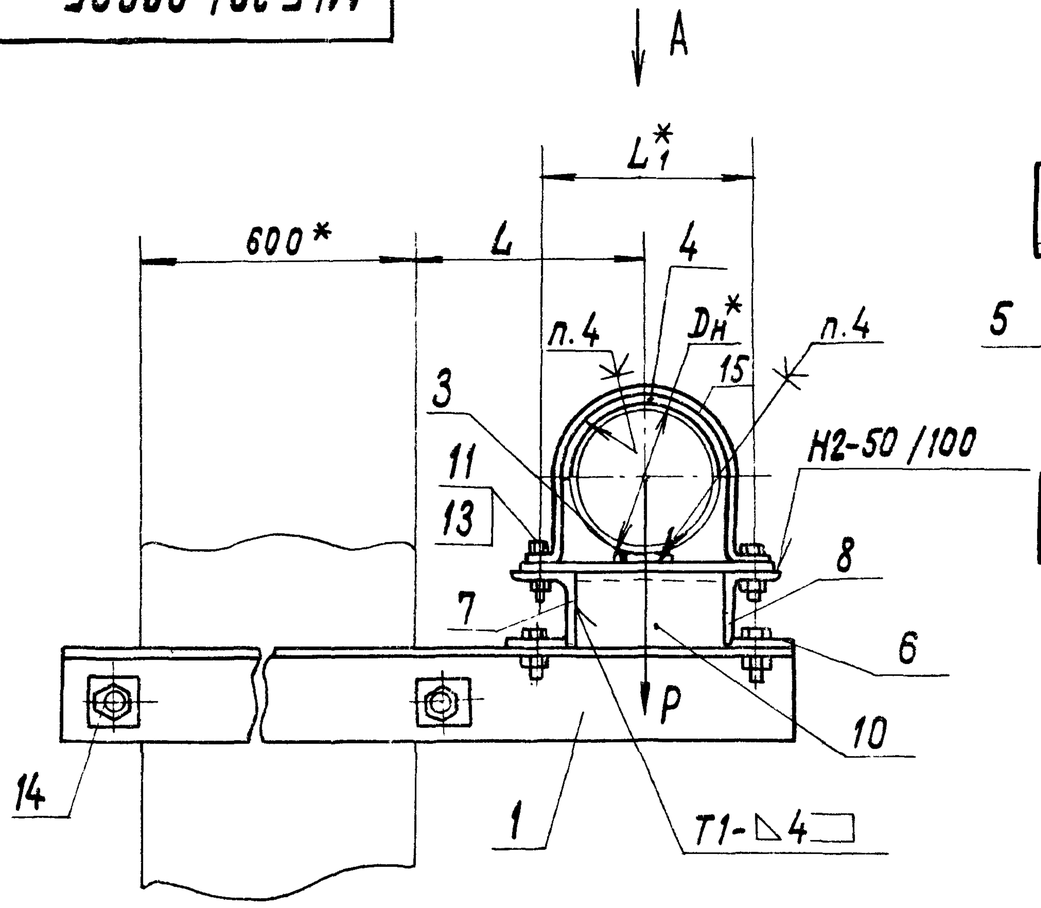

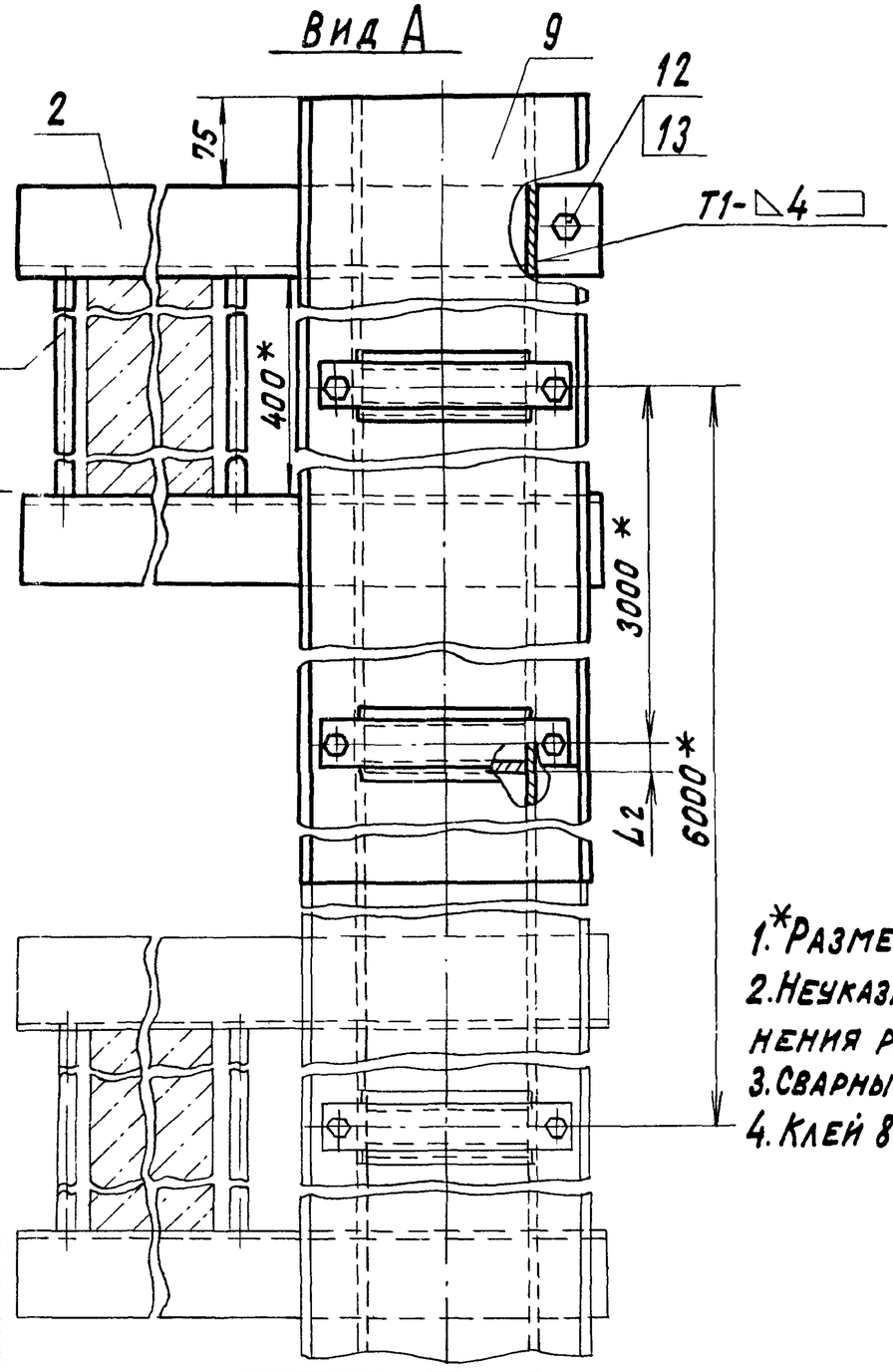

1.* Размеры для справок.
2. Неуказанные предельные отклонения размеров $\pm t_2/2$.
3. Сварные швы по ГОСТ 5264-80.
4. Клей 88Н ТУ 38-1051061-76.

Обозначение	Наружный диаметр трубопровода Dн*, мм	Допускаемая нагрузка Р, кгс	Размеры, мм			Масса одного пролета опоры с одним кронштейном, кг
			L	L1*	L2	
А14Б304.000	125	100	188	160	22	77,1
-01	160	130	205	200	30	90,5
-02	200	200	225	255		132,9

Изм.	Лист	№ докум.	Подп.	Дата
Разраб.		Белявская		VII-83
Пров.		Крупник		
Рук. группы		Крупник		
Гл. спец.		Вайнберг		
Н. контр.		Литвак		
Утв.		Спивак		

А14Б 304.000 СБ

Опора со сплошным основанием к железобетонной колонне Dн 125-200

Лит.	Масса	Масштаб
И	См. табл.	—
Лист	Листов 1	

ГОССТРОЙ СССР САНТЕХПРОЕКТ г. Москва

Инв. № подл. | Подп. и дата | Взам. инв. № | Инв. № дубл. | Подп. и дата

Формат	Зона	Поз.	Обозначение	Наименование	Кол. на испол. А14Б305.000-										Примечание
					–	01	02								
				Документация											
А3			А14Б305.000 СБ	Сборочный чертеж	Х	Х	Х								
				Сборочные единицы											
А4		1	А14Б305.010	Кронштейн	1										
			-01	Кронштейн		1									
			-02	Кронштейн			1								
				Детали											
А4		2	А14Б289.002-02	Прокладка	4	4									
			-03	Прокладка			4								
		3	-09	Прокладка	4										
			-10	Прокладка		4									

Изм.	Лист	№ докум.	Подп.	Дата
Разраб.		Шершакова		VI-83
Пров.		Крупник		VI.83
Рук.группы		Крупник		
Н.контр.		Литвак		
Утв.		Сливак		

А14Б.305.000

Опора двухрядная со сплошным основанием к кирпичной или бетонной стене Dн 125-200

Лит.	Лист	Листов
И	1	3

Госстрой СССР Сантехпроект г. Москва

Копировала: Крапивина Формат: А4

Инв.№подл.	Подп. и дата	Взам.инв.№	Инв.№дубл.	Подп. и дата

Формат	Зона	Поз.	Обозначение	Наименование	Кол. на испол. А14Б305.000-										Примечание
					–	01	02								
А4		3	А14Б289.002-11	Прокладка			4								
А3		4	А14Б302.002-12	Уголок	1										
			-14	Уголок		1									
			-16	Уголок			1								
		5	-13	Уголок	1										
			-15	Уголок		1									
			-17	Уголок			1								
А4		6	А14Б302.004-05	Уголок	1										
			-06	Уголок		1									
			-07	Уголок			1								
А4		7	А14Б305.001	Настил	1										
			-01	Настил		1									
			-02	Настил			1								
				Стандартные изделия											
				Болты ГОСТ 7798-70											
		8		М10х20.36	8	8									
				М12х25.36			8								

20800 68

Изм.	Лист	№ докум.	Подп.	Дата

А14Б305.000 — Лист 2

Копировала: Крапивина Формат: А4

Формат	Зона	Поз.	Обозначение	Наименование	Кол. на исполн. А14Б305.000 –									Примечание
					–	01	02							
				Гайки ГОСТ 5915-70										
		9		М10.4	8	8								
				М12.4			8							
				Скобы ОСТ36-17-77										
		10		СО-125	4									
				СО-160		4								
				СО-200			4							

Изм.	Лист	№ докум.	Подп.	Дата

А14Б305.000 — Лист 3

Копировала: Крайлина Формат А4

А14Б305.001

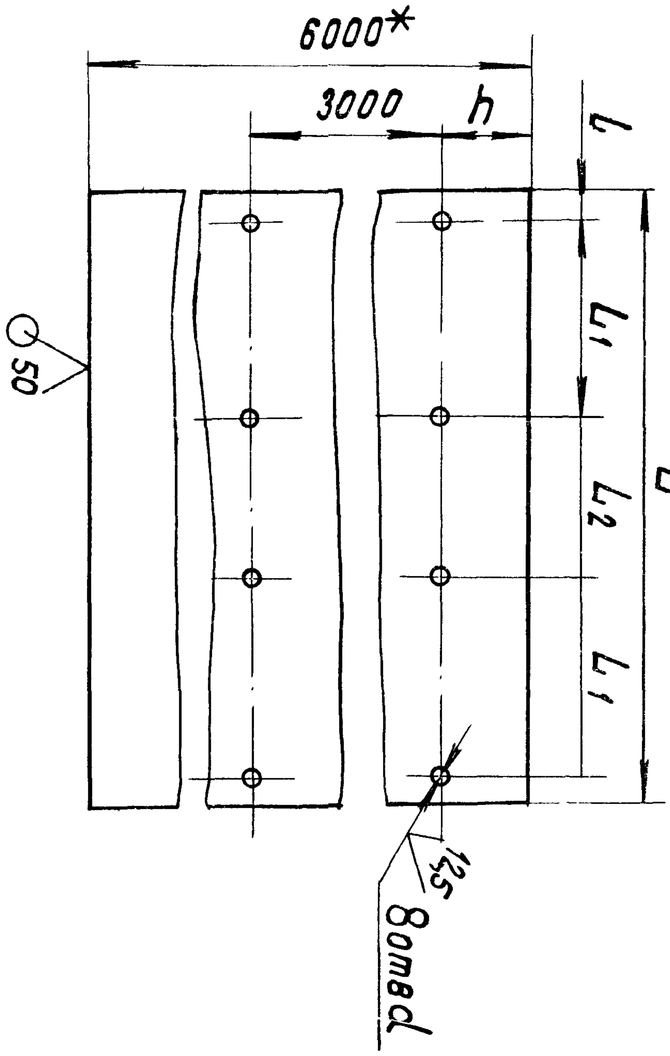

Неуказанные предельные отклонения размеров: $\pm t_2; +t_2; \pm t_2; -t_2/2$

Обозначение		Размеры, мм						Масса, кг
		L	l	L1	L2	h	d	
А14Б305.001	-01	485	15	160	135	65	12	31,77
		560		200	130			36,68
	-02	660	22,5	255	105	60	14	43,22
	-03	485	15	160	135	375	12	31,77
	-04	560		200	130			36,68
	-05	660	22,5	255	105		14	43,22

Изм.	Лист	№ докум.	Подп.	Дата	А14Б305.001			
Разраб.	Шершакова			11.83	Настил	Лит.	Масса	Масштаб
Пров.	Крупник					И	см. табл.	—
Рук.группы	Крупник					Лист	Листов 1	
Гл.спец.	Ванзберг							
Н.контр.	Литвак							
Утв.	Сливак							

Госстрой СССР Сантехпроект г. Москва

Лист 61,4 ГОСТ19903-74 / 4-Ш В Ст 3пс ГОСТ16523-10

Копировала: Крайлина Формат А4

20800 69

А14Б305.000СБ

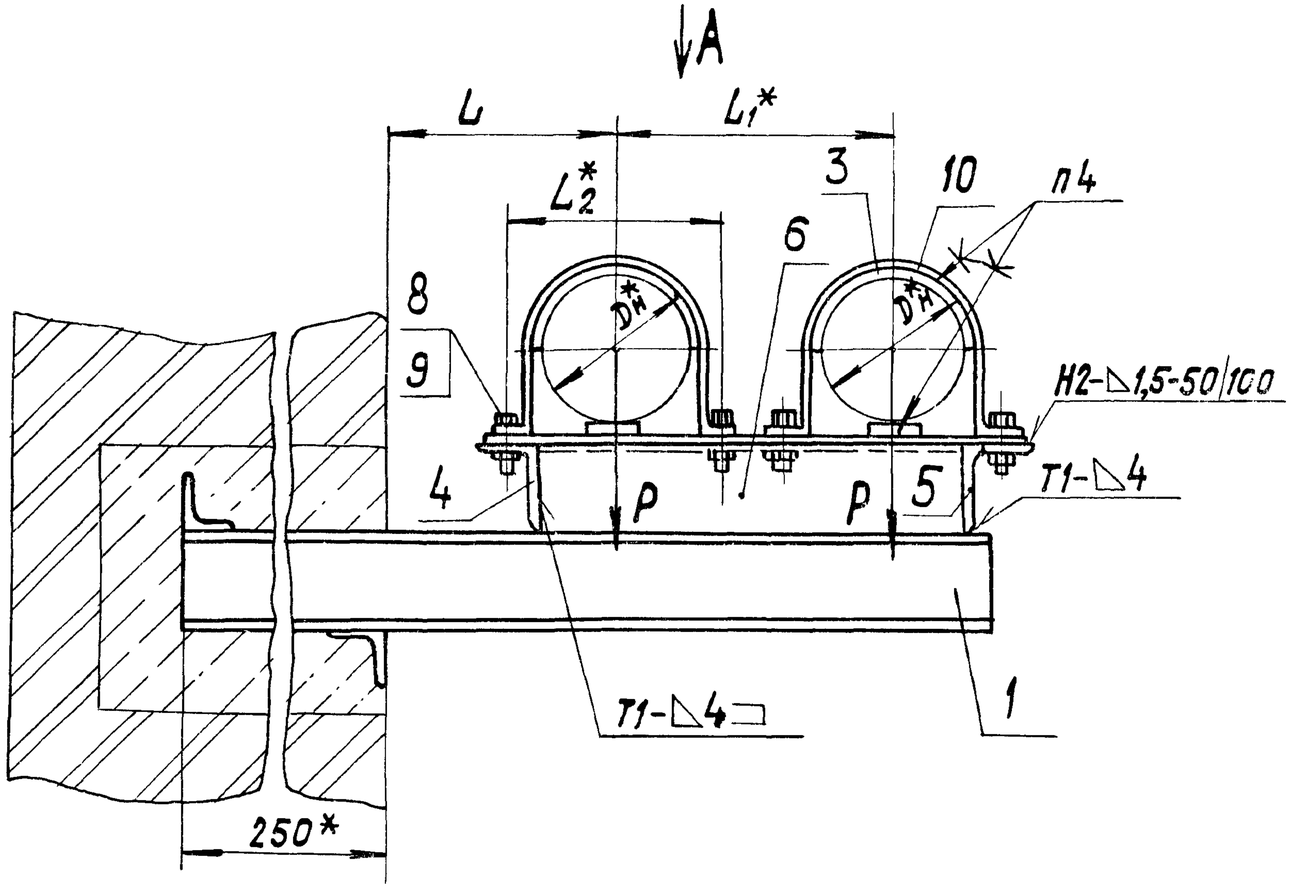

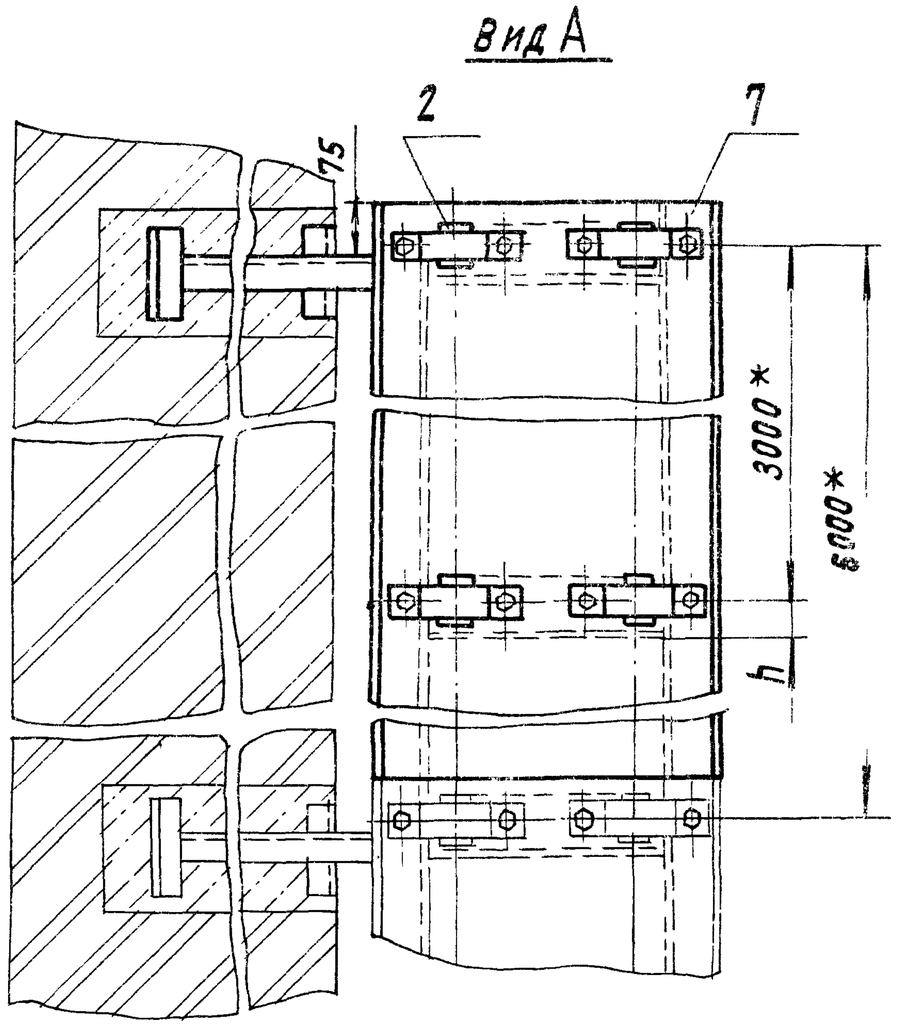

Обозначение	Наружный диаметр трубопровода $D_н^*$	Допускаемая нагрузка, кгс P	Размеры, мм				Масса одного пролета опоры с одним кронштейном, кг
			L	L_1^*	L_2^*	h	
А14Б305.000	125	100	188	295	160	30	99,00
-01	160	130	205	330	200		125,10
-02	200	200	225	360	255	35	153,35

1.* Размеры для справок.
2. Неуказанные предельные отклонения размеров: $\pm t_2/2$
3. Сварные швы по ГОСТ 5264-80
4. Клей 88Н ТУ38-1051061-76

Изм.	Лист	№ докум.	Подп.	Дата
Разраб.		Шершакова		11-83
Пров.		Крупник		
Гл. группы		Крупник		
Гл. спец.		Вайнберг		
Н. контр.		Литвак		
Утв.		Спивак		

А14Б 305.000 СБ

Опора двухрядная со сплошным основанием к кирпичной или бетонной стене Dн 125-200

Лит	Масса	Масштаб
И	См. табл.	—

Лист | Листов 1

ГОССТРОЙ СССР
САНТЕХПРОЕКТ
г. Москва

Копировала: Крайлина Формат: А3

Инв.№подл.	Подп. и дата	Взам.инв.№	Инв.№дубл.	Подп. и дата

Формат	Зона	Поз.	Обозначение	Наименование	Кол. на исполн. А14Б305.010 –			Примечание
					–	01	02	
				Документация				
А4			А14Б305.010СБ	Сборочный чертеж	Х	Х	Х	
				Детали				
А3		1	А14Б302.001-03	Консоль	1			
			-04	Консоль		1		
			-05	Консоль			1	
А4		2	А14Б302.004-03	Уголок	2			
			-04	Уголок		2	2	

Изм.	Лист	№ докум.	Подп.	Дата
Разраб.		Шершакова		VI-83
Пров.		Крупник		
Рук.группы		Крупник		
Н.контр.		Литвак		
Утв.		Спивак		

А14Б305.010

Кронштейн

Лит.	Масса	Масштаб
И		

Лист	Листов
	1

Госстрой СССР
Сантехпроект
г. Москва

Копировала: Крайлина Формат: А4

Инв.№подл. | Подп. и дата | Взам.инв.№ | Инв.№дубл. | Подп. и дата

А14Б305.010

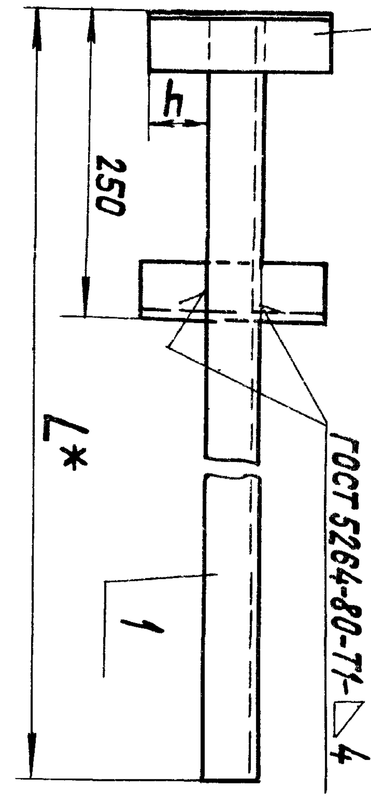

Обозначение	Размеры, мм		Масса, кг
	L*	h	
А14Б305.010	798	55	6,77
-01	855	74	10,39
-02	948	71	13,16

1.* Размер для справок

2. Неуказанные предельные отклонения размеров: $\pm t_2/2$

Изм.	Лист	№ докум.	Подп.	Дата
Разраб.		Шершакова		VI-83
Пров.		Крупник		
Гл.спец.		Вайнберг		
Рук.группы		Крупник		
Н.контр.		Литвак		
Утв.		Спивак		

А14Б305.010 СБ

Кронштейн

Лит.	Масса	Масштаб
И	см. табл.	—

Лист	Листов 1

Госстрой СССР
Сантехпроект
г. Москва

Копировала: Крайлина Формат: А4

Формат	Зона	Поз.	Обозначение	Наименование	Кол. на исполн. А14Б306.000 –									Примечание
					–	01	02							
				Документация										
А3			А14Б206.000 СБ	Сборочный чертеж	Х	Х	Х							
				Сборочные единицы										
А3		1	А145294.010-28	Кронштейн	1									
			-30	Кронштейн		1								
			-32	Кронштейн			1							
		2	-29	Кронштейн	1									
			-31	Кронштейн		1								
			-33	Кронштейн			1							
				Детали										
А4		3	А14Б289.002-02	Прокладка	4	4								
			-03	Прокладка			4							

Изм.	Лист	№ докум.	Подп.	Дата
Разраб.	Шершакова			VI-85
Пров.	Крупник			
Рук. группы	Крупник			
Н.контр.	Литвак			
Утв.	Спивак			

А14Б306.000

Опора двухрядная со сплошным основанием к железобетонной колонне ДН 125-200

Лит.	Лист	Листов
И	1	3

Госстрой СССР Сантехпроект г. Москва

Копировал Формат А4

Инв. № подл.	Подп. и дата	Взам. инв. №	Инв. № дубл.	Подп. и дата

Формат	Зона	Поз.	Обозначение	Наименование	Кол. на исполн. А14Б306.000 –									Примечание
					–	01	02							
А4		4	А14Б289.002-09	Прокладка	4									
			-10	Прокладка		4								
			-11	Прокладка			4							
А4		5	А14Б294.001-02	Стяжка	2	2	2							
А4		6	А14Б298.002-03	Планка установочная	4	4	4							
А3		7	А14Б302.002-18	Уголок	1									
			-20	Уголок		1								
			-22	Уголок			1							
А3		8	-19	Уголок	1									
			-21	Уголок		1								
			-23	Уголок			1							
А4		9	А145305.001-03	Настил	1									
			-04	Настил		1								
			-05	Настил			1							
А4		10	А145302.004-05	Уголок	2									
			-06	Уголок		2								
			-07	Уголок			2							

Инв. № подл.

Изм.	Лист	№ докум.	Подп.	Дата

А14Б.306.000 Лист 2

Копировал Формат А4

Поз.	Обозначение	Наименование	Кол. на испол. А14Б306.000- 01	02	Примечание
		Стандартные изделия			
11		Болты ГОСТ 7798-70 М10х20.36	8	8	
12		М12х25.36	8	8	
13		М12х30.36	4	4	
14		Гайки ГОСТ 5915-70 М10.4	8	8	
15		М12.4	4	4	
16		М12.4	8	8	
		М20.4	4	4	
		Скобы ОСТ 36-17-77			
		СО-125	4		
		СО-160		4	
		СО-200		4	

Изм. Лист № докум. Подп. Дата

А14Б306.000 Лист 3

Копировала: Крапина Формат А4

Инв. № подл. | Подп. и дата | Взам. инв. № | Инв. № дубл. | Подп. и дата

А14Б308.002

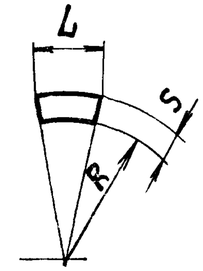

Обозначение	Размеры, мм H	L	R	S	Материал	Масса, кг
А14Б308.002	50	25	45	8	Труба ПВП 90Т ГОСТ 18599-73	0,019
-01		45	62,5	10	Труба ПВП 125Т ГОСТ 18599-73	0,040
-02	70	55	125	15	Труба ПВП 250С ГОСТ 18599-73	0,100
-03		65				0,116
-04		85				0,143

Неуказанные предельные отклонения размеров: $-t_2$; $\pm t_2/2$

Изм.	Лист	№ докум.	Подп.	Дата
Разраб.		Шершакова		11-83
Пров.		Крупник		
Рук. группы		Крупник		
Гл. спец.		Вайнберг		
Н. контр.		Литвак		
Утв.		Спивак		

А14Б308.002

Упор

Лит. И | Масса: См. табл. | Масштаб: —

Лист | Листов 1

Смотри таблицу

Госстрой СССР Сантехпроект г. Москва

Копировала: Крапина Формат А4

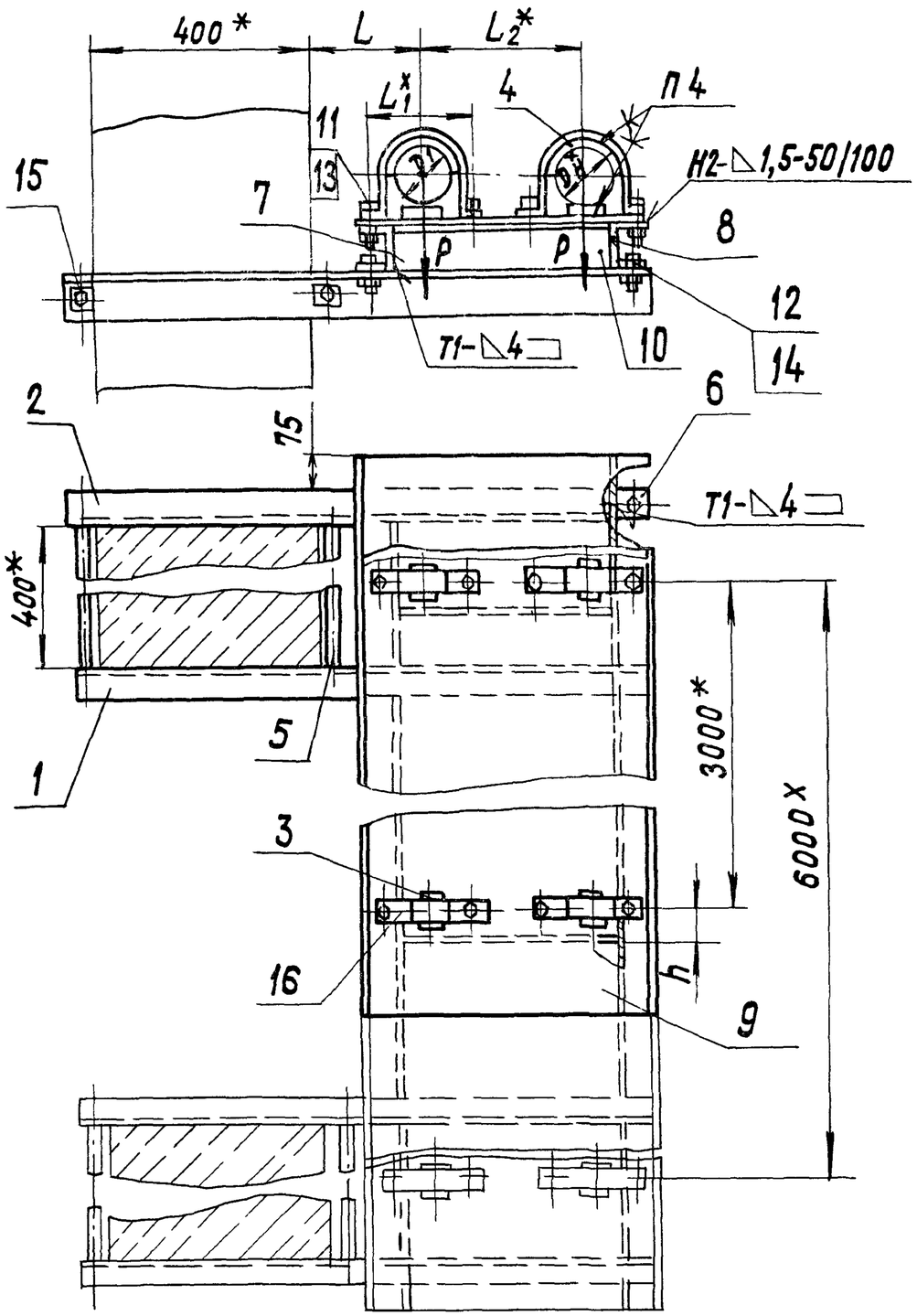

Обозначение	Наружный диаметр трубопровода, Дн*; мм	Допускаемая нагрузка Р, кгс	Размеры, мм				Масса, кг
			L	L_1^*	L_2^*	h	
А14Б306.000	125	100	188	160	295	30	117,59
-01	160	130	205	200	330		141,2
-02	200	200	225	255	360	35	177,18

1.* Размеры для справок.

2. Неуказанные предельные отклонения размеров: $\pm t_2/2$

3. Сварные швы по ГОСТ 5264-80

4. Клей 88-Н ТУ38-105.061-76

Изм.	Лист	№ докум.	Подп.	Дата
Разраб.		Шершакова		11-83
Пров.		Крупник		
Рук. группы		Крупник		
Гл. спец.		Вайнберг		
Н. контр.		Литвак		
Утв.		Спивак		

А14Б306.000СБ

Опора двухрядная со сплошным основанием к железобетонной колонне Дн 125-200

Лит.	Масса	Масштаб
И	См. табл.	—
Лист	Листов 1	

Госстрой СССР Сантехпроект г. Москва

Инв.№ подл.	Подп. и дата	Взам. инв.№	Инв.№ дубл.	Подп. и дата

Формат	Зона	Поз.	Обозначение	Наименование	Кол. на исполн. А14Б307.000 –									Примечание
					–	01	02							
				Документация										
А3			А14Б 307.000 СБ	Сборочный чертеж	Х	Х	Х							
				Сборочные единицы										
А4		1	А14Б 294.010-34	Кронштейн	1									
			-36	Кронштейн		1								
			-38	Кронштейн			1							
		2	-35	Кронштейн	1									
			-37	Кронштейн		1								
			-39	Кронштейн			1							
				Детали										
А4		3	А14Б 289.002-02	Прокладка	4	4								

Изм.	Лист	№ докум.	Подп.	Дата	А14Б 307.000		
Разраб.	Белявская			VI-83	Опора двухрядная со сплошным основанием к железобетонной колонне Dн 125-200	Лит.	Лист 1	Листов 3
Пров.	Крупник					И		
Рук. группы	Крупник					Госстрой СССР Сантехпроект г. Москва		
Н. контр.	Литвак							
Утв.	Спивак							

Копировала: Крайкина Формат А4

Инв.№ подл.	Подп. и дата	Взам. инв.№	Инв.№ дубл.	Подп. и дата

Формат	Зона	Поз.	Обозначение	Наименование	Кол. на исполн. А14Б 307.000 –									Примечание
					–	01	02							
А4		3	А14Б 289.002-03	Прокладка			4							
		4	-09	Прокладка	4									
			-10	Прокладка		4								
			-11	Прокладка			4							
А4		5	А14Б 294.001-02	Стяжка	2	2	2							
А4		6	А14Б 298.002-03	Планка установочная	4	4	4							
А3		7	А14Б 302.002-18	Уголок	1									
			-20	Уголок		1								
			-22	Уголок			1							
		8	-19	Уголок	1									
			-21	Уголок		1								
			-23	Уголок			1							
А4		9	А14Б 302.004-05	Уголок	2									
			-06	Уголок		2								
			-07	Уголок			2							
А4		10	А14Б 305.001-03	Настил	1									
			-04	Настил		1								
			-05	Настил			1							

Изм.	Лист	№ докум.	Подп.	Дата	А14Б 307.000	Лист 2

Копировала: Крайкина Формат: А4

20801 75

А14Б 302.003

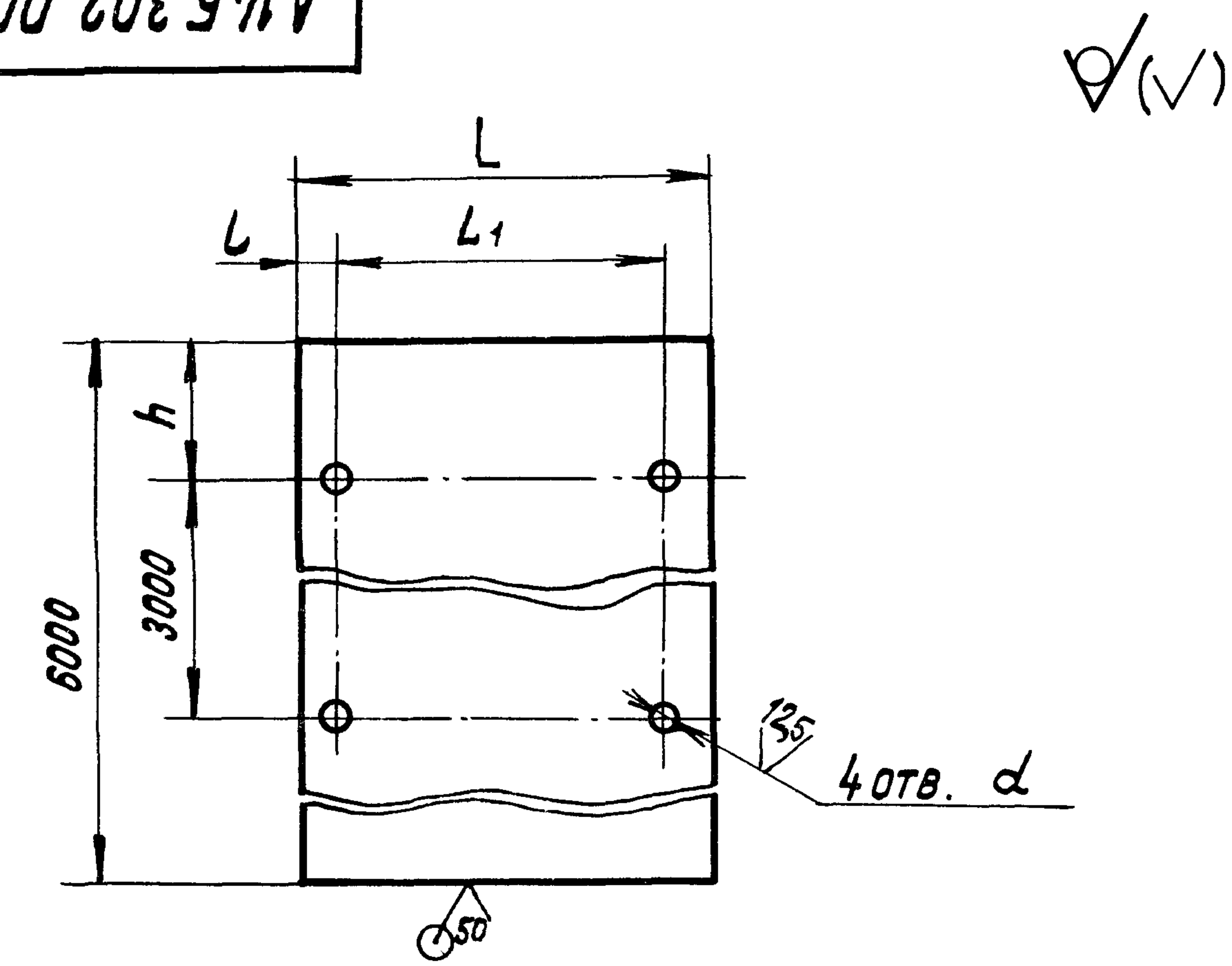

Обозначение	Размеры, мм					Масса, кг
	L	L1	l	h	d	
А14Б 302.003	200	160	20	68	12	13,10
-01	230	200	15	65		15,06
-02	300	255	22,5		14	19,65
-03	200	160	20	350	12	13,10
-04	230	200	15			15,06
-05	300	255	22,5	375	14	19,65

Неуказанные предельные отклонения размеров $+t_2; -t_2; \pm\frac{t_2}{2}$.

Изм.	Лист	№ докум.	Подп.	Дата
Разраб.		Беляевская		VI-83
Пров.		Крупник		
Рук. группы		Крупник		
Гл. спец.		Вайнберг		
Н. контр.		Литвак		
Утв.		Спивак		

А14Б 302.003

Настил

Лит.	Масса	Масштаб
И	См. табл.	—

Лист | Листов 1

Лист $\frac{\text{Б-1,4 ГОСТ 19903-74}}{\text{4-IV-В Ст.3пс ГОСТ 16523-70}}$

Госстрой СССР
Сантехпроект
г. Москва

Инв. № подл. | Подп. и дата | Взам. инв. № | Инв. № дубл. | Подп. и дата

Формат	Зона	Поз.	Обозначение	Наименование	Кол. на исполн. А14Б 307.000 –	01	02	Примечание
				Стандартные изделия				
				Болты ГОСТ 7798-70				
		11		М10х20.36	8	8		
				М12х25.36			8	
		12		М12х30.36	4	4	4	
				Гайки ГОСТ 5915-70				
		13		М10.4	8	8		
				М12.4			8	
		14		М12.4	4	4	4	
		15		М20.4	8	8	8	
		16		Скоба СО-125 ОСТ 36-17-77	4			
				Скоба СО-160 ОСТ 36-17-77		4		
				Скоба СО-200 ОСТ 36-17-77			4	

Изм. | Лист | № докум. | Подп. | Дата

А14Б 307.000 | Лист 3

Копировала: Краилина | Формат: А4

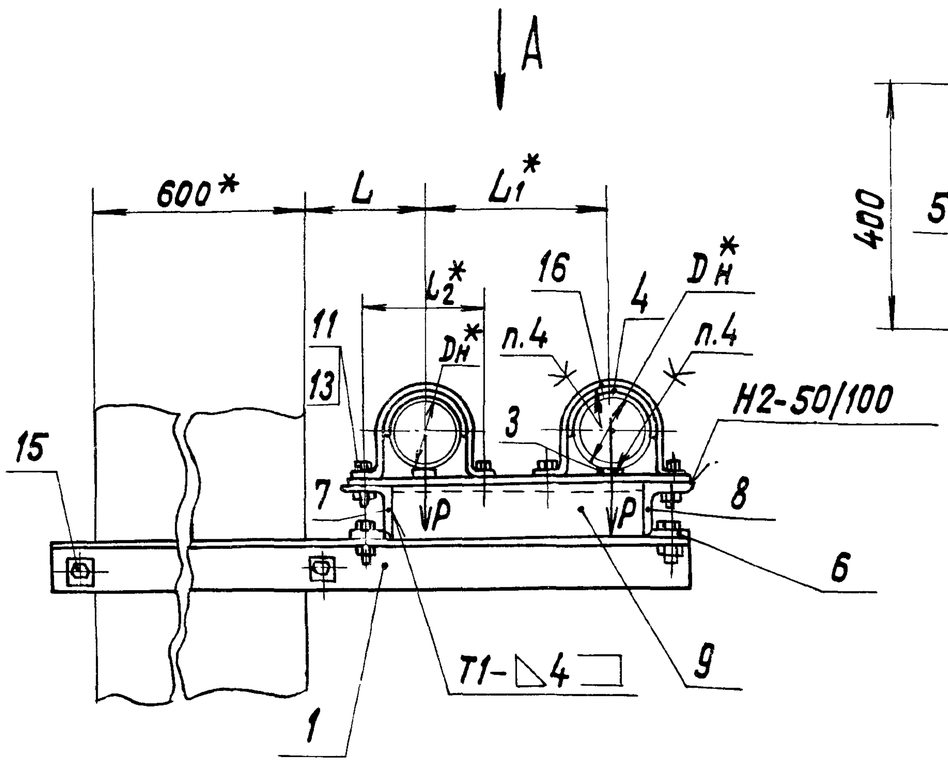

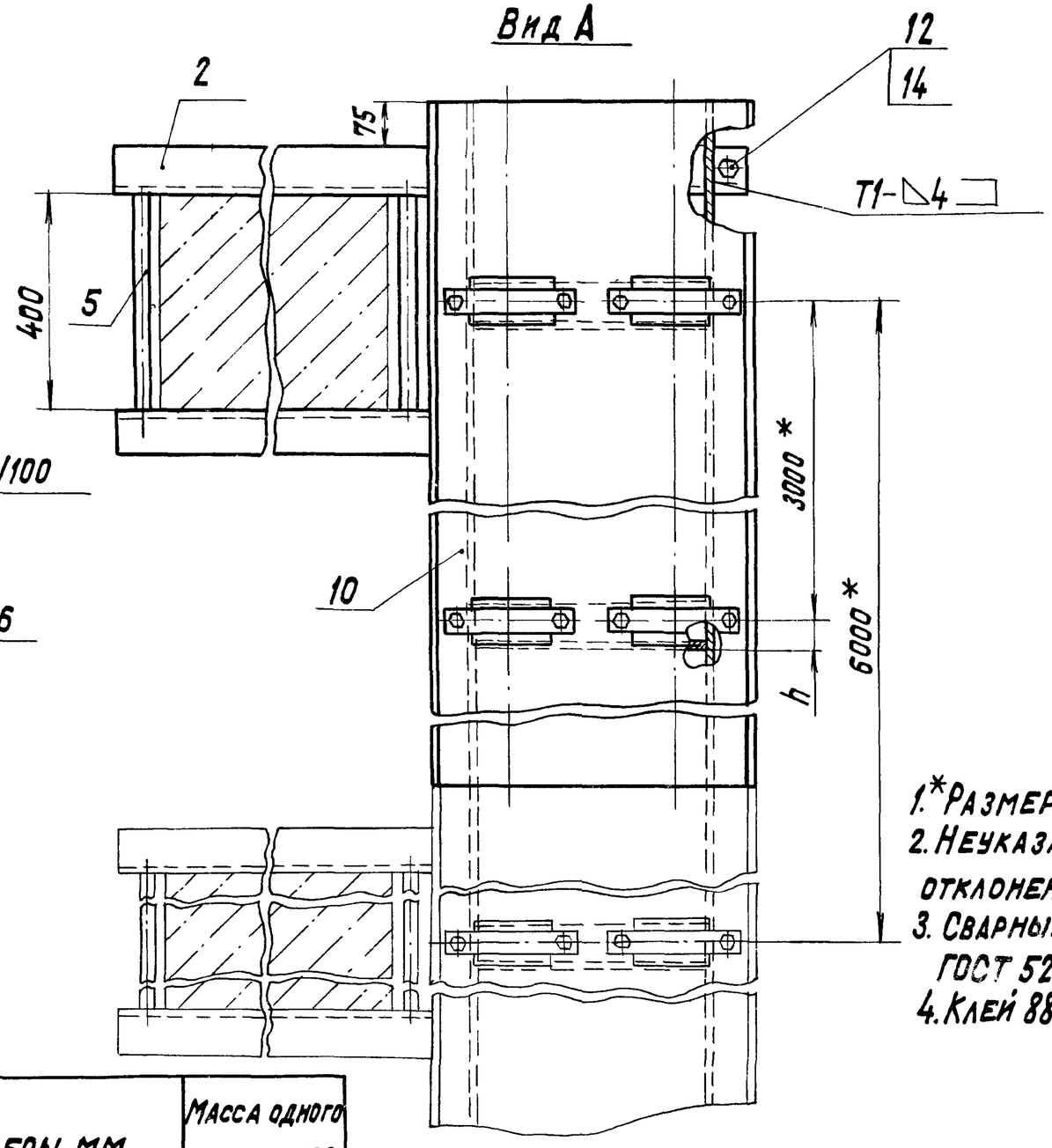

1.*Размеры для справок.
2. Неуказанные предельные отклонения размеров ±t2/2.
3. Сварные швы по ГОСТ 5264-80.
4. Клей 88Н ТУ 38-1051061-76.

Обозначение	Наружный диаметр трубопровода Dн*, мм	Допускаемая нагрузка P, кгс	Размеры, мм				Масса одного пролета опоры с одним кронштейном, кг
			L	L1*	L2*	h	
А14Б 307.000	125	100	188	295	160	30	116,0
-01	160	130	205	330	200	30	139,6
-02	200	200	225	360	255	35	175,0

Изм.	Лист	№ докум.	Подп.	Дата
Разраб.		Белявская		VI-83
Пров.		Крупник		
Рук. группы		Крупник		
Гл. спец.		Вайнберг		
Н. контр.		Литвак		
Утв.		Сливак		

А14Б 307.000 СБ

Опора двухрядная со сплошным основанием к железобетонной колонне Dн 125-200

Лит.	Масса	Масштаб
И	См. табл.	—
Лист	Листов 1	

Госстрой СССР Сантехпроект г. Москва

208100 77 Копировала: Крайнова Формат: А4

Формат	Зона	Поз.	Обозначение	Наименование	Кол. на исполн. А14Б308.000-										Примечание
					–	01	02	03	04	05					
				Документация											
А3			А14Б308.000СБ	Сборочный чертеж	Х	Х	Х	Х	Х	Х					
				Сборочные единицы											
А4		1	А14Б308.010	Кронштейн	1										
			-01	Кронштейн		1									
			-02	Кронштейн			1								
			-03	Кронштейн				1							
			-04	Кронштейн					1						
			-05	Кронштейн						1					
А4		2	А14Б229.002	Прокладка	3	3	3	3							
			-01	Прокладка					3	3					

Изм.	Лист	№ докум.	Подп.	Дата	А14Б308.000		
Разраб.		Шершакова		VI-85	Опора для вертикальных трубопроводов с сопровождением к кирпичной или бетонной стене Dн40-110	Лит.	Лист 1 / Листов 2
Пров.		Крупник				И	
Рук.группы		Крупник				Госстрой СССР Сантехпроект г. Москва	
Н.контр.		Литвак					
Утв.		Спивак					

Копировала: Крапивина Формат: А4

Инв. № подл.	Подп. и дата	Взам. инв. №	Инв. № дубл.	Подп. и дата

Формат	Зона	Поз.	Обозначение	Наименование	Кол. на исполн. А14Б308.000-										Примечание
					–	01	02	03	04	05					
А4		3	А145298.002	Планка установочная	3	3									
			-01	Планка установочная			3	3	3	3					
А4		4	А14Б308.001	Сопровождение	1	1	1								
			-01	Сопровождение				1	1						
			-02	Сопровождение						1					
А4		5	А145308.002	Упор	2	2	2								
			-01	Упор				2	2	2					
				Стандартные изделия											
		6		Гайка М10.4 ГОСТ5915-70	6	6									
				Гайка М12.4 ГОСТ5915-70			6	6	6	6					
		7		Хомут 50 ОСТ 36-17-77	3										
				Хомут 55 ОСТ 36-17-77		3									
				Хомут 70 ОСТ 36-17-77			3								
				Хомут 80 ОСТ 36-17-77				3							
				Хомут 95 ОСТ 36-17-77					3						
				Хомут 115 ОСТ 36-17-77						3					

Изм.	Лист	№ докум.	Подп.	Дата	А14Б308.000	Лист 2

Копировала: Крапивина Формат: А4

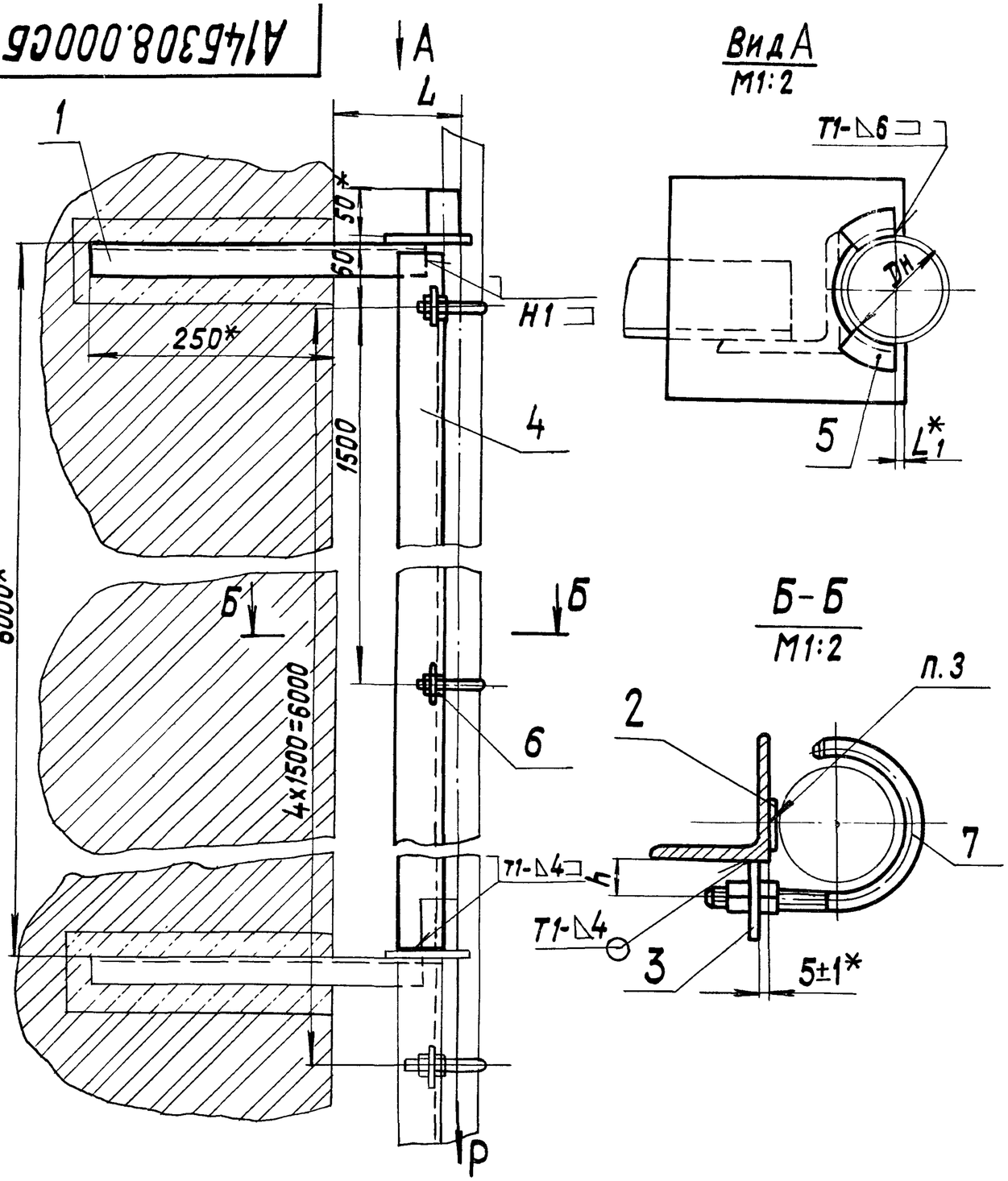

Вид А
М1:2

Б-Б
М1:2

Обозначение	Наружный диаметр трубопровода Dн, мм	Нормативная нагрузка P, кгс	Размеры, мм			Масса, кг
			L	L*1	h	
А14Б308.000	40	20	130	5±1	16	18,85
-01	50	38				19,68
-02	63	60			20	19,93
-03	75	100	150	10±1	22	23,50
-04	90	130			28	23,84
-05	110	200	175		30	27,00

1.* Размеры для справок, кроме указанных знаком*
2. Сварные швы по ГОСТ 5264-80.
3. Клей 88-Н ТУ38-1051061-76

Изм.	Лист	№ докум.	Подп.	Дата
Разраб.		Шершакова		VI-83
Пров.		Крупник		VI-83
Рук. группы		Крупник		
Гл. спец.		Вайнберг		
Н. контр.		Литвак		
Утв.		Спивак		

А14Б308.000 СБ

Опора для вертикальных трубопроводов с сопровождением к кирпичной или бетонной стене Dн 40-110

Лит.	Масса	Масштаб
И	См. табл.	—
Лист	Листов 1	

Госстрой СССР
Сантехпроект
г. Москва

Формат	Зона	Поз.	Обозначение	Наименование	Кол. на испол. А146308.010-										Примечание
					–	01	02	03	04	05	06	07	08		
				Документация											
А4			А146308.010 СБ	Сборочный чертеж	Х	Х	Х	Х	Х	Х	Х	Х	Х		
				Детали											
А3		1	А146308.003	Консоль	1										
			–01	Консоль		1									
			–02	Консоль			1								
			–03	Консоль				1							
			–04	Консоль					1						
			–05	Консоль						1					
			–06	Консоль							1				
			–07	Консоль								1			

Изм.	Лист	№ докум.	Подп.	Дата
Разраб.	Шершакова			VI-85
Пров.	Крупник			
Рук. гр.	Крупник			
Н. контр.	Литвак			
Утв.	Сливак			

А146.308 010

Кронштейн

Лит.	Лист	Листов
И	1	3

Госстрой СССР
САНТЕХПРОЕКТ
г. Москва

Копировал: СК Формат А4

Инв. № подл.	Подпись и дата	Взам. инв. №	Инв. № дубл.	Подпись и дата

Формат	Зона	Поз.	Обозначение	Наименование	Кол. на испол. А146308.010-										Примечание
					–	01	02	03	04	05	06	07	08	09	
А3		1	А146308.003-08	Консоль									1		
			-09	Консоль										1	
				Стандартные изделия											
		2		Кронштейн 40 ОСТ36-17-77	1									1	
				Кронштейн 50 ОСТ36-17-77		1									
				Кронштейн 63 ОСТ36-17-77			1								
				Кронштейн 75 ОСТ36-17-77				1							
				Кронштейн 90 ОСТ36-17-77					1						
				Кронштейн 110 ОСТ36-17-77						1					
				Кронштейн 125 ОСТ36-17-77							1				
				Кронштейн 160 ОСТ36-17-77								1			
				Кронштейн 200 ОСТ36-17-77									1		

Изм.	Лист	№ докум.	Подп.	Дата

А146308.010

Лист 2

Копировал: СК Формат А4

Инв. № подл. | Подпись и дата

Серия 4.900-9 вып. 1

Формат	Зона	Поз.	Обозначение	Наименование	Кол. на исполн. А14Б308.010- 10	11	12	13	14	15	16				Примечание
				Документация											
А3			А14Б308.010СБ	Сборочный чертеж	X	X	X	X	X	X	X				
				Детали											
А3		1	А14Б308.003-10	Консоль	1										
			-11	Консоль		1									
			-12	Консоль			1								
			-13	Консоль				1							
			-14	Консоль					1						
			-15	Консоль						1					
			-16	Консоль							1				
				Стандартные изделия											
		2		Кронштейн 50 ОСТ36-17-77	1										
				Кронштейн 63 ОСТ36-17-77		1									
				Кронштейн 75 ОСТ36-17-77			1								
				Кронштейн 90 ОСТ36-17-77				1							
				Кронштейн 110 ОСТ36-17-77					1						
				Кронштейн 125 ОСТ36-17-77						1					
				Кронштейн 160 ОСТ36-17-77							1				

Изм.	Лист	№ докум.	Подп.	Дата	А14Б3.08.010	Лист 3

Копировал: [illegible] Формат А4

Инв. № подл.	Подпись и дата	Взам. инв. №	Инв. № дубл.	Подпись и дата

А14Б308.001

Обозначение	Материал	Масса, кг
А14Б308.001	Уголок Б-50×50×4 ГОСТ 8509-72 / ВСт3ПС3-I ГОСТ 535-79	18,30
-01	Уголок Б-56×56×4 ГОСТ 8509-72 / ВСт3ПС3-I ГОСТ 535-79	20,64
-02	Уголок Б-63×63×4 ГОСТ 8509-72 / ВСт3ПС3-I ГОСТ 535-79	23,40

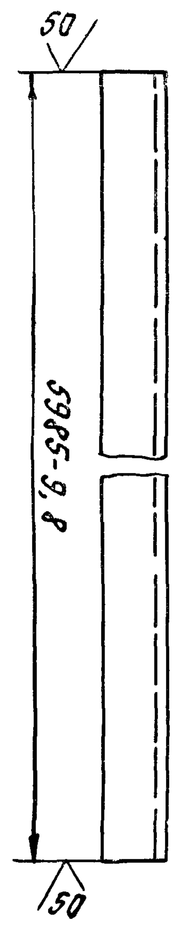

А14Б308.001

Изм.	Лист	№ докум.	Подп.	Дата
Разраб.		Шершакова		VI-83
Пров.		Крупник		
Рук. гр.		Крупник		
Гл. спец.		Ин. Инберг		
Н. контр.		Литвак		
Утв.		Сливак		

Сопровождение

Смотри таблицу.

Лит.	Масса	Масштаб
И	См. табл.	—
Лист	Листов 1	

Госстрой СССР
Сантехпроект
г. Москва

Копировал: [illegible] Формат А4

А1463.08.010 СБ

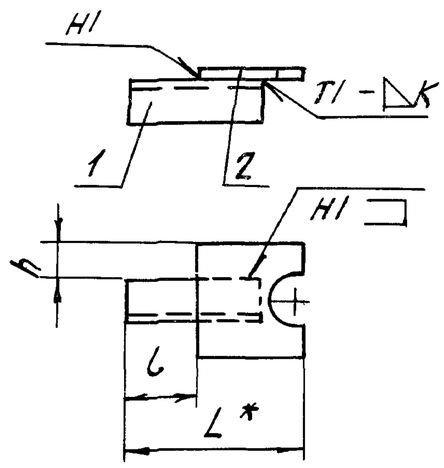

Обозначение	Размеры, мм				Масса, кг
	L*	l	h	K	
А1463.08.010	385	290	29	4	0,74
—01		285	31,5		0,73
—02		265	36,5		0,81
—03	410	285	42		1,14
—04		265	47		1,20
—05	435	280	50		1,74
—06		260	63,5		2,53
—07	465	265	108,5	6	4,07
—08	505		140		7,16
—09	135	40	29	4	0,38
—10		30	31,5		0,40
—11		15	36,5		0,44
—12	160	35	42		0,60
—13		15	47		0,66
—14	185	30	50		1,08
—15		10	63,5		1,60
—16	215	15	108,5	6	3,01

1. *Размер для справок.
2. Неуказанные предельные отклонения размеров: $\pm t_2/2$.
3. Сварные швы по ГОСТ 5264-80.

Изм.	Лист	№ докум.	Подп.	Дата
Разраб.		Шершакова		VI-83
Пров.		Крупник		
Рук.гр.		Крупник		
Гл.спец.		Вайнберг		
Н.контр.		Литвак		
Утв.		Сливак		

А1463.08.010 СБ

Кронштейн.

Лит.	Масса	Масштаб
И	См. табл.	—
Лист	Листов 1	

Госстрой СССР
Сантехпроект
г. Москва

А14Б308.003

Серия 4.900-9 Вып. 1

Обозначение	L, мм	Материал	Масса,
А14Б308.003	340-1,4	Уголок Б-32×32×4 ГОСТ 8509-72 / В Ст3пс3-I ГОСТ 535-79	[illegible]8
-01	335-1,4		0,[illegible]9
-02	330-1,4		0,[illegible]7
-03	340-1,4	Уголок Б-36×36×4 ГОСТ 8509-72 / В Ст3пс3-I ГОСТ 535-79	0,73
-04	335-1,4		0,71
-05	350-1,4	Уголок Б-45×45×4 ГОСТ 8509-72 / В Ст3пс3-I ГОСТ 535-79	0,92
-06	340-1,4	Уголок Б-63×63×4 ГОСТ 8509-72 / В Ст3пс3-I ГОСТ 535-79	1,[illegible]2
-07	325-1,4	Уголок Б-63×63×5 ГОСТ 8509-72 / В Ст3пс3-I ГОСТ 535-79	1,53
-08	360-1,4	Уголок Б-75×75×6 ГОСТ 8509-72 / В Ст3пс3-I ГОСТ 535-79	2,23
-09	90-0,87	Уголок Б-32×32×4 ГОСТ 8509-72 / В Ст3пс-3-I ГОСТ 535-79	0,13
-10	85-0,87		0,12
-11	75-0,87		0,10
-12	90-0,87	Уголок Б-36×36×4 ГОСТ 8509-72 / В Ст3пс3-I ГОСТ 535-79	0,19
-13	83-0,87		0,17
-14	98-0,87	Уголок Б-45×45×4 ГОСТ 8509-72 / В Ст3пс-3-I ГОСТ 535-79	0,26
-15	90-0,87	Уголок Б-63×63×4 ГОСТ 8509-72 / В Ст3пс-3-I ГОСТ 535-79	0,35
-16	98-0,87	Уголок Б-63×63×5 ГОСТ 8509-72 / В Ст.3 пс-3-I ГОСТ 535-79	0,47

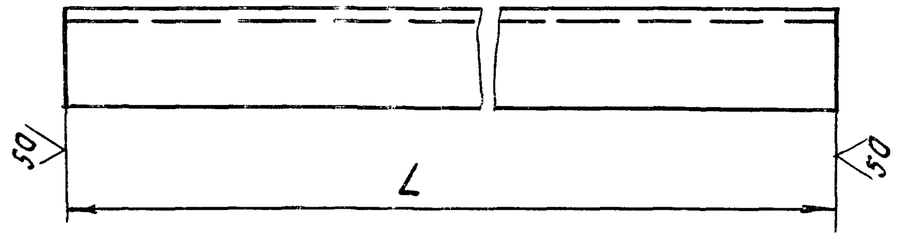

Изм	Лист	№ докум.	Подп.	Дата
Разраб.		Шершакова		83
Пров.		Крупник		83
Рук. гр.		Крупник		
Гл. спец.		Вайнберг		
Н. контр.		Литвак		
Утв.		Спивак		

А14.Б308.003

Консоль.

Смотри таблицу.

Лит.	Масса	Масштаб
И	См. табл.	—

Лист | Листов 1

Госстрой СССР Сантехпроект г. Москва

Инв. № подл. | Подпись и дата | Взам. инв. № | Инв. № дубл. | Подпись и дата

А146309.000 СБ

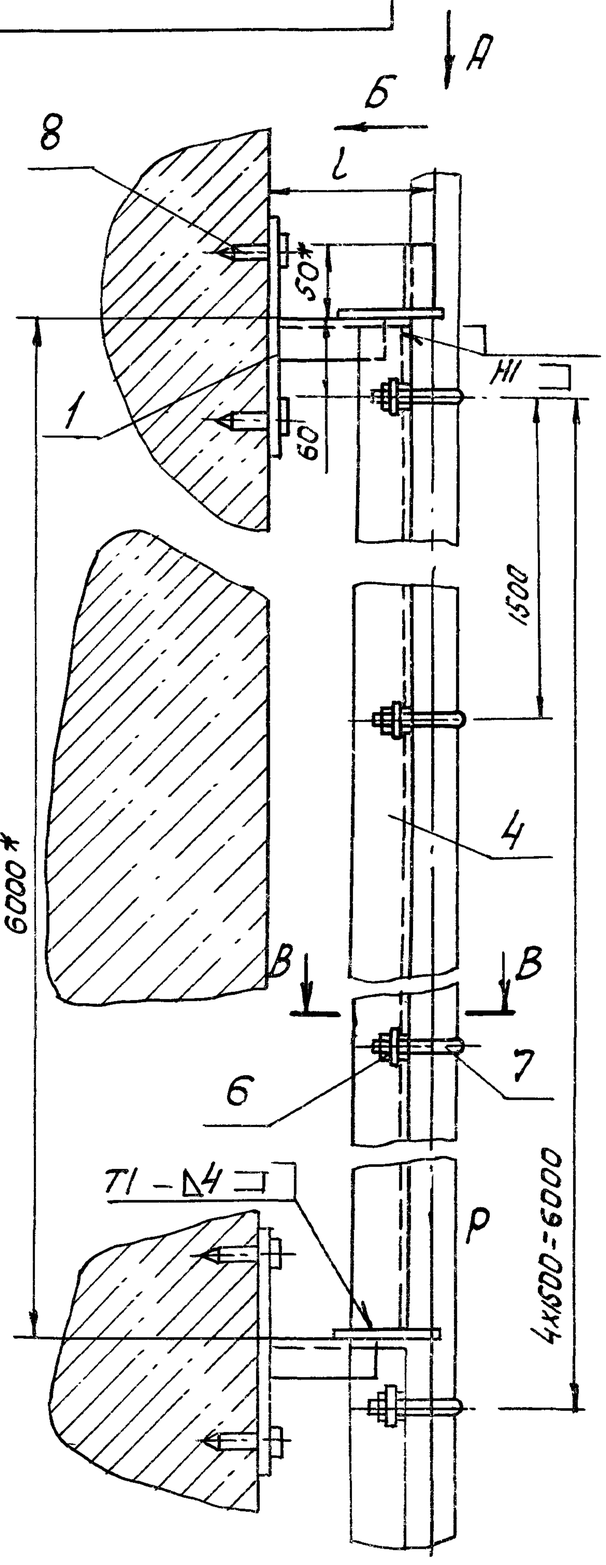

Вид А
М1:2

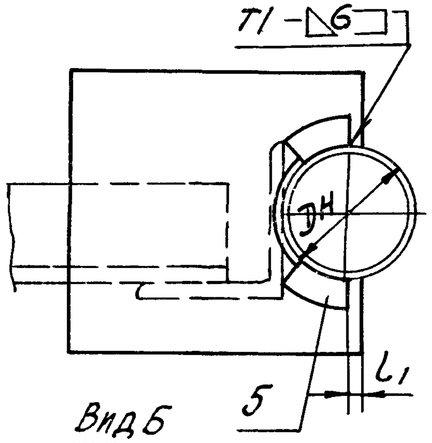

Вид Б
М1:2

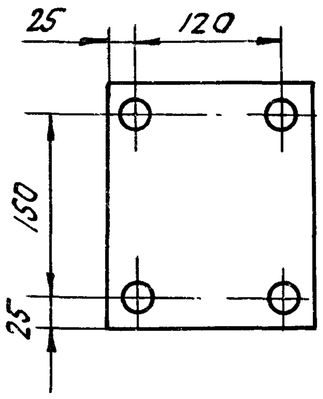

В-В
М1:2

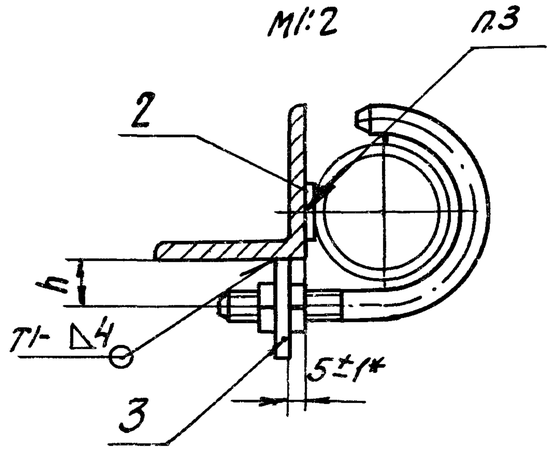

Обозначение	Наружный диаметр трубопровода ДН, мм	Нормативная нагрузка Р, кгс	Размеры, мм			Масса, кг
			l	L_1*	h	
А146309.000	40	20	130	5±1	16	20,10
–01	50	38				20,31
–02	63	60			20	20,56
–03	75	100	150	10±1	22	24,13
–04	90	130			28	24,47
–05	110	200	175		30	27,63

1. Размеры для справок, кроме указанных знаком *.
2. Сварные швы по ГОСТ 5264-80.
3. Клей 88-Н ТУ38-1051061-76.
4. Крепление кронштейна произвести монтажным пистолетом ПЦ 52-1 по ТУ3-741-74.
5. При креплении к кирпичной стене количества дюбелей в верхнем ряду увеличить в два раза.

Изм.	Лист	№ докум.	Подп.	Дата	А146309000 СБ			
Разраб.		Шершакова		VI-83	Опора для вертикальных трубопроводов с сопровождением к бетонной стене или железобетонной колонне ДН 40-110.	Лит. И	Масса См. табл.	Масштаб —
Пров.		Крупник				Лист	Листов 1	
Рук.гр.		Крупник				Госстрой СССР Сантехпроект г. Москва		
Гл.спец.		Вайнберг						
Н.контр.		Литвак						
Утв.		Сливак						

Серия 4.900-9 Вып. 1

А146309.010СБ

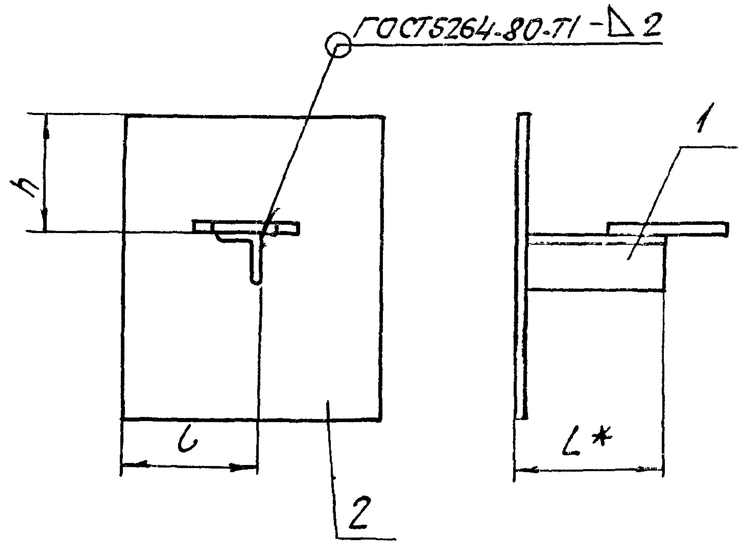

Обозначение	Размеры, мм			Масса, кг
	L*	l	h	
А146309.010	112	88	100	0,91
-01	87			0,93
-02	80			0,97
-03	97			1,13
-04	87			1,19
-05	102			1,61
-06	93	188	120	4,20
-07	100			5,61

1.* Размер для справок.
2. Неуказанные предельные отклонения размеров: ±t2/2.

А146309.010СБ

Изм.	Лист	№ докум.	Подп.	Дата
Разраб.		Шершакова		VI-83
Пров.		Крупник		
Рук.гр.		Крупник		
Гл.спец.		Дунаев		
Н.контр.		Литвак		
Утв.		Спивак		

Кронштейн.

Лит.	Масса	Масштаб
И	См. табл.	—
Лист	Листов 1	

Госстрой СССР Сантехпроект г. Москва

Копировал: А1 Формат А4

Обозначение	Наименование	Кол. на испол. А146309.010-							Примечание
		-	01	02	03	04	05	06	07	
	Документация									
А146309.010СБ	Сборочный чертеж									
	Сборочные единицы									
А146308.010-09	Кронштейн									
-10	Кронштейн									
-11	Кронштейн									
-12	Кронштейн									
-13	Кронштейн									
-14	Кронштейн									
-15	Кронштейн									
-16	Кронштейн									
	Детали									
А146290.001	Плита									
-02	Плита									

Инв.№ подл. | Подпись и дата | Взам. инв.№ | Инв.№ дубл. | Подпись и дата

Формат А4

А146309.010

Изм.	Лист	№ докум.	Подп.	Дата
Разраб.		Шершакова		VI-83
Пров.		Крупник		
Рук.гр.		Крупник		
Н.контр.		Литвак		
Утв.		Спивак		

Кронштейн.

Лит.	Масса	Масштаб
И	См. табл.	—
Лист	Листов 1	

Госстрой СССР Сантехпроект г. Москва

Копировал: А1 Формат А4

Формат	Зона	Поз.	Обозначение	Наименование	Кол. на исполн. А1465309.000-										Примечание
					-	01	02	03	04	05					
				Документация											
А3			А1465309.000СБ	Сборочный чертеж	Х	Х	Х	Х	Х	Х					
				Сборочные единицы											
А4		1	А1465309.010	Кронштейн	1										
			-01	Кронштейн		1									
			-02	Кронштейн			1								
			-03	Кронштейн				1							
			-04	Кронштейн					1						
			-05	Кронштейн						1					

Изм.	Лист	№ докум.	Подп.	Дата
Разраб.		Шершакова		VI-83
Пров.		Крупник		
Рук.гр.		Крупник		
Н.контр.		Литвак		
Утв.		Спивак		

А1465309.000

Опора для вертикальных трубопроводов с сопровождением к бетонной стене или железобетонной колонне. Dн 40-110

Лит.	Лист	Листов
И	1	3

Госстрой СССР Сантехпроект г. Москва

Копировал: СК Формат А4

Инв. № подл.	Подпись и дата	Взам. инв. №	Инв. № дубл.	Подпись и дата

Формат	Зона	Поз.	Обозначение	Наименование	Кол. на исполн. А1465309.000-										Примечание
					-	01	02	03	04	05					
				Детали											
А4		2	А1465289.002	Прокладка	3	3	3	3							
			-01	Прокладка					3	3					
А4		3	А146.298.002	Планка установочная	3	3									
			-01	Планка установочная			3	3	3	3					
А4		4	А1465308.001	Сопровождение	1	1	1								
			-01	Сопровождение				1	1						
			-02	Сопровождение						1					
А4		5	2.465308.002	Упор	2	2	2								
			-01	Упор				2	2	2					

Справ. №

Изм.	Лист	№ докум.	Подп.	Дата

А1465309.000

Лист 2

Копировал: СК Формат А4

Формат	Зона	Поз.	Обозначение	Наименование	Кол. на исполн. А146309.000-						Примечание
					-	01	02	03	04	05	
				Стандартные изделия							
		6		Гайка М10.4 ГОСТ5915-70	6	6					
				Гайка М12.4 ГОСТ5915-70			6	6	6	6	
				Хомуты ОСТ36-17-77							
		7		50	3						
				55		3					
				70			3				
				80				3			
				95					3		
				115						3	
				Прочие изделия							
		8		Дюбель ДГПШ 4,5х60							
				ТУ3-741-74	4	4	4	4	4	4	

Изм	Лист	№ докум.	Подп.	Дата

А146.309.000

Лист 3

Копировал: СК

Формат А4

Инв. № подл. | Подпись и дата | Взам. инв. № | Инв. № дубл. | Подпись и дата

А146310.001

Рис. 1

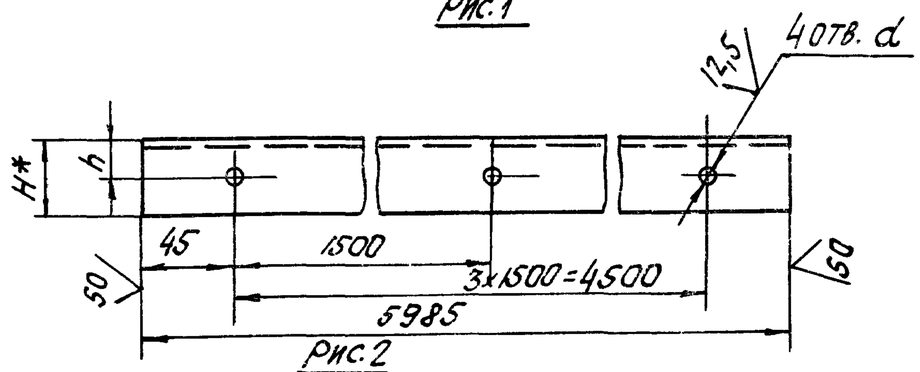

Рис. 2

Остальное - см. рис. 1

М1:10

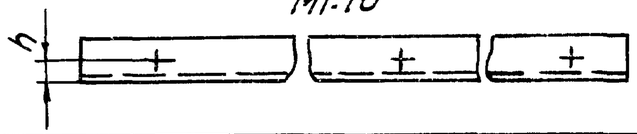

Обозначение	Рис.	Размеры, мм H*	h	d	Материал	Масса, кг
А146310.001	1	40	17,5	12	Уголок $\frac{Б\text{-}63\times40\times5\ ГОСТ8510\text{-}72}{В\ Ст3пс3\text{-}II\ ГОСТ535\text{-}79}$	23,46
-01	2					
-02	1	50	30		Уголок $\frac{Б\text{-}75\times50\times5\ ГОСТ8510\text{-}72}{В\ Ст3пс3\text{-}II\ ГОСТ535\text{-}79}$	28,74
-03	2					
-04	1	56		14	Уголок $\frac{Б\text{-}90\times56\times5,5\ ГОСТ8510\text{-}72}{В\ Ст3пс3\text{-}II\ ГОСТ535\text{-}79}$	37,02
-05	2					

Неуказанные предельные отклонения размеров: $+t_2$; $-t_2$; $\pm t_2/2$.

Изм	Лист	№ докум.	Подп.	Дата
Разраб.		Шершакова		VI-83
Пров.		Крупник		
Рук. гр.		Крупник		
Гл. спец.		Вайнберг		
Н. контр.		Литвак		
Утв.		Сливак		

А146310.001

Сопровождение.

Смотри таблицу.

Лит.	Масса	Масштаб
И	См. табл.	—

Лист | Листов 1

Госстрой СССР
Сантехпроект
г. Москва

Формат	Зона	Поз.	Обозначение	Наименование	Кол. на исполн. А146310.000-										Примечание
					-	01	02								
				Документация											
А3			А146310.000 СБ	Сборочный чертеж	X	X	X								
				Сборочные единицы											
А4		1	А146308.010 -06	Кронштейн	1										
			-07	Кронштейн		1									
			-08	Кронштейн			1								
				Детали											
А4		2	А146289.002 -02	Прокладка	3	3									
			-03	Прокладка			3								
		3	-09	Прокладка	3										

Изм	Лист	№ докум.	Подп.	Дата	А146310.000			
Разраб.		Шершакова		VI-83	Опора для вертикальных трубопроводов с сопровождением к кирпичной или бетонной стене ДН125-200.	Лит.	Лист	Листов
Пров.		Крупник				И	1	3
Рук.гр.		Крупник				Госстрой СССР САНТЕХПРОЕКТ г. Москва		
Н.контр.		Литвак						
Утв.		Сливак						

копировал формат А4

Инв.№ подл.	Подпись и дата	Взам. инв.№	Инв.№ дубл.	Подпись и дата

Формат	Зона	Поз.	Обозначение	Наименование	Кол. на исполн. А146310.000-										Примечание
					-	01	02								
А4		3	А146289.002 -10	Прокладка		3									
			-11	Прокладка			3								
А4		4	А146308.002 -02	Упор	9										
			-03	Упор		9									
			-04	Упор			9								
А3		5	А146310.001	Сопровождение	1										
			-02	Сопровождение		1									
			-04	Сопровождение			1								
		6	-01	Сопровождение	1										
			-03	Сопровождение		1									
			-05	Сопровождение			1								
А4		7	А146310.002	Уголок	2										
			-01	Уголок		2									
			-02	Уголок			2								

Изм	Лист	№ докум.	Подп.	Дата	А146310.000	Лист 2

копировал формат А4

Серия 4.900-9 Вып. 1

Формат	Зона	Поз.	Обозначение	Наименование	Кол. на исполн. А146310.000-			Примечание
					-	01	02	
				Стандартные изделия				
		8		Болт М10×20.36 ГОСТ 7798-70	6	6		
				Болт М12×25.36 ГОСТ 7798-70			6	
		9		Гайка М10.4 ГОСТ 5915-70	6	6		
				Гайка М12.4 ГОСТ 5915-70			6	
				Скобы ОСТ 36-17-77				
		10		СО-125	3			
				СО-160		3		
				СО-200			3	

Лист 3

А146310 000

Копировал: Формат А4

Изм. | Лист | № докум. | Подп. | Дата

Инв. № подл. | Подпись и дата | Взам. инв. № | Инв. № дубл. | Подпись и дата

А146310.002

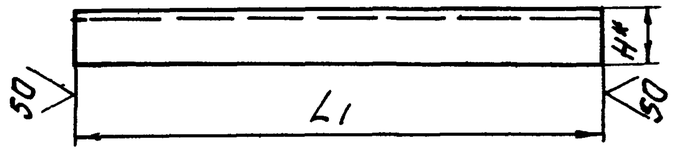

Обозначение	Размеры, мм H*	Размеры, мм L1	Материал	Масса, кг
А146310.002	40	125-1	Уголок $\frac{Б\text{-}63\times40\times5\ ГОСТ\ 8510\text{-}72}{ВСт3пс\text{-}3\text{-}I\ ГОСТ\ 535\text{-}79}$	0,48
-01	50	140-1	Уголок $\frac{Б\text{-}75\times50\times5\ ГОСТ\ 8510\text{-}72}{ВСт3пс3\text{-}I\ ГОСТ\ 535\text{-}79}$	0,67
-02	56	195-1,3	Уголок $\frac{Б\text{-}96\times56\times5{,}5\ ГОСТ\ 8510\text{-}72}{ВСт3пс3\text{-}I\ ГОСТ\ 535\text{-}79}$	1,2

* Размер для справок.

Изм.	Лист	№ докум.	Подп.	Дата
Разраб.		Шершакова		VI-83
Пров.		Крупник		
Рук. гр.		Крупник		
Гл. спец.		Вайнберг		
Н. контр.		Литвак		
Утв.		Сливак		

А146310002

Уголок

Смотри таблицу.

Лит.	Масса	Масштаб
И	См. табл.	—

Лист | Листов 1

Госстрой СССР
Сантехпроект
г. Москва

20800 89 Формат А4

А14Б310000СБ

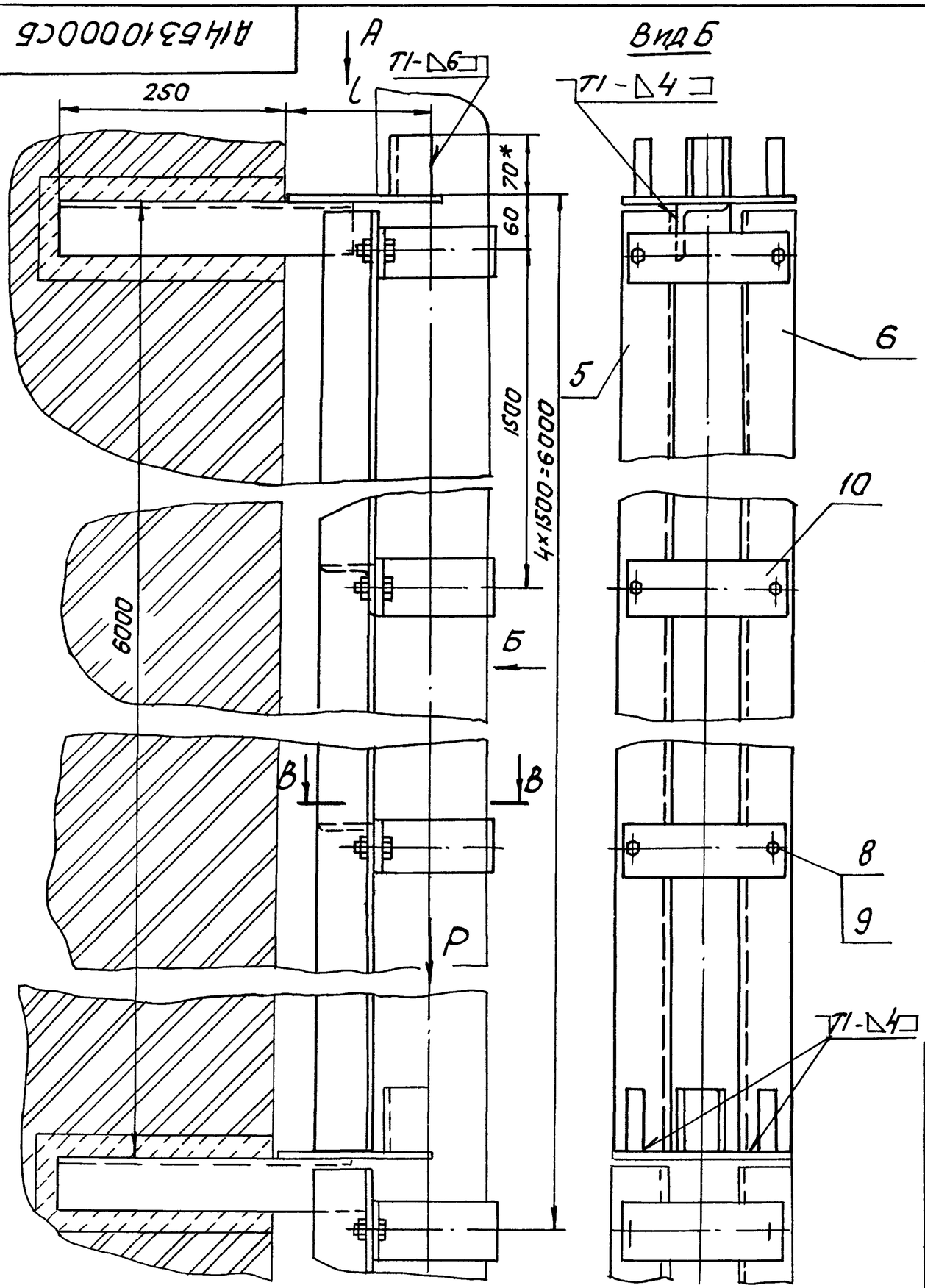

Обозначение	Наружный диаметр трубопровода Dн, мм	Нормативная нагрузка P, кгс	Размеры, мм			Масса, кг
			l	l_1*	l_2	
А14Б310.000	125	100	175	10±1	63	51,81
-01	160	130	200	15±1	75	64,50
-02	200	200	240		96	83,82

Вид А

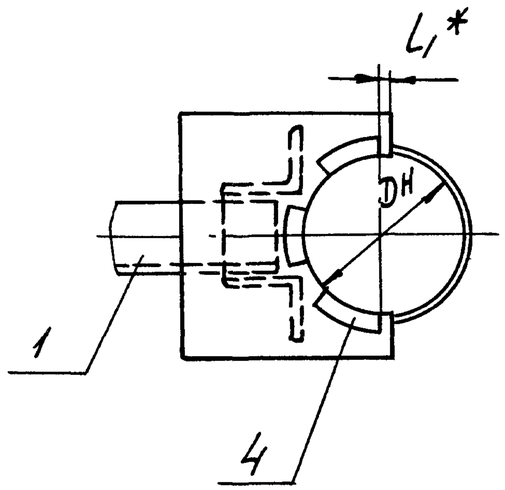

В-В

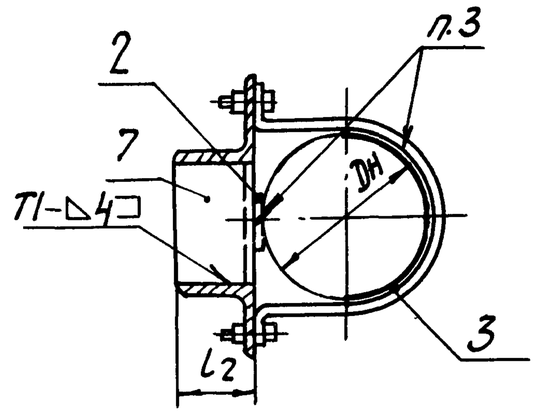

1. Размеры для справок, кроме указанных знаком *
2. Сварные швы по ГОСТ 5264-80.
3. Клей 88-Н ТУ38-105106I-76.

Изм.	Лист	№ докум.	Подп.	Дата
Разраб.		Шершакова		11-83
Пров.		Крупник		
Рук.гр.		Крупник		
Гл.спец.		Вайнберг		
Н.контр.		Литвак		
Утв.		Спивак		

А14.5310 000СБ

Опора для вертикальных трубопроводов с сопровождением к кирпичной или бетонной стене Dн 125-200.

Лит.	Масса	Масштаб
И	См. табл.	—
Лист	Листов 1	

Госстрой СССР Сантехпроект г. Москва

Инв. № подл.	Подпись и дата	Взам. инв. №	Инв. № дубл.	Подпись и дата

Формат	Зона	Поз.	Обозначение	Наименование	Кол. на исполн. А1463II.000-		Примечание
					-	01	
				Документация			
А3			А1463II.000.СБ	Сборочный чертеж	Х	Х	
				Сборочные единицы			
А4		1	А1463О9.010 — 06	Кронштейн	1		
			— 07	Кронштейн		1	
				Детали			
А4		2	А1463289.002 - 02	Прокладка	3	3	
		3	— 09	Прокладка	3		
			— 10	Прокладка		3	

Изм.	Лист	№ докум.	Подп.	Дата
Разраб.	Шершакова			VI-83
Пров.	Крупник			
Рук. гр.	Крупник			
Н. контр.	Литвак			
Утв.	Спивак			

А1463.311.000

Опора для вертикальных трубопроводов с сопровождением к бетонной стене или железобетонной колонне Эн 125-160.

Лит.	Лист	Листов
И	1	2

Госстрой СССР Сантехпроект г. Москва

Копировал: СК Формат А4

Инв. № подл.	Подпись и дата	Взам. инв. №	Инв. № дубл.	Подпись и дата

Формат	Зона	Поз.	Обозначение	Наименование	Кол. на исполн. А1463II.000-		Примечание
					-	01	
А4		4	А1463О8.002 — 02	Упор	9		
			— 03	Упор		9	
А3		5	А1463І0.001	Сопровождение	1		
			— 02	Сопровождение		1	
		6	— 01	Сопровождение	1		
			— 03	Сопровождение		1	
А4		7	А1463І0.002	Уголок	2		
			— 01	Уголок		2	
				Стандартные изделия			
		8		Болт М10х20.36 ГОСТ 7798-70	6	6	
		9		Гайка М10.4 ГОСТ 6915-70	6	6	
		10		Скоба СО-125 ОСТ36-17-77	3		
				Скоба СО-160 ОСТ36-17-77		3	
				Прочие изделия			
		11		Дюбель ДГПШ 45х60			
				ТУ3-741-74	6	6	

Изм.	Лист	№ докум.	Подп.	Дата

А1463II.000

Лист 2

Копировал: СК Формат А4

20800 91

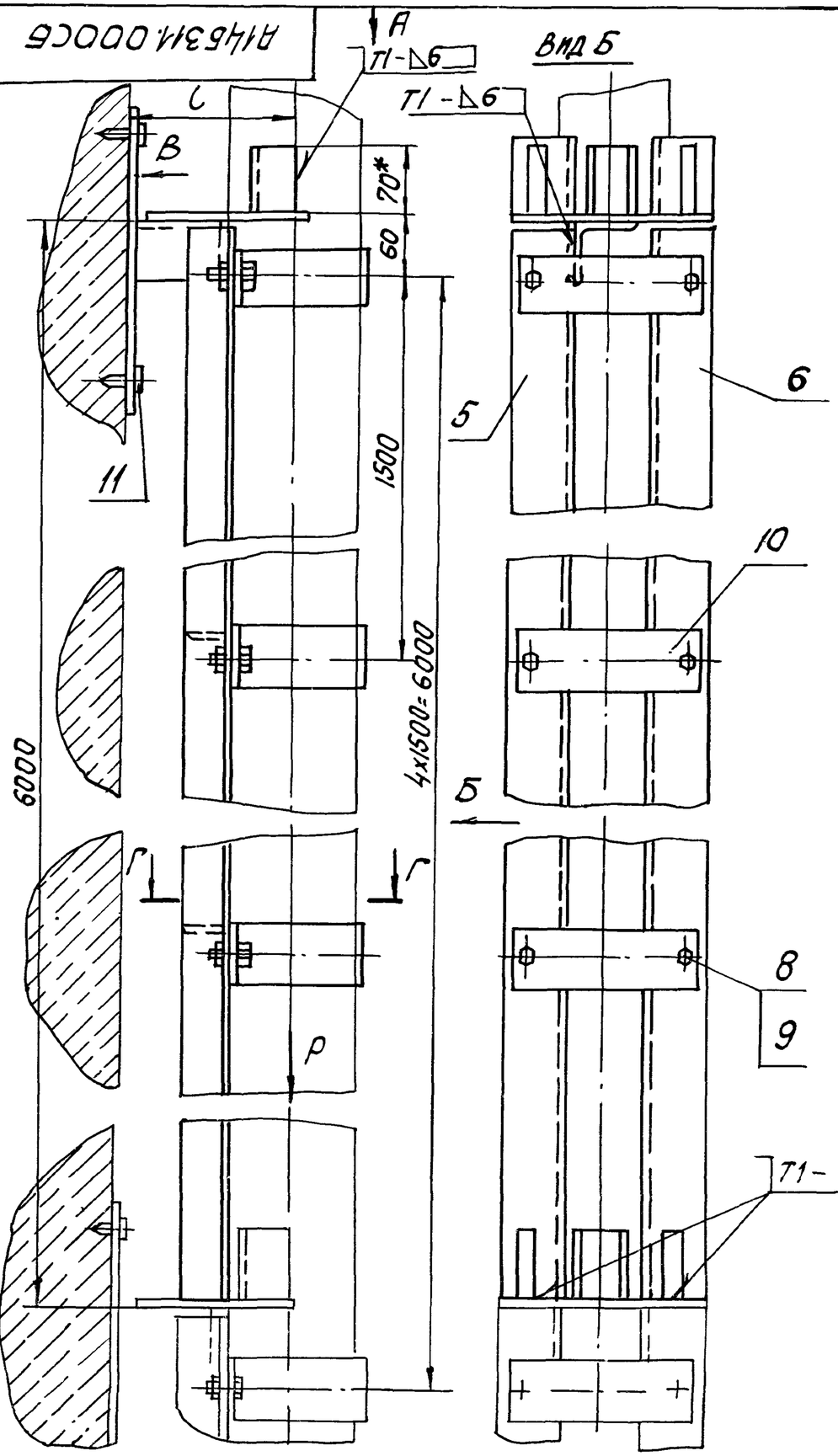

Обозначение	Наружный диаметр трубопровода Dн	Нормативная нагрузка P, кгс	Размеры, мм			Масса, кг
			L	L1*	L2	
А1463П.000	125	100	175	10±1	63	54,41
-01	160	130	200	15±1	75	67,10

Вид А

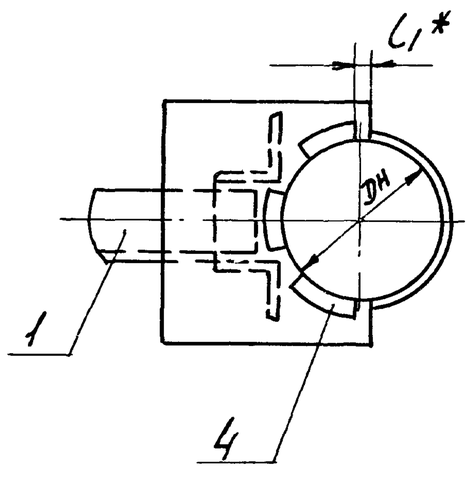

Г-Г

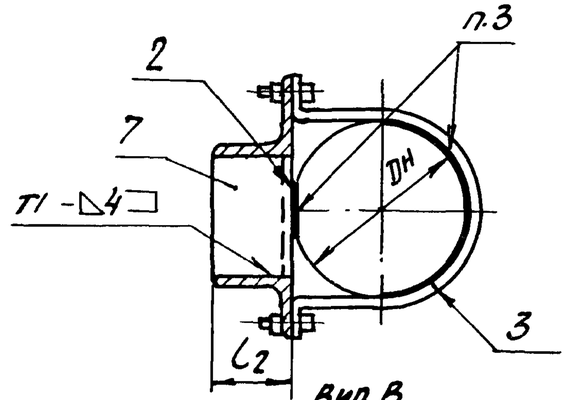

Вид В

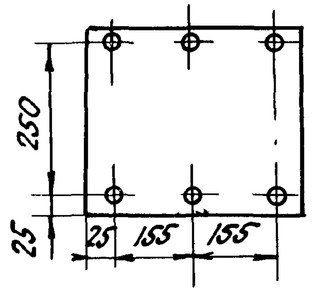

1. Размеры для справок, кроме указанных знаком *
2. Сварные швы по ГОСТ 5264-80.
3. Клей 88-Н ТУ38 105106I-76.
4. Крепление кронштейна произвести монтажным пистолетом ПЦ52-1 по ТУ3-741-74. При креплении к кирпичной стене количество дюбелей в верхнем ряду увеличить в два раза.

Изм.	Лист	№ докум.	Подп.	Дата
Разраб.		Шершакова		II-83
Пров.		Крупник		
Рук. гр.		Крупник		
Гл. спец.		Вайнберг		
Н. контр.		Литвак		
Утв.		Сливак		

А1463П.000СБ

Опора для вертикальных трубопроводов с сопровождением к бетонной стене или железобетонной колонне Dн 125-160.

Лит.	Масса	Масштаб
И	См. табл.	—
Лист	Листов 1	

Госстрой СССР Сантехпроект г. Москва

А14 6315.000 СБ

Обозначение	Рис.	Наружный диаметр трубопровода Дн*, мм	Допускаемая нагрузка Р, кгс	Н* мм	Масса, кг
А146315.000	1	50	20	520	5,91
-01		63			5,94
-02		75			6,14
-03		90	35		6,54
-04		110			6,95
-05		125		530	5,41
-06		160		540	6,56
-07		200	70	560	7,31
-08	2	50	20	520	1,16
-09		63			1,13
-10		75			1,33
-11		90	35		1,73
-12		110			2,14
-13		125		530	1,60
-14		160		540	1,75
-15		200	70	560	2,50
-16	3	50	20	520	2,67
-17		63			2,70
-18		75			2,90
-19		90	35		3,30
-20		110			3,71
-21		125		530	2,17
-22		160		540	3,32
-23	4	200	70	560	4,07

Изм.	Лист	№ докум.	Подп.	Дата

А146315.000 СБ

Лист 2

Копировал: С1 Формат А4

Инв. № подл. | Подпись и дата | Взам. инв. № | Инв. № дубл. | Подпись и дата

Формат	Зона	Поз.	Обозначение	Наименование	Кол. на исполн. А146315.000 –										Примечание
					–	01	02	03	04	05	06	07	08	09	
				Документация											
*)			А146315.000 СБ	Сборочный чертеж											*) А3, А4
				Сборочные единицы											
А4		1	А146315.010	Опора	1	1	1	1	1	1	1	1			
А4		2	А146315.020	Муфта	1	1	1	1	1	1	1	1	1	1	
				Детали											
А4		3	А146315.001	Прокладка	1	1	1						1	1	
			-01	Прокладка				1	1						
			-02	Прокладка						1					
			-03	Прокладка							1				
			-04	Прокладка								1			
А4		4	А146315.002	Пластина	1	1	1	1	1	1	1	1			
А3		5	А146315.003	Тяга	1	1	1	1	1	1	1	1	1	1	
А3		6	-01	Тяга	1	1	1	1	1				1	1	

Изм.	Лист	№ докум.	Подп.	Дата
Разраб.		Шершакова		VI-83
Пров.		Крупник		
Рук. гр.		Крупник		
Н. контр.		Литвак		
Утв.		Спивак		

А146315.000

Опора подвесная отдельная

Лит.	Лист	Листов
И	1	7

Госстрой СССР Сантехпроект г. Москва

Формат А4

Копировал: С5

Формат	Зона	Поз.	Обозначение	Наименование	Кол. на исполн. А146315.000 –										Примечание
					–	01	02	03	04	05	06	07	08	09	
А4		6	А146315.003-02	Тяга						1					
			-03	Тяга							1				
			-04	Тяга								1			
				<u>Стандартные изделия</u>											
		7		Проушина 14 ГОСТ 16127-78	1	1	1	1	1	1	1	1	1	1	
		8		Ушко 10 ГОСТ 16127-78	2	2	2	2	2	2	2	2	2	2	
		9		Болт М10х40.36 ГОСТ 7798-70	2	2	2	2	2	2	2	2	2	2	
		10		Гайка М10.4 ГОСТ 5915-70	8	8	8	8	8	8	8	8	4	4	
		11		Серьга ОСТ 36-17-77	1	1	1	1	1	1	1	1	1	1	
				Полухомуты ОСТ 36-17-77											
		12		ПО-I-50	2								2		
				ПО-I-63		2								2	
				ПО-I-75			2								
				ПО-I-90				2							
				ПО-I-110					2						
				ПО-I-125						2					
				ПО-I-160							2				

Изм	Лист	№ докум.	Подп.	Дата	А146315.000	Лист 2

Копировал: [signature] Формат А4

Инв. № подл.	Подпись и дата	Взам. инв. №	Инв. № дубл.	Подпись и дата

Формат	Зона	Поз.	Обозначение	Наименование	Кол. на исполн. А146315.000 –										Примечание
					–	01	02	03	04	05	06	07	08	09	
		12		Полухомут											
				ПО-I-200 ОСТ 36-17-77								2			

Изм	Лист	№ докум.	Подп.	Дата	А146315.000	Лист 3

Копировал: [signature] Формат А4

20800 94

Инв. № подл.	Подпись и дата	Взам. инв. №	Инв. № дубл.	Подпись и дата

Формат	Зона	Поз.	Обозначение	Наименование	Кол. на исполн. А14Б315.000 – 10	11	12	13	14	15	16	17	18	19	Примечание
				Документация											
*)			А14Б315.000 СБ	Сборочный чертеж	X	X	X	X	X	X	X	X	X	X	*) А3; А4
				Сборочные единицы											
А4		2	А14Б315.020	Муфта	1	1	1	1	1	1	1	1	1	1	
				Детали											
А4		3	А14Б315.001	Прокладка	1						1	1	1		
			—01	Прокладка		1	1							1	
			—02	Прокладка				1							
			—03	Прокладка					1						
			—04	Прокладка						1					
А3		5	А14Б315.003	Тяга	1	1	1	1	1	1	1	1	1	1	
		6	—01	Тяга	1	1	1				1	1	1	1	
			—02	Тяга				1							
			—03	Тяга					1						
			—04	Тяга						1					
А4		13	А14Б315.004	Пластина							1	1	1	1	

Изм.	Лист	№ докум.	Подп.	Дата	А14.Б315.000	Лист 4

Копировал: [illegible] Формат А4

Инв. № подл.	Подпись и дата	Взам. инв. №	Инв. № дубл.	Подпись и дата

Формат	Зона	Поз.	Обозначение	Наименование	Кол. на исполн. А14Б315.000 – 10	11	12	13	14	15	16	17	18	19	Примечание
				Стандартные изделия											
		7		Проушина 14 ГОСТ 16127-78	1	1	1	1	1	1	1	1	1	1	
		8		Ушко 10 ГОСТ 16127-78	2	2	2	2	2	2	2	2	2	2	
		9		Болт М10×40.36 ГОСТ 7798-70	2	2	2	2	2	2	2	2	2	2	
		10		Гайка М10.4 ГОСТ 5915-70	4	4	4	4	4	4	4	4	4	4	
		11		Серьга ОСТ 36-17-77	1	1	1	1	1	1	1	1	1	1	
				Полухомуты ОСТ 36-17-77											
		12		ПО-I-50							2				
				ПО-I-63								2			
				ПО-I-75	2								2		
				ПО-I-90		2								2	
				ПО-I-110			2								
				ПО-I-125				2							
				ПО-I-160					2						
				ПО-I-200						2					
				Прочие изделия											
		14		Дюбель ДГПШ4,5×60 ТУ3-74 1-74							4	4	4	4	

Изм.	Лист	№ докум.	Подп.	Дата	А14Б315.000	Лист 5

Копировал: [illegible] Формат А4

Формат	Зона	Поз.	Обозначение	Наименование	Кол. на исполн. А14315.000- 20	21	22	23							Примечание
				Документация											
*1			А14315.000 СБ	Сборочный чертеж	X	X	X	X							*) А3; А4
				Сборочный чертеж											
А4		2	А14315.020	Муфта	1	1	1	1							
				Детали											
А4		3	А14315.001 -01	Прокладка	1										
			-02	Прокладка		1									
			-03	Прокладка			1								
			-04	Прокладка				1							
А3		5	А14315.003	Тяга	1	1	1	1							
		6	-01	Тяга	1										
			-02	Тяга		1									
			-03	Тяга			1								
			-04	Тяга				1							
А4		13	А14315.004	Пластина	1	1	1	1							

Изм	Лист	№ докум.	Подп.	Дата	А14315.000	Лист 6

Копировал: СК Формат А4

Инв. № подл.	Подпись и дата	Взам. инв. №	Инв. № дубл.	Подпись и дата

Формат	Зона	Поз.	Обозначение	Наименование	Кол. на исполн. А14315.000- 20	21	22	23							Примечание
				Стандартные изделия											
		7		Проушина 14 ГОСТ 16127-78	1	1	1	1							
		8		Ушко 10 ГОСТ 16127-78	2	2	2	2							
		9		Болт М10х40.36 ГОСТ 7798-70	2	2	2	2							
		10		Гайка М10.4 ГОСТ 5915-70	4	4	4	4							
		11		Серьга ОСТ 36-17-77	1	1	1	1							
		12		Полухомуты ОСТ 36-17-77											
				ПО-I-110	2										
				ПО-I-125		2									
				ПО-I-160			2								
				ПО-I-200				2							
				Прочие изделия											
		14		Дюбель ЭГПШ 4,5х60 ТУ3-741-74	4	4	4	6							

Изм	Лист	№ докум.	Подп.	Дата	А14315.000	Лист 7

Копировал: СК Формат А4

А14Б315.000СБ

Рис.1

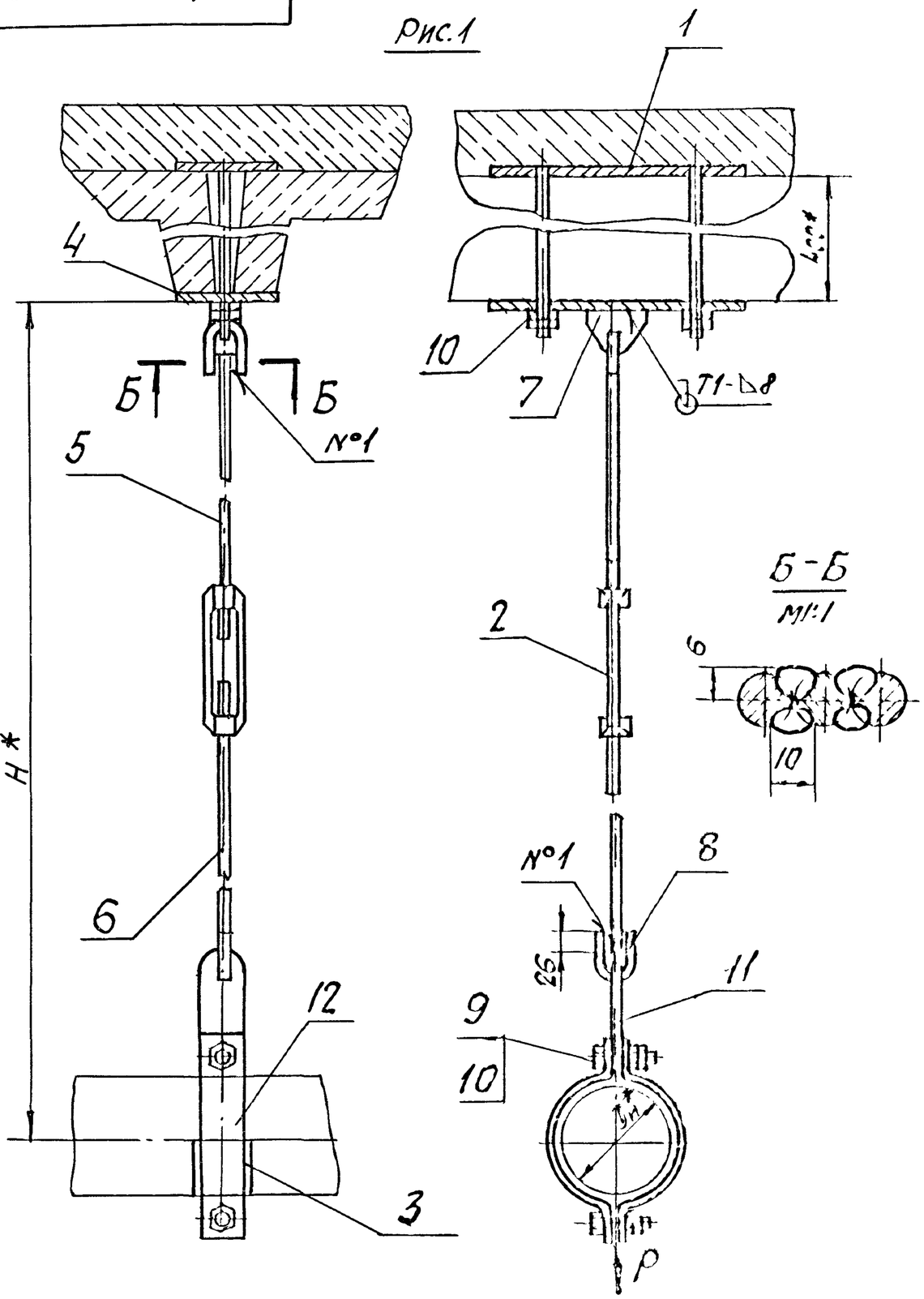

Рис.2
Остальное - см.рис.1
М1:5

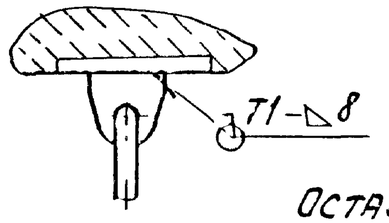

Рис.3
Остальное - см.рис.1
М1:5

Вид А

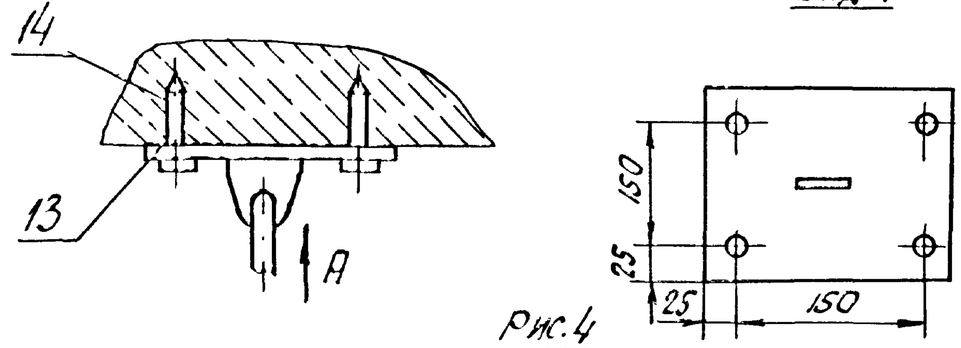

Рис.4
Остальное - см.рис.1
М1:5

Вид А

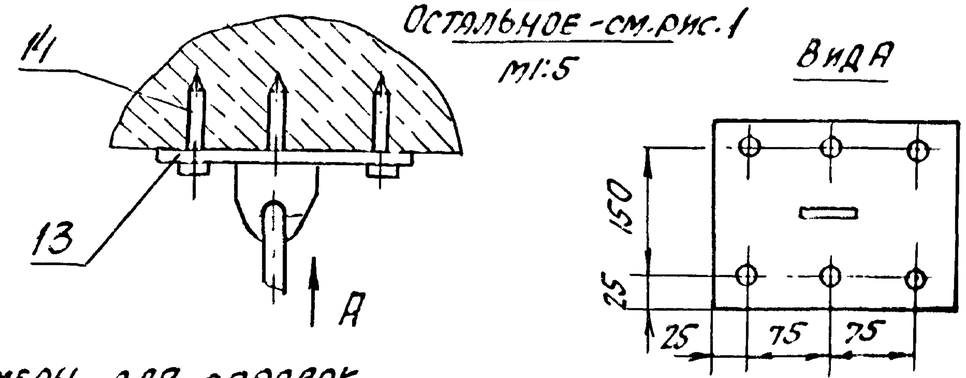

1.* Размеры для справок
2. Неуказанные предельные отклонения размеров: $\pm t_2$; $\pm t_2/2$
3. Швы №1 - сварка ручная электродуговая; остальные по ГОСТ 5264-80
4. Тяги с левой резьбой (поз.6) имеют метку - шлиц.
5. Крепление пластины (поз.13) произвести монтажным пистолетом ПЦ 52-1 по ТУ3-741-74.

Изм.	Лист	№ докум.	Подп.	Дата	А14Б315000СБ
Разраб.		Шершакова			Опора подвесная отдельная.
Пров.		Крупник			
Н.контр.		Литвак			
Утв.		Спивак			

Госстрой СССР
САНТЕХПРОЕКТ
г. Москва

Серия 4.900-9 вып. 1

Подпись и дата | Взам. инв. № | Инв. № дубл. | Подпись и дата

А14Б315.001

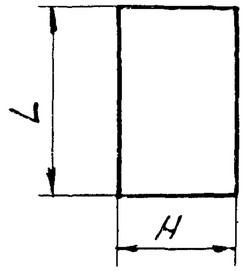

Обозначение	Размеры, мм		Масса, кг
	H	L	
А14Б315.001	40	40	0,006
-01	60		0,010
-02	196	50	0,039
-03	251		0,050
-04	314	60	0,075
-05	20	20	0,002
-06		40	0,003
-07	25		0,004
-08		60	0,005
-09	50		0,012
-10	110	100	0,044
-11	60	300	0,078
-12	40	50	0,008
-13	60	100	0,024
-14	40	170	0,029

А14Б315.001

Изм.	Лист	№ докум.	Подп.	Дата
Разраб.		Шершакова		VI-83
Пров.		Крупник		
Рук. гр.		Крупник		
Гл. спец.		Вайнберг		
Н. контр.		Литвак		
Утв.		Спивак		

Прокладка

Лит.	Масса	Масштаб
И	См табл.	—

Лист | Листов 1

Пластина 2, лист ОМБ-М ГОСТ 7338-77

Госстрой СССР Сантехпроект г. Москва

Копировал: СЛ Формат А4

Инв. № подл. | Подпись и дата | Взам. инв. № | Инв. № дубл. | Подпись и дата

А14Б315.007

50 (√)

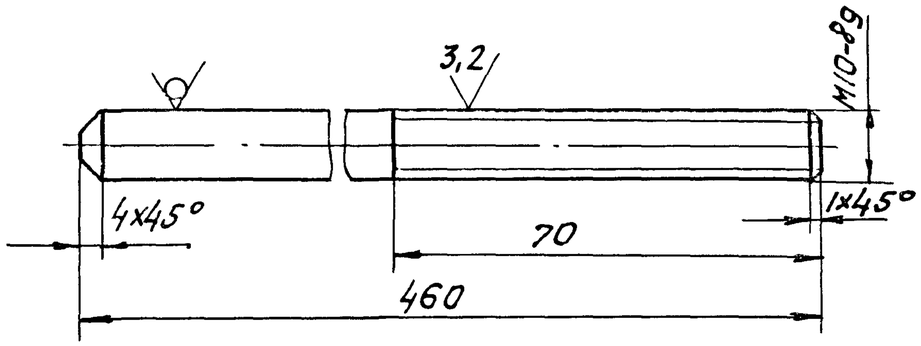

Неуказанные предельные отклонения размеров: $-t_2; \pm t_2/2$

А14Б315.007

Изм.	Лист	№ докум.	Подп.	Дата
Разраб.		Шершакова		VI-83
Пров.		Крупник		
Рук. гр.		Крупник		
Гл. спец.		Вайнберг		
Н. контр.		Литвак		
Утв.		Спивак		

Шпилька.

Лит.	Масса	Масштаб
И	0,28	1:1

Лист | Листов 1

Круг $\frac{В10\ ГОСТ\ 2590-71}{ВСт3\ пс-3-I\ ГОСТ\ 535-79}$

Госстрой СССР Сантехпроект г. Москва

Копировал: СЛ 20800 98 Формат А4

А14Б315.003

Серия 4.900-9 Вып. 1

50 V(V)

Рис.1

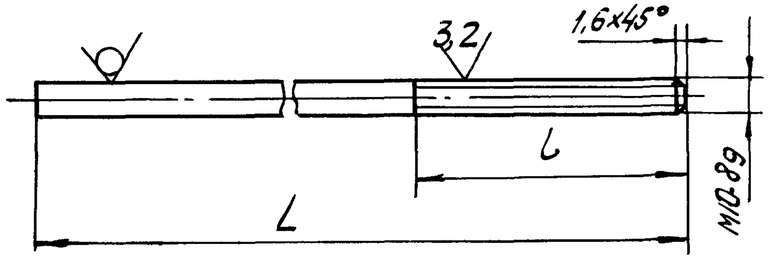

Рис. 2

Остальное - см. рис.1

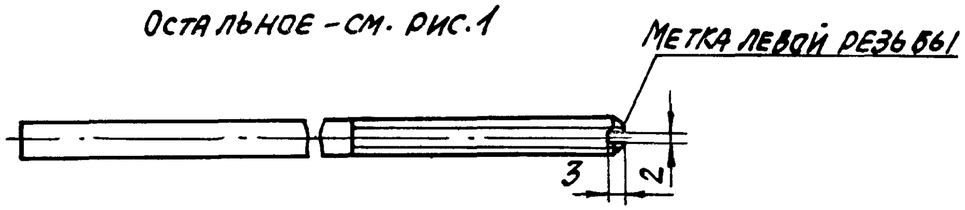

Обозначение	Рис.	Размеры, мм L	Размеры, мм l	Масса, кг
А14Б315.003	1	120	90	0,074
-01	2	107		0,065
-02		117		0,072
-03		110		0,067
-04		115		0,071
-05	1	140		0,086
-06		50	25	0,033
-07	2	222	90	0,136
-08		216		0,133
-09		232		0,143
-10		140		0,086
-11	1	354		0,308
-12	2	167		0,103
-13	1	100	40	0,061
-14		150	90	0,092
-15		132		0,080

1. Неуказанные предельные отклонения размеров: t_2; $\pm t_2/2$.
2. На тягах рис. 2 - резьба левая.

Изм	Лист	№ докум.	Подп.	Дата
Разраб.		Шершакова		11-85
Пров.		Крупник		
Рук.гр.		Крупник		
Гл.спец.		Вайнберг		
Н.контр.		Литвак		
Утв.		Сливак		

А14Б315.003

Тяга.

Лит.	Масса	Масштаб
И	См. табл.	—

Лист | Листов 1

Круг В10 ГОСТ 2590-71 / В Ст3 пс-I ГОСТ 535-79

Госстрой СССР Сантехпроект г. Москва

Копировал: 20800 99 Формат А3

Инв.№ подл. | Подпись и дата | Взам. инв.№ | Инв.№ дубл. | Подпись и дата

Формат	Зона	Поз.	Обозначение	Наименование	Кол. на исполн. А14Б315.020 –	Примечание
					–	
				Документация		
А4			А14Б315.020 СБ	Сборочный чертеж	X	
				Детали		
А4		1	А14Б315.009	Гайка	1	
		2	-01	Гайка	1	
Б4		3	А14Б315.011	Полоса; L=140-1		
				Полоса Б-5×12 ГОСТ103-76		
				Б Ст3пс3-I ГОСТ535-79	2	0,065кг

Изм	Лист	№ докум.	Подп.	Дата	А14Б315.020			
Разраб.		Шершакова		11-83	Муфта	Лит.	Лист	Листов
Пров.		Крупник				И		1
Рук.гр.		Крупник				Госстрой СССР Сантехпроект г. Москва		
Н.контр.		Литвак						
Утв.		Сливак						

Копировал: СК Формат А4

Инв.№ подл.	Подпись и дата	Взам. инв.№	Инв.№ дубл.	Подпись и дата

Формат	Зона	Поз.	Обозначение	Наименование	Кол. на исполн. А14Б315.010–	Примечание
					–	
				Документация		
А4			А14Б315.010 СБ	Сборочный чертеж	X	
				Детали		
А4		1	А14Б315.002	Пластина	1	
А4		2	А14Б315.007	Шпилька	2	

Изм	Лист	№ докум.	Подп.	Дата	А14Б.315.010			
Разраб.		Шершакова		11-83	Опора.	Лит.	Лист	Листов
Пров.		Крупник				И		1
Рук.гр.		Крупник				Госстрой СССР Сантехпроект г. Москва		
Н.контр.		Литвак						
Утв.		Сливак						

Копировал: СК Формат А4

20800 100

Серия 4.900-9 Вып. 1

А14Б315.010 СБ

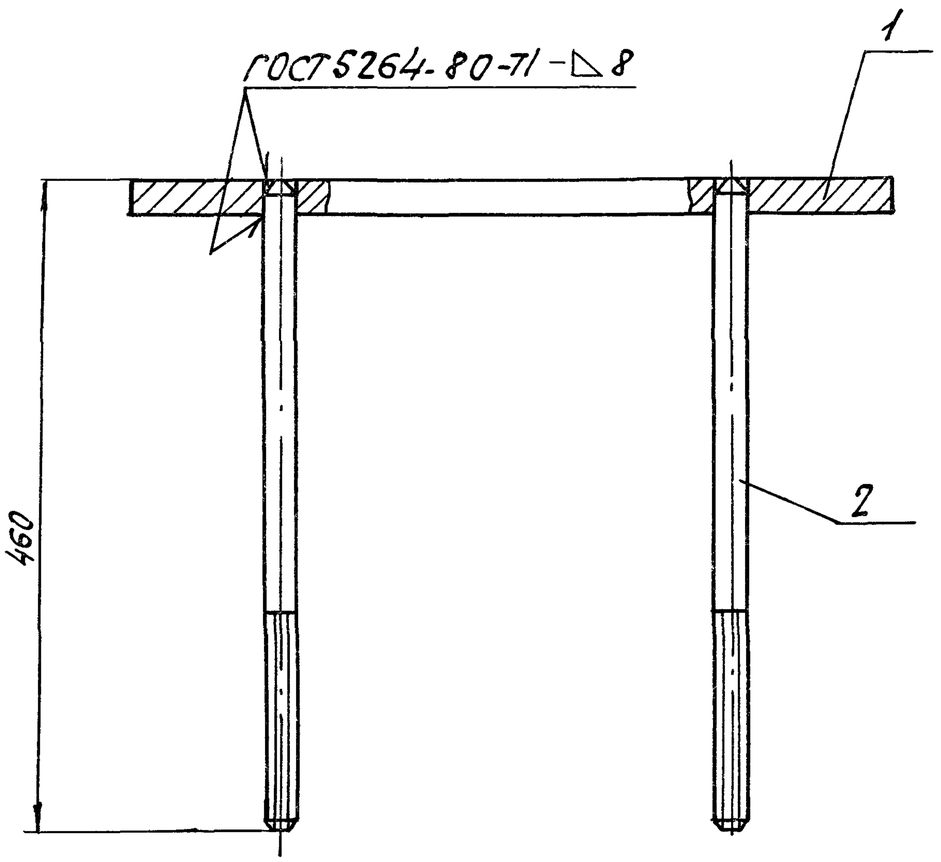

Размер для справок.

Изм	Лист	№ докум.	Подп.	Дата
Разраб.		Шершакова		VI-83
Пров.		Крупник		
Рук. гр.		Крупник		
Гл. спец.		Вайнберг		
Н. контр.		Литвак		
Утв.		Спивак		

А14Б315.010 СБ

Опора.

Лит.	Масса	Масштаб
И	3,24	1:2

Лист | Листов 1

Госстрой СССР
Сантехпроект
г. Москва

Копировал: | Формат А4

Инв. № подл. | Подпись и дата | Взам. инв. № | Инв. № дубл. | Подпись и дата

А14Б315.002

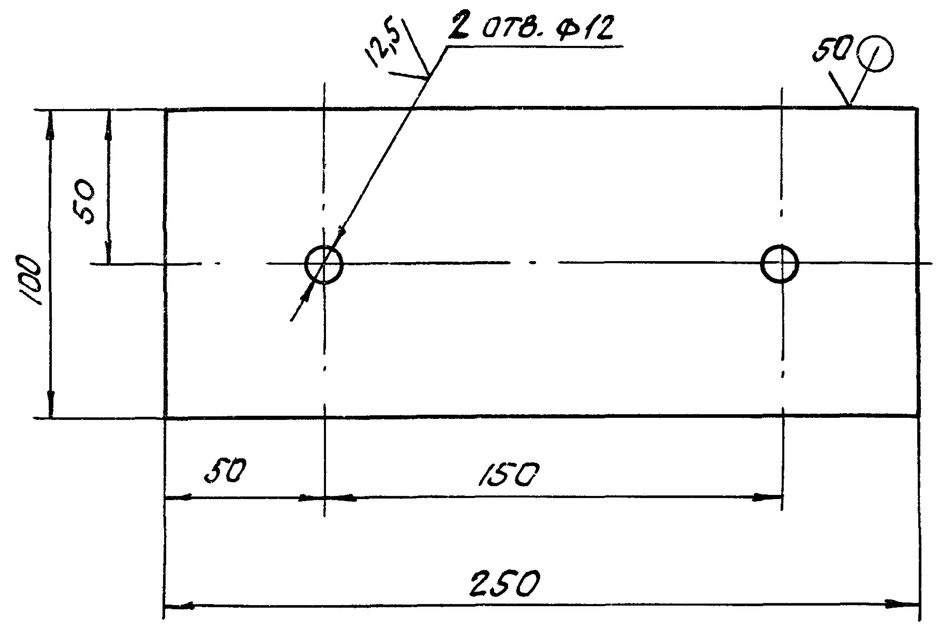

Неуказанные предельные отклонения размеров: $-t_2; +t_2; \pm t_2/2$.

Изм	Лист	№ докум.	Подп.	Дата
Разраб.		Шершакова		VI-83
Пров.		Крупник		
Рук. гр.		Крупник		
Гл. спец.		Вайнберг		
Н. контр.		Литвак		
Утв.		Спивак		

А14Б315.002

Пластина.

Лит.	Масса	Масштаб
И	1,57	1:2

Лист | Листов 1

Лист Б10,0 ГОСТ 19903-74 / В Ст3 пс ГОСТ 14637-79

Госстрой СССР
Сантехпроект
г. Москва

Копировал: | 20800 101 | Формат А4

Инв. № подл. | Подпись и дата | Взам. инв. № | Инв. № дубл. | Подпись и дата

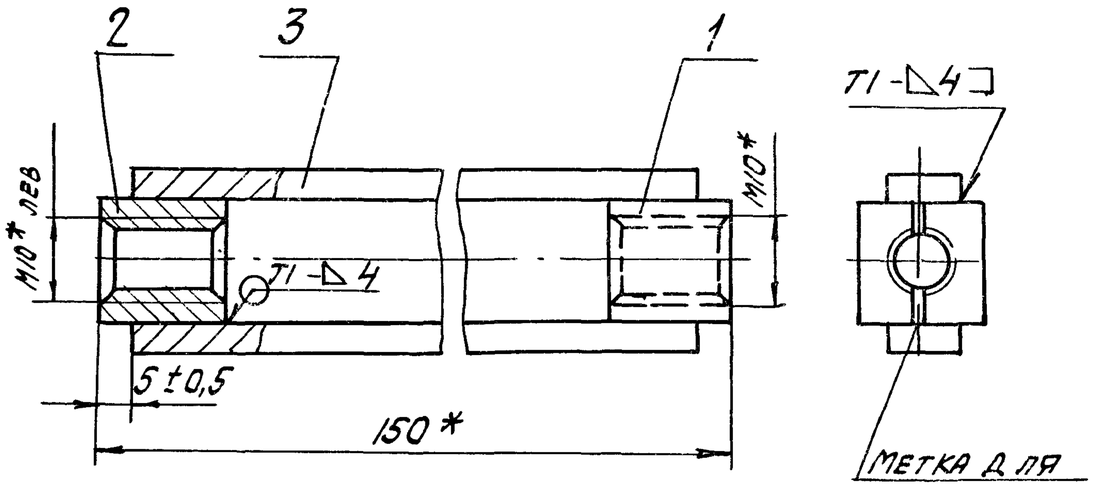

1.* Размеры для справок.

2. Сварные швы по ГОСТ 5264-80.

Изм.	Лист	№ докум.	Подп.	Дата
Разраб.		Шершакова		VI-83
Пров.		Крупник		
Рук. гр.		Крупник		
Гл. спец.		Вайнберг		
Н. контр.		Литвак		
Утв.		Спивак		

А1463 15.020 СБ

Муфта.

Лит.	Масса	Масштаб
И	0,165	1:1
Лист	Листов 1	

Госстрой СССР
Сантехпроект
г. Москва

10i

3,2

Рис. 1

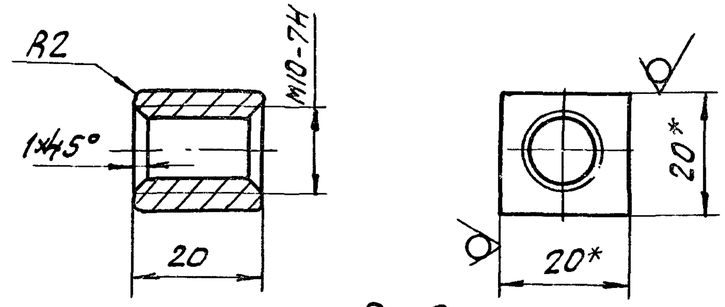

Рис. 2

Остальное - см. рис. 1

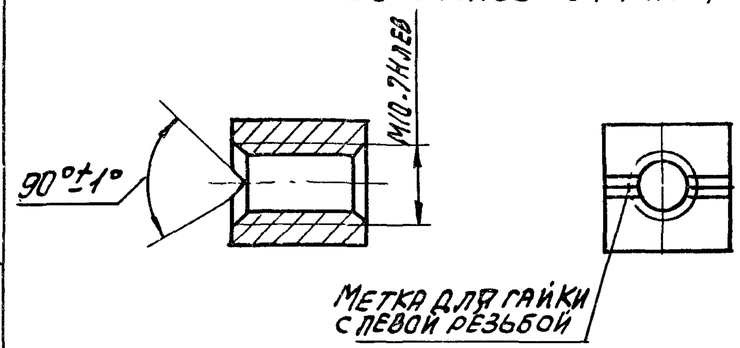

Обозначение	Рис.
А1463 15.009	1
-01	2

1.* Размеры для справок

2. Неуказанные предельные отклонения размеров: $-t_2; +t_2; \pm t_2/2$.

Изм.	Лист	№ докум.	Подп.	Дата
Разраб.		Шершакова		VI-83
Пров.		Крупник		
Рук. гр.		Крупник		
Гл. спец.		Вайнберг		
Н. контр.		Литвак		
Утв.		Спивак		

А1463 15.009

Гайка.

Лит.	Масса	Масштаб
И	0,05	1:1
Лист	Листов 1	

Квадрат В20 ГОСТ 2590-71 / ВСт3кп3-1 ГОСТ 535-79

Госстрой СССР
Сантехпроект
г. Москва

Инв. № подл. | Подпись и дата | Взам. инв. № | Инв. № дубл. | Подпись и дата

Инв. № подл.	Подпись и дата	Взам. инв. №	Инв. № дубл.	Подпись и дата

Формат	Зона	Поз.	Обозначение	Наименование	Кол. на исполн. А146316.000 –										Примечание
					–	01	02	03	04	05	06	07	08		
				Документация											
*)			А146316 000 СБ	Сборочный чертеж	X	X	X	X	X	X	X	X	X		*) А3|А4
				Сборочные единицы											
А4		1	А146315.010	Опора	1	1	1								
А4		2	А146315.020	Муфта	1	1	1	1	1	1	1	1	1		
				Детали											
А4		3	А146296.002	Основание сплошное	1			1			1				
			-01	Основание сплошное		1			1			1			
			-02	Основание сплошное			1			1			1		
А4		4	А146315.001-05	Прокладка	4	4	4	4	4	4	4	4	4		

Изм.	Лист	№ докум.	Подп.	Дата
Разраб.		Шершакова		01-83
Пров.		Крупник		
Рук. гр.		Крупник		
Н. контр.		Литвак		
Утв.		Спивак		

А146316.000

Опора подвесная со сплошным основанием Ду 20-32.

Лит.	Лист	Листов
И	1	2

Сантехпроект г. Москва

Копировал: СЛ Формат А4

Инв. № подл.	Подпись и дата	Взам. инв. №	Инв. № дубл.	Подпись и дата

Формат	Зона	Поз.	Обозначение	Наименование	Кол. на исполн. А146316.000-										Примечание
					–	01	02	03	04	05	06	07	08		
А4		5	А146315.002	Пластина	1	1	1								
А3		6	А146315.003-05	Тяга	1	1	1	1	1	1	1	1	1		
		7	-06	Тяга	1	1	1	1	1	1	1	1	1		
		8	-07	Тяга	1	1	1	1	1	1	1	1	1		
А4		16	А146315.004	Пластина							1	1	1		
				Стандартные изделия											
		9		Пружина 14 ГОСТ 16127-78	1	1	1	1	1	1	1	1	1		
		10		Ушко 10 ГОСТ 16127-78	3	3	3	3	3	3	3	3	3		
		11		Гайка М8.4 ГОСТ 5915-70	8	8	8	8	8	8	8	8	8		
		12		Гайка М10.4 ГОСТ 5915-70	6	6	6	2	2	2	2	2	2		
		13		Шайба 10.02. ГОСТ 11371-78	1	1	1	1	1	1	1	1	1		
		14		Тягатк-320 СТ36-17-77	1	1	1	1	1	1	1	1	1		
		15		Хомут 28 ОСТ 36-17-77	4			4			4				
				Хомут 32 ОСТ 36-17-77		4			4			4			
				Хомут 36 ОСТ 36-17-77			4			4			4		
				Прочие изделия											
		17		Дюбель ДТПШ 4,5х60 ТУ3-741-74							4	4	4		

Изм.	Лист	№ докум.	Подп.	Дата

А146316000

Лист 2

Копировал: СЛ Формат А4

А14Б 316 000 СБ

Рис. 1

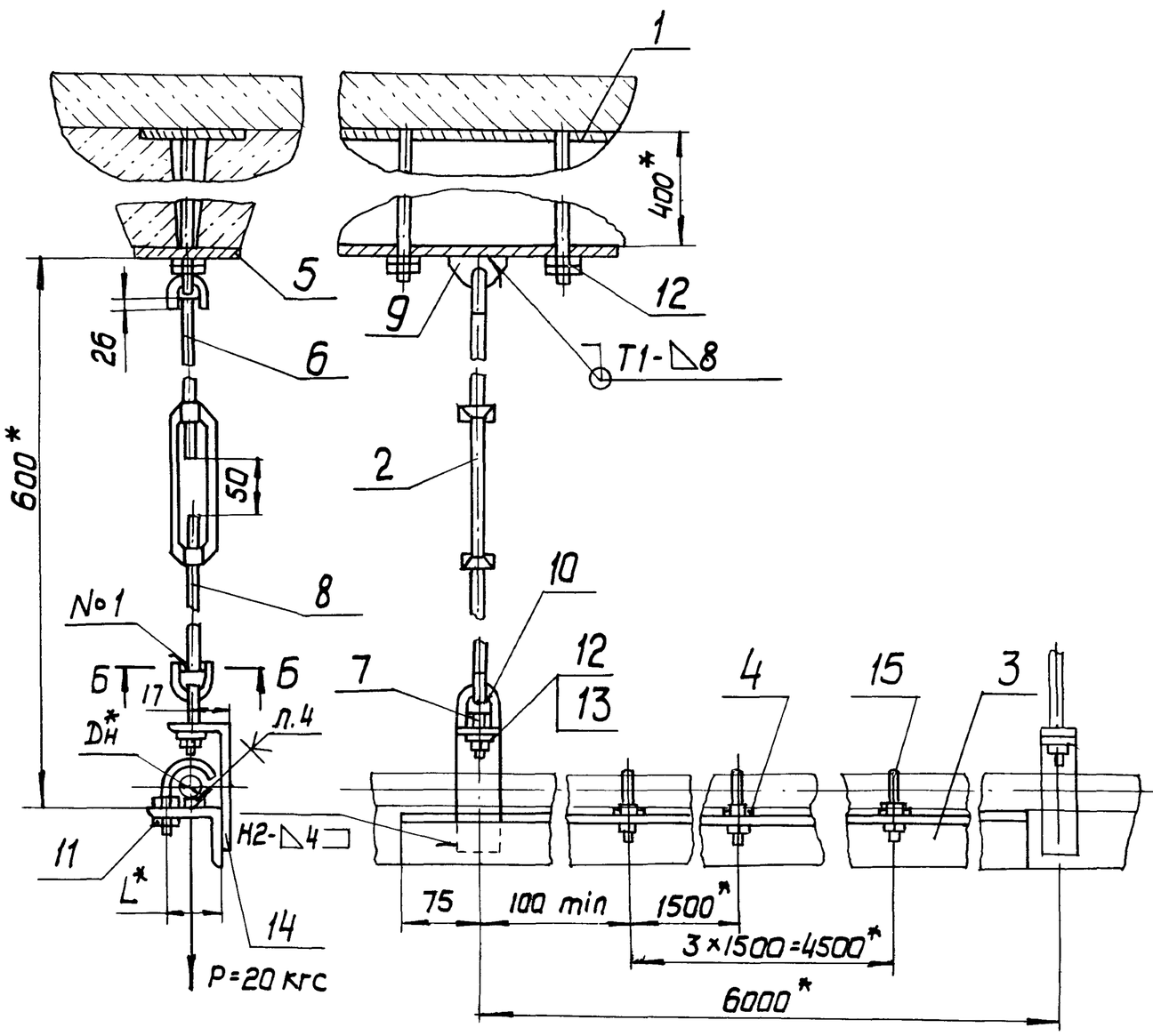

Обозначение	Рис.	Наружный диаметр трубопровода Дн*, мм	L*, мм	Масса, кг
А14Б 316.000	1	20	35	24,40
-01		25	37	24,42
-02		32	39	24,43
-03	2	20	35	19,59
-04		25	37	19,61
-05		32	39	19,62
-06	3	20	35	21,16
-07		25	37	21,18
-08		32	39	21,19

1.* Размеры для справок

2. Неуказанные предельные отклонения размеров: $+t_2$; $\pm t_2/2$

3. Швы №1 - сварка ручная электродуговая - остальные по ГОСТ 5264-80.

4 Клей 88-Н ТУ38-105 1061-76

5. Крепление пластины произвести монтажным пистолетом ПЦ52-1 по ТУ3-741-74

Б-Б
М 1:1

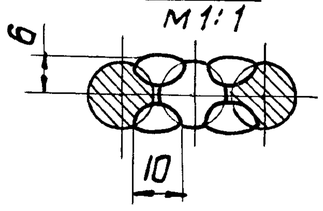

Изм.	Лист	N докум.	Подп.	Дата
Разраб.		Шершакова		11-83
Пров.		Крупник		
Рук.гр.		Крупник		
Гл.спец.		Вайнберг		
Н.контр.		Литвак		
Утв.		Спивак		

А14Б 316.000 СБ

Опора подвесная со сплошным основанием Дн 20-32

Лит	Масса	Масштаб
И	см. табл.	-

Лист 1 | Листов 2

Госстрой СССР
Сантехпроект
г. Москва

Серия 4.900-9 Вып. 1

Инв.N подл. | Подп. и дата | Взам.инв.N | Инв.N дубл. | Подп. и дата

Копировал 20900 104 Формат А3

Формат	Зона	Поз.	Обозначение	Наименование	Кол. на исполн. А1Б317.000-										Примечание
					-	01	02	03	04	05	06	07	08	09	
				Документация											
*)			А1Б317.000СБ	Сборочный чертеж											*) А4; А3
				Сборочные единицы											
А4		1	А1Б315.010	Опора	1	1	1	1	1	1					
А4		2	А1Б315.020	Муфта	1	1	1	1	1	1	1	1	1	1	
				Детали											
А4		3	А1Б296.002-06	Основание сплошное	1						1				
			-07	Основание сплошное		1						1			
			-08	Основание сплошное			1						1		
			-09	Основание сплошное				1						1	
			-10	Основание сплошное					1						
			-11	Основание сплошное						1					

Изм.	Лист	N докум.	Подп.	Дата
Разраб.	Шершакова			VI-83
Пров.	Крупник			
Рук.гр.	Крупник			
Н.контр.	Литвак			
Утв.	Спивак			

А1Б317.000

Опора подвесная со сплошным основанием Dн 40-110

Лит.	Лист	Листов
И	1	5

Госстрой СССР Сантехпроект г. Москва

Копировал

Формат А4

Инв. N подл.	Подп. и дата	Взам. инв. N	Инв. N дубл.	Подп. и дата

Формат	Зона	Поз.	Обозначение	Наименование	Кол. на исполн. А1Б317.000-										Примечание
					-	01	02	03	04	05	06	07	08	09	
А4		4	А1Б298.002	Планка установочная	4	4					4	4			
			-01	Планка установочная			4	4	4	4			4	4	
А4		5	А1Б315.001-06	Прокладка	4						4				
			-07	Прокладка		4						4			
			-08	Прокладка			4	4	4	4			4	4	
А4		6	А1Б315.002	Пластина	1	1	1	1	1	1					
А3		7	А1Б315.003-05	Тяга	1	1	1	1	1	1	1	1	1	1	
		8	-06	Тяга	1	1	1	1	1	1	1	1	1	1	
		9	-08	Тяга	1	1	1				1	1	1		
			-09	Тяга				1	1	1				1	
				Стандартные изделия											
		10		Проушина 14 ГОСТ 16127-78	1	1	1	1	1	1	1	1	1	1	
		11		Ушко 10 ГОСТ 16127-78	3	3	3	3	3	3	3	3	3	3	
		12		Гайка М10.4 ГОСТ 5915-70	14	14	14	14	14	14	10	10	10	10	
		13		Шайба 10.02 ГОСТ 11371-78	1	1	1	1	1	1	1	1	1	1	
		14		Тяга ТК-63 ОСТ 36-17-77	1	1	1				1	1	1		
				Тяга ТК-110 ОСТ 36-17-77				1	1	1				1	
		15		Хомут 50 ОСТ 36-17-77	4						4				
				Хомут 55 ОСТ 36-17-77		4						4			

Инв. N подл.

Изм.	Лист	N докум.	Подп.	Дата

А1Б317.000

Лист 2

Копир. Формат А4

Формат	Зона	Поз.	Обозначение	Наименование	Кол. на исполн. А14Б 317.000-										Примечание
					-	01	02	03	04	05	06	07	08	09	
		15		Хомут 70 ОСТ 36-17-77			4						4		
				Хомут 80 ОСТ36-17-77				4						4	
				Хомут 95 ОСТ36-17-77					4						
				Хомут 115 ОСТ36-17-77						4					

Изм.	Лист	N докум.	Подп.	Дата	А14Б317.000	Лист 3

Копировал Формат А4

Инв. N подл.	Подп. и дата	Взам. инв. N	Инв. N дубл.	Подп. и дата

Формат	Зона	Поз.	Обозначение	Наименование	Кол. на исполн. А14Б 317.000 -										Примечание
					10	11	12	13	14	15	16	17			
				Документация											
*)			А14Б 317.000СБ	Сборочный чертеж	X	X	X	X	X	X	X	X			*) А4; А3
				Сборочные единицы											
А4		2	А14Б315.020	Муфта	1	1	1	1	1	1	1	1			
				Детали											
А4		3	А14Б 296.002-06	Основание сплошное			1								
			-07	Основание сплошное				1							
			-08	Основание сплошное					1						
			-09	Основание сплошное						1					
			-10	Основание сплошное	1						1				
			-11	Основание сплошное		1						1			
А4		4	А14Б 298.002	Планка установочная			4	4							
			-01	Планка установочная	4	4			4	4	4	4			
А3		7	А14Б315.003-05	Тяга	1	1	1	1	1	1	1	1			

Изм.	Лист	N докум.	Подп.	Дата	А14Б317.000	Лист 4

Копир. Формат А4

Формат	Зона	Поз.	Обозначение	Наименование	Кол. на исполн. А14Б317.000 - 10	11	12	13	14	15	16	17			Примечание
А3		8	А14Б315.003-06	Тяга	1	1	1	1	1	1	1	1			
		9	-08	Тяга			1	1	1						
			-09	Тяга	1	1				1	1	1			
А4		16	А14Б315.004	Пластина			1	1	1	1	1	1			
				Стандартные изделия											
		10		Проушина 14 ГОСТ 16127-78	1	1	1	1	1	1	1	1			
		11		Ушко 10 ГОСТ 16127-78	3	3	3	3	3	3	3	3			
		12		Гайка М10.4 ГОСТ 5915-70	10	10	10	10	10	10	10	10			
		13		Шайба 10.02 ГОСТ 11371-78	1	1	1	1	1	1	1	1			
		14		Тяга ТК-63 ОСТ 36-17-77			1	1	1						
				Тяга ТК-110 ОСТ 36-17-77	1	1				1	1	1			
		15		Хомут 50 ОСТ 36-17-77			4								
				Хомут 55 ОСТ 36-17-77				4							
				Хомут 70 ОСТ 36-17-77					4						
				Хомут 80 ОСТ 36-17-77						4					
				Хомут 95 ОСТ 36-17-77	4						4				
				Хомут 115 ОСТ 36-17-77		4						4			
				Прочие изделия											
		17		Дюбель ДГПШ 4,5×60 ТУ3-741-74			4	4	4	4	6	6			

Изм.	Лист	N докум.	Подп.	Дата	А14Б317.000	Лист 5

Копировал Формат А4

Инв. N подл.	Подп. и дата	Взам. инв. N	Инв. N дубл.	Подп. и дата

Неуказанные предельные отклонения размеров: $-t_2$

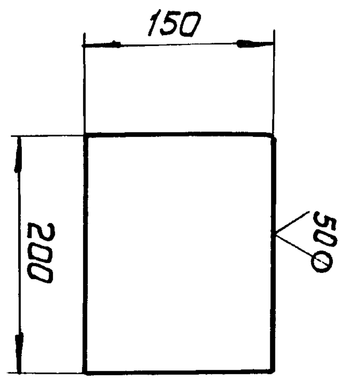

А14Б315.004

Изм.	Лист	N докум.	Подп.	Дата
Разраб.	Шершакова			VI-83
Пров.	Крупник			
Рук. гр.	Крупник			
Гл. спец.	Вайнберг			
Н. конта	Литвак			
Утв.	Сливак			

А14Б315.004

Пластина

Лист Б3,0 ГОСТ 19903-74
4-IV В Ст 3пс ГОСТ 16523-70

Лит.	Масса	Масшт.
И	0,72	1:5

Лист | Листов 1

Госстрой СССР
Сантехпроект
г. Москва

Копир. 20800 107 Формат А4

АЦ4Б317.000СБ

Рис. 1

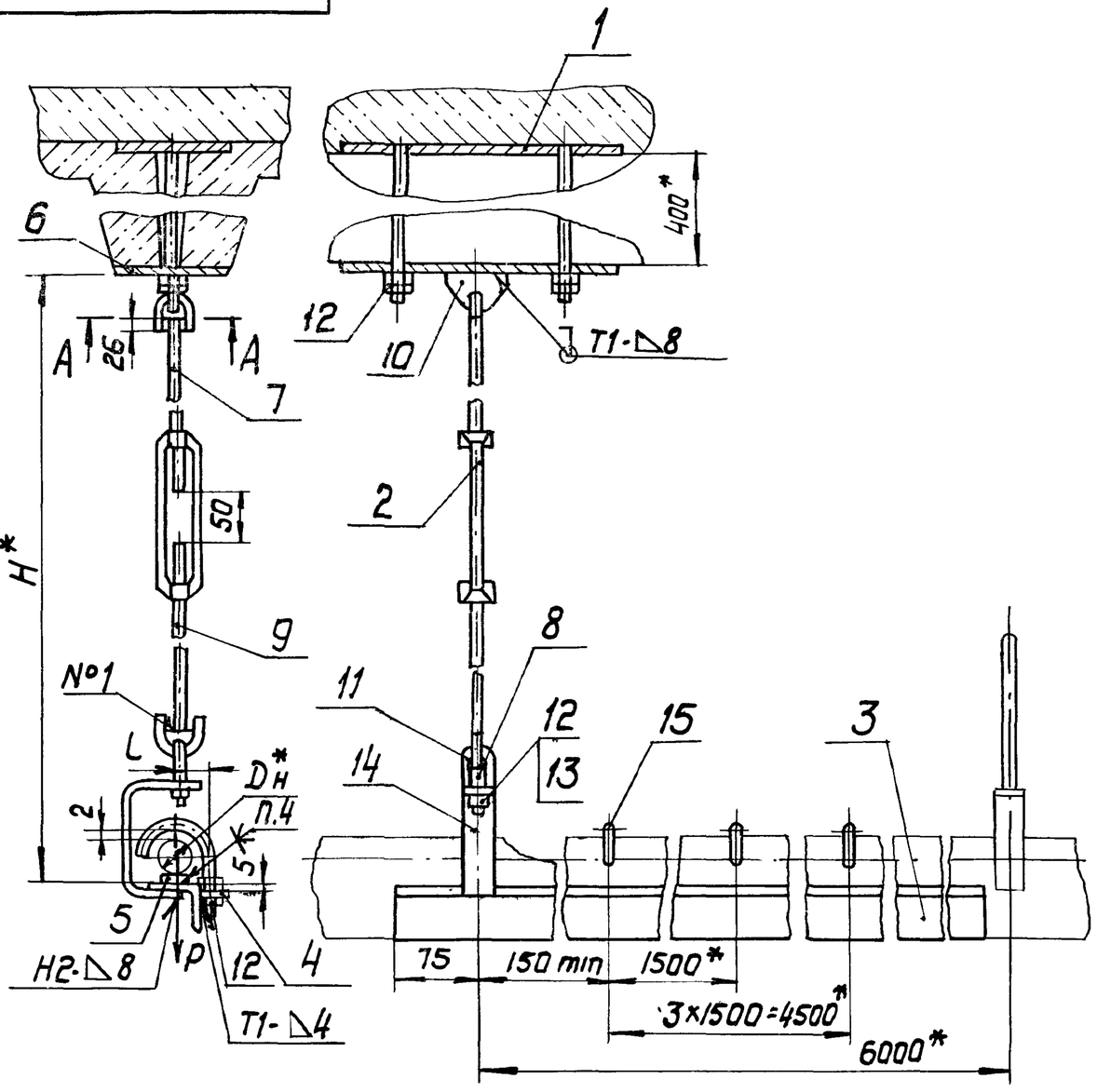

А-А
м 1:1

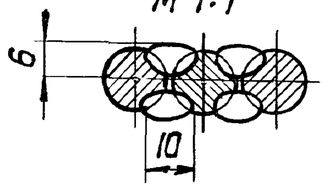

Обозначение	Рис.	Наружный диаметр трубопровода Dн, мм	Допускаемая нагрузка P, кгс	Размеры, мм H*	Размеры, мм L	Масса, кг
АЦ4Б317.000	1	40	20	620	15	24,86
-01		50			14	25,20
-02		63			16	26,00
-03		75	38	685	20	29,73
-04		90			19	29,93
-05		110	60		25	30,00
-06	2	40	20	620	15	20,05
-07		50			14	20,39
-08		63			16	21,19
-09		75	38	685	20	22,19
-10		90			19	24,92
-11		110	60		25	25,12
-12	3	40	20	620	15	21,62
-13		50			14	22,00
-14		63			16	22,76
-15		75	38	685	20	24,92
-16	4	90			19	26,69
-17		110	60		25	26,76

1. * Размеры для справок
2. Неуказанные предельные отклонения размеров: ±t2/2; +t2
3. Швы № 1 - сварка ручная электродуговая - остальные по ГОСТ 5264-8
4. Клей 88-Н ТУ38-105106І-76.
5. Тяги с левой резьбой (поз. 9) имеют метку - шлиц
6. Крепление пластины произвести монтажным пистолетом ПЦ52-1 по ТУ3-741-74.

Изм.	Лист	N докум.	Подп.	Дата
Разраб.		Шершакова		V-83
Пров.		Крупник		
Рук. гр.		Крупник		
Гл. спец.		Вайнберг		
Н. контр.		Литвак		
Утв.		Спивак		

АЦ4Б317.000 СБ

Опора подвесная со сплошным основанием Dн 40-110

Лит.	Масса	Масштаб
И	См. табл.	

Лист 1 | Листов 2

Госстрой СССР Сантехпроект г. Москва

Рис. 2

Остальное - см.рис.1

М 1:2

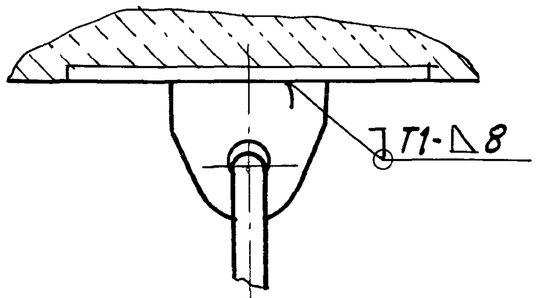

Рис. 3

Остальное - см. рис. 1

М 1:2

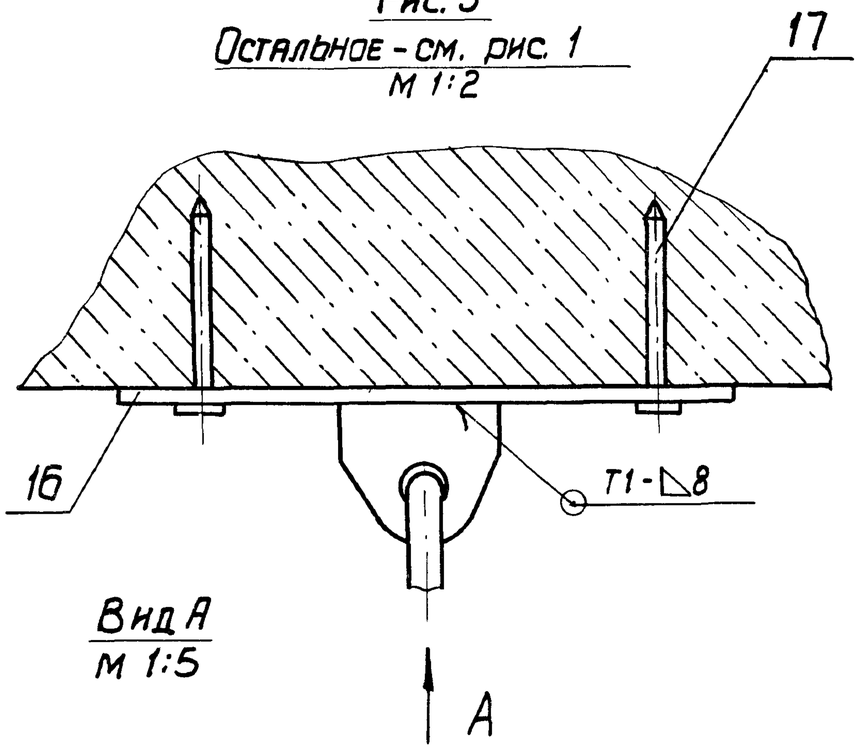

Вид А

М 1:5

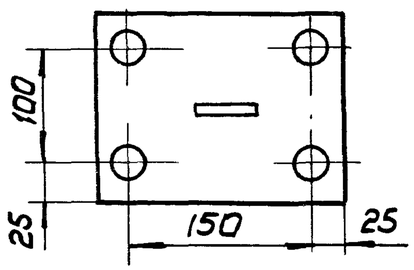

Рис. 2

Остальное - см.рис. 1

М 1:5

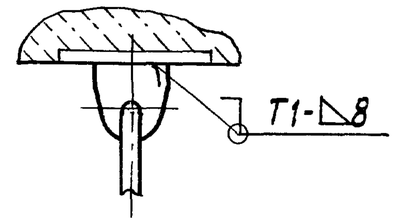

Рис. 3

Остальное - см. рис. 1

М 1:5

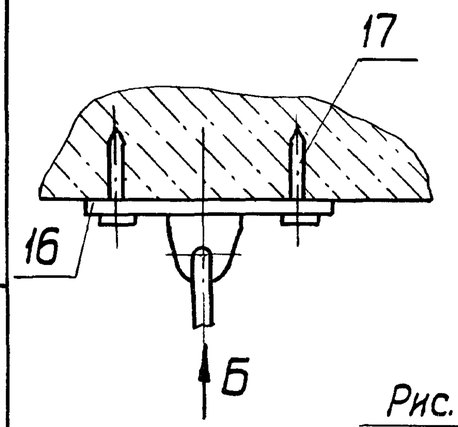

Вид Б

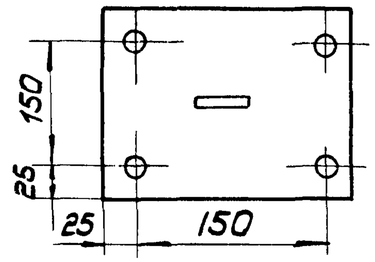

Рис. 4

Остальное - см.рис. 1

М 1:5

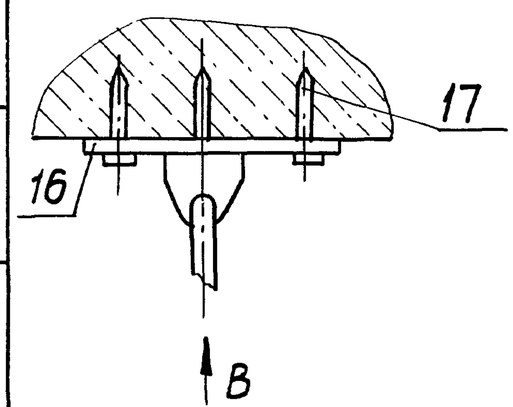

Вид В

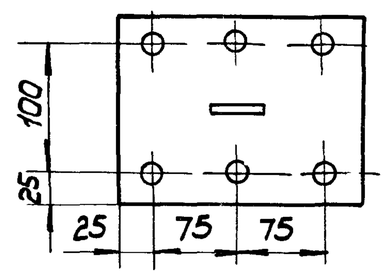

Инв.N подл. | Подп. и дата | Взам. инв.N | Инв.N дубл. | Подп. и дата

Формат	Зона	Поз.	Обозначение	Наименование	Кол. на исполн. А14Б 318.000-										Примечание
					-	01	02	03	04	05					
				Документация											
А3			А14Б 318.000 СБ	Сборочный чертеж	×	×	×	×	×	×					
				Сборочные единицы											
А4		1	А14Б315.010	Опора	2	2	2								
А4		2	А14Б315.020	Муфта	2	2	2	2	2	2					
				Детали											
А4		3	А14Б315.001-09	Прокладка	2	2		2	2						
			-10	Прокладка			2			2					
		4	-11	Прокладка	2	2	2	2	2	2					
А3		5	А14Б315.002	Пластина	2	2	2								
А3		6	А14Б315.003-05	Тяга	2	2	2	2	2	2					

Изм.	Лист	N докум.	Подп.	Дата
Разраб.	Шершакова			VI-83
Пров.	Крупник			
Рук.гр.	Крупник			
Н.контр.	Литвак			
Утв.	Спивак			

А14Б.318.000

Опора подвесная со сплошным основанием Dн 125-200

Лит.	Лист	Листов
И	1	3

Госстрой СССР Сантехпроект г. Москва

Копировал

Формат А4

Инв.N подл.	Подп. и дата	Взам.инв.N	Инв.N дубл.	Подп. и дата

Формат	Зона	Поз.	Обозначение	Наименование	Кол. на исполн. А14Б 318.000-										Примечание
					-	01	02	03	04	05					
А3		7	А14Б315.003-10	Тяга	2	2	2	2	2	2					
		8	-11	Тяга	2	2	2	2	2	2					
А3		9	А14Б318.001	Основание сплошное	1			1							
			-02	Основание сплошное		1			1						
			-04	Основание сплошное			1			1					
А3		10	А14Б318.001-01	Основание сплошное	1			1							
			-03	Основание сплошное		1			1						
			-05	Основание сплошное			1			1					
А4		11	А14Б318.002	Уголок	2			2							
			-01	Уголок		2			2						
			-02	Уголок			2			2					
А4		12	А14Б318.003	Настил	1			1							
			-01	Настил		1			1						
			-02	Настил			1			1					
				Стандартные изделия											
		13		Проушина 14 ГОСТ 16127-78	2	2	2	2	2	2					
		14		Ушко 10 ГОСТ 16127-78	6	6	6	6	6	6					

Изм.	Лист	N докум.	Подп.	Дата

А14Б318.000

Лист 2

Копир.

Формат А4

Серия 4.900-9 вып. 1

Формат	Зона	Поз.	Обозначение	Наименование	Кол. на исполн. А14Б 318.000 - −	01	02	03	04	05	Примечание
		15		Болт М10х20.36 ГОСТ 7798-70	4	4		4	4		
				Болт М12х25.36 ГОСТ 7798-70			4			4	
		16		Гайка М10.4 ГОСТ 5915-70	18	18	14	10	10	6	
				Гайка М12.4 ГОСТ 5915-70			4			4	
		17		Скоба СО-125 ОСТ 36-17-77	2			2			
				Скоба СО-160 ОСТ 36-17-77		2			2		
				Скоба СО-200 ОСТ 36-17-77			2			2	

А14Б318.000

Лист 3

Изм. Лист N докум. Подп. Дата

Инв. N подл. Подп. и дата Взам. инв. N Инв. N дубл. Подп. и дата

Копировал Формат А4

А14Б318.003

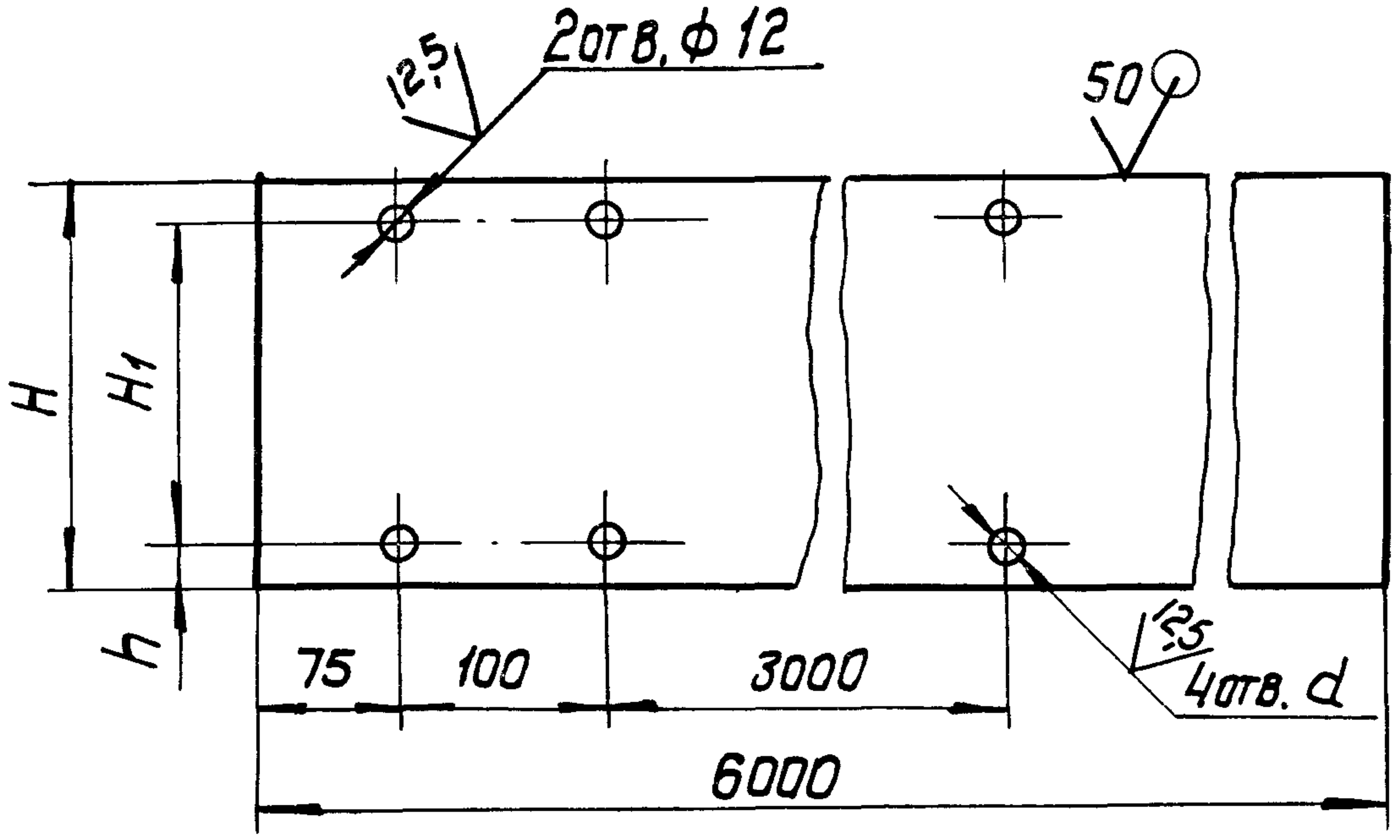

Обозначение	Размеры, мм				Масса, кг
	H	H_1	h	d	
А14Б 318.003	200	160	20	12	13,40
-01	230	200	15		15,45
-02	300	255	22,5	14	20,16

Неуказанные предельные отклонения размеров: $+t_2$; $-t_2$; $\pm t_2/2$

Изм.	Лист	N докум.	Подп.	Дата
Разраб.		Шершакова		V-83
Пров.		Крупник		
Рук. гр.		Крупник		
Гл. спец.		Вайнберг		
Н. контр.		Литвак		
Утв.		Спивак		

А14Б318.003

Настил

Лист Б 1,4 ГОСТ 19903-74 / 4-IV ВСт3пс ГОСТ 16523-70

Лит.	Масса	Масштаб
И	см. табл.	—

Лист | Листов 1

Госстрой СССР Сантехпроект г. Москва

Рис. 1

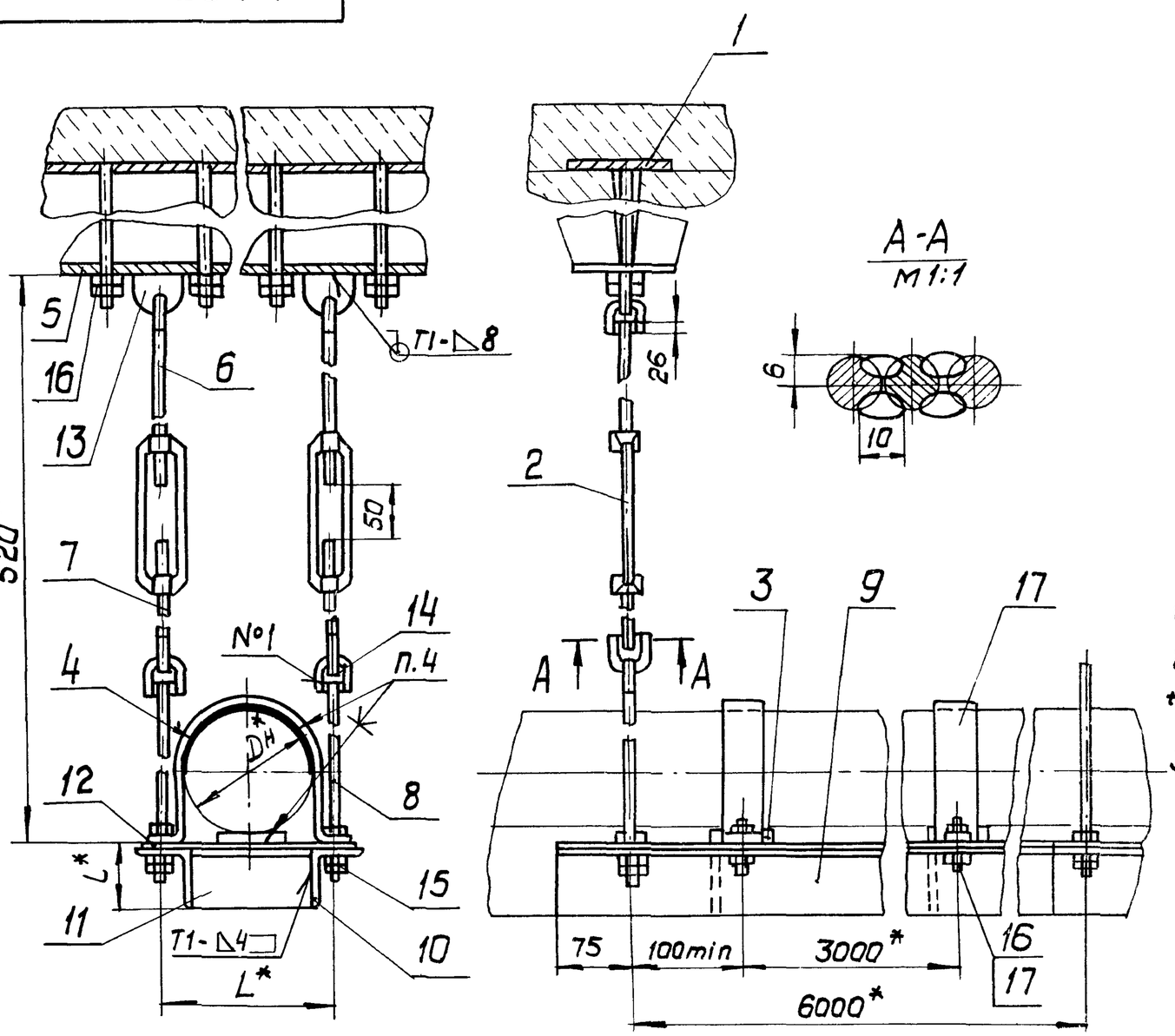

А-А
М 1:1

Обозначение	Рис.	Наружный диаметр трубопровода Dн, мм	Допускаемая нагрузка P, кгс	Размеры, мм		Масса, кг
				L*	l*	
А14Б318.000	1	125	100	160	63	74,0
-01		160	130	200	75	86,9
-02		200	200	255	96	109,4
-03	2	125	100	160	63	67,5
-04		160	130	200	75	80,32
-05		200	200	255	96	102,9

1. *Размеры для справок
2. Неуказанные предельные отклонения размеров: $\pm t_2$; $\pm t_2/2$.
3. Швы №1 - сварка ручная электродуговая; остальные по ГОСТ 5264-80.
4. Клей 88-Н ТУ38-105106I-76
5. Тяги с левой резьбой (поз. 7) имеют метку-шлиц.

Рис. 2
Остальное - см. рис. 1
М 1:2

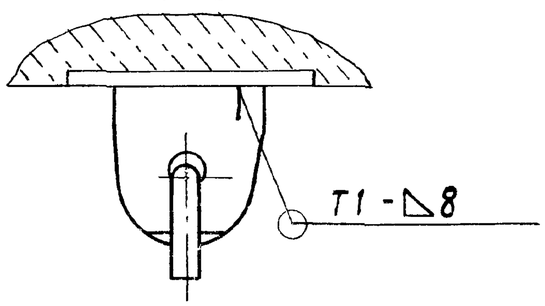

Изм.	Лист	N докум.	Подп.	Дата
Разраб.	Шершакова			VI-83
Пров.	Крупник			
Рук. гр.	Крупник			
Гл. спец.	Вайнберг			
Н. контр.	Литвак			
Утв.	Спивак			

А14Б318.000СБ

Опора подвесная со сплошным основанием Dн 125-200

Лит.	Масса	Масштаб
И	см. табл.	—
Лист	Листов 1	

Госстрой СССР
Сантехпроект
г. Москва

Формат А3

Рис. 1

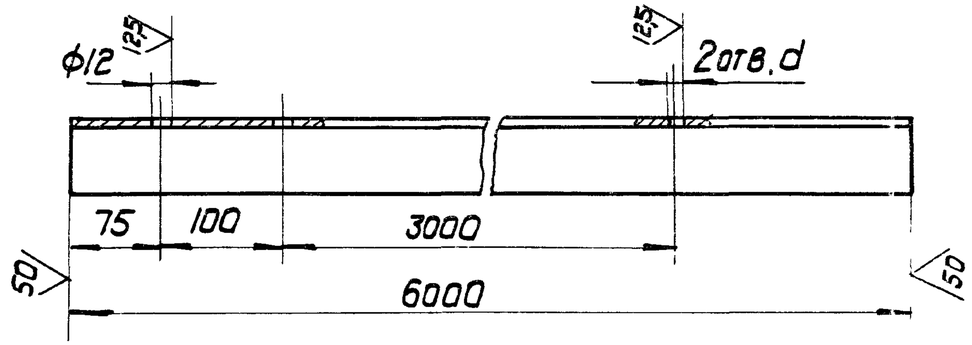

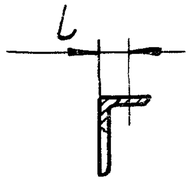

Рис. 2

Остальное - см. рис. 1

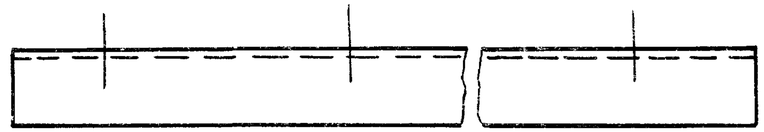

Обозначение	Рис.	Размеры, мм L	Размеры, мм d	Материал	Масса, кг
А14Б 318.001	1	30	12	Уголок Б-63×40×5 ГОСТ 8510-72 / ВСт3пс-3-II ГОСТ 535-79	23,76
-01	2				
-02	1			Уголок Б-75×50×5 ГОСТ 8510-72 / ВСт3пс-3-II ГОСТ 535-79	28,74
-03	2				
-04	1		14	Уголок Б-90×56×5,5 ГОСТ 8510-72 / ВСт3пс-3-II ГОСТ 535-79	37,02
-05	2				
-07	1		12		37,02
-08	2				
-09	1	35	14	Уголок Б-100×63×6 ГОСТ 8510-72 / ВСт3пс-3-II ГОСТ 535-79	45,18
-10	2				

Неуказанные предельные отклонения размеров: $+t_2; -t_2; \pm t_2/2$

Изм.	Лист	N докум.	Подп.	Дата
Разраб.		Шершакова		VI-83
Пров.		Крупник		
Рук.гр.		Крупник		
Гл.спец.		Вайнберг		
Н.контр.		Литвак		
Утв.		Спивак		

А14Б318.001

Основание сплошное

Лит.	Масса	Масштаб
И	См. табл.	—
Лист	Листов 1	

Смотри таблицу

Госстрой СССР Сантехпроект г. Москва

Инв. N подл. | Подп. и дата | Взам. инв. N | Инв. N дубл. | Подп. и дата

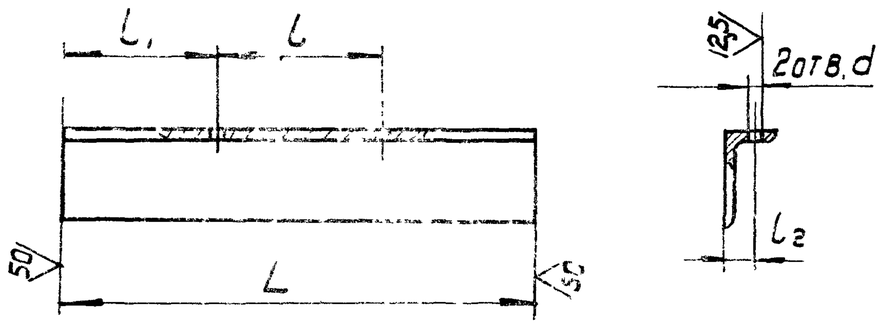

Обозначение	Размеры, мм					Материал	Масса, кг
	L	l	L_1	L_2	d		
А14Б320.002	395	135	130	30	12	Уголок $\frac{Б\text{-}75\times50\times5\ ГОСТ\ 8509\text{-}72}{ВСт3пс\text{-}3\text{-}II\ ГОСТ\ 535\text{-}79}$	1,81
-01	440	100	170			Уголок $\frac{Б\text{-}90\times56\times5{,}5\ ГОСТ\ 8509\text{-}72}{ВСт3пс\text{-}3\text{-}II\ ГОСТ\ 535\text{-}79}$	2,71
-02	545	115	215	35	14	Уголок $\frac{Б\text{-}100\times63\times8\ ГОСТ\ 8509\text{-}72}{ВСт3пс\text{-}3\text{-}II\ ГОСТ\ 535\text{-}79}$	4,06

Неуказанные предельные отклонения размеров: $-t_2$; $+t_2$; $\pm t_2/2$

Изм.	Лист	N докум.	Подп.	Дата
Разраб.		Шершакова		VI-83
Пров.		Крупник		
Рук.гр.		Крупник		
Гл.спец.		Вайнберг		
Н.контр.		Литвак		
Утв.		Спивак		

А14Б320.002

Уголок

Лит.	Масса	Масштаб
И	См. табл.	—
Лист	Листов 1	

Смотри таблицу

Госстрой СССР Сантехпроект г. Москва

Копировал Формат А4

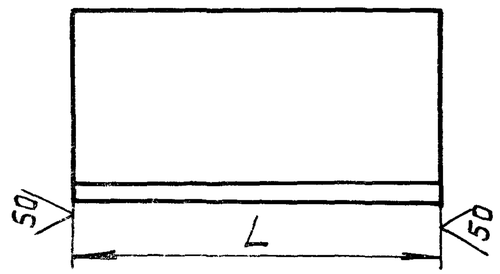

Обозначение	L, мм	Материал	Масса, кг
А14Б318.002	125-1	Уголок $\frac{Б\text{-}63\times40\times5\ ГОСТ\ 8509\text{-}72}{ВСт3пс\text{-}3\text{-}I\ ГОСТ\ 535\text{-}79}$	0,46
-01	140-1	Уголок $\frac{Б\text{-}75\times50\times5\ ГОСТ\ 8509\text{-}72}{ВСт3пс\text{-}3\text{-}I\ ГОСТ\ 535\text{-}79}$	0,67
-02	195-1,15	Уголок $\frac{Б\text{-}90\times56\times5{,}5\ ГОСТ\ 8509\text{-}72}{ВСт3пс\text{-}3\text{-}I\ ГОСТ\ 535\text{-}79}$	1,17

Инв.N подл. | Подп. и дата | Взам.инв.N | Инв.N дубл. | Подп. и дата

Изм.	Лист	N докум.	Подп.	Дата
Разраб.		Шершакова		VI-83
Пров.		Крупник		
Рук.гр.		Крупник		
Гл.спец.		Вайнберг		
Н.контр.		Литвак		
Утв.		Спивак		

А14Б318.002

Уголок

Лит.	Масса	Масштаб
И	См. табл.	— —
Лист	Листов 1	

Смотри таблицу

Госстрой СССР Сантехпроект г. Москва

Копир. 20800 Формат А4

Формат	Зона	Поз.	Обозначение	Наименование	Кол. на исполн. А1Б319.000-										Примечание
					-	01	02	03	04	05	06	07	08	09	
				Документация											
А3			А1Б319.000 СБ	Сборочный чертеж											
				Сборочные единицы											
А4		1	А1Б315.010	Опора	2	2	2	2	2	2	2	2			
А4		2	А1Б315.020	Муфта	2	2	2	2	2	2	2	2	2	2	
				Детали											
А4		3	А1Б315.001	Прокладка	2	2	2	2	2				2	2	
			-12	Прокладка						2	2				
			-13	Прокладка								2			
		4	-14	Прокладка	2	2	2	2	2				2	2	

Изм.	Лист	N докум.	Подп.	Дата
Разраб.		Шершакова		VI-83
Пров.		Крупник		
Рук. гр.		Крупник		
Н. контр.		Литвак		
Утв.		Спивак		

А1Б319.000

Опора подвесная отдельная двухрядная

Лит.	Лист	Листов
И	1	6

Госстрой СССР
Сантехпроект
г. Москва

Копировал

Формат А4

Формат	Зона	Поз.	Обозначение	Наименование	Кол. на исполн. А1Б310.000 -										Примечан.
					-	01	02	03	04	05	06	07	08	09	
А4		4	А1Б315.001-11	Прокладка						2	2	2			
А4		5	А1Б315.002	Пластина	2	2	2	2	2	2	2	2			
А3		6	А1Б315.003-05	Тяга	2	2	2	2	2	2	2	2	2	2	
		7	-12	Тяга	2	2	2	2	2	2	2	2	2	2	
		8	-13	Тяга	2	2	2	2	2	2	2		2	2	
			-14	Тяга								2			
А3		9	А1Б319.001	Швеллер	1								1		
			-01	Швеллер		1								1	
			-02	Швеллер			1								
			-03	Швеллер				1							
			-04	Швеллер					1						
			-05	Швеллер						1					
			-06	Швеллер							1				
			-07	Швеллер								1			
				Стандартные изделия											
		10		Проушина 14 ГОСТ 16127-78	2	2	2	2	2	2	2	2	2	2	
		11		Ушко-10 ГОСТ 16127-78	6	6	6	6	6	6	6	6	6	6	

Изм.	Лист	N докум.	Подп	Дата

А1Б319.000

Лист 2

Копировал

Формат А4

20800

115

Формат	Зона	Поз.	Обозначение	Наименование	Кол. на исполн. А14Б319.000 -										Примечание
					-	01	02	03	04	05	06	07	08	09	
		12		Болт М8×20.36 ГОСТ 7798-70	4	4	4						4	4	
				Болт М10×20.36 ГОСТ 7798-70				4	4	4	4				
				Болт М12×25.36 ГОСТ 7798-70								4			
		13		Гайка М8.4 ГОСТ 5915-70	4	4	4						4	4	
				Гайка М 10.4 ГОСТ 5915-70	12	12	12	16	16	16	16	12	4	4	
				Гайка М12.4 ГОСТ 5915-70								4			
		14		Шайба 8.01 ГОСТ 10906-78	2	2	2						2	2	
				Шайба 10.01 ГОСТ 10906-78				2	2	2	2				
				Шайба 12.01 ГОСТ 10906-78								2			
		15		Шайба 10.01 ГОСТ 10906-78	2	2	2	2	2	2	2	2	2	2	
				Скобы ОСТ 36-17-77											
		16		СО-50	2								2		
				СО-63		2								2	
				СО-75			2								
				СО-90				2							
				СО-110					2						
				СО-125						2					
				СО-160							2				
				СО-200								2			

Изм	Лист	N докум.	Подп.	Дата	А14Б 319.000	Лист 3

Копировал Формат А4

Инв. N подл.	Подп. и дата	Взам. инв. N	Инв. N дубл.	Подп. и дата

Формат	Зона	Поз.	Обозначение	Наименование	Кол. на исполн. А14Б319.000 -										Примечание
					10	11	12	13	14	15					
				Документация											
А3			А14Б319.000 СБ	Сборочный чертеж	X	X	X	X	X	X					
				Сборочные единицы											
А4		2	А14Б315.020	Муфта	2	2	2	2	2	2					
				Детали											
А4		3	А14Б315.001	Прокладка	2	2	2	2							
			-12	Прокладка					2						
			-13	Прокладка						2					
		4	-14	Прокладка	2	2	2	2							
			-11	Прокладка					2	2					
А4		5	А14Б315.002	Пластина	2	2	2	2	2	2					
А3		6	А14Б315.003-05	Тяга	2	2	2	2	2	2					
		7	-10	Тяга	2	2	2	2	2	2					
		8	-11	Тяга	2	2	2	2							
			-12	Тяга					2	2					

20800

116

Изм	Лист	N докум.	Подп.	Дата	А14Б 319.000	Лист 4

Копир. Формат А4

Формат	Зона	Поз.	Обозначение	Наименование	Кол. на исполн. А1Б319.000 - 10	11	12	13	14	15	Примечание
А4		9	А1Б319.001-02	Швеллер	2						
			-03	Швеллер		2					
			-04	Швеллер			2				
			-05	Швеллер				2			
			-06	Швеллер					2		
			-07	Швеллер						2	
				Стандартные изделия							
		10		Проушина 14 ГОСТ 16127-78	2	2	2	2	2	2	
		11		Ушко 10 ГОСТ 16127-78	6	6	6	6	6	6	
		12		Болт М8 х 20.36 ГОСТ 7798-70	4						
				Болт М10х20.36 ГОСТ 7798-70		4	4	4	4		

Формат	Зона	Поз.	Обозначение	Наименование	Кол. на исполн. А1Б319.000 - 10	11	12	13	14	15	Примечание
		12		Болт М12х25.36 ГОСТ 7798-70						4	
		13		Гайка М8.4 ГОСТ 5915-70	4						
				Гайка М10.4 ГОСТ 5915-70	4	8	8	8	8	4	
				Гайка М12.4 ГОСТ 5915-70						4	
		14		Шайба 8.01 ГОСТ 10906-78	2						
				Шайба 10.01 ГОСТ 10906-78		2	2	2	2		
				Шайба 12.01 ГОСТ 10906-78						2	
		15		Шайба 10.01 ГОСТ 11371-78	2	2	2	2	2	2	
				Скобы ОСТ 36-17-77							
		16		СО-75	2						
				СО-90		2					
				СО-110			2				
				СО-125				2			
				СО-160					2		
				СО-200						2	

20800

147

Рис. 1

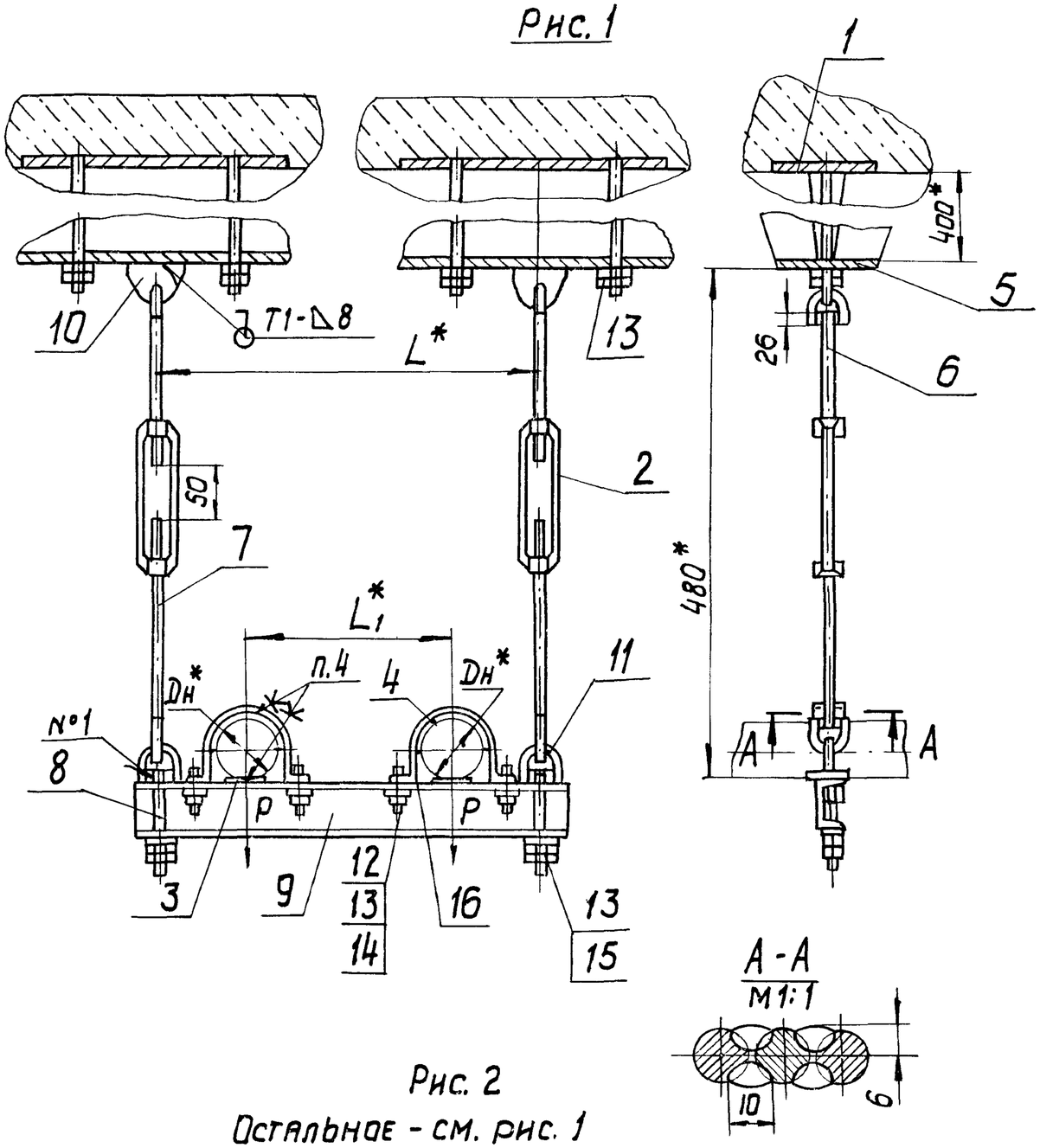

А-А
М1:1

Рис. 2
Остальное - см. рис. 1
М 1:2

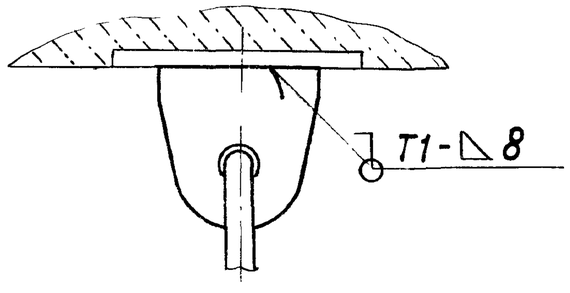

Обозначение	Рис.	Наружный диаметр трубопровода Dн, мм	Допускаемая нагрузка P, кгс	Размеры, мм		Масса, кг
				L*	L1*	
А14Б319.000	1	50	20	330	195	13,40
-01		63		350	210	13,50
-02		75	35	380	230	13,70
-03		90		430	245	14,04
-04		110		470	265	14,27
-05		125		510	295	14,73
-06		160		590	330	15,25
-07		200	70	690	360	19,23
-08	2	50	20	330	195	6,92
-09		63		350	210	7,02
-10		75	35	380	230	7,22
-11		90		430	245	7,56
-12		110		470	265	7,79
-13		125		510	295	8,25
-14		160		590	330	8,77
-15		200	70	690	360	12,75

1.* Размеры для справок
2. Неуказанные предельные отклонения размеров: $\pm t_2$; $\pm t_2/2$
3. Швы № 1 - сварка ручная электродуговая; остальные по ГОСТ 5264-80
4. Клей 88Н ТУ 38-105 1061-76
5. Тяги с левой резьбой (поз. 7) имеют метку - шлиц.

Изм.	Лист	N докум.	Подп.	Дата
Разраб.		Шершакова		11-83
Пров.		Крупник		
Рук. гр.		Крупник		
Гл. спец.		Вайнберг		
Н. контр.		Литвак		
Утв.		Спивак		

А14Б319.000 СБ

Опора подвесная отдельная двухрядная

Лит.	Масса	Масштаб
И	См. табл.	—
Лист	Листов 1	

Госстрой СССР
Сантехпроект
г. Москва

А14Б319.001

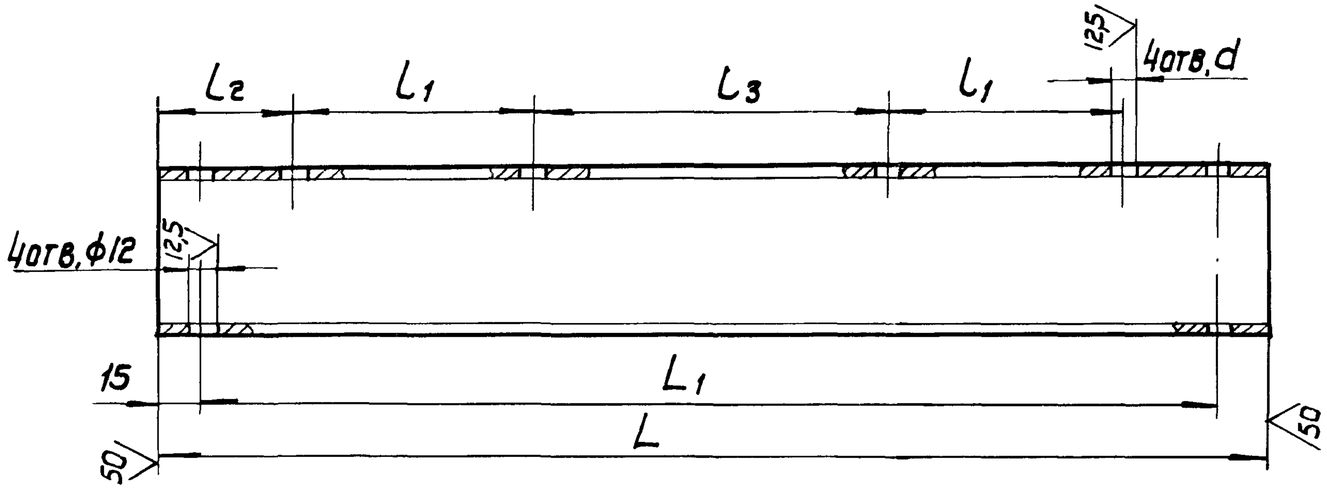

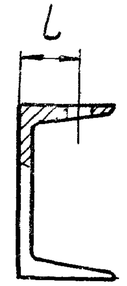

Обозначение	Размеры, мм							Материал	Масса, кг
	L	L_1	l	l_1	l_2	l_3	d		
А14Б 319.001	360	330		78	43,5	117			1,73
-01	380	350		90	40	120	10		1,82
-02	410	380		102	39	128		Швеллер $\frac{5\ ГОСТ\ 8240-70}{ВСт.3пс-III\ ГОСТ\ 535-79}$	1,97
-03	460	430	20	126					2,21
-04	500	470		146	44,5	119	12		2,40
-05	540	510		160	42,5	135			2,60
-06	620	590		200	45	130			2,98
-07	720	690	30	250	55	110	14	Швеллер $\frac{10\ ГОСТ\ 8240-70}{ВСт3пс-III\ ГОСТ\ 535-79}$	6,18

Неуказанные предельные отклонения размеров: $+t_2$; $-t_2$; $\pm t_2/2$

Изм	Лист	N докум.	Подп.	Дата
Разраб.		Шершакова		VI-83
Пров.		Крупник		
Рук. гр.		Крупник		
Гл. спец.		Вайнберг		
Н. контр.		Литвак		
Утв.		Спивак		

А14Б319.001

Швеллер

Смотри таблицу

Лит. | Масса | Масштаб

Лист | Листов

Госстрой СССР
Сантехпроект
г. Москва

Формат	Зона	Поз.	Обозначение	Наименование	Кол. на исполн. А14Б 320.000										Примечание
					–	01	02	03	04	05					
				Документация											
А3			А14Б320.000 СБ	Сборочный чертеж											
				Сборочные единицы											
А4		1	А14Б315.010	Опора	2	2	2								
А4		2	А14Б315.020	Муфта	2	2	2	2	2	2					
				Детали											
А4		3	А14Б315.001-12	Прокладка	2	2		2	2						
			-13	Прокладка			2			2					
		4	-11	Прокладка	2	2	2	2	2	2					

Изм.	Лист	N докум.	Подп.	Дата
Разраб.	Шершакова			VI-83
Пров.	Крупник			
Рук.гр.	Крупник			
Н.контр.	Литвак			
Утв.	Спивак			

А14Б320.000

Опора подвесная двухрядная со сплошным основанием Dн 125-200

Лит.	Лист	Листов
И	1	3

Госстрой СССР Сантехпроект г. Москва

Копировал Формат А4

Инв.N подл.	Подп. и дата	Взам.инв.N	Инв.N дубл.	Подп. и дата

Формат	Зона	Поз.	Обозначение	Наименование	Кол. на исполн. А14Б 320.000-										Примечание
					-	01	02	03	04	05					
А4		5	А14Б315.002	Пластина	2	2	2								
А3		6	А14Б315.003-05	Тяга	2	2	2	2	2	2					
		7	-10	Тяга	2	2	2	2	2	2					
		8	-15	Тяга	2	2	2	2	2	2					
А3		9	А14Б318.001	Основание сплошное	1			1							
			-06	Основание сплошное		1			1						
			-08	Основание сплошное			1			1					
		10	-01	Основание сплошное	1			1							
			-07	Основание сплошное		1			1						
			-09	Основание сплошное			1			1					
А4		11	А14Б320.001	Настил	1			1							
			-01	Настил		1			1						
			-02	Настил			1			1					
А4		12	А14Б320.002	Уголок	2			2							
			-01	Уголок		2			2						
			-02	Уголок			2			2					
				Стандартные изделия											
				Проушина 14 ГОСТ 16127-78	2	2	2	2	2	2					

Изм.	Лист	N докум.	Подп.	Дата

А14Б320.000

Лист 2

Копир. Формат А4

2080

120

119

Формат	Зона	Поз.	Обозначение	Наименование	Кол. на исполн. А1Б320.000 -										Примечание
					-	01	02	03	04	05					
		14		Ушко 10 ГОСТ 16127-78	6	6	6	6	6	6					
		15		Болт М10×20.36 ГОСТ 7798-70	4	4		4	4						
				Болт М12×25.36 ГОСТ 7798-70			4			4					
		16		Гайка М10.4 ГОСТ 5915-70	18	18	14	10	10	6					
				Гайка М12.4 ГОСТ 5915-70			4			4					
		17		Скоба СО-125 ОСТ 36-17-77	2			2							
				Скоба СО-160 ОСТ 36-17-77		2			2						
				Скоба СО-200 ОСТ 36-17-77			2			2					

Изм.	Лист	N докум.	Подп.	Дата	А1Б320.000	Лит.	Масса	Масшт.
							см. табл.	—
						Лист	Листов 1	

А1Б320.001

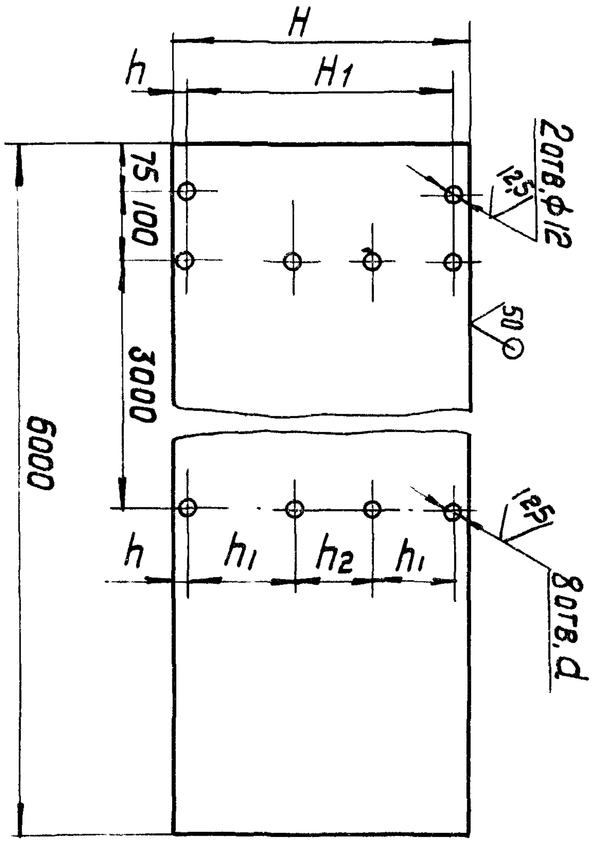

Неуказанные предельные отклонения размеров: $t_2, -t_2, \pm t_2/2$

Обозначение	Размеры, мм						Масса, кг
	H	H1	h	h1	h2	d	
А1Б320.001	485	455	15	160	135	12	32,7
-01	560	500	30	200	100		37,6
-02	660	615		250	115	14	38,1

Изм.	Лист	N докум.	Подп.	Дата	А1Б320.001		
Разраб.	Шершакова			VI-83	Настил	Лит.	Масса	Масшт.
Пров.	Крупник							
Рук.гр.	Крупник					Лист	Листов 1	
Гл.спец.	Ваниберг							
Н.контр.	Литвак							
Утв.	Спивак				Лист 61.4 ГОСТ 19903-74 4-IV ВСт3пс ГОСТ 16523-70	Госстрой СССР Сантехпроект г. Москва		

Копир 20800 121 Формат А4

Рис. 1

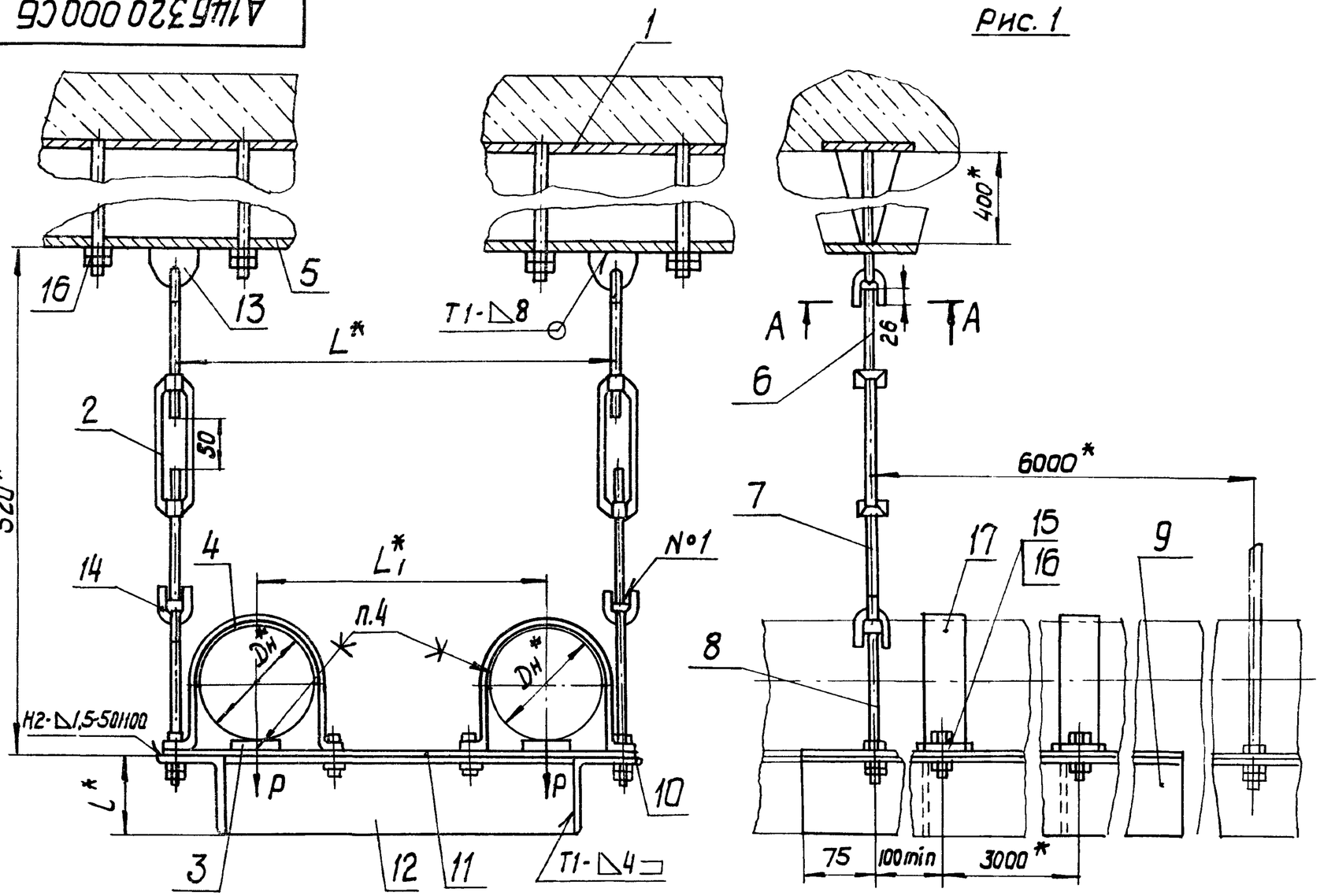

А-А
М1:1

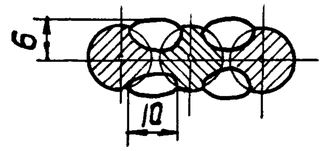

Рис. 2
Остальное – см. рис. 1
М1:2

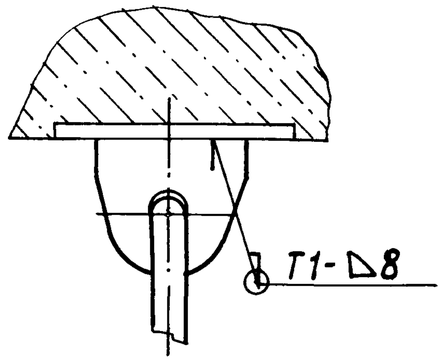

Обозначение	Рис.	Наружный диаметр трубопровода Dн, мм	Допускаемая нагрузка P, кгс	Размеры, мм			Масса одного пролета опоры с двумя подвесками, кг
				L*	L1*	l*	
А14Б320.000	1	125	100	455	295	75	96,0
-01		160	130	500	330	90	129,0
-02		200	200	615	360	100	139,5
-03	2	125	100	455	295	75	89,5
-04		160	130	500	330	90	122,5
-05		200	200	615	360	100	133,0

1.* Размеры для справок
2. Неуказанные предельные отклонения размеров: $\pm t_2$; $\pm t_2/2$
3. Швы N°1 - сварка ручная электродуговая; остальное - по ГОСТ 5264-80.
4. Клей 88-Н ТУ38-1051061-76
5. Тяги с левой резьбой (поз.6) имеют метку-шлиц.

Изм.	Лист	N докум.	Подп.	Дата
Разраб.		Шершакова		VI-83
Пров.		Крупник		
Рук.гр.		Крупник		
Гл.спец.		Вайнберг		
Н.контр.		Литвак		
Утв.		Спивак		

А14Б320.000СБ

Опора подвесная двухрядная со сплошным основанием Dн 125-200

Лит.	Масса	Масштаб
И	См. табл.	—
Лист	Листов 1	

Госстрой СССР
Сантехпроект
г. Москва

Копир. 20800 12 Формат А3

Формат	Зона	Поз.	Обозначение	Наименование	Кол. на исполн. А14Б 321.000- —	01	02	03	04	05	06	07	08	09	Примечание
				Документация											
А3			А14Б 321. 000 СБ	Сборочный чертеж	X	X	X	X	X	X	X	X	X	X	
				Сборочные единицы											
А4		1	А14Б 315. 010	Опора	1	1	1	1	1	1					
А4		2	А14Б 321. 010	Хомут	1						1				
			-01	Хомут		1						1			
			-02	Хомут			1						1		
			-03	Хомут				1						1	
			-04	Хомут					1						
			-05	Хомут						1					

Изм.	Лист	N докум.	Подп.	Дата	А14Б 321.000		
Разраб.	Белявская			VI-83	Опора подвесная для канализационных трубопроводов ДН 30, 110	Лит.	Лист 1	Листов 4
Пров.	Крупник					И		
Рукгр.	Крупник					Госстрой СССР Союзтехпроект г. Москва		
Н.контр.	Литвак							
Утв.	Спивак							

Копировал Формат А4

Инв.N подл. | Подп. и дата | Взам.инв.N | Инв.N дубл. | Подп. и дата

Формат	Зона	Поз.	Обозначение	Наименование	Кол. на исполн. А14Б 321.000 - —	01	02	03	04	05	06	07	08	09	Примечание
				Детали											
А4		3	А14Б 289.002 -04	Прокладка	1	1	1				1	1	1		
			-08	Прокладка				1	1	1				1	
А4		4	А14Б 315.002	Пластина	1	1	1	1	1	1					
А4		5	А14Б 321.001	Уголок	1	1	1								
			-01	Уголок				1	1	1					
А4		7	А14Б 321.002	Уголок							1	1	1		
			-01	Уголок										1	
				Стандартные изделия											
		6		Гайка М10.4 ГОСТ 5915-70	8	8	8	8	8	8	4	4	4	4	

Изм.	Лист	N докум.	Подп.	Дата	А14Б 321.000	Лист 2

Копир Формат А4

20800

123

122

Формат	Зона	Поз.	Обозначение	Наименование	Кол. на исполн. А14Б 321.000- 10	11	12	13	14	15	16	17			Примечание
				Документация											
А3			А14Б 321.000 СБ	Сборочный чертеж	X	X	X	X	X	X	X	X			
				Сборочные единицы											
А4		2	А14Б 321.010	Хомут			1								
			-01	Хомут				1							
			-02	Хомут					1						
			-03	Хомут						1					
			-04	Хомут	1						1				
			-05	Хомут		1						1			
				Детали											
А4		3	А14Б 289.002-04	Прокладка			1	1	1						
			-08	Прокладка	1	1				1	1	1			
А4		7	А14Б 321.002	Уголок			1	1	1						
			-01	Уголок	1	1				1	1	1			

Изм.	Лист	№ докум.	Подп.	Дата	А14Б 321.000	Лист 3

Копировал: Крайлина Формат А4

Инв.№ подл.	Подп. и дата	Взам. инв.№	Инв.№ дубл.	Подп. и дата

Формат	Зона	Поз.	Обозначение	Наименование	Кол. на исполн. А14Б 321.000- 10	11	12	13	14	15	16	17			Примечание
А3		8	А14Б 321.003	Пластина			1	1	1	1	1	1			
				Стандартные изделия											
		6		Гайка М10.4 ГОСТ 5915-70	4	4	4	4	4	4	4	4			
				Прочие изделия											
		9		Дюбель ДГПШ 4,5х60 ТУЗ-741-74			4	4	4	4	4	4			

Изм.	Лист	№ докум.	Подп.	Дата	А14Б 321.000	Лист 4

Копировал: Крайлина Формат А4

20800

124

123

А14Б321.000СБ

Рис. 1

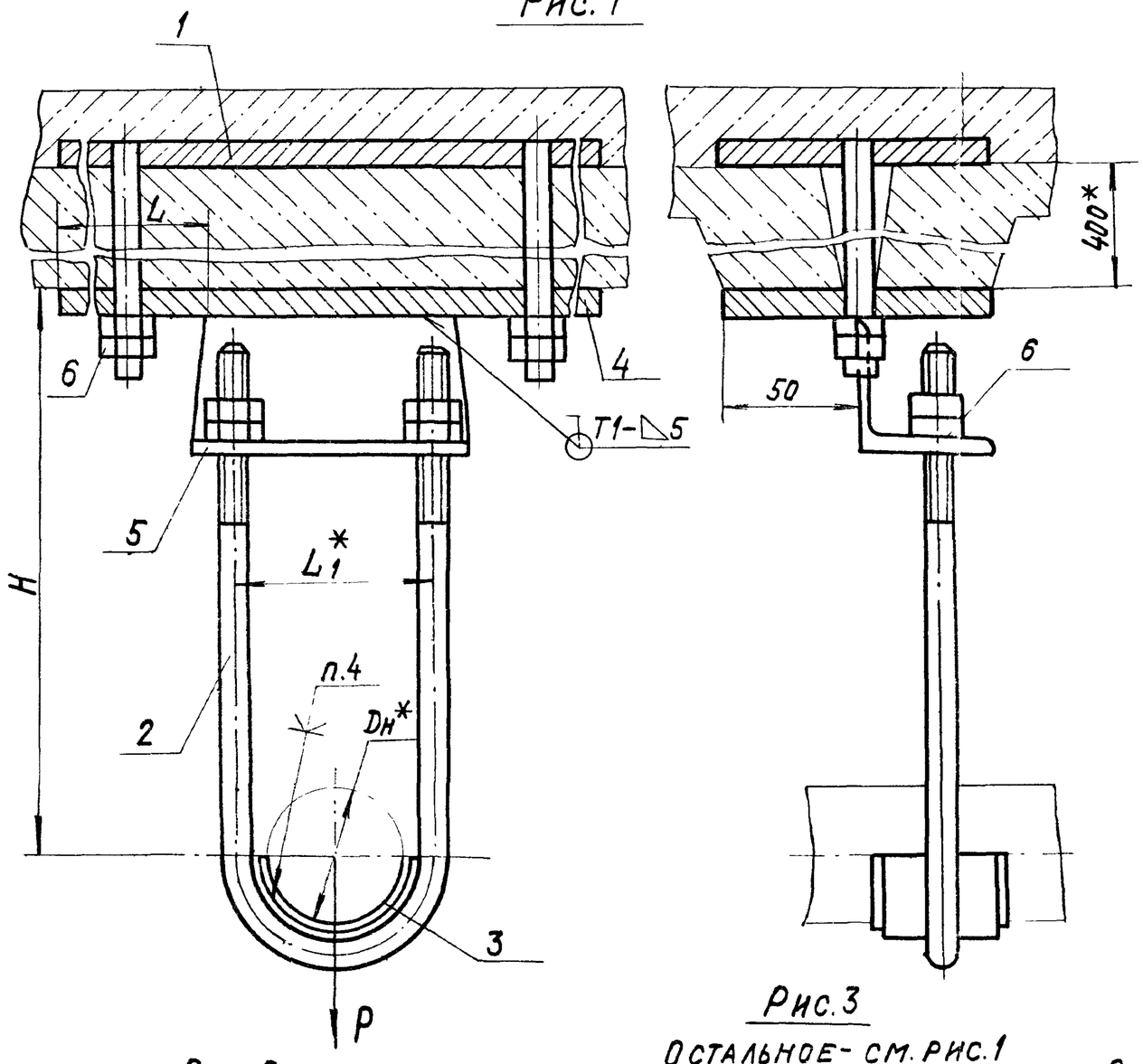

Рис. 2

Остальное- см. рис.1

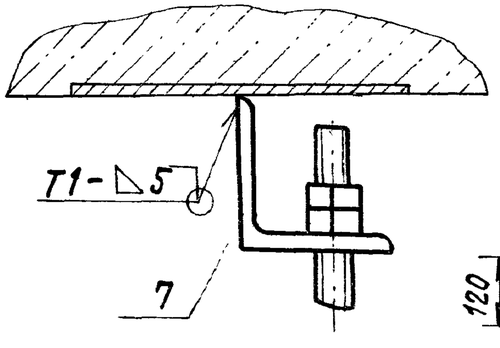

Рис. 3

Остальное- см. рис.1

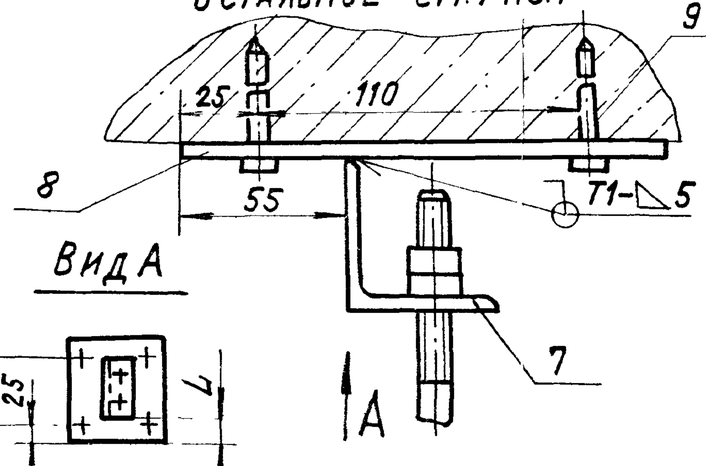

Обозначение	Рис.	Наружный диаметр трубопровода Dн.*, мм	Допускаемая нагрузка P, кгс	Размеры, мм H	L	L_1^*	Масса, кг
А14Б 321.000	1	50	20	200	80	72	5,60
–01				250			5,63
–02				300			5,70
–03		110	35	200	65	132	5,93
–04				250			6,00
–05				300			6,05
–06	2	50	20	200		72	0,77
–07				250			0,83
–08				300			0,92
–09		110	35	200		132	1,15
–10				250			1,22
–11				300			1,27
–12	3	50	20	200	30	72	1,51
–13				250			1,57
–14				300			1,64
–15		110	35	200	5	132	1,88
–16				250			1,94
–17				300			2,02

1.* Размеры для справок.

2. Неуказанные предельные отклонения размеров ±t2/2.

3. Сварные швы по ГОСТ 5264-80.

4. Клей 88Н ТУ38-1051061-76.

5. Крепление пластины поз. 8 к перекрытию произвести монтажным пистолетом ПЦ52-1 по ТУ3-741-74

Изм.	Лист	№ докум.	Подп.	Дата
Разраб.		Белявская		
Пров.		Крупник		
Рук. груп.		Крупник		
Гл. спец.		Вайнберг		
Н. контр.		Литвак		
Утв.		Спивак		

А14Б321.000 СБ

Опора подвесная для канализационных трубопроводов Dн 50; 110

Лит.	Масса	Масшт.
И	См. табл.	—
Лист	Листов 1	

ГОССТРОЙ СССР САНТЕХПРОЕКТ г. Москва

Копировал: Крайлина

Формат А3

Инв. № подл. | Подп. и дата | Взам. инв. № | Инв. № дубл. | Подп. и дата

А14Б321.001

50 √(√)

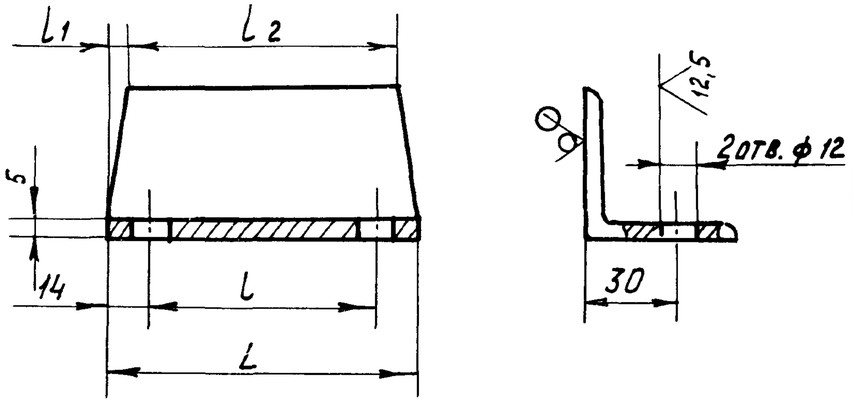

Обозначение	Размеры, мм				Масса, кг
	L	l	l_1	l_2	
А14Б321.001	100	72	5	90	0,37
-01	160	132	20	120	0,57

Неуказанные предельные отклонения размеров $+t_2; -t_2; \pm t_2/2$.

Изм	Лист	N докум.	Подп.	Дата
Разраб.	Белявская			VI-83
Пров.	Крупник			
Рук.гр.	Крупник			
Гл.спец.	Вайнберг			
Н. контр.	Литвак			
Утв.	Спивак			

А14Б321.001

Уголок

Лит	Масса	Масшт.
И	См. табл.	—
Лист	Листов 1	

Уголок Б-50х50х5 ГОСТ 8509-72 / ВСт3пс3-1 ГОСТ 535-79

Госстрой СССР САНТЕХПРОЕКТ г. Москва

Копировал. Формат А4

А14Б321.002

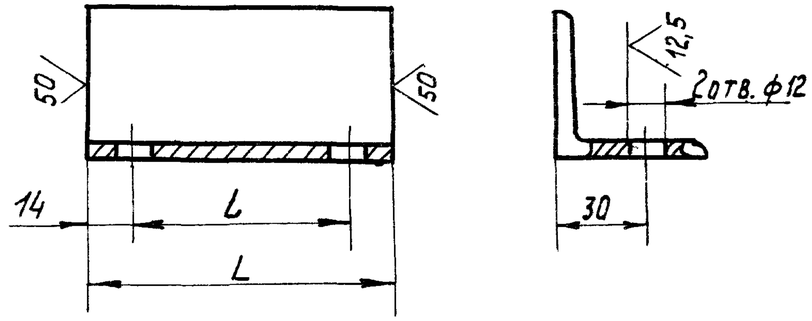

Обозначение	Размеры, мм		Масса, кг
	L	l	
А14Б321.002	100	72	0,38
-01	160	132	0,60

Неуказанные предельные отклонения размеров $+t_2; -t_2; \pm t_2/2$.

Изм	Лист	N докум.	Подп.	Дата
Разраб.	Белявская			VI-83
Пров.	Крупник			
Рук.гр.	Крупник			
Гл.спец.	Вайнберг			
Н.контр.	Литвак			
Утв.	Спивак			

А14Б321.002

Уголок

Лит.	Масса	Масшт.
И	См. табл.	—
Лист	Листов 1	

Уголок Б-50х50х5 ГОСТ 8509-72 / ВСт3пс-3-1 ГОСТ 535-79

Госстрой СССР САНТЕХПРОЕКТ г. Москва

Копировал Мельникова 26980 126 Формат А4

Инв.№ подл. | Подп. и дата | Взам. инв.№ | Инв.№ дубл. | Подп. и дата

Типовые конструкции

А14Б321.003

Серия 4.900-9 Вып. 1

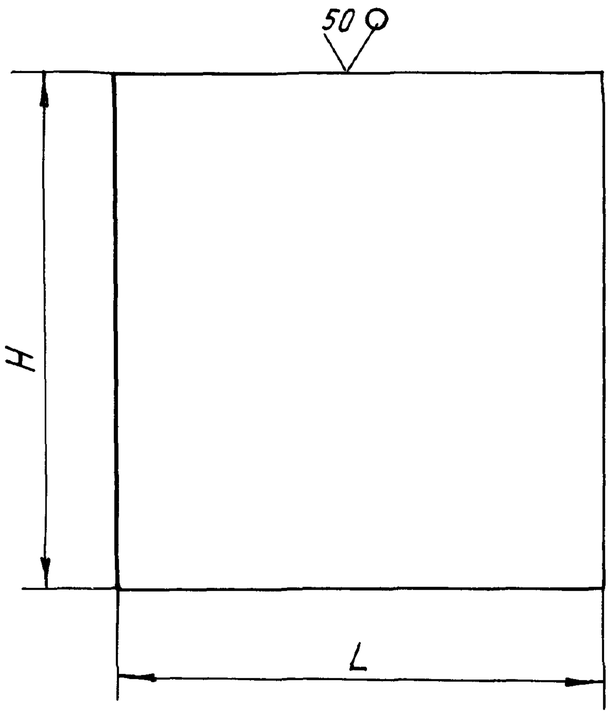

Обозначение	Размеры, мм		Материал	Масса, кг
	H	L		
А14Б321.003	170	160	Лист Б-3,0 ГОСТ 19903-74 / 4-IV-ВСт3пс ГОСТ 16523-70	0,64
-01	150	150		0,53
-02	70	55	Лист Б-8,0 ГОСТ 19903-74 / ВСт3пс ГОСТ 14637-79	0,24

Неуказанные предельные отклонения размеров - t2

Изм	Лист	N докум.	Подп.	Дата
Разраб.		Белявская		VI-
Пров.		Крупник		
Рук.гр.		Крупник		
Гл.спец.		Вайнберг		
Н.контр.		Литвак		
Утв.		Спивак		

А14Б321.003

Пластина

См. табл.

Лит.	Масса	Масштаб
И	См. табл.	—
Лист	Листов 1	

Госстрой СССР
САНТЕХПРОЕКТ
г. Москва

Копировал Мелешкова 20АПП 127 Формат А3

Формат	Зона	Поз.	Обозначение	Наименование	Кол. на исполн. А14Б321.010-										Примечание
					–	01	02	03	04	05					
				Документация											
А4			А14Б 321.010СБ	Сборочный чертеж											
				Детали											
А4		1	А14Б 321.005	Хомут	1										
			–01	Хомут		1									
			–02	Хомут			1								
			–03	Хомут				1							
			–04	Хомут					1						
			–05	Хомут						1					
А4		2	А14Б 321.006	Подкладка	1	1	1								
			–01	Подкладка				1	1	1					

Изм.	Лист	№ докум.	Подп.	Дата
Разраб.		Белявская		
Пров.		Крупник		
Рук. гр.		Крупник		
Н.контр.		Литвак		
Утв.		Спивак		

А14Б321.010

Хомут

Лит.	Лист	Листов
И		1

Госстрой СССР
САНТЕХПРОЕКТ
г. Москва

Копировал: Крайлина

Формат А4

А14Б 321.010СБ

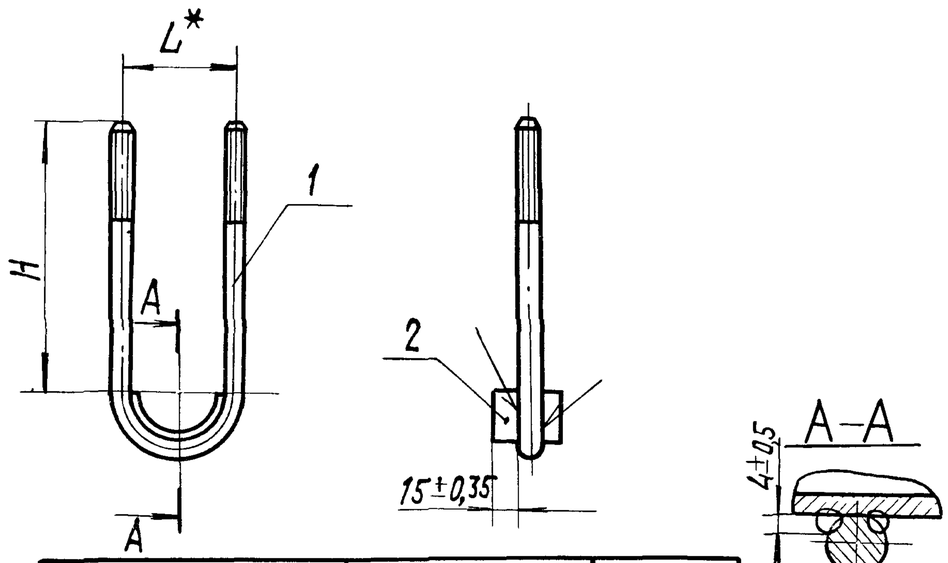

Обозначение	Размеры, мм H*	Размеры, мм L*	Масса, кг
А14Б 321.010	180	72	0,38
–01	230		0,44
–02	280		0,51
–03	180	132	0,52
–04	230		0,58
–05	280		0,64

1.* Размеры для справок.
2. Сварка ручная дуговая.

Изм.	Лист	№ докум.	Подп.	Дата
Разраб.		Белявская		
Пров.		Крупник		
Рук. гр.		Крупник		
Гл. спец.		Вайнберг		
Н.контр.		Литвак		
Утв.		Спивак		

Инв. № подл. | Подп. и дата | Взам. инв. № | Инв. № дубл. | Подп. и дата

А14Б 321.010СБ

Хомут

Лит.	Масса	Масштаб
И	См. табл.	—

Лист | Листов 1

Госстрой СССР
САНТЕХПРОЕКТ
г. Москва

А14Б 321.005

50 / (√)

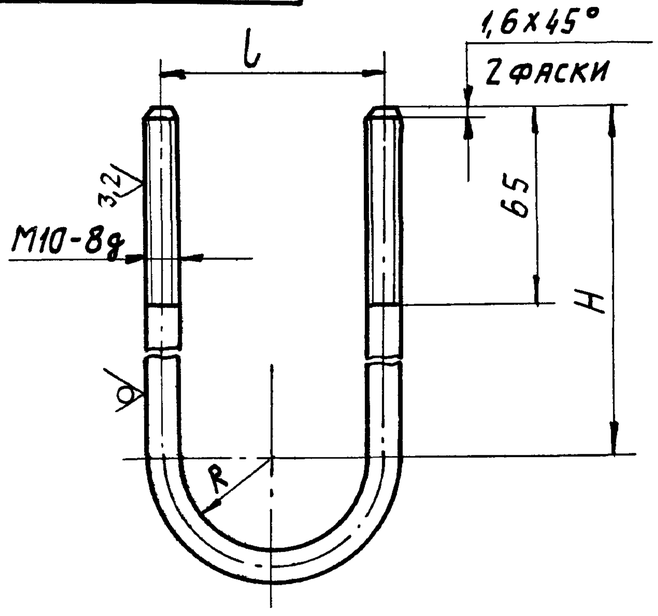

Обозначение	Размеры, мм			Масса, кг
	H	l	R	
А14Б 321.005	180	72	31	0,29
—01	230			0,35
—02	280			0,42
—03	180	132	61	0,35
—04	230			0,41
—05	280			0,47

Неуказанные предельные отклонения размеров ± t2/2.

Изм.	Лист	№ докум.	Подп.	Дата
Разраб.	Белявская			VI-83
Пров.	Крупник			
Рук. гр.	Крупник			
Гл. спец.	Вайнберг			
Н. контр.	Литвак			
Утв.	Спивак			

А14Б 321.005

Хомут

Лит.	Масса	Масшт.
И	См. табл.	—
Лист	Листов 1	

Круг В10 ГОСТ 2590-71 / ВСт3пс-3-II ГОСТ 535-79

Госстрой СССР САНТЕХПРОЕКТ г. Москва

Копировал: Формат А4

А14Б 321.006

(√)

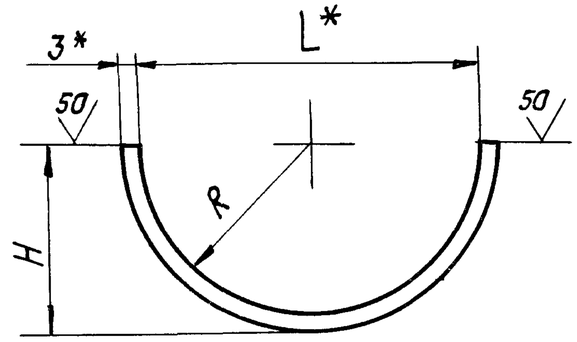

Обозначение	Размеры, мм			Масса, кг
	H	L*	R	
А14Б 321. 006	31	56	28	0,09
—01	61	116	58	0,17

1.* Размеры для справок.
2. Неуказанные предельные отклонения размеров - t_2; ± t_2/2.

Изм.	Лист	№ докум.	Подп.	Дата
Разраб.	Белявская			VI-83
Пров.	Крупник			
Рук. гр.	Крупник			
Гл. спец.	Вайнберг			
Н. контр.	Литвак			
Утв.	Спивак			

А14Б 321. 006

Подкладка

Лит.	Масса	Масшт.
И	См. табл.	—
Лист	Листов 1	

Лента 3х40 Ст3лс ГОСТ 6009-74

Госстрой СССР САНТЕХПРОЕКТ г. Москва

Копировал: Формат А4

Подп. и дата | Инв. № дубл. | Взам. инв. № | Подп. и дата | Инв. № подл.

Формат	Зона	Поз.	Обозначение	Наименование	Кол. на исполн. А14Б 322.000- —	01	02	03	04	05	06	07	08	09	Примечание
				Документация											
А3			А14Б 322.000 СБ	Сборочный чертеж	X	X	X	X	X	X	X	X	X	X	
				Сборочные единицы											
А4		1	А14Б 315.010	Опора	1	1	1	1	1	1	1	1	1	1	
А4		2	А14Б 322.010	Кронштейн	1	1	1	1	1	1	1	1	1	1	
				Детали											
А4		3	А14Б 289.002 -04	Прокладка	1	1	1	1	1	1	1	1			
			-08	Прокладка									1	1	
А4		4	А14Б 315.002	Пластина	1	1	1	1	1	1	1	1	1	1	
А4		5	А14Б 322.001	Тяга	1										
			-01	Тяга		1									

Изм	Лист	N докум.	Подп.	Дата	А14Б 322.000		
Разраб.	Белявская			VI-83	Опора подвесная канализационных трубопроводов Dн 50; 110	Лит.	Лист 1	Листов 10
Пров.	Крупник					И		
Рук. гр.	Крупник					Госстрой СССР САНТЕХПРОЕКТ г. Москва		
Н. контр.	Литвак							
Утв.	Спивак							

Копировал: Формат: А4

Инв. N подл.	Подп. и дата	Взам. инв. N	Инв. N дубл.	Подп. и дата

Формат	Зона	Поз.	Обозначение	Наименование	Кол. на исполн. А14Б 322.000- —	01	02	03	04	05	06	07	08	09	Примечание
А4		5	А14Б 322.001-02	Тяга			1								
			-03	Тяга				1							
			-04	Тяга					1						
			-05	Тяга						1					
			-06	Тяга							1				
			-07	Тяга								1			
			-08	Тяга									1		
			-09	Тяга										1	
				Стандартные изделия											
		6		Ушко 10 ГОСТ 16127-78	1	1	1	1	1	1	1	1	1	1	
		7		Болт М10х30.36 ГОСТ 7798-70	2	2	2	2	2	2	2	2	2	2	
		8		Гайка М10.4 ГОСТ 5915-70	8	8	8	8	8	8	8	8	8	8	
		9		Полухомут ПО-1-50											
				ОСТ 36-17-77	2	2	2	2	2	2	2	2			
				Полухомут ПО-1-110											
				ОСТ 36-17-77									2	2	
		10		Серьга ОСТ 36-17-77	1	1	1	1	1	1	1	1	1	1	

20800

130

Изм	Лист	N докум.	Подп.	Дата	А14Б 322.000	Лист 2

Копировал: Формат А4

Формат	Зона	Поз.	Обозначение	Наименование	Кол. на исполн. А14Б 322.000- 10	11	12	13	14	15	16	17	18	19	Примечание
				Документация											
А3			А14Б 322.000 СБ	Сборочный чертеж	X	X	X	X	X	X	X	X	X	X	
				Сборочные единицы											
А4		1	А14Б 315.010	Опора	1	1	1	1	1	1					
А4		2	А14Б 322.010	Кронштейн	1	1	1	1	1	1	1	1	1	1	
				Детали											
А4		3	А14Б 289.002-04	Прокладка							1	1	1	1	
			-08	Прокладка	1	1	1	1	1	1					
А4		4	А14Б 315.002	Пластина	1	1	1	1	1	1					
А4		5	А14Б 322.001	Тяга							1				
			-01	Тяга								1			
			-02	Тяга									1		
			-03	Тяга										1	
			-10	Тяга	1										
			-11	Тяга		1									

А14Б 322.000 Лист 3

Копировал: Фа Формат А4

Инв. № подл.	Подп. и дата	Взам. инв. №	Инв. № дубл.	Подп. и дата

Формат	Зона	Поз.	Обозначение	Наименование	Кол. на исполн. А14Б 322.000- 10	11	12	13	14	15	16	17	18	19	Примечание
А4		5	А14Б 322.001 -12	Тяга			1								
			-13	Тяга				1							
			-14	Тяга					1						
			-15	Тяга						1					
				Стандартные изделия											
		6		Ушко 10 ГОСТ 16127-78	1	1	1	1	1	1	1	1	1	1	
		7		Болт М10х30.36 ГОСТ 7798-70	2	2	2	2	2	2	2	2	2	2	
		8		Гайка М10.4 ГОСТ 5915-70	8	8	8	8	8	8	4	4	4	4	
		9		Полухомут ПО-1-50 ОСТ 36-17-77							2	2	2	2	
				Полухомут ПО-1-110 ОСТ 36-17-77	2	2	2	2	2	2					
		10		Серга ОСТ 36-17-77	1	1	1	1	1	1	1	1	1	1	

А14Б 322.000 Лист 4

Копировал: Фа Формат А4

20800 131

Формат	Зона	Поз.	Обозначение	Наименование	Кол. на исполн. А14Б 322.000- 20	21	22	23	24	25	26	27	28	29	Примечание
				Документация											
А3			А14Б 322.000 СБ	Сборочный чертеж	X	X	X	X	X	X	X	X	X	X	
				Сборочные единицы											
А4		2	А14Б. 322.010	Кронштейн	1	1	1	1	1	1	1	1	1	1	
				Детали											
А4		3	А14Б. 289.002-04	Прокладка	1	1	1	1							
			-08	Прокладка					1	1	1	1	1	1	
А4		5	А14Б 322.001-04	Тяга	1										
			-05	Тяга		1									
			-06	Тяга			1								
			-07	Тяга				1							
			-08	Тяга					1						
			-09	Тяга						1					
			-10	Тяга							1				

Изм.	Лист	№ докум.	Подп.	Дата	А14Б322.000	Лист 5

Копировал: Формат А4

Инв. № подл.	Подп. и дата	Взам. инв. №	Инв. № дубл.	Подп. и дата

Формат	Зона	Поз.	Обозначение	Наименование	Кол. на исполн. А14Б 322.000- 20	21	22	23	24	25	26	27	28	29	Примечание
А4		5	А14Б 322.001-11	Тяга								1			
			-12	Тяга									1		
			-13	Тяга										1	
				Стандартные изделия											
		6		Ушко 10 ГОСТ 16127-78	1	1	1	1	1	1	1	1	1	1	
		7		Болт М10х30.36 ГОСТ 7798-70	2	2	2	2	2	2	2	2	2	2	
		8		Гайка М10.4 ГОСТ 5915-70	4	4	4	4	4	4	4	4	4	4	
		9		Полухомут ПО-1-50											
				ОСТ 36-17-77	2	2	2	2							
				Полухомут ПО-1-110											
				ОСТ 36-17-77					2	2	2	2	2	2	
		10		Серьга ОСТ 36-17-77	1	1	1	1	1	1	1	1	1	1	

Изм.	Лист	№ докум.	Подп.	Дата	А14Б322.000	Лист 6

Копировал: Формат А4

20800

132

131

Формат	Зона	Поз.	Обозначение	Наименование	Кол. на исполн. А14Б 322.000 30	31	32	33	34	35	36	37	38	39	Примечание
				Документация											
А3			А14Б 322.000 СБ	Сборочный чертеж	X	X	X	X	X	X	X	X	X	X	
				Сборочные единицы											
А4		2	А14Б 322.010	Кронштейн	1	1	1	1	1	1	1	1	1	1	
				Детали											
А4		3	А14Б 289.002-04	Прокладка			1	1	1	1	1	1	1	1	
			-08	Прокладка	1	1									
А4		5	А14Б 322.001	Тяга			1								
			-01	Тяга				1							
			-02	Тяга					1						
			-03	Тяга						1					
			-04	Тяга							1				
			-05	Тяга								1			
			-06	Тяга									1		

Изм.	Лист	№ докум.	Подп.	Дата

А14Б 322.000 Лист 7

Копировал: Эе Формат А4

Инв. № подл.	Подп. и дата	Взам. инв. №	Инв. № дубл.	Подп. и дата

Формат	Зона	Поз.	Обозначение	Наименование	Кол. на исполн. А14Б 322.000- 30	31	32	33	34	35	36	37	38	39	Примечание
А4		5	А14Б 322.001-07	Тяга										1	
			-14	Тяга	1										
			-15	Тяга		1									
А4		11	А14Б 321.003-01	Пластина			1	1	1	1	1	1	1	1	
				Стандартные изделия											
		6		Ушко 10 ГОСТ 16127-78	1	1	1	1	1	1	1	1	1	1	
		7		Болт М10х30.36 ГОСТ 7798-70	2	2	2	2	2	2	2	2	2	2	
		8		Гайка М10.4 ГОСТ 5915-70	4	4	4	4	4	4	4	4	4	4	
		9		Полухомут ПО-1-50 ОСТ 36-17-77			2	2	2	2	2	2	2	2	
				Полухомут ПО-1-110 ОСТ 36-17-77	2	2									
		10		Серьга ОСТ 36-17-77	1	1	1	1	1	1	1	1	1	1	
				Прочие изделия											
		12		Дюбель ДГПШ 4,5х60 ТУЗ-741-74			4	4	4	4	4	4	4	4	

Изм.	Лист	№ докум.	Подп.	Дата

А14Б 322.000 Лист 8

Копировал: Ф Формат А4

20800

133

Формат	Зона	Поз.	Обозначение	Наименование	Кол. на исполн. А14Б 322.000 — 40	41	42	43	44	45	46	47			Примечание
				Документация											
А3			А14Б 322.000 СБ	Сборочный чертеж											
				Сборочные единицы											
А4		2	А14Б 322.010	Кронштейн	1	1	1	1	1	1	1	1			
				Детали											
А4		3	А14Б 289.002-08	Прокладка	1	1	1	1	1	1	1	1			
А4		5	А14Б 322.001-08	Тяга	1										
			-09	Тяга		1									
			-10	Тяга			1								
			-11	Тяга				1							
			-12	Тяга					1						
			-13	Тяга						1					
			-14	Тяга							1				
			-15	Тяга								1			

Инв. № подл.	Подп. и дата	Взам. инв. №	Инв. № дубл.	Подп. и дата

Формат	Зона	Поз.	Обозначение	Наименование	Кол. на исполн. А14Б 322.000- 40	41	42	43	44	45	46	47			Примечание
А4		11	А14Б 321.003-01	Пластина	1	1	1	1	1	1	1	1			
				Стандартные изделия											
		6		Ушко 10 ГОСТ 16127-78	1	1	1	1	1	1	1	1			
		7		Болт М10Х30.36 ГОСТ 7798-70	2	2	2	2	2	2	2	2			
		8		Гайка М10.4 ГОСТ 5915-70	4	4	4	4	4	4	4	4			
		9		Полухомут ПО-1-110											
				ОСТ 36-17-77	2	2	2	2	2	2	2	2			
		10		Серьга ОСТ 36-17-77	1	1	1	1	1	1	1	1			
				Прочие изделия											
		12		Дюбель ДГПШ 4,5Х60											
				ТУЗ-741-74	4	4	4	4	4	4	4	4			

Рис. 1

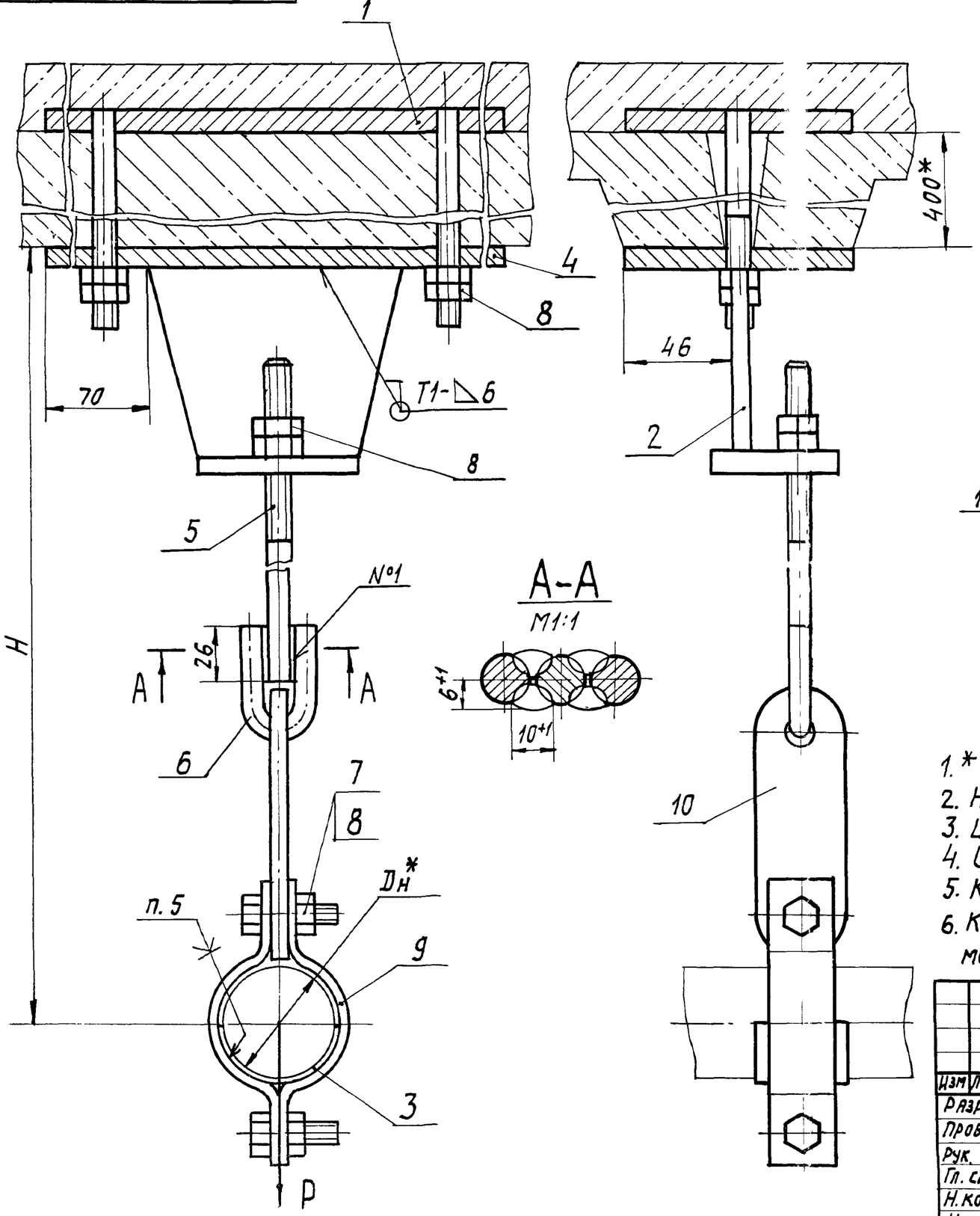

Рис. 2

Остальное- см. рис. 1

М1:5

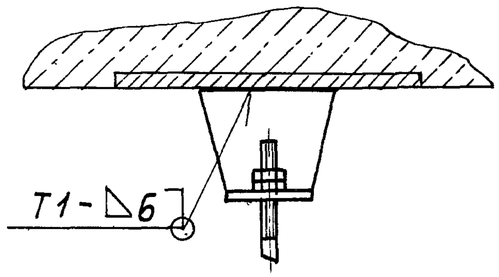

Рис. 3

Остальное - см. рис. 1

М1:5

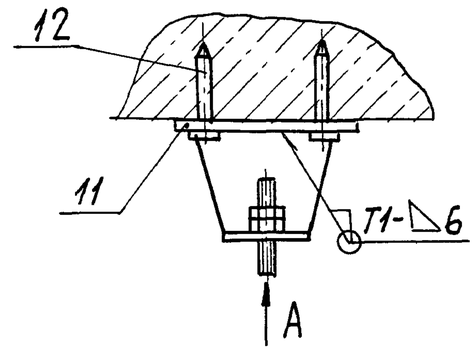

Вид А

М 1:5

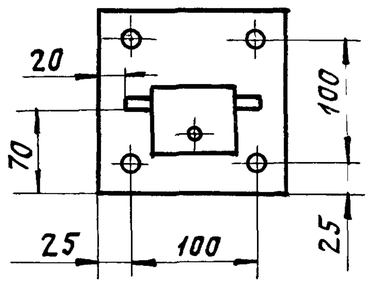

1.* Размеры для справок.
2. Неуказанные предельные отклонения размеров ±t2/2.
3. Шов №1 - сварка ручная электродуговая.
4. Сварные швы по ГОСТ 5264-80.
5. Клей 88Н ТУ 38-1051061-76.
6. Крепление пластины поз.11 к перекрытию произвести монтажным пистолетом ПЦ 52-1 по ТУ3-741-74.

Изм	Лист	№ докум.	Подп.	Дата
Разраб.		Белявская		11-83
Пров.		Крупник		
Рук. гр.		Крупник		
Гл. спец.		Вайнберг		
Н. контр.		Литвак		
Утв.		Спивак		

А14Б322.000СБ

Опора подвесная канализационных трубопроводов Дн 50;110

Лит.	Масса	Масшт.
И	См. табл.	—

Лист 1 Листов 2

Госстрой СССР САНТЕХПРОЕКТ г. Москва

Обозначение	Рис.	Наружный диаметр трубопровода Dн*, мм	Допускаемая нагрузка P, кгс	H, мм	Масса, кг
А14Б 322.000	1	50	20	400	6,05
-01				500	6,11
-02				600	6,17
-03				700	6,23
-04				800	6,30
-05				900	6,36
-06				1000	6,42
-07				1100	6,48
-08		110	35	400	6,20
-09				500	6,25
-10				600	6,30
-11				700	6,38
-12				800	6,44
-13				900	6,50
-14				1000	6,56
-15				1100	6,62
-16	2	50	20	400	1,24
-17				500	1,30
-18				600	1,36
-19				700	1,42
-20				800	1,49
-21				900	1,55
-22				1000	1,61
-23				1100	1,67

Продолжение

Обозначение	Рис.	Наружный диаметр трубопровода Dн*, мм	Допускаемая нагрузка P, кгс	H, мм	Масса, кг
А14Б 322.000-24	2	110	35	400	1,38
-25				500	1,44
-26				600	1,50
-27				700	1,57
-28				800	1,63
-29				900	1,69
-30				1000	1,75
-31				1100	1,81
-32	3	50	20	400	1,48
-33				500	1,54
-34				600	1,60
-35				700	1,66
-36				800	1,73
-37				900	1,79
-38				1000	1,85
-39				1100	1,91
-40		110	35	400	1,62
-41				500	1,68
-42				600	1,74
-43				700	1,81
-44				800	1,87
-45				900	1,93
-46				1000	1,99
-47				1100	2,05

		Обозначение	Наименование	Кол. на исполн. А14Б 322.010- —	Примечание
			Документация		
А4		А14Б 322.010 СБ	Сборочный чертеж	Х	
			Детали		
А4	1	А14Б 321.003-02	Пластина	1	
А4	2	А14Б 322.002	Пластина	1	

Изм.	Лист	№ докум.	Подп.	Дата
Разраб.		Белявская		VI-83
Пров.		Крупник		
Рук. гр.		Крупник		
Н. контр.		Литвак		
Утв.		Спивак		

А14Б 322.010

Кронштейн

Лит.	Лист	Листов
И		1

Госстрой СССР САНТЕХПРОЕКТ

Копировал

Формат А4

Инв. № подл.	Подп. и дата	Взам. инв. №	Инв. № дубл.	Подп. и дата

А14Б 322.010СБ

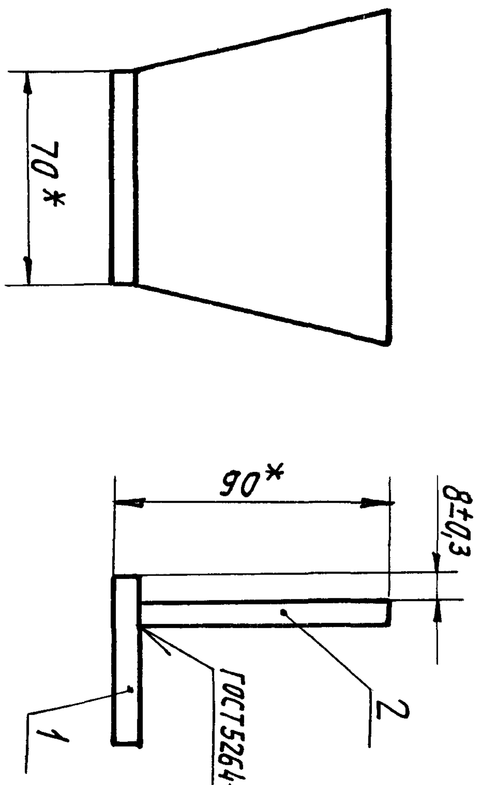

* Размеры для справок.

Изм.	Лист	№ докум.	Подп.	Дата
Разраб.		Белявская		VI-83
Пров.		Крупник		
Рук. гр.		Крупник		
Гл. спец.		Вайнберг		
Н. контр.		Литвак		
Утв.		Спивак		

Кронштейн

А14Б 322.010СБ

Лит.	Масса	Масшт.
И	0,74	1:2
Лист	Листов 1	

Госстрой СССР САНТЕХПРОЕКТ г. Москва

50 (√)

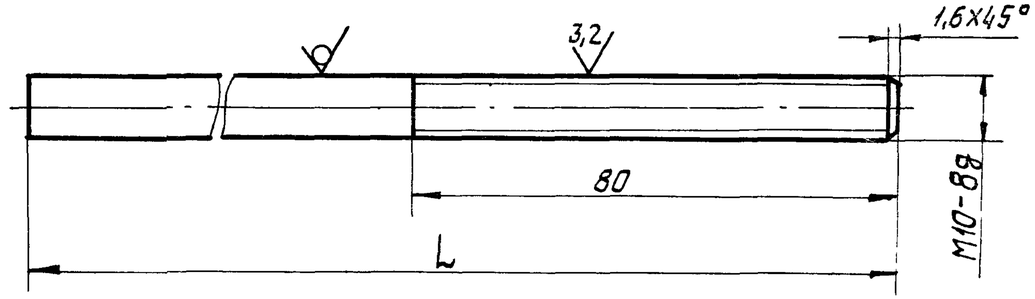

Продолжение

Обозначение	L, мм	Масса, кг
А14Б322.001	210	0,13
—01	310	0,19
—02	410	0,25
—03	510	0,31
—04	610	0,38
—05	710	0,44
—06	810	0,50
—07	910	0,56

Обозначение	L, мм	Масса, кг
А14Б322.001-08	180	0,11
—09	280	0,17
—10	380	0,23
—11	480	0,30
—12	580	0,36
—13	680	0,42
—14	780	0,48
—15	880	0,54

Неуказанные предельные отклонения размеров - $t_2 \pm t_2/2$.

Инв.№подл. | Подп. и дата | Взам. инв.№ | Инв.№дубл. | Подп. и дата

Изм.	Лист	№докум.	Подп.	Дата
Разраб.	Белявская			VI-83
Пров.	Крупник			
Рук.гр.	Крупник			
Гл.спец.	Вайнберг			
Н.контр.	Литвак			
Утв.	Спивак			

А14Б.322.001

Тяга

Лит.	Масса	Масшт.
И	См. табл.	—
Лист	Листов 1	

Круг В 10 ГОСТ 2590-71 / В Ст3пс-3-II ГОСТ 535-79

Госстрой СССР САНТЕХПРОЕКТ г. Москва

Копировал: Формат А4

(√)

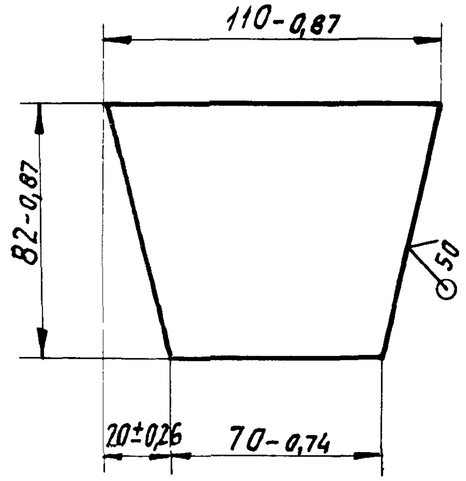

Изм.	Лист	№докум.	Подп.	Дата
Разраб.	Белявская			VI-83
Пров.	Крупник			
Рук.гр.	Крупник			
Гл.спец.	Вайнберг			
Н.контр.	Литвак			
Утв.	Спивак			

А14Б 322.002

Пластина

Лит.	Масса	Масшт.
И	0,5	1:2
Лист	Листов 1	

Лист Б8,0 ГОСТ 19903-74 / В Ст3пс ГОСТ 14637-79

Госстрой СССР САНТЕХПРОЕКТ г. Москва

Копировал: Формат А4

Формат	Зона	Поз.	Обозначение	Наименование	Кол. на исполн. А14 Б 323.000- —	01	Примечание
				Документация			
А4			А14 Б 323. 000 СБ	Сборочный чертеж	X	X	
				Сборочные единицы			
А4		1	А14 Б 323. 010	Кронштейн	1		
			-01	Кронштейн		1	
				Детали			
А4		2	А14 Б 289. 002	Прокладка	1		
			-01	Прокладка		1	
		3	-04	Прокладка	1		
			-08	Прокладка		1	

Изм	Лист	№ докум.	Подп.	Дата
Разраб.		Белявская		VI-83
Пров.		Крупник		
Рук. гр.		Крупник		
Н. контр.		Литвак		
Утв.		Спивак		

А14Б 323.000

Опора для вертикальных канализационных трубопроводов к бетонной стене Дн 50, 110

Лит.	Лист	Листов
И	1	2

Госстрой СССР
Сантехпроект
г. Москва

Копировал: Дм- Формат А4

Инв. № подл.	Подп. и дата	Взам. инв. №	Инв. № дубл.	Подп. и дата

Формат	Зона	Поз.	Обозначение	Наименование	Кол. на исполн. А14 Б 323. 000- —	01	Примечание
				Стандартные изделия			
		4		Болт М8х20. 36 ГОСТ 7798-70	2		
				Болт М10х20. 36 ГОСТ 7798-70		2	
		5		Гайка М8.4 ГОСТ 5915-70	2		
				Гайка М10.4 ГОСТ 5915-70		2	
		6		Скоба СО-50 ОСТ 36-17-77	1		
				Скоба СО-110 ОСТ 36-17-77		1	

Изм	Лист	№ докум.	Подп.	Дата

А14Б 323.000

Лист 2

Копировал: Дм.

А14Б 323.001

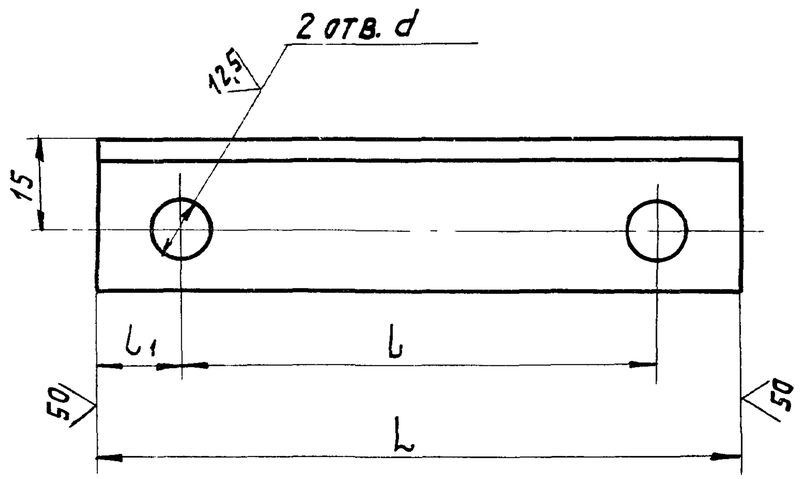

Обозначение	Размеры, мм				Материал	Масса, кг
	L	l	l1	d		
А14Б 323.001	105	78	13,5	10	Уголок Б-25х25х3 ГОСТ 8509-72 / ВСт3пс3-I ГОСТ 535-79	0,09
-01	171	146	12,5	12	Уголок Б-32х32х4 ГОСТ 8509-72 / ВСт3пс-3-I ГОСТ 535-79	0,15

Неуказанные предельные отклонения размеров $\pm t_2$; $-t_2$; $\pm t_2/2$.

Изм.	Лист	№ докум.	Подп	Дата
Разраб.		Белявская		VI-83
Пров.		Крупник		
Рук. гр.		Крупник		
Гл. спец.		Вайнберг		
Н. контр.		Литвак		
Утв.		Сливак		

А14Б 323.001

Уголок

Лит. И | Масса: См. табл. | Масштаб: —

Лист | Листов 1

См. таблицу

Госстрой СССР САНТЕХПРОЕКТ г. Москва

Копировал: Формат А4

А14Б 323.000СБ

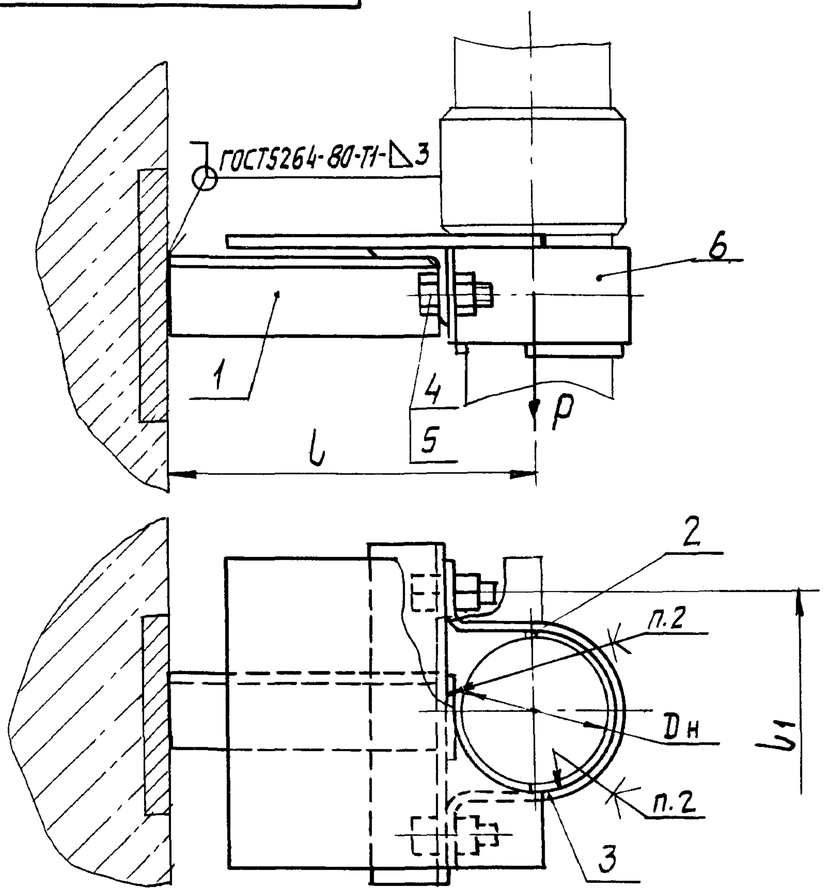

Обозначение	Наружный диаметр трубопровода Dн, мм	Допускаемая нагрузка P, кгс	Размеры, мм		Масса, кг
			l	l1	
А14Б 323.000	50	20	120	78	0,53
-01	110	35	170	146	1,24

1. Размеры для справок.
2. Клей 88Н ТУ 38-1051061-76

Взам. инв. № | Инв. № дубл. | Подп. и дата | Инв. № подл. | Подп. и дата

Изм.	Лист	№ докум.	Подп.	Дата
Разраб.		Белявская		VI-83
Пров.		Крупник		
Рук. гр.		Крупник		
Гл. спец.		Вайнберг		
Н. контр.		Литвак		
Утв.		Сливак		

А14Б 323.000СБ

Опора для вертикальных канализационных трубопроводов к бетонной стене. Dн 50; 110

Лит. И | Масса: См. табл. | Масшт.: —

Лист | Листов 1

Госстрой СССР САНТЕХПРОЕКТ г. Москва

Копировал: 20800 140 Формат А4

Формат	Зона	Поз.	Обозначение	Наименование	Кол. на испол. А14Б 323.010- —	Кол. на испол. А14Б 323.010- 01	Примечание
				Документация			
А4			А14Б 323.010 СБ	Сборочный чертеж	X	X	
				Детали			
А4		1	А14Б 323.001	Уголок	1		
			— 01	Уголок		1	
А4		2	А14Б.323.002	Уголок	1		
			— 01	Уголок		1	
				Стандартные изделия			
				Кронштейн 50 ОСТ36-17-77	1		
				Кронштейн 110 ОСТ36-17-77		1	

Изм.	Лист	№ докум.	Подп.	Дата
Разраб.	Белявская			VI-83
Пров.	Крупник			
Рук. груп.	Крупник			
Н. контр.	Литвак			
Утв.	Спивак			

А14Б323.010

Кронштейн

Лит.	Лист	Листов
И		1

Госстрой СССР САНТЕХПРОЕКТ г. Москва

Копировал: Формат А4

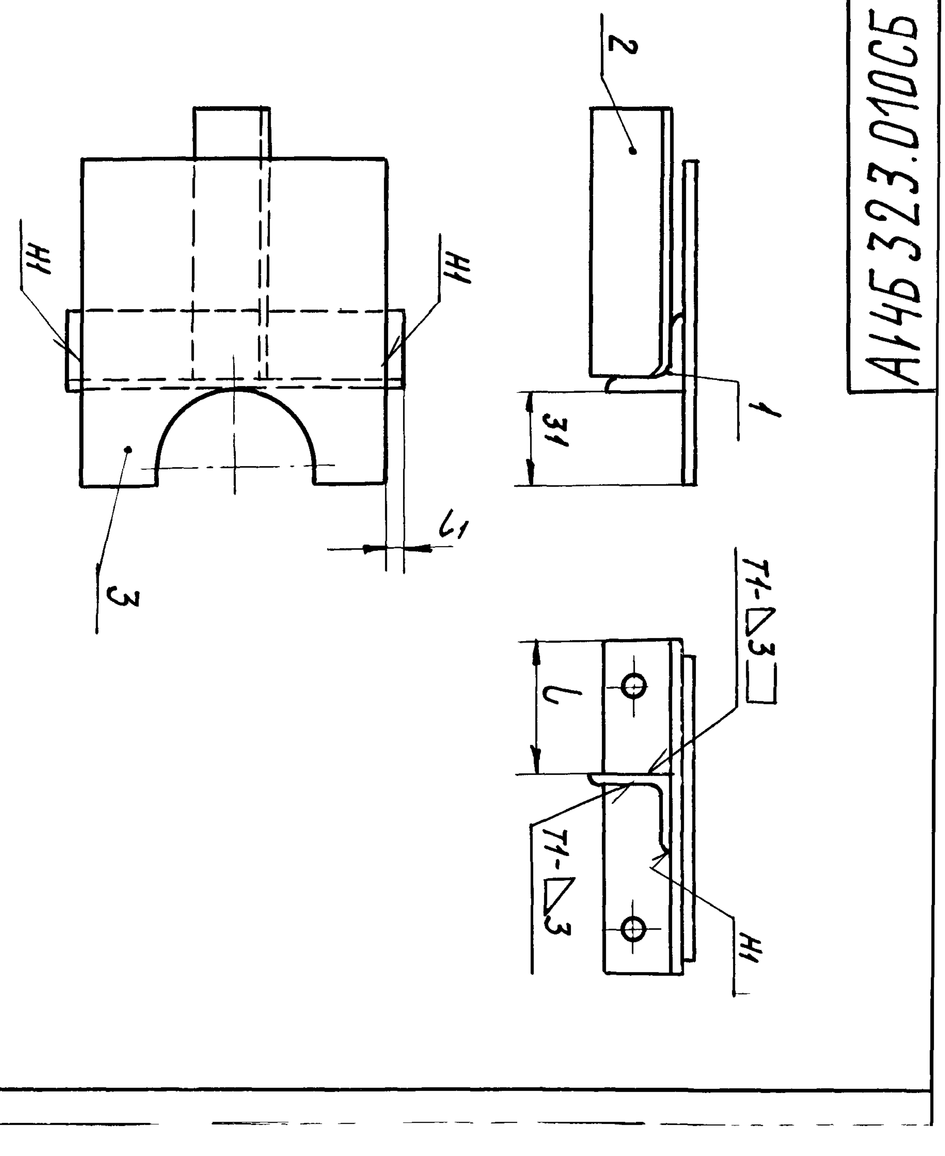

1. Неуказанные предельные отклонения размеров ± t2/2.
2. Сварные швы по ГОСТ 5264-80.

Обозначение	Размеры, мм L	L1	Масса, кг
А14Б 323.010	40	5	0,45
— 01	73	13	1,07

Изм.	Лист	№ докум.	Подп.	Дата
Разраб.	Белявская			VI-83
Пров.	Крупник			
Рук. груп.	Крупник			
Гл. спец.	Вайнберг			
Н. контр.	Литвак			
Утв.	Спивак			

А14Б323.010СБ

Кронштейн

Лит.	Масса	Масштаб
И	См. табл.	—
Лист	Листов 1	

Госстрой СССР САНТЕХПРОЕКТ г. Москва

Копировал: Формат А4

Формат	Зона	Поз.	Обозначение	Наименование	Кол. на исполн. А14Б324.000-										Примечание
					–	01	02	03							
				Документация											
А3			А14Б 324.000 СБ	Сборочный чертеж	X	X	X	X							
				Сборочные единицы											
А4		1	А14Б 324.010	Основание	1										
			-01	Основание		1									
			-02	Основание			1								
			-03	Основание				1							
				Детали											
А4		2	А14Б 289.002	Прокладка	1		1								
			-01	Прокладка		1		1							

Изм	Лист	№ докум.	Подп.	Дата	А14Б 324.000		
Разраб.	Белявская			VI-83	Опора для крепления канализационных трубопроводов к полу Dн 50; 110	Лит.	Лист 1	Листов 2
Пров.	Крупник					И		
Рук. гр.	Крупник					Госстрой СССР САНТЕХПРОЕКТ г. Москва		
Н. контр.	Литвак							
Утв.	Сливак							

Копировал: Да Формат А4

Инв. № подл.	Подп. и дата	Взам. инв. №	Инв. № дубл.	Подп. и дата

Формат	Зона	Поз.	Обозначение	Наименование	Кол. на исполн. А14Б324.000-										Примечание
					–	01	02	03							
А4		3	А14Б 289.002-04	Прокладка	1		1								
			-.08	Прокладка		1		1							
				Стандартные изделия											
		4		Гайка М8.4 ГОСТ 5915-70	2		2								
				Гайка М10.4 ГОСТ 5915-70		2		2							
		5		Скоба СО-50 ОСТ 36-17-77	1		1								
				Скоба СО-110 ОСТ 36-17-77		1		1							
				Прочие изделия											
		6		Дюбель ДГПШ4,5х60 ТУ3-741-74			2	2							

Изм	Лист	№ докум.	Подп.	Дата	А14Б 324.000	Лист 2

Копировал Да Формат А4

1147

А14Б 324.000СБ

Рис. 1

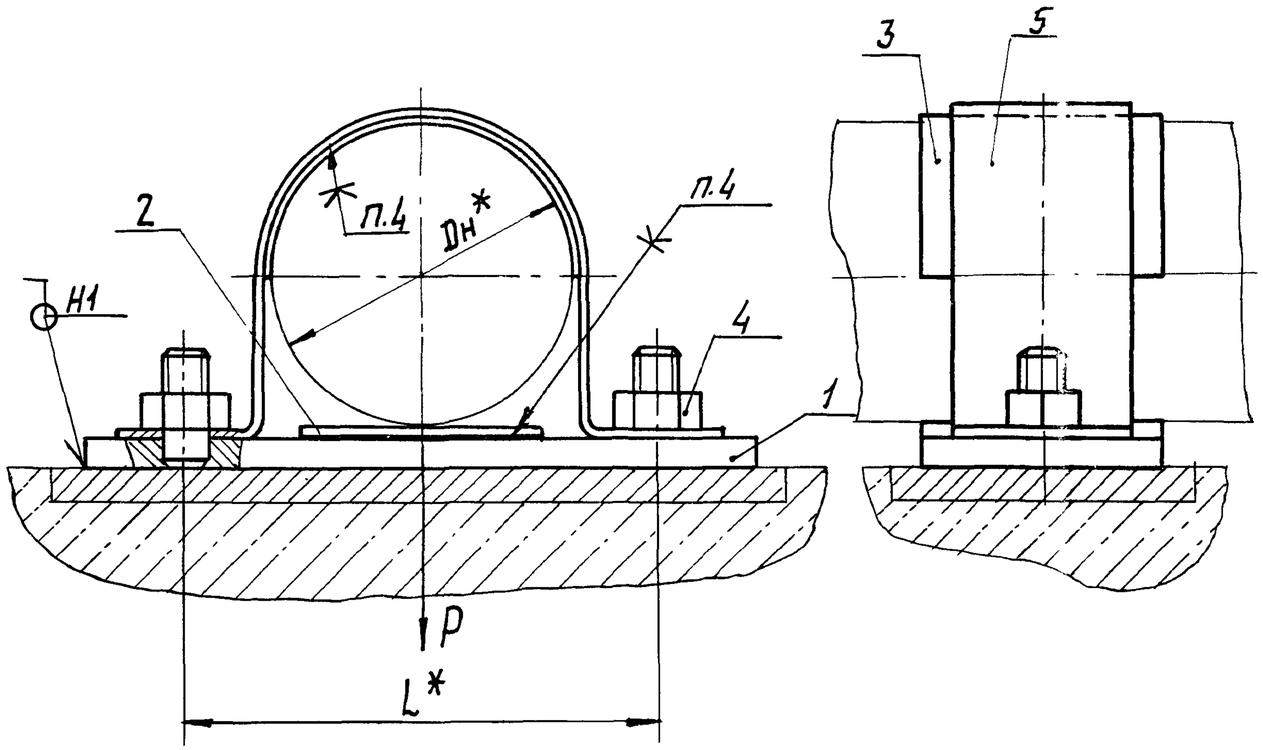

Обозначение	Рис.	Наружный диаметр трубопровода Dн*, мм	Допускаемая нагрузка P, кгс	Размеры, мм		Масса, кг
				L*	L1	
А14Б324.000	1	50	20	78	—	0,26
—01		110	35	146	—	0,50
—02	2	50	20	78	120	0,32
—03		110	35	146	190	0,55

Рис. 2

Остальное - см. рис. 1

М1:2

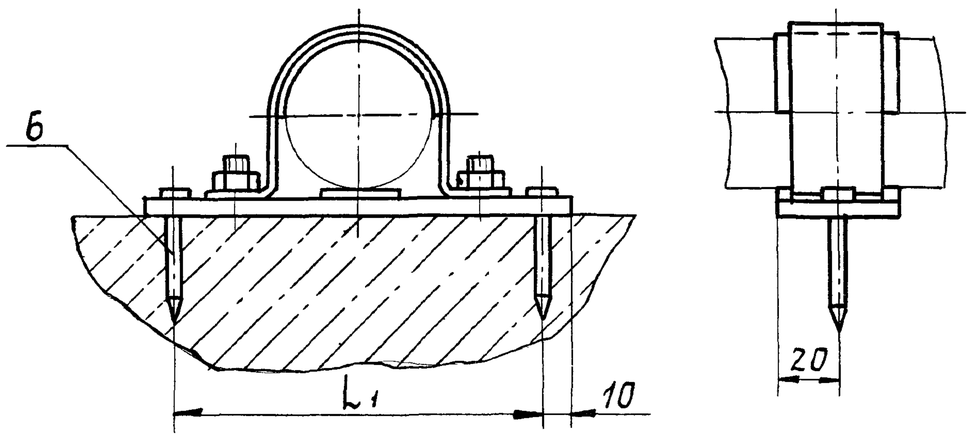

1. * Размеры для справок.
2. Неуказанные предельные отклонения размеров ± t2/2.
3. Сварные швы по ГОСТ 5264-80.
4. Клей 88Н ТУ38-1051061-76.
5. Крепление основания поз. 1 (рис. 2) к полу произвести монтажным пистолетом ПЦ52-1 по ТУ3-741-74

Изм	Лист	№ докум.	Подп.	Дата
Разраб.		Белявская		11-83
Пров.		Крупник		
Рук. гр.		Крупник		
Гл. спец.		Вайнберг		
Н. контр.		Литвак		
Утв.		Спивак		

А14Б324.000СБ

Опора для крепления канализационных трубопроводов к полу Dн 50; 110

Лит.	Масса	Масштаб
И	см. табл.	—
Лист	Листов 1	

Госстрой СССР
САНТЕХПРОЕКТ
г. Москва

Обозначение	Наименование	Кол. на испол. А14Б324.010-			Примечание
		—	01	02	03	
	Документация					
А14Б 324. 010 СБ	Сборочный чертеж					
	Детали					
А14Б 324. 001	Основание	1	1	1	1	
- 01	Основание					
- 02	Основание					
- 03	Основание					
А14Б 324. 002	Шпилька	1	1	1	1	
- 01	Шпилька					

Изм.	Лист	№ докум.	Подп.	Дата
Разраб.		Белявская		VI-83
Пров.		Крупник		
Рук. груп.		Крупник		
Н. контр.		Литвак		
Утв.		Сливак		

А14Б324.010

Основание

Лит.	Лист	Листов
И		1

Госстрой СССР САНТЕХПРОЕКТ г. Москва

Копировал Эц. Формат А4

Инв. № подл. | Подп. и дата | Взам. инв. № | Инв. № дубл. | Подп. и дата

А14Б324.010СБ

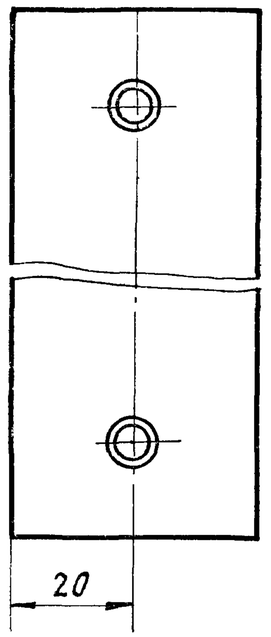

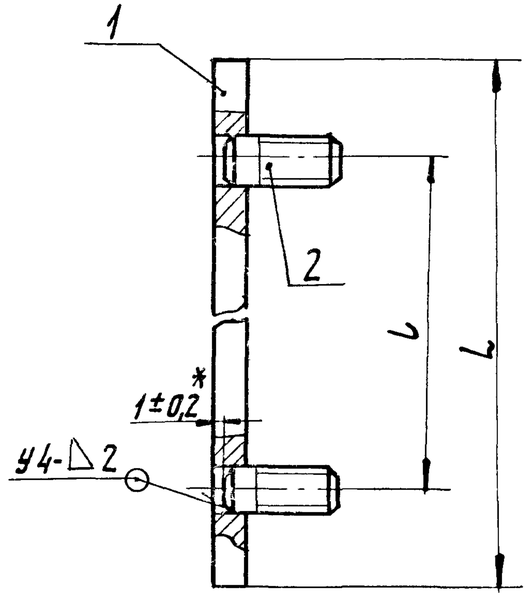

Обозначение	Размеры, мм		Масса, кг
	L	l	
А14Б 324. 010	110	78	0,18
— 01	180	146	0,29
— 02	140	78	0,23
— 03	210	146	0,34

1. Размеры для справок, кроме указанного знаком *
2. Сварные швы по ГОСТ 5264-80

Изм.	Лист	№ докум.	Подп.	Дата
Разраб.		Белявская		VI-83
Пров.		Крупник		
Рук. гр.		Крупник		
Гл. спец.		Вайнберг		
Н. контр.		Литвак		
Утв.		Сливак		

А14Б324.010 СБ

Основание

Лит.	Масса	Масштаб
И	см. табл.	—
Лист	Листов 1	

Госстрой СССР САНТЕХПРОЕКТ г. Москва

А14Б 324.001

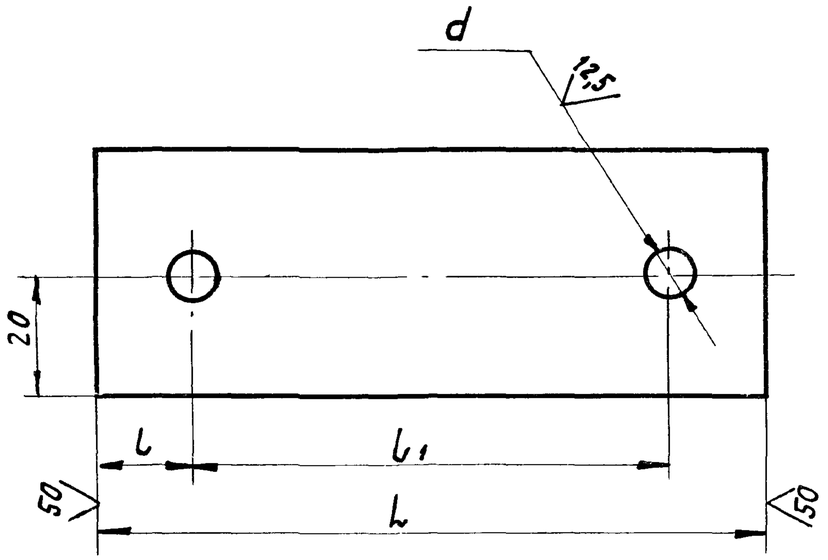

Обозначение	Размеры, мм				Масса, кг
	L	l	l1	d	
А14Б 324. 001	110	16	78	8	0,16
—01	180	17	146	10	0,27
—02	140	31	78	8	0,21
—03	210	32	146	10	0,32

Неуказанные предельные отклонения размеров $\pm t_2; -t_2; \pm t_2/2$

Изм.	Лист	№ докум.	Подп.	Дата
Разраб.		Белявская		VI-83
Пров.		Крупник		
Рук. гр.		Крупник		
Гл. спец.		Вайнберг		
Н. контр.		Литвак		
Утв.		Спивак		

А14Б 324.001

Основание

Лит.	Масса	Масштаб
И	См. табл.	—
Лист	Листов 1	

Полоса Б-5х40 ГОСТ 103-76 / ВСт3пс-3-II ГОСТ 535-79

Госстрой СССР САНТЕХПРОЕКТ г. Москва

А14Б 324.002

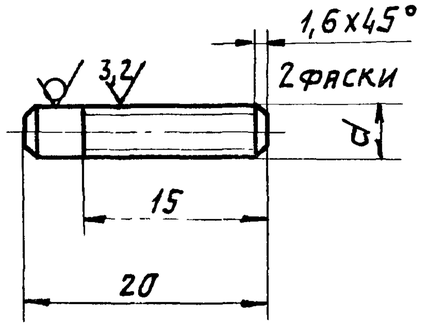

Обозначение	d, мм	Материал	Масса, кг
А14Б 324. 002	М8-8g	Круг В-8,0 ГОСТ 2590-71 / ВСт3пс3-II ГОСТ 535-79	0,008
—01	М10-8g	Круг В-10 ГОСТ 2590-71 / ВСт3пс-3-II ГОСТ 535-79	0,012

Неуказанные предельные отклонения размеров $-t_2; \pm t_2/2$.

Изм.	Лист	№ докум.	Подп.	Дата
Разраб.		Белявская		VI-83
Пров.		Крупник		
Рук. гр.		Крупник		
Гл. спец.		Вайнберг		
Н. контр.		Литвак		
Утв.		Спивак		

А14Б 324.002

Шпилька

Лит.	Масса	Масшт.
И	См. табл.	—
Лист	Листов 1	

См. таблицу

Госстрой СССР САНТЕХПРОЕКТ г. Москва

Инв. № подл. | Подп. и дата | Взам. инв. № | Инв. № дубл. | Подп. и дата

Формат	Зона	Поз.	Обозначение	Наименование	Кол. на исполн. А14Б 325.000- —	01	02	03	04	05	06	07	08	09	Примечание
				Документация											
А3			А14Б 325.000СБ	Сборочный чертеж	X	X	X	X	X	X	X	X	X	X	
				Детали											
А4		1	А14Б 289.002	Прокладка	1	1	1	1	1	1	1	1	1	1	
		2	-04	Прокладка	1	1	1	1	1	1	1	1	1	1	
А4		3	А14Б 325.001	Кронштейн	1										
			-01	Кронштейн		1									
			-02	Кронштейн			1								
			-03	Кронштейн				1							
			-04	Кронштейн					1						
			-05	Кронштейн						1					
			-06	Кронштейн							1				

Изм.	Лист	№ докум.	Подп.	Дата
Разраб.	Белявская			VI-85
Пров.	Крупник			
Рук. гр.	Крупник			
Н. контр.	Литвак			
Утв.	Сливак			

А14Б 325.000

Опора для крепления канализационных трубопроводов к полу Dн 50; 110

Лит.	Лист	Листов
И	1	6

Госстрой СССР САНТЕХПРОЕКТ г. Москва

Копировал: Формат А4

Инв. № подл.	Подп. и дата	Взам. инв. №	Инв. № дубл.	Подп. и дата

Формат	Зона	Поз.	Обозначение	Наименование	Кол. на исполн. А14Б 325.000- —	01	02	03	04	05	06	07	08	09	Примечание
А4		3	А14Б.325.001-07	Кронштейн								1			
			-08	Кронштейн									1		
			-09	Кронштейн										1	
				Стандартные изделия											
		4		Болт М8х20.36 ГОСТ 7798-70	2	2	2	2	2	2	2	2	2	2	
		5		Гайка М8.4 ГОСТ 5915-70	2	2	2	2	2	2	2	2	2	2	
		6		Скоба С0-50 ОСТ 36-17-77	1	1	1	1	1	1	1	1	1	1	

Изм.	Лист	№ докум.	Подп.	Дата

А14Б.325.000

Лист 2

Копировал: Формат А4

Формат	Зона	Поз.	Обозначение	Наименование	Кол. на исполн. А14Б 325.000- 10	11	12	13	14	15	16	17	18	19	Примечание
				Документация											
А3			А14Б 325. 000 СБ	Сборочный чертеж	X	X	X	X	X	X	X	X	X	X	
				Детали											
А4		1	А14Б 289. 002	Прокладка						1	1	1	1	1	
			-01	Прокладка	1	1	1	1	1						
		2	-04	Прокладка						1	1	1	1	1	
			-08	Прокладка	1	1	1	1	1						
А4		3	А14Б 325. 001-10	Кронштейн	1										
			-11	Кронштейн		1									
			-12	Кронштейн			1								
			-13	Кронштейн				1							
			-14	Кронштейн					1						
А4		7	А14Б 325. 002	Кронштейн						1					
			-01	Кронштейн							1				
			-02	Кронштейн								1			
			-03	Кронштейн									1		

Изм	Лист	№ докум.	Подп.	Дата	А14Б 325.000	Лист 3

Копировал. Формат А4

Инв. № подл.	Подп. и дата	Взам. инв. №	Инв. № дубл	Подп. и дата

Формат	Зона	Поз.	Обозначение	Наименование	Кол. на исполн. А14Б 325.000- 10	11	12	13	14	15	16	17	18	19	Примечание
А4		7	А14Б 325. 002 -04	Кронштейн										1	
				Стандартные изделия											
		4		Болт М8х20.36 ГОСТ 7798-70						2	2	2	2	2	
				Болт М10х20.36 ГОСТ 7798-70	2	2	2	2	2						
		5		Гайка М8.4 ГОСТ 5915-70						2	2	2	2	2	
				Гайка М10.4 ГОСТ 5915-70	2	2	2	2	2						
		6		Скоба СО-50 ОСТ 36-17-77						1	1	1	1	1	
				Скоба СО-110 ОСТ 36-17-77	1	1	1	1	1						
				Прочие изделия											
		8		Дюбель Д ГПШ 4,5х60 ТУ3-741-74						2	2	2	2	2	

Изм	Лист	№ докум.	Подп.	Дата	А14Б 325.000	Лист 4

Копировал. Формат А4

Инв. № подл. | Подп. и дата | Взам. инв. № | 947

Формат	Зона	Поз.	Обозначение	Наименование	Кол. на исполн. А146325.000- 20	21	22	23	24	25	26	27	28	29	Примечание
				Документация											
А3			А146325.000СБ.	Сборочный чертеж	X	X	X	X	X	X	X	X	X	X	
				Детали											
А4		1	А146289.002	Прокладка	1	1	1	1	1						
			-01	Прокладка						1	1	1	1	1	
		2	-04	Прокладка	1	1	1	1	1						
			-08	Прокладка						1	1	1	1	1	
А4		7	А146325.002-05	Кронштейн	1										
			-06	Кронштейн		1									
			-07	Кронштейн			1								
			-08	Кронштейн				1							
			-09	Кронштейн					1						
			-10	Кронштейн						1					
			-11	Кронштейн							1				
			-12	Кронштейн								1			
			-13	Кронштейн									1		

Изм	Лист	N докум.	Подп	Дата	А146325.000	Лист 5

Копировал Формат А4

Инв.N подл.	Подп. и дата	Взам. инв.N	Инв.N дубл.	Подп. и дата

Формат	Зона	Поз.	Обозначение	Наименование	Кол. на исполн. А146325.000- 20	21	22	23	24	25	26	27	28	29	Примечание
А4		7	А146325.002-14	Кронштейн										1	
				Стандартные изделия											
		4		Болт М8х20.36 ГОСТ 7798-70	2	2	2	2	2						
				Болт М10х20.36.ГОСТ 7798-70						2	2	2	2	2	
		5		Гайка М8.4 ГОСТ 5915-70	2	2	2	2	2						
				Гайка М10.4 ГОСТ 5915-70						2	2	2	2	2	
		6		Скоба СО-500СТ 36-17-77	1	1	1	1	1						
				Скоба СО-110.ОСТ 36-17-77						1	1	1	1	1	
				Прочие изделия											
		8		Дюбель ДГПШ4,5х60 ТУ3-741-74	2	2	2	2	2	2	2	2	2	2	

Изм	Лист	N докум.	Подп.	Дата	А146325.000	Лист 6

Копировал Формат А4

Рис. 1

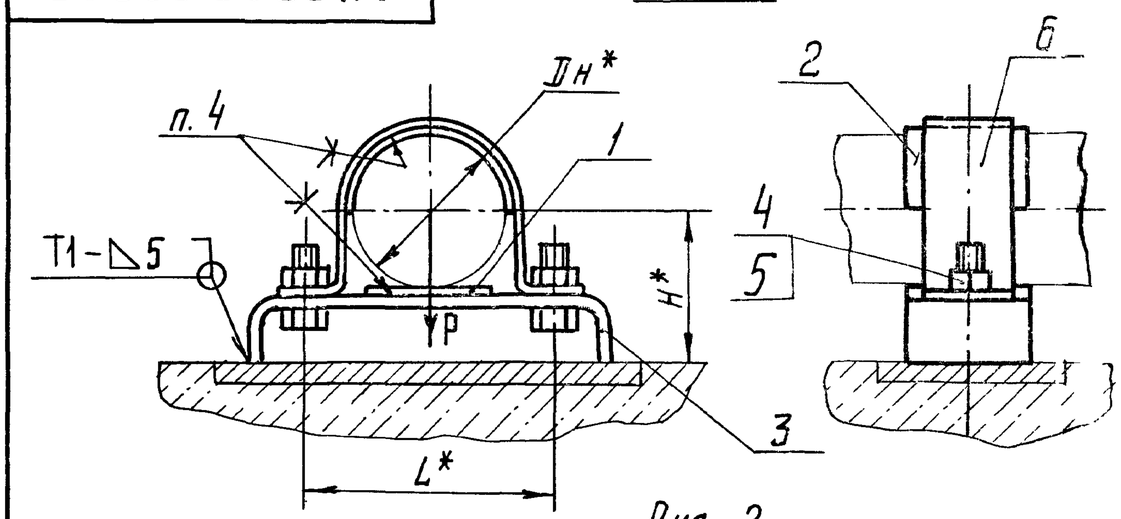

Рис. 2

Остальное - см. рис. 1.

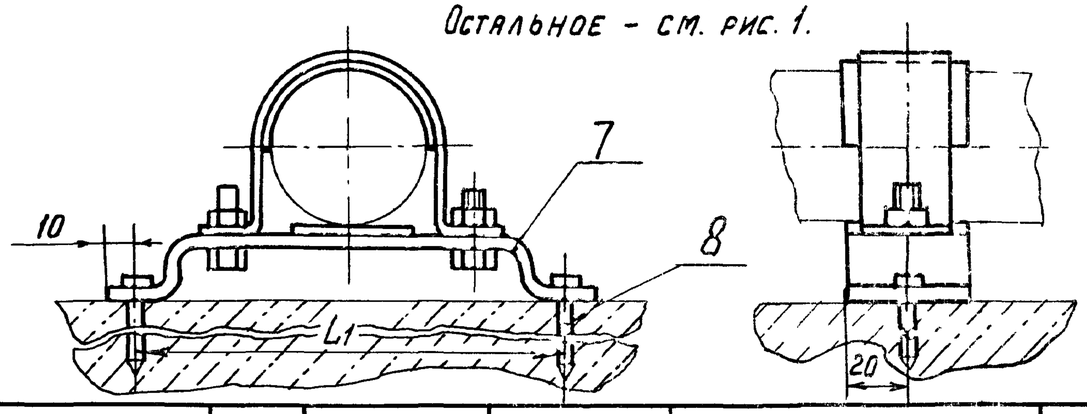

Обозначение	Рис.	Наружный диаметр трубопровода Дн*, мм.	Допускаемая нагрузка Р, кгс	Размеры, мм H*	Размеры, мм L*	Размеры, мм L1	Масса, кг.
А146325.000	1	50	20	50	78	—	0,33
-01				60			0,36
-02				70			0,39
-03				80			0,43
-04				90			0,46
-05				100			0,49
-06				115			0,54
-07				125			0,57
-08				140			0,61
-09				155			0,66
-10		110	35	90	146	—	0,56
-11				100			0,59.

Продолжение

Обозначение	Рис.	Наружный диаметр трубопровода Дн*, мм.	Допускаемая нагрузка Р, кг.	Размеры, мм H*	Размеры, мм L*	Размеры, мм L1	Масса, кг.
А146325.000-12	1	110	35	110	146	—	0,62
-13				125			0,67
-14				155			0,76
-15	2	50	20	50	78	140	0,38
-16				60			0,42
-17				70			0,45
-18				80			0,48
-19				90			0,51
-20				100			0,54
-21				115			0,59
-22				125			0,63
-23				140			0,67
-24				155			0,71
-25		110	35	90	146	210	0,66
-26				100			0,69
-27				110			0,72
-28				125			0,77
-29				155			0,86.

1. * Размеры для справок.
2. Неуказанные предельные отклонения размеров ±t2/2.
3. Сварные швы по ГОСТ 5264-80.
4. Клей 88Н ТУ 38-105106I-76.
5. Крепление кронштейна поз. 7 к полу произвести монтажным пистолетом ПЦ 52-1 по ТУ3-741-74.

Изм.	Лист	№ докум.	Подп.	Дата
Разраб.	Белявская			VI.83
Пров.	Крупник			
Рук. груп.	Крупник			
Гл. спец.	Э. Айнберг			
Н. контр.	Литвак			
Утв.	Сливак			

А146325.000СБ

Опора для крепления канализационных трубопроводов к полу Дн 50, 110.

Лит	Масса	Масшт.
И	См. табл.	—
Лист	Листов 1	

Госстрой СССР САНТЕХПРОЕКТ г. Москва

Копировал

Серия 4.900-9 вып. 1

Инв. № подл. | Подп. и дата | Взам. инв. № | Инв. № дубл. | Подп. и дата

А1464 325.001

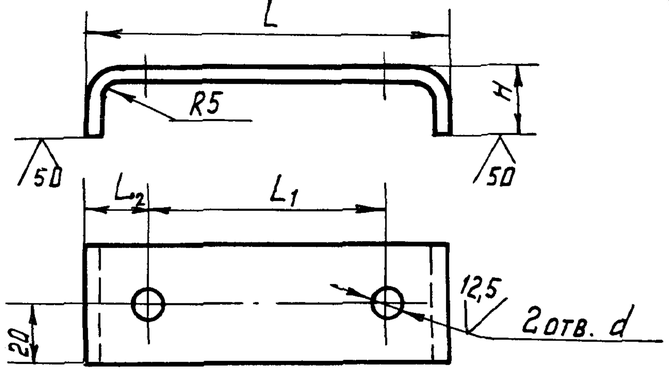

Обозначение	Размеры, мм.					Масса, кг.
	L	L1	L2	H	d	
А1464325.001				22		0,25
–01				32		0,28
–02				42		0,31
–03				52		0,35
–04	120	78	21	62	10	0,38
–05				72		0,41
–06				87		0,46
–07				97		0,49
–08				112		0,53
–09				127		0,58
–10				32		0,35
–11				42		0,38
–12	160	146	22	52	12	0,41
–13				67		0,46
–14				97		0,55

Неуказанные предельные отклонения размеров $+t_2; -t_2; \pm t_2/2$.

Изм.	Лист	N докум.	Подп.	Дата
	Разраб.	Белявская		VI-83
	Пров.	Крупник		
	Рук.групп.	Крупник		
	Гл.спец.	Вайнберг		
	Н.контр.	Литвак		
	Утв.	Спивак		

А1464 325.001

Кронштейн

Лит	Масса	Масшт.
И	См. табл.	–
Лист	Листов 1	

Полоса $\frac{Б\,4 \times 4{,}0\ ГОСТ\ 103\text{-}76}{ВСт3пс\text{-}3\text{-}I\ ГОСТ\ 535\text{-}79}$

Госстрой СССР САНТЕХПРОЕКТ г. Москва

Инв. N подл. | Подп. и дата | Взам. инв. № | Инв. N дубл. | Подп. и дата

А1464 325.002

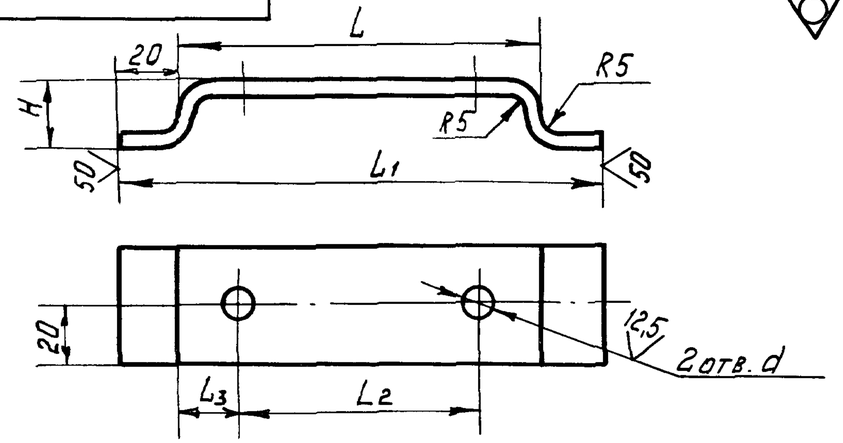

Обозначение	Размеры, мм						Масса, кг
	L	L1	L2	L3	H	d	
А1464325.002					22		0,30
– 01					32		0,34
– 02					42		0,37
– 03					52		0,40
– 04					62		0,43
– 05	120	160	78	21	72	10	0,46
– 06					87		0,51
– 07					97		0,55
– 08					112		0,59
– 09					127		0,63
– 10					32		0,45
– 11					42		0,48
– 12	190	230	146	22	52	12	0,51
– 13					67		0,56
– 14					97		0,65

Неуказанные предельные отклонения размеров $+t_2; -t_2; \pm t_2/2$

Изм.	Лист	N докум.	Подп.	Дата
	Разраб.	Белявская		VI-83
	Пров.	Крупник		
	Рук.групп.	Крупник		
	Гл.спец.	Вайнберг		
	Н.контр.	Литвак		
	Утв.	Спивак		

А1464 325.002

Кронштейн

Лит.	Масса	Масшт.
И	См. табл.	—
Лист	Листов 1	

Полоса $\frac{Б\text{-}4 \times 40\ ГОСТ\ 103\text{-}76}{ВСт3пс\text{-}3\text{-}I\ ГОСТ\ 535\text{-}79}$

Госстрой СССР САНТЕХПРОЕКТ г. Москва

Формат	Зона	Поз.	Обозначение	Наименование	Кол. на исполн. А14Б326.000 —	Кол. на исполн. А14Б326.000 -01	Примечание
				Документация			
А4			А14Б 326.000 СБ	Сборочный чертеж			
				Сборочные единицы			
А4		1	А14Б 326.010	Кронштейн	1		
			-01	Кронштейн		1	
				Детали			
А4		2	А14Б 289.002	Прокладка	1		
			-01	Прокладка		1	
		3	-04	Прокладка	1		
			-08	Прокладка		1	

Изм.	Лист	№ докум.	Подп.	Дата
Разраб.	Белявская			V-83
Пров.	Крупник			
Рук.группы	Крупник			
Н.контр.	Литвак			
Утв.	Спивак			

А14Б 326.000

Опора для вертикальных канализационных трубопроводов к бетонной стене Ду 50, 110

Лит.	Лист	Листов
И	1	2

Госстрой СССР Сантехпроект г. Москва

Копировала: Крайлина Формат: А4

Формат	Зона	Поз.	Обозначение	Наименование	Кол. на исполн. А14Б326.000 —	Кол. на исполн. А14Б326.000 -01	Примечание
				Стандартные изделия			
		4		Болт М8х20.36 ГОСТ 7798-70	2		
				Болт М10х20.36 ГОСТ 7798-70		2	
		5		Гайка М8.4 ГОСТ 5915-70	2		
				Гайка М10.4 ГОСТ 5915-70		2	
		6		Скоба СО-50 ОСТ 36-17-77	1		
				Скоба СО-110 ОСТ36-17-77		1	
				Прочие изделия			
		7		Дюбель ДГПШ4,5х40 ТУ3-741-74	4		
				Дюбель ДГПШ4,5х60 ТУ3-741-74		4	

20800

151

Изм.	Лист	№ докум.	Подп.	Дата

А14Б 326.000

Лист 2

Копировала: Крайлина Формат: А4

А146323.002

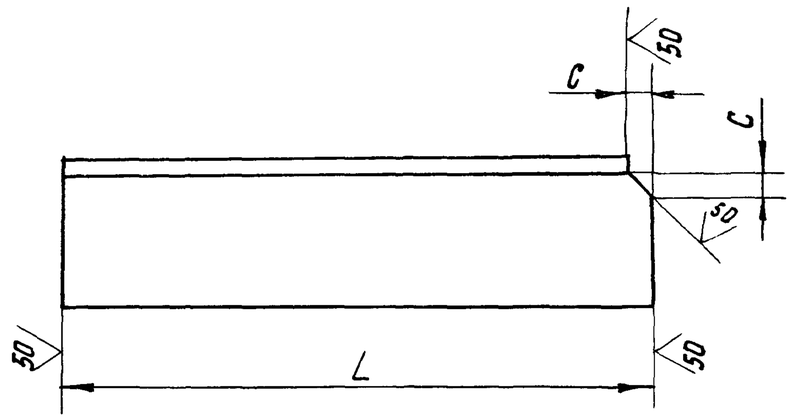

Обозначение	Размеры, мм		Материал	Масса, кг
	L	С		
А146323.002	89	4	Уголок Б-25×25×3 ГОСТ 8509-72 / ВСт3пс-3-I ГОСТ 535-79	0,08
-01	108	5	Уголок Б-32×32×4 ГОСТ 8509-72 / ВСт3пс3-I ГОСТ 535-79	0,1

Неуказанные предельные отклонения размеров - t_2; $\pm t_2/2$.

Изм	Лист	N докум.	Подп.	Дата
Разраб.	Белявская			VI-83
Пров.	Крупник			
Рук. груп.	Крупник			
Гл. спец.	Вайнберг			
Н. контр.	Литвак			
Утв.	Сливак			

А146323.002

Уголок.

Лит	Масса	Масшт.
И	См. табл.	—
Лист	Листов 1	

См. таблицу

Госстрой СССР САНТЕХПРОЕКТ г. Москва

Копировал Формат А4

А146326.000СБ

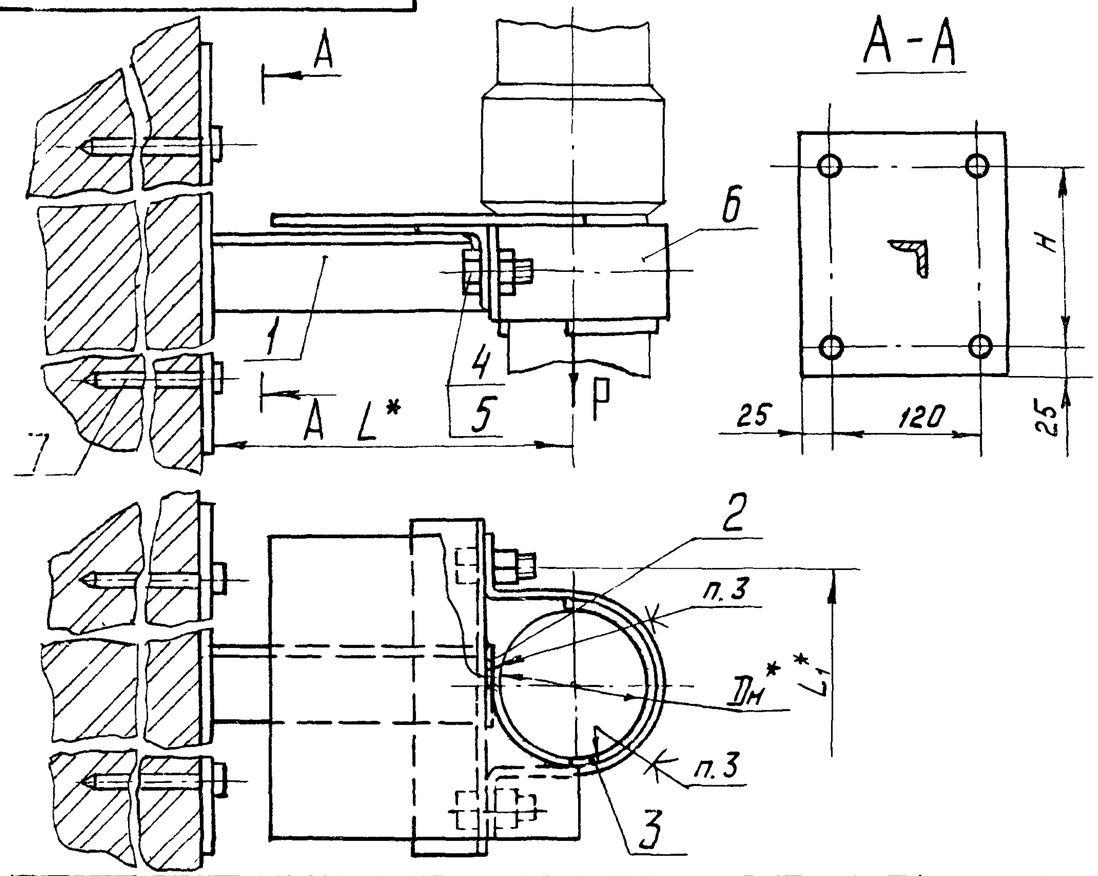

Обозначение	Наружный диаметр трубопровода Dн*, мм.	Допускаемая нагрузка Р, кгс.	Размеры, мм.			Масса, кг.
			Н	L*	L1*	
А146326.000	50	20	150	120	78	1,06
-01	110	35	250	170	146	2,43

1. * Размеры для справок.
2. Неуказанные предельные отклонения размеров $\pm t_2/2$.
3. Клей 88Н ТУ38-1051061-76
4. Крепление кронштейна поз. 1 произвести монтажным пистолетом ПЦ 52-1 по ТУ3-741-76

Подп. и дата | Инв. N дубл. | Взам. инв. N | Подп. и дата | Инв. N подл.

Изм	Лист	N докум.	Подп.	Дата
Разраб.	Белявская			VI-83
Пров.	Крупник			
Рук. груп.	Крупник			
Гл. спец.	Вайнберг			
Н. контр.	Литвак			
Утв.	Сливак			

А146326.000СБ

Опора для вертикальных канализационных трубопроводов к бетонной стене Dн 50; 110

Лит	Масса	Масшт.
И	См. табл.	—
Лист	Листов 1	

Госстрой СССР САНТЕХПРОЕКТ г. Москва

Копировал Мальшкова 20800

Серия 4.903-9 Вып. 1

Обозначение	Наименование	Кол. на исполн. –	Кол. на исполн. 01	Примечание
	Документация			
А1Б326.010СБ	Сборочный чертеж		X	
	Детали			
А1Б290.001	Плита	1	1	
-01	Плита		1	
А1Б323.001	Уголок	1	1	
-01	Уголок		1	
А1Б323.002	Уголок	1	1	
-01	Уголок		1	
	Стандартные изделия			
Кронштейн 50 ОСТ 36-17-77		1	1	
Кронштейн 110 ОСТ36-17-77			1	

Формат	Зона	Поз.
А4		1
А4		2
А4		3
		4

А1Б326.010

Кронштейн

Лит | Лист | Листов 1

Госстрой СССР САНТЕХПРОЕКТ г. Москва

Копировал

Формат А4

Изм.	Лист	N докум.	Подп.	Дата
Разраб.		Белявская		VI-83
Пров.		Крупник		
Рук. груп.		Крупник		
Н. контр.		Литвак		
Утв.		Спивак		

А1Б326.010СБ

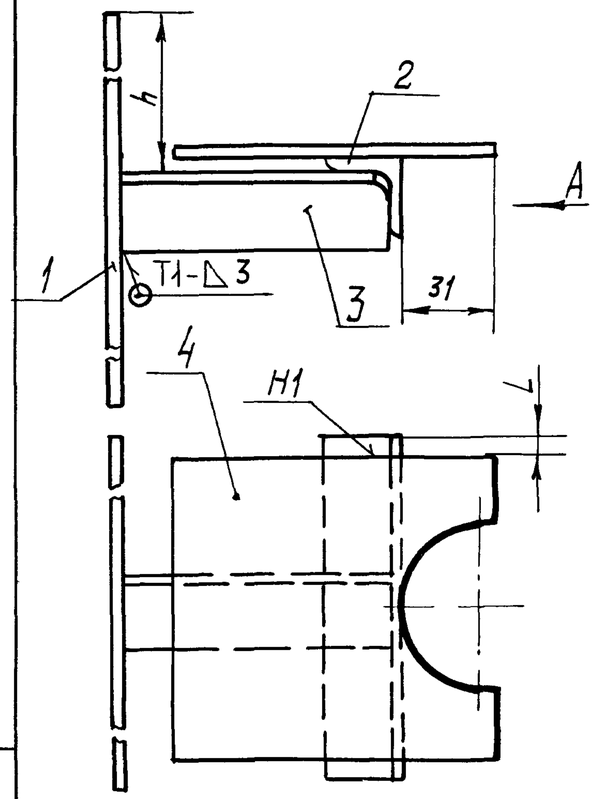

Вид А

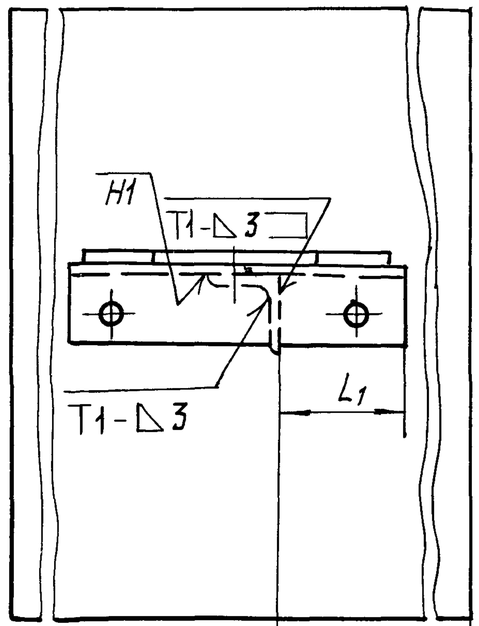

Обозначение	Размеры, мм				Масса, кг
	h	L	L1	L2	
А1Б326.010	87	5	40	72	0,98
-01	134	13	73	69	2,27

1. Неуказанные предельные отклонения размеров ± t2/2.
2. Сварные швы по ГОСТ 5264-80.

Взам. инв. N | Подп. и дата | Инв. N дубл. | Подп. и дата | Инв. N подл.

Изм	Лист	N докум.	Подп.	Дата
Разраб.		Белявская		VI-83
Пров.		Крупник		
Рук. груп.		Крупник		
Гл. спец.		Вайнберг		
Н. контр.		Литвак		
Утв.		Спивак		

А1Б326.010СБ

Кронштейн

Лит	Масса	Масшт.
И	См. табл.	—
Лист	Листов 1	

Госстрой СССР САНТЕХПРОЕКТ г. Москва

Копировал Мельникова 20800 153 Формат А4

А14Б327.002

50 (√)

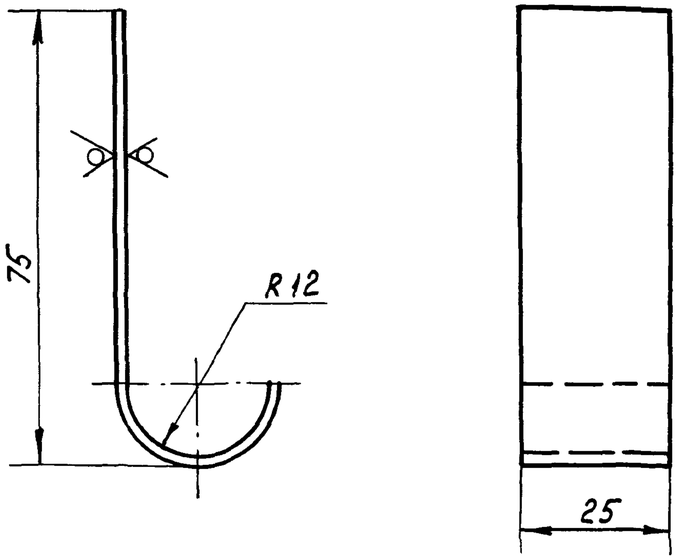

Неуказанные предельные отклонения размеров – t_2; $\pm t_2/2$

Лист	N докум.	Подп.	Дата
Разраб.	Белявская		VI-83
Пров.	Крупник		
Рук групп	Крупник		
Гл. спец.	Вайнберг		
Н. контр.	Литвак		
Утв.	Спивак		

А14Б327.002

Хомут

Лит	Масса	Масшт.
И	0,05	1:1

Лист | Листов 1

Лист Б-2,0 ГОСТ 19903-74
4-IV-ВСт3 ПС ГОСТ 16523-70

Госстрой СССР
САНТЕХПРОЕКТ
г. Москва

Копировал

Формат А4

А14Б327.000

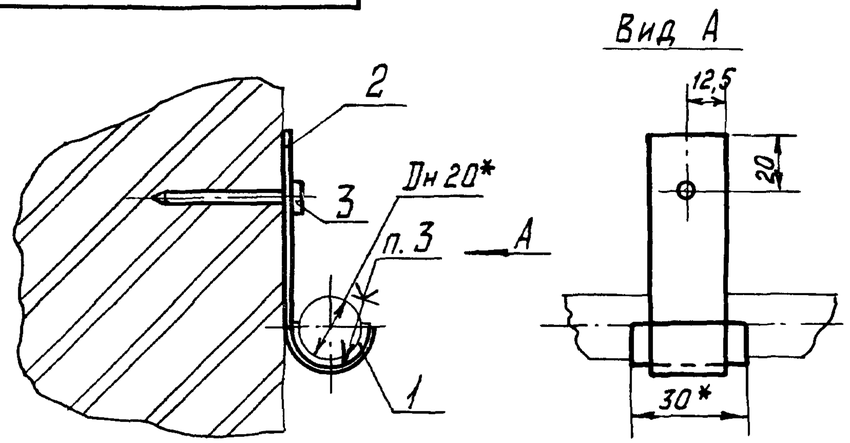

1. * Размеры для справок.
2. Неуказанные предельные отклонения размеров $\pm t_2/2$
3. Клей 88Н ТУ38-1051061-76.
4. Крепление хомута поз. 2 произвести монтажным пистолетом ПЦ 52-1 по ТУ3-741-74.

Формат	Зона	Поз.	Обозначение	Наименование	Кол	Примеч.
				Детали		
Б4		1	А14Б327.001	Прокладка 30-0,52×40-0,62		
				Пластина 2, лист ОМБ-М		
				ГОСТ 7338-77	1	0,005 кг.
А4		2	А14Б327.002	Хомут	1	
				Прочие изделия		
				Дюбель ДГПШ 4,5×40 ТУ3-741-74	1	

Инв. N подл. | Подп. и дата | Взам. инв. N | Инв. N дубл. | Подп. и дата

Изм	Лист	N докум.	Подп.	Дата
Разраб.		Белявская		VI-83
Пров.		Крупник		
Рук групп		Крупник		
Гл. спец.		Вайнберг		
Н. контр.		Литвак		
Утв.		Спивак		

А14Б327.000

Опора для трубопроводов

Лит	Масса	Масштаб
И	0,06	1:2

Лист | Листов 1

Госстрой СССР
САНТЕХПРОЕКТ
г. Москва

Копировал

Формат А4