ТИПОВЫЕ СТРОИТЕЛЬНЫЕ КОНСТРУКЦИИ, ИЗДЕЛИЯ И УЗЛЫ

СЕРИЯ 1.020-1/87

КОНСТРУКЦИИ КАРКАСА МЕЖВИДОВОГО ПРИМЕНЕНИЯ ДЛЯ МНОГОЭТАЖНЫХ ОБЩЕСТВЕННЫХ ЗДАНИЙ, ПРОИЗВОДСТВЕННЫХ И ВСПОМОГАТЕЛЬНЫХ ЗДАНИЙ ПРОМЫШЛЕННЫХ ПРЕДПРИЯТИЙ

ВЫПУСК 4-1

ДИАФРАГМЫ ЖЕСТКОСТИ

РАБОЧИЕ ЧЕРТЕЖИ

Вх. 32850 л. 1/119

ТИПОВЫЕ СТРОИТЕЛЬНЫЕ КОНСТРУКЦИИ, ИЗДЕЛИЯ И УЗЛЫ

СЕРИЯ 1.020-1/87

КОНСТРУКЦИИ КАРКАСА МЕЖВИДОВОГО ПРИМЕНЕНИЯ ДЛЯ МНОГОЭТАЖНЫХ ОБЩЕСТВЕННЫХ ЗДАНИЙ,ПРОИЗВОДСТВЕННЫХ И ВСПОМОГАТЕЛЬНЫХ ЗДАНИЙ ПРОМЫШЛЕННЫХ ПРЕДПРИЯТИЙ

ВЫПУСК 4-1

ДИАФРАГМЫ ЖЕСТКОСТИ

РАБОЧИЕ ЧЕРТЕЖИ

РАЗРАБОТАНЫ
ЦНИИЭП ТОРГОВО-БЫТОВЫХ ЗДАНИЙ
И ТУРИСТСКИХ КОМПЛЕКСОВ

ДИРЕКТОР ИНСТИТУТА В.ЛЕПСКИЙ
НАЧАЛЬНИК ОТДЕЛА Б.ВОЛЫНСКИЙ
ГЛ.ИНЖЕНЕР ИНСТИТУТА С.ШАЦ

ЦНИИПРОМЗДАНИЙ
ГЛ.ИНЖЕНЕР ИНСТИТУТА В.ГРАНЕВ
НАЧАЛЬНИК ОТДЕЛА З.КОДЫШ

НИИЖБ ГОССТРОЯ СССР

ДИРЕКТОР ИНСТИТУТА Р.СЕРЫХ
НАЧ. ЛАБОРАТОРИИ В.КЛЕВЦОВ
ЗАВ. СЕКТОРОМ Н.КОРОВИН

УТВЕРЖДЕНЫ
ГОССТРОЕМ СССР
ПРОТОКОЛ от 12.12.90 № АЧ-15

Вх. 32850 л.2

Настоящий выпуск содержит рабочие чертежи железобетонных диафрагм жесткости для зданий с высотами этажей 3,0; 3,6; 4,2; 4,8 м и техподпольем высотой 2,0 м, при расстоянии между осями зданий 3,0; 6,0; 7,2 и 9,0 м.

Изделия предназначены для применения в зданиях с неагрессивной, а также со слабой и среднеагрессивной газовой средой.

Опалубочные размеры и армирование диафрагм жесткости для высот 2,0 и 3,3 м приняты применительно к изготовлению в кассетах; для высот 3,6; 4,2 и 4,8 м – применительно к изготовлению в горизонтальных формах.

Диафрагмы жесткости запроектированы с симметричной двусторонней полкой и с односторонней полкой, сплошные и с проемами. Размеры проемов приняты 1320х2140 (мм) для общественных зданий и 1920х2540 (мм) для зданий производственного назначения. Указания по компоновке и расчету диафрагм приведены в выпусках 0-1, 0-2, 0-3 серии 1.020-1/87. Арматурные изделия для диафрагм разработаны в выпуске 4-2. Технические требования по изготовлению и приемке диафрагм жесткости приведены в выпуске 0-7 "Указания по заводской технологии изготовления изделий"

Значение нормируемой отпускной прочности на сжатие должно приниматься 70% от класса бетона в теплый период года и 90% – в холодный период года.

Для диафрагм жесткости, изготовляемых в кассетах, распалубка, погрузка и выгрузка при транспортировке и монтаж производятся с использованием 2-х петель типа УП. Распалубку диафрагм, изготовляемых в горизонтальных формах, производить за 4 петли (2 петли типа СПГ- и 2 петли типа СПВ-). При этом положение петель типа СПГ уточняется при пробном формовании. Кантование и монтаж диафрагм, изготовляемых в горизонтальных формах, производится за петли типа СПВ. После установки диафрагм в проектное положение петли, расположенные на верхних торцах, должны срезаться.

Диафрагмы жесткости, изготовляемые в кассетах, должны транспортироваться и складироваться только в вертикальном положении. Указания по транспортировке, складированию и кантованию диафрагм жесткости приведены в выпуске 0-7.

При применении диафрагм жесткости в условиях воздействия слабой и среднеагрессивной газовых сред в проекте конкретного объекта должны быть указаны специальные мероприятия по изготовлению диафрагм жесткости, вытекающие из характера агрессивной среды и требований главы СНиП 2.03.11-85.

Маркировка диафрагм принята по ГОСТ 23009-78. Обозначение типа конструкций:

2Д – диафрагма с двумя полками;

1Д – диафрагма с одной полкой;

2ДП, 1ДП – диафрагмы с проемами, расположенными посередине;

2ДПК, 1ДПК – диафрагмы с проемами, расположенными с краю.

Обозначение габаритов конструкций : первое число – округленная длина диафрагм в дециметрах; второе число – номинальная высота диафрагмы в дециметрах.

Дополнительные индексы, характеризующие левое и правое расположение проемов в однополочных диафрагмах: Л, П. Например: 2Д 30.42 – диафрагма с двумя полками, беспроемная, длиной 2980 мм, высотой 4170 мм. 1ДПК 56.33Л – диафрагма с одной полкой, с проемом, расположенным у левого края, длиной 5560 мм, высотой 3270 мм.

Перечень выпусков, входящих в серию 1.020-1/87, приведен в выпуске 0-0.

Вх.32850 л.3

НАЧ.ОТД.	ВОЛЫНСКИЙ		1.020-1/87. 4-1- ТТ
Н.КОНТР.	ВАСИЛЬЕВА		
ГЛ.КОНСТ	ШАЦ		Технические требования
ГИП	ОСТРОВА		
ГИП	ОСИНА		

СТАДИЯ	ЛИСТ	ЛИСТОВ
Р		1

ЦНИИЭП торгово-бытовых зданий и туристских комплексов

ИНВ. ПОДЛ. | ПОДПИСЬ И ДАТА | ВЗАМ.ИНВ.

ФОРМАТ А3

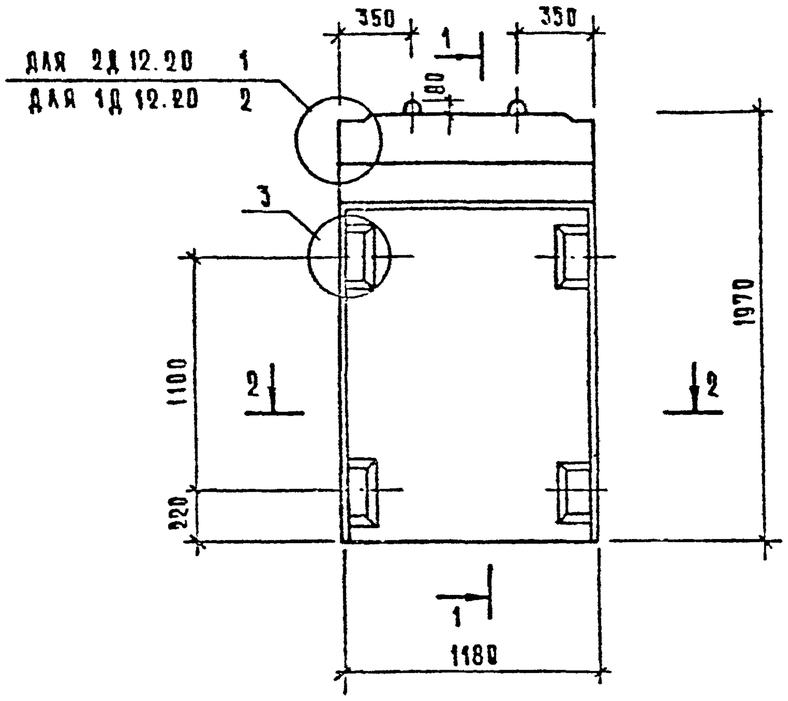

2 — 2

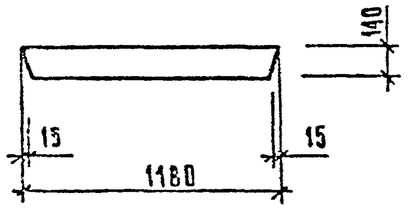

1 — 1

ДЛЯ 2Д 12.20

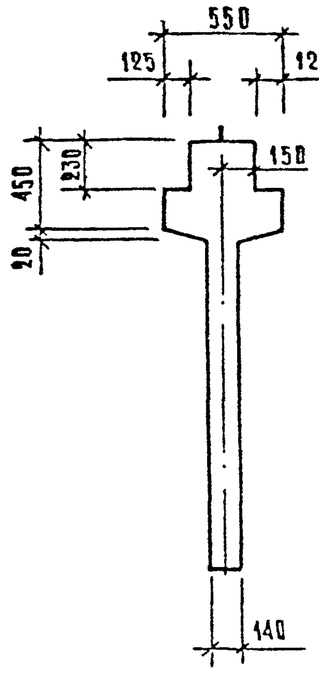

ДЛЯ 1Д 12.20

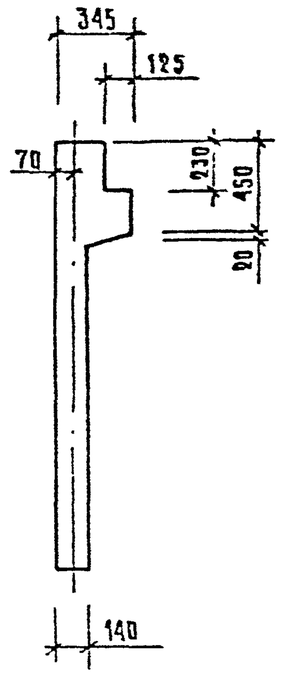

МАРКА ДИАФРАГМЫ ЖЕСТКОСТИ	РАСХОД МАТЕРИАЛОВ			
	ТЯЖЕЛЫЙ БЕТОН КЛ В25 м³	ДРЕВЕСИНА м³	СТАЛЬ кг	
2 Д 12. 20	0,48	—	58.93	1.9
1 Д 12. 20	0,40	—	55,82	1.8

1. Узлы см. К 33.
2. Ведомость расхода стали см РС

Вх. 32850 1.4

Нач. отд	Волынский		
Н. контр	Лукина		
Гл. конст	Шац		
ГИП	Острова		
ГИП	Гекина		
Провер	Носова		
Разраб	Вагрльева		

1.020-1/87. 4-1-К1

Диафрагмы жесткости 2Д 12.20, 1Д 12.20

Стадия	Лист	Листов
Р	1	

ЦНИИЭП

Инв. № подл. | Подпись и дата | Взам. инв. №

Копировал

Формат А3

3 — 3

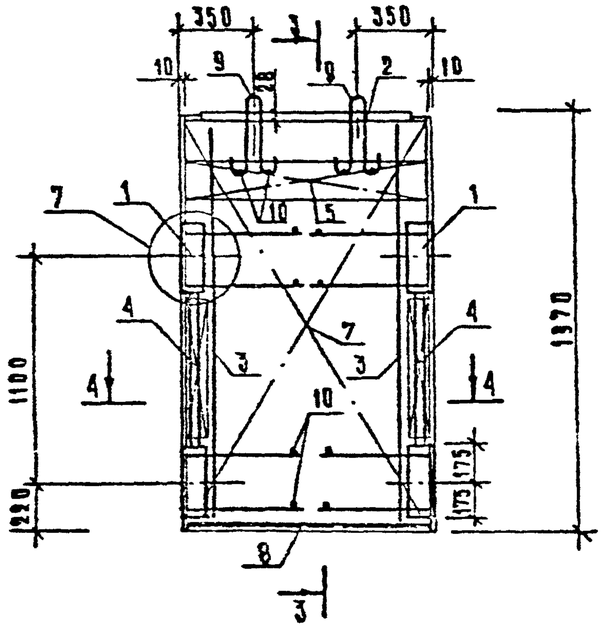

ДЛЯ 2Д 12.20

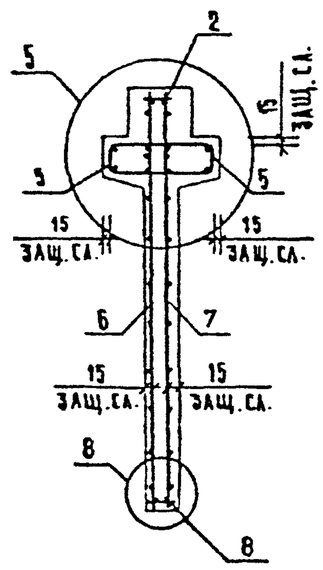

ДЛЯ 1Д 12.20

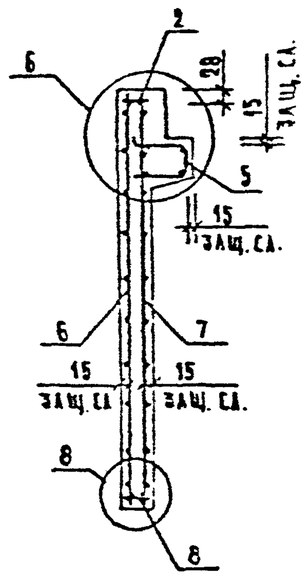

4 — 4

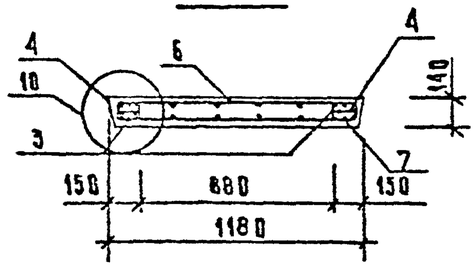

Инв. № подл. | Подпись и дата | Взам. инв. №

Вх 32850 1.6

1020-1/87.4-1-К1

Лист 2

ФОРМАТ А3

МАРКА ДИАФРАГМЫ	ПОЗ.	МАРКА АРМАТУРНОГО ИЗДЕЛИЯ	КОЛ.	МАССА, КГ		ОБОЗНАЧЕНИЕ ДОКУМЕНТА
				1 ШТ	ВСЕГО	
2Д 12.20	1	СМН-1	2	15.46	30.92	К1
	2	СКР-1	1	7.09	7.09	К3
	3	КР-1	2	1.12	2.24	К40
	4	КР-24	2	0.65	1.30	К51
	5	КР-29	2	3.12	6.23	К54
	6	С-1	1	4.17	4.17	К5
	7	С-2	1	4.17	4.17	К5
	8	КР-43	1	0.77	0.77	К60
	9	УП1-5	2	0.84	1.69	1.400-9 В.1
	10	Ø6AIII L= 130	12	0.03	0.35	Б/Ч
	ИТОГО: 58.93					

МАРКА ДИАФРАГМЫ	ПОЗ.	МАРКА АРМАТУРНОГО ИЗДЕЛИЯ	КОЛ.	МАССА, КГ		ОБОЗНАЧЕНИЕ ДОКУМЕНТА
				1 ШТ	ВСЕГО	
1Д 12.20	1	СМН-1	2	15.46	30.92	К1
	2	СКР-1	1	7.09	7.09	К3
	3	КР-1	2	1.12	2.24	К40
	4	КР-24	2	0.65	1.30	К51
	5	КР-30	1	3.12	3.12	К55
	6	С-1	1	4.17	4.17	К5
	7	С-2	1	4.17	4.17	К5
	8	КР-43	1	0.77	0.77	К60
	9	УП1-5	2	0.84	1.69	1.400-9 В.1
	10	Ø6AIII L= 130	12	0.03	0.35	Б/Ч
	ИТОГО: 55.82					

1. В ТАБЛИЦЕ ПРИВЕДЕНО ОБОЗНАЧЕНИЕ ДОКУМЕНТА АРМАТУРНЫХ ИЗДЕЛИЙ ПО ВЫПУСКУ 1.020-1/87. 4-2
2. АРМАТУРА КЛАССА AIII ПО ГОСТ 5781-82

Вх. 32850 л. 6

1.020-1/87. 4-1-К1

ЛИСТ 3

ФОРМАТ А3

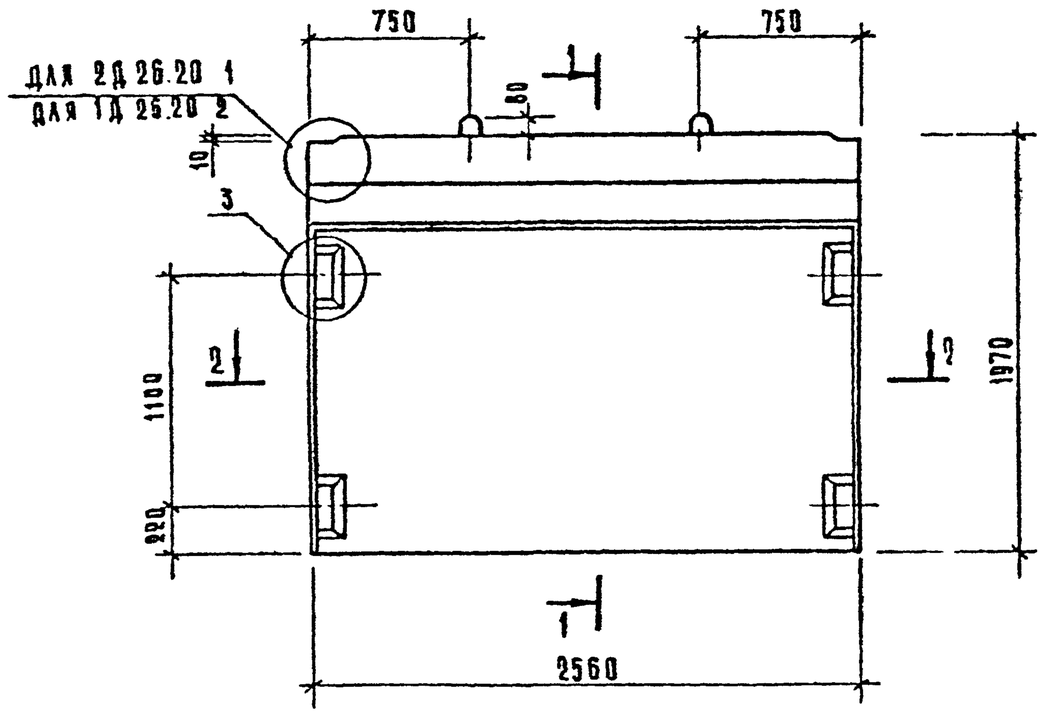

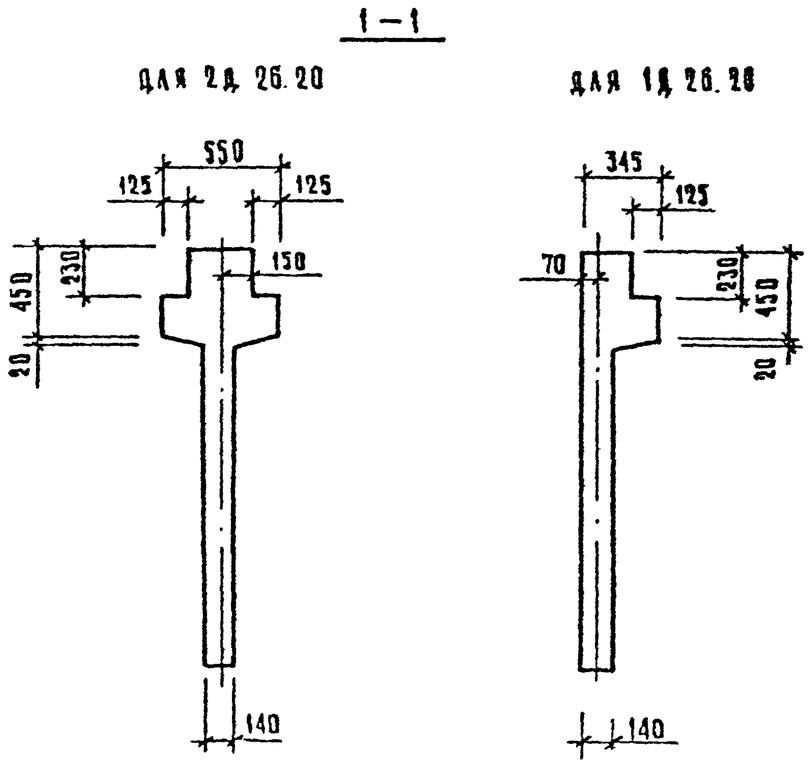

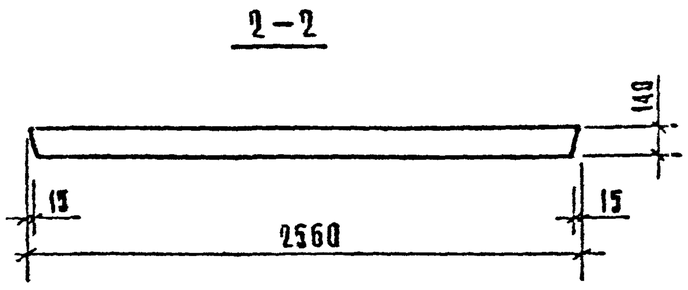

МАРКА ДИАФРАГМЫ ЖЕСТКОСТИ	РАСХОД МАТЕРИАЛОВ			МАССА ДИАФРАГМЫ ЖЕСТКОСТИ т.
	ТЯЖЕЛЫЙ БЕТОН КЛ В25 м3	ДРЕВЕСИНА м3	СТАЛЬ кг	
2Д 26.20	1,05	—	83,90	2,63
1Д 26 20	0,88	—	77,08	2,20

1. Узлы см. К33
2. Ведомость расходя стали см. РС

Вх. 32850 л. 7

НАЧ.ОТД	ВОЛЫНСКИЙ	
Н.КОНТР	ЛУКИНА	
ГА КОНСТ	ШАЦ	
ГИП	ОСТРОВА	
ГИП	ОСИНА	
ПРОВЕР	НОСОВА	
РАЗРАБ	ВАСИЛЬЕВА	

1.020-1/87. 4-1-К2

ДИАФРАГМЫ ЖЕСТКОСТИ 2Д 26.20; 1Д 26.20

СТАДИЯ	ЛИСТ	ЛИСТОВ
Р	1	3

ЦНИИЭП торгово-бытовых зданий и туристских комплексов

ИНВ. И ПОДЛ. | ПОДПИСЬ И ДАТА | ВЗАМ. ИНВ. И

КОПИРОВАЛ:

ФОРМАТ А3

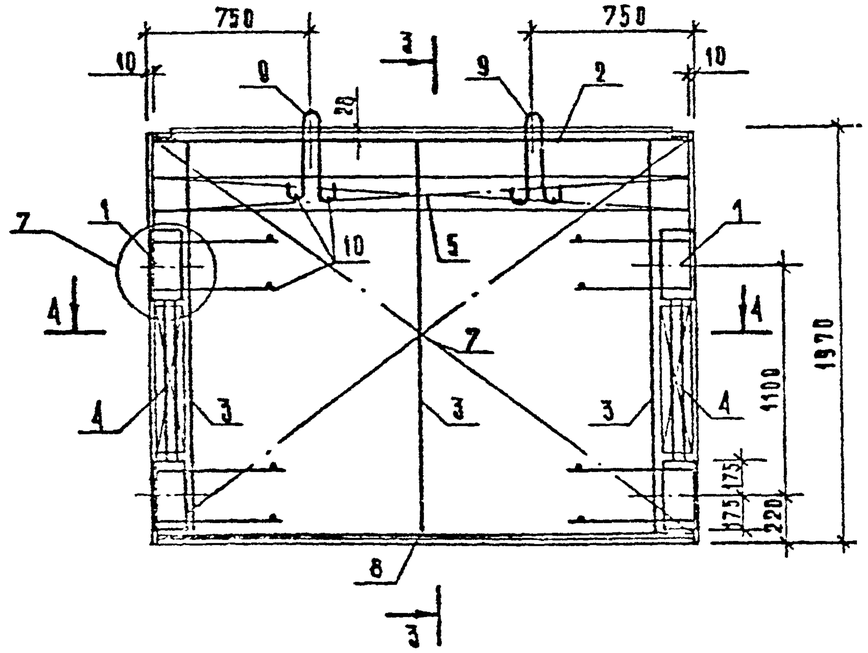

3 — 3

ДЛЯ 2Д 26.20

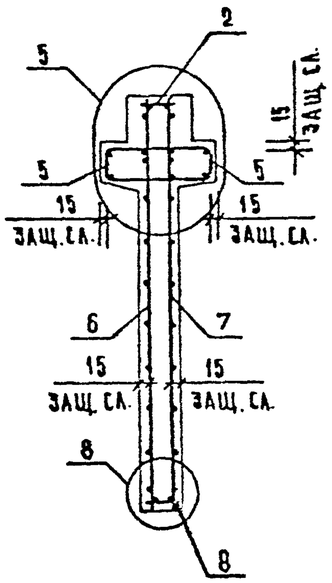

ДЛЯ 1Д 26.20

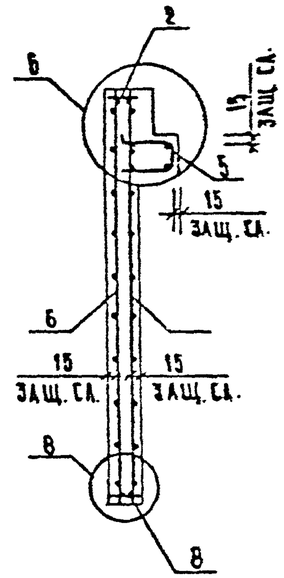

4 — 4

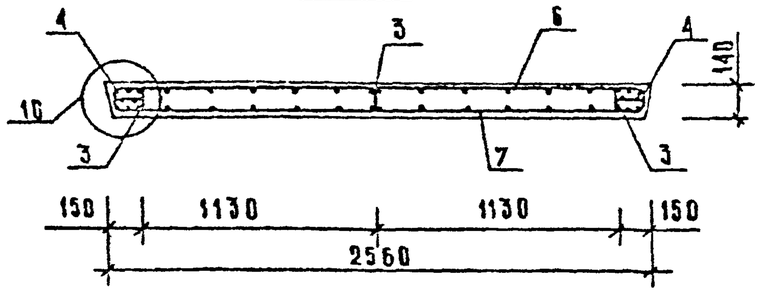

Инв. № подл. | Подпись и дата | Взам. инв. №

Вх. 32850 л.8

1.020-1/87.4-1-К2

Лист 2

Формат А3

МАРКА ДИАФРАГМЫ	ПОЗ.	МАРКА АРМАТУРНОГО ИЗДЕЛИЯ	КОЛ.	МАССА, КГ		ОБОЗНАЧЕНИЕ ДОКУМЕНТА
				1 ШТ	ВСЕГО	
2Д 26.20	1	СМН-1	2	15.46	30.92	К1
	2	СКР-4	1	11.52	11.52	К3
	3	КР-1	3	1.12	3.36	К40
	4	КР-24	2	0.65	1.30	К51
	5	КР-35	2	6.82	13.63	К56
	6	С-3	1	9.12	9.12	К6
	7	С-4	1	9.12	9.12	К6
	8	КР-44	1	1.78	1.78	К60
	9	УП1-7	2	1.39	2.78	1.400-9 В.1
	10	Ф6АIII L= 130	12	0.03	0.35	Б/Ч
		ИТОГО: 83.90				

МАРКА ДИАФРАГМЫ	ПОЗ.	МАРКА АРМАТУРНОГО ИЗДЕЛИЯ	КОЛ.	МАССА, КГ		ОБОЗНАЧЕНИЕ ДОКУМЕНТА
				1 ШТ	ВСЕГО	
1Д 26.20	1	СМН-1	2	15.46	30.92	К1
	2	СКР-4	1	11.52	11.52	К3
	3	КР-1	3	1.12	3.36	К40
	4	КР-24	2	0.65	1.30	К51
	5	КР-36	1	6.82	6.82	К57
	6	С-3	1	9.12	9.12	К6
	7	С-4	1	9.12	9.12	К6
	8	КР-44	1	1.78	1.78	К60
	9	УП1-7	2	1.39	2.78	1.400-9 В.1
	10	Ф6АIII L= 130	12	0.03	0.35	Б/Ч
		ИТОГО: 77.08				

1. В ТАБЛИЦЕ ПРИВЕДЕНО ОБОЗНАЧЕНИЕ ДОКУМЕНТА АРМАТУРНЫХ ИЗДЕЛИЙ ПО ВЫПУСКУ 1.020-1/87. 4-2
2. АРМАТУРА КЛАССА А-III ПО ГОСТ 5781-82

Вх. 32850 л. 9

ФОРМАТ А3

САПР ТБЗТК | ТЛП СП | РУК.ГР. СТ.ИНЖ. | ВИНСКИР БУРЛАКОВА

ИНВ. ПОДЛ. | ПОДПИСЬ И ДАТА | ВЗАМ.ИНВ.

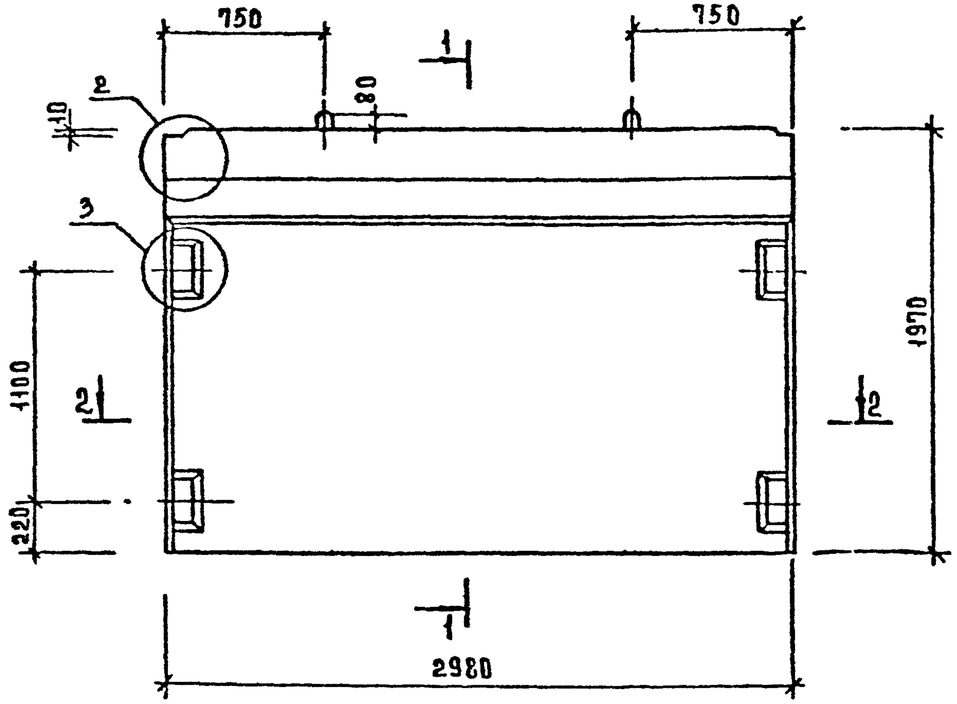

1-1

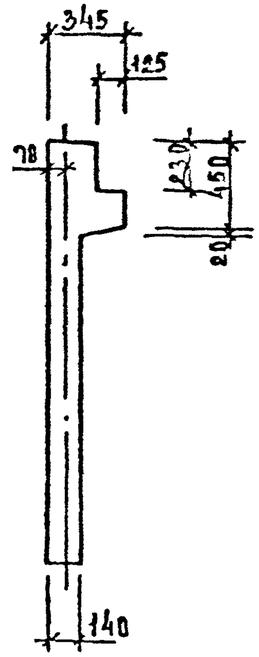

2-2

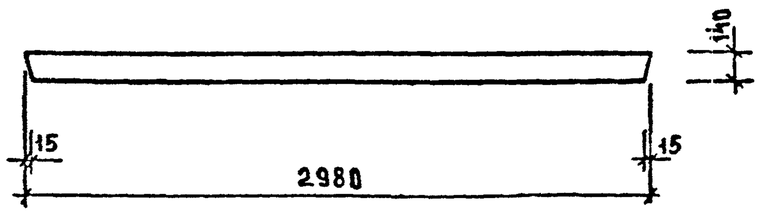

МАРКА ДИАФРАГМЫ ЖЕСТКОСТИ	РАСХОД МАТЕРИАЛОВ			МАССА ДИАФРАГМЫ ЖЕСТКОСТИ Т
	ТЯЖЕЛЫЙ БЕТОН КЛ. В25 М³	ДРЕВЕСИНА М³	СТАЛЬ КГ	
1Д 30.20	1,02	—	82,66	2,55

1. Узлы см. К 33
2. Ведомость расхода стали см. РС

Инв. № подл. | Подпись и дата | Взам. инв. №

Вх. 32850 л. 10

Нач. отд.	Волынский		
Н. контр.	Лукина		
Гл. конст.	Шац		
ГИП	Острова		
ГИП	Осина		
Провер.	Носова		
Разраб.	Васильева		

1.020-1/87.4-1-К3

Диафрагма жесткости 1Д 30.20

Стадия	Лист	Листов
Р	1	3

ЦНИИЭП торгово-бытовых зданий и туристских комплексов

Формат А3

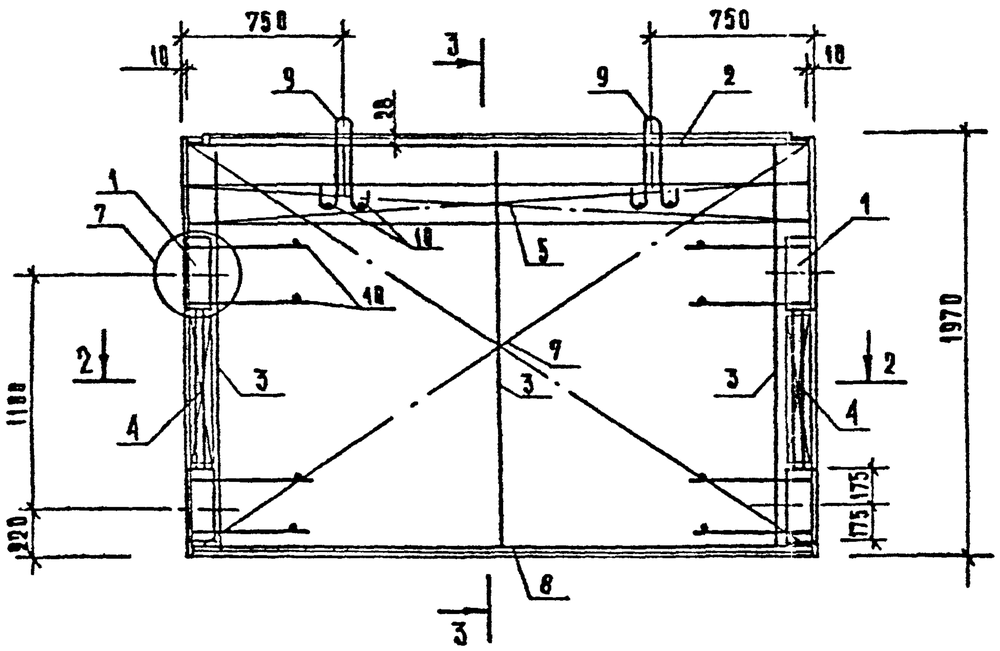

3 — 3

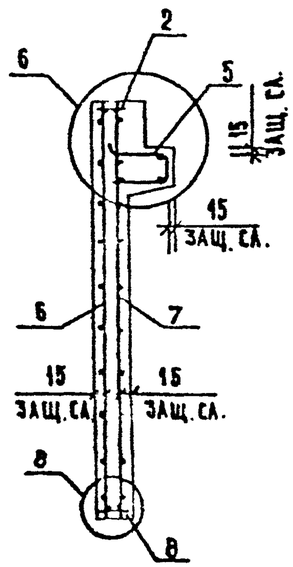

2 — 2

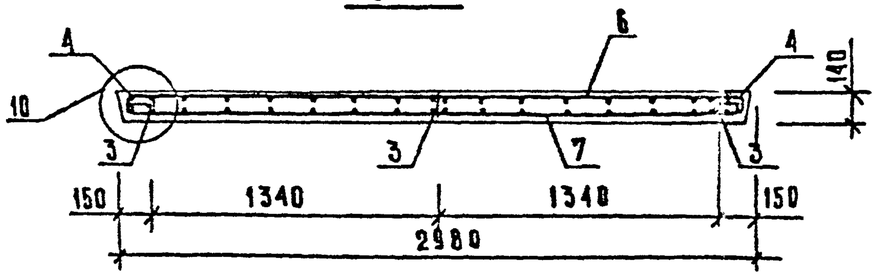

Инв. N подл. | Подпись и дата | Взам. инв. N

Вх. 32850 л. 11

1.020-1/87.4-1-КЗ

Лист 2

ФОРМАТ А3

МАРКА ДИАФРАГМЫ	ПОЗ.	МАРКА АРМАТУРНОГО ИЗДЕЛИЯ	КОЛ.	МАССА, КГ		ОБОЗНАЧЕНИЕ ДОКУМЕНТА
				1 ШТ	ВСЕГО	
1Д 30.20	1	СМН-1	2	15.46	30.92	К1
	2	СКР-5	1	12.88	12.88	К4
	3	КР-1	3	1.12	3.36	К40
	4	КР-24	2	0.65	1.30	К51
	5	КР-38	1	7.87	7.87	К59
	6	С-5	1	10.57	10.57	К7
	7	С-6	1	10.57	10.57	К7
	8	КР-45	1	2.07	2.07	К60
	9	УП1-7	2	1.39	2.78	1.400-9 В.1
	10	Ф6АIII L= 130	12	0.03	0.35	Б/Ч
	ИТОГО: 82.66					

1. В ТАБЛИЦЕ ПРИВЕДЕНО ОБОЗНАЧЕНИЕ ДОКУМЕНТА АРМАТУРНЫХ ИЗДЕЛИЙ ПО ВЫПУСКУ 1.020-1/87. 4-2
2. АРМАТУРА КЛАССА А-III ПО ГОСТ 5781-82

Вх 32850 л.12

ТБЗТК | ТЛП | СП | РУК.ГР. | СТ.ИНЖ. | ВИНОКУР | БУРЛАКОВА

ИНВ. ПОДЛ. | ПОДПИСЬ И ДАТА | ВЗАМ.ИНВ.

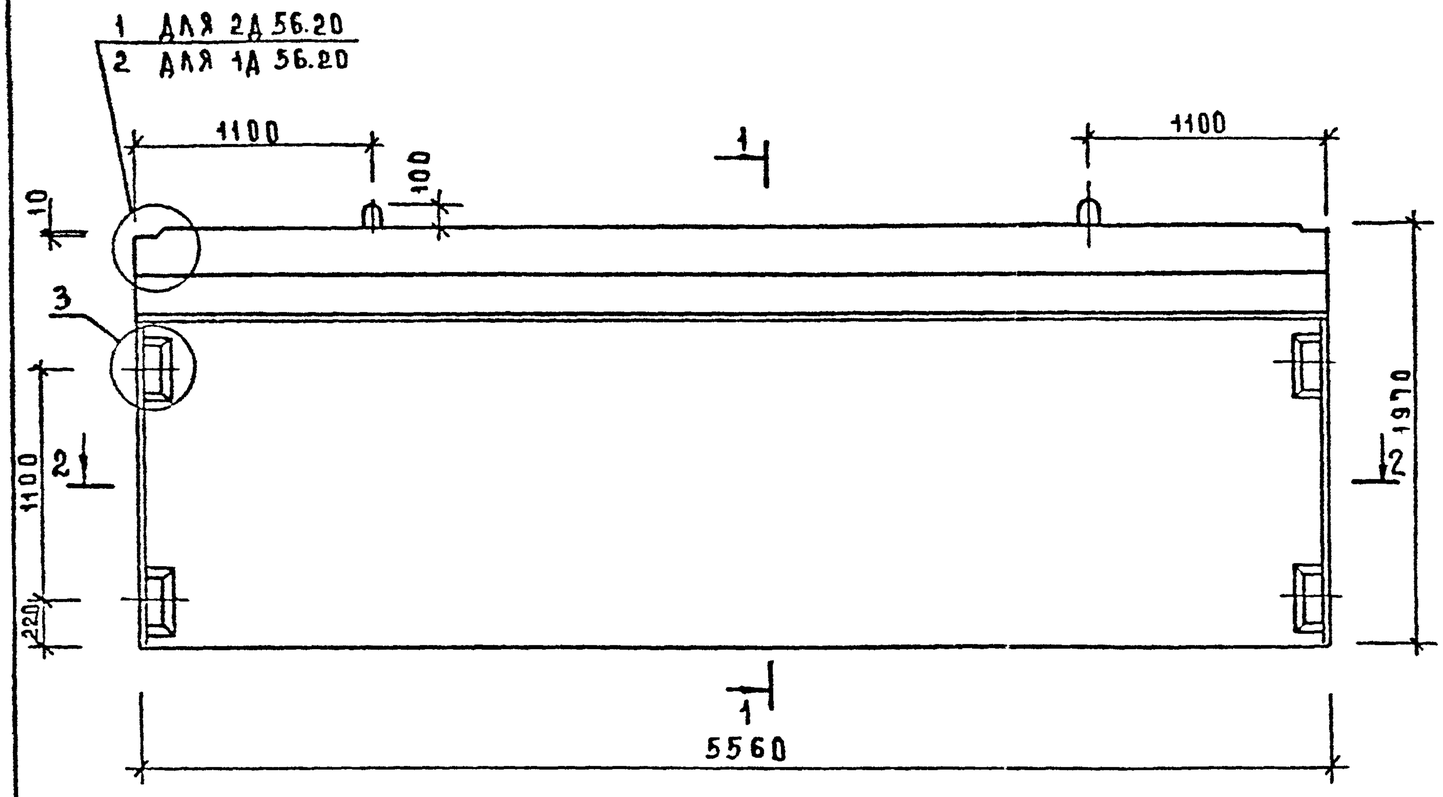

1—1

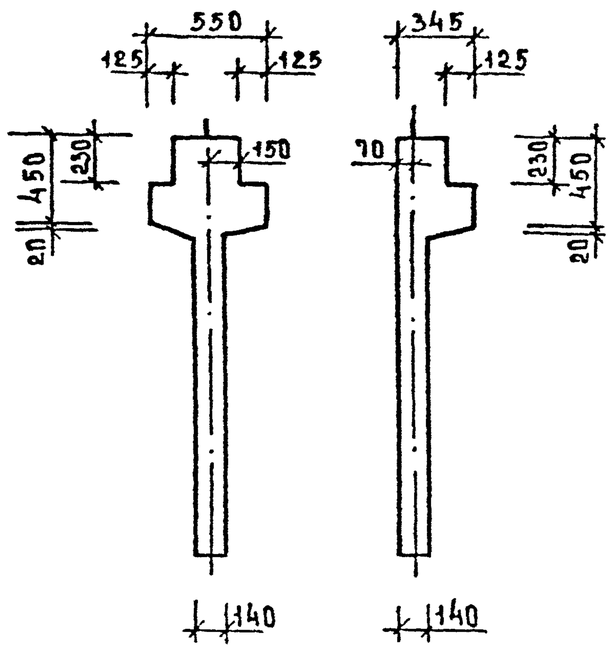

2—2

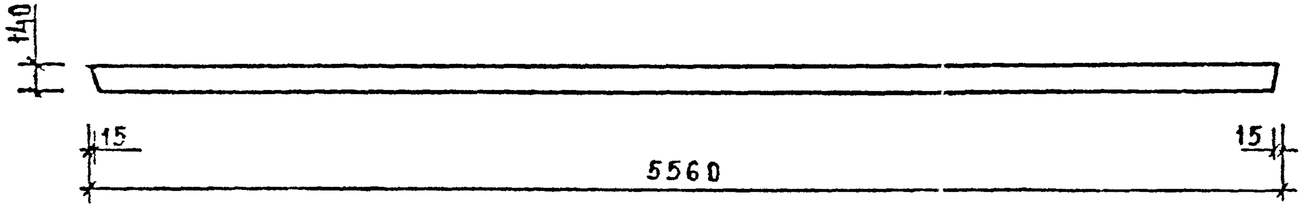

МАРКА ДИАФРАГМЫ ЖЕСТКОСТИ	РАСХОД МАТЕРИАЛОВ			МАССА ДИАФРАГМЫ ЖЕСТКОСТИ Т
	ТЯЖЕЛЫЙ БЕТОН КЛ.В25 М³	ДРЕВЕСИНА М³	СТАЛЬ КГ	
2Д 56.20	2,27	—	140.18	5,68
1Д 56.20	1.90	—	125.44	4.75

1. УЗЛЫ СМ. К-33
2. ВЕДОМОСТЬ РАСХОДА СТАЛИ СМ. РС

Инв.№ подл. | Подпись и дата | Взам.инв.№

Вх. 32850 л.13

НАЧ.ОТД	ВОЛЫНСКИЙ		
Н.КОНТР	ЛУКИНА		
ГАЗИНЖ	ШАЦ		
ГИП	ОСТРОВА		
ГИП	ОСИНА		
ПРОВЕР	НОСОВА		
РАЗРАБ	ВАСИЛЬЕВ		

1.020-1/87. 4-1-К 4

ДИАФРАГМЫ ЖЕСТКОСТИ 2Д 56.20; 1Д 56.20

СТАДИЯ	ЛИСТ	ЛИСТОВ
Р	1	3

ЦНИИЭП торгово-бытовых зданий и туристских комплексов

ФОРМАТ А3

3–3

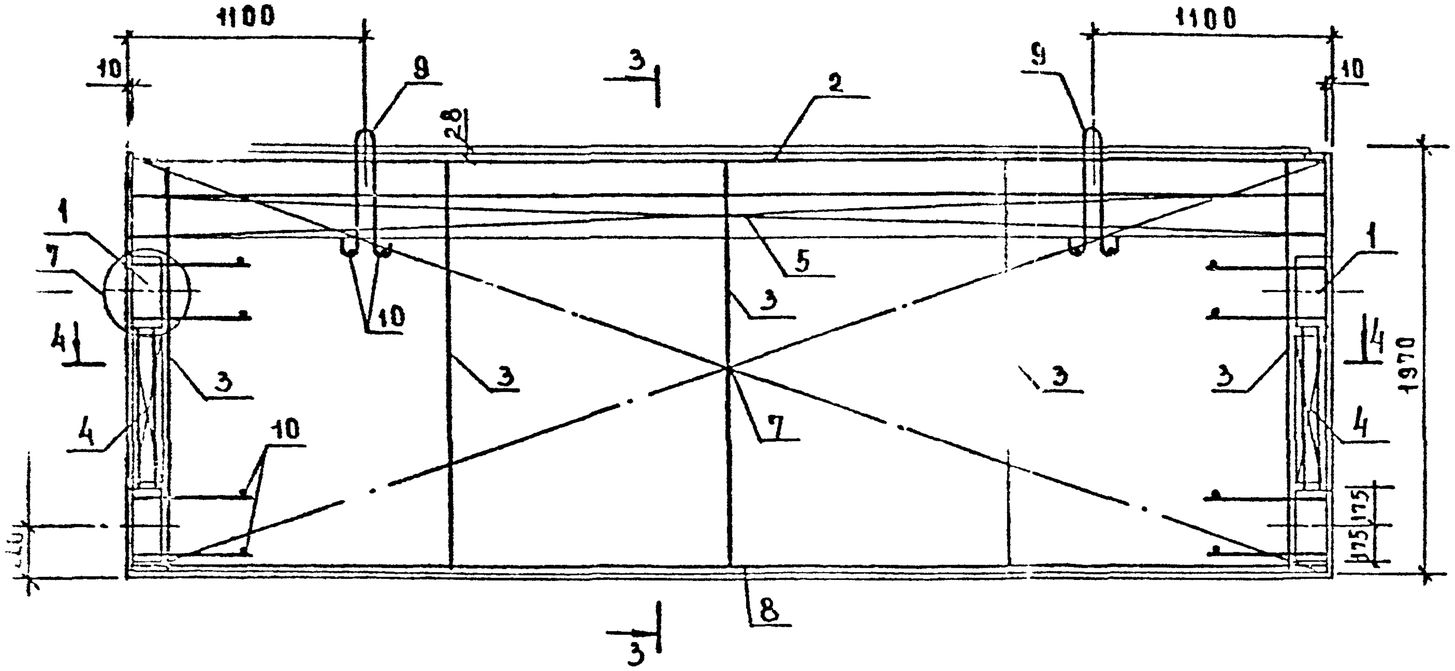

ДЛЯ 2Д 56.20

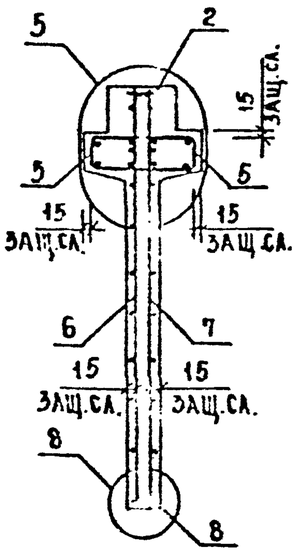

ДЛЯ 1Д 56.20

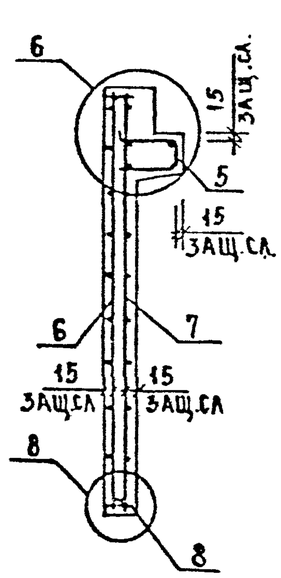

4–4

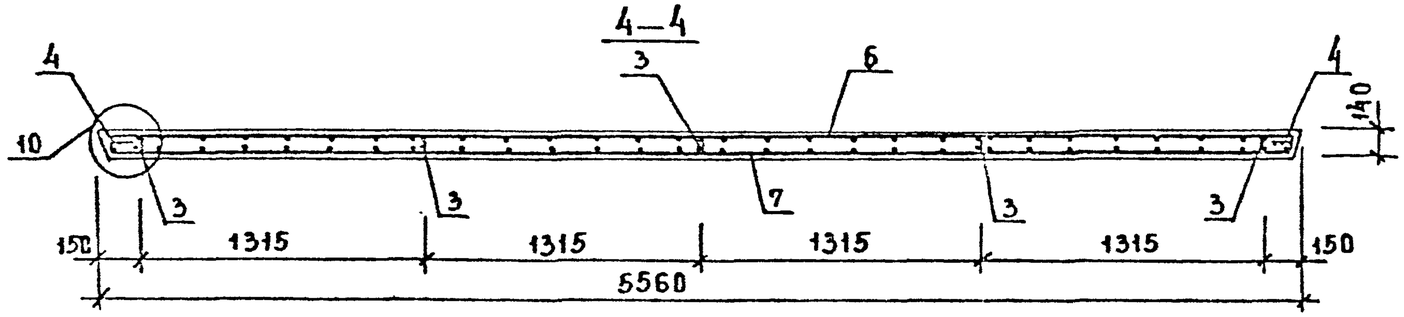

Инв. 32850 л. 14

1.020-1/87.4-1-К4

Лист 2

ФОРМАТ А3

МАРКА ДИАФРАГМЫ	ПОЗ.	МАРКА АРМАТУРНОГО ИЗДЕЛИЯ	КОЛ.	МАССА, КГ		ОБОЗНАЧЕНИЕ ДОКУМЕНТА
				1 ШТ	ВСЕГО	
2Д 56.20	1	СМН-1	2	15.46	30.92	К1
	2	СКР-7	1	21.45	21.45	К4
	3	КР-1	5	1.12	5.59	К40
	4	КР-24	2	0.65	1.30	К51
	5	КР-41	2	14.74	29.48	К58
	6	С-7	1	19.78	19.78	К8
	7	С-8	1	19.78	19.78	К8
	8	КР-46	1	3.94	3.94	К61
	9	УП1-13	2	3.78	7.56	1.400-9 в.1
	10	Ø6AIII L= 130	12	0.03	0.35	Б/Ч
	ИТОГО: 140.18					

МАРКА ДИАФРАГМЫ	ПОЗ.	МАРКА АРМАТУРНОГО ИЗДЕЛИЯ	КОЛ.	МАССА, КГ		ОБОЗНАЧЕНИЕ ДОКУМЕНТА
				1 ШТ	ВСЕГО	
1Д 56.20	1	СМН-1	2	15.46	30.92	К1
	2	СКР-7	1	21.45	21.45	К4
	3	КР-1	5	1.12	5.59	К40
	4	КР-24	2	0.65	1.30	К51
	5	КР-42	1	14.74	14.74	К58
	6	С-7	1	19.78	19.78	К8
	7	С-8		19.78	19.78	К8
	8	КР-46	1	3.94	3.94	К61
	9	УП1-13	2	3.78	7.56	1.400-9 в.1
	10	Ø6AIII L= 130	12	0.03	0.35	Б/Ч
	ИТОГО: 125.44					

1. В ТАБЛИЦЕ ПРИВЕДЕНО ОБОЗНАЧЕНИЕ ДОКУМЕНТА АРМАТУРНЫХ ИЗДЕЛИЙ ПО ВЫПУСКУ 1.020-1/87. 4-2
2. АРМАТУРА КЛАССА AIII ПО ГОСТ 5781-82

Вх. 32850 л.15

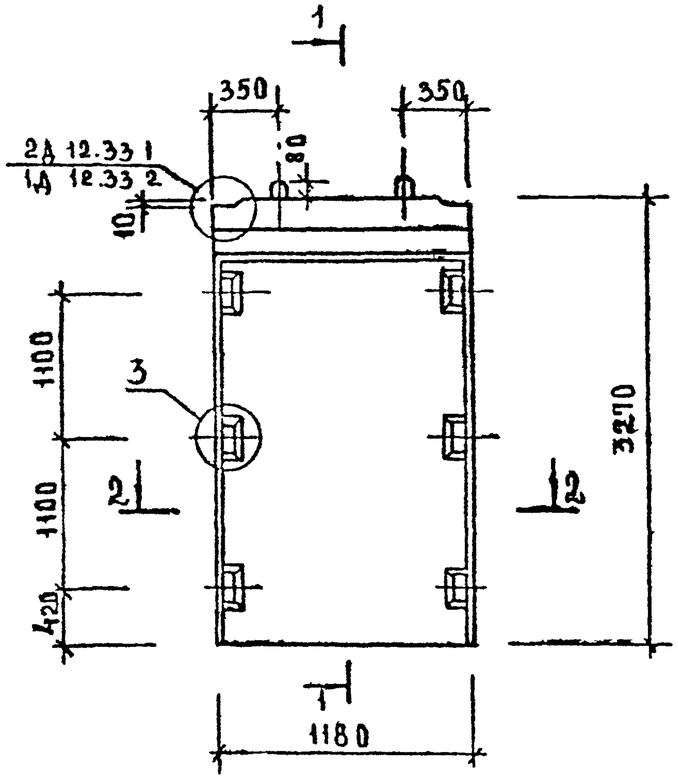

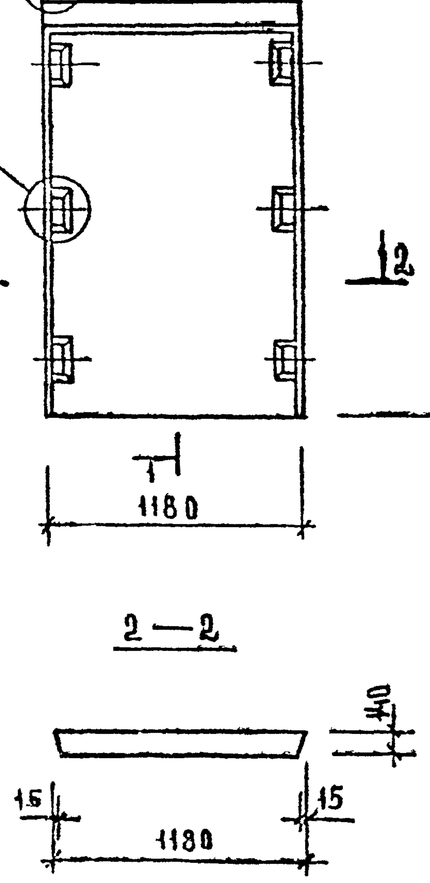

1 — 1

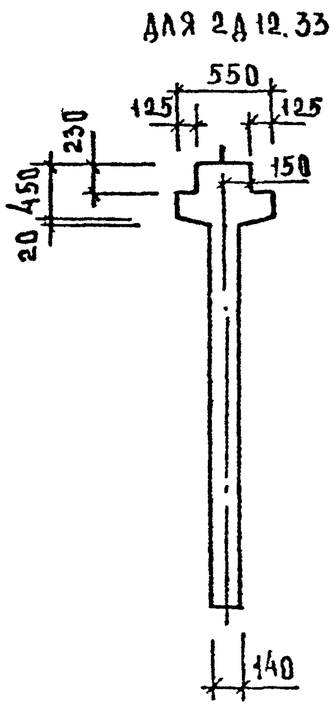

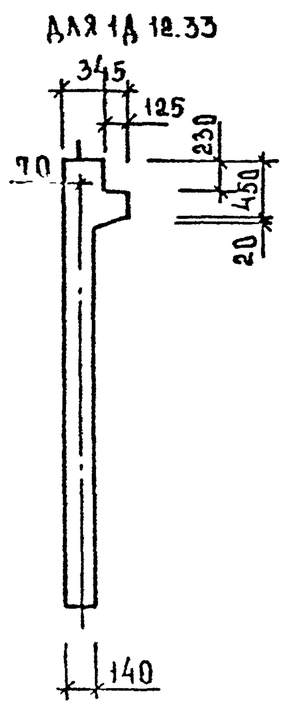

МАРКА ДИАФРАГМЫ ЖЕСТКОСТИ	РАСХОД МАТЕРИАЛОВ			МАССА ДИАФРАГМЫ ЖЕСТКОСТИ
	ТЯЖЕЛЫЙ БЕТОН КЛ В25 м³	ДРЕВЕСИНА м³	СТАЛЬ кг	т
2Д 12 33	0,70	—	85;96	1,75
1Д 12.33	0,62	—	82;85	1,55

Вх. 32850 л.16

1. Узлы см. К33

2. Ведомость расхода стали см. РС

НАЧ ОТД	ВОЛЫНСКИЙ		
Н КОНТР	ЛУКИНА		
ГА КОНСТ	ШАЦ		
ГИП	ОСТРОВА		
ГИП	ОСИНА		
ПРОВЕР	НОСОВА		
РАЗРАБ	ВАСИЛЬЕВА		

1.020-1/87.4-1-К5

ДИАФРАГМЫ ЖЕСТКОСТИ 2Д 12.33; 1Д 12.33

СТАДИЯ	ЛИСТ	ЛИСТОВ
Р	1	5

ЦНИИЭП ТОРГОВЫХ ЗДАНИЙ И ТУРИСТСКИХ КОМПЛЕКСОВ

ИНВ № ПОДЛ | ПОДПИСЬ И ДАТА | ВЗАМ ИНВ №

3 — 3

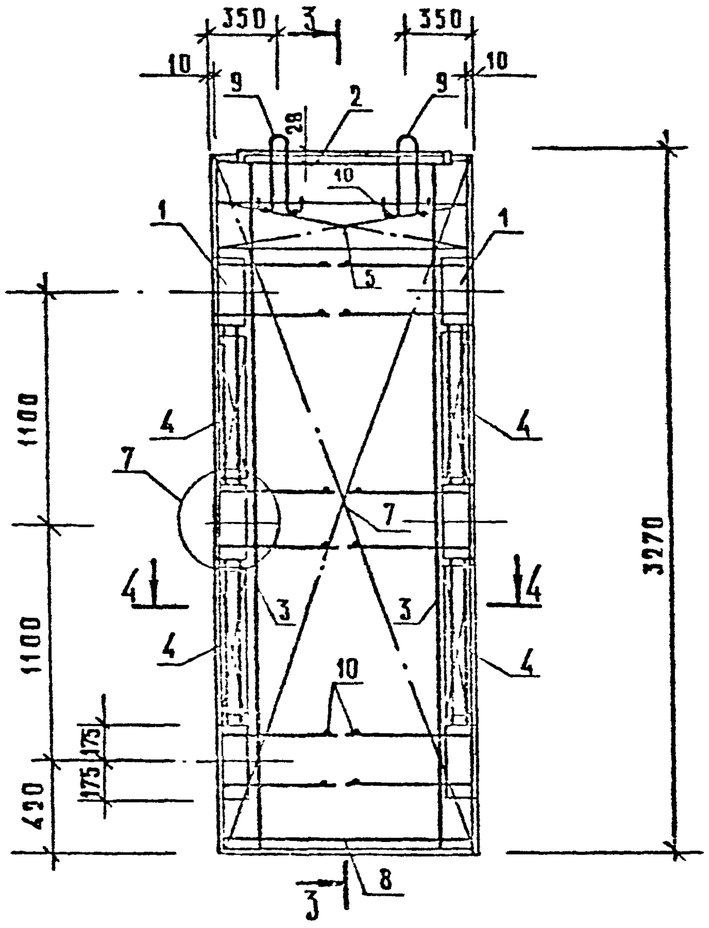

4 — 4

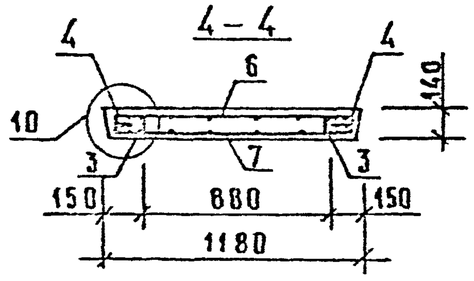

для 2А 12.33

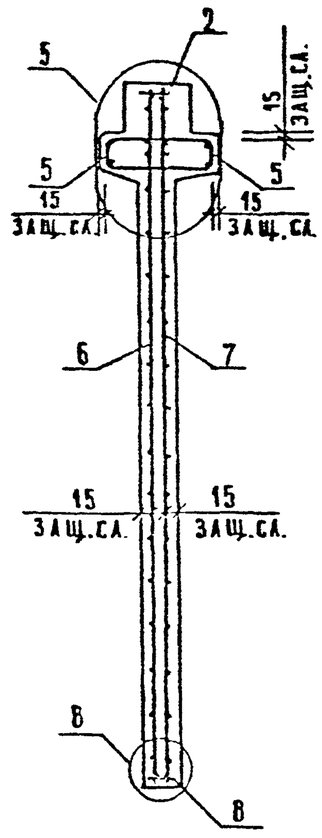

для 1А 12.33

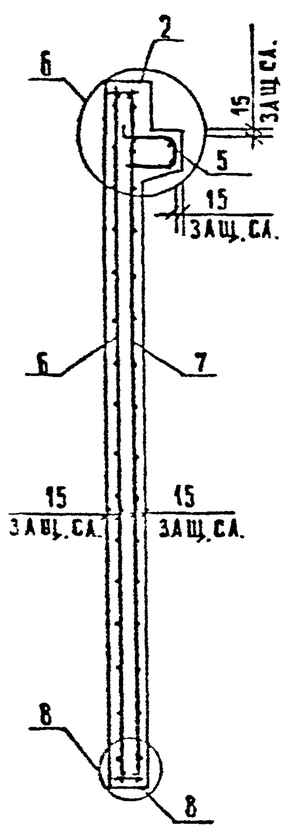

Инв. № подл. | Подпись и дата | Взам. инв. №

Вх. 32850 л. 17

1.020-1/87. 4-1-К5

Лист 9

ФОРМАТ А3

3 – 3

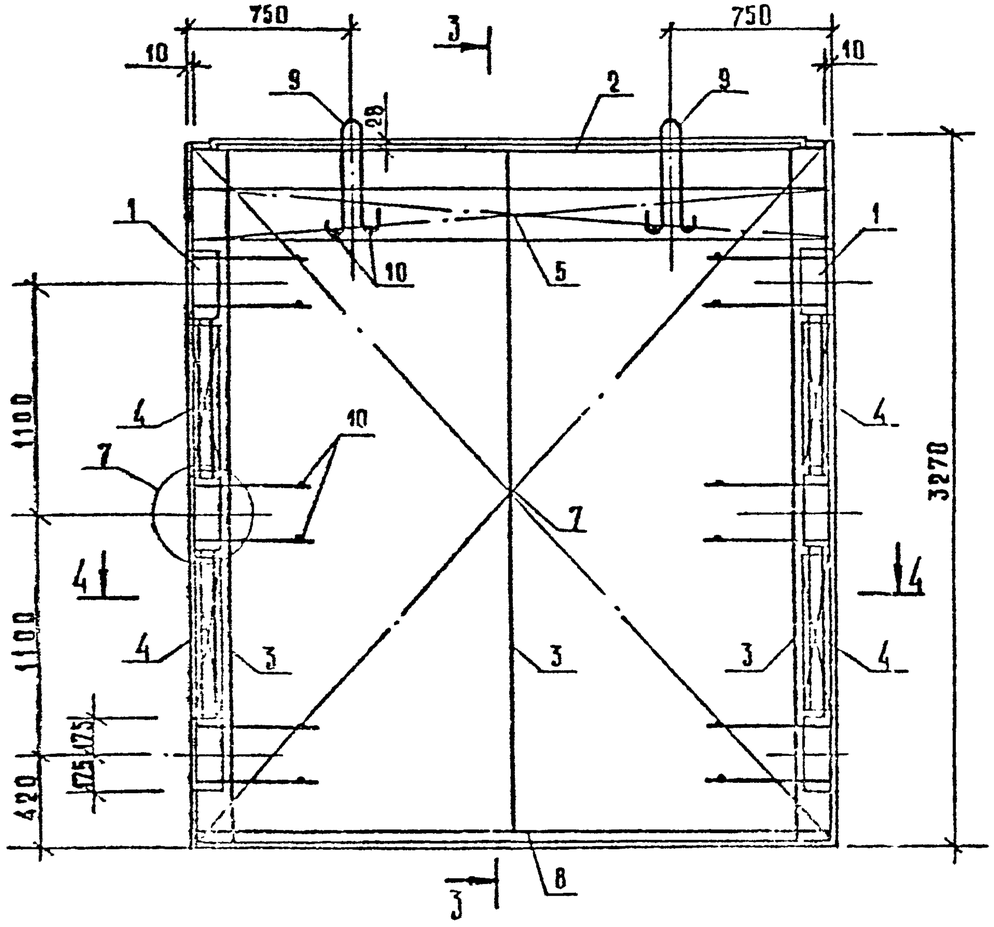

4 – 4

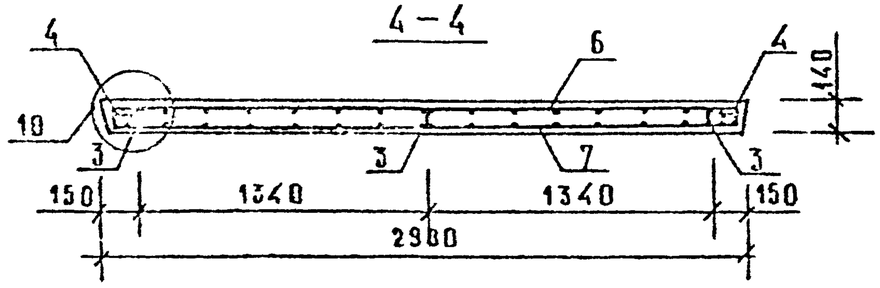

для 2А30.33

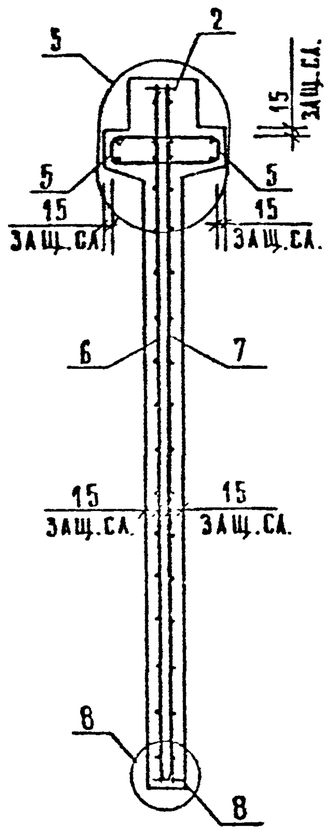

для 1А30.33

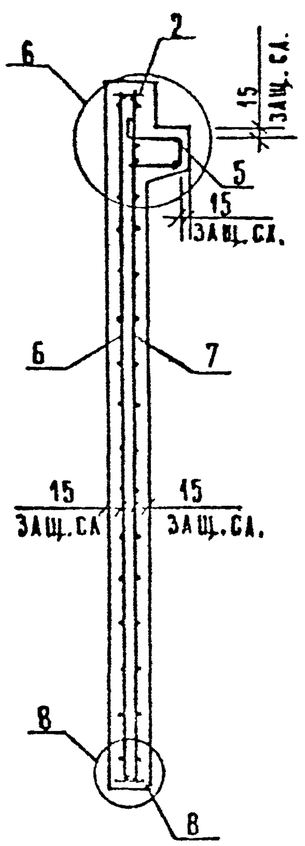

Вх. 32850 1.22

1.020-1/87.4-1-К7	Лист 2

Инв. № подл. | Подпись и дата | Взам. инв. №

ФОРМАТ А3

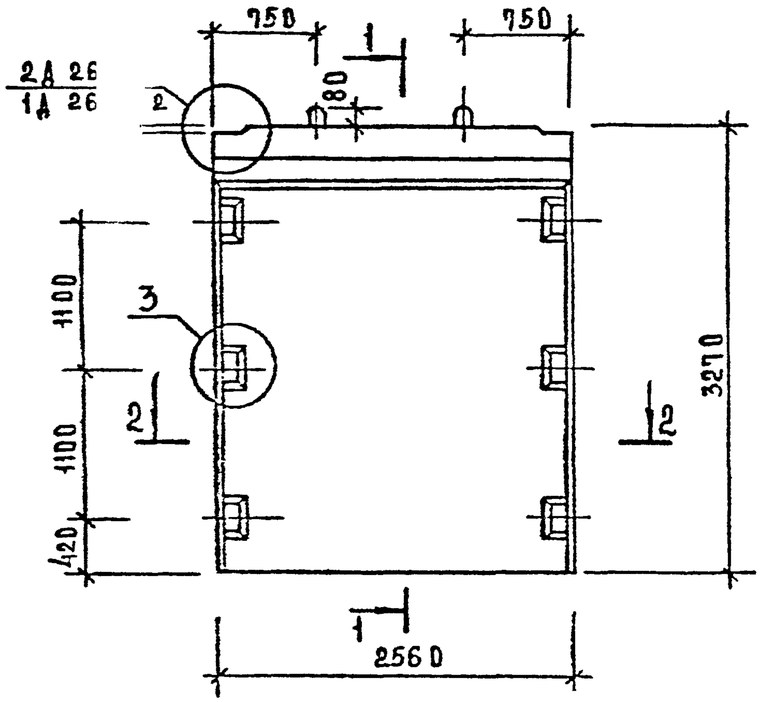

1—1

Для 2А 26.33

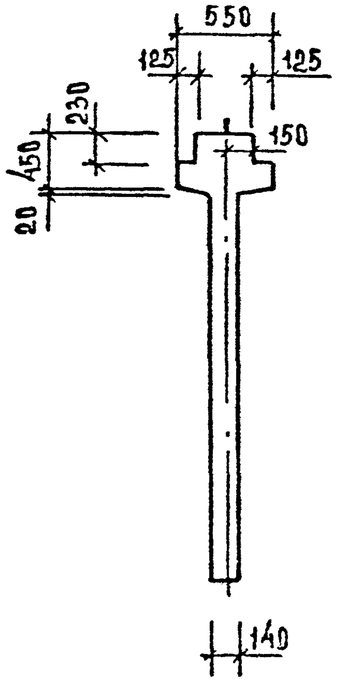

Для 1А 26.33

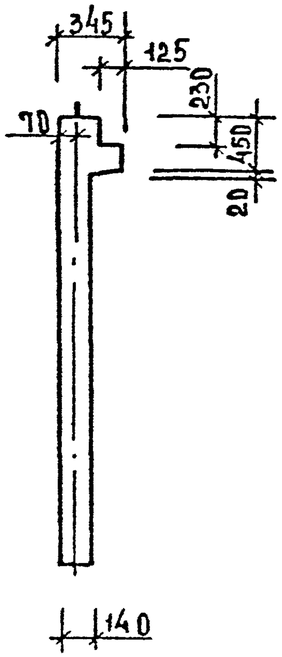

2—2

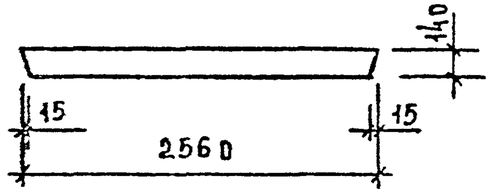

Марка диафрагмы жесткости	Расход материалов			Масса диафрагмы жесткости т
	тяжелый бетон кл. В25 м³	древесина м³	сталь кг	
2Д 26.33	1,51	—	119,55	3,78
1Д 26.33	1,34	—	112,73	3,35

1. Узлы см. К33.
2. Ведомость расхода стали см. РС

Инв. № подл. | Подпись и дата | Взам. инв. №

Вх. 32850 1.18

Нач. отд.	Волынский		1.020 - 1/87. 4-1-К6
Н. контр.	Лукина		
Гл. конст.	Шац		Диафрагмы жесткости 2Д 26.33; 1Д 26.33
ГИП	Острова		Стадия: Р; Лист: 1; Листов: 3
ГИП	Осина		ЦНИИЭП торгово-бытовых зданий и туристских комплексов
Провер.	Косова		
Разраб.	Васильева		

Формат А3

3—3

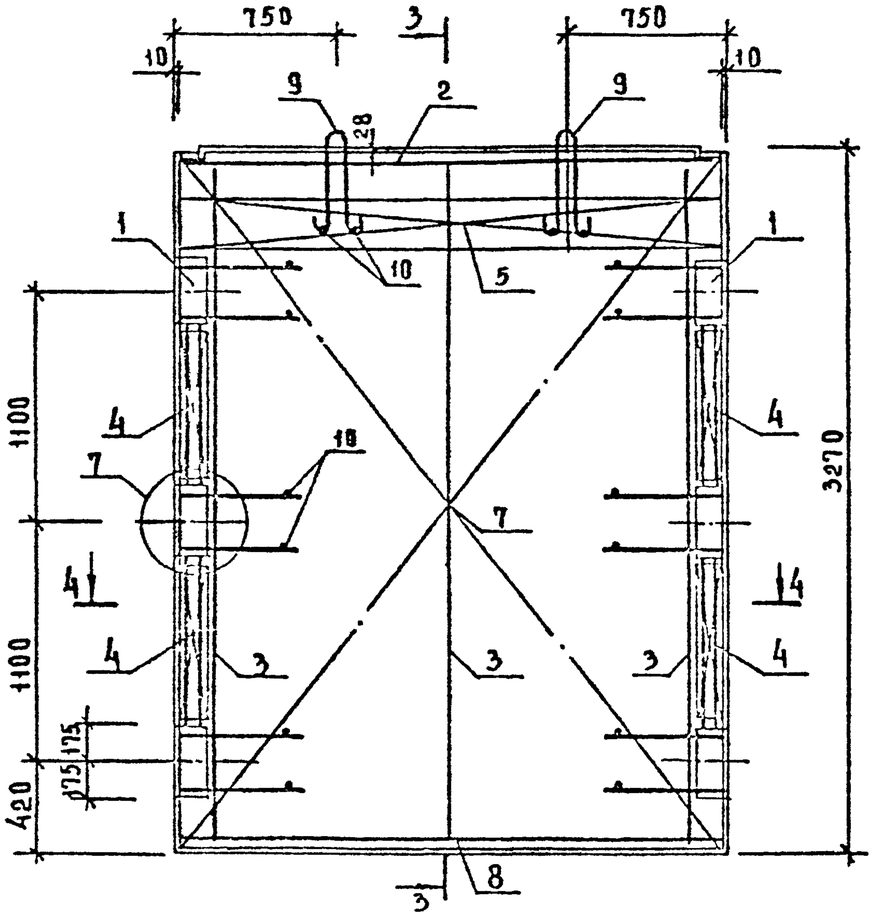

ДЛЯ 2Д 26.33

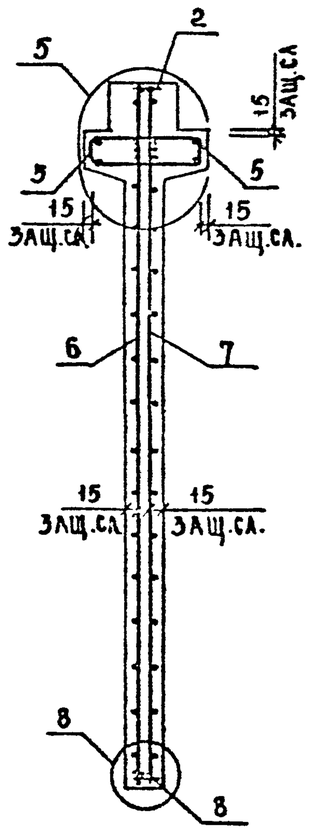

ДЛЯ 1Д 26.33

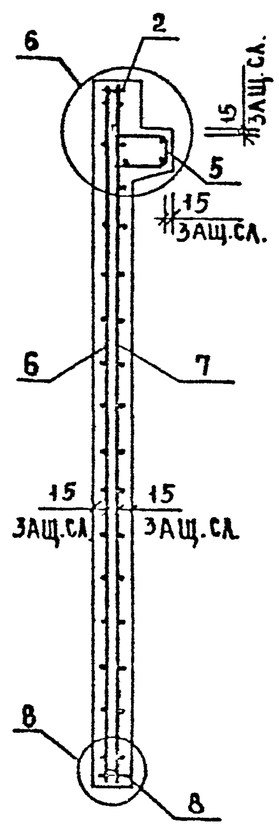

4—4

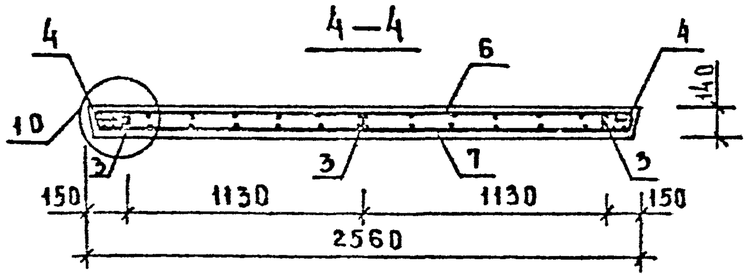

Инв. № подл. | Подп. и дата | Взам. инв. №

Вх. 32850 л. 19

1.020-1/87.4-1-КБ

Лист 2

Формат А3

МАРКА ДИАФРАГМЫ	ПОЗ.	МАРКА АРМАТУРНОГО ИЗДЕЛИЯ	КОЛ.	МАССА КГ 1 ШТ	МАССА КГ ВСЕГО	ОБОЗНАЧЕНИЕ ДОКУМЕНТА
2Д 26.33	1	СМН-2	2	24.69	49.38	К1
	2	СКР-4	1	11.52	11.52	К3
	3	КР-2	3	1.87	5.61	К40
	4	КР-24	4	0.65	2.60	К51
	5	КР-35	2	6.82	13.63	К56
	6	С-11	1	15.31	15.31	К10
	7	С-12	1	15.31	15.31	К10
	8	КР-44	1	1.78	1.78	К60
	9	УП1-9	2	1.95	3.89	1.400-9 В.1
	10	Ф6АIII L= 130	16	0.03	0.46	Б/Ч
		ИТОГО: 119.55				

МАРКА ДИАФРАГМЫ	ПОЗ.	МАРКА АРМАТУРНОГО ИЗДЕЛИЯ	КОЛ.	МАССА, КГ 1 ШТ	МАССА, КГ ВСЕГО	ОБОЗНАЧЕНИЕ ДОКУМЕНТА
1Д 26.33	1	СМН-2	2	24.69	49.38	К1
	2	СКР-4	1	11.52	11.52	К3
	3	КР-2	3	1.87	5.61	К40
	4	КР-24	4	0.65	2.60	К51
	5	КР-36	1	6.82	6.82	К57
	6	С-11	1	15.31	15.31	К10
	7	С-12	1	15.31	15.31	К10
	8	КР-44	1	1.78	1.78	К60
	9	УП1-9	2	1.95	3.89	1.400-9 В.1
	10	Ф6АIII L= 130	16	0.03	0.46	Б/Ч
		ИТОГО 112.73				

1. В ТАБЛИЦЕ ПРИВЕДЕНО ОБОЗНАЧЕНИЕ ДОКУМЕНТА АРМАТУРНЫХ ИЗДЕЛИЙ ПО ВЫПУСКУ 1.020-1/87. 4-2
2. АРМАТУРА КЛАССА А-III ПО ГОСТ 5781-82

Вх. 32850 л.20

ФОРМАТ А3

САПР ТБЗТК | Т/П СП | РУК.ГР. СТ.ИНЖ | ВИНОКУР БУРЛАКОВА | ИНВ. ПОДЛ. | ПОДПИСЬ И ДАТА | ВЗАМ.ИНВ.

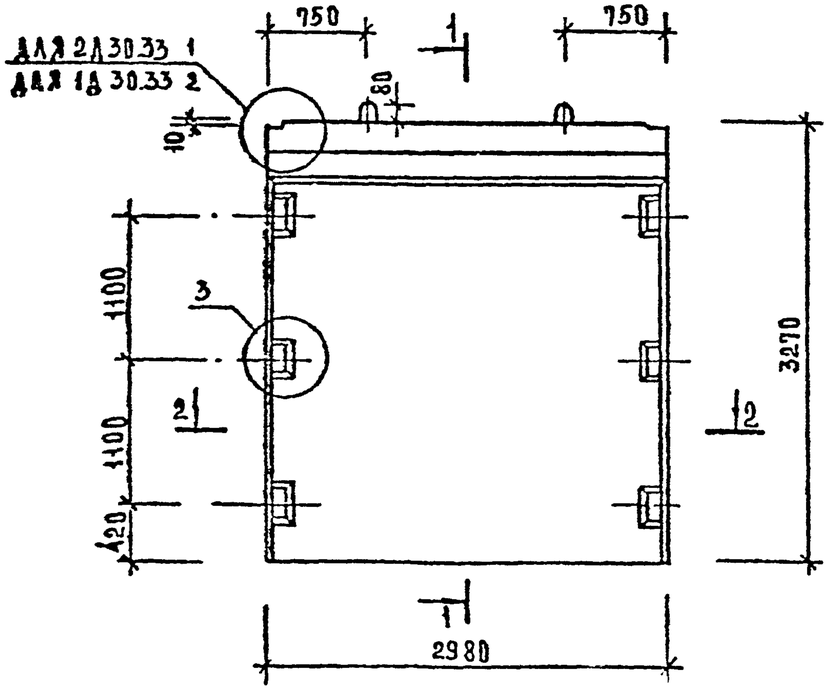

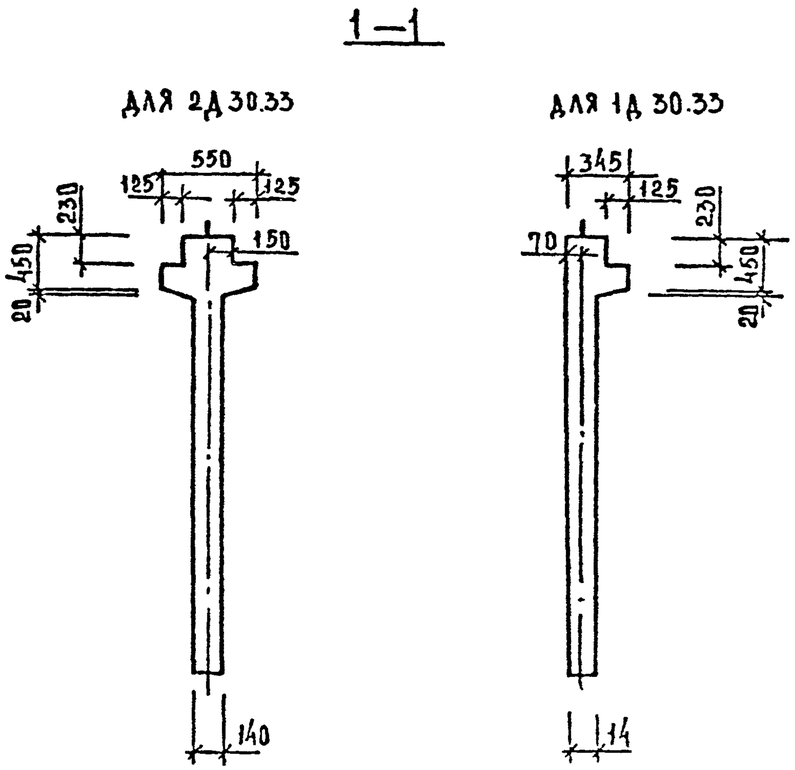

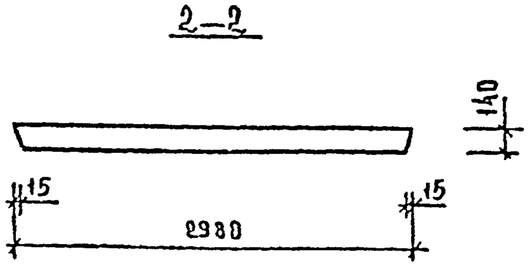

МАРКА ДИАФРАГМЫ ЖЕСТКОСТИ	РАСХОД МАТЕРИАЛОВ			МАССА ДИАФРАГМЫ ЖЕСТКОСТИ Т
	ТЯЖЕЛЫЙ БЕТОН КЛ. В25 м³	ДРЕВЕСИНА м³	СТАЛЬ КГ	
2Д 30.33	1,76	—	129,58	4,40
1Д 30.33	1,56	—	121,71	3,90

1. Узлы см. К 33
2. Ведомость расхода стали см. РС

Вх. 32850 л.21

НАЧ.ОТД.	ВОЛЫНСКИЙ	
Н.КОНТР.	ЛУКИНА	
ГЛ.КОНСТ.	ШАЦ	
ГИП	ОСТРОВА	
ГИП	ОСИПА	
ПРОВЕР.	МОСОВА	
РАЗРАБ.	ВАСИЛЬЕВА	

1.020 - 1/87. 4-1-К7

ДИАФРАГМЫ ЖЕСТКОСТИ 2Д 30.33; 1Д 30.33

СТАДИЯ	ЛИСТ	ЛИСТОВ
Р	1	3

ЦНИИЭП

ИНВ. № ПОДЛ. | ПОДПИСЬ И ДАТА | ВЗАМ. ИНВ. №

ФОРМАТ А3

МАРКА ДИАФРАГМЫ	ПОЗ.	МАРКА АРМАТУРНОГО ИЗДЕЛИЯ	КОЛ.	МАССА, КГ		ОБОЗНАЧЕНИЕ ДОКУМЕНТА
				1 ШТ	ВСЕГО	
2Д 30.33	1	СМН-2	2	24.69	49.38	К1
	2	СКР-5	1	12.88	12.88	К4
	3	КР-2	3	1.87	5.61	К40
	4	КР-24	4	0.65	2.60	К51
	5	КР-37	2	7.87	15.74	К58
	6	С-13	1	17.75	17.75	К11
	7	С-14	1	17.75	17.75	К11
	8	КР-45	1	2.07	2.07	К60
	9	УП1-11	2	2.67	5.35	1.400-9 В.1
	10	⌀6АIII L= 130	16	0.03	0.46	Б/Ч
		ИТОГО: 129.58				

МАРКА ДИАФРАГМЫ	ПОЗ.	МАРКА АРМАТУРНОГО ИЗДЕЛИЯ	КОЛ.	МАССА, КГ		ОБОЗНАЧЕНИЕ ДОКУМЕНТА
				1 ШТ	ВСЕГО	
1Д 30.33	1	СМН-2	2	24.69	49.38	К1
	2	СКР-5	1	12.88	12.88	К4
	3	КР-2	3	1.87	5.61	К40
	4	КР-24	4	0.65	2.60	К51
	5	КР-38	1	7.87	7.87	К58
	6	С-13	1	17.75	17.75	К11
	7	С-14	1	17.75	17.75	К11
	8	КР-45	1	2.07	2.07	К60
	9	УП1-11	2	2.67	5.35	1.400-9 В.1
	10	⌀6АIII L= 130	16	0.03	0.46	Б/Ч
		ИТОГО: 121.71				

1. В ТАБЛИЦЕ ПРИВЕДЕНО ОБОЗНАЧЕНИЕ ДОКУМЕНТА АРМАТУРНЫХ ИЗДЕЛИЙ ПО ВЫПУСКУ 1.020-1/87. 4-2
2. АРМАТУРА КЛАССА А-III ПО ГОСТ 5781-82

Вх. 32850 л.23

1.020-1/87. 4-1-К7

Лист 3

ФОРМАТ А3

Гип. Викторр. Кон. Стинк. Сп. Бирлакова. Сапр. Гвэтк.

Инв. № подл. | Подпись и дата | Взам. инв. №

ДЛЯ 2Д 56.33 1
ДЛЯ 1Д 56.33 2

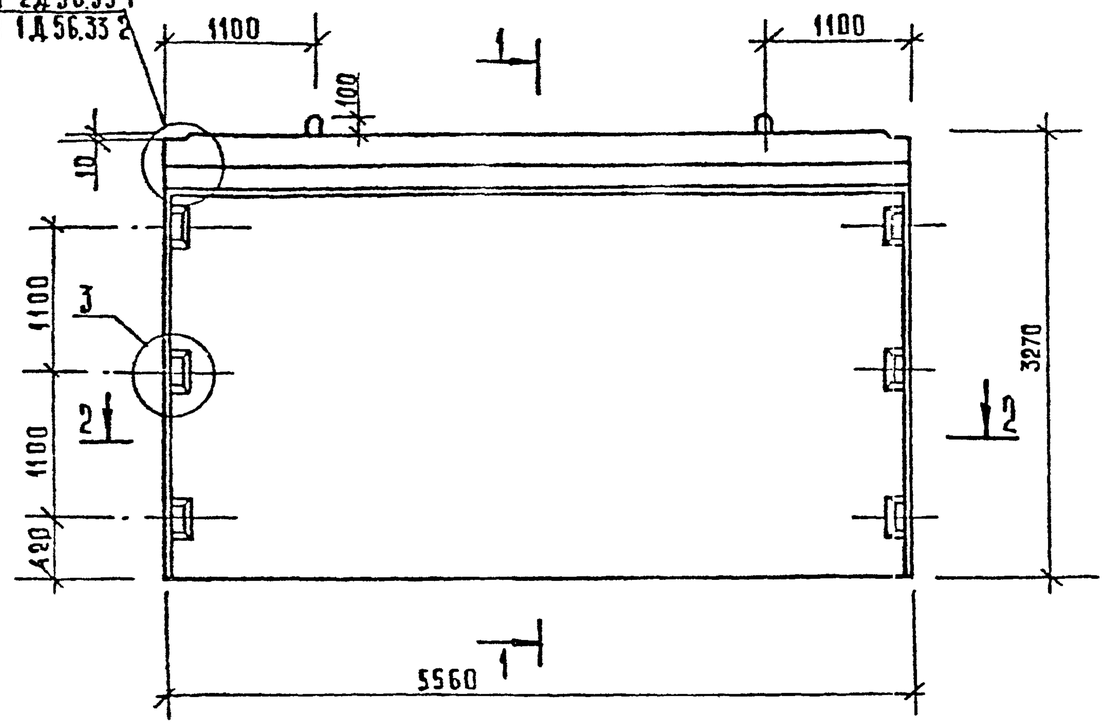

2 – 2

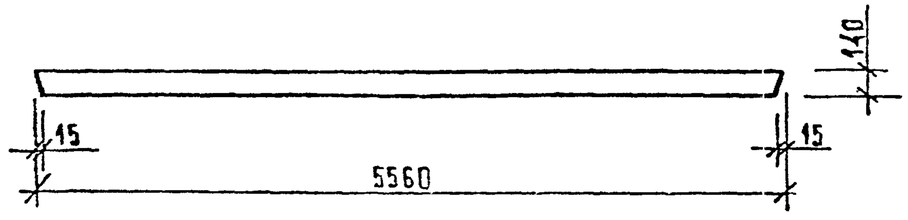

1 – 1

ДЛЯ 2Д 56.33

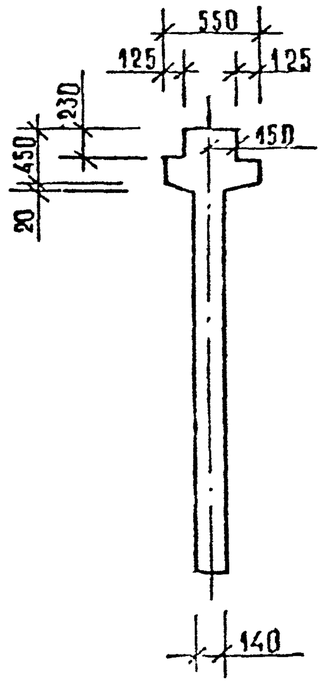

ДЛЯ 1Д 56.33

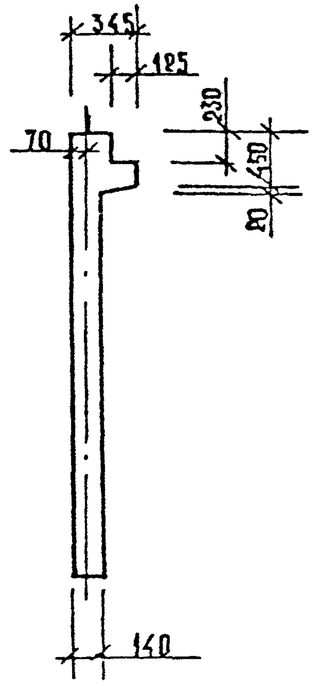

МАРКА ДИАФРАГМЫ ЖЕСТКОСТИ	РАСХОД МАТЕРИАЛОВ			МАССА ДИАФРАГМЫ ЖЕСТКОСТИ Т
	ТЯЖЕЛЫЙ БЕТОН КЛ. В25 $м^3$	ДРЕВЕСИНА $м^3$	СТАЛЬ кг	
2Д 56.33	3,29	—	199,12	8,23
1Д 56.33	2,92	—	184,38	7,30

1. Узлы см. К33.
2. Ведомость расхода стали см. РС

Вх. 32850 л.24

Нач.отд.	Волынский		1.020-1/87. 4-1-К8
Н.контр.	Азкина		
Гл.конст.	Шац		Диафрагмы жесткости 2Д 56.33; 1Д 56.33
ГИП	Острова		Стадия Р; Лист 1; Листов 3
ГИП	Осина		ЦНИЭП торгово-бытовых зданий и туристских комплексов
Провер.	Новова		
Разраб.	Васильева		

Инв.№ подл. | Подп. и дата | Взам. инв.№

Формат А3

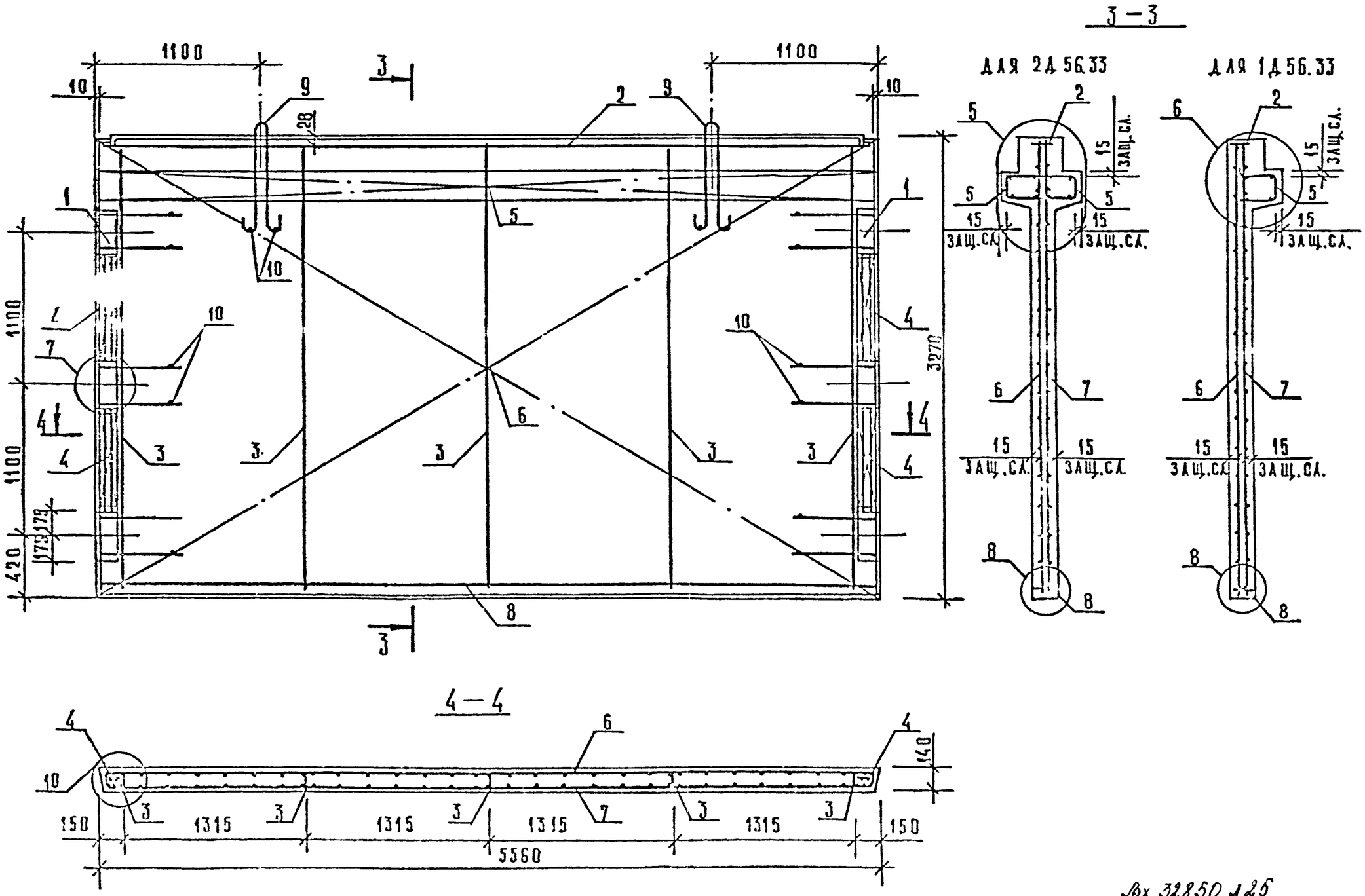

Вх. 32850 л25

1.020-1/87.4-1-Х8	Лист 2

ФОРМАТ А3

МАРКА ДИАФРАГМЫ	ПОЗ.	МАРКА АРМАТУРНОГО ИЗДЕЛИЯ	КОЛ.	МАССА, КГ		ОБОЗНАЧЕНИЕ ДОКУМЕНТА
				1 ШТ	ВСЕГО	
2Д 56.33	1	СМН-2	2	24.69	49.38	К1
	2	СКР-7	1	21.45	21.45	К4
	3	КР-2	5	1.87	9.35	К40
	4	КР-24	4	0.65	2.60	К51
	5	КР-41	2	14.74	29.48	К58
	6	С-15	1	33.22	33.22	К12
	7	С-16	1	33.22	33.22	К12
	8	КР-46	1	3.94	3.94	К61
	9	СПВ-7	2	8.00	16.00	К74
	10	Ф6АIII L= 130	16	0.03	0.46	Б/Ч
ИТОГО: 199.12						

МАРКА ДИАФРАГМЫ	ПОЗ.	МАРКА АРМАТУРНОГО ИЗДЕЛИЯ	КОЛ.	МАССА, КГ		ОБОЗНАЧЕНИЕ ДОКУМЕНТА
				1 ШТ	ВСЕГО	
1Д 56.33	1	СМН-2	2	24.69	49.38	К1
	2	СКР-7	1	21.45	21.45	К4
	3	КР-2	5	1.87	9.35	К40
	4	КР-24	4	0.65	2.60	К51
	5	КР-42	1	14.74	14.74	К59
	6	С-15	1	33.22	33.22	К12
	7	С-16	1	33.22	33.22	К12
	8	КР-46	1	3.94	3.94	К61
	9	СПВ-7	2	8.00	16.00	К74
	10	Ф6АIII L= 130	16	0.03	0.46	Б/Ч
ИТОГО: 184.38						

1. В ТАБЛИЦЕ ПРИВЕДЕНО ОБОЗНАЧЕНИЕ ДОКУМЕНТА АРМАТУРНЫХ ИЗДЕЛИЙ ПО ВЫПУСКУ 1.020-1/87. 4-2
2. АРМАТУРА КЛАССА AIII ПО ГОСТ 5781-82

Вх. 32850 л. 26

1.020-1/87. 4-1-К8

ЛИСТ 3

ФОРМАТ А3

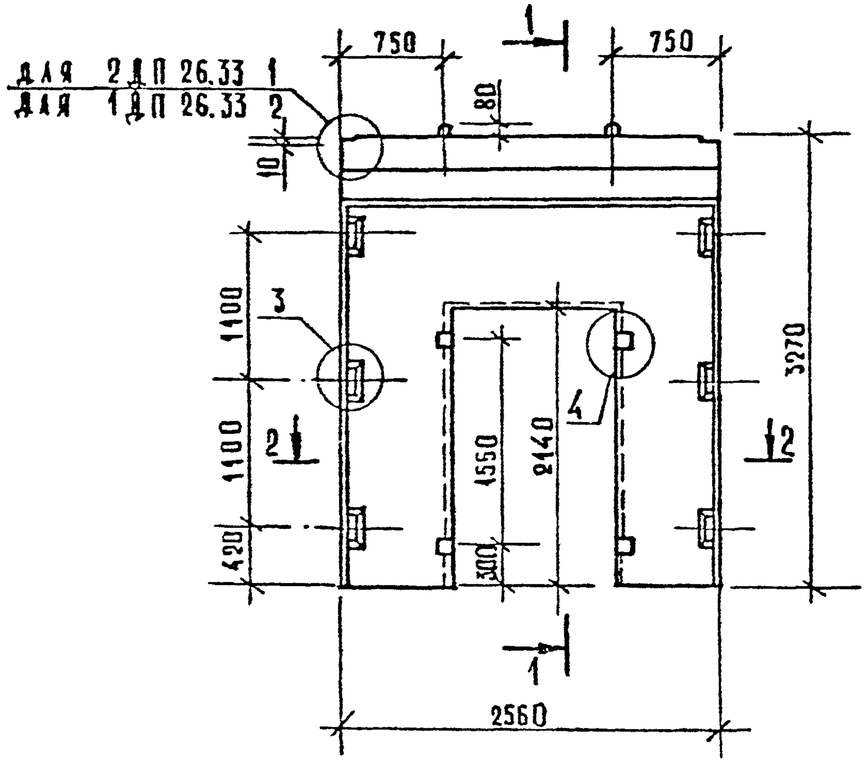

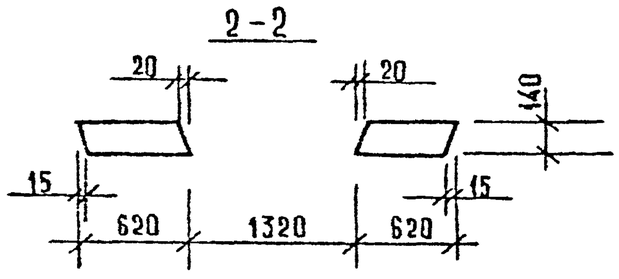

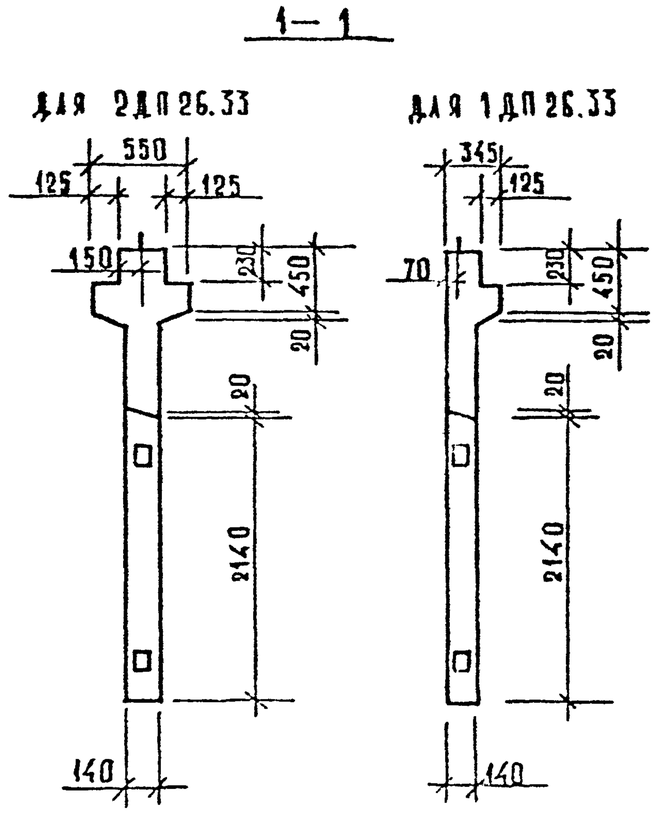

МАРКА ДИАФРАГМЫ ЖЕСТКОСТИ	РАСХОД МАТЕРИАЛОВ			МАССА ДИАФРАГМЫ ЖЕСТКОСТИ Т
	ТЯЖЕЛЫЙ БЕТОН КЛ. В25 $м^3$	ДРЕВЕСИНА $м^3$	СТАЛЬ КГ	
2ДП 26.33	1,10	0,002	206,93	2,75
1ДП 26.33	0,95	0,002	200,11	2,38

1. Узлы см. К33.
2. Ведомость расхода стали см. РС

Вх. 32850 л.27

Нач.отд.	Волынский	
Н.контр.	Аркина	
Гл.конст.	Щац	
ГИП	Острова	
ГИП	Осина	
Провер.	Носова	
Разраб.	Васильева	

1.020-1/87. 4-1-К9

Диафрагмы жесткости 2ДП 26.33; 1ДП 26.33

Стадия	Лист	Листов
Р	1	3

ЦНИИЭП

Инв. № подл. | Подп. и дата | Взам. инв. №

Формат А3

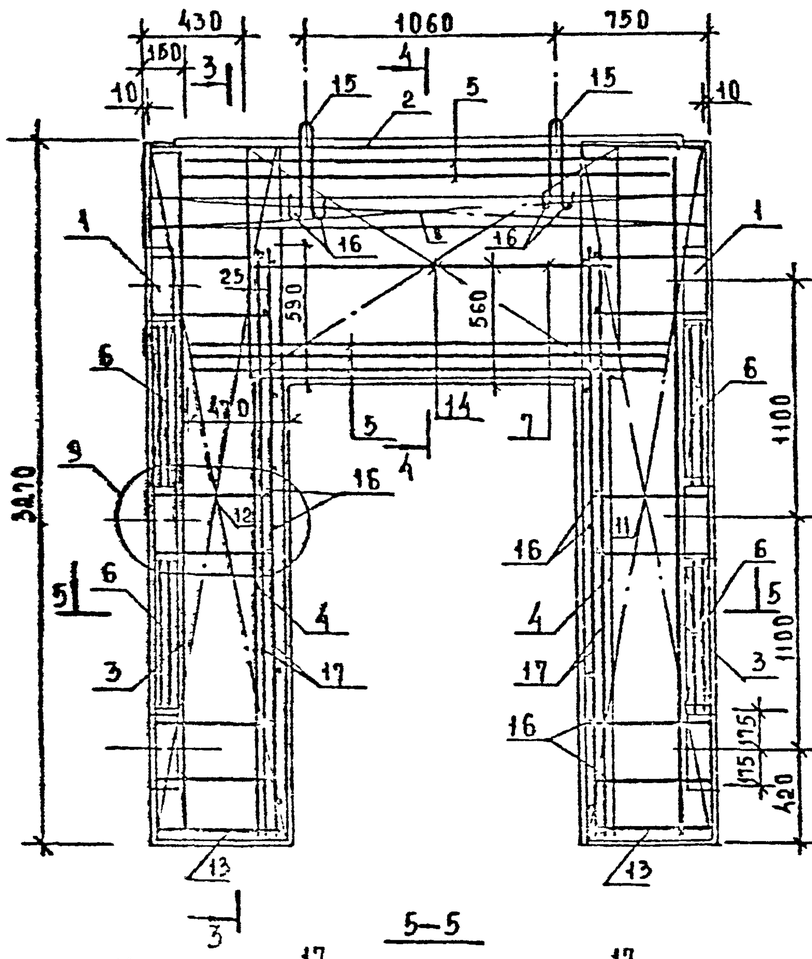

3—3

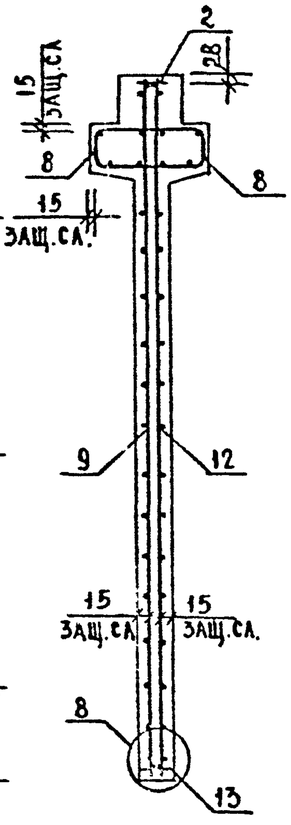

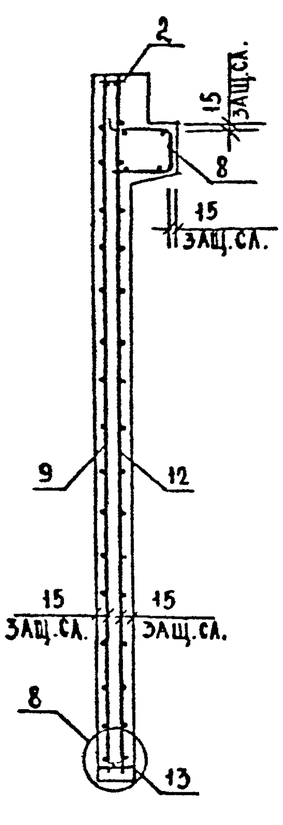

4—4

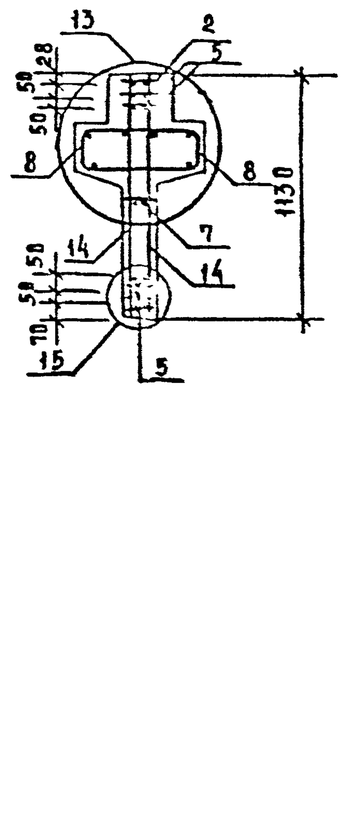

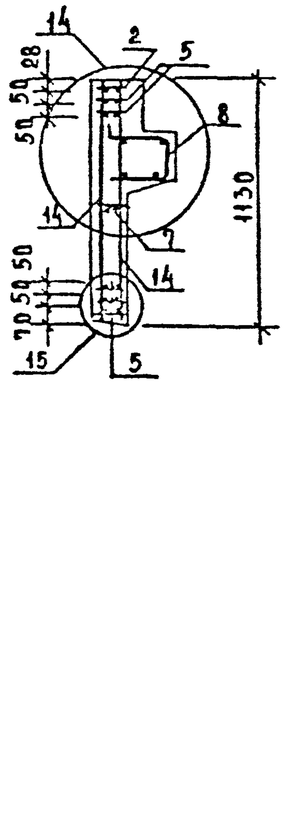

5—5

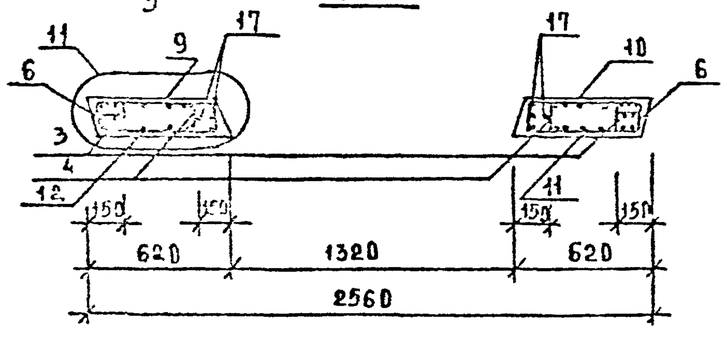

Вх. 32850 л.28

1.020-1/87.4-1-К9	Лист 2

Инв.№ подл. | Подп. и дата | Взам. инв.№

Формат А3

МАРКА ДИАФРАГМЫ	ПОЗ.	МАРКА АРМАТУРНОГО ИЗДЕЛИЯ	КОЛ.	МАССА, КГ 1 ШТ	МАССА, КГ ВСЕГО	ОБОЗНАЧЕНИЕ ДОКУМЕНТА
2ДП 26.33	1	СМН-2	2	24.69	49.38	К1
	2	СКР-4	1	11.52	11.52	К3
	3	КР-2	2	1.87	3.74	К40
	4	КР-6	2	1.25	2.50	К42
	5	КР-15	5	7.33	36.64	К46
	6	КР-24	4	0.65	2.60	К51
	7	КР-26	1	0.97	0.97	К52
	8	КР-35	2	6.82	13.63	К56
	9	С-17Т	1	5.68	5.68	К13
	10	С-17Н	1	5.68	5.68	К13
	11	С-18Т	1	5.68	5.68	К13
	12	С-18Н	1	5.68	5.68	К13
	13	КР-47	2	0.41	0.81	К61
	14	С-59	2	8.53	17.05	К34
	15	УП1-7	2	1.39	2.78	1.400-9 В.1
	16	Ф6АIII L= 130	26	0.03	0.75	Б/Ч
	17	Ф25АIII L= 2720	4	10.44	41.78	Б/Ч
		ИТОГО: 206.93				

МАРКА ДИАФРАГМЫ	ПОЗ.	МАРКА АРМАТУРНОГО ИЗДЕЛИЯ	КОЛ.	МАССА, КГ 1 ШТ	МАССА, КГ ВСЕГО	ОБОЗНАЧЕНИЕ ДОКУМЕНТА
1ДП 26.33	1	СМН-2	2	24.69	49.38	К1
	2	СКР-4	1	11.52	11.52	К3
	3	КР-2	2	1.87	3.74	К40
	4	КР-6	2	1.25	2.50	К42
	5	КР-15	5	7.33	36.64	К46
	6	КР-24	4	0.65	2.60	К51
	7	КР-26	1	0.97	0.97	К52
	8	КР-36	1	[illegible].82	6.82	К57
	9	С-17Т	1	5.68	5.68	К13
	10	С-17Н	1	5.68	[illegible]	К13
	11	С-18Т	1	5.68	5.68	К13
	12	С-18Н	1	5.68	5.68	К13
	13	КР-47	2	0.41	0.81	К61
	14	С-59	2	8.53	17.05	К34
	15	УП1-7	2	1.39	2.78	1.400-9 В.1
	16	Ф6АIII L= 130	26	0.03	0.75	Б/Ч
	17	Ф25АIII L= 2720	4	10.44	41.78	Б/Ч
		ИТОГО: 200.11				

1. В ТАБЛИЦЕ ПРИВЕДЕНО ОБОЗНАЧЕНИЕ ДОКУМЕНТА АРМАТУРНЫХ ИЗДЕЛИЙ ПО ВЫПУСКУ 1.020-1/87. 4-2
2. АРМАТУРА КЛАССА АIII ПО ГОСТ 5781-82

Вх. 32850 л.29

ФОРМАТ А3

САПР | ТВЗТК | ТЛП | СП | РУК.ГР | СТ.ИНЖ | ВИНОКУР | БУРЛАКОВА

ИНВ. ПОДЛ. | ПОДПИСЬ И ДАТА | ВЗАМ.ИНВ.

1 — 1

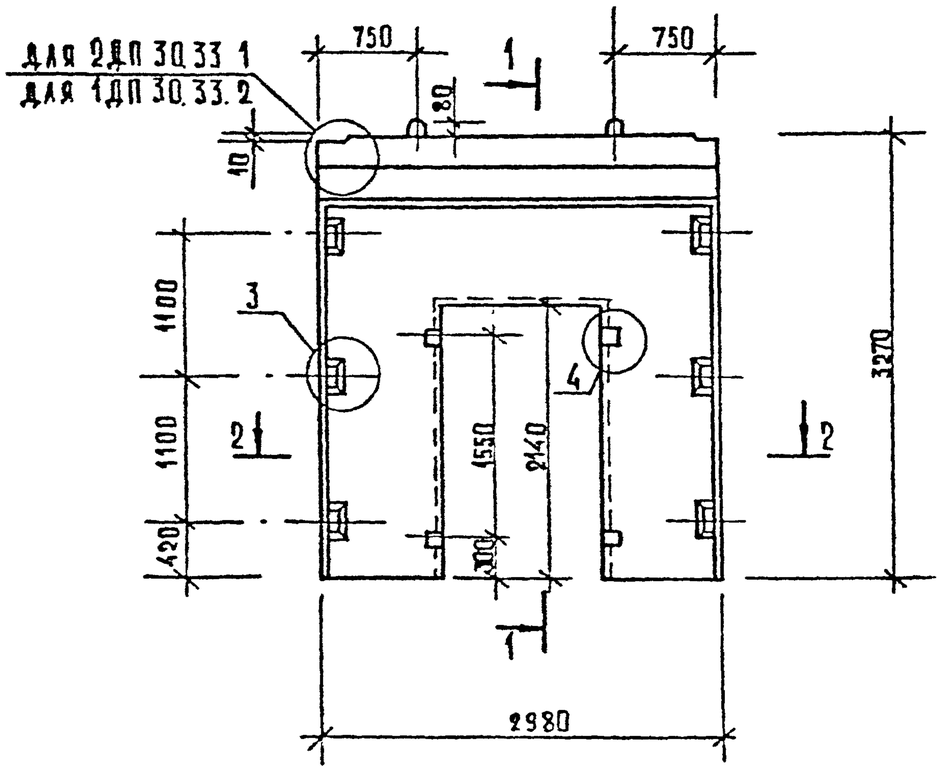

ДЛЯ 2ДП 30.33

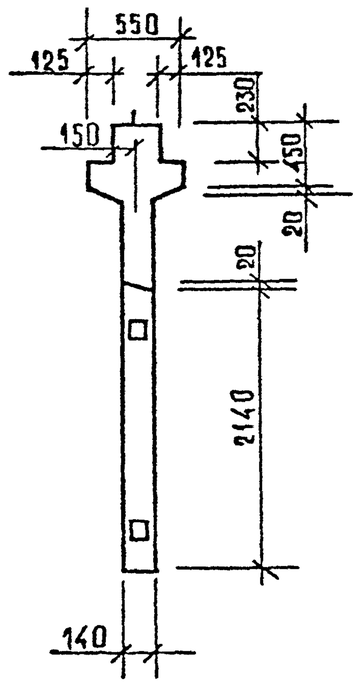

ДЛЯ 1ДП 30.33

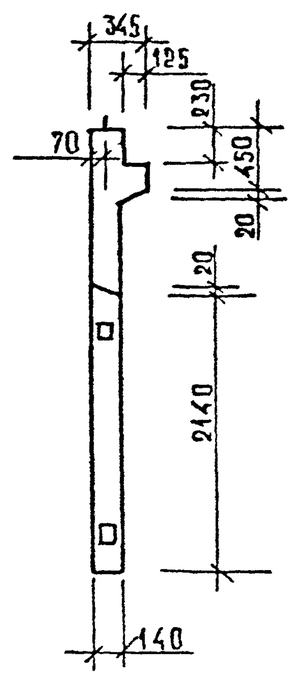

2 — 2

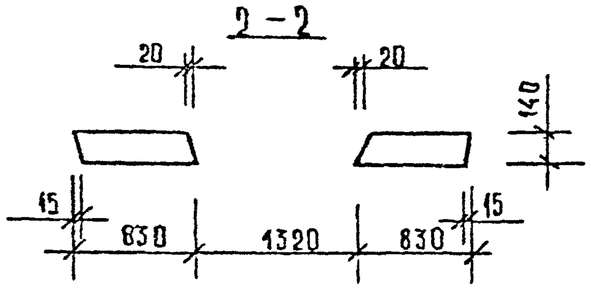

1. Узлы см. К33
2. Ведомость расхода стали см. РС

Марка диафрагмы жесткости	Расход материалов			Масса диафрагмы жесткости Т
	Тяжелый бетон кл В25 м³	Древесина м³	Сталь кг	
2ДП 30.33	1,35	0,002	220,96	3,38
1ДП 30.33	1,15	0,002	213,09	2,88

Вх. 32850 л. 30

Нач. отд.	Волынский		
Н. контр.	Кукина		
Гл. конс.	Шац		
ГИП	Острова		
ГИП	Осина		
Провер.	Носова		
Разраб.	Васильева		

1.020-1/87. 4-1-К10

Диафрагмы жесткости 2ДП 30.33; 1ДП 30.33

Стадия	Лист	Листов
Р	1	3

ЦНИИЭП торгово-бытовых зданий и туристских комплексов

Инв. № подл. | Подпись и дата | Взам. инв. №

Формат А3

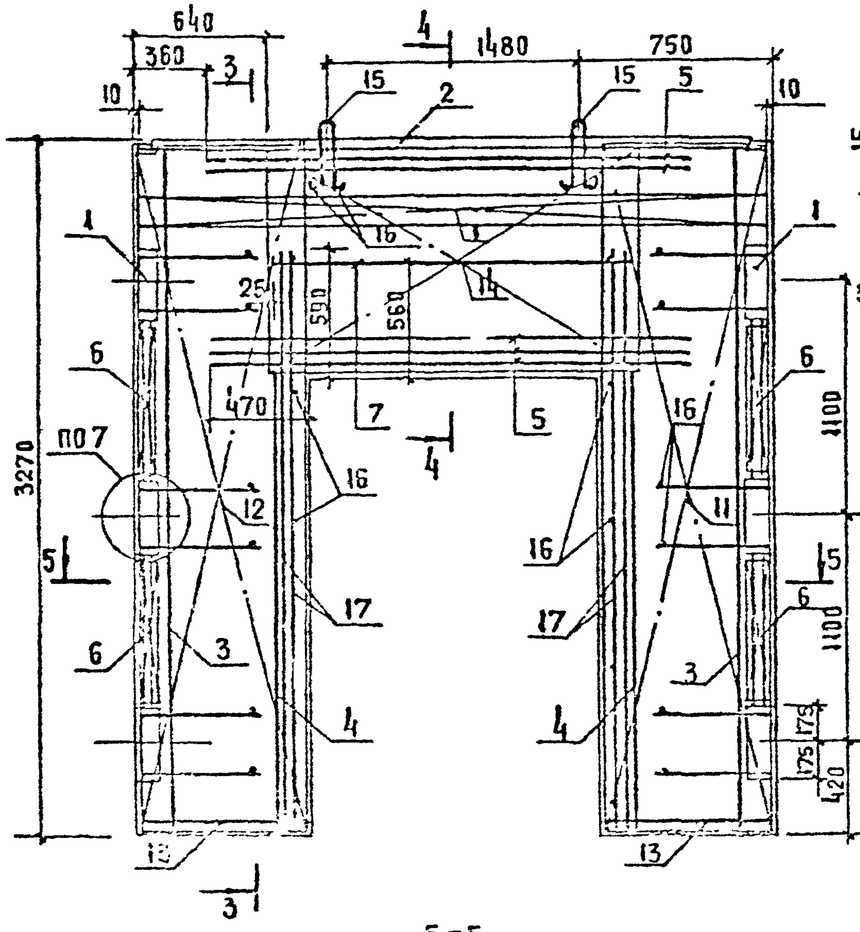

3 – 3

ДЛЯ 2ДП 30.33

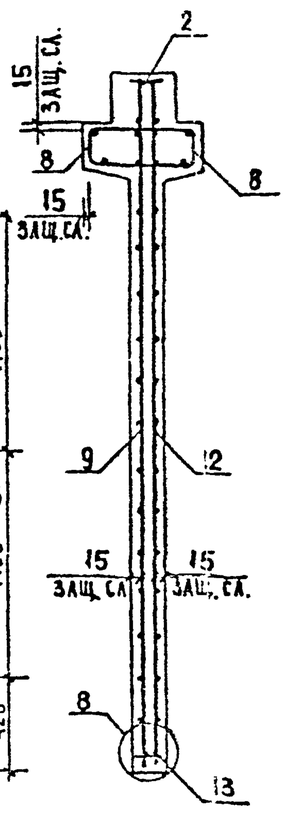

ДЛЯ 1ДП 30.33

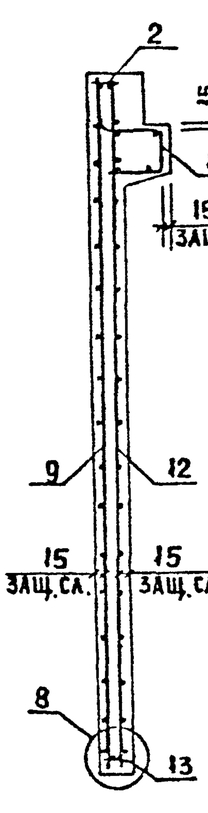

4 – 4

ДЛЯ 2ДП 30.33

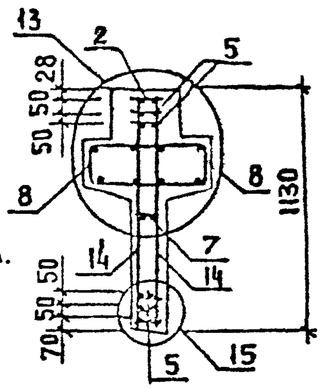

ДЛЯ 1ДП 30.33

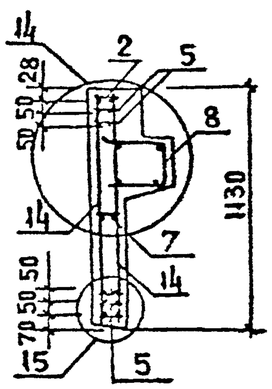

5 – 5

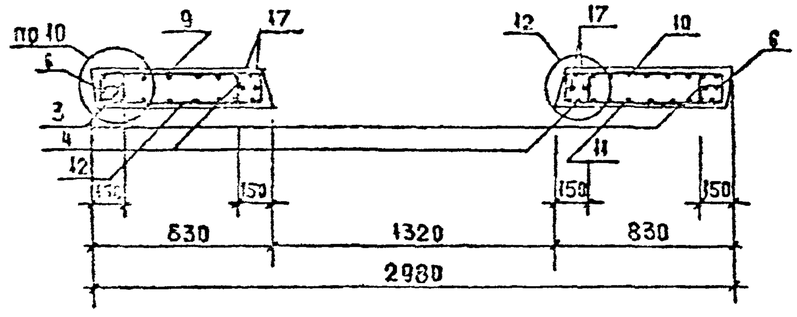

Инв. N подл. | Подпись и дата | Взам. инв. N

Вх. 32850 л. 31

1.020-1/87.4-1-К10

АМСТ 2

ФОРМАТ А3

МАРКА ДИАФРАГМЫ	ПОЗ.	МАРКА АРМАТУРНОГО ИЗДЕЛИЯ	КОЛ.	МАССА КГ		ОБОЗНАЧЕНИЕ ДОКУМЕНТА
				1 ШТ	ВСЕГО	
2ДП 30.33	1	СМН-2	2	24.69	49.38	К1
	2	СКР-5	1	12.88	12.88	К4
	3	КР-2	2	1.87	3.74	К40
	4	КР-6	2	1.25	2.50	К42
	5	КР-15	5	7.33	36.64	К46
	6	КР-24	4	0.65	2.60	К51
	7	КР-26	1	0.97	0.97	К52
	8	КР-37	2	7.87	15.74	К58
	9	С-19Т	1	7.61	7.61	К14
	10	С-19Н	1	7.61	7.61	К14
	11	С-20Т	1	7.61	7.61	К14
	12	С-20Н	1	7.61	7.61	К14
	13	КР-48	2	0.55	1.10	К61
	[illegible]	[illegible]-59	2	8.53	17.05	К34
	15	УП1-11	2	2.67	5.35	1.400-9 В
	16	Ø6AIII L= 130	26	0.03	0.75	Б/Ч
	17	Ø25AIII L= 2720	4	10.44	41.78	Б/Ч
		ИТОГО: 220.96				

МАРКА ДИАФРАГМЫ	ПОЗ.	МАРКА АРМАТУРНОГО ИЗДЕЛИЯ	КОЛ.	МАССА, КГ		ОБОЗНАЧЕНИЕ ДОКУМЕНТА
				1 ШТ	ВСЕГО	
1ДП 30.33	1	СМН-2	2	24.69	49.38	К1
	2	СКР-5	1	12.88	12.88	К4
	3	КР-2	2	1.87	3.74	К40
	4	КР-6	2	1.25	2.50	К42
	5	КР-15	5	7.33	36.64	К46
	6	КР-24	4	0.65	2.60	К51
	7	КР-26	1	0.97	0.97	К52
	8	КР-38	1	7.87	7.87	К59
	9	С-19Т	1	7.61	7.61	К14
	10	С-19Н	1	7.61	7.61	К14
	11	С-20Т	1	7.61	7.61	К14
	12	С-20Н	1	7.61	7.61	К14
	13	КР-48	2	0.55	1.10	К61
	14	С-59	2	8.53	17.05	К34
	15	УП1-11	2	2.67	5.35	1.400-9 В.1
	16	Ø6AIII L= 130	20	0.03	0.75	Б/Ч
	17	Ø25AIII L= 2720	4	10.44	41.78	Б/Ч
		ИТОГО: 213.09				

1. В ТАБЛИЦЕ ПРИВЕДЕНО ОБОЗНАЧЕНИЕ ДОКУМЕНТА АРМАТУРНЫХ ИЗДЕЛИЙ ПО ВЫПУСКУ 1.020-1/87. 4-2
2. АРМАТУРА КЛАССА AIII ПО ГОСТ 5781-82

Вх. 32850 л. 32

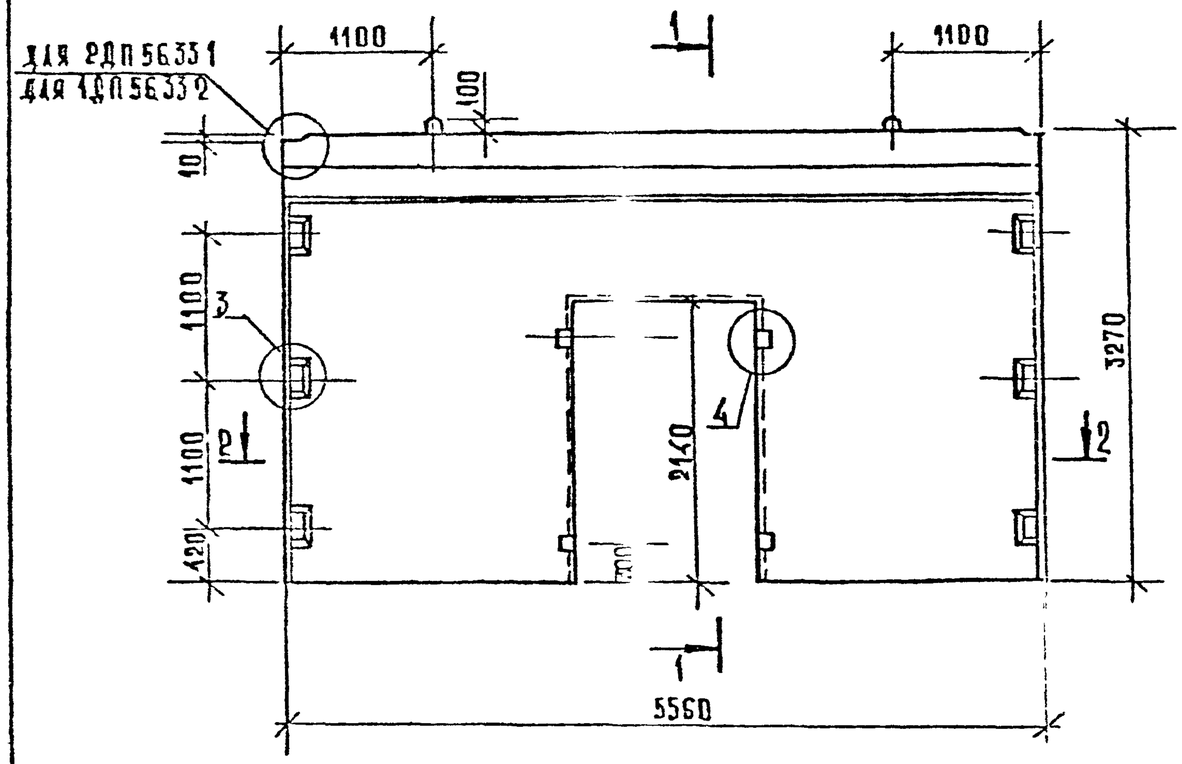

1 – 1

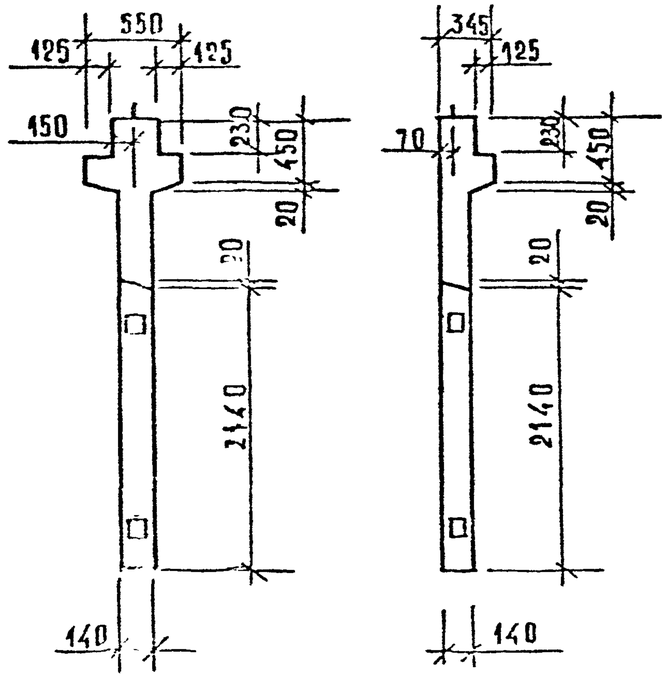

2 – 2

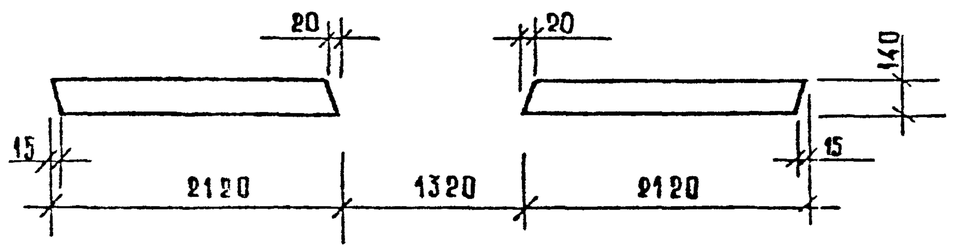

Марка диафрагмы жесткости	Расход материалов			Масса диафрагмы жесткости т
	Тяжелый бетон кл. В25 м³	Древесина м³	Сталь кг	
2ДП 56.33	2,89	0,002	274,15	7,23
1ДП 56.33	2,52	0,002	259,41	6,30

1. Узлы см. К33
2. Ведомость расхода стали см. РС

Вх. 32850 л 33

Нач. отд.	Волынский		
Гл. констр.	Шац		
ГИП	Острова		
ГИП	Осина		
Провер.	Косова		
Разраб.	Васильева		

1.020-1/87. 4-1-К11

Диафрагмы жесткости 2ДП 56.33; 1ДП 56.33

Стадия	Лист	Листов
Р	1	3

ЦНИИЭП торгово-бытовых зданий и туристских комплексов

Инв. № подл. | Подп. и дата | Взам. инв. №

Формат А3

3 – 3

4 – 4

ДЛЯ 2ДП56.33 ДЛЯ 1ДП56.33 ДЛЯ 2ДП56.33 ДЛЯ 1ДП56.33

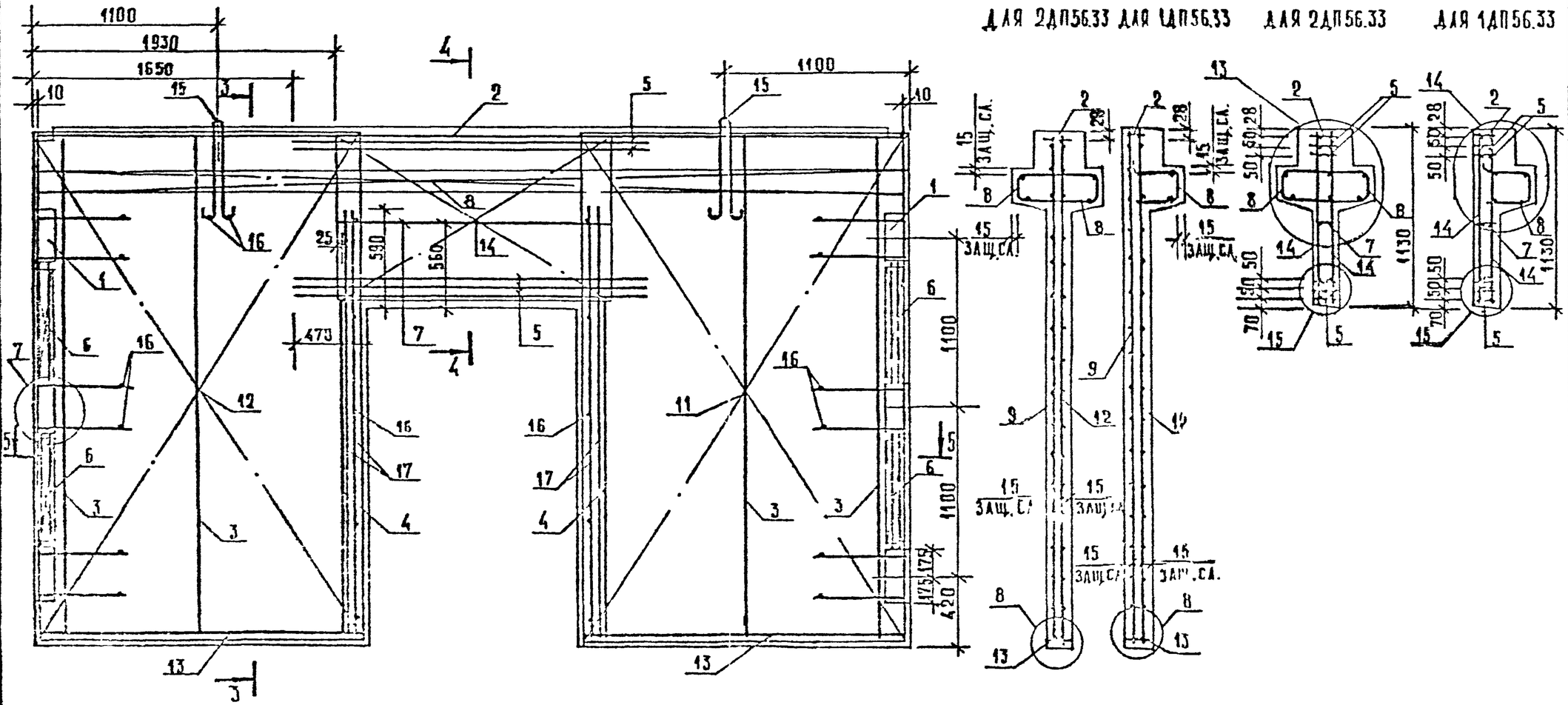

5 – 5

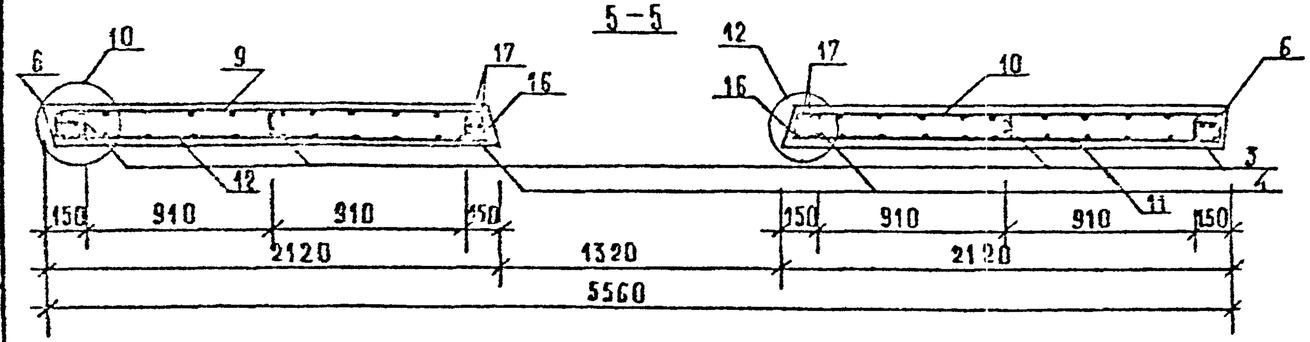

Инв.№ подл. | Подпись и дата | Взам.инв.№

Вх. 32850 л. 34

1.020-1/87. 4-1-К11

Лист 2

ФОРМАТ А3

МАРКА ДИАФРАГМЫ	ПОЗ.	МАРКА АРМАТУРНОГО ИЗДЕЛИЯ	КОЛ.	МАССА, КГ 1 ШТ	МАССА, КГ ВСЕГО	ОБОЗНАЧЕНИЕ ДОКУМЕНТА
2ДП 56.33	1	СМН-2	2	24.69	49.38	К1
	2	СКР-7	1	21.45	21.45	К4
	3	КР-2	4	1.87	7.48	К40
	4	КР-6	2	1.25	2.50	К42
	5	КР-15	5	7.33	36.64	К46
	6	КР-24	4	0.65	2.60	К51
	7	КР-26	1	0.97	0.97	К52
	8	КР-41	2	14.74	29.48	К58
	9	С-21Т	1	12.83	12.83	К15
	10	С-21Н	1	12.83	12.83	К15
	11	С-22Т	1	12.83	12.83	К15
	12	С-22Н	1	12.83	12.83	К15
	13	КР-49	2	1.49	2.98	К62
	14	С-59	2	8.53	17.05	К34
	15	УП1-14	2	4.87	9.73	1.400-9 В.1
	16	Ф6АIII L= 130	26	0.03	0.75	Б/Ч
	17	Ф25АIII L= 2720	4	10.44	41.78	Б/Ч
		ИТОГО: 274.15				

МАРКА ДИАФРАГМЫ	ПОЗ.	МАРКА АРМАТУРНОГО ИЗДЕЛИЯ	КОЛ.	МАССА, КГ 1 ШТ	МАССА, КГ ВСЕГО	ОБОЗНАЧЕНИЕ ДОКУМЕНТА
1ДП 56.33	1	СМН-2	2	24.69	49.38	К1
	2	СКР-7	1	21.45	21.45	К4
	3	КР-2	4	1.87	7.48	К40
	4	КР-6	2	1.25	2.50	К42
	5	КР-15	5	7.33	36.64	К46
	6	КР-24	4	0.65	2.60	К51
	7	КР-26	1	0.97	0.97	К52
	8	КР-42	1	14.74	14.74	К59
	9	С-21Т	1	12.83	12.83	К15
	10	С-21Н	1	12.83	12.83	К15
	11	С-22Т	1	12.83	12.83	К15
	12	С-22Н	1	12.83	12.83	К15
	13	КР-49	2	1.49	2.98	К62
	14	С-59	2	8.53	17.05	К34
	15	УП1-14	2	4.87	9.73	1.400-9 В.1
	16	Ф6АIII L= 130	26	0.03	0.75	Б/Ч
	17	Ф25АIII L= 2720	4	10.44	41.78	Б/Ч
		ИТОГО: 259.41				

1. В ТАБЛИЦЕ ПРИВЕДЕНО ОБОЗНАЧЕНИЕ ДОКУМЕНТА АРМАТУРНЫХ ИЗДЕЛИЙ ПО ВЫПУСКУ 1.020-1/87. 4-2
2. АРМАТУРА КЛАССА АIII ПО ГОСТ 5781-82

Вх. 32850 л. 35

ФОРМАТ А3

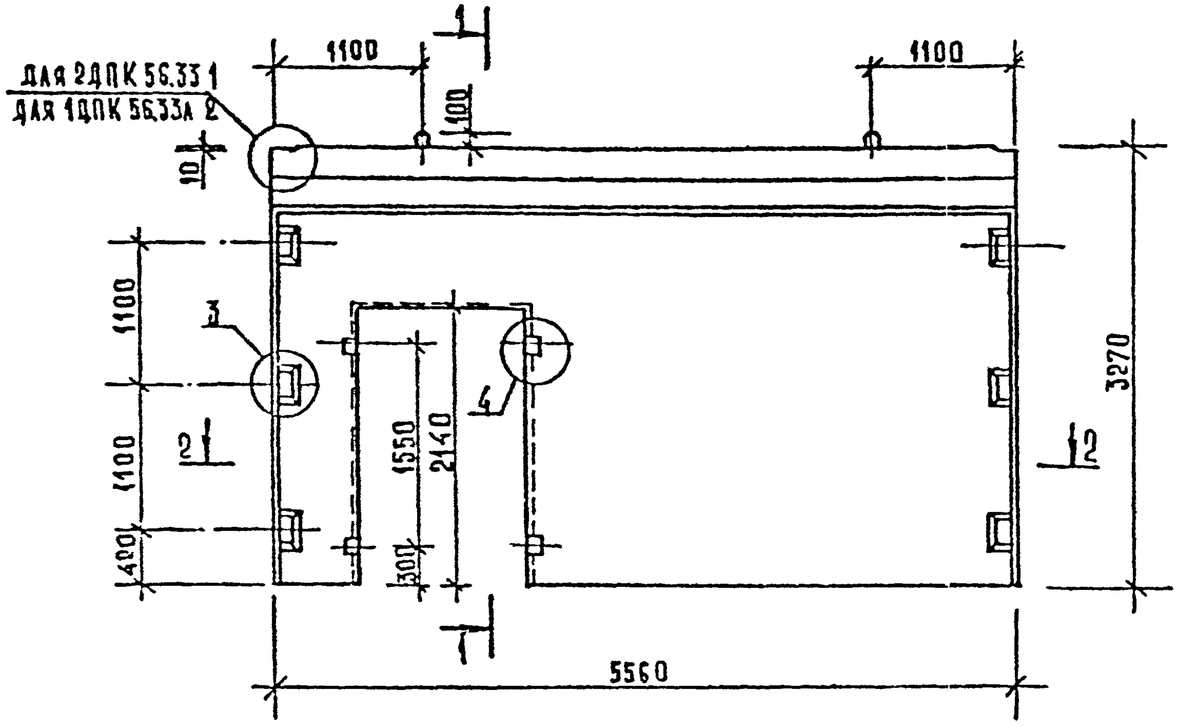

1 — 1

ДЛЯ 2ДПК 56.33

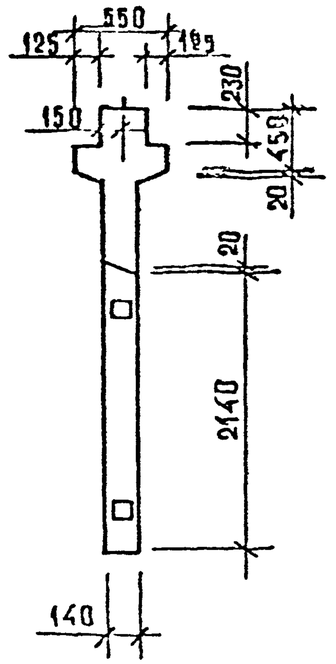

ДЛЯ 1ДПК 56.33А

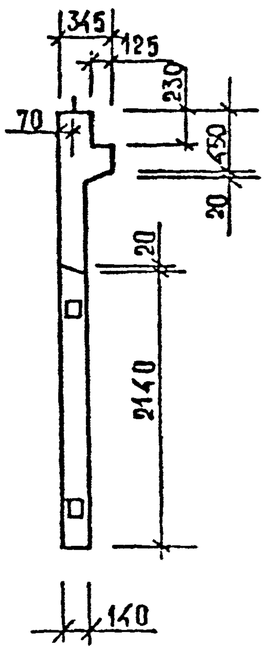

2 — 2

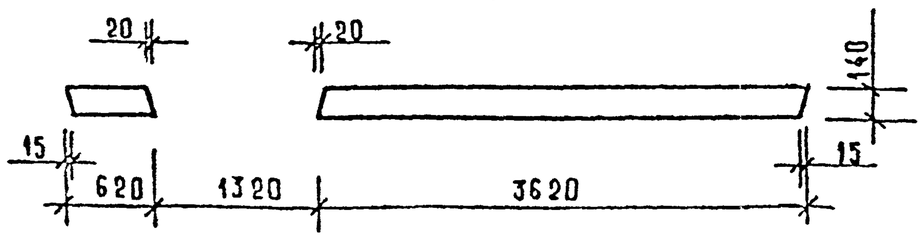

МАРКА ДИАФРАГМЫ ЖЕСТКОСТИ	РАСХОД МАТЕРИАЛОВ			МАССА ДИАФРАГМЫ ЖЕСТКОСТИ Т
	ТЯЖЕЛЫЙ БЕТОН КЛ. В25 М³	ДРЕВЕСИНА М³	СТАЛЬ КГ	
2ДПК 56.33	2,89	0,002	276.97	7,23
1ДПК 56.33А	2,50	0,002	262,23	6,30

1 Узлы см. К33.

2 Ведомость расхода стали см. РС

Инв. № подл. | Подп. и дата | Взам. инв. №

Вх. 32850 л. 36

Нач. отд.	Волынский		
Н. контр.	Лукина		
Гл. конст.	Шац		
ГИП	Острова		
ГИП	Осина		
Провер.	Косова		
Разраб.	Васильева		

1.020-1/87. 4-1-К12

Диафрагмы жесткости 2ДПК 56.33; 1ДПК 56.33А

СТАДИЯ	ЛИСТ	ЛИСТОВ
Р	1	3

ЦНИИЭП торгово-бытовых зданий и туристских комплексов

ФОРМАТ А3

3—3

4—4

ДЛЯ 2ДПК 56.33 ДЛЯ 1ДПК 56.33Л ДЛЯ 2ДПК 56.33 ДЛЯ 1ДПК 56.33Л

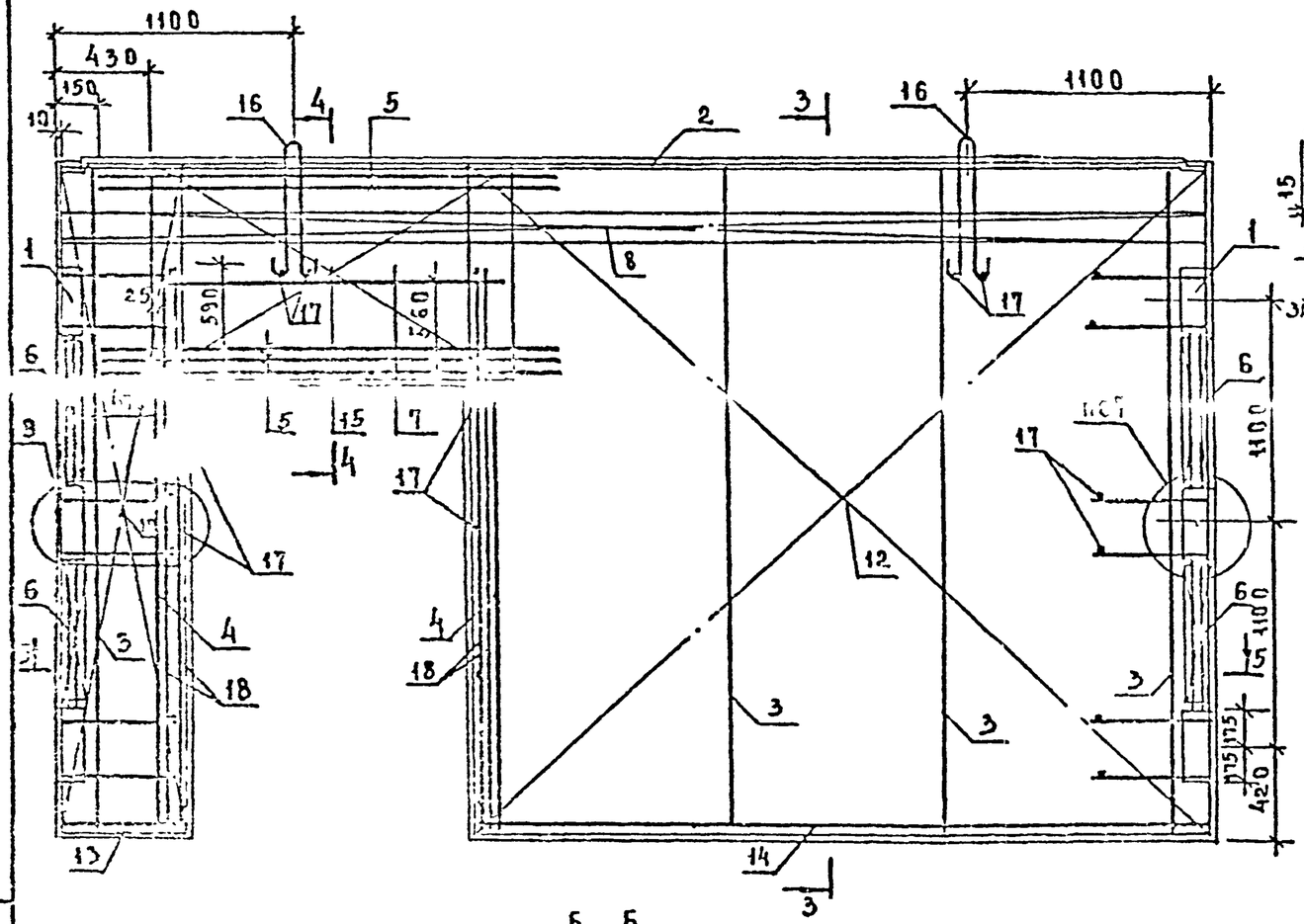

5—5

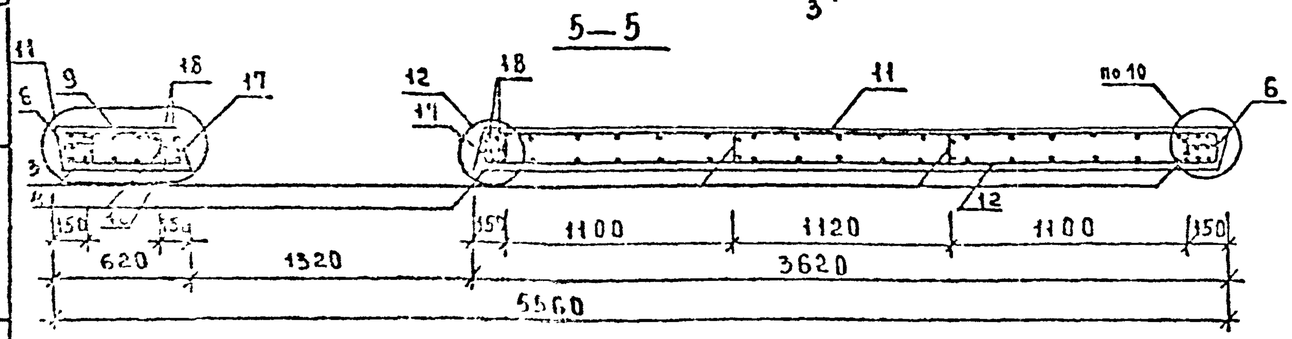

Вх. 32850 л. 37

1.020-1/87.4-1-К12

Лист 2

Инв. № подл. | Подп. и дата | Взам. инв. №

Формат А3

МАРКА ДИАФРАГМЫ	ПОЗ.	МАРКА АРМАТУРНОГО ИЗДЕЛИЯ	КОЛ.	МАССА, КГ		ОБОЗНАЧЕНИЕ ДОКУМЕНТА
				1 ШТ	ВСЕГО	
2ДПК 56.33	1	СМН-2	2	24.69	49.38	К1
	2	СКР-7	1	21.45	21.45	К4
	3	КР-2	4	1.87	7.48	К40
	4	КР-6	2	1.25	2.50	К42
	5	КР-15	5	7.33	36.64	К46
	6	КР-24	4	0.65	2.60	К51
	7	КР-26	1	0.97	0.97	К52
	8	КР-41	2	14.74	29.48	К58
	9	С-17Т	1	5.68	5.68	К13
	10	С-18Н	1	5.68	5.68	К13
	11	С-23Н	1	21.42	21.42	К16
	12	С-24Т	1	21.42	21.42	К16
	13	КР-47	1	0.41	0.41	К61
	14	КР-50	1	2.50	2.50	К62
	15	С-59	2	8.53	17.05	К34
	16	УП1-14	2	4.87	9.73	1.400-9 В
	17	Ф6АIII L= 130	26	0.03	0.75	Б/Ч
	18	Ф25АIII L= 2720	4	10.44	41.78	Б/Ч
		ИТОГО: 276.97				

МАРКА ДИАФРАГМЫ	ПОЗ.	МАРКА АРМАТУРНОГО ИЗДЕЛИЯ	КОЛ.	МАССА, КГ		ОБОЗНАЧЕНИЕ ДОКУМЕНТА
				1 ШТ	ВСЕГО	
1ДПК 56.33 А	1	СМН-2	2	24.69	49.38	К1
	2	СКР-7	1	21.45	21.45	К4
	3	КР-2	4	1.87	7.48	К40
	4	КР-6	2	1.25	2.50	К42
	5	КР-15	5	7.33	36.64	К46
	6	КР-24	4	0.65	2.60	К51
	7	КР-26	1	0.97	0.97	К52
	8	КР-42	1	14.74	14.74	К59
	9	С-17Т	1	5.68	5.68	К13
	10	С-18Н	1	5.68	5.68	К13
	11	С-23Н	1	21.42	21.42	К16
	12	С-24Т	1	21.42	21.42	К16
	13	КР-47	1	0.41	0.41	К61
	14	КР-50	1	2.50	2.50	К62
	15	С-59	2	8.53	17.05	К34
	16	УП1-14	2	4.87	9.73	1.400-9 В.1
	17	Ф6АIII L= 130	26	0.03	0.75	Б/Ч
	18	Ф25АIII L= 2720	4	10.44	41.78	Б/Ч
		ИТОГО: 262.23				

1. В ТАБЛИЦЕ ПРИВЕДЕНО ОБОЗНАЧЕНИЕ ДОКУМЕНТА АРМАТУРНЫХ ИЗДЕЛИЙ ПО ВЫПУСКУ 1.020-1/87. 4-2
2. АРМАТУРА КЛАССА АIII ПО ГОСТ 5781-82

Вх. 32850 л.38

ФОРМАТ А3

САПР ТЫЗТК | ТЛП СП | РУК.ГР СТ.ИНЖ | ВИНОКУР БУРЛАКОВА | ИНВ. ПОДЛ. | ПОДПИСЬ И ДАТА | ВЗАМ.ИНВ

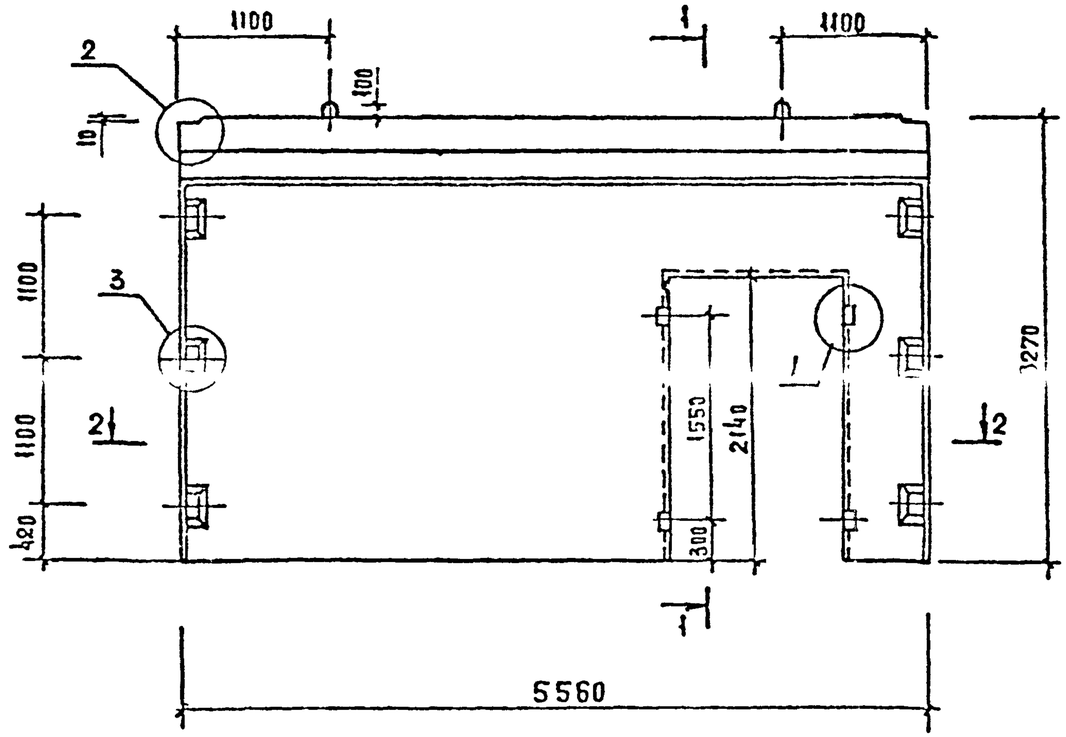

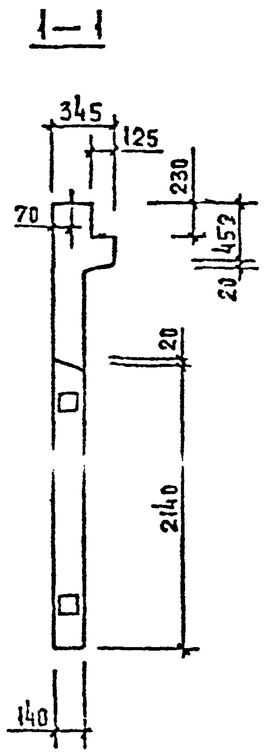

2-2

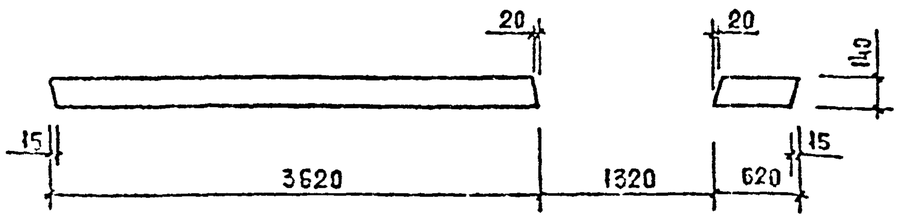

МАРКА ДИАФРАГМЫ ЖЕСТКОСТИ	РАСХОД МАТЕРИАЛОВ			МАССА ДИАФРАГМЫ ЖЕСТКОСТИ Т
	ТЯЖЕЛЫЙ БЕТОН КЛ.В25 М3	ДРЕВЕСИНА М3	СТАЛЬ КГ	
1 ДПК 56.33П	2,5	0,002	262,23	6,30

1. УЗЛЫ СМ К 33.

2. ВЕДОМОСТЬ РАСХОДА СТАЛИ СМ РС

Вх. 32850 л.39

НАЧ ОТД	СОЛЫЧСКИЙ	
Н КОНТР	ЛУКИНА	
Гл КОНСТ	ШАЦ	
ГИП	ОСТРОВА	
ГИП	ОСИНА	
ПРОВЕР	НОСОВА	
РАЗРАБ	БАСИЛЬЕВА	

1.020 - 1/87. 4-1-К13

ДИАФРАГМА ЖЕСТКОСТИ 1 ДПК 56.33П

СТАДИЯ	ЛИСТ	ЛИСТОВ
Р	1	3

ЦНИИЭП Торгово-бытовых зданий и туристских комплексов

ФОРМАТ А3

ИНВ. № ПОДЛ. | ПОДПИСЬ И ДАТА | ВЗАМ. ИНВ. №

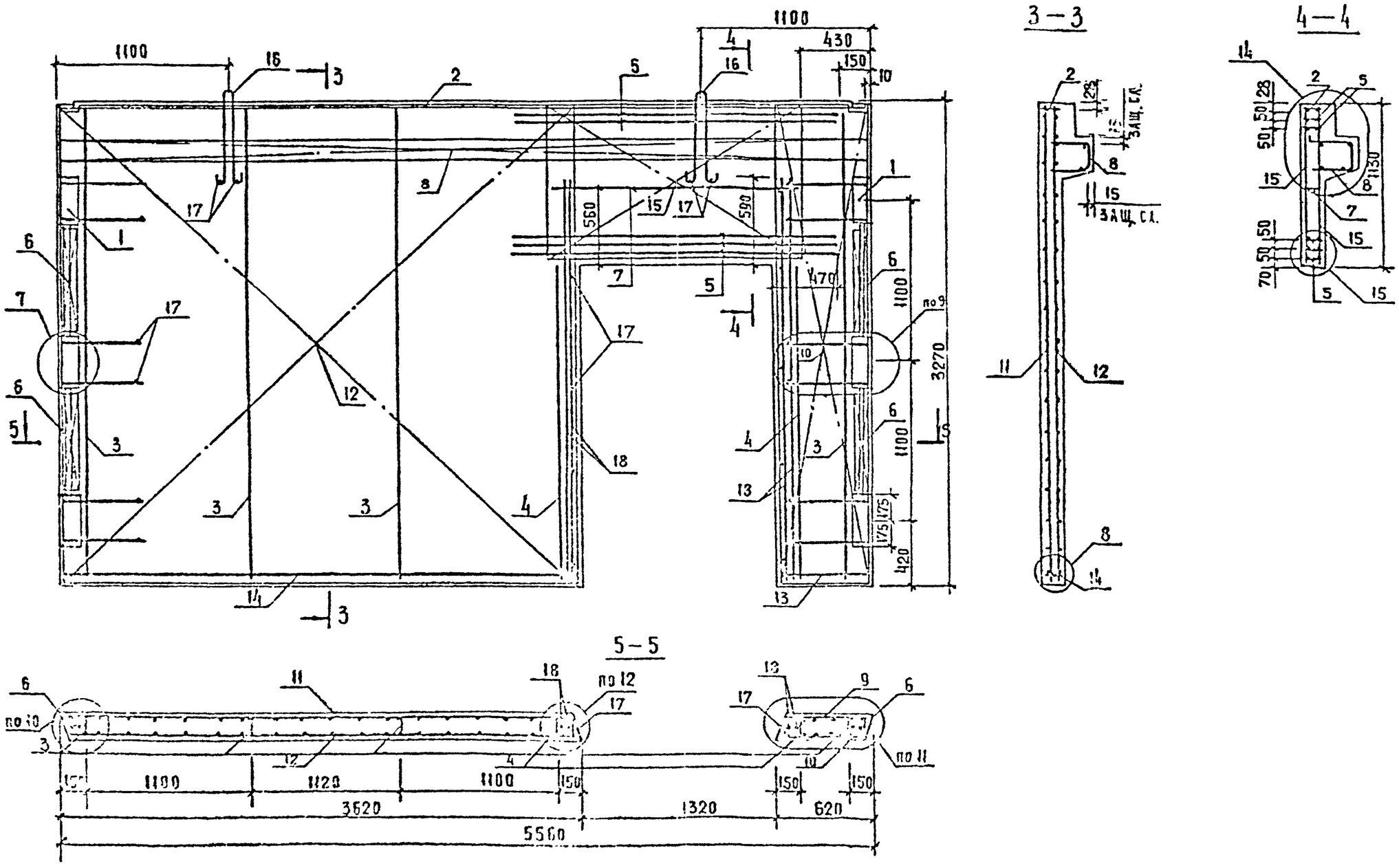

Вх. 32850 л.40

1.020-1/87.4-1-к13

ЛИСТ 2

ФОРМАТ А3

ИНВ. № ПОДЛ. | ПОДПИСЬ И ДАТА | ВЗАМ. ИНВ. №

МАРКА ДИАФРАГМЫ	ПОЗ.	МАРКА АРМАТУРНОГО ИЗДЕЛИЯ	КОЛ.	МАССА, КГ		ОБОЗНАЧЕНИЕ ДОКУМЕНТА
				1 ШТ	ВСЕГО	
1ДК 56.33-П	1	СМН-2	2	24.69	49.38	К1
	2	СКР-7	1	21.45	21.45	К4
	3	КР-2	4	1.87	7.48	К40
	4	КР-6	2	1.25	2.50	К42
	5	КР-15	5	7.33	36.64	К46
	6	КР-24	4	0.65	2.60	К51
	7	КР-26	1	0.97	0.97	К52
	8	КР-42	1	14.74	14.74	К59
	9	С-17Н	1	5.68	5.68	К13
	10	С-18Т	1	5.68	5.68	К13
	11	С-25Т	1	21.42	21.42	К16
	12	С-24Н	1	21.42	21.42	К16
	13	КР-47	1	0.41	0.41	К61
	14	КР-50	1	2.50	2.50	К62
	15	С-59	2	8.53	17.05	К34
	16	ЗП1-14	2	4.87	9.73	1.400-9 8.1
	17	Ø8AIII L= 130	26	0.03	0.75	Б/Ч
	18	Ø25AIII L= 2720	4	10.44	41.78	Б/Ч
		ИТОГО: 262.23				

1. В ТАБЛИЦЕ ПРИВЕДЕНО ОБОЗНАЧЕНИЕ ДОКУМЕНТА АРМАТУРНЫХ ИЗДЕЛИЙ ПО ВЫПУСКУ 1.020-1/87. 4-2
2. АРМАТУРА КЛАССА AIII ПО ГОСТ 5781-82

Вх. 32850 л. 41

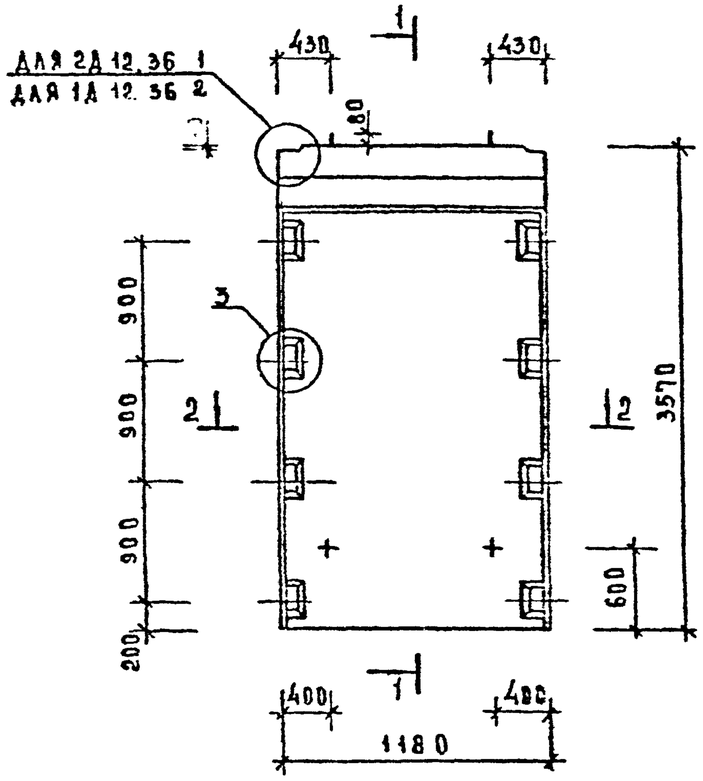

2—2

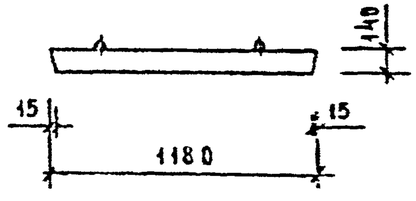

1—1

ДЛЯ 2Д 12.36

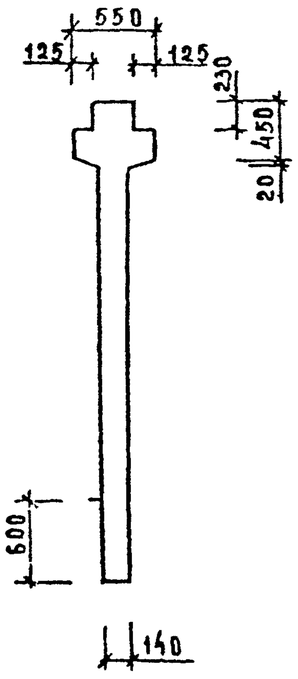

ДЛЯ 1Д 12.36

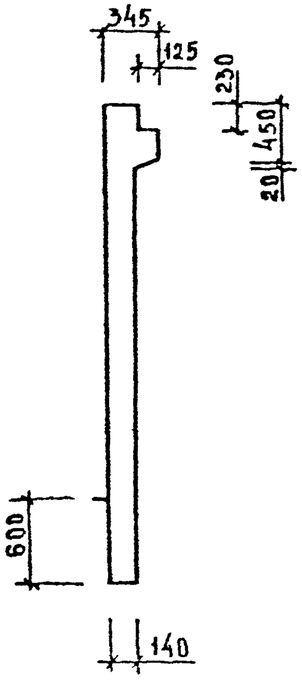

МАРКА ДИАФРАГМЫ ЖЕСТКОСТИ	РАСХОД МАТЕРИАЛОВ			МАССА ДИАФРАГМЫ ЖЕСТКОСТИ Т
	ТЯЖЕЛЫЙ БЕТОН КЛ. В20 М3	ДРЕВЕСИНА М3	СТАЛЬ КГ	
2Д 12.36	0,76	—	120,65	1,89
1Д 12.36	0,68	—	116,86	1,69

1. Узлы см. К33
2. Ведомость расхода стали см. РС

Вх. 32850 л. 42

НАЧ ОТД	ВОЛЫНСКИЙ		—	1.020-1/87.4-1-К14
Н КОНТР	ЛУКИНА			
ГА. КОНСТ	ШАЦ			Диафрагмы жесткости 2Д 12 36; 1Д 12.36
ГИП	ОСТРОВА			СТАДИЯ: Р; ЛИСТ: 1; ЛИСТОВ: 3
ГИП	ОСИНА			ЦНИИЭП торгово-бытовых зданий и туристских комплексов
ПРОВЕР	НОСОВА			
РАЗРАБ	ВАСИЛЬЕВА			

ИНВ. № ПОДЛ. | ПОДП. И ДАТА | ВЗАМ. ИНВ. №

ФОРМАТ А3

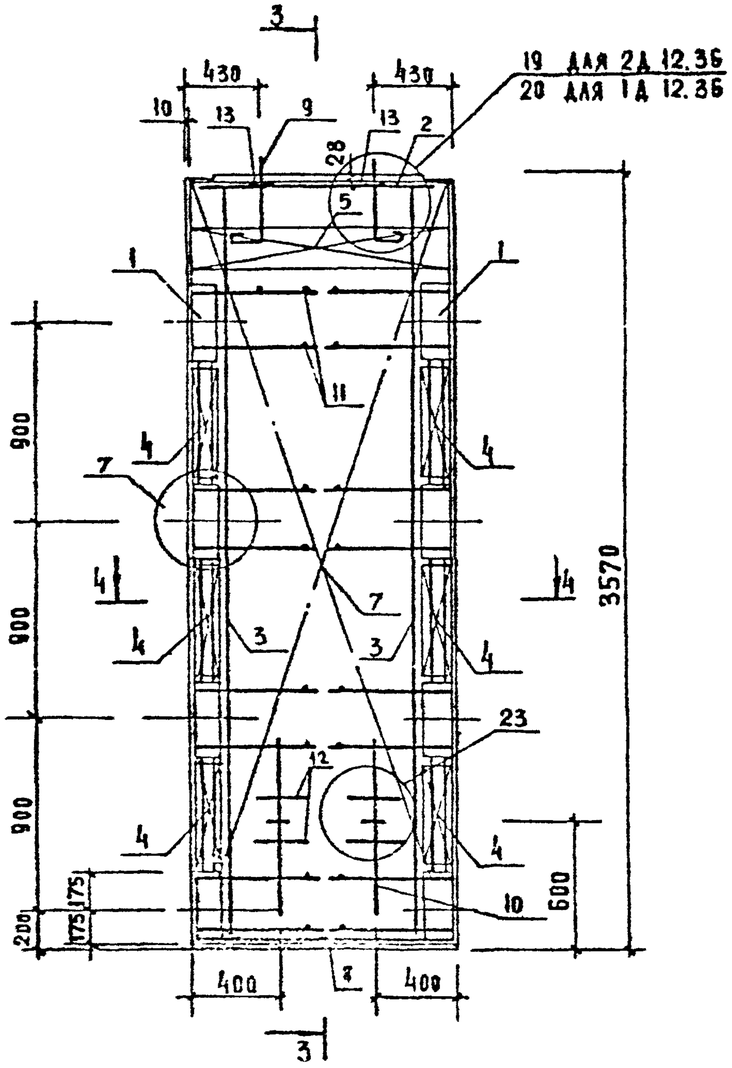

3—3

ДЛЯ 2Д 12.36

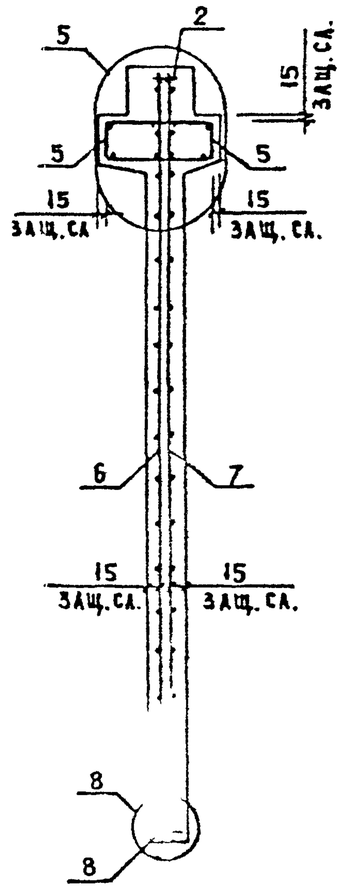

ДЛЯ 1Д 12.36

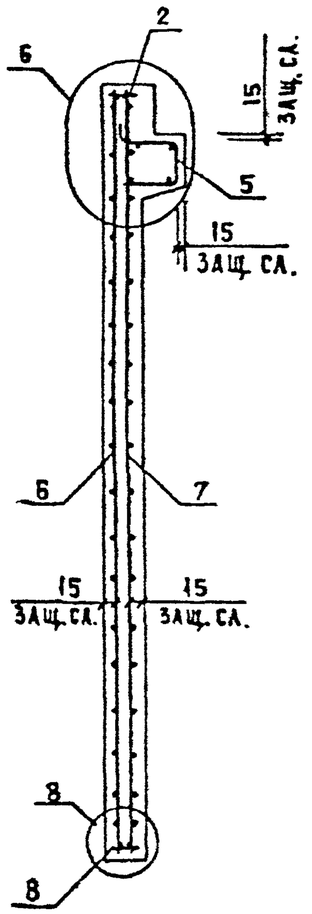

Инв. № подл. | Подпись и дата | Взам. инв. №

Вх. 32850 л. 43

1.020-1/87.4-1-К14

Лист 2

Формат А3

МАРКА ДИАФРАГМЫ	ПОЗ.	МАРКА АРМАТУРНОГО ИЗДЕЛИЯ	КОЛ.	МАССА, КГ		ОБОЗНАЧЕНИЕ ДОКУМЕНТА
				1 ШТ	ВСЕГО	
2Д 12.36	1	СМН-3	2	31.98	63.96	К1
	2	СКР-1	1	7.09	7.09	К3
	3	КР-3	2	2.06	4.12	К41
	4	КР-23	6	0.48	2.90	К50
	5	КР-29	2	3.12	6.23	К54
	6	С-25	1	11.24	11.24	К17
	7	С-26	1	11.24	11.24	К17
	8	КР-43	1	0.77	0.77	К60
	9	СПВ-2	2	2.34	4.68	К69
	10	СПГ-2	2	2.42	4.84	К79
	11	Ф6АIII L= 130	16	0.03	0.46	Б/Ч
	12	Ф20АIII L= 250	4	0.62	2.46	Б/Ч
	13	СГ-1	2	0.34	0.68	К67
ИТОГО: 120.65						

МАРКА ДИАФРАГМЫ	ПОЗ.	МАРКА АРМАТУРНОГО ИЗДЕЛИЯ	КОЛ.	МАССА, КГ		ОБОЗНАЧЕНИЕ ДОКУМЕНТА
				1 ШТ	ВСЕГО	
1Д 12.36	1	СМН-3	2	31.98	63.96	К1
	2	СКР-1	1	7.09	7.09	К3
	3	КР-3	2	2.06	4.12	К41
	4	КР-23	6	0.48	2.80	К50
	5	КР-30	1	3.12	3.12	К55
	6	С-25	1	11.24	11.24	К17
	7	С-26	1	11.24	11.24	К17
	8	КР-43	1	0.77	0.77	К60
	9	СПВ-2	2	2.34	4.68	К69
	10	СПГ-2	2	2.42	4.84	К79
	11	Ф6АIII L= 130	10	0.03	0.46	Б/Ч
	12	Ф20АIII L= 250	4	0.62	2.46	Б/Ч
ИТОГО: 116.86						

1. В ТАБЛИЦЕ ПРИВЕДЕНО ОБОЗНАЧЕНИЕ ДОКУМЕНТА АРМАТУРНЫХ ИЗДЕЛИЙ ПО ВЫПУСКУ 1.020-1/87. 4-2
2. АРМАТУРА КЛАССА AIII ПО ГОСТ 5781-82

Вх. 32850 от 44

1.020-1/87. 4-1-К14

ЛИСТ 3

ФОРМАТ А3

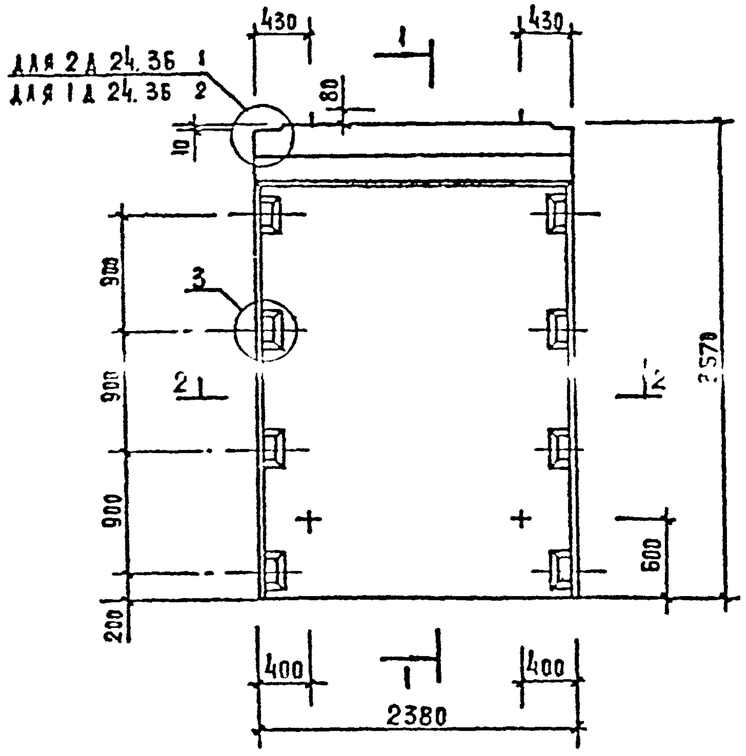

1—1

ДЛЯ 2Д 24.36

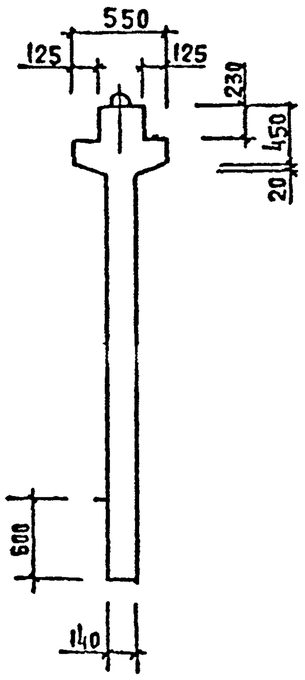

ДЛЯ 1Д 24.36

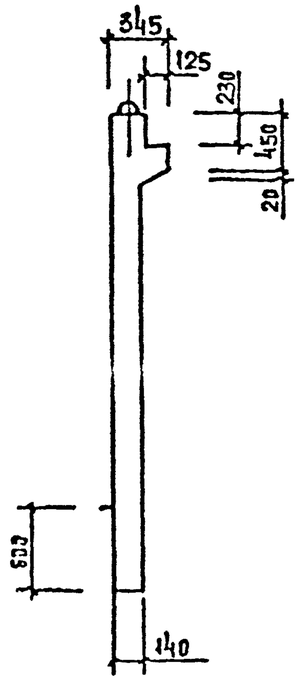

2—2

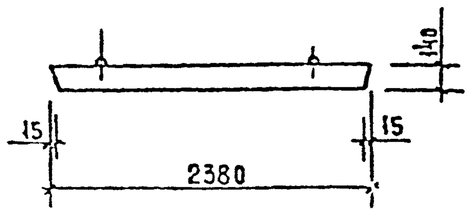

МАРКА ДИАФРАГМЫ ЖЕСТКОСТИ	РАСХОД МАТЕРИАЛОВ			МАССА ДИАФРАГМЫ ЖЕСТКОСТИ Т
	ТЯЖЕЛЫЙ БЕТОН КЛАССА В20 М3	ДРЕВЕСИНА М3	СТАЛЬ КГ	
2Д 24.36	1,51	—	156,62	3,78
1Д 24.36	1,35	—	149,55	3,38

1. УЗЛЫ СМ. К 33.

2. ВЕДОМОСТЬ РАСХОДА СТАЛИ СМ. РС

Вх. 32850 л.46

НАЧ ОТД	ВОЛЫНСКИЙ		
Н КОНТР	ЛУКИНА		
ГЛ КОНСТ	ШАЦ		
ГИП	ОСТРОВА		
ГИП	ОСИНА		
ПРОВЕР	НОСОВА		
РАЗРАБ	САСНАЛЬСКАЯ		

1.020.1/87.4-1-К15

ДИАФРАГМЫ ЖЕСТКОСТИ 2Д 24.36; 1Д 24.36

СТАДИЯ	ЛИСТ	ЛИСТОВ
Р	1	2

ЦНИИЭП ТОРГОВО-БЫТОВЫХ ЗДАНИЙ И ТУРИСТСКИХ КОМПЛЕКСОВ

ИНВ. № ПОДЛ. | ПОДПИСЬ И ДАТА | ВЗАМ. ИНВ. №

ФОРМАТ А3

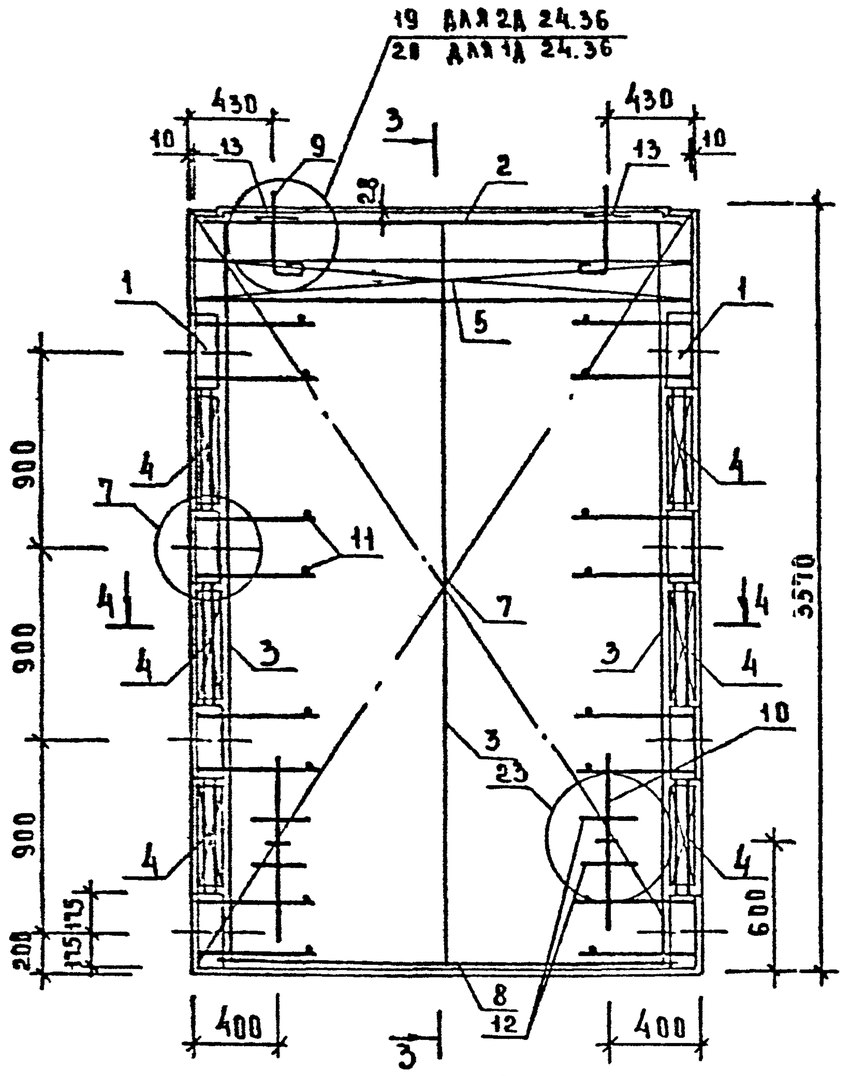

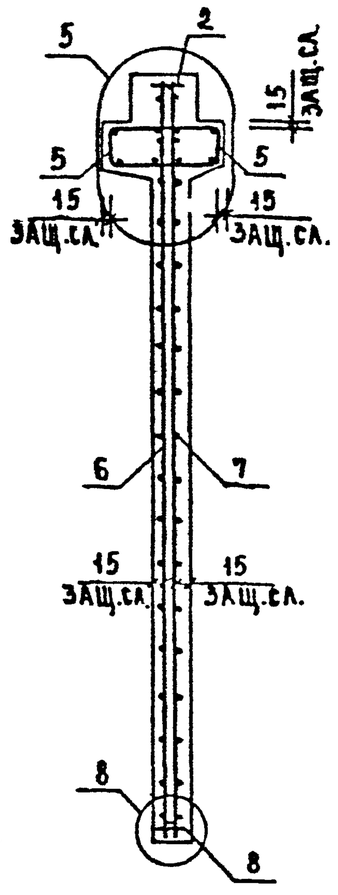

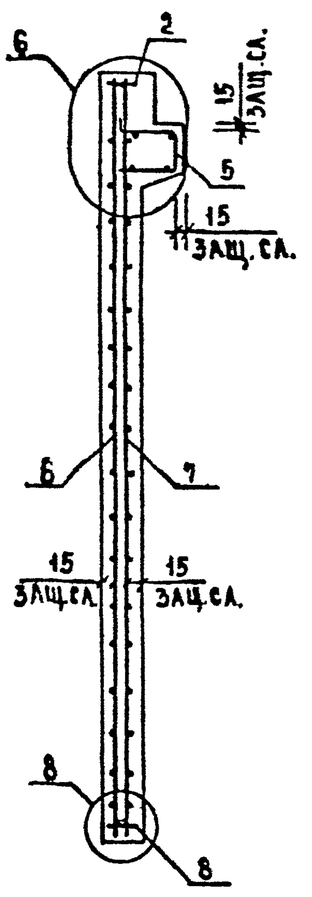

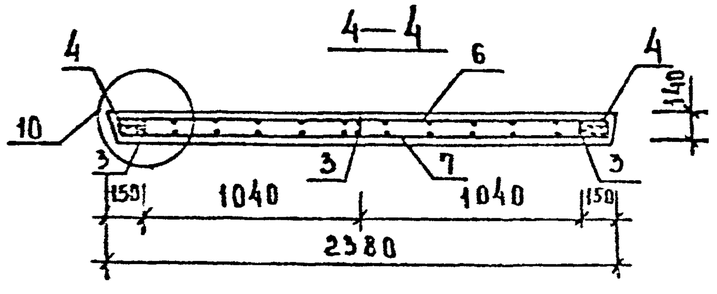

Вх 32850 л 46

1.020-1/87.4-1-К15

ЛИСТ 2

ФОРМАТ А3

ИНВ.№ ПОДЛ. | ПОДП. И ДАТА | ВЗАМ. ИНВ.№

МАРКА ДИАФРАГМЫ	ПОЗ.	МАРКА АРМАТУРНОГО ИЗДЕЛИЯ	КОЛ.	МАССА, КГ		ОБОЗНАЧЕНИЕ ДОКУМЕНТА
				1 ШТ	ВСЕГО	
2Д 24.36	1	СМН-3	2	31.98	63.96	К1
	2	СКР-3	1	10.93	10.93	К3
	3	КР-3	3	2.06	6.18	К41
	4	КР-23	6	0.48	2.90	К50
	5	КР-33	2	6.29	12.57	К56
	6	С-27	1	22.66	22.66	К18
	7	С-28	1	22.66	22.66	К18
	8	КР-51	1	1.63	1.63	К62
	9	СПВ-2	2	2.34	4.68	К69
	10	СПГ-2	2	2.42	4.84	К79
	11	Ф6АIII L= 130	16	0.03	0.46	Б/Ч
	12	Ф20АIII L= 250	4	0.62	2.46	Б/Ч
	13	СГ-1	2	0.34	0.68	К67
		ИТОГО: 156.62				

МАРКА ДИАФРАГМЫ	ПОЗ.	МАРКА АРМАТУРНОГО ИЗДЕЛИЯ	КОЛ.	МАССА, КГ		ОБОЗНАЧЕНИЕ ДОКУМЕНТА
				1 ШТ	ВСЕГО	
1Д 24.36	1	СМН-3	2	31.98	63.96	К1
	2	СКР-3	1	10.93	10.93	К3
	3	КР-3	3	2.06	6.18	К41
	4	КР-23	6	0.48	2.90	К50
	5	КР-34	1	6.29	6.29	К57
	6	С-27	1	22.66	22.66	К18
	7	С-28	1	22.66	22.66	К18
	8	КР-51	1	1.63	1.63	К62
	9	СПВ-8	2	2.29	4.58	К76
	10	СПГ-2	2	2.42	4.84	К79
	11	Ф6АIII L= 130	16	0.03	0.46	Б/Ч
	12	Ф20АIII L= 250	4	0.62	2.46	Б/Ч
		ИТОГО: 149.55				

1. В ТАБЛИЦЕ ПРИВЕДЕНО ОБОЗНАЧЕНИЕ ДОКУМЕНТА АРМАТУРНЫХ ИЗДЕЛИЙ ПО ВЫПУСКУ 1.020-1/87: 4-2
2. АРМАТУРА КЛАССА АIII ПО ГОСТ 5781-82

Вх. 32850 л.47

1.020-1/87. 4-1-К15	ЛИСТ 3

САПР ТБЗТК | Т.КП СП | РУК.ГР. СТ.ИНЖ | ВЧЮКИР БУРЛАКОВА

ИНВ. № ПОДЛ | ПОДПИСЬ И ДАТА | ВЗАМ.ИНВ.

ФОРМАТ А3

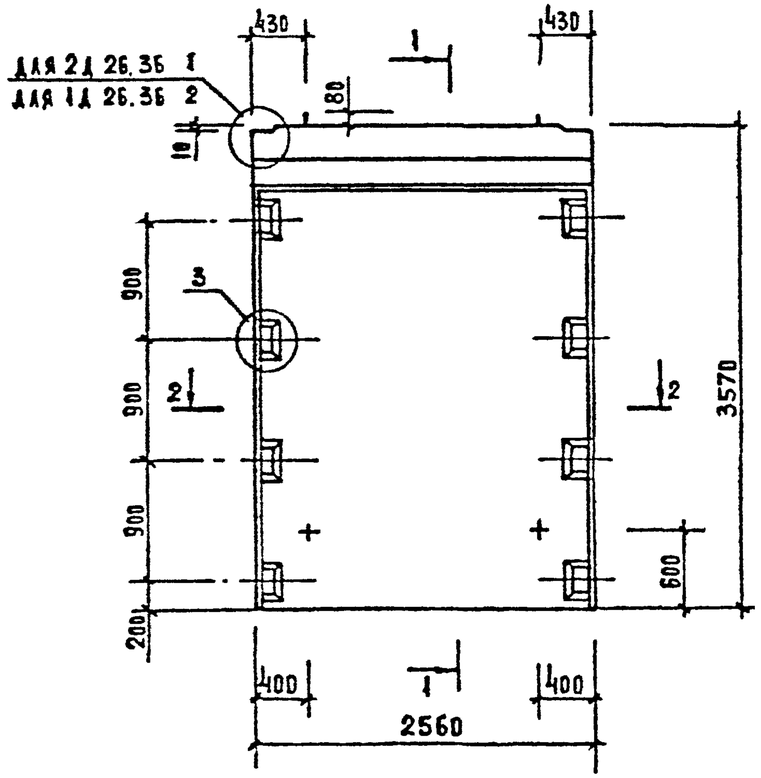

1—1

для 2 д 26.36

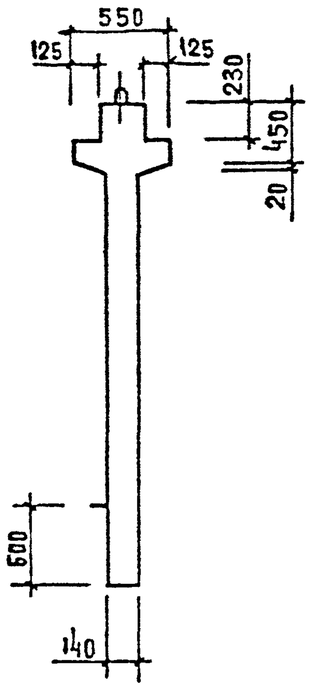

для 1 д 26.36

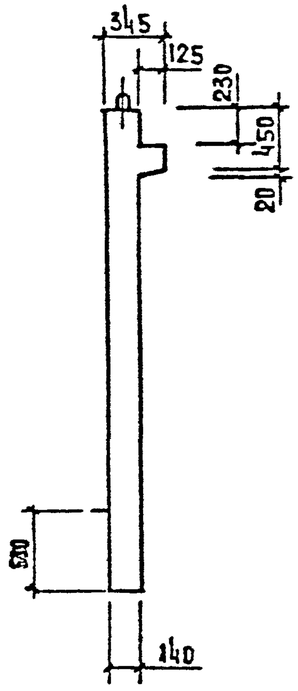

2—2

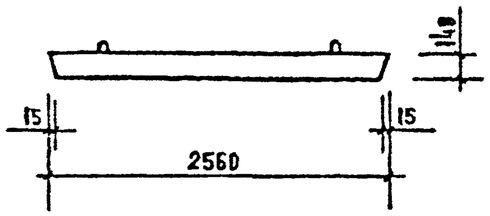

Марка диафрагмы жесткости	Расход материалов			Масса диафрагм жесткости т
	тяжелый бетон кл В20 м3	древесина м3	сталь кг	
2 д 26.36	1,62	—	163,67	4,05
1 д 26.36	1,45	—	156,03	3,63

1. Узлы см. К 33.
2. Ведомость расхода стали см. РС

Вх. 32850 л. 48

Нач. отд.	Болынский		
Н. контр.	Аукина		
Гл. конст.	Шац		
ГИП	Острова		
ГИП	Осина		
Провер.	Носова		
Разраб.	Васильева		

1.020 - 1/87. 4-1-К16

Диафрагмы жесткости 2д 26.36; 1д 26.36

Стадия	Лист	Листов
Р	1	3

ЦНИИЗП Торгово бытовых зданий туристских комплексов

Инв. № подл. | Подпись и дата | Взам. инв. №

Формат А3

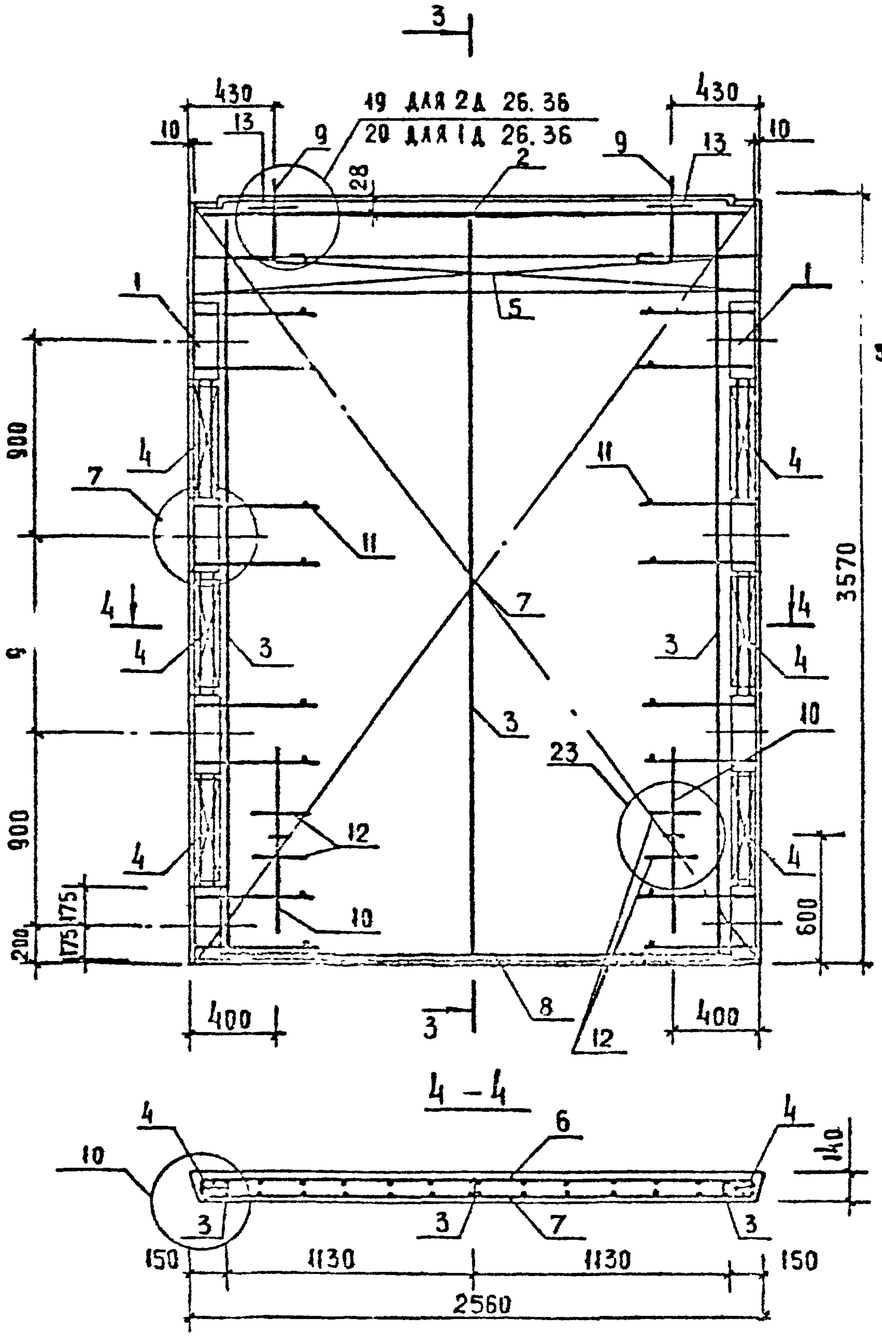

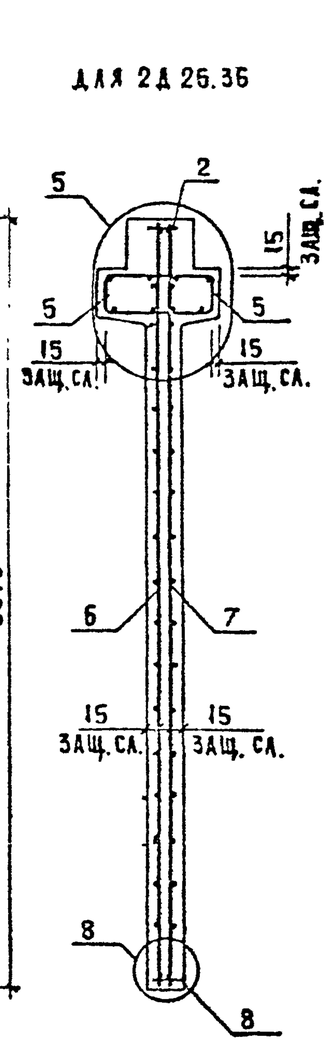

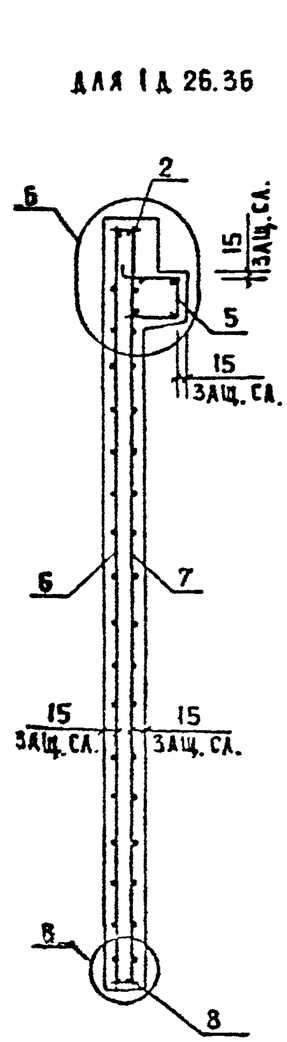

ИНВ. № ПОДЛ. | ПОДПИСЬ И ДАТА | ВЗАМ. ИНВ. №

Вх. 32850 л.49

1.020-1/87.4-1-k16

ЛИСТ 2

ФОРМАТ А3

Марка диафрагмы	Поз	Марка арматурного изделия	Кол.	Масса, кг		Обозначение документа
				1 шт	Всего	
2Д 26.36	1	СМН-3	2	31.98	63.96	К1
	2	СКР-4	1	11.52	11.52	К3
	3	КР-3	3	2.06	6.18	К41
	4	КР-23	6	0.48	2.90	К50
	5	КР-35	2	6.82	13.63	К56
	6	С-29	1	24.51	24.51	К19
	7	С-30	1	24.51	24.51	К19
	8	КР-44	1	1.78	1.78	К60
	9	СПВ-3	2	3.12	6.24	К70
	10	СПГ-2	2	2.42	4.64	К79
	11	Ф6AIII L= 130	16	0.03	0.46	Б/Ч
	12	Ф20AIII L= 250	4	0.62	2.46	Б/Ч
	13	СГ-1	2	0.34	0.68	К67
		ИТОГО: 163.67				

Марка диафрагмы	Поз.	Марка арматурного изделия	Кол.	Масса, кг		Обозначение документа
				1 шт	Всего	
1Д 26.36	1	СМН-3	2	31.98	63.96	К1
	2	СКР-4	1	11.52	11.52	К3
	3	КР-3	3	2.06	6.18	К41
	4	КР-23	6	0.48	2.90	К50
	5	КР-36	1	6.82	6.82	К57
	6	С-29	1	24.51	24.51	К19
	7	С-30	1	24.51	24.51	К19
	8	КР-44	1	1.78	1.78	К60
	9	СПВ-9	2	3.05	6.10	К77
	10	СПГ-2	2	2.42	4.84	К79
	11	Ф6AIII L= 130	16	0.03	0.46	Б/Ч
	12	Ф20AIII L= 250	4	0.62	2.46	Б/Ч
		ИТОГО: 156.03				

1. В таблице приведено обозначение документа арматурных изделий по выпуску 1.020-1/87. 4-2
2. Арматура класса AIII по ГОСТ 5781-82

Вх. 32850 1 50

1.020-1/87. 4-1-К16

Лист 3

Формат А3

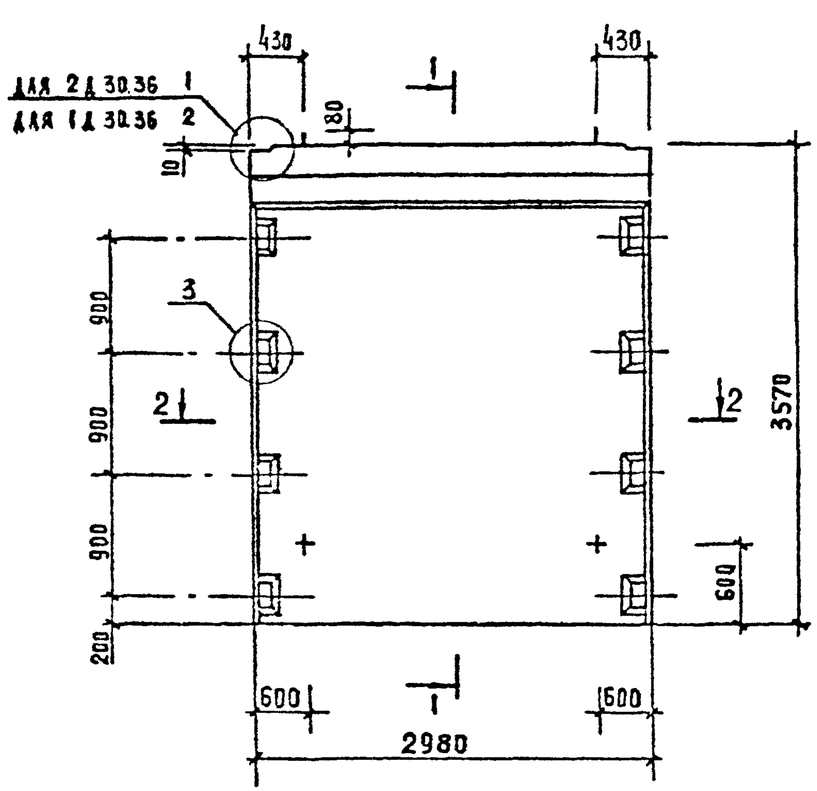

1—1

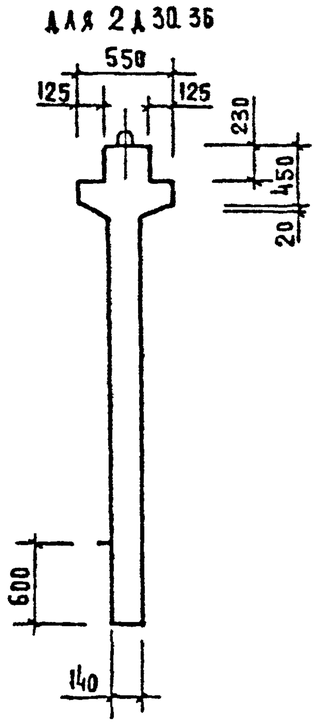

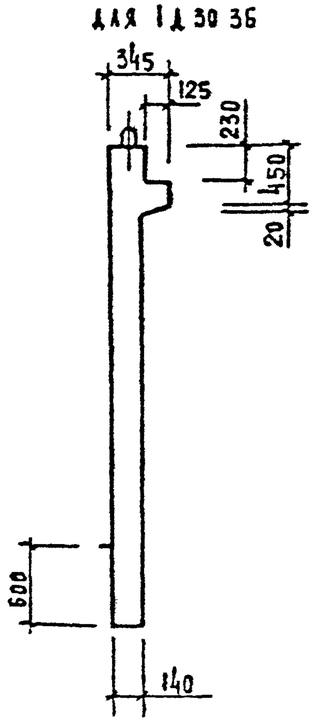

2—2

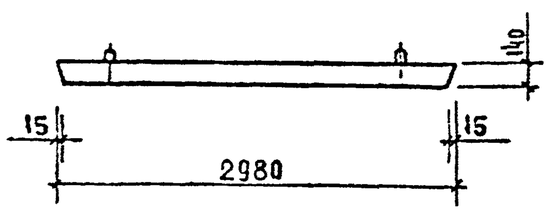

Марка диафрагмы жесткости	Расход материалов			Масса диафрагмы жесткости т
	Тяжелый бетон кл. В20 м3	Древесина м3	Сталь кг	
2Д 30.36	1,89	—	178,42	4,73
1Д 30.36	1,69	—	169,73	4,23

1. Узлы см. К 33.

2. Ведомость расхода стали см. РС

Вх. 32850 л. 51

Нач. отд.	Волынский		
Н. контр.	Аукина		
Гл. конст	Шац		
ГИП	Острова		
ГИП	Осина		
Провер	Носова		
Разраб.	Васильева		

1.020-1/87. 4-1-К17

Диафрагмы жесткости 2Д 30.36; 1Д 30.36

Стадия	Лист	Листов
Р	1	3

ЦНИИЭП торгово-бытовых зданий и туристских комплексов

Инв. № подл. | Подпись и дата | Взам. инв. №

Формат А3

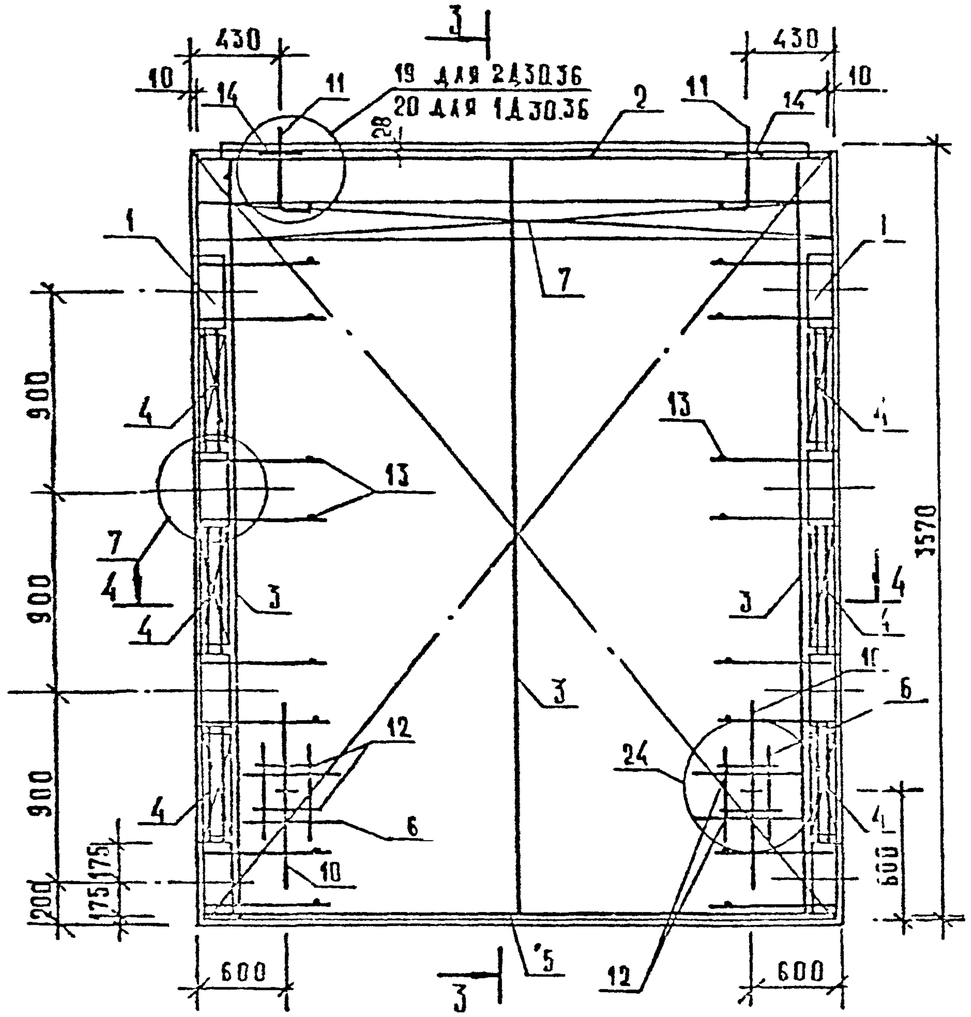

3 – 3

ДЛЯ 2А 30.36

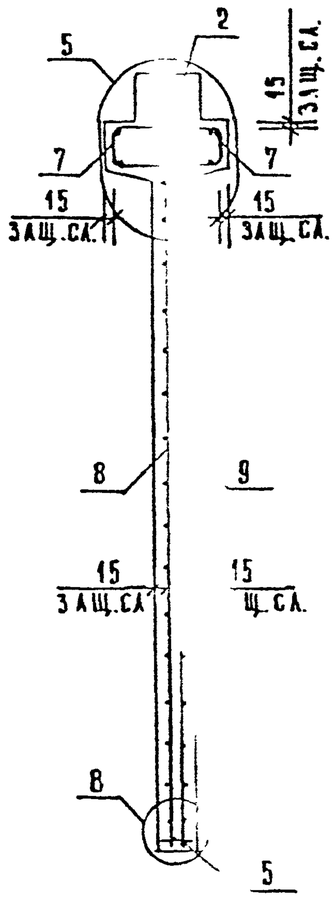

ДЛЯ 1А 30.36

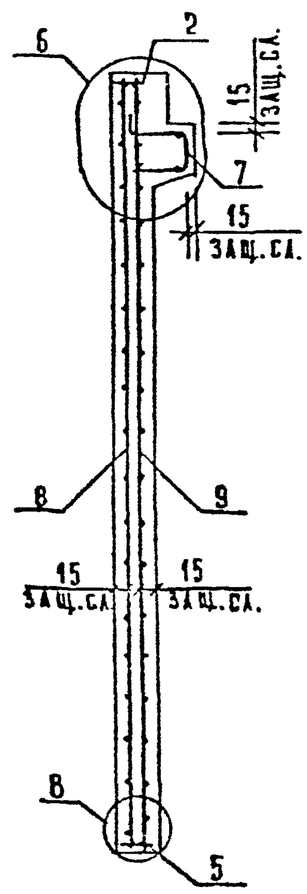

4 – 4

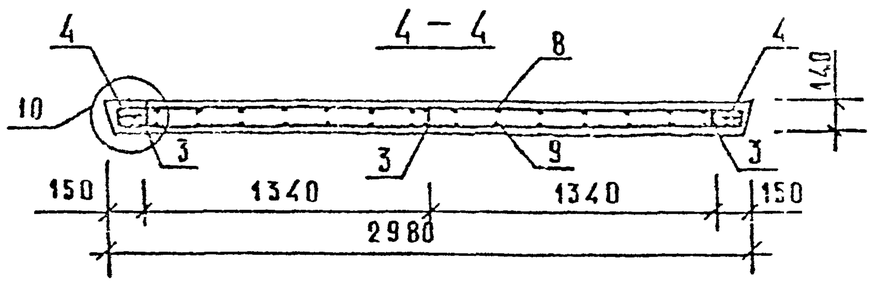

Инв.№ подл. | Подп. и дата | Взам. инв.№

Вх. 32850 л. 52

1.020-1/87.4-1-К17

Лист 2

ФОРМАТ А3

МАРКА ДИАФРАГМЫ	ПОЗ.	МАРКА АРМАТУРНОГО ИЗДЕЛИЯ	КОЛ.	МАССА, КГ		ОБОЗНАЧЕНИЕ ДОКУМЕНТА
				1 ШТ	ВСЕГО	
2Д 30.36	1	СМН-3	2	31.98	63.96	К1
	2	СКР-5	1	12.88	12.88	К4
	3	КР-3	3	2.06	6.18	К41
	4	КР-23	6	0.48	2.90	К50
	5	КР-45	1	2.07	2.07	К60
	6	КР-28	2	0.44	0.89	К53
	7	КР-37	2	7.87	15.74	К58
	8	С-31	1	28.36	28.36	К20
	9	С-32	1	28.36	28.36	К20
	10	СПГ-3	2	3.63	7.26	К80
	11	СПВ-3	2	3.12	6.24	К70
	12	Ф20АIII L= 250	4	0.62	2.46	Б/Ч
	13	Ф6АIII L= 130	16	0.03	0.46	Б/Ч
	14	СГ-1	2	0.34	0.68	К67
	ИТОГО: 178.42					

МАРКА ДИАФРАГМЫ	ПОЗ.	МАРКА АРМАТУРНОГО ИЗДЕЛИЯ	КОЛ.	МАССА, КГ		ОБОЗНАЧЕНИЕ ДОКУМЕНТА
				1 ШТ	ВСЕГО	
1Д 30.36	1	СМН-3	2	31.98	63.96	К1
	2	СКР-5	1	12.88	12.88	К4
	3	КР-3	3	2.06	6.18	К41
	4	КР-23	6	0.48	2.90	К50
	5	КР-45	1	2.07	2.07	К60
	6	КР-28	2	0.44	0.89	К53
	7	КР-36	1	7.87	7.87	К59
	8	С-31	1	28.36	28.36	К20
	9	С-32	1	28.36	28.36	К20
	10	СПГ-3	2	3.63	7.26	К80
	11	СПВ-9	2	3.05	6.10	К77
	12	Ф20АIII L= 250	4	0.62	2.46	Б/Ч
	13	Ф6АIII L= 130	16	0.03	0.46	Б/Ч
	ИТОГО: 169.23					

1. В ТАБЛИЦЕ ПРИВЕДЕНО ОБОЗНАЧЕНИЕ ДОКУМЕНТА АРМАТУРНЫХ ИЗДЕЛИЙ ПО ВЫПУСКУ 1.020-1/87. 4-2
2. АРМАТУРА КЛАССА АIII ПО ГОСТ 5781-82

Вх. 32850 л 53

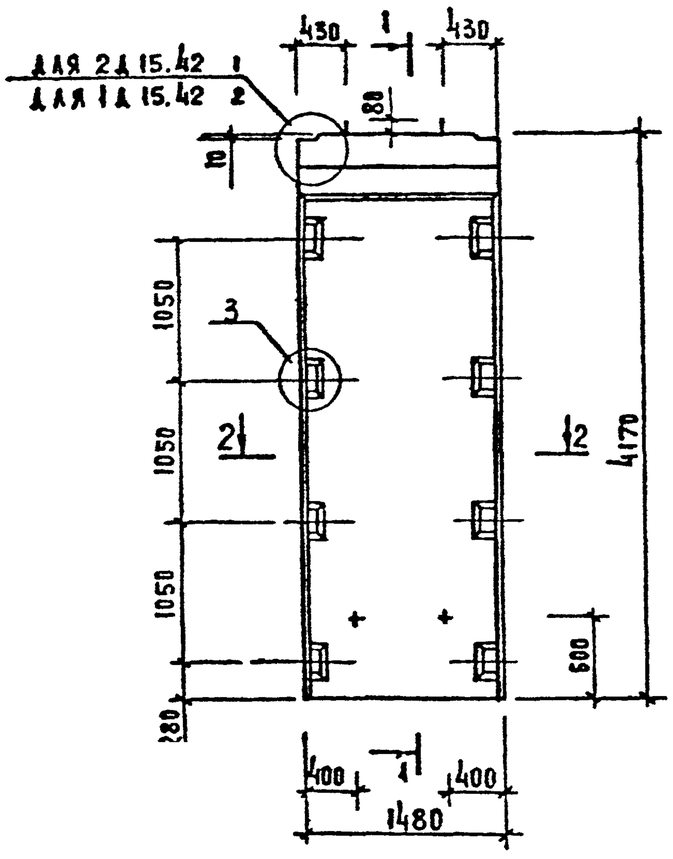

1—1

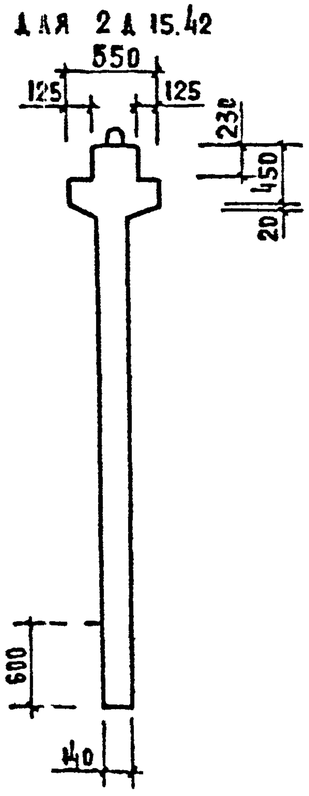

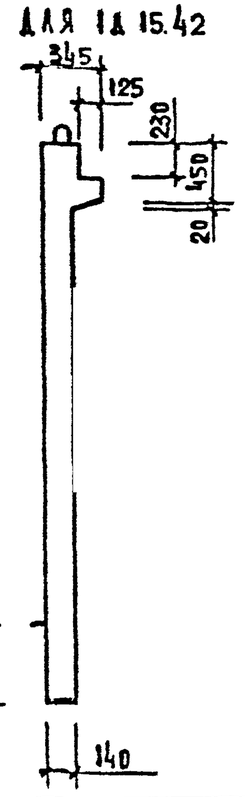

2—2

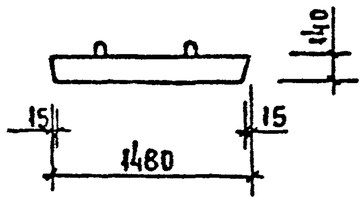

Марка диафрагмы жесткости	Расход материалов			Масса диафрагмы жесткости т
	тяжелый бетон кл.В20 м3	древесина м3	сталь кг	
2д 15.42	1,06	—	152,00	2,65
1д 15.42	0,96	—	147,40	2,40

1. Узлы см. К 33
2. Ведомость расхода стали см. РС

Вх. 32850 л. 54

Нач. отд.	Вольнский		
Н. контр.	Аукина		
Гл. конст	Ш А Ц		
ГИП	Острова		
ГИП	Осина		
Провер.	Носова		
Разраб.	Васильева		

1.020-1/87. 4-1-К18

Диафрагмы жесткости 2д 15.42; 1д 15.42

Стадия	Лист	Листов
Р	1	3

ЦНИИЭП торгово-бытовых зданий и туристских комплексов

Инв. № подл. | Подпись и дата | Взам. инв. №

Формат А3

3—3

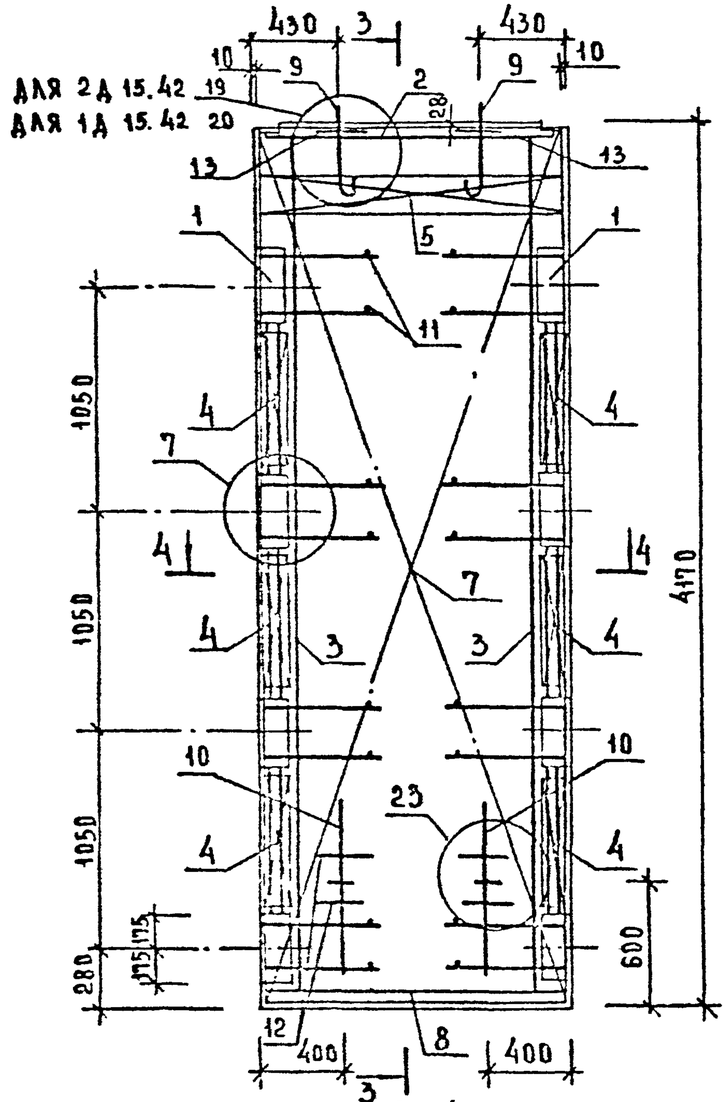

4—4

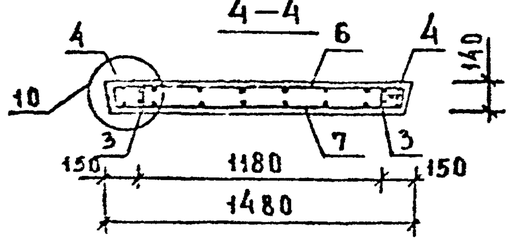

ДЛЯ 2А 15.42

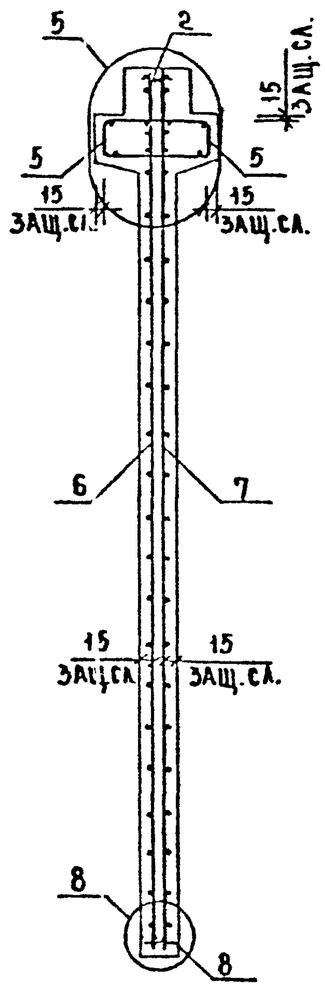

ДЛЯ 1А 15.42

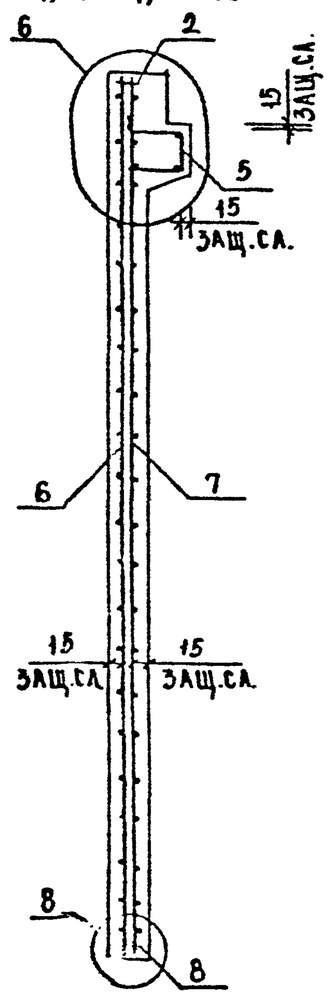

Вх. 32850 л. 55

1.020-1/87.4-1-К18

АЛЬБ 2

ФОРМАТ А3

ИНВ.№ ПОДЛ. | ПОДП. И ДАТА | ВЗАМ. ИНВ.№

МАРКА ДИАФРАГМЫ	ПОЗ.	МАРКА АРМАТУРНОГО ИЗДЕЛИЯ	КОЛ.	МАССА, КГ		ОБОЗНАЧЕНИЕ ДОКУМЕНТА
				1 ШТ	ВСЕГО	
2Д 15.42	1	СМН-4	2	33.45	66.[illegible]0	К2
	2	СКР-2	1	8.01	8.[illegible]	К3
	3	КР-4	2	2.41	4[illegible]	К41
	4	КР-22	6	0.58	3[illegible]	К50
	5	КР-31	2	3.91	7.[illegible]2	К54
	6	С-35	1	24.66	2[illegible]66	К22
	7	С-36	1	24.66	2[illegible].66	К22
	8	КР-52	1	1.01	1[illegible]1	К63
	9	СПВ-1	2	1.56	[illegible]12	К68
	10	[illegible]-1	2	1.95	[illegible].90	К78
	11	Ф6АIII L= 130	16	0.03	[illegible]46	Б/Ч
	12	Ф20АIII L= 250	4	0.62	[illegible]46	Б/Ч
	13	СГ-1	2	0.34	[illegible].68	К67
		ИТОГО: 1[illegible]2.00				

МАРКА ДИАФРАГМЫ	ПОЗ.	МАРКА АРМАТУРНОГО ИЗДЕЛИЯ	КОЛ.	МАССА, КГ		ОБОЗНАЧЕНИЕ ДОКУМЕНТА
				1 ШТ	ВСЕГО	
1Д 15.42	1	СМН-4	2	33.45	66.90	К2
	2	СКР-2	1	8.01	8.01	К3
	3	КР-4	2	2.41	4.83	К41
	4	КР-22	6	0.58	3.49	К50
	5	КР-32	1	3.91	3.91	К55
	6	С-35	1	24.66	24.66	К22
	7	С-36	1	24.66	24.66	К22
	8	КР-52	1	1.01	1.01	К63
	9	СПВ-1	2	1.56	3.12	К68
	10	СПГ-1	2	1.95	3.90	К78
	11	Ф6АIII L= 130	16	0.03	0.46	Б/Ч
	12	Ф20АIII L= 250	4	0.62	2.46	Б/Ч
		ИТОГО: 147.40				

1. В ТАБЛИЦЕ ПРИВЕДЕНО ОБОЗНАЧЕНИЕ ДОКУМЕНТА АРМАТУРНЫХ ИЗДЕЛИЙ ПО ВЫПУСКУ 1.020-1/87. 4-2
2. АРМАТУРА КЛАССА АIII ПО ГОСТ 5781-82

Вх.32850 л.56

ФОРМАТ А3

САПР ТБЗТК | ТЛП СП | РУК.ГР. СТ.ИНЖ | ВИНОКУР БУРЛАКОВА | ИНВ. ПОДЛ. | ПОДПИСЬ И ДАТА | ВЗАМ.ИНВ.

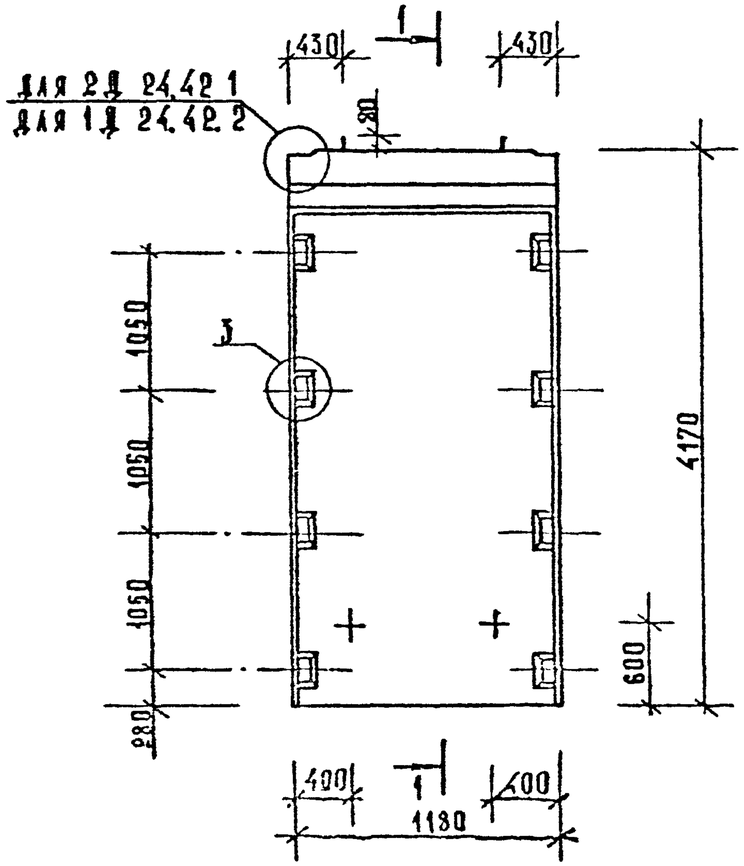

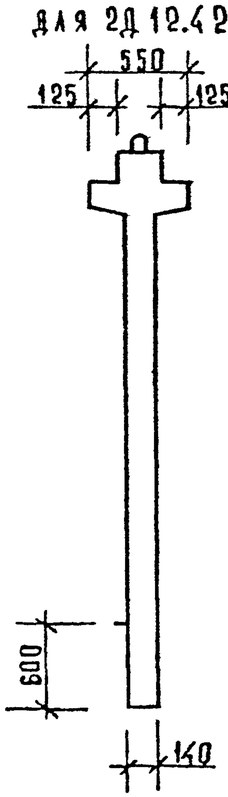

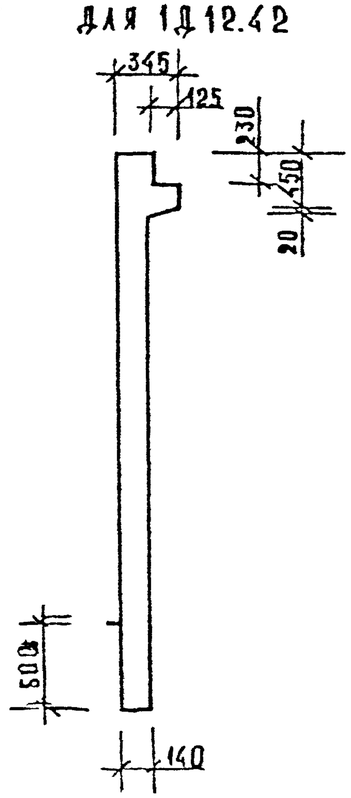

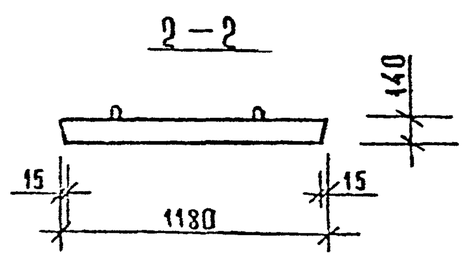

Марка диафрагмы жесткости	Расход материалов			Масса диафрагмы жесткости т
	тяжелый бетон кл. В20 м³	древесина м³	сталь кг	
2Д 12.42	0,86	—	137,25	2,14
1Д 12.42	0,78	—	133,45	1,94

1. Узлы см. К33.
2. Ведомость расхода стали см. ВС

Вх. 32850 л. 57

Нач. отд.	Волынский		
Н. контр.	Аскина		
Гл. конст.	Шац		
ГИП	Острова		
ГИП	Осина		
Прозер.	Носова		
Разраб.	Васильева		

1.020-1/87. 4-1-К19

Диафрагмы жесткости 2Д 12.42; 1Д 12.42

Стадия	Лист	Листов
Р	1	3

ЦНИИЭП

Инв. № подл. | Подп. и дата | Взам. инв. №

Формат А3

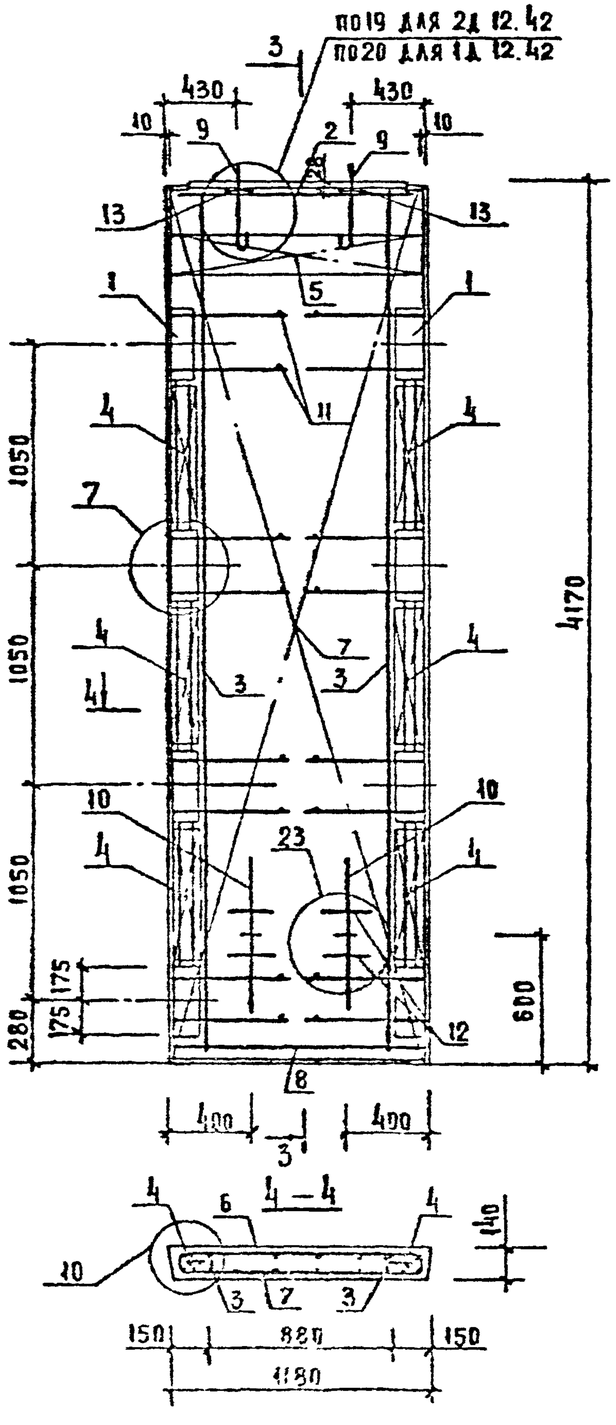

3 — 3

ДЛЯ 2Д 12.42

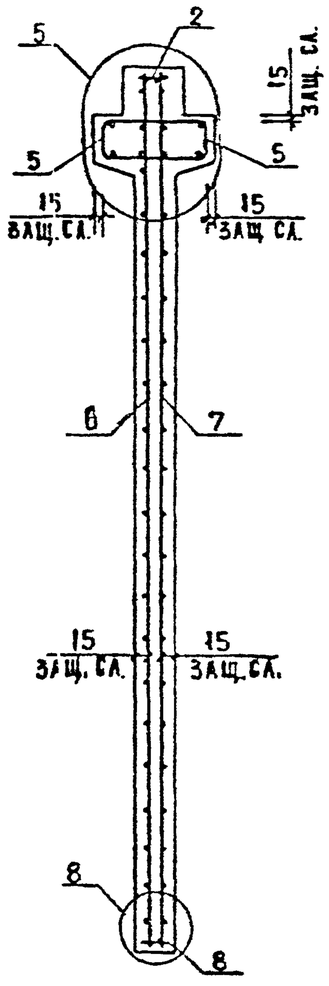

ДЛЯ 1Д 12.42

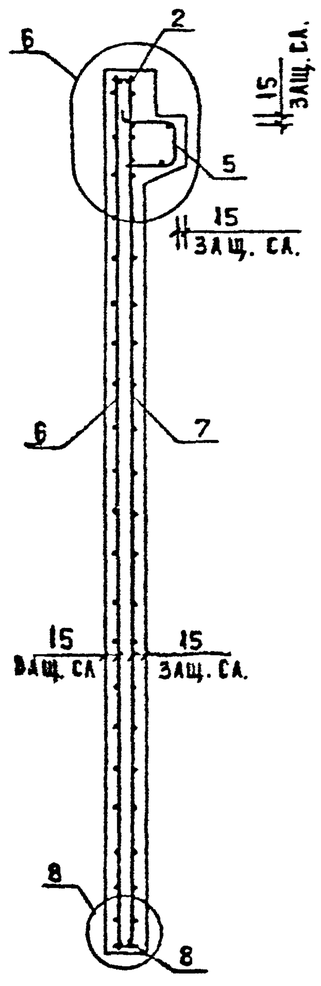

Вх. 32850 л.58

1.020-1/87.4-1-К19

Лист 2

ФОРМАТ А3

МАРКА ДИАФРАГМЫ	ПОЗ.	МАРКА АРМАТУРНОГО ИЗДЕЛИЯ	КОЛ.	МАССА, КГ		ОБОЗНАЧЕНИЕ ДОКУМЕНТА
				1 ШТ	ВСЕГО	
2Д 12.42	1	СМН-4	2	33.45	66.90	К2
	2	СКР-1	1	7.09	7.09	К3
	3	КР-4	2	2.41	4.83	К41
	4	КР-22	6	0.58	3.49	К50
	5	КР-29	2	3.12	6.23	К54
	6	С-33	1	18.66	18.66	К21
	7	С-34	1	18.66	18.66	К21
	8	КР-43	1	0.77	0.77	К60
	9	СПВ-1	2	1.56	3.12	К68
	10	СПГ-1	2	1.95	3.90	К78
	11	Ф6АIII L= 130	16	0.03	0.46	Б/Ч
	12	Ф20АIII L= 250	4	0.62	2.46	Б/Ч
	13	СГ-1	2	0.34	0.68	К67
		ИТОГО: 137.25				

МАРКА ДИАФРАГМЫ	ПОЗ.	МАРКА АРМАТУРНОГО ИЗДЕЛИЯ	КОЛ.	МАССА, КГ		ОБОЗНАЧЕНИЕ ДОКУМЕНТА
				1 ШТ	ВСЕГО	
1Д 12.42	1	СМН-4	2	33.45	66.90	К2
	2	СКР-1	1	7.09	7.09	К3
	3	КР-4	2	2.41	4.83	К41
	4	КР-22	6	0.58	3.49	К50
	5	КР-30	1	3.12	3.12	К55
	6	С-33	1	18.66	18.66	К21
	7	С-34	1	18.66	18.66	К21
	8	КР-43	1	0.77	0.77	К60
	9	СПВ-1	2	1.56	3.12	К68
	10	СПГ-1	2	1.95	3.90	К78
	11	Ф6АIII L= 130	16	0.03	0.46	Б/Ч
	12	Ф20АIII L= 250	4	0.62	2.46	Б/Ч
		ИТОГО: 133.45				

1. В ТАБЛИЦЕ ПРИВЕДЕНО ОБОЗНАЧЕНИЕ ДОКУМЕНТА АРМАТУРНЫХ ИЗДЕЛИЙ ПО ВЫПУСКУ 1.020-1/87. 4-2
2. АРМАТУРА КЛАССА АIII ПО ГОСТ 5781-82

Вх. 32850 л.59

ФОРМАТ А3

САПР ТЬЗТК | ТЛП СП | РУК.ГР. СТ.ИНЖ | ВИНСКУР БУРААКОВА | ИНВ. ПОДЛ. | ПОДПИСЬ И ДАТА | ВЗАМ.ИНВ.

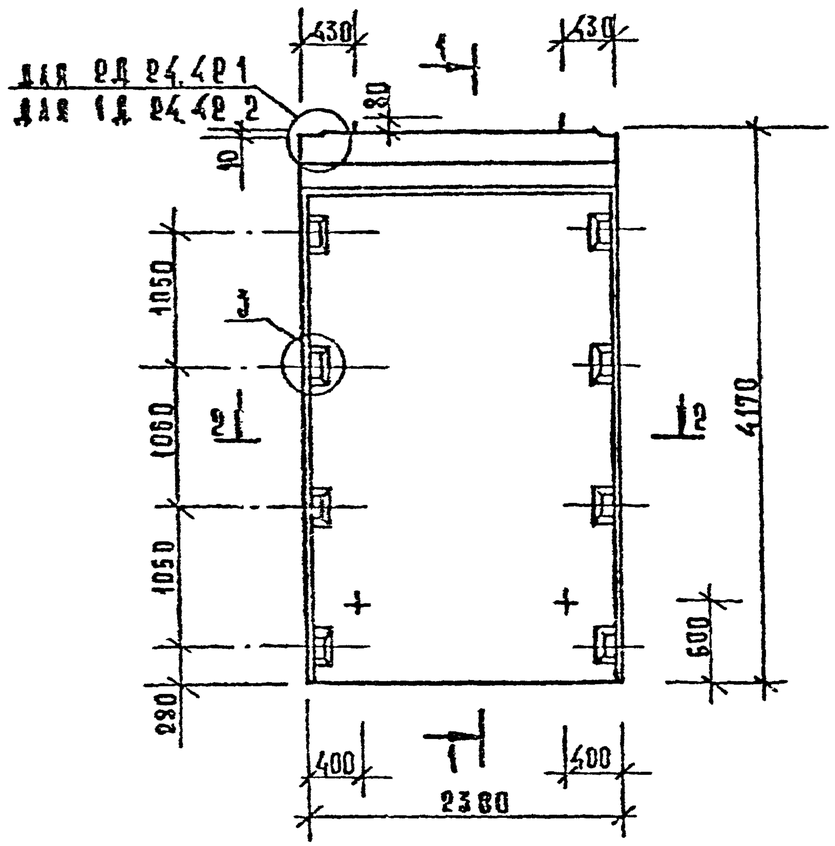

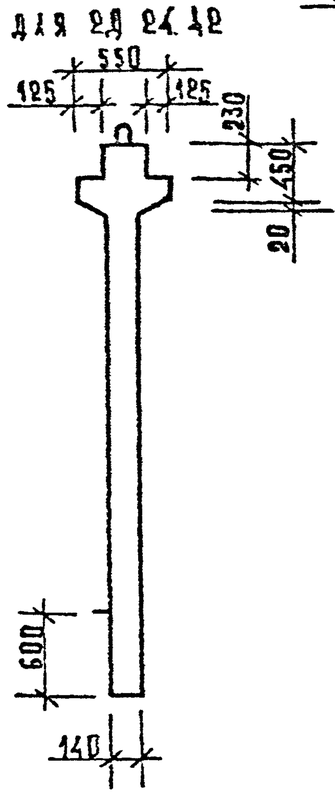

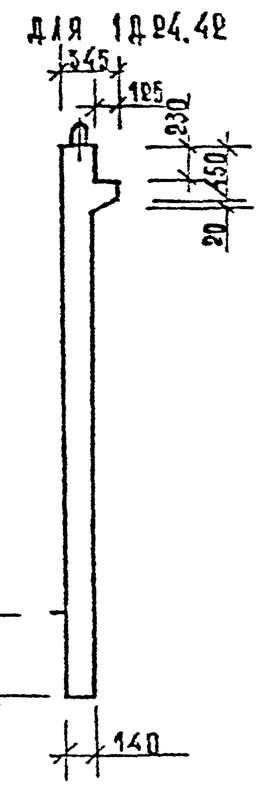

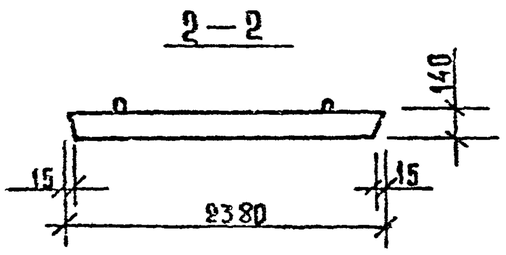

Марка диафрагмы жесткости	Расход материалов			Масса диафрагмы жесткости т
	Тяжелый бетон кл. В20 м³	Древесина м³	Сталь кг	
2Д 24.42	1,71	—	192,54	4,28
1Д 24.42	1,55	—	185,43	3,88

1. Узлы см. К 33.
2. Ведомость расхода стали см. РС

Вх. 32850 л. 60

Нач. отд.	Брылинский		
Гл. констр.	Лукина		
Гл. конст.	Шац		
ГИП	Острова		
ГИП	Осина		
Пров.	Носова		
Разраб.	Васильева		

1.020-1/87.4-1-К20

Диафрагмы жесткости 2Д 24.42; 1Д 24.42

Стадия	Лист	Листов
Р	1	3

ЦНИИЭП торгово-бытовых зданий и туристских комплексов

Инв. № подл. | Подп. и дата | Взам. инв. №

Формат А3

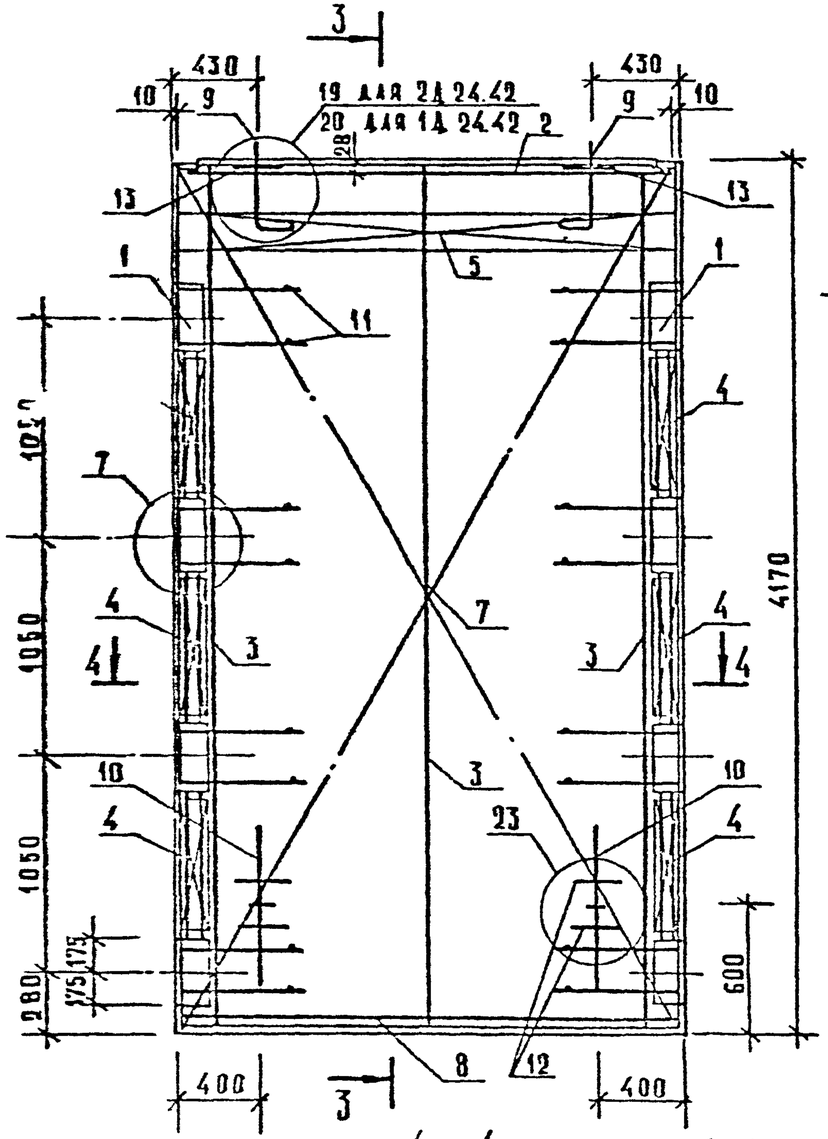

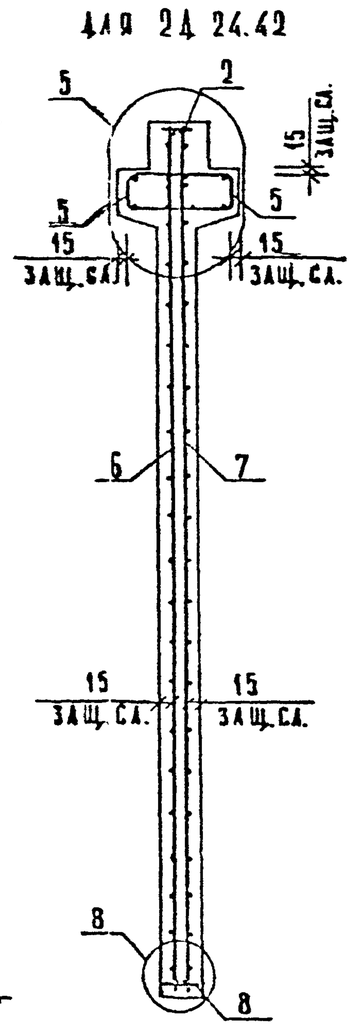

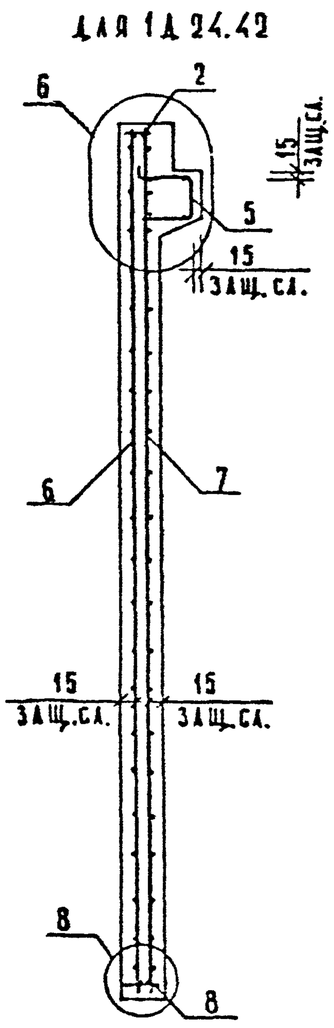

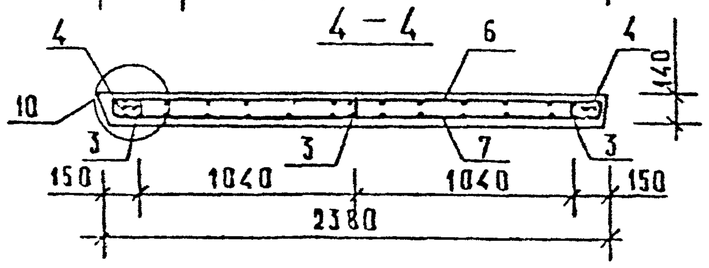

Инв. № подл. | Подпись и дата | Взам. инв. №

Вх. 32850 л. 61

1.020-1/87.4-1-К20

Лист 2

ФОРМАТ А3

МАРКА ДИАФРАГМЫ	ПОЗ.	МАРКА АРМАТУРНОГО ИЗДЕЛИЯ	КОЛ.	МАССА, КГ		ОБОЗНАЧЕНИЕ ДОКУМЕНТА
				1 ШТ	ВСЕГО	
2Д 24.42	1	СМН-4	2	33.45	66.90	К2
	2	СКР-3	1	10.93	10.93	К3
	3	КР-4	3	2.41	7.24	К41
	4	КР-22	6	0.58	3.49	К50
	5	КР-33	2	6.29	12.57	К56
	6	С-37	1	37.53	37.53	К23
	7	С-38	1	37.53	37.53	К23
	8	КР-51	1	1.63	1.63	К62
	9	СПВ-3	2	3.12	6.24	К70
	10	СПГ-2	2	2.42	4.84	К79
	11	Ф6АIII L= 130	16	0.03	0.46	Б/Ч
	12	Ф20АIII L= 250	4	0.62	2.46	Б/Ч
	13	СГ-1	2	0.34	0.68	К67
		ИТОГО: 192.54				

МАРКА ДИАФРАГМЫ	ПОЗ.	МАРКА АРМАТУРНОГО ИЗДЕЛИЯ	КОЛ.	МАССА, КГ		ОБОЗНАЧЕНИЕ ДОКУМЕНТА
				1 ШТ	ВСЕГО	
1Д 24.42	1	СМН-4	2	33.45	66.90	К2
	2	СКР-3	1	10.93	10.93	К3
	3	КР-4	3	2.41	7.24	К41
	4	КР-22	6	0.58	3.49	К50
	5	КР-34	1	6.29	6.29	К57
	6	С-37	1	37.53	37.53	К23
	7	С-38	1	37.53	37.53	К23
	8	КР-51	1	1.63	1.63	К62
	9	СПВ-9	2	3.05	6.10	К77
	10	СПГ-2	2	2.42	4.84	К79
	11	Ф6АIII L= 130	16	0.03	0.46	Б/Ч
	12	Ф20АIII L= 250	4	0.62	2.46	Б/Ч
		ИТОГО: 185.43				

1. В ТАБЛИЦЕ ПРИВЕДЕНО ОБОЗНАЧЕНИЕ ДОКУМЕНТА АРМАТУРНЫХ ИЗДЕЛИЙ ПО ВЫПУСКУ 1.020-1/87. 4-2
2. АРМАТУРА КЛАССА А-III ПО ГОСТ 5781-82

Вх. 32850 л. 62

ФОРМАТ А3

САПР | ТЛП | РУК.ГР. | ВИНОКУР
ТБЭТК | СП | СТ.ИНЦ | БУРЛАКОВА
ИНВ. ПОДЛ. | ПОДПИСЬ И ДАТА | ВЗАМ.ИНВ.

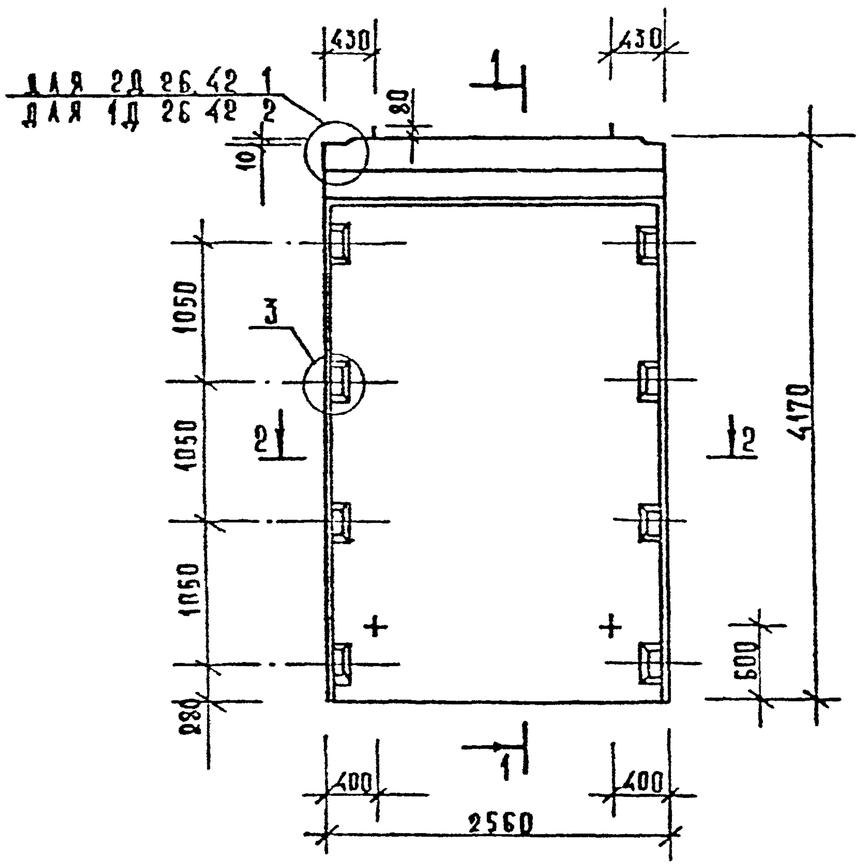

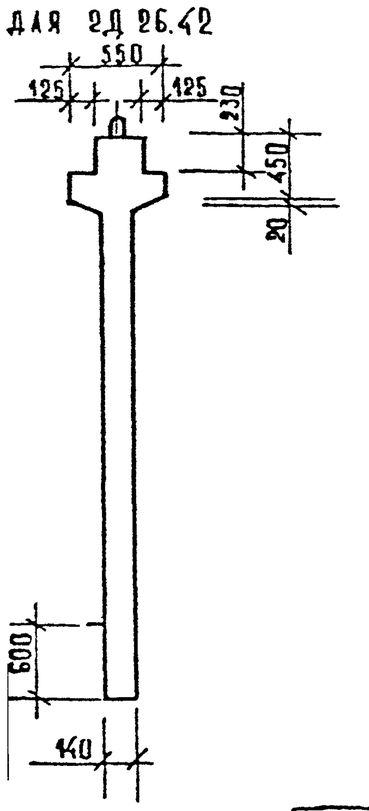

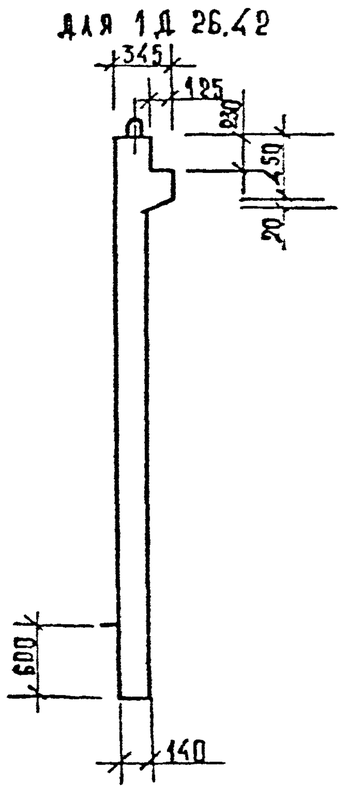

2—2

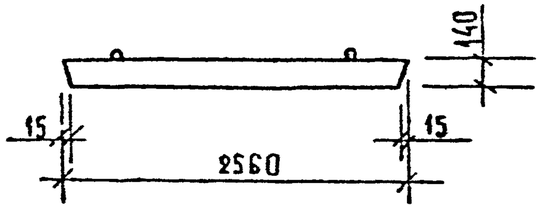

МАРКА ДИАФРАГМЫ ЖЕСТКОСТИ	РАСХОД МАТЕРИАЛОВ			МАССА ДИАФРАГМЫ ЖЕСТКОСТИ Т
	ТЯЖЕЛЫЙ БЕТОН КЛ. В20 $м^3$	ДРЕВЕСИНА $м^3$	СТАЛЬ КГ	
2Д 26.42	1,84	—	202,93	4,59
1Д 26.42	1,67	—	195,29	4,18

1. Узлы см. К33.
2. Ведомость расхода стали см. РС

Вх. 32850 л. 63

Нач. отд.	Волынский		
Н. контр.	Гукина		
Гл. конст.	Шац		
ГИП	Острова		
ГИП	Осина		
Провер.	Носова		
Разраб.	Васильева		

1.020-1/87. 4-1-К21

Диафрагмы жесткости 2Д 26.42; 1Д 26.42

Стадия	Лист	Листов
Р	1	3

ЦНИИЭП торгово-бытовых зданий и туристских комплексов

Инв. № подл. | Подп. и дата | Взам. инв. №

Формат А3

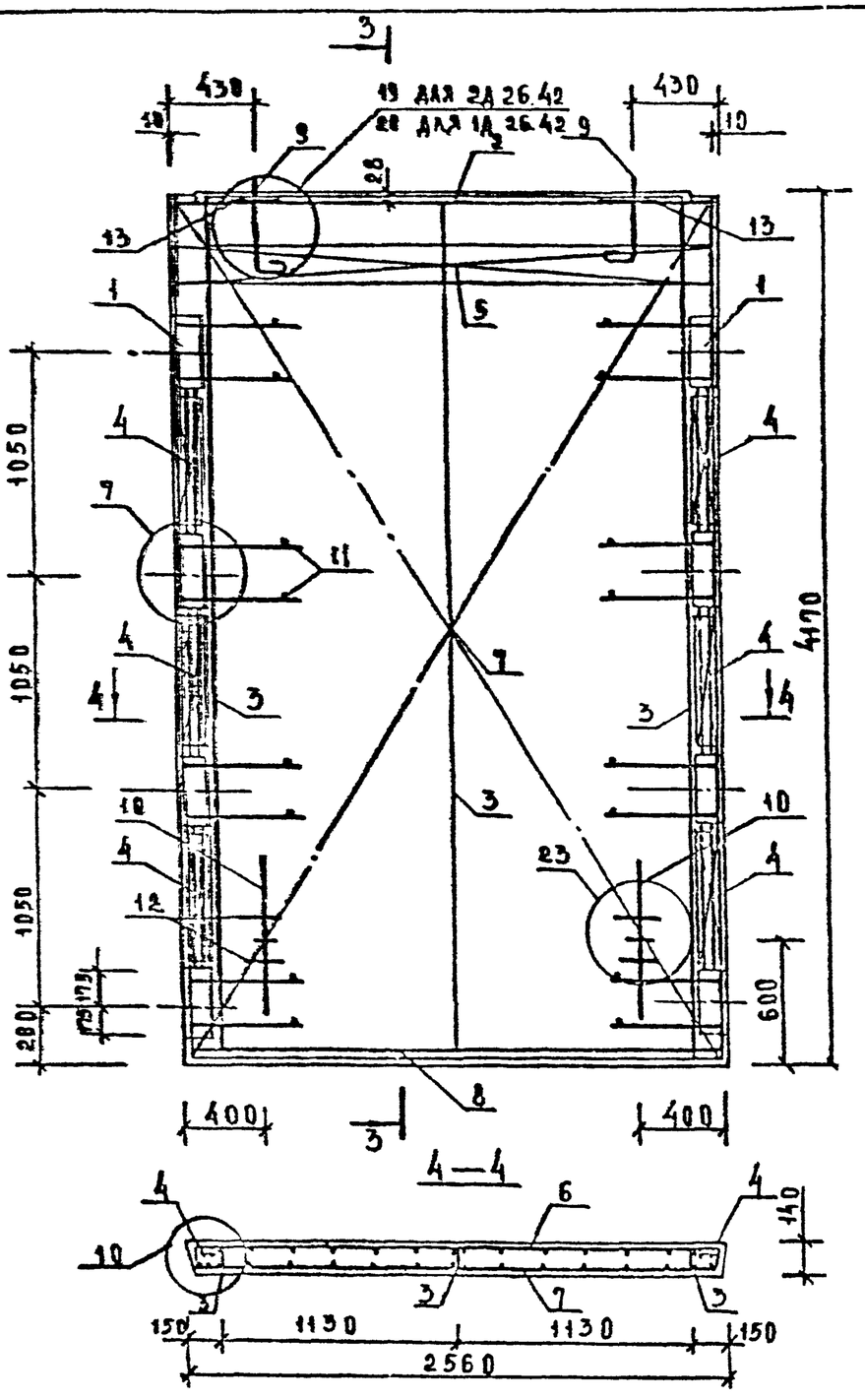

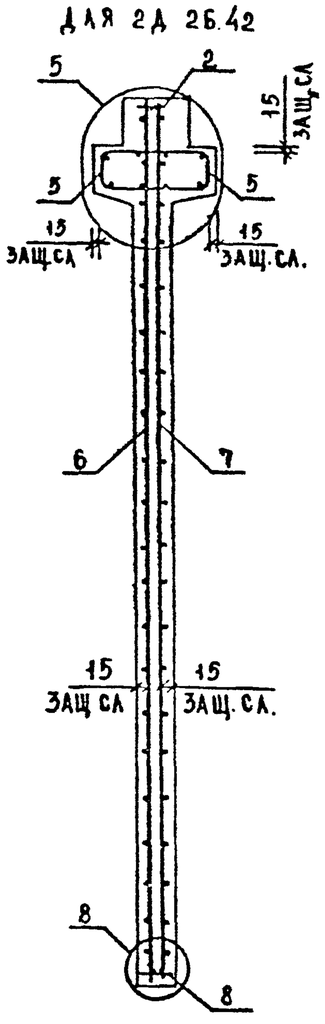

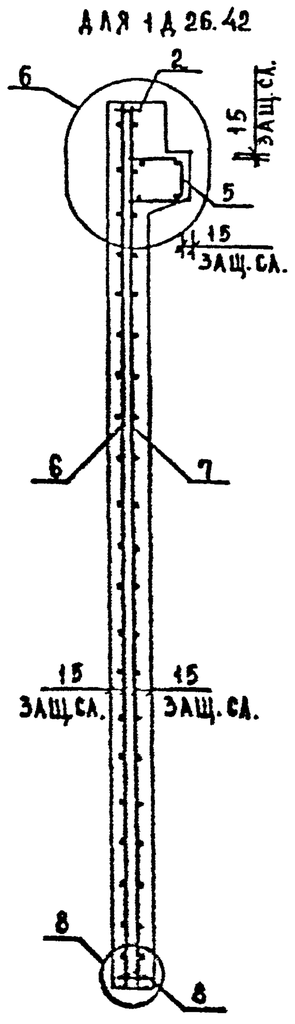

3—3

ИНВ.№ ПОДЛ. | ПОДП. И ДАТА | ВЗАМ. ИНВ.№

Вх. 32850 л.64

МАРКА ДИАФРАГМЫ	ПОЗ.	МАРКА АРМАТУРНОГО ИЗДЕЛИЯ	КОЛ.	МАССА, КГ		ОБОЗНАЧЕНИЕ ДОКУМЕНТА
				1 ШТ	ВСЕГО	
2Д 26.42	1	СМН-4	2	33.45	66.90	К2
	2	СКР-4	1	11.52	11.52	К3
	3	КР-4	3	2.41	7.24	К41
	4	КР-22	6	0.58	3.49	К50
	5	КР-35	2	6.82	13.63	К56
	6	С-39	1	40.61	40.61	К24
	7	С-40	1	40.61	40.61	К24
	8	КР-44	1	1.78	1.78	К60
	9	СПВ-3	2	3.12	6.24	К70
	10	СПГ-3	2	3.63	7.26	К80
	11	Ф6АIII L= 130	16	0.03	0.46	Б/Ч
	12	Ф20АIII L= 250	4	0.62	2.46	Б/Ч
	13	СГ-1	2	0.34	0.68	К67
		ИТОГО: 202.93				

МАРКА ДИАФРАГМЫ	ПОЗ.	МАРКА АРМАТУРНОГО ИЗДЕЛИЯ	КОЛ.	МАССА, КГ		ОБОЗНАЧЕНИЕ ДОКУМЕНТА
				1 ШТ	ВСЕГО	
1Д 26.42	1	СМН-4	2	33.45	66.90	К2
	2	СКР-4	1	11.52	11.52	К3
	3	КР-4	3	2.41	7.24	К41
	4	КР-22	6	0.58	3.49	К50
	5	КР-36	1	6.82	6.82	К57
	6	С-39	1	40.61	40.61	К24
	7	С-40	1	40.61	40.61	К24
	8	КР-44	1	1.78	1.78	К60
	9	СПВ-9	2	3.05	6.10	К77
	10	СПГ-3	2	3.63	7.26	К80
	11	Ф6АIII L= 130	16	0.03	0.46	Б/Ч
	12	Ф20АIII L= 250	4	0.62	2.46	Б/Ч
		ИТОГО: 195.29				

1. В ТАБЛИЦЕ ПРИВЕДЕНО ОБОЗНАЧЕНИЕ ДОКУМЕНТА АРМАТУРНЫХ ИЗДЕЛИЙ ПО ВЫПУСКУ 1.020-1/87. 4-2
2. АРМАТУРА КЛАССА АIII ПО ГОСТ 5781-82

Вх. 32850 л.65

САПР ТБЗТК | ТЛП СП | РУК.ГР. СТ.ИНЖ | ВИНОКУР БУРЛАКОВА
ИНВ. ПОДЛ. | ПОДПИСЬ И ДАТА | ВЗАМ.ИНВ.
ФОРМАТ А3

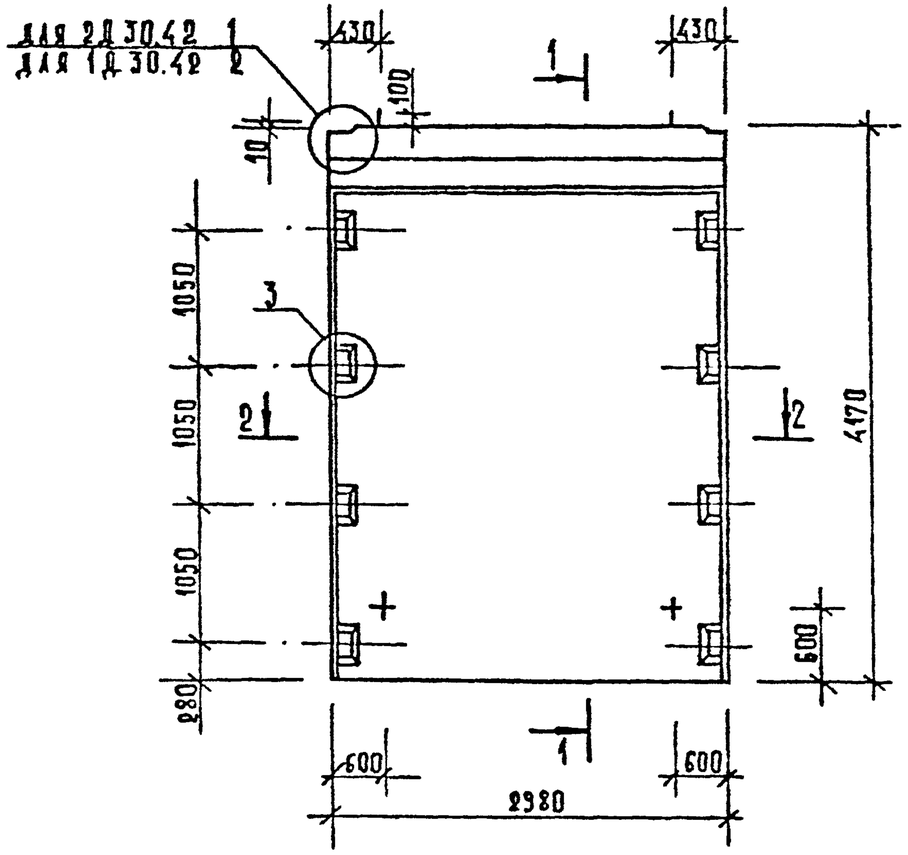

1 – 1

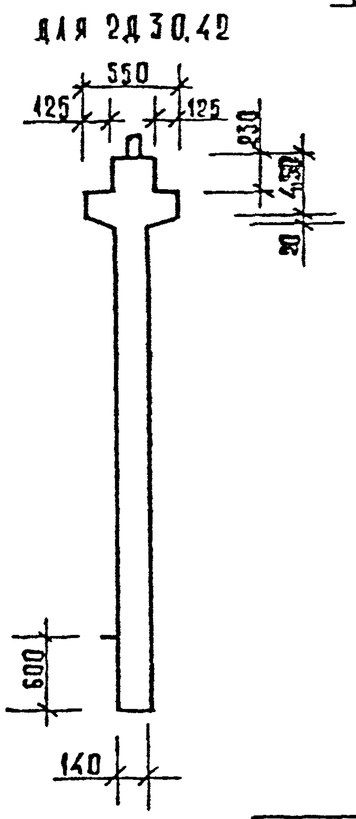

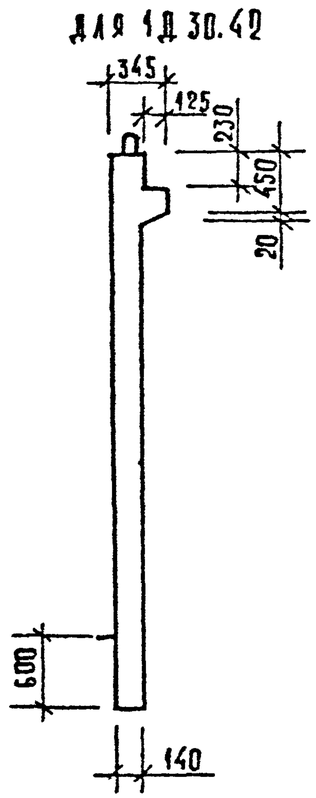

2 – 2

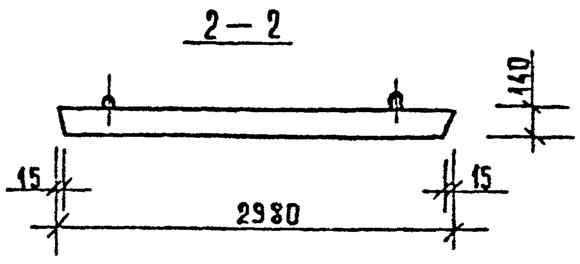

Марка диафрагмы жесткости	Расход материалов			Масса диафрагмы жесткости т
	Тяжелый бетон кл. В20 м³	Древесина м³	Сталь кг	
2Д 30.42	2,14	—	223,22	5.34
1Д 30.42	1,94	—	214,37	4.85

1. Узлы см. К33
2. Ведомость расхода стали см. РС

Вх. 32850 л.66

Нач. отд	Большинский		1.020-1/87. 4-1-К22
Гл. констр	Шац		
ГИП	Острова		Диафрагмы жесткости 2Д 30.42; 1Д 30.42
ГИП	Осина		Стадия Р; Лист 1; Листов 3
Гл. конст	Лукина		ЦНИИЭП торгово-бытовых зданий
Проверил	Носова		
Разраб	Васильева		

Инв. № подл. | Подп. и дата | Взам. инв. №

Формат А3

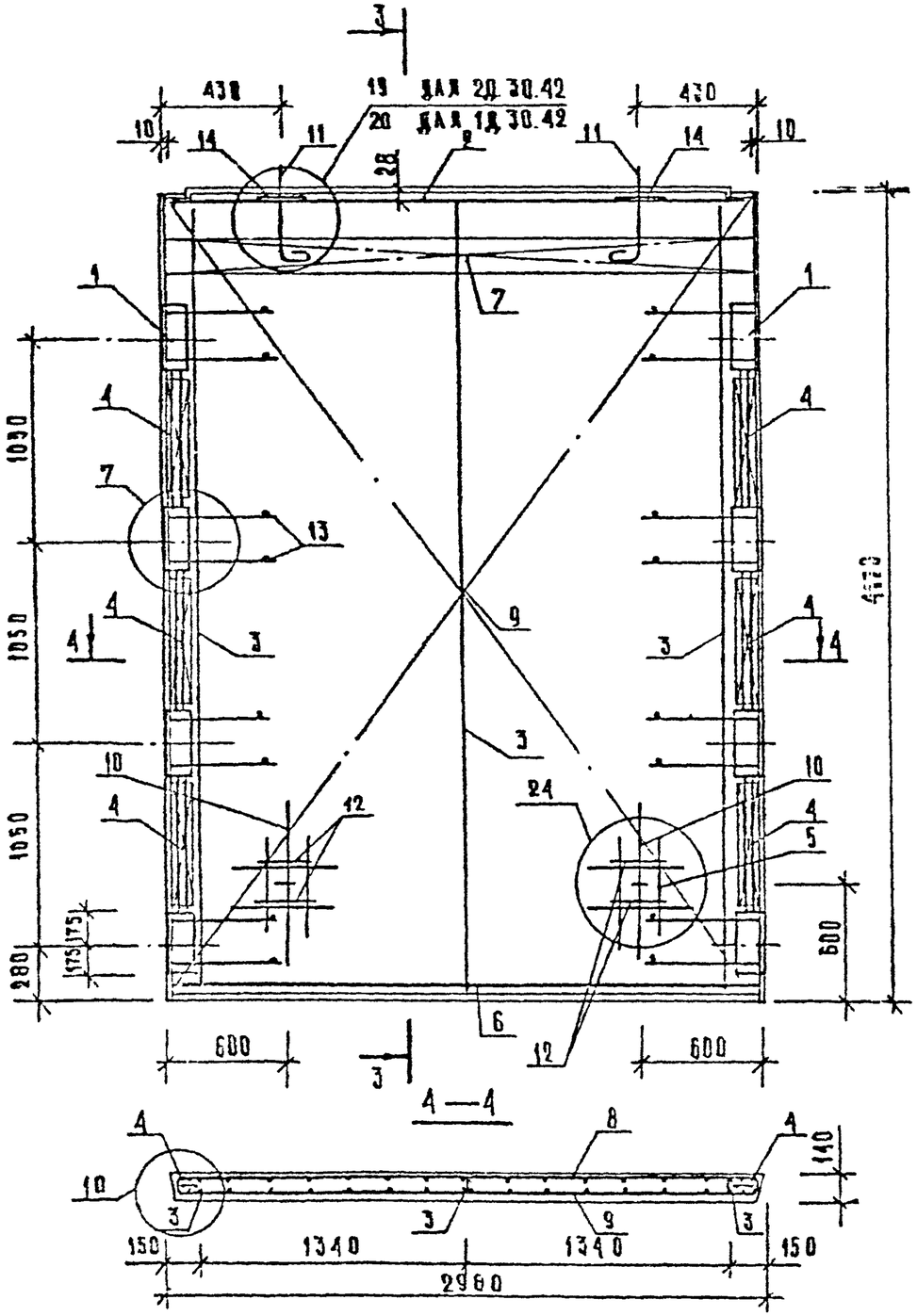

3 — 3

ДЛЯ 2Д.30.42

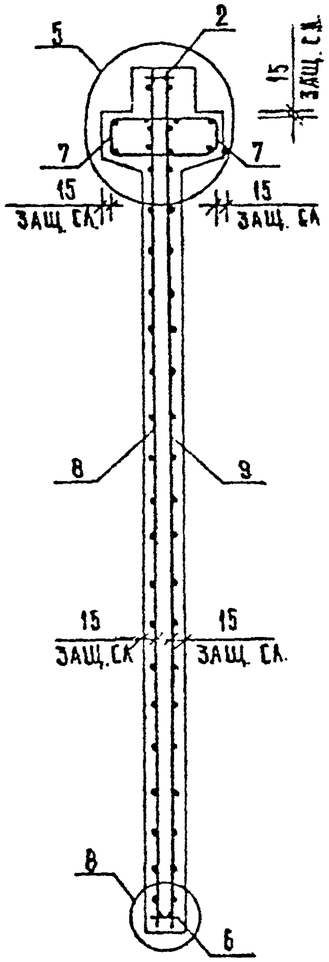

ДЛЯ 1Д.30.42

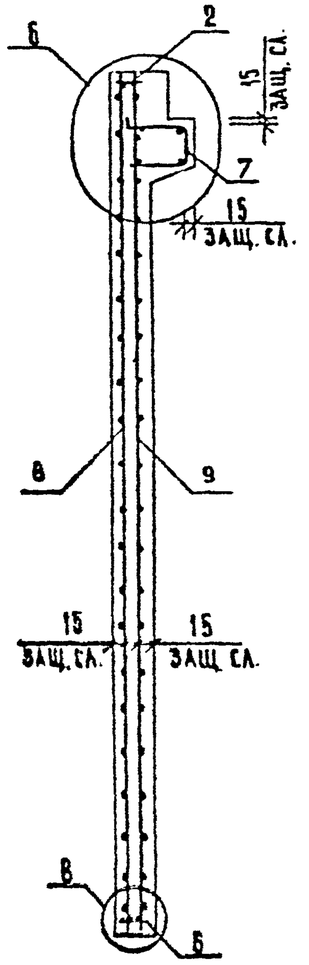

Вх. 32850 л. 67

	1020-1/87.4-1-К22	Лист 2

Инв. № подл. | Подпись и дата | Взам. инв. №

Формат А3

МАРКА ДИАФРАГМЫ	ПОЗ.	МАРКА АРМАТУРНОГО ИЗДЕЛИЯ	КОЛ.	МАССА, КГ		ОБОЗНАЧЕНИЕ ДОКУМЕНТА
				1 ШТ	ВСЕГО	
2Д 30.42	1	СМН-4	2	33.45	66.90	К2
	2	СКР-5	1	12.88	12.88	К4
	3	КР-4	3	2.41	7.24	К41
	4	КР-22	6	0.58	3.49	К50
	5	КР-28	2	0.44	0.89	К53
	6	КР-45	1	2.07	2.07	К60
		37	2	7.87	15.74	К58
	8	С-41	1	46.96	46.96	К25
	9	С-42	1	46.96	46.96	К25
	10	СПГ-3	2	3.63	7.26	К80
	11	СПВ-4	2	4.61	9.22	К71
	12	Ф20АIII L= 250	4	0.62	2.46	Б/Ч
	13	Ф6АIII L= 130	16	0.03	0.46	Б/Ч
	14	СГ-1	2	0.34	0.68	К67
		ИТОГО: 223.22				

МАРКА ДИАФРАГМЫ	ПОЗ.	МАРКА АРМАТУРНОГО ИЗДЕЛИЯ	КОЛ.	МАССА, КГ		ОБОЗНАЧЕНИЕ ДОКУМЕНТА
				1 ШТ	ВСЕГО	
1Д 30.42	1	СМН-4	2	33.45	66.90	К2
	2	СКР-5	1	12.88	12.88	К4
	3	КР-4	3	2.41	7.24	К41
	4	КР-22	6	0.58	3.49	К50
	5	КР-28	2	0.44	0.89	К53
	6	КР-45	1	2.07	2.07	К60
	7	КР-38	1	7.87	7.87	К59
	8	С-41	1	46.96	46.96	К25
	9	С-42	1	46.96	46.96	К25
	10	СПГ-3	2	3.63	7.26	К80
	11	СПВ-10	2	4.46	8.92	К75
	12	Ф20АIII 250	4	0.62	2.46	Б/Ч
	13	Ф6АIII 130	16	0.03	0.46	Б/Ч
		ИТОГО: 214.37				

1. В ТАБЛИЦЕ ПРИВЕДЕНО ОБОЗНАЧЕНИЕ ДОКУМЕНТА АРМАТУРНЫХ ИЗДЕЛИЙ ПО ВЫПУСКУ 1.020-1/87. 4-2
2. АРМАТУРА КЛАССА АIII ПО ГОСТ 5781-82

Вх. 32850 л.68

1.020-1/87. 4-1-К22

Лист 3

ФОРМАТ А3

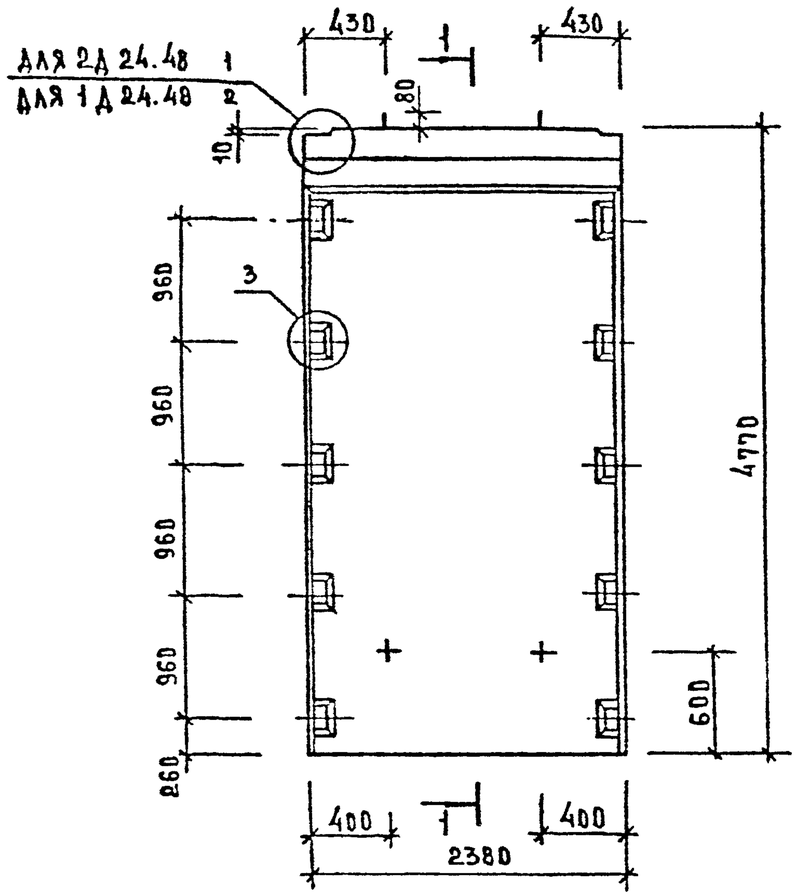

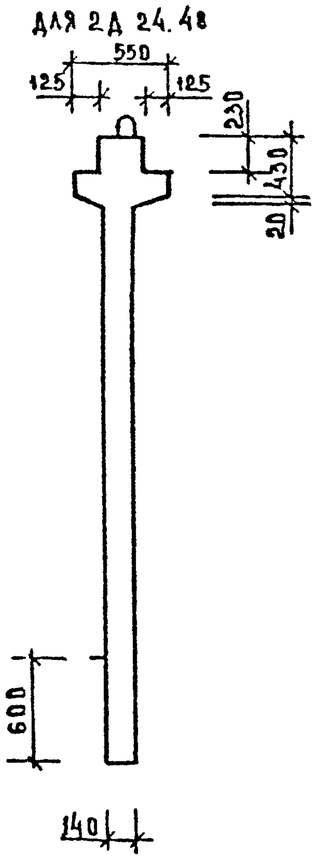

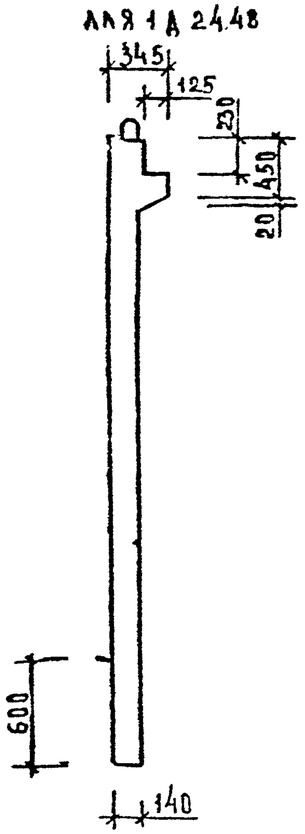

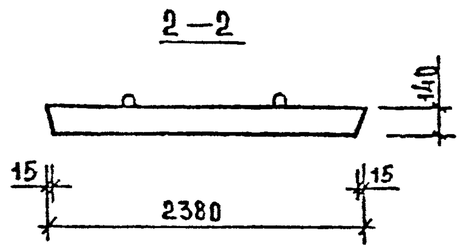

Марка диафрагмы жесткости	Расход материалов			Масса диафрагмы жесткости т
	Тяжелый бетон кл В20 м³	Древесина м³	Сталь кг	
2Д 24.48	1,91	—	255.00	4,78
1Д 24.48	1,75	—	247.89	4,38

1. Узлы см. К33
2. Ведомость расхода стали см. РС

Вх. 32850 л. 69

Н.ЛУ ОТД	ВОЛЫНСКИЙ	
Н.КОНТР	ЛУКИНА	
ГЛ.КОНСТ	ШАЦ	
ГИП	ОСТРОВА	
ГИП	ОСИНА	
ПРОВЕР	НОСОВА	
РАЗРАБ	ВАСИЛЬЕВА	

1.020 - 1/87. 4-1-К23

Диафрагмы жесткости 2Д 24.48; 1Д 24.48

Стадия	Лист	Листов
Р	1	3

ЦНИИЭП торгово-бытовых зданий и туристских комплексов

ИНВ. № ПОДЛ | ПОДПИСЬ И ДАТА | ВЗАМ. ИНВ. №

ФОРМАТ А3

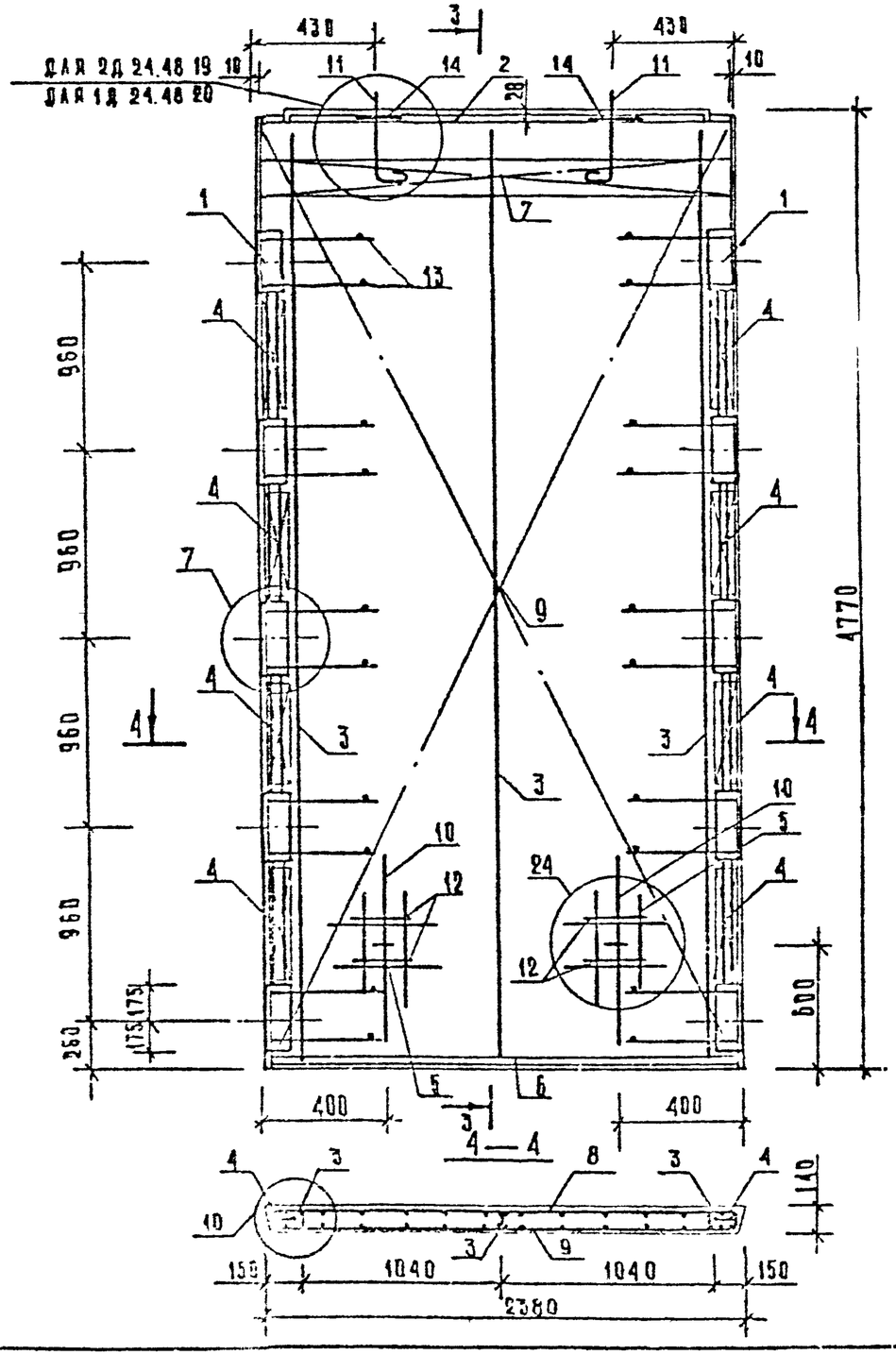

3 — 3

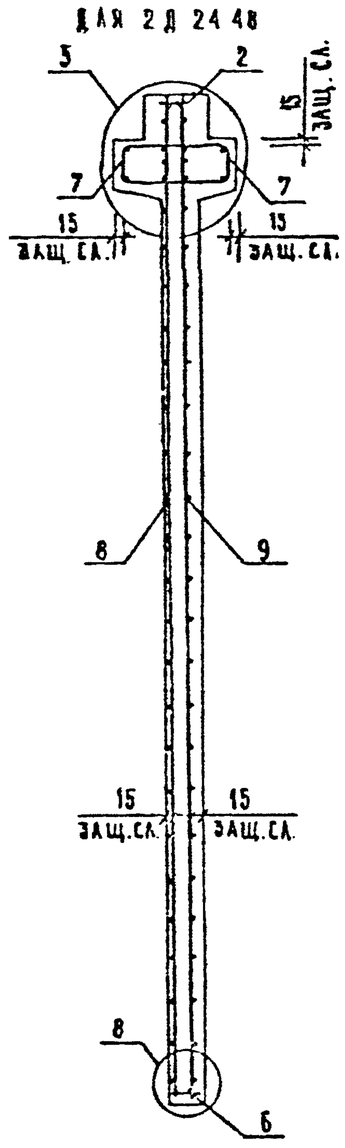

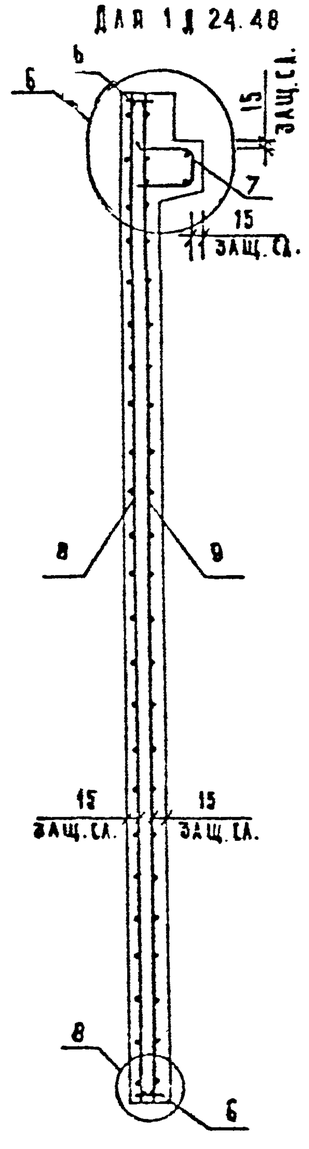

Инв. № подл. | Подпись и дата | Взам. инв. №

Вх. 32850 л. 70

1.020-1/87.4-1-К23

Лист 2

ФОРМАТ А3

МАРКА ДИАФРАГМЫ	ПОЗ.	МАРКА АРМАТУРНОГО ИЗДЕЛИЯ	КОЛ.	МАССА, КГ		ОБОЗНАЧЕНИЕ ДОКУМЕНТА
				1 ШТ	ВСЕГО	
2Д 24.48	1	СМН-5	2	41.35	82.70	К2
	2	СКР-3	1	10.93	10.93	К3
	3	КР-5	3	2.77	8.30	К42
	4	КР-25	8	0.50	4.00	К51
	5	КР-28	2	0.44	0.89	К53
	6	КР-51	1	1.63	1.63	К62
	7	КР-33	2	6.29	12.57	К56
	8	С-43	1	58.39	58.39	К26
	9	С-44	1	58.39	58.39	К26
	10	СПГ-3	2	3.63	7.26	К80
	11	СПВ-3	2	3.12	6.24	К70
	12	Ø20AIII L= 250	4	0.62	2.46	Б/Ч
	13	Ø6AIII L= 130	20	0.03	0.58	Б/Ч
	14	СГ-1	2	0.34	0.68	К67
	ИТОГО: 255.00					

МАРКА ДИАФРАГМЫ	ПОЗ.	МАРКА АРМАТУРНОГО ИЗДЕЛИЯ	КОЛ.	МАССА, КГ		ОБОЗНАЧЕНИЕ ДОКУМЕНТА
				1 ШТ	ВСЕГО	
1Д 24.48	1	СМН-5	2	41.35	82.70	К2
	2	СКР-3	1	10.93	10.93	К3
	3	КР-5	3	2.77	8.30	К42
	4	КР-25	8	0.50	4.00	К51
	5	КР-28	2	0.44	0.89	К53
	6	КР-51	1	1.63	1.63	К62
	7	КР-34	1	6.29	6.29	К56
	8	С-43	1	58.39	58.39	К26
	9	С-44	1	58.39	58.39	К26
	10	СПГ-3	2	3.63	7.26	К80
	11	СПВ-9	2	3.05	6.10	К77
	12	Ø20AIII L= 250	4	0.62	2.46	Б/Ч
	13	Ø6AIII L= 130	20	0.03	0.58	Б/Ч
	ИТОГО: 247.89					

1. В ТАБЛИЦЕ ПРИВЕДЕНО ОБОЗНАЧЕНИЕ ДОКУМЕНТА АРМАТУРНЫХ ИЗДЕЛИЙ ПО ВЫПУСКУ 1.020-1/87. 4-2
2. АРМАТУРА КЛАССА AIII ПО ГОСТ 5781-82

Вх. 32850 л. 71

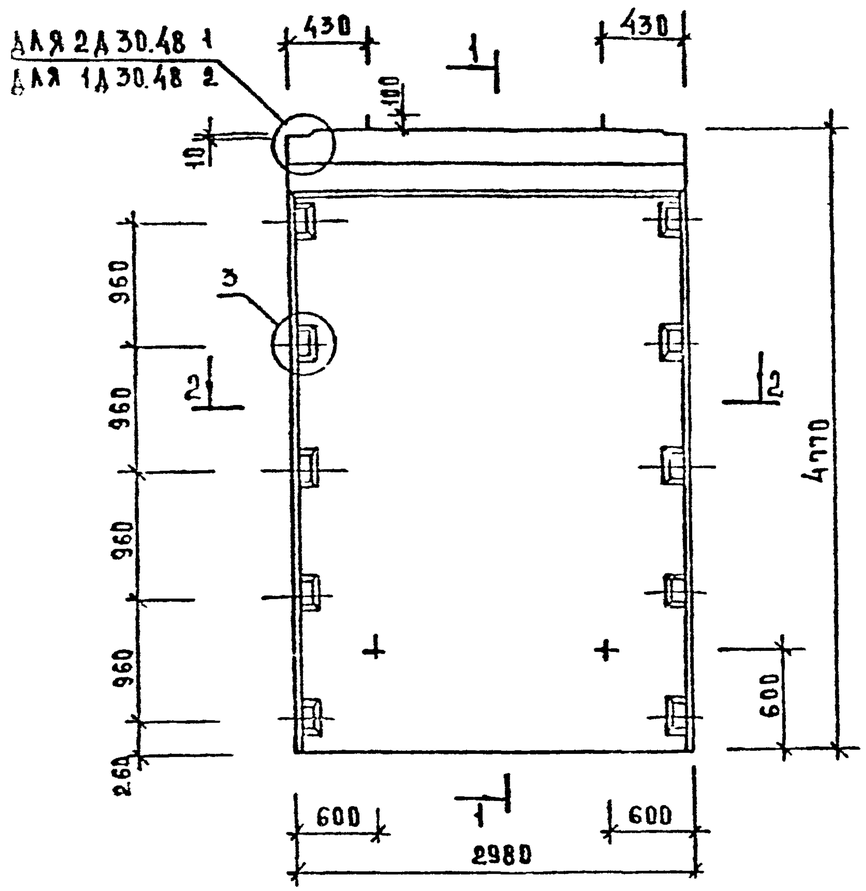

2-2

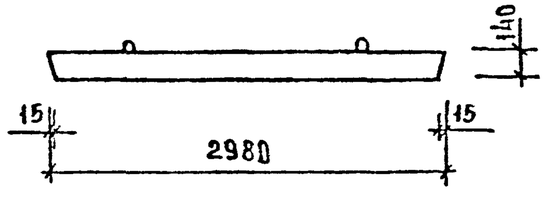

1-1

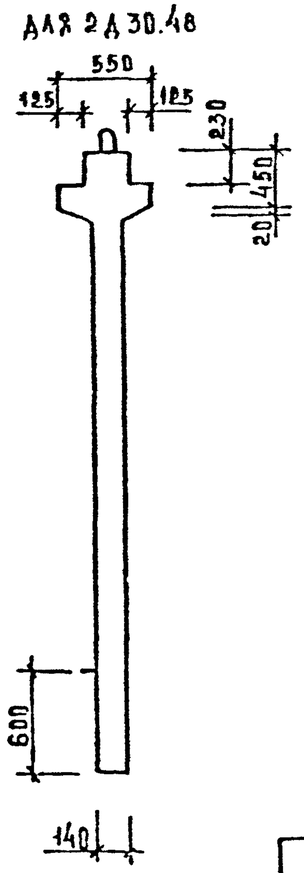

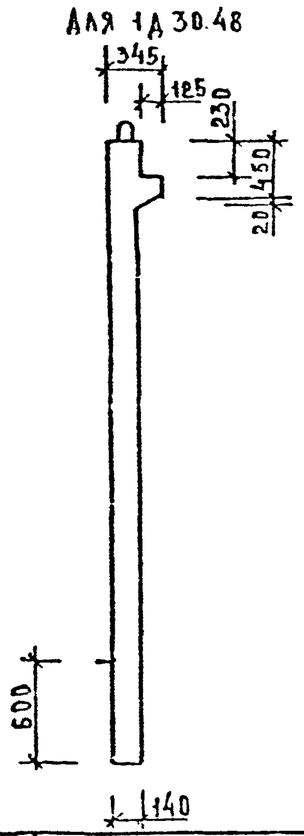

Марка диафрагмы жесткости	Расход материалов			Масса диафрагмы жесткости т
	Тяжелый бетон кл.В20 м³	Древесина м³	Сталь кг	
2Д30.48	2,39	—	296,26	5,98
1Д30.48	2,19	—	287,41	5,48

1. Узлы см. К35.
2. Ведомость расхода стали см. РС

Инв.№ подл. | Подпись и дата | Взам. инв.№

Вх. 32850 л. 72

Нач. отд.	Волынский		
Н. контр.	Лукина		
Гл. конст.	Шац		
ГИП	Острова		
ГИП	Осина		
Провер.	Носова		
Разраб.	Васильева		

1.020-1/87. 4-1-К24

Диафрагмы жесткости 2Д30.48; 1Д30.48

Стадия	Лист	Листов
Р	1	3

ЦНИИЭП торгово-бытовых зданий и туристских комплексов

Формат А3

ДЛЯ 2Д 30.48 19
ДЛЯ 1Д 30.48 20

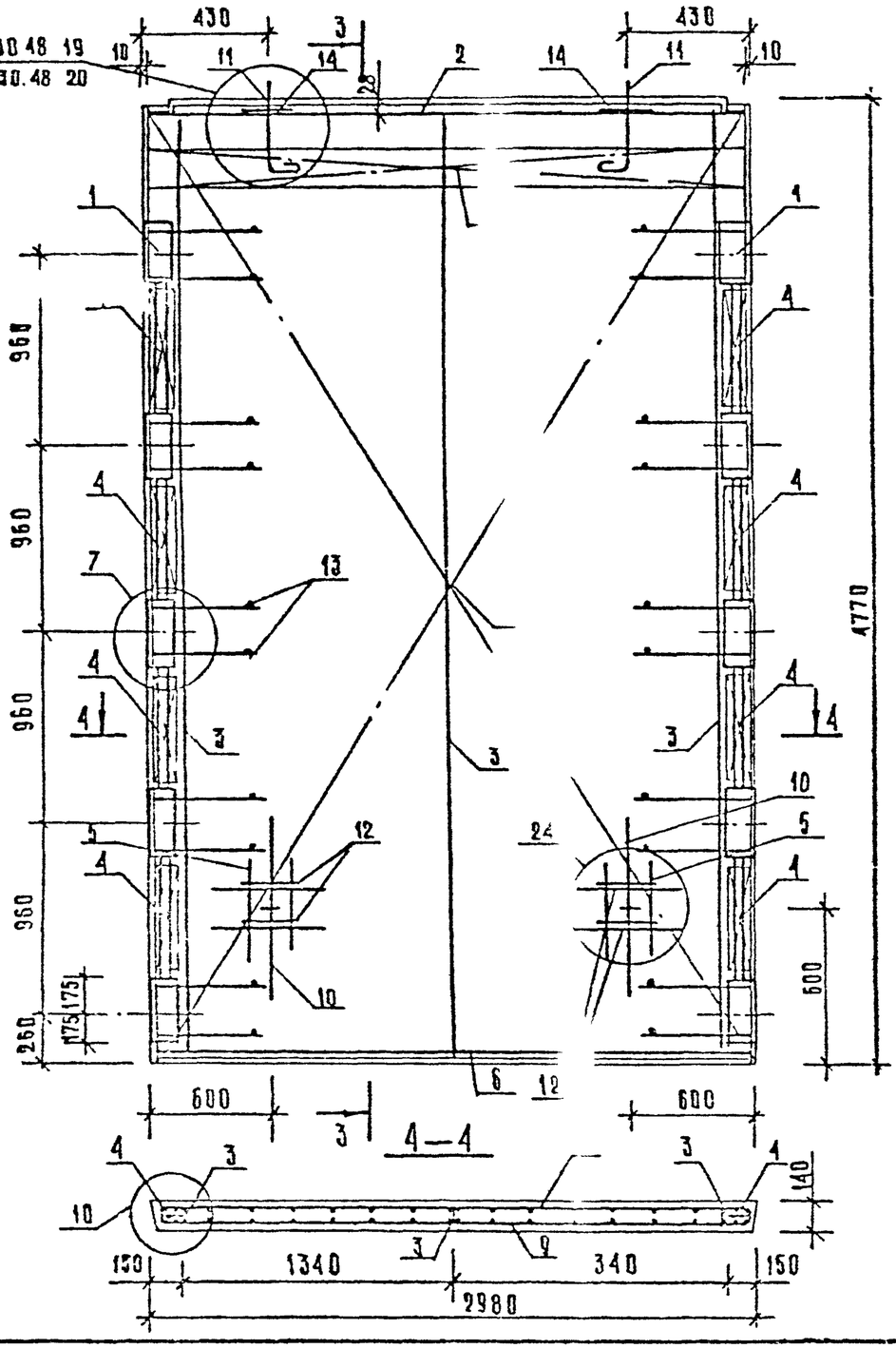

3—3

ДЛЯ 2Д 30.48

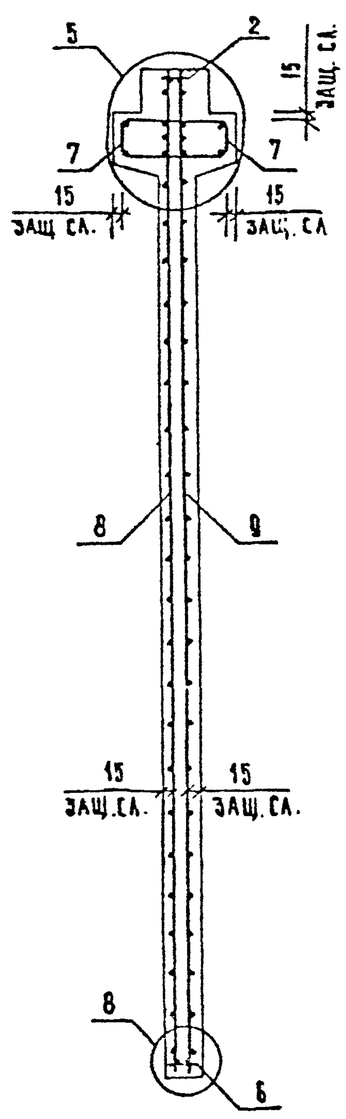

ДЛЯ 1Д 30.48

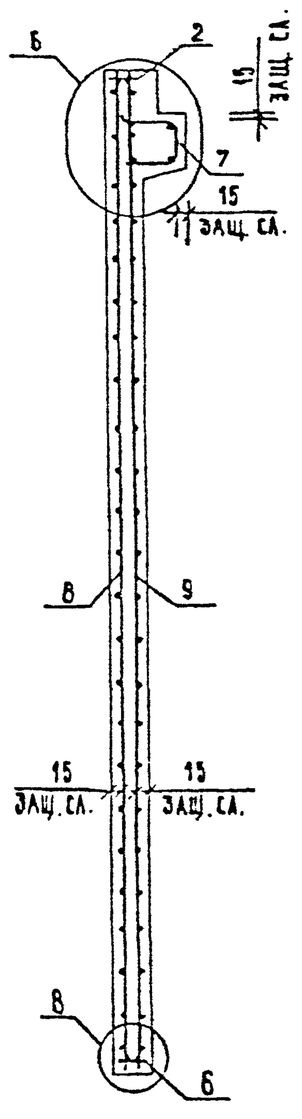

Вх. 32850 л. 73

1.020-1/87.4-1-К24

ЛИСТ 2

ИНВ. № ПОДЛ. | ПОДПИСЬ И ДАТА | ВЗАМ. ИНВ. №

ФОРМАТ А3

МАРКА ДИАФРАГМЫ	ПОЗ.	МАРКА АРМАТУРНОГО ИЗДЕЛИЯ	КОЛ.	МАССА, КГ		ОБОЗНАЧЕНИЕ ДОКУМЕНТА
				1 ШТ	ВСЕГО	
2А 30.48	1	СМН-5	2	41.35	82.70	К2
	2	СКР-5	1	12.88	12.88	К4
	3	КР-5	3	2.77	8.30	К42
	4	КР-25	8	0.50	4.00	К51
	5	КР-28	2	0.44	0.89	К53
	6	КР-45	1	2.07	2.07	К60
	7	КР-37	2	7.87	15.74	К58
	8	С-45	1	73.04	73.04	К27
	9	С-46	1	73.04	73.04	К27
	10	СПГ-4	2	5.35	10.70	К81
	11	СПБ-4	2	4.61	9.22	К71
	12	⌀20АIII L= 250	4	0.62	2.46	Б/Ч
	13	⌀6АIII L= 130	20	0.03	0.58	Б/Ч
	14	СГ-1	2	0.34	0.68	К67
		ИТОГО: 296.26				

МАРКА ДИАФРАГМЫ	ПОЗ.	МАРКА АРМАТУРНОГО ИЗДЕЛИЯ	КОЛ.	МАССА, КГ		ОБОЗНАЧЕНИЕ ДОКУМЕНТА
				1 ШТ	ВСЕГО	
1А 30.48	1	СМН-5	2	41.35	82.70	К2
	2	СКР-5	1	12.88	12.88	К4
	3	КР-5	3	2.77	8.30	К42
	4	КР-25	8	0.50	4.00	К51
	5	КР-28	2	0.44	0.88	К53
	6	КР-45	1	2.07	2.07	К60
	7	КР-38	1	7.87	7.87	К59
	8	С-45	1	73.04	73.04	К27
	9	С-46	1	73.04	73.04	К27
	10	СПГ-4	2	5.35	10.70	К81
	11	СПБ-10	2	4.46	8.92	К75
	12	⌀20АIII L= 250	4	0.62	2.46	Б/Ч
	13	⌀6АIII L= 130	20	0.03	0.58	Б/Ч
		ИТОГО: 287.41				

1. В ТАБЛИЦЕ ПРИВЕДЕНО ОБОЗНАЧЕНИЕ ДОКУМЕНТА АРМАТУРНЫХ ИЗДЕЛИЙ ПО ВЫПУСКУ 1.020-1/87. 4-2
2. АРМАТУРА КЛАССА АIII ПО ГОСТ 5781-82

Вх. 32850 л. 74

1.020-1/87. 4-1-К24

ЛИСТ 3

ФОРМАТ А3

ТМП СП ГПИ ТЭЗТК | РУК.ГР. СТ.ИНЖ. Н.КОНТР. БУРЛАКОВА

ИНВ. № ПОДЛ. | ПОДПИСЬ И ДАТА | ВЗАМ. ИНВ. №

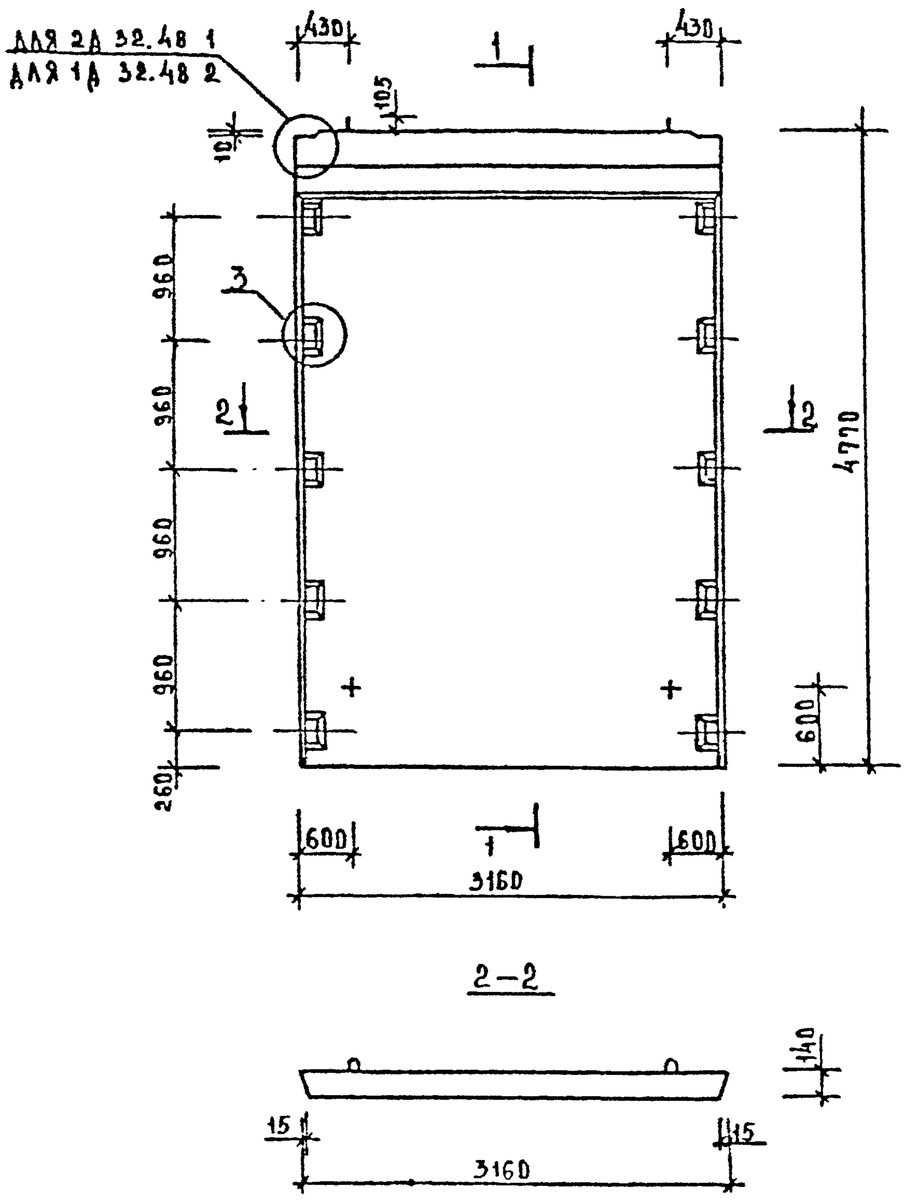

1—1

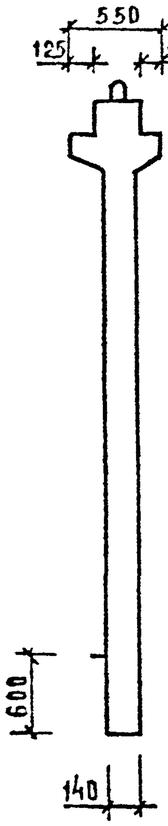

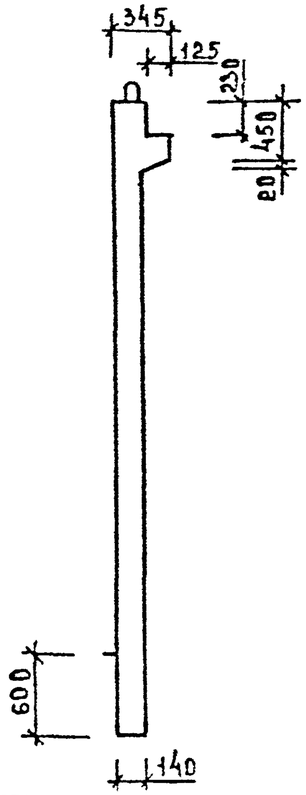

Марка диафрагмы жесткости	Расход материалов			Масса диафрагмы жесткости т
	тяжелый бетон кл В20 м³	древесина м³	сталь кг	
2Д 32.48	2,53	—	310,16	6,33
1Д 32.48	2.32	—	300,96	5,80

2—2

1. Узлы см. К33.
2. Ведомость расхода стали см РС

Вх. 32850 л. 75

Нач.отд	Волынский		
Н.контр	Лукина		
Гл.конст	Шац		
ГИП	Острова		
РИП	Осина		
Провер	Носова		
Разраб	Васильева		

1.020-1/87. 4-1-К25

Диафрагмы жесткости 2Д 32.48; 1Д 32.48

Стадия	Лист	Листов
Р	1	3

ЦНИИЭП торгово-бытовых зданий и туристских комплексов

Инв.№ подл. | Подпись и дата | Взам. инв. №

Формат А3

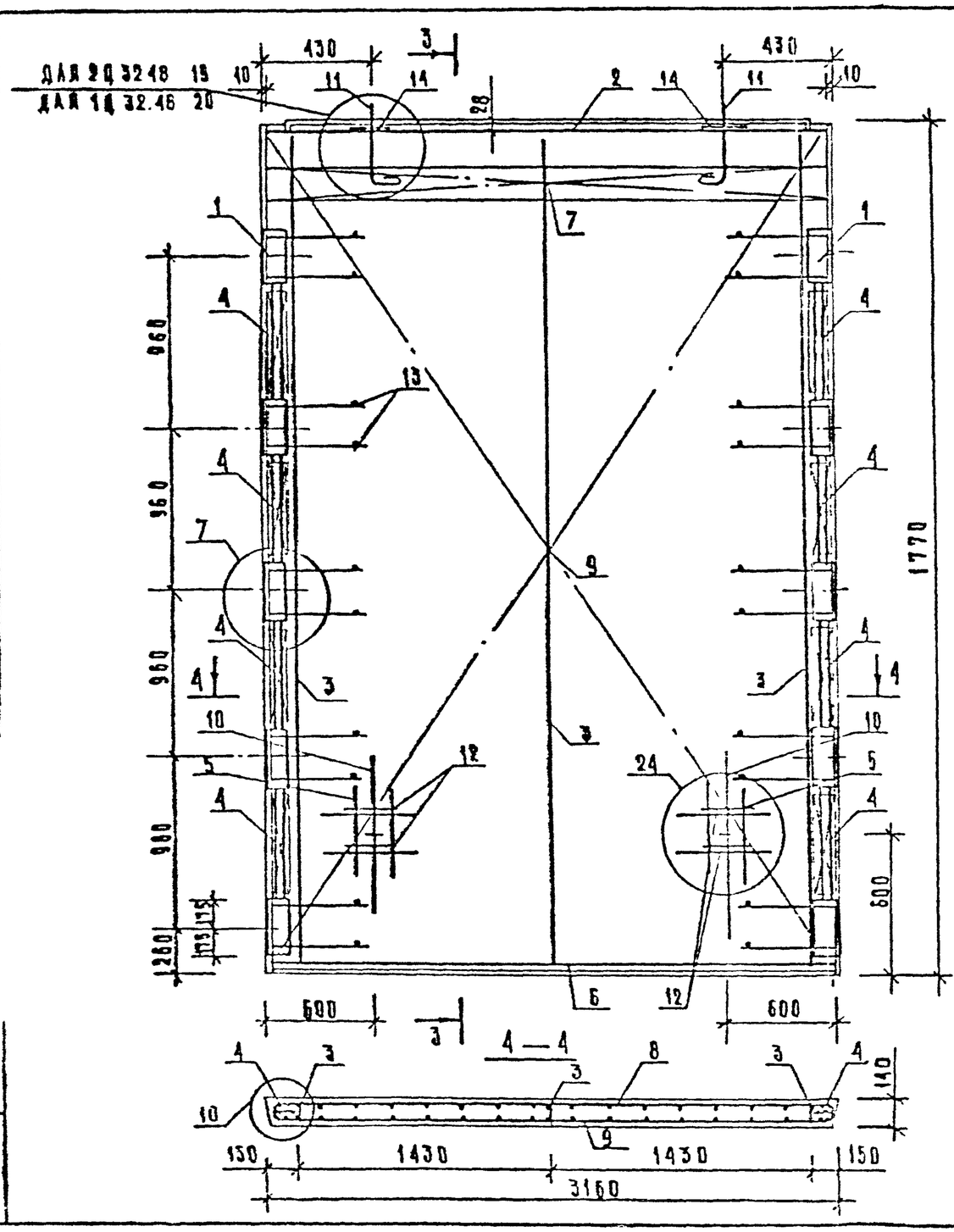

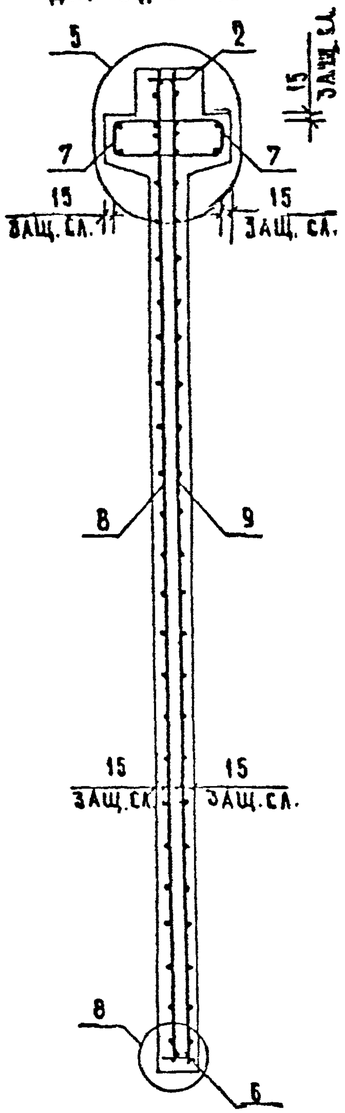

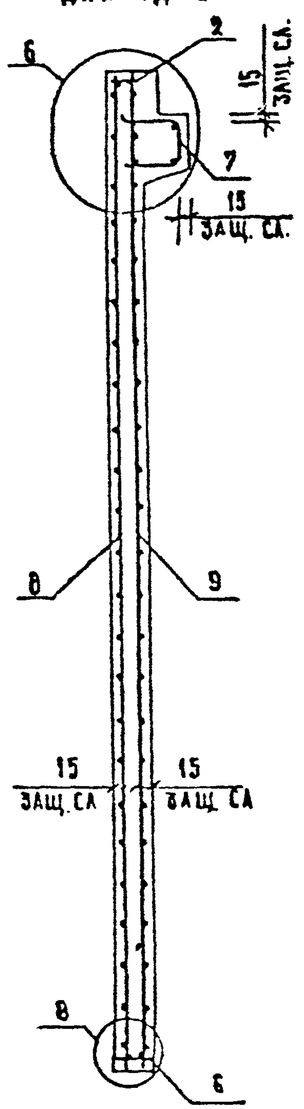

Инв. № подл. | Подпись и дата | Взам. инв. №

Вх. 32850 л. 76

1.020-1/87.4-1-К25

Лист 2

Формат А3

МАРКА ДИАФРАГМЫ	ПОЗ.	МАРКА АРМАТУРНОГО ИЗДЕЛИЯ	КОЛ.	МАССА, КГ		ОБОЗНАЧЕНИЕ ДОКУМЕНТА
				1 ШТ	ВСЕГО	
2Д 32.48	1	СМН-5	2	41.35	82.70	К2
	2	СКР-6	1	13.47	13.47	К4
	3	КР-5	3	2.77	8.30	К42
	4	КР-25	8	0.50	4.00	К51
	5	КР-28	2	0.44	0.89	К53
	6	КР-53	1	2.21	2.21	К63
	7	КР-39	2	8.40	16.80	К58
	8	С-47	1	77.86	77.86	К28
	9	С-48	1	77.86	77.86	К28
	10	СПГ-4	2	5.35	10.70	К81
	11	СПВ-5	2	5.84	11.68	К72
	12	Ф20АIII L= 250	4	0.62	2.46	Б/Ч
	13	Ф6АIII L= 130	20	0.03	0.58	Б/Ч
	14	СГ-1	2	0.34	0.68	К67
		ИТОГО: 310.16				

МАРКА ДИАФРАГМЫ	ПОЗ.	МАРКА АРМАТУРНОГО ИЗДЕЛИЯ	КОЛ.	МАССА, КГ		ОБОЗНАЧЕНИЕ ДОКУМЕНТА
				1 ШТ	ВСЕГО	
1Д 32.48	1	СМН-5	2	41.35	82.70	К2
	2	СКР-6	1	13.47	13.47	К4
	3	КР-5	3	2.77	8.30	К42
	4	КР-25	8	0.50	4.00	К51
	5	КР-28	2	0.44	0.89	К53
	6	КР-53	1	2.21	2.21	К63
	7	КР-40	1	8.40	8.40	К59
	8	С-47	1	77.86	77.86	К28
	9	С-48	1	77.86	77.86	К28
	10	СПГ-4	2	5.35	10.70	К81
	11	СПВ-6	2	5.78	11.56	К73
	12	Ф20АIII L= 250	4	0.62	2.46	Б
	13	Ф6АIII L= 130	20	0.03	0.58	Б/Ч
		ИТОГО: 300.96				

1. В ТАБЛИЦЕ ПРИВЕДЕНО ОБОЗНАЧЕНИЕ ДОКУМЕНТА АРМАТУРНЫХ ИЗДЕЛИЙ ПО ВЫПУСКУ 1.020-1/87. 4-2
2. АРМАТУРА КЛАССА АIII ПО ГОСТ 5781-82

Вх. 32850 л.77

1.020-1/87. 4-1-К25

ЛИСТ 3

ФОРМАТ А3

ГИП Виноур
РУК.ГР. СТИЛЬ Булакова
СДАР ТЬЮТК СП
ИНВ. ПОДЛ. ПОДПИСЬ И ДАТА ВЗАМ.ИНВ

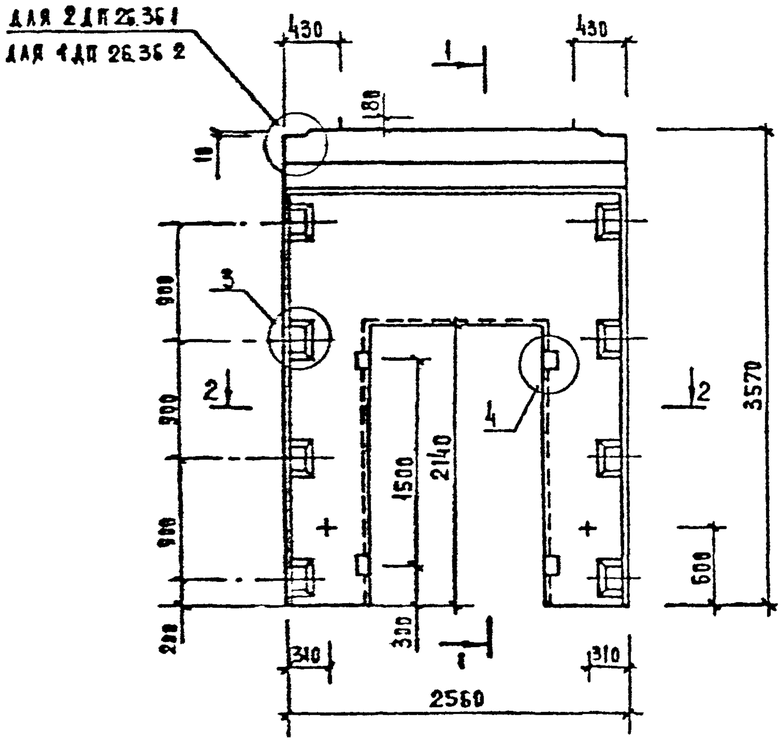

1–1

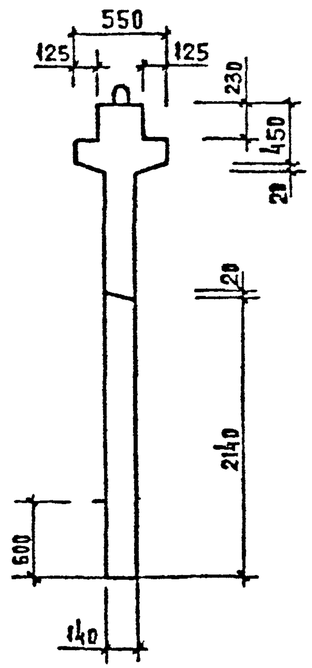

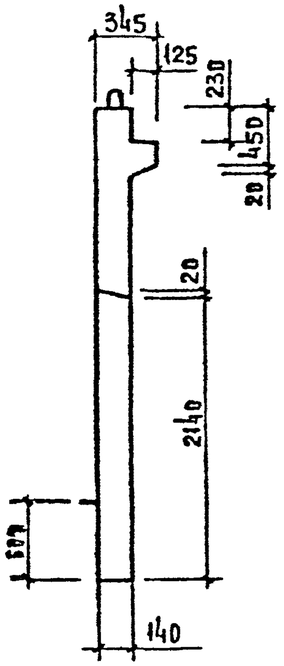

2–2

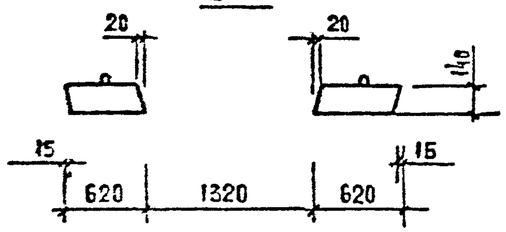

МАРКА ДИАФРАГМЫ ЖЕСТКОСТИ	РАСХОД МАТЕРИАЛОВ			МАССА ДИАФРАГМЫ ЖЕСТКОСТИ Т
	ТЯЖЕЛЫЙ БЕТОН КЛ.В20 М3	ДРЕВЕСИНА М3	СТАЛЬ КГ	
2 ДП 26.36	1,26	0,002	252,61	3,15
1 ДП 26.36	1,05	0,002	255,01	2,63

1. УЗЛЫ СМ. К33.
2. ВЕДОМОСТЬ РАСХОДА СТАЛИ СМ РС

Вх. 32850 л.78

НАЧ ОТД	ВОЛЫНСКИЙ	
Н КОНТР	ЛУКИНА	
ГЛ.КОНСТ	ШАЦ	
ГИП	ОСТРОВА	
ГИП	ОСИНА	
ПРОВЕР	НОСОВА	
РАЗРАБ	ВАСИЛЬЕВА	

1.020 - 1/87. 4-1-К26

ДИАФРАГМЫ ЖЕСТКОСТИ 2 ДП 26.36; 1 ДП 26.36

СТАДИЯ	ЛИСТ	ЛИСТОВ
Р	1	3

ЦНИИЭП ТОРГОВО-БЫТОВЫХ ЗДАНИЙ И ТУРИСТСКИХ КОМПЛЕКСОВ

ФОРМАТ А3

ИНВ. И ПОДЛ. | ПОДПИСЬ И ДАТА | ВЗАМ. ИНВ. И

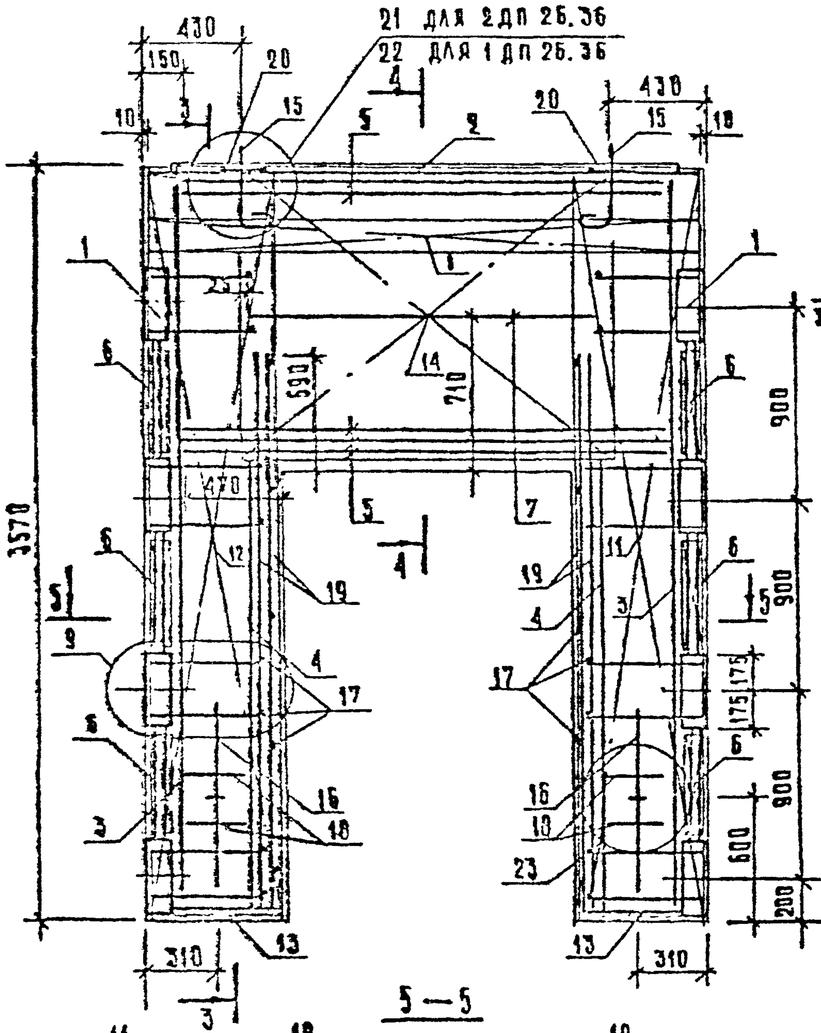

3 — 3

ДЛЯ 2ДП 26.36

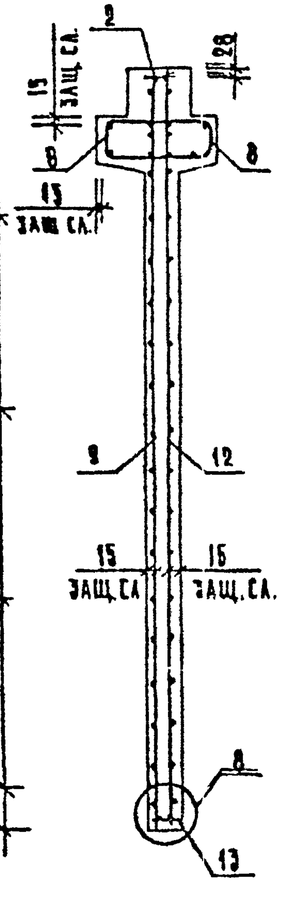

ДЛЯ 1ДП 26.36

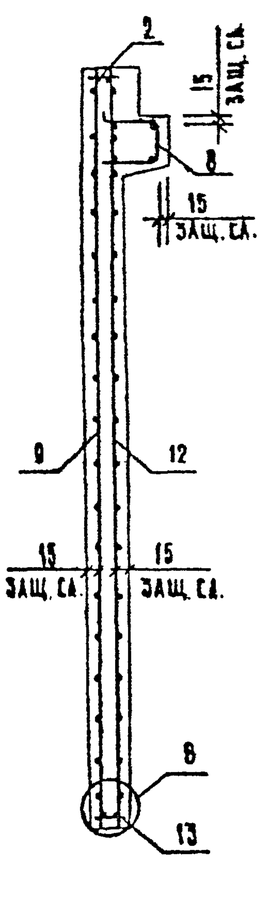

4 — 4

ДЛЯ 2ДП 26.36

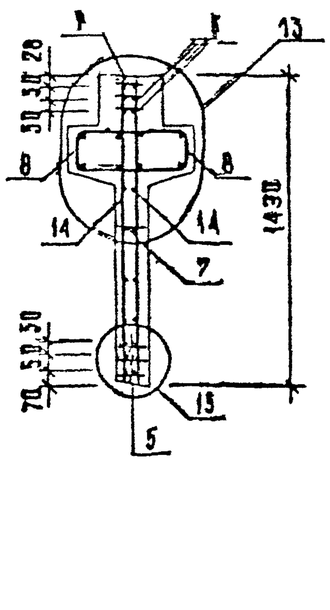

ДЛЯ 1ДП 26.36

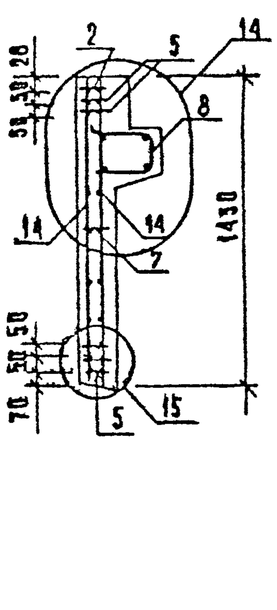

5 — 5

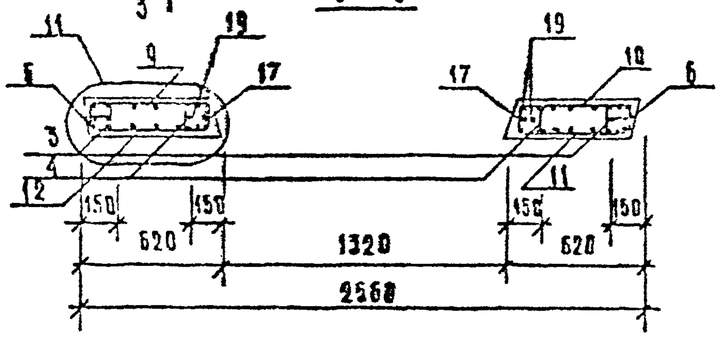

Вх. 32850 л. 79

1.020-1/87.4-1-К 26

Лист 2

Инв. № подл. | Подпись и дата | Взам. инв. №

Формат А3

МАРКА ДИАФРАГМЫ	ПОЗ.	МАРКА АРМАТУРНОГО ИЗДЕЛИЯ	КОЛ.	МАССА, КГ		ОБОЗНАЧЕНИЕ ДОКУМЕНТА
				1 ШТ	ВСЕГО	
2ДП 26.36	1	СМН-3	2	31.98	63.96	К1
	2	СКР-4	1	11.52	11.52	К3
	3	КР-3	2	2.06	4.12	К41
	4	КР-6	2	1.25	2.50	К42
	5	КР-15	5	7.33	36.64	К46
	6	КР-23	6	0.48	2.90	К50
	7	КР-26	1	0.97	0.97	К52
	8	КР-35	2	6.82	13.63	К56
	9	С-49Т	1	9.83	9.83	К29
	10	С-49Н	1	9.83	9.83	К29
	11	С-50Т	1	9.83	9.83	К29
	12	С-50Н	1	9.83	9.83	К29
	[illegible]	[illegible]47	2	0.41	0.81	К61
	14	С-60	2	10.92	21.84	К35
	15	СПВ-2	2	2.34	4.68	К69
	16	СПГ-1	2	1.95	3.90	К78
	17	Ф6АIII L= 130	28	0.03	0.81	Б/Ч
	18	Ф20АIII L= 250	4	0.62	2.46	Б/Ч
	19	Ф25АIII L= 2720	4	10.44	41.78	Б/Ч
	20	СГ-1	2	0.34	0.68	К67
		ИТОГО: 252.61				

МАРКА ДИАФРАГМЫ	ПОЗ.	МАРКА АРМАТУРНОГО ИЗДЕЛИЯ	КОЛ.	МАССА, КГ		ОБОЗНАЧЕНИЕ ДОКУМЕНТА
				1 ШТ	ВСЕГО	
1ДП 26.36	1	СМН-3	2	31.98	63.96	К1
	2	СКР-4	1	11.52	11.52	К3
	3	КР-3	2	2.06	4.12	К41
	4	КР-6	2	1.25	2.50	К42
	5	КР-15	5	7.33	36.64	К46
	6	КР-23	6	0.48	2.90	К50
	7	КР-26	1	0.97	0.97	К52
	8	КР-36	1	6.82	6.82	К57
	9	С-49Т	1	9.83	9.83	К29
	10	С-49Н	1	9.83	9.83	К29
	11	С-50Т	1	9.83	9.83	К29
	12	С-50Н	1	9.83	9.83	К29
	13	КР-47	2	0.41	0.81	К61
	14	С-60	2	10.92	21.84	К35
	15	СПВ-8	2	2.29	4.58	К76
	16	СПГ-1	2	1.95	3.90	К78
	17	Ф6АIII L= 130	28	0.03	0.81	Б/Ч
	18	Ф20АIII L= 250	4	0.62	2.46	Б/Ч
	19	Ф25АIII L= 2720	4	10.44	41.78	Б/Ч
		ИТОГО: 245.01				

1. В ТАБЛИЦЕ ПРИВЕДЕНО ОБОЗНАЧЕНИЕ ДОКУМЕНТА АРМАТУРНЫХ ИЗДЕЛИЙ ПО ВЫПУСКУ 1.020-1/87. 4-2
2. АРМАТУРА КЛАССА АII ПО ГОСТ 5781-82

Вх. 32850 л. 80

1.020-1/87, 4-1-К26

Л. 3

ФОРМАТ А3

Ч.В. ПОДЛ.	ПОДПИСЬ И ДАТА	ВЗАМ.ИНВ.

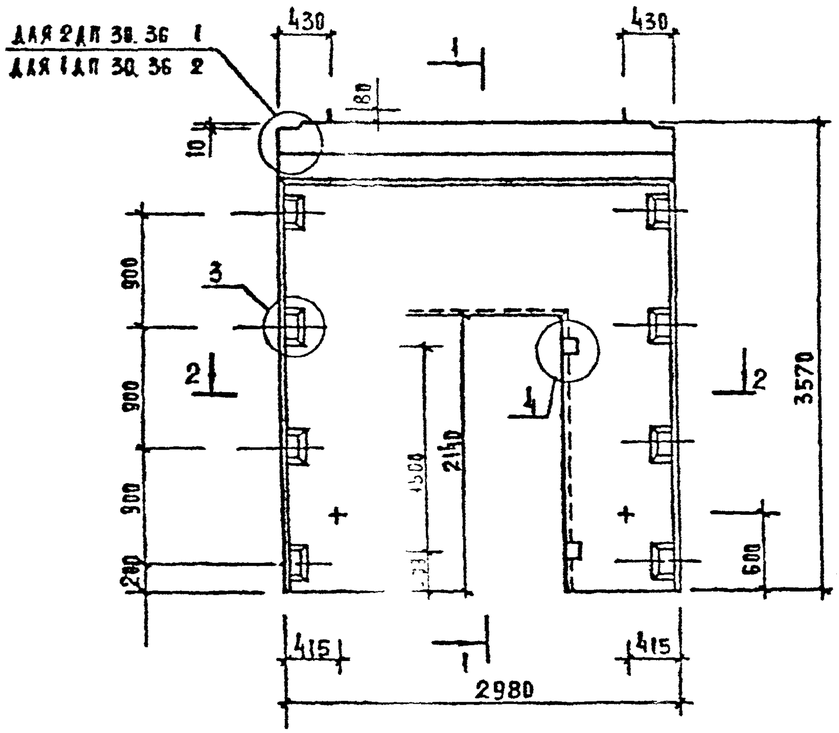

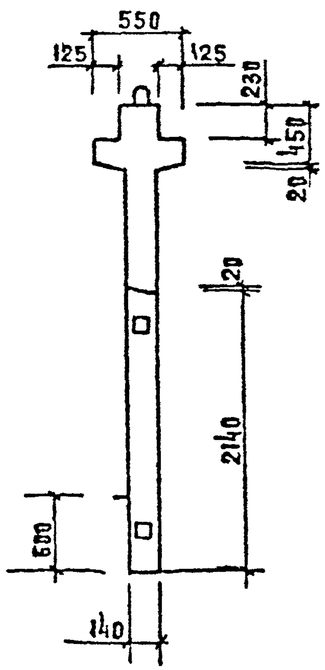

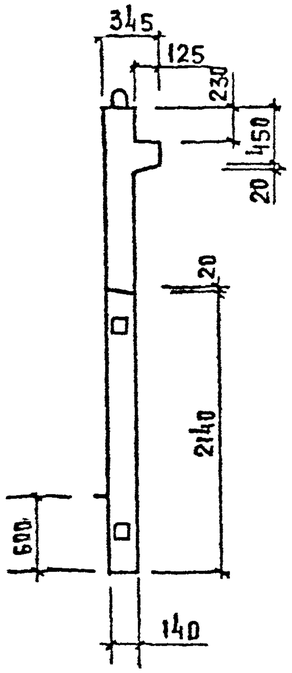

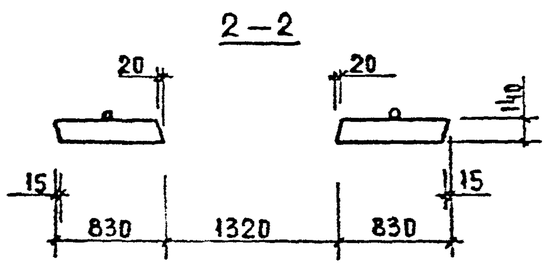

Марка диафрагмы жесткости	Расход материалов			Масса диафрагмы жесткости
	Тяжелый бетон кл. В20 м3	Древесина м3	Сталь кг	т
2 ДП 30.36	1,48	0,002	274,59	3,72
1 ДП 30.36	1,28	0,002	265,90	3,23

1. Узлы см. К33
2. Ведомость расхода стали см. РС

Вх. 32850 л. 81

Нач. отд.	Великский	
Н. контр.	Лукина	
Гл. конст.	Шац	
ГИП	Острова	
ГИП	Осика	
Провер.	Носова	
Разраб.	Васильева	

1.020 - 1/87. 4-1-К27

Диафрагмы жесткости 2 ДП 30.36; 1 ДП 30.36

Стадия	Лист	Листов
Р	1	3

ЦНИИЭП торгово-бытовых зданий и туристских комплексов

Инв. № подл. | Подпись и дата | Взам. инв. №

Формат А3

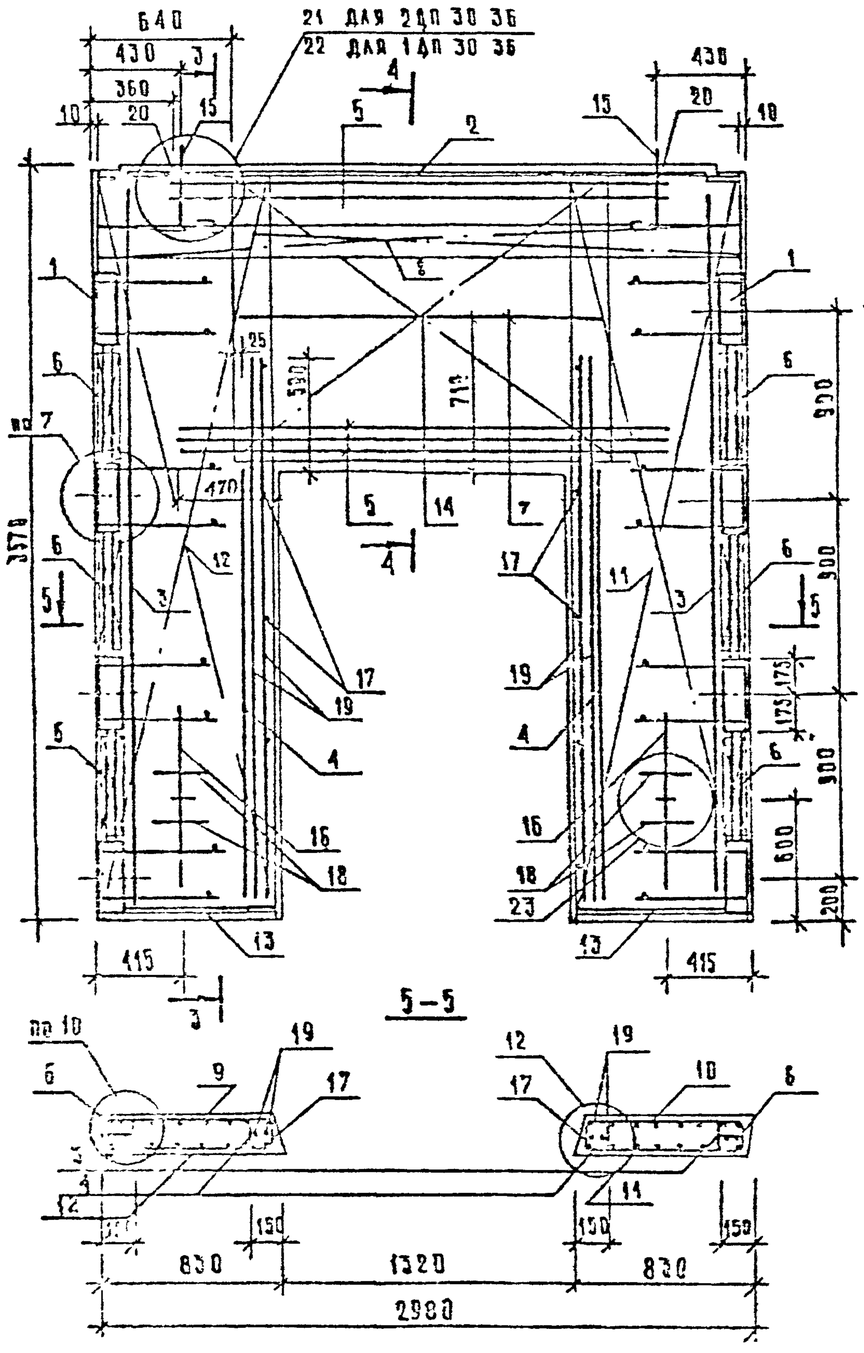

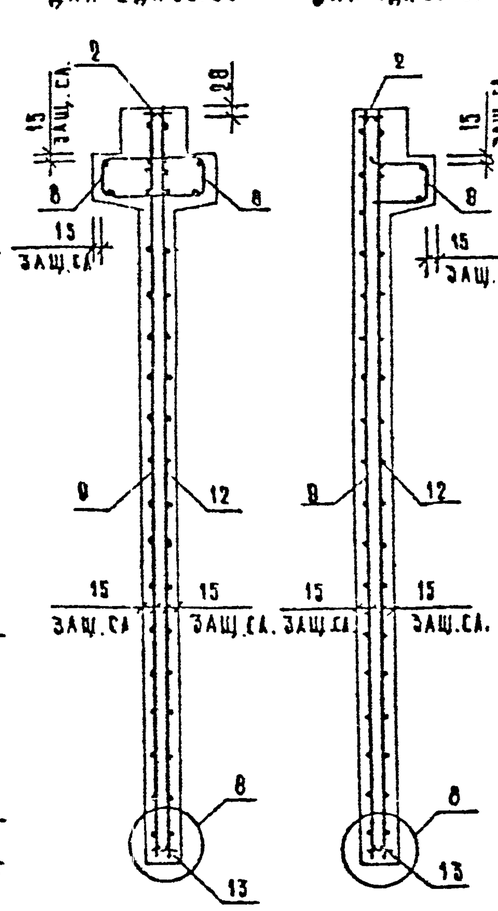

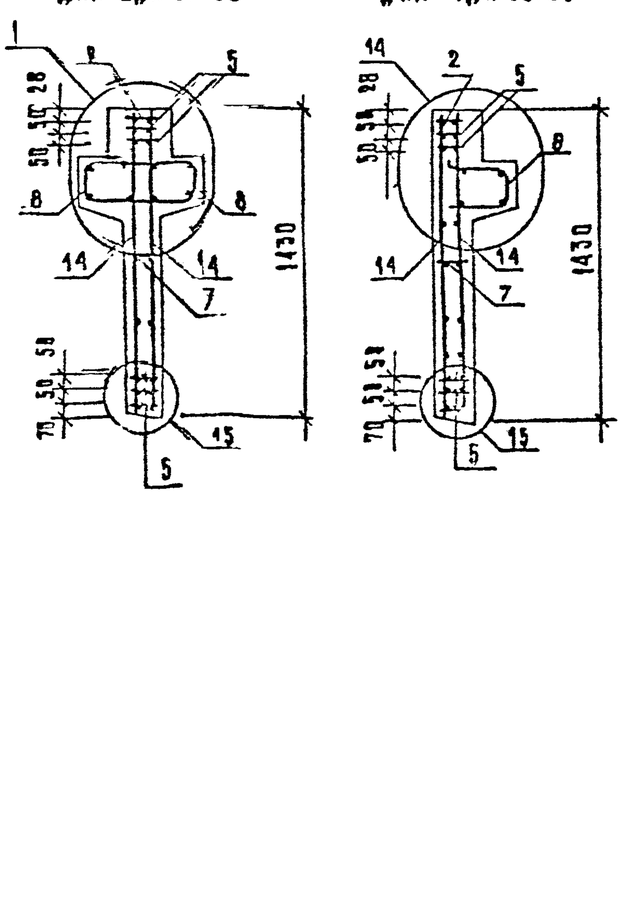

Вх. 33850 л. 82

1.020-1/87.4-1-К27	Лист 2

ФОРМАТ А3

Инв. № подл. | Подпись и дата | Взам. инв. №

МАРКА ДИАФРАГМЫ	ПОЗ.	МАРКА АРМАТУРНОГО ИЗДЕЛИЯ	КОЛ.	МАССА, КГ		ОБОЗНАЧЕНИЕ ДОКУМЕНТА
				1 ШТ	ВСЕГО	
2ДП 30.36	1	СМН-3	2	31.98	63.96	К1
	2	СКР-5	1	12.88	12.88	К4
	3	КР-3	2	2.06	4.12	К41
	4	КР-6	2	1.25	2.50	К42
	5	КР-15	5	7.33	36.64	К46
	6	КР-23	6	0.48	2.90	К50
	7	КР-26	1	0.97	0.97	К52
	8	КР-37	2	7.87	15.74	К58
	9	С-51Т	1	13.16	13.16	К30
	10	С-51Н	1	13.16	13.16	К30
	11	С-52Т	1	13.16	13.16	К30
	12	С-52Н	1	13.16	13.16	К30
	13	КР-48	2	0.55	1.10	К61
	14	С-60	2	10.92	21.84	К35
	15	СПВ-3	2	3.12	6.24	К70
	16	СПГ-3	2	3.63	7.26	К80
	17	Ф6АIII L= 130	28	0.03	0.81	Б/Ч
	18	Ф20АIII L= 250	4	0.62	2.46	Б/Ч
	19	Ф25АIII L= 2720	4	10.44	41.78	Б/Ч
	20	СГ-1	2	0.34	0.68	К67
		ИТОГО: 274.59				

МАРКА ДИАФРАГМЫ	ПОЗ.	МАРКА АРМАТУРНОГО ИЗДЕЛИЯ	КОЛ.	МАССА, КГ		ОБОЗНАЧЕНИЕ ДОКУМЕНТА
				1 ШТ	ВСЕГО	
1ДП30.36	1	СМН-3	2	31.98	63.96	К1
	2	СКР-5	1	12.88	12.88	К4
	3	КР-3	2	2.06	4.12	К41
	4	КР-6	2	1.25	2.50	К42
	5	КР-15	5	7.33	36.64	К46
	6	КР-23	6	0.48	2.90	К50
	7	КР-26	1	0.97	0.97	К52
	8	КР-38	1	7.87	7.87	К59
	9	С-51Т	1	13.16	13.16	К30
	10	С-51Н	1	13.16	13.16	К30
	11	С-52Т	1	13.16	13.16	К30
	12	С-52Н	1	13.16	13.16	К30
	13	КР-48	2	0.55	1.10	К61
	14	С-60	2	10.92	21.84	К35
	15	СПВ-9	2	3.05	6.10	К77
	16	СПГ-3	2	3.63	7.26	К80
	17	Ф6АIII L= 130	28	0.03	0.81	Б/Ч
	18	Ф20АIII L= 250	4	0.62	2.46	Б/Ч
	19	Ф25АIII L= 2720	4	10.44	41.78	Б/Ч
		ИТОГО: 265.90				

1. В ТАБЛИЦЕ ПРИВЕДЕНО ОБОЗНАЧЕНИЕ ДОКУМЕНТА АРМАТУРНЫХ ИЗДЕЛИЙ ПО ВЫПУСКУ 1.020-1/87. 4-2
2. АРМАТУРА КЛАССА АIII ПО ГОСТ 5781-82

Вх. 32850 л. 83

ИНВ. ПОДЛ.	ПОДПИСЬ И ДАТА	ВЗАМ.ИНВ.

ФОРМАТ А3

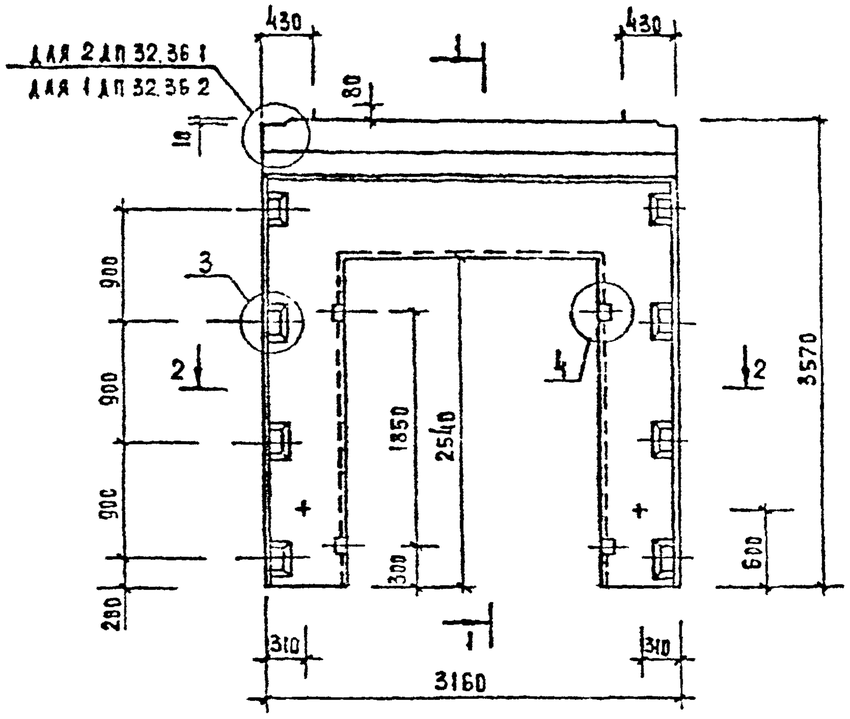

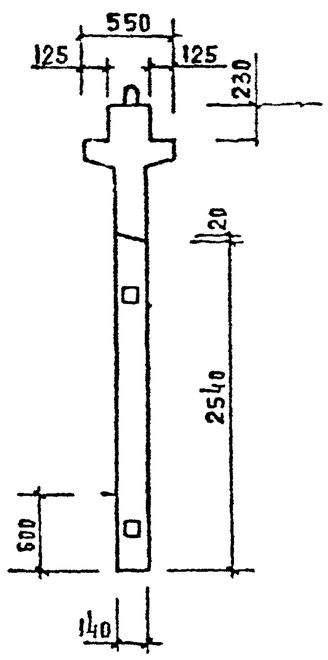

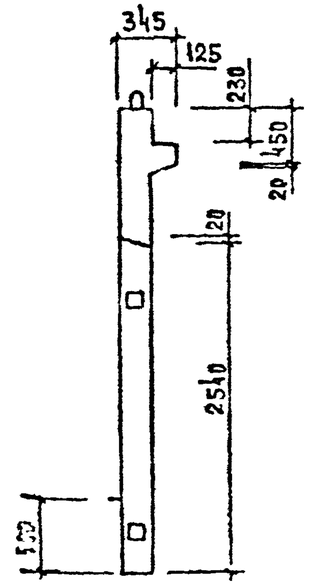

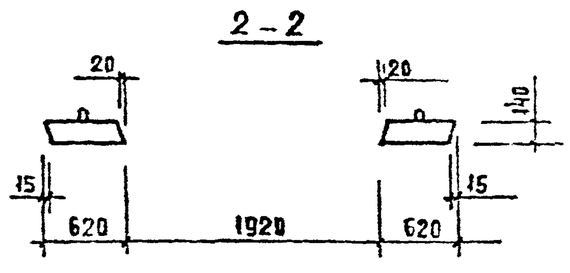

МАРКА ДИАФРАГМЫ ЖЕСТКОСТИ	РАСХОД МАТЕРИАЛОВ			МАССА ДИАФРАГМЫ ЖЕСТКОСТИ Т
	ТЯЖЕЛЫЙ БЕТОН КЛ Б20 М3	ДРЕВЕСИНА М3	СТАЛЬ КГ	
2 ДП 32.36	1,34	0,002	295,50	3,35
1 ДП 32.36	1,13	0,002	286,32	2,83

1. УЗЛЫ СМ. К 33.

2. ВЕДОМОСТЬ РАСХОДА СТАЛИ СМ. РС

Вх. 32850 л. 84

НАЧ. ОТД.	БОЛЫНСКИЙ	
Н. КОНТР.	АУКИНА	
ГЛ. КОНСТ.	ШАЦ	
ГИП	ОСТРОВА	
ГИП	ОСКИНА	
ПРОВЕР.	КОСОВА	
РАЗРАБ.	САСНАЛЬЕВА	

1.020 - 1/87. 4-1-К28

ДИАФРАГМЫ ЖЕСТКОСТИ 2 ДП 32.36; 1 ДП 32.36

СТАДИЯ	ЛИСТ	ЛИСТОВ
Р	1	– 3

ЦНИИЭП ТОРГОВО-БЫТОВЫХ ЗДАНИЙ И ТУРИСТСКИХ КОМПЛЕКСОВ

ИНВ. № ПОДЛ. | ПОДПИСЬ И ДАТА | ВЗАМ. ИНВ. №

ФОРМАТ А3

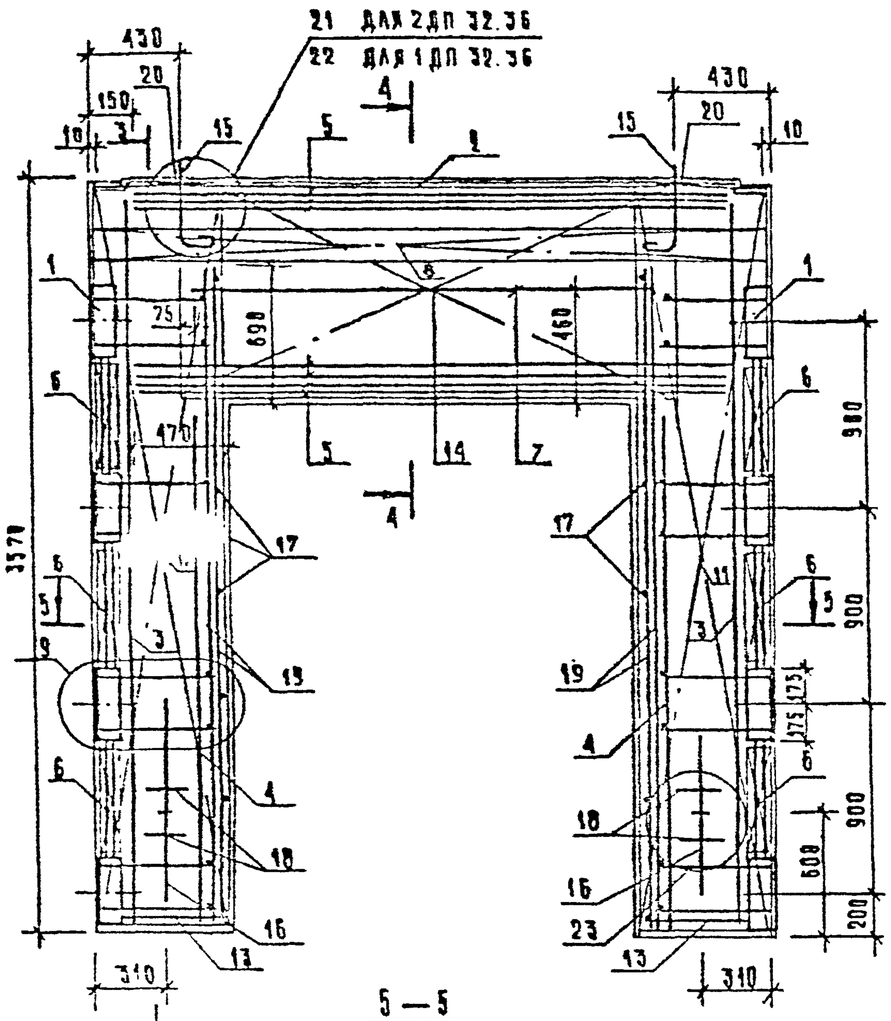

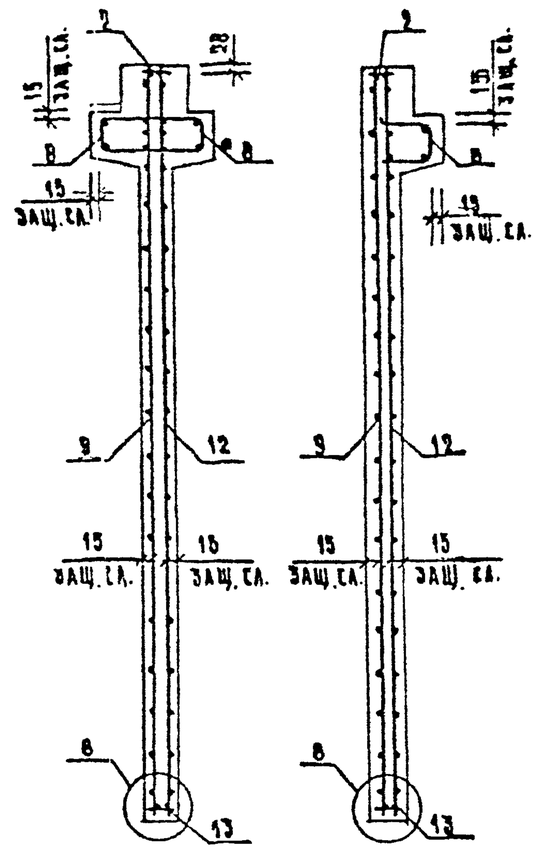

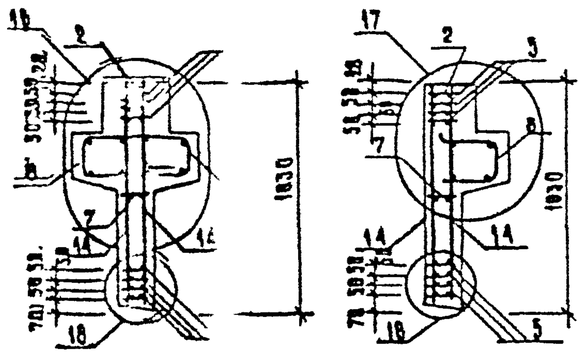

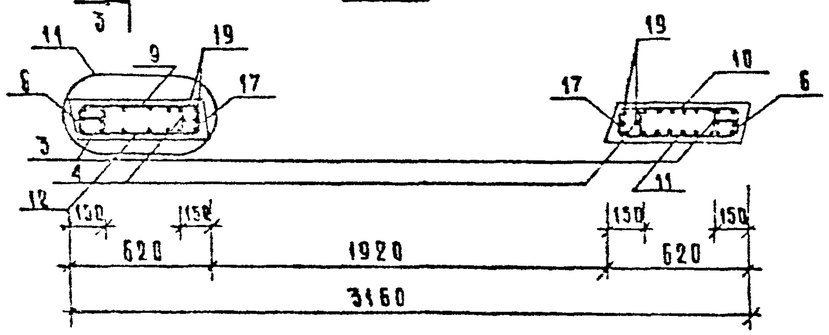

Вх 32850 л.85

1.020-1/87.4-1-К20

Лист 2

Инв. № подл. | Подпись и дата | Взам. инв. №

Формат А3

МАРКА ДИАФРАГМЫ	ПОЗ.	МАРКА АРМАТУРНОГО ИЗДЕЛИЯ	КОЛ.	МАССА, КГ		ОБОЗНАЧЕНИЕ ДОКУМЕНТА
				1 ШТ	ВСЕГО	
2ДП 32.36	1	СМН-3	2	31.98	63.96	К1
	2	СКР-6	1	13.47	13.47	К4
	3	КР-3	2	2.06	4.12	К41
	4	КР-7	2	1.46	2.92	К42
	5	КР-16	7	9.30	65.06	К46
	6	КР-23	6	0.48	2.90	К50
	7	КР-27	1	1.25	1.25	К52
	8	КР-39	2	8.40	16.80	К58
	9	С-49Т	1	9.83	9.83	К29
	10	С-49Н	1	9.83	9.83	К29
	11	С-50Т	1	9.83	9.83	К29
	12	С-50Н	1	9.83	9.83	К29
	13	КР-47	2	0.41	0.81	К61
	14	С-62	2	10.94	21.88	К37
	15	СПВ-2	2	2.34	4.68	К69
	16	СПГ-2	2	2.42	4.84	К79
	17	Ø6AIII L= 130	28	0.03	0.81	Б/Ч
	18	Ø20AIII L= 250	4	0.62	2.46	Б/Ч
	19	Ø25AIII L= 3220	4	12.36	49.46	Б/Ч
	20	СГ-1	2	0.34	0.68	К67
ИТОГО: 295.50						

МАРКА ДИАФРАГМЫ	ПОЗ.	МАРКА АРМАТУРНОГО ИЗДЕЛИЯ	КОЛ.	МАССА, КГ		ОБОЗНАЧЕНИЕ ДОКУМЕНТА
				1 ШТ	ВСЕГО	
1ДП 32.36	1	СМН-3	2	31.98	63.96	К1
	2	СКР-6	1	13.47	13.47	К6
	3	КР-3	2	2.06	4.12	К41
	4	КР-7	2	1.46	2.92	К42
	5	КР-16	7	9.30	65.06	К46
	6	КР-23	6	0.48	2.90	К50
	7	КР-27	1	1.25	1.25	К52
	8	КР-40	1	8.40	8.40	К59
	9	С-49Т	1	9.83	9.83	К29
	10	С-49Н	1	9.83	9.83	К29
	11	С-50Т	1	9.83	9.83	К29
	12	С-50Н	1	9.83	9.83	К29
	13	КР-47	2	0.41	0.81	К61
	14	С-62	2	10.94	21.88	К37
	15	СПВ-8	2	2.29	4.58	К76
	16	СПГ-2	2	2.42	4.84	К79
	17	Ø6AIII L= 130	20	0.03	0.81	Б/Ч
	18	Ø20AIII L= 250	4	0.62	2.46	Б/Ч
	19	Ø25AIII L= 3220	4	12.36	49.46	Б/Ч
ИТОГО: 286.32						

1. В ТАБЛИЦЕ ПРИВЕДЕНО ОБОЗНАЧЕНИЕ ДОКУМЕНТА АРМАТУРНЫХ ИЗДЕЛИЙ ПО ВЫПУСКУ 1.020-1/87. 4-2
2. АРМАТУРА КЛАССА AIII ПО ГОСТ 5781-82

Вх. 32850 1.86

ИНВ. № ПОДЛ. | ПОДПИСЬ И ДАТА | ВЗАМ. ИНВ. №

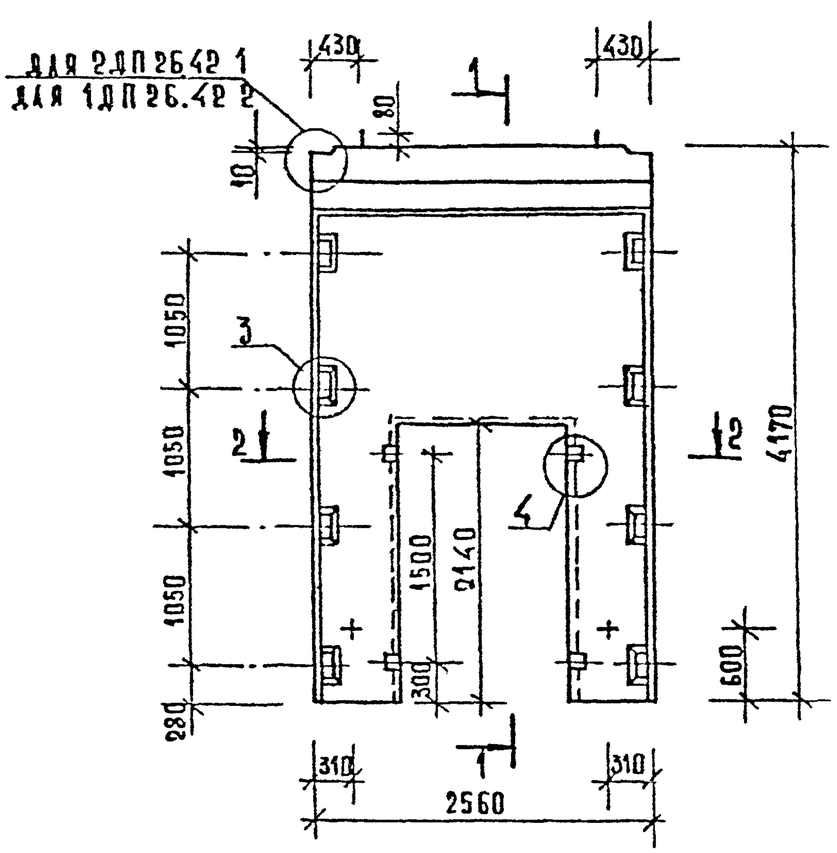

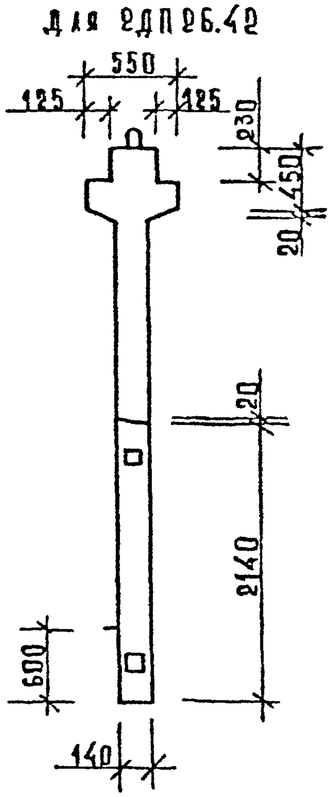

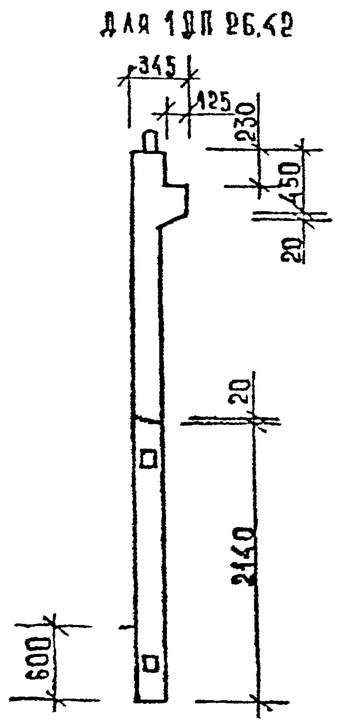

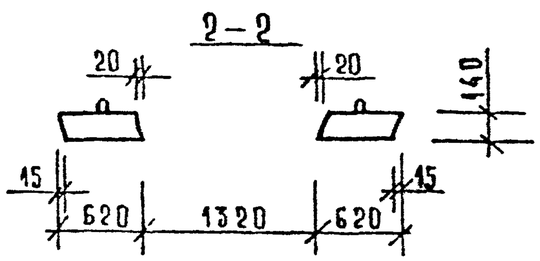

Марка диафрагмы жесткости	Расход материалов			Масса диафрагмы жесткости т
	Тяжелый бетон кл. В20 м³	Древесина м³	Сталь кг	
2ДП 26.42	1.84	0.002	294.79	3.60
1ДП 26.42	1.26	0.002	287.13	3.17

1. Узлы см. К33
2 Ведомость расхода стали см. РС

Инв. № подл. | Подп. и дата | Взам. инв. №

Вх. 32850 л. 87

Нач. отд.	Волынский		1020-1/87. 4-1-К29
Н. контр.	Лукина		
ГАконст	Шац		Диафрагмы жесткости 2ДП 26.42; 1ДП 26.42
ГИП	Острова		Стадия Р; Лист 1; Листов 3
ГКП	Осина		ЦНИИЭП торгово-бытовых зданий и туристских комплексов
Провер.	Носова		
Разраб.	Васильева		

Формат А3

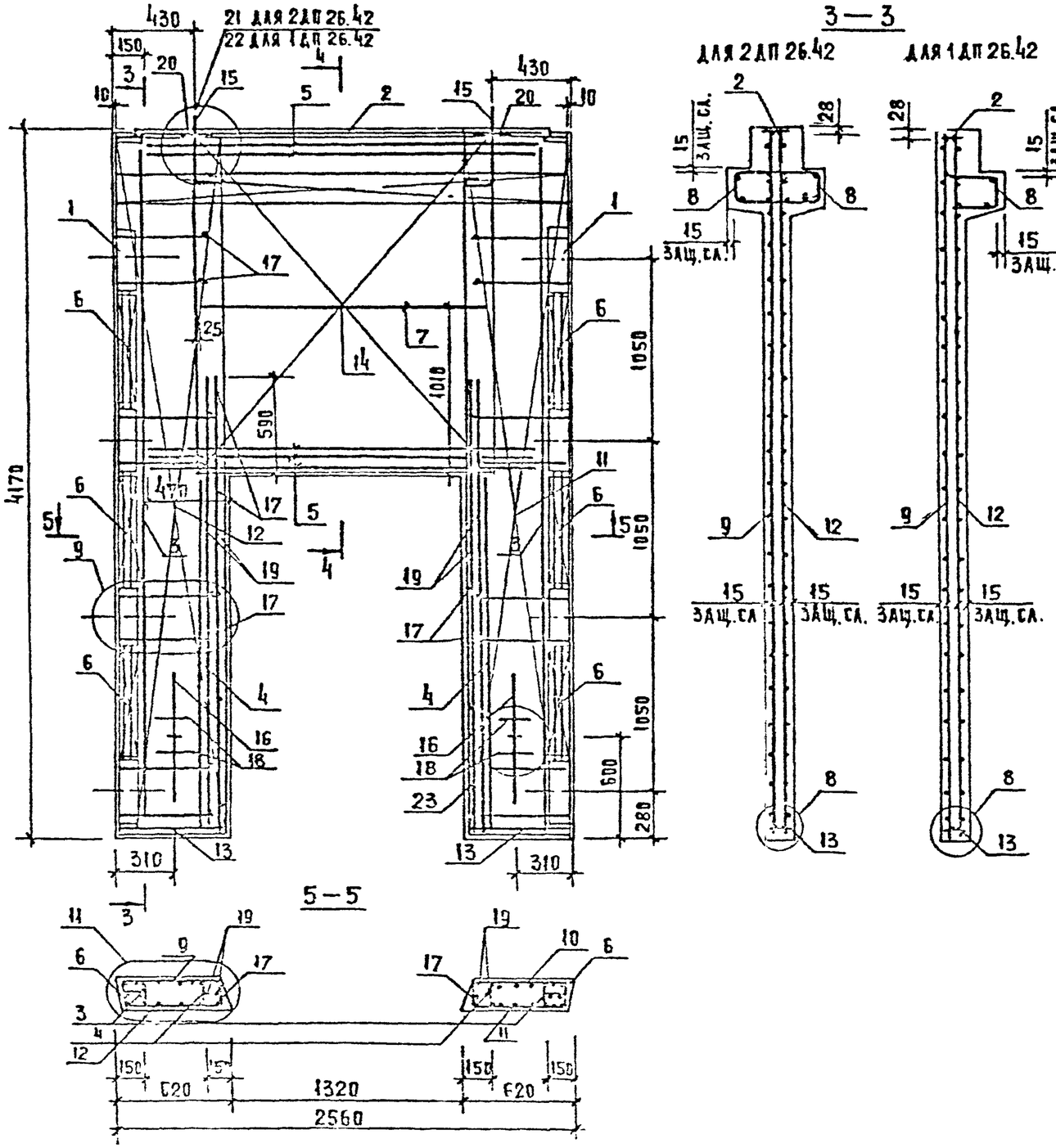

Инв. № подл. | Подп. и дата | Взам. инв. №

Вх. 32850 л. 88

1.020-1/87.4-1-К29

Лист 2

Формат А3

МАРКА ДИАФРАГМЫ	ПОЗ.	МАРКА АРМАТУРНОГО ИЗДЕЛИЯ	КОЛ.	МАССА, КГ		ОБОЗНАЧЕНИЕ ДОКУМЕНТА
				1 ШТ	ВСЕГО	
2ДП 26.42	1	СМН-4	2	33.45	66.90	К2
	2	СКР-4	1	11.52	11.52	К3
	3	КР-4	2	2.41	4.83	К41
	4	КР-6	2	1.25	2.50	К42
	5	КР-15	5	7.33	36.64	К46
	6	КР-22	6	0.58	3.49	К50
	7	КР-26	1	0.97	0.97	К52
	8	КР-35	2	6.82	13.63	К56
	9	С-53Т	1	17.03	17.03	К31
	10	С-53Н	1	17.03	17.03	К31
	11	С-54Т	1	17.03	17.03	К31
	12	С-54Н	1	17.03	17.03	К31
	13	КР-47	2	0.41	0.81	К61
	14	С-61	2	15.07	30.13	К36
	15	СПВ-2	2	2.34	4.68	К69
	16	СПГ-2	2	2.42	4.84	К79
	17	Ф6АIII L= 130	28	0.03	0.81	Б/Ч
	18	Ф20АIII L= 250	4	0.62	2.46	Б/Ч
	19	Ф25АIII L= 2720	4	10.44	41.78	Б/Ч
	20	СГ-1	2	0.34	0.68	К67
		ИТОГО: 294.79				

МАРКА ДИАФРАГМЫ	ПОЗ.	МАРКА АРМАТУРНОГО ИЗДЕЛИЯ	КОЛ	МАССА, КГ		ОБОЗНАЧЕНИЕ ДОКУМЕНТА
				1 ШТ	ВСЕГО	
1ДП26.42	1	СМН-4	2	33.45	6.90	К2
	2	СКР-4	1	11.52	1.52	К3
	3	КР-4	2	2.41	83	К41
	4	КР-6	2	1.25	50	К42
	5	КР-15	5	7.33	.64	К46
	6	КР-22	6	0.58	49	К50
	7	КР-26	1	0.97	97	К52
	8	КР-36	1	6.82	82	К57
	9	С-53Т	1	17.03	03	К31
	10	С-53Н	1	17.03	03	К31
	11	С-54Т	1	17.03	03	К31
	12	С-54Н	1	17.03	3	К31
	13	КР-47	2	0.41	0.8	К61
	14	С-61	2	15.07	3	К36
	15	СПВ-8	2	2.29	4.5	К76
	16	СПГ-2	2	2.42	4.8	К79
	17	Ф6АIII L= 130	28	0.03	0.8	Б/Ч
	18	Ф20АIII L= 250	4	0.62	2.4	Б/Ч
	19	Ф25АIII L= 2720	4	10.44	41.78	Б/Ч
		ИТОГО: 287.1				

1. В ТАБЛИЦЕ ПРИВЕДЕНО ОБОЗНАЧЕНИЕ ДОКУМЕНТА АРМАТУРНЫХ ИЗДЕЛИЙ ПО ВЫПУСКУ 1.020-1/87. 4-2
2. АРМАТУРА КЛАССА АIII ПО ГОСТ 5781-82

Вх. 32850 от 89

Инв. № подл. | Подпись и дата | Взам. инв. №

1.020-1/87. 4-1-К29

Лист 3

ФОРМАТ А3

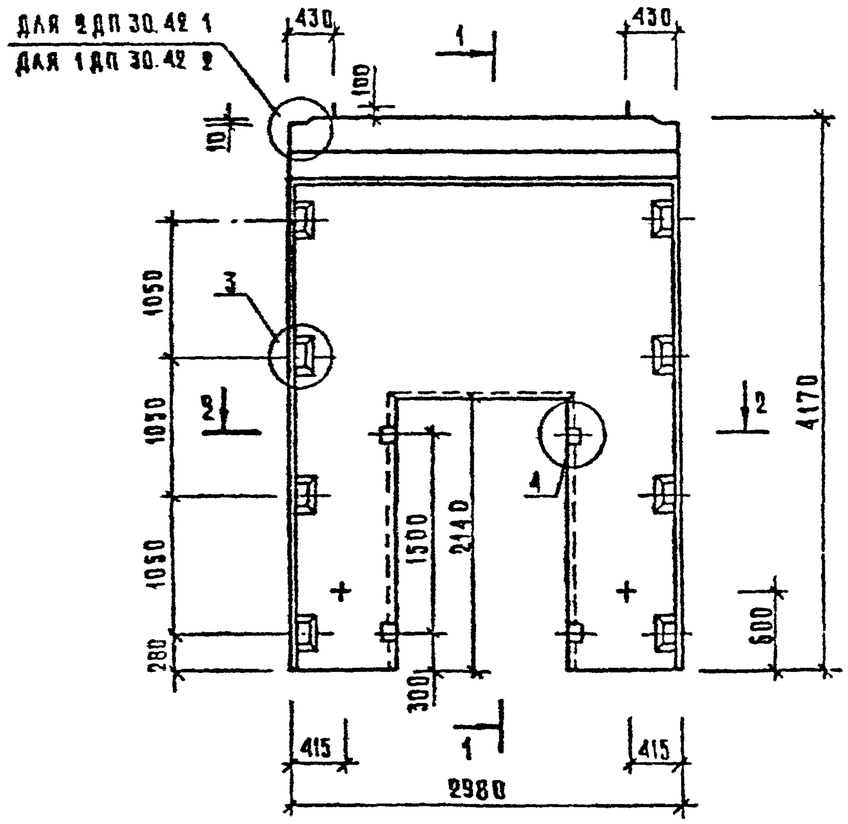

1—1

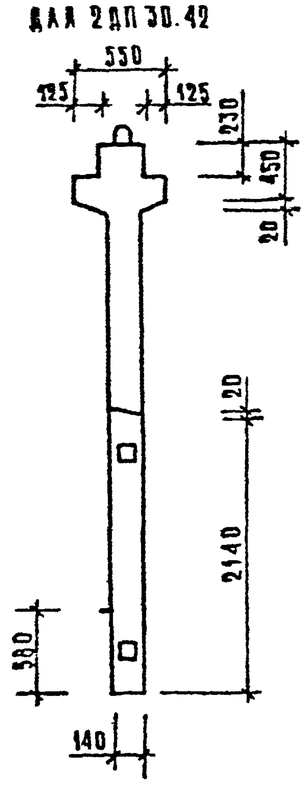

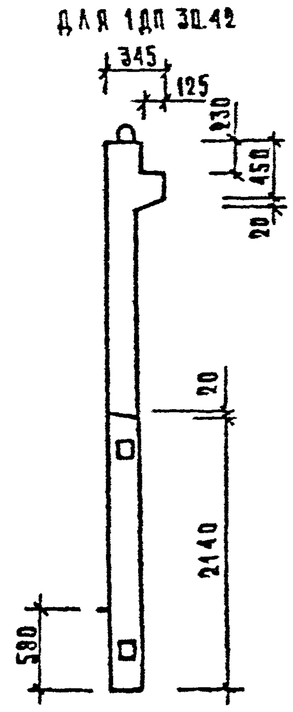

2—2

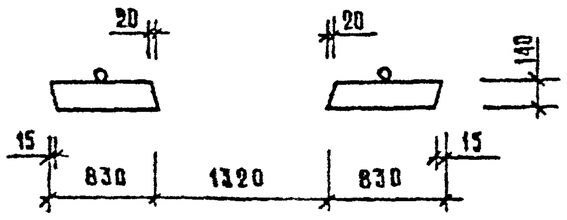

МАРКА ДИАФРАГМЫ ЖЕСТКОСТИ	РАСХОД МАТЕРИАЛОВ			МАССА ДИАФРАГМЫ ЖЕСТКОСТИ Т
	ТЯЖЕЛЫЙ БЕТОН КЛ. В20 М³	ДРЕВЕСИНА М³	СТАЛЬ КГ	
2ДП 30.42	1,73	0,002	328,45	4,33
1ДП 30.42	1,53	0,002	319,60	3,83

1. Узлы см. К33
2. Ведомость расхода стали см. РГ

Вх. 32850 л. 10

Нач. отд.	Вольнский		
Н. контр.	Лукина		
Гл. конст.	Шац		
ГИП	Ветрова		
ГИО	Осина		
Провер.	Носова		
Разраб.	Васильева		

1.020-1/87.4-1-К30

Диафрагмы жесткости 2ДП 30.42; 1ДП 30.42

Стадия	Лист	Листов
Р	1	3

ЦНИИЭП торговых зданий и туристских комплексов

Инв. № подл. | Подпись и дата | Взам. инв. №

Копировал:

Формат А3

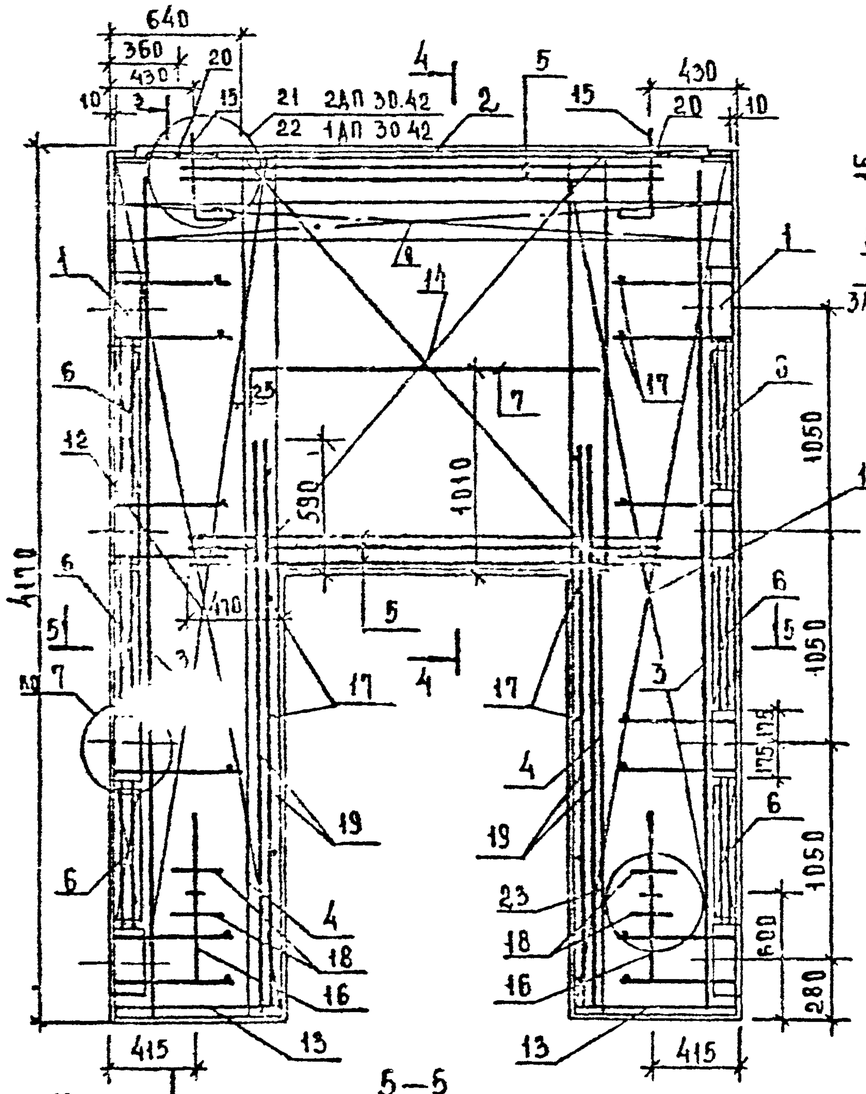

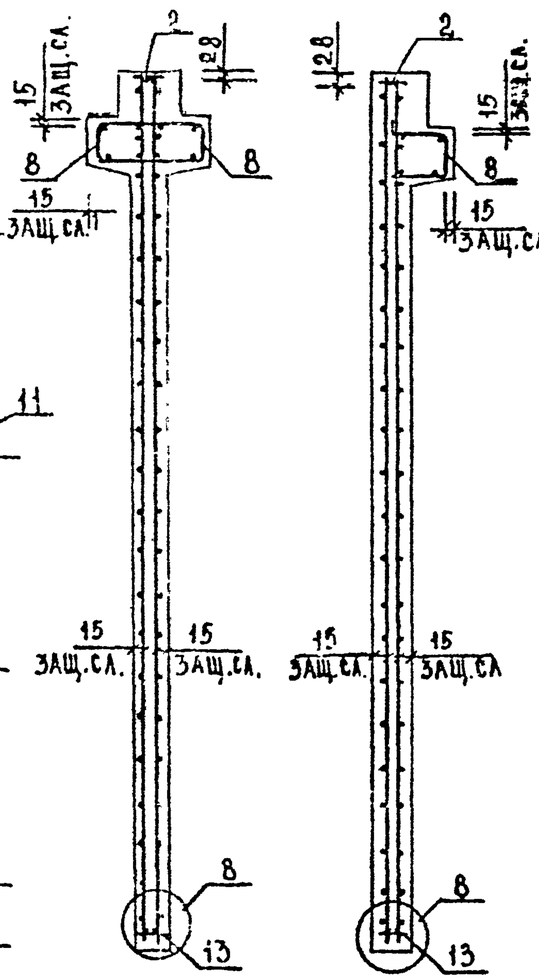

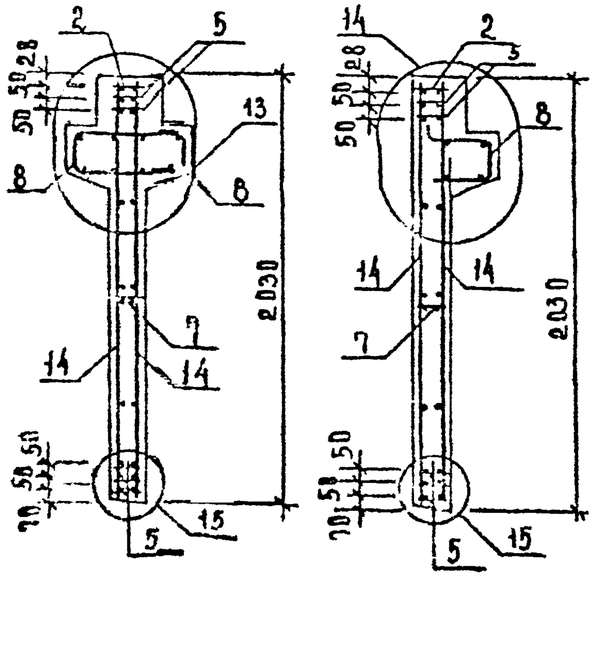

ИНВ.№ ПОДЛ. | ПОДП. И ДАТА | ВЗАМ. ИНВ.№

Вх. 32850 л. 91

1.020-1/87.4-1-К30

ЛИСТ 2

ФОРМАТ А3

МАРКА ДИАФРАГМЫ	ПОЗ.	МАРКА АРМАТУРНОГО ИЗДЕЛИЯ	КОЛ.	МАССА, КГ		ОБОЗНАЧЕНИЕ ДОКУМЕНТА
				1 ШТ	ВСЕГО	
2ДП 30.42	1	СМН-4	2	33.45	66.90	К2
	2	СКР-5	1	12.88	12.88	К4
	3	КР-4	2	2.41	4.83	К41
	4	КР-6	2	1.25	2.50	К42
	5	КР-15	5	7.33	36.64	К46
	6	КР-22	6	0.58	3.49	К50
	7	КР-26	1	0.97	0.97	К52
	8	КР-37	2	7.87	15.74	К58
	9	С-55Т	1	22.76	22.76	К32
	10	С-55Н	1	22.76	22.76	К32
	11	С-56Т	1	22.76	22.76	К32
	12	С-56Н	1	22.76	22.76	К32
	13	КР-48	2	0.55	1.10	К61
	14	С-61	2	15.07	30.13	К36
	15	СПВ-4	2	4.61	9.22	К71
	16	СПГ-3	2	3.63	7.26	К80
	17	Ф6АIII L= 130	28	0.03	0.81	Б/Ч
	18	Ф20АIII L= 250	4	0.62	2.46	Б/Ч
	19	Ф25АIII L= 2720	4	10.44	41.78	Б/Ч
	20	СГ-1	2	0.34	0.68	К67
		ИТОГО: 328.45				

МАРКА ДИАФРАГМЫ	ПОЗ.	МАРКА АРМАТУРНОГО ИЗДЕЛИЯ	КОЛ.	МАССА, КГ		ОБОЗНАЧЕНИЕ ДОКУМЕНТА
				1 ШТ	ВСЕГО	
1ДП30.42	1	СМН-4	2	33.45	66.90	К2
	2	СКР-5	1	12.88	12.88	К4
	3	КР-4	2	2.41	4.83	К41
	4	КР-6	2	1.25	2.50	К42
	5	КР-15	5	7.33	36.64	К46
	6	КР-22	0	0.58	3.49	К50
	7	КР-26	1	0.97	0.97	К52
	8	КР-38	1	7.87	7.87	К59
	9	С-55Т	1	22.76	22.76	К32
	10	С-55Н	1	22.76	22.76	К32
	11	С-56Т	1	22.76	22.76	К32
	12	С-56Н	1	22.76	22.76	К32
	13	КР-48	2	0.55	1.10	К61
	14	С-61	2	15.07	30.13	К36
	15	СПВ-10	2	4.46	8.92	К75
	16	СПГ-3	2	3.63	7.26	К80
	17	Ф6АIII L= 130	28	0.03	0.81	Б/Ч
	18	Ф20АIII L= 250	4	0.62	2.46	Б/Ч
	19	Ф25АIII L= 2720	4	10.44	41.75	Б/Ч
		ИТОГО: 319.60				

1. В ТАБЛИЦЕ ПРИВЕДЕНО ОБОЗНАЧЕНИЕ ДОКУМЕНТА АРМАТУРНЫХ ИЗДЕЛИЙ ПО ВЫПУСКУ 1.020-1/87. 4-2
2. АРМАТУРА КЛАССА AIII ПО ГОСТ 5781-82

Вх. 32850 д. 92

Инв. подл. | Подпись и дата | Взам. инв.

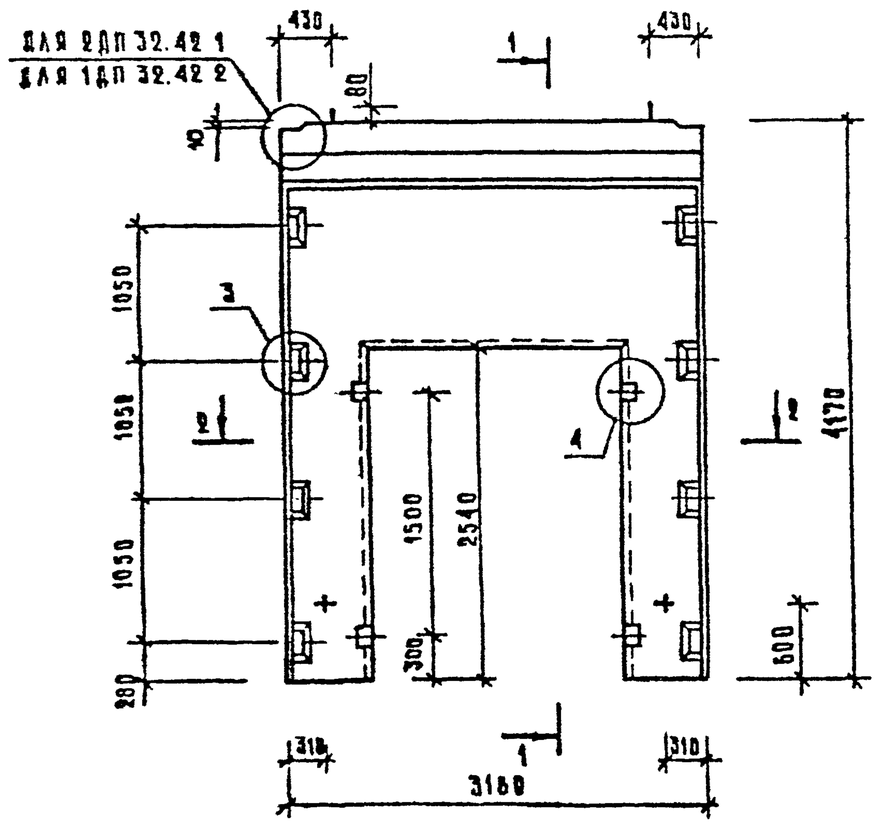

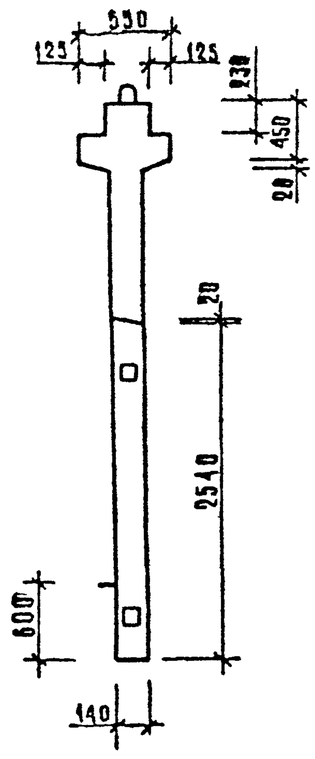

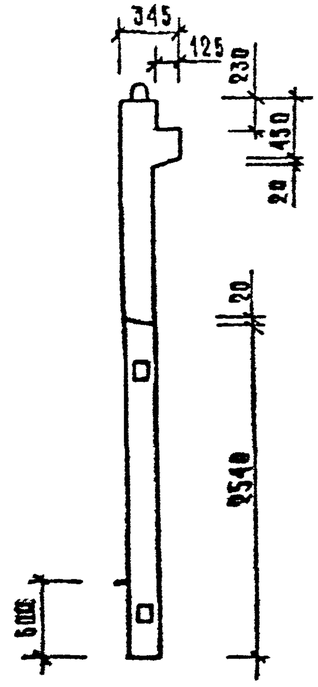

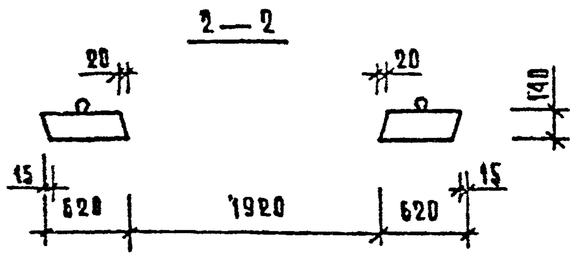

Марка диафрагмы жесткости	Расход материалов			Масса диафрагмы жесткости т
	Тяжелый бетон кл. В20 м³	Древесина м³	Сталь кг	
2ДП 32.42	1,66	0,002	342,12	4,00
1ДП 32.42	1,48	0,002	332,90	3,48

1. Узлы см. К33.

2. Ведомость расхода стали см. РС

Вх. 32850 л. 93

Нач. отд.	Волышкин		
Н.контр.	Лукина		
Гл.конст.	Шац		
ГИП	Острова		
ГИП	Осина		
Провер.	Носова		
Разраб.	Васильева		

1.020-1/87.4-1-К31

Диафрагмы жесткости 2ДП 32.42; 1ДП 32.42

Стадия	Лист	Листов
Р	1	3

ЦНИИЭП торгово-бытовых зданий и туристских комплексов

Инв. № подл. | Подпись и дата | Взам. инв. №

Копировал

Формат А3

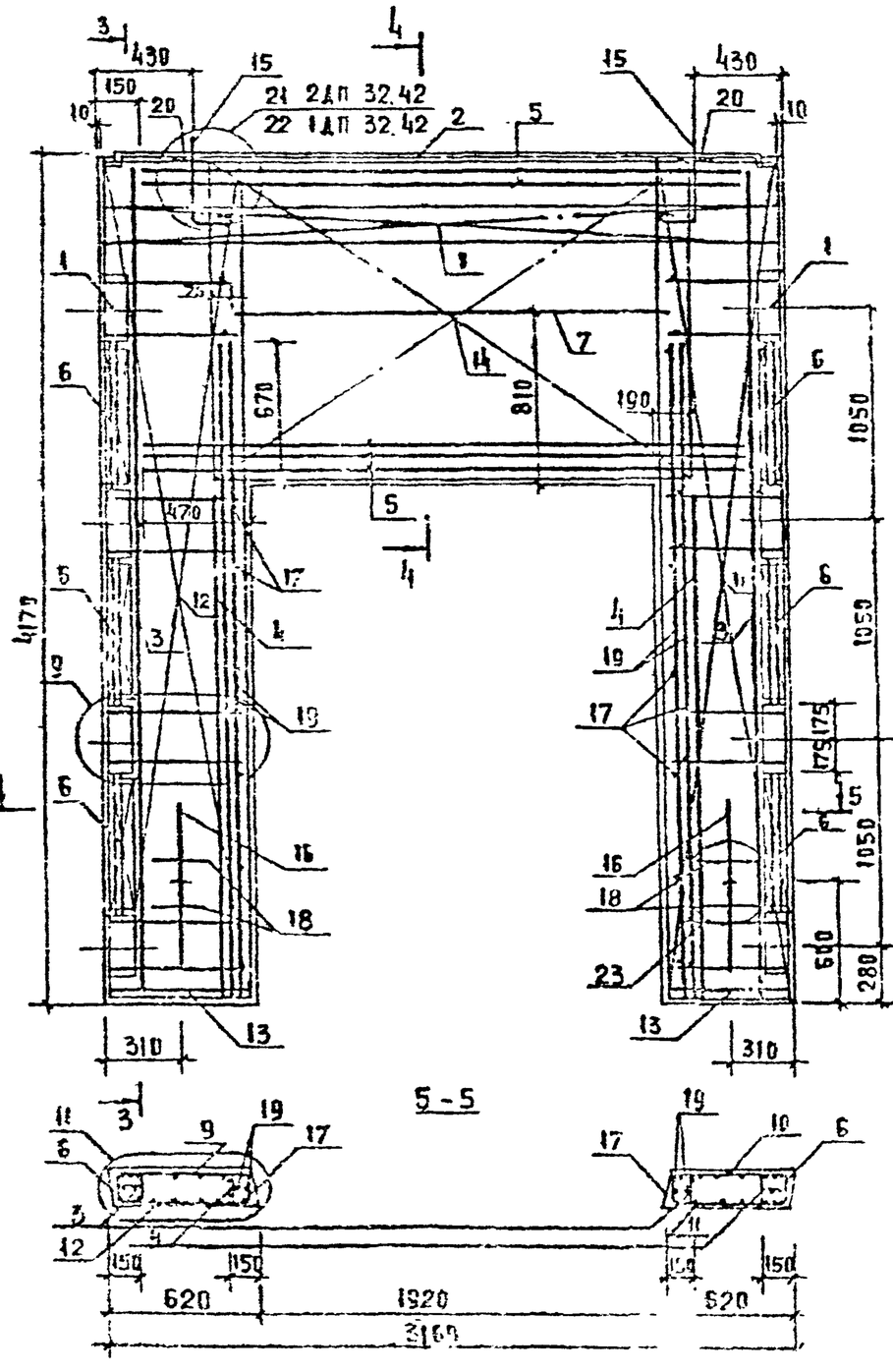

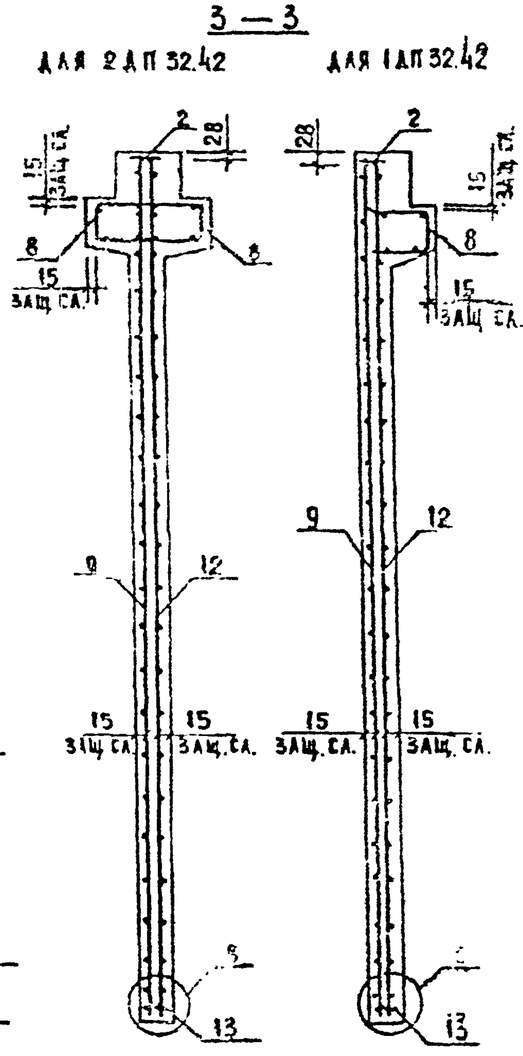

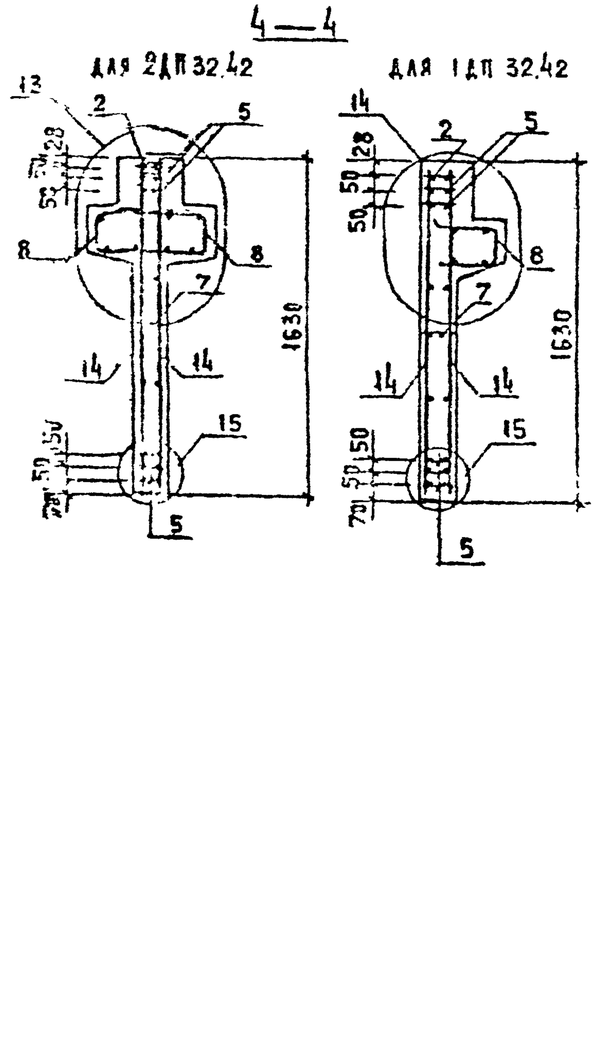

Вх. 32850 л. 94

1.020-1/87.4-1-К31	Лист 2

ФОРМАТ А3

МАРКА ДИАФРАГМЫ	ПОЗ.	МАРКА АРМАТУРНОГО ИЗДЕЛИЯ	КОЛ.	МАССА, КГ		ОБОЗНАЧЕНИЕ ДОКУМЕНТА
				1 ШТ	ВСЕГО	
2ДП 32.42	1	СМН-4	2	33.45	66.90	К2
	2	СКР-6	1	13.47	13.47	К4
	3	КР-4	2	2.41	4.83	К41
	4	КР-7	2	1.46	2.92	К42
	5	КР-16	5	9.30	46.48	К46
		,-22	6	0.58	3.49	К50
	7	КР-27	1	1.25	1.25	К52
	8	КР-39	2	8.40	16.80	К58
	9	С-53Т	1	17.03	17.03	К31
	10	С-53Н	1	17.03	17.03	К31
	11	С-54Т	1	17.03	17.03	К31
	12	С-54Н	1	17.03	17.03	К31
	13	КР-47	2	0.41	0.81	К61
	14	С-63	2	26.28	52.56	К38
	15	СПВ-3	2	3.12	6.24	К70
	16	СПГ-2	2	2.42	4.84	К79
	17	Ф6АIII L= 130	20	0.03	0.81	Б/Ч
	18	Ф20АIII L= 250	4	0.62	2.46	Б/Ч
	19	Ф25АIII L= 3220	4	12.36	49.46	Б/Ч
	20	СГ-1	2	0.34	0.68	К67
		ИТОГО: 342.12				

МАРКА ДИАФРАГМЫ	ПОЗ.	МАРКА АРМАТУРНОГО ИЗДЕЛИЯ	КОЛ.	МАССА, КГ		ОБОЗНАЧЕНИЕ ДОКУМЕНТА
				1 ШТ	ВСЕГО	
1ДП32.42	1	СМН-4	2	33.45	66.90	К2
	2	СКР-6	1	13.47	13.47	К4
	3	КР-4	2	2.41	4.83	К41
	4	КР-7	2	1.46	2.92	К42
	5	КР-16	5	9.30	46.48	К46
	6	КР-22	6	0.58	3.49	К50
	7	КР-27	1	1.25	1.25	К52
	8	КР-40	1	8.40	8.40	К59
	9	С-53Т	1	17.03	17.03	К31
	10	С-53Н	1	17.03	17.03	К31
	11	С-54Т	1	17.03	17.03	К31
	12	С-54Н	1	17.03	17.03	К31
	13	КР-47	2	0.41	0.81	К61
	14	С-63	2	26.28	52.56	К38
	15	СПВ-9	2	3.05	6.10	К77
	16	СПГ-2	2	2.42	4.84	К79
	17	Ф6АIII L= 130	20	0.03	0.81	Б/Ч
	18	Ф20АIII L= 250	4	0.62	2.46	Б/Ч
	19	Ф25АIII L= 3220	4	12.36	49.46	Б/Ч
		ИТОГО: 332.90				

1. В ТАБЛИЦЕ ПРИВЕДЕНО ОБОЗНАЧЕНИЕ ДОКУМЕНТА АРМАТУРНЫХ ИЗДЕЛИЙ ПО ВЫПУСКУ 1.020-1/87. 4-2
2. АРМАТУРА КЛАССА АIII ПО ГОСТ 5781-82.

Вх 32850 1.93

Инв. № подл. | Подпись и дата | Взам. инв. №

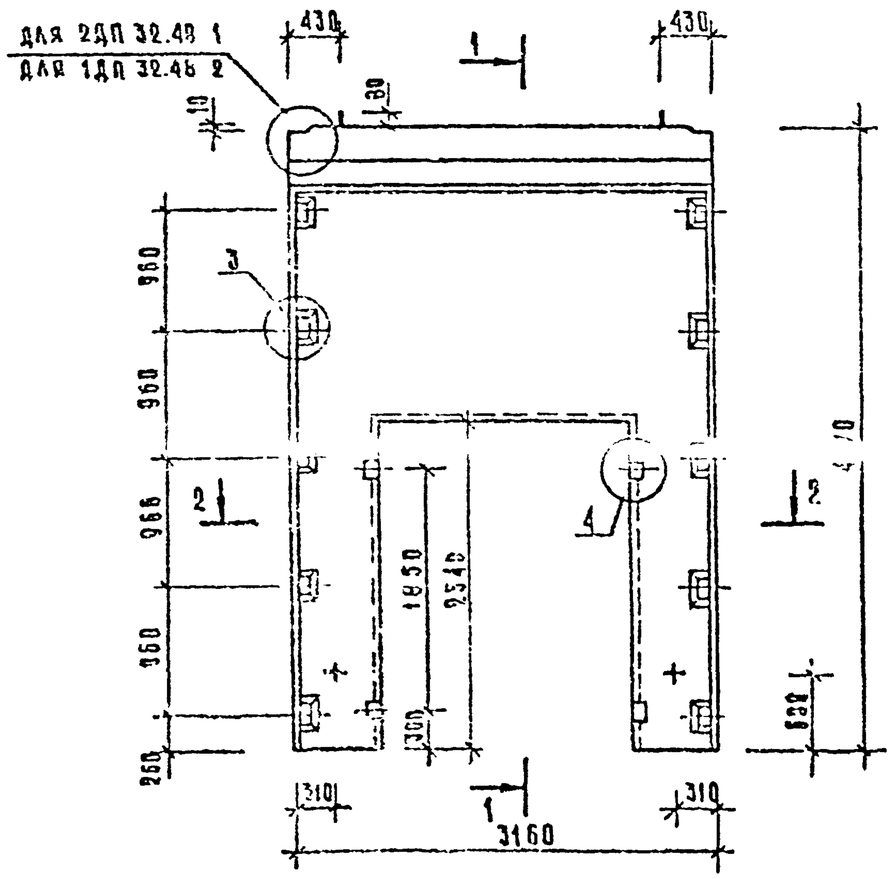

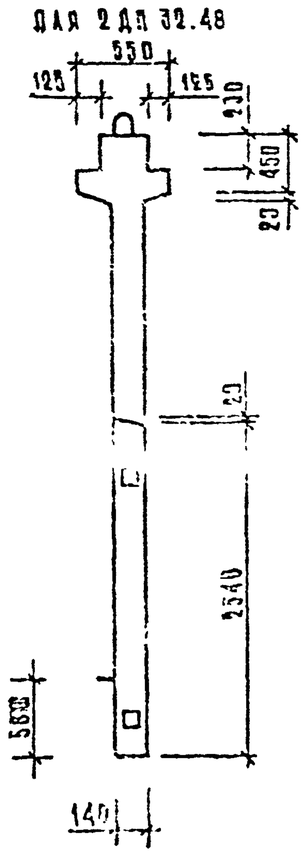

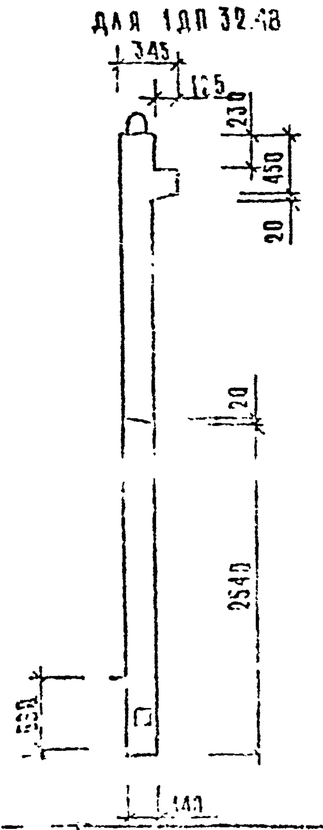

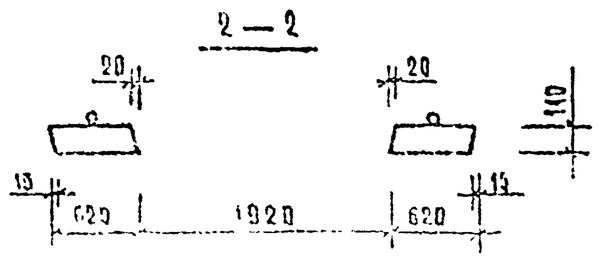

МАРКА ДИАФРАГМЫ ЖЕСТКОСТИ	РАСХОД МАТЕРИАЛОВ			МАССА ДИАФРАГМЫ ЖЕСТКОСТИ
	ТЯЖЕЛЫЙ БЕТОН КЛ. В20 МЗ	ДРЕВЕСИНА МЗ	СТАЛЬ КГ	Т
2ДП 32.48	1,87	0,002	396,63	4,57
1ДП 32.48	1,66	0,002	397,41	4,14

1. Узлы см. К33.
2. Ведомость расхода стали см. РС

Вх. 32850 л.96

НАЧ. ОТД.	[illegible]	
Н. КОНТР.	ЛЯКИНА	
ГЛ. КОНСТ.	ШАЦ	
ГИП	[illegible]	
ГИП	ЕСИНА	
ПРОВЕР.	[illegible]	
[illegible]	[illegible]	

1.020-1/87. 4-1-К32

ДИАФРАГМЫ ЖЕСТКОСТИ 2ДП 32.48; 1ДП 32.48

СТАДИЯ	ЛИСТ	ЛИСТОВ
Р	1	

ЦНИИЭП

ИНВ. № ПОДЛ. | ПОДПИСЬ И ДАТА | ВЗАМ. ИНВ. №

КОПИРОВАЛ [signature]

ФОРМАТ А3

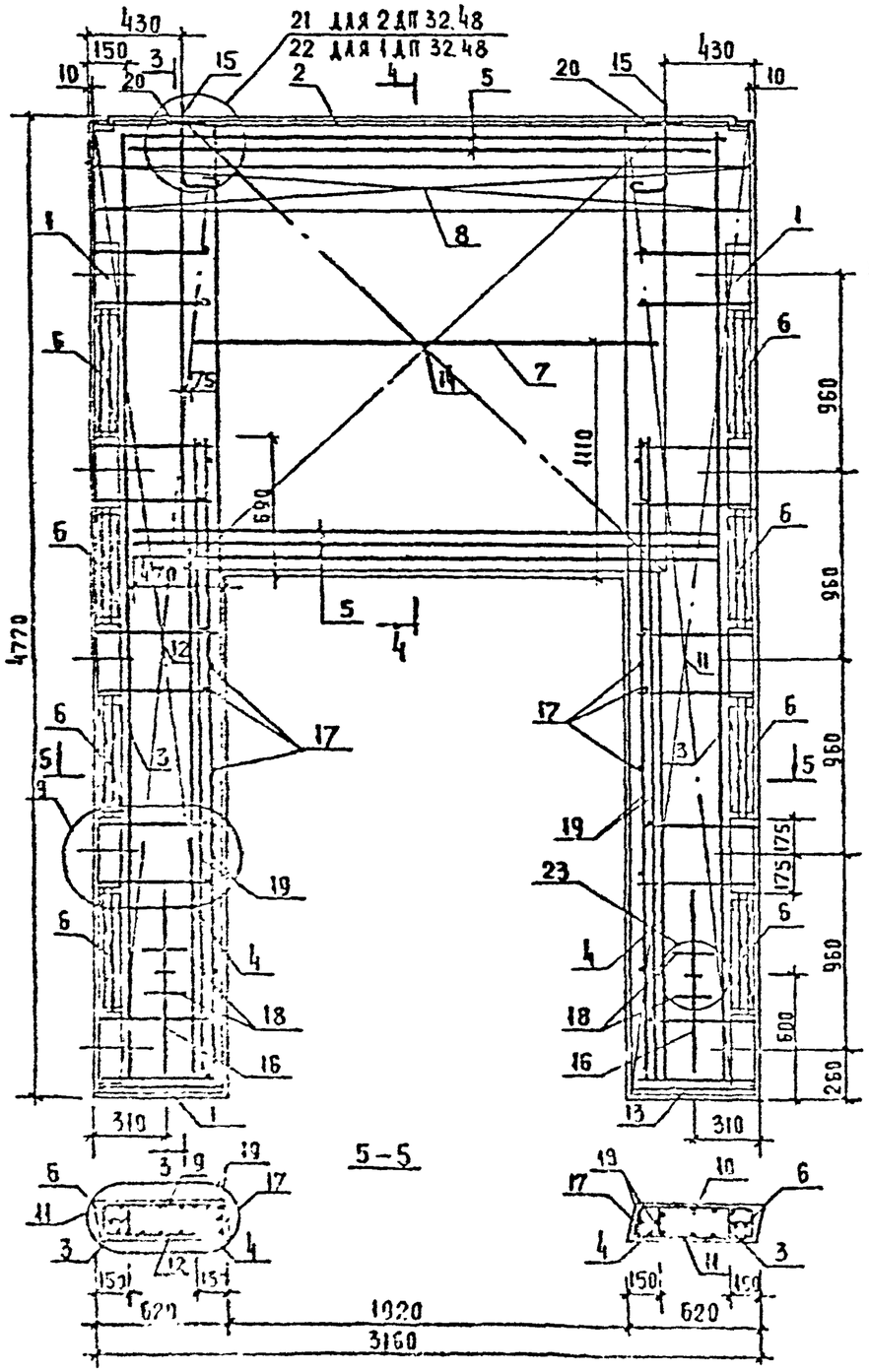

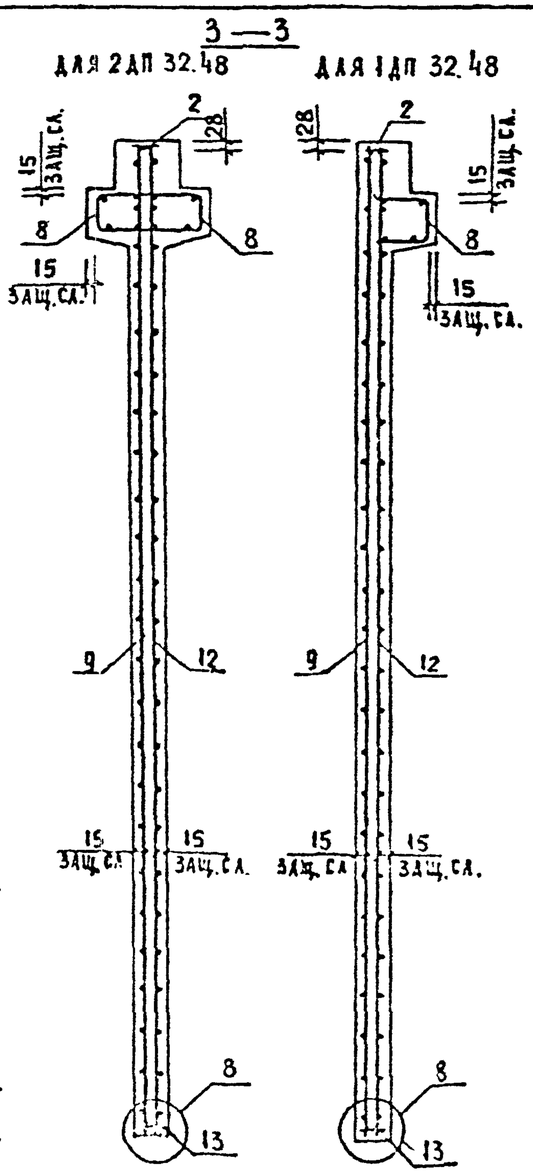

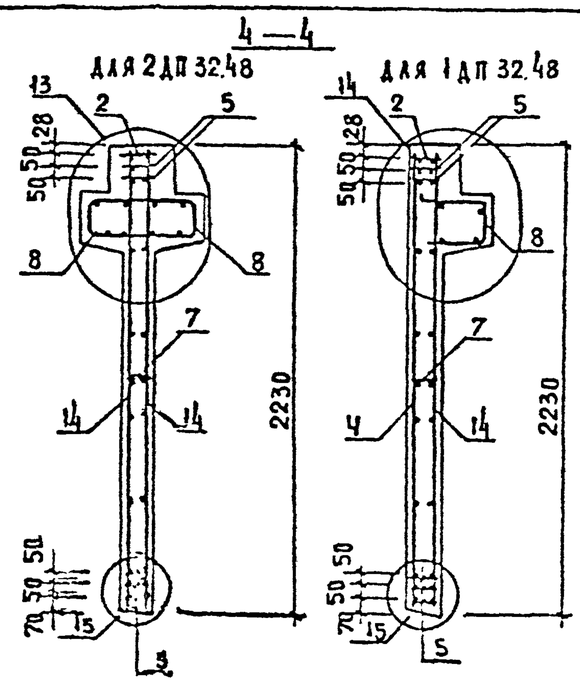

Инв.№ подл.	Подпись и дата
Взам. инв.№	

Вх. 32850 л. 97

1.020-1/87.4.1-К32

Лист 2

ФОРМАТ А3

МАРКА ДИАФРАГМЫ	ПОЗ	МАРКА АРМАТУРНОГО ИЗДЕЛИЯ	КОЛ.	МАССА, КГ		ОБОЗНАЧЕНИЕ ДОКУМЕНТА
				1 ШТ	ВСЕГО	
2ДП 32.48	1	СМН-5	2	41.35	82.70	К2
	2	СКР-6	1	13.47	13.47	К4
	3	КР-5	2	2.77	5.53	К42
	4	КР-7	2	1.46	2.92	К42
	5	КР-16	5	9.30	46.48	К46
	6	КР-25	8	0.50	4.00	К51
	7	КР-27	1	1.25	1.25	К52
	8	КР-39	2	8.40	16.80	К58
	9	С-57Т	1	27.21	27.21	К33
	10	С-57Н	1	27.21	27.21	К33
	11	С-58Т	1	27.21	27.21	К33
	12	С-58Н	1	27.21	27.21	К33
	13	КР-47	2	0.41	0.81	К61
	14	С-64	2	23.38	46.76	К39
	15	СПВ-3	2	3.12	6.24	К70
	16	СПГ-3	2	3.63	7.26	К80
	17	Ø6АIII L= 130	34	0.03	0.98	Б/Ч
	18	Ø20АIII L= 250	4	0.62	2.46	Б/Ч
	19	Ø25АIII L= 3220	4	12.36	49.46	Б/Ч
	20	ОГ-1	2	0.34	0.68	К67
		ИТОГО: 396.65				

МАРКА ДИАФРАГМЫ	ПОЗ.	МАРКА АРМАТУРНОГО ИЗДЕЛИЯ	КОЛ.	МАССА, КГ		ОБОЗНАЧЕНИЕ ДОКУМЕНТА
				1 ШТ	ВСЕГО	
1ДП32.48	1	СМН-5	2	41.35	82.70	К2
	2	СКР-6	1	13.47	13.47	К4
	3	КР-5	2	2.77	5.53	К42
	4	КР-7	2	1.46	2.92	К42
	5	КР-16	5	9.30	46.48	К46
	6	КР-25	8	0.50	4.00	К51
	7	КР-27	1	1.25	1.25	К52
	8	КР-40	1	8.40	8.40	К59
	9	С-57Т	1	27.21	27.21	К33
	10	С-57Н	1	27.21	27.21	К33
	11	С-58Т	1	27.21	27.21	К33
	12	С-58Н	1	27.21	27.21	К33
	13	КР-47	2	0.41	0.81	К61
	14	С-64	2	23.38	46.76	К39
	15	СПВ-9	2	3.05	6.10	К77
	16	СПГ-3	2	3.63	7.26	К80
	17	Ø6АIII L= 130	34	0.03	0.98	Б/Ч
	18	Ø20АIII L= 250	4	0.62	2.46	Б/Ч
	19	Ø25АIII L= 3220	4	12.36	49.46	Б/Ч
		ИТОГО: 387.41				

1. В ТАБЛИЦЕ ПРИВЕДЕНО ОБОЗНАЧЕНИЕ ДОКУМЕНТА АРМАТУРНЫХ ИЗДЕЛИЙ ПО ВЫПУСКУ 1.020-1/87. 4-2
2. АРМАТУРА КЛАССА А-III ПО ГОСТ 5781-82

Вх. 32850 от 98

1.020-1/87. 4-1-К 32	Лист 3

Инв. № подл. | Подпись и дата | Взам. инв. №

ФОРМАТ А3

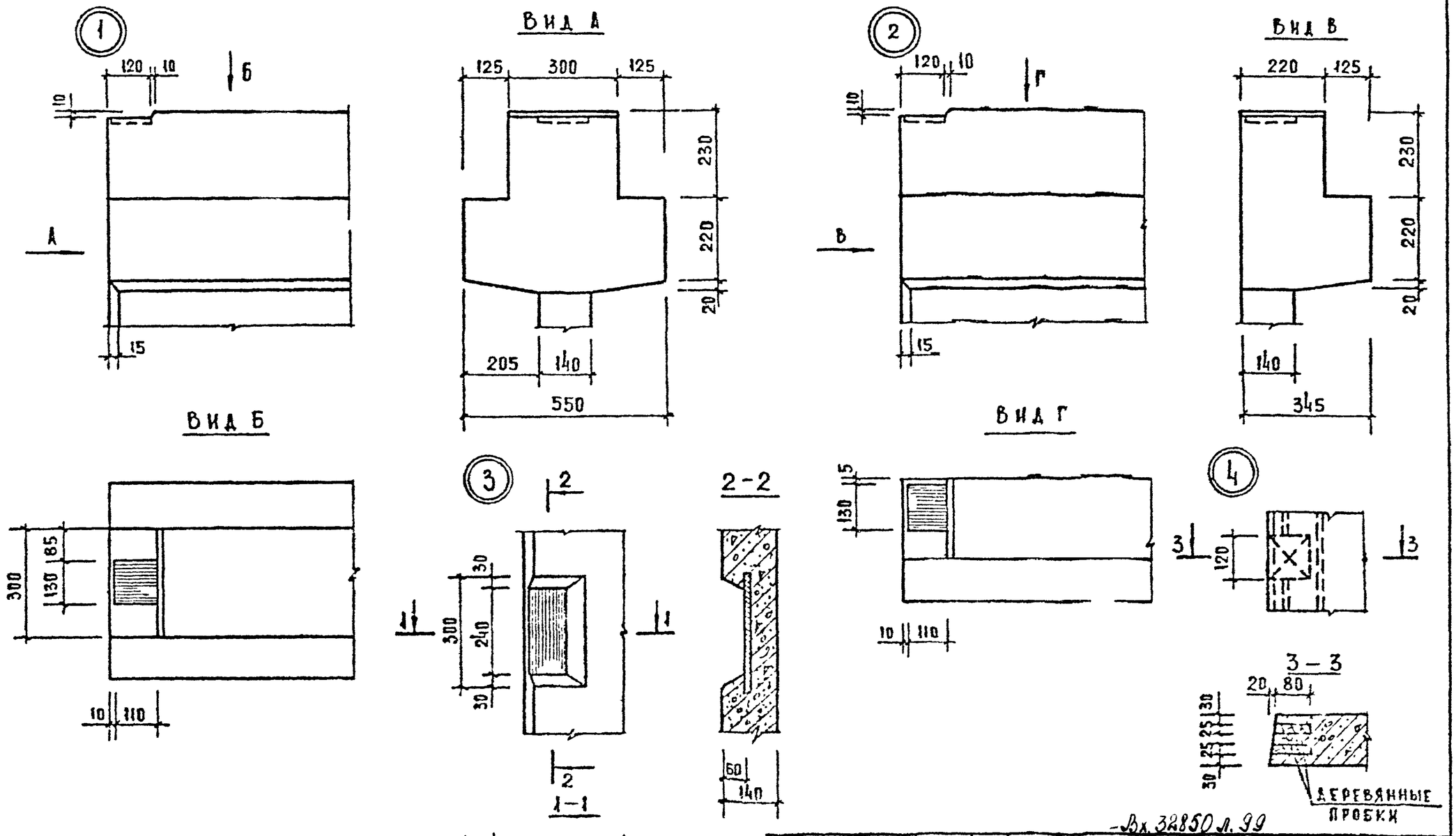

Вх. 32850 л. 99

НАЧ.ОТД.	ВОЛЫНСКИЙ		1.020 –1/87. 4-1-К33
Н.КОНТР.	ЛУКИНА		
ГЛ.КОНСТ.	ШАЦ		Чалы
ГИП	ОСТРОВА		
ГИП	ОСИНА		
ПРОВЕР.	НОСОВА		
РАЗРАБ.	ВАСИЛЬЕВА		

СТАДИЯ	ЛИСТ	ЛИСТОВ
Р	1	7

ЦНИИЭП

ИНВ. № ПОДЛ. | ПОДПИСЬ И ДАТА | ВЗАМ. ИНВ.

ФОРМАТ А3

5

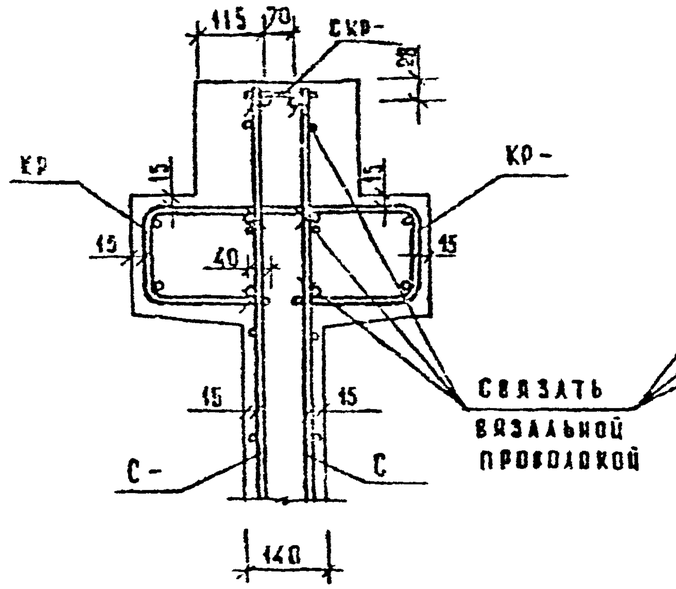

6

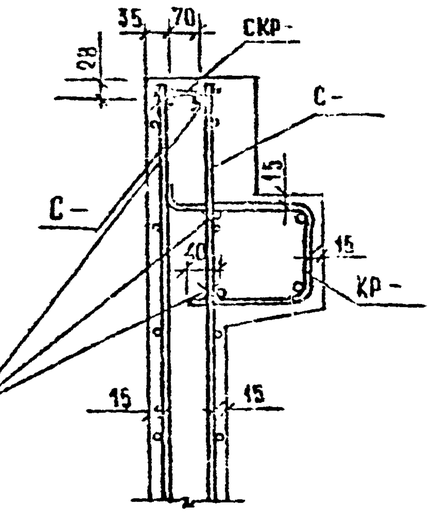

7

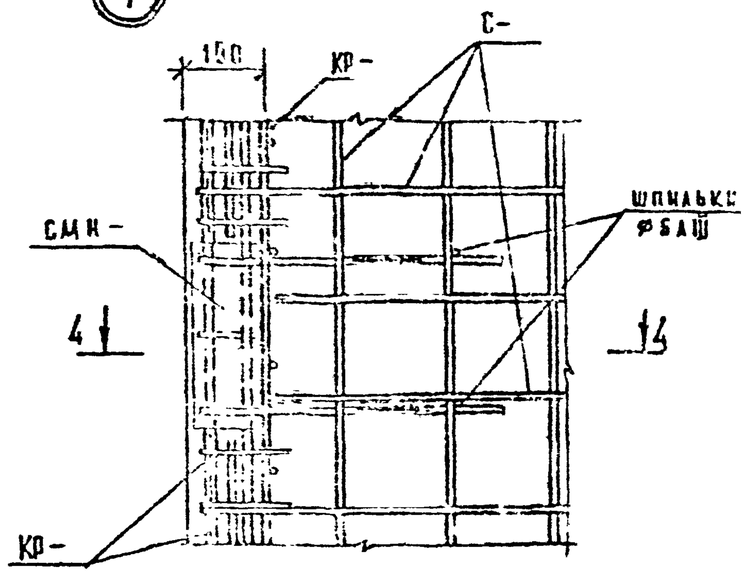

4 – 4

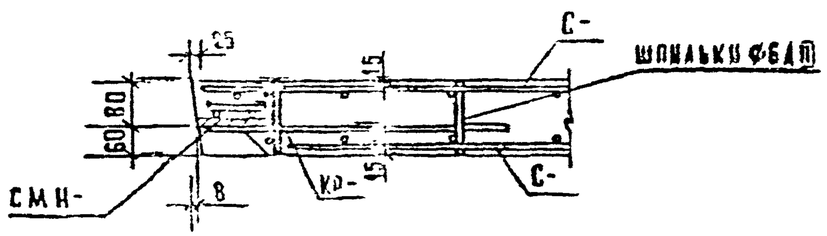

В

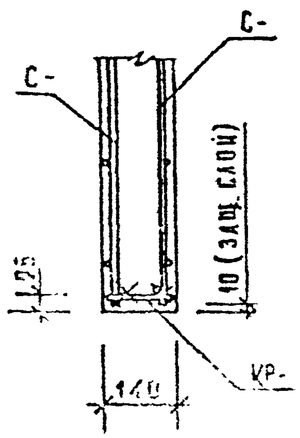

Вх. 32850 л. 104

1.020-1/87. 4-1-К33

Лист 2

ФОРМАТ А3

9

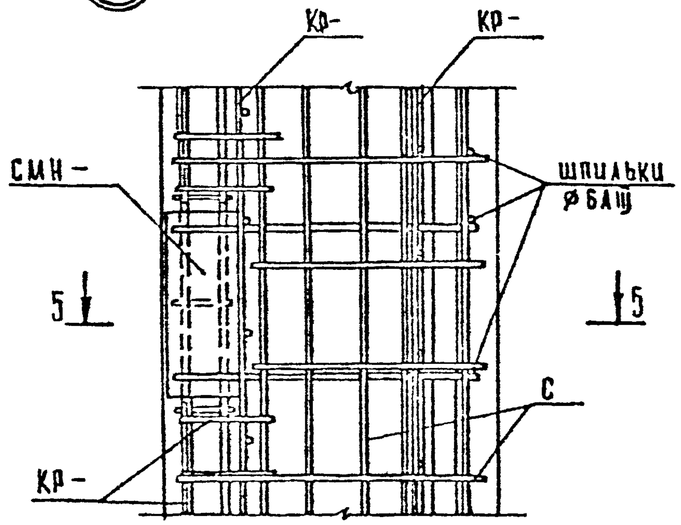

5 — 5

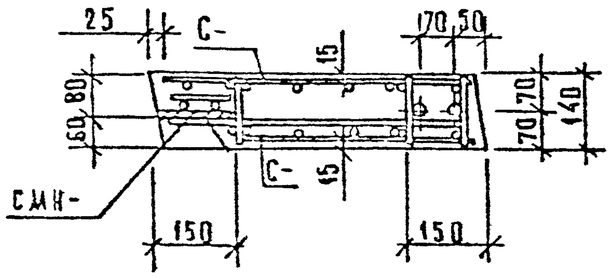

10

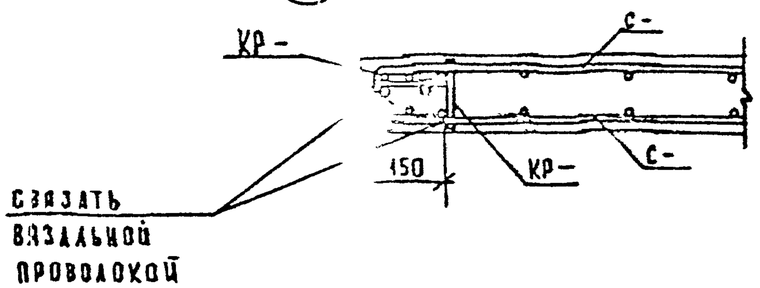

11

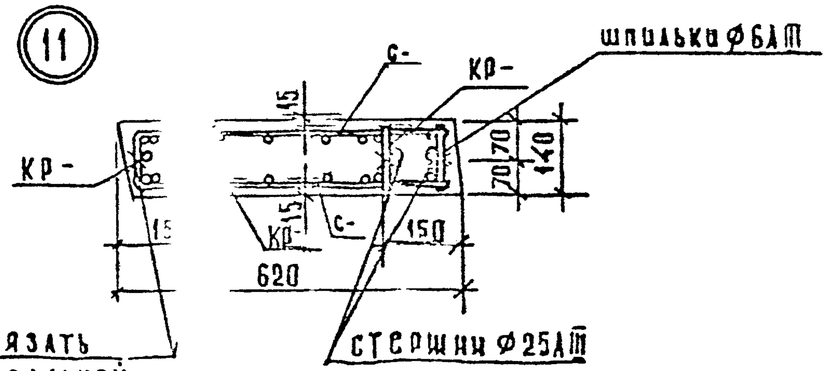

12

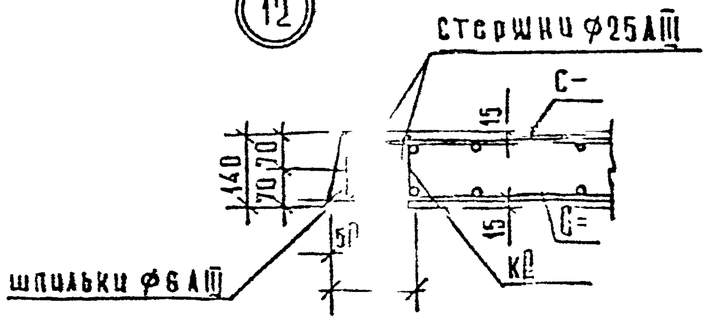

Вх. 32850 л. 101

1.020-1/87. 4-1-К33

Лист 3

Инв. № подл. | Подпись и дата | Взам. инв. №

ФОРМАТ А3

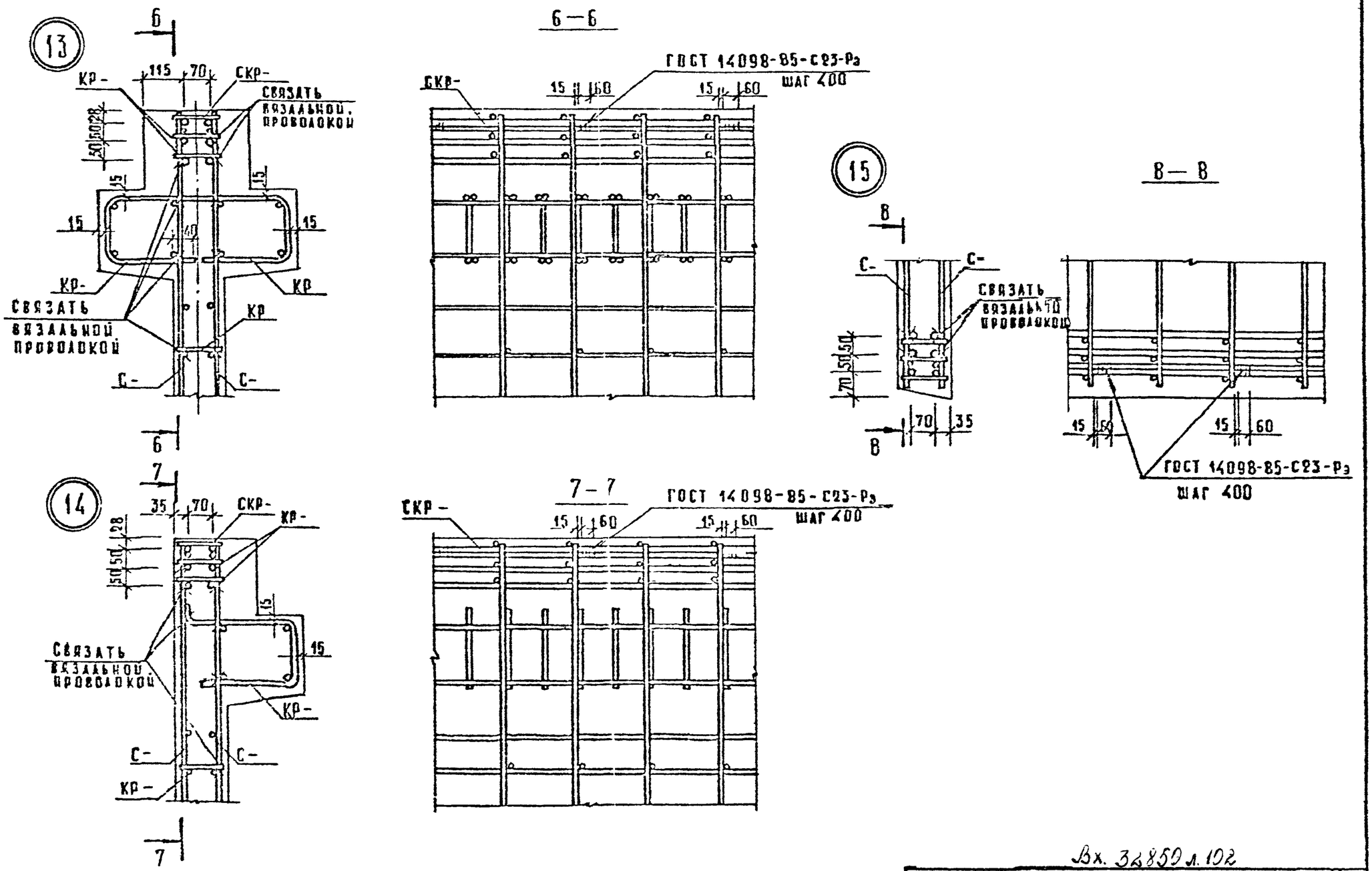

Вх. 32859 л. 102

1.020-1/87. 4-1-К33

Лист 4

САПР ТАП РУКГР ВЦИОКУР
ТБЗТК СП СТ ИНЖ БУРЛАКОВА

Инв. № подл. | Подпись и дата | Взам. инв. №

ФОРМАТ А3

16

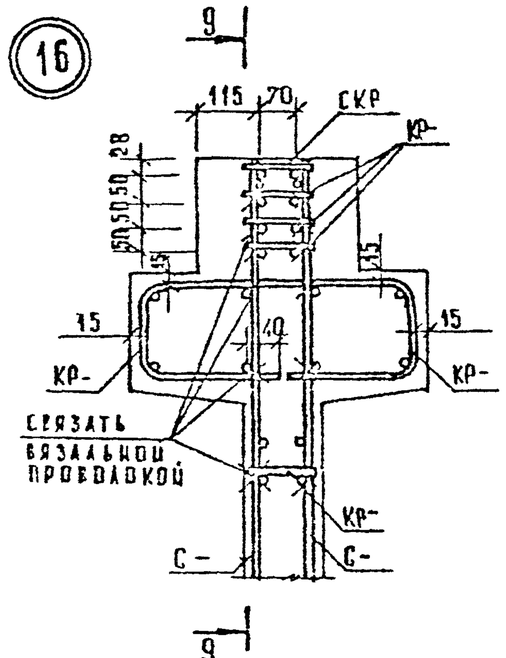

9 — 9

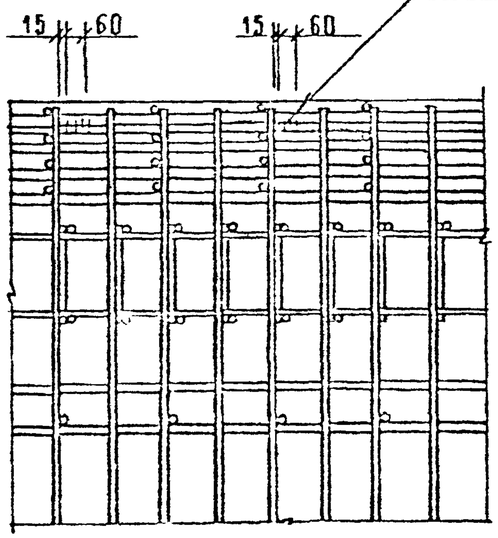

18

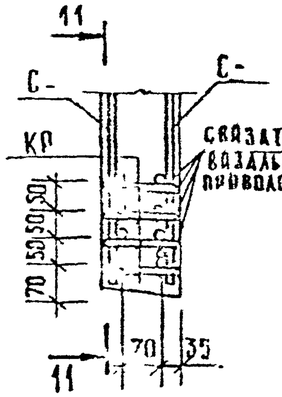

11 — 11

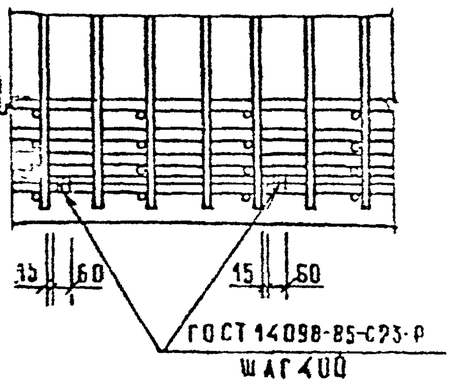

17

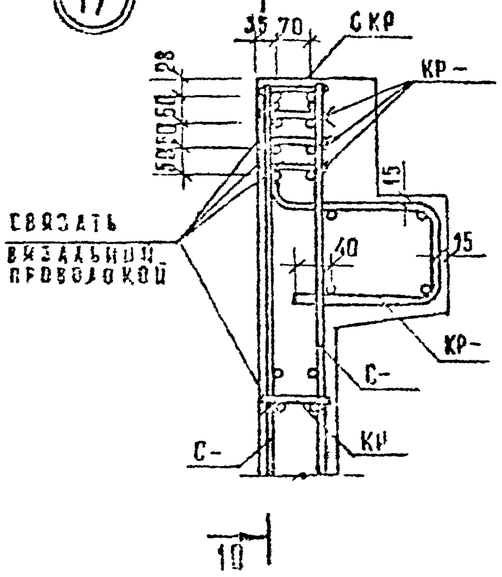

10 — 10

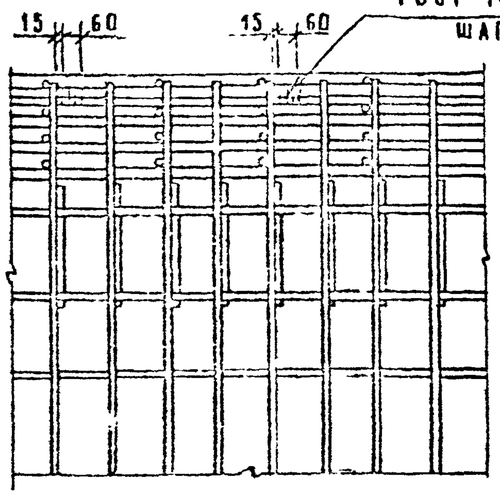

Инв. № подл. | Подпись и дата | Взам. инв. №

Вх. 32850 л. 103

1.020-1/87. 4-1-КЗЗ

Лист 5

Формат А3

19

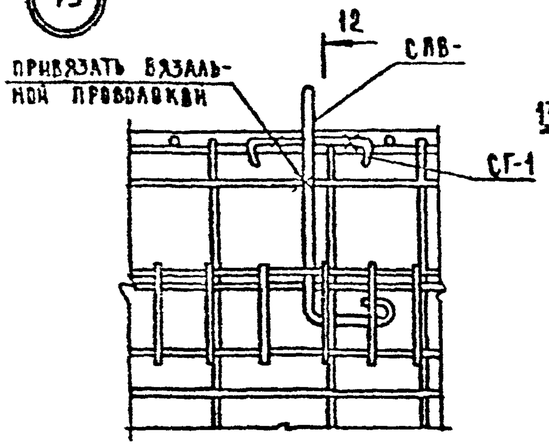

12—12

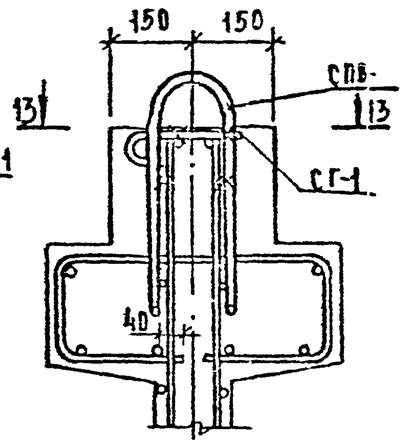

21

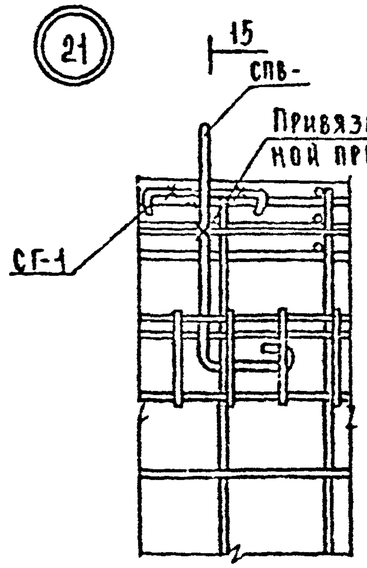

15—15

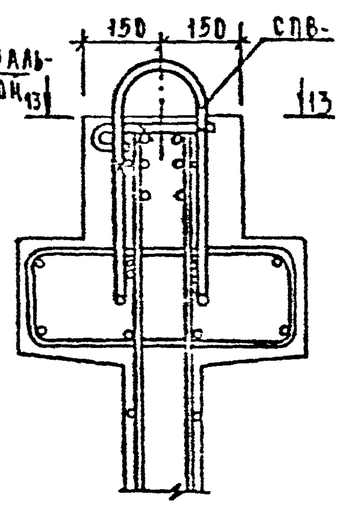

13—13

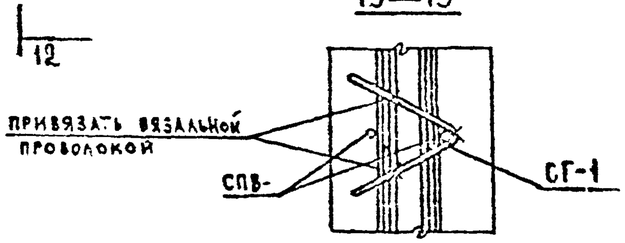

20

14

14—14

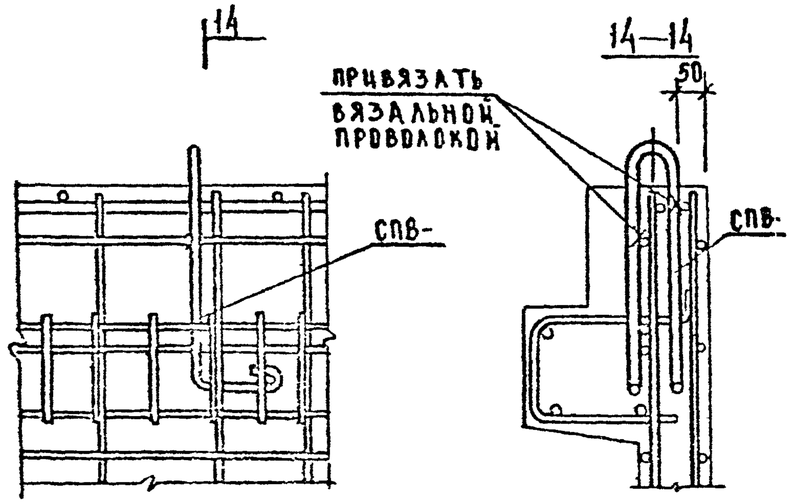

22

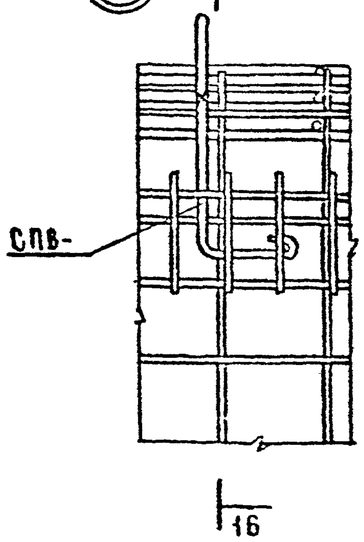

16—16

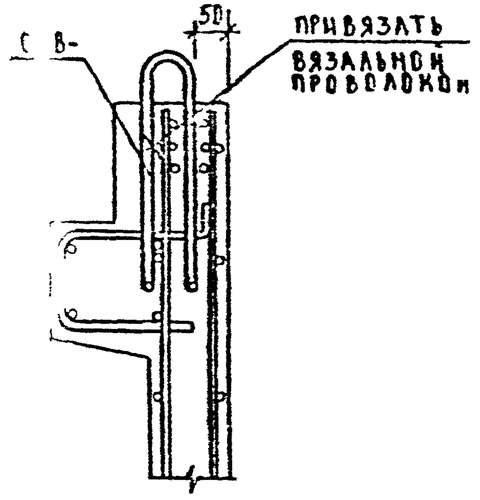

Вх. 3285С л. 194

1020-1/87.4-1-К33

Лист 6

Инв.№подл. | Подп. и дата | Взам.инв.№

Формат А3

(23) 17

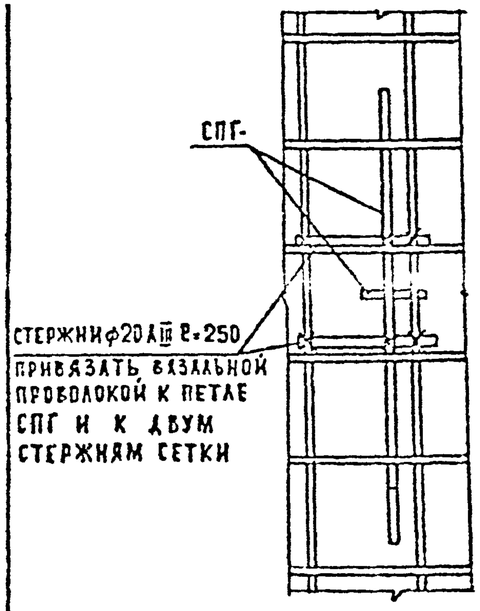

17

17-17

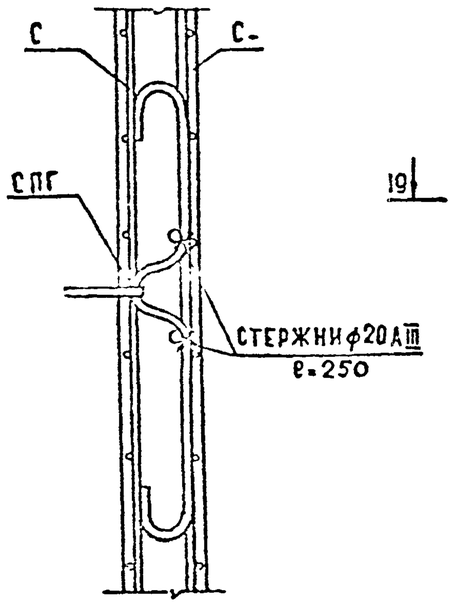

(24) 18

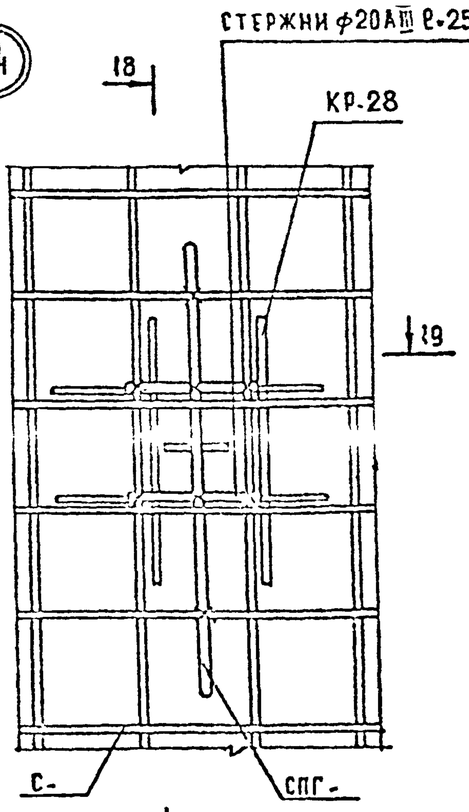

18

18 — 18

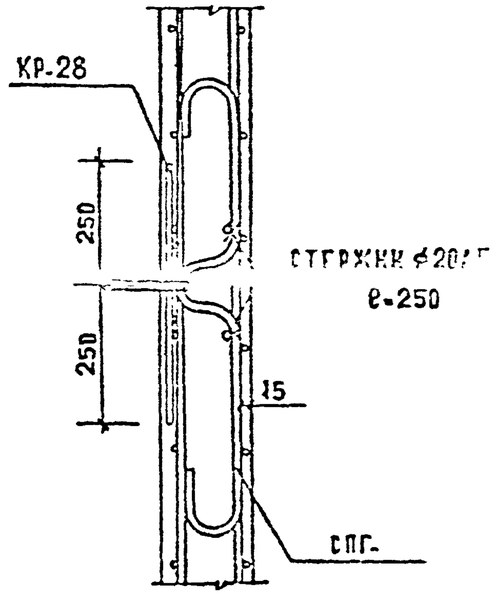

19 — 19

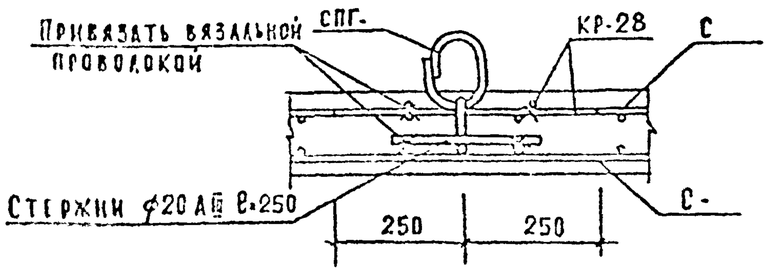

Вх. 32850 л. 105

1.020-1/87. 4-1-К33

Лист 7

ФОРМАТ А3

Инв. № подл. | Подпись и дата | Взам. инв. №

ВЕДОМОСТЬ РАСХОДА СТАЛИ НА 1 ЭЛЕМЕНТ, КГ

МАРКА ЭЛЕМЕНТА	ИЗДЕЛИЯ АРМАТУРНЫЕ								
	АРМАТУРА КЛАССА								
	AIII			BPI		AI			ВСЕГО
	ГОСТ 5781-82			ГОСТ 6727-80		ГОСТ 5781-82			
	ф16	ф6	ИТОГО	ф5	ИТОГО	ф12	ф14	ИТОГО	
2А 12.20	11.74	15.20	26.94	4.44	4.44	1.69	0.00	1.69	33.07
1А 12.20	11.74	12.09	23.83	4.44	4.44	1.69	0.00	1.69	29.96
2А 26.20	16.10	30.88	46.86	8.28	8.28	0.00	2.78	2.78	58.04
1А 26.20	16.10	24.06	40.16	8.28	8.28	0.00	2.78	2.78	51.22

ПРОДОЛЖЕНИЕ ВЕДОМОСТИ

ИЗДЕЛИЯ ЗАКЛАДНЫЕ						ВСЕГО	ОБЩИЙ РАСХОД
АРМАТУРА КЛАССА			ПРОКАТ				
AIII			СМ. ПРИМЕЧАНИЕ ПУНКТ 1				
ГОСТ 5781-82			ГОСТ 103-76				
ф16	ф12	ИТОГО	-10 Х 140	-10 Х 110	ИТОГО		
7.20	1.06	8.26	15.36	2.24	17.60	25.86	58.93
7.20	1.06	8.26	15.36	2.24	17.60	25.86	55.82
7.20	1.06	8.26	15.36	2.24	17.60	25.86	83.90
7.20	1.06	8.26	15.36	2.24	17.60	25.86	77.08

1. Марка прокатной стали для закладных изделий должна назначаться в конкретном проекте в соответствии с приложением 2 (п.1а) СНИП 2.03.01-84* в зависимости от температуры наружного воздуха.
2. В ведомости не учтен расход стали на осадку анкеров закладных изделий в процессе сварки втавр который составляет до 2% расхода стали на эти анкера.

Вх. 32850 л. 10е

НАЧОТД	ВОЛЫНСКИЙ		
НКОНТР.	ВАСИЛЬЕВА		
ГЛКОНСТ	ШАЦ		
ГИП	ОСТРОВА		
ГИП	ОСИНА		
РУК ГР.	ВИНОКУР		
СТ.ИНЖ	ВАСИЛЬЕВА		

1.020-1/87. 4-1-РС

ВЕДОМОСТЬ РАСХОДА СТАЛИ

СТАДИЯ	ЛИСТ	ЛИСТОВ
Р	1	15

ЦНИИЭП торгово-бытовых зданий и туристских комплексов

ФОРМАТ А3

ВЕДОМОСТЬ РАСХОДА СТАЛИ НА 1 ЭЛЕМЕНТ КГ

МАРКА ЭЛЕМЕНТА	ИЗДЕЛИЯ АРМАТУРНЫЕ									
	АРМАТУРА КЛАССА									
	AIII			BPI		AI				ВСЕГО
	ГОСТ 5781-82			ГОСТ 6727-80		ГОСТ 5781-82				
	Ø6	Ø16	ИТОГО	Ø5	ИТОГО	Ø12	Ø14	Ø20	ИТОГО	
1Д 30.20	27.16	17.42	44.58	9.44	9.44	0.00	2.78	0.00	2.78	56.80
2Д 56.20	64.58	25.56	90.14	16.62	16.62	0.00	0.00	7.56	7.56	114.32
1Д 56.20	49.84	25.56	75.40	16.62	16.62	0.00	0.00	7.56	7.56	99.58
2Д 12.33	20.51	18.68	39.19	7.94	7.94	1.69	0.00	0.00	1.69	48.82
1Д 12.33	17.40	18.68	36.08	7.94	7.94	1.69	0.00	0.00	1.69	45.71

ПРОДОЛЖЕНИЕ ВЕДОМОСТИ

ИЗДЕЛИЯ ЗАКЛАДНЫЕ							
АРМАТУРА КЛАССА			ПРОКАТ			ВСЕГО	ОБЩИЙ РАСХОД
AIII			СМ. ПРИМЕЧАНИЕ ПУНКТ 1				
ГОСТ 5781-82			ГОСТ 103-76				
Ø12	Ø16	ИТОГО	-10 X 140	-10 X 110	ИТОГО		
1.06	7.20	8.26	15.36	2.24	17.60	25.86	82.56
1.06	7.20	8.26	15.36	2.24	17.60	25.86	140.18
1.06	7.20	8.26	15.36	2.24	17.60	25.86	125.44
1.06	10.80	11.86	23.04	2.24	25.28	37.14	85.96
1.06	10.80	11.86	23.04	2.24	25.28	37.14	82.85

Вх. 32850 л. 107

ВЕДОМОСТЬ РАСХОДА СТАЛИ НА 1 ЭЛЕМЕНТ, КГ

МАРКА ЭЛЕМЕНТА	ИЗДЕЛИЯ АРМАТУРНЫЕ								
	АРМАТУРА КЛАССА								
	AIII			BPI		AI			ВСЕГО
	ГОСТ 5781-82			ГОСТ 6727-80		ГОСТ 5781-82			
	Ø16	Ø6	ИТОГО	Ø5	ИТОГО	Ø16	Ø18	ИТОГО	
2Д 26.33	23.04	40.98	64.02	14.46	14.46	3.89	0.00	3.89	82.37
1Д 26.33	23.04	34.16	57.20	14.46	14.46	3.89	0.00	3.89	75.55
2Д 30.33	24.36	46.29	70.65	16.44	16.44	0.00	5.35	5.35	92.44
1Д 30.33	24.36	38.42	62.78	16.44	16.44	0.00	5.35	5.35	84.57

ПРОДОЛЖЕНИЕ ВЕДОМОСТИ

ИЗДЕЛИЯ ЗАКЛАДНЫЕ							ОБЩИЙ РАСХОД
АРМАТУРА КЛАССА			ПРОКАТ			ВСЕГО	
AIII			СМ. ПРИМЕЧАНИЕ ПУНКТ 1				
ГОСТ 5781-82			ГОСТ 103-76				
Ø16	Ø12	ИТОГО	-10 X 140	-10 X 110	ИТОГО		
10.80	1.06	11.86	23.08	2.24	25.32	37.18	119.55
10.80	1.06	11.86	23.08	2.24	25.32	37.18	112.73
10.80	1.06	11.86	23.04	2.24	25.28	37.14	129.58
10.80	1.06	11.86	23.04	2.24	25.28	37.14	121.71

Вх. 3в850 л.108

ФОРМАТ А3

ВЕДОМОСТЬ РАСХОДА СТАЛИ НА 1 ЭЛЕМЕНТ КГ

МАРКА ЭЛЕМЕНТА	ИЗДЕЛИЯ АРМАТУРНЫЕ											ВСЕГО
	АРМАТУРА КЛАССА											
	AIII					BPI		AI		ACII		
	ГОСТ 5781-82					ГОСТ 6727-80		ГОСТ 5781-82		ГОСТ 5781-82		
	Ø8	Ø10	Ø16	Ø25	ИТОГО	Ø5	ИТОГО	Ø14	ИТОГО	Ø22	ИТОГО	
1 56.33	84.64	0.00	32.50	0.00	117.34	28.64	28.64	0.00	0.00	16.00	16.00	161.98
1 58.33	70.10	0.00	32.50	0.00	102.60	28.64	28.64	0.00	0.00	16.00	16.00	147.24
1 26.33	41.48	17.06	58.69	41.78	159.01	8.00	8.00	2.78	2.78	0.00	0.00	169.79
1А 26.33	34.66	17.06	58.69	41.78	152.18	8.00	8.00	2.78	2.78	0.00	0.00	162.97

ПРОДОЛЖЕНИЕ ВЕДОМОСТИ

ИЗДЕЛИЯ ЗАКЛАДНЫЕ							ОБЩИЙ РАСХОД
АРМАТУРА КЛАССА			ПРОКАТ			ВСЕГО	
AIII							
ГОСТ 5781-82			ГОСТ 535-88				
Ø12	Ø16	ИТОГО	-10 Х 110	-10 Х 140	ИТОГО		
1.06	10.80	11.86	2.24	23.04	25.28	37.14	199.12
1.06	10.80	11.86	2.24	23.04	25.28	37.14	184.38
1.06	10.80	11.86	2.24	23.04	25.28	37.14	206.93
1.06	10.80	11.86	2.24	23.04	25.28	37.14	200.11

Инв. № подл. | Подпись и дата | Взам. инв. №

Вх. 32850 л. 109

ВЕДОМОСТЬ РАСХОДА СТАЛИ НА 1 ЭЛЕМЕНТ, КГ

МАРКА ЭЛЕМЕНТА	ИЗДЕЛИЯ АРМАТУРНЫЕ										
	АРМАТУРА КЛАССА										
	AIII					BpI		AI			ВСЕГО
	ГОСТ 5781-82					ГОСТ 6727-80		ГОСТ 5781-82			
	⌀6	⌀10	⌀16	⌀25	ИТОГО	⌀5	ИТОГО	⌀18	⌀22	ИТОГО	
2ДП 30.33	49.66	17.06	60.01	41.78	168.51	9.96	9.96	5.35	0.00	5.35	183.82
1ДП 30.33	41.79	17.06	60.01	41.78	160.64	9.96	9.96	5.35	0.00	5.35	175.95
2ДП 56.33	78.12	17.06	68.15	41.78	205.11	22.16	22.16	0.00	9.74	9.74	237.01
1ДП 56.33	63.38	17.06	68.15	41.78	190.37	22.16	22.16	0.00	9.74	9.74	222.27

ПРОДОЛЖЕНИЕ ВЕДОМОСТИ

ИЗДЕЛИЯ ЗАКЛАДНЫЕ							ОБЩИЙ РАСХОД
АРМАТУРА КЛАССА			ПРОКАТ			ВСЕГО	
AIII							
ГОСТ 5781-82			ГОСТ 535-88				
⌀12	⌀16	ИТОГО	-10 X 100	-10 X 140	ИТОГО		
1.06	10.80	11.86	2.24	23.04	25.28	37.14	220.96
1.06	10.80	11.86	2.24	23.04	25.28	37.14	213.09
1.06	10.80	11.86	2.24	23.04	25.28	37.14	274.15
1.06	10.80	11.86	2.24	23.04	25.28	37.14	259.41

ВЗАМ. ИНВ. | ПОДПИСЬ И ДАТА | ИНВ. ПОДЛ.

САПР ПЗУТК | ТИП СП | ВЕДЖИК ВЕДЖИК | ВИЧКУР ВИЛАКОВА

ВЕДОМОСТЬ РАСХОДА СТАЛИ НА 1 ЭЛЕМЕНТ КГ

МАРКА ЭЛЕМЕНТА	ИЗДЕЛИЯ АРМАТУРНЫЕ													
	АРМАТУРА КЛАССА													
	AIII							BPI		AI				ВСЕГО
	ГОСТ 5781-82							ГОСТ 6727-80		ГОСТ 5781-82				
	Ø6	Ø8	Ø10	Ø16	Ø20	Ø25	ИТОГО	Ø5	ИТОГО	Ø10	Ø16	Ø22	ИТОГО	
2ДПК 56.33	80.93	0.00	17.06	68.15	0.00	41.78	207.92	22.18	22.18	0.00	0.00	9.73	9.73	239.83
1ДПК 56.33 Л	66.19	0.00	17.06	68.15	0.00	41.78	193.18	22.18	22.18	0.00	0.00	9.73	9.73	225.09
1ДПК 56.33 Б	66.19	0.00	17.06	68.15	0.00	41.78	193.18	22.18	22.18	0.00	0.00	9.73	9.73	225.09
2Д 12.36	12.37	16.82	0.00	21.84	2.46	0.00	53.49	8.54	8.54	0.68	9.52	0.00	10.20	72.23
1Д 12.36	9.26	16.82	0.00	21.84	2.46	0.00	50.38	8.54	8.54	0.00	9.52	0.00	9.52	68.44

ПРОДОЛЖЕНИЕ ВЕДОМОСТИ

ИЗДЕЛИЯ ЗАКЛАДНЫЕ							
АРМАТУРА КЛАССА			ПРОКАТ			ВСЕГО	ОБЩИЙ РАСХОД
AIII			см. ПРИМЕЧАНИЕ ПУНКТ 1				
ГОСТ 5781-82			ГОСТ 103-76				
Ø12	Ø16	ИТОГО	-10 X 140	-10 X 110	ИТОГО		
1.06	10.80	11.86	23.04	2.24	25.28	37.14	276.97
1.06	10.80	11.86	23.04	2.24	25.28	37.14	262.23
1.06	10.80	11.86	23.04	2.24	25.28	37.14	262.23
1.06	14.40	15.46	30.72	2.24	32.96	48.42	120.65
1.06	14.40	15.46	30.72	2.24	32.96	48.42	116.86

ВЗАМ.ИНВ. | ПОДПИСЬ И ДАТА | ИНВ. ПОДЛ.

САПР ТБЗТК | ТАП СП | РУК.ГР. СТ.ИНЖ. | ВИНОКУР ВИРЛАКОВА

ВЕДОМОСТЬ РАСХОДА СТАЛИ НА 1 ЭЛЕМЕНТ, КГ

МАРКА ЭЛЕМЕНТА	ИЗДЕЛИЯ АРМАТУРНЫЕ											
	АРМАТУРА КЛАССА											
	AIII					BPI		AI				ВСЕГО
	ГОСТ 5781-82					ГОСТ 6727-80		ГОСТ 5781-82				
	Ø16	Ø6	Ø8	Ø20	ИТОГО	Ø5	ИТОГО	Ø16	Ø10	Ø18	ИТОГО	
2А 24	25.63	21.71	33.66	2.46	83.46	14.54	14.54	9.52	0.68	0.00	10.20	108.20
1А 24	25.63	15.42	33.66	2.46	77.17	14.54	14.54	9.42	0.00	0.00	9.42	101.13
2А 26	26.20	22.93	36.46	2.46	88.05	15.44	15.44	4.84	0.68	6.24	11.76	115.25
1А 26	26.20	16.11	36.46	2.46	81.23	15.44	15.44	4.84	0.00	6.10	10.94	107.61

ПРОДОЛЖЕНИЕ ВЕДОМОСТИ

ИЗДЕЛИЯ ЗАКЛАДНЫЕ							
АРМАТУРА КЛАССА			ПРОКАТ			ВСЕГО	ОБЩИЙ РАСХОД
AIII			СМ. ПРИМЕЧАНИЕ ПУНКТ 1				
ГОСТ 5781-82			ГОСТ 103-76				
Ø16	Ø12	ИТОГО	-10 Х 140	-10 Х 110	ИТОГО		
14.40	1.06	15.46	30.72	2.24	32.96	48.42	156.62
14.40	1.06	15.46	30.72	2.24	32.96	48.42	149.55
14.40	1.06	15.46	30.72	2.24	32.96	48.42	163.67
14.40	1.06	15.46	30.72	2.24	32.96	48.42	156.03

ВЗАМ.ИНВ. | ПОДПИСЬ И ДАТА | ИНВ. ПОДЛ.

ВЕДОМОСТЬ РАСХОДА СТАЛИ НА 1 ЭЛЕМЕНТ, КГ

МАРКА ЭЛЕМЕНТА	ИЗДЕЛИЯ АРМАТУРНЫЕ														
	АРМАТУРА КЛАССА														
	AIII						BPI		AI						ВСЕГО
	ГОСТ 5781-82						ГОСТ 6727-80		ГОСТ 5781-82						
	Ø16	Ø6	Ø8	Ø20	Ø10	ИТОГО	Ø5	ИТОГО	Ø18	Ø20	Ø10	Ø14	Ø16	ИТОГО	
2Д 30.36	27.52	26.24	42.06	2.46	0.00	98.28	17.54	17.54	11.42	2.08	0.68	0.00	0.00	14.18	130.00
1Д 30.36	27.52	18.37	42.06	2.46	0.00	90.41	17.54	17.54	11.28	2.08	0.00	0.00	0.00	13.36	121.31
2Д 15.42	25.63	15.01	0.00	2.46	40.96	84.06	11.82	11.82	0.00	0.00	0.68	5.94	1.08	7.70	103.58
1Д 15.42	25.63	11.10	0.00	2.46	40.96	80.15	11.82	11.82	0.00	0.00	0.00	5.94	1.08	7.02	98.99

ПРОДОЛЖЕНИЕ ВЕДОМОСТИ

ИЗДЕЛИЯ ЗАКЛАДНЫЕ							
АРМАТУРА КЛАССА			ПРОКАТ			ВСЕГО	ОБЩИЙ РАСХОД
AIII			СМ. ПРИМЕЧАНИЕ ПУНКТ 1				
ГОСТ 5781-82			ГОСТ 103-76				
Ø16	Ø12	ИТОГО	-10 X 140	10 X 110	ИТОГО		
14.40	1.06	15.46	30.72	2.24	32.96	48.42	178.42
14.40	1.06	15.46	30.72	2.24	32.96	48.42	169.73
14.40	1.06	15.46	30.72	2.24	32.96	48.42	152.00
14.40	1.06	15.46	30.72	2.24	32.96	48.42	147.40

Вх. 32850 л.113

ВЕДОМОСТЬ РАСХОДА СТАЛИ НА 1 ЭЛЕМЕНТ, КГ

МАРКА ЭЛЕМЕНТА	ИЗДЕЛИЯ АРМАТУРНЫЕ												
	АРМАТУРА КЛАССА												
	AIII					BPI		AI					ВСЕГО
	ГОСТ 5781-82					ГОСТ 6727-80		ГОСТ 5781-82					
	Ø16	Ø6	Ø10	Ø20	ИТОГО	Ø5	ИТОГО	Ø14	Ø16	Ø10	Ø18	ИТОГО	
2Д 12.42	24.68	13.19	30.72	2.46	71.05	10.08	10.08	5.94	1.08	0.68	0.00	7.70	88.83
1Д 12.42	24.68	10.07	30.72	2.46	67.93	10.08	10.08	5.94	1.08	0.00	0.00	7.02	85.03
2Д 24.42	28.47	22.89	61.46	2.46	115.28	17.08	17.08	0.00	4.84	0.68	6.24	11.76	144.12
1Д 24.42	28.47	16.60	61.46	2.46	108.99	17.08	17.08	0.00	4.84	0.00	6.10	10.94	137.01

ПРОДОЛЖЕНИЕ ВЕДОМОСТИ

ИЗДЕЛИЯ ЗАКЛАДНЫЕ							ОБЩИЙ РАСХОД
АРМАТУРА КЛАССА			ПРОКАТ			ВСЕГО	
AIII			СМ. ПРИМЕЧАНИЕ ПУНКТ 1				
ГОСТ 5781-82			ГОСТ 103-76				
Ø16	Ø12	ИТОГО	-10 X 140	-10 X 110	ИТОГО		
14.40	1.06	15.46	30.72	2.24	32.96	48.42	137.25
14.40	1.06	15.46	30.72	2.24	32.96	48.42	133.45
14.40	1.06	15.46	30.72	2.24	32.96	48.42	192.54
14.40	1.06	15.46	30.72	2.24	32.96	48.42	185.43

Вх. 32850 л. 114

ВЕДОМОСТЬ РАСХОДА СТАЛИ НА 1 ЭЛЕМЕНТ, КГ

МАРКА ЭЛЕМЕНТА	ИЗДЕЛИЯ АРМАТУРНЫЕ											
	АРМАТУРА КЛАССА											
	AIII					BPI		AI				ВСЕГО
	ГОСТ 5781-82					ГОСТ 6727-80		ГОСТ 5781-82				
	Ø16	Ø8	Ø10	Ø20	ИТОГО	Ø5	ИТОГО	Ø18	Ø20	Ø10	ИТОГО	
2Д 26.42	28.04	24.11	66.58	2.46	122.19	18.14	18.14	11.42	2.08	0.68	14.18	154.51
1Д 26.42	28.04	17.29	66.58	2.46	115.37	18.14	18.14	11.28	2.08	0.00	13.36	146.87
2Д 30.42	30.36	27.42	76.82	2.46	137.08	20.58	20.58	5.18	11.30	0.68	17.16	174.80
1Д 30.42	30.36	19.55	76.82	2.46	129.19	20.58	20.58	5.18	11.00	0.00	16.18	165.95

ПРОДОЛЖЕНИЕ ВЕДОМОСТИ

ИЗДЕЛИЯ ЗАКЛАДНЫЕ							ОБЩИЙ РАСХОД
АРМАТУРА КЛАССА			ПРОКАТ			ВСЕГО	
AIII			СМ. ПРИМЕЧАНИЕ ПУНКТ 1				
ГОСТ 5781-82			ГОСТ 103-76				
Ø16	Ø12	ИТОГО	-10 Х 140	-10 Х 110	ИТОГО		
14.40	1.06	15.46	30.72	2.24	32.96	48.42	202.93
14.40	1.06	15.46	30.72	2.24	32.96	48.42	195.29
14.40	1.06	15.46	30.72	2.24	32.96	48.42	223.22
14.40	1.06	15.46	30.72	2.24	32.96	48.42	214.37

Вх. 32850 л. 115

ВЕДОМОСТЬ РАСХОДА СТАЛИ НА 1 ЭЛЕМЕНТ КГ

МАРКА ЭЛЕМЕНТА	ИЗДЕЛИЯ АРМАТУРНЫЕ											
	АРМАТУРА КЛАССА											
	AIII					BPI		AI				ВСЕГО
	ГОСТ 5781					ГОСТ 6727-80		ГОСТ 5781-82				
	Ø16	Ø6	Ø12	Ø20	ИТОГО	Ø5	ИТОГО	Ø18	Ø20	Ø10	ИТОГО	
2Д 24.48	32.83	25.05	101.24	[illegible].46	161.58	19.54	19.54	11.42	2.08	0.68	14.18	195.30
1Д 24.48	32.83	18.76	101.24	[illegible].46	155.29	19.54	19.54	11.28	2.08	0.00	13.36	188.19
2Д 30.48	34.72	28.70	126.54	[illegible]46	192.42	23.54	23.54	0.00	19.92	0.68	20.60	236.56
1Д 30.48	34.72	20.83	126.54	[illegible]46	184.55	23.54	23.54	0.00	19.62	0.00	19.62	227.71

ПРОДОЛЖЕНИЕ ВЕДОМОСТИ

ИЗДЕЛИЯ ЗАКЛАДНЫЕ							
АРМАТУРА КЛАССА			ПРОКАТ			ВСЕГО	ОБЩИЙ РАСХОД
AIII			СМ. ПРИМЕЧАНИЕ ПУНКТ 1				
ГОСТ 5781-82			ГОСТ 103-76				
Ø16	Ø12	ИТОГО	-10 X 140	-10 X 110	ИТОГО		
18.00	1.06	19.06	38.40	2.24	40.64	59.70	255.00
18.00	1.06	19.06	38.40	2.24	40.64	59.70	247.89
18.00	1.06	19.06	38.40	2.24	40.64	59.70	296.26
18.00	1.06	19.06	38.40	2.24	40.64	59.70	287.41

Вх. 32850 л. 116

САПР ТЕЗТК | ТЛП СП | РУК.ГР СТ.ИНЖ | ФИНОКУР БИРЛАКОВА

ИНВ. ПОДЛ. | ПОДПИСЬ И ДАТА | ВЗАМ.ИНВ.

ВЕДОМОСТЬ РАСХОДА СТАЛИ НА 1 ЭЛЕМЕНТ, КГ

МАРКА ЭЛЕМЕНТА	ИЗДЕЛИЯ АРМАТУРНЫЕ															
	АРМАТУРА КЛАССА															
	AIII							BPI		AI						ВСЕГО
	ГОСТ 5781-82							ГОСТ 6727-80		ГОСТ 5781-82						
	Ø16	Ø6	Ø12	Ø20	Ø8	Ø25	ИТОГО	Ø5	ИТОГО	Ø22	Ø20	Ø10	Ø16	Ø14	ИТОГО	
2Д 32.48	35.29	29.93	134.98	2.46	0.00	0.00	202.66	24.74	24.74	11.68	10.70	0.68	0.00	0.00	23.06	250.46
1Д 32.48	35.29	21.53	134.98	2.46	0.00	0.00	194.26	24.74	24.74	11.56	10.70	0.00	0.00	0.00	22.26	241.26
2ДП 26.36	61.85	24.74	0.00	2.46	55.50	41.78	186.33	8.60	8.60	0.00	0.00	0.68	5.76	2.82	9.26	204.19
1ДП 26.36	61.85	17.92	0.00	2.46	55.50	41.78	179.51	8.60	8.60	0.00	0.00	0.00	5.66	2.82	8.48	196.59

ПРОДОЛЖЕНИЕ ВЕДОМОСТИ

ИЗДЕЛИЯ ЗАКЛАДНЫЕ							ОБЩИЙ РАСХОД
АРМАТУРА КЛАССА			ПРОКАТ			ВСЕГО	
AIII			СМ. ПРИМЕЧАНИЕ ПУНКТ 1				
ГОСТ 5781-82			ГОСТ 103-76				
Ø16	Ø12	ИТОГО	-10 X 140	-10 X 110	ИТОГО		
18.00	1.06	19.06	38.40	2.24	40.64	59.70	310.16
18.00	1.06	19.06	38.40	2.24	40.64	59.70	300.96
14.40	1.06	15.46	30.72	2.24	32.96	48.42	252.61
14.40	1.06	15.48	30.72	2.24	32.96	48.42	245.01

Вх. 32850 л. 117

САПР ТБЗТК | ТЛП СП | РУК.ГР СТ.ИНЖ | ВИНОКУР БУРЛАКОВА | ИНВ. ПОДЛ. | ПОДПИСЬ И ДАТА | ВЗАМ.ИНВ

САПР | ТЗ3ТК | ТЛП | СП | ВЕД.ИОВ | ВЕД.ИОС | ВИЧКОУР | ВУРЛАКОЛА

ВЕДОМОСТЬ РАСХОДА СТАЛИ НА 1 ЭЛЕМЕНТ КГ

МАРКА ЭЛЕМЕНТА	ИЗДЕЛИЯ АРМАТУРНЫЕ													
	АРМАТУРА КЛАССА													
	AIII						BPI		AI					ВСЕГО
	ГОСТ 5781-82						ГОСТ 6727-80		ГОСТ 5781-82					
	Ø6	Ø8	Ø16	Ø20	Ø25	ИТОГО	Ø5	ИТОГО	Ø10	Ø16	Ø18	Ø20	ИТОГО	
2ДП 30.36	27.16	66.74	63.17	2.46	41.78	201.31	10.68	10.68	0.68	0.00	11.42	2.08	14.18	226.17
1ДП 30.36	19.29	66.74	63.17	2.46	41.78	193.44	10.68	10.68	0.00	0.00	11.28	2.08	13.36	217.48
2ДП 32.36	29.54	55.52	91.30	2.46	49.46	228 28	8.60	8.60	0.68	9.52	0.00	0.00	10.20	247.08
1ДП 32.36	21.14	55.52	91.30	2.46	49.46	219.88	8.60	8.60	0.00	9.42	0.00	0.00	9.42	237.90

ПРОДОЛЖЕНИЕ ВЕДОМОСТИ

ИЗДЕЛИЯ ЗАКЛАДНЫЕ							
АРМАТУРА КЛАССА			ПРОКАТ			ВСЕГО	ОБЩИЙ РАСХОД
AIII			СМ. ПРИМЕЧАНИЕ ПУНКТ 1				
ГОСТ 5781-82			ГОСТ 103-76				
Ø12	Ø16	ИТОГО	-10 X 140	-10 X 110	ИТОГО		
1.06	14.40	15.46	30.72	2.24	32.96	48.42	274.59
1.06	14.40	15.46	30.72	2.24	32.96	48.42	265.90
1.06	14.40	15.46	30.72	2.24	32.96	48.42	295.50
1.06	14.40	15.46	30.72	2.24	32.96	48.42	286.32

Инв. № подл. | Подпись и дата | Взам.инв.

Вх. 32850 л. 118

ВЕДОМОСТЬ РАСХОДА СТАЛИ НА 1 ЭЛЕМЕНТ, КГ

МАРКА ЭЛЕМЕНТА	ИЗДЕЛИЯ АРМАТУРНЫЕ													
	АРМАТУРА КЛАССА													
	AIII						BPI		AI					ВСЕГО
	ГОСТ 5781-82						ГОСТ 6727-80		ГОСТ 5781-82					
	Ø16	Ø6	Ø10	Ø20	Ø25	ИТОГО	Ø5	ИТОГО	Ø16	Ø10	Ø20	Ø18	ИТОГО	
2ДП 26.42	64.69	25.56	91.56	2.46	41.78	226.05	10.12	10.12	9.52	0.68	0.00	0.00	10.20	246.37
1ДП 26.42	64.69	18.74	91.56	2.46	41.78	219.23	10.12	10.12	9.42	0.00	0.00	0.00	9.42	238.77
2ДП 30.42	66.01	27.98	112.04	2.46	41.78	250.27	12.60	12.60	0.00	0.68	11.30	5.18	17.16	280.03
1ДП 30.42	66.01	20.11	112.04	2.46	41.78	242.40	12.60	12.60	0.00	0.00	11.00	5.18	16.18	271.18

ПРОДОЛЖЕНИЕ ВЕДОМОСТИ

ИЗДЕЛИЯ ЗАКЛАДНЫЕ							ОБЩИЙ РАСХОД
АРМАТУРА КЛАССА			ПРОКАТ			ВСЕГО	
AIII			СМ ПРИМЕЧАНИЕ ПУНКТ 1				
ГОСТ 5781-82			ГОСТ 103-76				
Ø16	Ø12	ИТОГО	-10 X 140	-10 X 110	ИТОГО		
14.40	1.06	15.46	30.72	2.24	32.96	48.42	294.79
14.40	1.06	15.46	30.72	2.24	32.96	48.42	287.19
14.40	1.06	15.46	30.72	2.24	32.96	48.42	328.45
14.40	1.06	15.46	30.72	2.24	32.96	48.42	319.60

Вх. 32850 л.119/119