ТИПОВЫЕ КОНСТРУКЦИИ, ИЗДЕЛИЯ И УЗЛЫ ЗДАНИЙ И СООРУЖЕНИЙ

СЕРИЯ 1.020-1/87

КОНСТРУКЦИИ КАРКАСА МЕЖВИДОВОГО ПРИМЕНЕНИЯ ДЛЯ МНОГОЭТАЖНЫХ ОБЩЕСТВЕННЫХ ЗДАНИЙ, ПРОИЗВОДСТВЕННЫХ И ВСПОМОГАТЕЛЬНЫХ ЗДАНИЙ ПРОМЫШЛЕННЫХ ПРЕДПРИЯТИЙ

ВЫПУСК 2-8

КОЛОННЫ ДЛЯ ЗДАНИЙ С ВЫСОТАМИ ЭТАЖЕЙ 4.8, 4.8(6.0) И 3.6(4.8) М
ПРОСТРАНСТВЕННЫЕ КАРКАСЫ

РАБОЧИЕ ЧЕРТЕЖИ

ТИПОВЫЕ СТРОИТЕЛЬНЫЕ КОНСТРУКЦИИ, ИЗДЕЛИЯ И УЗЛЫ

СЕРИЯ 1.020-1/87

КОНСТРУКЦИИ КАРКАСА МЕЖВИДОВОГО ПРИМЕНЕНИЯ ДЛЯ МНОГОЭТАЖНЫХ ОБЩЕСТВЕННЫХ ЗДАНИЙ,ПРОИЗВОДСТВЕННЫХ И ВСПОМОГАТЕЛЬНЫХ ЗДАНИЙ ПРОМЫШЛЕННЫХ ПРЕДПРИЯТИЙ

ВЫПУСК 2-8

КОЛОННЫ ДЛЯ ЗДАНИЙ С ВЫСОТАМИ ЭТАЖЕЙ 4,8; 4,8(6,0) И 3,6(4,8) м ПРОСТРАНСТВЕННЫЕ КАРКАСЫ.

РАБОЧИЕ ЧЕРТЕЖИ

РАЗРАБОТАНЫ
КИЕВЗНИИЗП

ЗАМ.ДИРЕКТОРА ИНСТИТУТА Л.ДМИТРИЕВ
НАЧАЛЬНИК ОТДЕЛА С.ГОРОХОВ
ГЛИНЖЕНЕР ПРОЕКТА В.СИТНИК

НИИЖБ ГОССТРОЯ СССР

ДИРЕКТОР ИНСТИТУТА Р.СЕРЫХ
НАЧАЛЬНИК ОТДЕЛА В.КЛЕВЦОВ
НАЧАЛЬНИК ЛАБОРАТОРИИ Н.КОРОВИН

ЦНИИЭП ТБЗ И ТК

ДИРЕКТОР ИНСТИТУТА В.ЛЕЛСКИЙ
НАЧАЛЬНИК ОТДЕЛА Б.ВОЛЫНСКИЙ
ГЛИНЖЕНЕР ПРОЕКТА С.ШАШ

ЦНИИПРОМЗДАНИЙ

ГЛИНЖЕНЕР ИНСТИТУТА В.ГРАНЕВ
НАЧАЛЬНИК ОТДЕЛА Э.КОДЫШ
ГЛИНЖЕНЕР ПРОЕКТА Н.МАРЧЕНКО

ГСПИ-10

ГЛИНЖЕНЕР ИНСТИТУТА А.НЕМУХИН
НАЧАЛЬНИК ОТДЕЛА В.ПОЛЯКОВ
РУК.ГРУППЫ Т.КАРНЮШИНА

УТВЕРЖДЕНЫ
ГОССТРОЕМ СССР
ПРОТОКОЛ ОТ 12.12.90 NА4-15

Вх. 32840 л.2

ОБОЗНАЧЕНИЕ ДОКУМЕНТА	НАИМЕНОВАНИЕ	СТР.
1.020-1/87.2-8	СОДЕРЖАНИЕ	2
1.020-1/87.2-8 ТТ	ТЕХНИЧЕСКИЕ ТРЕБОВАНИЯ	7
1.020-1/87.2-8 К001	КАРКАС ПРОСТРАНСТВЕННЫЙ КП-1	8
	СБОРОЧНЫЙ ЧЕРТЕЖ	
1.020-1/87.2-8 К002	КАРКАС ПРОСТРАНСТВЕННЫЙ КП-2	9
	СБОРОЧНЫЙ ЧЕРТЕЖ	
1.020-1/87.2-8 К003	КАРКАС ПРОСТРАНСТВЕННЫЙ КП-3	10
	СБОРОЧНЫЙ ЧЕРТЕЖ	
1.020-1/87.2-8 К004	КАРКАС ПРОСТРАНСТВЕННЫЙ КП-4	11
	СБОРОЧНЫЙ ЧЕРТЕЖ	
1.020-1/87.2-8 К005	КАРКАС ПРОСТРАНСТВЕННЫЙ КП-5	12
	СБОРОЧНЫЙ ЧЕРТЕЖ	
1.020-1/87.2-8 К006	КАРКАС ПРОСТРАНСТВЕННЫЙ КП-6	13
	СБОРОЧНЫЙ ЧЕРТЕЖ	
1.020-1/87.2-8 К007	КАРКАС ПРОСТРАНСТВЕННЫЙ КП-7, КП-8	14
	СБОРОЧНЫЙ ЧЕРТЕЖ	
1.020-1/87.2-8 К008	КАРКАС ПРОСТРАНСТВЕННЫЙ КП-9, КП-10	15
	СБОРОЧНЫЙ ЧЕРТЕЖ	
1.020-1/87.2-8 К009	КАРКАС ПРОСТРАНСТВЕННЫЙ КП-11	16
	СБОРОЧНЫЙ ЧЕРТЕЖ	
1.020-1/87.2-8 К010	КАРКАС ПРОСТРАНСТВЕННЫЙ КП-12, КП-13	17
	СБОРОЧНЫЙ ЧЕРТЕЖ	
1.020-1/87.2-8 К011	КАРКАС ПРОСТРАНСТВЕННЫЙ КП-14	18
	СБОРОЧНЫЙ ЧЕРТЕЖ	
1.020-1/87.2-8 К012	КАРКАС ПРОСТРАНСТВЕННЫЙ КП-15, КП-16	19
	СБОРОЧНЫЙ ЧЕРТЕЖ	
1.020-1/87.2-8 К013	КАРКАС ПРОСТРАНСТВЕННЫЙ КП-17	20
	СБОРОЧНЫЙ ЧЕРТЕЖ	
1.020-1/87.2-8 К014	КАРКАС ПРОСТРАНСТВЕННЫЙ КП-18, КП-19	
	СБОРОЧНЫЙ ЧЕРТЕЖ	
1.020-1/87.2-8 К015	КАРКАС ПРОСТРАНСТВЕННЫЙ КП-20	22
	СБОРОЧНЫЙ ЧЕРТЕЖ	
1.020-1/87.2-8 К016	КАРКАС ПРОСТРАНСТВЕННЫЙ КП-21	23
	СБОРОЧНЫЙ ЧЕРТЕЖ	
1.020-1/87.2-8 К017	КАРКАС ПРОСТРАНСТВЕННЫЙ КП-22	24
	СБОРОЧНЫЙ ЧЕРТЕЖ	
1.020-1/87.2-8 К018	КАРКАС ПРОСТРАНСТВЕННЫЙ КП-23	25
	СБОРОЧНЫЙ ЧЕРТЕЖ	
1.020-1/87.2-8 К019	КАРКАС ПРОСТРАНСТВЕННЫЙ КП-24	26
	СБОРОЧНЫЙ ЧЕРТЕЖ	
1.020-1/87.2-8 К020	КАРКАС ПРОСТРАНСТВЕННЫЙ КП-25	27
	СБОРОЧНЫЙ ЧЕРТЕЖ	
1.020-1/87.2-8 К021	КАРКАС ПРОСТРАНСТВЕННЫЙ КП-26	28
	СБОРОЧНЫЙ ЧЕРТЕЖ	
1.020-1/87.2-8 К022	КАРКАС ПРОСТРАНСТВЕННЫЙ КП-27	29
	СБОРОЧНЫЙ ЧЕРТЕЖ	
1.020-1/87.2-8 К023	КАРКАС ПРОСТРАНСТВЕННЫЙ КП-28	30
	СБОРОЧНЫЙ ЧЕРТЕЖ	
1.020-1/87.2-8 К024	КАРКАС ПРОСТРАНСТВЕННЫЙ КП-29	31
	СБОРОЧНЫЙ ЧЕРТЕЖ	

Вх. 32840 л.3

1.020-1/87.2-8

НАЧОТД			СТАДИЯ	ЛИСТ	ЛИСТОВ
НКОНТР			Р	1	10
ГИП			СОДЕРЖАНИЕ	КиевЗНИИЭП	

ОПЕРАТОР СИСТЕМЫ САПР КиевЗНИИЭП

ВЗАМ. ИНВ. № | ПОДПИСЬ И ДАТА | ИНВ. № ПОДЛ.

ФОРМАТ А4

1.020-1/87.2-8 ЛИСТ 2

ОПЕРАТОР СИСТЕМЫ САПР КиевЗНИИЭП

ВЗАМ. ИНВ. № | ПОДПИСЬ И ДАТА | ИНВ. № ПОДЛ.

ФОРМАТ А4

ОБОЗНАЧЕНИЕ ДОКУМЕНТА	НАИМЕНОВАНИЕ	СТР.
1.020-1/87.2-8 К025	КАРКАС ПРОСТРАНСТВЕННЫЙ КП-30	32
	СБОРОЧНЫЙ ЧЕРТЕЖ	
1.020-1/87.2-8 К026	КАРКАС ПРОСТРАНСТВЕННЫЙ КП-31	33
	СБОРОЧНЫЙ ЧЕРТЕЖ	
1.020-1/87.2-8 К027	КАРКАС ПРОСТРАНСТВЕННЫЙ КП-32	34
	СБОРОЧНЫЙ ЧЕРТЕЖ	
1.020-1/87.2-8 К028	КАРКАС ПРОСТРАНСТВЕННЫЙ КП-33	35
	СБОРОЧНЫЙ ЧЕРТЕЖ	
1.020-1/87.2-8 К029	КАРКАС ПРОСТРАНСТВЕННЫЙ КП-34	36
	СБОРОЧНЫЙ ЧЕРТЕЖ	
1.020-1/87.2-8 К030	КАРКАС ПРОСТРАНСТВЕННЫЙ КП-35	37
	СБОРОЧНЫЙ ЧЕРТЕЖ	
1.020-1/87.2-8 К031	КАРКАС ПРОСТРАНСТВЕННЫЙ КП-36	38
	СБОРОЧНЫЙ ЧЕРТЕЖ	
1.020-1/87.2-8 К032	КАРКАС ПРОСТРАНСТВЕННЫЙ КП-37	39
	СБОРОЧНЫЙ ЧЕРТЕЖ	
1.020-1/87.2-8 К033	КАРКАС ПРОСТРАНСТВЕННЫЙ КП-38	40
	СБОРОЧНЫЙ ЧЕРТЕЖ	
1.020-1/87.2-8 К034	КАРКАС ПРОСТРАНСТВЕННЫЙ КП-39	41
	СБОРОЧНЫЙ ЧЕРТЕЖ	
1.020-1/87.2-8 К035	КАРКАС ПРОСТРАНСТВЕННЫЙ КП-40	42
	СБОРОЧНЫЙ ЧЕРТЕЖ	
1.020-1/87.2-8 К036	КАРКАС ПРОСТРАНСТВЕННЫЙ КП-41	43
	СБОРОЧНЫЙ ЧЕРТЕЖ	
1.020-1/87.2-8 К037	КАРКАС ПРОСТРАНСТВЕННЫЙ КП-42, КП-43	44
	СБОРОЧНЫЙ ЧЕРТЕЖ	

ОПЕРАТОР СИСТЕМЫ
САПР КиевЗНИИЭП
ВЗАМ. ИНВ. № | ПОДПИСЬ И ДАТА | ИНВ. № ПОДЛ.

ОБОЗНАЧЕНИЕ ДОКУМЕНТА	НАИМЕНОВАНИЕ	СТР.
1.020-1/87.2-8 К038	КАРКАС ПРОСТРАНСТВЕННЫЙ К-44, КП-45	45
	СБОРОЧНЫЙ ЧЕРТЕЖ	
1.020-1/87.2-8 К039	КАРКАС ПРОСТРАНСТВЕННЫЙ КП-46, КП-47	46
	СБОРОЧНЫЙ ЧЕРТЕЖ	
1.020-1/87.2-8 К040	КАРКАС ПРОСТРАНСТВЕННЫЙ КП-48	47
	СБОРОЧНЫЙ ЧЕРТЕЖ	
1.020-1/87.2-8 К041	КАРКАС ПРОСТРАНСТВЕННЫЙ КП-49	48
	СБОРОЧНЫЙ ЧЕРТЕЖ	
1.020-1/87.2-8 К042	КАРКАС ПРОСТРАНСТВЕННЫЙ КП-50, КП-51	49
	СБОРОЧНЫЙ ЧЕРТЕЖ	
1.020-1/87.2-8 К043	КАРКАС ПРОСТРАНСТВЕННЫЙ КП-52	50
	СБОРОЧНЫЙ ЧЕРТЕЖ	
1.020-1/87.2-8 К044	КАРКАС ПРОСТРАНСТВЕННЫЙ КП-53, КП-54	51
	СБОРОЧНЫЙ ЧЕРТЕЖ	
1.020-1/87.2-8 К045	КАРКАС ПРОСТРАНСТВЕННЫЙ КП-55	52
	СБОРОЧНЫЙ ЧЕРТЕЖ	
1.020-1/87.2-8 К046	КАРКАС ПРОСТРАНСТВЕННЫЙ КП-56, КП57	53
	СБОРОЧНЫЙ ЧЕРТЕЖ	
1.020-1/87.2-8 К047	КАРКАС ПРОСТРАНСТВЕННЫЙ КП-58	54
	СБОРОЧНЫЙ ЧЕРТЕЖ	
1.020-1/87.2-8 К048	КАРКАС ПРОСТРАНСТВЕННЫЙ КП-59	55
	СБОРОЧНЫЙ ЧЕРТЕЖ	
1.020-1/87.2-8 К049	КАРКАС ПРОСТРАНСТВЕННЫЙ КП-60, КП-61	56
	СБОРОЧНЫЙ ЧЕРТЕЖ	
1.020-1/87.2-8 К050	КАРКАС ПРОСТРАНСТВЕННЫЙ КП-62	57
	СБОРОЧНЫЙ ЧЕРТЕЖ	

ОПЕРАТОР СИСТЕМЫ
САПР КиевЗНИИЭП
ВЗАМ. ИНВ. № | ПОДПИСЬ И ДАТА | ИНВ. № ПОДЛ.

Вх. 32840 л.4

ОБОЗНАЧЕНИЕ ДОКУМЕНТА	НАИМЕНОВАНИЕ	СТР
1.020-1/87.2-8 К051	КАРКАС ПРОСТРАНСТВЕННЫЙ КП-63, КП-64	58
	СБОРОЧНЫЙ ЧЕРТЕЖ	
1.020-1/87.2-8 К052	КАРКАС ПРОСТРАНСТВЕННЫЙ КП-65	59
	СБОРОЧНЫЙ ЧЕРТЕЖ	
020-1/87.2-8 К053	КАРКАС ПРОСТРАНСТВЕННЫЙ КП-66	60
	СБОРОЧНЫЙ ЧЕРТЕЖ	
1.020-1/87.2-8 К054	ПРОСТРАНСТВЕННЫЙ КП-67	61
	СБОРОЧНЫЙ ЧЕРТЕЖ	
1.020-1/87.2-8 К055	КАРКАС ПРОСТРАНСТВЕННЫЙ КП-68	62
	СБОРОЧНЫЙ ЧЕРТЕЖ	
1.020-1/87.2-8 К056	КАРКАС ПРОСТРАНСТВЕННЫЙ КП-69, КП-70	63
	СБОРОЧНЫЙ ЧЕРТЕЖ	
1.020-1/87.2-8 К057	КАРКАС ПРОСТРАНСТВЕННЫЙ КП-71	64
	СБОРОЧНЫЙ ЧЕРТЕЖ	
1.020-1/87.2-8 К058	КАРКАС ПРОСТРАНСТВЕННЫЙ КП-72	65
	СБОРОЧНЫЙ ЧЕРТЕЖ	
1.020-1/87.2-8 К059	КАРКАС ПРОСТРАНСТВЕННЫЙ КП-73	66
	СБОРОЧНЫЙ ЧЕРТЕЖ	
1.020-1/87.2-8 К060	КАРКАС ПРОСТРАНСТВЕННЫЙ КП-74, КП-75	67
	СБОРОЧНЫЙ ЧЕРТЕЖ	
1.020-1/87.2-8 К061	КАРКАС ПРОСТРАНСТВЕННЫЙ КП-76	68
	СБОРОЧНЫЙ ЧЕРТЕЖ	
1.020-1/87.2-8 К062	КАРКАС ПРОСТРАНСТВЕННЫЙ КП-77	69
	СБОРОЧНЫЙ ЧЕРТЕЖ	
1.020-1/87.2-8 К063	КАРКАС ПРОСТРАНСТВЕННЫЙ КП-78, КП-79	70
	СБОРОЧНЫЙ ЧЕРТЕЖ	

ОПЕРАТОР СИСТЕМЫ

САПР КиевЗНИИЭП

ИНВ № ПОДЛ | ПОДПИСЬ И ДАТА | ВЗАМ ИНВ №

ФОРМАТ А4

ОБОЗНАЧЕНИЕ ДОКУМЕНТА	НАИМЕНОВАНИЕ	СТР
1.020-1/87.2-8 К064	КАРКАС ПРОСТРАНСТВЕННЫЙ КП-80	71
	СБОРОЧНЫЙ ЧЕРТЕЖ	
1.020-1/87.2-8 К065	КАРКАС ПРОСТРАНСТВЕННЫЙ КП-81	72
	СБОРОЧНЫЙ ЧЕРТЕЖ	
1.020-1/87.2-8 К066	КАРКАС ПРОСТРАНСТВЕННЫЙ КП-82	73
	СБОРОЧНЫЙ ЧЕРТЕЖ	
1.020-1/87.2-8 К067	КАРКАС ПРОСТРАНСТВЕННЫЙ КП-83	74
	СБОРОЧНЫЙ ЧЕРТЕЖ	
1.020-1/87.2-8 К068	КАРКАС ПРОСТРАНСТВЕННЫЙ КП-84, КП-85	75
	СБОРОЧНЫЙ ЧЕРТЕЖ	
1.020-1/87.2-8 К069	КАРКАС ПРОСТРАНСТВЕННЫЙ КП-86	76
	СБОРОЧНЫЙ ЧЕРТЕЖ	
1.020-1/87.2-8 К070	КАРКАС ПРОСТРАНСТВЕННЫЙ КП-87	77
	СБОРОЧНЫЙ ЧЕРТЕЖ	
1.020-1/87.2-8 К071	КАРКАС ПРОСТРАНСТВЕННЫЙ КП-88	78
	СБОРОЧНЫЙ ЧЕРТЕЖ	
1.020-1/87.2-8 К072	КАРКАС ПРОСТРАНСТВЕННЫЙ КП-89 КП-90	79
	СБОРОЧНЫЙ ЧЕРТЕЖ	
1.020-1/87.2-8 К073	КАРКАС ПРОСТРАНСТВЕННЫЙ КП-91, КП-92	80
	СБОРОЧНЫЙ ЧЕРТЕЖ	
1.020-1/87.2-8 К074	КАРКАС ПРОСТРАНСТВЕННЫЙ КП-93	81
	СБОРОЧНЫЙ ЧЕРТЕЖ	
1.020-1/87.2-8 К075	КАРКАС ПРОСТРАНСТВЕННЫЙ КП-94	82
	СБОРОЧНЫЙ ЧЕРТЕЖ	
1.020-1/87.2-8 К076	КАРКАС ПРОСТРАНСТВЕННЫЙ КП-95	83
	СБОРОЧНЫЙ ЧЕРТЕЖ	

ОПЕРАТОР СИСТЕМЫ

САПР КиевЗНИИЭП

ИНВ № ПОДЛ | ПОДПИСЬ И ДАТА | ВЗАМ ИНВ №

Вх. 32840 25

ОБОЗНАЧЕНИЕ ДОКУМЕНТА	НАИМЕНОВАНИЕ	СТР
1.020-1/87.2-8 К077	КАРКАС ПРОСТРАНСТВЕННЫЙ КП-96, КП-97	84
	СБОРОЧНЫЙ ЧЕРТЕЖ	
1.020-1/87.2-8 К078	КАРКАС ПРОСТРАНСТВЕННЫЙ КП-98, КП-99	85
	СБОРОЧНЫЙ ЧЕРТЕЖ	
1.020-1/87.2-8 К079	КАРКАС ПРОСТРАНСТВЕННЫЙ КП-100	86
	СБОРОЧНЫЙ ЧЕРТЕЖ	
1.020-1/87.2-8 К080	КАРКАС ПРОСТРАНСТВЕННЫЙ КП-101	87
	СБОРОЧНЫЙ ЧЕРТЕЖ	
1.020-1/87.2-8 К081	КАРКАС ПРОСТРАНСТВЕННЫЙ КП-102	88
	СБОРОЧНЫЙ ЧЕРТЕЖ	
1.020-1/87.2-8 К082	КАРКАС ПРОСТРАНСТВЕННЫЙ КП-103	89
	СБОРОЧНЫЙ ЧЕРТЕЖ	
1.020-1/87.2-8 К083	КАРКАС ПРОСТРАНСТВЕННЫЙ КП-104	90
	СБОРОЧНЫЙ ЧЕРТЕЖ	
1.020-1/87.2-8 К084	КАРКАС ПРОСТРАНСТВЕННЫЙ КП-105	91
	СБОРОЧНЫЙ ЧЕРТЕЖ	
1.020-1/87.2-8 К085	КАРКАС ПРОСТРАНСТВЕННЫЙ КП-106, КП-107	92
	СБОРОЧНЫЙ ЧЕРТЕЖ	
1.020-1/87.2-8 К086	КАРКАС ПРОСТРАНСТВЕННЫЙ КП-108	93
	СБОРОЧНЫЙ ЧЕРТЕЖ	
1.020-1/87.2-8 К087	КАРКАС ПРОСТРАНСТВЕННЫЙ КП-109, КП-110	94
	СБОРОЧНЫЙ ЧЕРТЕЖ	
1.020-1/87.2-8 К088	КАРКАС ПРОСТРАНСТВЕННЫЙ КП-111	95
	СБОРОЧНЫЙ ЧЕРТЕЖ	
1.020-1/87.2-8 К089	КАРКАС ПРОСТРАНСТВЕННЫЙ КП-112	96
	СБОРОЧНЫЙ ЧЕРТЕЖ	

ОПЕРАТОР СИСТЕМЫ

САПР КиеЗНИИЭП

ВЗАМ. ИНВ. № | ПОДПИСЬ И ДАТА | ИНВ. № ПОДЛ.

ФОРМАТ А4

ОБОЗНАЧЕНИЕ ДОКУМЕНТА	НАИМЕНОВАНИЕ	СТР
1.020-1/87.2-8 К090	КАРКАС ПРОСТРАНСТВЕННЫЙ КП-113	97
	СБОРОЧНЫЙ ЧЕРТЕЖ	
1.020-1/87.2-8 К091	КАРКАС ПРОСТРАНСТВЕННЫЙ КП-114 КП-115	98
	СБОРОЧНЫЙ ЧЕРТЕЖ	
1.020-1/87.2-8 К092	КАРКАС ПРОСТРАНСТВЕННЫЙ КП-116	99
	СБОРОЧНЫЙ ЧЕРТЕЖ	
1.020-1/87.2-8 К093	КАРКАС ПРОСТРАНСТВЕННЫЙ КП-117	100
	СБОРОЧНЫЙ ЧЕРТЕЖ	
1.020-1/87.2-8 К094	КАРКАС ПРОСТРАНСТВЕННЫЙ КП-118, КП-119	101
	СБОРОЧНЫЙ ЧЕРТЕЖ	
1.020-1/87.2-8 К095	КАРКАС ПРОСТРАНСТВЕННЫЙ КП-120	102
	СБОРОЧНЫЙ ЧЕРТЕЖ	
1.020-1/87.2-8 К096	КАРКАС ПРОСТРАНСТВЕННЫЙ КП-121, КП-122	103
	СБОРОЧНЫЙ ЧЕРТЕЖ	
1.020-1/87.2-8 К097	КАРКАС ПРОСТРАНСТВЕННЫЙ КП-123	104
	СБОРОЧНЫЙ ЧЕРТЕЖ	
1.020-1/87.2-8 К098	КАРКАС ПРОСТРАНСТВЕННЫЙ КП-124	105
	СБОРОЧНЫЙ ЧЕРТЕЖ	
1.020-1/87.2-8 К099	КАРКАС ПРОСТРАНСТВЕННЫЙ КП-125 КП-126	106
	СБОРОЧНЫЙ ЧЕРТЕЖ	
1.020-1/87.2-8 К100	КАРКАС ПРОСТРАНСТВЕННЫЙ КП-127	107
	СБОРОЧНЫЙ ЧЕРТЕЖ	
1.020-1/87.2-8 К101	КАРКАС ПРОСТРАНСТВЕННЫЙ КП-128	108
	СБОРОЧНЫЙ ЧЕРТЕЖ	
1.020-1/87.2-8 К102	КАРКАС ПРОСТРАНСТВЕННЫЙ КП-129 - КП-131	109
	СБОРОЧНЫЙ ЧЕРТЕЖ	

ОПЕРАТОР СИСТЕМЫ

САПР КиеЗНИИЭП

ВЗАМ. ИНВ. № | ПОДПИСЬ И ДАТА | ИНВ. № ПОДЛ.

Вх. 32840 л. 6

ФОРМАТ А4

ОБОЗНАЧЕНИЕ ДОКУМЕНТА	НАИМЕНОВАНИЕ	СТР.
1.020-1/87.2-8 К103	КАРКАС ПРОСТРАНСТВЕННЫЙ КП-132	110
	СБОРОЧНЫЙ ЧЕРТЕЖ	
1.020-1/87.2-8 К104	КАРКАС ПРОСТРАНСТВЕННЫЙ КП-133	111
	СБОРОЧНЫЙ ЧЕРТЕЖ	
1.020-1/87.2-8 К105	КАРКАС ПРОСТРАНСТВЕННЫЙ КП-134	112
	СБОРОЧНЫЙ ЧЕРТЕЖ	
1.020-1/87.2-8 К106	КАРКАС ПРОСТРАНСТВЕННЫЙ КП-135	113
	СБОРОЧНЫЙ ЧЕРТЕЖ	
1.020-1/87.2-8 К107	КАРКАС ПРОСТРАНСТВЕННЫЙ КП-136	114
	СБОРОЧНЫЙ ЧЕРТЕЖ	
1.020-1/87.2-8 К108	КАРКАС ПРОСТРАНСТВЕННЫЙ КП-137	115
	СБОРОЧНЫЙ ЧЕРТЕЖ	
1.020-1/87.2-8 К109	КАРКАС ПРОСТРАНСТВЕННЫЙ КП-138 КП-139	116
	СБОРОЧНЫЙ ЧЕРТЕЖ	
1.020-1/87.2-8 К110	КАРКАС ПРОСТРАНСТВЕННЫЙ КП-140	117
	СБОРОЧНЫЙ ЧЕРТЕЖ	
1.020-1/87.2-8 К111	КАРКАС ПРОСТРАНСТВЕННЫЙ КП-141	118
	СБОРОЧНЫЙ ЧЕРТЕЖ	
1.020-1/87.2-8 К112	КАРКАС ПРОСТРАНСТВЕННЫЙ КП-142	119
	СБОРОЧНЫЙ ЧЕРТЕЖ	
1.020-1/87.2-8 К113	КАРКАС ПРОСТРАНСТВЕННЫЙ КП-143	120
	СБОРОЧНЫЙ ЧЕРТЕЖ	
1.020-1/87.2-8 К114	КАРКАС ПРОСТРАНСТВЕННЫЙ КП-144, КП-145	121
	СБОРОЧНЫЙ ЧЕРТЕЖ	
1.020-1 К115	КАРКАС ПРОСТРАНСТВЕННЫЙ КП-146	122
	СБОРОЧНЫЙ ЧЕРТЕЖ	

ОПЕРАТОР СИСТЕМЫ

САПР КиеЗНИИЭП

ВЗАМ ИНВ № | ПОДПИСЬ И ДАТА | ИНВ № ПОДЛ

ФОРМАТ А4

ОБОЗНАЧЕНИЕ ДОКУМЕНТА	НАИМЕНОВАНИЕ	СТР
1.020-1/87.2-8 К116	КАРКАС ПРОСТРАНСТВЕННЫЙ КП-147	123
	СБОРОЧНЫЙ ЧЕРТЕЖ	
1.020-1/87.2-8 К117	КАРКАС ПРОСТРАНСТВЕННЫЙ КП-148	124
	СБОРОЧНЫЙ ЧЕРТЕЖ	
1.020-1/87.2-8 У	УЗЛЫ	125

ОПЕРАТОР СИСТЕМЫ

САПР КиеЗНИИЭП

ВЗАМ ИНВ № | ПОДПИСЬ И ДАТА | ИНВ № ПОДЛ

Вх. 32840 л. 7

ФОРМАТ А4

Настоящий выпуск содержит рабочие чертежи пространственных каркасов колонн сечением 400 х 400 мм выпуска 2-7.

Пространственные каркасы собираются из отдельных стержней, замкнутых хомутов, сеток косвенного армирования и закладных деталей при помощи контактной сварки.

Сварка стержней выполняется в соответствии с требованиями ГОСТ 14098-85 для соединений с нормируемой прочностью.

В зависимости от расчетных усилий предусмотрено изменение армирования пространственного каркаса по его длине обрывом продольной арматуры в вышерасположенных этажах колонны.

Диагональные связи должны привариваться к стержням продольной арматуры протяженными швами, длина швов не менее 5-ти диаметров арматуры связи.

Закладные детали МН-5 - МН-12 должны быть зафиксированы в проектном положении в форме.

Закладные детали МН-2 привариваются к продольным стержням пространственного каркаса дуговой сваркой односторонним швом.

Сборку пространственных каркасов рекомендуется производить на автоматизированных линиях согласно указаниям выпуска 0-7 "Указания по заводской технологии изготовления изделий".

Перечень выпусков, входящих в серию 1.020-1/87, приведен в выпуске 0-0.

			1.020-1/87.2-8 ТТ	
Нач.отд	Горохов		Технические требования	Стадия / Лист / Листов 1
Н.контр	Ситник			КиевЗНИИЭП
ГИП	Ситник			
Проверил	Кондацка			
Разраб	Мукашук			

Вх. 32840 л.8

Лист

Формат А4

Формат А4

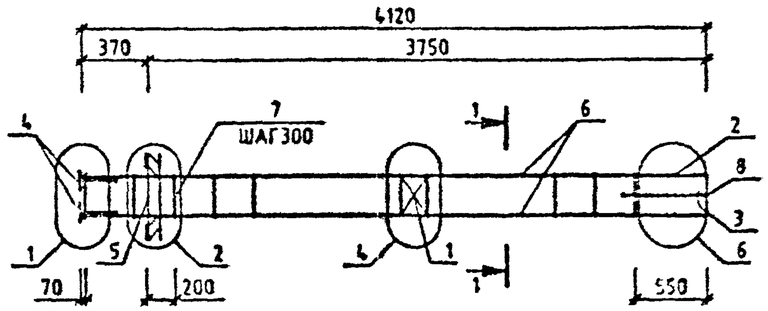

МАРКА	ПОЗ.	МАРКА АРМАТУРНОГО ИЗДЕЛИЯ	КОЛ. ШТ.	МАССА, КГ		ОБОЗНАЧЕНИЕ ДОКУМЕНТА 1.020-1/87
				1 ШТ.	ВСЕГО	
КП-1	1	С-2	1	1.1	1.1	2-11 К01
	2	СКА-1	2	2.15	4.31	2-11 К02
	3	СКА-2	3	1.43	4.29	2-11 К03
	4	МН-2	4	1.1	4.4	2-11 К04
	5	МН-8	1	19.78	19.78	2-11 К08
	6	920 А-Ш L=4110	4	10.14	40.54	5Ч
	7	ХМ-1	13	0.31	4.01	2-11 К11
	8	96 А-I L=850	4	0.14	0.58	5Ч
				ИТОГО: 79.01		

УЗЛЫ СМ. 1.020-1/87.2-8 У
ТЕХНИЧЕСКИЕ ТРЕБОВАНИЯ СМ. 1.020-1/87.2-8 ТТ
АРМАТУРА КЛАССОВ А-Ш, А-I ПО ГОСТ 5781-82

1-1

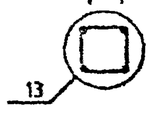

Вх. 32840 л.9

НАЧ.ОТД.	ГОРОХОВ		
Н.КОНТР.	СИТНИК		
ГИП	СИТНИК		
ПРОВЕРИЛ	ЛУКАШЕВ		
РАЗРАБ.	МОЛОДЦОВА		

1.020-1/87.2-8 К001

КАРКАС ПРОСТРАНСТВЕННЫЙ КП-1 СБОРОЧНЫЙ ЧЕРТЕЖ

СТАДИЯ	ЛИСТ	ЛИСТОВ
		1

КиевЗНИИЭП

МОЛОДЦОВА
ОПЕРАТОР СИСТЕМЫ
САПР КиевЗНИИЭП

ВЗАМ. ИНВ. №
ПОДПИСЬ И ДАТА
ИНВ. № ПОДЛ.

ФОРМАТ А3

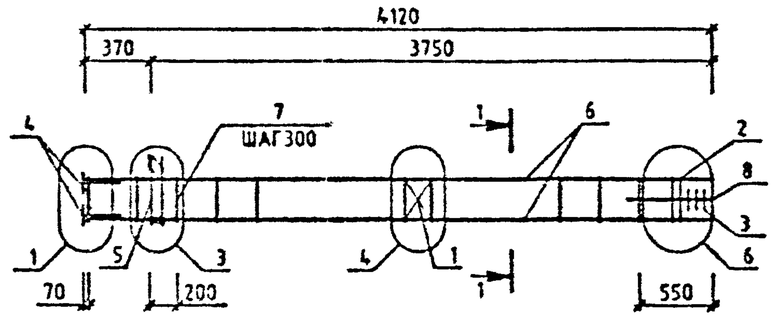

МАРКА	ПОЗ.	МАРКА АРМАТУРНОГО ИЗДЕЛИЯ	КОЛ. ШТ.	МАССА, КГ		ОБОЗНАЧЕНИЕ ДОКУМЕНТА 1.020-1/87
				1 ШТ.	ВСЕГО	
КП-2	1	С-2	1	1.1	1.1	2-11 К01
	2	СКА-1	2	2.15	4.31	2-11 К02
	3	СКА-2	3	1.43	4.29	2-11 К03
	4	МН-2	4	1.1	4.4	2-11 К04
	5	МН-7	1	12.95	12.95	2-11 К07
	6	Ø20 А-Ш L=4110	4	10.14	40.54	БЧ
	7	ХМ-1	13	0.31	4.01	2-11 К11
	8	Ø6 А-I L=650	4	0.14	0.58	БЧ
				ИТОГО:	72.18	

УЗЛЫ СМ. 1020-1/87.2-8 У
ТЕХНИЧЕСКИЕ ТРЕБОВАНИЯ СМ. 1.020-1/87.2-8 ТТ
АРМАТУРА КЛАССОВ А-Ш, А-I ПО ГОСТ 5781-82

1-1

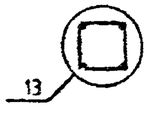

Вх. 32840 л.10

НАЧ.ОТД.	ГОРОХОВ		1.020-1/87.2-8 К002	
Н.КОНТР.	СИТНИК		КАРКАС ПРОСТРАНСТВЕННЫЙ КП-2 СБОРОЧНЫЙ ЧЕРТЕЖ	СТАДИЯ / ЛИСТ / ЛИСТОВ 1
ГИП	СИТНИК			КиевЗНИИЭП
ГС СОГЛ.	ЛИКАШЕВ			
РАЗРАБ.	МОЛОДЦОВА			

САПР КиевЗНИИЭП
ОПЕРАТОР СИСТЕМЫ
МОЛОДЦОВА

ИНВ.№ ПОДЛ. | ПОДПИСЬ И ДАТА | ВЗАМ. ИНВ.№

ФОРМАТ А3

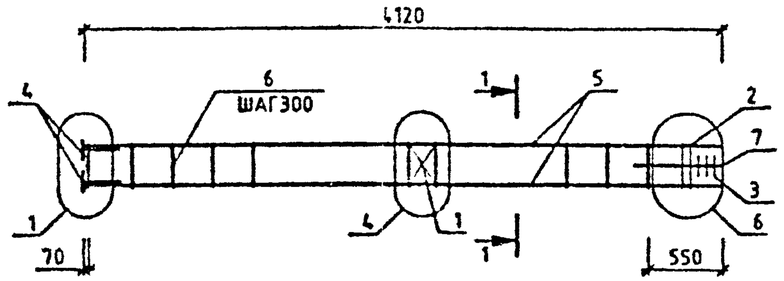

МАРКА	ПОЗ.	МАРКА АРМАТУРНОГО ИЗДЕЛИЯ	КОЛ. ШТ.	МАССА, КГ		ОБОЗНАЧЕНИЕ ДОКУМЕНТА 1.020-1/87.
				1 ШТ.	ВСЕГО	
КП-3	1	С-2	1	1.1	1.1	2-11 К01
	2	СКА-1	2	2.15	4.31	2-11 К02
	3	СКА-2	3	1.43	4.29	2-11 К03
	4	МН-2	4	1.1	4.4	2-11 К04
	5	⌀20 А-Ш L=4110	4	10.14	40.54	БЧ
	6	ХМ-1	13	0.31	4.01	2-11 К11
	7	⌀6 А-I L=650	4	0.14	0.58	БЧ
				ИТОГО:	59.23	

УЗЛЫ СМ. 1.020-1/87.2-8 У
ТЕХНИЧЕСКИЕ ТРЕБОВАНИЯ СМ. 1.020-1/87.2-8 ТТ
АРМАТУРА КЛАССОВ А-Ш, А-I ПО ГОСТ 5781-82

1-1

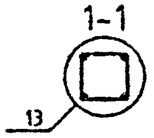

Вх 32840 л.11

НАЧ.ОТД.	ГОРОХОВ		
Н.КОНТР.	СИТНИК		
ГИП	СИТНИК		
ПРОВЕРИЛ	ЛУКАШУК		
РАЗРАБ.	МОЛОДЦОВА		

1.020-1/87.2-8 К003

КАРКАС ПРОСТРАНСТВЕННЫЙ КП-3 СБОРОЧНЫЙ ЧЕРТЕЖ

СТАДИЯ	ЛИСТ	ЛИСТОВ
		1

КиевЗНИИЭП

МОЛОДЦОВА
ОПЕРАТОР СИСТЕМЫ
САПР КиевЗНИИЭП

ВЗАМ. ИНВ.№
ПОДПИСЬ И ДАТА
ИНВ.№ ПОДЛ.

ФОРМАТ А3

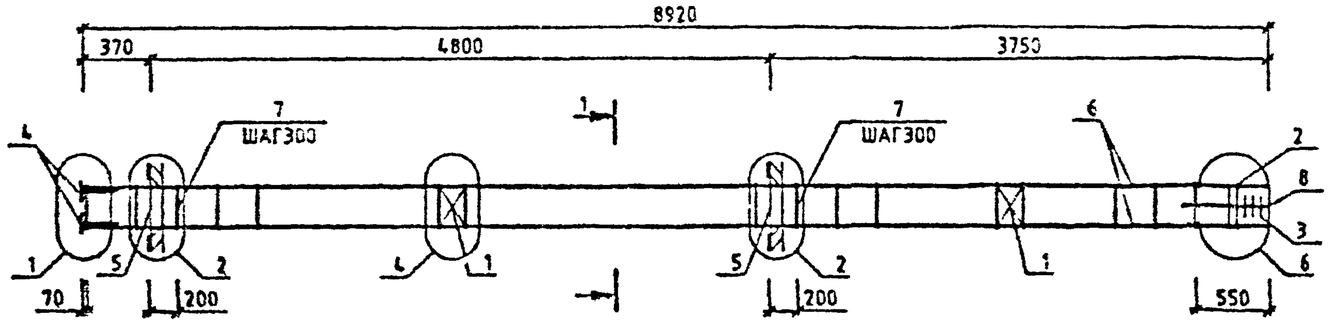

МАРКА	ПОЗ.	МАРКА АРМАТУРНОГО ИЗДЕЛИЯ	КОЛ. ШТ.	МАССА, КГ		ОБОЗНАЧЕНИЕ ДОКУМЕНТА 1.020-1/87.
				1 ШТ.	ВСЕГО	
КП-4	1	С-2	2	1.1	2.19	2-11 К01
	2	СКА-1	2	2.15	4.31	2-11 К02
	3	СКА-2	3	1.43	4.29	2-11 К03
	4	МН-2	4	1.1	4.4	2-11 К04
	5	МН-8	2	19.78	39.57	2-11 К08
	6	⌀20 А-Ш L=8910	4	21.97	87.89	БЧ
	7	ХМ-1	29	0.31	8.95	2-11 К11
	8	⌀6 А-I L=650	4	0.14	0.56	БЧ
				ИТОГО: 152.17		

УЗЛЫ СМ. 1.020-1/87.2-8 У
ТЕХНИЧЕСКИЕ ТРЕБОВАНИЯ СМ. 1.020-1/87.2-8 ТТ
АРМАТУРА КЛАССОВ А-Ш, А-I ПО ГОСТ 5781-82

1-1
13

Вх. 32840 л.12

НАЧ.ОТД	ГОРОХОВ		
Н.КОНТР	СИТНИК		
ГИП	СИТНИК		
ПРОВЕРИЛ	ЛУКАШУК		
РАЗРАБ.	МОЛОДЦОВА		

1.020-1/87.2-8 К004

КАРКАС ПРОСТРАНСТВЕННЫЙ КП-4
СБОРОЧНЫЙ ЧЕРТЕЖ

СТАДИЯ	ЛИСТ	ЛИСТОВ
		1

КиевЗНИИЭП

МОЛОДЦОВА
ОПЕРАТОР СИСТЕМЫ
САПР КиевЗНИИЭП

ВЗАМ. ИНВ.№
ПОДПИСЬ И ДАТА
ИНВ.№ ПОДЛ.

ФОРМАТ А3

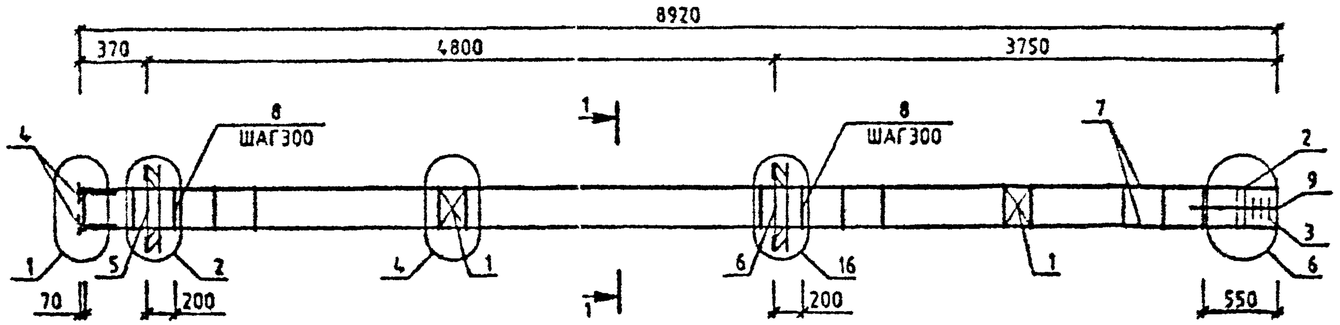

МАРКА	ПОЗ.	МАРКА АРМАТУРНОГО ИЗДЕЛИЯ	КОЛ. ШТ.	МАССА, КГ		ОБОЗНАЧЕНИЕ ДОКУМЕНТА 1.020-1/87.
				1 ШТ.	ВСЕГО	
КП-5	1	С-2	2	1.1	2.19	2-11 К01
	2	СКА-1	2	2.15	4.31	2-11 К02
	3	СКА-2	3	1.43	4.29	2-11 К03
	4	МН-2	4	1.1	4.4	2-11 К04
	5	МН-8	1	19.78	19.78	2-11 К08
	6	МН-12	1	34.9	34.9	2-11 К10
	7	Ø20 А-Ш L=8910	4	21.97	87.89	БЧ
	8	ХМ-1	29	0.31	8.95	2-11 К11
	9	Ø6 А-I L=650	4	0.14	0.56	БЧ
				ИТОГО:	167.29	

УЗЛЫ СМ. 1.020-1/87.2-8 У
ТЕХНИЧЕСКИЕ ТРЕБОВАНИЯ СМ. 1.020-1/87.2-8 ТТ
АРМАТУРА КЛАССОВ А-Ш, А-I ПО ГОСТ 5781-82

1-1

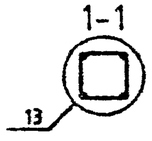

Вх. 32840 л.13

НАЧ.ОТД	ГОРОХОВ		
Н.КОНТР.	СИТНИК		
ГИП	СИТНИК		
ПРОВЕРИЛ	ЛУКАШУК		
РАЗРАБ.	МОЛОДЦОВА		

1.020-1/87.2-8 К005

КАРКАС ПРОСТРАНСТВЕННЫЙ КП-5
СБОРОЧНЫЙ ЧЕРТЕЖ

СТАДИЯ	ЛИСТ	ЛИСТОВ
		1

КиевЗНИИЭП

МОЛОДЦОВА
ОПЕРАТОР СИСТЕМЫ
САПР КиевЗНИИЭП

ВЗАМ. ИНВ № | ПОДПИСЬ И ДАТА | ИНВ № ПОДЛ.

ФОРМАТ А3

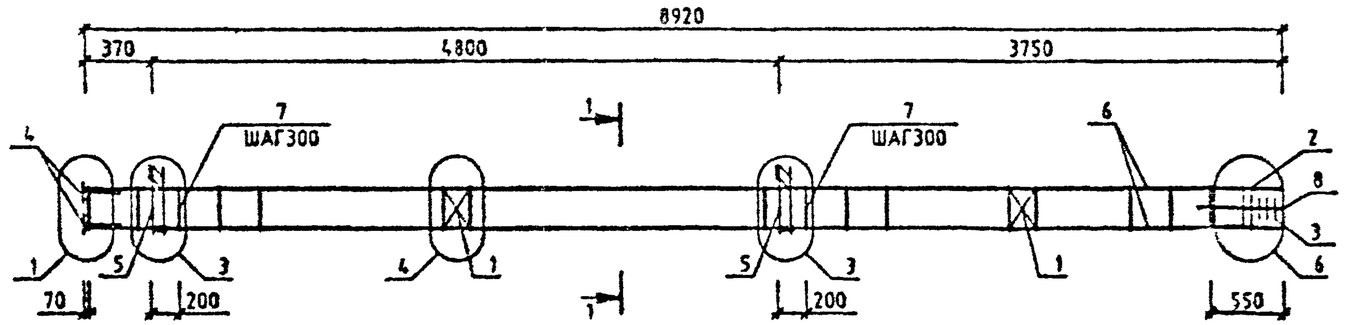

МАРКА	ПОЗ.	МАРКА АРМАТУРНОГО ИЗДЕЛИЯ	КОЛ. ШТ.	МАССА, КГ		ОБОЗНАЧЕНИЕ ДОКУМЕНТА 1.020-1/87.
				1 ШТ.	ВСЕГО	
КП-8	1	С-2	2	1.1	2.19	2-11 К01
	2	СКА-1	2	2.15	4.31	2-11 К02
	3	СКА-2	3	1.43	4.29	2-11 К03
	4	МН-2	4	1.1	4.4	2-11 К04
	5	МН-7	2	12.95	25.91	2-11 К07
	6	Ø20 А-Ш L=8910	4	21.97	87.89	БЧ
	7	ХМ-1	29	0.31	8.95	2-11 К11
	8	Ø8 А-I L=650	4	0.14	0.58	БЧ
				ИТОГО: 138.52		

УЗЛЫ СМ. 1.020-1/87.2-8 У
ТЕХНИЧЕСКИЕ ТРЕБОВАНИЯ СМ. 1.020-1/87.2-8 ТТ
АРМАТУРА КЛАССОВ А-Ш, А-I ГО ГОСТ 5781-82

1-1
13

Вх.32840 л. 14

НАЧ.ОТД.	ГОРОХОВ		
Н.КОНТР.	СИТНИК		
ГИП	СИТНИК		
ПРОВЕРИЛ	ЛУКАШУК		
РАЗРАБ.	МОЛОДЦОВА		

1.020-1/87.2-8 К006

КАРКАС ПРОСТРАНСТВЕННЫЙ КП-6 СБОРОЧНЫЙ ЧЕРТЕЖ

СТАДИЯ	ЛИСТ	ЛИСТОВ
		1

КиевЗНИИЭП

САПР КиевЗНИИЭП
ОПЕРАТОР СИСТЕМЫ
МОЛОДЦОВА

ВЗАМ. ИНВ.№
ПОДПИСЬ И ДАТА
ИНВ.№ ПОДЛ.

ФОРМАТ А3

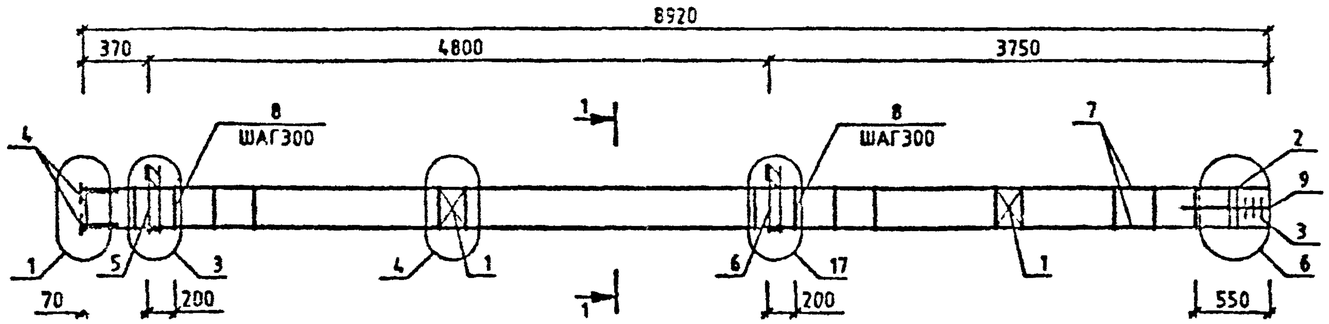

МАРКА	ПОЗ.	МАРКА АРМАТУРНОГО ИЗДЕЛИЯ	КОЛ. ШТ.	МАССА, КГ 1 ШТ.	МАССА, КГ ВСЕГО	ОБОЗНАЧЕНИЕ ДОКУМЕНТА 1.020-1/87.
КП-7	1	С-2	2	1.1	2.19	2-11 К01
	2	СКА-1	2	2.15	4.31	2-11 К02
	3	СКА-2	3	1.43	4.29	2-11 К03
	4	МН-2	4	1.1	4.4	2-11 К04
	5	МН-7	1	12.95	12.95	2-11 К07
	6	МН-11	1	25.23	25.23	2-11 К09
	7	Ф20 А-Ш L=8910	4	21.97	87.89	БЧ
	8	ХМ-1	29	0.31	8.95	2-11 К11
	9	Ф6 А-I L=650	4	0.14	0.58	БЧ
				ИТОГО:	150.8	

МАРКА	ПОЗ.	МАРКА АРМАТУРНОГО ИЗДЕЛИЯ	КОЛ. ШТ.	МАССА, КГ 1 ШТ.	МАССА, КГ ВСЕГО	ОБОЗНАЧЕНИЕ ДОКУМЕНТА 1.020-1/87.
КП-8	1	С-2	2	1.1	2.19	2-11 К01
	2	СКА-3	2	3.37	6.73	2-11 К02
	3	СКА-4	3	2.23	6.7	2-11 К03
	4	МН-2	4	1.1	4.4	2-11 К04
	5	МН-7	1	12.95	12.95	2-11 К07
	6	МН-1.	1	25.23	25.23	2-11 К09
	7	Ф22 А-Ш L=8910	4	26.59	106.35	БЧ
	8	ХМ-1	29	0.31	8.95	2-11 К11
	9	Ф6 А-I L=650	4	0.14	0.58	БЧ
				ИТОГО:	174.09	

УЗЛЫ СМ. 1.020-1/87.2-8 У
ТЕХНИЧЕСКИЕ ТРЕБОВАНИЯ СМ. 1.020-1/87.2-8 ТТ
АРМАТУРА КЛАССОВ А-Ш, А-I ПО ГОСТ 5781-82

1-1

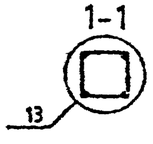

Вх. 32840 л.15

НАЧОТД	ГОРОХОВ		
Н.КОНТР.	СИТНИК		
ГИП	СИТНИК		
ПРОВЕРИЛ	ЛУКАШУК		
РАЗРАБ.	МОЛОДЦОВА		

1.020-1/87.2-8 К007

КАРКАС ПРОСТРАНСТВЕННЫЙ КП-7, КП-8
СБОРОЧНЫЙ ЧЕРТЕЖ

СТАДИЯ	ЛИСТ	ЛИСТОВ
		1

КиевЗНИИЭП

МОЛОДЦОВА
ОПЕРАТОР СИСТЕМЫ
САПР КиевЗНИИЭП

ВЗАМ. ИНВ. №
ПОДПИСЬ И ДАТА
ИНВ. № ПОДЛ.

ФОРМАТ А2

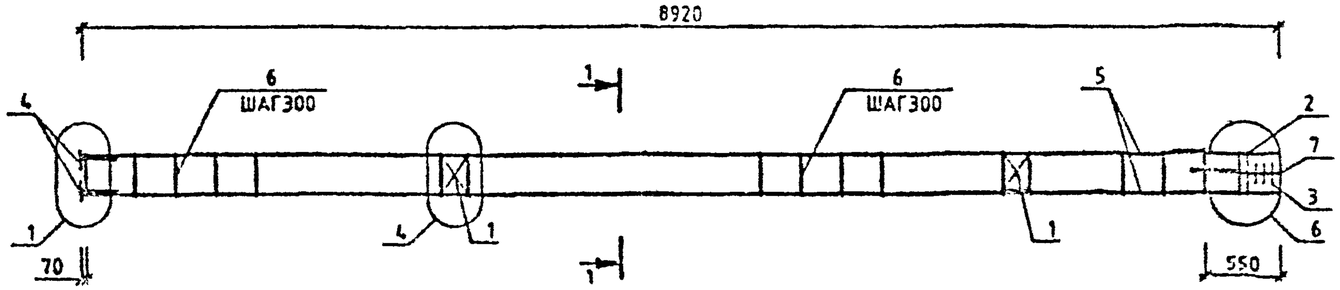

МАРКА	ПОЗ.	МАРКА АРМАТУРНОГО ИЗДЕЛИЯ	КОЛ. ШТ.	МАССА, КГ 1 ШТ.	МАССА, КГ ВСЕГО	ОБОЗНАЧЕНИЕ ДОКУМЕНТА 1.020-1/87.
КП-9	1	С-2	2	1.1	2.19	2-11 К01
	2	СКА-1	2	2.15	4.31	2-11 К02
	3	СКА-2	3	1.43	4.29	2-11 К03
	4	МН-2	4	1.1	4.4	2-11 К04
	5	Ф20 А-Ш L=8910	4	21.97	87.89	БЧ
	6	ХМ-1	29	0.31	8.95	2-11 К11
	7	Ф6 А-I L=650	4	0.14	0.58	БЧ
				ИТОГО:	112.61	

МАРКА	ПОЗ.	МАРКА АРМАТУРНОГО ИЗДЕЛИЯ	КОЛ. ШТ.	МАССА, КГ 1 ШТ.	МАССА, КГ ВСЕГО	ОБОЗНАЧЕНИЕ ДОКУМЕНТА 1.020-1/87
КП-10	1	С-2	2	1.1	2.19	2-11 К01
	2	СКА-3	2	3.37	6.73	2-11 К02
	3	СКА-4	3	2.23	6.7	2-11 К03
	4	МН-2	4	1.1	4.4	2-11 К04
	5	Ф22 А-Ш L=8910	4	26.59	106.35	БЧ
	6	ХМ-1	29	0.31	8.95	2-11 К11
	7	Ф6 А-I L=650	4	0.14	0.58	БЧ
				ИТОГО:	135.9	

УЗЛЫ СМ. 1.020-1/87.2-8 У
ТЕХНИЧЕСКИЕ ТРЕБОВАНИЯ СМ. 1.020-1/87.2-8 ТТ
АРМАТУРА КЛАССОВ А-Ш, А-I ПО ГОСТ 5781-82

1-1

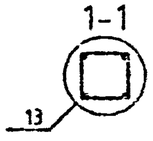

Вх. 32840 л. 16

НАЧ.ОТД.	ГОРОХОВ		
Н.КОНТР.	СИТНИК		
ГИП	СИТНИК		
ПРОВЕРИЛ	ЛУКАШ К		
РАЗРАБ.	МОЛОДЦОВА		

1.020-1/87.2-8 К008

КАРКАС ПРОСТРАНСТВЕННЫЙ КП-9,КП-10
СБОРОЧНЫЙ ЧЕРТЕЖ

СТАДИЯ	ЛИСТ	ЛИСТОВ
		1

КиевЗНИИЭП

МОЛОДЦОВА
ОПЕРАТОР СИСТЕМЫ
САПР КиевЗНИИЭП

ВЗАМ. ИНВ. №
ПОДПИСЬ И ДАТА
ИНВ. № ПОДЛ.

ФОРМАТ А3

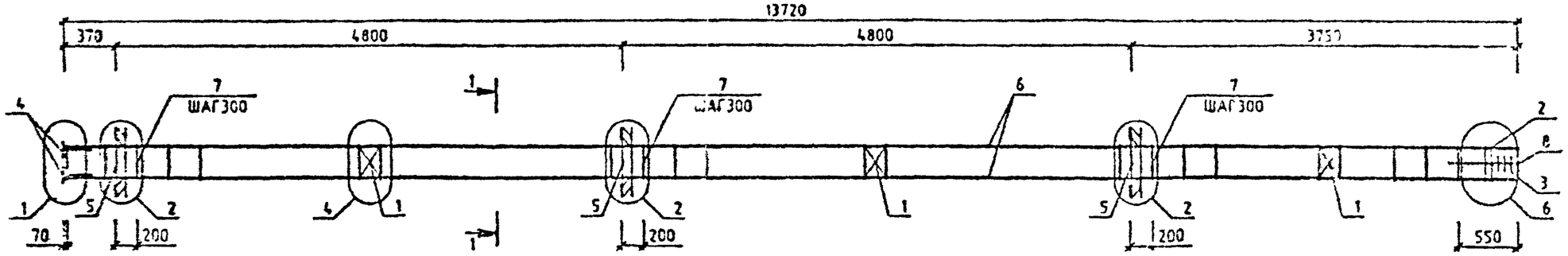

МАРКА	ПОЗ.	МАРКА АРМАТУРНОГО ИЗДЕЛИЯ	КОЛ. ШТ.	МАССА, КГ		ОБОЗНАЧЕНИЕ ДОКУМЕНТА 1.020-1/87.
				1 ШТ.	ВСЕГО	
КП-11	1	С-2	3	1.1	3.29	2-11 К01
	2	СКА-1	2	2.15	4.31	2-11 К02
	3	СКА-2	3	1.43	4.29	2-11 К03
	4	МН-2	4	1.1	4.4	2-11 К04
	5	МН-8	3	19.78	59.35	2-11 К08
	6	Ø20 А-Ш L=13710	4	33.81	135.24	БЧ
	7	ХМ-1	45	0.31	13.88	2-11 К11
	8	Ø6 А-I L=650	4	0.14	0.58	БЧ
				ИТОГО:	225.34	

УЗЛЫ СМ. 1.020-1/87.2-8 Ч
ТЕХНИЧЕСКИЕ ТРЕБОВАНИЯ СМ. 1.020-1/87.2-8 ТТ
АРМАТУРА КЛАССОВ А-Ш, А-I ПО ГОСТ 5781-82

1-1

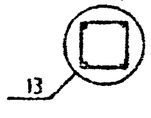

Вх. 32840 л. 17

НАЧОТД.			1.020-1/87.2-8 К009	
НКОНТР.			КАРКАС ПРОСТРАНСТВЕННЫЙ КП-11 СБОРОЧНЫЙ ЧЕРТЕЖ	СТАДИЯ / ЛИСТ / ЛИСТОВ 1
ГИП				КиевЗНИИЭП
РУКОВОД.				
РАЗРАБ.				

ФОРМАТ А3

МОЛОДЦОВА
ОПЕРАТОР СИСТЕМЫ
САПР КиевЗНИИЭП

ВЗАМ. ИНВ. № | ПОДПИСЬ И ДАТА | ИНВ. № ПОДЛ.

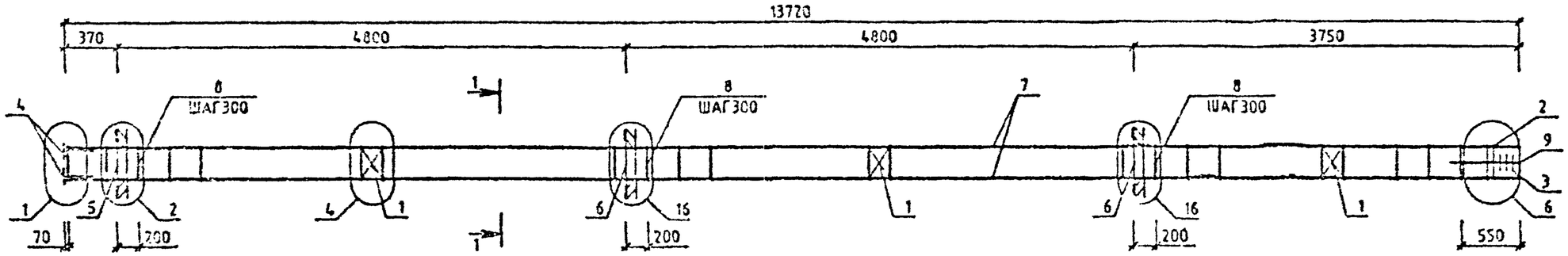

МАРКА	ПОЗ.	МАРКА АРМАТУРНОГО ИЗДЕЛИЯ	КОЛ. ШТ.	МАССА, КГ		ОБОЗНАЧЕНИЕ ДОКУМЕНТА 1.020-1/87
				1 ШТ.	ВСЕГО	
КП-12	1	С-2	3	1.1	3.29	2-11 К01
	2	СКА-1	2	2.15	4.31	2-11 К02
	3	СКА-2	3	1.43	4.29	2-11 К03
	4	МН-2	4	1.1	4.4	2-11 К04
	5	МН-8	1	19.78	19.78	2-11 К08
	6	МН-12	2	34.9	69.8	2-11 К10
	7	Ø20 А-Ш L=13710	4	33.81	135.24	ГОСТ
	8	ХМ-1	45	0.31	13.88	2-11 К11
	9	Ø6 А-I L=650	4	0.14	0.56	ГОСТ
				ИТОГО:	255.57	

МАРКА	ПОЗ.	МАРКА АРМАТУРНОГО ИЗДЕЛИЯ	КОЛ. ШТ.	МАССА, КГ		ОБОЗНАЧЕНИЕ ДОКУМЕНТА 1.020-1/87.
				1 ШТ.	ВСЕГО	
КП-13	1	С-2	3	1.1	3.29	2-11 К01
	2	СКА-3	3	3.37	10.1	2-11 К02
	3	СКА-4	3	2.23	6.7	2-11 К03
	4	МН-2	4	1.1	4.4	2-11 К04
	5	МН-8	1	19.78	19.78	2-11 К08
	6	МН-12	2	34.9	69.8	2-11 К10
	7	Ø25 А-Ш L=13710	4	52.83	211.32	ГОСТ
	8	ХМ-1	45	0.31	13.88	2-11 К11
	9	Ø6 А-I L=650	4	0.14	0.56	ГОСТ
				ИТОГО:	339.35	

УЗЛЫ СМ. 1.020-1/87.2-8 У
ТЕХНИЧЕСКИЕ ТРЕБОВАНИЯ СМ. 1.020-1/87.2-8 ТТ
АРМАТУРА КЛАССОВ А-Ш, А-I ПО ГОСТ 5781-82

1-1

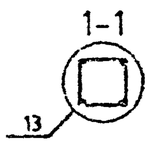

Вх. 32840 л.18

НАЧ.ОТД.	ГОРОХОВ		
Н.КОНТР.	СИТНИК		
ГИП	СИТНИК		
ИНЖЕНЕР	ЛУКАШУК		
РАЗРАБ.	МОЛОДЦОВА		

1.020-1/87.2-8 К010

КАРКАС ПРОСТРАНСТВЕННЫЙ КП-12,КП-13 СБОРОЧНЫЙ ЧЕРТЕЖ

СТАДИЯ	ЛИСТ	ЛИСТОВ
Р		1

КиевЗНИИЭП

ФОРМАТ А3

МОЛОДЦОВА
ОПЕРАТОР СИСТЕМЫ
САПР КиевЗНИИЭП

ВЗАМ. ИНВ.№
ПОДПИСЬ И ДАТА
ИНВ.№ ПОДЛ.

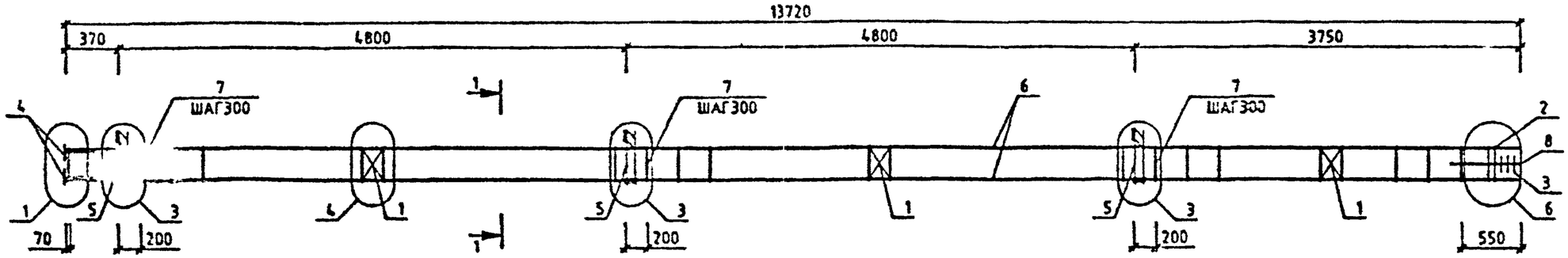

МАРКА	ПОЗ.	МАРКА АРМАТУРНОГО ИЗДЕЛИЯ	КОЛ. ШТ.	МАССА, КГ		ОБОЗНАЧЕНИЕ ДОКУМЕНТА 1.020-1/87.
				1 ШТ.	ВСЕГО	
КП-14	1	С-2	3	1.1	3.29	2-11 К01
	2	СКА-1	2	2.15	4.31	2-11 К02
	3	СКА-2	3	1.43	4.29	2-11 К03
	4	МН-2	4	1.1	4.4	2-11 К04
	5	МН-7	3	12.95	38.86	2-11 К07
	6	⌀20 А-Ш L=13710	4	33.81	135.24	БЧ
	7	ХМ-1	45	0.31	13.88	2-11 К11
	8	⌀6 А-I L=850	4	0.14	0.56	БЧ
				ИТОГО: 204.85		

УЗЛЫ СМ. 1.020-1/87.2-8 У
ТЕХНИЧЕСКИЕ ТРЕБОВАНИЯ СМ. 1.020-1/87.2-8 ТТ
АРМАТУРА КЛАССОВ А-Ш, А-I ПО ГОСТ 5781-82

1-1

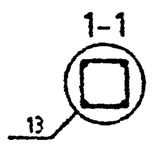

Вх. 32840л.19

НАЧ.ОТД	ГОРОХОВ		
Н.КОНТР.	СИТНИК		
ГИП	СИТНИК		
ПРОВЕРИЛ	ЛУКАШУК		
РАЗРАБ.	МОЛОДЦОВА		

1.020-1/87.2-8 К011

КАРКАС ПРОСТРАНСТВЕННЫЙ КП-14
СБОРОЧНЫЙ ЧЕРТЕЖ

СТАДИЯ	ЛИСТ	ЛИСТОВ
		1

КиевЗНИИЭП

МОЛОДЦОВА
ОПЕРАТОР СИСТЕМЫ
САПР КиевЗНИИЭП

ИНВ.№ ПОДЛ | ПОДПИСЬ И ДАТА | ВЗАМ. ИНВ.№

ФОРМАТ А3

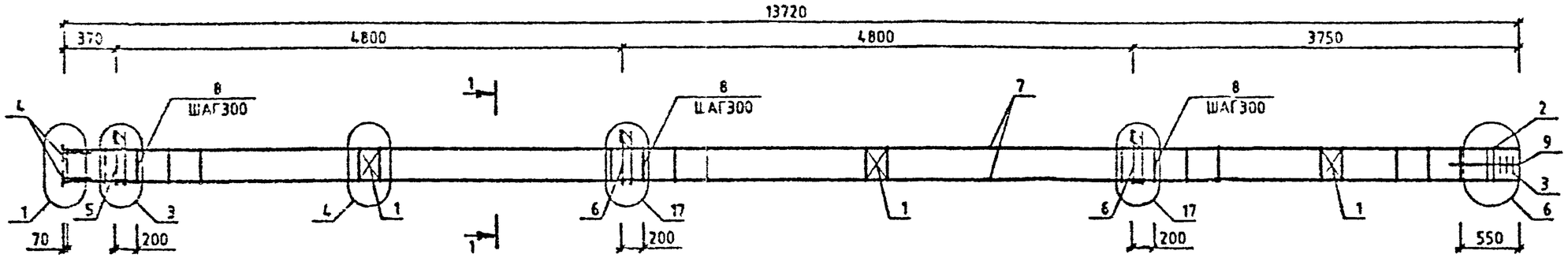

МАРКА	ПОЗ.	МАРКА АРМАТУРНОГО ИЗДЕЛИЯ	КОЛ. ШТ.	МАССА, КГ 1 ШТ.	МАССА, КГ ВСЕГО	ОБОЗНАЧЕНИЕ ДОКУМЕНТА 1.020-1/87.
КП-15	1	С-2	3	1.1	3.29	2-11 К01
	2	СКА-1	2	2.15	4.31	2-11 К02
	3	СКА-2	3	1.43	4.29	2-11 К03
	4	МН-2	4	1.1	4.4	2-11 К04
	5	МН-7	1	12.95	12.95	2-11 К07
	6	МН-11	2	25.23	50.47	2-11 К09
	7	Ф20 А-Ш L=13710	4	33.81	135.24	БЧ
	8	ХМ-1	45	0.31	13.88	2-11 К11
	9	Ф6 А-I L=650	4	0.14	0.58	БЧ
				ИТОГО:	229.41	

МАРКА	ПОЗ.	МАРКА АРМАТУРНОГО ИЗДЕЛИЯ	КОЛ. ШТ.	МАССА, КГ 1 ШТ.	МАССА, КГ ВСЕГО	ОБОЗНАЧЕНИЕ ДОКУМЕНТА 1.020-1/87.
КП-16	1	С-2	3	1.1	3.29	2-11 К01
	2	СКА-3	2	3.37	6.73	2-11 К02
	3	СКА-4	3	2.23	6.7	2-11 К03
	4	МН-2	4	1.1	4.4	2-11 К04
	5	МН-7	1	12.95	12.95	2-11 К07
	6	МН-11	2	25.23	50.47	2-11 К09
	7	Ф22 А-Ш L=13710	4	40.91	163.64	БЧ
	8	ХМ-1	45	0.31	13.88	2-11 К11
	9	Ф6 А-I L=650	4	0.14	0.58	БЧ
				ИТОГО:	262.65	

УЗЛЫ СМ. 1.020-1/87.2-8 У
ТЕХНИЧЕСКИЕ ТРЕБОВАНИЯ СМ 1.020-1/87.2-8 ТТ
АРМАТУРА КЛАССОВ А-Ш, А-I ПО ГОСТ 5781-82

1-1
13

Вх. 32840 л.20

НАЧ.ОТД	ГОРОХОВ		
Н.КОНТР	СИТНИК		
ГИП	СИТНИК		
ПРОВЕРИЛ	ЛУКАЦУК		
РАЗРАБ.	МОЛОДЦОВА		

1.020-1/87.2-8 К012

КАРКАС ПРОСТРАНСТВЕННЫЙ КП-15,КП-16 СБОРОЧНЫЙ ЧЕРТЕЖ

СТАДИЯ	ЛИСТ	ЛИСТОВ
		1

КиевЗНИИЭП

ФОРМАТ А3

МОЛОДЦОВА
ОПЕРАТОР СИСТЕМЫ
САПР КиевЗНИИЭП
ВЗАМ. ИНВ.№
ПОДПИСЬ И ДАТА
ИНВ.№ ПОДЛ.

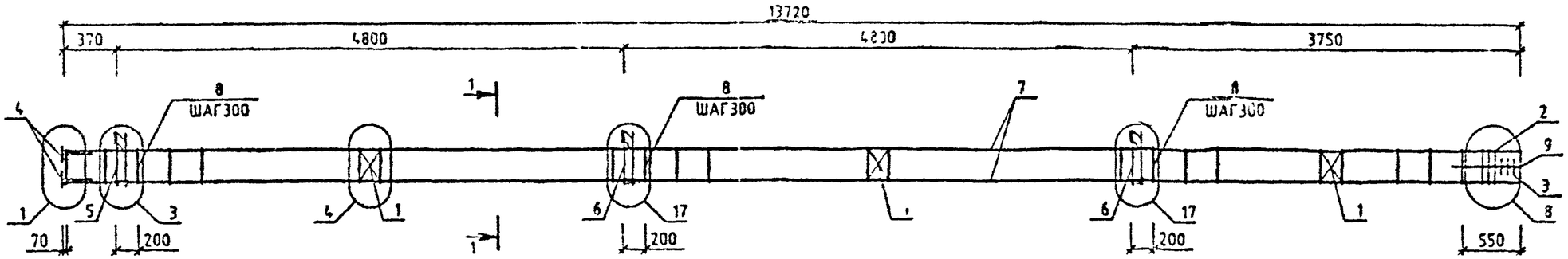

МАРКА	ПОЗ.	МАРКА АРМАТУРНОГО ИЗДЕЛИЯ	КОЛ. ШТ.	МАССА, КГ		ОБОЗНАЧЕНИЕ ДОКУМЕНТА 1.020-1/87.
				1 ШТ.	ВСЕГО	
КП-17	1	С-2	3	1.1	3.29	2-11 К01
	2	СКА-3	3	3.37	10.1	2-11 К02
	3	СКА-4	3	2.23	6.7	2-11 К03
	4	МН-2	4	1.1	4.4	2-11 К04
	5	МН-7	1	12.95	12.95	2-11 К07
	6	МН-11	2	25.23	50.47	2-11 К09
	7	⌀25 А-Ш L=13710	4	52.83	211.32	БЧ
	8	ХМ-2	45	0.56	25.39	2-11 К11
	9	⌀6 А-I L=850	4	0.14	0.58	БЧ
				ИТОГО:	325.2	

УЗЛЫ СМ. 1.020-1/87.2-8 У
ТЕХНИЧЕСКИЕ ТРЕБОВАНИЯ СМ. 1.020-1/87.2-8 ТТ
АРМАТУРНЫЕ ПРОФИЛИ А-Ш, А-I ПО ГОСТ 5781-82

1-1

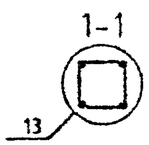

Вх. 32840 л. 21

НАЧ.ОТД.	[illegible]		
Н.КОНТР.	САТИК		
ГИП	САТИК		
ПРОВЕРИЛ	[illegible]		
ВЫПОЛНИЛ	МОЛОДЦОВА		

1.020-1/87.2-8 К013

КАРКАС ПРОСТРАНСТВЕННЫЙ КП-17 СБОРОЧНЫЙ ЧЕРТЕЖ

СТАДИЯ	ЛИСТ	ЛИСТОВ
Р		1

КиевЗНИИЭП

МОЛОДЦОВА
ОПЕРАТОР СИСТЕМЫ
САПР КиевЗНИИЭП

ПОДПИСЬ И ДАТА
ИНВ.№ ПОДЛ.
ВЗАМ. ИНВ.№

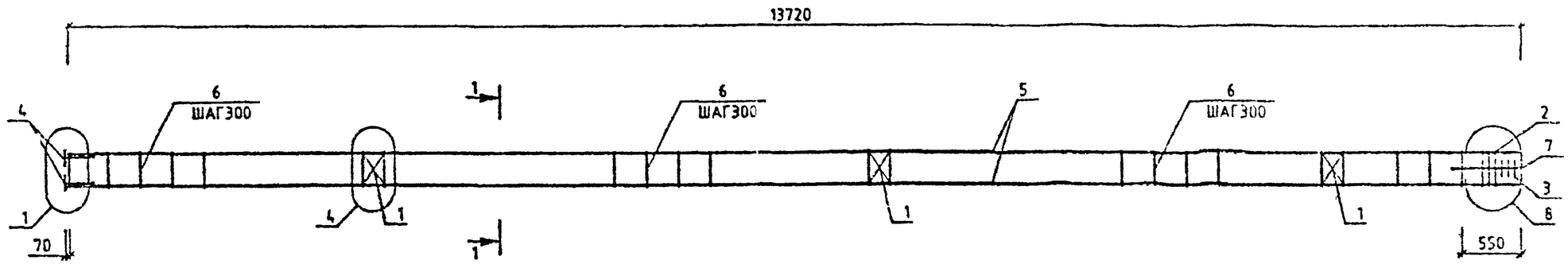

МАРКА	ПОЗ.	МАРКА АРМАТУРНОГО ИЗДЕЛИЯ	КОЛ. ШТ.	МАССА, КГ		ОБОЗНАЧЕНИЕ ДОКУМЕНТА 1.020-1/87.
				1 ШТ.	ВСЕГО	
КП-20	1	С-2	3	1.1	3.29	2-11 К01
	2	СКА-3	3	3.37	10.1	2-11 К02
	3	СКА-4	3	2.23	6.7	2-11 К03
	4	МН-2	4	1.1	4.4	2-11 К04
	5	Ф25 А-Ш L=13710	4	52.83	211.32	БЧ
	6	ХМ-2	45	0.56	25.39	2-11 К11
	7	Ф6 А-I L=650	4	0.14	0.58	БЧ
				ИТОГО: 261.78		

УЗЛЫ СМ. 1.020-1/87.2-8 У
ТЕХНИЧЕСКИЕ ТРЕБОВАНИЯ СМ. 1.020-1/87.2-8 ТТ
АРМАТУРА КЛАССОВ А-Ш, А-I ПО ГОСТ 5781-82

1-1

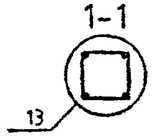

Вх. 32840 л.22

НАЧ.ОТД.	ГОРОХОВ		1.020-1/87.2-8 К015
Н.КОНТР.	СИТНИК		КАРКАС ПРОСТРАНСТВЕННЫЙ КП-20 СБОРОЧНЫЙ ЧЕРТЕЖ
ГИП	СИТНИК		СТАДИЯ: Р
ПРОВЕРИЛ	ЛУКАШУК		КиевЗНИИЭП
РАЗРАБ.	МОЛОДЦОВА		

САПР КиевЗНИИЭП
ОПЕРАТОР СИСТЕМЫ
МОЛОДЦОВА

ПОДПИСЬ И ДАТА
ВЗАМ. ИНВ. №
ИНВ. № ПОДЛ.

ФОРМАТ А3

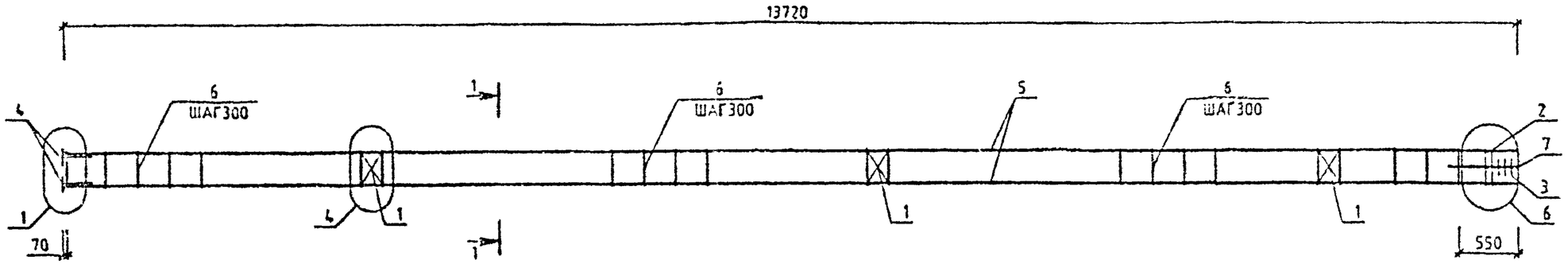

МАРКА	ПОЗ	МАРКА АРМАТУРНОГО ИЗДЕЛИЯ	КОЛ. ШТ.	МАССА, КГ 1 ШТ.	МАССА, КГ ВСЕГО	ОБОЗНАЧЕНИЕ ДОКУМЕНТА 1.020-1/87.
КП-18	1	С-2	3	1.1	3.29	2-11 К01
	2	СКА-1	2	2.15	4.31	2-11 К02
	3	СКА-2	3	1.43	4.29	2-11 К03
	4	МН-2	4	1.1	4.4	2-11 К04
	5	Ф20 А-Ш L=13710	4	33.81	135.24	БЧ
	6	ХМ-1	45	0.31	13.88	2-11 К11
	7	Ф6 А-I L=650	4	0.14	0.58	БЧ
				ИТОГО:	165.99	

МАРКА	ПОЗ.	МАРКА АРМАТУРНОГО ИЗДЕЛИЯ	КОЛ. ШТ.	МАССА, КГ 1 ШТ.	МАССА, КГ ВСЕГО	ОБОЗНАЧЕНИЕ ДОКУМЕНТА 1.020-1/87
КП-19	1	С-2	3	1.1	3.29	2-11 К01
	2	СКА-3	2	3.37	6.73	2-11 К02
	3	СКА-4	3	2.23	6.7	2-11 К03
	4	МН-2	4	1.1	4.4	2-11 К04
	5	Ф22 А-Ш L=13710	4	40.91	163.64	БЧ
	6	ХМ-1	45	0.31	13.88	2-11 К11
	7	Ф6 А-I L=650	4	0.14	0.58	БЧ
				ИТОГО:	199.23	

УЗЛЫ СМ. 1.020-1/87.2-8 У
ТЕХНИЧЕСКИЕ ТРЕБОВАНИЯ СМ. 1.020-1/87.2-8 ТТ
АРМАТУРА КЛАССОВ А-Ш А-I ПО ГОСТ 5781-82

1-1

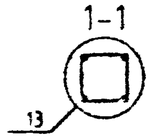

Вх. 32840 л.23

НАЧ.ОТД.	ГОРОШКО		
Н.КОНТР.	СИТНИК		
ГИП	СИТНИК		
ГРОВЕРИЛ	ЛАШУК		
РАЗРАБ.	МОЛОДЦОВА		

1.020-1/87.2-8 К014

КАРКАС ПРОСТРАНСТВЕННЫЙ КП-18,КП-19 СБО ЧНЫЙ ЧЕРТЕЖ

СТАДИЯ	ЛИСТ	ЛИСТОВ
Р		1

КиевЗНИИЭП

МОЛОДЦОВА
ОПЕРАТОР СИСТЕМЫ
САПР КиевЗНИИЭП

ВЗАМ. ИНВ. №
ПОДПИСЬ И ДАТА
ИНВ. № ПОДЛ.

ФОРМАТ А3

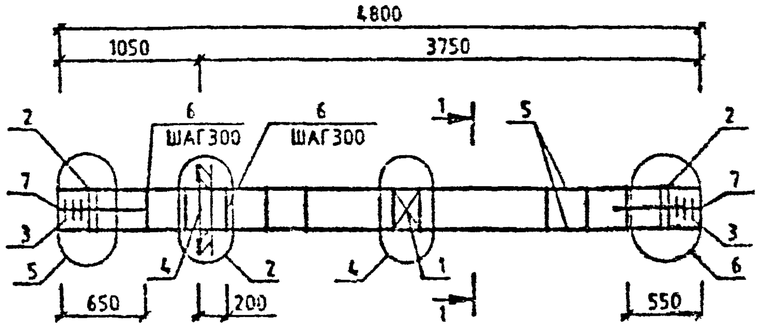

МАРКА	ПОЗ.	МАРКА АРМАТУРНОГО ИЗДЕЛИЯ	КОЛ. ШТ.	МАССА, КГ		ОБОЗНАЧЕНИЕ ДОКУМЕНТА 1.020-1/87.
				1 ШТ.	ВСЕГО	
КП-21	1	С-2	1	1.1	1.1	2-11 К01
	2	СКА-1	4	2.15	8.62	2-11 К02
	3	СКА-2	6	1.43	8.57	2-11 К03
	4	МН-8	1	19.78	19.78	2-11 К08
	5	Ø20 А-Ш L=4800	4	11.84	47.35	БЧ
	6	ХМ-1	13	0.31	4.01	2-11 К11
	7	Ø8 А-I L=650	4	0.14	0.58	БЧ
				ИТОГО:	90.01	

УЗЛЫ СМ. 1.020-1/87.2-8 У
ТЕХНИЧЕСКИЕ ТРЕБОВАНИЯ СМ. 1.020-1/87.2-8 ТТ
АРМАТУРА КЛАССОВ А-Ш, А-I ПО ГОСТ 5781-82

1-1

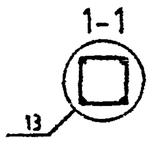

Вх. 32840 л.24

НАЧ.ОТД	ГОРОХОВ		
Н.КОНТР.	СИТНИК		
ГИП	СИТНИК		
ПРОВЕРИЛ	ЛУКАШУК		
РАЗРАБ.	МОЛОДЦОВА		

1.020-1/87.2-8 К016

КАРКАС ПРОСТРАНСТВЕННЫЙ КП-21
СБОРОЧНЫЙ ЧЕРТЕЖ

СТАДИЯ	ЛИСТ	ЛИСТОВ
Р		1

КиевЗНИИЭП

МОЛОДЦОВА
ОПЕРАТОР СИСТЕМЫ
САПР КиевЗНИИЭП

ВЗАМ. ИНВ. № | ПОДПИСЬ И ДАТА | ИНВ. № ПОДЛ.

ФОРМАТ А3

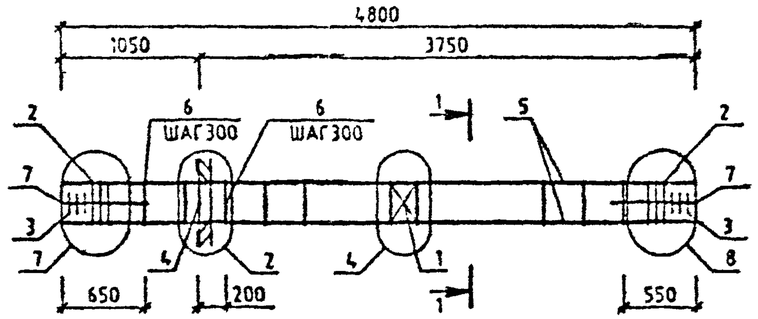

МАРКА	ПОЗ.	МАРКА АРМАТУРНОГО ИЗДЕЛИЯ	КОЛ. ШТ.	МАССА, КГ		ОБОЗНАЧЕНИЕ ДОКУМЕНТА 1.020-1/87.
				1 ШТ.	ВСЕГО	
КП-22	1	С-2	1	1.1	1.1	2-11 К01
	2	СКА-3	6	3.37	20.2	2-11 К02
	3	СКА-4	6	2.23	13.39	2-11 К03
	4	МН-8	1	19.78	19.78	2-11 К08
	5	⌀25 А-Ш L=4800	4	18.5	73.98	БЧ
	6	ХМ-2	13	0.56	7.34	2-11 К11
	7	⌀6 А-I L=650	4	0.14	0.58	БЧ
				ИТОГО:	136.37	

УЗЛЫ СМ. 1.020-1/87.2-8 У
ТЕХНИЧЕСКИЕ ТРЕБОВАНИЯ СМ. 1.020-1/87.2-8 ТТ
АРМАТУРА КЛАССОВ А-Ш, А-I ПО ГОСТ 5781-82

1-1

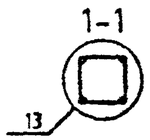

Вх. 32840 л.25

НАЧОТД.	ГОРОХОВ		
Н.КОНТР.	СИТНИК		
ГИП	СИТНИК		
ПРОВЕРИЛ	ЛУКАШУК		
РАЗРАБ.	МОЛОДЦОВА		

1.020-1/87.2-8 К017

КАРКАС ПРОСТРАНСТВЕННЫЙ КП-22
СБОРОЧНЫЙ ЧЕРТЕЖ

СТАДИЯ	ЛИСТ	ЛИСТОВ
Р		1

КиевЗНИИЭП

МОЛОДЦОВА
ОПЕРАТОР СИСТЕМЫ
САПР КиевЗНИИЭП

ВЗАМ. ИНВ. №
ПОДПИСЬ И ДАТА
ИНВ. № ПОДЛ.

ФОРМАТ А3

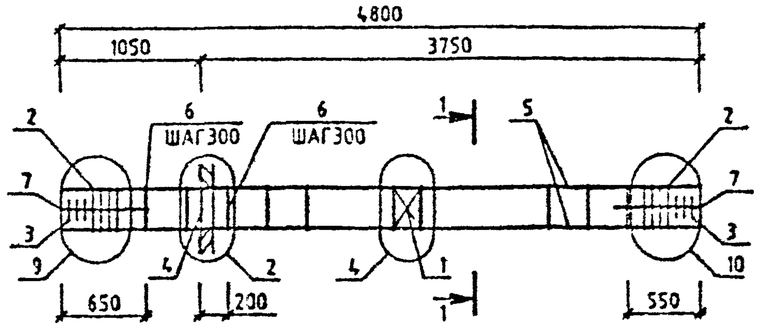

МАРКА	ПОЗ.	МАРКА АРМАТУРНОГО ИЗДЕЛИЯ	КОЛ. ШТ.	МАССА, КГ		ОБОЗНАЧЕНИЕ ДОКУМЕНТА 1.020-1/87.
				1 ШТ.	ВСЕГО	
КП-23	1	С-2	1	1.1	1.1	2-11 К01
	2	СКА-3	8	3.37	26.93	2-11 К02
	3	СКА-4	6	2.23	13.39	2-11 К03
	4	МН-8	1	19.78	19.78	2-11 К08
	5	Ф32 А-Ш L=4800	4	30.3	121.22	БЧ
	6	ХМ-2	13	0.56	7.34	2-11 К11
	7	Ф6 А-I L=650	4	0.14	0.58	БЧ
				ИТОГО:	190.33	

УЗЛЫ СМ. 1.020-1/87.2-8 У
ТЕХНИЧЕСКИЕ ТРЕБОВАНИЯ СМ. 1.020-1/87.2-8 ТТ
АРМАТУРА КЛАССОВ А-Ш, А-I ПО ГОСТ 5781-82

1-1

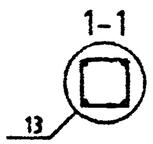

Вх. 32840 л.26

НАЧ.ОТД.	ГОРОХОВ		
Н.КОНТР.	СИТНИК		
ГИП	СИТНИК		
ПРОВЕРИЛ	ГРАЖДЯК		
РАЗРАБ.	МОЛОДЦОВА		

1.020-1/87.2-8 К018

КАРКАС ПРОСТРАНСТВЕННЫЙ КП-23 СБОРОЧНЫЙ ЧЕРТЕЖ

СТАДИЯ	ЛИСТ	ЛИСТОВ
Р		1

КиевЗНИИЭП

ФОРМАТ А3

МОЛОДЦОВА
ОПЕРАТОР СИСТЕМЫ
САПР КиевЗНИИЭП

ВЗАМ. ИНВ.№
ПОДПИСЬ И ДАТА
ИНВ.№ ПОДЛ.

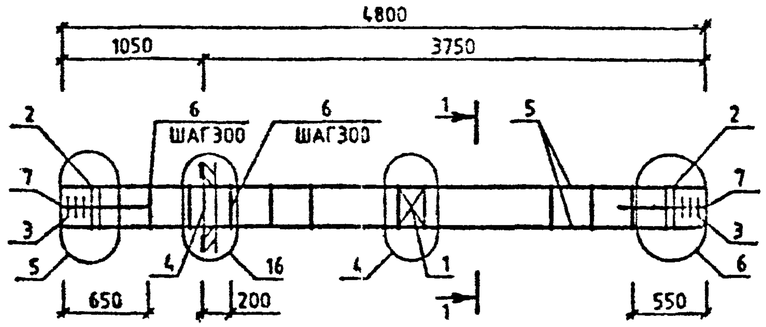

МАРКА	ПОЗ.	МАРКА АРМАТУРНОГО ИЗДЕЛИЯ	КОЛ. ШТ.	МАССА, КГ		ОБОЗНАЧЕНИЕ ДОКУМЕНТА 1.020-1/87.
				1 ШТ.	ВСЕГО	
КП-24	1	С-2	1	1.1	1.1	2-11 К01
	2	СКА-1	4	2.15	8.62	2-11 К02
	3	СКА-2	6	1.43	8.57	2-11 К03
	4	МН-12	1	34.9	34.9	2-11 К10
	5	Ф20 А-Ш L=4800	4	11.84	47.35	ГОСТ
	6	ХМ-1	13	0.31	4.01	2-11 К11
	7	Ф6 А-I L=650	4	0.14	0.58	ГОСТ
				ИТОГО: 105.12		

УЗЛЫ СМ. 1.020-1/87.2-8 У
ТЕХНИЧЕСКИЕ ТРЕБОВАНИЯ СМ. 1.020-1/87.2-8 ТТ
АРМАТУРА КЛАССОВ А-Ш, А-I ПО ГОСТ 5781-82

1-1

Вх. 32840 л.27

НАЧ.ОТД	ГОРОХОВ		1.020-1/87.2-8 К019
Н.КОНТР.	СИТНИК		КАРКАС ПРОСТРАНСТВЕННЫЙ КП-24 СБОРОЧНЫЙ ЧЕРТЕЖ
ГИП	СИТНИК		
ПРОВЕРИЛ	ЛУКАШУК		
РАЗРАБ.	МОЛОДЦОВА		

СТАДИЯ	ЛИСТ	ЛИСТОВ
Р		1

КиевЗНИИЭП

ФОРМАТ А3

МОЛОДЦОВА
ОПЕРАТОР СИСТЕМЫ
САПР КиевЗНИИЭП

ВЗАМ. ИНВ. №
ПОДПИСЬ И ДАТА
ИНВ. № ПОДЛ.

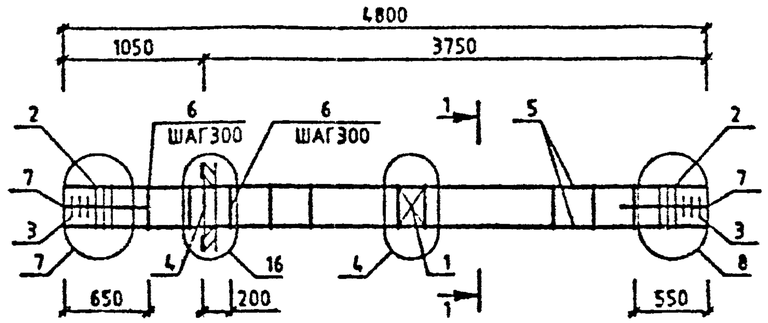

МАРКА	ПОЗ.	МАРКА АРМАТУРНОГО ИЗДЕЛИЯ	КОЛ. ШТ.	МАССА, КГ		ОБОЗНАЧЕНИЕ ДОКУМЕНТА 1.020-1/87.
				1 ШТ.	ВСЕГО	
КП-25	1	С-2	1	1.1	1.1	2-11 К01
	2	СКА-3	6	3.37	20.2	2-11 К02
	3	СКА-4	6	2.23	13.39	2-11 К03
	4	МН-12	1	34.9	34.9	2-11 К10
	5	Ф25 А-Ш L=4800	4	18.5	73.98	БЧ
	6	ХМ-2	13	0.56	7.34	2-11 К11
	7	Ф6 А-I L=650	4	0.14	0.58	БЧ
				ИТОГО:	151.48	

УЗЛЫ СМ. 1.020-1/87.2-8 У
ТЕХНИЧЕСКИЕ ТРЕБОВАНИЯ СМ. 1.020-1/87.2-8 ТТ
АРМАТУРА КЛАССОВ А-Ш, А-I ПО ГОСТ 5781-82

1-1

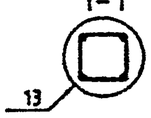

Вх.32840 л.28

НАЧ.ОТД	ГОРОХОВ		
Н.КОНТР.	СИТНИК		
ГИП	СИТНИК		
ПРОВЕРИЛ	ЛУКАШУК		
РАЗРАБ.	МОЛОДЦОВА		

1.020-1/87.2-8 К020

КАРКАС ПРОСТРАНСТВЕННЫЙ КП-25 СБОРОЧНЫЙ ЧЕРТЕЖ

СТАДИЯ	ЛИСТ	ЛИСТОВ
Р		1

КиевЗНИИЭП

ФОРМАТ А3

МОЛОДЦОВА
СПЕЦИАЛИСТ СИСТЕМЫ
САПР КиевЗНИИЭП

ВЗАМ. ИНВ.№
ПОДПИСЬ И ДАТА
ИНВ.№ ПОДЛ.

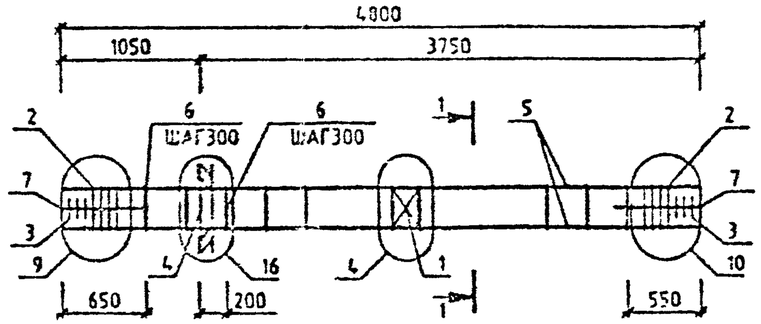

МАРКА	ПОЗ.	МАРКА АРМАТУРНОГО ИЗДЕЛИЯ	КОЛ. ШТ.	МАССА, КГ		ОБОЗНАЧЕНИЕ ДОКУМЕНТА 1.020-1/87.
				1 ШТ.	ВСЕГО	
КП-26	1	С-2	1	1.1	1.1	2-11 К01
	2	СКА-3	8	3.37	26.93	2-11 К02
	3	СКА-4	6	2.23	13.39	2-11 К03
	4	МН-12	1	34.9	34.9	2-11 К10
	5	⌀32 А-Ш L=4800	4	30.3	121.22	БЧ
	6	ХМ-2	13	0.56	7.34	2-11 К11
	7	⌀6 А-I L=650	4	0.14	0.58	БЧ
				ИТОГО: 205.45		

УЗЛЫ СМ. 1.020-1/87.2-8 У
ТЕХНИЧЕСКИЕ ТРЕБОВАНИЯ СМ. 1.020-1/87.2-8 ТТ
АРМАТУРА КЛАССОВ А-Ш, А-I ПО ГОСТ 5781-82

1-1

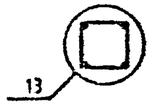

Вх.32840 1.29

НАЧОТД	ГОРОХОВ		1.020-1/87.2-8 К021	
НАЧОТР	СИТНИК		КАРКАС ПРОСТРАНСТВЕННЫЙ КП-26 СБОРОЧНЫЙ ЧЕРТЕЖ	СТАДИЯ: Р; ЛИСТ; ЛИСТОВ: 1
ГИП	СИТНИК			КиевЗНИИЭП
ПРОВЕРИЛ	ГАЛАЩУК			
РАЗРАБ.	МОЛОДЦОВА			

МОЛОДЦОВА
ОПЕРАТОР СИСТЕМЫ
САПР КиевЗНИИЭП

ВЗАМ. ИНВ. №
ПОДПИСЬ И ДАТА
ИНВ. № ПОДЛ.

ФОРМАТ А3

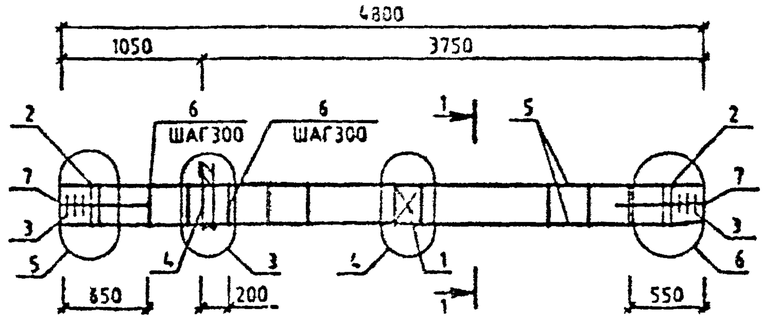

МАРКА	ПОЗ.	МАРКА АРМАТУРНОГО ИЗДЕЛИЯ	КОЛ. ШТ.	МАССА, КГ		ОБОЗНАЧЕНИЕ ДОКУМЕНТА 1.020-1/87
				1 ШТ.	ВСЕГО	
КП-27	1	С-2	1	1.1	1.1	2-11 К01
	2	СКА-1	4	2.15	8.62	2-11 К02
	3	СКА-2	8	1.43	8.57	2-11 К03
	4	МН-7	1	12.95	12.95	2-11 К07
	5	⌀20 А-Ш L=4800	4	11.84	47.35	ГОСТ
	6	ХМ-1	13	0.31	4.01	2-11 К11
	7	⌀6 А-I L=850	4	0.14	0.58	ГОСТ
				ИТОГО: 83.18		

УЗЛЫ СМ. 1.020-1/87.2-8 У
ТЕХНИЧЕСКИЕ ТРЕБОВАНИЯ СМ. 1.020-1/87.2-8 ТТ
АРМАТУРА КЛАССОВ А-Ш, А-I ПО ГОСТ 5781-82

1-1

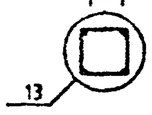

Вх. 32840 л.30

НАЧОТД	ГОРЕХОВ		1.020-1/87.2-8 К022	
Н.КОНТР.	СИТНИК		КАРКАС ПРОСТРАНСТВЕННЫЙ КП-27 СБОРОЧНЫЙ ЧЕРТЕЖ	СТАДИЯ: Р; ЛИСТ: ; ЛИСТОВ: 1
ГИП	СИТНИК			КиевЗНИИЭП
ПРОВЕРИЛ	ЛУКАШУК			
РАЗРАБ.	МОЛОДЦОВА			

САПР КиевЗНИИЭП
ОПЕРАТОР СИСТЕМЫ МОЛОДЦОВА
ВЗАМ. ИНВ № | ПОДПИСЬ И ДАТА | ИНВ № ПОДЛ.

ФОРМАТ А3

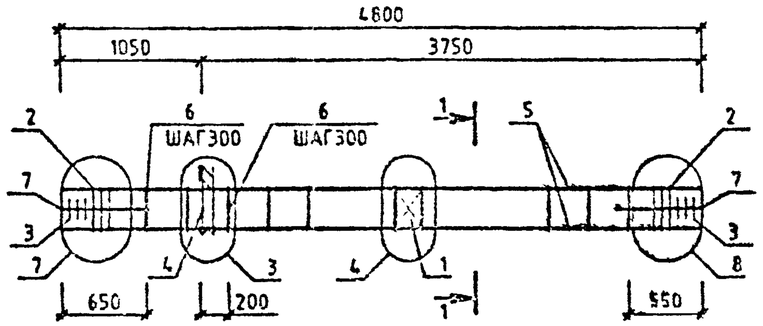

МАРКА	ПОЗ	МАРКА АРМАТУРНОГО ИЗДЕЛИЯ	КОЛ. ШТ.	МАССА, КГ		ОБОЗНАЧЕНИЕ ДОКУМЕНТА 1.020-1/87.
				1 ШТ.	ВСЕГО	
КП-28	1	С-2	1	1.1	1.1	2-11 К01
	2	СКА-3	6	3.37	20.2	2-11 К02
	3	СКА-4	6	2.23	13.39	2-11 К03
	4	МН-7	1	12.95	12.95	2-11 К07
	5	Ф25 А-Ш L=4800	4	18.5	73.98	БЧ
	6	ХМ-2	13	0.56	7.34	2-11 К11
	7	Ф6 А-I L=650	4	0.14	0.58	БЧ
				ИТОГО: 129.54		

УЗЛЫ СМ. 1.020-1/87.2-8 У
ТЕХНИЧЕСКИЕ ТРЕБОВАНИЯ СМ. 1.020-1/87.2-8 ТТ
АРМАТУРА КЛАССОВ А-Ш, А-I ПО ГОСТ 5781-82

1-1

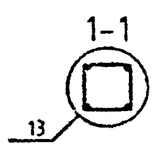

НАЧ.ОТД	ГОРОХОВ	
Н.КОНТР	СИТНИК	
ГИП	СИТНИК	
ПРОВЕРИЛ	ЛУКАШУК	
РАЗРАБ.	МОЛОДЦОВА	

1.020-1/87.2-8 К023

КАРКАС ПРОСТРАНСТВЕННЫЙ КП-28 СБОРОЧНЫЙ ЧЕРТЕЖ

СТАДИЯ	ЛИСТ	ЛИСТОВ
Р		1

КиевЗНИИЭП

ФОРМАТ А3

ИНВ.№ ПОДЛ. | ПОДПИСЬ И ДАТА | ВЗАМ. ИНВ.№

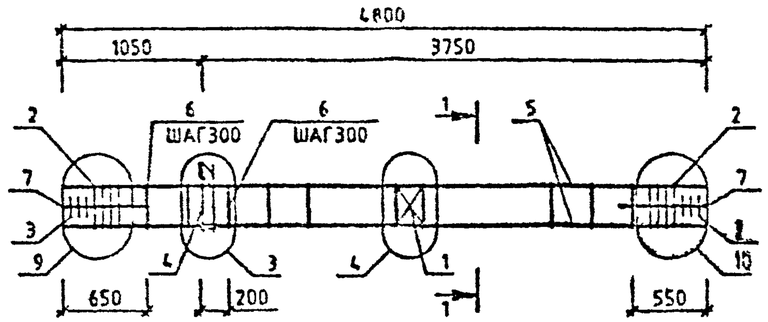

МАРКА	ПОЗ.	МАРКА АРМАТУРНОГО ИЗДЕЛИЯ	КОЛ. ШТ.	МАССА, КГ		ОБОЗНАЧЕНИЕ ДОКУМЕНТА 1.020-1/87.
				1 ШТ.	ВСЕГО	
КП-29	1	С-2	1	1.1	1.1	2-11 К01
	2	СКА-3	8	3.37	26.93	2-11 К02
	3	СКА-4	6	2.23	13.39	2-11 К03
	4	МН-7	1	12.95	12.95	2-11 К07
	5	⌀32 А-Ш L=4000	4	30.3	121.22	БЧ
	6	ХМ-2	13	0.56	7.34	2-11 К11
	7	⌀6 А-I L=650	4	0.14	0.58	БЧ
				ИТОГО: 183.5		

УЗЛЫ СМ. 1.020-1/87.2-8 У
ТЕХНИЧЕСКИЕ ТРЕБОВАНИЯ СМ. 1.020-1/87.2-8 ТТ
АРМАТУРА КЛАССОВ А-Ш, А-I ПО ГОСТ 5781-82

1-1

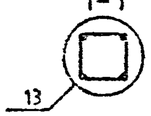

Вх. 32840 л.32

НАЧ.ОТД.	ГОЛОВОВ		1.020-1/87.2-8 К024	
Н.КОНТР.	СИТНИК		КАРКАС ПРОСТРАНСТВЕННЫЙ КП-29 СБОРОЧНЫЙ ЧЕРТЕЖ	СТАДИЯ: Р; ЛИСТ: ; ЛИСТОВ: 1
ГИП	СИТНИК			КиевЗНИИЭП
ПРОВЕРИЛ	ЛУКАШ			
РАЗРАБ.	МОЛОД			

МОЛОДЦОВА
ОПЕРАТОР СИСТЕМЫ
САПР КиевЗНИИЭП

ВЗАМ. ИНВ.№ | ПОДПИСЬ И ДАТА | ИНВ.№ ПОДЛ.

ФОРМАТ А3

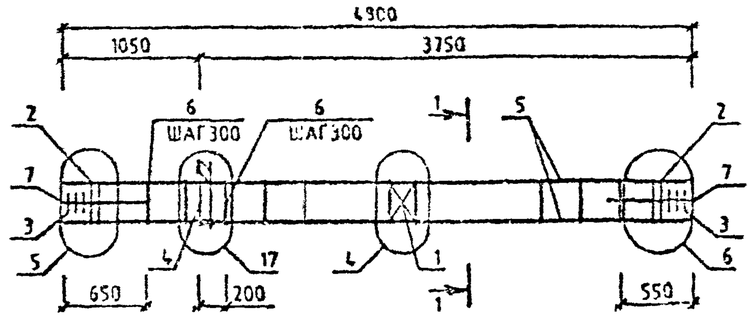

МАРКА	ПОЗ	МАРКА АРМАТУРНОГО ИЗДЕЛИЯ	КОЛ. ШТ.	МАССА, КГ		ОБОЗНАЧЕНИЕ ДОКУМЕНТА 1.020-1/87.
				1 ШТ.	ВСЕГО	
КП-30	1	С-2	1	1.1	1.1	2-11 К01
	2	СКА-1	4	2.15	8.62	2-11 К02
	3	СКА-2	6	1.43	8.57	2-11 К03
	4	МН-11	1	25.23	25.23	2-11 К09
	5	Ø20 А-Ш L=4800	4	11.84	47.35	БЧ
	6	ХМ-1	13	0.31	4.01	2-11 К11
	7	Ø6 А-I L=650	4	0.14	0.58	БЧ
				ИТОГО: 95.46		

УЗЛЫ СМ. 1.020-1/87.2-8 У
ТЕХНИЧЕСКИЕ ТРЕБОВАНИЯ СМ. 1.020-1/87.2-8 ТТ
АРМАТУРА КЛАССОВ А-Ш, А-I ПО ГОСТ 5781-82

1-1

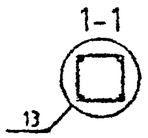

Вх. 32840 л.33

НАЧ.ОТД.	ГОРОХОВ		1.020-1/87.2-8 К025	
Н.КОНТР.	СИТНИК		КАРКАС ПРОСТРАНСТВЕННЫЙ КП-30 СБОРОЧНЫЙ ЧЕРТЕЖ	СТАДИЯ: Р; ЛИСТ: ; ЛИСТОВ: 1
ГИП	СИТНИК			КиевЗНИИЭП
ПРОВЕРИЛ	ЛУКАШУК			
РАЗРАБ.	МОЛОДЦОВА			

ФОРМАТ А3

МОЛОДЦОВА
ОПЕРАТОР СИСТЕМЫ
САПР КиевЗНИИЭП

ВЗАМ. ИНВ.№
ПОДПИСЬ И ДАТА
ИНВ.№ ПОДЛ.

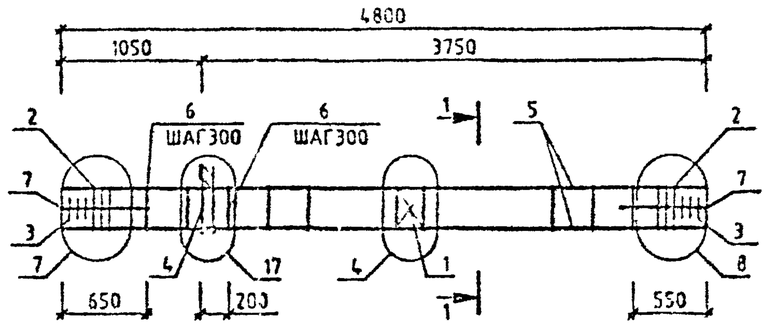

МАРКА	ПОЗ.	МАРКА АРМАТУРНОГО ИЗДЕЛИЯ	КОЛ. ШТ.	МАССА, КГ		ОБОЗНАЧЕНИЕ ДОКУМЕНТА 1.020-1/87
				1 ШТ.	ВСЕГО	
КП-31	1	С-2	1	1.1	1.1	2-11 К01
	2	СКА-3	6	3.37	20.2	2-11 К02
	3	СКА-4	8	2.23	13.39	2-11 К03
	4	МН-11	1	25.23	25.23	2-11 К09
	5	⌀25 А-Ш L=4800	4	18.5	73.98	64
	6	ХМ-2	13	0.56	7.34	2-11 К11
	7	⌀6 А-I L=650	4	0.14	0.58	64
				ИТОГО: 141.82		

УЗЛЫ СМ. 1.020-1/87.2-8 У
ТЕХНИЧЕСКИЕ ТРЕБОВАНИЯ СМ. 1.020-1/87.2-8 ТТ
АРМАТУРА КЛАССОВ А-Ш, А-I ПО ГОСТ 5781-82

1-1

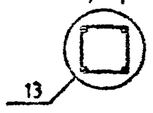

Вх. 32840 л. 34

НАЧОТД	ГОРОХОВ		1.020-1/87.2-8 К026	
Н.КОНТР	СИТНИК		КАРКАС ПРОСТРАНСТВЕННЫЙ КП-31 СБОРОЧНЫЙ ЧЕРТЕЖ	СТАДИЯ Р / ЛИСТ / ЛИСТОВ 1
ГИП	СИТНИК			КиевЗНИИЭП
ПРОВЕРИЛ	ЛЫСЫЙ			
РАЗРАБ.	МОЛОДЦОВА			

МОЛОДЦОВА
ОПЕРАТОР СИСТЕМЫ
САПР КиевЗНИИЭП

ПОДПИСЬ И ДАТА | ВЗАМ. ИНВ.№
ИНВ.№ ПОДЛ.

ФОРМАТ А3

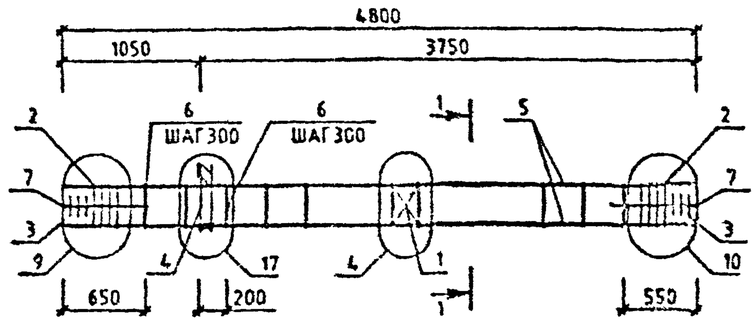

МАРКА	ПОЗ.	МАРКА АРМАТУРНОГО ИЗДЕЛИЯ	КОЛ. ШТ.	МАССА, КГ		ОБОЗНАЧЕНИЕ ДОКУМЕНТА 1.020-1/87
				1 ШТ.	ВСЕГО	
КП-32	1	С-2	1	1.1	1.1	2-11 К01
	2	СКА-3	8	3.37	26.93	2-11 К02
	3	СКА-4	6	2.23	13.38	2-11 К03
	4	МН-11	1	25.23	25.23	2-11 К09
	5	⌀32 А-Ш L=4800	4	30.3	121.22	БЧ
	6	ХМ-2	3	0.56	7.34	2-11 К11
	7	⌀6 А-I L=650	4	0.14	0.58	БЧ
				ИТОГО:	195.78	

УЗЛЫ 1.020-1/87.2-8 У
ТЕ ЕБОВАНИЯ СМ. 1.020-1/87.2-8 ТТ
АРМАТУРА КЛАССОВ А-Ш, А-I ПО ГОСТ 5781-82

1-1

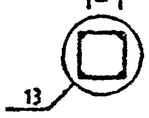

Вх 32840 л.35

1.020-1/87.2-8 К027

НАЧ.ОТД	ГОРОХОВ		КАРКАС ПРОСТРАНСТВЕННЫЙ КП-32 СБОРОЧНЫЙ ЧЕРТЕЖ
Н.КОНТР.	СИТНИК		
ГИП	СИТНИК		
ПРОВЕРИЛ	ЛУКАШУК		
РАЗРАБ.	МОЛОДЦОВА		

СТАДИЯ	ЛИСТ	ЛИСТОВ
Р		1

КиевЗНИИЭП

МОЛОДЦОВА
СИСТЕМЫ
САПР ЗНИИЭП

ИНВ.№ ПОДЛ | ПОДПИСЬ И ДАТА | ВЗАМ. ИНВ.№

ФОРМАТ А3

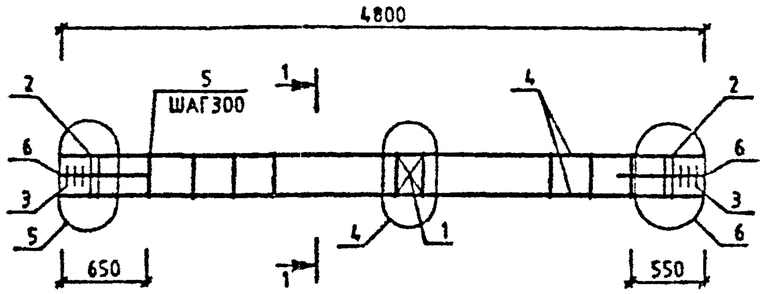

МАРКА	ПОЗ.	МАРКА АРМАТУРНОГО ИЗДЕЛИЯ	КОЛ. ШТ.	МАССА, КГ		ОБОЗНАЧЕНИЕ ДОКУМЕНТА 1.020-1/87.
				1 ШТ.	ВСЕГО	
КП-33	1	С-2	1	1.1	1.1	2-11 К01
	2	СКА-1	4	2.15	8.62	2-11 К02
	3	СКА-2	6	1.43	8.57	2-11 К03
	4	Ф20 А-Ш L=4800	4	11.84	47.35	6Ч
	5	ХМ-1	13	0.31	4.01	2-11 К11
	6	Ф6 А-I L=650	4	0.14	0.58	6Ч
				ИТОГО: 70.22		

УЗЛЫ СМ. 1.020-1/87.2-8 У
ТЕХНИЧЕСКИЕ ТРЕБОВАНИЯ СМ. 1.020-1/87.2-8 ТТ
АРМАТУРА КЛАССОВ А-Ш, А-I ПО ГОСТ 5781-82

1-1

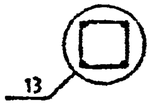

Вх 32840 л.36

НАЧ.ОТД	ГОРОХОВ		
Н.КОНТР	СИТНИК		
ГИП	СИТНИК		
ПРОВЕРИЛ	ЛУКАШУК		
РАЗРАБ.	МОЛОДЦОВА		

1.020-1/87.2-8 К028

КАРКАС ПРОСТРАНСТВЕННЫЙ КП-33
СБОРОЧНЫЙ ЧЕРТЕЖ

СТАДИЯ	ЛИСТ	ЛИСТОВ
Р		1

КиевЗНИИЭП

ФОРМАТ А3

МОЛОДЦОВА
ОПЕРАТОР СИСТЕМЫ
САПР КиевЗНИИЭП

ВЗАМ. ИНВ. №
ПОДПИСЬ И ДАТА
ИНВ. № ПОДЛ.

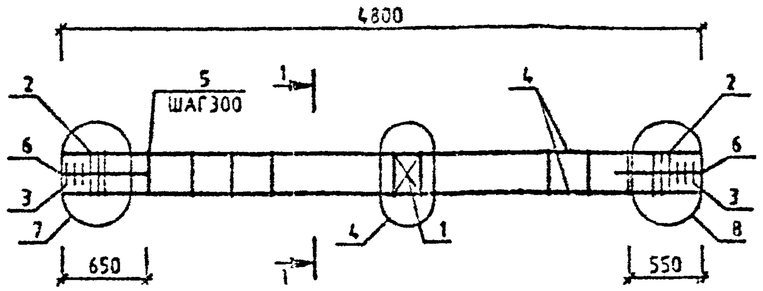

МАРКА	ПОЗ.	МАРКА АРМАТУРНОГО ИЗДЕЛИЯ	КОЛ. ШТ.	МАССА, КГ		ОБОЗНАЧЕНИЕ ДОКУМЕНТА 1.020-1/87.
				1 ШТ.	ВСЕГО	
КП-34	1	С-2	1	1.1	1.1	2-11 К01
	2	СКА-3	6	3.37	20.2	2-11 К02
	3	СКА-4	6	2.23	13.39	2-11 К03
	4	Ø25 А-Ш L=4800	4	18.5	73.98	БЧ
	5	ХМ-2	13	0.56	7.34	2-11 К11
	6	Ø6 А-I L=650	4	0.14	0.58	БЧ
				ИТОГО:	116.58	

УЗЛЫ СМ. 1.020-1/87.2-8 У
ТЕХНИЧЕСКИЕ ТРЕБОВАНИЯ СМ. 1.020-1/87.2-8 ТТ
АРМАТУРА КЛАССОВ А-Ш, А-I ПО ГОСТ 5781-82

1-1

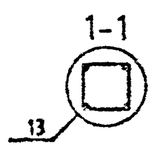

Вх. 32840 л. 37

НАЧОТД			1.020-1/87.2-8 К029
Н.КОНТР.			КАРКАС ПРОСТРАНСТВЕННЫЙ КП-34 СБОРОЧНЫЙ ЧЕРТЕЖ
ГИП			СТАДИЯ: Р; ЛИСТ: ; ЛИСТОВ: 1
ПРОВЕРИЛ			КиевЗНИИЭП
РАЗРАБ.			

МОЛОДЦОВА
ОПЕРАТОР СИСТЕМЫ
САПР КиевЗНИИЭП

ВЗАМ. ИНВ.№
ПОДПИСЬ И ДАТА
ИНВ.№ ПОДЛ.

ФОРМАТ А3

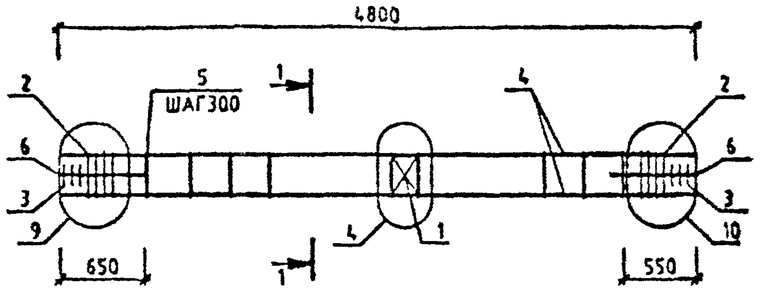

МАРКА	ПОЗ.	МАРКА АРМАТУРНОГО ИЗДЕЛИЯ	КОЛ. ШТ.	МАССА, КГ		ОБОЗНАЧЕНИЕ ДОКУМЕНТА 1.020-1/87.
				1 ШТ.	ВСЕГО	
КП-35	1	С-2	1	1.1	1.1	2-11 К01
	2	СКА-3	8	3.37	26.93	2-11 К02
	3	СКА-4	6	2.23	13.39	2-11 К03
	4	⌀32 А-Ш L=4800	4	30.3	121.22	БЧ
	5	ХМ-2	13	0.56	7.34	2-11 К11
	6	⌀6 А-I L=650	4	0.14	0.58	БЧ
				ИТОГО:	170.55	

УЗЛЫ СМ. 1.020-1/87.2-8 У
ТЕХНИЧЕСКИЕ ТРЕБОВАНИЯ СМ. 1.020-1/87.2-8 ТТ
АРМАТУРА КЛАССОВ А-Ш, А-I ПО ГОСТ 5781-82

1-1

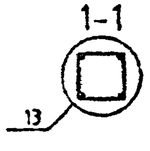

Вх. 32840 л.38

НАЧ.ОТД.	ГОРОХОВ		
Н.КОНТР.	СИТНИК		
ГИП	СИТНИК		
ПРОВЕРИЛ	ПИКАЛОВА		
РАЗРАБ.	ГОЛОВЦОВА		

1.020-1/87.2-8 К030

КАРКАС ПРОСТРАНСТВЕННЫЙ КП-35 СБОРОЧНЫЙ ЧЕРТЕЖ

СТАДИЯ	ЛИСТ	ЛИСТОВ
Р		1

КиевЗНИИЭП

ФОРМАТ А3

ГОЛОВЦОВА
ОПЕРАТОР СИСТЕМЫ
САПР КиевЗНИИЭП

ВЗАМ. ИНВ.№
ПОДПИСЬ И ДАТА
ИНВ.№ ПОДЛ.

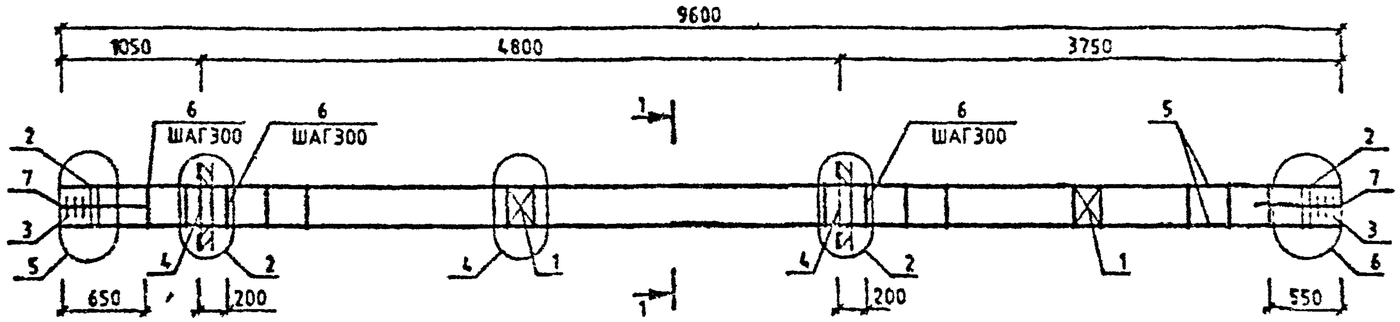

МАРКА	ПОЗ.	МАРКА АРМАТУРНОГО ИЗДЕЛИЯ	КОЛ. ШТ.	МАССА, КГ		ОБОЗНАЧЕНИЕ ДОКУМЕНТА 1.020-1/87.
				1 ШТ.	ВСЕГО	
КП-36	1	С-2	2	1.1	2.19	2-11 К01
	2	СКА-1	4	2.15	8.62	2-11 К02
	3	СКА-2	6	1.43	8.57	2-11 К03
	4	МН-8	2	19.78	39.57	2-11 К08
	5	⌀20 А-Ш L=9600	4	23.68	94.7	БЧ
	6	ХМ-1	29	0.31	8.95	2-11 К11
	7	⌀6 А-I L=650	8	0.14	1.15	БЧ
				ИТОГО:	163.75	

УЗЛЫ СМ. 1.020-1/87.2-8 У
ТЕХНИЧЕСКИЕ ТРЕБОВАНИЯ СМ. 1.020-1/87.2-8 ТТ
АРМАТУРА КЛАССОВ А-Ш, А-I ПО ГОСТ 5781-82

1-1

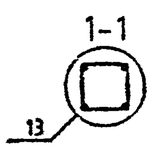

Вх. 32840 л. 39

НАЧ.ОТД	ГОРОХОВ		
Н.КОНТР.	СИТНИК		
ГИП	СИТНИК		
ПРОВЕРИЛ	ЛУКАШУК		
РАЗРАБ.	МОЛОДЦОВА		

1.020-1/87.2-8 К031

КАРКАС ПРОСТРАНСТВЕННЫЙ КП-36
СБОРОЧНЫЙ ЧЕРТЕЖ

СТАДИЯ	ЛИСТ	ЛИСТОВ
Р		1

КиевЗНИИЭП

МОЛОДЦОВА
ОПЕРАТОР СИСТЕМЫ
САПР КиевЗНИИЭП

ВЗАМ. ИНВ. № | ПОДПИСЬ И ДАТА | ИНВ. № ПОДЛ.

ФОРМАТ А3

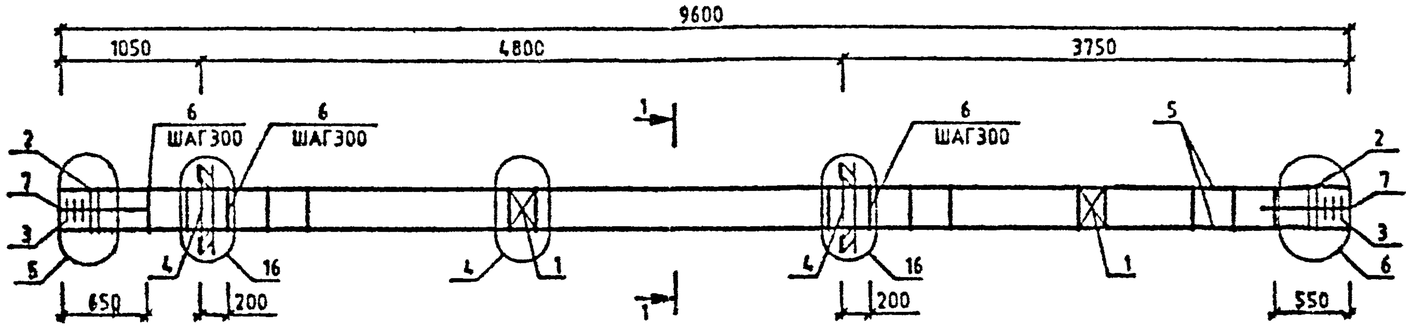

МАРКА	ПОЗ.	МАРКА АРМАТУРНОГО ИЗДЕЛИЯ	КОЛ. ШТ.	МАССА, КГ		ОБОЗНАЧЕНИЕ ДОКУМЕНТА 1.020-1/87.
				1 ШТ.	ВСЕГО	
КП-37	1	С-2	2	1.1	2.19	2-11 К01
	2	СКА-3	4	3.37	13.47	2-11 К02
	3	СКА-4	6	2.23	13.39	2-11 К03
	4	МН-12	2	34.9	69.8	2-11 К10
	5	⌀22 А-Ш L=9600	4	28.65	114.59	БЧ
	6	ХМ-1	29	0.31	8.95	2-11 К11
	7	⌀6 А-I L=650	8	0.14	1.15	БЧ
				ИТОГО:	223.54	

УЗЛЫ СМ. 1.020-1/87.2-8 У
ТЕХНИЧЕСКИЕ ТРЕБОВАНИЯ СМ 1.020-1/87.2-8 ТТ
АРМАТУРА КЛАССОВ А-Ш, А-I ПО ГОСТ 5781-82

1-1

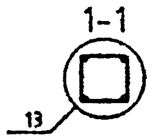

Вх. 32849 л.40

НАЧ.ОТД.	ГОРОХОВ		
Н.КОНТР.	СИТНИК		
ГИП	СИТНИК		
ПРОВЕРИЛ	ЛУКАШУК		
РАЗРАБ.	МОЛОДЦОВА		

1.020-1/87.2-8 К032

КАРКАС ПРОСТРАНСТВЕННЫЙ КП-37
СБОРОЧНЫЙ ЧЕРТЕЖ

СТАДИЯ	ЛИСТ	ЛИСТОВ
Р		1

КиевЗНИИЭП

ФОРМАТ А3

МОЛОДЦОВА
ОПЕРАТОР СИСТЕМЫ
САПР КиевЗНИИЭП

ВЗАМ. ИНВ. №
ПОДПИСЬ И ДАТА
ИНВ. № ПОДЛ.

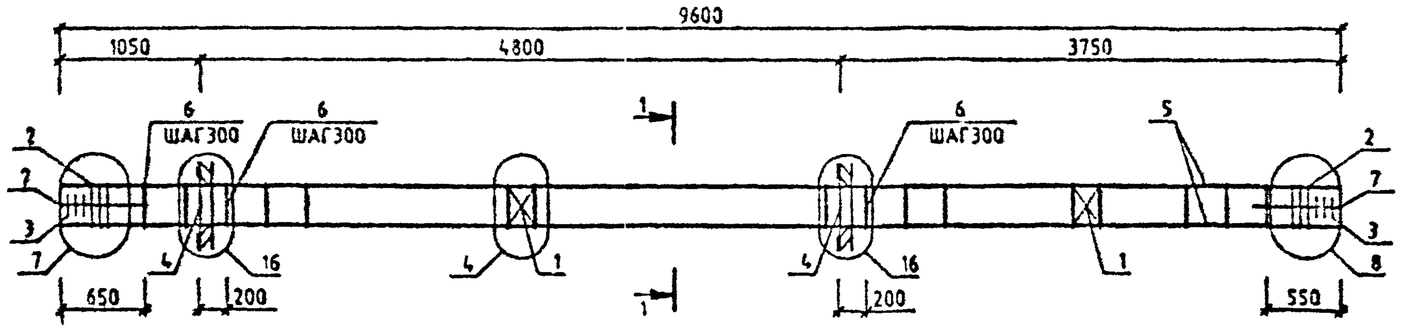

МАРКА	ПОЗ.	МАРКА АРМАТУРНОГО ИЗДЕЛИЯ	КОЛ. ШТ.	МАССА, КГ		ОБОЗНАЧЕНИЕ ДОКУМЕНТА 1.020-1/87.
				1 ШТ.	ВСЕГО	
КП-38	1	С-2	2	1.1	2.19	2-11 К01
	2	СКА-3	6	3.37	20.2	2-11 К02
	3	СКА-4	6	2.23	13.39	2-11 К03
	4	МН-12	2	34.9	69.8	2-11 К10
	5	Ф28 А-Ш L=9600	4	46.4	185.61	БЧ
	6	ХМ-2	29	0.56	16.36	2-11 К11
	7	Ф6 А-I L=650	8	0.14	1.15	БЧ
				ИТОГО: 308.71		

УЗЛЫ СМ. 1.020-1/87.2-8 У
ТЕХНИЧЕСКИЕ ТРЕБОВАНИЯ СМ. 1.020-1/87.2-8 ТТ
АРМАТУРА КЛАССОВ А-Ш, А-I ПО ГОСТ 5781-82

1-1

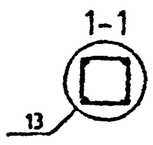

Вх. 32840 л.41

НАЧ.ОТД.	ГОРОХОВ		
Н.КОНТР.	СИТНИК		
ГИП	СИТНИК		
ПРОВЕРИЛ	ЛУКАШУК		
РАЗРАБ.	МОЛОДЦОВА		

1.020-1/87.2-8 К033

КАРКАС ПРОСТРАНСТВЕННЫЙ КП-38 СБОРОЧНЫЙ ЧЕРТЕЖ

СТАДИЯ	ЛИСТ	ЛИСТОВ
Р		1

КиевЗНИИЭП

ФОРМАТ А3

МОЛОДЦОВА
ОПЕРАТОР СИСТЕМЫ
САПР КиевЗНИИЭП

ВЗАМ. ИНВ.№
ПОДПИСЬ И ДАТА
ИНВ.№ ПОДЛ.

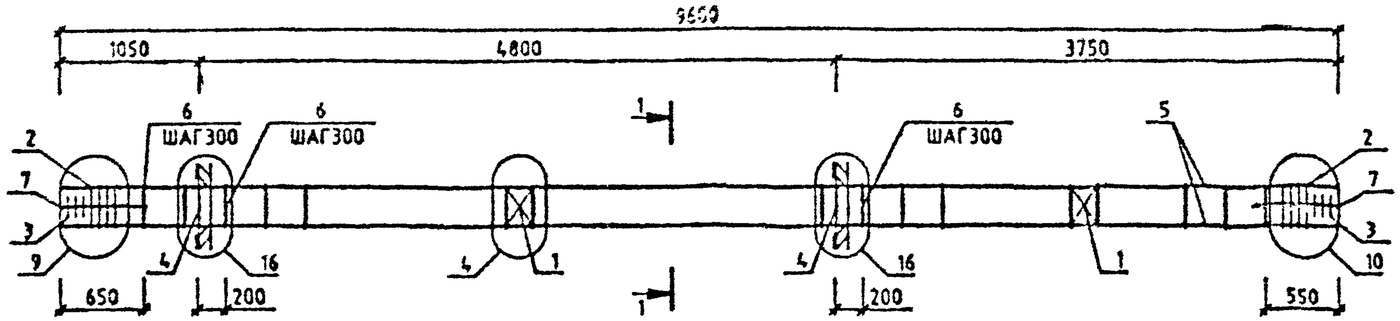

МАРКА	ПОЗ.	МАРКА АРМАТУРНОГО ИЗДЕЛИЯ	КОЛ. ШТ.	МАССА, КГ		ОБОЗНАЧЕНИЕ ДОКУМЕНТА 1.020-1/87.
				1 ШТ.	ВСЕГО	
КП-39	1	С-2	2	1.1	2.19	2-11 К01
	2	СКА-3	8	3.37	26.93	2-11 К02
	3	СКА-4	6	2.23	13.39	2-11 К03
	4	МН-12	2	34.9	69.8	2-11 К10
	5	Ø32 А-Ш L=9600	4	60.61	242.43	БЧ
	6	ХМ-2	29	0.56	16.36	2-11 К11
	7	Ø6 А-I L=650	8	0.14	1.15	БЧ
				ИТОГО:	372.26	

УЗЛЫ СМ. 1.020-1/87.2-8 У
ТЕХНИЧЕСКИЕ ТРЕБОВАНИЯ СМ. 1.020-1/87.2-8 ТТ
АРМАТУРА КЛАССОВ А-Ш, А-I ПО ГОСТ 5781-82

1-1

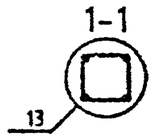

Вх. 32840 л.42

НАЧ.ОТД.	ГОРОХОВ		
Н.КОНТР.	СИТНИК		
ГИП	СИТНИК		
ПРОВЕРИЛ	ЛУКАШУК		
РАЗРАБ.	МОЛОДЦОВА		

1.020-1/87.2-8 К034

КАРКАС ПРОСТРАНСТВЕННЫЙ КП-39 СБОРОЧНЫЙ ЧЕРТЕЖ

СТАДИЯ	ЛИСТ	ЛИСТОВ
Р		1

КиевЗНИИЭП

МОЛОДЦОВА
ОПЕРАТОР СИСТЕМЫ
САПР КиевЗНИИЭП

ВЗАМ. ИНВ.№ | ПОДПИСЬ И ДАТА | ИНВ.№ ПОДЛ.

ФОРМАТ А3

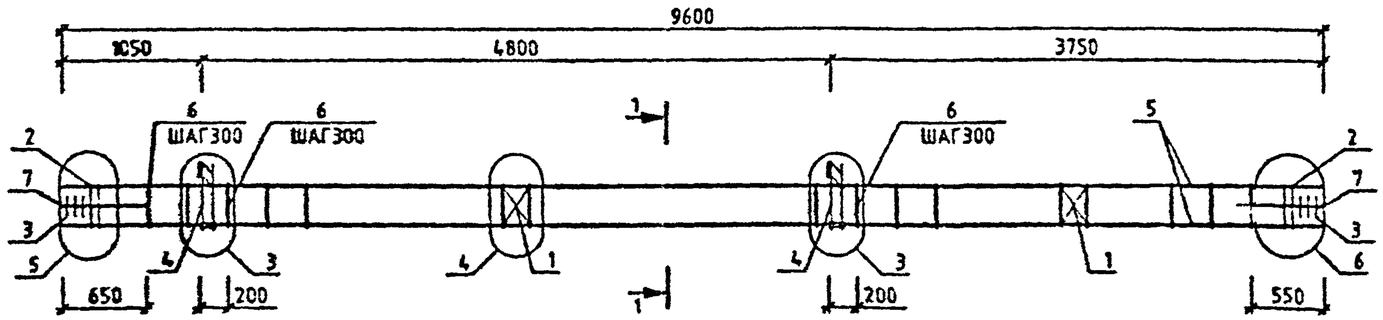

МАРКА	ПОЗ.	МАРКА АРМАТУРНОГО ИЗДЕЛИЯ	КОЛ. ШТ.	МАССА, КГ		ОБОЗНАЧЕНИЕ ДОКУМЕНТА 1.020-1/87.
				1 ШТ.	ВСЕГО	
КП-40	1	С-2	2	1.1	2.19	2-11 К01
	2	СКА-1	4	2.15	8.62	2-11 К02
	3	СКА-2	6	1.43	8.57	2-11 К03
	4	МН-7	2	12.95	25.91	2-11 К07
	5	⌀20 А-Ш L=9600	4	23.68	94.7	БЧ
	6	ХМ-1	28	0.31	8.95	2-11 К11
	7	⌀6 А-I L=650	8	0.14	1.15	БЧ
				ИТОГО: 150.09		

УЗЛЫ СМ. 1.020-1/87.2-8 У
ТЕХНИЧЕСКИЕ ТРЕБОВАНИЯ СМ. 1.020-1/87.2-8 ТТ
АРМАТУРА КЛАССОВ А-Ш, А-I ПО ГОСТ 5781-82

1-1

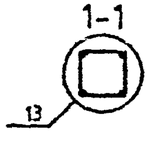

Вх. 32840 л.43

НАЧ.ОТД.	ГОРОХОВ		1.020-1/87.2-8 К035
Н.КОНТР.	СИТНИК		КАРКАС ПРОСТРАНСТВЕННЫЙ КП-40 СБОРОЧНЫЙ ЧЕРТЕЖ
ГИП	СИТНИК		СТАДИЯ: Р; ЛИСТ: ; ЛИСТОВ: 1
ПРОВЕРИЛ	ГЛАШУК		КиевЗНИИЭП
РАЗРАБ.	МОЛОДЦОВА		

МОЛОДЦОВА
ОПЕРАТОР СИСТЕМЫ
САПР КиевЗНИИЭП

ВЗАМ. ИНВ.№ | ПОДПИСЬ И ДАТА | ИНВ.№ ПОДЛ.

ФОРМАТ А3

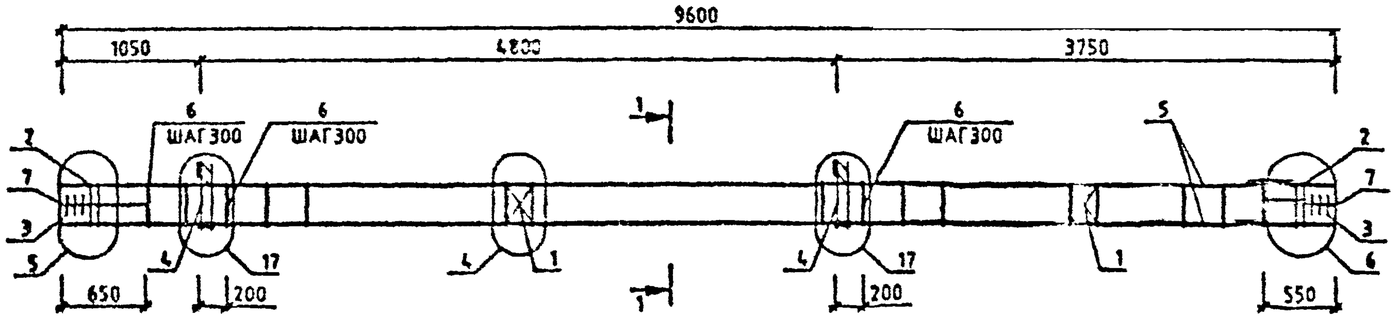

МАРКА	ПОЗ.	МАРКА АРМАТУРНОГО ИЗДЕЛИЯ	КОЛ. ШТ.	МАССА, КГ		ОБОЗНАЧЕНИЕ ДОКУМЕНТА 1.020-1/87.
				1 ШТ.	ВСЕГО	
КП-41	1	С-2	2	1.1	2.19	2-11 К01
	2	СКА-3	4	3.37	13.47	2-11 К02
	3	СКА-4	6	2.23	13.39	2-11 К03
	4	МН-11	2	25.23	50.47	2-11 К09
	5	⌀22 А-Ш L=9600	4	28.65	114.59	БЧ
	6	ХМ-1	29	0.31	8.95	2-11 К11
	7	⌀6 А-I L=650	8	0.14	1.15	БЧ
				ИТОГО: 204.21		

УЗЛЫ СМ. 1.020-1/87.2-8 У
ТЕХНИЧЕСКИЕ ТРЕБОВАНИЯ СМ. 1.020-1/87.2-8 ТТ
АРМАТУРА КЛАССОВ А-Ш, А-I ПО ГОСТ 5781-82

1-1

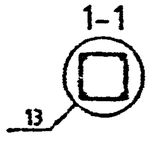

Вх. 32840 л.44

НАЧ.ОТД.	ГОРОХОВ		1.020-1/87.2-8 К030
Н.КОНТР.	СИТНЯК		КАРКАС ПРОСТРАНСТВЕННЫЙ КП-41 СБОРОЧНЫЙ ЧЕРТЕЖ
ГИП	СИТНЯК		СТАДИЯ: Р; ЛИСТ: 1
ПРОВЕРИЛ	ЛУКАШУК		КиевЗНИИЭП
РАЗРАБ.	КОЛОДЦОВА		

ФОРМАТ А3

САПР КиевЗНИИЭП

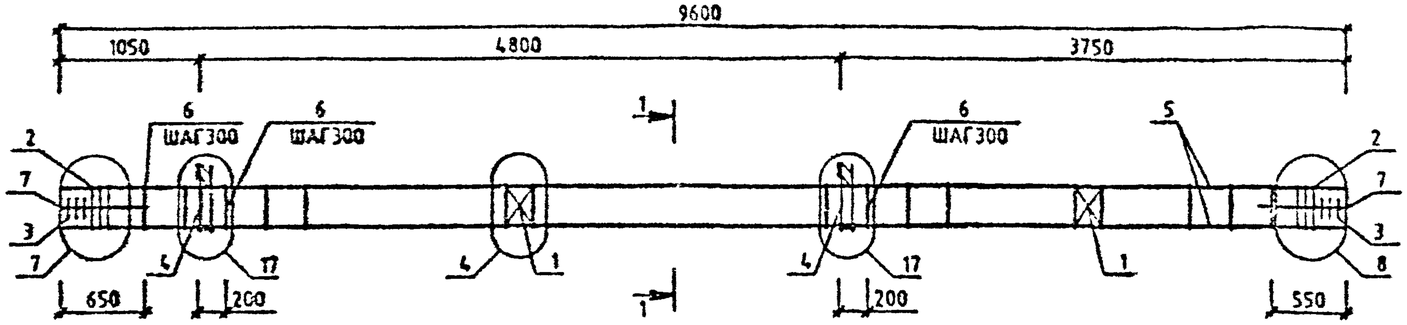

МАРКА	ПОЗ.	МАРКА АРМАТУРНОГО ИЗДЕЛИЯ	КОЛ. ШТ.	МАССА, КГ		ОБОЗНАЧЕНИЕ ДОКУМЕНТА 1.020-1/87.
				1 ШТ.	ВСЕГО	
КП-42	1	С-2	2	1.1	2.19	2-11 К01
	2	СКА-3	6	3.37	20.2	2-11 К02
	3	СКА-4	6	2.23	13.39	2-11 К03
	4	МН-11	2	25.23	50.47	2-11 К09
	5	⌀25 А-Ш L=9600	4	36.99	147.97	БЧ
	6	ХМ-2	29	0.56	16.36	2-11 К11
	7	⌀6 А-I L=650	8	0.14	1.15	БЧ
				ИТОГО: 251.74		

МАРКА	ПОЗ.	МАРКА АРМАТУРНОГО ИЗДЕЛИЯ	КОЛ. ШТ.	МАССА, КГ		ОБОЗНАЧЕНИЕ ДОКУМЕНТА 1.020-1/87.
				1 ШТ.	ВСЕГО	
КП-43	1	С-2	2	1.1	2.19	2-11 К01
	2	СКА-3	6	3.37	20.2	2-11 К02
	3	СКА-4	6	2.23	13.39	2-11 К03
	4	МН-11	2	25.23	50.47	2-11 К09
	5	⌀28 А-Ш L=9600	4	46.4	185.61	БЧ
	6	ХМ-2	29	0.56	16.38	2-11 К11
	7	⌀6 А-I L=650	8	0.14	1.13	БЧ
				ИТОГО: 289.36		

УЗЛЫ СМ. 1.020-1/87.2-8 У
ТЕХНИЧЕСКИЕ ТРЕБОВАНИЯ СМ. 1.020-1/87.2-8 ТТ
АРМАТУРА КЛАССОВ А-Ш, А-I ПО ГОСТ 5781-82

1-1

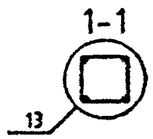

Вх 32840 л.46

НАЧ.ОТД	ГОРОХОВ		
Н.КОНТР.	СИТНИК		
ГИП	СИТНИК		
ПРОВЕРИЛ	ЛУКАШУК		
РАЗРАБ.	МОЛОДЦОВА		

1.020-1/87.2-8 К037

КАРКАС ПРОСТРАНСТВЕННЫЙ КП-42,КП-43
СБОРОЧНЫЙ ЧЕРТЕЖ

СТАДИЯ	ЛИСТ	ЛИСТОВ
Р		1

КиевЗНИИЭП

МОЛОДЦОВА
ОПЕРАТОР СИСТЕМЫ
САПР КиевЗНИИЭП

ВЗАМ. ИНВ. № | ПОДПИСЬ И ДАТА | ИНВ. № ПОДЛ.

ФОРМАТ А3

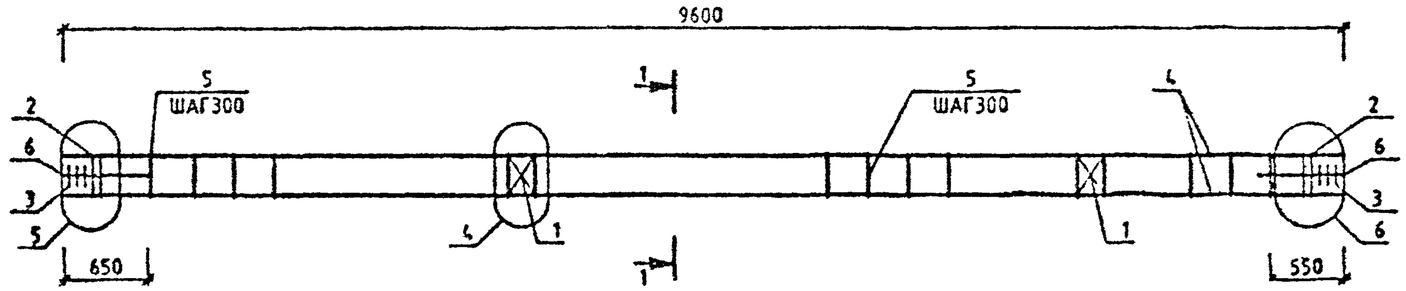

МАРКА	ПОЗ.	МАРКА АРМАТУРНОГО ИЗДЕЛИЯ	КОЛ. ШТ.	МАССА, КГ		ОБОЗНАЧЕНИЕ ДОКУМЕНТА 1.020-1/87.
				1 ШТ	ВСЕГО	
КП-44	1	С-2	2	1.1	2.19	2-11 К01
	2	СКА-1	4	2.15	8.62	2-11 К02
	3	СКА-2	8	1.43	8.57	2-11 К03
	4	⌀20 А-Ш L=9600	4	23.68	94.7	БЧ
	5	ХМ-1	29	0.31	8.95	2-11 К11
	6	⌀6 А-I L=650	8	0.14	1.15	БЧ
				ИТОГО:	124.18	

МАРКА	ПОЗ.	МАРКА АРМАТУРНОГО ИЗДЕЛИЯ	КОЛ. ШТ.	МАССА, КГ		ОБОЗНАЧЕНИЕ ДОКУМЕНТА 1.020-1/87.
				1 ШТ.	ВСЕГО	
КП-45	1	С-2	2	1.1	2.19	2-11 К01
	2	СКА-3	4	3.37	13.47	2-11 К02
	3	СКА-4	6	2.23	13.39	2-11 К03
	4	⌀22 А-Ш L=9600	4	28.65	114.59	БЧ
	5	ХМ-1	29	0.31	8.95	2-11 К11
	6	⌀6 А-I L=650	8	0.14	1.15	БЧ
				ИТОГО:	153.74	

УЗЛЫ СМ. 1.020-1/87.2-8 У
ТЕХНИЧЕСКИЕ ТРЕБОВАНИЯ СМ. 1.020-1/87.2-8 ТТ
АРМАТУРА КЛАССОВ А-Ш, А-I ПО ГОСТ 5781-82

1-1

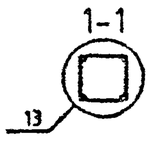

Вх. 32840 л.46

НАЧ.ОТД.	ГОРОХОВ		
Н.КОНТР	СИТНИК		
ГИП	СИТНИК		
ПРОВЕРИЛ	ЛУКАШУК		
РАЗРАБ.	МОЛОДЦОВА		

1.020-1/87.2-8 К038

КАРКАС ПРОСТРАНСТВЕННЫЙ КП-44,КП-45
СБОРОЧНЫЙ ЧЕРТЕЖ

СТАДИЯ	ЛИСТ	ЛИСТОВ
Р		1

КиевЗНИИЭП

МОЛОДЦОВА
ОПЕРАТОР СИСТЕМЫ
САПР КиевЗНИИЭП

ВЗАМ.ИНВ.№ | ПОДПИСЬ И ДАТА | ИНВ.№ ПОДЛ.

ФОРМАТ А3

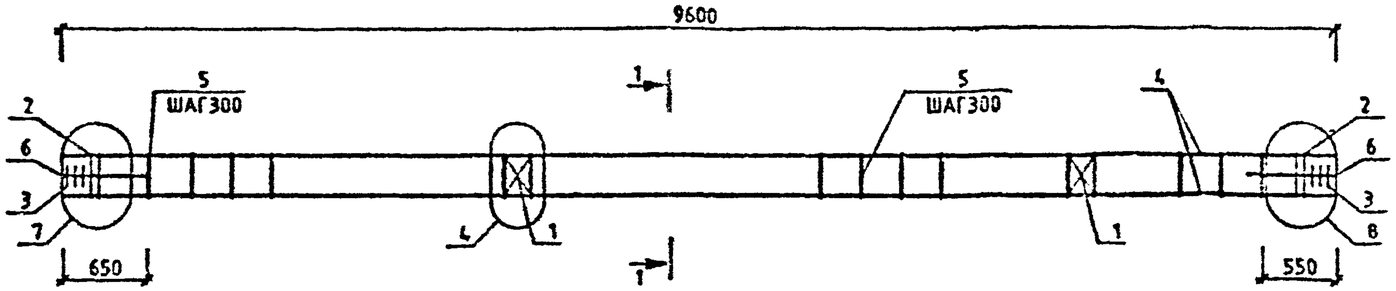

МАРКА	ПОЗ.	МАРКА АРМАТУРНОГО ИЗДЕЛИЯ	КОЛ. ШТ.	МАССА, КГ 1 ШТ.	МАССА, КГ ВСЕГО	ОБОЗНАЧЕНИЕ ДОКУМЕНТА 1.020-1/87.
КП-46	1	С-2	2	1.1	2.19	2-11 К01
	2	СКА-3	6	3.37	20.2	2-11 К02
	3	СКА-4	6	2.23	13.39	2-11 К03
	4	⌀25 А-Ш L=9600	4	36.99	147.97	БЧ
	5	ХМ-2	29	0.56	16.36	2-11 К11
	6	⌀6 А-I L=650	8	0.14	1.15	БЧ
				ИТОГО:	201.27	

МАРКА	ПОЗ.	МАРКА АРМАТУРНОГО ИЗДЕЛИЯ	КОЛ. ШТ.	МАССА, КГ 1 ШТ.	МАССА, КГ ВСЕГО	ОБОЗНАЧЕНИЕ ДОКУМЕНТА 1.020-1/87.
КП-47	1	С-2	2	1.1	2.19	2-11 К01
	2	СКА-3	6	3.37	20.2	2-11 К02
	3	СКА-4	6	2.23	13.39	2-11 К03
	4	⌀28 А-Ш L=9600	4	46.4	185.61	БЧ
	5	ХМ-2	29	0.56	16.36	2-11 К11
	6	⌀6 А-I L=650	8	0.14	1.15	БЧ
				ИТОГО:	238.91	

УЗЛЫ СМ. 1.020-1/87.2-8 У
ТЕХНИЧЕСКИЕ ТРЕБОВАНИЯ СМ. 1.020-1/87.2-8 ТТ
АРМАТУРА КЛАССОВ А-Ш, А-I ПО ГОСТ 5781-82

1-1

Вх. 32840 л.47

НАЧ.ОТД	ГОРОХОВ		
Н.КОНТР.	СИТНИК		
ГИП	СИТНИК		
ПРОВЕРИЛ	ЛУКАШУК		
РАЗРАБ.	МОЛОДЦОВА		

1.020-1/87.2-8 К039

КАРКАС ПРОСТРАНСТВЕННЫЙ КП-46,КП-47
СБОРОЧНЫЙ ЧЕРТЕЖ

СТАДИЯ	ЛИСТ	ЛИСТОВ
Р		1

КиевЗНИИЭП

МОЛОДЦОВА
ОПЕРАТОР СИСТЕМЫ
САПР КиевЗНИИЭП

ВЗАМ. ИНВ. №
ПОДПИСЬ И ДАТА
ИНВ. № ПОДЛ.

ФОРМАТ А3

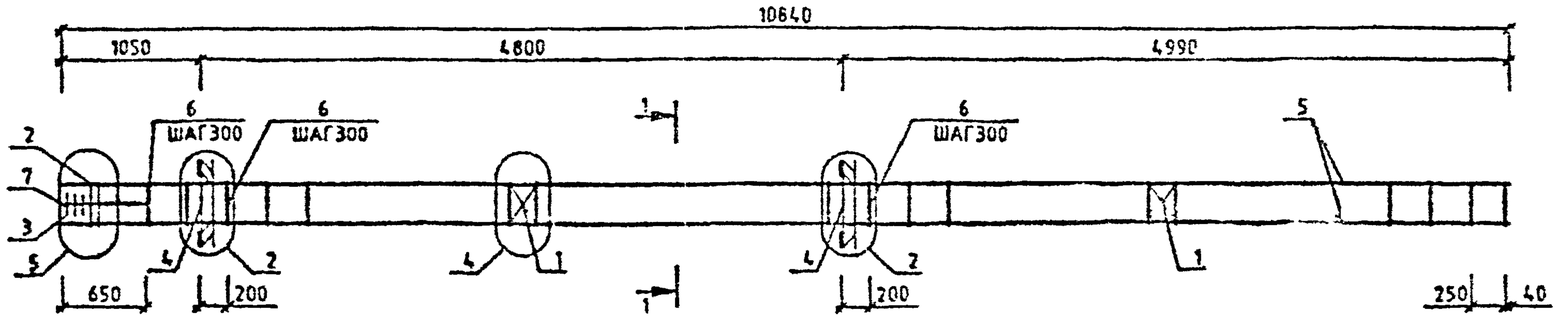

МАРКА	ПОЗ.	МАРКА АРМАТУРНОГО ИЗДЕЛИЯ	КОЛ. ШТ.	МАССА, КГ		ОБОЗНАЧЕНИЕ ДОКУМЕНТА 1.020-1/87.
				1 ШТ.	ВСЕГО	
КП-48	1	С-2	2	1.1	2.19	2-11 К01
	2	СКА-1	2	2.15	4.31	2-11 К02
	3	СКА-2	3	1.43	4.29	2-11 К03
	4	МН-8	2	19.78	39.57	2-11 К08
	5	Ф20 А-Ш L=10840	4	26.73	106.93	БЧ
	6	ХМ-1	35	0.31	10.8	2-11 К11
	7	Ф6 А-I L=650	4	0.14	0.58	БЧ
				ИТОГО:	168.66	

УЗЛЫ СМ. 1.020-1/87.2-8 У
ТЕХНИЧЕСКИЕ ТРЕБОВАНИЯ СМ. 1.020-1/87.2-8 ТТ
АРМАТУРА КЛАССОВ А-Ш, А-I ПО ГОСТ 5781-82

1-1

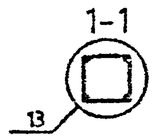

Вх. 32840 л. 48

НАЧ.ОТД	ГОРОХОВ		
Н.КОНТР	СИТНИК		
ГИП	СИТНИК		
ПРОВЕРИЛ	ЛУКАЦЮК		
РАЗРАБ.	МОЛОДЦОВА		

1.020-1/87.2-8 К040

КАРКАС ПРОСТРАНСТВЕННЫЙ КП-48 СБОРОЧНЫЙ ЧЕРТЕЖ

СТАДИЯ	ЛИСТ	ЛИСТОВ
Р		1

КиевЗНИИЭП

ФОРМАТ А3

ЧОЛОДЦОВА
ОПЕРАТОР СИСТЕМЫ
САПР КиевЗНИИЭП

ВЗАМ. ИНВ. №
ПОДПИСЬ И ДАТА
ИНВ. № ПОДЛ.

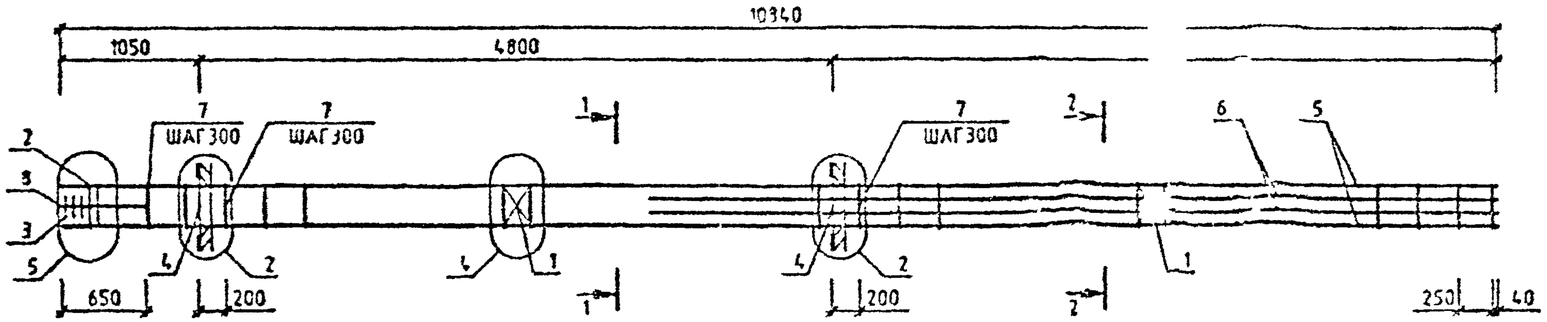

МАРКА	ПОЗ.	МАРКА АРМАТУРНОГО ИЗДЕЛИЯ	КОЛ. ШТ.	МАССА, КГ		ОБОЗНАЧЕНИЕ ДОКУМЕНТА 1.020-1/87
				1 ШТ.	ВСЕГО	
КП-49	1	С-2	2	1.1	2.19	2-11 К01
	2	СКА-1	2	2.15	4.31	2-11 К02
	3	СКА-2	3	1.43	4.29	2-11 К03
	4	МН-8	2	19.78	39.57	2-11 К08
	5	⌀20 А-Ш L=10840	4	26.73	106.93	БЧ
	6	⌀20 А-Ш L=6390	4	15.76	63.03	БЧ
	7	ХМ-1	35	0.31	10.8	2-11 К11
	8	⌀8 А-I L=650	4	0.14	0.58	БЧ
				ИТОГО: 231.7		

УЗЛЫ СМ. 1.020-1/87.2-8 Ч
ТЕХНИЧЕСКИЕ ТРЕБОВАНИЯ СМ. 1.020-1/87.2-8 ТТ
АРМАТУРА КЛАССОВ А-Ш, А-I ПО ГОСТ 5781-82

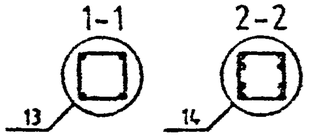

Вх. 32340 л.49

НАЧ.ОТД.	ГОРОХОВ		1.020-1/87.2-8 К041
Н.КОНТР.	СИТНИК		КАРКАС ПРОСТРАНСТВЕННЫЙ КП-49 СБОРОЧНЫЙ ЧЕРТЕЖ
ГИП	СИТНИК		СТАДИЯ: Р; ЛИСТ: ; ЛИСТОВ: 1
ПРОВЕРИЛ	ЛИКАЛУК		КиевЗНИИЭП
РАЗРАБ.	МОЛОДЦОВА		

ФОРМАТ А3

МОЛОДЦОВА
ОПЕРАТОР СИСТЕМЫ
САПР КиевЗНИИЭП
ВЗАМ. ИНВ. №
ПОДПИСЬ И ДАТА
ИНВ. № ПОДЛ.

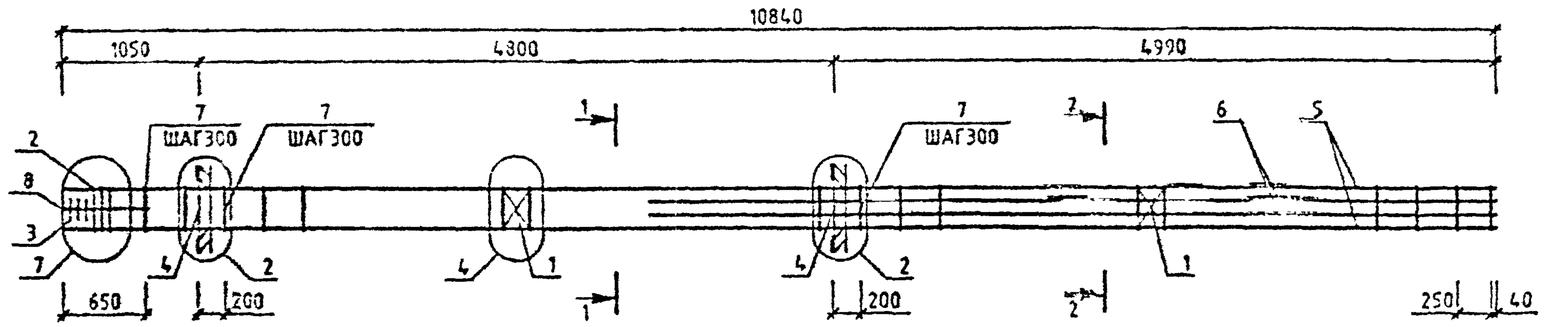

МАРКА	ПОЗ.	МАРКА АРМАТУРНОГО ИЗДЕЛИЯ	КОЛ. ШТ.	МАССА, КГ 1 ШТ.	МАССА, КГ ВСЕГО	ОБОЗНАЧЕНИЕ ДОКУМЕНТА 1.020-1/87.
КП-50	1	С-2	2	1.1	2.19	2-11 К01
	2	СКА-3	3	3.37	10.1	2-11 К02
	3	СКА-4	3	2.23	6.7	2-11 К03
	4	МН-8	2	19.78	39.57	2-11 К08
	5	Ø25 А-Ш L=10840	4	41.77	167.08	БЧ
	6	Ø20 А-Ш L=6390	4	15.76	63.03	БЧ
	7	ХМ-2	35	0.56	19.75	2-11 К11
	8	Ø6 А-I L=650	4	0.14	0.58	БЧ
				ИТОГО:	309.0	

МАРКА	ПОЗ.	МАРКА АРМАТУРНОГО ИЗДЕЛИЯ	КОЛ. ШТ.	МАССА, КГ 1 ШТ.	МАССА, КГ ВСЕГО	ОБОЗНАЧЕНИЕ ДОКУМЕНТА 1.020-1/87
КП-51	1	С-2	2	1.1	2.19	2-11 К01
	2	СКА-3	3	3.37	10.1	2-11 К02
	3	СКА-4	3	2.23	6.7	2-11 К03
	4	МН-8	2	19.78	39.57	2-11 К08
	5	Ø28 А-Ш L=10840	4	52.4	209.59	БЧ
	6	Ø25 А-Ш L=6390	4	24.62	98.49	БЧ
	7	ХМ-2	35	0.56	19.75	2-11 К11
	8	Ø6 А-I L=650	4	0.14	0.58	БЧ
				ИТОГО:	386.96	

УЗЛЫ СМ. 1.020-1/87.2-8 У
ТЕХНИЧЕСКИЕ ТРЕБОВАНИЯ СМ. 1.020-1/87.2-8 ТТ
АРМАТУРА КЛАССОВ А-Ш, А-I ПО ГОСТ 5781-82

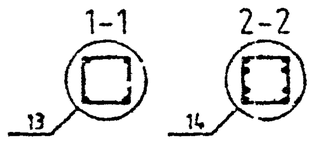

Вх. 32840 л. 50

НАЧ.ОТД.	ГОРОХОВ		
Н.КОНТР.	СИТНИК		
ГИП	СИТНИК		
ПРОВЕРИЛ	ЛУКАШУК		
РАЗРАБ.	МОЛОДЦОВА		

1.020-1/87.2-8 К042

КАРКАС ПРОСТРАНСТВЕННЫЙ КП-50,КП-51
СБОРОЧНЫЙ ЧЕРТЕЖ

СТАДИЯ	ЛИСТ	ЛИСТОВ
Р		1

КиевЗНИИЭП

МОЛОДЦОВА
ОПЕРАТОР СИСТЕМЫ
САПР КиевЗНИИЭП

ВЗАМ. ИНВ.№ | ПОДПИСЬ И ДАТА | ИНВ.№ ПОДЛ.

ФОРМАТ А3

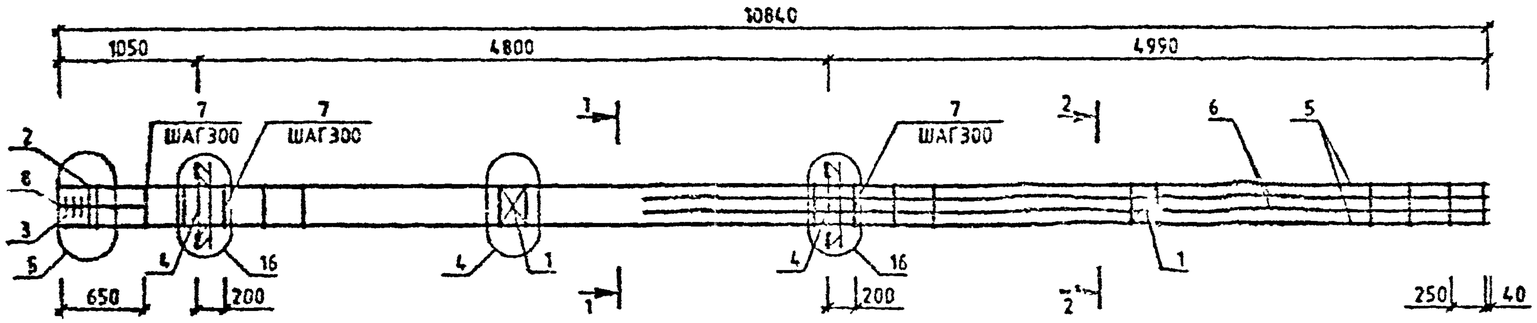

МАРКА	ПОЗ.	МАРКА АРМАТУРНОГО ИЗДЕЛИЯ	КОЛ. ШТ.	МАССА, КГ		ОБОЗНАЧЕНИЕ ДОКУМЕНТА 1.020-1/87.
				1 ШТ.	ВСЕГО	
КП-52	1	С-2	2	1.1	2.19	2-11 К01
	2	СКА-1	2	2.15	4.31	2-11 К02
	3	СКА-2	3	1.43	4.29	2-11 К03
	4	МН-12	2	34.9	69.8	2-11 К10
	5	Ф20 А-Ш L=10840	4	26.73	106.93	ГОСТ
	6	Ф20 А-Ш L=6390	4	15.76	63.03	ГОСТ
	7	ХМ-1	35	0.31	10.8	2-11 К11
	8	Ф6 А-I L=650	4	0.14	0.56	ГОСТ
				ИТОГО:	261.93	

УЗЛЫ СМ. 1.020-1/87.2-8 У
ТЕХНИЧЕСКИЕ ТРЕБОВАНИЯ СМ. 1020-1/87.2-8 ТТ
АРМАТУРА КЛАССОВ А-Ш, А-I ПО ГОСТ 5781-82

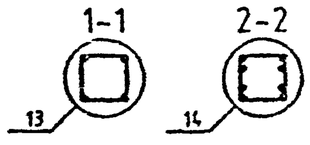

Вх. 32840 л.51

НАЧ.ОТД	ГОРОХОВ		
Н.КОНТР	СИТНИК		
ГИП	СИТНИК		
ПРОВЕРИЛ	ЛУКАШУК		
РАЗРАБ.	МОЛОДЦОВА		

1.020-1/87.2-8 К043

КАРКАС ПРОСТРАНСТВЕННЫЙ КП-52
СБОРОЧНЫЙ ЧЕРТЕЖ

СТАДИЯ	ЛИСТ	ЛИСТОВ
Р		1

КиевЗНИИЭП

ФОРМАТ А3

САПР КиевЗНИИЭП
МОЛОДЦОВА
ОПЕРАТОР СИСТЕМЫ

ИНВ.№ ПОДЛ | ПОДПИСЬ И ДАТА | ВЗАМ. ИНВ.№

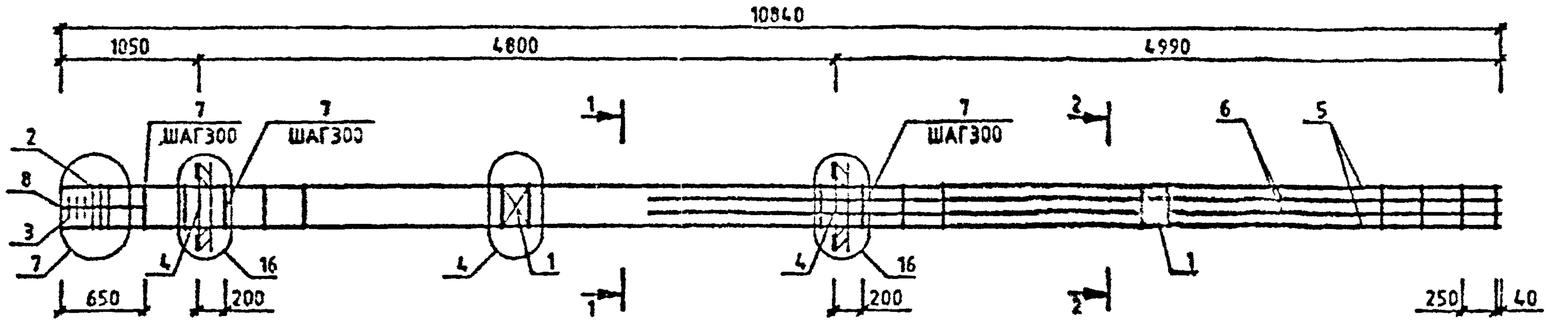

МАРКА	ПОЗ.	МАРКА АРМАТУРНОГО ИЗДЕЛИЯ	КОЛ. ШТ.	МАССА, КГ 1 ШТ.	МАССА, КГ ВСЕГО	ОБОЗНАЧЕНИЕ ДОКУМЕНТА 1.020-1/87.
КП-53	1	С-2	2	1.1	2.19	2-11 К01
	2	СКА-3	3	3.37	10.1	2-11 К02
	3	СКА-4	3	2.23	6.7	2-11 К03
	4	МН-12	2	34.9	69.8	2-11 К10
	5	⌀25 А-Ш L=10840	4	41.77	167.08	БЧ
	6	⌀20 А-Ш L=6390	4	15.76	63.03	БЧ
	7	ХМ-2	35	0.56	19.75	2-11 К11
	8	⌀6 А-I L=650	4	0.14	0.58	БЧ
				ИТОГО:	339.23	

МАРКА	ПОЗ.	МАРКА АРМАТУРНОГО ИЗДЕЛИЯ	КОЛ. ШТ.	МАССА, КГ 1 ШТ.	МАССА, КГ ВСЕГО	ОБОЗНАЧЕНИЕ ДОКУМЕНТА 1.020-1/87.
КП-54	1	С-2	2	1.1	2.19	2-11 К01
	2	СКА-3	3	3.37	10.1	2-11 К02
	3	СКА-4	3	2.23	6.7	2-11 К03
	4	МН-12	2	34.9	69.8	2-11 К10
	5	⌀28 А-Ш L=10840	4	52.4	209.59	БЧ
	6	⌀25 А-Ш L=6390	4	24.62	98.49	БЧ
	7	ХМ-2	35	0.56	19.75	2-11 К11
	8	⌀6 А-I L=650	4	0.14	0.58	БЧ
				ИТОГО:	417.19	

УЗЛЫ СМ. 1.020-1/87.2-8 У
ТЕХНИЧЕСКИЕ ТРЕБОВАНИЯ СМ. 1.020-1/87.2-8 ТТ
АРМАТУРА КЛАССОВ А-Ш, А-I ПО ГОСТ 5781-82

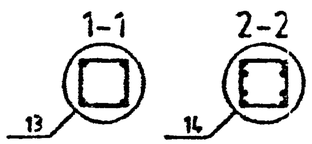

Вх. 32840 л.52

НАЧ.ОТД	ГОРОХОВ		
Н.КОНТР	СИТНИК		
ГИП	СИТНИК		
ПРОВЕРИЛ	ЛУКАШУК		
РАЗРАБ.	ПОГОДИНА		

1.020-1/87.2-8 К044

КАРКАС ПРОСТРАНСТВЕННЫЙ КП-53,КП-54
СБОРОЧНЫЙ ЧЕРТЕЖ

СТАДИЯ	ЛИСТ	
Р		1

КиевЗНИИЭП

ФОРМАТ А3

МОЛОДЦОВА
ОПЕРАТОР СИСТЕМЫ
САПР КиевЗНИИЭП

ВЗАМ.ИНВ.№
ПОДПИСЬ И ДАТА
ИНВ.№ ПОДЛ.

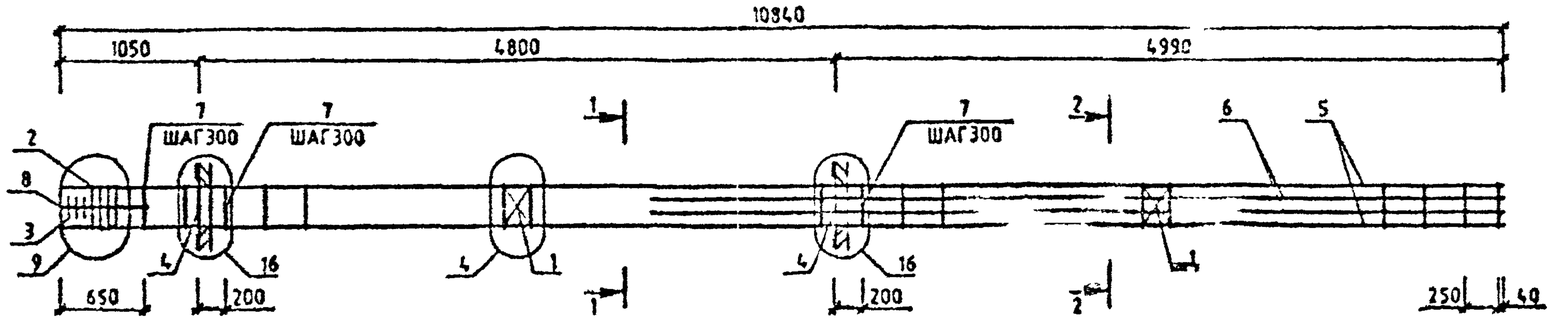

МАРКА	ПОЗ.	МАРКА АРМАТУРНОГО ИЗДЕЛИЯ	КОЛ. ШТ.	МАССА, КГ		ОБОЗНАЧЕНИЕ ДОКУМЕНТА 1.020-1/87.
				1 ШТ.	ВСЕГО	
КП-55	1	С-2	2	1.1	2.19	2-11 К01
	2	СКА-3	4	3.37	13.47	2-11 К02
	3	СКА-4	3	2.23	6.7	2-11 К03
	4	МН-12	2	34.9	69.8	2-11 К10
	5	⌀32 А-Ш L=10840	4	68.44	273.75	БЧ
	6	⌀36 А-Ш L=6390	4	51.06	204.23	БЧ
	7	ХМ-3	35	0.91	31.72	2-11 К11
	8	⌀6 А-I L=650	4	0.14	0.58	БЧ
				ИТОГО:	602.43	

УЗЛЫ СМ. 1.020-1/87.2-8 У
ТЕХНИЧЕСКИЕ ТРЕБОВАНИЯ СМ. 1.020-1/87.2-8 ТТ
АРМАТУРА КЛАССОВ А-Ш, А-I ПО ГОСТ 5781-82

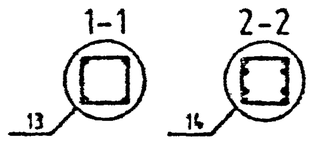

Вх.32840 л.53

НАЧ.ОТД.	ГОРСХОВ		
Н.КОНТР	СИТНИК		
ГИП	СИТНИК		
ПРОВЕРИЛ	ЛУКАШЕВ		
РАЗРАБ.	КОРОЛЬ		

1.020-1/87.2-8 К045

КАРКАС ПРОСТРАНСТВЕННЫЙ КП-55 СБОРОЧНЫЙ ЧЕРТЕЖ

СТАДИЯ	ЛИСТ	
Р		1

КиевЗНИИЭП

ФОРМАТ А3

ИНВ.№ ПОДЛ. | ПОДПИСЬ И ДАТА | ВЗАМ. ИНВ.№

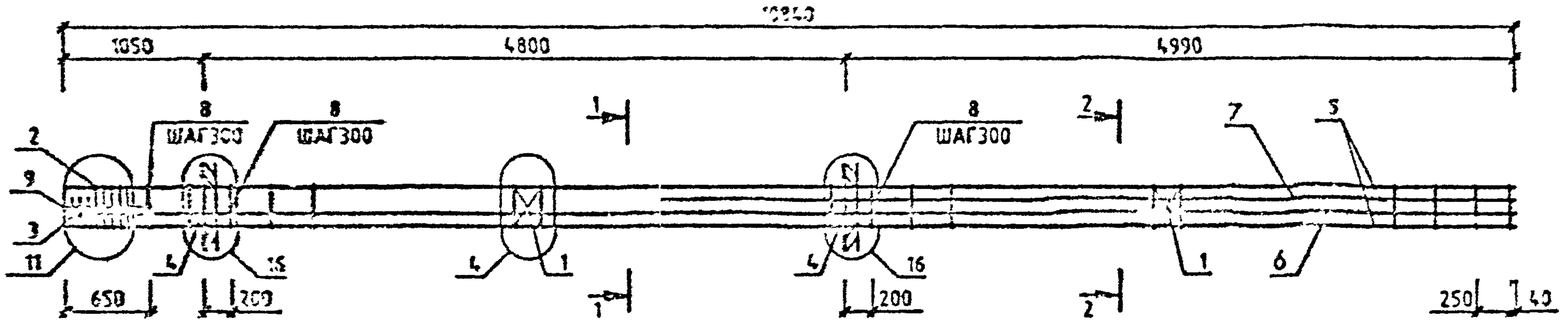

МАРКА	ПОЗ.	МАРКА АРМАТУРНОГО ИЗДЕЛИЯ	КОЛ. ШТ.	МАССА, КГ 1 ШТ.	МАССА, КГ ВСЕГО	ОБОЗНАЧЕНИЕ ДОКУМЕНТА 1.020-1/87.
КП-56	1	С-2	2	1.1	2.19	2-11 К01
		СКА-3	5	3.37	16.83	2-11 К02
		СКА-4	3	2.23	6.7	2-11 К03
	4	МН-12	2	34.9	69.8	2-11 К10
	5	940 А-Ш L=10840	4	68.44	273.75	ГОСТ
	6	940 А-Ш L=10600	2	105.35	210.71	ГОСТ
	7	940 А-Ш L=6390	2	63.03	126.07	ГОСТ
	8	ХМ-3	35	0.91	31.72	2-11 К11
	9	90 А-I L=650	4	0.14	0.56	ГОСТ
				ИТОГО:	738.34	

МАРКА	ПОЗ.	МАРКА АРМАТУРНОГО ИЗДЕЛИЯ	КОЛ. ШТ.	МАССА, КГ 1 ШТ.	МАССА, КГ ВСЕГО	ОБОЗНАЧЕНИЕ ДОКУМЕНТА 1.020-1/87.
КП-57	1	С-2	2	1.1	2.19	2-11 К01
	2	СКА-3	5	3.37	16.83	2-11 К02
	3	СКА-4	3	2.23	6.7	2-11 К03
	4	МН-12	2	34.9	69.8	2-11 К10
	5	940 А-Ш L=10840	4	106.93	427.73	ГОСТ
	6	940 А-Ш L=10600	2	105.35	210.71	ГОСТ
	7	940 А-Ш L=6390	2	63.03	126.07	ГОСТ
	8	ХМ-3	35	0.91	31.72	2-11 К11
	9	90 А-I L=650	4	0.14	0.56	ГОСТ
				ИТОГО:	892.32	

УЗЛЫ СМ. 1.020-1/87 2-8 У
ТЕХНИЧЕСКИЕ ТРЕБОВАНИЯ СМ. 1.020-1/87.2-8 ТТ
АРМАТУРА КЛАССОВ А-Ш, А-I ПО ГОСТ 5781-82

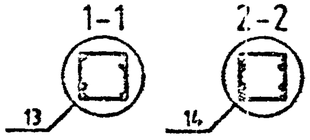

Вх. 32840 л. 54

НАЧ.ОТД.			
Н.КОНТР.			
ГИП			
ПРОВЕРИЛ			
РАЗРАБ.			

1.020-1/87.2-8 К046

КАРКАС ПРОСТРАНСТВЕННЫЙ КП-56,КП-57 СБОРОЧНЫЙ ЧЕРТЕЖ

СТАДИЯ	ЛИСТ	ЛИСТОВ
		1

КиевЗНИИЭП

ФОРМАТ А3

НОЛОДЦОВА
ОПЕРАТОР СИСТЕМЫ
САПР КиевЗНИИЭП

ПОДП. И ДАТА
ИНВ.N

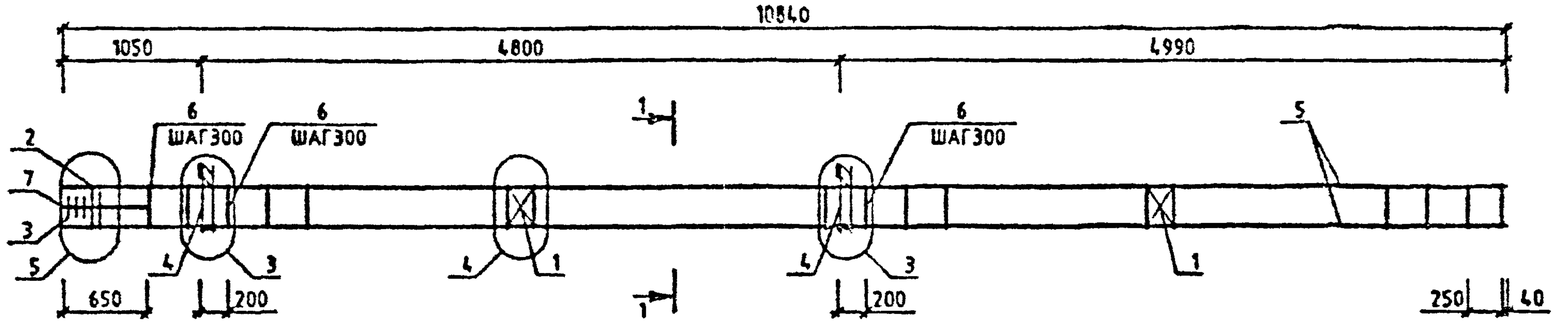

МАРКА	ПОЗ.	МАРКА АРМАТУРНОГО ИЗДЕЛИЯ	КОЛ. ШТ.	МАССА, КГ		ОБОЗНАЧЕНИЕ ДОКУМЕНТА 1.020-1/87.
				1 ШТ.	ВСЕГО	
КП-58	1	С-2	2	1.1	2.19	2-11 К01
	2	СКА-1	2	2.15	4.31	2-11 К02
	3	СКА-2	3	1.43	4.29	2-11 К03
	4	МН-7	2	12.95	25.91	2-11 К07
	5	⌀20 А-Ш L=10840	4	26.73	106.93	БЧ
	6	ХМ-1	55	0.31	10.8	2-11 К11
	7	⌀6 А-I L=650	4	0.14	0.58	БЧ
				ИТОГО: 155.0		

УЗЛЫ СМ. 1.020-1/87.2-8 У
ТЕХНИЧЕСКИЕ ТРЕБОВАНИЯ СМ. 1.020-1/87.2-8 ТТ
АРМАТУРА КЛАССОВ А-Ш, А-I ПО ГОСТ 5781-82

1-1

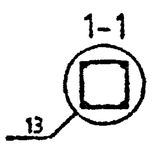

Вх. 32840 л.55

НАЧ.ОТД	ГОРОХОВ		
Н.КОНТР.	СИТНИК		
ГИП	СИТНИК		
ПРОВЕРИЛ	ДУДАШУК		
РАЗРАБ.	МОЛОДЦОВА		

1.020-1/87.2-8 К047

КАРКАС ПРОСТРАНСТВЕННЫЙ КП-58
СБОРС ЧЕРТЕЖ

СТАДИЯ	ЛИСТ	ЛИСТОВ
Р		1

КиевЗНИИЭП

МОЛОДЦОВА
ОПЕРАТОР СИСТЕМЫ
САПР КиевЗНИИЭП

ВЗАМ. ИНВ. № | ПОДПИСЬ И ДАТА | ИНВ. № ПОДЛ.

ФОРМАТ А3

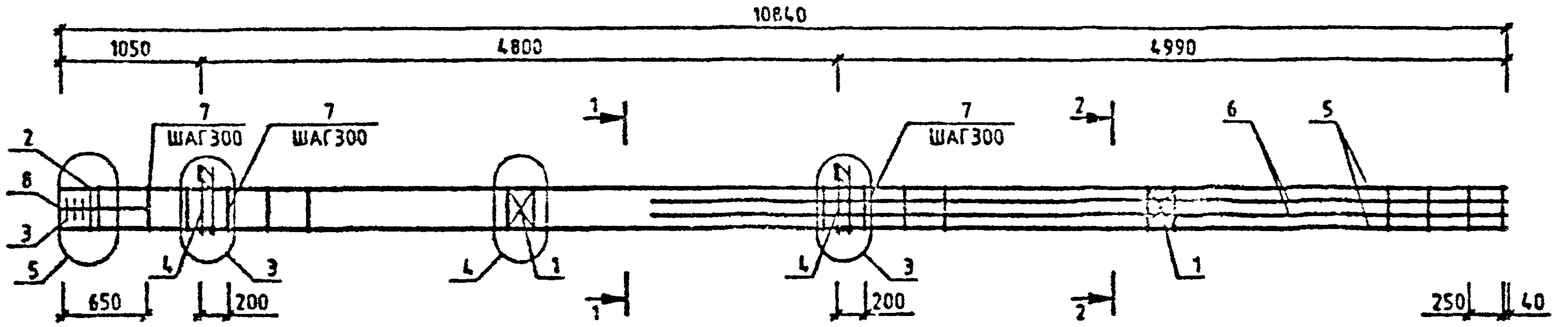

МАРКА	ПОЗ.	МАРКА АРМАТУРНОГО ИЗДЕЛИЯ	КОЛ. ШТ.	МАССА, КГ		ОБОЗНАЧЕНИЕ ДОКУМЕНТА 1.020-1/87.
				1 ШТ.	ВСЕГО	
КП-59	1	С-2	2	1.1	2.19	2-11 К01
	2	СКА-1	2	2.15	4.31	2-11 К02
	3	СКА-2	3	1.43	4.29	2-11 К03
	4	МН-7	2	12.95	25.91	2-11 К07
	5	⌀20 А-Ш L=10840	4	26.73	106.93	64
	6	⌀20 А-Ш L=6390	4	15.76	63.03	64
	7	ХМ-1	35	0.31	10.8	2-11 К11
	8	⌀6 А-I L=650	4	0.14	0.58	64
				ИТОГО: 218.04		

УЗЛЫ СМ. 1.020-1/87.2-8 У
ТЕХНИЧЕСКИЕ ТРЕБОВАНИЯ СМ. 1.020-1/87.2-8 ТТ
АРМАТУРА КЛАССОВ А-Ш, А-I ПО ГОСТ 5781-82

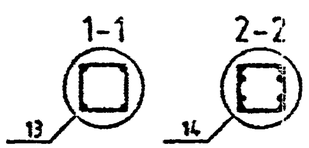

Вх. 32840 л. 56

НАЧ.ОТД	ГОЛОХОВ		
Н.КОНТР.	СИТНИК		
ГИП	СИТНИК		
ПРОВЕРИЛ	ЛУКАШУК		
РАЗРАБ.	МОЛОДЦОВА		

1.020-1/87.2-8 К048

КАРКАС ПРОСТРАНСТВЕННЫЙ КП-59 СБОРОЧНЫЙ ЧЕРТЕЖ

СТАДИЯ	ЛИСТ	ЛИСТОВ
Р		1

КиевЗНИИЭП

МОЛОДЦОВА
ОПЕРАТОР СИСТЕМЫ
САПР КиевЗНИИЭП

ВЗАМ. ИНВ. № | ПОДПИСЬ И ДАТА | ИНВ. № ПОДЛ.

ФОРМАТ А3

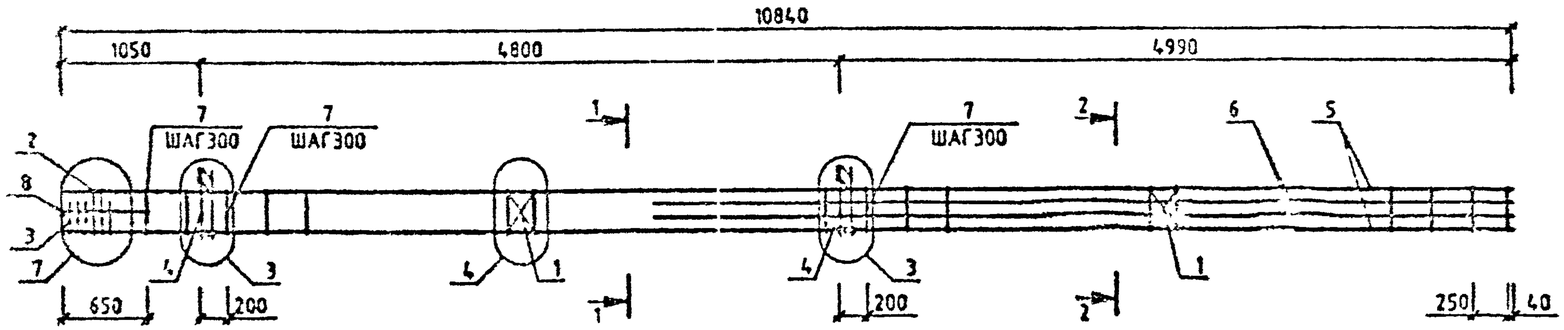

МАРКА	ПОЗ.	МАРКА АРМАТУРНОГО ИЗДЕЛИЯ	КОЛ. ШТ.	МАССА, КГ 1 ШТ.	МАССА, КГ ВСЕГО	ОБОЗНАЧЕНИЕ ДОКУМЕНТА 1.020-1/87.
	1	С-2	2	1.1	2.19	2-11 К01
	2	СКА-3	3	3.37	10.1	2-11 К02
	3	СКА-4	3	2.23	6.7	2-11 К03
	4	МН-7	2	12.95	25.91	2-11 К07
	5	⌀25 А-Ш L=10840	4	41.77	167.08	БЧ
	6	⌀20 А-Ш L=8390	4	15.76	63.03	БЧ
	7	ХМ-2	35	0.56	19.75	2-11 К11
	8	⌀6 А-I L=850	4	0.14	0.58	БЧ
				ИТОГО:	295.34	

МАРКА	ПОЗ.	МАРКА АРМАТУРНОГО ИЗДЕЛИЯ	КОЛ. ШТ.	МАССА, КГ 1 ШТ.	МАССА, КГ ВСЕГО	ОБОЗНАЧЕНИЕ ДОКУМЕНТА 1.020-1/87.
КП-61	1	С-2	2	1.1	2.19	2-11 К01
	2	СКА-3	3	3.37	10.1	2-11 К02
	3	СКА-4	3	2.23	6.7	2-11 К03
	4	МН-7	2	12.95	25.91	2-11 К07
	5	⌀28 А-Ш L=10840	4	52.4	209.59	БЧ
	6	⌀25 А-Ш L=8390	4	24.62	98.49	БЧ
	7	ХМ-2	35	0.56	19.75	2-11 К11
	8	⌀6 А-I L=850	4	0.14	0.58	БЧ
				ИТОГО:	373.3	

УЗЛЫ СМ. 1.020-1/37.2-8 У
ТЕХНИЧЕСКИЕ ТРЕБОВАНИЯ СМ. 1.020-1/87.2-8 ТТ
АРМАТУРА КЛАССОВ А-Ш, А-I ПО ГОСТ 5781-82

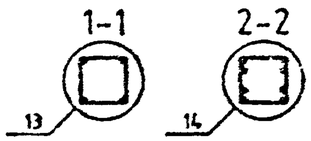

Вх. 32840 л.57

НАЧ.ОТД.	ГОРОХОВ		
Н.КОНТР.	СИТНИК		
ГИП	СИТНИК		
ПРОВЕРИЛ	ДОКАШОК		
РАЗРАБ.	КОЛОБЦОВА		

1.020-1/87.2-8 К049

АРКАС ПРОСТРАНСТВЕННЫЙ П-60,КП-61 СБОРОЧНЫЙ ЧЕРТЕЖ

СТАДИЯ	ЛИСТ	ЛИСТОВ
Р		1

КиевЗНИИЭП

ФОРМАТ А3

ПОДПИСЬ И ДАТА | ВЗАМ. ИНВ.№ | ИНВ.№ ПОДЛ.

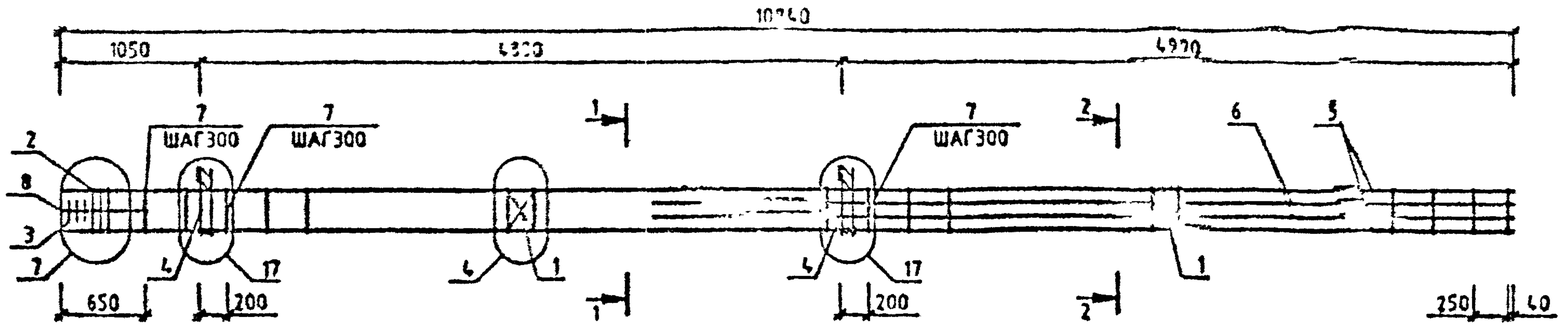

МАРКА	ПОЗ.	МАРКА АРМАТУРНОГО ИЗДЕЛИЯ	КОЛ. ШТ.	МАССА, КГ		ОБОЗНАЧЕНИЕ ДОКУМЕНТА 1.020-1/87.
				1 ШТ.	ВСЕГО	
КП-62	1	С-2	2	1.1	2.19	2-11 К01
	2	СКА-1	2	2.15	4.31	2-11 К02
	3	СКА-2	3	1.43	4.29	2-11 К03
	4	МН-11	2	25.23	50.47	2-11 К09
	5	⌀20 А-Ш L=10840	4	26.73	106.93	БЧ
	6	⌀20 А-Ш L=6390	4	15.76	63.03	БЧ
	7	ХМ-1	35	0.31	10.8	2-11 К11
	8	⌀8 А-I L=650	4	0.14	0.58	БЧ
				ИТОГО: 242.6		

УЗЛЫ СМ. 1.020-1/87.2-8 У
ТЕХНИЧЕСКИЕ ТРЕБОВАНИЯ СМ. 1.020-1/87.2-8 ТТ
АРМАТУРА КЛАССОВ А-Ш, А-I ПО ГОСТ 5781-82

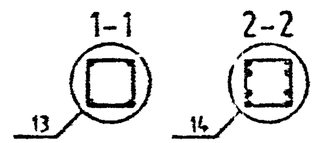

Вх. 32840 л. 58

НАЧ.ОТД	ГОРОКОВ		
Н.КОНТР.	СИТНИК		
ГИП	СИТНИК		
ПРОВЕРИЛ	ДЕКАШУК		
РАЗРАБ.	МОЛОЧКОВА		

1.020-1/87.2-8 К050

КАРКАС ПРОСТРАНСТВЕННЫЙ КП-62 СБОРОЧНЫЙ ЧЕРТЕЖ

СТАДИЯ	ЛИСТ	ЛИСТОВ
Р		1

КиевЗНИИЭП

САПР КиевЗНИИЭП

ОПЕРАТОР СИСТЕМЫ

ВЗАМ. ИНВ.№ | ПОДПИСЬ И ДАТА | ИНВ.№ ПОДЛ.

ФОРМАТ А3

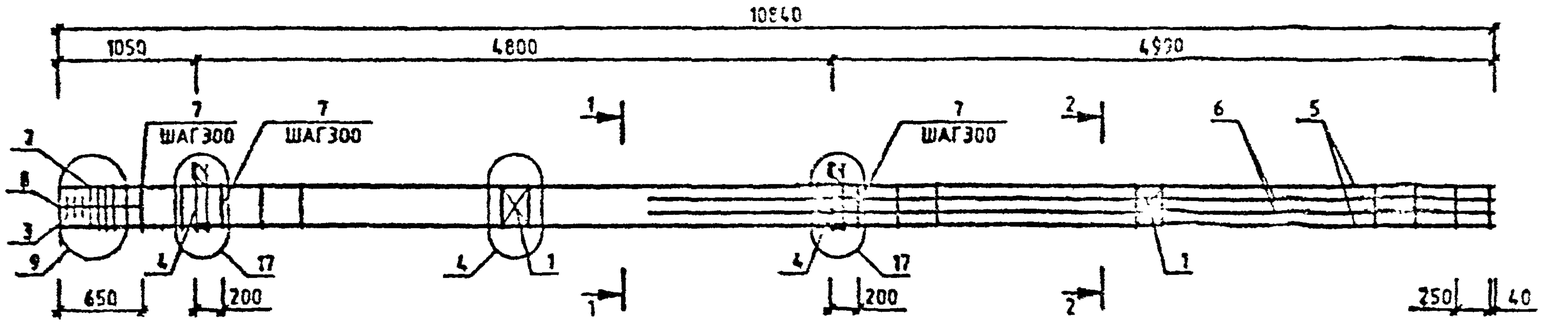

МАРКА	ПОЗ.	МАРКА АРМАТУРНОГО ИЗДЕЛИЯ	КОЛ. ШТ.	МАССА, КГ		ОБОЗНАЧЕНИЕ ДОКУМЕНТА 1.020-1/87
				1 ШТ.	ВСЕГО	
КП-65	1	С-2	2	1.1	2.19	2-11 К01
	2	СКА-3	4	3.37	13.47	2-11 К02
	3	СКА-4	3	2.23	6.7	2-11 К03
	4	МН-11	2	25.23	50.47	2-11 К09
	5	⌀36 А-Ш L=10840	4	86.62	346.46	БЧ
	6	⌀25 А-Ш L=6390	4	24.62	98.49	БЧ
	7	ХМ-3	35	0.91	31.72	2-11 К11
	8	⌀6 А-I L=650	4	0.14	0.58	БЧ
				ИТОГО:	550.07	

УЗЛЫ СМ. 1.020-1/87.2-8 Ч
ТЕХНИЧЕСКИЕ ТРЕБОВАНИЯ СМ 1.020-1/87.2-8 ТТ
АРМАТУРА КЛАССОВ А-Ш, А-I ПО ГОСТ 5781-82

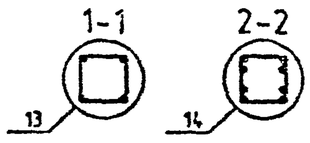

Вх.32840 л.59

НАЧ.ОТД	ГОРОХОВ		
Н.КОНТР	СИТНИК		
ГИП	СИТНИК		
ПРОВЕРИЛ	ЛУКАЛЮК		
РАЗРАБ.	МОЛОДЦОВА		

1.020-1/87.2-8 К052

КАРКАС ПРОСТРАНСТВЕННЫЙ КП-65
СБОРОЧНЫЙ ЧЕРТЁЖ

СТАДИЯ	ЛИСТ	ЛИСТОВ
Р		1

КиевЗНИИЭП

ФОРМАТ А3

САПР КиевЗНИИЭП
ОПЕРАТОР СИСТЕМЫ
МОЛОДЦОВА
ПОДП. ПОДПИСЬ И ДАТА. ВЗАМ. ИНВ.№

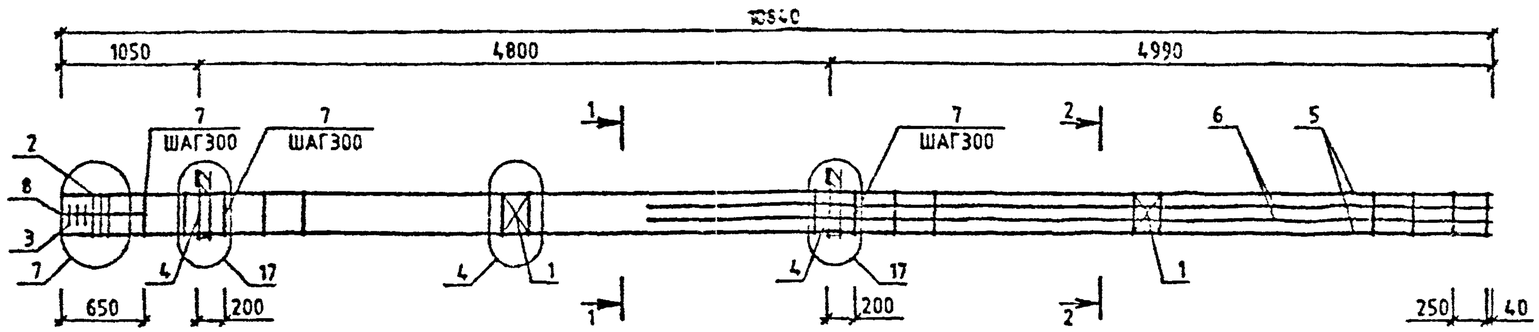

МАРКА	ПОЗ.	МАРКА АРМАТУРНОГО ИЗДЕЛИЯ	КОЛ. ШТ.	МАССА, КГ 1 ШТ.	МАССА, КГ ВСЕГО	ОБОЗНАЧЕНИЕ ДОКУМЕНТА 1.020-1/87.
КП-63	1	С-2	2	1.1	2.19	2-11 К01
	2	СКА-3	3	3.37	10.1	2-11 К02
	3	СКА-4	3	2.23	6.7	2-11 К03
	4	МН-11	2	25.23	50.47	2-11 К09
	5	Ф25 А-Ш L=10840	4	41.77	167.08	БЧ
	6	Ф20 А-Ш L=6390	4	15.76	63.03	БЧ
	7	ХМ-2	35	0.56	19.75	2-11 К11
	8	Ф6 А-I L=650	4	0.14	0.58	БЧ
				ИТОГО:	319.9	

МАРКА	ПОЗ.	МАРКА АРМАТУРНОГО ИЗДЕЛИЯ	КОЛ. ШТ.	МАССА, КГ 1 ШТ.	МАССА, КГ ВСЕГО	ОБОЗНАЧЕНИЕ ДОКУМЕНТА 1.020-1/87
КП-64	1	С-2	2	1.1	2.19	2-11 К01
	2	СКА-3	3	3.37	10.1	2-11 К02
	3	СКА-4	3	2.23	6.7	2-11 К03
	4	МН-11	2	25.23	50.47	2-11 К09
	5	Ф28 А-Ш L=10840	4	52.4	209.59	БЧ
	6	Ф25 А-Ш L=6390	4	24.62	98.49	БЧ
	7	ХМ-2	35	0.56	19.75	2-11 К11
	8	Ф6 А-I L=650	4	0.14	0.58	БЧ
				ИТОГО:	397.86	

УЗЛЫ СМ. 1.020-1/87.2-8 У
ТЕХНИЧЕСКИЕ ТРЕБОВАНИЯ СМ. 1.020-1/87.2-8 ТТ
АРМАТУРА КЛАССОВ А-Ш, А-I ПО ГОСТ 5781-82

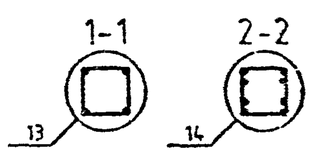

Вх. 32840 л.60

НАЧ.ОТД.	ГОРОХОВ		
Н.КОНТР	СИТНИК		
ГИП	СИТНИК		
ПРОВЕРИЛ	ГУКАШУК		
РАЗРАБ.	МОЛОДЦОВА		

1.020-1/87.2-8 К051

КАРКАС ПРОСТРАНСТВЕННЫЙ КП-63,КП-64 СБОРОЧНЫЙ ЧЕРТЕЖ

СТАДИЯ	ЛИСТ	ЛИСТОВ
Р		1

КиевЗНИИЭП

ФОРМАТ А3

МОЛОДЦОВА
ОПЕРАТОР СИСТЕМЫ
САПР КиевЗНИИЭП

ВЗАМ. ИНВ. № | ПОДПИСЬ И ДАТА | ИНВ. № ПОДЛ.

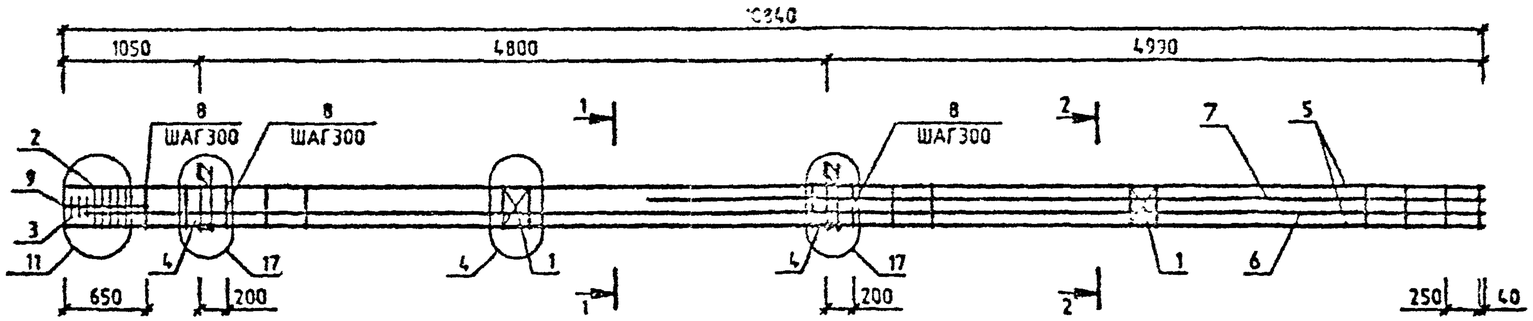

МАРКА	ПОЗ	МАРКА АРМАТУРНОГО ИЗДЕЛИЯ	КОЛ. ШТ.	МАССА, КГ		ОБОЗНАЧЕНИЕ ДОКУМЕНТА 1.020-1/87.
				1 ШТ.	ВСЕГО	
КП-66	1	С-2	2	1.1	2.19	2-11 К01
	2	СКА-3	5	3.37	16.83	2-11 К02
	3	СКА-4	3	2.23	6.7	2-11 К03
	4	МН-11	2	25.23	50.47	2-11 К09
	5	⌀40 А-Ш L=10640	4	106.93	427.73	БЧ
	6	⌀40 А-Ш L=10680	2	105.35	210.71	БЧ
	7	⌀40 А-Ш L=6390	2	63.03	126.07	БЧ
	8	ХМ-3	35	0.91	31.72	2-11 К11
	9	⌀6 А-I L=650	4	0.14	0.58	БЧ
				ИТОГО: 872.99		

УЗЛЫ СМ. 1.020-1/87 2-8 У
ТЕХНИЧЕСКИЕ ТРЕБОВАНИЯ СМ. 1.020-1/87.2-8 ТТ
АРМАТУРА КЛАССОВ А-Ш, А-I ПО ГОСТ 5781-82

1-1

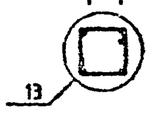

2-2

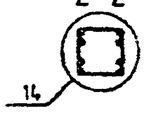

Вх. 32840 л.61

НАЧ.ОТД.	ГОРОХОВ		
Н.КОНТР.	СИТНИЖ		
ГИП	СИТНИЖ		
ПРОВЕРИЛ	[illegible]		
РАЗРАБ.	[illegible]		

1.020-1/87.2-8 К053

КАРКАС ПРОСТРАНСТВЕННЫЙ КП-66
СБОРОЧНЫЙ ЧЕРТЕЖ

СТАДИЯ	ЛИСТ	ЛИСТОВ
Р		1

КиевЗНИИЭП

ФОРМАТ А3

САПР КиевЗНИИЭП
ИНЖЕНЕР СИСТЕМЫ
ПОДПИСЬ И ДАТА
ИНВ.№ ОДАЛ.
ИНВ.№ ПОДЛ.

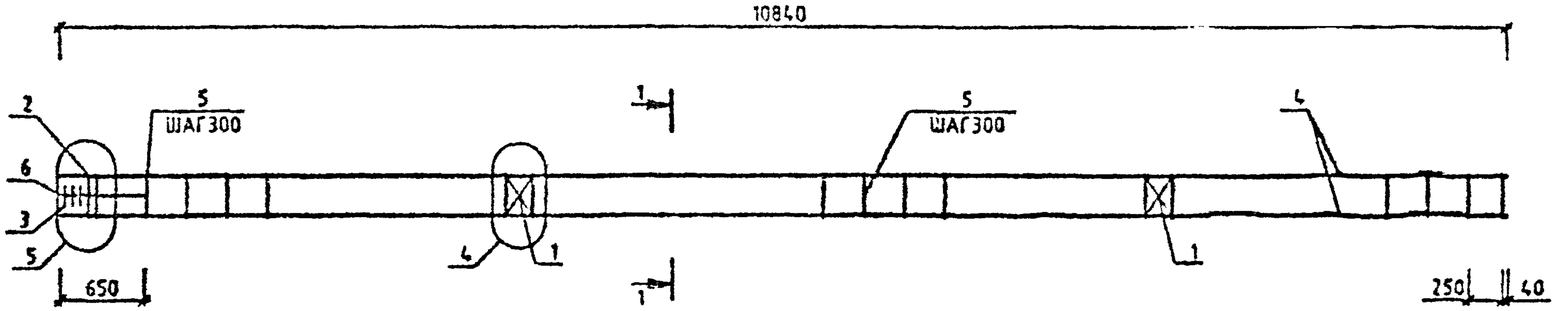

МАРКА	ПОЗ.	МАРКА АРМАТУРНОГО ИЗДЕЛИЯ	КОЛ. ШТ.	МАССА, КГ		ОБОЗНАЧЕНИЕ ДОКУМЕНТА 1.020-1/87.
				1 ШТ.	ВСЕГО	
КП-67	1	С-2	2	1.1	2.19	2-11 К01
	2	СКА-1	2	2.15	4.31	2-11 К02
	3	СКА-2	3	1.43	4.29	2-11 К03
	4	⌀20 А-Ш L=10840	4	26.73	106.93	БЧ
	5	ХМ-1	35	0.31	10.8	2-11 К11
	6	⌀6 А-I L=650	4	0.14	0.58	БЧ
				ИТОГО: 129.1		

УЗЛЫ СМ. 1.020-1/87.2-8 У
ТЕХНИЧЕСКИЕ ТРЕБОВАНИЯ СМ. 1.020-1/87.2-8 ТТ
АРМАТУРА КЛАССОВ А-Ш, А-I ПО ГОСТ 5781-82

1-1

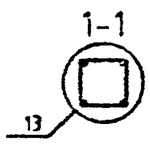

Вх. 32840 от 62

ГИП	ГОРБУНОВ		1.020-1/87.2-8 К054	
Н.КОНТР.	СИТНИК		КАРКАС ПРОСТРАНСТВЕННЫЙ КП-67 СБОРОЧНЫЙ ЧЕРТЕЖ	СТАДИЯ: Р; ЛИСТ: ; ЛИСТОВ: 1
ГИП	СИТНИК			КиевЗНИИЭП
ПРОВЕРИЛ	ЛУКАШУК			
РАЗРАБ.	МОЛОДЦОВА			

МОЛОДЦОВА
ОПЕРАТОР СИСТЕМЫ
САПР КиевЗНИИЭП

ВЗАМ. ИНВ. №
ПОДПИСЬ И ДАТА
ИНВ. № ПОДЛ.

ФОРМАТ А3

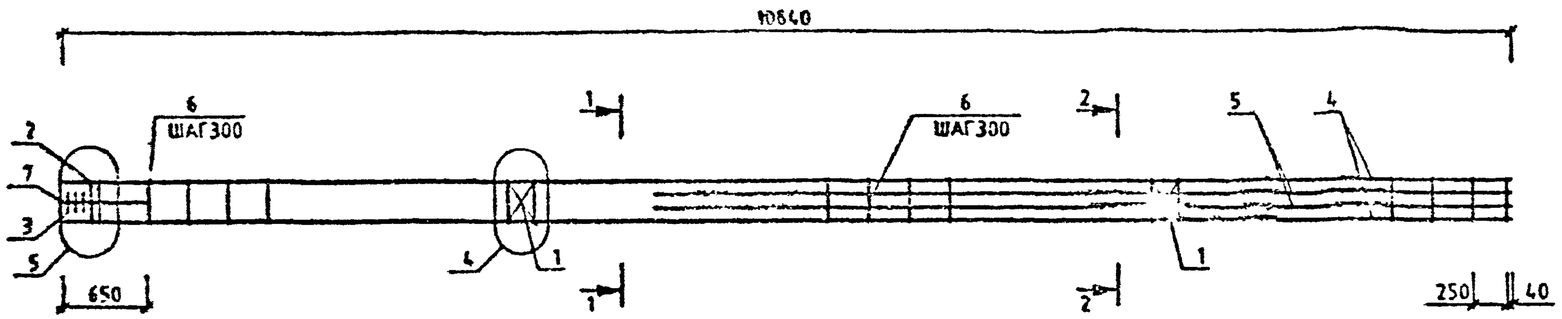

МАРКА	ПОЗ.	МАРКА АРМАТУРНОГО ИЗДЕЛИЯ	КОЛ. ШТ.	МАССА, КГ		ОБОЗНАЧЕНИЕ ДОКУМЕНТА 1.020-1/87.
				1 ШТ.	ВСЕГО	
КП-68	1	С-2	2	1.1	2.19	2-11 К01
	2	СКА-1	2	2.15	4.31	2-11 К02
	3	СКА-2	3	1.43	4.29	2-11 К03
	4	Ф20 А-Ш L=10840	4	26.73	106.93	БЧ
	5	Ф20 А-Ш L=6390	4	15.76	63.03	БЧ
	6	ХМ-1	35	0.31	10.8	2-11 К11
	7	Ф6 А-I L=650	4	0.14	0.58	БЧ
				ИТОГО: 192.13		

УЗЛЫ СМ. 1.020-1/87.2-8 У
ТЕХНИЧЕСКИЕ ТРЕБОВАНИЯ СМ. 1.020-1/87.2-8 ТТ
АРМАТУРА КЛАССОВ А-Ш, А-I ПО ГОСТ 5781-82

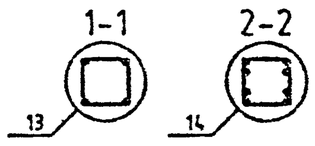

Вх. 32840 л.63

1.020-1/87.2-8 К055

НАЧ.ОТД	ГОРОХОВ		
Н.КОНТР.	СИТНИК		
ГИП	СИТНИК		
ПРОВЕРИЛ	ЛУКАШУК		
РАЗРАБ.	МОЛОДЦОВА		

КАРКА ПРОСТРАНСТВЕННЫЙ КП-68
СБОРОЧНЫЙ ЧЕРТЕЖ

СТАДИЯ	ЛИСТ	ЛИСТОВ
Р		1

КиевЗНИИЭП

ФОРМАТ А3

МОЛОДЦОВА
ОПЕРАТОР СИСТЕМЫ
САПР КиевЗНИИЭП

ВЗАМ. ИНВ.№
ПОДПИСЬ И ДАТА
ИНВ.№ ПОДЛ.

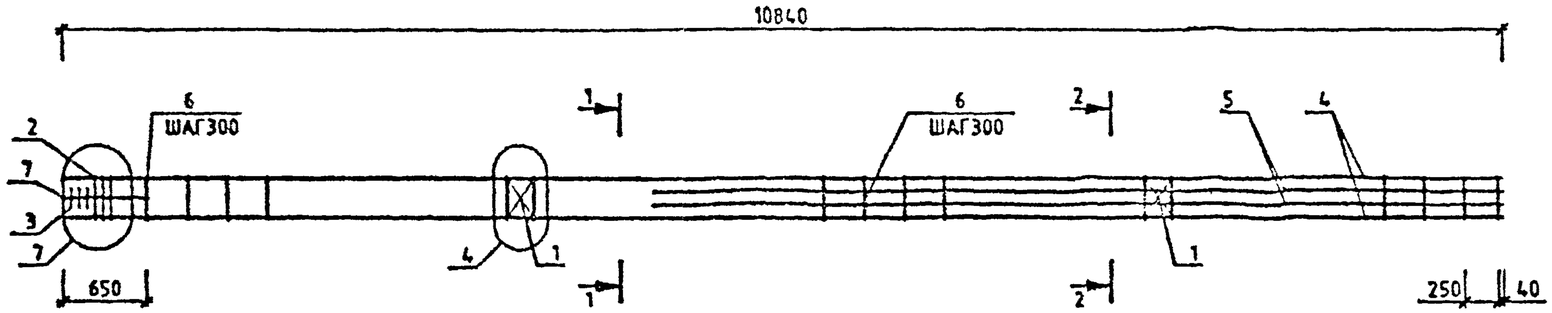

МАРКА	ПОЗ.	МАРКА АРМАТУРНОГО ИЗДЕЛИЯ	КОЛ. ШТ.	МАССА, КГ 1 ШТ.	МАССА, КГ ВСЕГО	ОБОЗНАЧЕНИЕ ДОКУМЕНТА 1.020-1/87.
КП-69	1	С-2	2	1.1	2.19	2-11 К01
	2	СКА-3	3	3.37	10.1	2-11 К02
	3	СКА-4	3	2.23	6.7	2-11 К03
	4	⌀25 А-Ш L=10840	4	41.77	167.08	БЧ
	5	⌀20 А-Ш L=6390	4	15.76	63.03	БЧ
	6	ХМ-2	35	0.56	19.75	2-11 К11
	7	⌀6 А-I L=650	4	0.14	0.58	БЧ
				ИТОГО:	269.43	

МАРКА	ПОЗ.	МАРКА АРМАТУРНОГО ИЗДЕЛИЯ	КОЛ. ШТ.	МАССА, КГ 1 ШТ.	МАССА, КГ ВСЕГО	ОБОЗНАЧЕНИЕ ДОКУМЕНТА 1.020-1/87.
КП-70	1	С-2	2	1.1	2.19	2-11 К01
	2	СКА-3	3	3.37	10.1	2-11 К02
	3	СКА-4	3	2.23	6.7	2-11 К03
	4	⌀28 А-Ш L=10840	4	52.4	209.59	БЧ
	5	⌀25 А-Ш L=6390	4	24.62	98.49	БЧ
	6	ХМ-2	35	0.56	19.75	2-11 К11
	7	⌀6 А-I L=650	4	0.14	0.58	БЧ
				ИТОГО:	347.39	

УЗЛЫ СМ. 1.020-1/87.2-8 У
ТЕХНИЧЕСКИЕ ТРЕБОВАНИЯ СМ. 1.020-1/87.2-8 ТТ
АРМАТУРА КЛАССОВ А-Ш, А-I ПО ГОСТ 5781-82

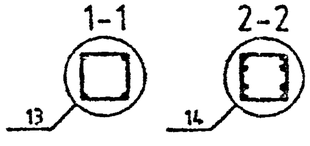

Вх. 32840 л.64

НАЧ.ОТД.	ГЫРОУСЗ		
Н.КОНТР.	СИТНИК		
ГИП	СИТНИК		
ПРОВЕРИЛ	ДЕНАЛДЖ		
РАЗРАБ.	МОЛОДЦОВА		

1.020-1/87.2-8 К056

КАРКАС ПРОСТРАНСТВЕННЫЙ КП-69,КП-70
СБОРОЧНЫЙ ЧЕРТЕЖ

СТАДИЯ	ЛИСТ	ЛИСТОВ
Р		1

КиевЗНИИЭП

ФОРМАТ А3

МОЛОДЦОВА
ОПЕРАТОР СИСТЕМЫ
САПР КиевЗНИИЭП

ВЗАМ. ИНВ.№
ПОДПИСЬ И ДАТА
ИНВ.№ ПОДЛ.

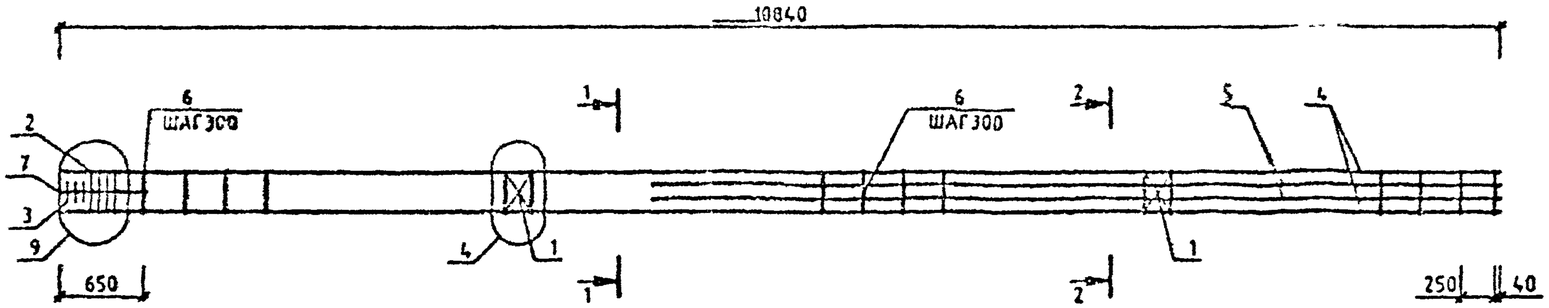

МАРКА	ПОЗ.	МАРКА АРМАТУРНОГО ИЗДЕЛИЯ	КОЛ. ШТ.	МАССА, КГ		ОБОЗНАЧЕНИЕ ДОКУМЕНТА 1.020-1/87.
				1 ШТ.	ВСЕГО	
КП-71	1	С-2	2	1.1	2.19	2-11 К01
	2	СКА-3	4	3.37	13.47	2-11 К02
	3	СКА-4	3	2.23	6.7	2-11 К03
	4	Ø36 А-Ш L=10840	4	86.62	346.46	БЧ
	5	Ø25 А-Ш L=6390	4	24.62	98.49	БЧ
	6	ХМ-3	35	0.91	31.72	2-11 К11
	7	Ø6 А-I L=650	4	0.14	0.56	БЧ
				ИТОГО: 499.61		

УЗЛЫ СМ. 1.020-1/87.2-8 У
ТЕХНИЧЕСКИЕ ТРЕБОВАНИЯ СМ. 1.020-1/87.2-8 ТТ
АРМАТУРА КЛАССОВ А-Ш, А-I ПО ГОСТ 5781-82

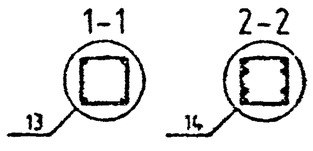

Вх. 32840 л.65

НАЧ.ОТД.	ГЕРАСКОВ		
Н.КОНТР.	СИТНИК		
ГИП	СИТНИК		
ПРОВЕРИЛ	ЛИКАШОВ		
РАЗРАБ.	МОЛОДЦОВА		

1.020-1/87.2-8 К057

КАРКАС ПРОСТРАНСТВЕННЫЙ КП-71 СБОРОЧНЫЙ ЧЕРТЕЖ

СТАДИЯ	ЛИСТ	ЛИСТОВ
		1

КиевЗНИИЭП

ФОРМАТ А3

ИНВ.№ ПОДЛ. | ПОДПИСЬ И ДАТА | ВЗАМ. ИНВ.№

САПР КиевЗНИИЭП | ОПЕРАТОР СИСТЕМЫ | МОЛОДЦОВА

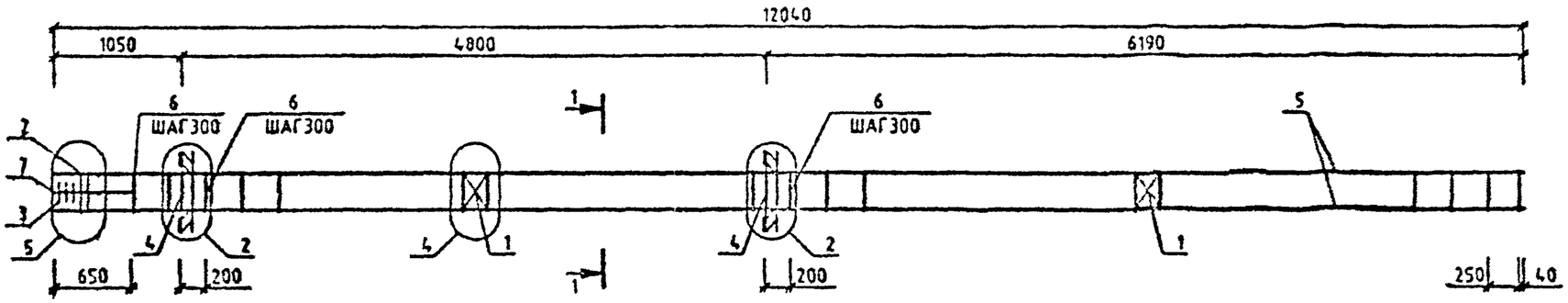

МАРКА	ПОЗ.	МАРКА АРМАТУРНОГО ИЗДЕЛИЯ	КОЛ. ШТ.	МАССА, КГ		ОБОЗНАЧЕНИЕ ДОКУМЕНТА 1.020-1/87
				1 ШТ.	ВСЕГО	
КП-72	1	С-2	2	1.1	2.19	2-11 К01
	2	СКА-1	2	2.15	4.31	2-11 К02
	3	СКА-2	3	1.43	4.29	2-11 К03
	4	МН-8	2	19.78	39.57	2-11 К08
	5	⌀20 А-Ш L=12040	4	29.69	118.77	БЧ
	6	ХМ-1	39	0.31	12.03	2-11 К11
	7	⌀6 А-I L=650	4	0.14	0.58	БЧ
				ИТОГО:	181.73	

УЗЛЫ СМ. 1.020-1/87.2-8 У
ТЕХНИЧЕСКИЕ ТРЕБОВАНИЯ СМ. 1.020-1/87.2-8 ТТ
АРМАТУРА КЛАССОВ А-Ш, А-I ПО ГОСТ 5781-82

1-1

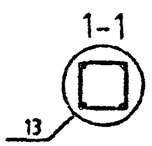

Вх.32840 л.66

1.020-1/87.2-8 К058

НАЧ.ОТД.	ГОРОХОВ		
Н.КОНТР.	СИТНИК		
ГИП	СИТНИК		
ПРОВЕРИЛ	ЛУКАШУК		
РАЗРАБ.	МОЛОДЦОВА		

КАРКАС ПРОСТРАНСТВЕННЫЙ КП-72 СБОРОЧНЫЙ ЧЕРТЕЖ

СТАДИЯ	ЛИСТ	ЛИСТОВ
Р		1

КиевЗНИИЭП

МОЛОДЦОВА
ОПЕРАТОР СИСТЕМЫ
САПР КиевЗНИИЭП

ВЗАМ. ИНВ. № | ПОДПИСЬ И ДАТА | ИНВ. № ПОДЛ.

ФОРМАТ А3

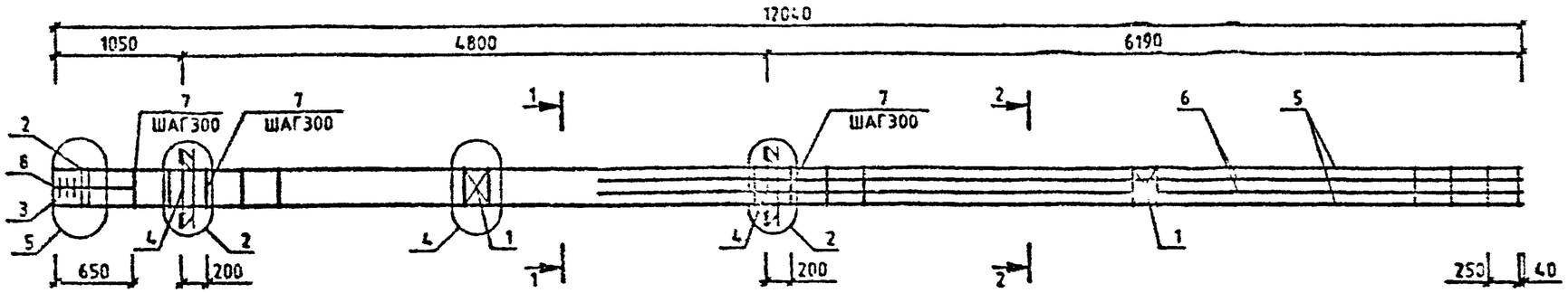

МАРКА	ПОЗ	МАРКА АРМАТУРНОГО ИЗДЕЛИЯ	КОЛ. ШТ.	МАССА, КГ		ОБОЗНАЧЕНИЕ ДОКУМЕНТА 1.020-1/87.
				1 ШТ.	ВСЕГО	
КП-73	1	С-2	2	1.1	2.19	2-11 К01
	2	СКА-1	2	2.15	4.31	2-11 К02
	3	СКА-2	3	1.43	4.29	2-11 К03
	4	МН-8	2	19.78	39.57	2-11 К08
	5	⌀20 А-Ш L=12040	4	29.69	118.77	БЧ
	6	⌀20 А-Ш L=7590	4	18.72	74.87	БЧ
	7	ХМ-1	39	0.31	12.03	2-11 К11
	8	⌀6 А-I L=850	4	0.14	0.58	БЧ
				ИТОГО:	256.61	

УЗЛЫ СМ. 1.020-1/87.2-8 У
ТЕХНИЧЕСКИЕ ТРЕБОВАНИЯ СМ. 1.020-1/87.2-8 ТТ
АРМАТУРА КЛАССОВ А-Ш, А-I ПО ГОСТ 5781-82

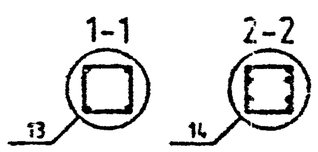

Вх. 32840 л.67

НАЧ.ОТД	ГОРОХОВ		
Н.КОНТР	СИТНИК		
ГИП	СИТНИК		
ПРОВЕРИЛ	ЛИХАЛИК		
РАЗРАБ.	МОЛОДЦОВА		

1.020-1/87.2-8 К059

КАРКАС ПРОСТРАНСТВЕННЫЙ КП-73 СБОРОЧНЫЙ ЧЕРТЕЖ

СТАДИЯ	ЛИСТ	ЛИСТОВ
Р		1

КиевЗНИИЭП

МОЛОДЦОВА
ОПЕРАТОР СИСТЕМЫ
САПР КиевЗНИИЭП

ВЗАМ. ИНВ. №
ПОДПИСЬ И ДАТА
ИНВ. № ПОДЛ.

ФОРМАТ А3

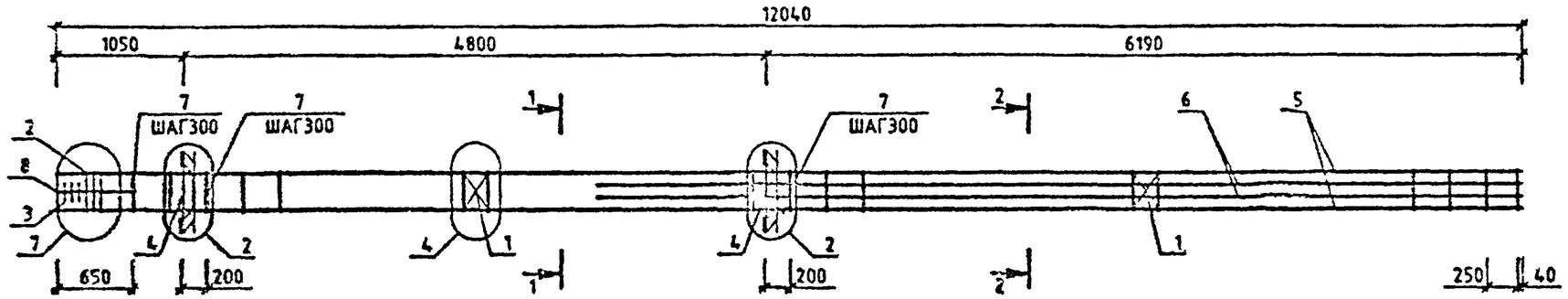

МАРКА	ПОЗ.	МАРКА АРМАТУРНОГО ИЗДЕЛИЯ	КОЛ. ШТ.	МАССА, КГ 1 ШТ.	МАССА, КГ ВСЕГО	ОБОЗНАЧЕНИЕ ДОКУМЕНТА 1.020-1/87.
КП-74	1	С-2	2	1.1	2.19	2-11 К01
	2	СКА-3	3	3.37	10.1	2-11 К02
	3	СКА-4	3	2.23	6.7	2-11 К03
	4	МН-8	2	19.78	39.57	2-11 К08
	5	⌀25 А-Ш L=12040	4	46.39	185.58	БЧ
	6	⌀20 А-Ш L=7590	4	18.72	74.87	БЧ
	7	ХМ-2	39	0.56	22.01	2-11 К11
	8	⌀6 А-I L=650	4	0.14	0.58	БЧ
				ИТОГО:	341.59	

МАРКА	ПОЗ.	МАРКА АРМАТУРНОГО ИЗДЕЛИЯ	КОЛ. ШТ.	МАССА, КГ 1 ШТ.	МАССА, КГ ВСЕГО	ОБОЗНАЧЕНИЕ ДОКУМЕНТА 1.020-1/87.
КП-75	1	С-2	2	1.1	2.19	2-11 К01
	2	СКА-3	3	3.37	10.1	2-11 К02
	3	СКА-4	3	2.23	6.7	2-11 К03
	4	МН-8	2	19.78	39.57	2-11 К08
	5	⌀28 А-Ш L=12040	4	58.2	232.79	БЧ
	6	⌀25 А-Ш L=7590	4	29.25	116.99	БЧ
	7	ХМ-2	39	0.56	22.01	2-11 К11
	8	⌀6 А-I L=650	4	0.14	0.58	БЧ
				ИТОГО:	430.91	

УЗЛЫ СМ. 1.020-1/87.2-8 У
ТЕХНИЧЕСКИЕ ТРЕБОВАНИЯ СМ. 1.020-1/87.2-8 ТТ
АРМАТУРА КЛАССОВ А-Ш, А-I ПО ГОСТ 5781-82

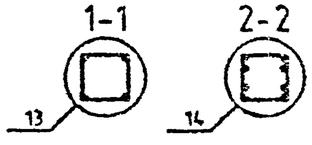

Вх. 32840 л.68

НАЧ.ОТД	ГОРОХОВ		
Н.КОНТР	СИТНИК		
ГИП	СИТНИК		
ПРОВЕРИЛ	ЛЯКАШУК		
РАЗРАБ.	МОЛОДЦОВА		

1.020-1/87.2-8 К060

КАРКАС ПРОСТРАНСТВЕННЫЙ КП-74,КП-75
СБОРОЧНЫЙ ЧЕРТЕЖ

СТАДИЯ	ЛИСТ	ЛИСТОВ
Р		1

КиевЗНИИЭП

МОЛОДЦОВА
ОПЕРАТОР СИСТЕМЫ
САПР КиевЗНИИЭП

ВЗАМ. ИНВ.№
ПОДПИСЬ И ДАТА
ИНВ.№ ПОДЛ.

ФОРМАТ А2

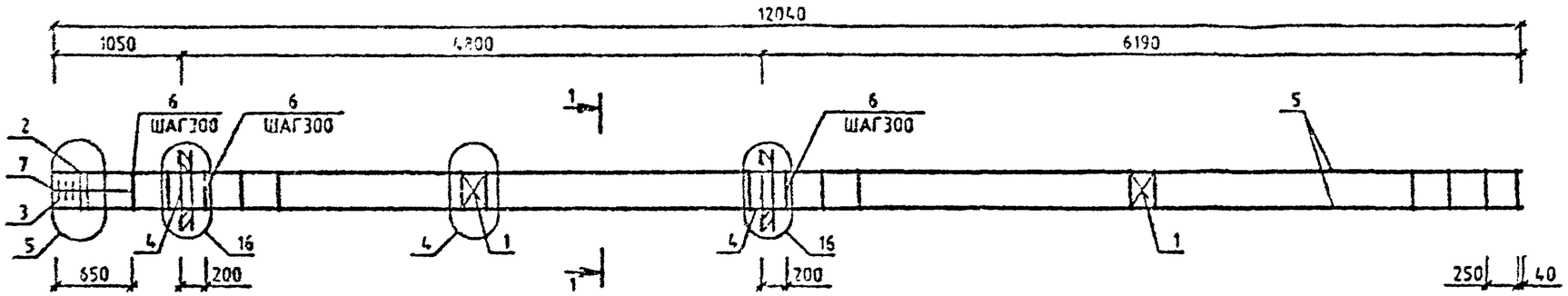

МАРКА	ПОЗ.	МАРКА АРМАТУРНОГО ИЗДЕЛИЯ	КОЛ. ШТ.	МАССА, КГ		ОБОЗНАЧЕНИЕ ДОКУМЕНТА 1.020-1/87.
				1 ШТ.	ВСЕГО	
КП-76	1	С-2	2	1.1	2.19	2-11 К01
	2	СКА-1	2	2.15	4.31	2-11 К02
	3	СКА-2	3	1.43	4.29	2-11 К03
	4	МН-12	2	34.9	69.8	2-11 К10
	5	Ø20 А-Ш L=12040	4	29.69	118.77	БЧ
	6	ХМ-1	38	0.31	12.03	2-11 К11
	7	Ø6 А-I L=650	4	0.14	0.58	БЧ
				ИТОГО:	211.97	

УЗЛЫ СМ. 1.020-1/87.2-8 У
ТЕХНИЧЕСКИЕ ТРЕБОВАНИЯ СМ. 1.020-1/87.2-8 ТТ
АРМАТУРА КЛАССОВ А-Ш, А-I ПО ГОСТ 5781-82

1-1

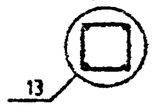

Вх.32840 л.69

НАЧ.ОТД.	ГОРОХОВ		
Н.КОНТР.	СИТНИК		
ГИП	СИТНИК		
ПРОВЕРИЛ	ЛУКАШЕВ		
РАЗРАБ.	МОЛОДЦОВА		

1.020-1/87.2-8 К061

КАРКАС ПРОСТРАНСТВЕННЫЙ КП-76 СБОРОЧНЫЙ ЧЕРТЕЖ

СТАДИЯ	ЛИСТ	ЛИСТОВ
		1

КиевЗНИИЭП

МОЛОДЦОВА
ОПЕРАТОР СИСТЕМЫ
САПР КиевЗНИИЭП

ВЗАМ. ИНВ.№
ПОДПИСЬ И ДАТА
ИНВ.№ ПОДЛ.

ФОРМАТ А3

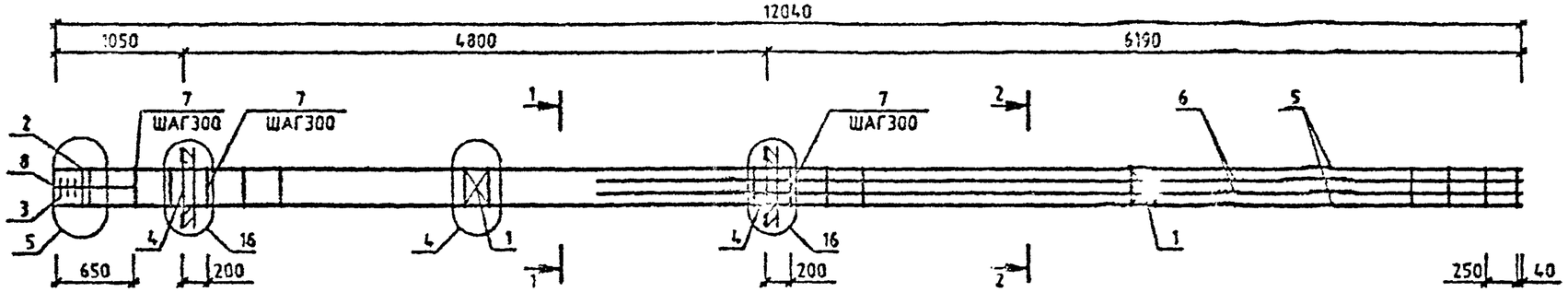

МАРКА	ПОЗ.	МАРКА АРМАТУРНОГО ИЗДЕЛИЯ	КОЛ. ШТ.	МАССА, КГ		ОБОЗНАЧЕНИЕ ДОКУМЕНТА 1.020-1/87.
				1 ШТ.	ВСЕГО	
КП-77	1	С-2	2	1.1	2.19	2-11 К01
	2	СКА-1	2	2.15	4.31	2-11 К02
	3	СКА-2	3	1.43	4.29	2-11 К03
	4	МН-12	2	34.9	69.8	2-11 К10
	5	Ø20 А-Ш L=12040	4	29.69	118.77	БЧ
	6	Ø20 А-Ш L=7590	4	18.72	74.87	БЧ
	7	ХМ-1	39	0.31	12.03	2-11 К11
	8	Ø6 А-I L=650	4	0.14	0.58	БЧ
				ИТОГО: 236.84		

УЗЛЫ СМ. 1.020-1/87.2-8 У
ТЕХНИЧЕСКИЕ ТРЕБОВАНИЯ СМ. 1.020-1/87.2-8 ТТ
АРМАТУРА КЛАССОВ А-Ш, А-I ПО ГОСТ 5781-82

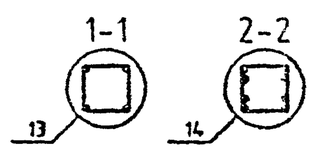

Вх. 32840 л. 70

НАЧ.ОТД.	ГОРОХОВ		
Н.КОНТР.	СИТНИК		
ГИП	СИТНИК		
ПРОВЕРИЛ	ЛУКАШУК		
РАЗРАБ.	МОЛОДЦОВА		

1.020-1/87.2-8 К062

КАРКАС ПРОСТРАНСТВЕННЫЙ КП-77
СБОРОЧНЫЙ ЧЕРТЕЖ

СТАДИЯ	ЛИСТ	ЛИСТОВ
Р		1

КиевЗНИИЭП

МОЛОДЦОВА
ОПЕРАТОР СИСТЕМЫ
САПР КиевЗНИИЭП

ПОДПИСЬ И ДАТА
ВЗАМ. ИНВ. №
ИНВ. № ПОДЛ.

ФОРМАТ А3

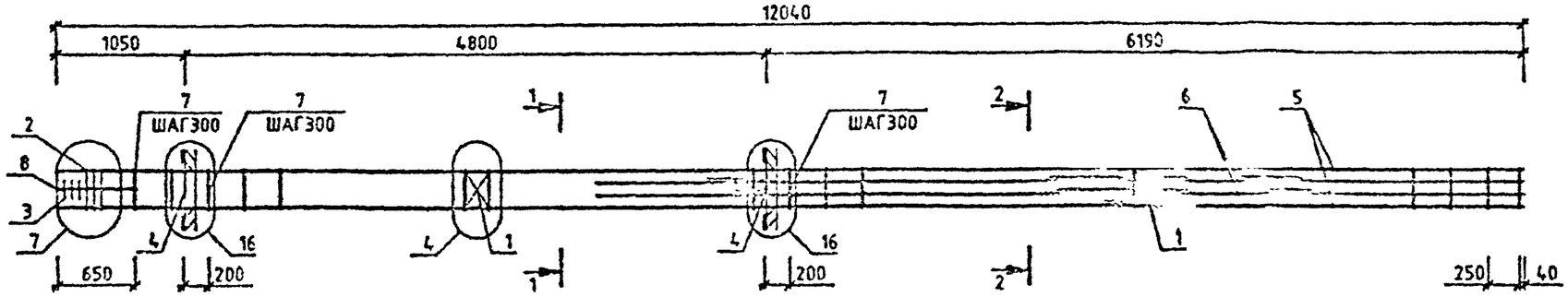

МАРКА	ПОЗ.	МАРКА АРМАТУРНОГО ИЗДЕЛИЯ	КОЛ. ШТ.	МАССА, КГ		ОБОЗНАЧЕНИЕ ДОКУМЕНТА 1.020-1/87.
				1 ШТ.	ВСЕГО	
КП-78	1	С-2	2	1.1	2.19	2-11 К01
	2	СКА-3	3	3.37	10.1	2-11 К02
	3	СКА-4	3	2.23	6.7	2-11 К03
	4	МН-12	2	34.9	69.8	2-11 К10
	5	Ф25 А-Ш L=12040	4	46.39	185.56	БЧ
	6	Ф20 А-Ш L=7590	4	18.72	74.87	БЧ
	7	ХМ-2	39	0.56	22.01	2-11 К11
	8	Ф6 А-I L=650	4	0.14	0.58	БЧ
				ИТОГО:	371.82	

МАРКА	ПОЗ.	МАРКА АРМАТУРНОГО ИЗДЕЛИЯ	КОЛ. ШТ.	МАССА, КГ		ОБОЗНАЧЕНИЕ ДОКУМЕНТА 1.020-1/87
				1 ШТ.	ВСЕГО	
КП-79	1	С-2	2	1.1	2.19	2-11 К01
	2	СКА-3	3	3.37	10.1	2-11 К02
	3	СКА-4	3	2.23	6.7	2-11 К03
	4	МН-12	2	34.9	69.8	2-11 К10
	5	Ф28 А-Ш L=12040	4	58.2	232.79	БЧ
	6	Ф25 А-Ш L=7590	4	29.25	116.99	БЧ
	7	ХМ-2	39	0.56	22.01	2-11 К11
	8	Ф6 А-I L=650	4	0.14	0.58	БЧ
				ИТОГО:	461.15	

УЗЛЫ СМ. 1.020-1/87.2-8 У
ТЕХНИЧЕСКИЕ ТРЕБОВАНИЯ СМ. 1.020-1/87.2-8 ТТ
АРМАТУРА КЛАССОВ А-Ш, А-I ПО ГОСТ 5781-82

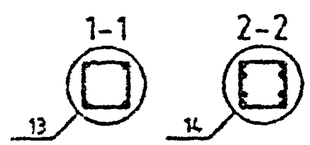

Вх. 32840 л.71

НАЧ.ОТД	ГОРОХОВ		
Н.КОНТР.	СИТНИК		
ГИП	СИТНИК		
ПРОВЕРИЛ	ЛЮКАЛЮК		
РАЗРАБ.	МОЛОДЦОВА		

1.020-1/87.2-8 К063

КАРКАС
ПРОСТРАНСТВЕННЫЙ
КП-78,КП-79
СБОРНЫЙ ЧЕРТЕЖ

СТАДИЯ	ЛИСТ	ЛИСТОВ
Р		1

КиевЗНИИЭП

ФОРМАТ А3

МОЛОДЦОВА
ОПЕРАТОР СИСТЕМЫ
САПР КиевЗНИИЭП

ИНВ.№ ПОДЛ. | ПОДПИСЬ И ДАТА | ВЗАМ. ИНВ.№

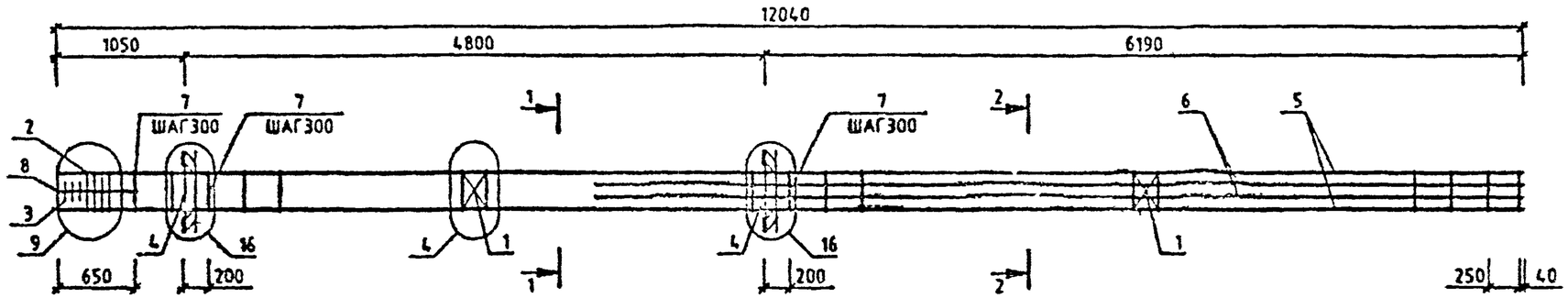

МАРКА	ПОЗ.	МАРКА АРМАТУРНОГО ИЗДЕЛИЯ	КОЛ. ШТ.	МАССА, КГ		ОБОЗНАЧЕНИЕ ДОКУМЕНТА 1.020-1/87.
				1 ШТ.	ВСЕГО	
КП-80	1	С-2	2	1.1	2.19	2-11 К01
	2	СКА-3	4	3.37	13.47	2-11 К02
	3	СКА-4	3	2.23	6.7	2-11 К03
	4	МН-12	2	34.9	69.8	2-11 К10
	5	⌀32 А-Ш L=12040	4	76.01	304.05	БЧ
	6	⌀36 А-Ш L=7590	4	60.65	242.59	БЧ
	7	ХМ-3	39	0.91	35.35	2-11 К11
	8	⌀6 А-I L=650	4	0.14	0.58	БЧ
				ИТОГО:	674.71	

УЗЛЫ СМ. 1.020-1/87.2-8 У
ТЕХНИЧЕСКИЕ ТРЕБОВАНИЯ СМ. 1.020-1/87.2-8 ТТ
АРМАТУРА КЛАССОВ А-Ш, А-I ПО ГОСТ 5781-82

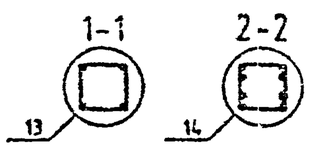

Вх. 32840 л. 72

НАЧ.ОТД.	ГОРОХОВ		
Н.КОНТР.	СИТНИК		
ГИП	СИТНИК		
ПРОВЕРИЛ	ЛУКАШУК		
РАЗРАБ.	МОЛОДЦОВА		

1.020-1/87.2-8 К064

КАРКАС ПРОСТРАНСТВЕННЫЙ КП-80
СБОРОЧНЫЙ ЧЕРТЕЖ

СТАДИЯ	ЛИСТ	ЛИСТОВ
Р		1

КиевЗНИИЭП

ФОРМАТ А3

МОЛОДЦОВА
ОПЕРАТОР СИСТЕМЫ
САПР КиевЗНИИЭП

ВЗАМ. ИНВ. № | ПОДПИСЬ И ДАТА | ИНВ. № ПОДЛ.

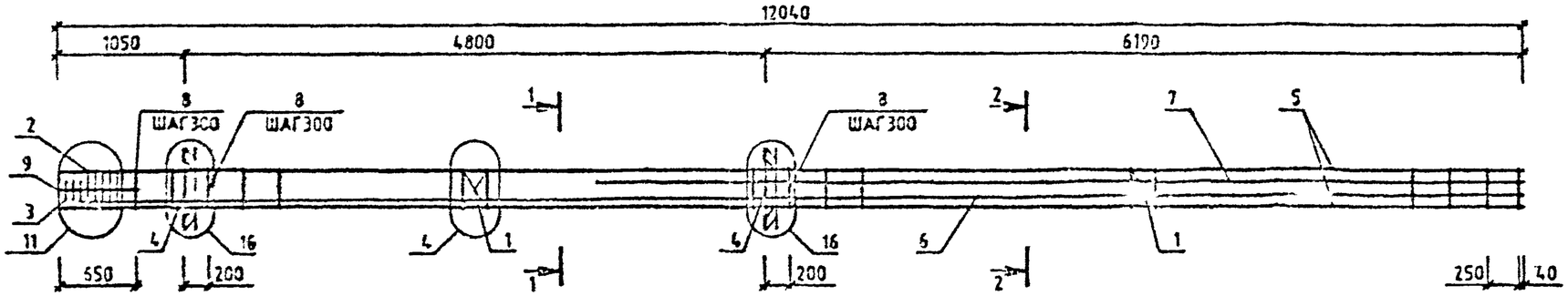

МАРКА	ПОЗ.	МАРКА АРМАТУРНОГО ИЗДЕЛИЯ	КОЛ. ШТ.	МАССА, КГ		ОБОЗНАЧЕНИЕ ДОКУМЕНТА 1.020-1/87.
				1 ШТ.	ВСЕГО	
КП-81	1	С-2	2	1.1	2.19	2-11 К01
	2	СКА-3	5	3.37	16.83	2-11 К02
	3	СКА-4	3	2.23	6.7	2-11 К03
	4	МН-12	2	34.9	69.8	2-11 К10
	5	⌀40 А-Ш L=12040	4	118.77	475.08	БЧ
	6	⌀40 А-Ш L=11880	2	117.19	234.38	БЧ
	7	⌀40 А-Ш L=7590	2	74.87	149.74	БЧ
	8	ХМ-3	39	0.91	35.35	2-11 К11
	9	⌀6 А-I L=650	4	0.14	0.58	БЧ
				ИТОГО:	990.65	

УЗЛЫ С 1.020-1/87.2-8 У
ТЕХНИЧЕСКИЕ ТРЕБОВАНИЯ СМ. 10
АРМАТУРА КЛАССОВ А-Ш, А-I ГО

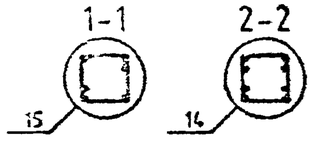

Вх. 32840 л.73

НАЧОТД.	ГОРОХОВ		
Н.КОНТР.	СИТНИК		
ГИП	СИТНИК		
ПРОВЕРИЛ	ЛУКАШУК		
РАЗРАБ.	МОЛОДЦОВА		

1.020-1/87.2-8 К065

КАРКАС ПРОСТРАНСТВЕННЫЙ КП-81
СБОРОЧНЫЙ ЧЕРТЕЖ

СТАДИЯ	ЛИСТ	ЛИСТОВ
Р		1

КиевЗНИИЭП

ФОРМАТ А3

МОЛОДЦОВА
ОПЕРАТОР СИСТЕМЫ
САПР КиевЗНИИЭП

ВЗАМ. ИНВ. № | ПОДПИСЬ И ДАТА | ИНВ. № ПОДЛ.

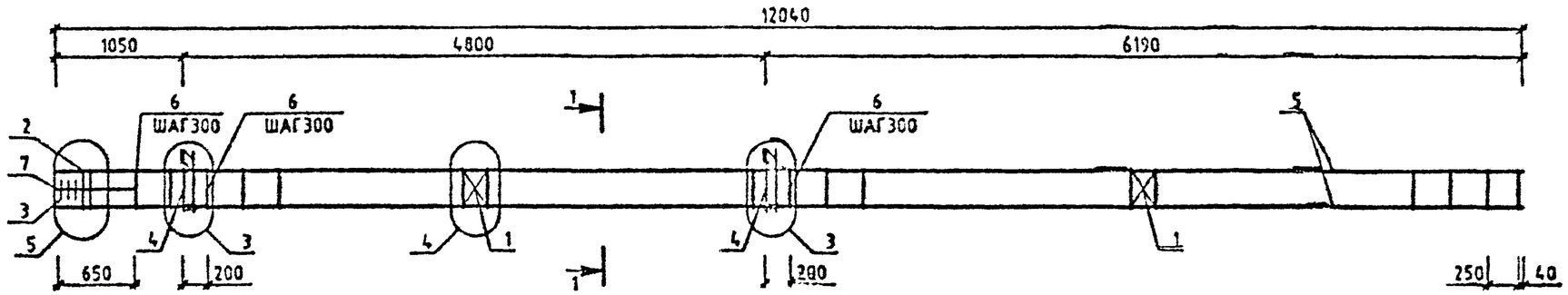

МАРКА	ПОЗ.	МАРКА АРМАТУРНОГО ИЗДЕЛИЯ	КОЛ. ШТ.	МАССА, КГ		ОБОЗНАЧЕНИЕ ДОКУМЕНТА 1.020-1/87.
				1 ШТ.	ВСЕГО	
КП-82	1	С-2	2	1.1	2.19	2-11 К01
	2	СКА-1	2	2.15	4.31	2-11 К02
	3	СКА-2	3	1.43	4.29	2-11 К03
	4	МН-7	2	12.95	25.91	2-11 К07
	5	Ø20 А-Ш L=12040	4	29.69	118.77	БЧ
	6	ХМ-1	39	0.31	12.03	2-11 К11
	7	Ø6 А-I L=650	4	0.14	0.58	БЧ
				ИТОГО: 168.07		

УЗЛЫ СМ. 1.020-1/87.2-8 У
ТЕХНИЧЕСКИЕ ТРЕБОВАНИЯ СМ. 1.020-1/87.2-8 ТТ
АРМАТУРА КЛАССОВ А-Ш, А-I ПО ГОСТ 5781-82

1-1

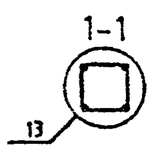

Вх. 32840 л.74

НАЧ.ОТД.	ГОРОЛОВ		1.020-1/87.2-8 К066	
Н.КОНТР.	СИТНИК		КАРКАС ПРОСТРАНСТВЕННЫЙ КП-82 СБОРОЧНЫЙ ЧЕРТЕЖ	СТАДИЯ Р / ЛИСТ / ЛИСТОВ 1
ГИП	СИТНИК			КиевЗНИИЭП
ПРОВЕРИЛ	ПЕКАРЮК			
РАЗРАБ.	МОЛОДЦОВА			

МОЛОДЦОВА
ОПЕРАТОР СИСТЕМЫ
САПР КиевЗНИИЭП

ИНВ.№ ПОДЛ. | ПОДПИСЬ И ДАТА | ВЗАМ. ИНВ.№

ФОРМАТ А3

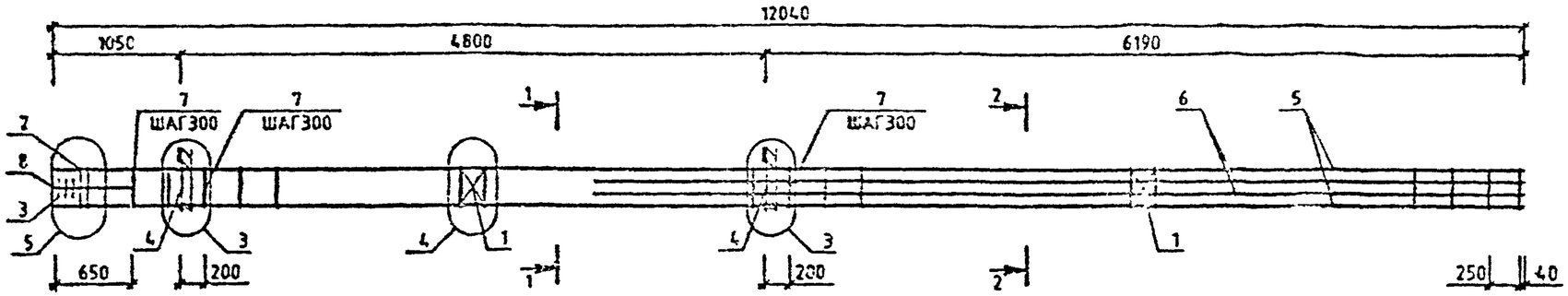

МАРКА	ПОЗ.	МАРКА АРМАТУРНОГО ИЗДЕЛИЯ	КОЛ. ШТ.	МАССА, КГ		ОБОЗНАЧЕНИЕ ДОКУМЕНТА 1.020-1/87.
				1 ШТ.	ВСЕГО	
КП-83	1	С-2	2	1.1	2.19	2-11 К01
	2	СКА-1	2	2.15	4.31	2-11 К02
	3	СКА-2	3	1.43	4.29	2-11 К03
	4	МН-7	2	12.95	25.91	2-11 К07
	5	Ф20 А-Ш L=12040	4	29.69	118.77	БЧ
	6	Ф20 А-Ш L=7590	4	18.72	74.87	БЧ
	7	ХМ-1	39	0.31	12.03	2-11 К11
	8	Ф6 А-I L=650	4	0.14	0.58	БЧ
				ИТОГО:	242.95	

УЗЛЫ СМ. 1.020-1/87.2-8 У
ТЕХНИЧЕСКИЕ ТРЕБОВАНИЯ СМ. 1.020-1/87.2-8 ТТ
АРМАТУРА [illegible] А-Ш, А-I ПО ГОСТ 5781-82

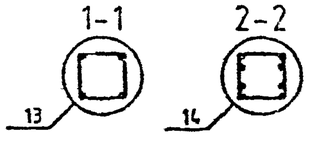

Вх. 32840 л. 75

НАЧОТД	ГОРОХОВ		1.020-1/87.2-8 К067	
НКОНТР	СИТНИК		КАРКАС ПРОСТРАНСТВЕННЫЙ КП-83 СБОРОЧНЫЙ ЧЕРТЕЖ	СТАДИЯ / ЛИСТ / ЛИСТОВ 1
ГИП	СИТНИК			КиевЗНИИЭП
ПРОВЕРИЛ	ДЖАНДЖ			
РАЗРАБ.	МОЛОДЦОВА			

ФОРМАТ А3

МОЛОДЦОВА
СПЕЦТОР СИСТЕМЫ
САПР КиевЗНИИЭП

ВЗАМ. ИНВ. №
ПОДПИСЬ И ДАТА
ИНВ. № ПОДЛ.

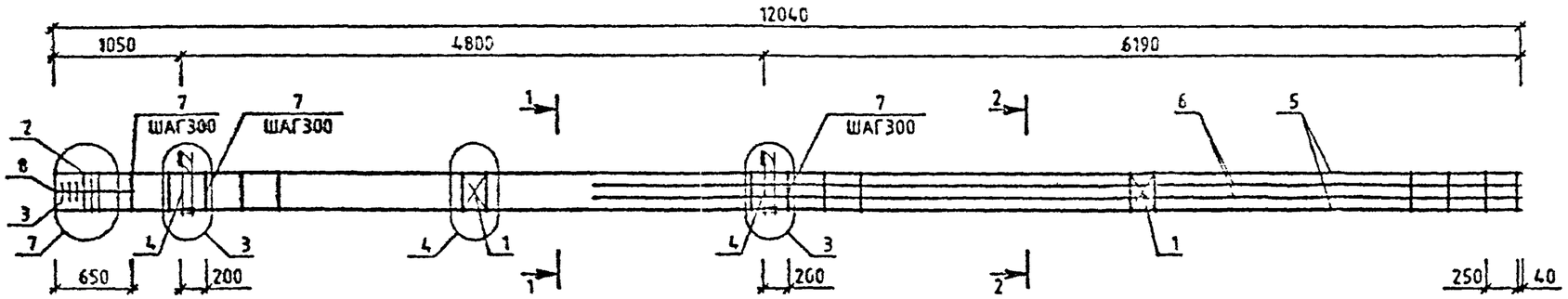

МАРКА	ПОЗ.	МАРКА АРМАТУРНОГО ИЗДЕЛИЯ	КОЛ. ШТ.	МАССА, КГ		ОБОЗНАЧЕНИЕ ДОКУМЕНТА 1.020-1/87.
				1 ШТ.	ВСЕГО	
КП-84	1	С-2	2	1.1	2.19	2-11 К01
	2	СКА-3	3	3.37	10.1	2-11 К02
	3	СКА-4	3	2.23	6.7	2-11 К03
	4	МН-7	2	12.95	25.91	2-11 К07
	5	Ф25 А-Ш L=12040	4	46.39	185.58	БЧ
	6	Ф20 А-Ш L=7590	4	18.72	74.87	БЧ
	7	ХМ-2	39	0.56	22.01	2-11 К11
	8	Ф6 А-I L=650	4	0.14	0.58	БЧ
				ИТОГО: 327.93		

МАРКА	ПОЗ.	МАРКА АРМАТУРНОГО ИЗДЕЛИЯ	КОЛ. ШТ.	МАССА, КГ		ОБОЗНАЧЕНИЕ ДОКУМЕНТА 1.020-1/87.
				1 ШТ.	ВСЕГО	
КП-85	1	С-2	2	1.1	2.19	2-11 К01
	2	СКА-3	3	3.37	10.1	2-11 К02
	3	СКА-4	3	2.23	6.7	2-11 К03
	4	МН-7	2	12.95	25.91	2-11 К07
	5	Ф28 А-Ш L=12040	4	58.2	232.78	БЧ
	6	Ф25 А-Ш L=7590	4	29.25	116.99	БЧ
	7	ХМ-2	39	0.56	22.01	2-11 К11
	8	Ф6 А-I L=650	4	0.14	0.58	БЧ
				ИТОГО: 417.26		

УЗЛЫ СМ. 1.020-1/87.2-8 У
ТЕХНИЧЕСКИЕ ТРЕБОВАНИЯ СМ. 1.020-1/87.2-8 ТТ
АРМАТУРА КЛАССОВ А-Ш, А-I ПО ГОСТ 5781-82

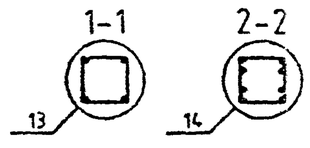

Вх. 32840 л. 76

НАЧ.ОТД.	ГОРОХОВ		
Н.КОНТР.	СИТНИК		
ГИП	СИТНИК		
ПРОВЕРИЛ	ЛУКАШУК		
РАЗРАБ.	МОЛОДЦОВА		

1.020-1/87.2-8 К068

КАРКАС ПРОСТРАНСТВЕННЫЙ КП-84, КП-85
СБОРОЧНЫЙ ЧЕРТЕЖ

СТАДИЯ	ЛИСТ	ЛИСТОВ
Р		1

КиевЗНИИЭП

МОЛОДЦОВА
ОПЕРАТОР СИСТЕМЫ
САПР КиевЗНИИЭП

ИНВ № ПОДЛ. | ПОДПИСЬ И ДАТА | ВЗАМ. ИНВ № |

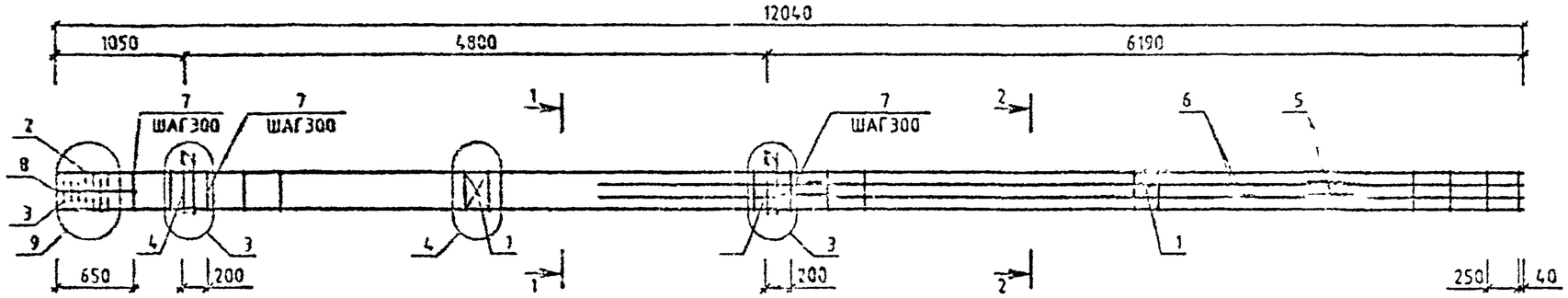

МАРКА	ПОЗ.	МАРКА АРМАТУРНОГО ИЗДЕЛИЯ	КОЛ. ШТ.	МАССА, КГ		ОБОЗНАЧЕНИЕ ДОКУМЕНТА 1.020-1/87.
				1 ШТ.	ВСЕГО	
КП-86	1	С-2	2	1.1	2.19	2-11 К01
	2	СКА-3	4	3.37	13.47	2-11 К02
	3	СКА-4	3	2.23	6.7	2-11 К03
	4	МН-7	2	12.95	25.91	2-11 К07
	5	Ф32 А-Ш L=12040	4	76.01	304.05	ГОСТ
	6	Ф20 А-Ш L=7590	4	18.72	74.87	ГОСТ
	7	ХМ-2	39	0.56	22.01	2-11 К11
	8	Ф6 А-I L=650	4	0.14	0.58	ГОСТ
				ИТОГО: 449.77		

УЗЛЫ СМ. 1.020-1/87 2-8 У
ТЕХНИЧЕСКИЕ ТРЕБОВАНИЯ СМ. 1.020-1/87 2-8 ТТ
АРМАТУРА КЛАССОВ А-Ш, А-I ПО ГОСТ 5781-82

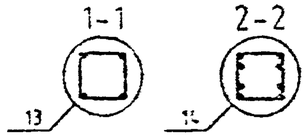

Вх. 32840 л.77

НАЧ.ОТД.	ГОРОХОВ		1.020-1/87.2-8 К069
Н.КОНТР.	СИТНИК		КАРКАС ПРОСТРАНСТВЕННЫЙ КП-86 СБОРОЧНЫЙ ЧЕРТЕЖ
ГИП	СИТНИК		СТАДИЯ / ЛИСТ / ЛИСТОВ: 1
ПРОВЕРИЛ	ЛУКАЮК		КиевЗНИИЭП
РАЗРАБ.	МОЛОДЦОВА		

ФОРМАТ А3

МОЛОДЦОВА
ОПЕРАТОР СИСТЕМЫ
САПР КиевЗНИИЭП

ПОДПИСЬ И ДАТА
ИНВ. № ПОДЛ.
ВЗАМ. ИНВ. №

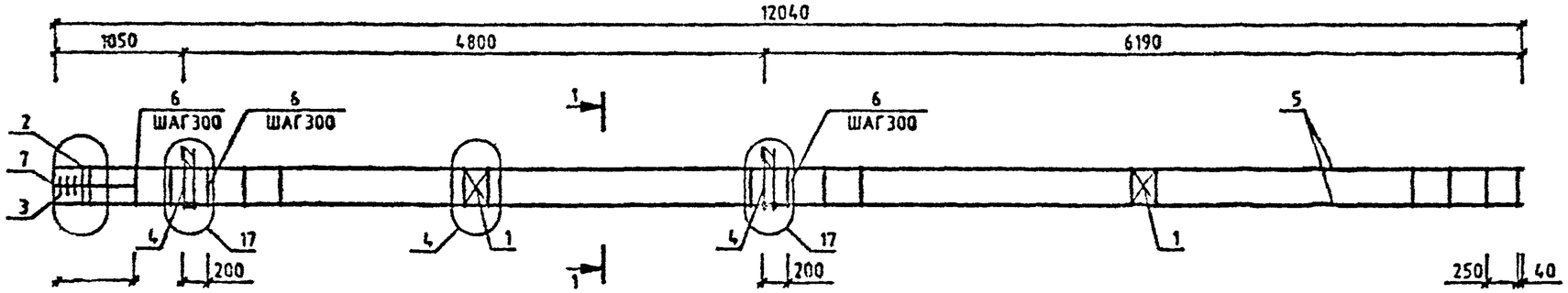

МАРКА	ПОЗ.	МАРКА АРМАТУРНОГО ИЗДЕЛИЯ	КОЛ. ШТ.	МАССА, КГ		ОБОЗНАЧЕНИЕ ДОКУМЕНТА 1.020-1/87.
				1 ШТ.	ВСЕГО	
КП-87	1	С-2	2	1.1	2.19	2-11 К01
	2	СКА-1	2	2.15	4.31	2-11 К02
	3	СКА-2	3	1.43	4.29	2-11 К03
	4	МН-11	2	25.23	50.47	2-11 К09
	5	⌀20 А-Ш L=12040	4	29.69	118.77	БЧ
	6	ХМ-1	39	0.31	12.03	2-11 К11
	7	⌀8 А-I L=650	4	0.14	0.58	БЧ
				ИТОГО:	192.64	

УЗЛЫ СМ. 1.020-1/87.2-8 У
ТЕХНИЧЕСКИЕ ТРЕБОВАНИЯ СМ. 1.020-1/87.2-8 ТТ
АРМАТУРА КЛАССОВ А-Ш, А-I ПО ГОСТ 5781-82

1-1

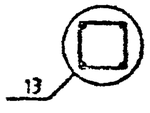

Вх. 32840 л.78

НАЧ.ОТД.	ГОРОХОВ		1.020-1/87.2-8 К070
Н.КОНТР.	СИТНИК		КАРКАС ПРОСТРАНСТВЕННЫЙ КП-87 СБОРОЧНЫЙ ЧЕРТЕЖ
ГИП	СИТНИК		
ПРОВЕРИЛ	ЛУКАШУК		
РАЗРАБ.	МОЛОДЦОВА		

СТАДИЯ	ЛИСТ	ЛИСТОВ
Р		1

КиевЗНИИЭП

ЛОДЦОВА
ОПЕРАТОР СИСТЕМЫ
САПР КиевЗНИИЭП

ВЗАМ. ИНВ.№ | ПОДПИСЬ И ДАТА | ИНВ.№ ПОДЛ.

ФОРМАТ А3

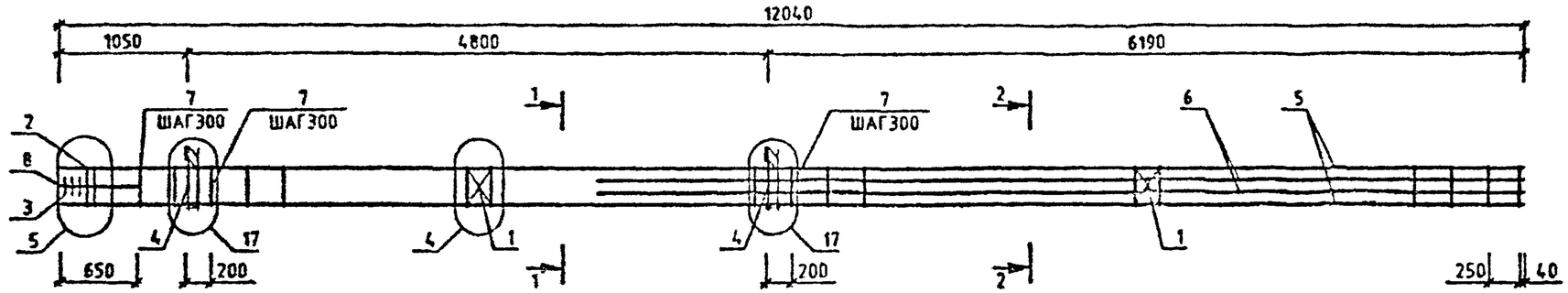

МАРКА	ПОЗ.	МАРКА АРМАТУРНОГО ИЗДЕЛИЯ	КОЛ. ШТ.	МАССА, КГ		ОБОЗНАЧЕНИЕ ДОКУМЕНТА 1.020-1/87.
				1 ШТ.	ВСЕГО	
КП-88	1	С-2	2	1.1	2.19	2-11 К01
	2	СКА-1	2	2.15	4.31	2-11 К02
	3	СКА-2	3	1.43	4.29	2-11 К03
	4	МН-11	2	25.23	50.47	2-11 К09
	5	Ф20 А-Ш L=12040	4	29.69	118.77	БЧ
	6	Ф20 А-Ш L=7590	4	18.72	74.87	БЧ
	7	ХМ-1	39	0.31	12.03	2-11 К11
	8	Ф6 А-I L=650	4	0.14	0.58	БЧ
				ИТОГО:	287.51	

УЗЛЫ СМ. 1.020-1/87.2-8 У
ТЕХНИЧЕСКИЕ ТРЕБОВАНИЯ СМ. 1.020-1/87.2-8 ТТ
АРМАТУРА КЛАССОВ А-Ш, А-I ПО ГОСТ 5781-82

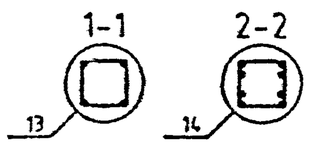

НАЧ.ОТД.	ГОРОХОВ		
Н.КОНТР.	СИТНИК		
ГИП	СИТНИК		
ПРОВЕРИЛ	ЛОКАШУК		
РАЗРАБ.	МОЛОДЦОВ		

1.020-1/87.2-8 К071

КАРКАС ПРОСТРАНСТВЕННЫЙ КП-88 СБОРОЧНЫЙ ЧЕРТЕЖ

СТАДИЯ	ЛИСТ	ЛИСТОВ
Р		1

КиевЗНИИЭП

ФОРМАТ А3

МОЛОДЦОВ
ОПЕРАТОР СИСТЕМЫ
САПР КиевЗНИИЭП
ВЗАМ. ИНВ. №
ПОДПИСЬ И ДАТА
ИНВ. № ПОДЛ.

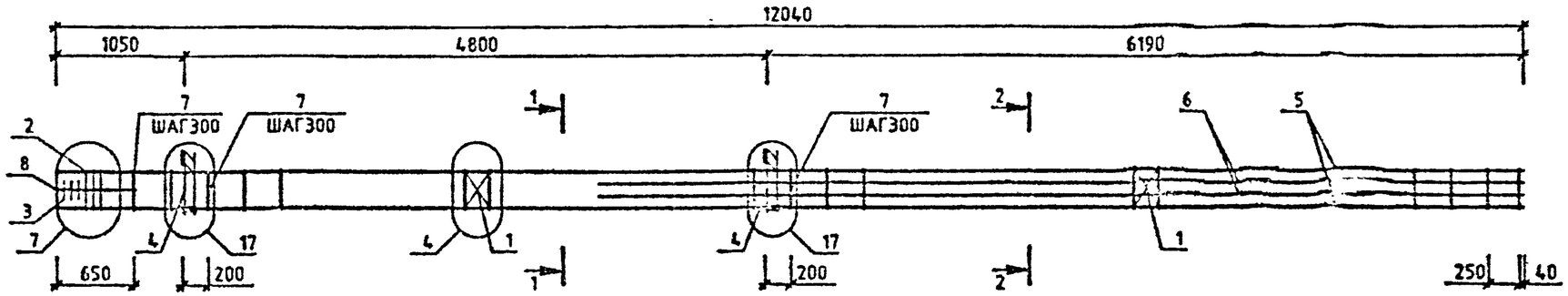

МАРКА	ПОЗ.	МАРКА АРМАТУРНОГО ИЗДЕЛИЯ	КОЛ. ШТ.	МАССА, КГ 1 ШТ.	МАССА, КГ ВСЕГО	ОБОЗНАЧЕНИЕ ДОКУМЕНТА 1.020-1/87.
КП-89	1	С-2	2	1.1	2.19	2-11 К01
	2	СКА-3	3	3.37	10.1	2-11 К02
	3	СКА-4	3	2.23	6.7	2-11 К03
	4	МН-11	2	25.23	50.47	2-11 К09
	5	Ф25 А-Ш L=12040	4	46.39	185.58	БЧ
	6	Ф20 А-Ш L=7590	4	18.72	74.87	БЧ
	7	ХМ-2	39	0.56	22.01	2-11 К11
	8	Ф6 А-I L=650	4	0.14	0.58	БЧ
				ИТОГО:	352.49	

МАРКА	ПОЗ.	МАРКА АРМАТУРНОГО ИЗДЕЛИЯ	КОЛ. ШТ.	МАССА, КГ 1 ШТ.	МАССА, КГ ВСЕГО	ОБОЗНАЧЕНИЕ ДОКУМЕНТА 1.020-1/87.
КП-90	1	С-2	2	1.1	2.19	2-11 К01
	2	СКА-3	3	3.37	10.1	2-11 К02
	3	СКА-4	3	2.23	6.7	2-11 К03
	4	МН-11	2	25.23	50.47	2-11 К09
	5	Ф28 А-Ш L=12040	4	58.2	232.79	БЧ
	6	Ф25 А-Ш L=7590	4	29.25	5.99	БЧ
	7	ХМ-2	39	0.56	22.01	2-11 К11
	8	Ф6 А-I L=650	4	0.14	0.58	БЧ
				ИТОГО:	4[illegible]1.82	

УЗЛЫ СМ. 1.020-1/87.2-8 У
ТЕХНИЧЕСКИЕ ТРЕБОВАНИЯ СМ. 1.020-1/87.2-8 ТТ
АРМАТУРА КЛАС[illegible] Ш, А-I ПО ГОСТ 5781-82

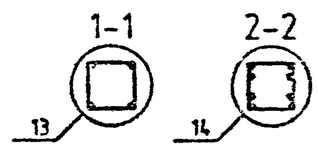

Вх 32840 л.80

НАЧ.ОТД.	ГОРОХОВ		
Н.КОНТР.	СИТНИК		
ГИП	СИТНИК		
ПРОВЕРИЛ	ЛУКАШУК		
ГАРАБ.	МОЛОДЦОВА		

1.020-1/87.2-8 К072

КАРКАС ПРОСТРАНСТВЕННЫЙ КП-89,КП-90 СБОРОЧНЫЙ ЧЕРТЕЖ

СТАДИЯ	ЛИСТ	ЛИСТОВ
		1

КиевЗНИИЭП

МОЛОДЦОВА
ОПЕРАТОР СИСТЕМЫ
САПР КиевЗНИИЭП

ВЗАМ. ИНВ.№
ПОДПИСЬ И ДАТА
ИНВ.№ ПОДЛ.

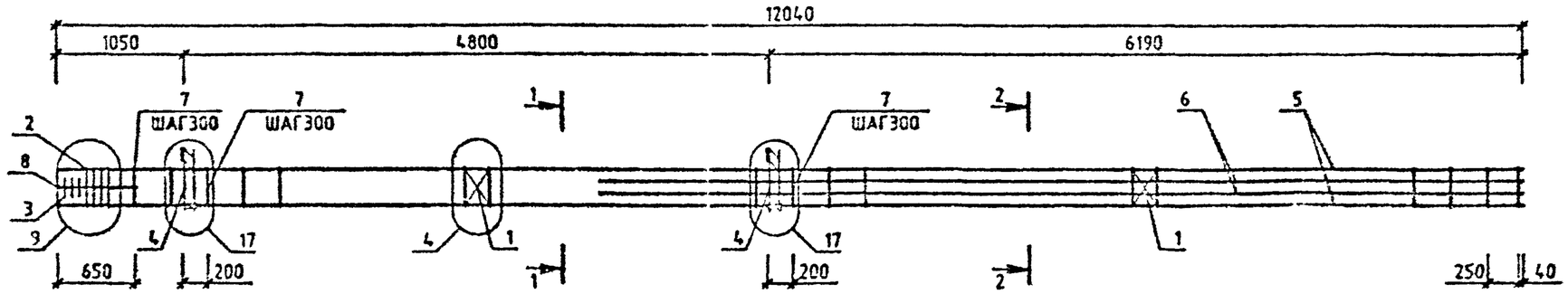

МАРКА	ПОЗ	МАРКА АРМАТУРНОГО ИЗДЕЛИЯ	КОЛ. ШТ.	МАССА, КГ		ОБОЗНАЧЕНИЕ ДОКУМЕНТА 1.020-1/87.
				1 ШТ.	ВСЕГО	
КП-91	1	С-2	2	1.1	2.19	2-11 К01
	2	СКА-3	4	3.37	13.47	2-11 К02
	3	СКА-4	3	2.23	6.7	2-11 К03
	4	МН-11	2	25.23	50.47	2-11 К09
	5	⌀32 А-Ш L=12040	4	76.01	304.05	БЧ
	6	⌀20 А-У L=7590	4	18.72	74.87	БЧ
	7	ХМ-2	39	0.56	22.01	2-11 К11
	8	⌀6 А-I L=650	4	0.14	0.58	БЧ
				ИТОГО: 474.33		

МАРКА	ПОЗ.	МАРКА АРМАТУРНОГО ИЗДЕЛИЯ	КОЛ. ШТ.	МАССА, КГ		ОБОЗНАЧЕНИЕ ДОКУМЕНТА 1.020-1/87.
				1 ШТ.	ВСЕГО	
КП-92	1	С-2	2	1.1	2.19	2-11 К01
	2	СКА-3	4	3.37	13.47	2-11 К02
	3	СКА-4	3	2.23	6.7	2-11 К03
	4	МН-11	2	25.23	50.47	2-11 К09
	5	⌀36 А-Ш L=12040	4	96.2	384.81	БЧ
	6	⌀28 А-Ш L=7590	4	36.69	146.75	БЧ
	7	ХМ-3	39	0.91	35.35	2-11 К11
	8	⌀8 А-I L=650	4	0.14	0.53	БЧ
				ИТОГО: 640.31		

УЗЛЫ СМ. 1020-1/87.2-8 У
ТЕХНИЧЕСКИЕ ТРЕБОВАНИЯ СМ. 1.020-1/87.2-8 ТТ
АРМАТУРА КЛАССОВ А-Ш, А-I ПО ГОСТ 5781-82

1-1

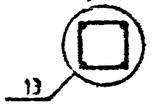

2-2

Вх. 32840 л.81

НАЧ.ОТД.			
Н.КОНТР.			
ГИП			
ПРОВЕРИЛ			
РАЗРАБ.			

1.020-1/87.2-8 К073

КАРКАС ПРОСТРАНСТВЕННЫЙ КП-91,КП-92
СБОРОЧНЫЙ ЧЕРТЕЖ

СТАДИЯ	ЛИСТ	
		1

КиевЗНИИЭП

САПР КиевЗНИИЭП
ОПЕРАТОР СИСТЕМЫ
МОЛОДЦОВА

ВЗАМ. ИНВ. № | ПОДПИСЬ И ДАТА | ИНВ. № ПОДЛ.

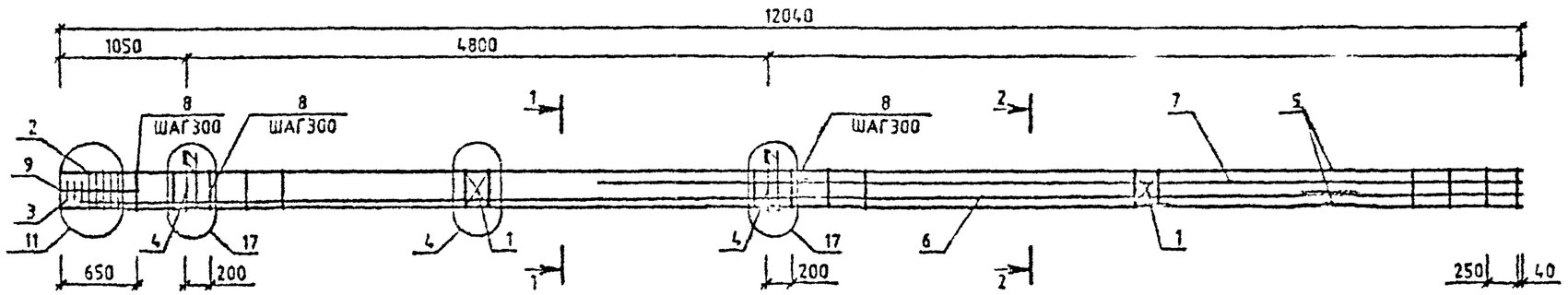

МАРКА	ПОЗ.	МАРКА АРМАТУРНОГО ИЗДЕЛИЯ	КОЛ. ШТ.	МАССА, КГ		ОБОЗНАЧЕНИЕ ДОКУМЕНТА 1.020-1/87
				1 ШТ.	ВСЕГО	
КП-93	1	С-2	2	1.1	2.19	2-11 К01
	2	СКА-3	5	3.37	16.83	2-11 К02
	3	СКА-4	3	2.23	6.7	2-11 К03
	4	МН-11	2	25.23	50.47	2-11 К09
	5	Ф40 А-Ш L=12040	4	118.77	475.08	БЧ
	6	Ф40 А-Ш L=11880	2	117.19	234.38	БЧ
	7	Ф40 А-Ш L=7590	2	74.87	149.74	БЧ
	8	ХМ-3	39	0.91	35.35	2-11 К11
	9	Ф6 А-I L=650	4	0.14	0.58	БЧ
				ИТОГО:	971.32	

УЗЛЫ СМ. 1.020-1/87 2-8 У
ТЕХНИЧЕСКИЕ ТРЕБОВАНИЯ СМ. 1.020-1/87.2-8 ТТ
АРМАТУРА КЛАССОВ А-Ш А-I ПО ГОСТ 5781-82

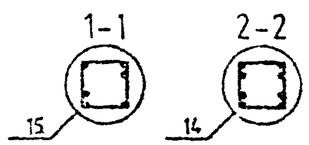

Вх. 32840 л.82

НАЧ.ОТД.	СОРОХОВ		
Н.КОНТР.	СИТНИК		
ГИП	СИТНИК		
ПРОВЕРИЛ	ЛУКАШУК		
НАТРАБ.	МОЛОДЦОВА		

1.020-1/87.2-8 К074

КАРКАС ПРОСТРАНСТВЕННЫЙ КП-93
СБОРОЧНЫЙ ЧЕРТЕЖ

СТАДИЯ	ЛИСТ	ЛИСТОВ
Р		1

КиевЗНИИЭП

МОЛОДЦОВА
ОПЕРАТОР СИСТЕМЫ
САПР КиевЗНИИЭП

ИНВ.№ ПОДЛ. | ПОДПИСЬ И ДАТА | ВЗАМ. ИНВ.№

ФОРМАТ А3

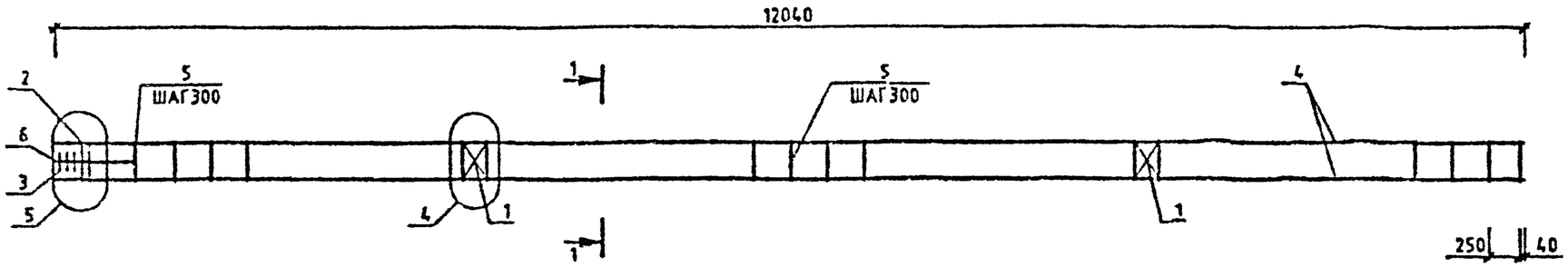

МАРКА	ПОЗ.	МАРКА АРМАТУРНОГО ИЗДЕЛИЯ	КОЛ. ШТ.	МАССА, КГ		ОБОЗНАЧЕНИЕ ДОКУМЕНТА 1.020-1/87.
				1 ШТ.	ВСЕГО	
КП-94	1	С-2	2	1.1	2.19	2-11 К01
	2	СКА-1	2	2.15	4.31	2-11 К02
	3	СКА-2	3	1.43	4.29	2-11 К03
	4	Ф20 А-Ш L=12040	4	29.69	118.77	БЧ
	5	ХМ-1	39	0.31	12.03	2-11 К11
	6	Ф6 А-I L=650	4	0.14	0.58	БЧ
				ИТОГО:	142.17	

УЗЛЫ СМ. 1.020-1/87.2-8 У
ТЕХНИЧЕСКИЕ ТРЕБОВАНИЯ СМ. 1.020-1/87.2-8 ТТ
АРМАТУРА КЛАССОВ А-Ш, А-I ПО ГОСТ 5781-82

1-1

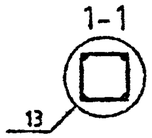

Вх. 32840 л.83

НАЧ.ОТД	ГОРОХОВ		
Н.КОНТР.	СИТНИК		
ГИП	СИТНИК		
ПРОВЕРИЛ	ЛУКАШУК		
РАЗРАБ.	МОЛОДЦОВА		

1.020-1/87.2-8 К075

КАРКАС ПРОСТРАНСТВЕННЫЙ КП-94 СБОРОЧНЫЙ ЧЕРТЕЖ

СТАДИЯ	ЛИСТ	ЛИСТОВ
Р		1

КиевЗНИИЭП

МОЛОДЦОВА
ОПЕРАТОР СИСТЕМЫ
САПР КиевЗНИИЭП

ВЗАМ. ИНВ.№ | ПОДПИСЬ И ДАТА | ИНВ.№ ПОДЛ.

ФОРМАТ А3

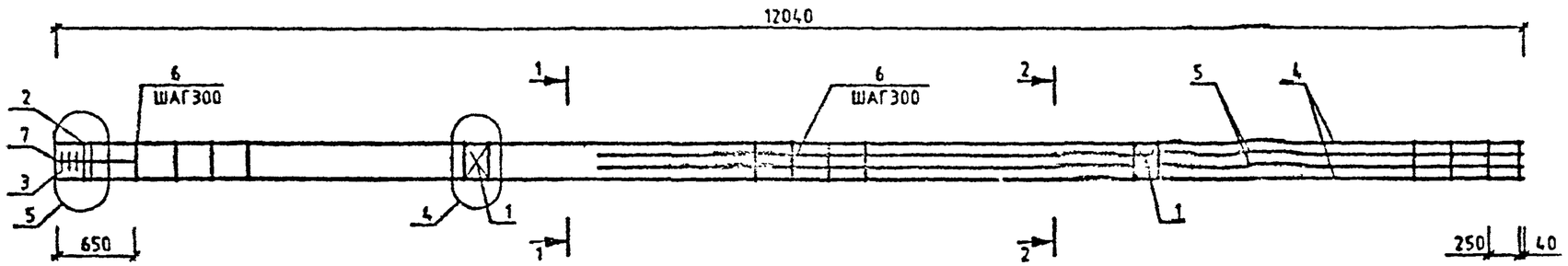

МАРКА	ПОЗ.	МАРКА АРМАТУРНОГО ИЗДЕЛИЯ	КОЛ. ШТ.	МАССА, КГ		ОБОЗНАЧЕНИЕ ДОКУМЕНТА 1.020-1/87.
				1 ШТ.	ВСЕГО	
КП-95	1	С-2	2	1.1	2.19	2-11 К01
	2	СКА-1	2	2.15	4.31	2-11 К02
	3	СКА-2	3	1.43	4.29	2-11 К03
	4	Ф20 А-Ш L=12040	4	29.69	118.77	ГОСТ
	5	Ф20 А-Ш L=7590	4	18.72	74.87	ГОСТ
	6	ХМ-1	39	0.31	12.03	2-11 К11
	7	Ф6 А-I L=650	4	0.14	0.58	ГОСТ
				ИТОГО: 217.04		

УЗЛЫ СМ. 1.020-1/87.2-8 У
ТЕХНИЧЕСКИЕ ТРЕБОВАНИЯ СМ. 1.020-1/87.2-8 ТТ
АРМАТУРА КЛАССОВ А-Ш, А-I ПО ГОСТ 5781-82

1-1

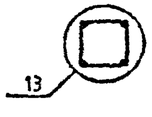

2-2

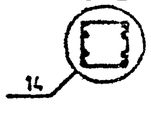

Вх. 32840 л. 84

НАЧ.ОТД.	ГОРОХОВ		
Н.КОНТР.	СИТНИК		
ГИП	СИТНИК		
ПРОВЕРИЛ	ЛУКАЦЮК		
РАЗРАБ.	МОЛОДЦОВА		

1.020-1/87.2-8 К076

КАРКАС ПРОСТРАНСТВЕННЫЙ КП-95 СБОРОЧНЫЙ ЧЕРТЕЖ

СТАДИЯ	ЛИСТ	ЛИСТОВ
Р		1

КиевЗНИИЭП

ФОРМАТ А3

САПР КиевЗНИИЭП
ОПЕРАТОР СИСТЕМЫ
МОЛОДЦОВА

ИНВ.№ ПОДЛ. | ПОДПИСЬ И ДАТА | ВЗАМ. ИНВ.№

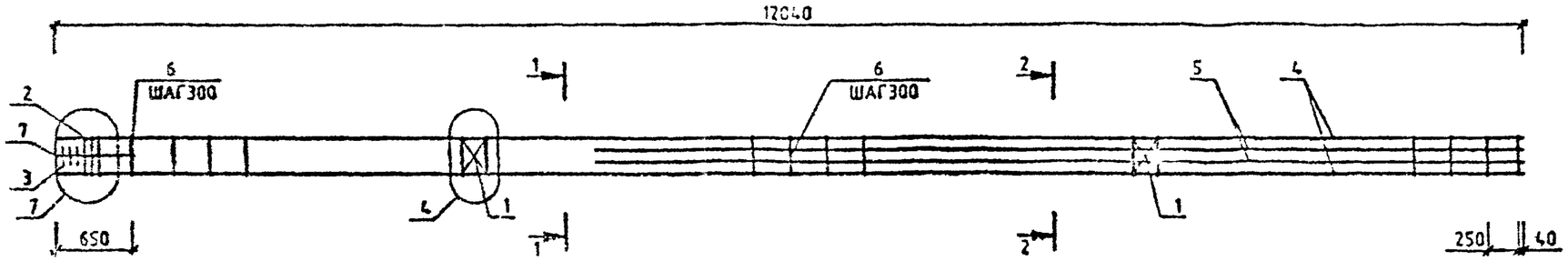

МАРКА	ПОЗ.	МАРКА АРМАТУРНОГО ИЗДЕЛИЯ	КОЛ. ШТ.	МАССА, КГ		ОБОЗНАЧЕНИЕ ДОКУМЕНТА 1.020-1/87.
				1 ШТ.	ВСЕГО	
КП-96	1	С-2	2	1.1	2.19	2-11 К01
	2	СКА-3	3	3.37	10.1	2-11 К02
	3	СКА-4	3	2.23	6.7	2-11 К03
	4	⌀25 А-Ш L=12040	4	46.39	185.58	БЧ
	5	⌀20 А-Ш L=7590	4	18.72	74.87	БЧ
	6	ХМ-2	39	0.56	22.01	2-11 К11
	7	⌀6 А-I L=650	4	0.14	0.58	БЧ
				ИТОГО: 302.02		

МАРКА	ПОЗ.	МАРКА АРМАТУРНОГО ИЗДЕЛИЯ	КОЛ. ШТ.	МАССА, КГ		ОБОЗНАЧЕНИЕ ДОКУМЕНТА 1.020-1/87
				1 ШТ.	ВСЕГО	
КП-97	1	С-2	2	1.1	2.19	2-11 К01
	2	СКА-3	3	3.37	10.1	2-11 К02
	3	СКА-4	3	2.23	6.7	2-11 К03
	4	⌀28 А-Ш L=12040	4	58.2	232.79	БЧ
	5	⌀25 А-Ш L=7590	4	29.25	116.99	БЧ
	6	ХМ-2	39	0.56	22.01	2-11 К11
	7	⌀6 А-I L=650	4	0.14	0.58	БЧ
				ИТОГО: 391.35		

УЗЛЫ СМ. 1.020-1/87.2-8 У
ТЕХНИЧЕСКИЕ ТРЕБОВАНИЯ СМ. 1.020-1/87.2-8 ТТ
АРМАТУРА КЛАССОВ А-Ш, А-I ПО ГОСТ 5781-82

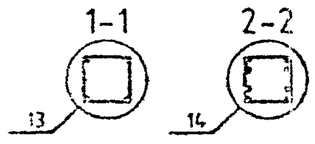

Вх. 32840 л.85

НАЧ.ОТД.	ГОРОУСЕВ		
Н.КОНТР.	САВИНА		
ГИП	САВИНА		
ПРОВЕРИЛ	[illegible]		
ВЕД.РАБ.	[illegible]		

1.020-1/87.2-8 К077

КАРКАС ПРОСТРАНСТВЕННЫЙ КП-96,КП-97 СБОРОЧНЫЙ ЧЕРТЕЖ

СТАДИЯ	ЛИСТ	ЛИСТОВ
		1

КиевЗНИИЭП

ФОРМАТ А3

МОЛОДЦОВА
ОПЕРАТОР СИСТЕМЫ
САПР КиевЗНИИЭП

ВЗАМ. ИНВ.№
ПОДПИСЬ И ДАТА
ИНВ.№ ПОДЛ.

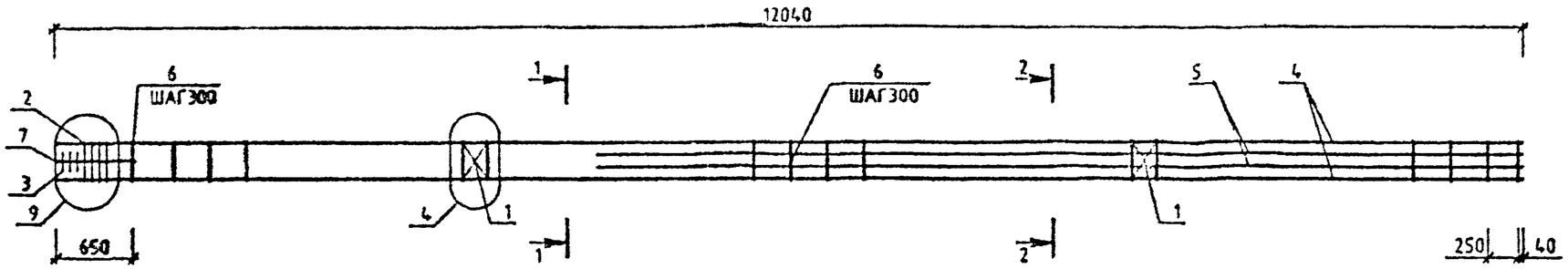

МАРКА	ПОЗ.	МАРКА АРМАТУРНОГО ИЗДЕЛИЯ	КОЛ. ШТ.	МАССА, КГ		ОБОЗНАЧЕНИЕ ДОКУМЕНТА 1.020-1/87.
				1 ШТ.	ВСЕГО	
КП-98	1	С-2	2	1.1	2.19	2-11 К01
	2	СКА-3	4	3.37	13.47	2-11 К02
	3	СКА-4	3	2.23	6.7	2-11 К03
	4	⌀32 А-Ш L=12040	4	76.01	304.05	БЧ
	5	⌀20 А-Ш L=7590	4	18.72	74.87	БЧ
	6	ХМ-2	39	0.56	22.01	2-11 К11
	7	⌀6 А-I L=650	4	0.14	0.58	БЧ
				ИТОГО: 423.86		

МАРКА	ПОЗ.	МАРКА АРМАТУРНОГО ИЗДЕЛИЯ	КОЛ. ШТ.	МАССА, КГ		ОБОЗНАЧЕНИЕ ДОКУМЕНТА 1.020-1/87.
				1 ШТ.	ВСЕГО	
КП-99	1	С-2	2	1.1	2.19	2-11 К01
	2	СКА-3	4	3.37	13.47	2-11 К02
	3	СКА-4	3	2.23	6.7	2-11 К03
	4	⌀36 А-Ш L=12040	4	96.2	384.81	БЧ
	5	⌀28 А-Ш L=7590	4	36.69	146.75	БЧ
	6	ХМ-3	39	0.91	35.35	2-11 К11
	7	⌀6 А-I L=650	4	0.14	0.58	БЧ
				ИТОГО: 589.84		

УЗЛЫ СМ. 1.020-1/87.2-8 У
ТЕХНИЧЕСКИЕ ТРЕБОВАНИЯ СМ. 1.020-1/87.2-8 ТТ
АРМАТУРА КЛАССОВ А-Ш, А-I ПО ГОСТ 5781-82

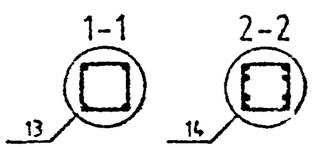

Вх 32840 л.86

НАЧ.ОТД.	ГОРОХОВ		
Н.КОНТР.	СИТНИК		
ГИП	СИТНИК		
ПРОВЕРИЛ	ЛУКАШУК		
РАЗРАБ.	МОЛОДЦОВА		

1.020-1/87.2-8 К078

КАРКАС ПРОСТРАНСТВЕННЫЙ КП-98,КП-99
СБОРОЧНЫЙ ЧЕРТЕЖ

СТАДИЯ	ЛИСТ	ЛИСТОВ
Р		1

КиевЗНИИЭП

САПР КиевЗНИИЭП
ОПЕРАТОР ЭВМ МОЛОДЦОВА

ВЗАМ. ИНВ. № | ПОДПИСЬ И ДАТА | ИНВ. № ПОДЛ.

ФОРМАТ А3

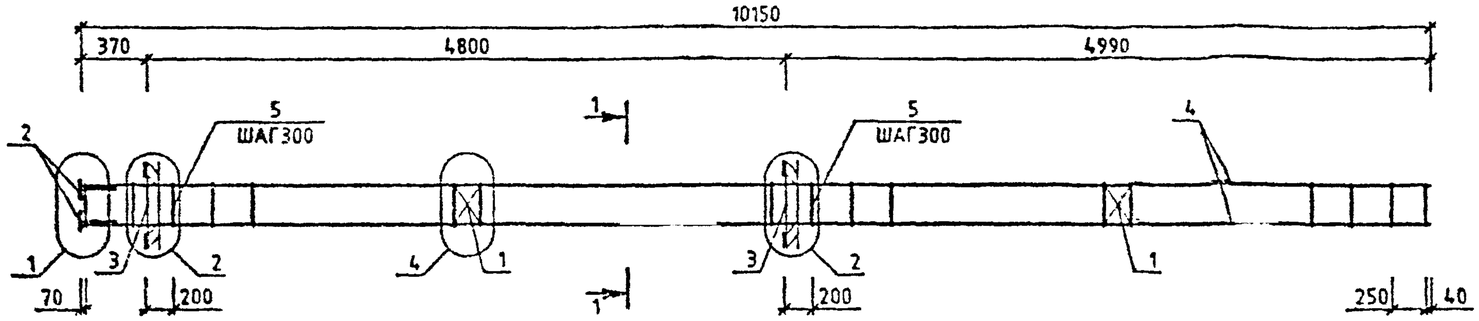

МАРКА	ПОЗ.	МАРКА АРМАТУРНОГО ИЗДЕЛИЯ	КОЛ. ШТ.	МАССА, КГ		ОБОЗНАЧЕНИЕ ДОКУМЕНТА 1.020-1/87.
				1 ШТ.	ВСЕГО	
КП-100	1	С-2	2	1.1	2.19	2-11 К01
	2	МН-2	4	1.1	4.4	2-11 К04
	3	МН-8	2	19.78	39.57	2-11 К08
	4	Ф20 А-Ш L=10150	4	25.03	100.13	Б4
	5	ХМ-1	35	0.31	10.8	2-11 К11
				ИТОГО:	157.09	

УЗЛЫ СМ. 1.020-1/87.2-8 У
ТЕХНИЧЕСКИЕ ТРЕБОВАНИЯ СМ. 1.020-1/87.2-8 ТТ
АРМАТУРА КЛАССОВ А-Ш, А-I ПО ГОСТ 5781-82

1-1

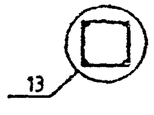

Вх. 32840 л.87

НАЧ.ОТД	ГОРОХОВ		
Н.КОНТР			
ГИП			
ПРОВЕРИЛ			
РАЗРАБ.	МОЛОДЦОВА		

1.020-1/87.2-8 К079

КАРКАС ПРОСТРАНСТВЕННЫЙ КП-100 СБОРОЧНЫЙ ЧЕРТЕЖ

СТАДИЯ	ЛИСТ	ЛИСТОВ
Р		1

КиевЗНИИЭП

МОЛОДЦОВА
САПР КиевЗНИИЭП
ОПЕРАТОР СИСТЕМЫ
ВЗАМ. ИНВ.№
ПОДПИСЬ И ДАТА
ИНВ.№ ПОДЛ.

ФОРМАТ А3

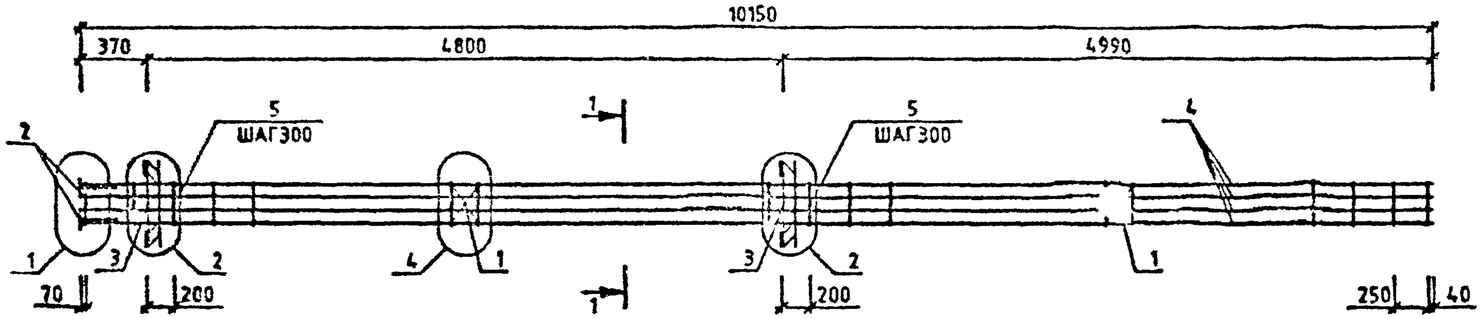

МАРКА	ПОЗ.	МАРКА АРМАТУРНОГО ИЗДЕЛИЯ	КОЛ. ШТ.	МАССА, КГ		ОБОЗНАЧЕНИЕ ДОКУМЕНТА 1.020-1/87
				1 ШТ.	ВСЕГО	
КП-101	1	С-2	2	1.1	2.19	2-11 К01
	2	МН-2	4	1.1	4.4	2-11 К04
	3	МН-8	2	19.78	39.57	2-11 К08
	4	Ф22 А-Ш L=10150	8	30.29	242.3	ВЧ
	5	ХМ-1	35	0.31	10.8	2-11 К11
				ИТОГО:	299.27	

УЗЛЫ СМ. 1.020-1/87.2-8 У
ТЕХНИЧЕСКИЕ ТРЕБОВАНИЯ СМ. 1.020-1/87.2-8 ТТ
АРМАТУРА КЛАССОВ А-Ш, А-I ПО ГОСТ 5781-82

1-1

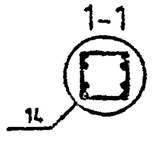

Вх 32840 л.88

НАЧ.ОТД.	ГОРОХОВ		
Н.КОНТР.	СИТНИК		
ГИП	СИТНИК		
ПРОВЕРИЛ	[illegible]		
РАЗРАБ.	МОЛОДЦОВА		

1.020-1/87.2-8 К080

КАРКАС ПРОСТРАНСТВЕННЫЙ КП-101 СБОРОЧНЫЙ ЧЕРТЕЖ

СТАДИЯ	ЛИСТ	ЛИСТОВ
Р		1

КиевЗНИИЭП

ФОРМАТ А3

САПР КиевЗНИИЭП
МОЛОДЦОВА
ОПЕРАТОР СИСТЕМЫ
ПОДПИСЬ И ДАТА
ИНВ.№ ПОДЛ.
ВЗАМ. ИНВ.№

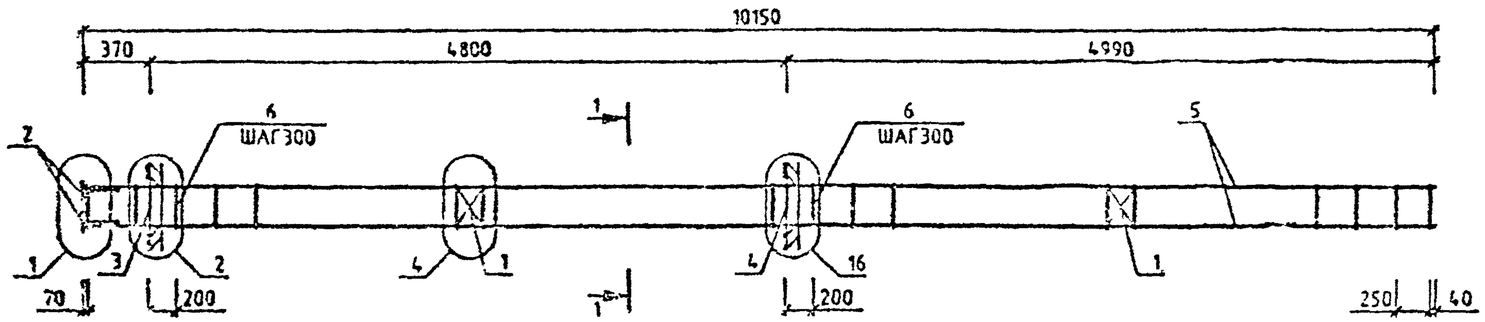

МАРКА	ПОЗ	МАРКА АРМАТУРНОГО ИЗДЕЛИЯ	КОЛ. ШТ.	МАССА, КГ		ОБОЗНАЧЕНИЕ ДОКУМЕНТА 1.020-1/87
				1 ШТ.	ВСЕГО	
КП-102	1	С-2	2	1.1	2.19	2-11 К01
	2	МН-2	4	1.1	4.4	2-11 К04
	3	МН-8	1	19.78	19.78	2-11 К08
	4	МН-12	1	34.9	34.9	2-11 К10
	5	920 А-Ш L=10150	4	25.03	100.13	БЧ
	6	ХМ-1	35	0.31	10.8	2-11 К11
				ИТОГО: 172.2		

УЗЛЫ СМ. 1.020-1/87.2-8 У
ТЕХНИЧЕСКИЕ ТРЕБОВАНИЯ СМ. 1.020-1/87.2-8 ТТ
АРМАТУРА КЛАССОВ А-Ш, А-I ПО ГОСТ 5781-82

1-1

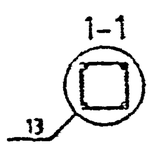

Вх.32840л.89

НАЧ.ОТД.	ГОРОХОВ		
Н.КОНТР.	СИТНИК		
ГИП	СИТНИК		
ПРОВЕРИЛ	[illegible]		
РАЗРАБ.	МОЛОДЦОВА		

1.020-1/87.2-8 К081

КАРКАС ПРОСТРАНСТВЕННЫЙ КП 102 СБОРОЧНЫЙ ЧЕРТЕЖ

СТАДИЯ	ЛИСТ	ЛИСТОВ
Р		1

КиевЗНИИЭП

ФОРМАТ А3

МОЛОДЦОВА
ОПЕРАТОР СИСТЕМЫ
САПР КИЕВЗНИИЭП
ВЗАМ. ИНВ.№
ПОДПИСЬ И ДАТА
ИНВ.№ ПОДЛ.

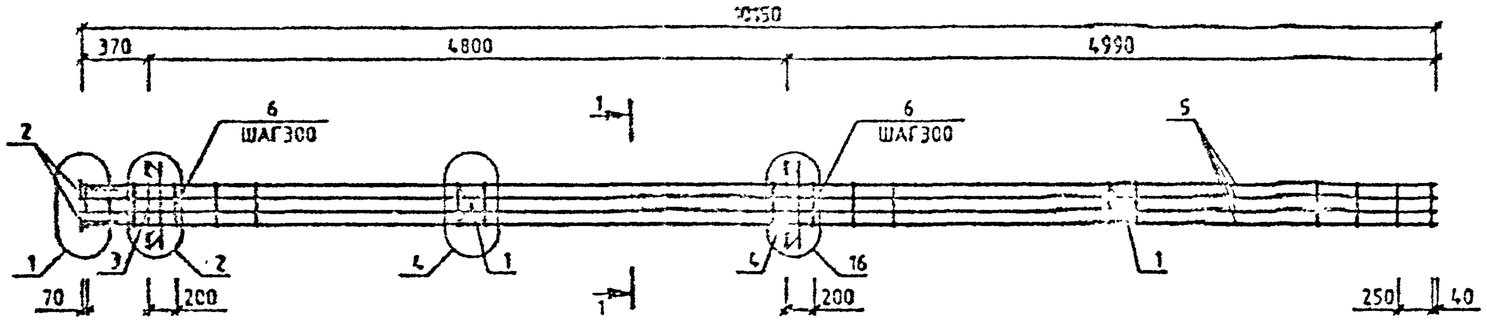

МАРКА	ПОЗ.	МАРКА АРМАТУРНОГО ИЗДЕЛИЯ	КОЛ. ШТ.	МАССА, КГ		ОБОЗНАЧЕНИЕ ДОКУМЕНТА 1.020-1/87
				1 ШТ.	ВСЕГО	
КП-103	1	С-2	2	1.1	2.19	2-11 К01
	2	МН-2	4	1.1	4.4	2-11 К04
	3	МН-8	1	19.78	19.78	2-11 К08
	4	МН-12	1	34.9	34.9	2-11 К10
	5	Ø22 А-Ш L=10150	8	30.29	242.3	БЧ
	6	ХМ-1	35	3.31	10.8	2-11 К11
				ИТОГО:	314.38	

УЗЛЫ СМ. 1.020-1/87.2-8 У
ТЕХНИЧЕСКИЕ ТРЕБОВАНИЯ СМ. 1.020-1/87.2-8 ТТ
АР [illegible] А-Ш, А-I ПО ГОСТ 5781-82

1-1

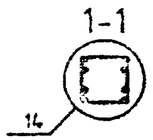

Вх. 32840 л. 90

НАЧОТД.	[illegible]		1.020-1/87.2-8 К082	
НКОНТР	[illegible]		КАРКАС ПРОСТРАНСТВЕННЫЙ КП-103 СБОРОЧНЫЙ ЧЕРТЕЖ	СТАДИЯ: Р; ЛИСТ; ЛИСТОВ: 1
ГИП	[illegible]			КиевЗНИИЭП
ПРОВЕРИЛ	[illegible]			
РАЗРАБ.	МОЛОДЦОВА			

ФОРМАТ А3

МОЛОДЦОВА
ОПЕРАТОР ЭВМ
САПР КиевЗНИИЭП
ВЗАМ. ИНВ.№
ПОДПИСЬ И ДАТА
ИНВ.№ ПОДЛ.

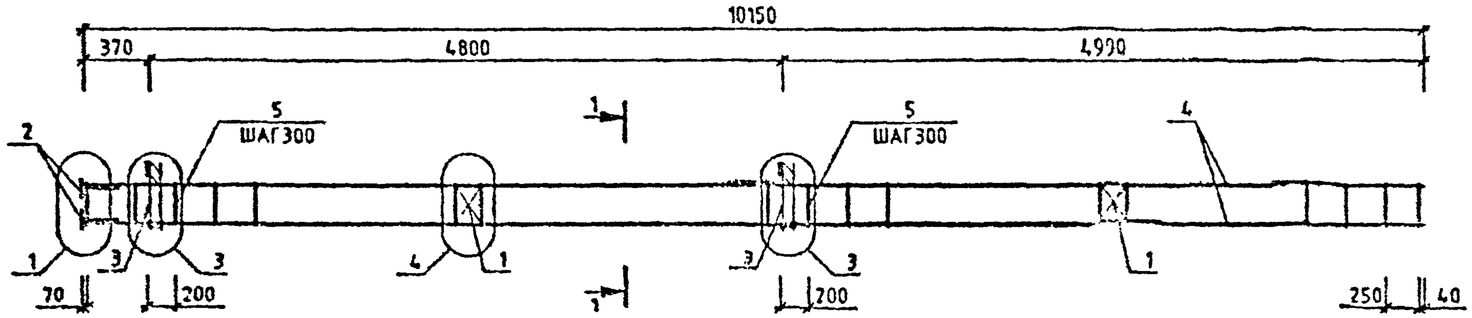

МАРКА	ПОЗ.	МАРКА АРМАТУРНОГО ИЗДЕЛИЯ	КОЛ. ШТ.	МАССА, КГ		ОБОЗНАЧЕНИЕ ДОКУМЕНТА 1.020-1/87.
				1 ШТ.	ВСЕГО	
КП-104	1	С-2	2	1.1	2.19	2-11 К01
	2	МН-2	4	1.1	4.4	2-11 К04
	3	МН-7	2	12.95	25.91	2-11 К07
	4	Ф20 А-И L=10150	4	25.03	100.13	Б4
	5	ХМ-1	35	0.31	10.8	2-11 К11
				ИТОГО: 143.43		

УЗЛЫ СМ. 1.020-1/87.2-8 У
ТЕХНИЧЕСКИЕ ТРЕБОВАНИЯ СМ. 1.020-1/87.2-8 ТТ
АРМАТУРА КЛАССОВ А-Ш, А-I ПО ГОСТ 5781-82

1-1

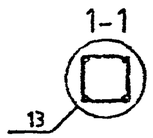

Вх. 32840 л.91

НАЧОТД	ГОРЯЧЕВ		1.020-1/87.2-8 К083	
НКОНТР.	СИТНИК		КАРКАС ПРОСТРАНСТВЕННЫЙ КП-104 СБОРОЧНЫЙ ЧЕРТЕЖ	СТАДИЯ: Р; ЛИСТ: ; ЛИСТОВ: 1
ГИП	СИТНИК			КиевЗНИИЭП
Н. ОТДЕЛА	МУХАЛЬЧИК			
РАЗРАБ.	МОЛОДЦОВА			

ФОРМАТ А3

МОЛОДЦОВА
ОПЕРАТОР СИСТЕМЫ
САПР КИЕВЗНИИЭП
ВЗАМ. ИНВ.№
ПОДПИСЬ И ДАТА
ИНВ.№ ПОДЛ.

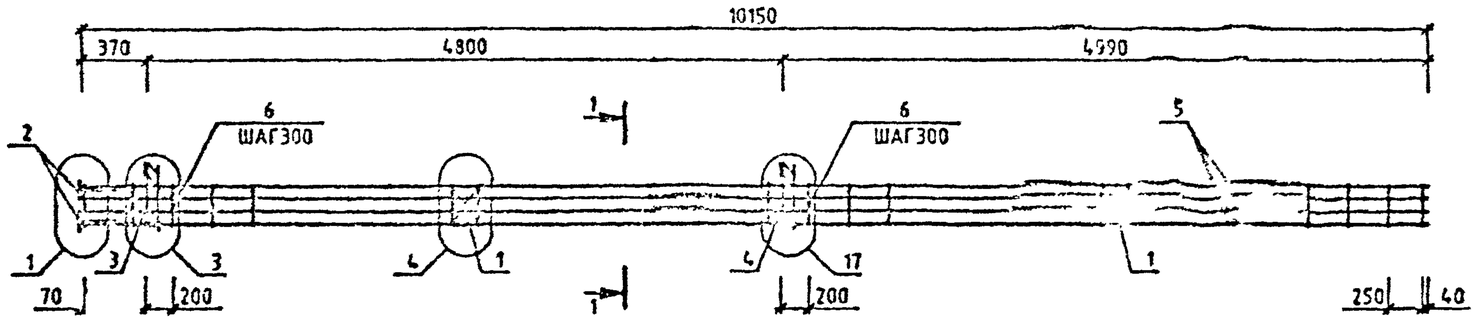

МАРКА	ПОЗ.	МАРКА АРМАТУРНОГО ИЗДЕЛИЯ	КОЛ. ШТ.	МАССА, КГ		ОБОЗНАЧЕНИЕ ДОКУМЕНТА 1.020-1/87.
				1 ШТ.	ВСЕГО	
КП-108	1	С-2	2	1.1	2.19	2-11 К01
	2	МН-2	4	1.1	4.4	2-11 К04
	3	МН-7	1	12.95	12.95	2-11 К07
	4	МН-11	1	25.23	25.23	2-11 К09
	5	Ø22 А-Ш L=10150	8	30.29	242.3	ГОСТ
	6	ХМ-1	35	0.31	10.8	2-11 К11
				ИТОГО: 297.89		

УЗЛЫ СМ. 1.020-1/87.2-8 У
ТЕХНИЧЕСКИЕ ТРЕБОВАНИЯ СМ. 1.020-1/87.2-8 ТТ
АРМАТУРА КЛАССОВ А-Ш, А-I ПО ГОСТ 5781-82

1-1

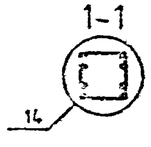

Вх 3284С л.92

НАЧ.ОТД.			1.020-1/87.2-8 К086
Н.КОНТР.			КАРКАС ПРОСТРАНСТВЕННЫЙ КП-108 СБОРОЧНЫЙ ЧЕРТЕЖ
ГИП			СТАДИЯ Р / ЛИСТ / ЛИСТОВ 1
ПРОВЕРИЛ			КиевЗНИИЭП
СТ.ИНЖ.			

МОЛОДЦОВА
ОПЕРАТОР СИСТЕМЫ
САПР КиевЗНИИЭП
ВЗАМ.ИНВ.№
ПОДПИСЬ И ДАТА
ИНВ.№ ПОДЛ.

ФОРМАТ А3

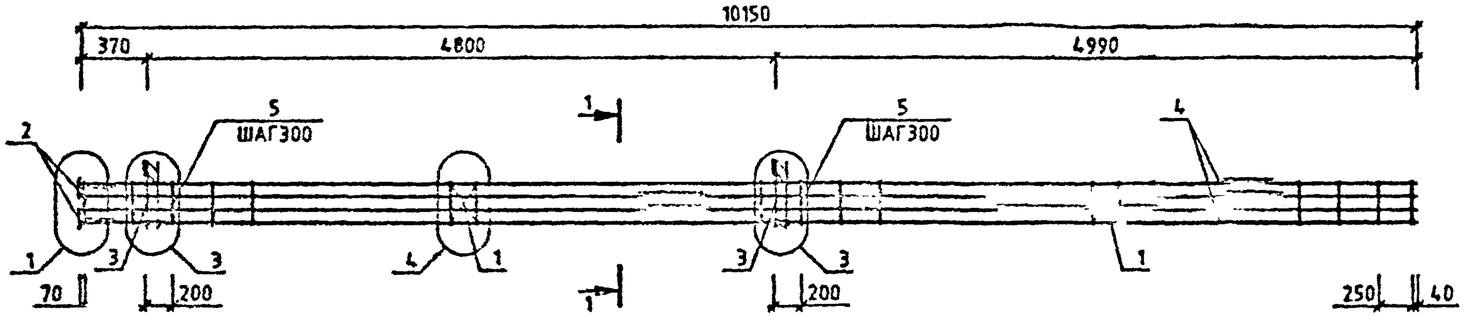

МАРКА	ПОЗ.	МАРКА АРМАТУРНОГО ИЗДЕЛИЯ	КОЛ. ШТ.	МАССА, КГ		ОБОЗНАЧЕНИЕ ДОКУМЕНТА 1.020-1/87
				1 ШТ.	ВСЕГО	
КП-105	1	С-2	2	1.1	2.19	2-11 К01
	2	МН-2	4	1.1	4.4	2-11 К04
	3	МН-7	2	12.95	25.91	2-11 К07
	4	⌀22 А-Ш L=10150	8	30.29	242.3	64
	5	ХМ-1	35	0.31	10.8	2-11 К11
				ИТОГО:	285.61	

УЗЛЫ СМ. 1.020-1/87.2-8 У
ТЕХНИЧЕСКИЕ ТРЕБОВАНИЯ СМ. 1.020-1/87.2-8 ТТ
АРМАТУРА КЛАССОВ А-Ш А-I ПО ГОСТ 5781-82

1-1

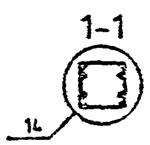

Вх. 32840 л. 93

НАЧ.ОТД.	ГОЛОВОВ		1.020-1/87.2-8 К084	
Н.КОНТР.	СИЛИН		КАРКАС ПРОСТРАНСТВЕННЫЙ КП-105 СБОРОЧНЫЙ ЧЕРТЕЖ	СТАДИЯ: Р; ЛИСТ: ; ЛИСТОВ: 1
ГИП	СИЛИН			КиевЗНИИЭП
ПРОВЕРИЛ	ГУКАЛЮК			
РАЗРАБ.	ГОЛОВОВА			

МОЛОДЦОВА
ОПЕРАТОР СИСТЕМЫ
САПР КИЕВЗНИИЭП
ВЗАМ. ИНВ.№
ПОДПИСЬ И ДАТА
ИНВ.№ ПОДЛ.

ФОРМАТ А3

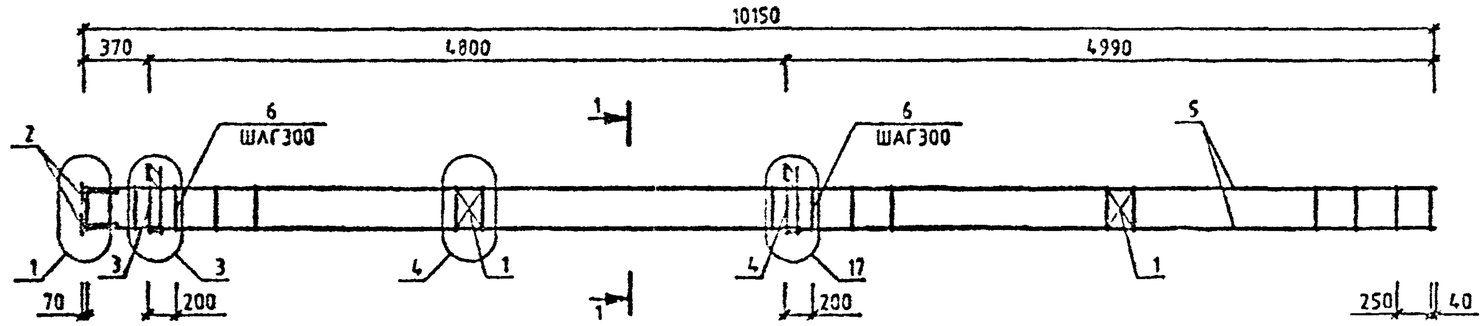

МАРКА	ПОЗ.	МАРКА АРМАТУРНОГО ИЗДЕЛИЯ	КОЛ. ШТ.	МАССА, КГ 1 ШТ.	МАССА, КГ ВСЕГО	ОБОЗНАЧЕНИЕ ДОКУМЕНТА 1.020-1/87
КП-106	1	С-2	2	1.1	2.19	2-11 К01
	2	МН-2	4	1.1	4.4	2-11 К04
	3	МН-7	1	12.95	12.95	2-11 К07
	4	МН-11	1	25.23	25.23	2-11 К09
	5	Ф20 А-Ш L=10150	4	25.03	100.13	54
	6	ХМ-1	35	0.31	10.8	2-11 К11
				ИТОГО:	155.71	

МАРКА	ПОЗ.	МАРКА АРМАТУРНОГО ИЗДЕЛИЯ	КОЛ. ШТ.	МАССА, КГ 1 ШТ.	МАССА, КГ ВСЕГО	ОБОЗНАЧЕНИЕ ДОКУМЕНТА 1.020-1/87.
КП-107	1	С-2	2	1.1	2.19	2-11 К01
	2	МН-2	4	1.1	4.4	2-11 К04
	3	МН-7	1	12.95	12.95	2-11 К07
	4	МН-11	1	25.23	25.23	2-11 К09
	5	Ф22 А-Ш L=10150	4	30.20	121.15	54
	8	ХМ-1	35	0.31	10.8	2-11 К11
				ИТОГО:	176.74	

УЗЛЫ СМ. 1020-1/87.2-8 Ч
ТЕХНИЧЕСКИЕ ТРЕБОВАНИЯ СМ. 1020-1/7 8 ТТ
АРМАТУРА КЛАССОВ А-Ш А-I ПО ГОСТ 1-82

1-1

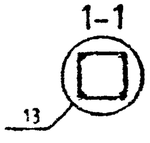

Вх. 32840 л. 94

НАЧОТД.	ГОРОХОВ		
НКОНТР.	СИТНИК		
ГИП	СИТНИК		
ПРОВЕРИЛ	ЛУКАШУК		
РАЗРАБ.	ПОЛОВИНКО		

1.020-1/87.2-8 К085

КАРКАС ПРОСТРАНСТВЕННЫЙ КП-106,КП-107 СБОРОЧНЫЙ ЧЕРТЕЖ

СТАДИЯ	ЛИСТ	ЛИСТОВ
Р		1

КиевЗНИИЭП

ФОРМАТ А3

САПР КиевЗНИИЭП
ОПЕРАТОР СИСТЕМЫ
ПОДПИСЬ И ДАТА
ИНВ № ПОДЛ. ПОДПИСЬ И ДАТА ВЗАМ. ИНВ. №

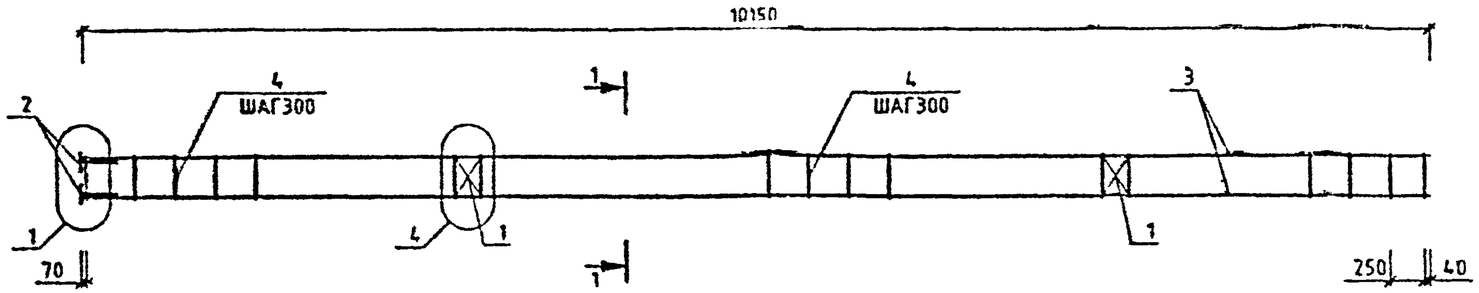

МАРКА	ПОЗ.	МАРКА АРМАТУРНОГО ИЗДЕЛИЯ	КОЛ. ШТ.	МАССА, КГ 1 ШТ	МАССА, КГ ВСЕГО	ОБОЗНАЧЕНИЕ ДОКУМЕНТА 1.020-1/87.
КП-109	1	С-2	2	1.1	2.19	2-11 К01
	2	МН-2	4	1.1	4.4	2-11 К04
	3	Ф20 А-Ш L=10150	4	25.03	100.13	БЧ
	4	ХМ-1	35	0.31	10.8	2-11 К11
				ИТОГО:	117.52	

МАРКА	ПОЗ.	МАРКА АРМАТУРНОГО ИЗДЕЛИЯ	КОЛ. ШТ.	МАССА, КГ 1 ШТ.	МАССА, КГ ВСЕГО	ОБОЗНАЧЕНИЕ ДОКУМЕНТА 1.020-1/87
КП-110	1	С-2	2	1.1	2.19	2-11 К01
	2	МН-2	4	1.1	4.4	2-11 К04
	3	Ф22 А-Ш L=10150	4	30.29	121.15	БЧ
	4	ХМ-1	35	0.31	10.8	2-11 К11
				ИТОГО:	138.55	

УЗЛЫ СМ. 1.020-1/87.2-8 У
ТЕХНИЧЕСКИЕ ТРЕБОВАНИЯ СМ. 1.020-1/87.2-8 ТТ
АРМАТУРА КЛАССОВ А-Ш, А-I ПО ГОСТ 5781-82

1-1

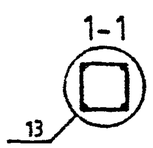

Вх. 32840 л. 95

НАЧ.ОТД	ГОРЭХОВ		
Н.КОНТР.	СИТНИК		
ГИП	СИТНИК		
ПРОВЕРИЛ	ЛУКАШУК		
РАЗРАБ.	МОЛОДЦОВА		

1.020-1/87.2-8 К087

КАРКАС ПРОСТРАНСТВЕННЫЙ КП-109,КП-110
СБОРОЧНЫЙ ЧЕРТЕЖ

СТАДИЯ	ЛИСТ	ЛИСТОВ
Р		1

КиевЗНИИЭП

ФОРМАТ А3

МОЛОДЦОВА
ОПЕРАТОР СИСТЕМЫ
САПР КиевЗНИИЭП

ВЗАМ. ИНВ.№ | ПОДПИСЬ И ДАТА | ИНВ.№ ПОДЛ.

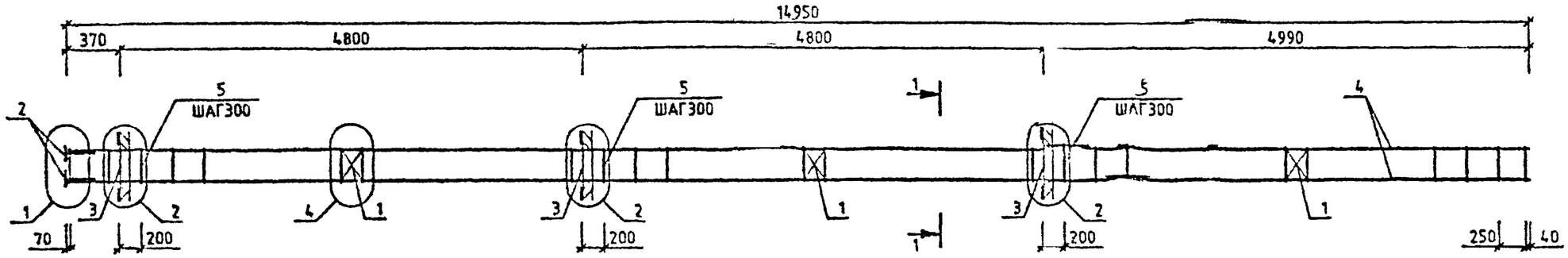

МАРКА	ПОЗ.	МАРКА АРМАТУРНОГО ИЗДЕЛИЯ	КОЛ. ШТ.	МАССА, КГ 1 ШТ.	МАССА, КГ ВСЕГО	ОБОЗНАЧЕНИЕ ДОКУМЕНТА 1.020-1/87.
КП-111	1	С-2	3	1.1	3.29	2-11 К01
	2	МН-2	4	1.1	4.4	2-11 К04
	3	МН-8	3	19.78	59.35	2-11 К08
	4	Ф20 А-Ш L=14950	4	36.87	147.48	БЧ
	5	ХМ-1	51	0.31	15.73	2-11 К11
				ИТОГО:	230.25	

УЗЛЫ СМ. 1.020-1/87.2-8 У
ТЕХНИЧЕСКИЕ ТРЕБОВАНИЯ СМ. 1.020-1/87.2-8 ТТ
АРМАТУРА КЛАССОВ А-Ш, А-I ПО ГОСТ 5781-82

1-1

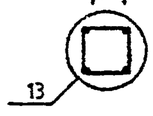

Вх. 32840 л. 96

НАЧ.ОТД	ГОРОХОВ		
Н.КОНТР	СИТНИК		
ГИП	СИТНИК		
ПРОВЕРИЛ	ЛУКАШУК		
РАЗРАБ.	МОЛОДЦОВА		

1.020-1/87.2-8 К088

КАРКАС ПРОСТРАНСТВЕННЫЙ КП-111
СБОРОЧНЫЙ ЧЕРТЕЖ

СТАДИЯ	ЛИСТ	ЛИСТОВ
Р		1

КиевЗНИИЭП

ФОРМАТ А3

САПР КиевЗНИИЭП
ОПЕРАТОР СИСТЕМЫ
МОЛОДЦОВА

ВЗАМ. ИНВ.№
ПОДПИСЬ И ДАТА
ИНВ.№ ПОДЛ.

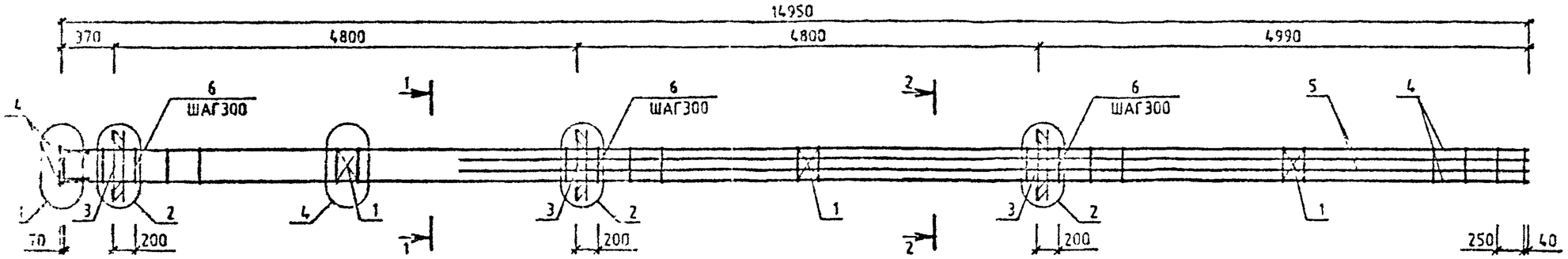

МАРКА	ПОЗ.	МАРКА АРМАТУРНОГО ИЗДЕЛИЯ	КОЛ. ШТ.	МАССА, КГ		ОБОЗНАЧЕНИЕ ДОКУМЕНТА 1.020-1/87.
				1 ШТ.	ВСЕГО	
КП-112	1	С-2	3	1.1	3.29	2-11 К01
	2	МН-2	4	1.1	4.4	2-11 К04
	3	МН-8	3	19.78	59.35	2-11 К08
	4	Ф25 А-Ш L=14950	4	57.61	230.43	БЧ
	5	Ф25 А-Ш L=11190	4	43.12	172.48	БЧ
	6	ХМ-2	51	0.56	28.78	2-11 К11
				ИТОГО: 498.73		

ИЗГОТ. СТ. 1.020-1/87.2-8 У
ГЕОМЕТРИЧЕСКИЕ РАЗМЕРЫ ИЗДЕЛИЙ СМ. 1.020-1/87.2-8 ТТ
АРМАТУРА СТЕРЖ. А-III, А-I ГОСТ 5781-82

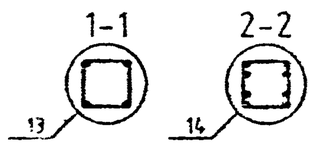

Вх. 32840 л. 97

НАЧ.ОТД.	ГОРОХОВ		1.020-1/87.2-8 К089	
Н.КОНТР.	СИТНИК		КАРКАС ПРОСТРАНСТВЕННЫЙ КП-112 СБОРОЧНЫЙ ЧЕРТЕЖ	СТАДИЯ Р / ЛИСТ / ЛИСТОВ 1
ГИП	СИТНИК			КиевЗНИИЭП
ПРОВЕРИЛ	ЛУКАШУК			
РАЗРАБ.	МОЛОСЦОВА			

ФОРМАТ А3

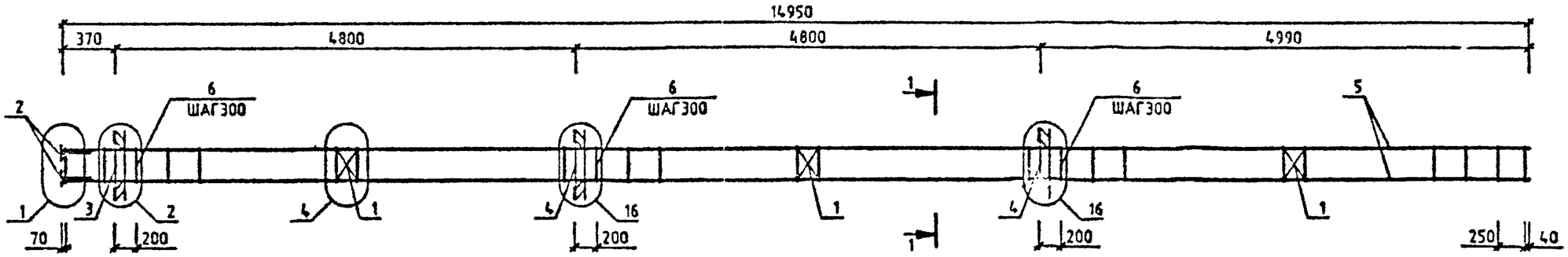

МАРКА	ПОЗ.	МАРКА АРМАТУРНОГО ИЗДЕЛИЯ	КОЛ. ШТ.	МАССА, КГ		ОБОЗНАЧЕНИЕ ДОКУМЕНТА 1.020-1/87
				1 ШТ.	ВСЕГО	
КП-113	1	С-2	3	1.1	3.29	2-11 К01
	2	МН-2	4	1.1	4.4	2-11 К04
	3	МН-8	1	19.78	19.78	2-11 К08
	4	МН-12	2	34.9	69.8	2-11 К10
	5	⌀20 А-Ш L=14950	4	36.87	147.48	БЧ
	6	ХМ-1	51	0.31	15.73	2-11 К11
				ИТОГО: 260.49		

УЗЛЫ СМ. 1.020-1/87.2-8 У
ТЕХНИЧЕСКИЕ ТРЕБОВАНИЯ СМ. 1.020-1/87 2-8 ТТ
АРМАТУРА КЛАССОВ А-Ш, А-I ПО ГОСТ 5781-82

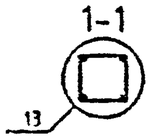

Вх. 32840 л.98

НАЧ.ОТД.	ГОРОХОВ		1.020-1/87.2-8 К090
Н.КОНТР.	СИТНИК		КАРКАС ПРОСТРАНСТВЕННЫЙ КП-113 СБОРОЧНЫЙ ЧЕРТЕЖ
ГИП	СИТНИК		СТАДИЯ: Р; ЛИСТ: ; ЛИСТОВ: 1
ПРОВЕРИЛ	ЛУКАШУК		КиевЗНИИЭП
РАЗРАБ.	МОЛОДЦОВА		

МОЛОДЦОВА
ОПЕРАТОР СИСТЕМЫ
САПР КиевЗНИИЭП

ВЗАМ. ИНВ.№ | ПОДПИСЬ И ДАТА | ИНВ.№ ПОДЛ.

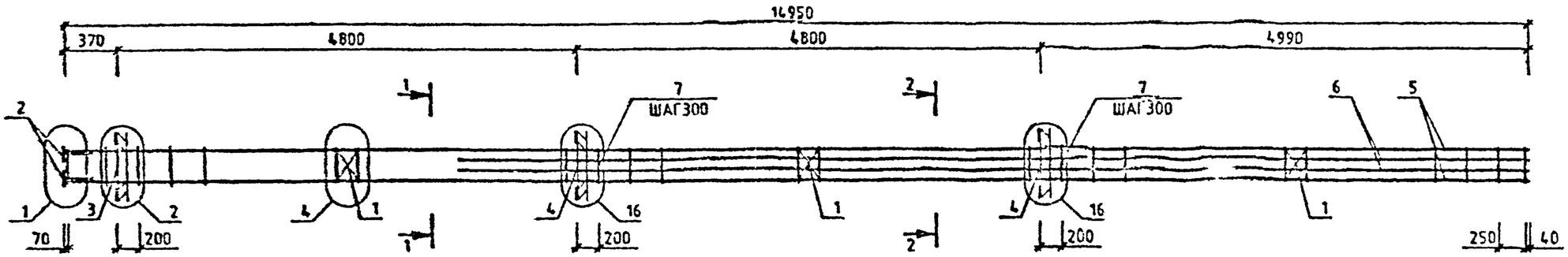

МАРКА	ПОЗ.	МАРКА АРМАТУРНОГО ИЗДЕЛИЯ	КОЛ. ШТ.	МАССА, КГ 1 ШТ.	МАССА, КГ ВСЕГО	ОБОЗНАЧЕНИЕ ДОКУМЕНТА 1.020-1/87.
КП-114	1	С-2	3	1.1	3.29	2-11 К01
	2	МН-2	4	1.1	4.4	2-11 К04
	3	МН-8	1	19.78	19.78	2-11 К08
	4	МН-12	2	34.9	69.8	2-11 К10
	5	Ф20 А-Ш L=14950	4	36.87	147.48	БЧ
	6	Ф20 А-Ш L=11190	4	27.6	110.38	БЧ
	7	ХМ-1	51	0.31	15.73	2-11 К11
				ИТОГО:	370.87	

МАРКА	ПОЗ.	МАРКА АРМАТУРНОГО ИЗДЕЛИЯ	КОЛ. ШТ.	МАССА, КГ 1 ШТ.	МАССА, КГ ВСЕГО	ОБОЗНАЧЕНИЕ ДОКУМЕНТА 1.020-1/87.
КП-115	1	С-2	3	1.1	3.29	2-11 К01
	2	МН-2	4	1.1	4.4	2-11 К04
	3	МН-8	1	19.78	19.78	2-11 К08
	4	МН-12	2	34.9	69.8	2-11 К10
	5	Ф25 А-Ш L=14950	4	57.61	230.43	БЧ
	6	Ф25 А-Ш L=11190	4	43.12	172.48	БЧ
	7	ХМ-2	51	0.56	28.78	2-11 К11
				ИТОГО:	528.96	

УЗЛЫ СМ. 1.020-1/87.2-8 У
ТЕХНИЧЕСКИЕ ТРЕБОВАНИЯ СМ. 1.020-1/87.2-8 ТТ
АРМАТУРА КЛАССОВ А-Ш, А-I ПО ГОСТ 5781-82

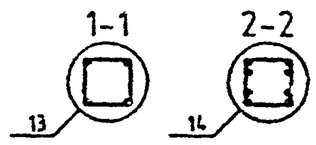

Вх. 32840 л. 99

НАЧ.ОТД.	ГОРОХОВ		
Н.КОНТР.	СИТНИК		
ГИП	СИТНИК		
ПРОВЕРИЛ	ЛУКАШУК		
РАЗРАБ.	МОЛОДЦОВА		

1.020-1/87.2-8 К091

КАРКАС ПРОСТРАНСТВЕННЫЙ КП-114, КП-115
СБОРОЧНЫЙ ЧЕРТЕЖ

СТАДИЯ	ЛИСТ	ЛИСТОВ
Р		1

КиевЗНИИЭП

МОЛОДЦОВА
ОПЕРАТОР СИСТЕМЫ
САПР КиевЗНИИЭП

ВЗАМ. ИНВ. № | ПОДПИСЬ И ДАТА | ИНВ. № ПОДЛ.

ФОРМАТ А3

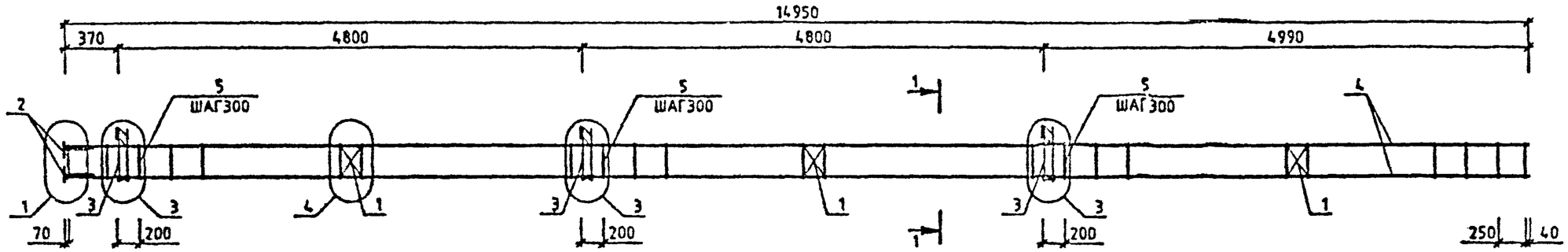

МАРКА	ПОЗ.	МАРКА АРМАТУРНОГО ИЗДЕЛИЯ	КОЛ. ШТ.	МАССА, КГ		ОБОЗНАЧЕНИЕ ДОКУМЕНТА 1.020-1/87.
				1 ШТ.	ВСЕГО	
КП-116	1	С-2	3	1.1	3.29	2-11 К01
	2	МН-2	4	1.1	4.4	2-11 К04
	3	МН-7	3	12.95	38.86	2-11 К07
	4	Ф20 А-Ш L=14950	4	36.87	147.48	БЧ
	5	ХМ-1	51	0.31	15.73	2-11 К11
				ИТОГО:	209.76	

УЗЛЫ СМ. 1.020-1/87.2-8 У
ТЕХНИЧЕСКИЕ ТРЕБОВАНИЯ СМ. 1.020-1/87.2-8 ТТ
АРМАТУРА КЛАССОВ А-Ш, А-I ПО ГОСТ 5781-82

1-1

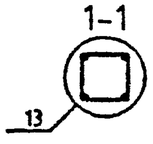

Вх. 32840 л.100

НАЧ.ОТД	ГОРОХОВ		
Н.КОНТР.	СИТНИК		
ГИП	СИТНИК		
ПРОВЕРИЛ	ЛУКАШУК		
РАЗРАБ.	МОЛОДЦОВА		

1.020-1/87.2-8 К092

КАРКАС ПРОСТРАНСТВЕННЫЙ КП-116 СБОРОЧНЫЙ ЧЕРТЕЖ

СТАДИЯ	ЛИСТ	ЛИСТОВ
Р		1

КиевЗНИИЭП

ФОРМАТ А3

МОЛОДЦОВА
ОПЕРАТОР СИСТЕМЫ
САПР КиевЗНИИЭП

ВЗАМ. ИНВ.№
ПОДПИСЬ И ДАТА
ИНВ.№ ПОДЛ.

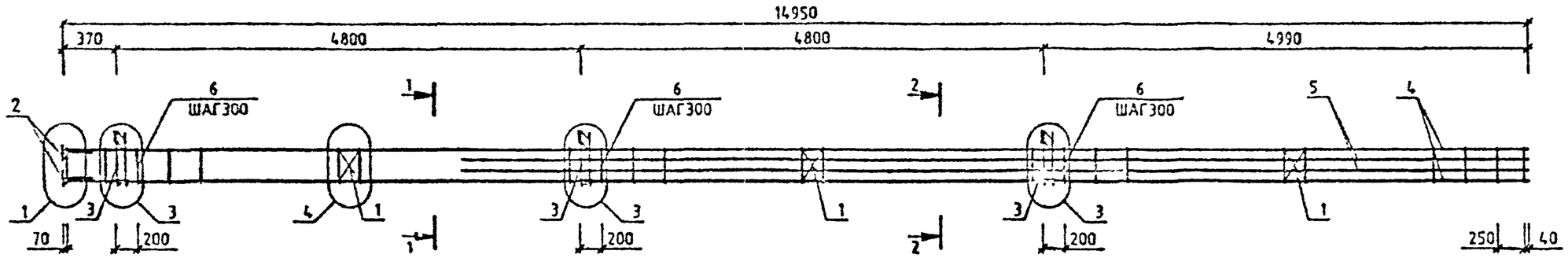

МАРКА	ПОЗ.	МАРКА АРМАТУРНОГО ИЗДЕЛИЯ	КОЛ. ШТ.	МАССА, КГ		ОБОЗНАЧЕНИЕ ДОКУМЕНТА 1.020-1/87.
				1 ШТ.	ВСЕГО	
КП-117	1	С-2	3	1.1	3.29	2-11 К01
	2	МН-2	4	1.1	4.4	2-11 К04
	3	МН-7	3	12.95	38.86	2-11 К07
	4	Ф25 А-Ш L=14850	4	57.61	230.43	БЧ
	5	Ф25 А-Ш L=11190	4	43.12	172.48	БЧ
	6	ХМ-2	51	0.56	28.78	2-11 К11
				ИТОГО:	478.24	

УЗЛЫ СМ. 1.020-1/87.2-8 У
ТЕХНИЧЕСКИЕ ТРЕБОВАНИЯ СМ. 1.020-1/87.2-8 ТТ
АРМАТУРА КЛАССОВ А-Ш, А-I ПО ГОСТ 5781-82

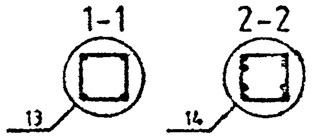

Вх 32840 л 101

НАЧ.ОТД.	ГОРДУХОВ		
Н.КОНТР.	СИТНИК		
ГИП	СИТНИК		
ПРОВЕРИЛ	ЛУКАШУК		
РАЗРАБ.	МОЛОЧКОВА		

1.020-1/87.2-8 К093

КАРКАС ПРОСТРАНСТВЕННЫЙ КП-117
СБОРОЧНЫЙ ЧЕРТЕЖ

СТАДИЯ	ЛИСТ	ЛИСТОВ
Р		1

КиевЗНИИЭП

ФОРМАТ А2

МОЛОЧКОВА
ОПЕРАТОР СИСТЕМЫ
САПР КиевЗНИИЭП

ВЗАМ. ИНВ.№
ПОДПИСЬ И ДАТА
ИНВ.№ ПОДЛ.

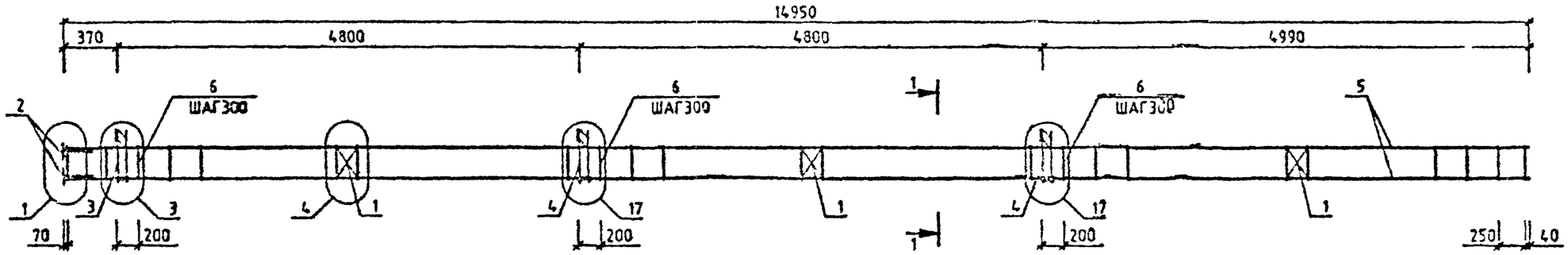

МАРКА	ПОЗ.	МАРКА АРМАТУРНОГО ИЗДЕЛИЯ	КОЛ. ШТ.	МАССА, КГ 1 ШТ.	МАССА, КГ ВСЕГО	ОБОЗНАЧЕНИЕ ДОКУМЕНТА 1.020-1/87.
КП-118	1	С-2	3	1.1	3.29	2-11 К01
	2	МН-2	4	1.1	4.4	2-11 К04
	3	МН-7	1	12.95	12.95	2-11 К07
	4	МН-11	2	25.23	50.47	2-11 К09
	5	Ф20 А-Ш L=14950	4	36.87	147.48	64
	6	ХМ-1	51	0.31	15.73	2-11 К11
				ИТОГО:	234.33	

МАРКА	ПОЗ.	МАРКА АРМАТУРНОГО ИЗДЕЛИЯ	КОЛ. ШТ.	МАССА, КГ 1 ШТ.	МАССА, КГ ВСЕГО	ОБОЗНАЧЕНИЕ ДОКУМЕНТА 1.020-1/87
КП-119	1	С-2	3	1.1	3.29	2-11 К01
	2	МН-2	4	1.1	4.4	2-11 К04
	3	МН-7	1	12.95	12.95	2-11 К07
	4	МН-11	2	25.23	50.47	2-11 К09
	5	Ф22 А-Ш L=14950	4	44.61	17[illegible].45	64
	6	ХМ-1	51	0.31	15.73	2-11 К11
				ИТОГО:	265.3	

УЗЛЫ СМ. 1020-1/87.2-8 Ч
ТЕХНИЧЕСКИЕ ТРЕБОВАНИЯ СМ. 1020-1/87.2-8 ТТ
АРМАТУРА КЛАССОВ А-Ш, А-I ПО ГОСТ 5781-82

1-1

13

Вх. 32840 л.102

НАЧ.ОТД.	ГОРОХОВ	
Н.КОНТР.	СИТНИК	
ГИП	СИТНИК	
ПРОВЕРИЛ	ЛУКАШУК	
РАЗРАБ.	МОЛОДЦОВА	

1.020-1/87.2-8 К094

КАРКАС ПРОСТРАНСТВЕННЫЙ КП-118,КП-119 СБОРОЧНЫЙ ЧЕРТЕЖ

СТАДИЯ	ЛИСТ	ЛИСТОВ
Р		1

КиевЗНИИЭП

МОЛОДЦОВА
ОПЕРАТОР СИСТЕМЫ
САПР КиевЗНИИЭП

ВЗАМ. ИНВ. № | ПОДПИСЬ И ДАТА | ИНВ. № ПОДЛ.

ФОРМАТ А3

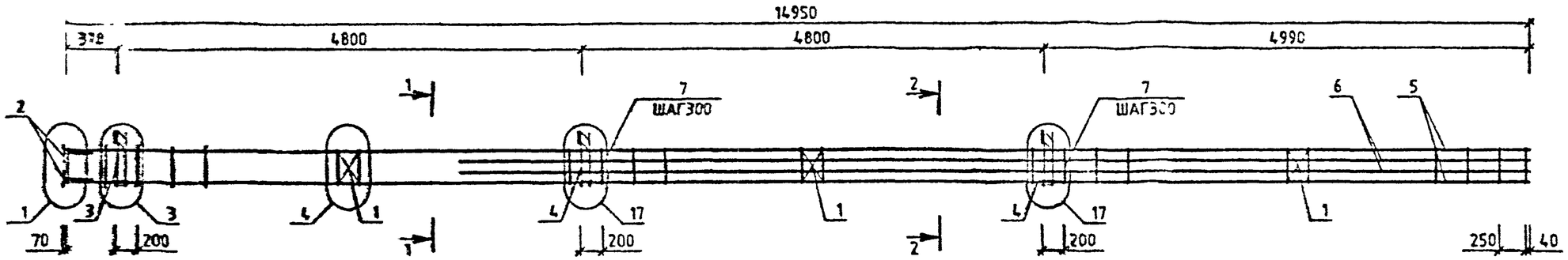

МАРКА	ПОЗ	МАРКА АРМАТУРНОГО ИЗДЕЛИЯ	КОЛ. ШТ.	МАССА, КГ		ОБОЗНАЧЕНИЕ ДОКУМЕНТА 1.020-1/87.
				1 ШТ.	ВСЕГО	
КП-120	1	С-2	3	1.1	3.29	2-11 К01
	2	МН-2	4	1.1	4.4	2-11 К04
	3	МН-7	1	12.95	12.95	2-11 К07
	4	МН-11	2	25.23	50.47	2-11 К08
	5	Ф25 А-Ш L=14950	4	57.61	230.43	5Ч
	6	Ф25 А-Ш L=11190	4	43.12	172.48	5Ч
	7	ХМ-2	51	0.56	28.78	2-11 К11
				ИТОГО: 502.8		

УЗЛЫ СМ. 1.020-1/87.2-8 Ш
ТЕХНИЧЕСКИЕ ТРЕБОВАНИЯ СМ. 1.020-1/87.2-8 ТТ
АРМАТУРА КЛАССОВ А-Ш, А-I ПО ГОСТ 5781-82

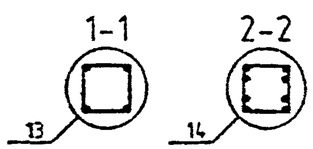

Вх. 32840 л.103

НАЧ.ОТД	ГОРОХОВ		
Н.КОНТР	СИТНИК		
ГИП	СИТНИК		
ПРОВЕРИЛ	ЛУКАШУК		
РАЗРАБ.	МОЛОДЦОВА		

1.020-1/87.2-8 К095

КАРКАС ПРОСТРАНСТВЕННЫЙ КП-120 СБОРОЧНЫЙ ЧЕРТЕЖ

СТАДИЯ	ЛИСТ	ЛИСТОВ
Р		1

КиевЗНИИЭП

МОЛОДЦОВА
ОПЕРАТОР СИСТЕМЫ
САПР КиевЗНИИЭП

ВЗАМ. ИНВ. №
ПОДПИСЬ И ДАТА
ИНВ. № ПОДЛ.

ФОРМАТ А3

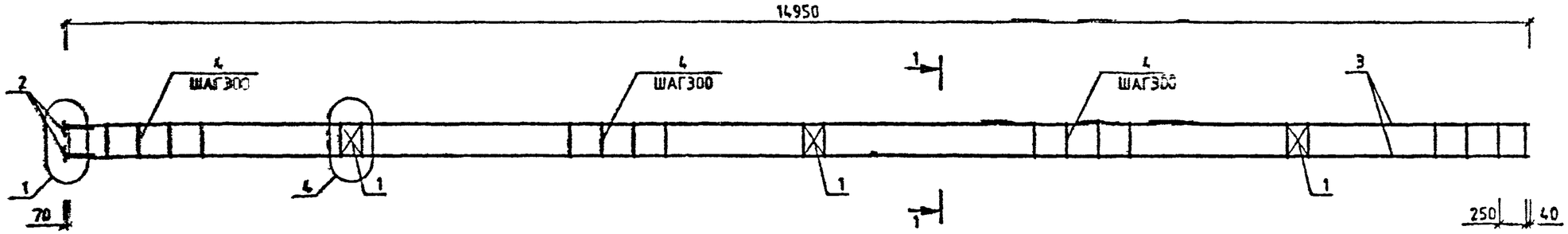

МАРКА	ПОЗ.	МАРКА АРМАТУРНОГО ИЗДЕЛИЯ	КОЛ. ШТ.	МАССА, КГ		ОБОЗНАЧЕНИ ДОКУМЕНТА 1.020-1/87
				1 ШТ.	ВСЕГО	
КП-121	1	С-2	3	1.1	3.29	2-11 К01
	2	МН-2	4	1.1	4.4	2-11 К04
	3	Ф20 А-Ш L=14950	4	36.87	147.48	БЧ
	4	ХМ-1	51	0.31	15.73	2-11 К11
				ИТОГО:	170.91	

МАРКА	ПОЗ.	МАРКА АРМАТУРНОГО ИЗДЕЛИЯ	КОЛ. ШТ.	МАССА, КГ		ОБОЗНАЧЕНИЕ ДОКУМЕНТА 1.020-1/87
				1 ШТ.	ВСЕГО	
КП-122	1	С-2	3	1.1.	3.29	2-11 К01
	2	МН-2	4	1.1	4.4	2-11 К04
	3	Ф22 А-Ш L=14950	4	44.61	178.45	БЧ
	4	ХМ-1	51	0.31	15.73	2-11 К11
				ИТОГО:	201.87	

УЗЛЫ СМ. 1.020-1/87.2-8 У
ТЕХНИЧЕСКИЕ ТРЕБОВАНИЯ СМ 1.020-1/87.2-8 ТТ
АРМАТУРА КЛАССОВ А-Ш, А-I ПО ГОСТ 5781-82

1-1

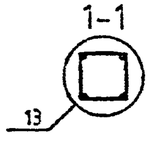

Вх. 32840 л. 104

НАЧ.ОТД	ГОРОХОВ		
Н.КОНТР	СИТНИК		
ГИП	СИТНИК		
ПРОВЕРИЛ	ЛЭКАШЭК		
РАЗРАБ.	МОЛОДЦОВА		

1.020-1/87.2-8 К096

КАРКАС ПРОСТРАНСТВЕННЫЙ П-121,КП-122
Рабочий чертеж

СТАДИЯ	ЛИСТ	ЛИСТОВ
Р		1

КиевЗНИИЭП

МОЛОДЦОВА
ОПЕРАТОР ЕВК ТЕЛЕЧ
САПР КиевЗНИИЭП

ВЗАМ. ИНВ. №
ПОДПИСЬ И ДАТА
ИНВ. № ПОДЛ.

ФОРМАТ А3

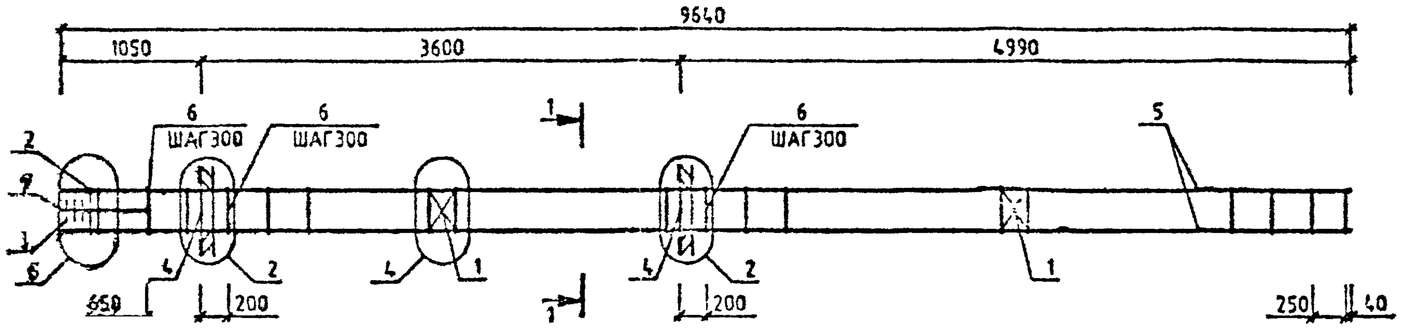

МАРКА	ПОЗ.	МАРКА АРМАТУРНОГО ИЗДЕЛИЯ	КОЛ. ШТ.	МАССА, КГ		ОБОЗНАЧЕНИЕ ДОКУМЕНТА 1.020-1/87.
				1 ШТ.	ВСЕГО	
КП-123	1	С-2	2	1.1	2.19	2-11 К01
	2	СКА-1	2	2.15	4.31	2-11 К02
	3	СКА-2	3	1.43	4.29	2-11 К03
	4	МН-8	2	19.78	39.57	2-11 К08
	5	Ф20 А-Ш L=9640	4	23.77	95.09	БЧ
	6	ХМ-1	31	0.31	9.56	2-11 К11
	7	Ф8 А-I L=650	4	0.14	0.56	БЧ
				ИТОГО: 155.59		

УЗЛЫ СМ 1.020-1/87.2-6
ТЕХНИЧЕСКИЕ ТРЕБОВАНИЯ СМ. 1.020 1/87.2-8 ТТ
АРМАТУРА КЛАССОВ А-Ш, А-I ПО ГОСТ 5781-82

1-1

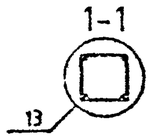

Вх. 32840 л.105

НАЧ.ОТД.	ГОРЯКОВ		1.020-1/87.2-8 К097			
Н.КОНТР.	СИТНИК		КАРКАС ПРОСТРАНСТВЕННЫЙ КП-123 СБОРОЧНЫЙ ЧЕРТЕЖ	СТАДИЯ	ЛИСТ	ЛИСТОВ
ГИП	СИТНИК			Р		1
ПРОВЕРИЛ	ЛУКАШУК			КиевЗНИИЭП		
РАЗРАБ.	МОЛОДЦОВА					

МОЛОДЦОВА
ОПЕРАТОР ЭВМ
ПОДПИСЬ И ДАТА
ИНВ.№ ПОДЛ.
ВЗАМ. ИНВ.№

ФОРМАТ А3

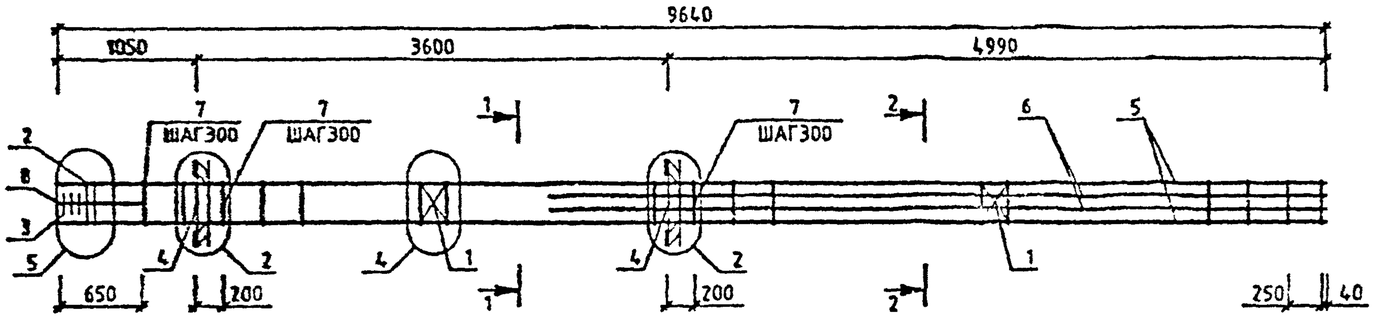

МАРКА	ПОЗ.	МАРКА АРМАТУРНОГО ИЗДЕЛИЯ	КОЛ. ШТ.	МАССА, КГ		ОБОЗНАЧЕНИЕ ДОКУМЕНТА 1.020-1/87.
				1 ШТ.	ВСЕГО	
КП-124	1	С-2	2	1.1	2.19	2-11 К01
	2	СКА-1	2	2.15	4.31	2-11 К02
	3	СКА-2	3	1.43	4.29	2-11 К03
	4	МН-8	2	19.78	39.57	2-11 К08
	5	⌀20 А-Ш L=9640	4	23.77	95.09	БЧ
	6	⌀20 А-Ш L=6380	4	15.76	63.03	БЧ
	7	ХМ-1	31	0.31	9.56	2-11 К11
	8	⌀8 А-I L=650	4	0.14	0.58	БЧ
				ИТОГО: 218.62		

УЗЛЫ СМ. 1.020-1/87.2-8 У
ТЕХНИЧЕСКИЕ ТРЕБОВАНИЯ СМ. 1.020-1/87.2-8 ТТ
АРМАТУРА КЛАССОВ А-Ш, А-I ПО ГОСТ 5781-82

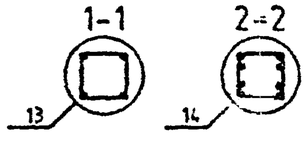

Вх. 32840 л.106

НАЧ.ОТД	ГО ОХОВ		
Н.КОНТР	СИТНИК		
ГИП	СИТНИК		
ПРОВЕРИЛ	ЛУКАШУК		
РАЗРАБ.	МОЛОДЦОВА		

1.020-1/87.2-8 К098

КАРКАС ПРОСТРАНСТВЕННЫЙ КП-124 СБОРОЧНЫЙ ЧЕРТЕЖ

СТАДИЯ	ЛИСТ	ЛИСТОВ
Р		1

КиевЗНИИЭП

ФОРМАТ А3

САПР КиевЗНИИЭП
ОПЕРАТОР СИСТЕМЫ
МОЛОДЦОВА

ИНВ.№ ПОДЛ | ПОДПИСЬ И ДАТА | ВЗАМ. ИНВ.№

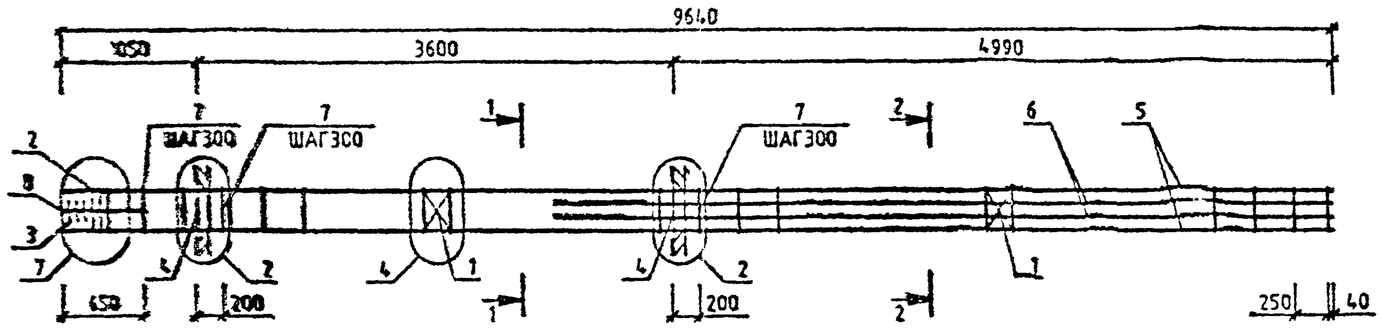

МАРКА	ПОЗ.	МАРКА АРМАТУРНОГО ИЗДЕЛИЯ	КОЛ. ШТ.	МАССА, КГ		ОБОЗНАЧЕНИЕ ДОКУМЕНТА 1.020-1/87.
				ШТ.	ВСЕГО	
КП-125	1	С-2	2	1.1	2.19	2-11 К01
	2	СКА-3	3	3.37	10.1	2-11 К02
	3	СКА-4	3	2.23	6.7	2-11 К03
	4	МН-8	2	19.78	39.57	2-11 К08
	5	⌀25 А-Ш L=9640	4	37.15	148.59	БЧ
	6	⌀20 А-Ш L=6390	4	15.76	63.03	БЧ
	7	ХМ-2	31	0.56	17.49	2-11 К11
	8	⌀6 А-I L=650	4	0.14	0.58	БЧ
				ИТОГО: 288.24		

МАРКА	ПОЗ.	МАРКА АРМАТУРНОГО ИЗДЕЛИЯ	КОЛ. ШТ.	МАССА, КГ		ОБОЗНАЧЕНИЕ ДОКУМЕНТА 1.020-1/87.
				1 ШТ.	ВСЕГО	
КП-126	1	С-2	2	1.1	2.19	2-11 К01
	2	СКА-3	3	3.37	10.1	2-11 К02
	3	СКА-4	3	2.23	6.7	2-11 К03
	4	МН-8	2	19.78	39.57	2-11 К08
	5	⌀28 А-Ш L=9640	4	46.8	186.39	БЧ
	6	⌀25 А-Ш L=6390	4	24.62	98.49	БЧ
	7	ХМ-2	31	0.56	17.49	2-11 К11
	8	⌀6 А-I L=650	4	0.14	0.58	БЧ
				ИТОГО: 381,5		

УЗЛЫ СМ. 1.020-1/87.2-8 У
ТЕХНИЧЕСКИЕ ТРЕБОВАНИЯ СМ. 1.020-1/87.2-8 ТТ
АРМАТУРА КЛАССОВ А-Ш, А-I ПО ГОСТ 5781-82

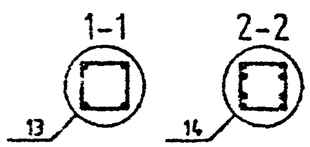

Вх. 32840 л.107

НАЧ.ОТД.	ГОРОХОВ		
Н.КОНТР.	СИТНИК		
ГИП	СИТНИК		
ПРОВЕРИЛ	ЛУКАШУК		
РАЗРАБ.	МОЛОДЦОВА		

1.020-1/87.2-8 К099

КАРКАС ПРОСТРАНСТВЕННЫЙ
N11-125.КП-126
СБОРОЧНЫЙ ЧЕРТЕЖ

СТАДИЯ	ЛИСТ	ЛИСТОВ
		1

КиевЗНИИЭП

ФОРМАТ А3

МОЛОДЦОВА
ОПЕРАТОР СИСТЕМЫ
САПР КиевЗНИИЭП

ВЗАМ. ИНВ.№
ПОДПИСЬ И ДАТА
ИНВ.№ ПОДЛ.

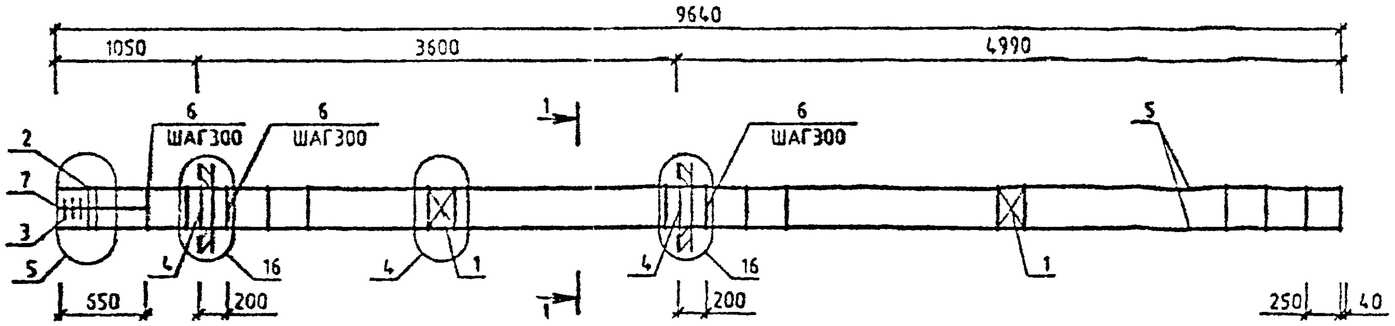

МАРКА	ПОЗ.	МАРКА АРМАТУРНОГО ИЗДЕЛИЯ	КОЛ. ШТ.	МАССА, КГ		ОБОЗНАЧЕНИЕ ДОКУМЕНТА 1.020-1/87
				1 ШТ.	ВСЕГО	
КП-127	1	С-2	2	1.1	2.19	2-11 К01
	2	СКА-1	2	2.15	4.31	2-11 К02
	3	СКА-2	3	1.43	4.29	2-11 К03
	4	МН-12	2	34.9	69.8	2-11 К10
	5	Ф20 А-Ш L=9640	4	23.77	95.09	БЧ
	6	ХМ-1	31	0.31	9.56	2-11 К11
	7	Ф6 А-I L=650	4	0.14	0.58	БЧ
				ИТОГО:	185.82	

УЗЛЫ СМ. 1.020-1/87.2-8 У
ТЕХНИЧЕСКИЕ ТРЕБОВАНИЯ СМ 1.020-1/87.2-8 ТТ
АРМАТУРА КЛАССОВ А-Ш, А-I ПО ГОСТ 5781-82

1-1

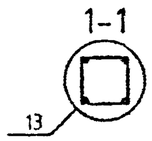

Вх. 32840 л. 108

НАЧ.ОТД.	ГОРОХОВ		
Н.КОНТР.	СИТНИК		
ГИП	СИТНИК		
ПРОВЕРИЛ	ЛЕ-АШУК		
РАЗРАБ.	МОЛОДЦОВА		

1.020-1/87.2-8 К100

КАРКАС ПРОСТРАНСТВЕННЫЙ КП-127
СБОРОЧНЫЙ ЧЕРТЕЖ

СТАДИЯ	ЛИСТ	ЛИСТОВ
Р		1

КиевЗНИИЭП

САПР КиевЗНИИЭП
ОПЕРАТОР СИСТЕМЫ
МОЛОДЦОВА

ВЗАМ. ИНВ. №
ПОДПИСЬ И ДАТА
ИНВ. № ПОДЛ.

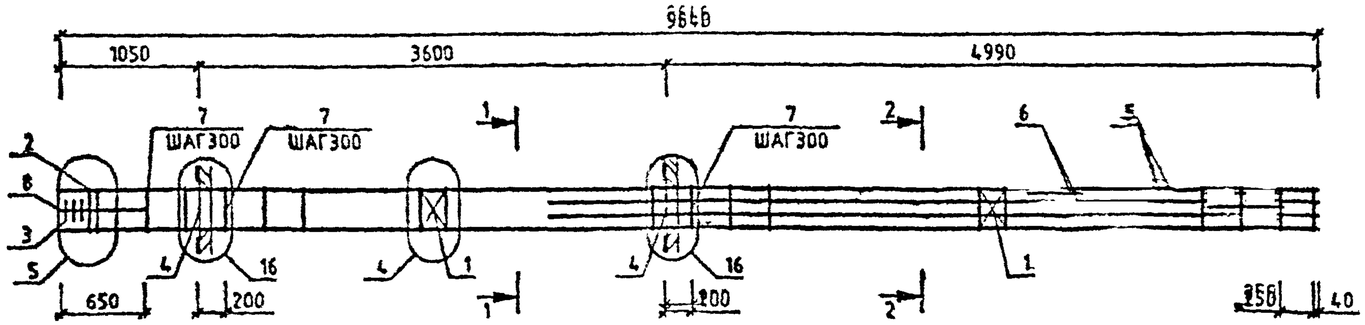

МАРКА	ПОЗ.	МАРКА АРМАТУРНОГО ИЗДЕЛИЯ	КОЛ. ШТ.	МАССА, КГ		ОБОЗНАЧЕНИЕ ДОКУМЕНТА 1.020-1/87.
				1 ШТ.	ВСЕГО	
КП-128	1	С-2	2	1.1	2.19	2-11 К01
	2	СКА-1	2	2.15	4.31	2-11 К02
	3	СКА-2	8	1.43	4.29	2-11 К03
	4	МН-12	2	34.9	69.8	2-11 К10
	5	Ø20 А-Ш L=9640	4	23.77	95.09	БЧ
	6	Ø20 А-Ш L=6390	4	15.76	63.03	БЧ
	7	ХМ-1	31	0.31	9.56	2-11 К11
	8	Ø6 А-I L=650	4	0.14	0.58	БЧ
				ИТОГО: 248.86		

УЗЛЫ СМ. 1.020-1/87.2-8 У
ТЕХНИЧЕСКИЕ ТРЕБОВАНИЯ СМ. 1.020-1/87.2-8 ТТ
АРМАТУРА КЛАССОВ А-Ш, А-I ПО ГОСТ 5781-82

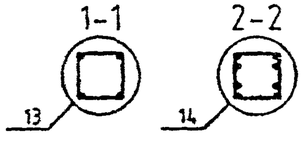

Вх. 32840 л 109

НАЧ.ОТД	ГОРОХОВ		
Н.КОНТР.	СИТНИК		
ГИП	СИТНИК		
ПРОВЕРИЛ	ЛУКАШУК		
РАЗРАБ	МОЛОДЦОВА		

1.020-1/87.2-8 К101

КАРКАС ПРОСТРАНСТВЕННЫЙ КП-128 СБОРОЧНЫЙ ЧЕРТЕЖ

СТАДИЯ	ЛИСТ	ЛИСТОВ
Р		1

КиевЗНИИЭП

ФОРМАТ А3

МОЛОДЦОВА
ОПЕРАТОР СИСТЕМЫ
САПР КиевЗНИИЭП

ИНВ.№ ПОДЛ. | ПОДПИСЬ И ДАТА | ВЗАМ. ИНВ.№

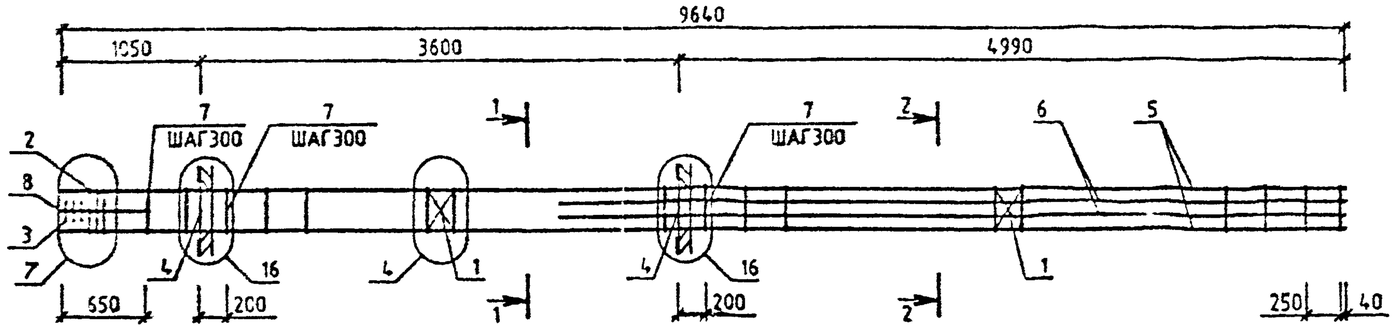

МАРКА	ПОЗ.	МАРКА АРМАТУРНОГО ИЗДЕЛИЯ	КОЛ. ШТ.	МАССА, КГ 1 ШТ.	МАССА, КГ ВСЕГО	ОБОЗНАЧЕНИЕ ДОКУМЕНТА 1.020-1/87.
КП-129	1	С-2	2	1.1	2.19	2-11 К01
	2	СКА-3	3	3.37	10.1	2-11 К02
	3	СКА-4	3	2.23	6.7	2-11 К03
	4	МН-12	2	34.9	69.8	2-11 К10
	5	Ф25 А-Ш L=9840	4	37.15	148.59	БЧ
	6	Ф20 А-Ш L=6390	4	15.76	63.03	БЧ
	7	ХМ-2	31	0.56	17.49	2-11 К11
		Ф6 А-I L=650	4	0.14	0.58	БЧ
				ИТОГО:	318.48	
КП-130	1	С-2	2	1.1	2.19	2-11 К01
	2	СКА-3	3	3.37	10.1	2-11 К02
	3	СКА-4	3	2.23	6.7	2-11 К03
	4	МН-12	2	34.9	69.8	2-11 К10
	5	Ф28 А-Ш L=9640	4	46.6	186.39	БЧ
	6	Ф25 А-Ш L=6390	4	24.62	98.49	БЧ
	7	ХМ-2	31	0.56	17.49	2-11 К11
	8	Ф6 А-I L=650	4	0.14	0.58	БЧ
				ИТОГО:	391.73	

МАРКА	ПОЗ.	МАРКА АРМАТУРНОГО ИЗДЕЛИЯ	КОЛ. ШТ.	МАССА, КГ 1 ШТ.	МАССА, КГ ВСЕГО	ОБОЗНАЧЕНИЕ ДОКУМЕНТА 1.020-1/87.
КП-131	1	С-2	2	1.1	2.19	2-11 К01
	2	СКА-3	3	3.37	10.1	2-11 К02
	3	СКА-4	3	2.23	6.7	2-11 К03
	4	МН-12	2	34.9	69.8	2-11 К10
	5	Ф32 А-Ш L=9640	4	60.88	243.44	БЧ
	6	Ф36 А-Ш L=6390	4	51.06	204.23	БЧ
	7	ХМ-3	31	0.91	28.1	2-11 К11
	8	Ф6 А-I L=650	4	0.14	0.58	БЧ
				ИТОГО:	565.14	

УЗЛЫ СМ. 1.020-1/87.2-8 У
ТЕХНИЧЕСКИЕ ТРЕБОВАНИЯ СМ. 1.020-1/87.2-8 ТТ
АРМАТУРА КЛАССОВ А-Ш, А-I ПО ГОСТ 5781-82

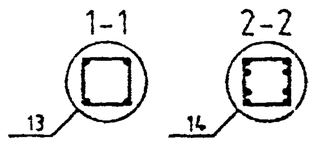

Вх. 32840 л. 110

НАЧ.ОТД.	ГОРОХОВ		
Н.КОНТР.	СИТНИК		
ГИП	СИТНИК		
ПРОВЕРИЛ	ЛУКАШУК		
РАЗРАБ.	МОЛОДЦОВА		

1.020-1/87.2-8 К102

КАРКАС ПРОСТРАНСТВЕННЫЙ КП-129 - КП-131 СБОРОЧНЫЙ ЧЕРТЕЖ

СТАДИЯ	ЛИСТ	ЛИСТОВ
Р		1

КиевЗНИИЭП

САПР КиевЗНИИЭП
ОПЕРАТОР СИСТЕМЫ МОЛОДЦОВА

ИНВ № ПОДЛ | ПОДПИСЬ И ДАТА | ВЗАМ ИНВ №

ФОРМАТ А3

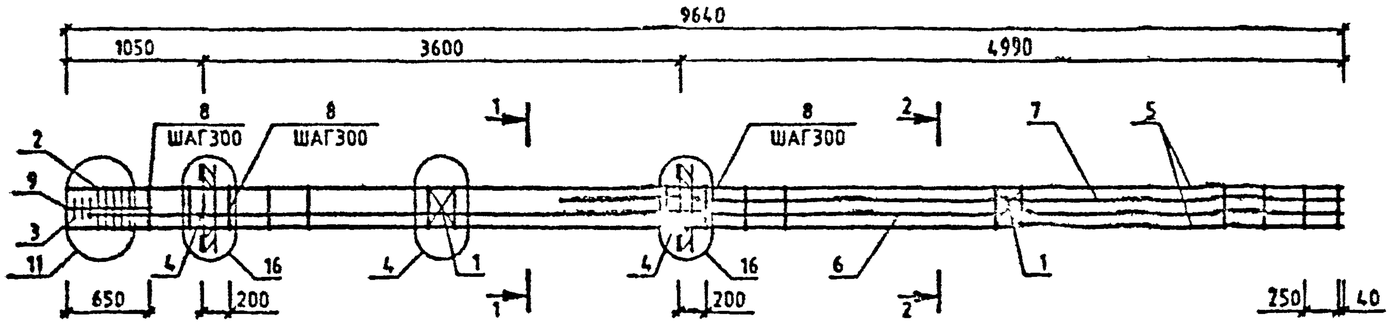

МАРКА	ПОЗ.	МАРКА АРМАТУРНОГО ИЗДЕЛИЯ	КОЛ. ШТ.	МАССА, КГ		ОБОЗНАЧЕНИЕ ДОКУМЕНТА 1.020-1/87.
				1 ШТ.	ВСЕГО	
КП-132	1	С-2	2	1.1	2.19	2-11 К01
	2	СКА-3	5	3.37	16.83	2-11 К02
	3	СКА-4	3	2.23	6.7	2-11 К03
	4	МН-12	2	34.9	69.8	2-11 К10
	5	Ф32 А-Ш L=9640	4	60.86	243.44	БЧ
	6	Ф40 А-Ш L=9480	2	93.52	187.03	БЧ
	7	Ф40 А-Ш L=6390	2	63.03	126.07	БЧ
	8	ХМ-3	31	0.91	28.1	2-11 К11
	9	Ф6 А-I L=650	4	0.14	0.56	БЧ
				ИТОГО: 680.74		

УЗЛЫ СМ. 1.020-1/87.2-8 У
ТЕХНИЧЕСКИЕ ТРЕБОВАНИЯ СМ. 1.020-1/87.2-8 ТТ
АРМАТУРА КЛАССОВ А-Ш, А-I ПО ГОСТ 5781-82

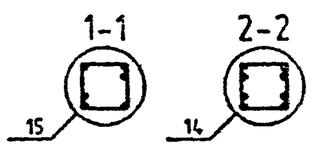

Вх. 32840 л. 111

НАЧОТД	ГЕ ОХОВ		
Н.КОНТР	СИТНИК		
ГИП	СИТНИК		
ПРОВЕРИЛ	ЛЯКАШЕНКО		
РАЗРАБ.	МОЛОДЦОВА		

1.020-1/87.2-8 К103

КАРКАС ПРОСТРАНСТВЕННЫЙ КП-132 СБОРОЧНЫЙ ЧЕРТЕЖ

СТАДИЯ	ЛИСТ	ЛИСТОВ
Р		

КиевЗНИИЭП

МОЛОДЦОВА
ОПЕРАТОР СИСТЕМЫ
САПР КиевЗНИИЭП

ВЗАМ. ИНВ.№
ПОДПИСЬ И ДАТА
ИНВ.№ ПОДЛ.

ФОРМАТ А3

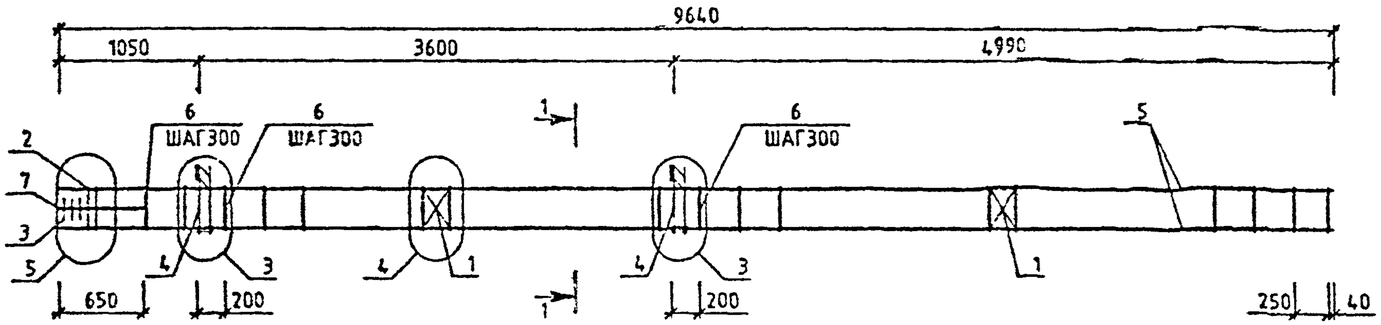

МАРКА	ПОЗ.	МАРКА АРМАТУРНОГО ИЗДЕЛИЯ	КОЛ. ШТ.	МАССА, КГ		ОБОЗНАЧЕНИЕ ДОКУМЕНТА 1.020-1/87.
				1 ШТ.	ВСЕГО	
КП-133	1	С-2	2	1.1	2.19	2-11 К01
	2	СКА-1	2	2.15	4.31	2-11 К02
	3	СКА-2	3	1.43	4.29	2-11 К03
	4	МН-7	2	12.95	25.91	2-11 К07
	5	Ф20 А-Ш L=9640	4	23.77	95.09	БЧ
	6	ХМ-1	31	0.31	9.56	2-11 К11
	7	Ф6 А-I L=650	4	0.14	0.58	БЧ
				ИТОГО:	141.93	

УЗЛЫ СМ. 1.020-1/87.2-8 У
ТЕХНИЧЕСКИЕ ТРЕБОВАНИЯ СМ 1020-1/87.2-8 ТТ
АРМАТУРА КЛАССОВ А-Ш, А-I ПО ГОСТ 5781-82

1-1

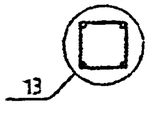

Вх. 32840 л.112

НАЧ ОТД	ГОРОХОВ		
Н КОНТР	СИТНИК		
ГИП	СИТНИК		
ПРОВЕРИЛ	[illegible]		
РАЗРАБ	МОЛОДЦОВА		

1.020-1/87.2-8 К104

КАРКАС ПРОСТРАНСТВЕННЫЙ КП-133 СБОРОЧНЫЙ ЧЕРТЕЖ

СТАДИЯ	ЛИСТ	ЛИСТОВ
Р		1

КиевЗНИИЭП

МОЛОДЦОВА
ОПЕРАТОР СИСТЕМЫ
САПР КиевЗНИИЭП

ВЗАМ ИНВ № | ПОДПИСЬ И ДАТА | ИНВ № ПОДЛ

ФОРМАТ А3

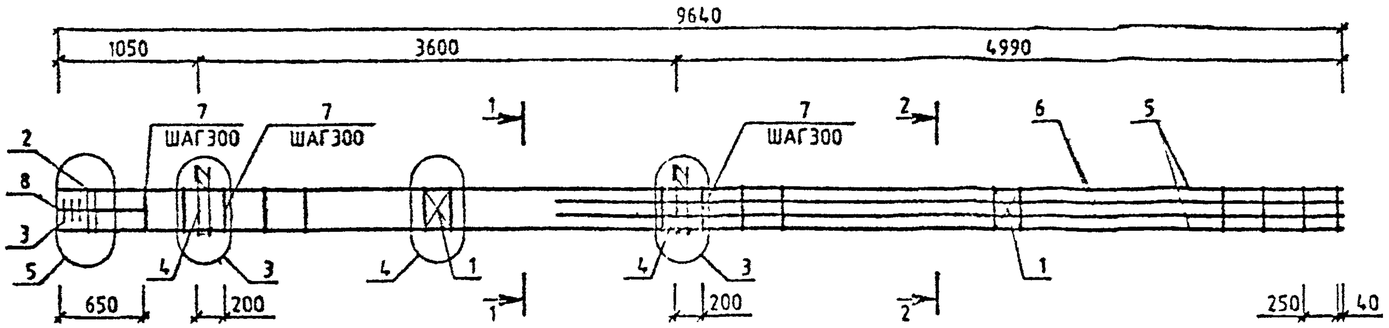

МАРКА	ПОЗ.	МАРКА АРМАТУРНОГО ИЗДЕЛИЯ	КОЛ. ШТ.	МАССА, КГ		ОБОЗНАЧЕНИЕ ДОКУМЕНТА 1.020-1/87.
				1 ШТ.	ВСЕГО	
КП-134	1	С-2	2	1.1	2.19	2-11 К01
	2	СКА-1	2	2.15	4.31	2-11 К02
	3	СКА-2	3	1.43	4.29	2-11 К03
	4	МН-7	2	12.95	25.91	2-11 К07
	5	Ф20 А-Ш L=9640	4	23.77	95.09	БЧ
	6	Ф20 А-Ш L=6390	4	15.76	63.03	БЧ
	7	ХМ-1	31	0.31	9.56	2-11 К11
	8	Ф6 А-I L=650	4	0.14	0.58	БЧ
				ИТОГО: 204.97		

УЗЛЫ СМ. 1.020-1/87.2-8 У
ТЕХНИЧЕСКИЕ ТРЕБОВАНИЯ СМ. 1.020-1/87 2-8 ТТ
АРМАТУРА КЛАССОВ А-Ш, А-I ПО ГОСТ 5781-82

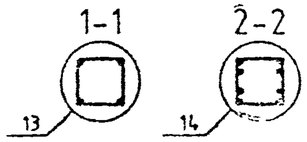

Вх. 32840 л. 113

НАЧОТД	ГОРОХОВ		
Н.КОНТР	СИЛЮК		
ГИП	СИЛЮК		
ГЕОЛ.ПРЕД	[illegible]		
РАЗРАБ.	МОЛОДЦОВА		

1.020-1/87.2-8 К105

КАРКАС ПРОСТРАНСТВЕННЫЙ КП-134 СБОРОЧНЫЙ ЧЕРТЕЖ

СТАДИЯ	ЛИСТ	ЛИСТОВ
Р		1

КиевЗНИИЭП

МОЛОДЦОВА
ОПЕРАТОР СИСТЕМЫ
САПР КиевЗНИИЭП

ВЗАМ. ИНВ. №
ПОДПИСЬ И ДАТА
ИНВ. № ПОДЛ.

ФОРМАТ А3

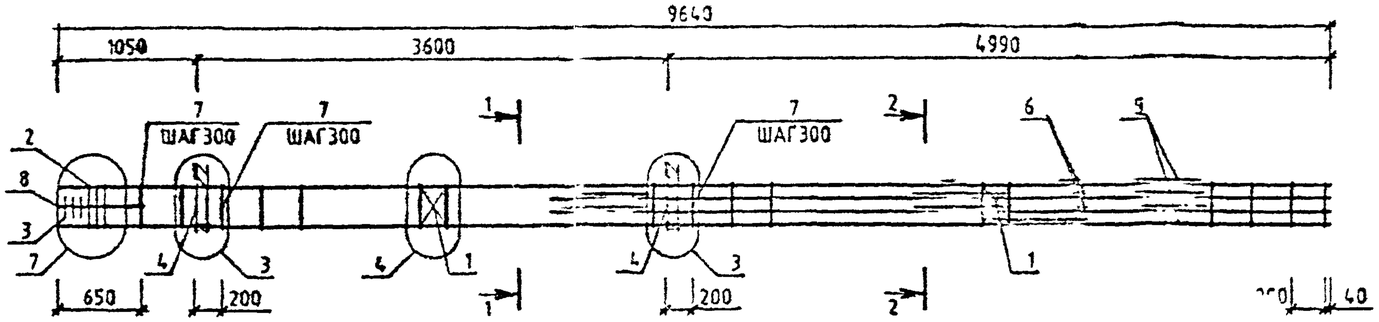

МАРКА	ПОЗ.	МАРКА АРМАТУРНОГО ИЗДЕЛИЯ	КОЛ. ШТ.	МАССА, КГ		ОБОЗНАЧЕНИЕ ДОКУМЕНТА 1.020-1/87.
				1 ШТ.	ВСЕГО	
КП-135	1	С-2	2	1.1	2.19	2-11 К01
	2	СКА-3	3	3.37	10.1	2-11 К02
	3	СКА-4	3	2.23	6.7	2-11 К03
	4	МН-7	2	12.95	25.91	2-11 К07
	5	Ф25 А-Ш L=9640	4	37.15	148.59	БЧ
	6	Ф20 А-Ш L=6390	4	15.76	63.03	БЧ
	7	ХМ-2	31	0.56	17.49	2-11 К11
	8	Ф6 А-I L=650	4	0.14	0.58	БЧ
				ИТОГО:	274.59	

УЗЛЫ СМ. 1.020-1/87.2-8 У
ТЕХНИЧЕСКИЕ ТРЕБОВАНИЯ СМ. 1.020-1/87.2-8 ТТ
АРМАТУРА КЛАССОВ А-Ш, А-I ПО ГОСТ 5781-82

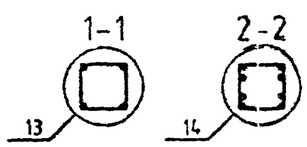

Вх. 32840 л.114

НАЧ.ОТД.	ГОРОХОВ		
Н.КОНТР.	СИТНИК		
ГИП	СИТНИК		
ПРОВЕРИЛ	ЛУКАШУК		
РАЗРАБ.	МОЛОДЦОВА		

1.020-1/87.2-8 К106

КАРКАС ПРОСТРАНСТВЕННЫЙ КП-135 СБОРОЧНЫЙ ЧЕРТЕЖ

СТАДИЯ	ЛИСТ	ЛИСТОВ
Р		1

КиевЗНИИЭП

ФОРМАТ А3

МОЛОДЦОВА
ОПЕРАТОР СИСТЕМЫ
САПР КиевЗНИИЭП

ИНВ.№ ПОДЛ. | ПОДПИСЬ И ДАТА | ВЗАМ. ИНВ.№

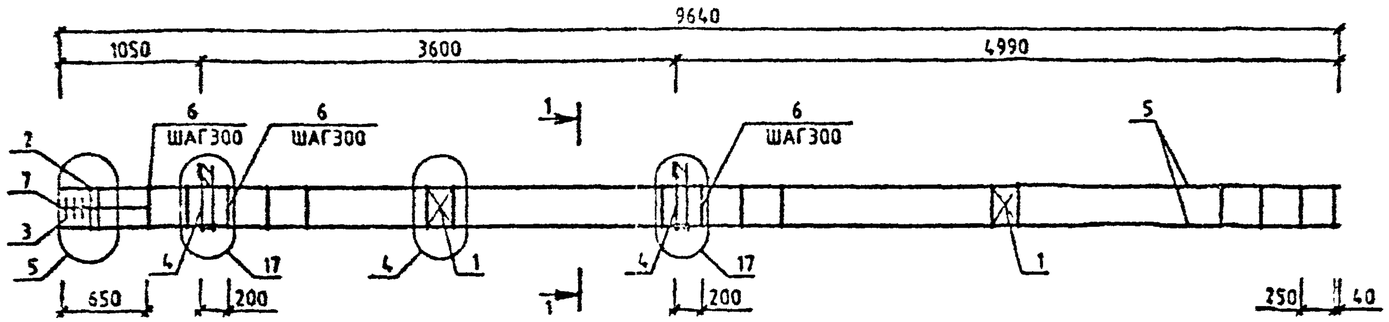

МАРКА	ПОЗ.	МАРКА АРМАТУРНОГО ИЗДЕЛИЯ	КОЛ. ШТ.	МАССА, КГ		ОБОЗНАЧЕНИЕ ДОКУМЕНТА 1.020-1/87.
				1 ШТ.	ВСЕГО	
КП-136	1	С-2	2	1.1	2.19	2-11 К01
	2	СКА-1	2	2.15	4.31	2-11 К02
	3	СКА-2	3	1.43	4.29	2-11 К03
	4	МН-11	2	25.23	50.47	2-11 К09
	5	Ø20 А-Ш L=9640	4	23.77	95.09	БЧ
	6	ХМ-1	31	0.31	9.56	2-11 К11
	7	Ø6 А-I L=650	4	0.14	0.58	БЧ
				ИТОГО: 166.49		

УЗЛЫ СМ. 1.020-1/87 2-8 У
ТЕХНИЧЕСКИЕ ТРЕБОВАНИЯ СМ. 1.020-1/87.2-8 ТТ
АРМАТУРА КЛАССОВ А-Ш, А-I ПО ГОСТ 5781-82

1-1

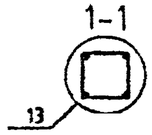

Вх. 32840 л.115

НАЧ.ОТД.	ГОРОХОВ		
Н.КОНТР.	СИТНИК		
ГИП	СИТНИК		
ПРОВЕРИЛ	ЛУКАШУК		
РАЗРАБ.	МОЛОДЦОВА		

1.020-1/87.2-8 К107

КАРКАС ПРОСТРАНСТВЕННЫЙ КП-136 СБОРОЧНЫЙ ЧЕРТЕЖ

СТАДИЯ	ЛИСТ	ЛИСТОВ
Р		1

КиевЗНИИЭП

ФОРМАТ А3

МОЛОДЦОВА
ОПЕРАТОР СИСТЕМЫ
САПР КиевЗНИИЭП

ИНВ № ПОДЛ | ПОДПИСЬ И ДАТА | ВЗАМ ИНВ №

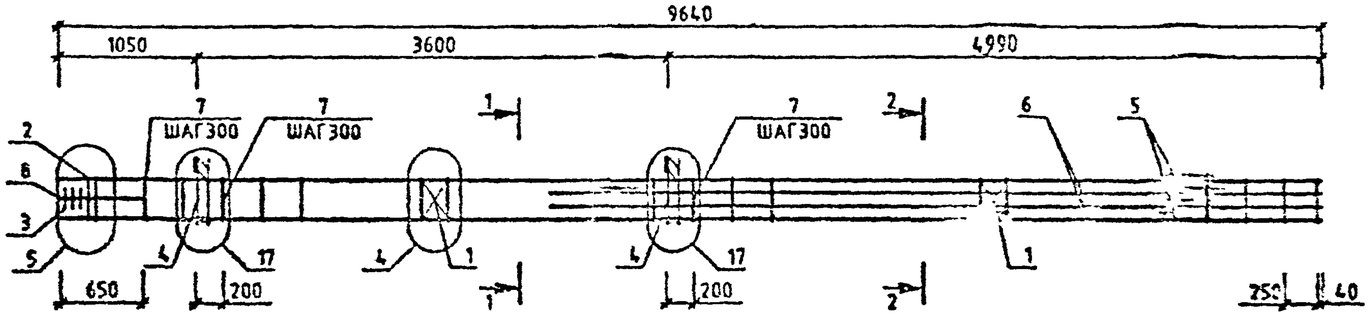

МАРКА	ПОЗ.	МАРКА АРМАТУРНОГО ИЗДЕЛИЯ	КОЛ. ШТ.	МАССА, КГ		ОБОЗНАЧЕНИЕ ДОКУМЕНТА 1.020-1/87.
				1 ШТ.	ВСЕГО	
КП-137	1	С-2	2	1.1	2.19	2-11 К01
	2	СКА-1	2	2.15	4.31	2-11 К02
	3	СКА-2	3	1.43	4.29	2-11 К03
	4	МН-11	2	25.23	50.47	2-11 К09
	5	Ø20 А-Ш L=9640	4	23.77	95.09	БЧ
	6	Ø20 А-Ш L=6390	4	15.76	63.03	БЧ
	7	ХМ-1	31	0.31	9.56	2-11 К11
	8	Ø6 А-I L=850	4	0.14	0.58	БЧ
				ИТОГО: 229.53		

УЗЛЫ СМ. 1.020-1/87.2-8 У
ТЕХНИЧЕСКИЕ ТРЕБОВАНИЯ СМ. 1.020-1/87.2-8 ТТ
АРМАТУРА КЛАССОВ А-Ш, А-I ПО ГОСТ 5781-82

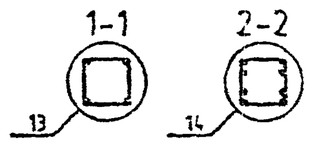

Вх. 32840 л.116

НАЧ.ОТД.	ГОРОХОВ		
Н.КОНТР.	СИТНИК		
ГИП	СИТНИК		
П.ОТДЕЛА	А.КАЛЕНК		
РАЗРАБ.	МОЛОДЦОВА		

1.020-1/87.2-8 К108

КАРКАС ПРОСТРАНСТВЕННЫЙ КП-137
СБОРОЧНЫЙ ЧЕРТЕЖ

СТАДИЯ	ЛИСТ	ЛИСТОВ
Р		1

КиевЗНИИЭП

ФОРМАТ А3

МОЛОДЦОВА
ОПЕРАТОР СИСТЕМЫ
САПР КиевЗНИИЭП

ВЗАМ. ИНВ.№
ПОДПИСЬ И ДАТА
ИНВ.№ ПОДЛ.

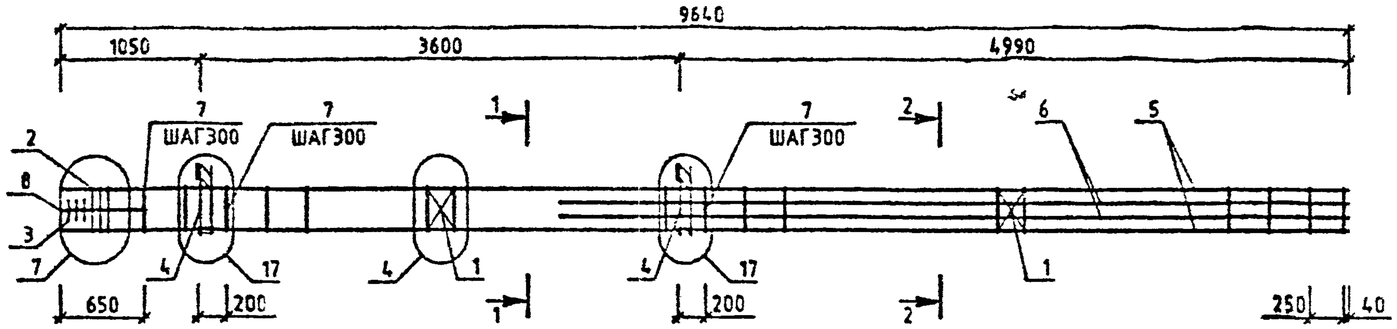

МАРКА	ПОЗ.	МАРКА АРМАТУРНОГО ИЗДЕЛИЯ	КОЛ. ШТ.	МАССА, КГ 1 ШТ.	МАССА, КГ ВСЕГО	ОБОЗНАЧЕНИЕ ДОКУМЕНТА 1.020-1/87.
КП-138	1	С-2	2	1.1	2.19	2-11 К01
	2	СКА-3	3	3.37	10.1	2-11 К02
	3	СКА-4	3	2.23	6.7	2-11 К03
	4	МН-11	2	25.23	50.47	2-11 К09
	5	Ф25 А-Ш L=9640	4	37.15	148.59	БЧ
	6	Ф20 А-Ш L=6390	4	15.76	63.03	БЧ
	7	ХМ-2	31	0.56	17.49	2-11 К11
	8	Ф6 А-I L=650	4	0.14	0.58	БЧ
				ИТОГО:	299.15	

МАРКА	ПОЗ.	МАРКА АРМАТУРНОГО ИЗДЕЛИЯ	КОЛ. ШТ.	МАССА, КГ 1 ШТ.	МАССА, КГ ВСЕГО	ОБОЗНАЧЕНИЕ ДОКУМЕНТА 1.020-1/87.
КП-139	1	С-2	2	1.1	2.19	2-11 К01
	2	СКА-3	3	3.37	10.1	2-11 К02
	3	СКА-4	3	2.23	6.7	2-11 К03
	4	МН-11	2	25.23	50.47	2-11 К09
	5	Ф28 А-Ш L=9640	4	46.6	186.39	БЧ
	6	Ф25 А-Ш L=6390	4	24.62	98.49	БЧ
	7	ХМ-2	31	0.56	17.49	2-11 К11
	8	Ф6 А-I L=650	4	0.14	0.58	БЧ
				ИТОГО:	372.4	

УЗЛЫ СМ. 1.020-1/87.2-8 У
ТЕХНИЧЕСКИЕ ТРЕБОВАНИЯ СМ. 1.020-1/87.2-8 ТТ
АРМАТУРА КЛАССОВ А-Ш, А-I ПО ГОСТ 5781-82

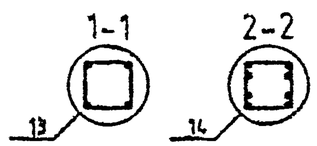

Вх. 32840 л.117

НАЧ.ОТД	ГОРЯХОВ		
Н.КОНТР.	СИТНИК		
ГИП	СИТНИК		
ПРОВЕРИЛ	ЛУКАШУК		
РАЗРАБ.	МОЛОДЦОВА		

1.020-1/87.2-8 К109

КАРКАС ПРОСТРАНСТВЕННЫЙ КП-138, КП-139
СБОРОЧНЫЙ ЧЕРТЕЖ

СТАДИЯ	ЛИСТ	ЛИСТОВ
Р		1

КиевЗНИИЭП

МОЛОДЦОВА
ОПЕРАТОР СИСТЕМЫ
САПР КиевЗНИИЭП

ВЗАМ. ИНВ. № | ПОДПИСЬ И ДАТА | ИНВ. № ПОДЛ.

ФОРМАТ А3

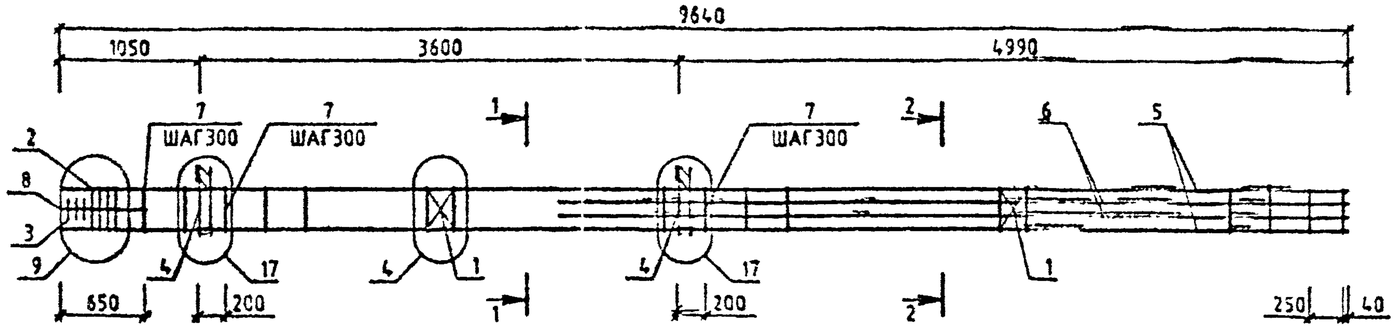

МАРКА	ПОЗ.	МАРКА АРМАТУРНОГО ИЗДЕЛИЯ	КОЛ. ШТ.	МАССА, КГ		ОБОЗНАЧЕНИЕ ДОКУМЕНТА 1.020-1/87.
				1 ШТ.	ВСЕГО	
КП-140	1	С-2	2	1.1	2.19	2-11 К01
	2	СКА-3	4	3.37	13.47	2-11 К02
	3	СКА-4	3	2.23	6.7	2-11 К03
	4	МН-11	2	25.23	50.47	2-11 К09
	5	Ф36 А-Ш L=9640	4	77.03	308.11	БЧ
	6	Ф25 А-Ш L=6390	4	24.62	98.49	БЧ
	7	ХМ-3	31	0.91	28.1	2-11 К11
	8	Ф6 А-I L=650	4	0.14	0.58	БЧ
				ИТОГО:	508.1	

УЗЛЫ СМ. 1.020-1/87.2-8 У
ТЕХНИЧЕСКИЕ ТРЕБОВАНИЯ СМ. 1.020-1/87.2-8 ТТ
АРМАТУРА КЛАССОВ А-Ш, А-I ПО ГОСТ 5781-82

1-1

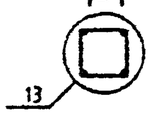

2-2

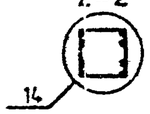

Вх. 32840 л.118

НАЧ.ОТД.	ГОРОХОВ		
Н.КОНТР.	СИТНИК		
ГИП	СИТНИК		
ПРОВЕРИЛ	ЛУКАШУК		
РАЗРАБ.	МОЛОДЦОВА		

1.020-1/87.2-8 К110

КАРКАС ПРОСТРАНСТВЕННЫЙ КП-140 СБОРОЧНЫЙ ЧЕРТЕЖ

СТАДИЯ	ЛИСТ	ЛИСТОВ
Р		1

КиевЗНИИЭП

ФОРМАТ А3

МОЛОДЦОВА
ОПЕРАТОР СИСТЕМЫ
САПР
ВЗАМ. ИНВ.№
ПОДПИСЬ И ДАТА
ИНВ.№ ПОДЛ.

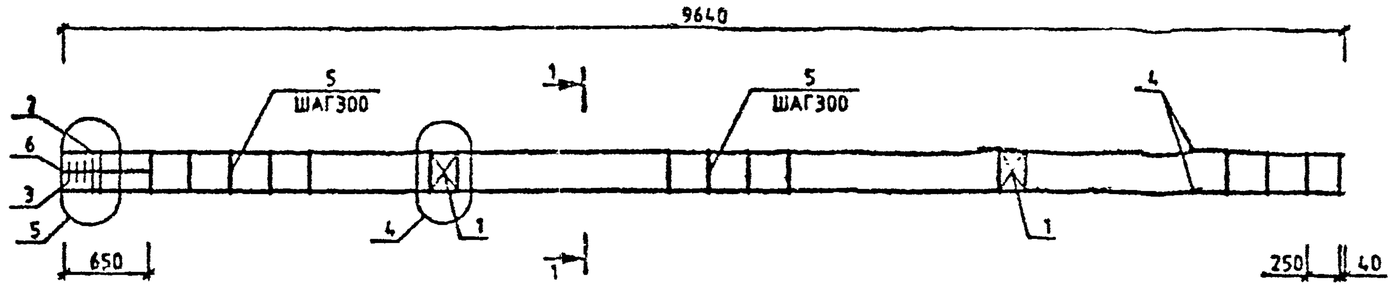

МАРКА	ПОЗ.	МАРКА АРМАТУРНОГО ИЗДЕЛИЯ	КОЛ. ШТ.	МАССА, КГ		ОБОЗНАЧЕНИЕ ДОКУМЕНТА 1.020-1/87.
				1 ШТ.	ВСЕГО	
КП-142	1	С-2	2	1.1	2.19	2-11 К01
	2	СКА-1	2	2.15	4.31	2-11 К02
	3	СКА-2	3	1.43	4.29	2-11 К03
	4	⌀20 А-Ш L=9640	4	23.77	95.09	БЧ
	5	ХМ-1	31	0.31	9.56	2-11 К11
	6	⌀6 А-I L=650	4	0.14	0.56	БЧ
				ИТОГО: 116.02		

УЗЛЫ СМ. 1.020-1/87.2-8 У
ТЕХНИЧЕСКИЕ ТРЕБОВАНИЯ СМ. 1.020-1/87.2-8 ТТ
АРМАТУРА КЛАССОВ А-Ш, А-I ПО ГОСТ 5781-82

1-1

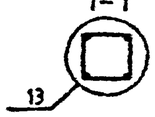

Вх. 32840 л. 120

НАЧ.ОТД.	ГОРОХОВ		
Н.КОНТР.	СИТНИК		
ГИП	СИТНИК		
ПРОВЕРИЛ	ДЯКАШУК		
РАЗРАБ.	МОЛОДЦОВА		

1.020-1/87.2-8 К112

КАРКАС ПРОСТРАНСТВЕННЫЙ КП-142
СБОРОЧНЫЙ ЧЕРТЕЖ

СТАДИЯ	ЛИСТ	ЛИСТОВ
Р		1

КиевЗНИИЭП

САПР КиевЗНИИЭП
ОПЕРАТОР СИСТЕМЫ
МОЛОДЦОВА

ВЗАМ. ИНВ. № | ПОДПИСЬ И ДАТА | ИНВ. № ПОДЛ.

ФОРМАТ А3

МОЛОДЦОВА
ОПЕРАТОР СИСТЕМЫ
САПР КиевЗНИИЭП

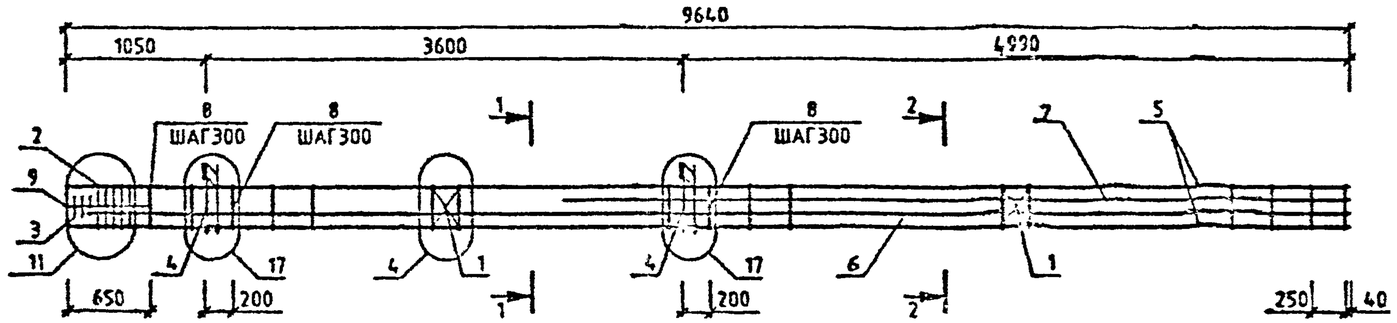

МАРКА	ПОЗ.	МАРКА АРМАТУРНОГО ИЗДЕЛИЯ	КОЛ. ШТ.	МАССА, КГ		ОБОЗНАЧЕНИЕ ДОКУМЕНТА 1.020-1/87.
				1 ШТ.	ВСЕГО	
КП-141	1	С-2	2	1.1	2.19	2-11 К01
	2	СКА-3	5	3.37	16.83	2-11 К02
	3	СКА-4	3	2.23	6.7	2-11 К03
	4	МН-11	2	25.23	50.47	2-11 К09
	5	Ø40 А-Ш L=9640	4	95.09	380.38	ГОСТ
	6	Ø40 А-Ш L=6480	2	93.52	187.03	ГОСТ
	7	Ø40 А-Ш L=6390	2	63.03	126.07	ГОСТ
	8	ХМ-3	31	0.91	28.1	2-11 К11
	9	Ø8 А-I L=650	4	0.14	0.56	ГОСТ
				ИТОГО:	798.34	

УЗЛЫ СМ. 1.020-1/87.2-8 У
ТЕХНИЧЕСКИЕ ТРЕБОВАНИЯ СМ. 1.020-1/87.2-8 ТТ
АРМАТУРА КЛАССОВ А-Ш, А-I ПО ГОСТ 5781-82

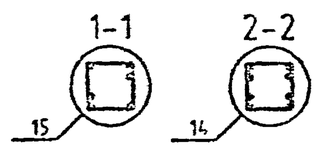

Вх. 32840 л. 119

НАЧ.ОТД.	ГОРОХОВ		1.020-1/87.2-8 К111
Н.КОНТР.	СИТНИК		КАРКАС ПРОСТРАНСТВЕННЫЙ КП-141 СБОРОЧНЫЙ ЧЕРТЕЖ
ГИП	СИТНИК		СТАДИЯ: Р; ЛИСТ: ; ЛИСТОВ: 1
ПРОВЕРИЛ	ЛУКАШУК		КиевЗНИИЭП
РАЗРАБ.	МОЛОДЦОВА		

ФОРМАТ А3

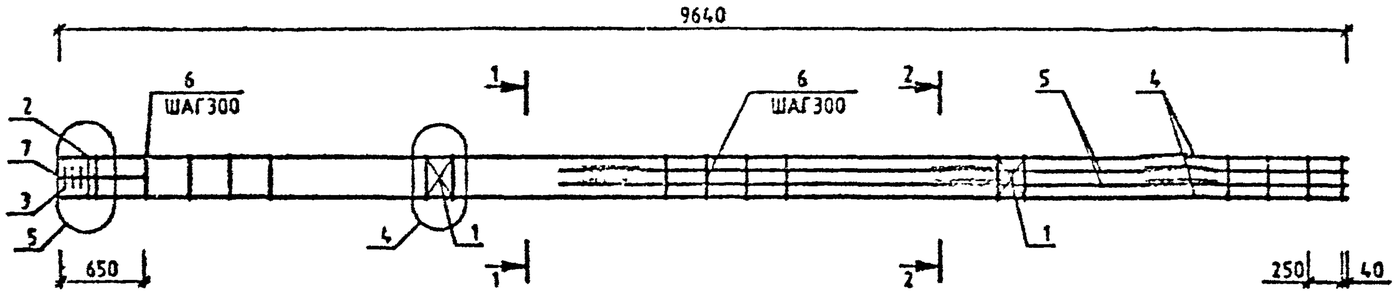

МАРКА	ПОЗ.	МАРКА АРМАТУРНОГО ИЗДЕЛИЯ	КОЛ. ШТ.	МАССА, КГ		ОБОЗНАЧЕНИЕ ДОКУМЕНТА 1.020-1/87.
				1 ШТ.	ВСЕГО	
КП-143	1	С-2	2	1.1	2.19	2-11 К01
	2	СКА-1	2	2.15	4.31	2-11 К02
	3	СКА-2	3	1.43	4.29	2-11 К03
	4	⌀20 А-Ш L=9840	4	23.77	95.09	БЧ
	5	⌀20 А-Ш L=6390	4	15.76	63.03	БЧ
	6	ХМ-1	31	0.31	9.56	2-11 К11
	7	⌀6 А-I L=650	4	0.14	0.58	БЧ
				ИТОГО:	179.06	

УЗЛЫ СМ. 1.020-1/87.2-8 У
ТЕХНИЧЕСКИЕ ТРЕБОВАНИЯ СМ. 1.020-1/87.2-8 ТТ
АРМАТУРА КЛАССОВ А-Ш, А-I ПО ГОСТ 5781-82

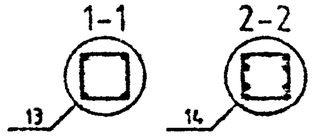

Вх 32840 л.121

НАЧ.ОТД.	ГОРОХОВ		
Н.КОНТР.	СИТНИК		
ГИП	СИТНИК		
ПРОВЕРИЛ	МУХАЛЬЧ		
РАЗРАБ.	МОЛОДЦОВА		

1.020-1/87.2-8 К113

КАРКАС ПРОСТРАНСТВЕННЫЙ КП-143 СБОРОЧНЫЙ ЧЕРТЕЖ

СТАДИЯ	ЛИСТ	ЛИСТОВ
Р		1

КиевЗНИИЭП

ФОРМАТ А3

МОЛОДЦОВА
ОПЕРАТОР СИСТЕМЫ
САПР КиевЗНИИЭП

ИНВ.№ ПОДЛ. | ПОДПИСЬ И ДАТА | ВЗАМ. ИНВ.№

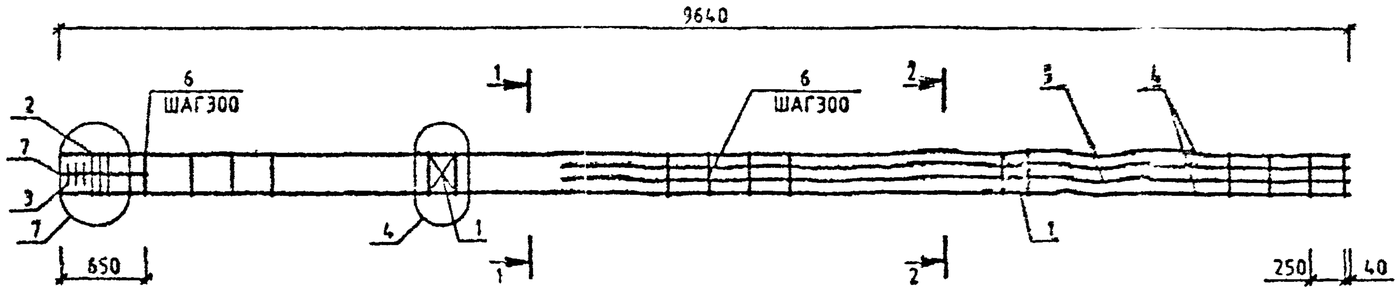

МАРКА	ПОЗ.	МАРКА АРМАТУРНОГО ИЗДЕЛИЯ	КОЛ. ШТ.	МАССА, КГ		ОБОЗНАЧЕНИЕ ДОКУМЕНТА 1.020-1/87.
				1 ШТ.	ВСЕГО	
КП-144	1	С-2	2	1.1	2.19	2-11 К01
	2	СКА-3	3	3.37	10.1	2-11 К02
	3	СКА-4	3	2.23	6.7	2-11 К03
	4	⌀25 А-Ш L=9640	4	37.15	148.59	БЧ
	5	⌀20 А-Ш L=6390	4	15.78	63.03	БЧ
	6	ХМ-2	31	0.56	17.49	2-11 К11
	7	⌀8 А-I L=650	4	0.14	0.58	БЧ
				ИТОГО: 248.88		

МАРКА	ПОЗ.	МАРКА АРМАТУРНОГО ИЗДЕЛИЯ	КОЛ. ШТ.	МАССА, КГ		ОБОЗНАЧЕНИЕ ДОКУМЕНТА 1.020-1/87.
				1 ШТ.	ВСЕГО	
КП-145	1	С-2	2	1.1	2.19	2-11 К01
	2	СКА-3	3	3.37	10.1	2-11 К02
	3	СКА-4	3	2.23	6.7	2-11 К03
	4	⌀28 А-Ш L=9640	4	46.6	186.39	БЧ
	5	⌀25 А-Ш L=6390	4	24.82	98.49	БЧ
	6	ХМ-2	31	0.56	17.49	2-11 К11
	7	⌀8 А-I L=650	4	0.14	0.58	БЧ
				ИТОГО: 321.94		

УЗЛЫ СМ. 1.020-1/87.2-8 Ч
ТЕХНИЧЕСКИЕ ТРЕБОВАНИЯ СМ. 1.020-1/87.2-8 ТТ
АРМАТУРА КЛАССОВ А-Ш, А-I ПО ГОСТ 5781-82

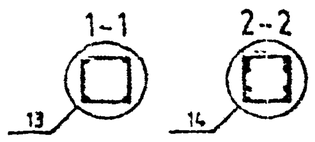

Вх. 32840 л.122

НАЧ.ОТД.	ГОРОХОВ		1.020-1/87.2-8 К114
Н.КОНТР.	СИТНИК		КАРКАС ПРОСТРАНСТВЕННЫЙ КП-144,КП-145 СБОРОЧНЫЙ ЧЕРТЕЖ
ГИП	СИТНИК		СТАДИЯ: Р; ЛИСТ; ЛИСТОВ: 1
ПРОВЕРИЛ	ЛУКАШУК		КиевЗНИИЭП
РАЗРАБ.	МОЛОДЦОВА		

МОЛОДЦОВА
ОПЕРАТОР СИСТЕМЫ
САПР КиевЗНИИЭП

ВЗАМ. ИНВ.№ | ПОДПИСЬ И ДАТА | ИНВ.№ ПОДЛ.

ФОРМАТ А3

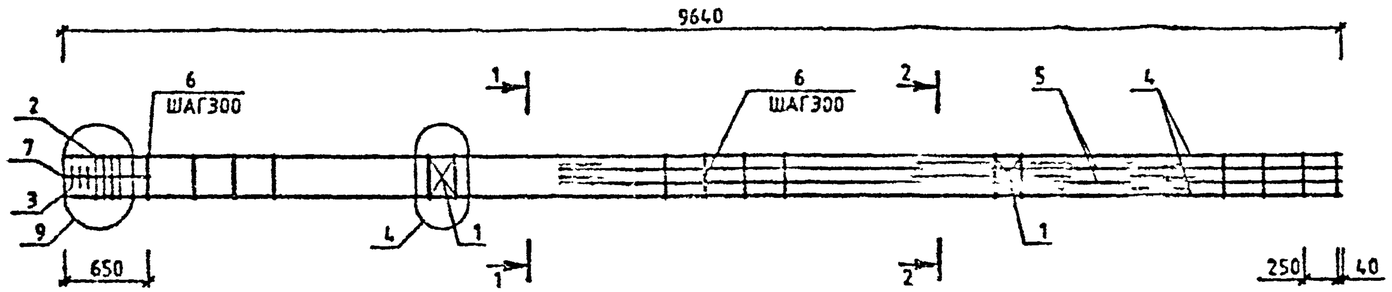

МАРКА	ПОЗ.	МАРКА АРМАТУРНОГО ИЗДЕЛИЯ	КОЛ. ШТ.	МАССА, КГ		ОБОЗНАЧЕНИЕ ДОКУМЕНТА 1.020-1/87.
				1 ШТ.	ВСЕГО	
КП-146	1	С-2	2	1.1	2.19	2-11 К01
	2	СКА-3	4	3.37	13.47	2-11 К02
	3	СКА-4	3	2.23	6.7	2-11 К03
	4	Ф36 А-Ш L=9640	4	77.03	308.11	БЧ
	5	Ф25 А-Ш L=6390	4	24.62	98.49	БЧ
	6	ХМ-3	31	0.91	28.1	2-11 К11
	7	Ф6 А-I L=650	4	0.14	0.58	БЧ
				ИТОГО: 457.63		

УЗЛЫ СМ. 1.020-1/87.2-8 У
ТЕХНИЧЕСКИЕ ТРЕБОВАНИЯ СМ. 1.020-1/87.2-8 ТТ
АРМАТУРА КЛАССОВ А-Ш, А-I ПО ГОСТ 5781-82

1-1

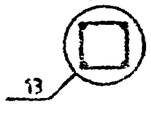

2-2

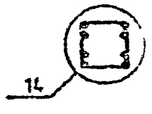

Вх. 32840 л.123

НАЧ.ОТД.			
ГЛ.СПЕЦ.			
ГИП			
ПРОВЕРИЛ			
РАЗРАБ.			

1.020-1/87.2-8 К115

КАРКАС
ПРОСТРАНСТВЕННЫЙ
КП-146
СБОРОЧНЫЙ ЧЕРТЕЖ

СТАДИЯ	ЛИСТ	ЛИСТОВ
Р		1

КиевЗНИИЭП

ФОРМАТ А3

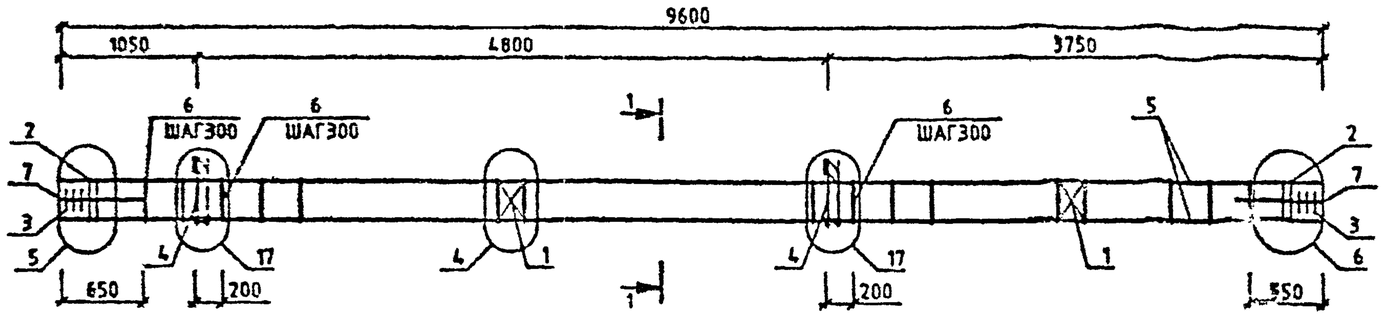

МАРКА	ПОЗ.	МАРКА АРМАТУРНОГО ИЗДЕЛИЯ	КОЛ. ШТ.	МАССА, КГ		ОБОЗНАЧЕНИЕ ДОКУМЕНТА 1.020-1/87.
				1 ШТ.	ВСЕГО	
КП-147	1	С-2	2	1.1	2.19	2-11 К01
	2	СКА-1	4	2.15	8.62	2-11 К02
	3	СКА-2	6	1.43	8.57	2-11 К03
	4	МН-11	2	25.23	50.46	2-11 К04
	5	Ф20 А-Ш L=9600	4	23.68	94.7	БЧ
	6	ХМ-1	29	0.31	8.95	2-11 К11
	7	Ф6 А-I L=650	8	0.14	1.15	БЧ
				ИТОГО:	174.64	

УЗЛЫ СМ. 1.020-1/87.2-8 У
ТЕХНИЧЕСКИЕ ТРЕБОВАНИЯ СМ. 1.020-1/87.2-8 ТТ
АРМАТУРА КЛАССОВ А-Ш, А-I ПО ГОСТ 5781-82

1-1

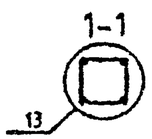

Вх. 32840 л.124

НАЧ.ОТД	ГОРОХОВ		
Н.КОНТР	СИТНИК		
ГИП	СИТНИК		
ПРОВЕРИЛ	ЛУКАШУК		
РАЗРАБ.	МОЛОДЦОВА		

1.020-1/87.2-8 К116

КАРКАС ПРОСТРАНСТВЕННЫЙ КП-147 СБОРОЧНЫЙ ЧЕРТЕЖ

СТАДИЯ	ЛИСТ	ЛИСТОВ
Р		1

КиевЗНИИЭП

МОЛОДЦОВА
ОПЕРАТОР СИСТЕМЫ
САПР КиевЗНИИЭП

ВЗАМ. ИНВ. №
ПОДПИСЬ И ДАТА
ИНВ. № ПОДЛ.

ФОРМАТ А3

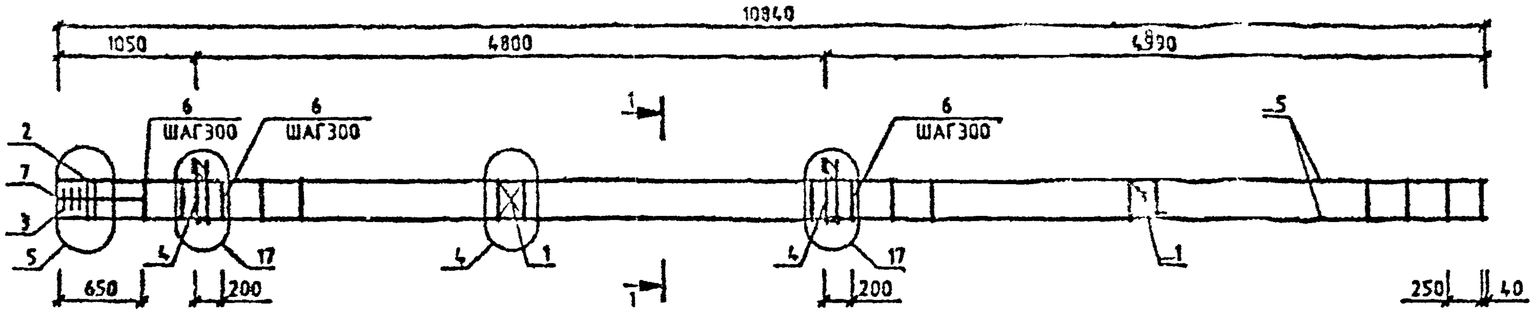

МАРКА	ПОЗ.	МАРКА АРМАТУРНОГО ИЗДЕЛИЯ	КОЛ. ШТ.	МАССА, КГ		ОБОЗНАЧЕНИЕ ДОКУМЕНТА 1.020-1/87.
				1 ШТ.	ВСЕГО	
КП-148	1	С-2	2	1.1	2.19	2-11 К01
	2	СКА-1	2	2.15	4.31	2-11 К02
	3	СКА-2	3	1.43	4.29	2-11 К03
	4	МН-11	2	25.23	50.46	2-11 К04
	5	Ф20 А-Ш L=10840	4	23.68	108.93	БЧ
	6	ХМ-1	35	0.31	10.8	2-11 К11
	7	Ф6 А-I L=650	4	0.14	0.58	БЧ
				ИТОГО:	181.56	

УЗЛЫ СМ. 1020-1/87.2-8 У
ТЕХНИЧЕСКИЕ ТРЕБОВАНИЯ СМ. 1.020-1/87.2-8 ТТ
АРМАТУРА КЛАССОВ А-Ш, А-I ПО ГОСТ 5781-82

1-1

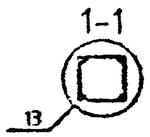

Вх. 32840 л. 125

НАЧ.ОТД.	ГОРОХОВ		
Н.КОНТР.	СИТНИК		
ГИП	СИТНИК		
ПРОВЕРИЛ	ЛУКАШЕВ		
РАЗРАБ.	МОЛОДЦОВА		

1020-1/87.2-8 К117

КАРКАС ПРОСТРАНСТВЕННЫЙ КП-148
СБОРОЧНЫЙ ЧЕРТЕЖ

СТАДИЯ	ЛИСТ	ЛИСТОВ
Р		1

КиевЗНИИЭП

ФОРМАТ А3

ВЗАМ. ИНВ. №
ПОДПИСЬ И ДАТА
ИНВ. № ПОДЛ.

ЛУКАШУК

ОПЕРАТОР СИСТЕМЫ

САПР КиевЗНИИЭП

1

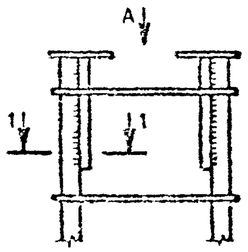

4

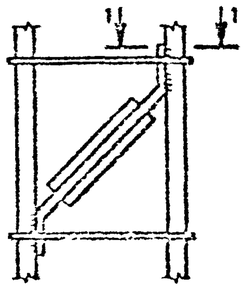

13

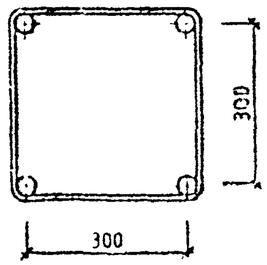

15

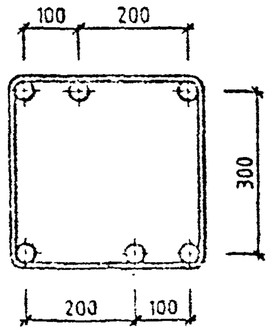

ВИД А

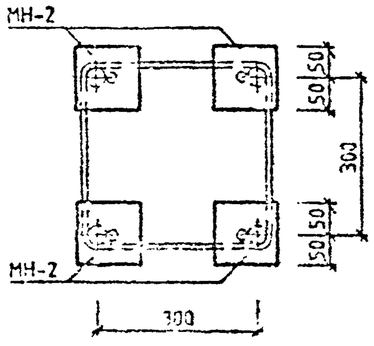

14

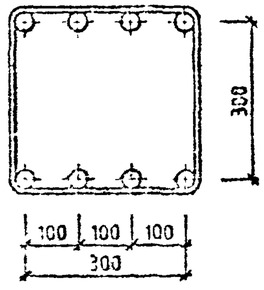

1-1

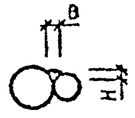

РУЧНУЮ ЭЛЕКТРОДУГОВУЮ СВАРКУ АРМАТУРНЫХ СТЕРЖНЕЙ ПРОИЗВОДИТЬ ПО СН 393-78 "ИНСТРУКЦИЯ ПО СВАРКЕ СОЕДИНЕНИЙ АРМАТУРЫ И ЗАКЛАДНЫХ ДЕТАЛЕЙ ЖЕЛЕЗОБЕТОННЫХ КОНСТРУКЦИЙ

Вх. 32840 л. 126

				1.020-1/87.2-8 У		
НАЧ.ОТД.	ГОЛОХОВ			УЗЛЫ	СТАДИЯ	ЛИСТ	ЛИСТОВ
Н.КОНТР	СИТНИК				Р	1	3
ГИП	СИТНИК				КиевЗНИИЭП		
ПРОВЕРИЛ	МОЛОДЦОВА						
РАЗРАБ.	ЛУКАШУК						

ИНВ.№ ПОДЛ. | ПОДПИСЬ И ДАТА | ВЗАМ. ИНВ.№

ФОРМАТ А3

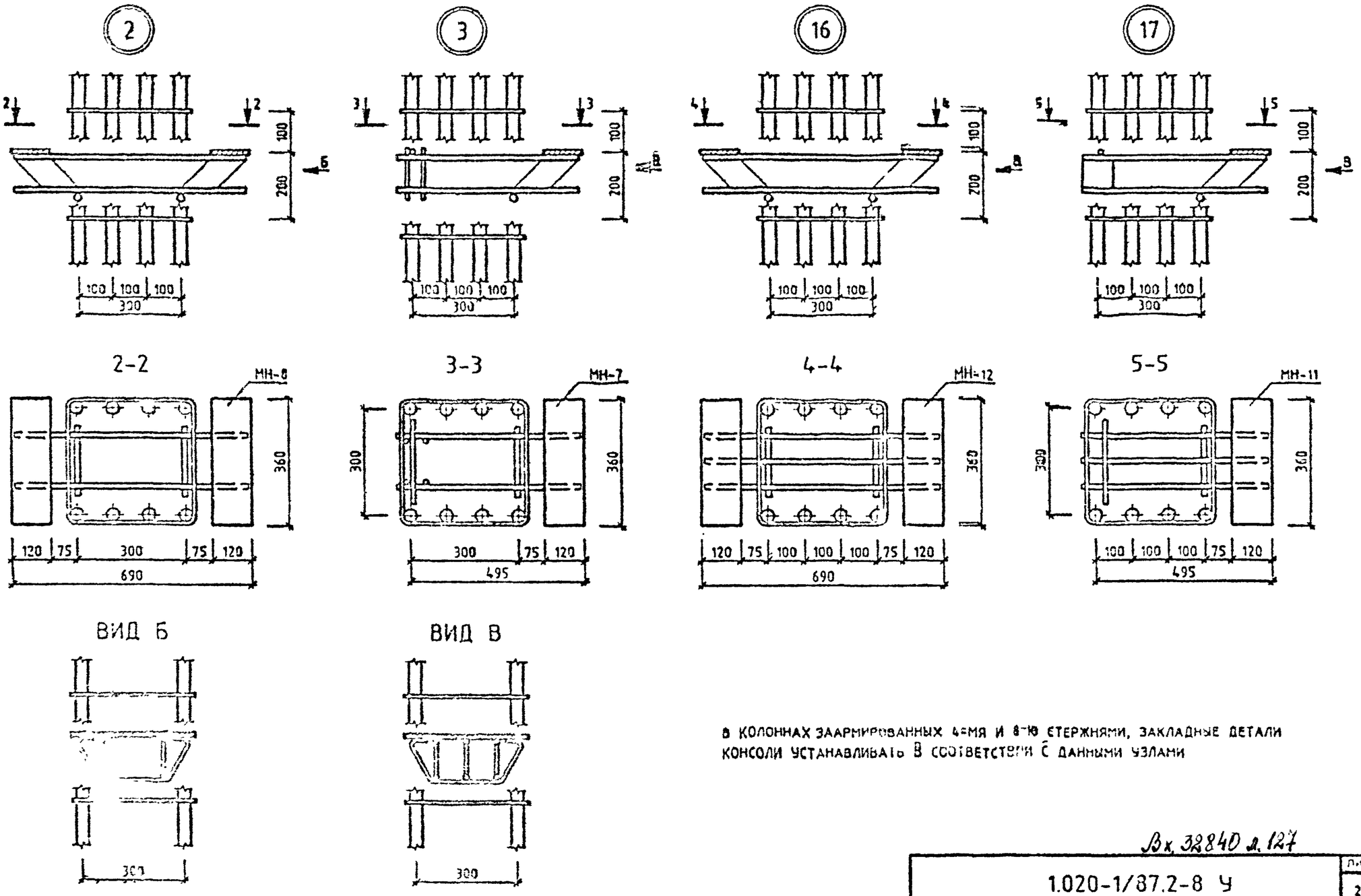

В КОЛОННАХ ЗААРМИРОВАННЫХ 4-МЯ И 8-Ю СТЕРЖНЯМИ, ЗАКЛАДНЫЕ ДЕТАЛИ КОНСОЛИ УСТАНАВЛИВАТЬ В СООТВЕТСТВИИ С ДАННЫМИ УЗЛАМИ

Вх. 32840 л. 127

1.020-1/87.2-8 Ч	ЛИСТ 2

ФОРМАТ А3

САПР КиевЗНИИЭП | ОПЕРАТОР СИСТЕМЫ | ЛУКАШУК

ВЗАМ. ИНВ № | ПОДП. И ДАТА | ИНВ. № ПОДЛ.

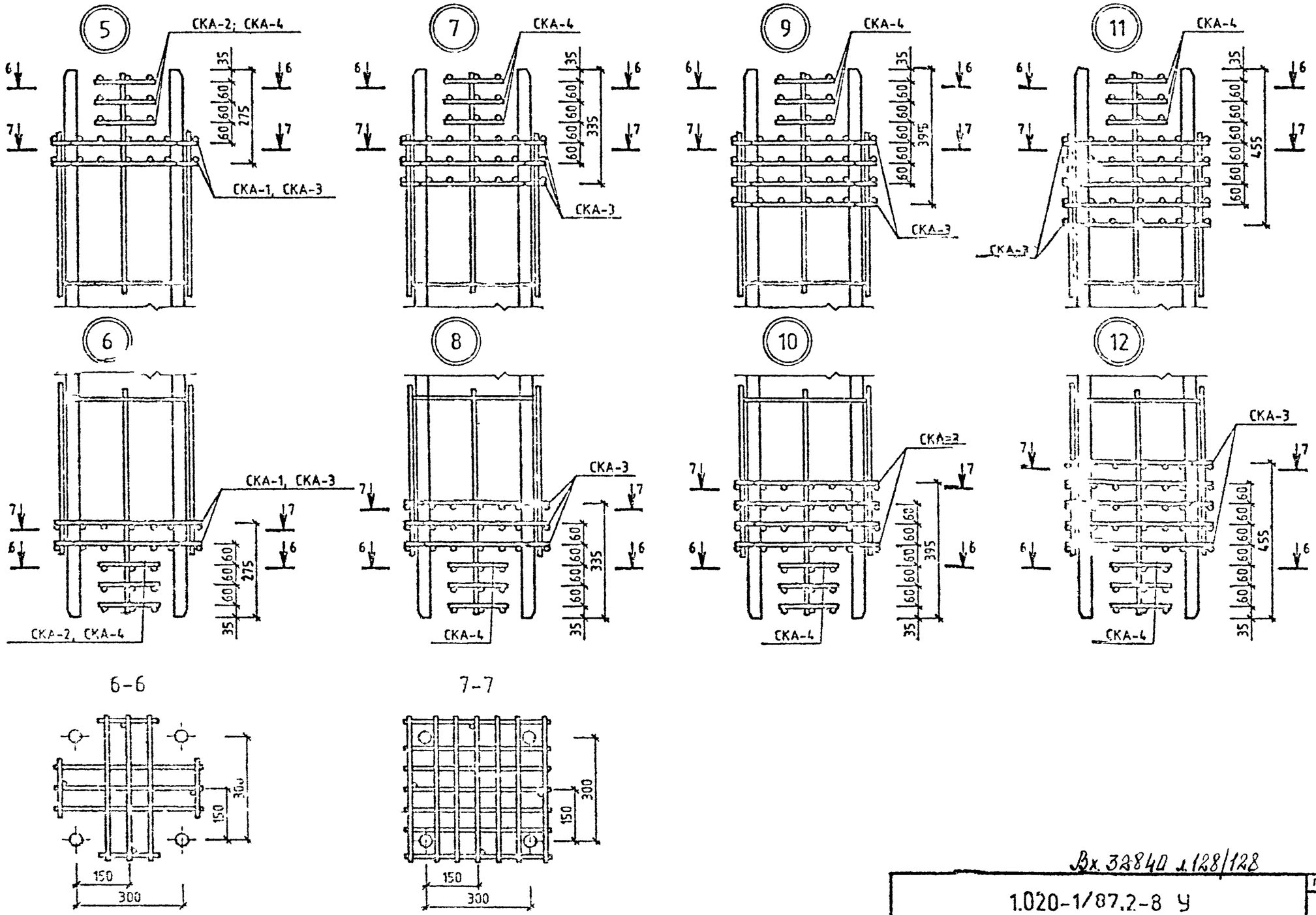

Вх. 32840 л.128/128

1.020-1/87.2-8 У	Лист 3

Формат А3

МОЛОДЦОВА

ОПЕРАТОР СИСТЕМЫ

САПР КИЗЗНИИЭП

ВЗАМ. ИНВ.№

ПОДП. И ДАТА

ИНВ.№ ПОДЛ.