ГОСУДАРСТВЕННЫЙ СТАНДАРТ
СОЮЗА ССР

ПОДКЛАДКИ КОСТЫЛЬНОГО СКРЕПЛЕНИЯ К ЖЕЛЕЗНОДОРОЖНЫМ РЕЛЬСАМ ТИПОВ Р65 и Р75

КОНСТРУКЦИЯ И РАЗМЕРЫ

ГОСТ 8194—75

Издание официальное

ГОСУДАРСТВЕННЫЙ КОМИТЕТ СССР
ПО УПРАВЛЕНИЮ КАЧЕСТВОМ ПРОДУКЦИИ И СТАНДАРТАМ
Москва

УДК 625.143.52 : 006.354

Группа В42

ГОСУДАРСТВЕННЫЙ СТАНДАРТ СОЮЗА ССР

ПОДКЛАДКИ КОСТЫЛЬНОГО СКРЕПЛЕНИЯ К ЖЕЛЕЗНОДОРОЖНЫМ РЕЛЬСАМ ТИПОВ Р65 и Р75

Конструкция и размеры

Plates of spike fastening for railway P65 and P75 rails. Design and dimensions

ОКП 11 3000

ГОСТ 8194—75*

Взамен ГОСТ 8194—66

Постановлением Государственного комитета стандартов Совета Министров СССР от 18 июня 1975 г. № 1575 срок действия установлен

с 01.01.76

Проверен в 1987 г. Постановлением Госстандарта от 08.06.87 № 1886 срок действия продлен

до 01.01.93

1. Настоящий стандарт распространяется на подкладки Д65, СД65 и ДН65 костыльного скрепления к железнодорожным рельсам типов Р65 и Р75.

(Измененная редакция, Изм. № 3).

2а. Подкладки Д65 и ДН65 применяются в рельсовых скреплениях на деревянных шпалах и брусьях и обеспечивают наклон рельсовых нитей внутрь колеи.

(Введен дополнительно, Изм. № 3).

2. Подкладки СД65 применяются в конструкциях железнодорожного пути, где не требуется наклон рельсовых нитей.

Подкладки ДН65 применяются на кривых участках пути.

(Измененная редакция, Изм. № 3).

3. Конструкция и размеры подкладок Д65 должны соответствовать указанным на черт. 1, подкладок СД65 — на черт. 2, подкладок ДН65 — на черт. 3.

Издание официальное **Перепечатка воспрещена**

** Переиздание (май 1990 г.) с Изменениями № 1, 2, 3, утвержденными в сентябре 1976 г., августе 1980 г., январе 1983 г. (ИУС 11—76, 11—80, 5—83)*

© Издательство стандартов, 1975
© Издательство стандартов, 1990

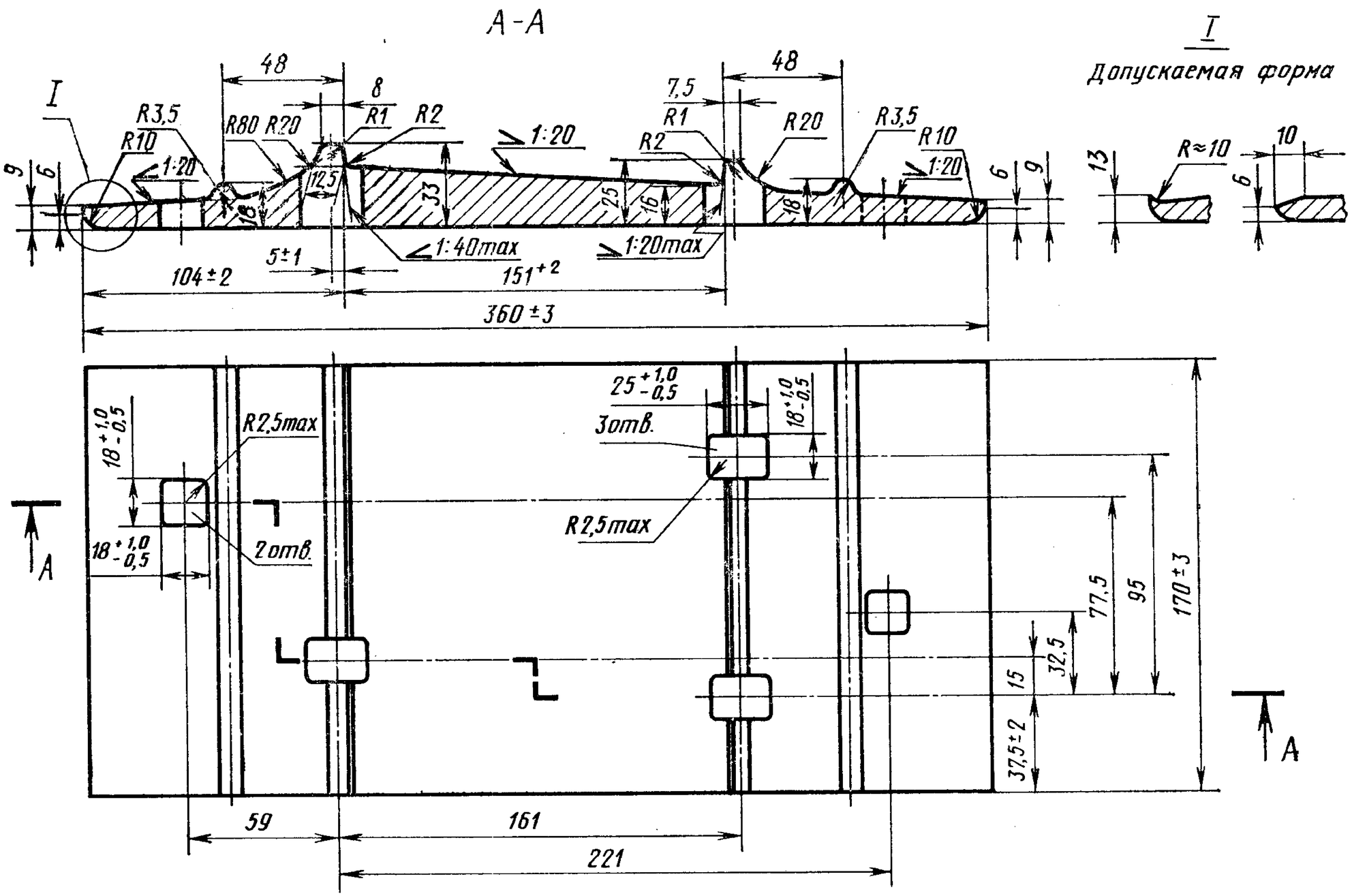

Размеры отверстий указаны со стороны продавливания.

Черт. 1

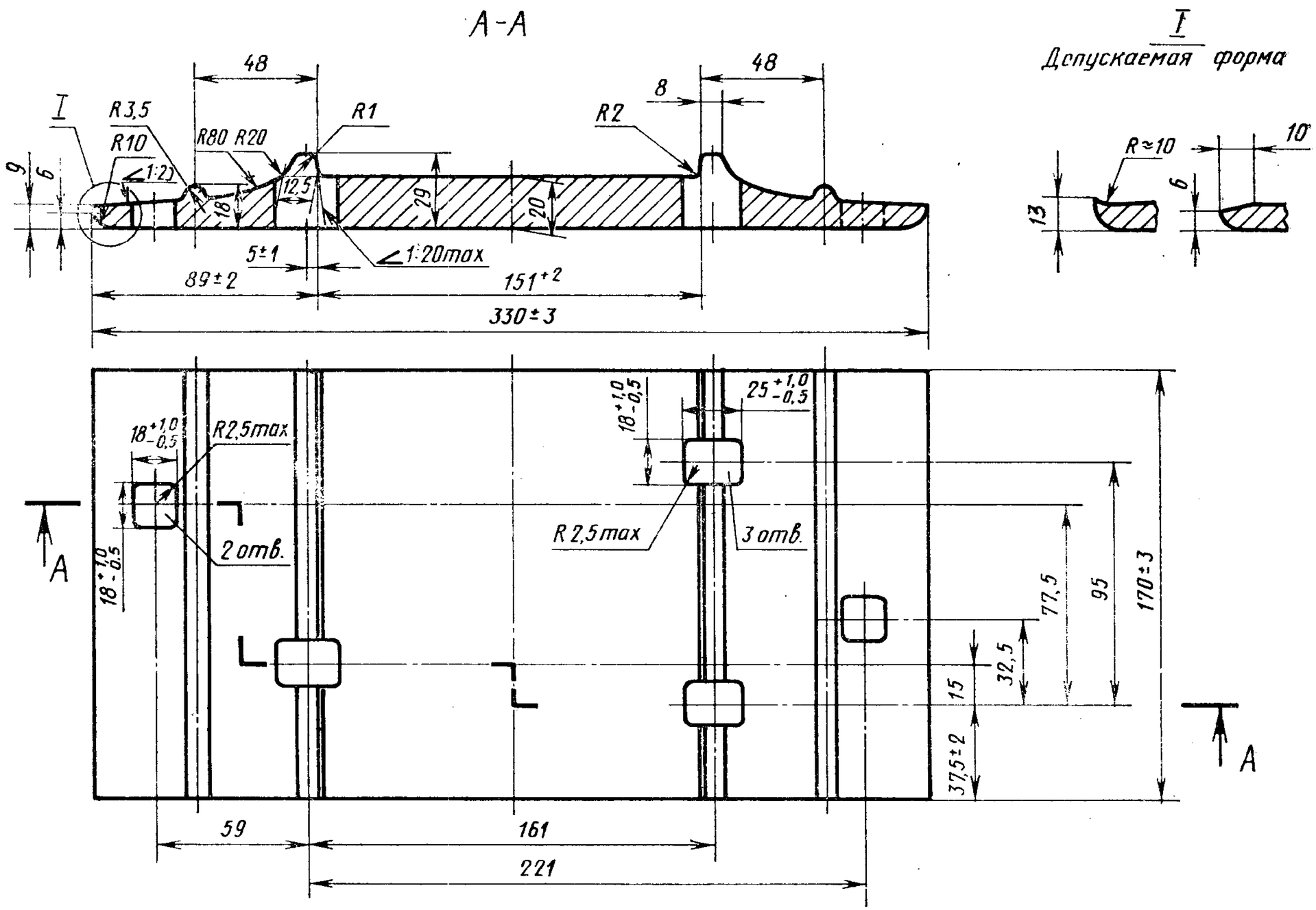

Размеры отверстий указаны со стороны продавливания.

Черт. 2

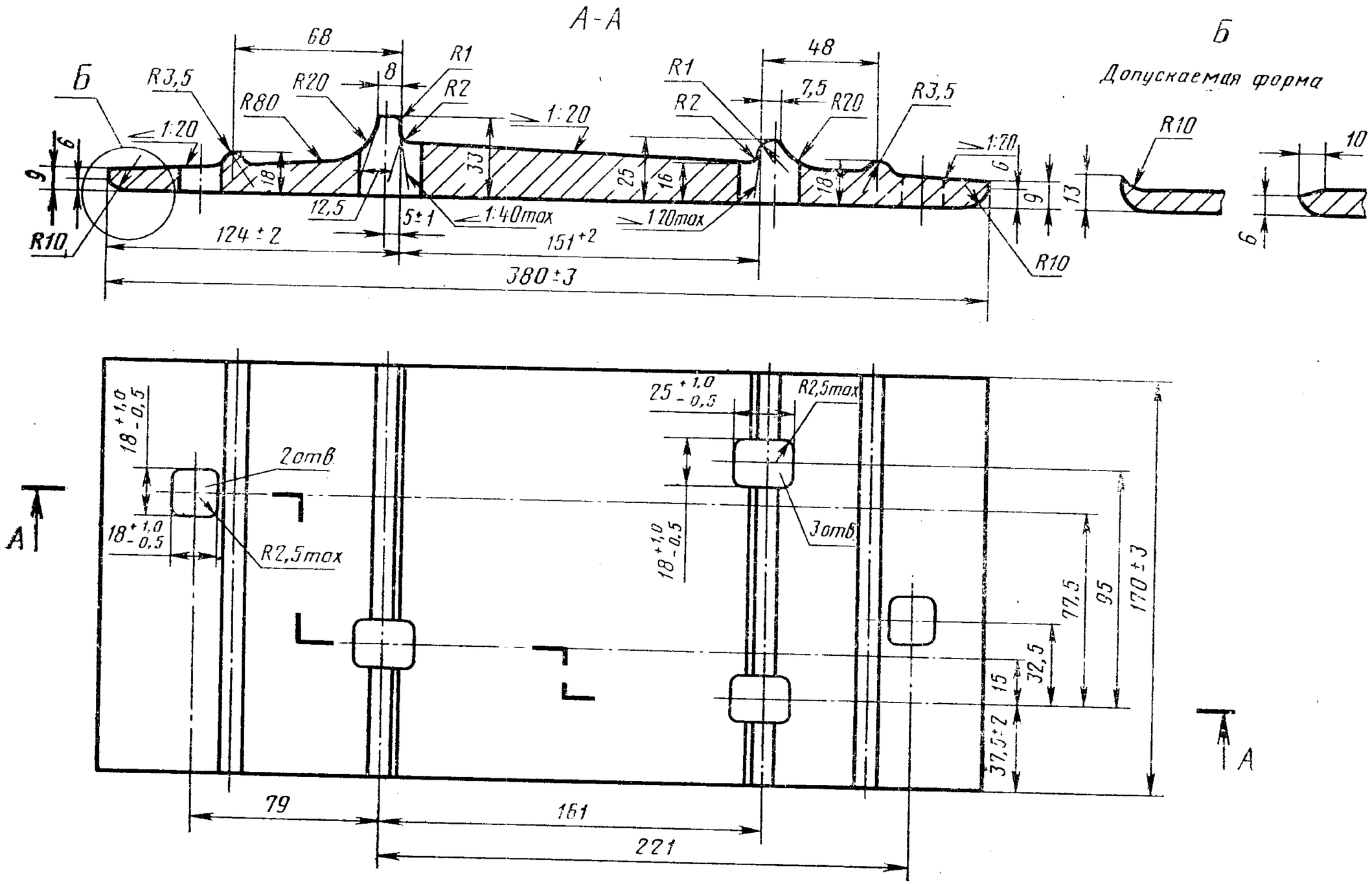
А-А
Б
Допускаемая форма
68
48
R1
R2
R3,5
R20
R80
8
7,5
1:20
1:40max
1:20max
33
25
16
18
12,5
5±1
124±2
151+2
380±3
R10
6
9
13
10
25 +1,0 -0,5
R2,5max
18 +1,0 -0,5
2отв.
3отв.
A
79
161
221
77,5
95
170±3
32,5
15
37,5±2

Черт. 3

Условное обозначение подкладки Д65:

Подкладка Д65 ГОСТ 8194—75

То же, подкладки СД65:

Подкладка СД65 ГОСТ 8194—75

То же, подкладки ДН65:

Подкладка ДН65 ГОСТ 8194—75.

(Измененная редакция, Изм. № 2, 3).

4. Технические требования — по ГОСТ 3280—84.

(Измененная редакция, Изм. № 3).

5. Масса подкладок указана в приложении к настоящему стандарту.

6. Радиусы закруглений, не указанные на чертежах, выполняются размером 2—6 мм.

5, 6. **(Введены дополнительно, Изм. № 1).**

7. Предельные отклонения по толщине подкладки не должны превышать ±1 мм, а по расстоянию между осями отверстий — ±0,5 мм по непараллельности и неперпендикулярности осей отверстий по отношению к ребордам и на уклон верхней поверхности подкладок ±1°.

8. Размеры, на которые не установлены предельные отклонения, в готовых подкладках не контролируются, но должны обеспечиваться технологией.

7, 8. **(Измененная редакция, Изм. № 3).**

ПРИЛОЖЕНИЕ

Справочное

ПЛОЩАДЬ СЕЧЕНИЯ ПРОКАТА И МАССА ПОДКЛАДОК

Условное обозначение подкладок	Площадь сечения профиля, см²	Масса, кг	
		1 м проката	одной подкладки
Д65	59,57	46,94	7,66
СД65	56,24	44,14	7,22
ДН65	60,70	47,64	7,83

Масса подкладок определена исходя из номинальных размеров и плотности стали 7850 кг/м³.

(Измененная редакция, Изм. № 1, 2, 3).

Редактор *Т. С. Шеко*
Технический редактор *М. М. Герасименко*
Корректор *Л. В. Сницарчук*

Сдано в наб. 15.10.90 Подп. в печ. 23.11.90 0,5 усл. п. л. 0,5 усл. кр.-отт. 0,29 уч.-изд. л.
Тир. 4000 Цена 5 к.

Ордена «Знак Почета» Издательство стандартов, 123557, Москва, ГСП,
Новопресненский пер., д. 3.
Вильнюсская типография Издательства стандартов, ул. Даряус и Гирено, 39. Зак. 1583.